ТИПОВОЙ ПРОЕКТ
816-1-27

Мастерская ремонтно-технической базы отделений (бригад) до 40 тракторов с теплой стоянкой 12 тракторов и электродной котельной.

Альбом 2

Строительные изделия и конструкции

18024-02
цена 1-37

gost.e-ecolog.ru

Привязан
Инв. №
Копировал
Формат А2Г

ЦЕНТРАЛЬНЫЙ ИНСТИТУТ ТИПОВОГО ПРОЕКТИРОВАНИЯ
ГОССТРОЯ СССР

Москва, А-445, Смольная ул. 22

Сдано в печать XII 1982 года

Заказ № 1837 Тираж 1500 экз.

ТИПОВОЙ ПРОЕКТ
816-1-27
МАСТЕРСКАЯ РЕМОНТНО-ТЕХНИЧЕСКОЙ БАЗЫ ОТДЕЛЕНИЙ (БРИГАД) ДО 40 ТРАКТОРОВ С ТЕПЛОЙ СТОЯНКОЙ 12 ТРАКТОРОВ И ЭЛЕКТРОДНОЙ КОТЕЛЬНОЙ

Альбом 2

СТРОИТЕЛЬНЫЕ ИЗДЕЛИЯ И КОНСТРУКЦИИ

СОСТАВ ПРОЕКТА:

Альбом I – Технологические решения. Архитектурно-строительные решения. Внутренние водопровод и канализация. Отопление и вентиляция. Тепломеханическая часть. Электрооборудование. Автоматизация, связь и сигнализация
Альбом 2 – Строительные изделия и конструкции
Альбом 3 – Задание заводу на изготовление щитов
Альбом 4 – Заказные спецификации
Альбом 5 – Сметы

РАЗРАБОТАН
проектным институтом
ЦИТЭПсельхозпром
г. Иваново

УТВЕРЖДЕН
Минсельхозом СССР
заключение N 91 от 15.09.81
введен в действие институтом
ЦИТЭПсельхозпром
приказ N 139 от 22.04.82

Главный инженер института ВИМороко
Главный инженер проекта ВИЛезин

Привязан

18024-02 2

Типовой проект 816 27 Альбом 2

Ведомость рабочих чертежей основного комплекта АС

Лист	Наименование	Примечан
1	Общие данные	
2	Ворота распашные В4,2×4,2. Рама ворот	
3	Ворота распашные В4,2×4,2. Рама полотна.	
4	Ворота распашные с калиткой В3,6×4,2а	
5	Лестница ЛМ1	
6	Рамки Р1-Р7, МР1	
7	Осмотровая канава. Разрезы. Узлы.	
8	Металлические изделия РШ1, МС1, МС2, ОГ-1, МН1-МН3.	
9	Кронштейны КР1-КР3	
10	Кронштейны КР4-КР10	
	Грязеотстойник с бензомаслоуловителем	
11	План и разрезы	
12	Схема расположения сеток приямка	
13	Щит Щ1. Крышка КД1. Детали	
14	Фильтр ВФ1	

Ведомость спецификаций

Лист	Наименование	Примечан.
2	Спецификация элементов рамы ворот	
4	Спецификация элементов ворот	
5	Спецификация элементов лестницы	
6	Спецификация элементов рамок	
7	Спецификация элементов осмотровой канавы	
8	Спецификация элементов	
9	Спецификация элементов кронштейнов	
10	Спецификация элементов кронштейнов	
11	Спецификация элементов грязеотстойника	
13	Спецификация элементов грязеотстойника	
14	Спецификация элементов	

Ведомость ссылочных и прилагаемых документов

Обозначение	Наименование	Примечан
	Ссылочные документы	
Шифр 41-74 Вып. 1, 2	Ворота распашные В3,6×3,0; В3,6×3,6; В3,6×4,2; В4,9×5,4 с ручными приборами открывания	
1.455-2 Вып 3	Стальные лестницы, переходные площадки и ограждения Чертежи КМД.	
	лестницы, переходные площадки и ограждения из горячекатанных профилей с настилом и ступенями из элементов штампованного решетчатых типов;	
Вып 4	- лестницы, переходные площадки и ограждения из горячекатанных профилей с настилом и ступенями из рифленой стали	
3.901-5	Сальники набивные Ду=50-1400 мм для пропуска труб через стену	
3.900-3 Вып 7	Сборные железобетонные конструкции емкостных сооружений для водоснабжения и канализации	
	- изделия для круглых колодцев	

Типовой проект разработан в соответствии с действующими нормами и правилами и предусматривает мероприятия, обеспечивающие взрывную взрывопожарную и пожарную безопасность при эксплуатации здания.

Главный инженер проекта (В.И.Глезин)

Инв. №			
Инжен.	Мусина		
Рук. гр.	Крашенинников		
Гл. спец.	Пилипчук		
Нач. отд.	Тигай		
ГИП	Глезин		
Н. контр.	Матросова		

Привязан

ТП-816-1-27-АС

Мастерская ремонтно-технической базы отделений (бригад) до 40 тракторов, с теплой стоянкой 5-6 тракторов и электродной котельной

Стадия	Лист	Листов
Р	1	14

Общие данные

МСХ СССР ЦИТЭП сельхозпром г. Иваново

Копировал [signature] 18024-02 4 формат 22г

Типовой проект 816-1-27 Альбом 2

Рама ворот В4,2×4,2

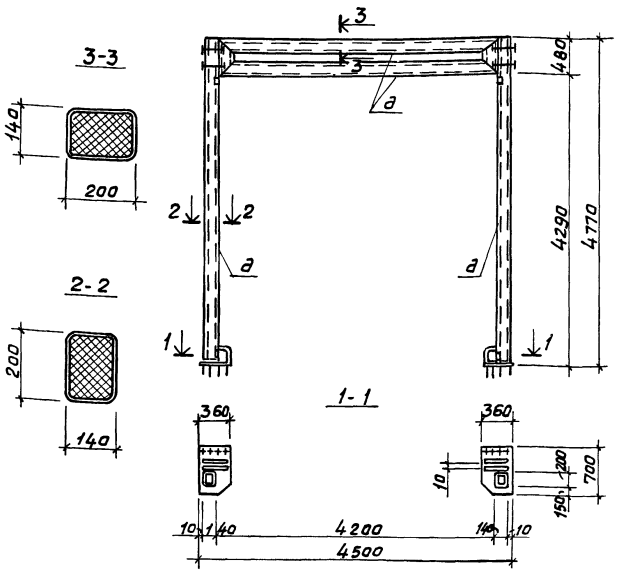

Спецификация элементов рамы ворот

Марка, поз.	Обозначение	Наименование	Кол.	Масса ед, кг	Примечание
		Сборочные единицы			
	Шифр 41-74 Вып.1,2 и лист 4	Рама ворот 1.435-17.2.1000-030	1		
	то же	Рама полотна 1.435-17.2.2000-030	1		
	»	Рама полотна 1.435-17.2.3000-0,30	1		
	Шифр 41-74,1,435-17.2.4000	Механизм закрывания			
		шпингалета	1	0,53	
	Шифр 41-74.1,435-17.2.5000	Замок- защелка	1	0,44	
	Шифр 41-74.1,435-17.2.5000	Механизм отвода защелка	1	0,40	
		Детали			
	Шифр 41-74.1,435-17.2.0001	Палец	4	0,42	
	Шифр 41-74.1,435-17.2.0002	Опора шаровая	4	0,32	
	Шифр 41-74.1,435-17.2.0003	Втулка	4	0,019	
	Шифр 41-74.1,435-17.2.0004	Втулка	4	0,016	
	Шифр 41-74.1,435-17.2.0005	Шайба регулировочная	16	0,012	
	Шифр 41-74.1,435-17.2.0006-01а	Вставка	144	0,64	
	Шифр 41-74.1,435-17.2.0007	Штырь	2	0,13	
	Шифр 41-74.1,435-17.2.0008-04а	Штанга	1	1,84	
	Шифр 41-74.1,435-17.2.0009	Ось соединительная	1	0,04	
	Шифр 41-74.1,435-17.2.0011	Упор	1	0,87	
	Шифр 41-74.1,435-17.2.0012	Пробка	16	0,05	
	Шифр 41-74.1,435-17.2.0013	Стержень	16	0,13	
	Шифр 41-74.1,435-17.2.0014	Втулка	16	0,35	
	Шифр 41-74.1,435-17.2.0015	Игла	22	0,13	
	Шифр 41-74.1,435-17.2.0016	Кольцо	4	0,006	
	Шифр 41-74.1,435-17.2.1110	Втулка - шарнир	4	0,23	
	Шифр 41-74.1,435-17.2.1101	Втулка	8	0,09	
	Шифр 41-74.1,435-17.2.1102	Основание	2	10,0	
	Шифр 41-74.1,435-17.2.1107	Колесоотбойник	2	3,00	
	Шифр 41-74.1,435-17.2.1108	Пластина	2	0,82	
	Шифр 41-74.1,435-17.2.1109	Ограждение	2	1,36	
	Шифр 41-74.1,435-17.2.2003	Накладка	4	0,25	
	Шифр 41-74.1,435-17.2.2004d	Планка	2	—	
	Шифр 41-74.1,435-17.2.2010	Втулка- шарнир	4	0,23	
	Шифр 41-74.1,435-17.2.3002	Втулка	4	0,02	
	Шифр 41-74.1,435-17.2.1203	Втулка	8	0,79	
		Материалы			
		$t_н$=-20°с			
		Сукно техническое			1 слой
		ТУ17-65-1-71,565×480×5	56	1,52	15,19 м²
		$t_н$=-30 и -40°с			
		Сукно техническое			2 слоя
		ТУ17-65-1-71,565×480×5	56	3,04	30,38 м²
	Шифр 41-74.1,435-17.2.0000d1	Резиновый профиль Р16			
		Резина рулонная пластина			
		лист МБС-М-3-250×500 ГОСТ 7338-77	—	1,94	7,2 м
		то же В×250×500 ГОСТ 7338-77	—	1,73	7,2 м
		Резина губчатая техни-			
		ческая с 2 пленками			
		ТУ38-5-1206-68, 20×16	—	1,92	12,0 м
		Мат теплоизоляционный из			
		минеральной ваты ГОСТ 9573-72*			
		4000×500×70 γ=100 кг/м³	0,5	—	м³

1. Ворота В4,2×4,2 выполнены по типу ворот В4,9×5,4 с ручными приборами открывания по шифру 41-74 Вып. 1,2
2. Дополнительно, для зданий с $t_н$=-30,-40°с филенки утепляются двумя слоями технического сукна
3. В спецификации учтены детали ворот согласно шифра 41-74 Вып.2, которые принимаются без переработки деталированных чертежей и детали с индексом „а", требующие переработки.
4. Рама ворот и полотна для ворот разработаны в стадии КМ совместно с полотном.
5. Трубный профиль рамы ворот необходимо дополнительно утеплить минеральной ватой с γ_0=100 кг/м³.
6. Таблица сечений элементов приведена на л. АС-3

Выборка стали на ворота В 4,2×4,2, кг

Марка элемента	Арматурные изделия																								Всего
	Арматурная сталь гост 5781-75* Класс А-I ф, мм										Итого	Профильная сталь						Итого	Профильн. сталь гост 8240-72	Итого	Гнутый профиль сварной ТУ 14-2-361-79			Итого	
	10	12	15	25	36	38	40	45	50	54		S=0,5	S=1,5	S=2	S=4	S=6	S=10		С40×40×2,6		Тр200×40×4	Тр50×25×1,8	Тр28×25×1,8		
Рама ворот			2,38		5,6	7,04	0,8		6,0		21,82	95,55		2,72	1,64		20,0	119,91	0,12	0,12	379,0			379,0	520,85
Рама полотна				0,08			0,8				0,88		1,00	21,6		2,2		24,8	0,12	0,12		150,32	142,82	293,14	318,94
Детали	1,908	0,04	0,26				1,28	0,14		1,68	5,306	0,024		0,192				0,216							5,52

Инжен.	Мусина		
Рук. гр.	Крашенинник		
Гл. спец.	Пилипчук		
Нач. отд.	Тигай		
ГИП	Глезин		
Н. контр.	Матросова		

ТП 816-1-27 - АС

Привязан

Инв. №

Мастерская ремонтно-технической базы отделений (фигад) до 40 тракторов с теплой стоянкой 12 тракторов и электродной котельной

Стадия	Лист	Листов
Р	2	

Ворота распашные В4,2×4,2
Рама ворот

МСХ СССР
ЦИТЭП сельхозпром
г. Иваново

Инв. № подл. | Подп. и дата | Взам. инв. №

Копировал [signature] 18024-02 5 формат 22Г

Типовой проект 816-1-27 Альбом 2

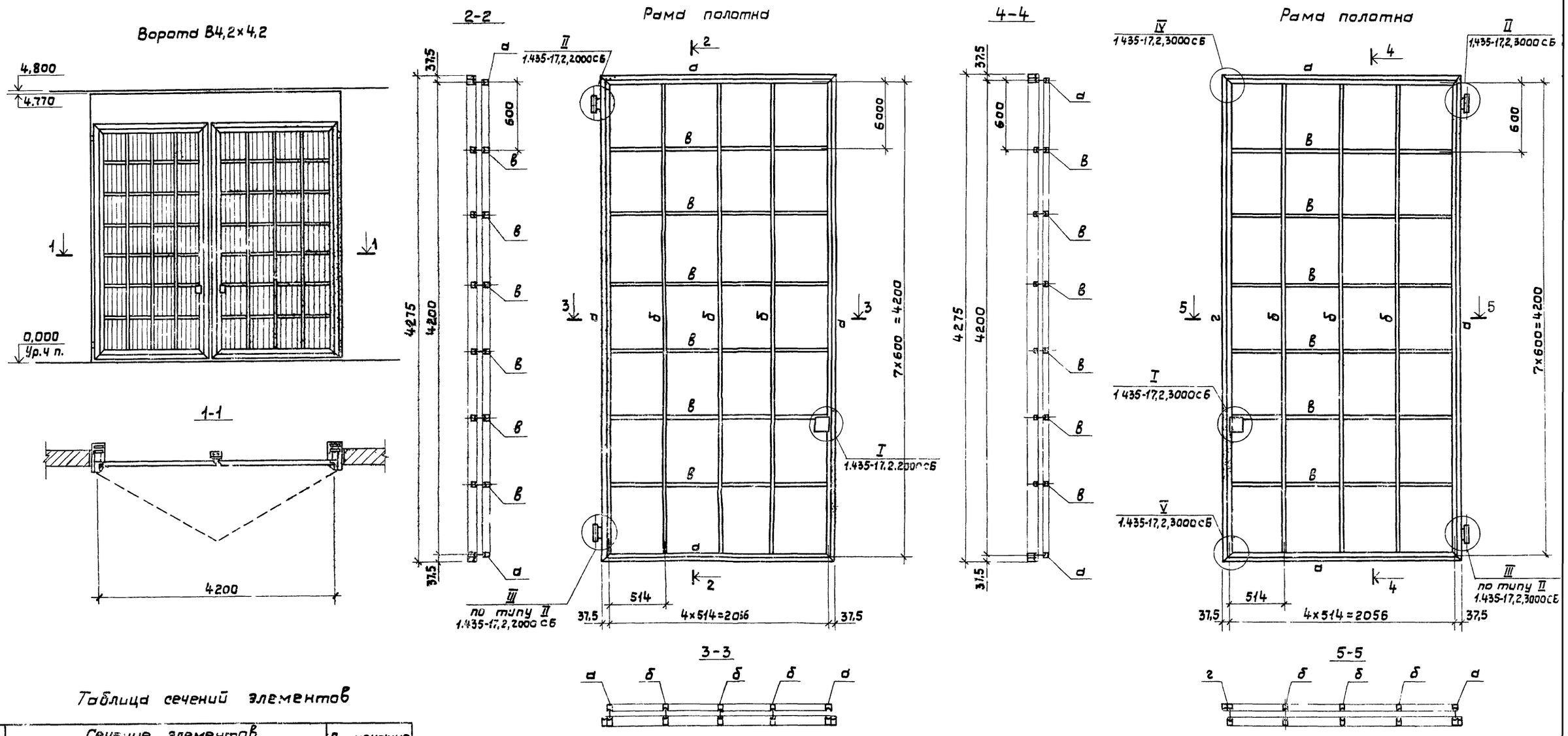

Узлы приняты по шифру 41-74 вып.2

Таблица сечений элементов

Марка	Сечение элементов: Эскиз	Сечение элементов: Состав	Примечание
а	90, 50	Тр. 28×25×1,8 2Тр 50×25×1,8 – 2×14	Принято по типу шифра 41-74 Вып. II
б	90	Тр. 28×25×1,8 Тр 50×25×1,8 – 2×14	
в	65, 25	2Тр. 28×25×1,8 – 2×14	
г	90	2Тр 28×25×1,8 Тр. 50×25×1,8 – 2×14	
д	200, 140	Тр 200×140×4	

Инжен.	Мусина		
Рук. гр.	Крашенинников		
Гл. спец.	Пилипчук		25.12.81
Нач. отд.	Тигай		
СИП	Глезин		
Н. контр.	Матросова		

ТП – 816-1-27 – АС

Привязан

Инв. №

Мастерская ремонтно-технической базы отделений (бригад) до 40 тракторов с теплой стоянкой 12 тракторов и электродной котельной

Стадия	Лист	Листов
Р	3	

Ворота распашные В4,2×4,2
Рама, полотна

Мсх СССР
ЦИТЭПсельхозпром
г. Иваново

Инв. № подл. | Подпись и дата | Взам. инв. №

Копировал Крайнова 18064 02 6 Формат 22Г

Ворота В3,6×4,2а

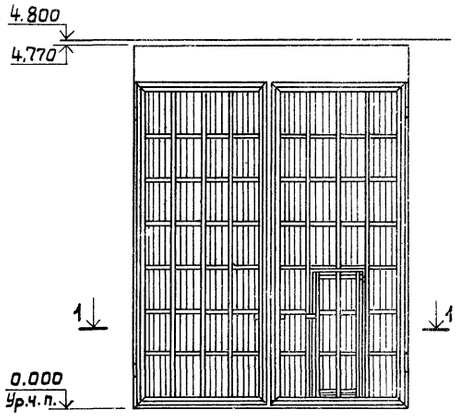

1-1

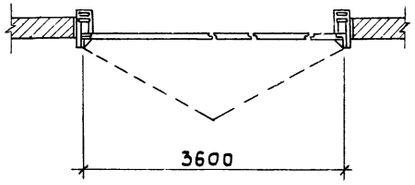

2-2

Рама полотна с калиткой

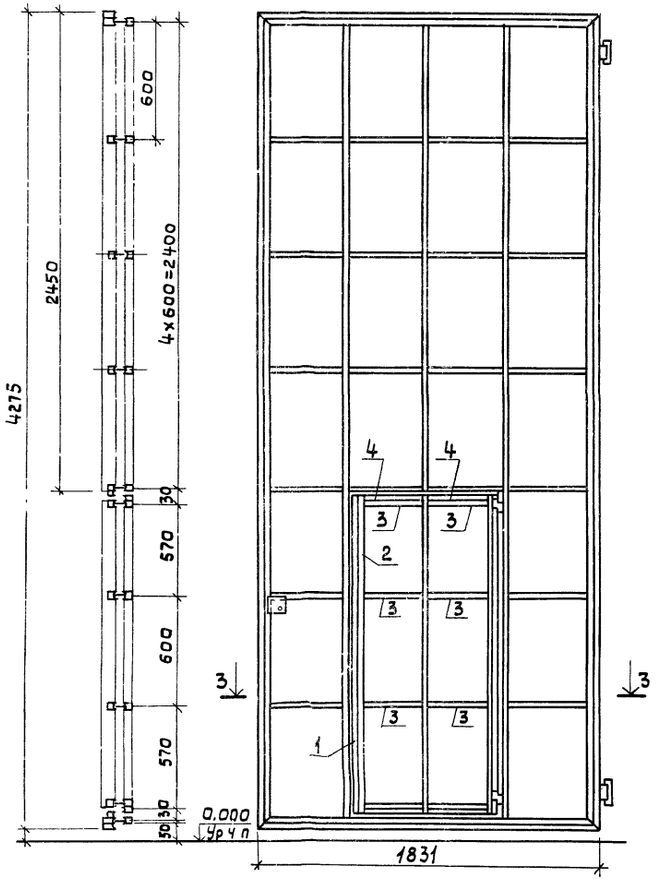

3-3

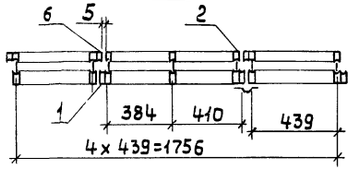

Спецификация элементов Ворот

Марка, поз.	Обозначение	Наименование	Кол.	Масса ед. кг	Примечание
1		Труба 50×25×1,5 ТУ14-3-194-173	2	3.1	ℓ=1765
2	Шифр 41-74 Вып. 2	Профиль тр. ПТ2	2	6,52	ℓ=1765
3	то же	Профиль тр. ПТ1	8	1,1	ℓ=360
4		Труба 28×25×1,8 ТУ14-3-194-173	4	0,5	ℓ=360
5		Труба 28×25×1,8 ТУ14-3-194-173	2	1,21	ℓ=865
6		Труба 28×25×1,8 ТУ14-3-194-173	2	2,52	ℓ=1800

1. Ворота В3,6×4,2 а В отличии от ворот В3,6×4,2 (сборочный чертеж 1.435-17.2 СБ 00 СБ по шифру 41-74) имеют правое полотно с калиткой

2. Раму полотна выполнять в соответствии с данным листом и сборочным чертежом 1.435.17.2-30.00 СБ по шифру 41-74 Вып. 1, 2. Масса рамы полотна 142,5 кг.

Инженер	Мусина		
Рук.гр.	Крашенинников		
Гл.спец.	Пилипчук		11.12.81
Нач.отд.	Тигай		25.12.81
ГИП	Глезин		
Н.контр.	Матросова		25.12.81

ТП-816-1-27-АС

Привязан

Инв №

Мастерская ремонтно-технической базы отделений (бригад) до 40 тракторов с теплой стоянкой 12 тракторов и электродной котельной

Стадия	Лист	Листов
Р	4	

Ворота распашные с калиткой В3,6×4,2 а

МСХ СССР ЦИТЭПсельхозпром г. Иваново

Копировал Крайнова

Формат 22Г

Лестница ЛМ1

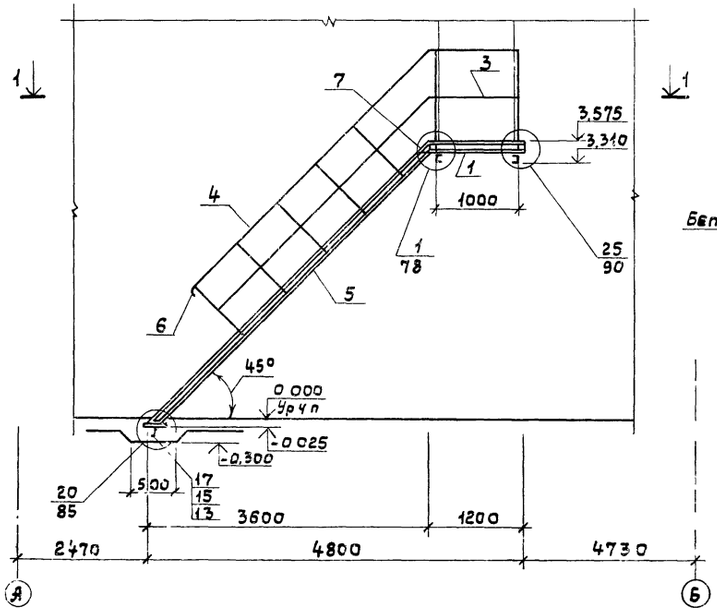

2-2

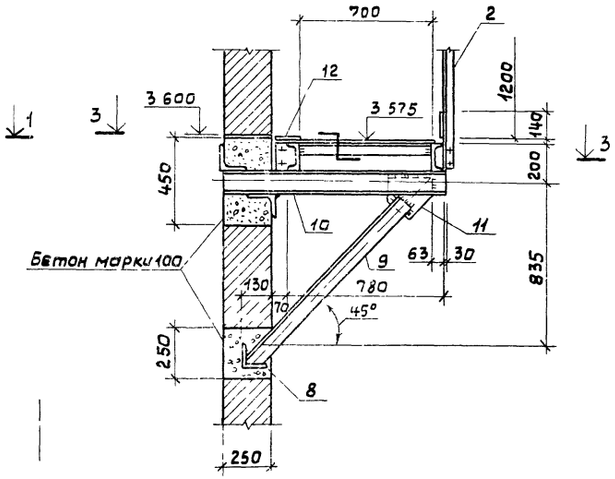

3-3

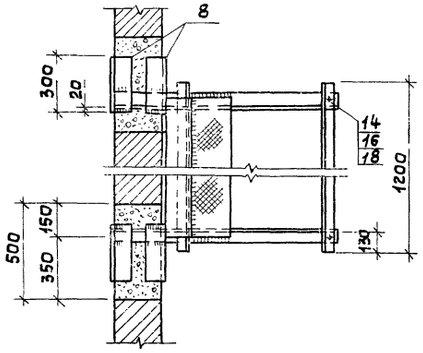

Вид 1-1

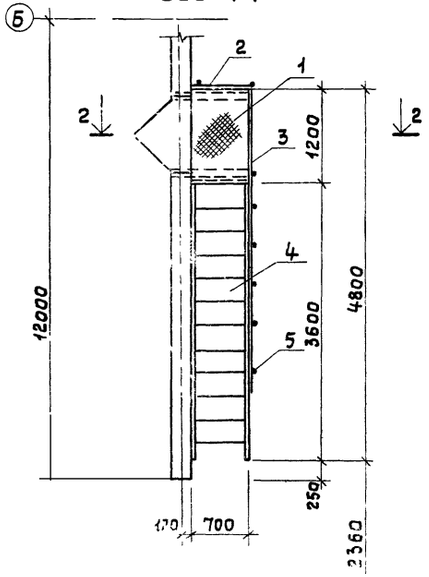

Поз 13

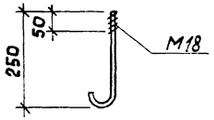

Спецификация элементов лестницы

Марка, поз	Обозначение	Наименование	Кол.	Масса ед кг	Примечание
		Сборочные единицы и детали			
1	1.459-2 Вып.4	Площадка ЛГ5	1	70,0	
2	1.459-2 Вып.4	Ограждение ОПГ1	1	19,0	
3	1.459-2 Вып.4	Ограждение ОПГ3	1	26,0	
4	1.459-2 Вып.4	Ограждение ОЛГ10	1	66,0	
5	1.459-2 Вып.4	Марш лестничный ЛМ17	1	261,0	
6	1.459-2 Вып.3	Элемент дополнит. ДГ23	1	0,6	
7	1.459-2 Вып.3	Элемент дополнит. ДГ20	1	1,7	
8		Уголок Б-90х90х5 ГОСТ 8509-72* Вст3кп2 ГОСТ 535-79 ℓ=300	6	2,5	
9		Уголок Б-63х63х6 ГОСТ 8509-72* Вст3кп2 ГОСТ 535-79 ℓ=850	2	4,9	
10		Швеллер 12 ГОСТ 8240-72 Вст3кп2 ГОСТ 535-79 ℓ=1150	2	12,0	
11		Полоса Б-6х180 ГОСТ 103-76 Вст3кп2 ГОСТ 535-79 ℓ=180	2	1,53	
12		Полоса Б-6х140 ГОСТ 103-76 Вст3кп2 ГОСТ 535-79 ℓ=1130	1	7,8	
13		Анкер Арм. сталь Ф18 АI ГОСТ 5781-75 ℓ=300	2	0,75	
		Стандартные изделия			
14		Болт М12 ГОСТ 7798-70*	18		
15		Гайка 2М18 ГОСТ 5915-70*	2		
16		Гайка М12 ГОСТ 5915-70*	18		
17		Шайба 18 ГОСТ 11371-78	2		
18		Шайба 12 65Г 00 ГОСТ 6402-70*	18		

1. Сварку выполнять электродом типа Э42 ГОСТ 9467-75. Сварные швы – по ГОСТ 5264-80.
2. После монтажа все металлоконструкции окрасить масляной краской два раза
3. Узлы конструкций и указания по монтажу см. серию 1.459-2, вып. 3.
4. Ограждение лестничной площадки выполнить после монтажа оборудования.

Инженер	Мусина		ТП-816-1-27-АС
Рук. гр.	Кременинников		
Гл. спец.	Липинчук		
Нач. отд.	Тигов		
ГИП	Глезин		
Н. контр.	Матросова		

Мастерская ремонтно-технической базы отделений (бригад) до 40 тракторов с теплой стоянкой 12 тракторов и электродной котельной

Стадия	Лист	Листов
Р	5	

Лестница ЛМ1

МСХ СССР ЦИТЭ Сельхозпром г. Иваново

Привязан

Инв. №

Инв. № подл. | Подпись и дата | Взам. инв. №

Р1

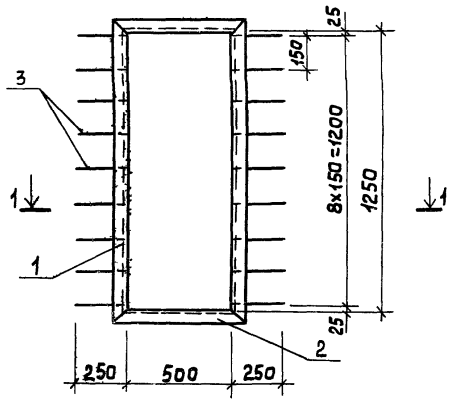

1-1

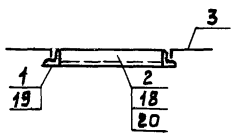

Р2

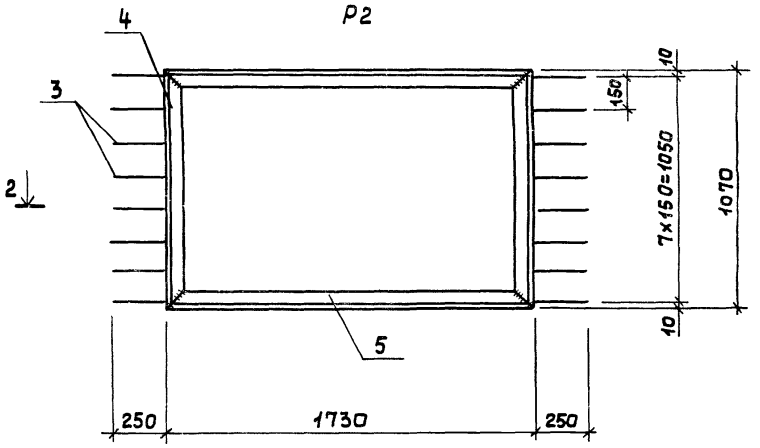

2-2

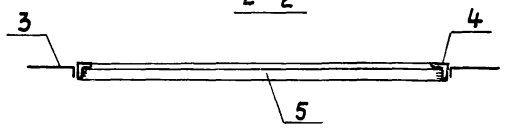

Р3

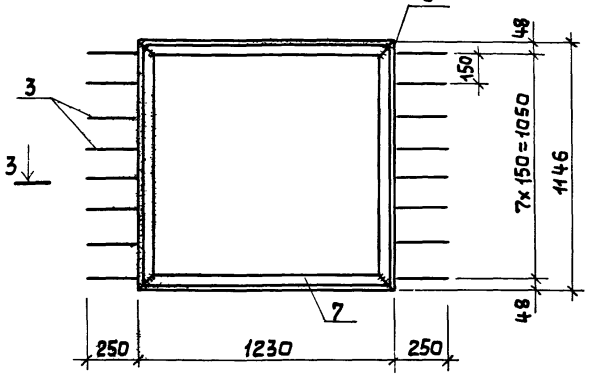

Р4; Р5

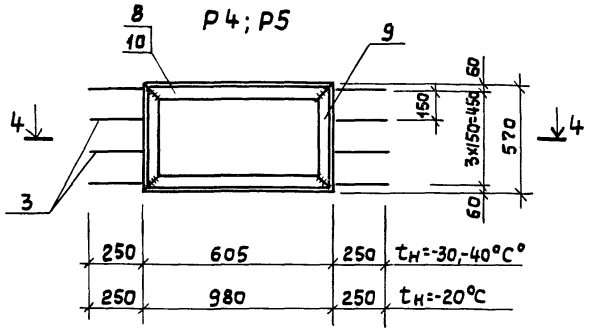

4-4

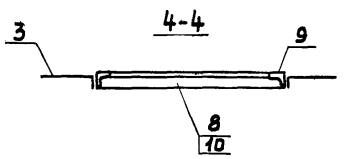

3-3

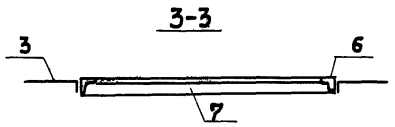

МР1

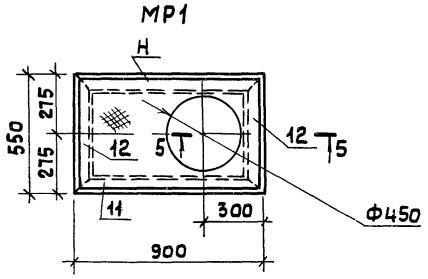

5-5

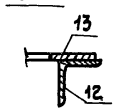

Р6; Р7

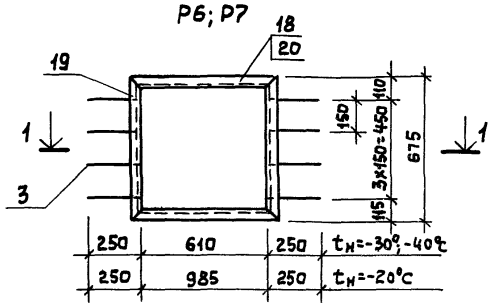

Сварку производить электродом типа Э-42 ГОСТ9467-75.
Сварные швы по ГОСТ 5264-80.

ЗД-1

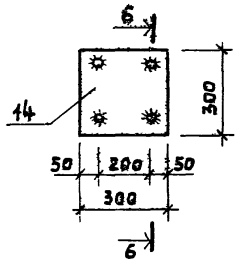

6-6

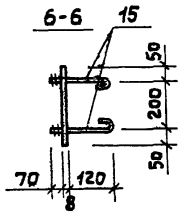

М1, (М2)

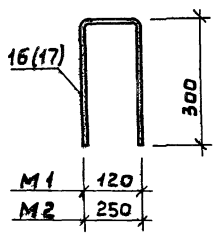

Спецификация элементов рамок

Марка, поз.	Обозначение	Наименование	Кол.	Масса ед. кг	Примечание
		Р1			
1		Уголок $\frac{Б\ 63\times63\times4\ ГОСТ\ 8509-72^*}{Вст3кп2\ ГОСТ\ 535-79}$ ℓ=1376	2	5,40	
2		Уголок $\frac{Б\ 63\times63\times4\ ГОСТ\ 8509-72^*}{Вст3кп2\ ГОСТ\ 535-79}$ ℓ=626	2	2,50	
3		Ф8 ГОСТ 5781-75 ℓ=300	18	0,12	
		Р2			
4		Уголок $\frac{Б\ 50\times50\times4\ ГОСТ\ 8509-72^*}{Вст3кп2\ ГОСТ\ 535-79}$ ℓ=1070	2	3,30	
5		Уголок $\frac{Б\ 50\times50\times4\ ГОСТ\ 8509-72^*}{Вст3кп2\ ГОСТ\ 535-79}$ ℓ=1730	2	5,30	
3		Ф8 ГОСТ 5781-75 ℓ=300	16	0,12	
		Р3			
6		Уголок $\frac{Б\ 50\times50\times4\ ГОСТ\ 8509-72^*}{Вст3кп2\ ГОСТ\ 535-79}$ ℓ=1146	2	3,50	
7		Уголок $\frac{Б\ 50\times50\times4\ ГОСТ\ 8509-72^*}{Вст3кп2\ ГОСТ\ 535-79}$ ℓ=1230	2	3,80	
3		Ф8 ГОСТ 5781-75 ℓ=300	16	0,12	
		Р4			
8		Уголок $\frac{Б\ 50\times50\times4\ ГОСТ\ 8509-72^*}{Вст3кп2\ ГОСТ\ 535-79}$ ℓ=605	2	1,90	
9		Уголок $\frac{Б\ 50\times50\times4\ ГОСТ\ 8509-72^*}{Вст3кп2\ ГОСТ\ 535-79}$ ℓ=570	2	1,80	
3		Ф8 ГОСТ 5781-75 ℓ=300	8	0,12	
		Р5			
10		Уголок $\frac{Б\ 50\times50\times4\ ГОСТ\ 8509-72^*}{Вст3кп2\ ГОСТ\ 535-79}$ ℓ=980	2	3,00	
9		Уголок $\frac{Б\ 50\times50\times4\ ГОСТ\ 8509-72^*}{Вст3кп2\ ГОСТ\ 535-79}$ ℓ=570	2	1,80	
3		Ф8 ГОСТ 5781-75 ℓ=300	8	0,12	
		МР1		11,24	
11		Уголок $\frac{Б\ 50\times50\times5\ ГОСТ\ 8509-72^*}{Вст3кп2\ ГОСТ\ 535-79}$ ℓ=900	2	3,40	
12		Уголок $\frac{Б\ 50\times50\times5\ ГОСТ\ 8509-72^*}{Вст3кп2\ ГОСТ\ 535-79}$ ℓ=550	2	2,10	
13		Лист ромб $\frac{А-ПН-6\times530\times880}{ГОСТ\ 8568-71}$	1	0,24	
		ЗД-1		6,02	
14		Полоса $\frac{Б\ 8\times300\ ГОСТ\ 82-70^*}{Вст3кп2\ ГОСТ\ 535-79}$ ℓ=300	1	5,65	
15		Ф10А-I ГОСТ 5781-75 ℓ=150	4	0,093	
		М1			
16	АС-6 альб.1	Полоса $\frac{Б\ 4\times60\ ГОСТ\ 103-76}{Вст3кп2\ ГОСТ\ 535-79}$ ℓ=720	1	1,36	
		М2			
17	АС-6 альб.1	Полоса $\frac{Б\ 4\times60\ ГОСТ\ 103-76}{Вст3кп2\ ГОСТ\ 535-79}$ ℓ=350	1	1,60	
		Р6			
18		Уголок $\frac{Б\ 50\times50\times4\ ГОСТ\ 8509-72^*}{Вст3кп2\ ГОСТ\ 535-79}$ ℓ=740	2	2,17	
19		Уголок $\frac{Б\ 50\times50\times4\ ГОСТ\ 8509-72^*}{Вст3кп2\ ГОСТ\ 535-79}$ ℓ=675	2	2,06	
3		Ф8 ГОСТ 5781-75 ℓ=300	8	0,12	
		Р7			
19		Уголок $\frac{Б\ 50\times50\times4\ ГОСТ\ 8509-72^*}{Вст3кп2\ ГОСТ\ 535-79}$ ℓ=675	2	2,06	
20		Уголок $\frac{Б\ 50\times50\times4\ ГОСТ\ 8509-72^*}{Вст3кп2\ ГОСТ\ 535-79}$ ℓ=1085	2	3,31	
3		Ф8 ГОСТ 5781-75 ℓ=300	8	0,12	

Инженер	Вехлова		ТП-816-1-27-АС
Рук. гр.	Крошенинников		
Гл.спец.	Пилипчук	22.12.81	
Нач.отд.	Тигай	22.12.81	
ГИП	Глезин		
Н.контр	Матросова	22.12.81	Мастерская ремонтно-технической базы отделений (бригад) до 40 тракторов с теплой стоянкой 12 тракторов и электродной котельной

Стадия	Лист	Листов
Р	6	

Рамки Р1 – Р7; МР1

МСХ СССР ЦИТЭПсельхозпром г. Иваново

Привязан

Инв. №

Копировал Крайнова

План осмотровой канавы

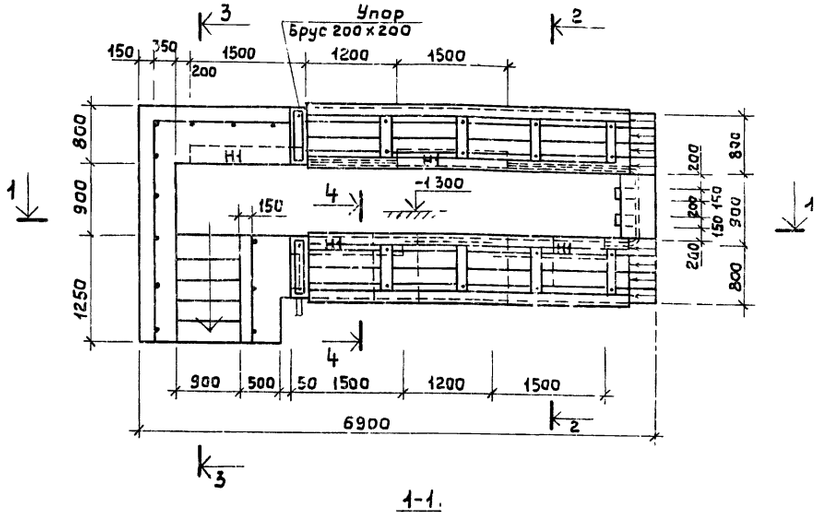

1-1.

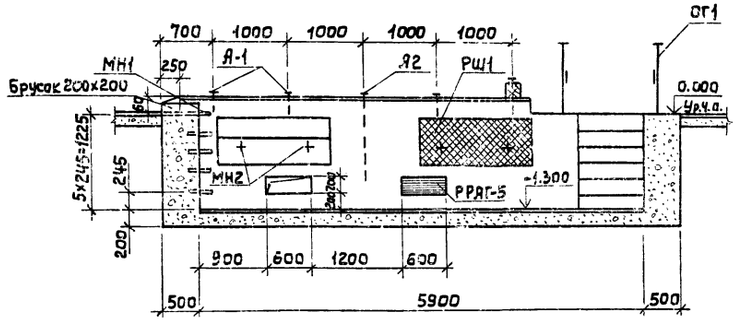

2-2

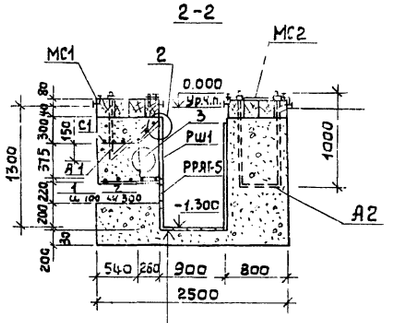

Керамическая плитка ГОСТ 6787-63
Цементный раствор марки 100-15
Бетон марки 100
Щебень пропитый битумом по
уплотненному грунту S100

3-3

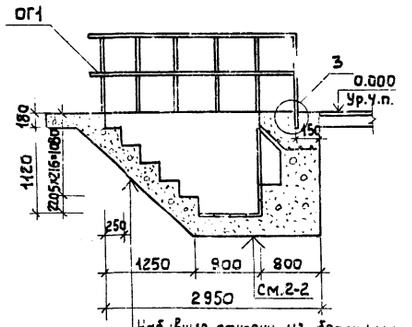

Набивные ступени из бетона марки 100
Бетон марки 100-150 мм
Щебень, пропитый битумом по
уплотненному грунту S=100

4-4

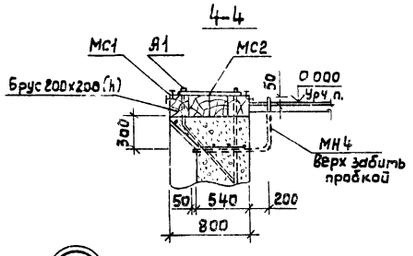

1

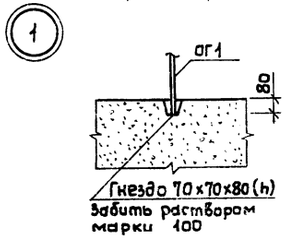

2

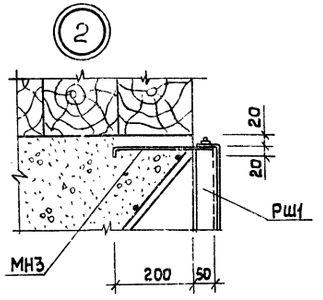

3

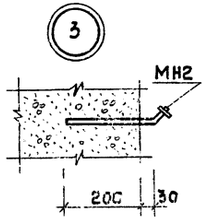

Раскладка закладных элементов в нише

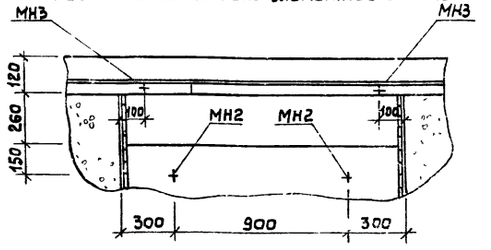

Спецификация элементов осмотровой канавы

Марка, поз	Обозначение	Наименование	Кол	Масса ед. кг	Примечание
МН1	АС-8	Скоба	5	2,7	
МН2	АС-8	Изделие закладное	8	0,40	
МН3	АС-8	Изделие закладное	8	0,48	
МН4		Труба 25×3,2 ГОСТ 3262-75 ℓ=790	0	16,75	
А1	АС-8	Анкер	4	4,94	
А2	АС-8	Анкер	4	6,30	
ОГ1	АС-8	Ограждение	6		М
РРЯГ-5		Жалюзийная решетка	4	5,03	см. часть ОВ
С1	АС-8	Сетка арматурная	4	6,14	
РШ1	АС-8	Решетка	4	10,5	
МС1	АС-8	Элемент крепления	4	29,2	
МС2	АС-8	Элемент крепления	10	3,3	
1		Ф10 А I ГОСТ 5781-75 ℓ=1000	21	0,617	
2		Ф6 А I ГОСТ 5781-75 ℓ=760	6	0,17	
		Материалы			
		Брус 200×200 ГОСТ 8486-66	1,95		м³
		Бетон марки 100	16,3		м³

Стены осмотровой канавы выполнить из бетона марки 100 с последующей облицовкой керамической плиткой белого цвета ГОСТ 6141-76.

Инженер	Голева		ТП-816-1-27-АС
Рук. гр.	Крашенинников		
Гл. спец.	Пилипчук		
Нач. отд.	Тигай		
ГИП	Глезин		
Н. контр.	Матросова		Мастерская ремонтно-технической базы, а-деление (6 гар.) да 4 отрактор-в с теплой стоянкой 12 тракторов - электродной котельной

Стадия Р | Лист 7 | Листов

Осмотровая канава. Разрезы. Узлы

МСХ СССР ЦНИИЭПсельхозмаш

Привязан

Инв. №

Инв. № подл. | Подпись и дата | Взам. инв. №

Копировал Крайкова

18024-02 1.0 Формат А4

РШ1

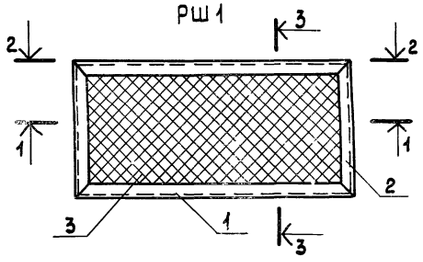

1. Сварку выполнять электродом Э42 ГОСТ9467-75. Сварные швы по ГОСТ5264-80.
2. Стержень поз 16 приварить к пластине поз.15 в тавр под слоем флюса в соответствии с СН 393-78.

Спецификация элементов

Марка, поз.	Обозначение	Наименование	Кол.	Масса ед. кг	Примечание
		РШ1		10,50	
1		Уголок $\frac{Б\text{-}50\times50\times5\ ГОСТ8509\text{-}72}{Вст3кп2\ ГОСТ535\text{-}79}$ ℓ=1500	2	5,70	
2		Уголок $\frac{Б\text{-}50\times50\times5\ ГОСТ8509\text{-}72}{Вст.3кп2\ ГОСТ535\text{-}79}$ ℓ=700	2	2,50	
3		Сетка 2,0×1,6 ГОСТ5336-67*	1	2,30	
		А1			
4		Ф16А-I ГОСТ5781-75 ℓ=2000	1	4,94	
5		Гайка М16 ГОСТ5915-70*	2		
6		Шайба 16 ГОСТ11371-79	2		
		А2			
7		Ф16АI ГОСТ5781-75 ℓ=2550	1	6,3	
5		Гайка М16 ГОСТ5915-70*	2		
6		Шайба 16 ГОСТ11371-79	2		
		МС1			
7		Уголок $\frac{Б\text{-}80\times50\times5\ ГОСТ8510\text{-}72}{Вст3кп2\ ГОСТ535\text{-}79}$ ℓ=1950	4	29,2	
		МС2			
8		Полоса $\frac{Б\text{-}6\times100\ ГОСТ103\text{-}76}{Вст3кп2\ ГОСТ535\text{-}79}$ ℓ=700	10	3,3	
		ОГ1		4,8	
9		Ф22А-I ГОСТ5781-75 ℓ=950	2	2,9	
10		Полоса $\frac{Б\text{-}6\times40\ ГОСТ103\text{-}76}{Вст3кп2\ ГОСТ535\text{-}79}$ ℓ=1000	2	1,9	
		МН1			
11		Ф22А-I ГОСТ5781-75 ℓ=1000	1	2,7	
		МН2		0,40	
12		Ф12А-I ГОСТ5781-75 ℓ=260	1	0,16	
13		Полоса $\frac{Б\text{-}6\times60\ ГОСТ103\text{-}76}{Вст3кп2\ ГОСТ535\text{-}79}$ ℓ=50	1	0,17	
14		Ф10А-I ГОСТ5781-75 ℓ=120	1	0,07	
		МН3		0,48	
15		Полоса $\frac{Б\text{-}6\times40\ ГОСТ103\text{-}76}{Вст3кп2\ ГОСТ535\text{-}79}$ ℓ=240	1	0,45	
16		Ф12А-I ГОСТ5781-75 ℓ=35	1	0,03	
17		Гайка М12 ГОСТ5915-70*	1		
		С1		6,14	
18		Ф10А III ГОСТ5781-75 ℓ=2000	6	4,14	
19		Ф6А-I ГОСТ5781-75 ℓ=820	11	2,0	

Инженер	Голева		ТП-816-1-27-АС
Рук.гр.	Крашенинников		
Гл.спец.	Пилипчук	22.12.81	
Нач.отд.	Тигай	22.12.81	
ГИП	Глевин		
Н.контр.	Матросова	22.12.81	

Привязан

Инв.№

Мастерская ремонтно-технической базы отделений (бригад) до 40 тракторов с теплой стоянкой 12 тракторов и электродной котельной	Стадия	Лист	Листов
	Р	8	
Металлические изделия РШ1, МС1, МС2, ОГ1, МН1-МН3	МСХ СССР ЦИТЭПсельхозпром г. Иваново		

Инв.№ подл. | Подпись и дата | Взам.инв.№

Копировал Крайнова 18024-02 11 Формат 22Г

КР1, КР2
(Вариант с панельными стенами)

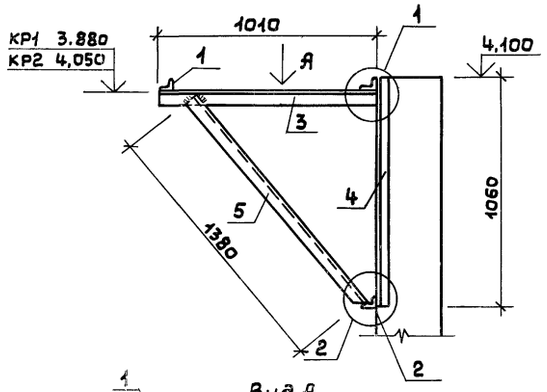

КР1, КР2
(Вариант с кирпичными стенами)

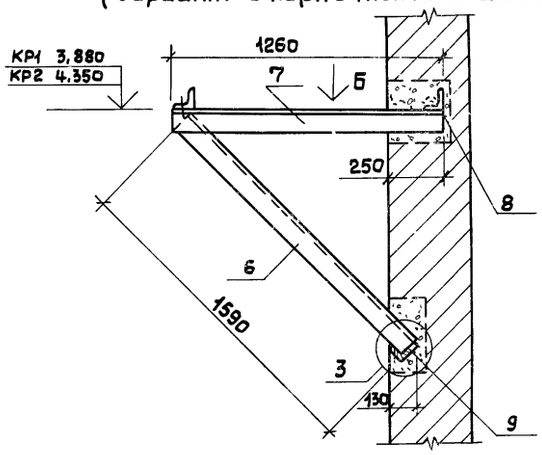

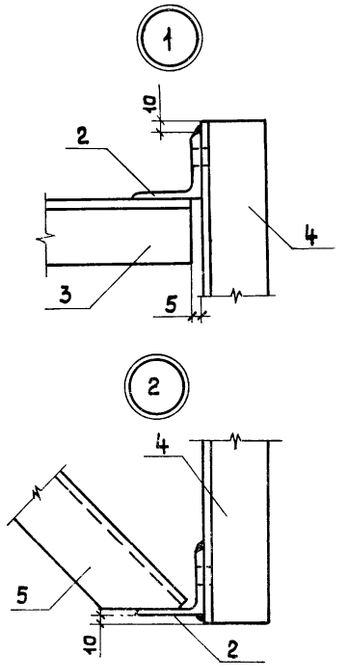

КР3

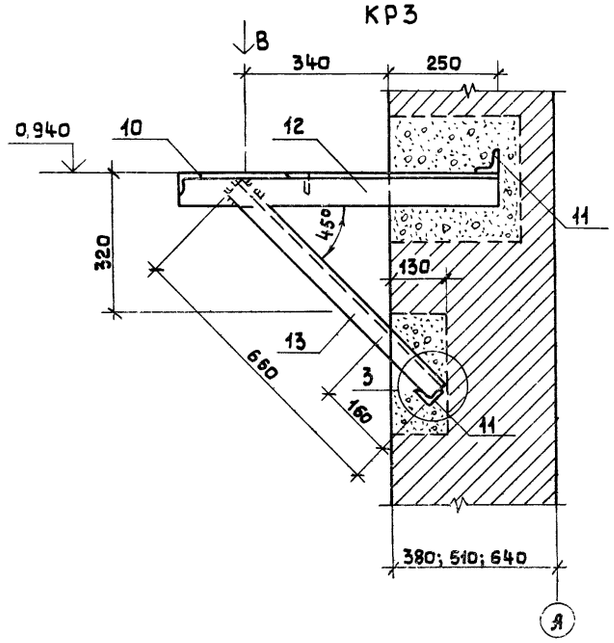

Вид В

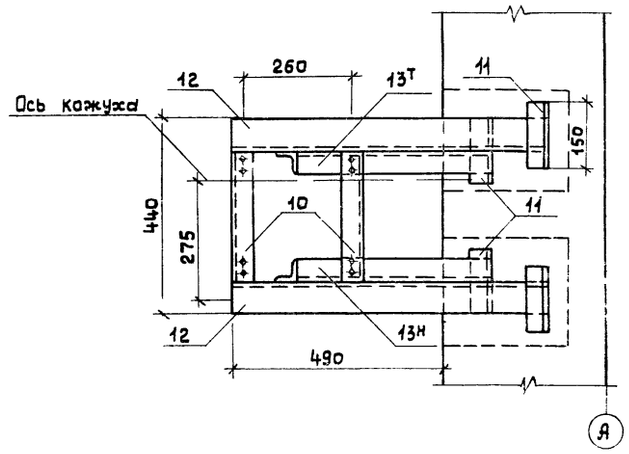

Спецификация элементов кронштейнов

Марка, поз.	Обозначение	Наименование	Кол.	Масса ед кг	Примечание
		КР1, КР2 (с панельными стенами)		34,69	
1		Уголок $\frac{5-50\times50\times5\ ГОСТ8509-72^{*}}{Ст3кп2\ ГОСТ535-79}$ ℓ=820	1	3,09	
2		Уголок $\frac{5-50\times50\times5\ ГОСТ8509-72^{*}}{Ст3кп2\ ГОСТ535-79}$ ℓ=400	2	1,52	
3		Уголок $\frac{5-50\times50\times5\ ГОСТ8509-72^{*}}{Ст3кп2\ ГОСТ535-79}$ ℓ=1005	2	3,79	
4		Уголок $\frac{5-80\times50\times5\ ГОСТ8510-72^{*}}{Ст3кп2\ ГОСТ535-79}$ ℓ=1060	2	5,29	
5		Уголок $\frac{5-50\times50\times5\ ГОСТ8509-72^{*}}{Ст3кп2\ ГОСТ535-79}$ ℓ=1380	2	5,20	
		КР1, КР2 (с кирпичными стенами)		28,72	
1		Уголок $\frac{5-50\times50\times5\ ГОСТ8509-72}{Ст3кп2\ ГОСТ535-79}$ ℓ=820	1	3,09	
6		Уголок $\frac{5-50\times50\times5\ ГОСТ8509-72}{Ст3кп2\ ГОСТ535-79}$ ℓ=1550	2	6,0	
7		Уголок $\frac{5-50\times50\times5\ ГОСТ8509-72}{Ст3кп2\ ГОСТ535-79}$ ℓ=1260	2	4,75	
8		Уголок $\frac{5-50\times50\times5\ ГОСТ8509-72}{Ст3кп2\ ГОСТ535-79}$ ℓ=600	1	2,25	
9		Уголок $\frac{5-50\times50\times5\ ГОСТ8509-72}{Ст3кп2\ ГОСТ535-79}$ ℓ=500	1	1,88	
		КР3		15,74	
10		Уголок $\frac{5-50\times50\times5\ ГОСТ8509-72}{Ст3кп2\ ГОСТ535-79}$ ℓ=290	2	1,09	
11		Уголок $\frac{5-50\times50\times5\ ГОСТ8509-72}{Ст3кп2\ ГОСТ535-79}$ ℓ=150	4	0,56	
12		Уголок $\frac{5-50\times50\times5\ ГОСТ8509-72}{Ст3кп2\ ГОСТ535-79}$ ℓ=740	2	2,67	
13		Уголок $\frac{5-50\times50\times5\ ГОСТ8509-72}{Ст3кп2\ ГОСТ535-79}$ ℓ=660	2	2,49	

1. Сварные швы по ГОСТ 5264-80
2. Сварку производить электродом типа Э-42 ГОСТ 9467-75
3. После установки и выверки кронштейна проем в стене заделать бетоном марки 100.
4. Расположение кронштейнов см. лист АС-9 альбом 1 т.п.

Инженер	Голева		
Рук.гр.	Крашенинник		
Гл.спец.	Пилипчук	22.12.87	
Нач.отд	Гилай	22.12.87	
ГИП	Глевин		
Н.контр.	Матросова	22.12.87	

ТП-816-1-27 -АС

Привязан

Инв.№

Мастерская ремонтно-технической базы отделений (бригад) на 40 тракторов с теплой стоянкой 12 тракторов и электрокотельной

Стадия	Лист	Листов
Р		

Кронштейны КР1 – КР3

МСХ СССР ЦИТЭПсельхозпром г. Иваново

Копировал Крайнова

18024-02 12 Формат А2Г

КР4, КР5

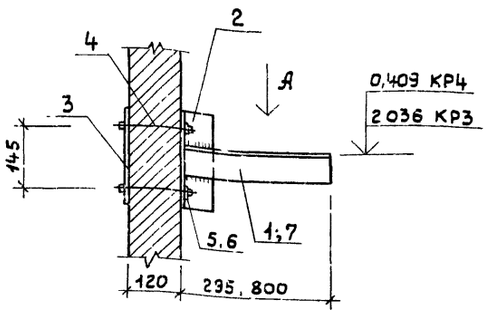

Вид А

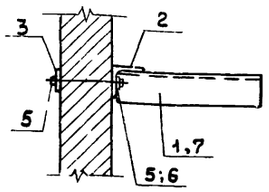

КР6-КР10
(вариант с кирпичными стенами)

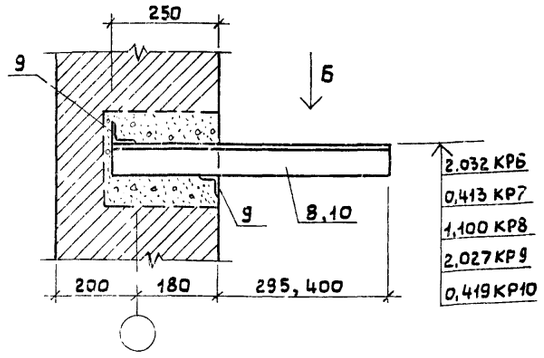

Вид Б

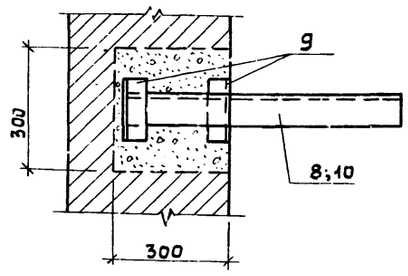

КР6-КР10
(вариант с панельными стенами)

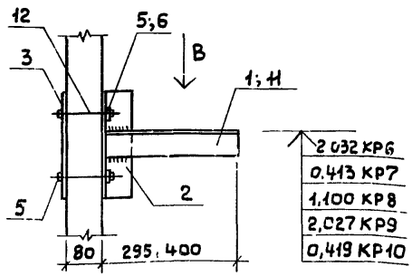

Вид В

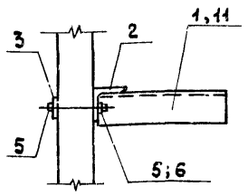

БК1

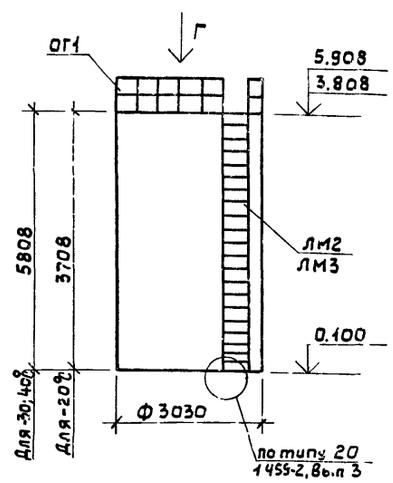

Вид Г

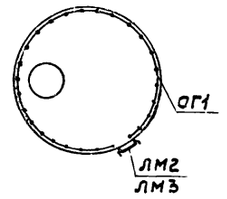

Спецификация элементов кронштейнов

Марка, поз.	Обозначение	Наименование	Кол	Масса ед кг	Примечание
		КР4		4,2	
1		Уголок Б75х75х5 ГОСТ 8509-72* / Вст3кп2 ГОСТ 535-79 ℓ=295	1	1,71	
2		Уголок Б75х75х5 ГОСТ 8509-72* / Вст3кп2 ГОСТ 535-79 ℓ=250	1	1,45	
3		Полоса 6х60 ГОСТ 103-76 / Вст3кп2 ГОСТ 535-79 ℓ=250	1	0,71	
4		Ф12А-I ГОСТ 5781-75 ℓ=180	2	0,16	
5		Гайка М12 ГОСТ 5915-70*	4		
6		Шайба 12 65Г 00 ГОСТ 6402-70*	2		
		КР5		7,12	
7		Уголок Б75х75х5 ГОСТ 8509-72* / Вст3кп2 ГОСТ 535-79 ℓ=800	1	4,64	
-		Уголок Б75х75х5 ГОСТ 8509-72* / Вст3кп2 ГОСТ 535-79 ℓ=250	1	1,45	
3		Полоса 6х60 ГОСТ 103-76 / Вст3кп2 ГОСТ 535-79 ℓ=250	1	0,71	
4		Ф12А-I ГОСТ 5781-75 ℓ=180	2	0,16	
5		Гайка М12 ГОСТ 5915-70*	4		
6		Шайба 12 65Г 00 ГОСТ 6402-70*	2		
		КР6, КР8, КР9 (с кирпичными стенами)		4,66	
8		Уголок Б75х75х5 ГОСТ 8509-72 / Вст3кп2 ГОСТ 535-79 ℓ=545	1	3,16	
9		Уголок Б50х50х5 ГОСТ 8509-72 / Вст3кп2 ГОСТ 535-79 ℓ=200	2	0,75	
		КР7, КР10 (с кирпичными стенами)		5,3	
10		Уголок Б75х75х5 ГОСТ 8509-72 / Вст3кп2 ГОСТ 535-79 ℓ=650	1	3,8	
9		Уголок Б50х50х5 ГОСТ 8509-72 / Вст3кп2 ГОСТ 535-79 ℓ=200	2	0,75	
		КР6, КР8, КР9 (с панельными стенами)		4,13	
1		Уголок Б75х75х5 ГОСТ 8509-72 / Вст3кп2 ГОСТ 535-79 ℓ=295	1	1,71	
2		Уголок Б75х75х5 ГОСТ 8509-72 / Вст3кп2 ГОСТ 535-79 ℓ=250	1	1,45	
3		Полоса 6х60 ГОСТ 103-76 / Вст3кп2 ГОСТ 535-79 ℓ=250	1	0,71	
12		Ф12А-I ГОСТ 5781-75 ℓ=140	2	0,13	
5		Гайка М12 ГОСТ 5915-70*	4		
6		Шайба 12 65Г 00 ГОСТ 6402-70*	2		
		КР7, КР10 (с панельными стенами)		4,74	
11		Уголок Б75х75х5 ГОСТ 8509-72 / Вст3кп2 ГОСТ 535-79 ℓ=400	1	2,32	
2		Уголок Б75х75х5 ГОСТ 8509-72 / Вст3кп2 ГОСТ 535-79 ℓ=250	1	1,45	
3		Полоса 6х60 ГОСТ 103-76 / Вст3кп2 ГОСТ 535-79 ℓ=250	1	0,71	
12		Ф12А-I ГОСТ 5781-75 ℓ=140	2	0,13	
5		Гайка М12 ГОСТ 5915-70*	4		
6		Шайба 12 65Г 00 ГОСТ 6402-70*	2		

Марка, поз.	Обозначение	Наименование	Кол	Масса, ед, кг	Примечание
		БК1			
		При -20°С			
ог1	АС-8	Ограждение ог1	9		м
ЛМ2	1.459-2, Вып.3	Стремянка СГ4	1	73,0	
		При -30; -40°С			
ог1	АС-8	Ограждение ог1	9		м
ЛМ3	1.459-2, Вып 3	Стремянка СГ8	1	115,0	

Лестницу-стремянку ЛМ2 (ЛМ3) приварить к стенке бака в тавр под слоем флюса в соответствии с СН 393-78 через 2м по высоте.

Инженер	Голева			ТП-816-1-27 -АС
Рук.гр.	Крещенинников			
Гл.спец.	Пилипчук		12.12.81	
Нач.отд.	Тигай		12.12.81	
ГИП	Глезин			
Н.контр	Матросова		25.12.81	Мастерская ремонтно-технической базы отделений (бригада) до 40 тракторов с теплой стоянкой 12 тракторов и электродной котельной

Стадия	Лист	Листов
Р	10	

Кронштейны КР4-КР10

МСХ СССР ЦИТЭПсельхозпром г. Иваново

Привязан

Инв. №

Копировал Крайнова

18024-06 13 Формат А2

Инв. № подл. | Подпись и дата | Взам. инв. №

План

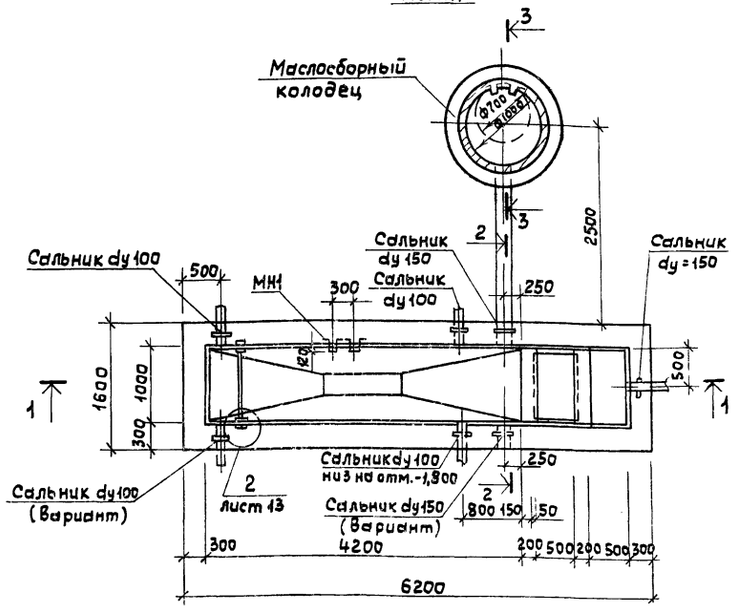

2-2

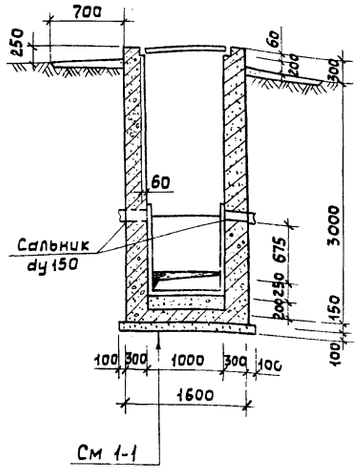

3-3

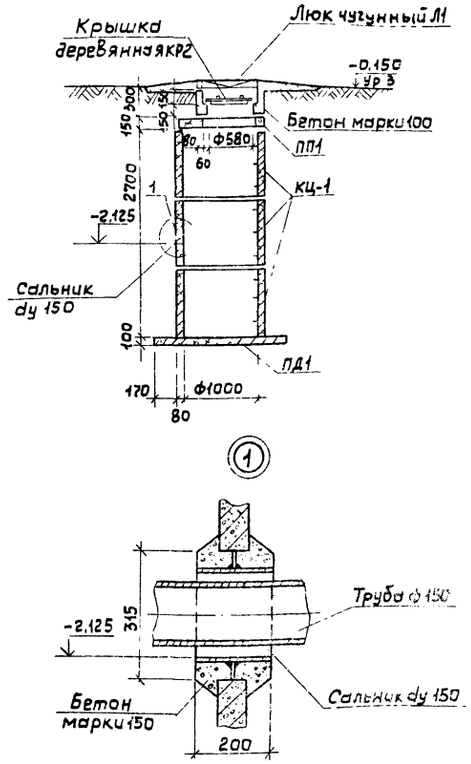

1-1

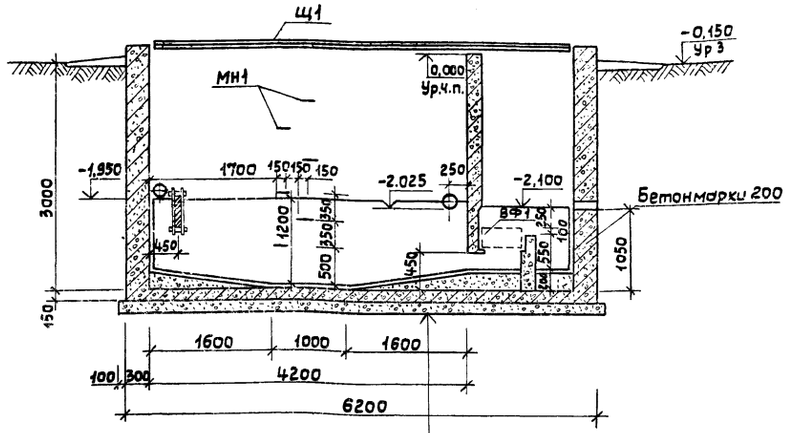

Цементный раствор с добавлением Церизита-20
Бетон марки 50- по уклону
Бетон марки 200-150
Бетонная подготовка марки 50-100
Утрамбованный грунт

Спецификация элементов грязеотстойника

Марка поз.	Обозначение	Наименование	Кол.	Масса ед. кг	Примечание
		Грязеотстойник с			
		бензомаслоуловителем			
Щ1	АС-13	Щит	3		
МН1	АС-13	Деталь закладная	7	3,0	
ВФ1	АС-14	Фильтр	1	41,43	
	3.901-5	Сальник dy 100, А=300	3	8,2	
	3.901-5	Сальник dy 150, А=300	1	15,9	
		Колодец маслосборный			
КД1	АС-13	Крышка деревянная	1		
ПД1	3.900-3, Вып.7 ч.1	Плиты: КЦД10	1	440	
ПП1	3.900-3, Вып.7 ч.1	КЦП1-10-1	1	250	
КЦ1	3.900-3, Вып.7 ч.1	Кольцо стеновое КЦ-10-9	3	600	
Л1		Люк Л ГОСТ 3634-79	1	80	
	3.901-5	Сальник dy 150, А=200	3	11,8	

1. Данный лист смотреть совместно с листами АС
2. Расположение отверстий труб по вертикали (от поверхности земли) уточняется по месту.
3. Заполнение грязеотстойника водой при испытании производить до отметки выходного патрубка.
4. Внутренние и наружные стенки колодца промазать горячим битумом 2 раза по огрунтовке.
5. Грунты в основаниях не пучинистые, не просадочные со следующими значениями характеристик: $\varphi=28°$; $c=0{,}02$ кгс/см^2, $E=150$ кгс/см^2, $\gamma=1{,}8$ кгс/см^3.

Инженер	Голева		
Рук. гр.	Крашенинников		
Гл. спец.	Пилипчук		
Нач. отд	Тигай		
ГИП	Глезин		
Н. контр.	Матросова		

ТП-816-1-27 -АС

Мастерская ремонтно-технической базы отделений (бригад) до 40 тракторов с теплой стоянкой 12 тракторов и электрокотельной	Стадия	Лист	Листов
	Р	11	
Грязеотстойник с бензомаслоуловителем План и разрезы	МСХ СССР ЦИТЭПсельхозпром г. Иваново		

Привязан

Инв. №

Копировал Крайнова

Формат А2Г

18024-02 14

Схема расположения сеток приямка

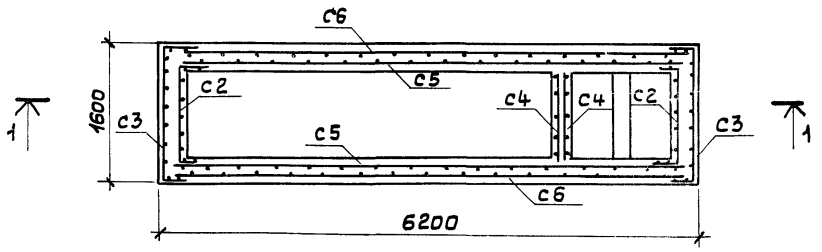

1-1

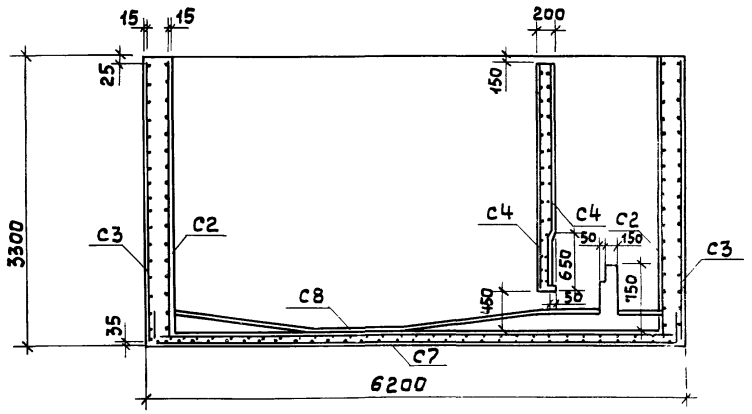

С2

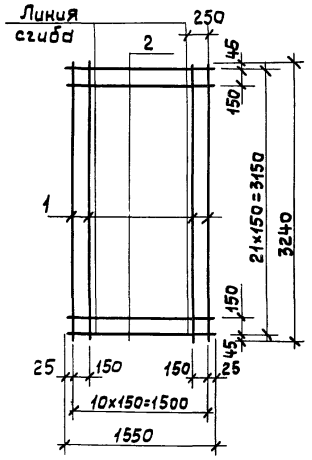

С3

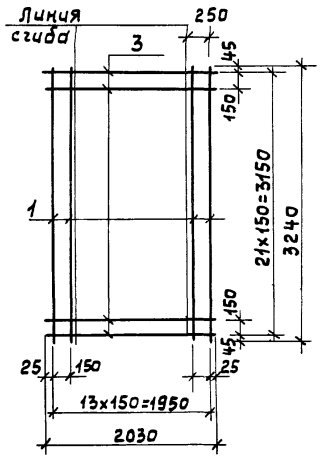

С5; С6; С8

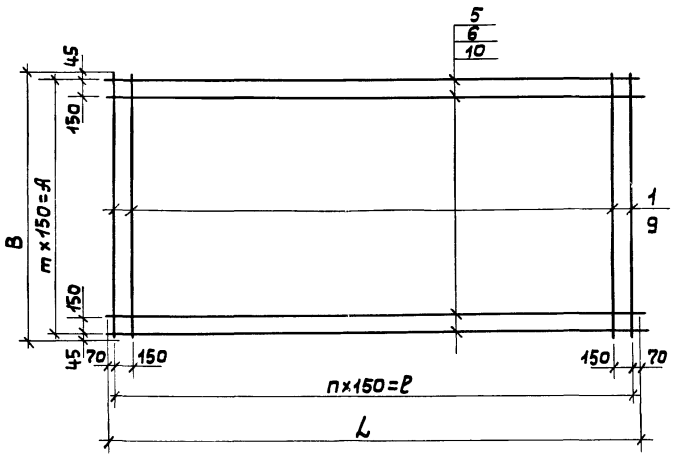

С7

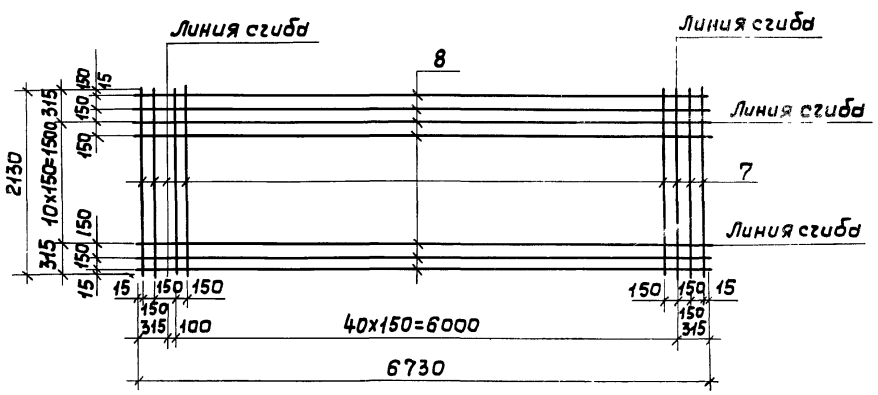

С4

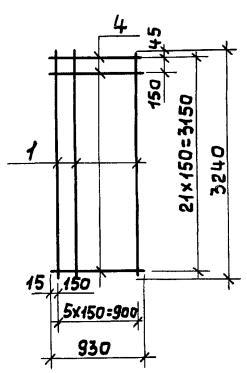

Ведомость стержней на один элемент

Марка элемента	Поз.	Эскиз или сечение	ф, мм	Длина, мм	Кол
С2	1		10А-I	3240	11
шт.2	2		10А-I	1550	22
С3	1		10А-I	3240	14
шт.2	3		10А-I	2030	22
С4	1		10А-I	3240	7
шт.2	4		10А-I	930	22
С5	1		10А-I	3240	38
шт.2	5		10А-I	5690	22
С6	1		10А-I	3240	41
шт.2	6		10А-I	6140	22
С7	7		10А-I	2130	46
шт.1	8		10А-I	6730	15
С8	9		10А-I	1590	11
шт.1	10		10А-I	5990	40

Марка	ℓ, мм	А, мм	n	m	L, мм	В, мм
С5	5550	3150	37	21	5690	3240
С6	6000	3150	40	21	6140	3240
С8	5850	1500	39	10	5990	1590

1. Сварные сетки изготовлять при помощи контактной точечной электросварки в соответствии с ГОСТ10922-75.
2. В местах расположения отверстий сетку вырезать по месту.
3. Расход стали ф10А-I по ГОСТ 5781-75 на грязеотстойник с бензомаслоуловителем составляет – 1148,48 кг.

Инженер	Голева		ТП-816-1-27-АС
Рук.гр	Крашенинников		
Гл.спец.	Лилипчук	25.12.8	
Нач.отд.	Тигай		
ГИП	Глезин		
Н.контр.	Матросова		

Привязан

Инв.№

Мастерская ремонтно-технической базы отделений (бригад) до 40 тракторов с теплой стоянкой 12 тракторов и электродной котельной

Стадия	Лист	Листов
Р	12	

Грязеотстойник с бензомаслоуловителем. Схема расположения сеток приямка

МСХ СССР ЦИТЭПсельхозпром г. Иваново

Взам.инв.№ | Подпись и дата | Инв.№ подл.

Копировал Крайнова 18024-02 15 Формат А2Г

Щ1

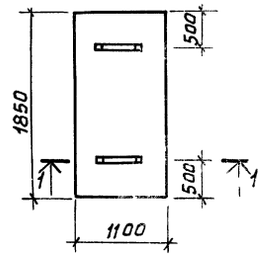

Крышка деревянная КР2

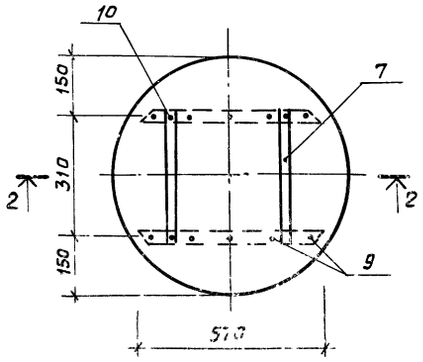

МН-1

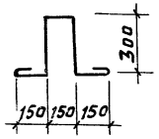

1-1

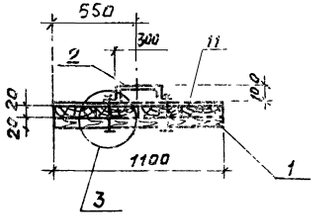

2-2

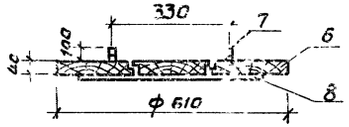

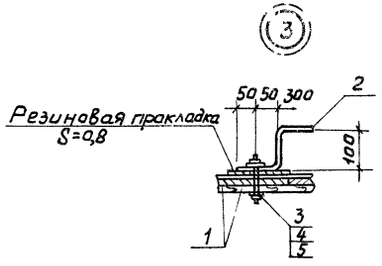

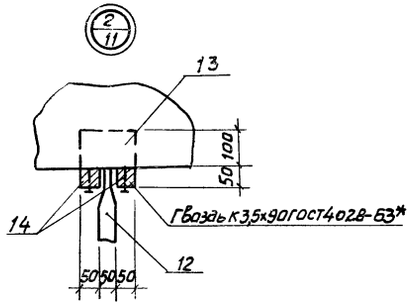

Спецификация элементов грязеотстойника

Марка, поз	Обозначение	Наименование	Кол	Масса ед кг	Приме чание
		Щ1			
1		Доска S=20 ГОСТ 8486-86 Б 1850	0,06		м3
2		Скоба Ф20 А-I ГОСТ 5781-75 В 200	2	3,0	
3		Болт М10х100 ГОСТ 7798-70	4		
4		Гайка М10 ГОСТ 5915-70*	4		
5		Шайба 10 ГОСТ 11371-79	8		
		КР2			
6		Доска S 40 ГОСТ 8486-86	0,02		м3
7		Полоса $\frac{10\times30\ \text{ГОСТ}\ 103-76}{\text{Ст3кп2 ГОСТ}\ 535-79}$ l=610	2	1,44	
8		Полоса $\frac{6\times50\ \text{ГОСТ}\ 103-76}{\text{Ст3кп2 ГОСТ}\ 535-79}$ l=570	2	1,35	
9		Гвоздь К2,5х50 ГОСТ 4028-63*	10		
10		Гвоздь К3,0х70 ГОСТ 4028-63*	4		
11		Лист $\frac{0,8\ \text{ГОСТ}\ 19903-80}{\text{Ст3кп2 ГОСТ}\ 16523-70^{\text{Пр}}}$		12,5	
12		Брусок 50х50 ГОСТ 8486-86 l=1000	0,003		м3
13		Брусок 50х50 ГОСТ 8486-86 Б l=150	0,002		м3
14		Брусок 50х50 ГОСТ 8486-86 Б l=700	0,002		м3
		УН-1			
		Стержень Ф18 А-I Б=1170			
		ГОСТ 5781-75	1	3,0	

1. Сварку выполнять электродом типа Э-42 ГОСТ 9467-75. Сварные швы по ГОСТ 5264-80.
2. Изделия деревянные изготовить из древесины хвойных пород II категории по ГОСТ 8486-86 влажностью не более 25%.
3. Позиция 11 - дырчатая плавающая перегородка с отверстиями ф30 мм через 100 мм в шахматном порядке.
4. Щиты из досок крепить гвоздями К3,5х40 ГОСТ 4030-63*.

Инженер	Голева			ТП-816-1-27 - АС	
Рук. гр.	Крашенинников				
Гл. спец.	Пилипчук				
Нач. отд.	Тигай				
ГИП	Глезин				
Н. контр.	Матросов			Мастерская ремонтно-технической базы отдельной бригады автотракторов отапливаемой стоянки тракторов и электрощитовой котельной	Стадия Р; Лист 12; Листов
Гр. 1В5 с.г.				Грязеотстойник с обезжиривателем. Щит Щ1. Крышка КР2. Детали	МСХ СССР ЦИТЭПсельхозпром г. Иваново
Инв. №					

Копировал АКу 18024 02 16 Формат 22 г

План

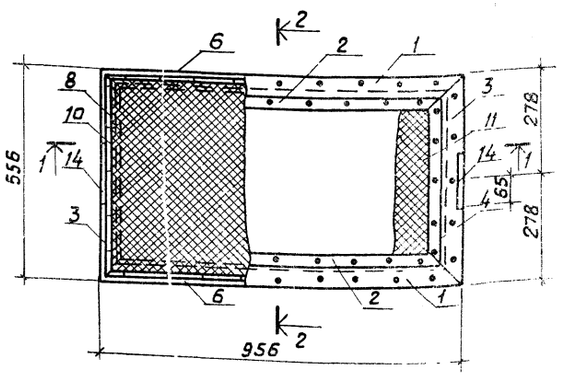

Спецификация элементов фильтра

Марка поз	Обозначение	Наименование	Кол	Масса ед, кг	Примечание
		Фильтр ВФ1			
1		Уголок 5 50х50х5 ГОСТ 8509-72 / Ст3кп2 ГОСТ 535-79 L=956	2	3,70	
2		Уголок 5 50х50х5 ГОСТ 8509-72 / Ст3кп2 ГОСТ 535-79 L=866	2	3,30	
3		Уголок 5 50х50х5 ГОСТ 8509-72 / Ст3кп2 ГОСТ 535-79 L=556	2	2,10	
4		Уголок 5 50х50х5 ГОСТ 8509-72 / Ст3кп2 ГОСТ 535-79 L=466	2	1,75	
5		Уголок 5 50х50х5 ГОСТ 8509-72 / Ст3кп2 ГОСТ 535-79 L=250	4	1,25	
6		Полоса 4х20 ГОСТ 103-76 / Ст3кп2 ГОСТ 535-79 L=916	2	0,58	
7		Полоса 4х20 ГОСТ 103-76 / Ст3кп2 ГОСТ 535-79 L=826	2	0,52	
8		Полоса 4х20 ГОСТ 103-76 / Ст3кп2 ГОСТ 535-79 L=476	2	0,30	
9		Полоса 4х20 ГОСТ 103-76 / Ст3кп2 ГОСТ 535-79 L=386	2	0,26	
10		Сетка Р-4 1,2 ГОСТ 5336-80	1	2,87	
11		Сетка Р-4 1,2 ГОСТ 5336-80	1	2,06	
12		Полоса 4х320 ГОСТ 82-70* / Ст3кп2 ГОСТ 535-79 L=850	2	8,54	
13		Полоса 4х320 ГОСТ 82-70* / Ст3кп2 ГОСТ 535-79 L=450	2	4,52	
14		Арм сталь ф8 А-I ГОСТ 5781-75	2	0,24	L=620
15		Винт М6х10 ГОСТ 17475-72*	56		

Поз. 1,2,3,4

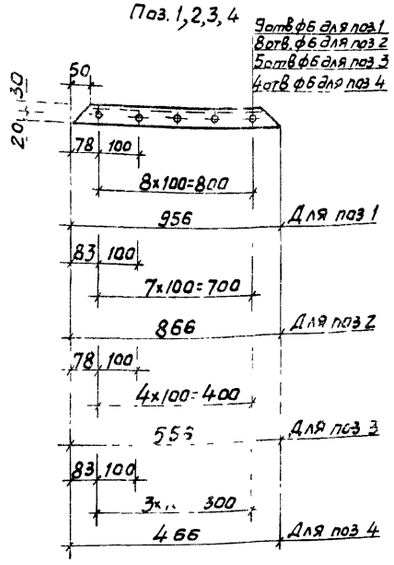

Поз 6;7,8,9

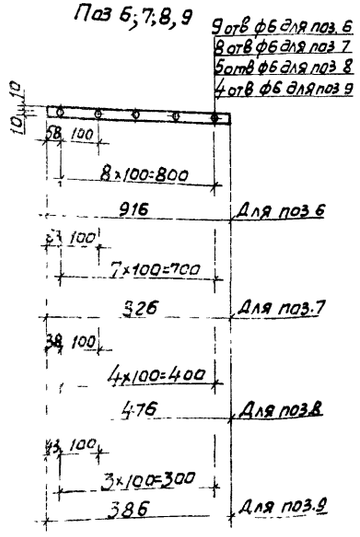

Поз 14

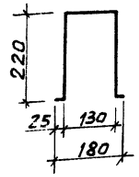

Сварку производить электродом типа Э42 ГОСТ 9467-75
Сварные швы по ГОСТ 5264-80.

Инженер	Голева			ТП-816-1-27 - АС	
Рук. гр.	Крашенинник				
Гл. спец.	Пилипчук				
Нач. отд.	Тигай				
ГИП	Глезин				
Н. контр.	Матросова		11.96	Мастерская ремонтно-технической базы отделений (бригад) до 40 тракторов, с теплой стоянкой 12 тракторов и электродной котельной. Грязеотстойник с бензомаслоуловителем. Фильтр ВФ1	Стадия: Р; Лист: 14; Листов:
Привязан					МСХ СССР ЦИТЭП сельхозпром г. Иваново
Инв. №					

Инв. № подл. | Подпись и дата | Взам. инв. №

gost.e-ecolog.ru

Копировал Акуш 18024-02 (17) Формат А2