ТИПОВОЙ ПРОЕКТ

801-490

ЗДАНИЕ ДЛЯ КАРАНТИНИРОВАНИЯ БЫЧКОВ В ВОЗРАСТЕ ОТ 20 ДНЕЙ ДО 2 МЕСЯЦЕВ

Альбом II

ЭЛЕМЕНТЫ КОНСТРУКЦИЙ
УЗЛЫ И ДЕТАЛИ

7630/II

Ц.О-87

gost.e-ecolog.ru

КФ ЦИТП инв №7630/II

ЦЕНТРАЛЬНЫЙ ИНСТИТУТ ТИПОВОГО ПРОЕКТИРОВАНИЯ
ГОССТРОЯ СССР
КИЕВСКИЙ ФИЛИАЛ
г.Киев-57, ул.Эжена Потье № 12

96
Заказ №3192/инв № 7630/II тираж 450 БА

Сдано в печать 27/V 1980 цена 0-87

ТИПОВОЙ ПРОЕКТ

801-490

ЗДАНИЕ ДЛЯ КАРАНТИНИРОВАНИЯ БЫЧКОВ В ВОЗРАСТЕ ОТ 20 ДНЕЙ ДО 2 МЕСЯЦЕВ

АЛЬБОМ II

СОСТАВ ПРОЕКТА:

АЛЬБОМ I	Общая пояснительная записка Технологические чертежи Архитектурно-строительные решения Внутренний водопровод и канализация Отопление и вентиляция Электроосвещение и электрооборудование Автоматизация санитарно-технических систем
АЛЬБОМ II	Элементы конструкций. Узлы и детали
АЛЬБОМ III	Заказные спецификации
АЛЬБОМ IV	Сметы

Разработан
проектным институтом
"Укрниигипросельхоз"
Директор института Леонов Б.Г.
Главный инж. проекта Володина Л.Н.

Утвержден Минсельхозом СССР
Сводное заключение № 13/54 от 19.03.1979 г.
Введен в действие институтом Укрниигипросельхоз
с 29.06.1979 г.
приказ № 47 от 25.06.1979 г.

7630/I

Типовой проект N801-490 Альбом II

N п.п	Наименование чертежей	N листа	N страницы
1	Содержание альбома	1	
2	Экспликация полов	2	
3	Узлы 1÷6	3	
4	Узлы 7÷9	4	
5	Узлы 10÷14	5	
6	Щиты Щ1÷Щ4	6	
7	Схема расположения монолитных участков для крепления обрамления проемов ворот	7	
8	Стойки СК1, СК2	8	
9	Каркас КР1 Закладное изделие МН4	9	
10	Панель-перемычка $\frac{\text{СПСЛ 30}}{0.9\times3}$ 311	10	
11	Пространственный каркас КП74	11	
12	Схема размещения закладных изделий в панелях $\frac{\text{СПСЛ 40}}{0.9\times3}$ 311и, $\frac{\text{СПСЛ 50}}{0.9\times}$ 311и	12	
13	Схема установки дополнительных закладных изделий в колонне СК2-42-1а	13	
14	Рамки обрамления проемов Р1÷Р13 закладные и соединительные изделия МН1, МН2, МН3; МС2 МС3 Сетки С1, С2	14	
15	Спецификация элементов № 1 закладное и соединит. изделия	15	
16	То же (продолжение)	16	
17	То же (окончание)	17	
18	Ограждения МО1, МО2, МО3	18	
19	Металлическое ограждение площадки входа МО1 и МО2	19	
20	Схема размещения закладных изделий пере-перемычки БП-2-2А	20	

3

7630/II

				т.п. N801-490			
Нач отд.	Лыкевич			Содержание альбома	Лит	Лист	Листов
ГИП	Валадина				Р	1	
Разработ.	Березальская				Укрмингипросельхоз г Киев		
Пр.Верин	Лекшина						

Инв. № подл. | Подпись, дата

Экспликация полов

	Конструкция пола	Материал слоя	Тип слоя	Толщина слоя (мм)	Дополнительные указания
1	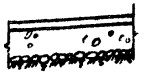	Бетон марки М300 Бетон марки М300 Щебень крупностью 40-60 мм, втрамбованный в грунт основания	П-9	25 100 40-60	Применяется в проездах
2	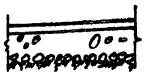	Цементно-песчаный раствор марки М200 Подготовка из бетона марки М100 Щебень крупностью 40-60 мм, втрамбованный в грунт основания	П-10	20 100 40-60	Применяется в столовых, проходах и бетонированных тепловых помещениях
3		Антисептированные доски из древесины хвойных пород Прокладка из битумно-противогнилостной ленты 20×60 с шагом 1 м Подготовка из бетона марки М100 Щебень крупностью 40-60 мм, втрамбованный в грунт основания	П-64	29 3 100 40-60	Применяется в помещениях для персонала
4	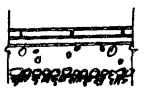	Керамические плитки (ГОСТ 6787-69) Прокладка из битумной мастики Цементно-песчаный раствор марки 200 для выравнивания Подготовка из бетона марки М100 Щебень крупностью 40-60 мм, втрамбованный в грунт основания	П-50	10-13 3 10 40-60	Применяется в санузлах, душевой
5	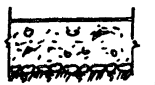	Бетон марки М300 Щебень крупностью 40-60 мм, втрамбованный в грунт основания	П(ск)	80 40-60	Применяется на бульварах

1. Полы выполнить в соответствии с указаниями СНиП III-В.14-72
2. При устройстве полов на бульварах устроить сквозные вертикальные деформационные швы через 6-8 м во взаимно-перпендикулярных направлениях. Швы выполнить путем установки досок, спрессованных и пропитанных горячим битумом. До начала схватывания бетона доски удалить, а швы заполнить битумными составами.

Детали примыкания полов к стенам

Деревянные полы | Сборные полы | Керамические полы

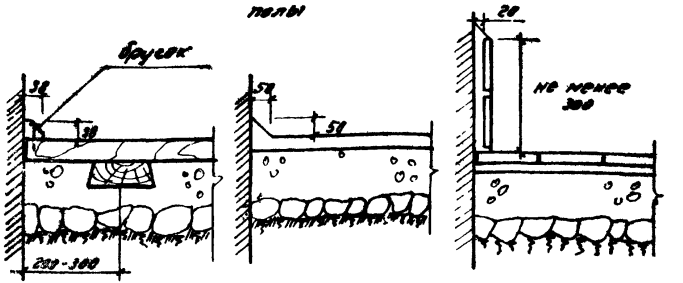

Детали деформационные швов

Д. ш в полу при отсутствии нагрузки от транспорта

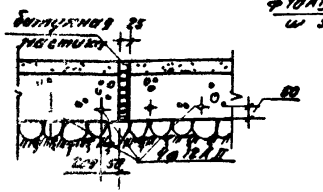

Д ш в полу при наличии нагрузки от транспорта

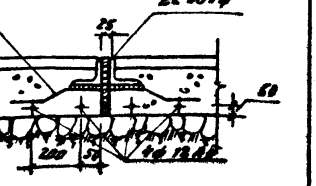

4

4630/I

Гип	Лукьянов		ГПИ.Д 801-490		
Нач. отд.	Готовцев				
Гип	Володина		Экспликация полов	Лит.	Лист 2	Листов
Ст. техн.	Ярославская			Р		
Провер.	Попш...			Укрпромстройпроект г. Киев		
Копир.	Москаленко					

ТП. мой 1980 г.

Альбом II

Типовой проект № 801-490

Согласовано

Инв. № подл. | Подпись и дата

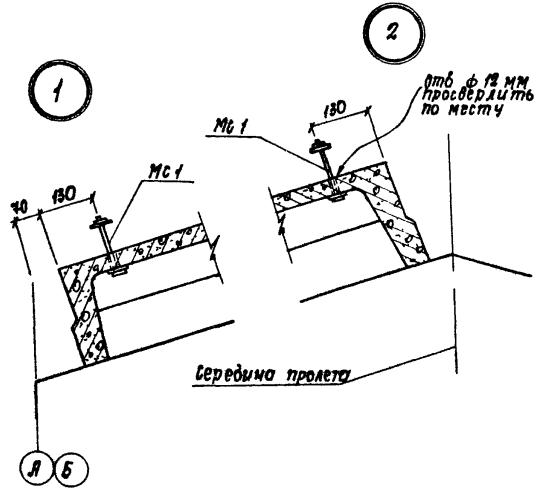

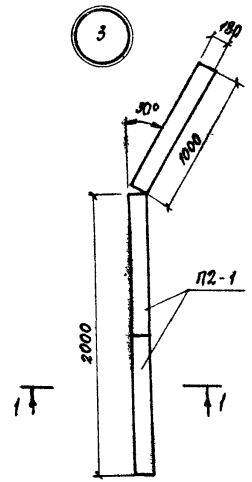

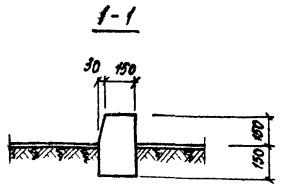

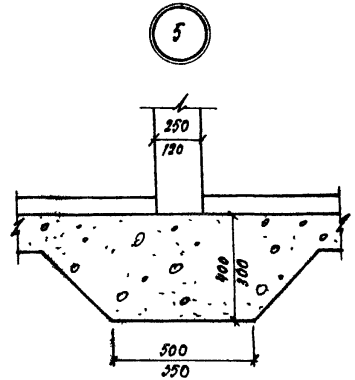

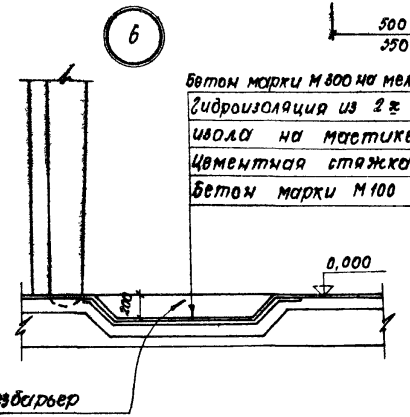

Бетон марки М 800 на мелком щебне	- 50
Гидроизоляция из 2 х слоев гидро-	
изола на мастике	- 15
Цементная стяжка	- 15
Бетон марки М 100	- 100

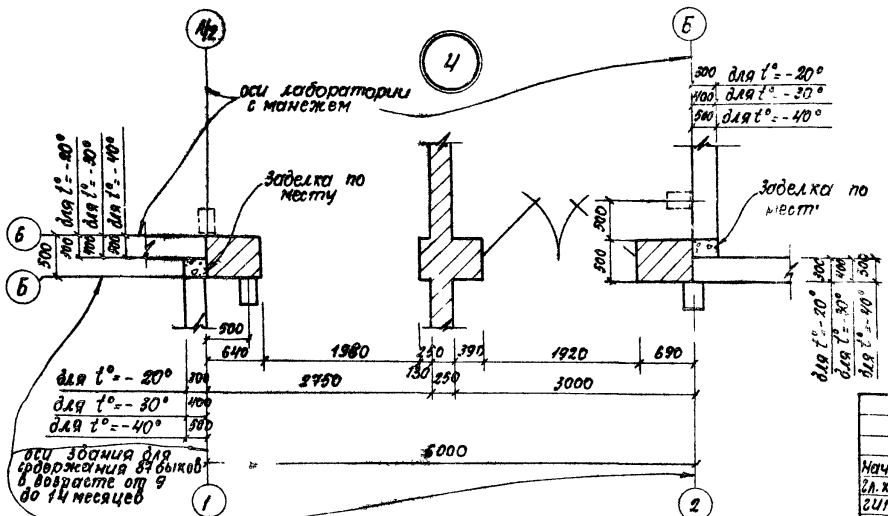

5

7630/II

			Т.П. №801-490
Нач. отд.	Луцкевич		Узлы 1÷6
Гл. конст.	Плотницкий		Лит: Р; Лист: 3; Листов:
ГИП	Володина		Укрниигипросельхоз г. Киев
Разраб.	Гейдебрехт		
Провер.			

Альбом II

Типовой проект № 801-490

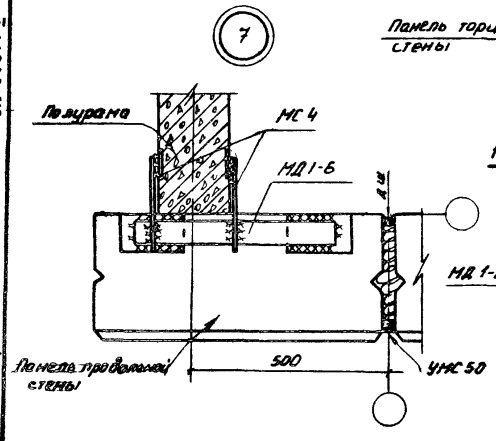

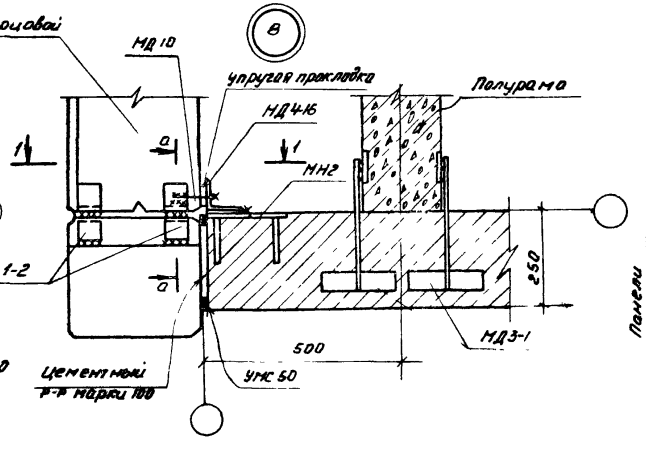

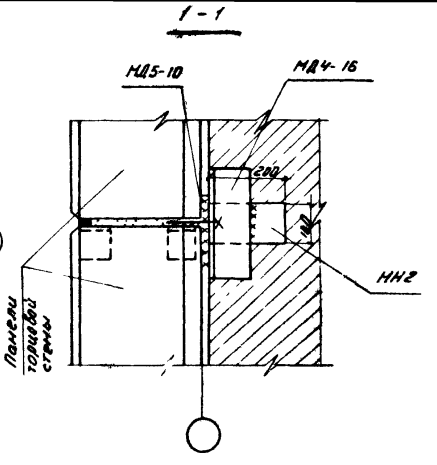

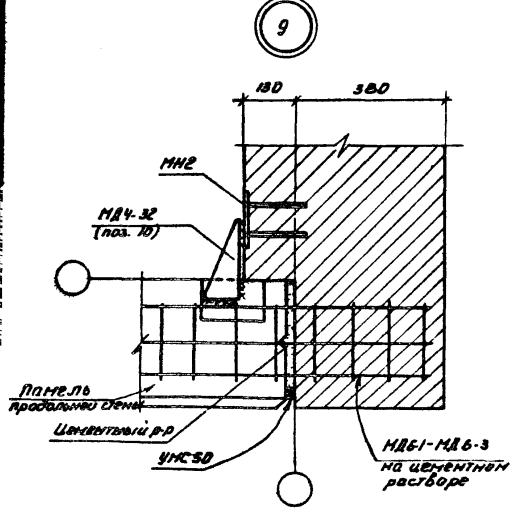

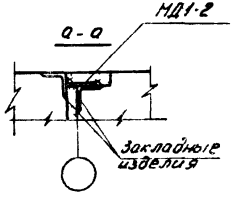

1 Сварку производить электродами типа Э42

2 Высоту сварных швов принять по толщине более тонкого элемента

6

7630/II

				Т.П № 801-490		
Нач. отд.	Луцкевич			Узлы 7 ÷ 9.	Лит	Лист	Листов
Гл. констр.	Плотницкий				Р	4	
ГИП	Володина				Укрниигипросельхоз г. Киев		
Разработ.	Гейдебрехт						
Провер.	Локшина						
Копир	Слипенко						

Инв. № подл. | Подпись. дата

Альбом II

Типовой проект № 801-490

Для жилищного строительства

Согласовано

10

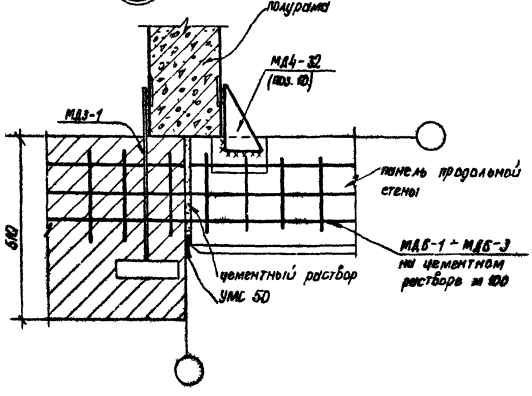

11

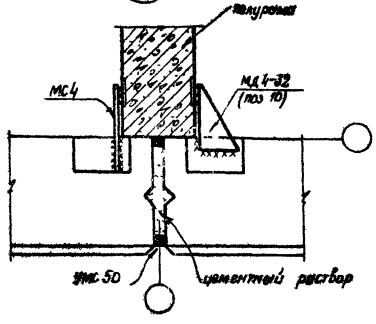

12

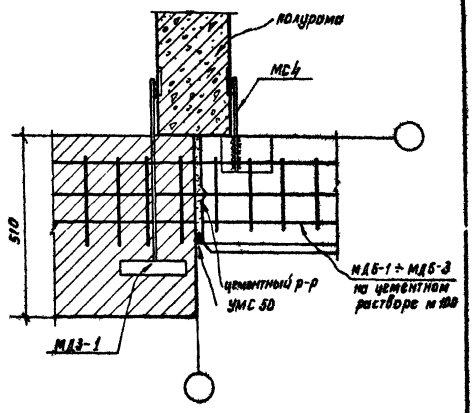

13

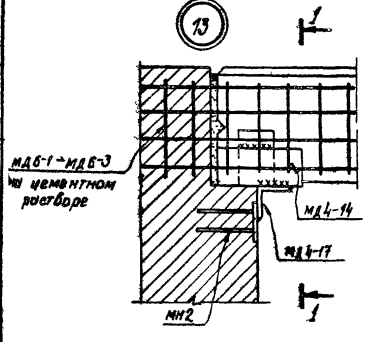

1-1

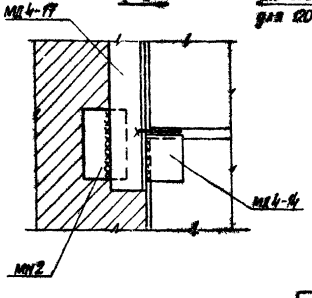

14

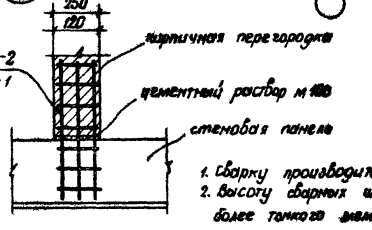

1. Сварку производить электродами типа Э42
2. Высоту сварных швов принять по толщине более тонкого элемента

7630/II

Типовой проект № 801-490 Альбом II

Согласовано:

Щ1 ; Щ2 ; Щ3

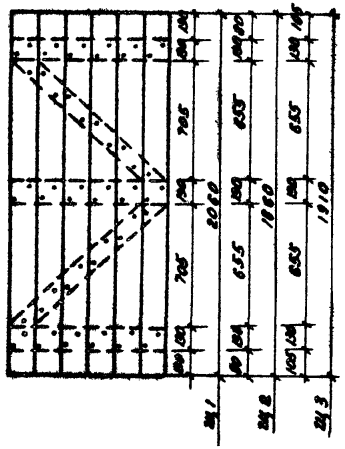

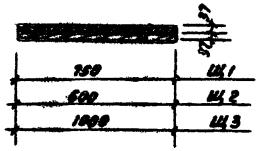

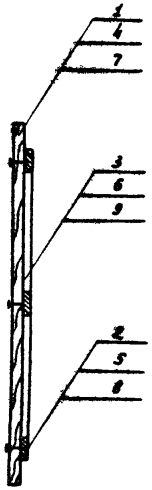

Щ4

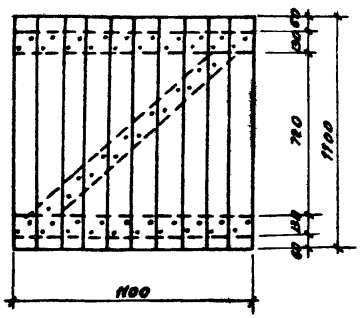

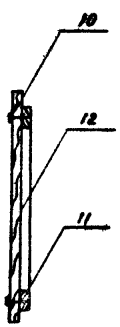

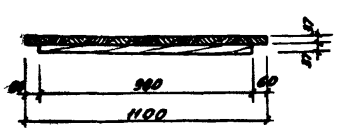

Формат	Зона	Поз	Обозначение	Наименование	Кол.	Примечание
				Щит Щ1		
12		1	лист 6	Доска 40х130 ГОСТ 8486-66 е=2000 / Сосна или ель II кат. влаж. 25%	6	0.01 м³
12		2	то же	Доска 40х130 ГОСТ 8486-66 е=750 / Сосна или ель II кат. влаж. 25%	3	0.004 м³
12		3	" "	Доска 40х130 ГОСТ 8486-66 е=1000 / Сосна или ель II кат. влаж. 25%	2	0.005 м³
				Щит Щ2		
12		4	" "	Доска 40х130 ГОСТ 8486-66 е=1860 / Сосна или ель II кат. влаж. 25%	5	0.009 м³
12		5	" "	Доска 40х130 ГОСТ 8486-66 е=600 / Сосна или ель II кат. влаж. 25%	3	0.003 м³
12		6	" "	Доска 40х130 ГОСТ 8486-66 е=800 / Сосна или ель II кат. влаж. 25%	2	0.004 м³
				Щит Щ3		
12		7	" "	Доска 40х130 ГОСТ 8486-66 е=1910 / Сосна или ель II кат. влаж. 25%	9	0.009 м³
12		8	" "	Доска 40х130 ГОСТ 8486-66 е=1000 / Сосна или ель II кат. влаж. 25%	3	0.005 м³
12		9	" "	Доска 40х130 ГОСТ 8486-66 е=1150 / Сосна или ель II кат. влаж. 25%	2	0,006 м³
				Щит Щ4		
12		10	" "	Доска 40х130 ГОСТ 8486-66 е=1100 / Сосна или ель II кат. влаж. 25%	10	0,005 м³
12		11	" "	Доска 40х130 ГОСТ 8486-66 е=1100 / Сосна или ель II кат. влаж. 25%	2	0,005 м³
12		12	" "	Доска 40х130 ГОСТ 8486-66 е=1200 / Сосна или ель II кат. влаж. 25%	1	0,006 м³

1. Гвозди принять ф3,5мм е=90мм по ГОСТ 4028-63*
2. Пакеты пробивать насквозь, гвозди загнуть.
3. Доски строгать с одной стороны.

8

7630/V

Нач. отд.	Луцкевич		
Гл. констр.	Плотницкий		
ГИП	Володина		
Разраб.	Гейдеброт		
Провер.	Локшина		

т.п. № 801-490

Щиты Щ1 ÷ Щ4

Лит.	Лист	Листов
Р	6	

Укрмежколпросельпроект г. Киев.

Схема расположения монолитных участков для крепления проемов ворот

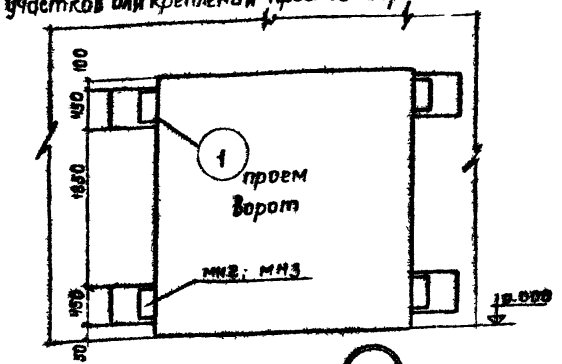

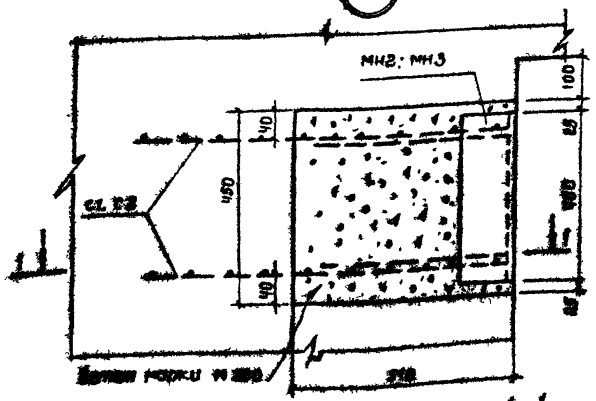

1-1 (при толщине стен 510 мм)

1-1 (при толщине стен 380 мм)

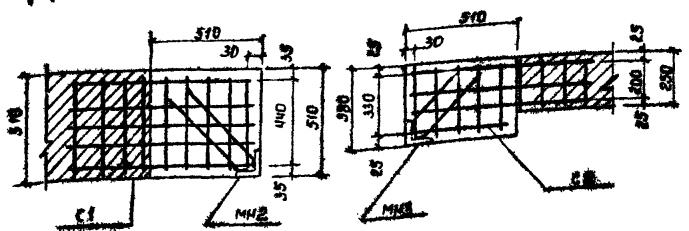

Спецификация элементов к маркировочной схеме расположенной на листе

Формат	Зона	Поз.	Обозначение	Наименование	Кол	Примечание
				Документация		
12			Лист 7	Сборочный чертеж		
				Сборочные единицы и детали (на 1 проем)		
				(при толщине стен 510 мм)		
12			Лист 17	Сетка арматурная С1	8	1,28 кг
12			Лист 17	Изделие закладное мн2	4	2,7 кг
				Материал		
				Бетон марки М200	0,48	м³
				(при толщине стен 380 мм)		
12			Лист 17	Сетка арматурная С2	8	0,87 кг
12			Лист 17	Изделие закладное мн3	4	0,3 кг
				Материал		
				Бетон марки М200	0,36	м³

7630/Т 9

				Т.П. №801-490			
Нач. отд.	Лущевич			Схема расположения монолитных участков для крепления обрамлений проемов ворот	Лит	Лист 7	Листов
Гл. констр.	Плотницкий				Укрниижпроектсельхоз г. Киев		
ГИП	Воловина						
Разработ	Березальская						
Проверил	Дяшина						
Копир.	Калеватых				Формат 22		

Инв. № подл. | Подпись и дата | Взам. инв. №

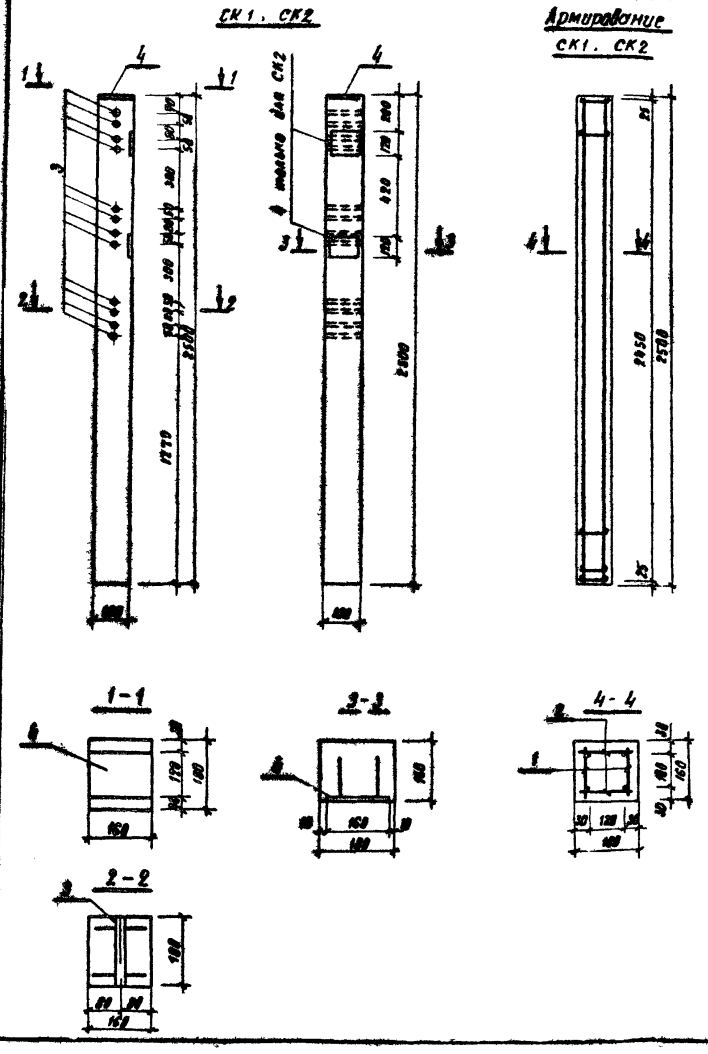

Спецификация изделий на один элемент

Формат	Зона	Поз	Обозначение	Наименование	Количество на исполн		Примечание
				Документация			
			Лист 8	Сборочный чертеж			
				Сборочные единицы			
				и детали			
12		1	Лист 9	Каркас плоский КР1	2	2	
12		2	То же	Стержни одиночные	28	28	
12		3	"	Изделие закладное МН4	12	12	
12		4	3 П17-1 Вып 1	Изделие закладное П3	1	3	
				Материалы			
				Бетон марки М200	8.00	8.00	
				Литера	Р	Р	
				Марка	СК1	СК2	

10

7630/II

Нач. отд.	Луцкевич		
Гл. конст.	Плотницкий		
ГИП	Володина		
Разраб.	Гейдебрехт		
Провер.	Локшина		
Копир.	Мартиян		

Т.П. №801-490

Стойки СК1; СК2.

Лит	Лист	Листов
Р	8	

Укрмиигипросельхоз г. Киев

Формат

Типовой проект №801-490

Любом II

Инв. № подл. | Подпись и дата

Альбом II

Типовой проект N 801-490

Кр1

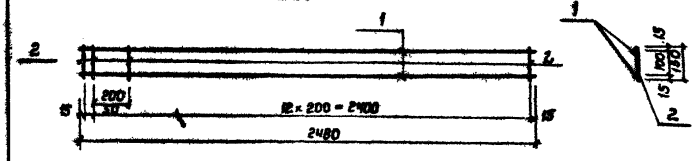

МН4

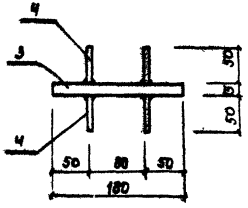

К 46

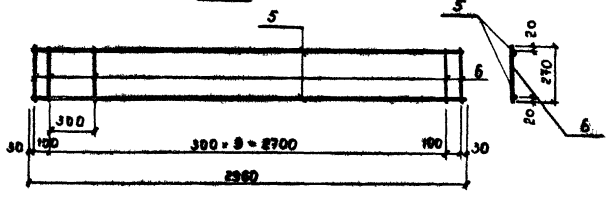

Спецификация на одно изделие

Формат	Зона	Поз	Обозначение	Наименование	Кол.	Примечан.
				Кр1		—
12		1	Лист 9	Круг 12 А III Гост 5781-75 / Вст.3 кп2 Гост 380-71* ℓ=2480	2	2,21
12		2	То же	Круг 6 А I Гост 5781-75 / Вст.3 кп2 Гост 380-71* ℓ=130	13	0,03
				МН4		
12		3	то же	Труба 15×2,5 I Гост 3262-75 / Вст 3 пс6 Гост 380-71* ℓ=180	1	0,21
12		4	то же	Круг 10 А II Гост 5781-75 / В ст.3 кп2 Гост 380-71* ℓ=50	4	0,03
				К 46		
12		5	Лист 11	Круг 5 В I Гост 6727-53* / обыкн. армат. проволока ℓ=2960	2	0,91
12		6	то же	Круг 4 В I Гост 6727-53* / обыкн армат. проволока ℓ=270	12	0,37

1. Каркасы выполнять в соответствии с ГОСТ 14098-68.
2. Закладное изделие МН4 выполнять с помощью ручной сварки электродами типа Э42.

11

7630/II

Нач. отд.	Луцкевич		Т.П. N 801-490	
Констр.	Плотницкий		Каркасы Кр1, К 46. Закладное изделие МН4.	Лит. р / Лист 9 / Листов
Гип	Володина			Укрниципросельхоз г. Киев
разраб.	Гейдерфрехт			
Провер.	Локшина			

Копир. Калеватых

Инв. N подл. | Подпись | Дата

формат 22

Типовые проект 1.801-490 Альбом II

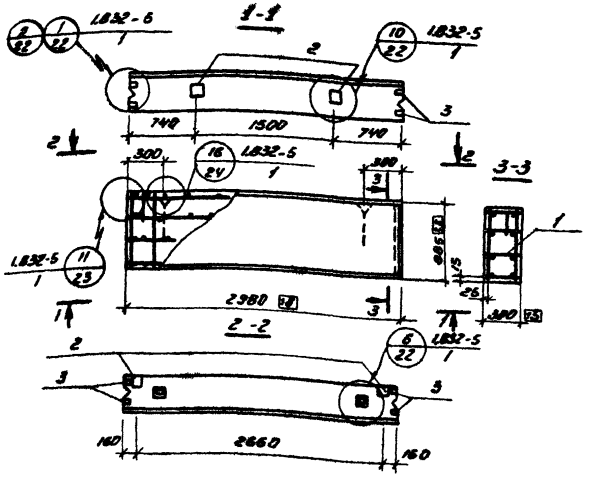

Спецификация изделий на один элемент

Формат	Зона	Поз	Обозначение	Наименование	Кол	Примечание
				Документация		
12			лист 10	Сборочный чертеж		
				Сборочные единицы и детали		
12		1	лист 11	Каркас пространственный КП14	1	
12		2	1.832-5 вып 2	Изделие закладное М5	4	
12		3	То же	То же М16	4	
				Материалы		
				Цементно-песчаный раствор марки М100	0.05	м³
				Легкий бетон марки М50	0.61	м³
				Тяжелый бетон марки М200	0.13	м³

Указания по изготовлению панели см в пояснительной записке серии 1.832-5 в. 0,1

Выборка стали на один элемент кг

Марка элемента	Арматурные изделия					Закладные изделия						Итого	Вариа
	Арматурная сталь горячекатаная ГОСТ 5781-75		Арматурная сталь ГОСТ 6727-53*		Итого	Арматурная сталь горячекатаная ГОСТ 5781-75	Профильная сталь				Итого		
	Класс А III		Класс В I			Класс А III							
	ф мм	Итого	ф мм			ф мм							
	6		4	5		10		150×8	30×5	125×6			
СПСЛ 30 ВП 0,9×3	1.31	1.31	4.63	6.27	10.90	12.26	4.68	–	4.16	12	4.58	14.6	25.86

12
7630/II

				Т.п №801-490		
Нач. отд.	Луцкевич					
Гл. конс.	Плотников			Панель-перемычка СПСЛ 30 ВП 0,9×3	Лит	Лист 10	Листов
ГИП	Володина					
Разработ.	Березальская				Укрпищепроселхоз г. Киев	
Провер.	Докукина					
Контр.	Сластенко					

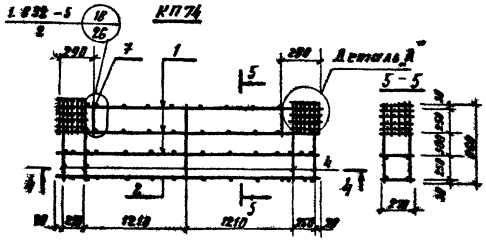

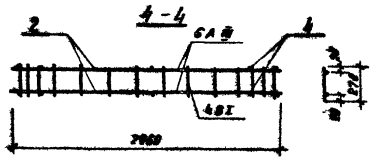

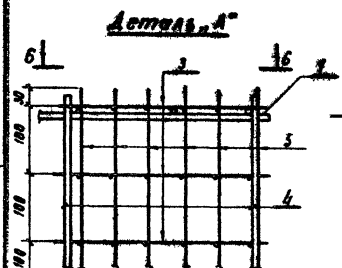

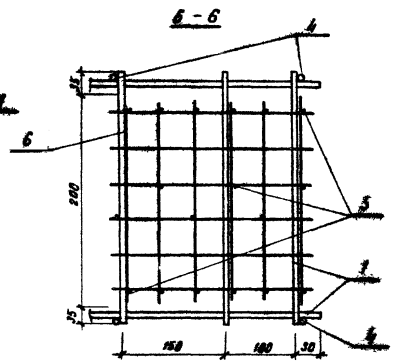

Спецификация изделий на один пространственный каркас.

Формат	Зона	Поз	Обозначение	Наименование	Кол.	Примечание
				Документация		
			Лист 11	Сборочный чертеж	X	
				Сборочные единицы и детали		
12		1	1.832-5 в.2	Каркас плоский К 29	3	
12		2	Лист 11	Каркас плоский К 46	1	
12		3	1.832-5 в.2	Сетка С1	8	
12		4	То же	Стержни одиночные 06	10	
12		5	"	То же 04	36	
12		6	"	" 02	2	
12		7	"	Петли П2	2	

Пространственный каркас выполнить согласно указаниям серии 1.832-5 в.2 лист 7.

13

7630/I

				Т.П. № 801-490		
Нач отд	Луцкевич			Пространственный каркас КП 74	Лит	Лист	Листов
Гл конст	Платницкий				Р	11	
ГИП	Володина				Укрпромпроселькоз г. Киев		
Разраб.	Березовская						
Провер.	Лекшина						
Копир.	Мкртиян				Формат		

Инв. № подл. | Подпись и дата | Взам. инв. №

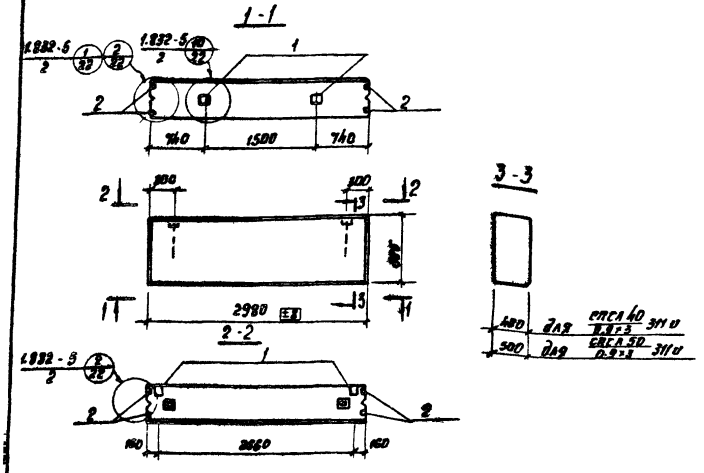

Спецификация закладных изделий на один элемент

Формат	Зона	Поз.	Обозначение	Наименование	Кол. на чертеж	Кол. на изделие	Приме-чание
				Документация			
			Лист 12	Сборочный чертеж			
				Сборочные единицы и детали			
12		1	1.832-5 в 2	Изделие закладное М5	4	4	
12		2	То же	Изделие закладное М16	4	4	

Материал: Марка стали ВСт3кп2 ГОСТ 380-71*, Толщина 4 мм ГОСТ 19903-74*

Армирование и материал панелей спса 40 / 0,9×3 3м и, спса 50 / 0,9×3 3м и принять соответственно, по чертежам панелей спса 40 / 0,9×3 3м, спса 50 / 0,9×3 3м серии 1.832-5 в 2 с изъятием закладной детали М6 и установкой закладных деталей М5; М16

Выборка стали на один элемент кг

Марка элемента	Арматурные изделия: Арматура из стали ГОСТ 5781-75* класс А III, ф мм, 6	Итого	Арматура из стали ГОСТ 6727-53* класс В I, ф мм, 4	5	Итого	Итого	Закладные изделия: Арматура из стали ГОСТ 5781-75 класс А III, ф мм, 10	Итого	Прокат. сталь, 150×8	80×8	63×6	Итого	Всего
спса 40 / 0,9×3 3м и	1,8	1,3	8,7	2,7	11,4	12,7	4,68		4,16	1,2	4,58	14,6	27,3
спса 50 / 0,9×3 3м и	1,3	1,3	10,0	2,7	12,7	14,0	4,68		4,16	1,2	4,56	14,6	28,6

14

7630/II

ТП. N 801-490

Нач.отд	Лисневич	
Гл.конст	Плотницкий	
Гип	Болдовин	
Отдел	Березовский	
Проверил	Арнаутов	
Констр.	Новицкая	

Схема размещения закладных изделий в панелях спса 40 / 0,9×3 3м и; спса 50 / 0,9×3 3м и

Лит.	Масса	Масштаб
Р	12	

Укрпромтрансверфь г. Киев

Формат: 12

СК2-42-1а

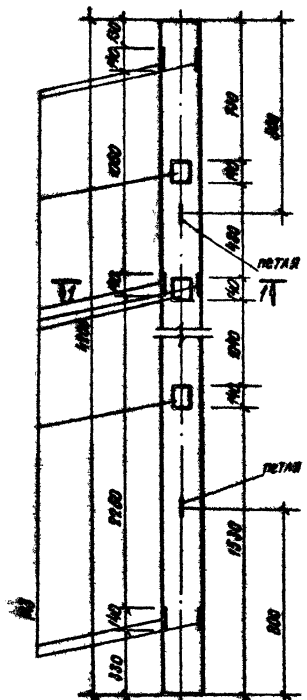

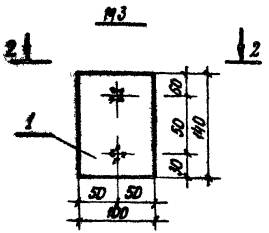

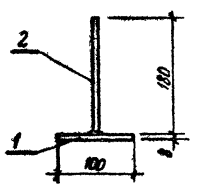

1-1

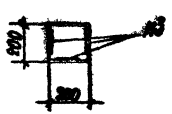

Спецификация дополнительных изделий на одну колонну

Формат	Зона	Поз.	Обозначение	Наименование	Кол.	Примеч.
				Документация		
12			Лист 13 – СК2-42-1а СБ	Сборочный чертеж	X	
				Сборочные единицы и детали		
12			Лист 13 М3	Изделие закладное М3	0	

Спецификация на одно изделие

Формат	Зона	Поз.	Обозначение	Наименование	Кол.	Примеч.
				М3		
12		1	Лист 13	Полоса $\frac{100\times8\ ГОСТ\ 103-76}{В\ Ст.3\ ГОСТ\ 380-71^{**}}$ L=140	1	0.88 кгс
12		2	Лист 13	Круг $\frac{10\ А\text{-}III\ ГОСТ\ 5781-75}{В\ Ст\ 5\ сп2\ ГОСТ\ 380-71^{**}}$ L=180	2	0.11 кгс

1. Габаритные размеры, материал и армирование колонны СК2-42-1а выполните по чертежам колонны СК2-42-1 серии 1.823.1 б.1 с установкой дополнительных закладных изделий М3 согласно данному чертежу и изъятием закладных изделий М2.
2. Тип соединения вкерных стержней с плитами Т-1 по ГОСТ 19292-73
3. Монтажные петли установить строго по чертежу в связи с тем, что они являются ориентиром при монтаже колонн
4. Антикоррозийная защита закладной детали М3 – горячим цинкованием толщиной 60 мкм.

15
7630/Е

Т.П. №801-490

Нач. отд	Лукевич		Схема установки дополнительных закладных изделий в колонне СК2-42-1а
Констр	Плотницкий		
ГИП	Володина		
Разраб	Гецерфогт		
Пробер	Лукьянова		

Стадия	Лист	Листов
Р	15	

Укрниигипросельхоз г. Киев

Копир Стельмащук

Инв. № подл. | Подпись и дата | Взам. инв. №

Альбом II

Типовой проект N 801-490

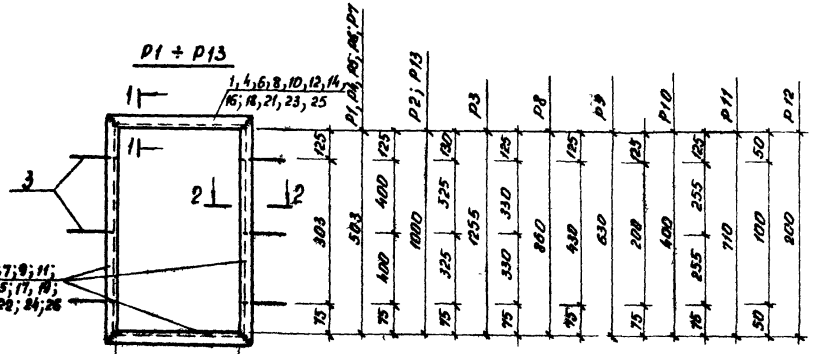

530	Р1
600	Р2
505	Р3
780	Р4
1155	Р5
905	Р6
655	Р7
400	Р8, Р10
630	Р9
200	Р11
560	Р12
1000	Р13

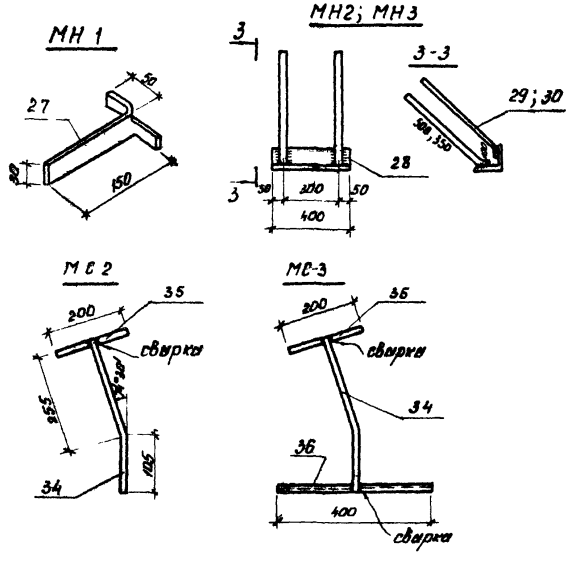

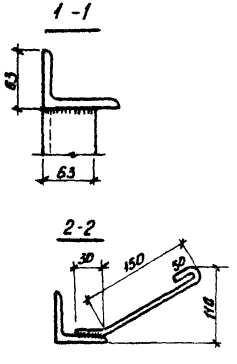

1 Сварку производить электродами типа 942 и 942А
2 Толщину сварных швов принять по наиболее тонкому элементу
3 Антикоразийная защита – горячее цинкование толщ 60 мкм
4 Сетки выполнять с помощью контактной точечной сварки

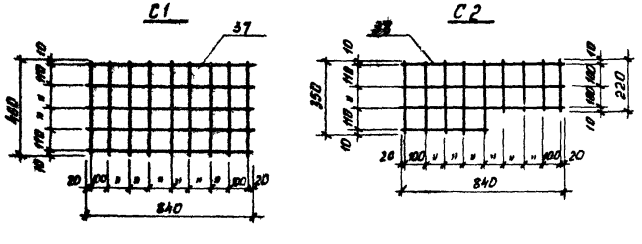

16

7630/II

				Т.П N 801-490			
Нач О-2	Луцкевич			Рамки обрамления проемов Р1–Р13 Закладные и соединительные изделия МН1; МН2; МН3; МС2; МС3. Сетки С1; С2.	Лит	Лист	Листов
Гл. ин. пр.	Володина				Р	14	
Гл. констр.	Плотницкий				Укрниигипросельхоз г. Киев		
Разраб.	Березанская						
Провер.	Локшина						
Копир.	Новицкая						

Инв N подл | Подпись Дата

Формат: 12

Формат	Зона	Поз	Обозначение	Наименование	Кол	Примечание
				Рамка Р1		
12		1	Лист 14	Уголок 100×63×6 СТ СЭВ 255-76 L=956 Вст3 кп2 ГОСТ 380-71*	1	4.94 кг
12		2	То же	Уголок 63×63×5 СТ СЭВ 104-74 L=1914 Вст3 кп2 ГОСТ 380-71*	1	9.21 кг
12		3	То же	Круг 6 А I ГОСТ 5781-75 L=200 Вст3 кп2 ГОСТ 380-71*	4	0.05 кг
				Рамка Р2		
12		4	То же	Уголок 100×63×6 СТ СЭВ 255-76 L=726 Вст3 кп2 ГОСТ 380-71*	1	3.47 кг
12		5	То же	Уголок 63×63×5 СТ СЭВ 104-74 L=2978 Вст3 кп2 ГОСТ 380-71*	1	14.33 кг
12		3	То же	Круг 6 А I ГОСТ 5781-75 L=200 Вст3 кп2 ГОСТ 380-71*	6	0.05 кг
				Рамка Р3		
12		6	То же	Уголок 100×63×6 СТ СЭВ 255-76 L=631 Вст3 кп2 ГОСТ 380-71*	1	4.14 кг
12		7	То же	Уголок 63×63×5 СТ СЭВ 104-74 L=3393 Вст3 кп2 ГОСТ 380-71*	1	16.32 кг
12		3	То же	Круг 6 А I ГОСТ 5781-75 L=200 Вст3 кп2 ГОСТ 380-71*	6	0.05 кг
				Рамка Р4		
12		8	То же	Уголок 100×63×6 СТ СЭВ 255-76 L=906 Вст3 кп2 ГОСТ 380-71*	1	6.82 кг
12		9	То же	Уголок 63×63×5 СТ СЭВ 255-74 L=2164 Вст3 кп2 ГОСТ 380-71*	1	10.41 кг
12		3	То же	Круг 6 А I ГОСТ 5781-75 L=200 Вст3 кп2 ГОСТ 380-71*	4	0.05 кг

Формат	Зона	Поз	Обозначение	Наименование	Кол	Примечание
				Рамка Р5		
12		10	Лист 12	Уголок 100×63×6 СТ СЭВ 255-76 L=1281 Вст3 кп2 ГОСТ 380-71*	1	9.64 кг
12		11	То же	Уголок 63×63×5 СТ СЭВ 104-74 L=2539 Вст3 кп2 ГОСТ 380-71*	1	12.21 кг
12		3	То же	Круг 6 А I ГОСТ 5781-75 L=200 Вст3 кп2 ГОСТ 380-71*	4	0.05 кг
				Рамка Р6		
12		12	То же	Уголок 100×63×6 СТ СЭВ 255-76 L=1031 Вст3 кп2 ГОСТ 380-71*	1	7.76 кг
12		13	То же	Уголок 63×63×5 СТ СЭВ 104-74 L=2289 Вст3 кп2 ГОСТ 380-71*	1	11.01 кг
12		3	То же	Круг 6 А I ГОСТ 5781-75 L=200 Вст3 кп2 ГОСТ 380-71*	4	0.05 кг
				Рамка Р7		
12		14	То же	Уголок 100×63×6 СТ СЭВ 255-76 L=781 Вст3 кп2 ГОСТ 380-71*	1	5.88 кг
12		15	То же	Уголок 63×63×5 СТ СЭВ 104-74 L=1839 Вст3 кп2 ГОСТ 380-71*	1	8.81 кг
12		3	То же	Круг 6 А I ГОСТ 5781-75 L=200 Вст3 кп2 ГОСТ 380-71*	4	0.05 кг

17

7630/Е

Нач. отд.	Луцкевич		Т.П. №801-490
Гл. инж. п.	Володина		Спецификация элементов на 1 закладное и светомаячное изделие (начало)
Гл. конст.	Лаптицкий		Лист 15 Листов 15
Разработал	Бережальская		Укрмонтажпроект 1203 г. Киев
Провер.	Лукшина		
Копир	Мкртчян		

Альбом I

Типовой проект 801-490

Инв. № подл. | Подпись и дата | Взам. инв. №

Альбом II

Типовой проект № 801-490

Формат	Зона	Поз.	Обозначение	Наименование	Кол.	Примечание
				Рамка Р8		
12		16	Лист 14	Уголок 100×63×6 СТ СЭВ255-76 L=5[illegible] / В ст. 3 кп 2 ГОСТ 380-71*	1	3,96 кг
12		17	То же	Уголок 63×63×5 СТ СЭВ104-74 L=2498 / В ст. 3 кп 2 ГОСТ 380-71*	1	12,02 кг
12		3	То же	Круг 6 АI ГОСТ 5781-75 L=200 / В ст. 3 кп 2 ГОСТ 380-71*	6	0,05 кг
				Рамка Р9		
12		18	То же	Уголок 100×63×6 СТ СЭВ255-76 L=756 / В ст. 3 кп 2 ГОСТ 380-71*	1	5,69 кг
12		19	То же	Уголок 63×63×5 СТ СЭВ104-74 L=2268 / В ст. 3 кп 2 ГОСТ 380-71*	1	10,91 кг
12		3	То же	Круг 6 АI ГОСТ 5781-75 L=200 / В ст. 3 кп 2 ГОСТ 380-71*	4	0,05 кг
				Рамка Р10		
12		16	То же	Уголок 100×63×6 СТ СЭВ255-76 L=526 / В ст. 3 кп 2 ГОСТ 380-71*	1	3,96 кг
12		20	То же	Уголок 63×63×5 СТ СЭВ104-74 L=1578 / В ст. 3 кп 2 ГОСТ 380-71*	1	7,59 кг
12		3	То же	Круг 6 АI ГОСТ 5781-75 L=200 / В ст. 3 кп 2 ГОСТ 380-71*	4	0,05 кг
				Рамка Р11		
12		21	То же	Уголок 100×63×6 СТ СЭВ255-76 L=[illegible] / В ст. 3 кп 2 ГОСТ 380-71*	1	2,45 кг
12		22	То же	Уголок 63×63×5 СТ СЭВ104-74 L=[illegible] / В ст. 3 кп 2 ГОСТ 380-71*	1	9,81 кг
12		3	То же	Круг 6 АI ГОСТ 5781-75 L=200 / В ст. 3 кп 2 ГОСТ 380-71*	6	0,05 кг

Формат	Зона	Поз.	Обозначение	Наименование	Кол.	Примечание
				Рамка Р12		
12		23	Лист 14	Уголок 100×63×6 СТ СЭВ255-76 L=636 / В ст. 3 кп 2 ГОСТ 380-71*	1	5,16 кг
12		24	То же	Уголок 63×63×5 СТ СЭВ104-74 L=1[illegible] / В ст. 3 кп 2 ГОСТ 380-71*	1	8,43 кг
12		3	То же	Круг 6 АI ГОСТ 5781-75 L=200 / В ст. 3 кп 2 ГОСТ 380-71*	4	0,05 кг
				Рамка Р13		
12		25	То же	Уголок 100×63×6 СТ СЭВ255-76 L=1126 / В ст. 3 кп 2 ГОСТ 380-71*	1	8,48 кг
12		25	То же	Уголок 63×63×5 СТ СЭВ104-74 L=3378 / В ст. 3 кп. 2 ГОСТ 380-71*	1	25,44 кг
12		3	То же	Круг 6 АI ГОСТ 5781-75 L=200 / В ст. 3 кп 2 ГОСТ 380-71*	6	0,05 кг
				Закладное изделие МН1		
12		27	То же	Полоса -30×4 ГОСТ 103-57* L=200 / В ст. 3 кп 2 ГОСТ 380-71*	1	0,19 кг
				Закладное изделие МН2		
12		28	То же	Уголок 125×125×8 СТ СЭВ104-74 L=400 / В ст. 3 кп 2 ГОСТ 380-71*	1	6,2 кг
12		29	То же	Круг 14 АII ГОСТ 5781-75 L=600 / В ст. 5 сп 2 ГОСТ 380-71*	2	0,43 кг

18

7630/II

Нач. отд.	Луцкевич		
Гл. инж. пр.	Володина		
Гл. констр.	Плотницкий		
Разраб.	Березальская		
Провер.	Локшина		
Копир.	Власенко		

Т.П. № 801-490

Спецификация элементов на 1 закладное и соединительное изделие (продолжение)

Лит	Лист	Листов
Р	16	

Укрниигипросельхоз г. Киев

Инв. № подл. | Подпись дата

Формат 12

Типовой проект 1.801-490 Альбом II

Номер	Зона	Поз	Обозначение	Наименование	Кол.	Примечание
				Закладное изделие МН3		
12		29	Лист 4	Уголок $\frac{125\times125\times8\ \text{СТ СЭВ 1864-79}}{\text{Вст3 кп2 ГОСТ 380-71}^{**}}$ L=490	1	6,2 кг
12		30		Круг $\frac{\text{А-II ГОСТ 5781-75}^{**}}{\text{Вст5 сп2 ГОСТ 380-71}^{**}}$ L=950	2	2,35 кг
				Соединительное изделие МС1		
12		31	То же	Болт М18х160 36 ГОСТ 7798-70	1	
12		32	То же	Гайка М18.4 ГОСТ 5915-70	1	
12		33	То же	Шайба 18 ГОСТ 11371-68**	2	
				Соединительные изделия МС2		
12		34	То же	Круг $\frac{\text{18 А-I ГОСТ 5781-75}}{\text{Вст3 кп2 ГОСТ 380-71}^{**}}$ L=350	1	0,69 кг
12		35	То же	Круг $\frac{\text{18 А-I ГОСТ 5781-75}}{\text{Вст3 кп2 ГОСТ 380-71}^{**}}$ L=210	1	0,42 кг
				Соединительное изделие МС3		
12		36	То же	Круг $\frac{\text{10 А-I ГОСТ 5781-75}}{\text{Вст3 кп2 ГОСТ 380-71}^{**}}$ L=360	1	0,22 кг
12		37	То же	Круг $\frac{\text{10 А-I ГОСТ 5781-75}}{\text{Вст3 кп2 ГОСТ 380-71}^{**}}$ L=200	1	0,12 кг
12		38	То же	Уголок $\frac{50\times50\times5\ \text{СТ СЭВ 1864-79}}{\text{Вст3 кп2 ГОСТ 380-71}^{**}}$ L=490	1	4,51 кг
				Сетка С1		
12		39	То же	Круг $\frac{\text{5 В1 ГОСТ 6727-53}^{**}}{\text{обыкн. арматурная проволока}}$ L=1230	1	1,28 кг
				Сетка С2		
12		40	То же	Круг $\frac{\text{6 В1 ГОСТ 6727-53}^{**}}{\text{обыкн. арматурная проволока}}$ L=562	1	0,87 кг

19

7630/II

			1.п №801-490
Нач. отд	Якушевич		Спецификация элементов на 1 закладное и соединительное изделие (окончание)
Гл. инж. п	Володина		
Гл. конст	Плотницкий		
Разработ	Березовская		
Провер	Лукьянко		
Контр	Сапченко		

Лит.	Лист	Листов
Р	19	

Укрпищепроселькоз г. Киев

Инв. № подл. | Подпись и дата | Взам. инв. №

Альбом II

Типовой проект 1.801-490

Гл. инж. 11 мая 1980 г.

Альбом II

Типовой проект №801-490

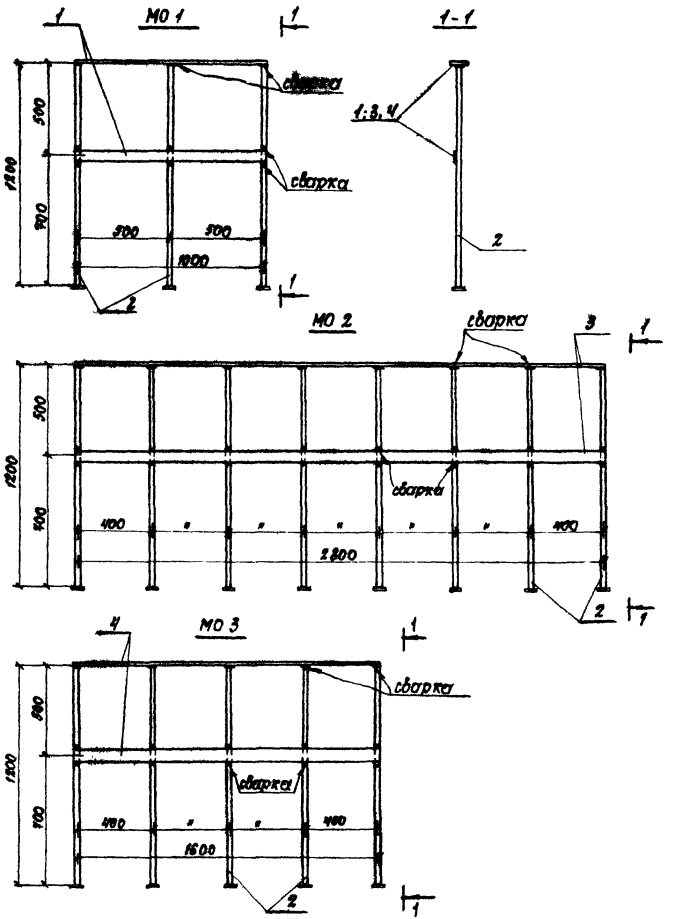

Спецификация на одно изделие

Поз.	Зона	Поз.	Обозначение	Наименование	Кол.	Примечание
				Ограждение М0 1		
12		1	Лист 16	Полоса -30х5 ГОСТ 103-57* L=1030 Ст.3 кп 2 ГОСТ 380-71*	2	1,21 кг
12		2	То же	Круг 10 В I ГОСТ 5781-75 L=1200 Ст. 3 кп 2 ГОСТ 380-71*	3	0,74 кг
				Ограждение М0 2		
17		3	То же	Полоса -30х5 ГОСТ 103-57* L=2830 Ст. 3 кп 2 ГОСТ 380-71*	2	3,34 кг
12		2	То же	Круг 10 В I ГОСТ 5781-75 L=1200 Ст. 3 кп 2 ГОСТ 380-71*	8	0,74 кг
				Ограждение М0 3		
12		4	То же	Полоса -30х5 ГОСТ 103-57* L=1630 Ст.3 кп 2 ГОСТ 380-71*	2	1,92 кг
12		2	То же	Круг 10 В I ГОСТ 5781-75 L=1200 Ст. 3 кп 2 ГОСТ 380-71*	5	0,74 кг

1. Сварку производить электродами типа Э-42.
2. Высоту сварных швов принять по толщине наиболее тонкого элемента

20
7630/II

			Т.П. №801-490
Нач. отд.	Луцкевич		Ограждения М0 1, М0 2, М0 3.
Гл. инж. пр.	Володина		
Гл. конст.	Лютицкий		
Разраб.	Березальская		
Провер.	Хохлина		
Копир.	Власенко		

Лит	Лист	Листов
Р	18	

Укрмонтажспецсельхоз г. Киев

Инв. № подл. | Подпись и дата

Формат 12

Альбом II

Типовой проект № 801-490

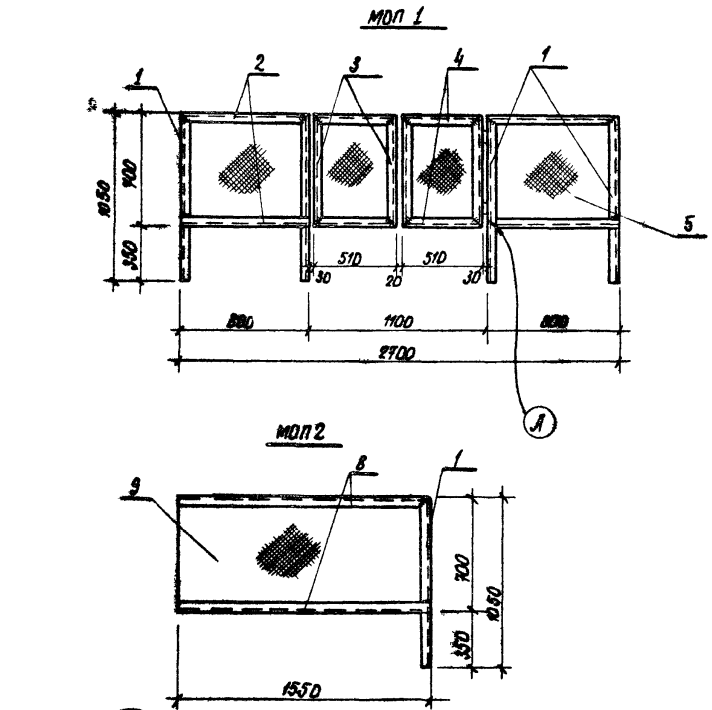

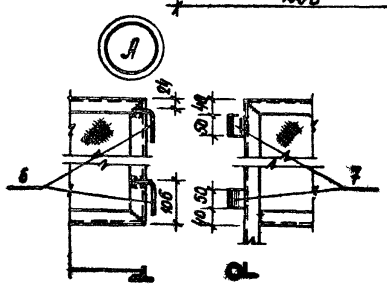

Крепление калитки

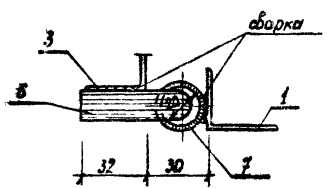

Спецификация на одно изделие

Формат	Зона	Поз	Обозначение	Наименование	Кол.	Примеч.
				Документация		
12			Лист 19 - МОП-1 СБ	Сборочный чертеж	X	
				Сборочные единицы и детали		
12		1	Лист 19	Уголок $\frac{Б-32\times32\times3\ СТ\ СЭВ\ 104-74}{В\ Ст\ 3\ Кп\ 2\ ГОСТ\ 380-71^*}$ L=1050	4	1.53 кг
12		2	то же	то же L=800	4	1.17 кг
12		3	"	" L=700	4	1.02 кг
12		4	"	" L=510	4	0.75 кг
12		5	"	Сетка № 20 - 1.6 ГОСТ 5336-67* шир 1000	—	5.30 кг
12		6		Круг $\frac{16\ А\ I\ ГОСТ\ 5781-75}{В\ Ст\ 3\ Кп\ 2\ ГОСТ\ 380-71^*}$ L=140	4	0.22 кг
12		7		Труба $\frac{25\times2.5\ ГОСТ\ 3262-75}{В-Б\ Ст.3\ ПСБ\ ГОСТ\ 380-71}$ L=50	4	0.32 кг
			Лист 19 - МОП-2 СБ	Сборочный чертеж	X	
				Сборочные единицы и детали		
12		1	Лист 19	Уголок $\frac{Б-32\times32\times3\ СТ\ СЭВ\ 104-74}{В\ Ст\ 3\ Кп\ 2\ ГОСТ\ 380-71^*}$ L=1050	1	1.53 кг
12		8	то же	то же L=1550	2	2.26 кг
12		9	"	Сетка № 20 - 1.6 ГОСТ 5336-67* шир 1000	—	3.02 кг

1. Сварку производить электродами типа Э-42
2. Высоту сварных швов принять по толщине наиболее тонкого элемента

21
7630/II

				Т.П. № 801-490		
Нач. отд.	Луцкевич			Металлическое ограждение площадки входа МОП 1 и МОП 2	Лит.	Лист	Листов
Констр.	Плотницкий				Р	19	
ГИП	Володина				Укрмингипросельхоз г. Киев		
Разраб.	Гейдебрехт						
Провер.	Локшина						

Копир. Стельмащук

Инв. № подл. | Подпись дата

Альбом II

Типовой проект N801-490

БП 2-2А

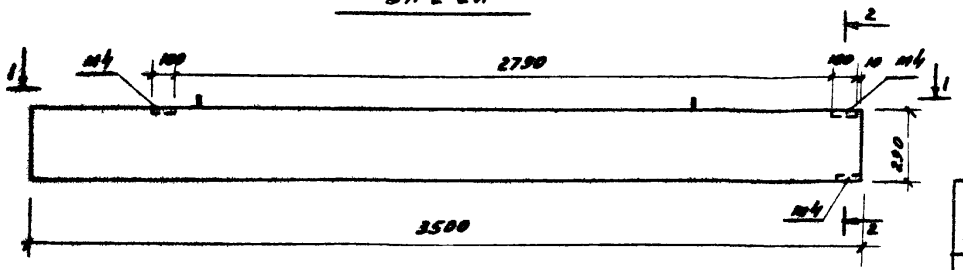

1-1

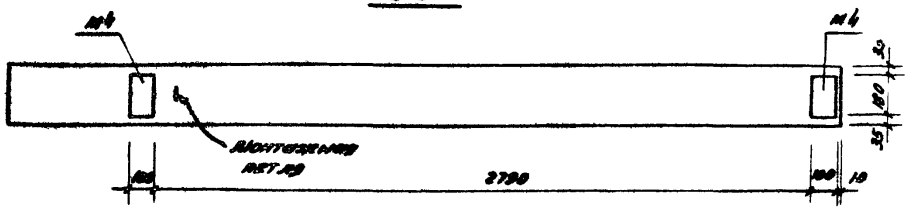

2-2

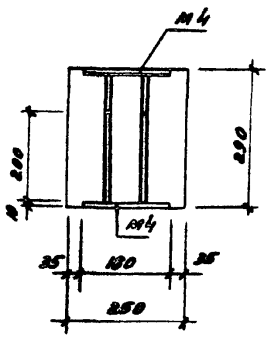

Спецификация закладных изделий на один элемент

Формат	Зона	Поз	Обозначение	Наименование	Кол	Примечание
				Документация		
12			Т.П. -БП2-2А-СБ	Сборочный чертеж		
				Сборочные единицы и детали		
			КЭ-01-58, вып 2	Изделие закладное М4	3	

1. Габаритные размеры, армирование и бетонирование перемычек БП2-2А выполнять по чертежам перемычек БП2-2 серии КЭ-01-58, вып 2
2. Согласно данному чертежу осуществлять только установку дополнительных закладных изделий М4
3. Антикоррозийная защита закладных изделий - горячее цинкование слоем 60 мкм

22

7630/I

				Т.П. N801-490
Нач. отд.	Луцкевич			Схема размещения закладных изделий перемычки БП2-2А
ГИП	Володина			
Гл. констр.	Плотницкий			
Разраб.	Бакитько			
Провер.	[illegible]			
Копир.	Вольминская			

Лит	Лист	Листов
Р	20	

Укрниигипросельхоз г. Киев

Инв. № подл. | Подпись, дата

gost.e-ecolog.ru

Т П мая 1980 г