ТИПОВОЙ ПРОЕКТ

801-9-3

ПЕРЕХОДНАЯ ГАЛЕРЕЯ С УДАЛЕНИЕМ НАВОЗА СКРЕПЕРНЫМИ УСТАНОВКАМИ УС-10 ДЛЯ ФЕРМ ПО ПРОИЗВОДСТВУ МОЛОКА НА 800 КОРОВ БОКСОВОГО СОДЕРЖАНИЯ

АЛЬБОМ I

ОБЩАЯ ПОЯСНИТЕЛЬНАЯ ЗАПИСКА
ТЕХНОЛОГИЯ ПРОИЗВОДСТВА
АРХИТЕКТУРНО-СТРОИТЕЛЬНЫЕ РЕШЕНИЯ
КОНСТРУКЦИИ ЖЕЛЕЗОБЕТОННЫЕ
ВНУТРЕННИЙ ВОДОПРОВОД И КАНАЛИЗАЦИЯ
ОТОПЛЕНИЕ И ВЕНТИЛЯЦИЯ
ЭЛЕКТРООБОРУДОВАНИЕ
АВТОМАТИЗАЦИЯ

gost.e-ecolog.ru

Привязан

Инв. №

ЦЕНТРАЛЬНЫЙ ИНСТИТУТ ТИПОВОГО ПРОЕКТИРОВАНИЯ
ГОССТРОЯ СССР
КИЕВСКИЙ ФИЛИАЛ
г Киев-57 ул Эжена Потье, № 12

302
Заказ № 3381 инв № 8071/1 тираж 250

Сдано в печать 25 6 1932 г цена 2-66

ТИПОВОЙ ПРОЕКТ

801-9-3

ПЕРЕХОДНАЯ ГАЛЕРЕЯ С УДАЛЕНИЕМ НАВОЗА СКРЕПЕРНЫМИ УСТАНОВКАМИ УС-10 ДЛЯ ФЕРМ ПО ПРОИЗВОДСТВУ МОЛОКА НА 800 КОРОВ БОКСОВОГО СОДЕРЖАНИЯ

АЛЬБОМ I

СОСТАВ ПРОЕКТА

АЛЬБОМ I ОБЩАЯ ПОЯСНИТЕЛЬНАЯ ЗАПИСКА
ТЕХНОЛОГИЯ ПРОИЗВОДСТВА
АРХИТЕКТУРНО-СТРОИТЕЛЬНЫЕ РЕШЕНИЯ
КОНСТРУКЦИИ ЖЕЛЕЗОБЕТОННЫЕ
ВНУТРЕННИЙ ВОДОПРОВОД И КАНАЛИЗАЦИЯ
ОТОПЛЕНИЕ И ВЕНТИЛЯЦИЯ
ЭЛЕКТРООБОРУДОВАНИЕ
АВТОМАТИЗАЦИЯ
АЛЬБОМ II ЗАКАЗНЫЕ СПЕЦИФИКАЦИИ
АЛЬБОМ III СМЕТЫ

Применённые типовые проекты: 801-2-18
„Коровник на 400 коров боксового содержания"
Альбом II „Узлы. Изделия заводского изготовления"

8071/4

Утвержден Главсельстройпроектом МСХ СССР
Сводное заключение №58 от 1.07.81г.
Введен в действие институтом „Укрниигипросельхоз"
приказ № 85 от 13.08.81г.

Разработан
проектным институтом
„Укрниигипросельхоз"
Директор института Леонов Б.Г.
Главный инж. проекта Володина Л.Н.

Привязан

Инв. №

Формат	Лист	стр.	Наименование	Примечание
	-	-	Титульный лист	
		2	Содержание альбома	
		3	Общая пояснительная записка (начало)	
		4	Общая пояснительная записка (окончание)	
			Комплект ТХ	
	1		Общие данные	
	2		Вариант с насосами НЖН-200 Размещение технологического оборудован.	
			План. разрезы.	
	3		вариант с насосами НЖН-200. Размещение технологического оборудования	
			разрезы. Узлы.	
	4		Вариант с установкой УТН-10. Размещение технологич. оборудования	
			план, разрезы.	
			Комплект АР	
	1		Общие данные. Схема блокировки.	
	2		План на отм. 0.000. Разрез 1-1. Сечение.	
	3		разрез 2-2. Фасады 1-12, 12-1 ; А-Б; Б-А	
	4		Схема расположения элементов ка-	
			налов навозоудаления.	
	5		Монолитные участки Ум1, Ум2, Ум3 (Ум3а)	
	6		Подземное хозяйство (вариант с на- сосами НЖН-200)	
	7		подземное хозяйство (вариант с насо- сами УТН-10).	
			Комплект КЖ	
	1		Общие данные	
	2		схемы расположения фундаментов	
			и фундаментных балок, колонн и ба- лок покрытия.	
	3		фрагмент плана фундаментов.	
			фундаменты фм1, фм1а, фм2, фм2а	

Формат	Лист	стр.	Наименование	
			Комплект КЖ (продолжение)	
	4		Схемы расположения плит покрытия	
			и стеновых панелей.	
	5		Приямок для навозаи (вариант с на- сосами НЖН-200)	
	6		Приямок. Армирование	
	7		приямок для насоса (вариант с насосами УТН-10.)	
	8		Монорельсы (вариант с насосами УТН-10)	
			Комплект ВК	
	1		Общие данные	
	2		План с сетями В1; Т3, Схемы В1, Т3.	
			Комплект ОВ	
	1		Общие данные	
	2		План на отм. 0.000. Схемы систем	
			отопления и вентиляции.	
			Комплект Э	
	1		Электрооборудование	
			Комплект А	
	1		Общие данные	
	2		функциональная схема	
	3		Принципиальная электрическая схема	
	4		Схема внешних проводок	
	5		План расположения	
	6		Спецификация основных монтажных	
			материалов, поставляемых подрядчи-	
			ком.	

Альбом I

Т.П. 801-9-3

Типовой

Инв. № подл. | Подпись и дата | Взам. инв. №

8071/1 3

Привязан

Инв. №

Нач. отд.	Луцкевич		Т.П. 801-9-3
ГИП	Володина		Переходная галерея с удалением навозы скре- перными установками УС-10. Содержание альбо-
Гл. констр.	Рожненко		
Рук. гр.	Сенько		
Провер.	Сенько		
Испол.	Бондарь		

Стадия	Лист	Листов
Р	1	1

Укрниигипросельхоз г. Киев

Общая часть

Типовой проект „Переходная галерея с удалением навоза скреперными установками УС-10 для ферм по производству молока на 800 коров боксового содержания" разработан на основании плана типового проектирования на 1980 год и задания на проектирование утвержденного Главсельстройпроектом МСХ СССР 23 января 1980 г.

Область применения проекта.

Проект предназначен для строительства в климатических районах с расчетной зимней температурой наружного воздуха -20°С, -30°С (основное решение); весом снегового покрова 70 и 100 кгс/м² (основное решение); скоростным напором ветра 27 кгс/м²; сейсмичностью до 6 баллов; на площадке со спокойным рельефом при отсутствии грунтовых вод; непучинистыми, непросадочными грунтами со следующими нормативными характеристиками:

$\varphi^{н} = 28°$; $C^{н} = 0,02$ кгс/см².
$E = 150$ кгс/см²; $\gamma_0 = 1,8$ т/м³
Класс здания II
Степень долговечности - II
Степень огнестойкости II

Технико-экономические показатели

Наименование	Единица	Показатели по проекту	Показатели по проекту аналогу №801-389
Объем			
строительный	м³	1172.0	1365.0
площадь			
застройки	м²	336.0	421,0
Расход материалов			
Цемент, приведенный к М-400		94,46	98,65
Сталь	"	14,49	16,20
Сталь, приведенная к классам А-I и С 38/23	"	18,53	20,38
Бетон и железобетон	м³	335,51	415,20
в том числе:			
монолитный	"	146,71	160,52
сборный легкий	"	114,66	110,15
сборный тяжелый	"	74,14	84,15
Лесоматериалы	м³	23,07	26,20
Лесоматериалы, приведенные к круглому лесу	"	17,87	18,30
Сметная стоимость			
Общая	тыс. руб.	40,11	51.20
Строительно-монтажных работ	"	35,31	46.13
Оборудования	"	4.8	4.98
1 м³ здания	руб.	27,31	33,80
1 м² общей площади	"	122,6	109,6
Построечные трудовые затраты	чел. - дн.	808.65	1030.00

Типовой проект разработан в соответствии с действующими нормами и правилами и предусматривает мероприятия, обеспечивающие взрывную, взрывопожарную и пожарную безопасность при эксплуатации здания

Главный инженер проекта [подпись] /Володина/

Технологическая часть

Галерея предназначена для перегона животных на доение, часть ее используется как преддоильная площадка, в торцах галереи располагаются навозоприемники. Под решетчатым полом галереи смонтированы скреперные установки УС-10, которые подают навоз в навозоприемники, оснащенные насосами НЖН-200.

Конструктивное решение.

Галерея запроектирована из 4х участков размерами в осях 6×12 м
Фундаменты стаканного типа по серии 1.810-1, вып.1.
Колонны железобетонные по серии 1.823-1, вып. 1.
Балки железобетонные по серии 1.462-10, вып.1
Стены - из несущих двуслойных панелей по серии 1.832-5, вып. 1, 2.
Покрытие - совмещенное из сборных железобетонных плит по серии 1.865-4, вып. 1.
Утеплитель - плиты из легких бетонов $\gamma = 400$ кг/м³.
Перемычки - сборные железобетонные по серии 1.138-10 вып. 1 и по серии КЭ 01-58, вып. 2.
Кровля - рулонная из стеклорубероида марки С-РМ ГОСТ 15879-70 на битумной мастике.

Отделочные работы

Наружная отделка здания - окраска силикатными красками светлых тонов. С внутренней стороны стеновые панели должны быть зашпатлеваны на заводе и подготовлены для дальнейшей окраски при выполнении внутренних отделочных работ. Кирпичную кладку участков стен выполнять под расшивку швов с наружной стороны и подрезку с внутренней.
Оконные блоки окрашиваются масляной краской за 2 раза

Защита строительных конструкций от агрессивных сред.

Защиту внутренних поверхностей ограждающих конструкций (стен и плит покрытия) выполнять путем покрытия гидрофобизирующими кремнийорганическими соединениями ГКЖП (ГКЖ-10 или ГКЖ-11 по ТУ-6-02-696-72 либо ГКЖ-94 по ГОСТ 10834-76).

Наносить ГКЖ-П не ранее чем через 6 дней после завершения отделочных работ и только при температуре воздуха не ниже +5°С.
Всю древесину защищать от гниения и возгорания водным раствором антисептика ББК-3 в соответствии с главой СНиП III-19-76. Расход солей препарата принять не менее 75 кгс на 1 м³ обрабатываемой древесины.
Все технологические операции по подготовке поверхностей и нанесению защитных покрытий выполнять в соответствии с требованиями главы СНиП III-23-76.

Краткие указания к производству работ

При производстве и приемке строительно-монтажных работ руководствоваться следующими нормативными документами:

1. Земляные сооружения - СНиП III-8-76
2. Основания и фундаменты - СНиП III-9-74
3. Бетонные и железобетонные конструкции СНиП III-15-76, СНиП III-16-80
4. Каменные конструкции - СНиП III-17-78
5. Защита от коррозии - СНиП III-23-76
6. Деревянные конструкции - СНиП III-19-76
7. Кровля, пароизоляция, теплоизоляция - СНиП III-20-74
8. Отделочные покрытия - СНиП III-21-73
9. Полы - СНиП III-8.14-72.

В проекте предусмотрено производство строительно-монтажных работ в летнее время.
При производстве работ в зимнее время следует учитывать требования приведенных выше нормативных документов.

Водоснабжение

Проект водоснабжения составлен в соответствии со СНиП II-30-76 и СНиП II-34-76.
В галерее запроектированы магистральные трубопроводы хозпитьевого водопровода, горячего водоснабжения, подающие воду из доильно-молочного блока в коровники.

8071/1 4

Привязан				Нач. отд.	Луцкевич	[подпись]	Т.П. 801-9-3	П 3
				ГИП	Володина	[подпись]	Переходная галерея с удалением навоза скреперными установками УС-10. Общая пояснительная записка (начало)	Стадия: Р; Лист: 1; Листов: 2
				Гл. сп. ВК	Шимко	[подпись]		Укрниисипросельхоз г. Киев
				Рук. гр.	Сенько	[подпись]		
Инв. №				Рук. гр.	Костюк	[подпись]		

Отопление и вентиляция

Отопление галереи водяное, подключаемое к системе отопления доильно-молочного блока, расчитанное на поддержание температуры внутри помещений 10°С. В качестве нагревательных приборов приняты радиаторы М140-АО, огражденные экранами. Теплоноситель для нужд отопления - вода с параметрами 150-70°.
Вентиляция галереи - естественная. Приток воздуха через открывающиеся окна, вытяжка с помощью дефлекторов на покрытии.
Трубопроводы системы отопления и нагревательные приборы окрасить масляной краской в два слоя.
Монтаж систем отопления и вентиляции вести в соответствии с требованиями СНиП III-28-75.

Электротехническая часть.

Электроснабжение переходной галереи выполняется от коровников.
Электроосвещение галереи предусматривается от гр. 2 и 9 осветительных щитков ЩО-1.
Питание силового электрооборудования установленного в галереи выполняется от силовых щитков ШР-2 коровников.
Электроосвещение галереи предусматривается светильниками НСПО 2-100.
Вся электропроводка выполняется кабелем АВРГ, проложенным в стыках плит или по стенам с креплением скобами.
Все нетоковедущие металлические части электрооборудования заземляются путем присоединения к нулевой жиле электросети.

Автоматизация технологических процессов.

Схемой управления механизмами навозоудаления предусматривается блокировка скреперной установки УС-10 с четырьмя скреперными установками УС-15
Аппаратура управления блокировкой скреперных установок размещается по месту в переходной галерее в непосредственной близости от щитов управления скреперными установками, которые поставляются комплектно с технологическим оборудованием.

Электрические проводки выполнены кабелями КВВГ и АКВВГ с прокладкой по стенам на скобках.

Мероприятия по охране труда и технике безопасности.

Для обеспечения безопасности рабочих при эксплуатации, ремонте и обслуживании оборудования, механизмов необходимо выполнить следующее:
1. К самостоятельному обслуживанию механизмов могут допускаться лица не моложе 18 лет, прошедшие медицинское обследование, специальное теоретическое и практическое обучение и имеющие удостоверение на право эксплуатации механизмов.
2. Не допускать к обслуживанию механизмов рабочих, не ознакомленных с руководством и инструкцией по эксплуатации и обслуживанию этих механизмов.
3 Не допускать загрязнения и попадания посторонних предметов в механизмы и каналы.
4. Не производить разборку, подтяжку соединений при работе механизмов.
5. Все движущиеся части стационарных машин и агрегатов, в местах возможного доступа к ним людей, должны иметь ограждения - металлические сетчатые кожуха.
6. Для защиты персонала от поражения электрическим током все металлические части электроустановок и оборудования (корпуса электродвигателей, пусковых приборов, выключателей, светильников, щитов и т.п.), которые могут оказаться под напряжением вследствие нарушения изоляции, должны быть заземлены путем присоединения к нулевому проводу электросети.

Соображения по организации строительства при выполнении основных строительно-монтажных работ.

Земляные работы.

Разработка грунта при планировочных работах выполняется бульдозером; траншеи под фундаменты отрываются экскаватором с недобором грунта до проектной отметки 10-15 см
Зачистка дна траншей до проектной отметки производится вручную.
Обратную засыпку производить сухим грунтом с обязательным механическим послойным трамбованием.

Монтаж сборных железобетонных конструкций.

Монтаж сборных железобетонных конструкций должен осуществляться в последовательности, определяемой проектом производства работ.
Временное закрепление установленных конструкций должно выполняться до освобождения их от крюка монтажного крана, окончательное - допускается только после выверки и приведения их в проектное положение.

Кирпичная кладка.

Кирпичная кладка предусмотрена проектом на отдельных участках стен у дверных проемов.
Кладка ведется с внутренних инвентарных лесов.

8071/1 5

Привязан					Т П 801-9-3		П 3
		Нач. отд.	Луцкевич		Переходная галерея с удалением навоза скреперными установками УС-10. Общая пояснительная	Стадия	Лист	Листов
		ГИП	Володина			Р	2	
		Гл. сп. ОВ	Гришина			Укрниигипросельхоз		

Механизация удаления навоза

Удаление навоза из коровников осуществляется скреперными установками УС-15, которые сбрасывают его в поперечные каналы на скреперные установки УС-10, расположенные в переходной галерее.

Скреперными установками УС-10 навоз транспортируется в навозоприемники, находящиеся в торцах галереи.

Удаление навоза из навозоприемников запроектировано в двух вариантах:

I вариант – установками НЖН-200.

II вариант – установками УТН-10.

Ведомость основных комплектов

Обозначение	Наименование	Примечание
ТХ	Технология производства	
АР	Архитектурно-строительные решения.	
КЖ	Конструкции железобетонные	
ВК	Внутренние водопровод и канализация	
ОВ	Отопление и вентиляция	
Э	Электрооборудование	
А	Автоматизация	

Ведомость чертежей основного комплекта ТХ

Лист	Наименование	Примечание
1	Общие данные	
2	Вариант с установкой НЖН-200. Размещение технологического оборудования. План. Разрезы.	
3	Вариант с установкой НЖН-200. Размещение технологического оборудования. Разрезы. Узлы.	
4	Вариант с установкой УТН-10. Размещение технологического оборудования. План. Разрезы.	

Спецификация оборудования

Формат	Зона	Поз.	Обозначение	Наименование	К-во	Примечание
				Оборудование для I и II вариантов.		
		1	УС-10-01	Установка скреперная для уборки навоза Lц = 140 м, N = 3 квт	1	
		2	УС-10-01	Установка скреперная для уборки навоза Lц = 93 м, N = 3 квт	1	
		3	ОСТ 105-670-79	Планка 1.33.5. 940	16	
		4	ОСТ 105-670-79	Планка 1.33.5. 1240	8	
		5	ОСТ 105-670-79	Планка 1.33.5. 2340	40	
		6	ОСТ 105-671-79	Зажим 1.33.5. 48	200	
		7	ОСТ 105-671-79	Зажим 2.33.5. 48	48	
		8	ОСТ 105-673-79	Стойка 1.48. 1350	48	
		9	ОСТ 105-674-79	Пробка 48	48	
		10	ОСТ 105-675-79	Кольцо 48	10	
		11	ОСТ 105-676-79	Дверь 2.33.5 1000	10	
		12	ОСТ 105-668-79	Замок 33.5 48	10	
		13	ГОСТ 7798-70	Болт М10×65.48.019	148	
		14	ГОСТ 5915-70	Гайка М10.5.019	148	
		15	ГОСТ 6402-70	Шайба 10.65Г.019	148	
				Оборудование для I варианта.		
		16	НЖН-200	Установка для жидкого навоза	2	
		17	ГОСТ 10704-76	Труба стальная электросварная, dу = 150	п.м 20	
		18	ГОСТ 1255-67	Фланец, dу = 150	6	
		19	ГОСТ 5525-61	Колено УФ, dу = 150	2	
		20	ГОСТ 5525-61	Колено УР, dу = 150	2	
				Оборудование для II варианта.		
		21	УТН-10	Установка циклического действия	2	
		22	ГСН-160	Транспортер скребковый навозоудаляющий	2	наклонная секция
		23	ГОСТ 1106-74	Тель ручная передвижная червячная; Hпод = 6м грузп. 3.2 т	2	
		24		Борт, лист Д-2 ГОСТ 19903-74	кг 100	

Схема размещения зданий

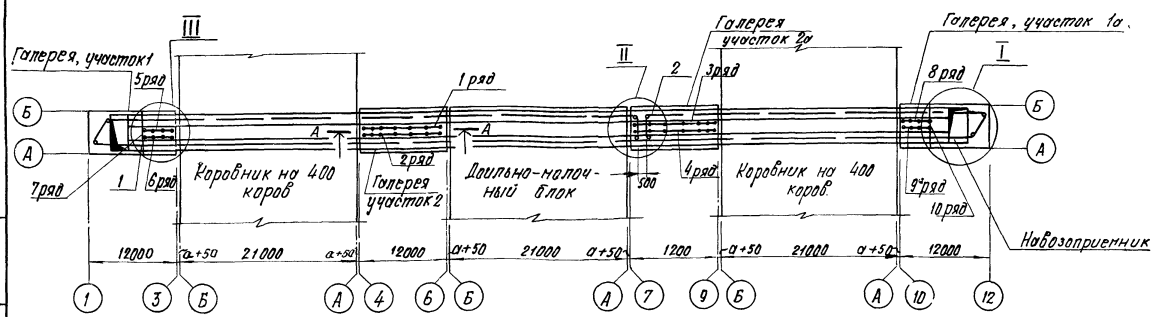

Типовой проект разработан в соответствии с действующими нормами и правилами и предусматривает мероприятия, обеспечивающие взрывную, взрывопожарную и пожарную безопасность при эксплуатации здания

Главный инженер проекта Л.Н.Володина

1 Разрез А–А, узлы I, II, III см. лист ТХ-2

2 Монтаж оборудования выполнять согласно „Инструкции по монтажу, пуску, регулированию и обкатке" установки на месте ее применения.

8071/1 6

Привязан

Инв. N

т. п. 801-9-3 ТХ

Нач. отд.	Портола		
Гл. инж.	Володина		
Гл. спец.	Гайдай		
Вед. инж.	Синькова		
Инженер	Покшин		

Переходная галерея с удалением навоза скреперными установками УС-10.

Стадия	Лист	Листов
Р	1	4

Общие данные

Укрнигипросельхоз г. Киев

Инв. N подл. | Подпись и дата | Взам. инв. N

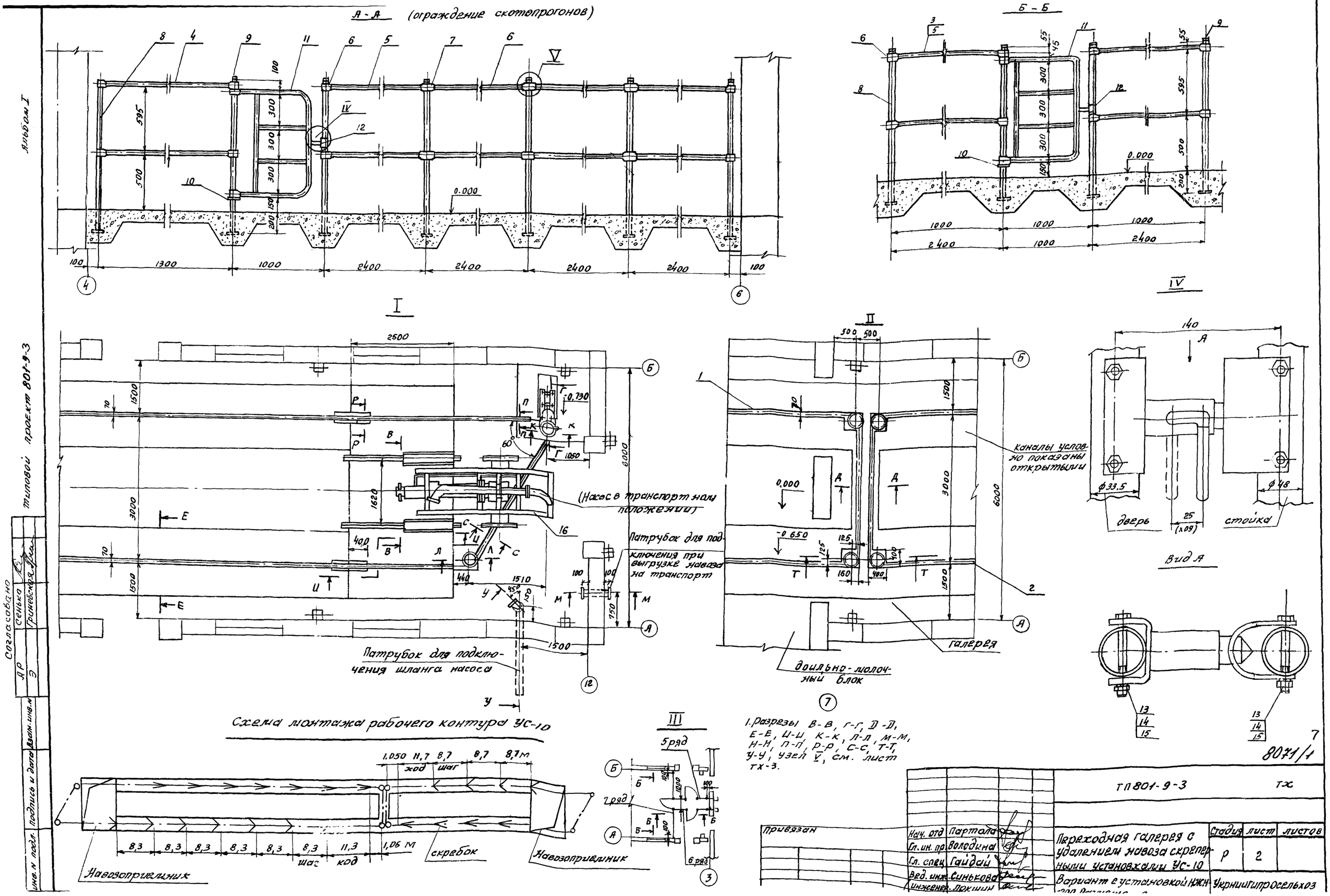
А-А (ограждение скотопрогонов)
Б-Б
I
II
III
IV
V
Схема монтажа рабочего контура УС-10
Вид А
(Насос в транспортном положении)
Патрубок для подключения при выгрузке навоза на транспорт
Патрубок для подключения шланга насоса
каналы условно показаны открытыми
галерея
доильно-молочный блок
дверь
стойка
скребок
Навозоприемник
5 ряд
7 ряд
6 ряд
1. Разрезы В-В, Г-Г, Д-Д, Е-Е, Ц-Ц, К-К, Л-Л, М-М, Н-Н, П-П, Р-Р, С-С, Т-Т, У-У, узел V, см. лист ТХ-3.
8071/1
ТП 801-9-3
ТХ
Переходная галерея с удалением навоза скреперными установками УС-10
Вариант с установкой НЖН-
Стадия
лист
листов
Укрниигипросельхоз
Нач. отд. Партола
Гл. ин. пр. Володина
Гл. спец. Гайдай
Вед. инж. Синькова
Инженер Локшин
Привязан
Согласовано
Инв. N подл.
Подпись и дата
Взам. инв. N
Типовой проект 801-9-3
Альбом I

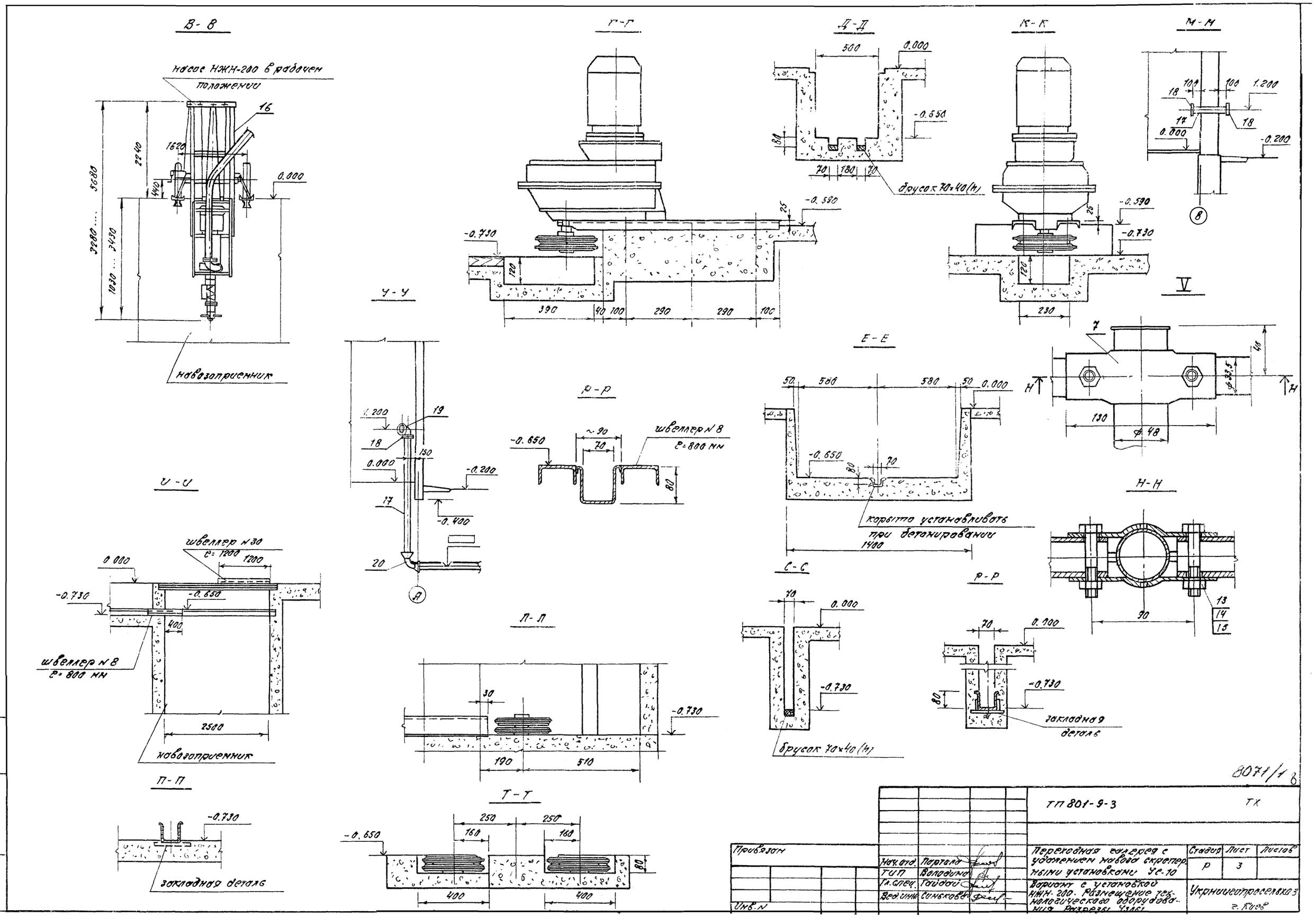

8071/1 в

				ТП 801-9-3			ТХ
Привязан				Переходная галерея с удалением навоза скреперными установками УС-10	Стадия	Лист	Листов
	Нач. отд.	Партала			Р	3	
	ТИП	Володина					
	Гл. спец.	Гайдай		Вариант с установкой НЖН-200. Размещение технологического оборудования. Разрезы. Узлы	Укрниигопросельхоз г. Киев		
Инв. N	Вед. инж.	Синькова					

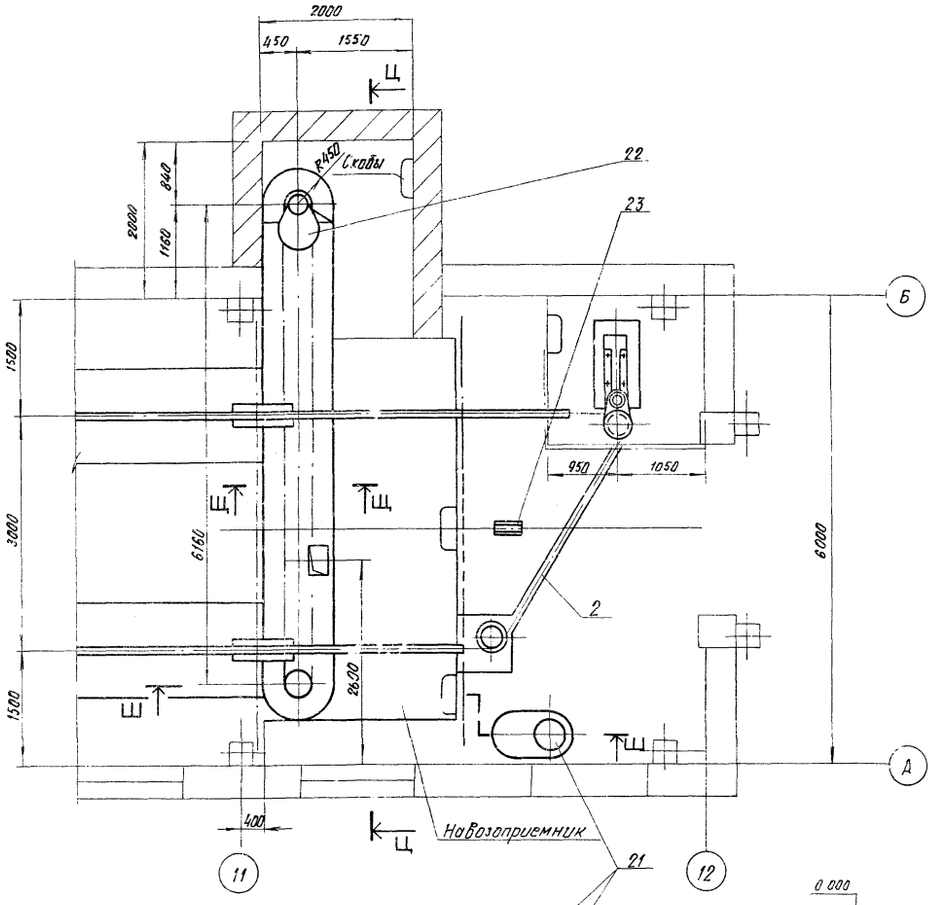

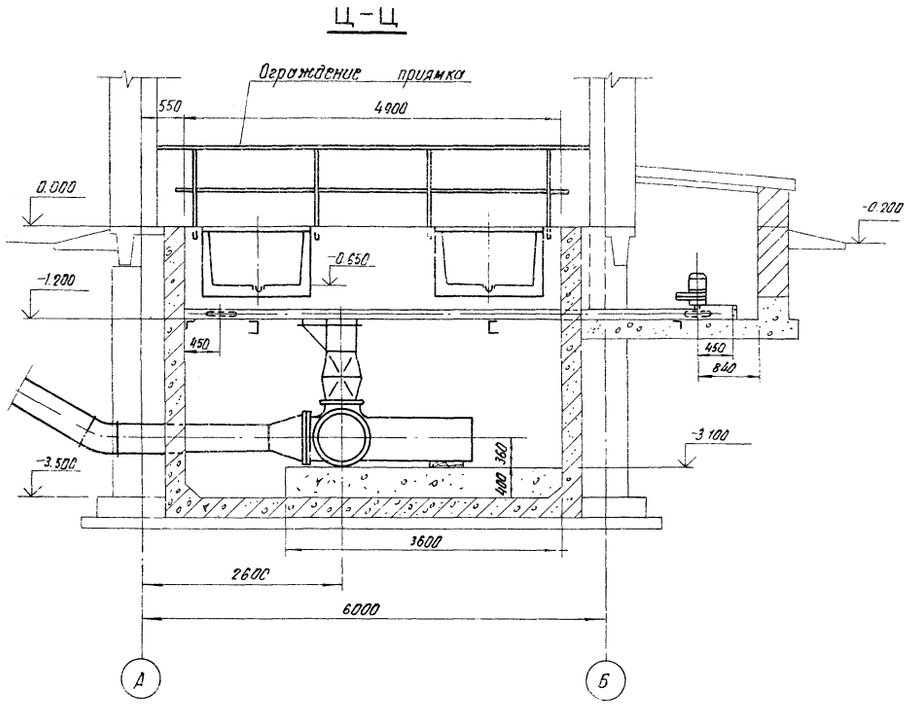

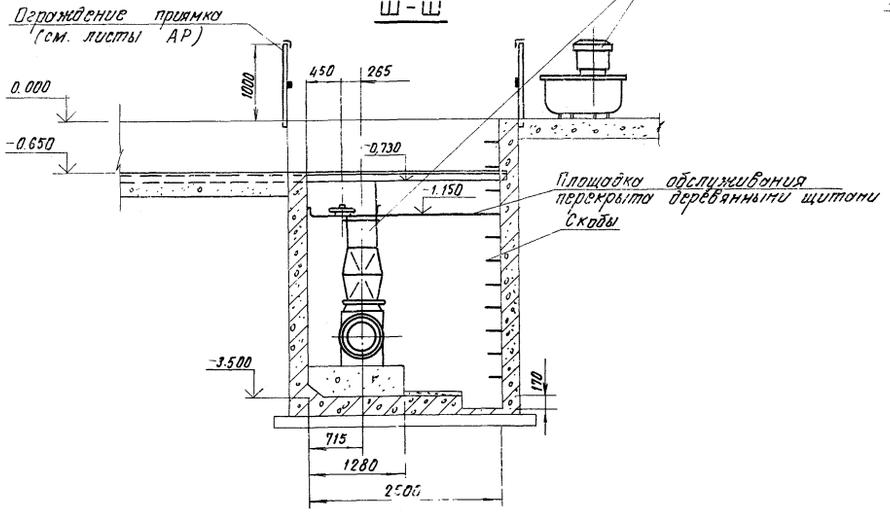

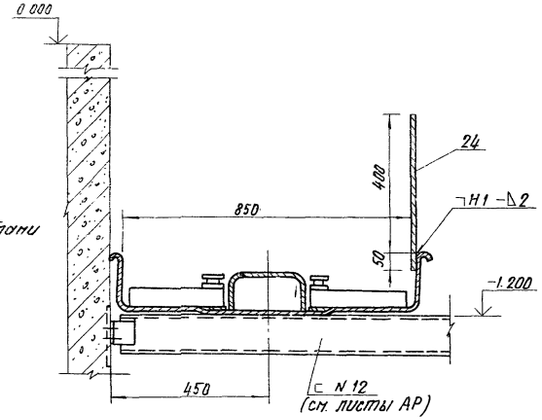

1. При монтаже навозоуборочных транспортеров ТСН -160 и установок цикличного действия УТН -10 необходимо руководствоваться заводскими инструкциями по монтажу, пуску, регулированию и обкатке изделий
2. Спецификацию оборудования см. на листе ТХ-1.
3. Лист ТХ-4 рассматривать совместно с листами ТХ -2 и ТХ-3

8071/1 9

				т п 801-9-3		ТХ	
Привязан	Нач. отд.	Партола		Переходная галерея с удалением навоза скреперными установками УС-10.	Стадия	Лист	Листов
	Гл. инж. п.	Володина			Р	4	
	Гл. спец.	Гайдай					
	Вед. инж.	Синькова		Вариант с установкой УТН -10. Размещение технологического	Укрниигипросельхоз		
	Инженер	Локшин					

Альбом I

Типовой проект 801-9-3

Согласовано: АР Сенько, Э Гриневская

Взам. инв. № | Подпись и дата | Инв. № подл.

Альбом I

Типовой проект 801-9-3

Схема блокировки галереи с дольным блоком и коровником

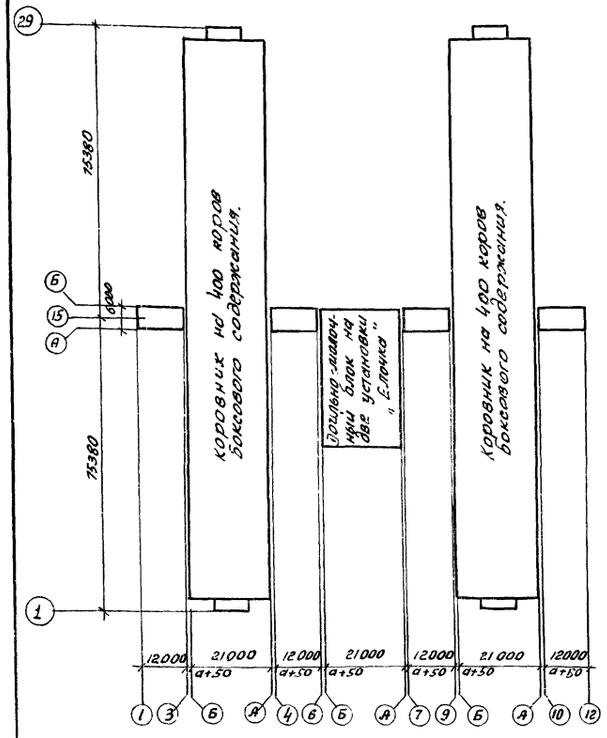

Ведомость рабочих чертежей основного комплекта АР

Лист	Наименование	Примечан.
1	Общие данные. Схема блокировки	
2	План на отм. 0.000. Разрез 1-1. Сечение	
3	Разрез 2-2. Фасады 1-12; 12-1; А-Б; Б-А	
4	Схема расположения элементов каналов навозоудаления	
5	Аналитные участки Ум1, Ум2, Ум3(Ум3а)	
6	Подземное хозяйство (вариант с насосами НЖН-200)	
7	Подземное хозяйство (вариант с насосами УГН-10)	

Типовой проект разработан в соответствии с действующими нормами и правилами и предусматривает мероприятия обеспечивающие взрывную, взрывопожарную и пожарную безопасность при эксплуатации здания.

Главный инженер проекта (Володина)

Ведомость привязанных и ссылочных документов

Обозначение	Наименование	Примечан.
	Ссылочные документы	
ГОСТ 16407-70*	Окна деревянные для животноводческих и птицеводческих зданий	
ГОСТ 18853-73	Ворота деревянные распашные для животноводческих и птицеводческих зданий.	
Серия 1.138-10, вып. 1	Перемычки железобетонные сборные для жилых и общественных зданий.	
ГОСТ 17324-71	Двери деревянные для животноводческих и птицеводческих зданий.	
Серия 3.400-6/76	Унифицированные закладные детали сборных железобетонных конструкций инженерных сооружений промышленных зданий.	
	Привязанные документы	
Т.п. 801-2-18 Альбом II	Коровник на 400 коров боксового содержания. Узлы. Изделия заводского изготовления.	
2.460-5, вып. 1	Архитектурные детали, утепл. покрытий одноэтажн. пром. зданий. Детали парапетов, карнизов и ендов.	

Ведомость основных комплектов рабочих чертежей.

Обозначение	Наименование	Примечание
ТХ	Технология производства	
АР	Архитектурно-строительные решения	
КЖ	Конструкции железобетонные	
ВК	Внутренние водопровод и канализация.	
ОВ	Отопление и вентиляция.	
Э	Электрооборудование	
А	Автоматизация	

Ведомость проемов ворот и дверей

Проемы: Тип по проектам	Проемы: Размер в кладке 6×h мм	Проемы: Кол. листов	Элементы заполнения проема: Марка	Элементы заполнения проема: Обозначение	Элементы заполнения проема: Кол.
1	2400×2400	2	ВР4	ГОСТ 18853-73	1
2	1260×2400	8	А72-П	ГОСТ 17324-71	1

Ведомость спецификаций

Лист	Наименование	Примечание
4	Спецификация элементов каналов навозоудаления.	

Сводная спецификация к чертежам марки АР

Марка	Обозначение	Наименование	Кол.	Масса кг.	Примеч.
		Изделия деревянные			
		Ворота			см. ведомость
ОС 12.15	ГОСТ 16407-70*	Оконный блок ОС 12.15	16		
		Стальные изделия			
МС 24	Т.п. 801-2-18 Альбом II	Обрамление ворот МС 24	2	24.9	
МН 22	то же	Скоба ходовая МН 22	2	1.8	
МН 4-26	3.400-6/76	Изделие закладное МН 4-26	5	1.0	
ОГ 3	Т.п. 801-2-18 Альбом II	Ограждение ОГ 3	8		см. прим. п. 13

Общие указания

1. Здание переходной галереи однопролетное с размерами в плане 6.0×48.0м (4 участка по 12.0м).
2. Класс здания - II, степень огнестойкости - II, категория производства по пожарной опасности - А.
3. Относительная влажность воздуха внутри помещения 70%.
4. За условную отметку 0.000 принят уровень чистого пола что соответствует абсолютной отметке [ ] по топографической съемке.
5. Наружные стены - самонесущие панели из керамзитобетона γ=1000 кгс/м3
6. Кирпичные участки стен выполнять из обыкновенного глиняного кирпича пластического прессования по ГОСТ 530-71* марки 75 с Мрз 25 на растворе марки 25.
7. В процессе возведения кирпичной кладки у дверных проемов заложить деревянные пробки 120×250×65(h) по 4 шт на проем.
8. Защиту внутренних поверхностей ограждающих конструкций (стены наружные и плиты покрытия) выполнять покрытием за 2 раза гидрофобизирующими кремний органическими соединениями ГКЖ-П (ГКЖ-10 или ГКЖ-11 по ТУ-6-02-696-72 либо ГКЖ-94 по ГОСТ 10834-76) после затирки швов и окраски известковым раствором.
9. Наружные поверхности стеновых панелей окрасить силикатными красками светлых тонов. С внутренней стороны панели должны быть зашпаклеваны на заводе и подготовлены для дальнейшей окраски.
10. Ворота, двери и оконные блоки окрасить масляными красками светлых тонов за 2 раза.
11. По периметру галереи устроить асфальтовую отмостку по щебеночному основанию шириной 700мм.
12. Типовой проект здания галереи разработан для производства строительно-монтажных работ в летнее время. При производстве работ в зимнее время необходимо руководствоваться указаниями соответствующих глав СНиП.
13. Ограждения ОГ-3 устанавливаются под оконными в осях 4÷9 в местах расположения отопительных приборов.

10

Привязан

Инв. N

8071/1

Т.п. 801-9-3 АР

Гл. инж.	Талчак		
Нач. от.	Лужкевич		
ГИП	Володина		
Гл. арх.	Говдя		
Гл. конс.	Рожненко		
Рук. гр.	Сенько		
Ст. инж.	Талчак		

Переходная галерея с удалением навоза скреперными установками УС-10.

Стадия	Лист	Листов
Р	1	7

Общие данные.

Укрниигипросельхоз

Инв. N подл. | Подпись и дата | Взам. инв. N

План на отм. 0.000

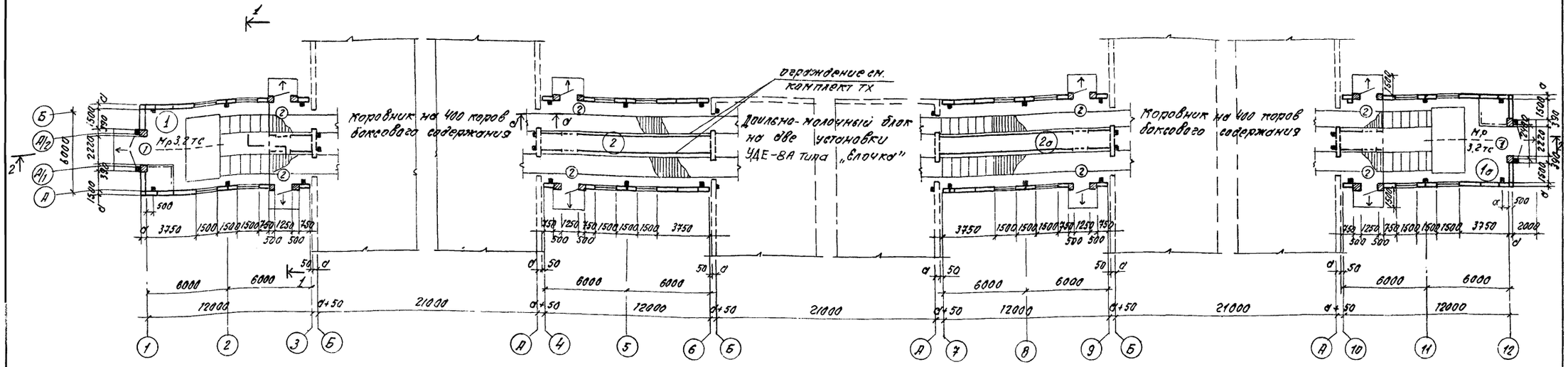

Экспликация помещений

N	Наименование	Категория производства по взрыву и пож. опасн.	Площадь м2
1,1а	Участок навозоприемника	Д	144
2,2а	Соединительный участок	Д	144

Таблица толщин стен утеплителя крыши

Расчетная температура tн=град	Толщина стены „а" мм	Толщина утеплителя крыши мм	Материал утеплителя крыши
-20	300	120	Пенобетон γ=400 кг/м3
-30	400	140	

Разрез 1-1

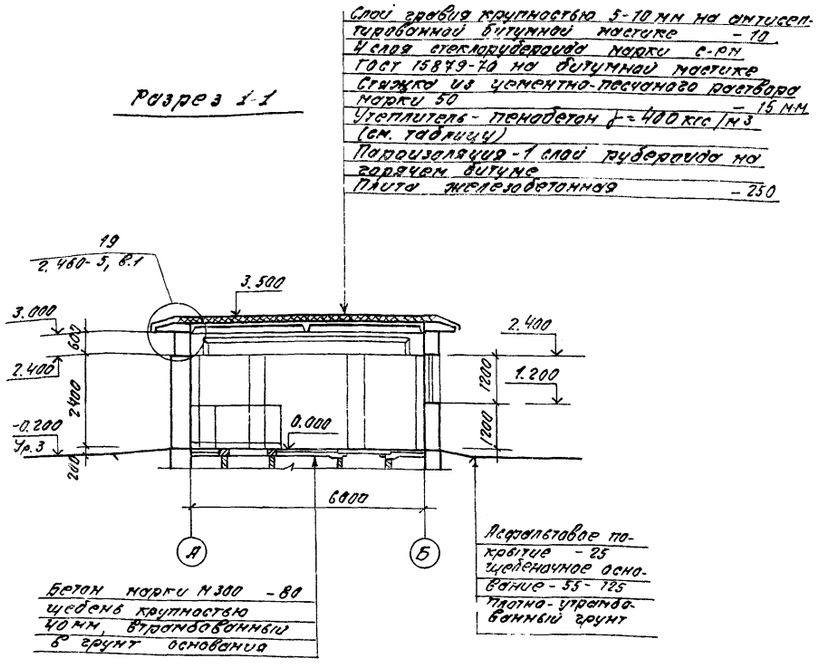

а-а

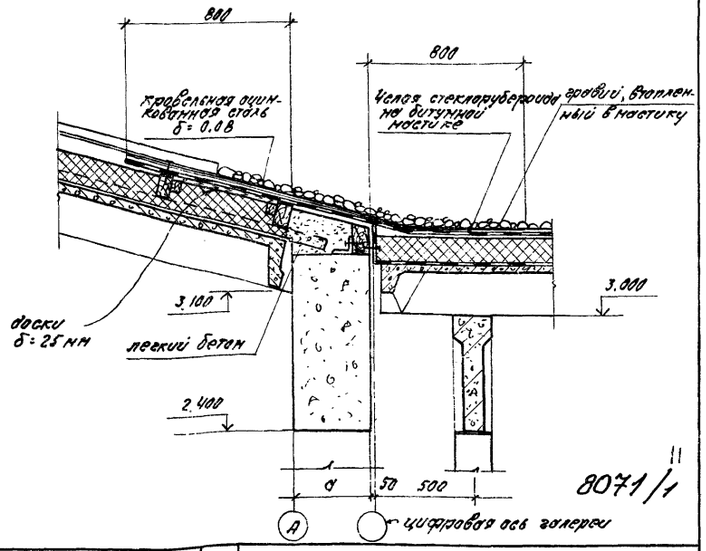

1. Ведомости проемов ворот и дверей см. АР-1.
2. Монорельсы выполняются только для варианта с насосами УТН-10.

8071/1

Нач. отд.	Луцкевич		ТП 801-9-3 АР
Гл. конст.	Рожменко		
Гл. арх.	Гобдя		Переходная галерея с удалением навоза скреперными установками УС-10
ГИП	Володина		
Рук. гр.	Сенько		План на отм. 0.000. Разрез 1-1. Сечение
Вед. инж.	Проценко		
Н. контр.	Кондратюк		

Стадия	Лист	Листов
Р	2	

Укрниигипросельхоз г. Киев

Привязан

Инв N

Разрез 2-2

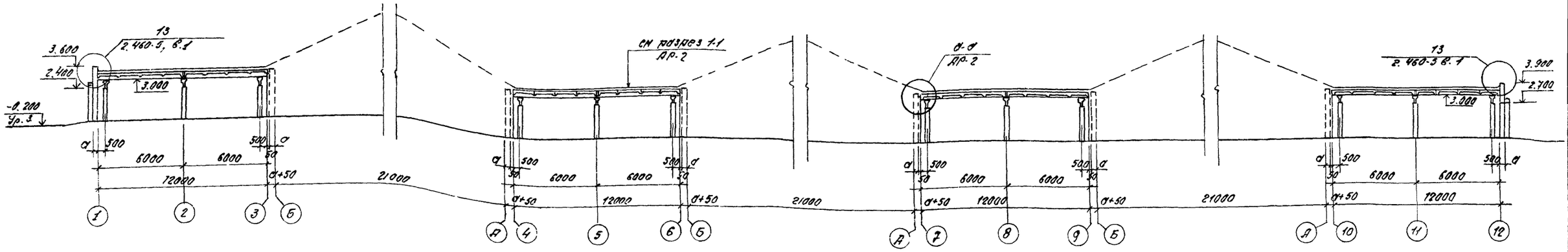

Фасады 1-12; 12-1

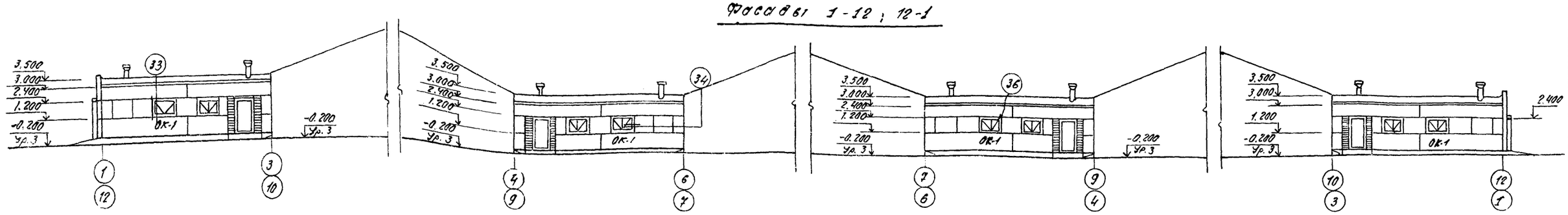

Фасады А-Б Б-А

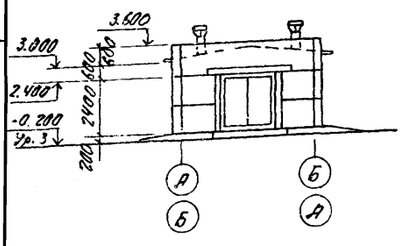

Схема заполнения оконных проемов

ОК-1
мест 16

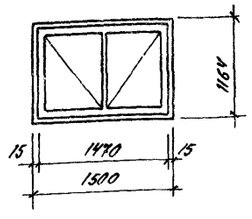

Спецификация заполнения оконных проемов

Марка	Обозначение	Наименование	Кол.	Примечание
		Проем ОК-1		
ОСТ 2.15	ГОСТ 16407-70*	Оконный блок	1	

1. Открывание окон предусмотрено в соответствии с условными обозначениями по ГОСТ 21.107-78.
2. Маркировка узлов принята по серии 2.830-1, вып.1.

12

8071/1

Нач. отд.	Луцкевич		
ГИП	Володина		
Гл. арх.	Говдя		
Гл. конст.	Рожненко		
Рук. гр.	Сенько		
Вед. инж.	Проценко		
Н. контр.	Кондратюк		

Т.П. 801-9-3 АР

Переходная галерея с удалением навоза скреперными установками УС-10

Стадия	Лист	Листов
Р	3	

Разрез 2-2, фасады 1-12; 12-1; А-Б; Б-А

Укрниигипросельхоз г. Киев

Привязан

Инв. №

Схема раскладки лотков

Незамаркированные элементы - ЛТ1

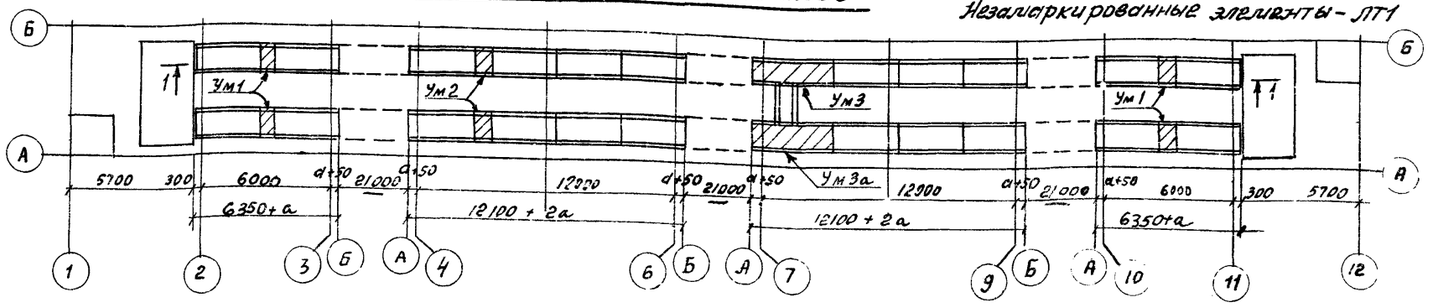

Схема раскладки элементов перекрытия

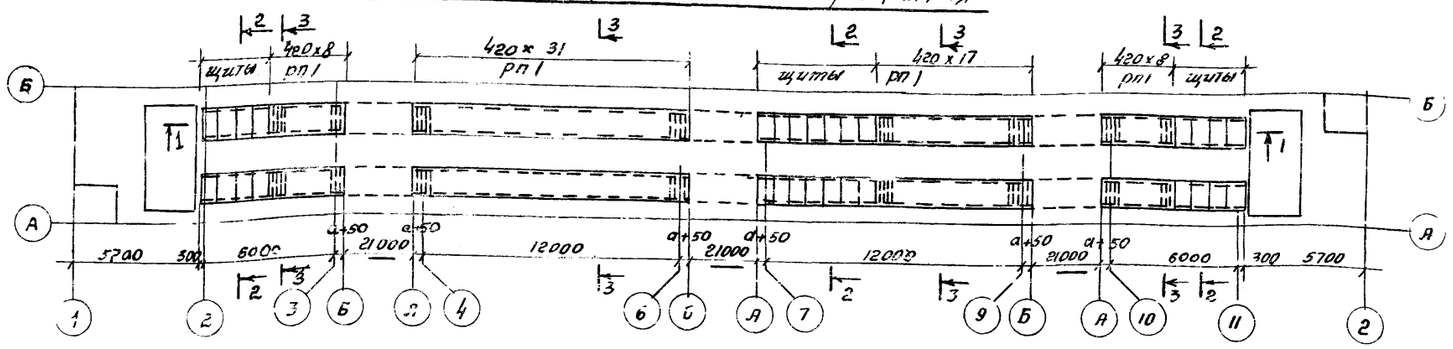

Разрез 1-1

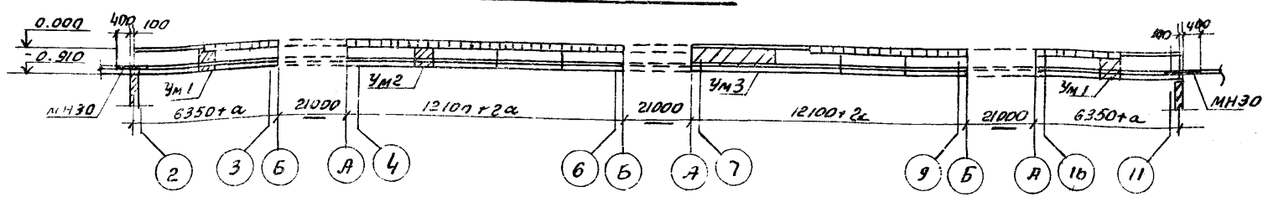

3-3

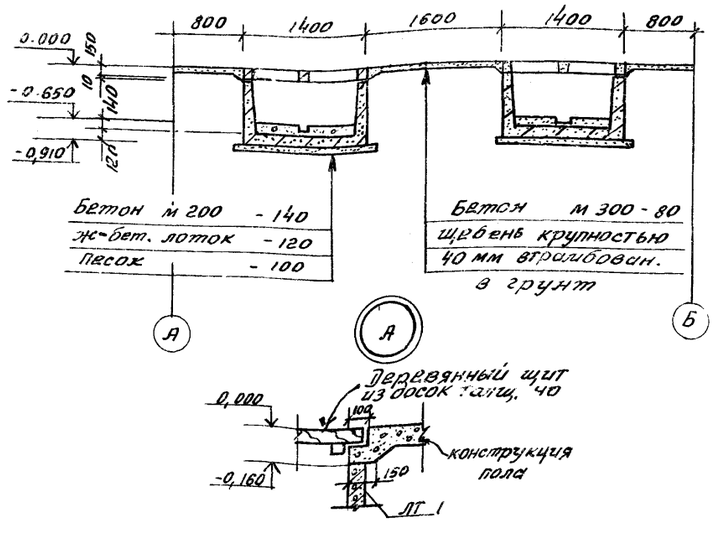

2-2

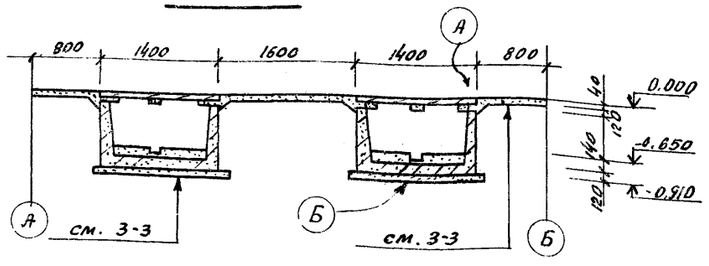

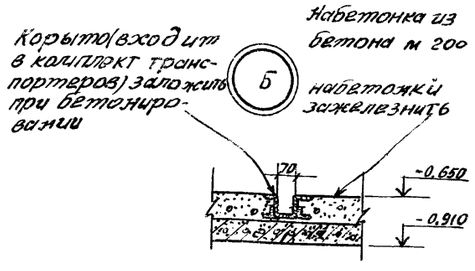

Спецификация элементов каналов навозоудаления

Марка	Обозначение	Наименование	Кол. шт.	Масса кг	Примеч.
ЛТ 1	Т.п.801-2-18 Альбом II	Лоток ЛТ 1	22	2150	
РП1	3.818-1, вып. 2	Решетка РП9	128	125	
МН30	Т.П.801-2-18 Альбом II	Изделие закладное МН30	4		
Ум1	АР-5	Монолитный уч Ум1	4		
Ум2	то же	то же Ум2	2		
Ум3	"	" Ум3	1		
Ум 3а	"	" Ум3а	1		
		Материалы			
		Щиты из досок δ=40	17,4	м²	

1. Лотки каналов навозоудаления установить на уплотнённую песчаную подушку толщиной 100 мм по выравненной поверхности основания.
2. Стыки лотков выполнить в соответствии с серией 3.006-2, вып.-I, лист 47.
3. Антикоррозионную защиту внутренних поверхностей каналов навозоудаления смотри на листе КЖ-1
4. Размер „а" см. на листе АР-2.

13

8071/1

				т. п. 801-9-3			АР
Привязан	Нач. отд.	Луцкевич		Переходная галерея с удалением навоза скреперными установками УС-10	Стадия	Лист	Листов
	ГИП	Володина			Р	4	
	Гл. конст.	Рожненко					
	Рук. гр.	Сенько		Схема расположения элементов каналов навозоудаления	Укрниигипросельхоз г. Киев.		
Инв. N	Рук. гр.	Кондратюк					
	Н. контр.	[illegible]					

Инв. N подл. | Подпись и дата | Взам. инв. N | Спец. ТХ | Гайдай | Согласовано

Альбом I

Типовой проект 801-9-3

Монолитные участки Ум1, Ум2

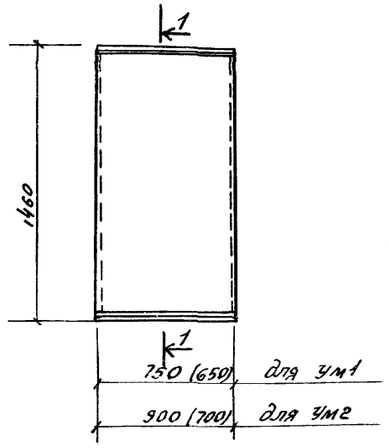

1-1

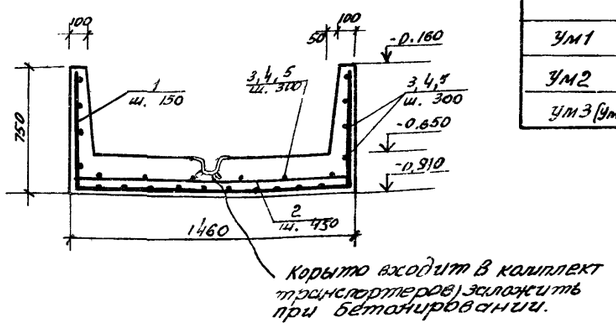

Выборка стали на один элемент, кг

Марка элемента	Арматурные изделия: Арм. сталь ГОСТ 5781-75 Класс А III, ф, мм 10	Итого	Арм. проволока ТУ14-4-659-75 Класс ВрI, ф, мм 4	Итого	Всего
Ум1	12,9	12,9	1,3	1,3	14,2
Ум2	15,4	15,4	1,5	1,5	16,9
Ум3 (Ум3а)	66,8	66,8	6,6	6,6	73,4

Ведомость стержней на один элемент

Марка эл-та	Поз.	Эскиз или сечение	ф, мм	Длина мм	Кол.
Ум1	1	690 1400 690	10 А III	2780	5
	2	1380	10 А III	1380	5
	3	740	4 ВрI	740	17
Ум2	1	690 1400 690	10 А III	2780	6
	2	1380	10 А III	1380	6
	4	880	4 ВрI	880	17
Ум3 (Ум3а)	1	690 1400 690	10 А III	2780	86
	2	1380	10 А III	1380	26
	5	3740	4 ВрI	3880	17

Монолитный участок Ум3, Ум3а (зеркально чертежу)

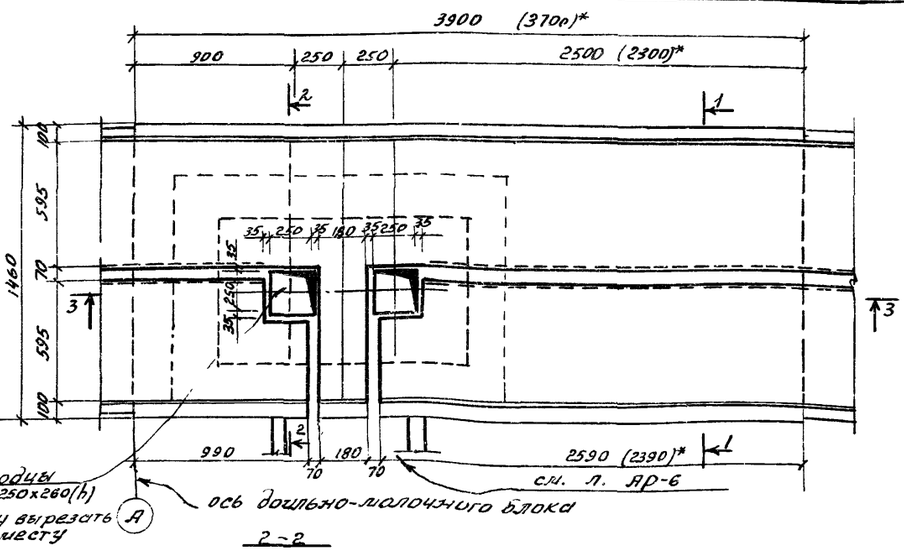

1. Монолитные участки Ум1-Ум3 замаркированы на листе АР-4.
2. Защитный слой бетона рабочей арматуры 30 мм,
3. Монолитные участки лотков выполнить из бетона марки М300 с в/ц не более 0,5
4. Возведение фундаментов под оборудование разрешается только после сверки рабочих чертежей фундаментов с установочными чертежами, полученными от завода-изготовителя.
*5. Размеры в скобках даны для температуры наружного воздуха $t^{\circ}=-20^{\circ}C$ т.е. для зданий с толщиной стен 300 мм.
6. Данные в спецификациях даны для температуры наружного воздуха $t^{\circ}=-30^{\circ}C$

Формат	Зона	Поз.	Обозначение	Наименование	Кол. на испол.			Примечан.
				Документация				
			АР-5	Сборочный чертеж.				
				Сборочные единицы				
		1-3	АР-5	Отдельные стержни		—	—	
		1,2,4	то же	то же	—		—	
		1,2,5	"	"	—	—		
				Материалы				
				Бетон марки М300	0,41	0,49	2,34	м³

Марка	Литера			
Ум1	Р	Р	Р	
Ум2	Р	Р	Р	
Ум3 (Ум3а)	Р	Р	Р	

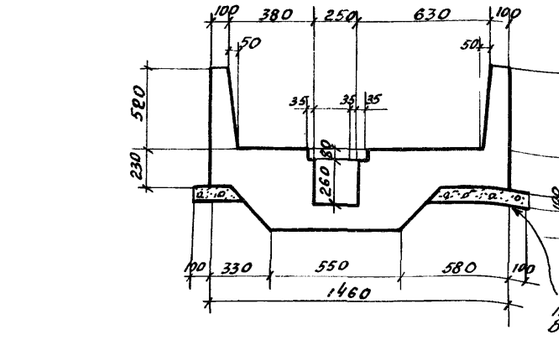

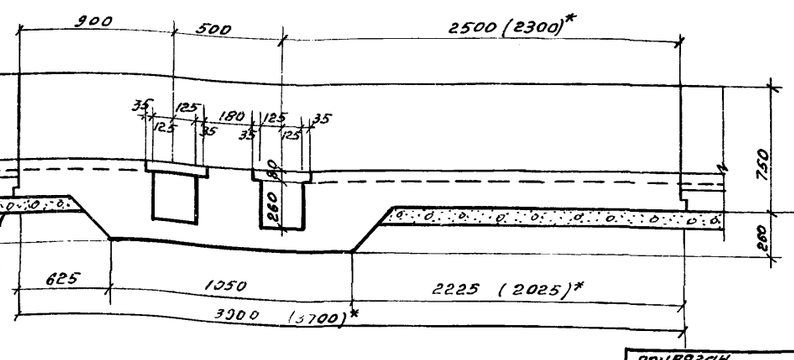

Согласовано

Гл. спец. тх	Гайдай	
Взам. инв.		
Подпись, дата		
Н. подл.		

8071/1 14

Нач. отд.	Луцкевич		
Гип	Володина		
Гл. конст.	Рожненко		
Рук. гр.	Сенько		
Ст. инж.	Харенко		

Привязан

ТП 801-9-3 АР

Переходная галерея с удалением навоза скреперными установками УС-10	Стадия	Лист	Листов
	Р	5	

Монолитные участки Ум1, Ум2, Ум3 (Ум3а) — Укрниигипросельхоз

Альбом I

типовой проект 801-9-3

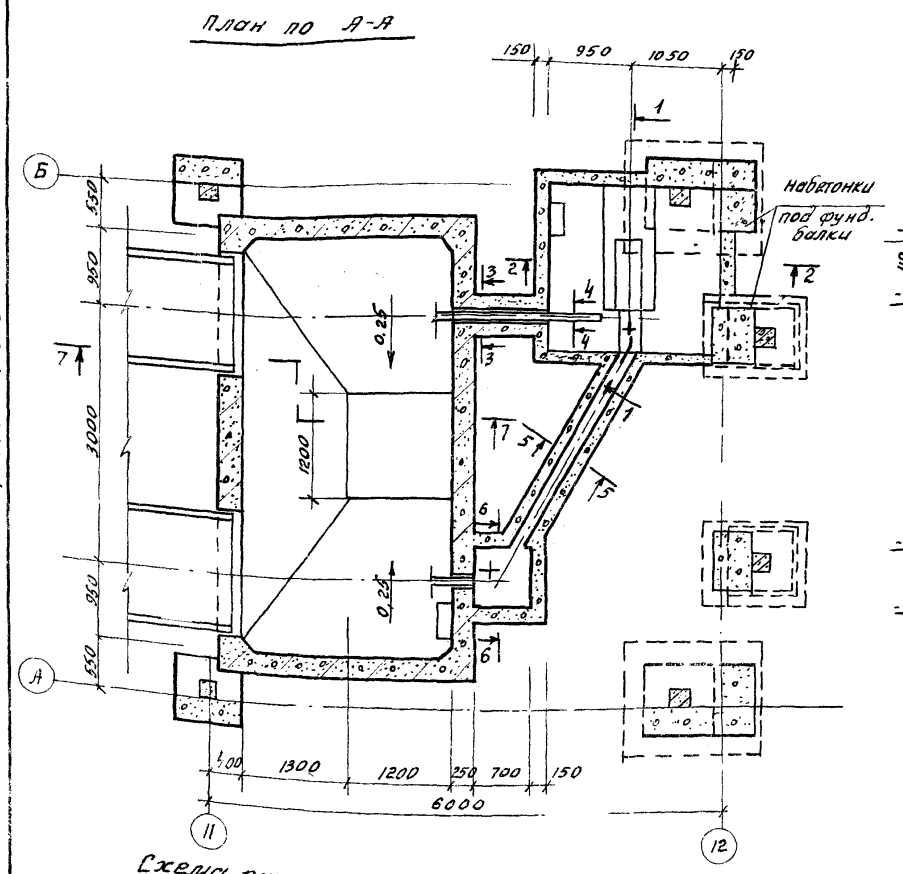
План по А-А

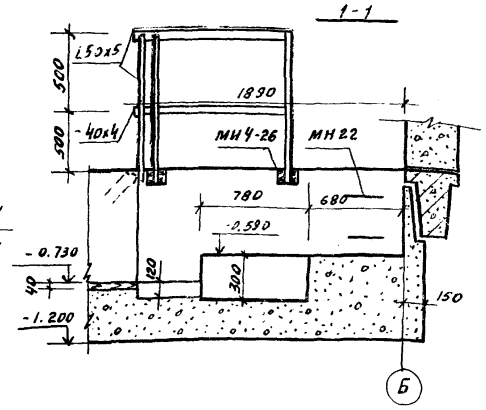
1-1

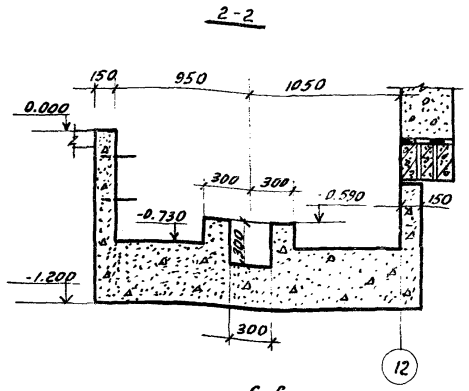
2-2

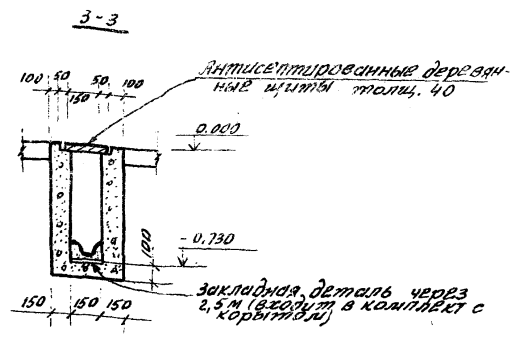
3-3

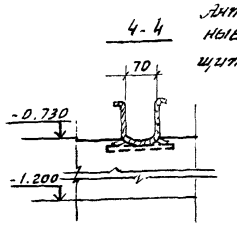
4-4

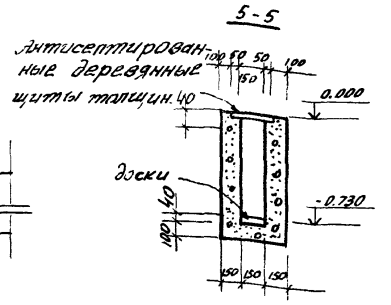
5-5

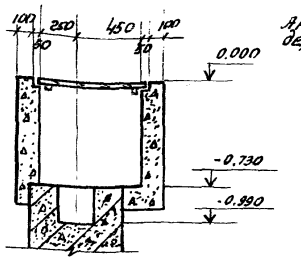
6-6

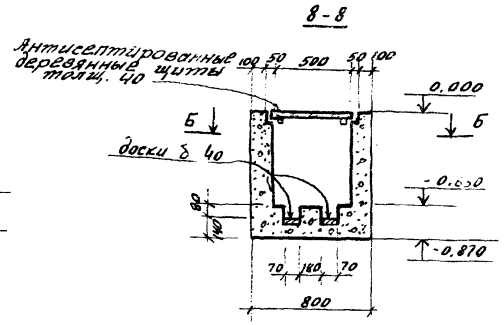
8-8

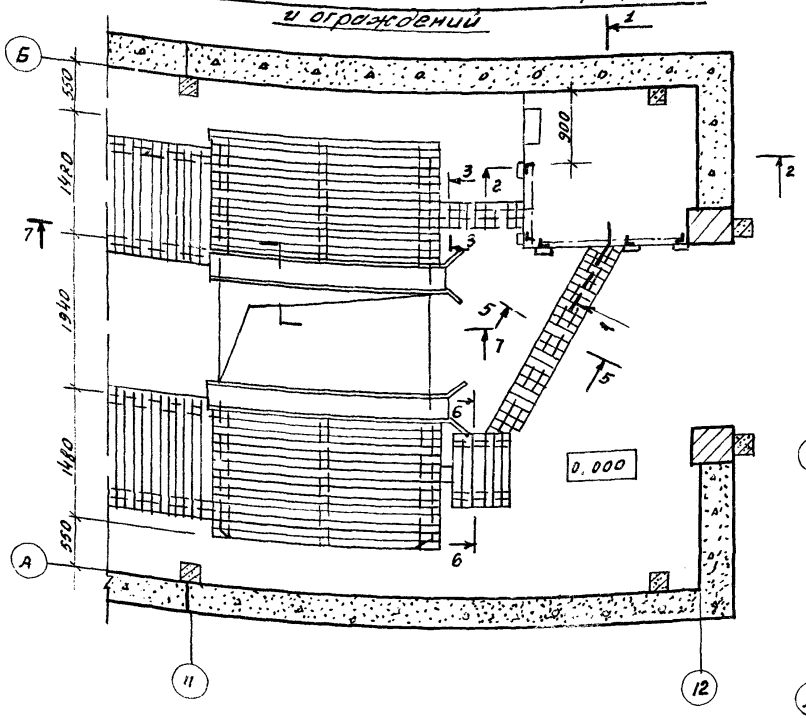
Схема расположения элементов перекрытий и ограждений

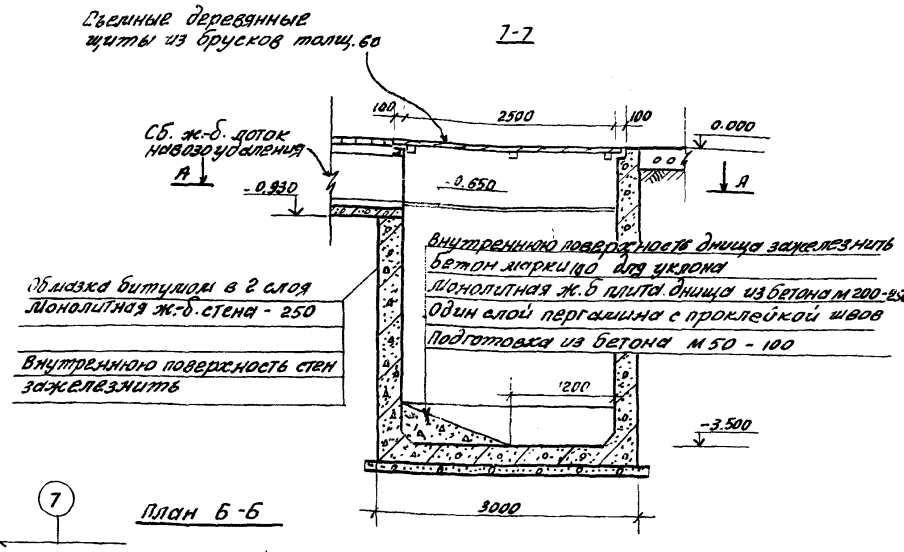
7-7

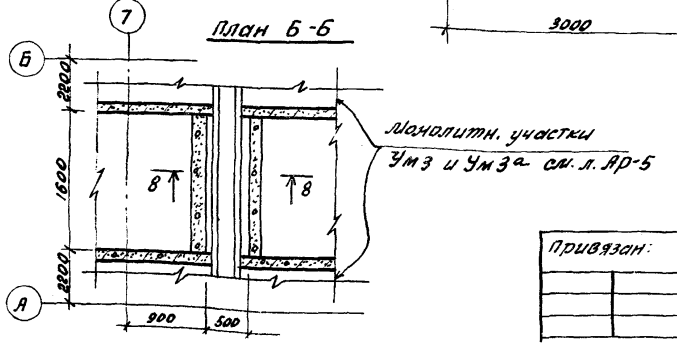
План Б-Б

1. Возведение фундаментов под оборудование разрешается только после сверки рабочих чертежей фундаментов с установочными чертежами, полученными от завода-изготовителя.
2. Деревянные щиты изготовить из древесины хвойных пород влажностью более 25%.
3. Элементы подземного хозяйства сеч. 1-1 ÷ 8-8 выполнить из бетона марки м 200.
4. При бетонировании приямка у оси 12 заложить ходовые скобы МН22 - шт. 2 (см. альбом II) и закладные изделия МИ4-26 - шт. 5 (см. серию 3.400-6/76).
5. Расход стали в ст. 3 кп. 2 на ограждение приямка: L 50×5 - 32,4 кгс; -40×4 - 3,7 кгс.

15

8071/1

				ТП 801-9-3			АР
Привязан:	Нач. отд.	Луцкевич		Переходная галерея с удалением навоза скреперными установками УС-10.	Стадия	Лист	Листов
	Гип	Володина			Р	6	
	Гл. конст.	Рожненко					
	Рук. гр.	Сенько		Подземное хозяйство	Укрнцигипросельхоз		
	Ст. инж.	Харенко					

Инв. № подл. | Подпись и дата | Взам. инв. №

План по А-А

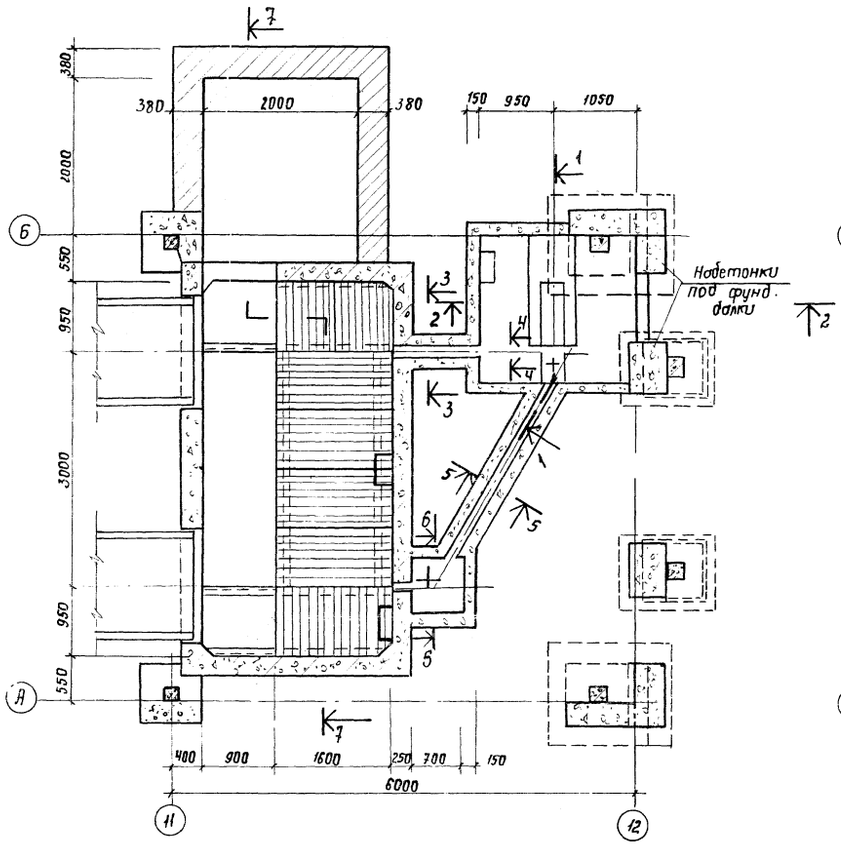

План по Б-Б

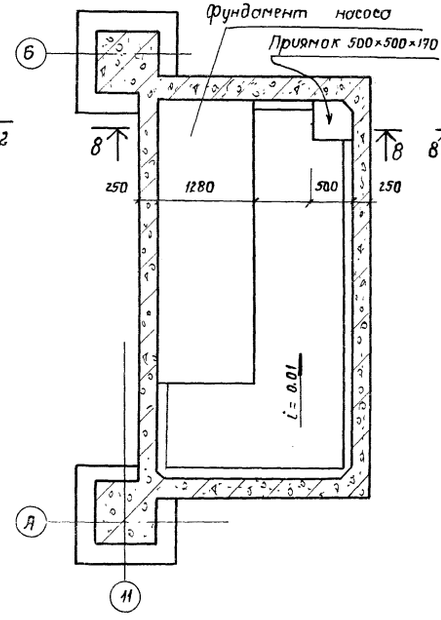

План ограждения приямка

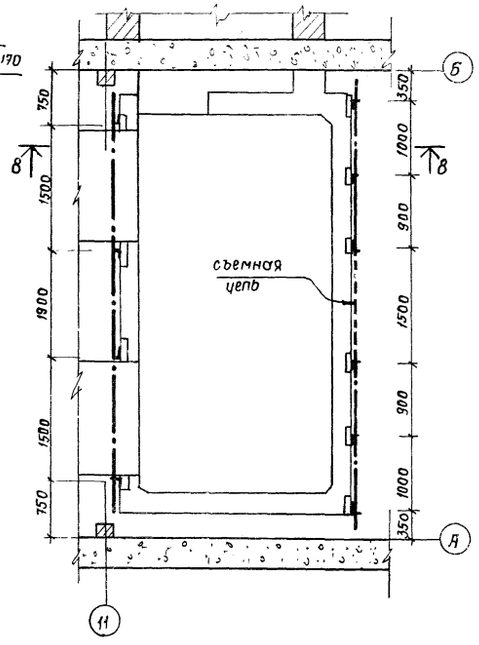

8-8

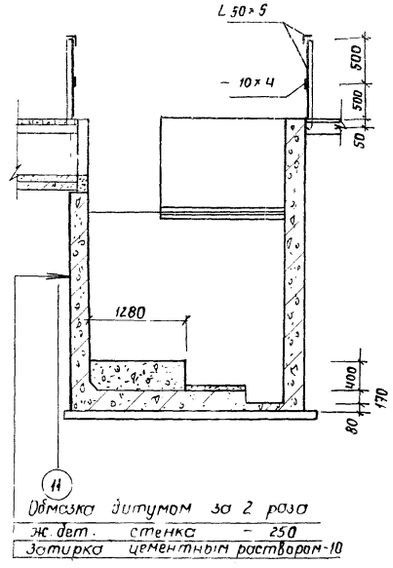

7-7

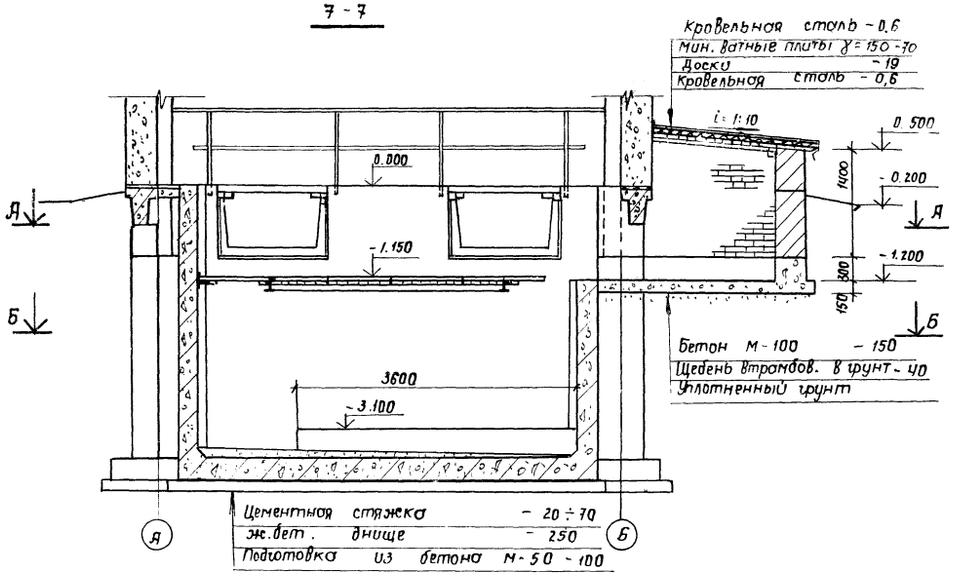

1. Сечения 1-1 ÷ 6-6 см. на листе АР-6.
2. Стены приямка у оси 6 выполнить из обыкновенного глиняного кирпича Гост 530-71* марки 75 и Мрз 35 на цементно-песчаном растворе марки 50.
3. Наружные поверхности приямков соприкасающиеся с грунтом покрыть горячим битумом в 2 слоя.
4. Перекрытие на отметке – 1.150 выполнить из деревянных щитов толщиной 50 мм. Расход щитов – 7,85 м².
5. Указания по возведению фундаментов под оборудование см. на л. АР-6.
6. Щит перекрытия приямка на отм. 0,500 выполнить каркасным из деревянных брусков 70×70 мм.
7. Расход стали Вст3кп2 на ограждение приямка: L 50×5 – 83 кгс; – 40×4 – 13,8 кгс.

16

8071/1

Т.П. 801-9-3							АР
Привязан	Нач. отд.	Луцкевич		Переходная галерея с удалением навоза скреперными установками УС-10	Стадия	Лист	Листов
	Гип	Володина			Р	7	
	Гл. конст.	Рожненко					
	Рук. гр.	Сенько		Подземное хозяйство. (вариант с насосами УТН-10)	Укрниигипросельхоз г. Киев		
	Рук. гр.	Кондратюк					
Инв. №	Н. контр.	Рожненко					

Инв. № подл. | Подпись и дата | Взам. инв. №

Ведомость рабочих чертежей основного комплекта КЖ

Лист	Наименование	Примечание
1	Общие данные	
2	Схемы расположения фундаментов и фундаментных	
	балок, колонн и балок покрытия	
3	Фрагмент плана фундаментов. Фундаменты:	
	Фм 1; Фм 1а; Фм 2; Фм 2а.	
4	Схемы расположения плит покрытия и стеновых	
	панелей.	
5	Приямок для навоза (вариант с насосами НЖН-200)	
6	Приямок Армирование	
7	Приямок для насоса (вариант с насосами УТН-10)	
8	Монорельсы (вариант с насосами УТН-10).	

Ведомость основных комплектов рабочих чертежей

Обозначение	Наименование	
ТХ	Технология производства	
АР	Архитектурно-строительные решения	
КЖ	Конструкции железобетонные	
ВК	Внутренние водопровод и канализация	
ОВ	Отопление и вентиляция	
Э	Электрооборудование	
А	Автоматизация	

Ведомость примененных и ссылочных документов

Обозначение	Наименование	Примечание
1.462-10, Вып. 1	Железобетонные балки пролетом 6 и 9 м для покрытия зданий с плоской кровлей.	
1.433-1	Стены производст. зданий из легкобетонных блоков	
1.432-14, Вып. 2	Стеновые панели для производственных зданий с шагом колонн 6 м.	

Типовой проект разработан в соответствии с действующими нормами и правилами и предусматривает мероприятия, обеспечивающие взрывную, взрывопожарную и пожарную безопасность при эксплуатации здания

Главный инженер проекта /Володина/.

Ведомость примененных и ссылочных документов

Обозначение	Наименование	Примечание
	Ссылочные документы	
1.810-1, Вып. 1	Железобетонные фундаменты для производственных зданий сельского хозяйства.	
1.810-2, Вып. 2	Железобетонные фундаменты под трехшарнирные железобетонные рамы для однопролетных сельскохозяйственных зданий.	
1.415-1, Вып. 1	Железобетонные фундаментные балки для стен производственных зданий.	
1.823-1, Вып. 1	Железобетонные колонны для производственных зданий сельского хозяйства	
1.865-4, Вып. 1,2,3	Железобетонные предварительно напряженные плиты покрытия длиной 6 м, для сельскохозяйственных зданий.	
1.832-5, Вып. 0,1,2	Стеновые двухслойные панели и блоки из легких бетонов, для сельскохозяйственных зданий.	
1.038-10 Вып. 1	Перемычки железобетонные для зданий с кирпичными стенами.	
КЭ-01-58, Вып. 2	Сборные железобетонные обвязочные балки и перемычки для производственных зданий	
1.494-24. Вып. 1	Стаканы для крепления крышных вентиляторов, дефлекторов и зонтов.	
1.800-4	Стальные изделия для крепления конструкций одноэтажных сельскохозяйственных зданий.	
3.400-6/76	Унифицированные закладные детали сборных железобетонных конструкций инженерных сооружений промышленных предприятий.	
2.820-1 Вып. 1	Типовые узлы каркасов одноэтажных сельскохозяйственных зданий.	
2.830-1 Вып. 1	Типовые узлы наружных стен одноэтажных сельскохозяйственных зданий	
	Примененные документы	
Т.П. 801-2-18 альбом III	Коровник на 400 голов бокового содержания Узлы. Изделия заводского изготовления	

Ведомость спецификаций

Лист	Наименование	Примечание
2	Спецификация элементов к схемам расположения фундаментов и фундаментных балок, колонн и балок покрытия.	
4	Спецификация элементов к схемам расположения плит покрытия и стеновых панелей.	

Общие указания

1. За условную отметку 0.000 принята отметка чистого пола, что соответствует абсолютной отметке [ ] по топографической съемке.
2. При расчете конструкций приняты следующие нагрузки:
   вес снегового покрова $p_0 = 100\ кгс/м^2$ и $70\ кгс/м^2$
   скоростной напор ветра $q_0 = 27\ кгс/м^2$
3. Фундаменты запроектированы для строительства на площадках со спокойным рельефом при маловлажных непучинистых и непросадочных грунтах и отсутствии грунтовых вод. Грунты основания приняты со следующими характеристиками $C_н = 0{,}02\ кгс/см^2$; $\varphi_н = 28^0$, $\gamma = 1{,}8\ тс/м^3$, $E = 150\ кгс/см^2$.
4. Работы по возведению бетонных и железобетонных конструкций выполнять в соответствии с требованиями СНиП III-4-79, СНиП III-15-76, СНиП III-16-79 и указаниями, приведенными на листах.
5. Горизонтальную гидроизоляцию выполнить на отм. -0.02 из слоя цементного раствора состава 1:2 с уплотняющими добавками.
6. Антикоррозионную защиту внутренних поверхностей каналов навозоудаления и нижних и боковых поверхностей железобетонных решеток щелевых полов выполнить путем нанесения битумно-латексно-кукерсольной мастики (ТУ 38-1093-70) слоем толщиной 600 мкм в соответствии с руководством по защите от коррозии лакокрасочными покрытиями строительных бетонных и железобетонных конструкций, работающих в газовлажных средах.
7. Антикоррозионную защиту металлических балок приямка и ограждений ниже отм 0,500 выполнить путем нанесения эмали ХС-78 по грунтовке ХС-010 с общей толщиной 5 слоев, а выше отм. 0,500 – 2 слоя.
8. Проектом предусмотрено производство строительно-монтажных работ в летнее время. При производстве работ в зимнее время необходимо руководствоваться указаниями соответствующих глав СНиП.

17

8071/1

Привязан

Инв. N

Т П 801-9-3 КЖ

Гл. инж. ин.	Телюк С.И.		
Нач. отд.	Лукевич		
Гип	Володина		
Гл. констр.	Роженко		
Рук. гр.	Санько		
Ст. инж.	Хоренко		
Н. контр.	Кондратюк		

Переходная галерея с удалением навоза скреперными установками УС-10

Стадия	Лист	Листов
Р	1	8

Общие данные

Укрниисельхозпроект г. Киев

Инв. N подл. | Подпись и дата | Взам. инв. N

Альбом I

Типовой проект 801-9-3

Схема расположения фундаментов и фундаментных балок

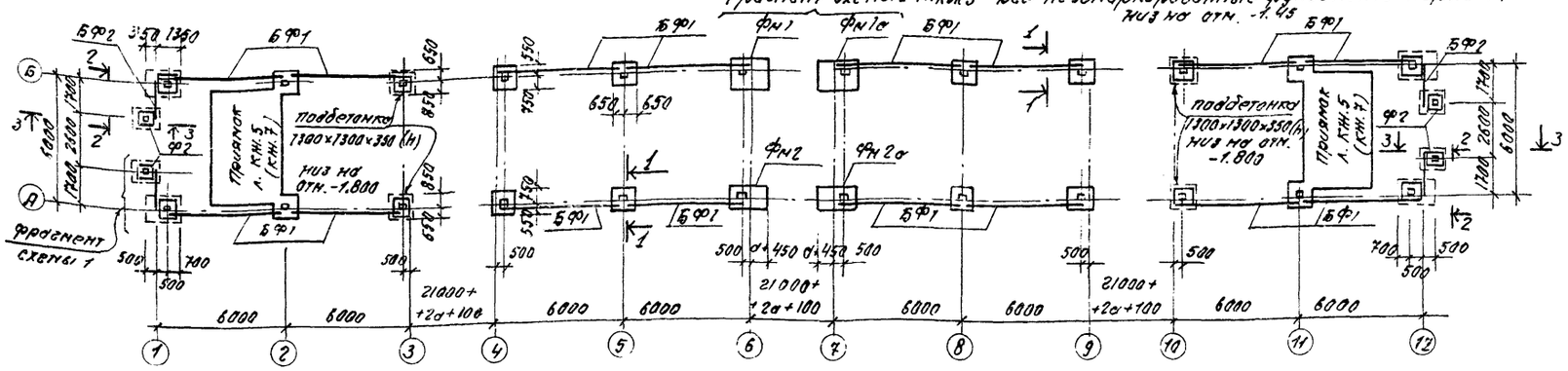

Фрагмент схемы 1 (балки не показаны)

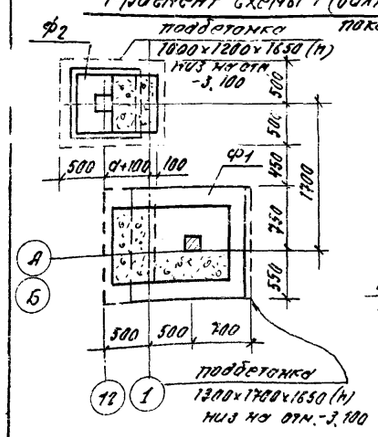

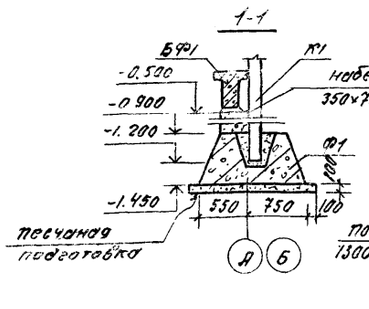

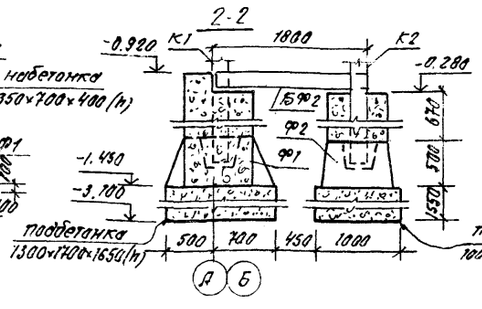

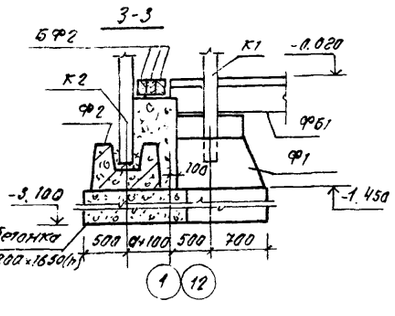

Спецификация элементов к схемам, расположенным на листе

Марка	Обозначение	Наименование	Кол. шт.	Масса, кг	Примеч.
	Схема расположения фундаментов и фундаментных балок				
Ф1	1.810-1, Вып.1	Фунд. башмак СФК 13	16	1460	
Ф2	То же	То же СФК 8	4	670	
Фм1	КЖ-3	Фунд. монолитный Фм1	1		
Фм1а	То же	То же Фм1а	1		
Фм2	"	" Фм2	1		
Фм2а	"	" Фм2а	1		
БФ1	1.415-1, Вып. 1	Фунд. балка ФБ 6-11	16	1800	
	КЖ 5 (КЖ7)	Привязок	2		
	для	t° = - 30° С			
БФ2	1.138-10, Вып.1	Перемычка 1ПРВ-18.12.24ч	12	130	
	для	t° = - 20° С			
БФ2	1.138-10, Вып.1	Перемычка 1ПРК-18.12.24ч	8	130	
	Схема расположения колонн и балок				
К1	1.823-1, Вып.1	Колонна СК2-36-1	24	360	
К2	Т.п. 801-2-12 Альбом II	То же СК2-36-1а	4	360	
Б1	1.462-10, Вып.1	Балка Б6-4АIIIв8	8	1150	
Б2	Т.п. 801-2-18 Альбом II	То же Б6-5АIIIв8а	4	1150	
Б3	То же	Перемычка БП1-1сп	2	500	

Схема расположения колонн и балок покрытия

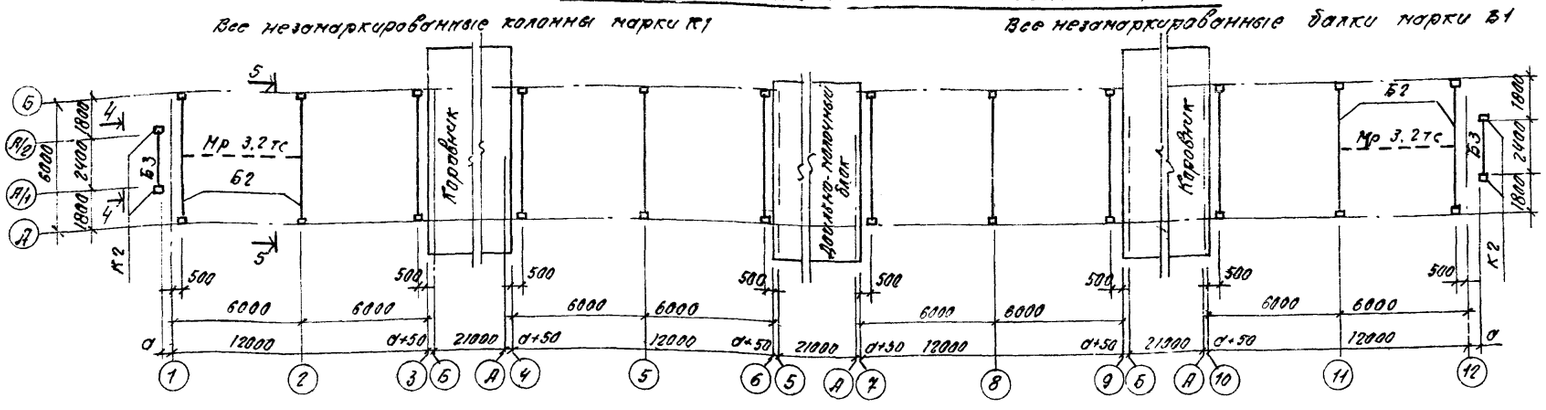

4-4

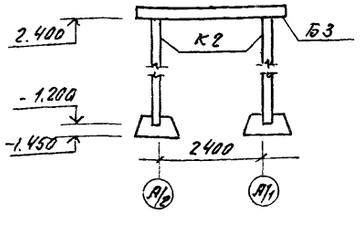

5-5

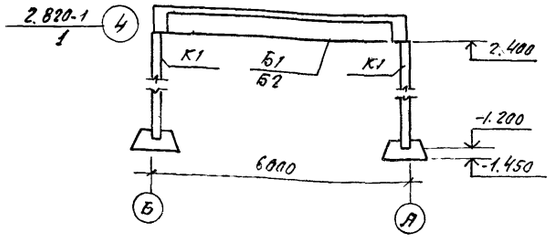

1. Подбетонки и набетонки выполнить из бетона марки М100.
2. Размер „а" см. на листе АР-2.
3. Фундаментные балки укладывать на цементном растворе марки 100.
4. После монтажа колонны замоноличить в стаканах фундаментов бетоном марки М200 на мелком щебне
5. Поверхности балок БФ2, соприкасающиеся с грунтом, покрыть горячим битумом в 2 слоя.
6. Мр 3.2 тс только для варианта с УТН-10.

8071/1

Привязан						ТП 801-9-3		КЖ

Фрагмент схемы 2

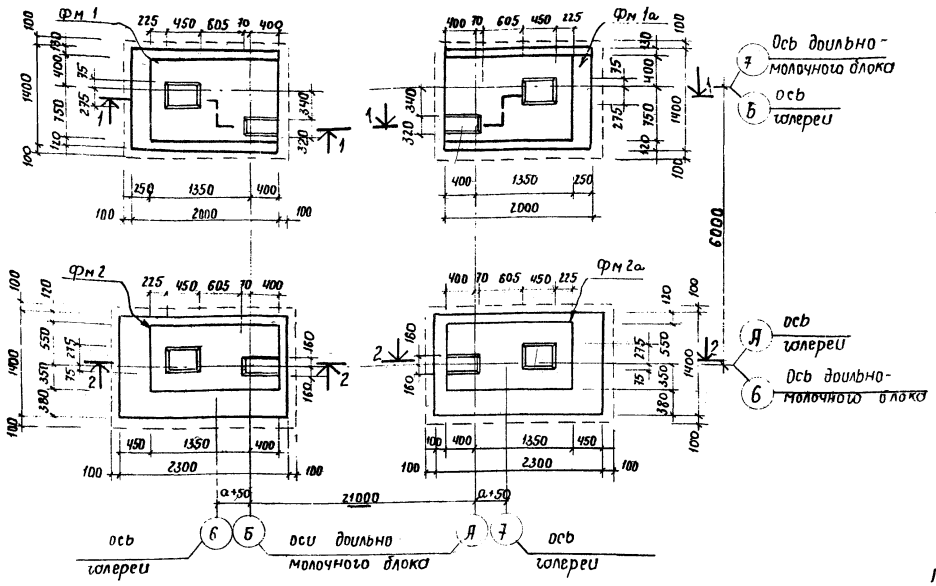

1-1

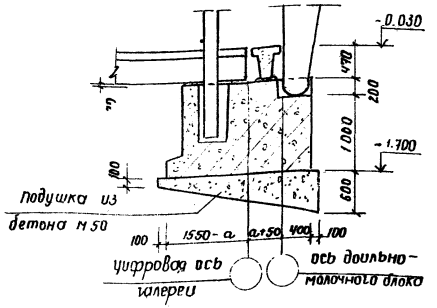

2-2

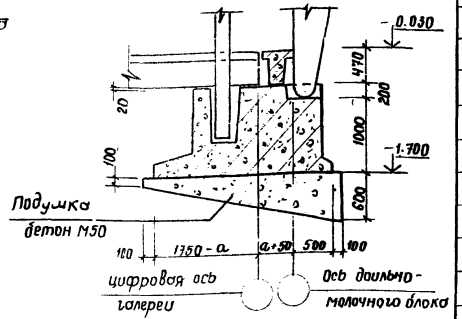

Фундамент Фм 1 (Фм1а – зеркально чертежу)

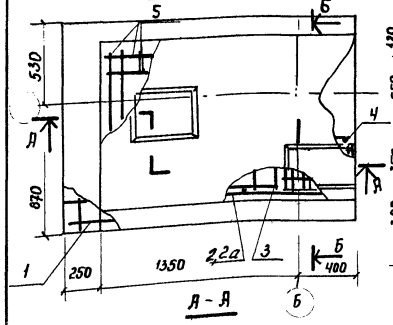

Фундамент Фм 2 (Фм2а – зеркально чертежу)

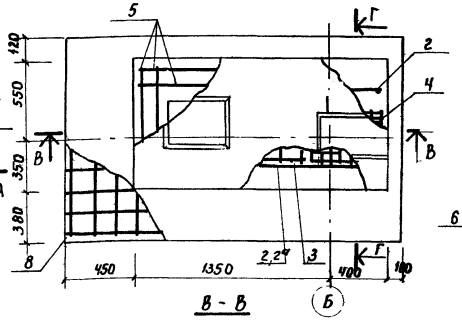

А – А

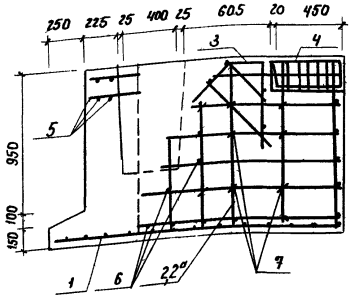

В – В

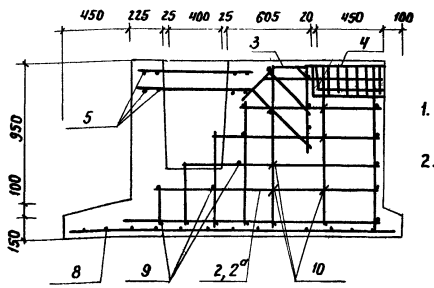

Б – Б

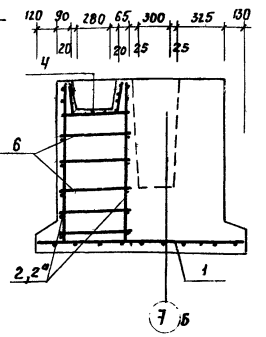

Г – Г

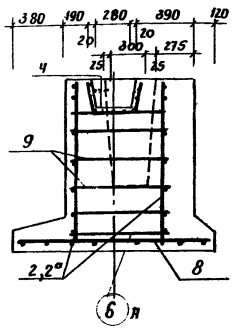

1. Защитный слой бетона для арматуры подошвы – 40 мм; для остальных поверхностей – 30 мм.
2. Сварные сетки поз. 1 – из арматуры класса А III.

Марка	Обозначение	Наименование	Кол.	Примеч.
		Документация		
	КЖС-3	Сборочный чертеж Фм1(Фм1а)		
		Сборочные единицы и детали		
1	Гост 8478-66	Сетка 100/100/8/8 В = 2300 ℓ = 1350	1	
2	Серия 1.810-2, вып. 2	Каркас плоский КР7	1	
2а	то же	То же КР8	1	
3	"	Каркас пространств. КП1	1	
4	"	Сетка С13	1	
5	Одиночный стержень	ф 8 А III ℓ = 800	16	
6	то же	ф 10 А III ℓ = 470	18	
7	"	Шпилька ф 6 А I ℓ = 650	6	
		Материалы		
		Бетон М200	2,58	м³
		Сборочный чертеж Фм2(Фм2а)		
2	Серия 1.810-2, вып. 2	Каркас плоский КР7	1	
2а	то же	то же КР8	1	
3	"	Каркас пространств. КП1	1	
4	"	Сетка С13	1	
8	Гост 8478-66	Сетка 100/100/8/8 В = 2300 ℓ = 1350	1	
5	Одиночный стержень	ф 8 А III ℓ = 800	16	
9	то же	ф 10 А III ℓ = 600	18	
10	"	Шпилька ф 6 А I ℓ = 800	6	
		Материалы		
		Бетон М200	2,09	м³

Выборка стали на один элемент, кг

Марка элемента	Арматурные изделия								Всего
	Арматурная сталь Гост 5781-75								
	класс А I		класс А III						
	ф, мм	Итого	ф, мм				Итого	Итого	
	6		8		10	14			
Фм1(Фм1а)	0,87	0,87	34,03		23,8	4,5	62,33	63,2	63,2
Фм2(Фм2а)	1,1	1,1	34,03		25,3	4,5	63,83	64,93	64,93

19

8071/1

Т.П. 801-9-3							КЖС
Привязан	Нач.отд.	Луцкевич		Переходная галерея с удалением навоза скреперными установками УС-10	Стадия	Лист	Листов
	Гип	Володина			Р	3	
	Гл.констр.	Рожненко					
	Рук.гр.	Сенько		Фрагмент плана фундаментов. Фундаменты Фм1; Фм1а, Фм2, Фм2а.	Укрниигипросельхоз г. Киев		
	Рук.гр.	Кондратюк					
Инв.№	Н.контр.	Рожненко					

Альбом I

Типовой проект 801-9-3

Схема расположения плит покрытия

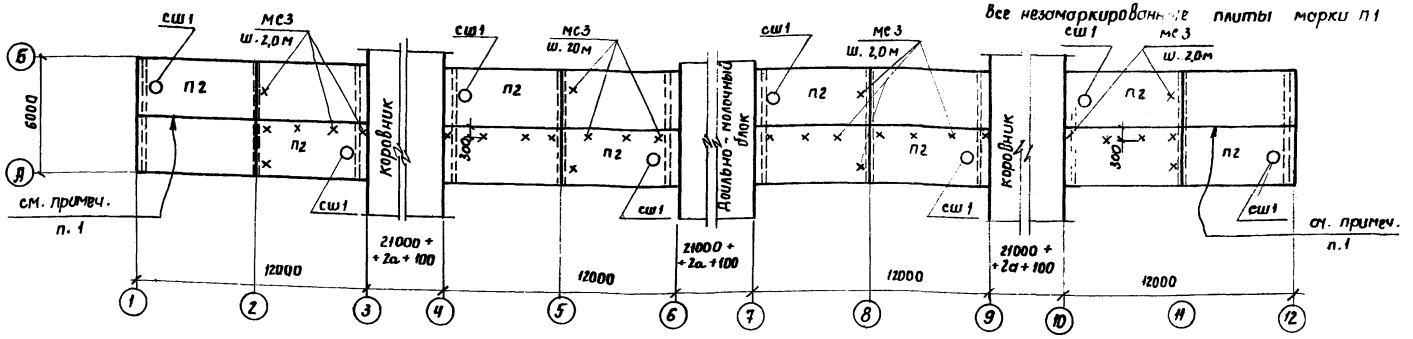

Схема расположения стеновых панелей по оси „А и „Б"

(Все незамаркированные панели - СБ1)

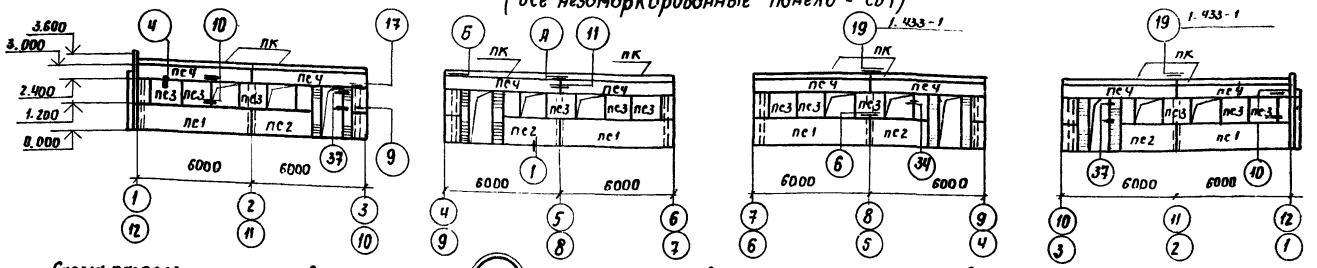

Схема расположения стеновых панелей по оси „1" и „12"

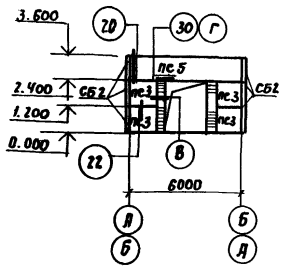

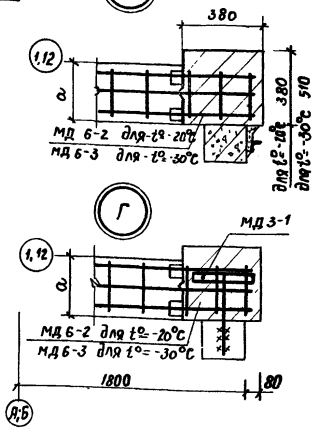

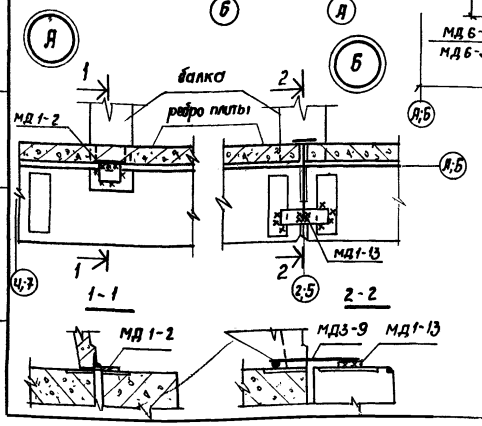

Спецификация элементов к схемам, расположенным на листе (окончание)

Марка	Обозначение	Наименование	кол.	Масса, кг	Примеч.
МД5-7	1.800-4	Соед. изделие МД 5-7	4	0,16	
МД5-10	то же	то же МД 5-10	84	0,08	
А 12	1.433-1	А12	16	1,13	
А 13	то же	А13	16	1,13	
	для t = -30°С				
МД1-2	1.800-4	Соед. изделие МД 1-2	16	0,77	
МД1-13	то же	то же МД 1-13	8	0,66	
МД3-9	"	" МД 3-9	8	0,28	
МД6-3	"	Сетка МД 6-3	40	1,13	
-100×10	1.433-1	Соед. изделие -100×10, l=100	32	0,79	
∠125×10	то же	то же ∠125×10, l=100	32	1,91	
	для t = -20°С				
МД 6-2	1.800-4	Сетка МД 6-2	40	0,93	
А 1	1.432-14, Вып. 2	Соед. изделие А1	32	0,70	
А 3	то же	то же А3	48	0,40	
А 5	"	" А5	32	1,90	

1. При монтаже плит покрытия в осях 1-2, 11-12 заложить балки для крепления монорельса по л. КЖ-8.
2. Узлы стен приняты по серии 1.830-1, вып. 1.
3. Узлы карнизов приняты по серии 1.433-1 и 1.432-14
4. Узлы А и Б - только для t = -30°С.

8071/1

Спецификация элементов к схемам, расположенным на листе (начало)

Марка	Обозначение	Наименование	кол	Масса кг	Примеч
	Схема расположения плит покрытия				
П1	1.865-4, Вып. 1	Плита пс1-4 А III В-кп-В	8	2300	
П2	то же	То же пс1-5 А III В-(4)-кп-В	8	3100	
сш1	1.494-24, Вып 1	Стакан СБ4А-1	8		
мс1	1.865-4, Вып 1	Соед. изделие мс1	32	0,2	
мс3	Т.п. 801-2-12 Альбом II	Подвеска мс3	30	1,4	
	Схема расположения стеновых панелей				
	для t = -30°С				
пс1	1.832-5, Вып. 1	Панель стен. $\frac{спсл-40}{1,2\times6}$ -111	8	3800	
пс2	то же	то же $\frac{спсл-40}{1,2\times3}$ -101	8	1900	
пс3	"	" $\frac{спсл-40}{1,2\times1,5}$ -201	32	900	
пс4	"	" $\frac{спсл-40}{0,6\times6}$ -412	16	1900	
пс5	"	" $\frac{спсл-40}{1,2\times6}$ -311	2	3800	
СБ1	"	Блок стен $\frac{сбсл-40}{1,2\times0,75}$ -201	32	400	
СБ2	"	Блок угловой $\frac{сбсл-40}{1,2\times0,4}$ -801	12	200	
пк	1.433-1	Панель карнизная ПК 40-1	16	1900	
	для t = -20°С				
пс1	1.832-5, Вып 1	Панель стенов. $\frac{спсл-30}{1,2\times6}$ -111	8	3000	
пс2	то же	то же $\frac{спсл-30}{1,2\times3}$ -111	8	1500	
пс3	"	" $\frac{спсл-30}{1,2\times1,5}$ -211	32	700	
пс4	"	" $\frac{спсл-30}{0,6\times6}$ -412	16	1500	
пс5	"	" $\frac{спсл-30}{1,2\times6}$ -311	2	3000	
СБ1	"	Блок стеновой $\frac{сбсл-30}{1,2\times0,75}$ -211	32	400	
СБ2	"	Блок угловой $\frac{сбсл-30}{1,2\times0,3}$ -801	12	400	
пк	1.432-14, Вып. 2	Панель карнизная ПК 6,75-П	16	1500	
	для t° = -30°С и t = -20°С				
МД1-2	1.800-4	Соедин. изделие МД 1-2	40	0,17	
МД1-4	то же	то же МД 1-4	24	1,02	
МД1-16	"	" МД 1-16	100	0,33	
МД2-1	"	" МД2-1	20	2,01	
МД3-1	"	" МД3-1	4	0,82	
МД4-1	"	" МД4-1	72	0,15	
МД4-3	"	" МД4-3	40	0,38	
МД4-14	"	" МД4-14	8	1,66	
МД4-17	"	" МД4-17	4	12,50	
МД4-25	"	" МД4-25	4	1,44	
МД4-28	"	" МД4-28	4	21,60	

Т.П. 801-9-3 КЖ

Нач. отд	Луцкевич		
Гип	Володина		
Гл. констр	Рожненко		
Рук. гр	Сенько		
Ст. инж.	Бандура		
Н контр.	Кундроток		

Привязан

Инв. N

Переходная галерея с удалением навоза скреперными установками УС-10

Стадия	Лист	Листов
Р	4	

Схемы расположения плит покрытия и стеновых панелей

Укрниишпросельхоз г. Киев

Согласовано

Гл. спец. ОВ Гришина

Взам. инв N

Подпись и дата

Инв. N подл.

План

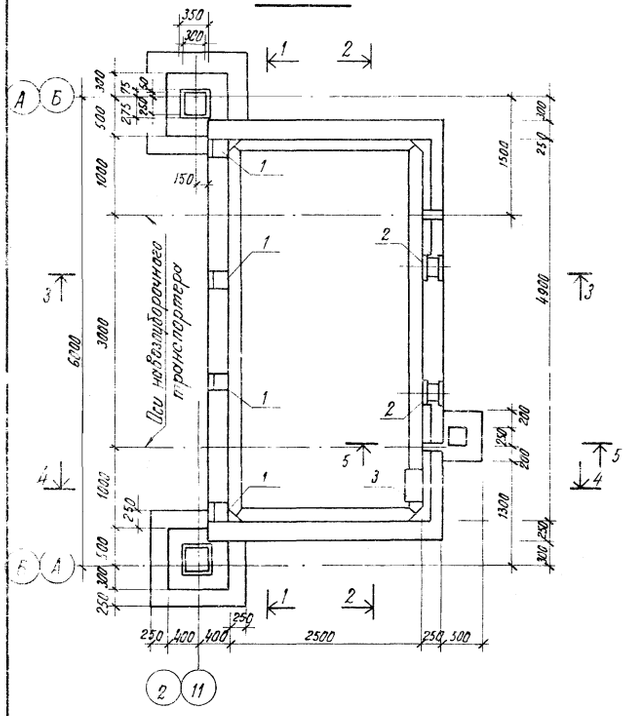

Разрез 1-1

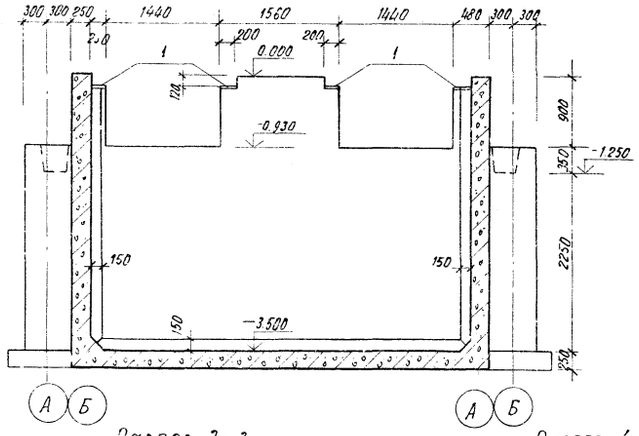

Разрез 2-2

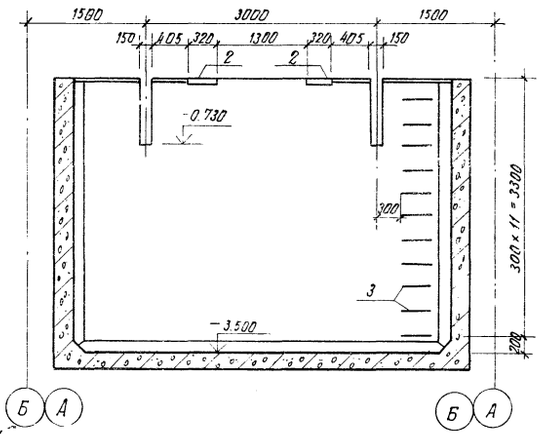

Разрез 5-5

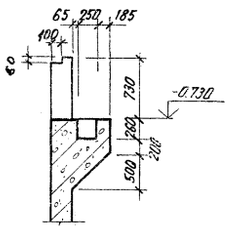

Разрез 3-3

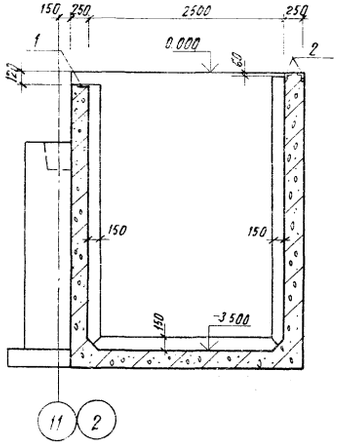

Разрез 4-4

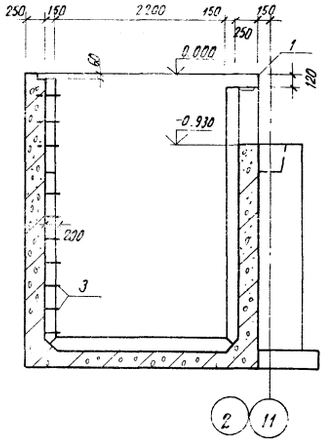

Спецификация элементов монолитной конструкции

Марка	Обозначение	Наименование	Кол.	Приме
		Документация		
	КЖ-5	Сборочный чертеж		
	Сборочные единицы и детали			
1	3.400-6/76	Закладное изделие МИ 1-23	4	3.8
2	То же	То же МИ4-52	2	4.8
3	т.п. 801-2-18 Альбом II	Скоба ходовая НН22	11	1.8
4	То же	Балка Б1	2	30.4
5	"	То же Б2	2	118.7
		Материалы		
		Бетон марки М200, В6	21.7	м³

Схема расположения балок

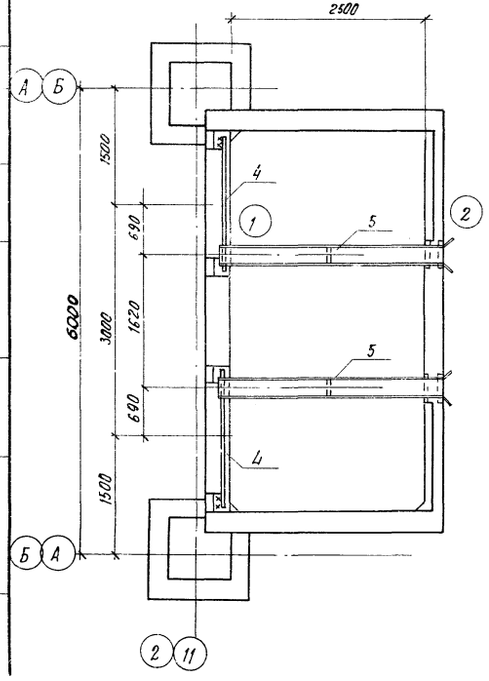

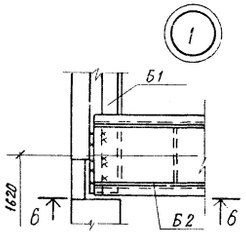

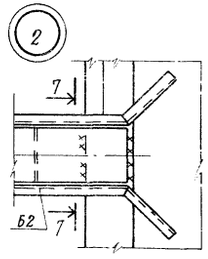

6-6

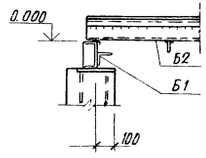

7-7

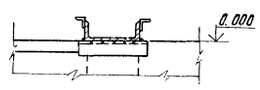

1 Общие указания см. л. КЖ-1.
2 Армирование см. л. КЖ-6.
3 Отделку внутренних и наружных поверхностей см. на листе АР-6.
4 Приварку балок производить электродами типа Э42А по ГОСТ 9467-75. Толщина сварных швов h=6 мм.

8071/1 21

				т.п. 801-9-3 КЖ		
Привязан				Переходная галерея с удалением навоза скреперными установками УС-10	Стадия	Лист	Листов
					Р	5	
	Нач.отд	Луцкевич		Приямок для навоза (Вариант с насосами	Укрниигипросельхоз		
	ГИП	Володина					
	Гл.констр	Рожненко					
	Рук.гр.	Сенько					
	Рук.гр.	Кондратюк					
	Инв.№						

Инв.№ подл. | Подпись и дата | Взам.инв.№

Альбом I

Типовой проект 801-9-3

Раскладка сеток в стенках

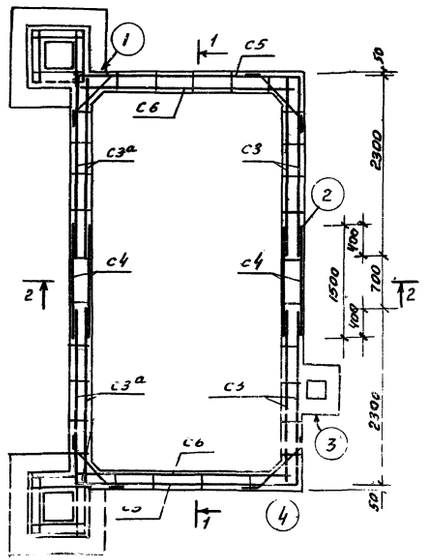

1-1

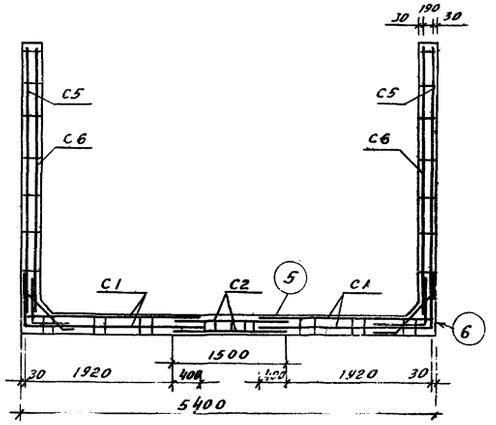

2-2

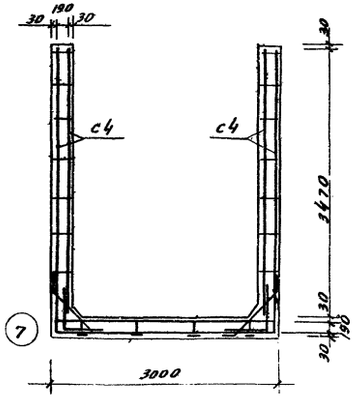

Раскладка нижних и верхних сеток днища

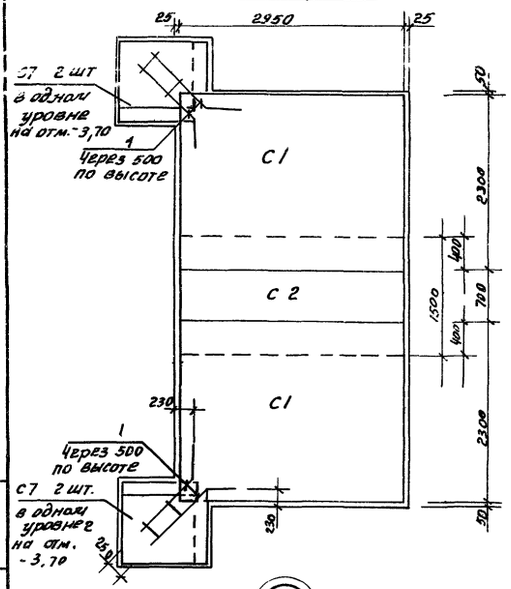

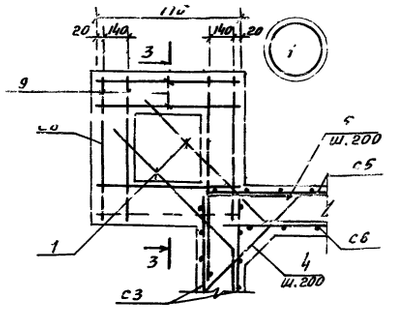

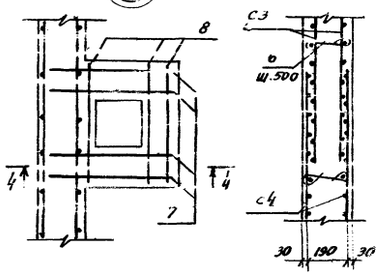

3-3

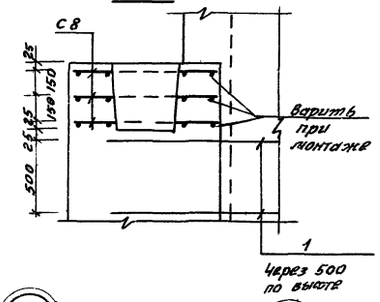

4-4

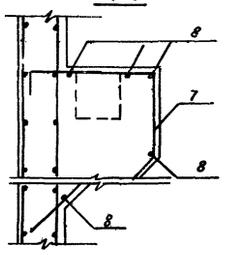

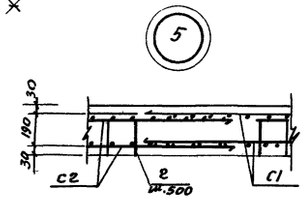

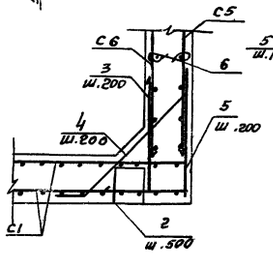

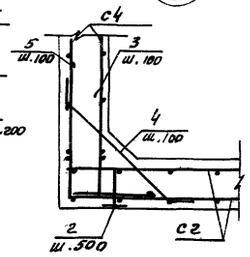

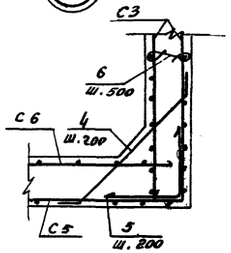

Спецификация элементов монолитной конструкции

Марка	Обозначение	Наименование	Кол.	Примеч.
		Документация		
	КЖ-6	Сборочный чертеж		
	Сборочные единицы и детали			
С1	ГОСТ 8478-66	Сетка 100/100/8/8, В=2300, е=2950	4	
С2	То же	То же 100/250/6/4, В=1500, е=2950	2	
С3	"	" 100/100/8/8, В=2300, е=3470	4	
С4	"	" 100×250/6/4, В=1500, е=3470	4	
С5	" примеч. п.5	" 100/100/8/8, В=2900, е=3470	2	
С6	" примеч. п.5	То же	2	
С7	ГОСТ 8478-66 и КЖ-5	Сетка 100/100/8/8, В=1250, е=930	4	
С3а	То же	Сетка 100/100/8/8, В=2300, е=3470	4	
С8	КЖ-6	Сетка С8	6	
1-8	КЖ-6	Стержни одиночн. 1÷8		

Сетки С3а и С7

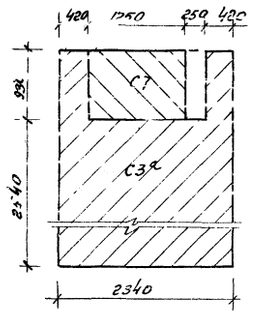

Ведомость стержней на один элемент

Марка эл-та	Поз.	Эскиз или сечение	ф мм	Длина мм	Кол.
Навозоприемник	1	900, 200×45°	ф10 А III	1100	24
	2	150, 200, 120, лягушка	ф6 А I	900	60
	3	150, 550	ф10 А III	700	190
	4	200, 750, 200	ф10 А III	1150	190
	5	1100, 1100	ф10 А III	2200	190
	6	50, 250	ф6 А I	300	210
	7	100, 400, 100	ф10 А III	2200	4
	8		ф6 А I	600	30
С-8	9		ф10 А III	770	8

Выборка стали на один элемент (кг)

Марка элемента	Арматурные изделия												Всего кг.
	Арматурная сталь ГОСТ 5781-75										Арматурная проволока ТУ14-4-659-75		
	Класс А I				Класс А III						Класс ВрI		
	ф, мм			Итого	ф, мм					Итого	ф, мм		Итого
	6	8			6	8	10				4		
Навозоприемник	18.0	21.4		39,4	22,8	1127,5	500.1			1650,4	4,1		4,1	1693.9

1. Защитный слой бетона для арматуры -30 мм.
2. Сетки С6 изготовить без одного вертикального стержня с каждой стороны.
3. В листах отверстий арматуру вырезать по месту.
4. Сварные сетки С1-С7 из арматуры класса А III и ВрI.
5. Сетки С5, С6 изготовить шириной В=2900 мм.

22

				Т.п. 801-9-3			КЖ
8071/1							
Привязан	Нач. отд.	Луцкевич		Переходная галерея с удлинителем навоза скрепер-ными установками УС-10	Стадия	Лист	Листов
	ГИП	Володина			Р	6	
	Гл. констр.	Рожненко					
	Рук. гр.	Сенько		Приямок. Армирование	Укрниигипросельхоз г. Киев		
	Рук. гр.	Кондратюк					
Инв. №	Н. контр.	Рожненко					
	Копир.	Вильчинская		Сверила Федерко	формат 22.		

Инв. № подл. | Подпись и дата | Взам. инв. №

Альбом I

Типовой проект 801-9-3

План

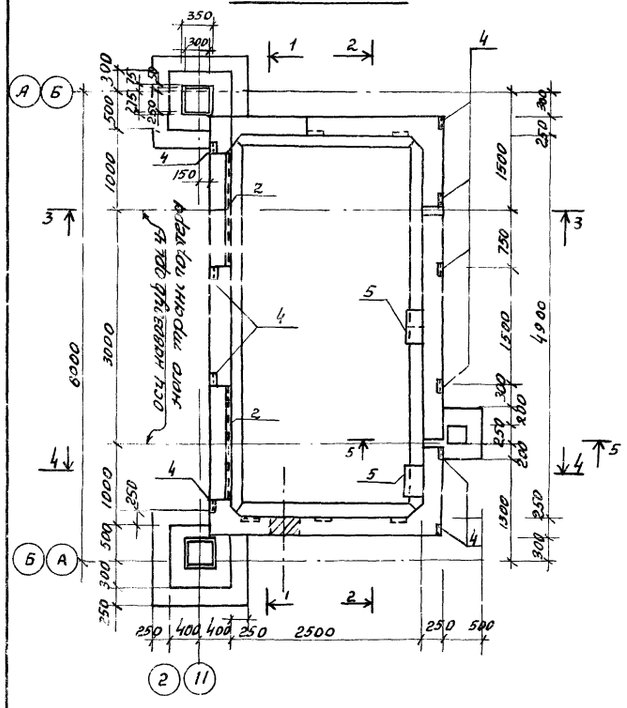

Разрез 1-1

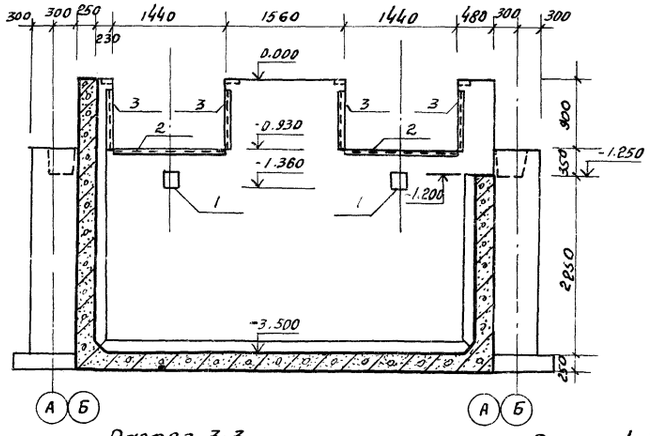

Разрез 2-2

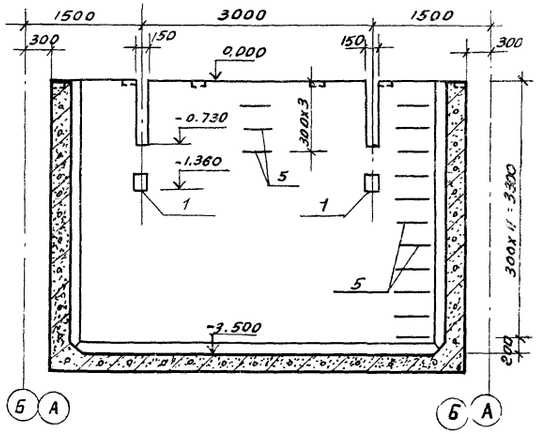

Разрез 5-5

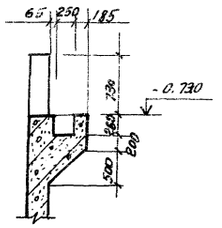

Разрез 3-3

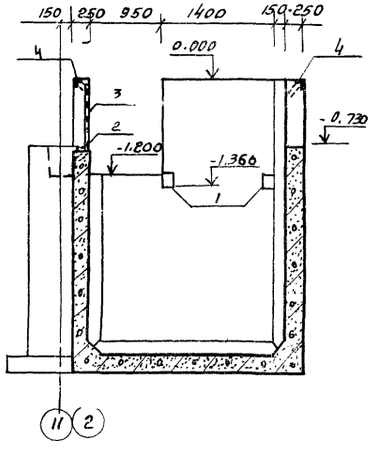

Разрез 4-4

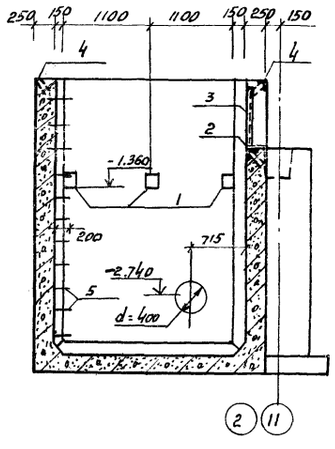

Спецификация элементов монолитной конструкции

Марка	Обозначение	Наименование	Кол.	Примеч.
		Документация		
	КЖ-7	Сборочный чертеж		
		Сборочные единицы и детали		
1	3.400 6/76	Закладная деталь МИ1-23	11	3,8 кг
2	то же	То же МИ4-29 ℓ=1440	2	9,5
3	"	" МИ4-29 ℓ=700	4	4,6
4	"	" МИ4-26	10	1,0
5	Т.П 801-2-18 Альбом II	Скоба ходовая МН22	14	1.8
6	без чертежа	Балка [12 ℓ=2970	2	31.0
7	то же	То же [12 ℓ=2470	2	25.8
8	"	" L63x6 ℓ=2200	1	12.6
9	"	" L63x6 ℓ=1400	1	8.1
		Материалы		
		Бетон марки М200, В6	21.4	м3

Схема расположения балок

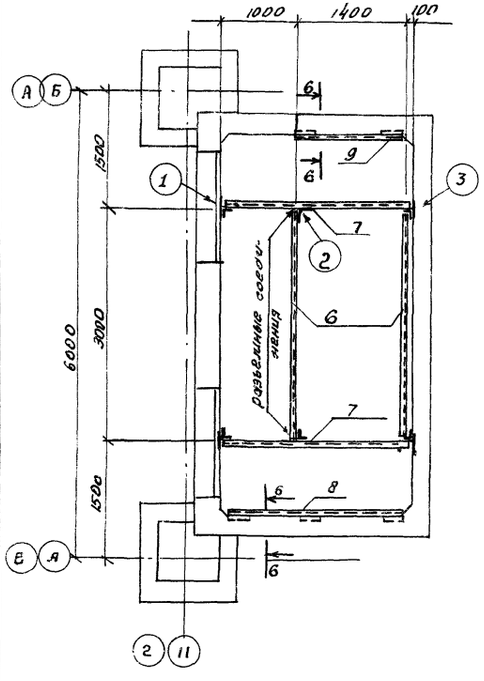

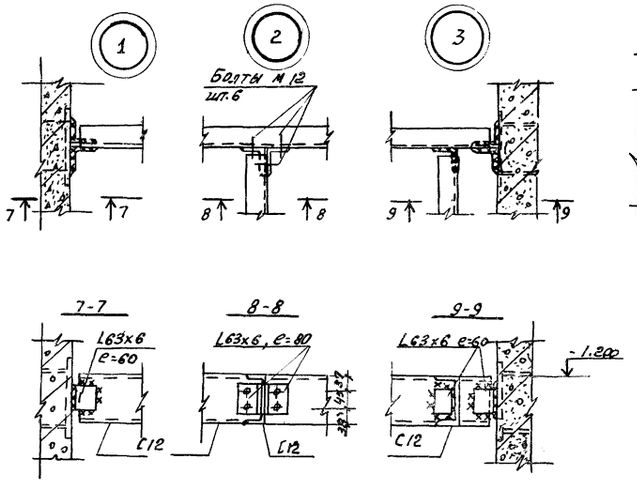

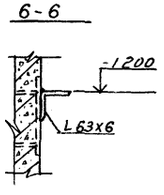

1. Общие указания см. л. КЖ-1
2. Армирование см. л. КЖ-6
3. Отделку внутренних и наружных поверхностей см. на листе АР-7
4. Сварку производить электродами типа Э-42 по ГОСТ 9467-75*. Толщина сварных швов 5мм.

23

8071/1

					Т.П 801-9-3 КЖ		
Привязан			Нач. отд.	Луцкевич	Переходная галерея с удалением навоза скреперными установками УС-10	Стадия	Лист	Листов
			ГИП	Володина		Р	7	
			Гл. конст.	Рожненко	Приямок для насоса (вариант с насосами	Укрнигипросельхоз г. Киев.		
			Рук. гр.	Сенько				
			Рук. гр.	Кондратюк				
Инв. №			Н. контр.					

Согласовано

Инв. № подл. | Подпись и дата | Взам. инв. №

Схема расположения монорельсов

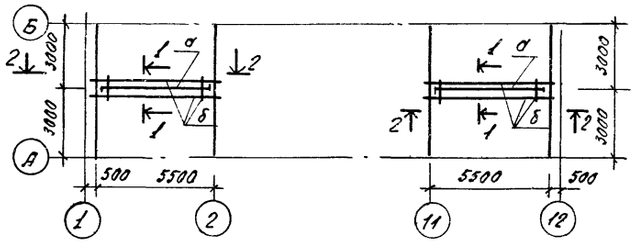

1-1

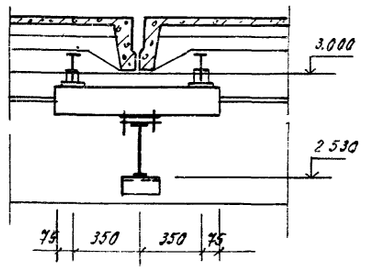

2-2

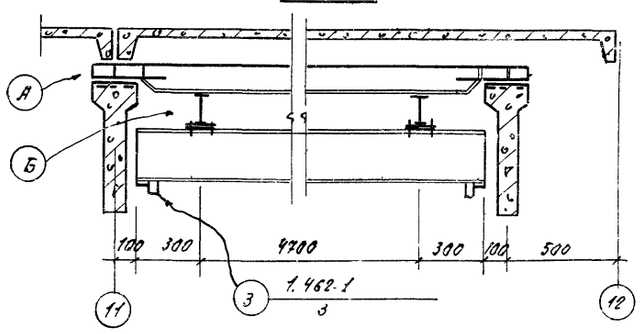

3

Ведомость элементов

Марка	Сечение			Опорные усилия			Группа капер.	Марка металла	Примеч.
	Эскиз	Поз.	Состав	M тсм	N тс	Q тс			
σ	I		I 24М	3.50	—	3.0		Вст3пс6	
δ	I		I 14	0.58	—	1.5		Вст3пс6	

1. Чертежи металлоконструкции разработаны на стадии КМ в соответствии с указаниями главы СНиП II-В.3-72*.
2. За относительную отметку 0.000 принят уровень чистого пола, что соответствует абсолютной отметке ▭
3. Монтаж металлоконструкций осуществлять в соответствии с требованиями глав СНиП III-18-75.
4. Сварку производить электродами типа Э42А по ГОСТ 9467-75, толщину сварных швов принимать по наименьшей толщине свариваемых элементов.
5. Длины сварных швов принимать, исходя из действия расчетных усилий, указанных в таблице. Элементы, где расчетные усилия не указаны, крепить на усилие 1.0 тс
6. Монтаж конструкций производить на болтах нормальной точности ГОСТ 7798-70*
7. Балки, подкосы и настил площадок покрыть лаком ХВ-784 (ГОСТ 7313-75*) 5-ю слоями по грунтовке ХС-010. Монорельсы и балки, поддерживающие их, покрыть краской масляной (ГОСТ 8292-75) по грунтовке ГФ-020 в 2 слоя.
8. Работы по нанесению антикоррозионного покрытия выполнять в соответствии со СНиП III-23-76.
9. Расход стали Вст3пс6 по ГОСТ 380-71* на монорельсы:
   I 24М - 407 кг; I 14М - 359,4 кг; ∠ 90×8 - 6,55 кг;
   -10 - 56,5 кг; -8 - 12,0 кг; -4 - 2,0 кг.

А

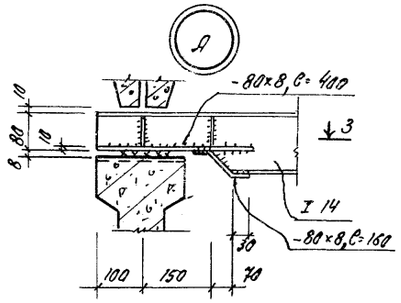

3-3

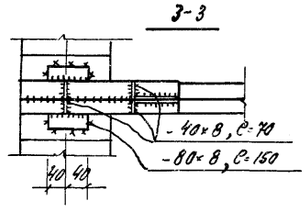

Б

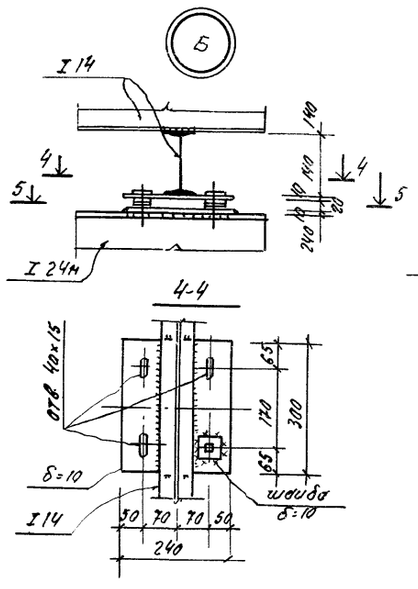

5-5

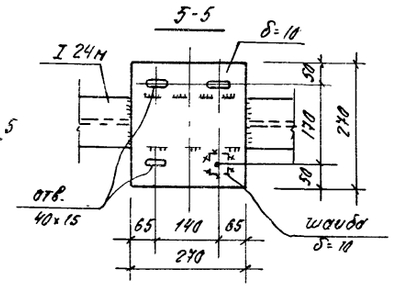

24

8071/1

				ТП 801-9-3 КЖ			
Привязан				Нач. отд. Лущевич	Переходная галерея с уфанированием набора скреперными установками УС-10	Стадия	Лист	Листов
				ГИП Володина		Р	8	
				Гл. конст. Рожнятко				
				Рук. гр. Пономаток	Монорельсы (Вариант с насосами УТН-10)	Укрнигипроселькоз г. Киев		
Инв. №				Рук. уч. Сенько				
				Н. контр. Рожнятко				

Общие указания.

Проект водоснабжения составлен в соответствии со СНиП II-30-76 и СНиП II-34-76.

В галереях запроектированы магистральные трубопроводы хозпитьевого водопровода, горячего водоснабжения, подающие воду из доильно-молочного блока в коровники.

Сети водопровода запроектированы из стальных водогазопроводных легких труб ф 50 ÷ 15 мм с разводкой по стенам и на подвесках.

Монтаж трубопроводов производить согласно СНиП III-28-75.

Стальные трубопроводы окрасить масляной краской за 2 раза.

Ведомость основных комплектов рабочих чертежей

Обозначение	Наименование	Примечание
ТХ	Технология производства	
АР	Архитектурно-строительные решения	
КЖ	Конструкции железобетонные	
ВК	Внутренние водопровод и канализация	
ОВ	Отопление и вентиляция	
Э	Электрооборудование	
А	Автоматизация	

Ведомость применённых и ссылочных документов.

Обозначение	Наименование	
Серия 4.900-8	Альбом оборудования,	
Выпуск I	фасонных частей и	
	арматуры для сетей и	
	сооружений водопровода и канализации.	
	Трубы и их соединения.	

Ведомость рабочих чертежей основного комплекта.

Лист	Наименование	Примечание
1	Общие данные	
2	План с сетями В1, Т3 Схемы В1, Т3.	

Сводная спецификация систем водопровода и канализации.

Марка, поз.	Обозначение	Наименование	Кол.	Масса ед. кг	Примечание
В1		Хозпитьевой водопровод.			
1		Вентиль запорный муфтовый 15кч18р2 ф 50	2		
2		Трубопровод из стальных водогазопроводных легких неоцинкованных труб по ГОСТ 3262-75 ф 50	55		
3		То же ф 40	16		
Т3		Горячий водопровод.			
1		Вентиль запорный муфтовый 15Б1бк ф25	2		
2		Трубопровод из стальных водогазопроводных легких оцинкованных труб по ГОСТ 3262-75 ф25	56		
3		То же ф 15	15		

Типовой проект разработан в соответствии с действующими нормами и правилами и предусматривает мероприятия, обеспечивающие взрывную взрывопожарную и пожарную безопасность при эксплуатации здания.

Главный инженер проекта Л.Н. Володина

25

8071/1

Привязан

Инв. №

т. п. 801-9-3 ВК

Нач. отд	Кононченко		
Гл. инж.	Шеремет		
ГИП	Володина		
Гл. спец.	Шинко		
Рук. гр.	Сюсюкина		
Ст. инж.	Бутенко		
Н. контр.	Сюсюкина		

Переходная галерея с удалением навоза скреперными установками УС-10.

Стадия	Лист	Листов
Р	1	2

Общие данные

Укрниигипросельхоз г. Киев

Типовой проект 801-9-3

Инв. № подл. | Подпись и дата | Взам. инв. №

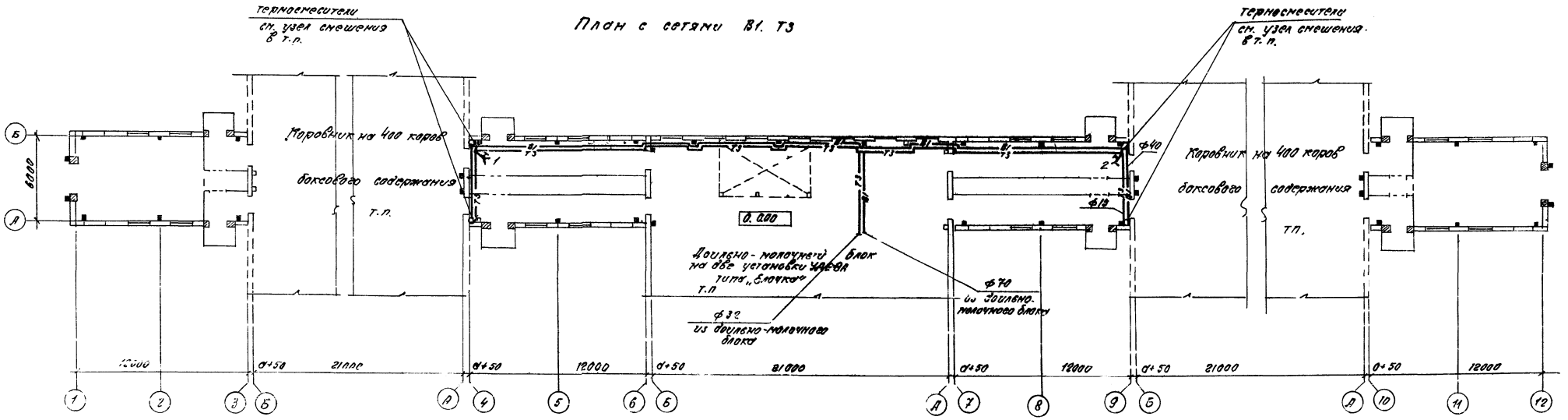

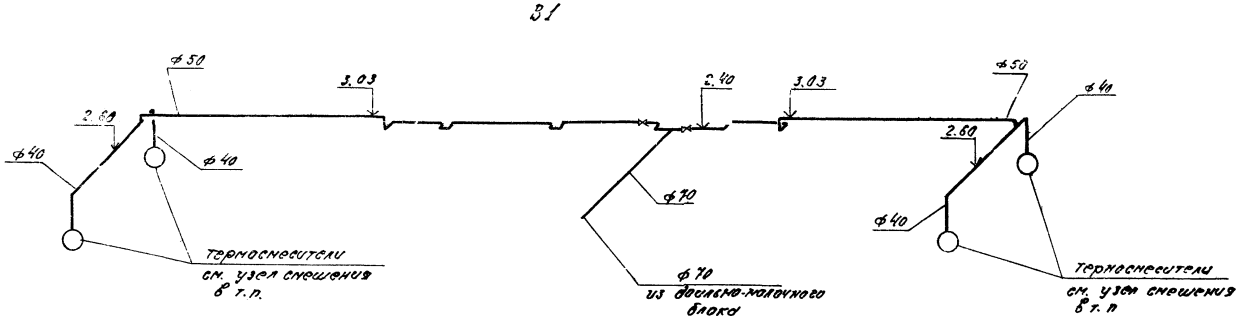

Условные обозначения

—В1— Водопровод холодный

—Т3— Водопровод горячий

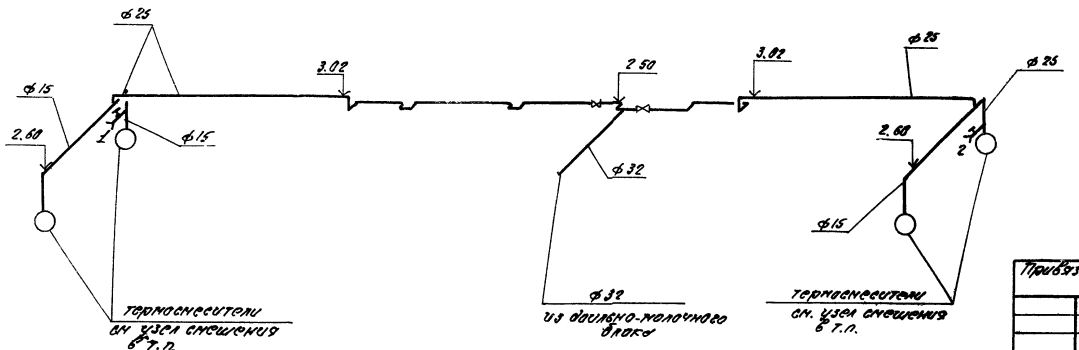

8071/1 26

				Т.П. 801-9-3			ВК
Привязан	Нач. отд.	Кононученко		Переходная галерея с удалением навоза скреперными установками УС-10	Стадия	Лист	Листов
	Гл. инж.	Шеремет			Р	2	
	ГИП	Володина					
	Гл. спец.	Шишко					
	Рук. гр.	Сысюкина		План с сетями В1, Т3 Схемы В1, Т3	Укрниигипросельхоз г. Киев		
	Ст. инж.	Бутенко					
Инв.	Н. контр.	Сысюкина					

Альбом I

Типовой проект 801-9-3

Общие данные.

1 Настоящие чертежи разработаны на основании архитектурно-строительной части проекта для районов с расчетной температурой наружного воздуха $t_н = -20°$ и $t_н = -30°C$.

2 Отопление галереи водяное, подключаемое к системе отопления доильно-молочного блока Температура воздуха внутри помещения принята 10°C В качестве нагревательных приборов приняты радиаторы М 140 – АО, огражденные экранами.

3 Теплоноситель для нужд отопления – вода с параметрами 150 - 70°

4 Вентиляция галереи – естественная Приток воздуха через открывающиеся окна, вытяжка – с помощью дефлекторов на покрытии

5 Трубопроводы системы отопления и нагревательные приборы окрасить масляной краской за 2 раза.

6 Монтаж системы отопления и вентиляции вести в соответствии с требованиями СНиП III -28 - 75.

План – схема

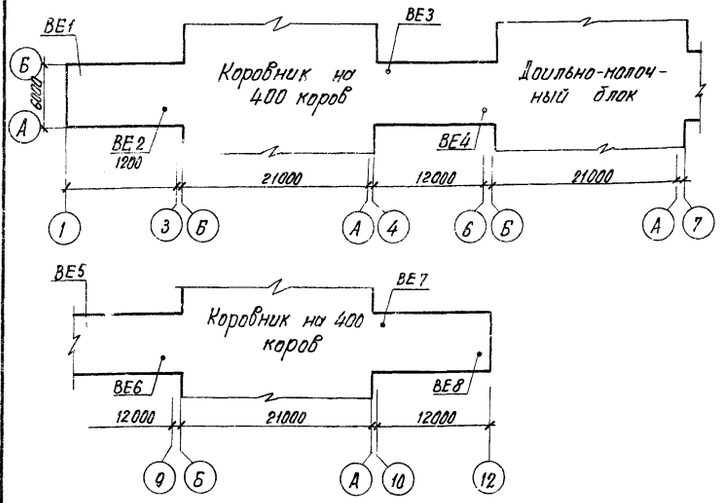

Типовой проект разработан в соответствии с действующими нормами и правилами.

Главный инженер проекта Л Н Володина

Инв. № подл. | Подпись и дата | Взам. инв. №

Основные показатели по чертежам отопления и вентиляции

Наименование здания (сооружения) помещения	Объем м³	Периоды года при $t_н$ °C	Расход тепла, ккал/ч: На отопление	На вентиляцию	На горячее водоснабжение	Общий	Расход холода ккал/ч	Установленная мощность электродвигателей, квт
Переходная галерея		-20	25 000	—	—	25000	—	—
		-30	29 500	—	—	29500	—	—

Условные обозначения.

ф20 — Падающий трубопровод отопления ф20

ф20 — Обратный трубопровод отопления ф20

На плане / На схеме

-20 | 8 / -30 | 10 — Радиатор из п = 8 секций при $t_н = -20°C$

-20 | 8 / -30 | 10 — Радиатор из п = 10 секций при $t_н = -30°C$

Ст 1 — Стояк системы отопления №1

ВЕ 1 — Вытяжная система №1 с естественным побуждением.

Спецификация систем отопления и вентиляции.

Марка, поз.	Обозначение	Наименование	Кол.	Масса ед. кг	Примечание
		Отопление.			
1	ГОСТ 3262-75*	Трубы стальные водогазопроводн. легкие ф15	60	1.28	
2	—— " ——	То же, ф20	50	1.66	
3	ГОСТ 10704-76	Трубы стальные электросварные термообработанные ф15	160	0,79	
4	—— " ——	То же, ф20	25.0	1,13	
5	15 кч 18п	Вентиль запорный муфтовый ф15	4	0.7	
6	15	Кран двойной регулировки ф15	8	0.3	
7	ГОСТ 10704-76	Воздухосборник горизонтальный ф159х45 ℓ = 355 мм	4	6.05	
8	Т 3.01	Опора неподвижная для трубопроводов ф20	4	0.33	
9	ГОСТ 8690-75	Радиаторы М-140 АО экм/шт	40.0 1.14	24.0	$t_н = -20°$
10	—— " ——	То же, экм/шт	47.0 13.4	24.0	$t_н = -30°$
11	Серия 2.400-4, в.1	Окраска трубопроводов и нагревательных приборов масляной краской за 2 раза (м²)			$t_н = -20°$
12	—— " ——	То же, (м²)			$t_н = -30°$
		Вентиляция.			
13	Серия 2.494-1, в 1	Узел прохода УП1-101	8	44.5	
14	Серия 4.494-32	Дефлектор Д.00.000. ф200	8	7.5	
15	ГОСТ 19904-74	Воздуховод из тонколистовой стали δ = 0.50 мм ф200 (м)	16	3,92	

Ведомость рабочих чертежей основного комплекта марки ОВ.

Лист	Наименование	Примечание
1	Общие данные	
2	План на отм. 0.000. Схемы систем отопления и вентиляции	Последний лист

Ведомость ссылочных и прилагаемых документов.

Обозначение	Наименование	Примечание
Серия 3.904-5	Детали крепления санитарно-технических приборов и трубопроводов.	комплект
Серия 2.494-1, в.1	Узлы прохода вентиляционных шахт через покрытие промзданий.	комплект
Серия 1.494-32	Зонты и дефлекторы вентиляционных систем.	комплект

Ведомость основных комплектов рабочих чертежей.

Обозначение	Наименование	Примечание
ТХ	Технология производства	
АР	Архитектурно-строительн решения	
КЖ	Конструкции железобетонные	
ВК	Внутренние водопровод и канализация	
ОВ	Отопление и вентиляция	
ЭЛ	Электрооборудование	
А	Автоматизация	

27

8071/1

Инв. №

Привязан

т п 801-9-3 ОВ

Нач. отд.	Кононученко	
Гл. инж. о	Шеремет	
ГИП	Володина	
Гл. спец.	Гришина	
Рук. гр.	Дейниченко	
Провер.	Мостепанова	
Исполн.	Дейниченко	

Переходная галерея с удалением навоза скреперными установками УС-10.

Стадия	Лист	Листов
Р	1	2

Общие данные.

Укрниигипросельхоз г Киев

План на отметке 0.000

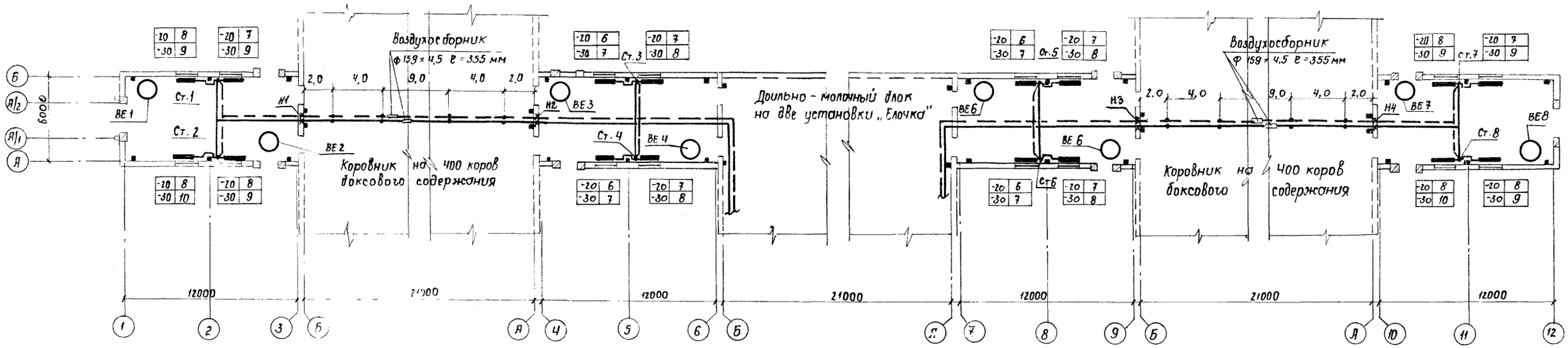

Схема системы отопления

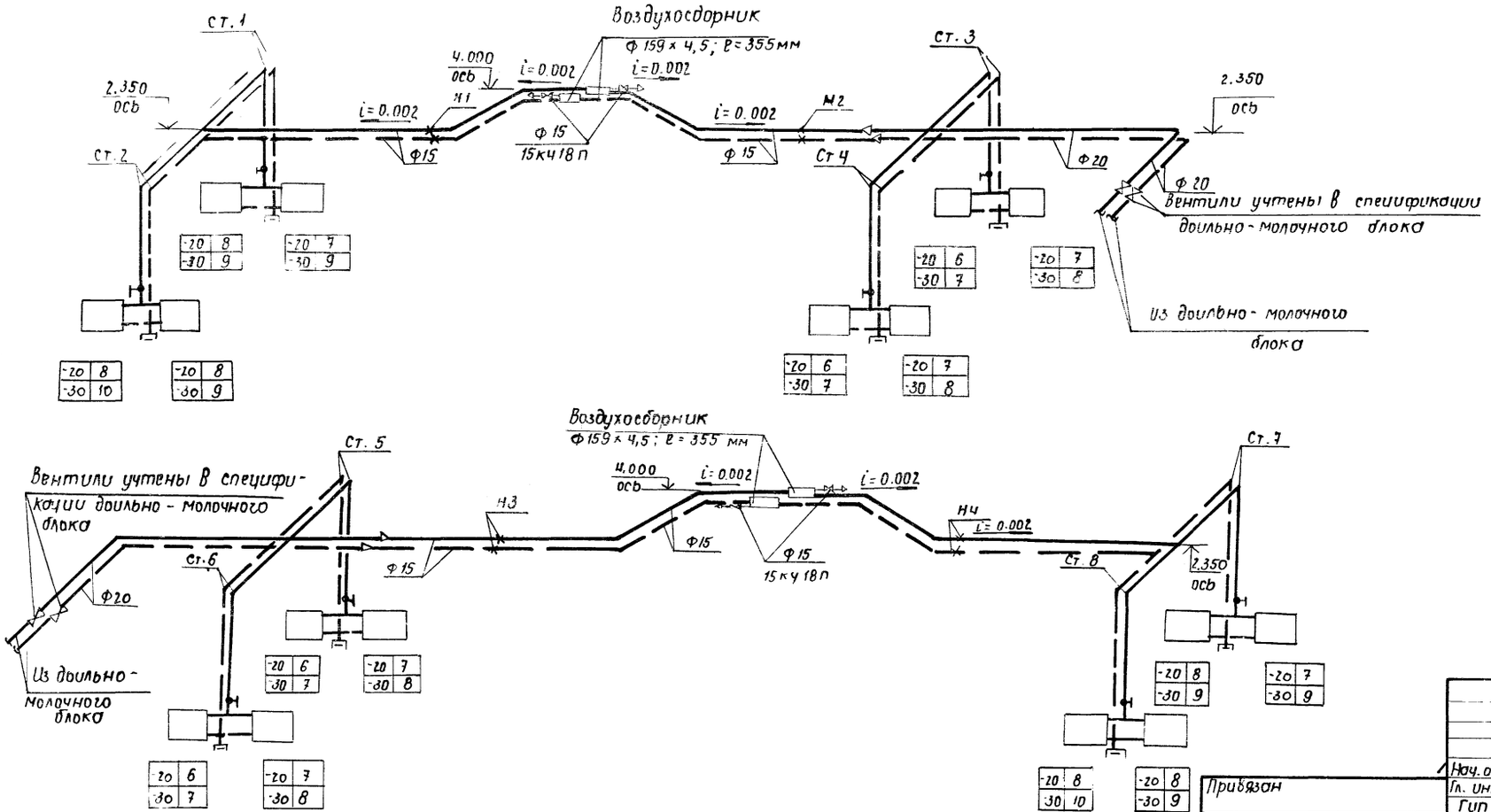

ВЕ 1 ÷ ВЕ8

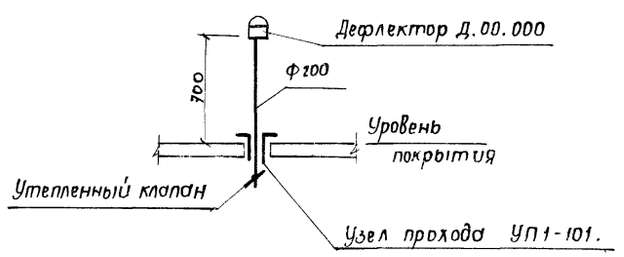

8071/1

28

Нач. отд	Кононученко		ТП.801-9-3	08
Гл. инж.	Шеремет			
Гип	Володина			
Гл. спец.	Гришина			
Рук. гр.	Дейниченко			
Пров.	Дейниченко			
Испол.	Мостепанова			

Привязан

Инв. N

Переходная галерея с удалением навоза скреперными установками УС-10	Стадия	Лист	Листов
	Р	2	
План на отм. 0.000 Схемы систем отопления и вентиляции.	Укрниипросельхоз г. Киев		

Альбом I

Типовой проект 801-9-3

Ведомость чертежей основного комлекта Э

Лист	Наименование	Примечания
1	Электрооборудование	

Ведомость основных комплектов рабочих чертежей

Обозначение	Наименование	Примечания
ТХ	Технология производства	
АР	Архитектурно-строительные решения	
КЖ	Конструкции железобетонные	
ВК	Внутренние водопровод и канализация	
ОВ	Отопление и вентиляция	
Э	Электрооборудование	
А	Автоматизация	

Ведомость ссылочных и прилагаемых документов

Обозначение	Наименование	Примечание
4.407-36/70	Детали и узлы внутренних силовых и осветительных электропроводок в сельскохозяйственных производственных помещениях.	„Сельэнергопроект" 1970 г.
4.407-129 шифр А75А	Установка осветительных щитков	
4.407-149 шифр А92А	Установка одиночных светильников с лампами накаливания	
4.407-31 шифр А24А	Заземление электроустановок	

Условные обозначения

○ 11/20 Электродвигатель — номер по схеме / мощность, квт

▭ Шкаф управления поставляемый комплектно с технологическим оборудованием

—— Линия осветительной сети

—/— Линия силовой сети

Все остальные условные обозначения приняты по Гост 2754-72 и ВСН-381-77

Типовой проект разработан в соответствии с действующими нормами и правилами и предусматривает мероприятия обеспечивающие взрывную, взрывопожарную и пожарную безопасность при эксплуатации здания.

Главный инженер проекта /Л.Н. Володина/.

Согласовано

Нач. отд. ТХ	Партола	
Гл. спец. ВК	Шимко	
Гл. спец. ОВ	Гришина	

Инв. № подл. | Подпись и дата | Взам. инв. №

Вариант с установками НЖН-200

М 1:200

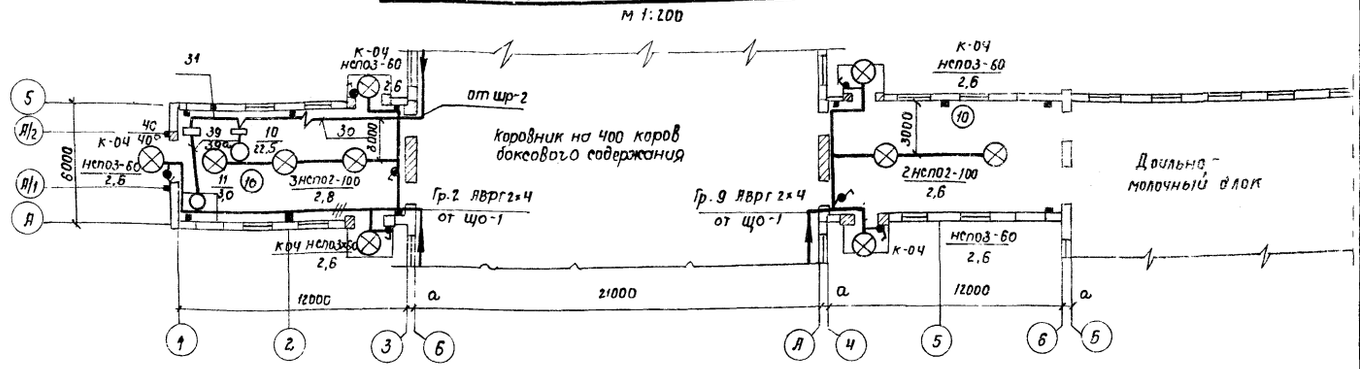

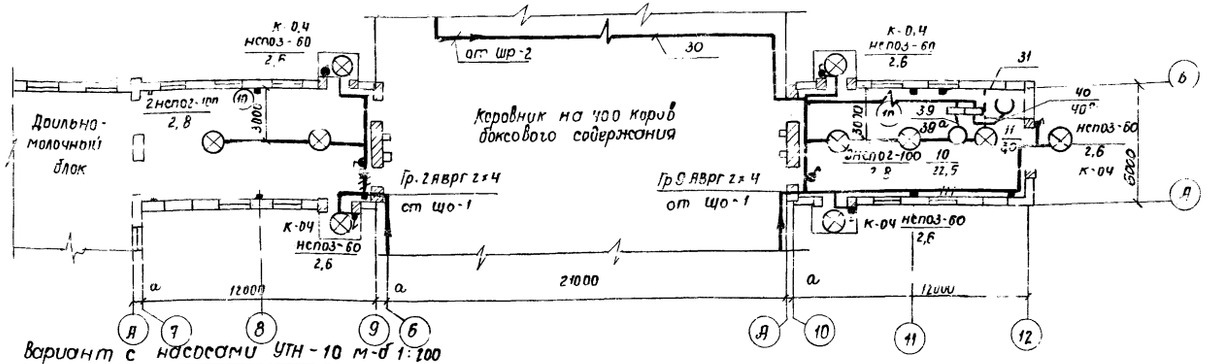

Вариант с насосами УТН-10 м-б 1:200

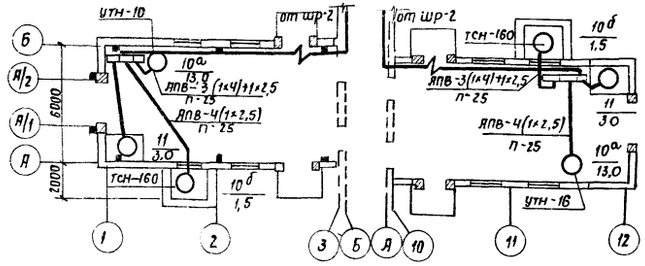

Общие указания по марке ЭЛ.

Электроснабжение галереи выполняется от коровников

Электроосвещение принято светильниками НСПО2-100; входов-НСПО3-60

Питание предусматривается от 2ой и 9ой групп осветительного щитка що-1 коровников. Управление электроосвещением производится выключателями по месту. Сеть электроосвещения выполняется кабелем АВРГ в стыках плит и по стенам с креплением скобами. Кабель АВРГ групп 2 и 9 от що-1 до галерей учтен в спецификациях коровников.

Питание силового электрооборудования обоих вариантов выполняется от силового шкафа шр-2 коровников. Питающие кабели АВРГ учитываются в спецификациях силовой сети коровников.

Все металлические нетоковедущие части электроустановок, могущие оказаться под напряжением заземляются путем присоединения к нулевой жиле электросети.

8071/1

Спецификация

Поз.	Обозначение или тип изделия	Наименование	К-во	Примеч
1	НСПО2-100	Светильник подвесной на 100 Вт	10	
2	НСПО3-60	Светильник подвесной на 60 Вт	10	
3	С-233	Кронштейн	10	
4	Индекс 02620	Выключатель в брызгозащищенном исполнении на 6А, 250В	14	
5	АВРГ-660	Кабель алюминиевый сечением 2×4	120	м
6	АВРГ-660	То же, сечением 3×4 мм²	30	м
7	Б220-100	Лампа накаливания на напряжение 220В мощностью 100 Вт	10	
8	Б220-60	То же, мощностью 60 Вт.	10	

29

Инв. №			
Нач. отд	Кордонский		
Гип	Володина		
Гл. инж. отд	Смельченко		
Гл. спец.	Гриневская		
Рук. гр.	Москаленко		
Ст. инж.	Махонько		

Привязан

Т.п. 801-9-3 Э

Переходная галерея с удалением навоза скреперными установками УС-10

Стадия	Лист	Листов
Р	1	1

Электрооборудование.

Укрниигипросельхоз г. Киев

Альбом I

Типовой проект 801-9-3

Ведомость рабочих чертежей основного комплекта „А"

Лист	Наименование	Примечание
1	Общие данные	
2	Функциональная схема	
3	Принципиальная электрическая схема	
4	Схема внешних проводок	
5	План расположения	
6	Спецификация основных монтажных материалов, поставляемых подрядчиком	

Ведомость основных комплектов рабочих чертежей

Обозначение	Наименование	Примечан.
ТХ	Технология производства	
АР	Архитектурно-строительные решения	
КЖ	Конструкции железобетонные	
ВК	Внутренние водопровод и канализация	
ОВ	Отопление и вентиляция	
Э	Электрооборудование	
А	Автоматизация	

Типовой проект разработан в соответствии с действующими нормами и правилами и предусматривает мероприятия, обеспечивающие взрывопожарную и пожарную безопасность при эксплуатации здания

Главный инженер проекта Волошина

Инв. № подл. | Подпись и дата | Взам. инв. №

Настоящий раздел проекта выполнен в соответствии с техническим заданием на блокировку скреперных установок в переходной галерее и 2-х коровниках и действующими руководящими материалами.

В проекте представлены материалы, необходимые для определения объемов работ, заказа и монтажа электрооборудования, кабелей.

Схемой управления механизмами предусматривается блокировка скреперной установки УС-10 с четырьмя скреперными установками УС-15 в случае аварийного останова скрепера УС-10.

Аппаратура управления скреперных установок размещается по месту в переходной галерее в непосредственной близости от щитов управления скреперными установками, которые поставляются комплектно с технологическим оборудованием

Электрические проводки выполнены кабелями КВВГ и АКВВГ с прокладкой по стенам на скобах.

30

8071/1

				Привязан			
Инв. №							
				т.п. 801-9-3		А	
Нач. отд.	Кордонский						
Гл. спец.	Онищенко						
ГИП	Волошина			Переходная галерея с удалением навоза скреперными установками УС-10	Стадия	Лист	Листов
Гл. спец.	Терещенко				Р	1	6
Рук. гр.	Байчук						
Провер.	Терещенко			Общие данные	Укрниигипросельхоз г. Киев		
Исполн.	Байчук						

№№ поз по схеме	Наименование и техническая характеристика изделия, материала	Тип марка,	ед. изм.	Потребность по проекту
1	Коробка соединительная	КСК-8	шт.	4
2	То же	КСК-16	—"—	2

Типовой проект 801-9-3 Альбом I

Инв.№ подл. | Подпись, дата | Взам.инв.№

Привязан

Инв.№

ТП 801-9-3 А

Нач.отд.	Кардонский				
Гл.спец.	Омельченко				
Гип	Володина				
Гл.спец.	Терещенко		Переходная галерея с удалением навоза скреперными установками УС-10	Стадия	Лист	Листов
Рук.гр.	Бойчук			Р	6	
Провер.	Терещенко		Спецификация основных монтажных материалов, поставляемых подрядчиком.	Укрниисельхозпроект г. Киев		
Исполн.	Бойчук					

Копировал Калеватых

Формат А2

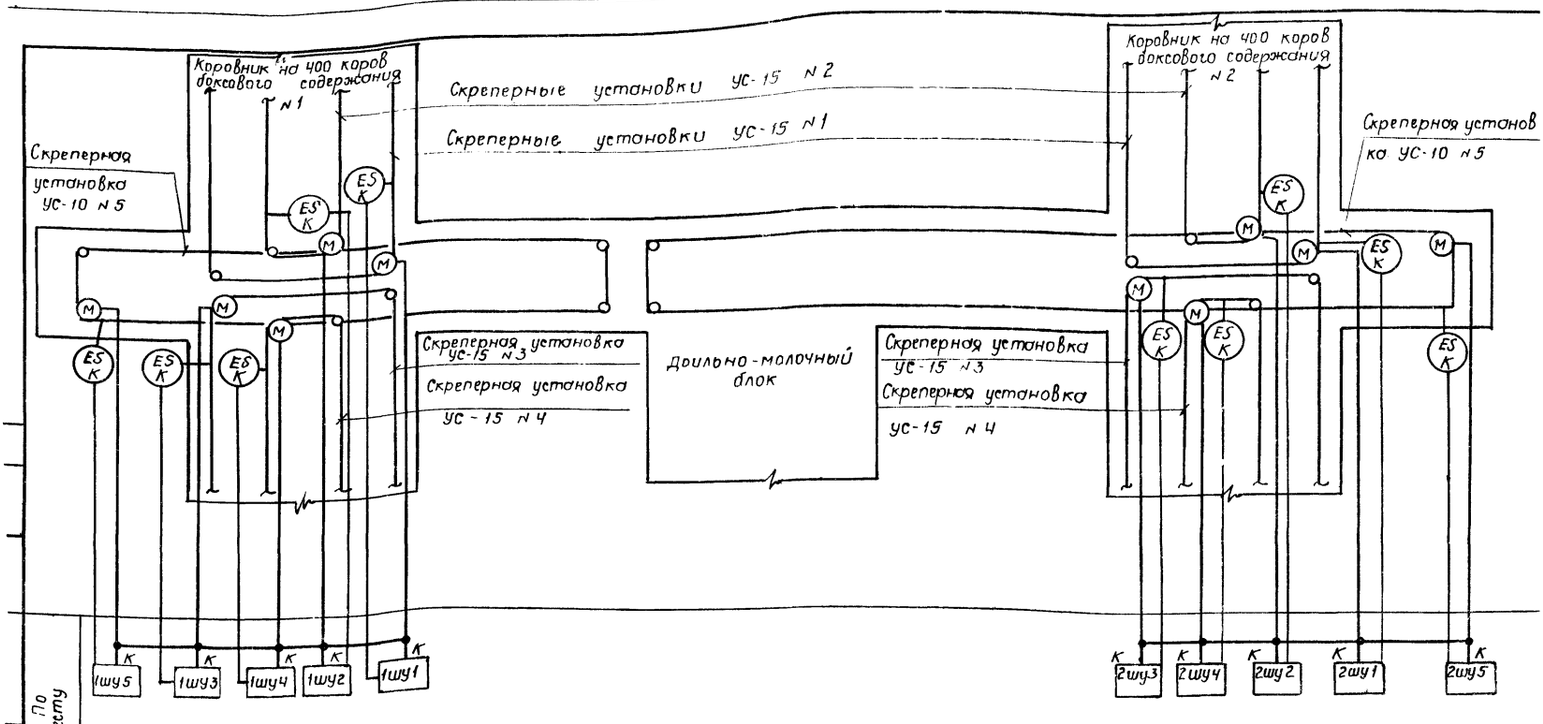

По месту

Приборы и аппаратура, обозначенные буквой „К", поставляются комплектно с технологическим оборудованием.

(ES) — бесконтактный концевой переключатель (ЭВ)

Привязан

Инв.№

ТП 801-9-3 А

Нач.отд.	Кардонский				
Гл.сп.отд.	Омельченко				
Гип	Володина		Переходная галерея с удалением навоза скреперными установками УС-10	Стадия	Лист	Листов
Гл.спец.	Терещенко			Р	2	
Рук.гр.	Бойчук		Функциональная схема	Укрниисельхозпроект г. Киев		
Провер.	Терещенко					
Исполн.	Бойчук					

Копировал Калеватых

Формат А2

ВМ-1/1

Из заводской схемы „Скрепер цепной УС-15 Техническое описание и инструкция по эксплуатации УФ 15 000 ТО", Установка скреперная УС-10 для уборки навоза. Техническое описание и инструкция по эксплуатации

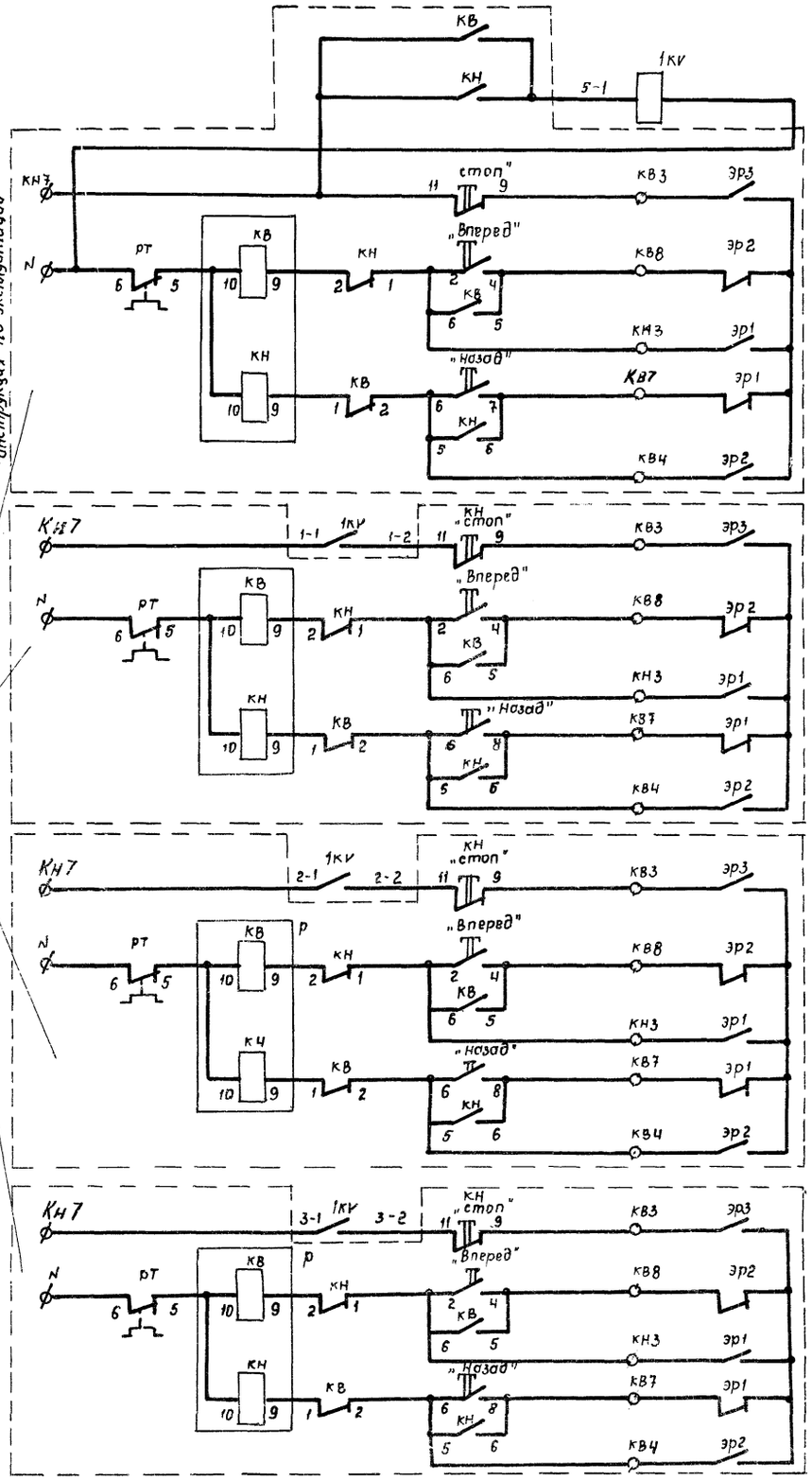

Реле блокировки	
Аварийный стоп	Скреперная установка № 5
Вперед	
Назад	
Аварийный стоп	Скреперная установка № 1
Вперед	
Назад	
Аварийный стоп	Скреперная установка № 2
Вперед	
Назад	
Аварийный стоп	Скреперная установка № 3
Вперед	
Назад	

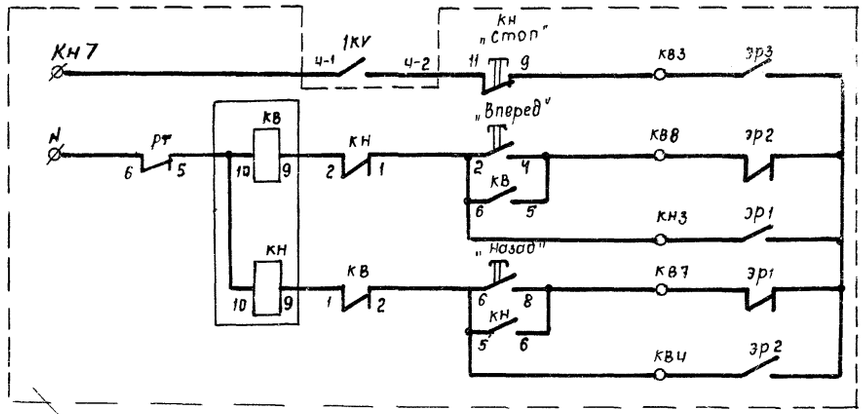

Аварийный стоп	Скреперная установка № 4
Вперед	
Назад	

Из заводской схемы „Скрепер цепной УС-15 Техническое описание и инструкция по эксплуатации УФ15. 000. ТО"

Поз. обозначение	Наименование	кол.	Примечание
1КУ	Магнитный пускатель ПМЕ - 061.	1	
	Uкат. ~ 220 В		

Принципиальная электрическая схема дана для одной половины переходной галереи. Для другой половины переходной галереи схема аналогична с заменой индекса „1" на „2" соответственно.

Схема выполнена на основании заводских схем щитов управления ШУ скреперами УС-10, УС-15

8071/1-32

Нач. отд.	Кардонский	ТП 801-9-3	А
Гл. спец.	Омельченко		
ГИП	Володина	Переходная галерея с удалением навоза скреперными установками УС-10	Стадия: Р; Лист: 3; Листов:
Гл. спец.	Терешенко		
Рук. гр.	Бойчук	Принципиальная электрическая схема.	Укрниигипросельхоз г. Киев
Провер.	Бойчук		
Исполн.	Бердичевец		

привязан

инв. №

Альбом I

Типовой проект 801-9-3

Наименование параметра и место отбора импульса	Управление							
	Скреперная установка №1		Скреперная установка №2		Скреперная установка №3		Скреперная установка №4	
	Переходная галерея в коровнике №1							
Обозначение монтажного чертежа								
Позиция	1 ШУ1	1КЛ1 (ЭВ1, ЭВ2, ЭВ3)	1 ШУ2	1КЛ2 (ЭВ1, ЭВ2, ЭВ3)	1 ШУ3	1КЛ3 (ЭВ1, ЭВ2, ЭВ3)	1 ШУ4	1КЛ4 (ЭВ1, ЭВ2, ЭВ3)

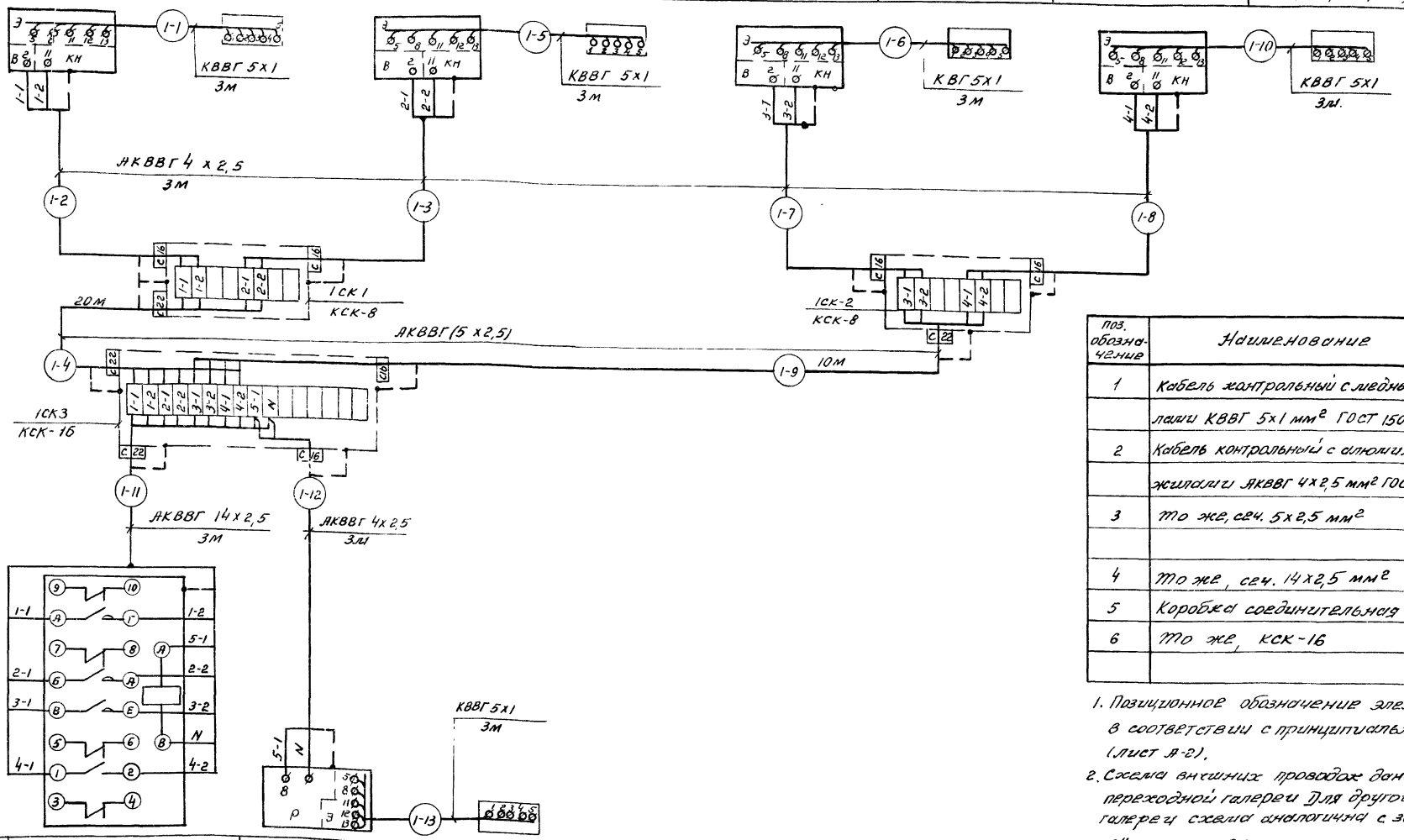

Поз. обозначение	Наименование	Кол.	Примечание
1	Кабель контрольный с медными жилами КВВГ 5х1 мм² ГОСТ 1508-78Е	30	м
2	Кабель контрольный с алюминиевыми жилами АКВВГ 4х2,5 мм² ГОСТ 1508-78Е	30	—"—
3	То же, сеч. 5х2,5 мм²	60	—"—
4	То же, сеч. 14х2,5 мм²	6	—"—
5	Коробка соединительная КСК-8	4	
6	То же, КСК-16	2	

1. Позиционное обозначение электроаппаратуры дано в соответствии с принципиальной электрической схемой (лист А-2).
2. Схема внешних проводок дана для одной половины переходной галереи. Для другой половины переходной галереи схема аналогична с заменой индекса „2" соответственно.

8071/1 33

Позиция	1КV	1 ШУ5	1КЛ5 (ЭР1, ЭР2, ЭР3)
Обозначение монтажного чертежа	—		
Наименование параметра и место отбора импульса	В торце переходной галереи		
	Реле блокировки	Скреперная установка №5	
	Управление		

Инв. № подл. | Подпись дата | Взам. инв. №

Нач. отд.	Кардонский		
Гл. сп. отд.	Омельченко		
ГИП	Володина		
Гл. спец.	Терещенко		
Рук. гр.	Бойчук		
Провер.	Терещенко		
Разраб.	Бойчук		
Копир.	Вильчинская		

Привязан

Инв. №

ТП 801-9-3 А

Переходная галерея с удалением навоза скреперными установками УС-10

Схема внешних проводок

Стадия	Лист	Листов
Р	4	

Укрнийгипросельхоз г. Киев

Формат 22

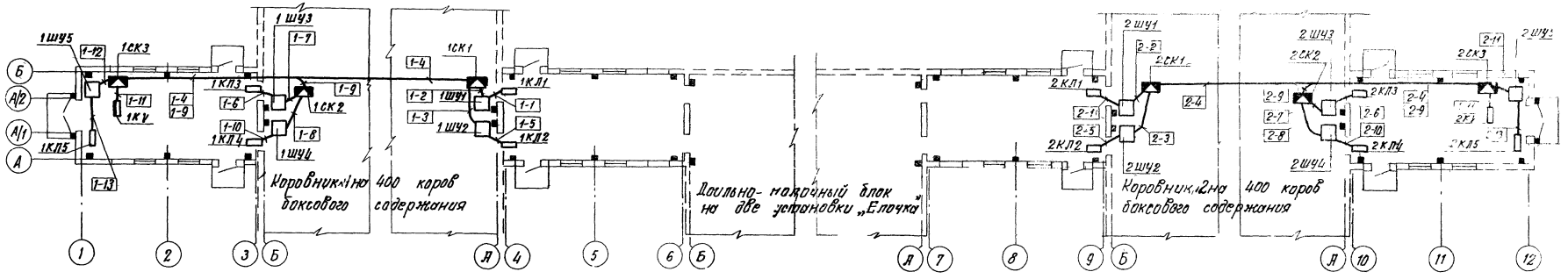

Обозначение	Наименование
▭	Электроаппаратура, устанавливаемая по месту.

1. Обозначение электроаппаратуры соответствуют схеме внешних проводок.
2. Размещение электрических проводок уточнить при монтаже
3. Монтаж приборов и средств автоматизации выполнить согласно СНиП III - 34-74.

8071/1

					т.п. 801-9-3		А
Привязан		Нач. отд.	Корданский				
		Гл. спец.	Овельченко				
		ГИП	Володина		Переходная галерея с удалением навоза скреперными установками УС-10.	Стадия	Лист	Листов
		Гл. спец.	Терещенко			Р	5	
		Рук. гр.	Брайчук					
Инв.№		Пробер	Терещенко		План расположения.	Укрнилгипросельхоз г. Киев		
		Исполн.	Брайчук					

Альбом I

Типовой проект 801-9-3

Согласовано

Инв.№ подл. | Подп. и дата | Взам. инв.№

Гл. спец. ТХ Гавриш

Гл. спец. ЭМ Гавриш

Руководитель Сенько

gost.e-ecolog.ru