ТИПОВОЙ ПРОЕКТ
801-6-9.84

КОРМОПРИГОТОВИТЕЛЬНЫЙ ЦЕХ ДЛЯ ФЕРМ ПО ПРОИЗВОДСТВУ МОЛОКА НА 1200 - 2000 КОРОВ С КОМПЛЕКТОМ ОБОРУДОВАНИЯ КОРК – 15

(ДЛЯ УСЛОВИЙ ВОЛГО - ВЯТСКОЙ ЗОНЫ)

АЛЬБОМ I

СОСТАВ ПРОЕКТА

АЛЬБОМ I	АРХИТЕКТУРНО - СТРОИТЕЛЬНЫЕ РЕШЕНИЯ. КОНСТРУКЦИИ ЖЕЛЕЗОБЕТОННЫЕ. КОНСТРУКЦИИ МЕТАЛЛИЧЕСКИЕ.
АЛЬБОМ II	ТЕХНОЛОГИЯ И МЕХАНИЗАЦИЯ ПРОИЗВОДСТВЕННЫХ ПРОЦЕССОВ. ВНУТРЕННИЕ ВОДОПРОВОД И КАНАЛИЗАЦИЯ. ОТОПЛЕНИЕ И ВЕНТИЛЯЦИЯ. ЭЛЕКТРОТЕХНИЧЕСКИЕ ЧЕРТЕЖИ. АВТОМАТИЗАЦИЯ САНИТАРНО – ТЕХНИЧЕСКИХ СИСТЕМ.
АЛЬБОМ III	СПЕЦИФИКАЦИИ ОБОРУДОВАНИЯ.
АЛЬБОМ IV	ВЕДОМОСТИ ПОТРЕБНОСТИ В МАТЕРИАЛАХ.
АЛЬБОМ V	СМЕТЫ НА ТЕХНОЛОГИЧЕСКОЕ ОБОРУДОВАНИЕ, САНИТАРНО – ТЕХНИЧЕСКИЕ, ЭЛЕКТРОТЕХНИЧЕСКИЕ РАБОТЫ И КИП И АВТОМАТИКА.
АЛЬБОМ VI	ОБЪЕКТНАЯ СМЕТА И СМЕТЫ НА ОБЩЕСТРОИТЕЛЬНЫЕ РАБОТЫ.

Разработан институтом „Горьковгипросельхозстрой"

Главный инженер института В.В. Палатин
Главный инженер проекта Н.С. Сыркин

Утвержден Минсельхозом РСФСР
Сводное заключение №2 от 12 мая 1984г.
Введен в действие институтом „Горьковгипросельхозстрой"
Приказ №15 от 30 сентября 1984 г.

gost.e-ecolog.ru

Содержание альбома

NN п.п.	Наименование листов	Марка листа	№ стр.
1	Содержание альбома	лист	3
2	Пояснительная записка	ПЗ-1	4
3	Краткие рекомендации по организации		
	строительства.	ОС-1	5
	Основной комплект рабочих чертежей марки АР		
4	Общие данные (начало)	АР-1	6
5	Общие данные (окончание)	АР-2	7
6	Фасады в осях 1-7; 7-1	АР-3	8
7	Фасады в осях И-А; А-И	АР-4	9
8	План на отм. 0.000	АР-5	10
9	План на отм. 2.650; 2.750	АР-6	11
10	Разрезы 1-1; 2-2; 3-3	АР-7	12
11	План полов. План кровли	АР-8	13
12	Приямок и деревянный бункер для		
	концкортов	АР-9	14
13	Обрамление ворот	АР-10	15
14	Рама Р1; Р2 сб. Сборочный чертеж	АРИ-Р1; Р2сб	16
15	Рама Р1; Р2.	АРИ-Р1; Р2	16
16	Перемычка БП2-1а сб.	АРИ-БП2-1сб	16
17	Изделие закладное МД1; МД2	АРИ-МД1; МД2	16

NN п.п.	Наименование листов	Марка листа	№ стр.
	Основной комплект рабочих чертежей марки КЖ		
18	Общие данные (начало)	КЖ-1	17
19	Общие данные (окончание)	КЖ-2	18
20	Схема расположения элементов		
	фундаментов.	КЖ-3	19
21	Сечения фундаментов 1-1 ÷ 12-12	КЖ-4	20
22	Схема расположения подземных		
	конструкций.	КЖ-5	21
23	Фрагмент 1	КЖ-6	22
24	Фрагмент 2	КЖ-7	23
25	Разрезы 1-1 ÷ 3-3. Фундаменты под		
	оборудование Ф05 ÷ Ф012	КЖ-8	24
26	Схема расположения колонн и балок		
	покрытия.	КЖ-9	25
27	Схемы расположения плит покрытия		
	и перекрытия.	КЖ-10	26
28	Опорная подушка ОП1 сборочный чертеж	КЖИ-ОП1сб	27
29	Изделие закладное ЗД-1.	КЖИ-ЗД1	27
30	Сетка С-1	КЖИ-С1	27
31	Изделие закладное МД1	КЖИ-МД1	27
32	Изделия закладные М1; М2	КЖИ-М1; М2	28
33	Изделие закладное МН1.	КЖИ-МН1	28

NN п.п.	Наименование листов	Марка листа	№ стр.
34	Перемычка БП2-1^{в}	КЖИ-БП2-1^{в}	28
35	Колонна СК3-48-1А	КЖИ-СК3-48-1А	28
36	Колонна СК3-42-2А	КЖИ-СК3-42-2А	29
37	Колонна СКТ3-42-2А	КЖИ-СКТ3-42-2^{а}	29
38	Колонна СК3-72-2А	КЖИ-СК3-72-2А	29
39	Колонна СК3-60-2А	КЖИ-СК3-60-2^{а}	29
40	Колонна СК3-66-2А	КЖИ-СК3-66-2^{а}	30
41	Колонны	КЖИ-СК3-48-1А СК3-72-2^{а}	30
42	Балка 1БДР12-2АIVт^{а} Сборочный чертеж.	КЖИ-1БДР12-2АIVт^{а}	30
43	Балка БС7.5-2^{а}. Сборочный чертеж.	КЖИ-БС75-2^{а}сб	30
44	Изделие закладное ЗД-1^{а}	КЖИ-ЗД1^{а}	31
	Основной комплект рабочих чертежей марки КМ		
45	Общие данные	КМ-1	32
46	Монтажная схема фахверка. Узлы 1÷4.	КМ-2	33
47	Монтажный план фахверка в осях 6-7. Разрезы.	КМ-3	34
48	Узлы крепления фахверка.	КМ-4	35
49	Маркировочная схема площадки ПМ-1.	КМ-5	36
50	Площадка для нории.	КМ-6	37
51	Схема металлических балок покрытия. Детали.	КМ-7	38
52	Опора под винтовой конвейер. Металлический		
	каркас бункера для концкортов.	КМ-8	39

Привязан:

Инв. №

I Назначение и область применения

1.1 Типовой проект „Кормоцех для ферм по производству молока на 1200-2000 коров с комплектом оборудования КОРК-15" разработан на основании задания Главного управления по проектированию сельских зданий и сооружений „Главсельстройпроект" МСХ СССР за № 121 от 12.04.81г.

1.2 Здание предназначено для строительства в составе молочных ферм.

Размещение кормоцеха на участке определяется генеральным планом фермы, разработанным привязывающей организацией в соответствии СН и П II-97-76 „Генеральные планы сельскохозяйственных предприятий".

1.3 Область применения - район с обычными геологическими условиями:

Расчетная зимняя температура наружного воздуха -30°С (основное решение), -40°С.

Нормативный вес снегового покрова - 100 кгс/м², 150 кгс/м² (основное решение).

Нормативный скоростной напор ветра 26.6 Па (27 кгс/м²).

Сейсмичность района не выше 6 баллов, территория без подработки горными выработками.

Рельеф территории спокойный, грунтовые воды отсутствуют.

Грунты в основании непучинистые, непросадочные со следующими нормативными характеристиками: $\varphi^н = 28°$; $C^н = 2$ КПа; $\gamma = 1.80$ т/м³; $E = 14.7$ МПа.

Строительство в условиях вечной мерзлоты не предусматривается.

2. Основные строительные решения

2.1 Архитектурно-планировочные решения

Здание кормоцеха одноэтажное в плане сложной конфигурации, высота помещений до балок 4.8м.

К зданию по осям Б и Ж примыкают навесы с размерами в осях 12.0×6.0м высотой 4.0м.

2.2 Конструктивные решения

Здание кормоцеха решено в конструкциях для одноэтажных промышленных зданий.

Фундаменты - монолитные и сборные по ГОСТ-у 24022-80.

Колонны - по серии 1.823-1 в.1.

Балки по серии 1.462.1-3/80 в.0; 1; 2; 1.462.1-10/80 в.1; 1.862-2 в.1.

Перекрытие - по серии 1.141-1 в. 59, 60.

Покрытие - по серии 1.865.1-4/80 в. 1; 3; 5.

Стены - кирпичные.

Кровля - рулонная.

Утеплитель - минераловатные плиты $\gamma = 200$ кг/м³ ГОСТ 9573-82.

Окна - по ГОСТ-у 16407-70*.

Двери - по ГОСТ-у 17324-71.

Ворота - по ГОСТ-у 18853-73; шифр 41-74.

Отделка фасадов:

- кирпичные стены выполнить с расшивкой швов.

2.3 Основные строительные показатели

Наименование	Ед изм	Навесы	Производственная часть	
		$t^{\circ}_н = -30°$ $t_н = -40°$	$t^{\circ} = -30°$	$t_н = -40°$
Строительный объем	м³	1057.70	2383.9	2462.6
Площадь застройки	м²	189.00	384.46	396.27
Общая площадь	м²	181.98	344.56	
Полезная площадь	м²	181.98	344.56	

Класс здания II, степень долговечности II, степень огнестойкости II.

3. Производство работ в зимних условиях

3.1 Производство строительно-монтажных работ в зимних условиях должно осуществляться в строгом соответствии с требованиями глав СН и П III-8-76; III-15-76; III-16-80; III-17-78; III-В.14-72; III-20-74; III-23-76.

„Научно-технические достижения в строительных решениях не применялись т.к. традиционные решения достаточно экономичны".

4. Мероприятия по охране окружающей среды

4.1 Вредных выбросов и стоков в технологическом процессе не имеется.

Инв. № подл. | Подпись и дата | Взам. инв. №

Привязан:

Инв. №

Должность	Фамилия	Подпись	Дата
Нач. отд.	Смирнов		
Гл. спец.	Кокрев		
ГИП	Сыркин		
Рук. гр.	Лесковская		
Исполн.	Зодиня		
Н. контр.	Лесковская		

т.п. 801-6-9.84 ПЗ

Кормоцех для ферм по производству молока на 1200-2000 коров с комплектом оборудования КОРК-15

Стадия	Лист	Листов
Р.П.	1	

Пояснительная записка.

Госстрой РСФСР Росглавниистройпроект Горьковтипросельхозстрой

19752-01 4 Копировал Шаганова Формат А2

Краткие рекомендации по организации строительства

Продолжительность строительства объекта принята 10 месяцев и включает время подготовительного периода 1 месяц.

До начала подготовительного периода заключается договор на строительство с генподрядной организацией оформляется финансирование и решаются вопросы обеспечения строительства материалами, конструкциями и деталями, устанавливаются сроки выдачи технической документации и оформляются заказы на поставку оборудования, производится в натуре отвод территории для строительства.

В подготовительный период выполняются работы, обеспечивающие нормальное развитие строительства: создание заказчиком опорной геодезической сети, расчистка территории, устройство временных зданий и сооружений, первоочередные работы по планировке территории в объемах, обеспечивающих временный сток поверхностных вод, устройство постоянных или временных автомобильных дорог, сетей водоснабжения и энергоснабжения, устройство телефонной и радиосвязи.

Строительная площадка, во избежание доступа посторонних лиц, ограждается. Устанавливаются указатели проходов и проездов, а в зонах, опасных для движения — хорошо видимые предупредительные знаки.

Траншеи, колодцы и шурфы ограждаются или закрываются. Территорию стройплощадки, проходы к складам стройматериалов и участки работ в ночное время необходимо освещать. Должны быть обеспечены безопасная разгрузка и складирование стройдеталей и материалов.

Временные здания и сооружения должны в полной мере удовлетворять санитарно-гигиеническим требованиям.

Разработка траншей и котлованов осуществляется экскаватором — обратная лопата с ковшом емкостью 0.25м³. Планировочные работы, обратная засыпка пазух фундаментов производятся бульдозером мощностью 80—100л.с. Уплотнение грунта в пазухах фундаментов выполняется пневмотрамбовками.

Здание одноэтажное с отметками низа балки 4.8 Стены кирпичные и асбестоцементные листы.

Вес конструкций не превышает 3 тонны.

Бетонная смесь для монолитных конструкций доставляется на строительную площадку в автомобилях — самосвалах и к месту укладки подается в бадьях емкостью 0.6 — 0,8м³ пневмоколесным краном К-161.

Уплотнение ведется глубинными и площадочными вибраторами.

Монтаж сборных бетонных и железобетонных конструкций ведется пневмоколесным краном К-161 с максимальной грузоподъемностью 16т.

На подсобных погрузочно-разгрузочных работах используется автокран КС-1563.

При устройстве кровли применяется легкий кран типа „Пионер".

Отделочные работы ведутся с применением средств малой механизации на основе кормокомплектов.

При производстве основных видов строительно-монтажных работ в зимних условиях предусматривается производить:

разработку грунта — методом предварительного рыхления дизель-молотом С-222 на тракторе-погрузчике С-107;

устройство монолитных бетонных конструкций — с применением метода термоса, замоноличивание стыков с применением электропрогрева.

При осуществлении всех строительно-монтажных работ руководствоваться требованиями СНиП, часть III.

Привязан:				Нач.отд.	Смирнов	т.п. 801-6-9.84 ОС	
				Гл.спец.	Кокрев		
				Г И П	Сыркин	Кормоцех для ферм по производству молока на 1200-2000 коров с комплектом оборудования КОРК-15.	Стадия: РП; Лист: 1; Листов:
				Рук.гр.	Лесковская	Краткие рекомендации по организации строительства.	Госстрой РСФСР Росглавнинсельхозстрой Горьковгипросельхозстрой
Должность	Фамилия	Подпись	Дата	Исполн.	Зоина		
Инв. №				Н.контр.	Лесковская		

Копировал Шагинова Формат А2

19752-01 5

19752-01 5

Инв. № подл. | Подпись и дата | Взам. инв. №

Альбом I

Типовой проект 801-6-9.84

Ведомость рабочих чертежей основного комплекта

Лист	Наименование	Примечание
1	Общие данные (начало).	
2	Общие данные (окончание).	
3	Фасады в осях 1-7; 7-1.	
4	Фасады в осях И-А; А-И.	
5	План на отм. 0.000.	
6	План на отм. 2.650 и 2.750.	
7	Разрезы 1-1; 2-2; 3-3.	
8	План полов. План кровли	
9	Приямок и деревянный бункер для концкормов	
10	Обрамление ворот.	

Ведомость основных комплектов рабочих чертежей

Обозначение	Наименование	Примечание
ТХ	Технология производства	
ОС	Организация строительства	
АР	Архитектурно-строительные	
	решения	
КЖ	Конструкции железобетонные	
КМ	Конструкции металлические	
ОВ	Отопление, вентиляция.	
ВК	Внутренние водопровод и	
	канализация.	
ЭМ; ЭО	Электротехническая часть	
СУ	Связь и сигнализация	
АОВ	Автоматизация санитарно-	
	технических систем.	

Типовой проект разработан в соответствии с действующими нормами и правилами и предусматривает мероприятия, обеспечивающие взрывную, взрывопожарную и пожарную безопасность при эксплуатации здания.

Главный инженер проекта: Сыркин

Ведомость ссылочных и прилагаемых документов

Обозначение	Наименование	Примечание
	Ссылочные документы	
ГОСТ 16407-70*	Окна деревянные для животно-	
	водческих и птицеводческих	
	зданий.	
ГОСТ 17324-71	Двери деревянные для животновод-	
	ческих и птицеводческих зданий.	
ГОСТ 18853-73	Ворота деревянные распашные	
	для животноводческих птицевод-	
	ческих зданий.	
Шифр 41-74 вып. 1; 2	Ворота распашные В 3,6×3.0; В 3,6×3,6,	
	В 3,6×4.2; В 4,9×5.4 с ручными прибо-	
	рами открывания.	
Серия КЗ-01-58 вып. 2	Перемычки железобетонные сборные	
	для промышленных зданий	
ГОСТ 948-76	Перемычки железобетонные сбор-	
	ные для жилых и обществен-	
	ных зданий.	
Серия 2.430-2 вып. 2	Типовые архитектурно-строитель-	
	ные детали одноэтажных промыш-	
	ленных неотапливаемых зданий	
	со стенами из асбестоцементных	
	волнистых листов	
Серия 2.430-3 вып. 2	Типовые архитектурно-строи-	
	тельные детали промышленных	
	зданий с кирпичными стенами.	
Серия 2.460-2 вып. 1	Монтажные детали сборных	
	железобетонных конструкций	
	покрытий одноэтажных промыш-	
	ленных зданий.	
Серия 1.800-4	Стальные изделия для крепле-	
	ния конструкций одноэтажных	
	сельскохозяйственных зданий	
Серия 3.400-6/76	Унифицированные закладные	
	детали сборных железобетон-	
	ных конструкций инженерных	
	сооружений промышленных	
	предприятий	

Продолжение

Обозначение	Наименование	Примечание
	Прилагаемые документы	
АРИ-Р1; Р2сб л. 1; 2	Рама Р1; Р2	
АРИ-МД1; МД2 л. 1	Изделие закладное МД1; МД2	
АРИ-БП2-1[а] сб	Перемычка БП2-1[а]	

Ведомость спецификаций

Лист	Наименование	Примечание
2	Спецификация элементов заполнения проемов	
6	Спецификация перемычек	
9	Спецификация древесины на бункер для	
	концкормов.	
10	Спецификация стали на обрамление	
	ворот	

Привязан:

Инв. №

т.п. 801-6-9.84 АР

Нач.отд.	Смирнов	
Гл.спец.	Кокрев	
ГИП	Сыркин	
Рук.гр.	Лесковская	
Исполн.	Золина	
Н.контр.	Лесковская	

Кормоцех для ферм по производству молока на 1200-2000 коров с комплектом оборудования КОРК(5

Стадия: РП | Лист: 1 | Листов: 10

Общие данные. (начало)

Госстрой РСФСР Росглавниистройпроект Горьковгипросельхозстрой

Инв. № подл. | Подпись и дата | Взам. инв. №

19752-01 6 Копировал Шаганова Формат А2

Типовой проект 801-6-9.84 Альбом I

Ведомость отделки помещений

Наименование или номер помещения	Потолок		Стены или перегородки		Низ стен или перегородок (панель)			Примечание
	Площадь	Вид отделки	Площадь	Вид отделки	Площадь	Вид отделки	Высота мм	
1; 2; 9	318.5	Затирка швов Известковая побелка	702.0	Известковая побелка	—	—	—	
3; 4; 6; 10; 11	23.1	Затирка швов Клеевая побелка	73.5	Штукатурка Клеевая побелка	—	—	—	
5	2.8	Затирка швов Клеевая побелка	5.04	Штукатурка Клеевая побелка	10.6	Масляная панель	1800	

Спецификация элементов заполнения проемов

Марка поз.	Обозначение	Наименование	Кол. на этаж 1	Кол. на этаж 2	Всего	Масса ед, кг	Примечание
1	Шифр 41-74 вып. 1; 2	Ворота В 3.6×4.2	2	—	2		
2	ГОСТ 18853-73	То же ВР-1	3	—	3		
3	ГОСТ 17324-71	Дверной блок Д-75	4	—	4		
4	ГОСТ 17324-71	То же Д-69	6	—	6		
5	ГОСТ 17324-71	" Д-70	2	3	5		
ОК-1	ГОСТ 16407-70*	Оконный блок ОР12.15	20	—	20		
ОК-2	ГОСТ 16407-70*	То же	2	4	6		

Расчетная зимняя наружная t воздуха	Толщина кирпичных стен, мм „а"	„б"	Примечания
−30°С	380	180	
−40°С	510	310	

Расчетная зимняя наружная t воздуха	Утеплитель по кровле Минераловатные плиты γ=200 кг/м³	Примечания
−30°С	60 мм	
−40°С	80 мм	

Общие указания

1. Класс здания – II, степень огнестойкости – II, категория производства по пожарной опасности – В.
2. За условную отметку 0.000 принят уровень чистого пола кормоцеха, что соответствует абсолютной отметке ☐
3. Условная планировочная отметка уровня земли вокруг здания – 0.250.
4. Наружные стены здания запроектированы из обыкновенного глиняного кирпича пластического прессования марки 75 на цементно-известковом растворе марки 25 с маркой по морозостойкости Мрз 25. Стены навеса из асбестоцементных волнистых листов ГОСТ 16233-77 по металлическому каркасу.
5. По периметру здания выполнить асфальтовую отмостку шириной 750 мм по щебеночному основанию.
6. Кладка стен выполняется с наружной стороны с расшивкой швов. Оконные и дверные откосы штукатурятся цементным раствором. Кладку кирпичных перегородок вести вподрезку. В помещениях санузла и персонала стены штукатурятся сложным раствором.
   Оконные и дверные заполнения с двух сторон окрашиваются за 2 раза масляной краской светлых тонов.
   Все деревянные конструкции должны быть защищены от гниения, поражения дереворазрушающими насекомыми и возгорания. Обработка древесины должны производиться в соответствии с указаниями СН и П III-19-75.
   Все открытые стальные поверхности должны быть защищены от коррозии цинкованием и окраской, двумя слоями эмали ПХВ по одному слою грунта ГФ-020 в соответствии с главой СН и П III-23-76.

Привязан:				Нач.отд.	Смирнов		т.п. 801-6-9.84 АР	
				Гл.спец.	Кокрев		Кормоцех для ферм по производству молока на 1200-2000 молока с комплектом оборудования КОРК 15.	Стадия: РП; Лист: 2; Листов:
				Г И П	Сыркин			
				Рук.гр.	Лесковская		Общие данные (окончания).	Госстрой РСФСР Росглавнинстройпроект Горьковгипросельхозстрой
Должность	Фамилия	Подпись	Дата	Исполн.	Золина			
Инв. №				Н.контр.	Лесковская			

19752-01 7 Копировал Шаганова 19752-01 7 Формат А2

Инв. № подл. | Подпись и дата | Взам. инв. №

Типовой проект 801-6-9.84 Альбом I

Фасад 1-7

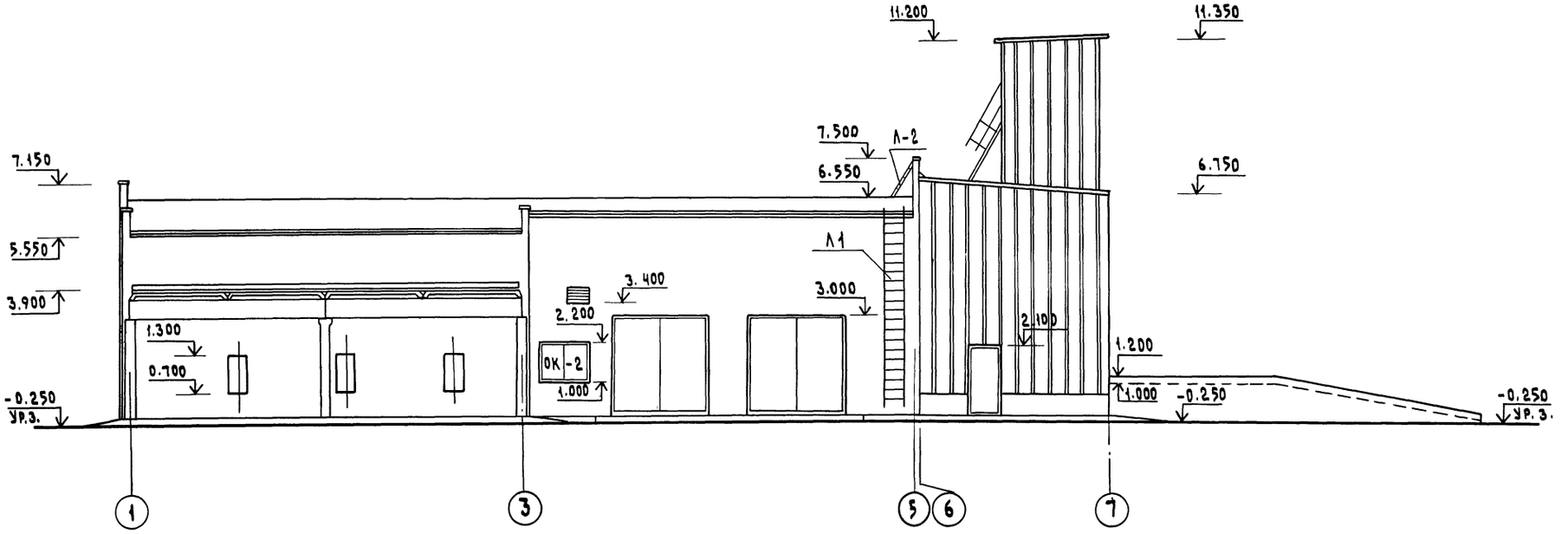

Фасад 7-1

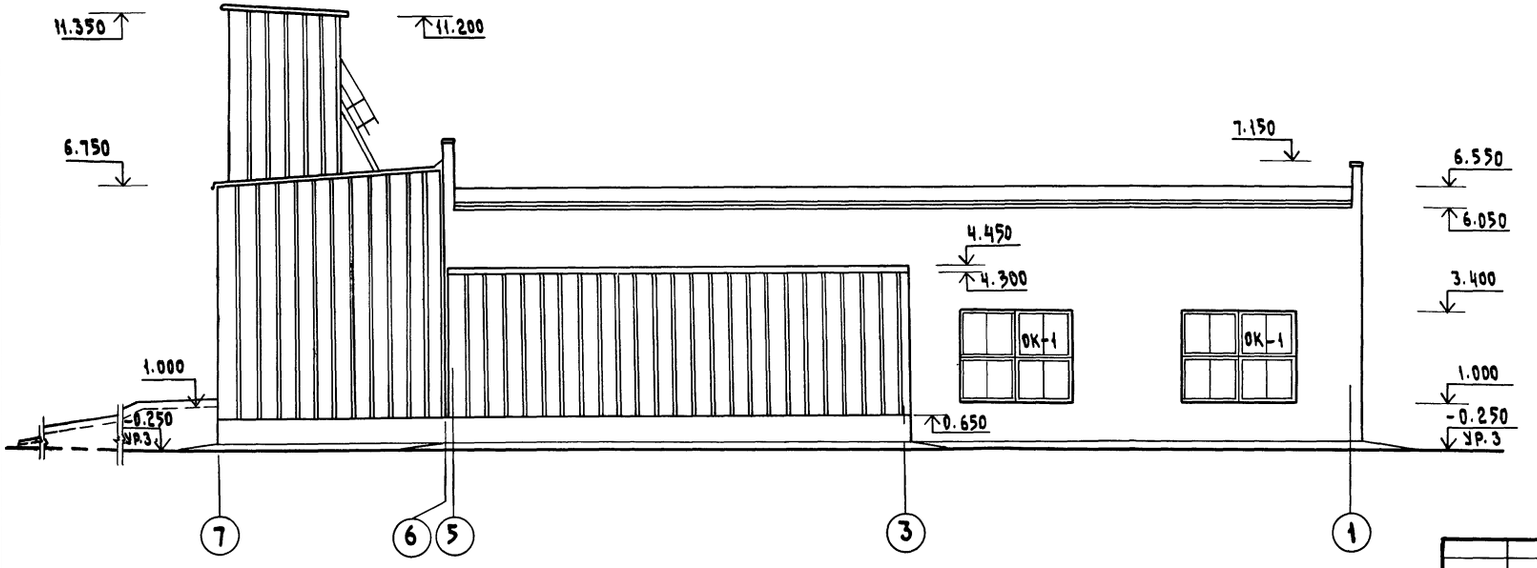

1. Данный лист смотри совместно с листом АР-4.
2. Металлические лестницы Л1; Л-2 приняты по серии 1.459-2 вып. 3; 4.
3. Спецификацию на лестницы смотри на листе КМ-6.

Инв.№подл.	Подпись и дата	Взам.инв.№					

Привязан:											
Должность	Фамилия	Подпись	Дата								
Инв. №											

Альбом I

Типовой проект 801-6-9.84

Фасад И–А

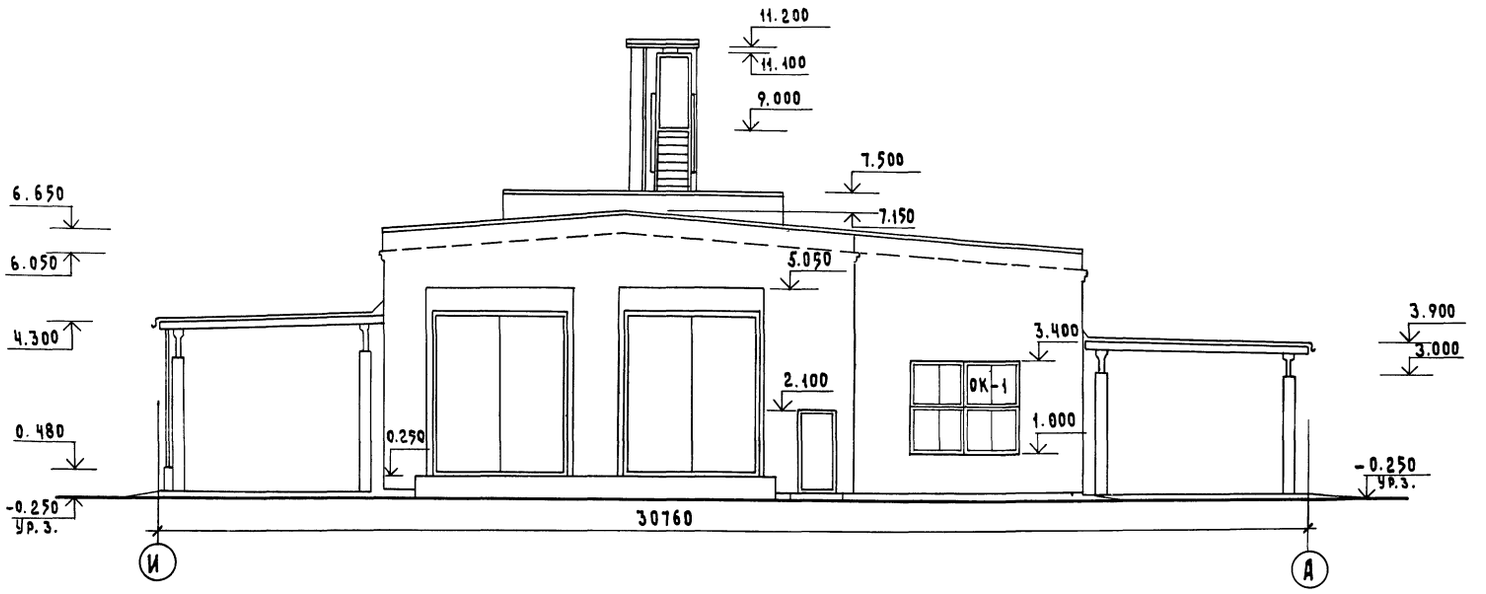

Фасад А–И

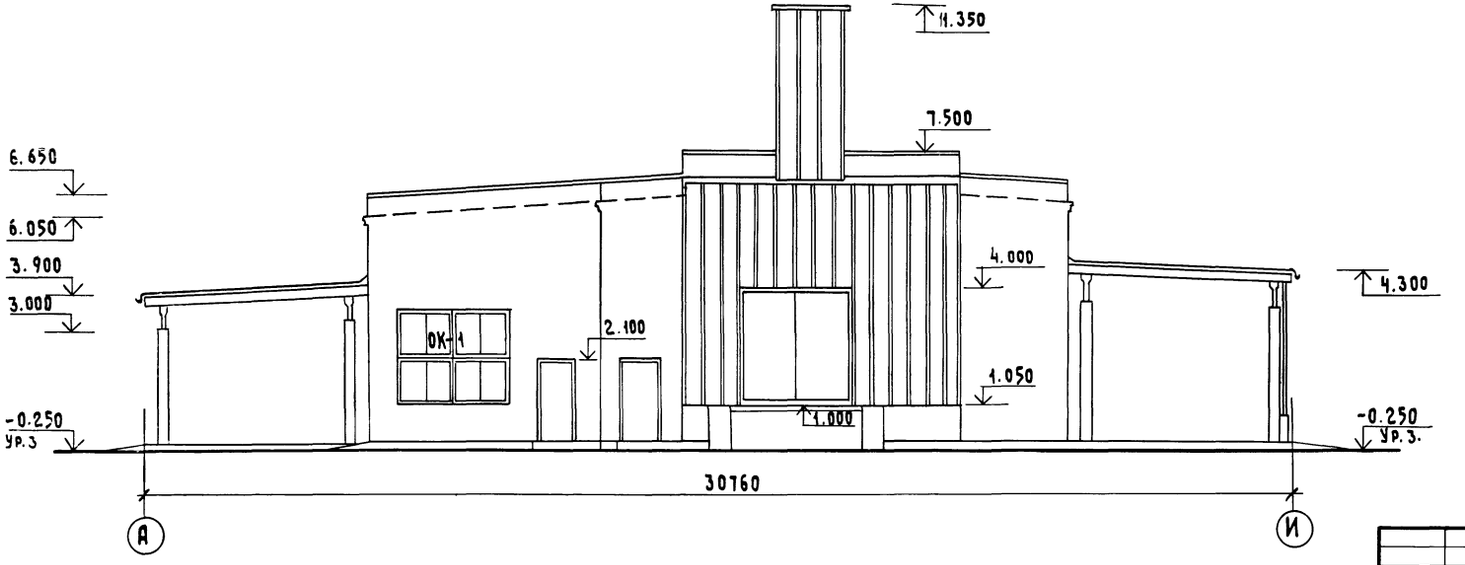

Схема заполнения оконных проемов

тип ОК-1 (мест 5)

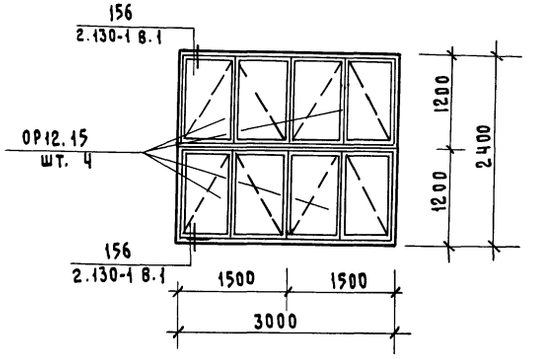

тип ОК-2 (мест 6)

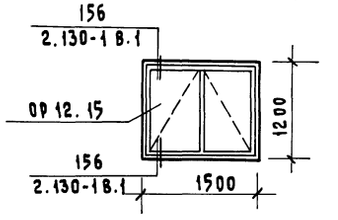

1. Вентиляционные шахты на фасадах условно не показаны.

Привязан:				Нач.отд.	Смирнов		т.п. 801-6-9.84 АР		
				Гл.спец.	Кокрев		Кормоцех для ферм по производству молока на 1200-2000 коров с комплектом оборудования КОРК-15	Стадия	Лист	Листов
				ГИП	Сыркин			Р.П.	4	
				Рук. гр.	Лесковская		Фасады в осях И–А; А–И.	Госстрой РСФСР Росглавнистройпроект Горьковгипросельхозстрой		
Должность	Фамилия	Подпись	Дата	Исполн.	Золина					
Инв. №				Н.контр.	Лесковская					

Инв.№ подл. | Подпись и дата | Взам.инв.№

19752-01 9 Копировал Шаганова 19752-01 9 Формат А2

Типовой проект 801-6-9.84 Альбом I

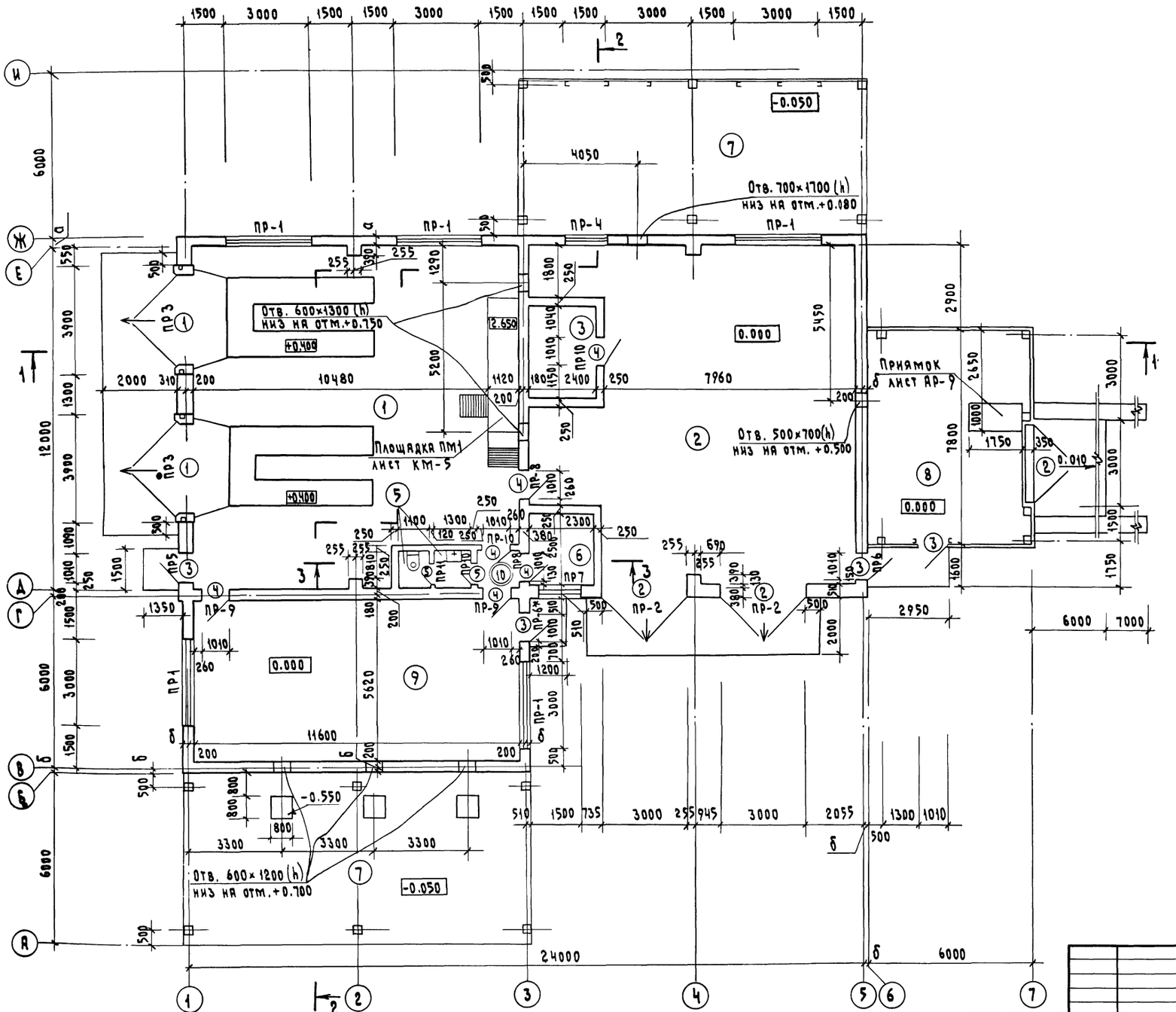

Экспликация помещений

Номер по плану	Наименование	Площадь м²	Категория производства по взрывной взрыво-пожарной и пожарной опасности
1	Отделение дозирования		
	зеленой массы и грубых кормов	131.8	В
2	Отделение дозирования		
	корнеплодов и концкормов	121.5	В
3	Электрощитовая	7.7	Г
4	Диспетчерская	7.7	
5	Санузел	2.9	
6	Бытовое помещение	5.7	
7	Навес	143.9	В
8	Навес для концкормов	45.0	Б
9	Отделение запаривания соломы	65.2	В
10	Тамбур	2.0	
11	Венткамера	6.8	

Ведомость проемов ворот, дверей

Марка поз.	Размер проема в кладке
1	3900 × 4800
2	3000 × 3000
3; 4	1010 × 2100
5	810 × 2100

1. Данный лист смотри совместно с листами АР-6; 7
2. Двери в электрощитовую и диспетчерскую обшить листовой сталью внахлестку по асбестовому картону толщиной не менее 5мм с установкой самозакрывающихся приборов ПАВ по ГОСТ-у 5091-78.

Привязан:		Нач.отд.	Смирнов
		Гл.спец.	Кокрев
		ГИП	Сыркин
		Рук.гр.	Лесковская
Должность / Фамилия / Подпись / Дата		Исполн.	Золина
Инв. №		Н.контр.	Лесковская

т.п. 801-6-9.84 АР

Кормоцех для ферм по производству молока на 1200-2000 коров с комплектом оборудования КОРК-15

План на отм. 0.000.

Стадия	Лист	Листов
РП	5	

Госстрой РСФСР Росглавниистройпроект Горьковгипросельхозстрой

19752-01 10 Копировал Шатанова 19752-01 10 Формат А2

Типовой проект 801-6-9.84 Альбом

План на отм. 2.650

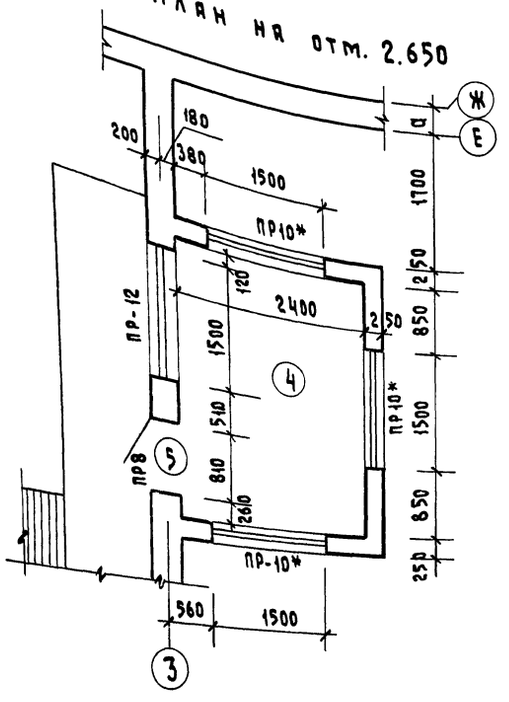

План на отм. 2.750

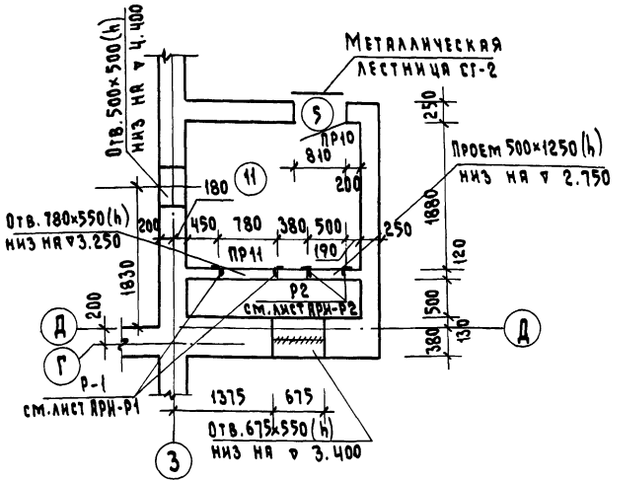

Спецификация перемычек

Марка поз.	Обозначения	Наименование	Колич. на этаж 1	Колич. на этаж 2	Всего	Масса ед. кгс	Примечание
ПР1	Серия КЭ-01-58 вып. 2	Перемычка БП3-1 / БП4-1	5/5	—	5/5	800/1100	
ПР2	То же и лист КЖИ-БП2-1а	" БП2-1	2/2	—	2/2	600	
		" БП2-1а	2/2	—	2/2	600	
ПР3	То же	" БП8-1	2/2	—	2/2	1600	
ПР4	ГОСТ 948-76	" 1ПР3-19.12.14	3/4	—	3/4	75	
ПР5	То же	" 1ПР38-15.12.22У	1/1	—	1/1	100	
		" 1ПР1-12.12.6	3/4	—	3/4	25	
ПР6	То же	" 1ПР38-15.12.22У	1/1	—	1/1	100	
		" 1ПР1-12.12.6	2/3	—	2/3	25	
ПР-6*	То же	" 1ПР1-12.12.6	3/4	—	3/4	25	
ПР7	То же	" 1ПР8-20.12.22У	1/1	—	1/1	125	
		" 1ПР3-19.12.14	3/3	—	3/3	75	
ПР8	То же	" 1ПР38-15.12.22У	4/4	2/2	6/6	100	
		" 1ПР1-12.12.6	2/2	1/1	3/3	25	
ПР9	То же	" 1ПР38-15.12.22У	2/2	—	2/2	100	
		" 1ПР1-12.12.6	4/4	—	4/4	25	
ПР10	То же	" 1ПР1-12.12.6	6/6	2/2	8/8	25	
ПР10*	"	" 1ПР3-19.12.14	—	6/6	6/6	75	
ПР11	"	" 1ПР1-12.12.6	1/1	1/1	2/2	25	
ПР-12	"	" 2ПР72-20.38.22У	—	1/1	1/1	430	

1. Данный лист смотри совместно с листом АР-5
2. Количество перемычек в числителе даны для температуры -30°С, в знаменателе - для -40°С.
3. Над отверстиями шириной до 700мм проложить 4ф10АII с заведением их за концы отверстий на 250мм.

Расход арматуры ф10А-II-25кгс.

Ведомость перемычек

Марка поз.	Схема сечения
ПР1 (5 шт.)	БП3-1; 3.400; 180 200; 3 1 Е
ПР2 (2 шт.)	БП2-1а; БП2-1; 380 130; 3.000; Д
ПР3 (2 шт.)	БП8-1; 380 130; 5.050; 1
ПР4 (1 шт.)	1ПР3-19.12.14; 380; 3.400; Е
ПР-5 (1 шт.)	1ПР1-12.12.6; 1ПР38-15.12.22У; 310 200; 2.100; 1
ПР6 (1 шт.) (ПР-6*) (1 шт.)	1ПР1-12.12.6; 1ПР38-15.12.22У (1ПР1-12.12.6); 180 200; 2.100; 5 3
ПР-7 (1 шт.)	1ПР3-19.12.14; 1ПР8-20.12.22У; 310 130; 2.200; Д
ПР-8 (3 шт.)	1ПР1-12.12.6; 1ПР38-15.12.22У; 180 200; 4.750; 2.100; 3
ПР-9 (2 шт.)	1ПР1-12.12.6; 1ПР38-15.12.22У; 180 200; 2.100; Г Д
ПР-10 (4 шт.) ПР-10* (3 шт.)	1ПР1-12.12.6 (1ПР3-19.12.14); 250; 2.100; 4.850; (4.850)
ПР-11 (2 шт.)	1ПР1-12.12.6; 120; 2.100; 3.800
ПР-12 (1 шт.)	2ПР72-20.38.22У; 180 200; 4.850; 3

Т.П. 801-6-9.84			АР
Нач.отд.	Смирнов		
Гл.спец.	Кокрев		
ГИП	Сыркин		
Рук.гр.	Лесковская		
Исполн.	Золина		
Н.контр.	Лесковская		

Кормоцех для ферм по производству молока на 1200-2000 коров с комплектом оборудования КОРК15

План на отм. 2.650; 2.750

Стадия	Лист	Листов
РП	6	

Госстрой РСФСР Росглавниистройпроект Горьковгипросельхозстрой

Привязан:

Должность	Фамилия	Подпись	Дата
Инв. №			

Инв. № подл. | Подпись и дата | Взам. инв. №

Копировал Шаганова 19752-01 11 Формат А2

Альбом I

Типовой проект 801-6-9.84

Разрез 1-1

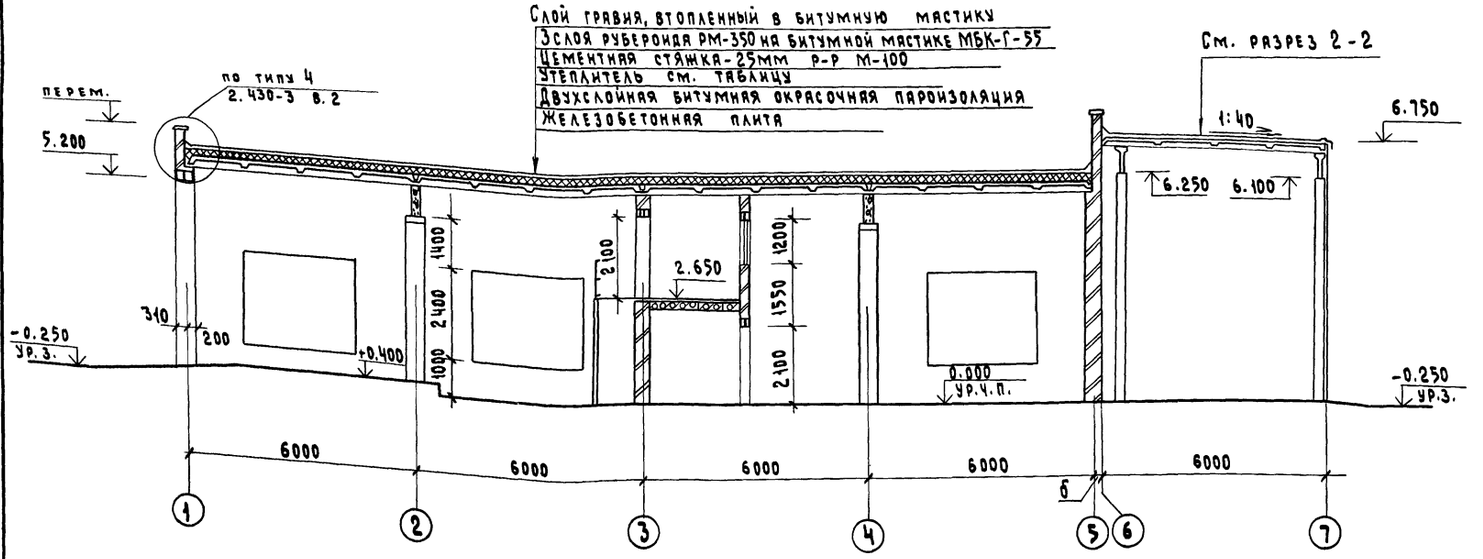

Разрез 3-3

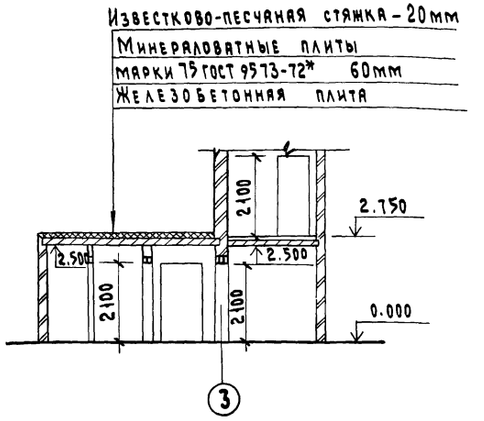

Разрез 2-2

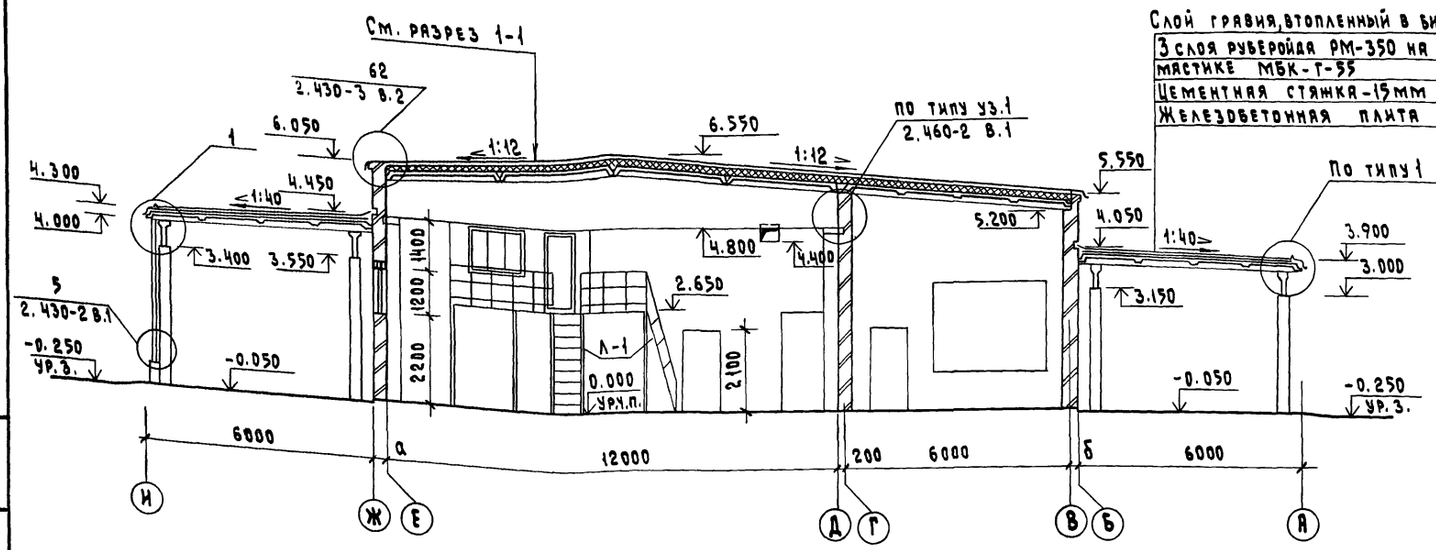

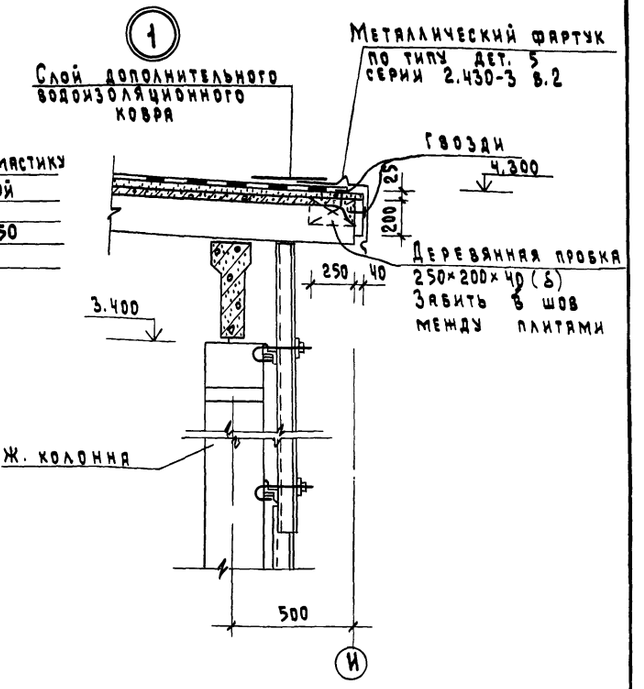

Привязан:			Нач.отд.	Смирнов	
			Гл.спец.	Кокрев	
			ГИП	Сыркин	
			Рук.гр.	Лесковская	
Должность	Фамилия	Подпись	Дата	Исполн.	Золина
Инв. №				Н.контр.	Лесковская

Т.п. 801-6-9.84 АР

Кормоцех для ферм по производству молока на 1200-2000 коров с комплектом оборудования КОРК-15.

Стадия	Лист	Листов
РП	7	

Разрезы 1-1; 2-2; 3-3.

Госстрой РСФСР Росглавниистройпроект Горьковгипросельхозстрой

Копировал Шатанова 19752-01 12 Формат А2

Инв.№ подл. | Подпись и дата | Взам.инв.№

Типовой проект 801-6-9.84 Альбом I

План полов

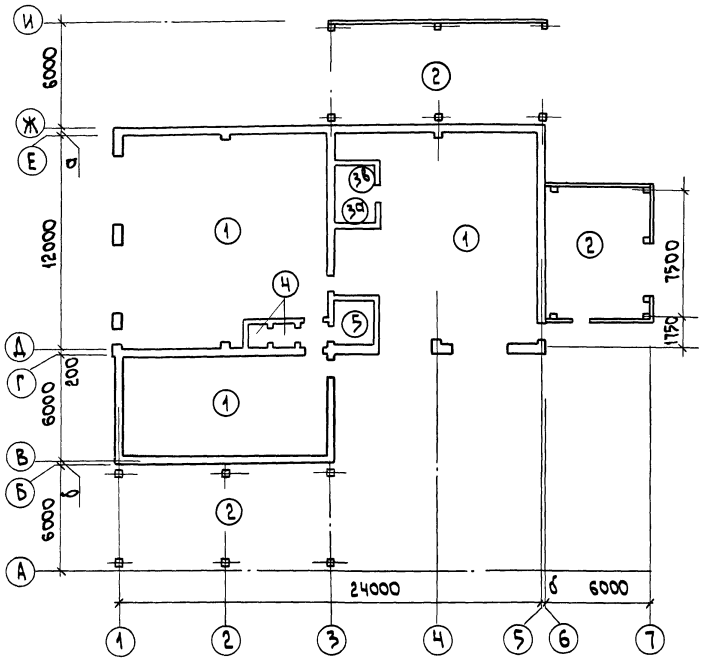

План кровли

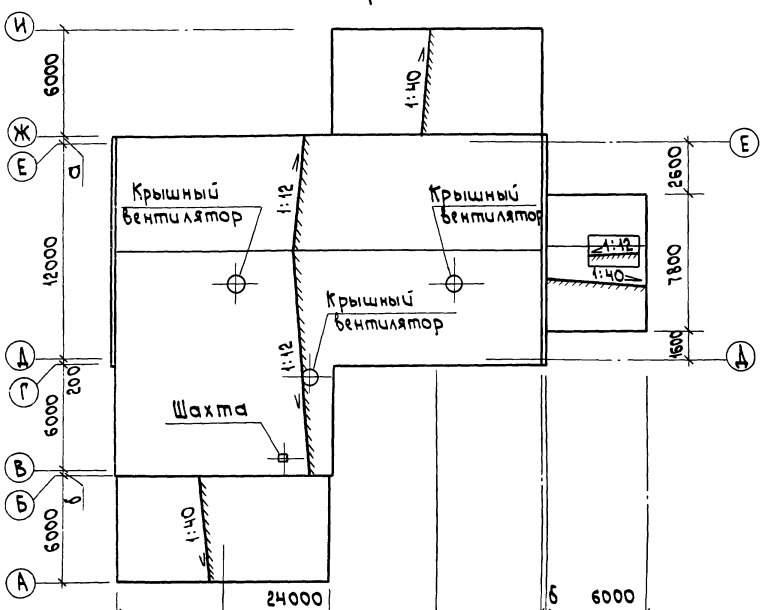

Экспликация полов

Наименование или номер помещения по проекту	Тип пола по проекту	Схема пола или номер узла по серии	Элементы пола и их толщина	Площадь пола, м²
1; 2; 9; 10	1		Бетонная плитка 500×500×50мм из бетона М300 Заполнение швов цементно-песчаным р-ром М150 Прослойка цементно-песчаным р-ром М150-15мм Подстилающий слой из бетона М100-100мм Уплотненный грунт основания	320.57
7; 8	2		Асфальтобетон марки 25 - 40 мм Подстилающий слой из бетона М100-100мм Уплотненный грунт основания	180.6
3	3а		Цементно-песчаный раствор М200 - 20 мм Подстилающий слой из бетона М100-100мм Уплотненный грунт основания	7.68
4	3б		Цементно-песчаный раствор М200 - 20мм Плита покрытия —200мм	7.68
5	4		Покрытие - плитка керамическая по ГОСТ 6787-69 —13 мм Заполнение швов - цементно-песчаный раствор М100 Прослойка - цементно-песчаный р-р М100-15мм Подстилающий слой - бетон М100—120мм Уплотненный грунт основания	3.12
6	5		Линолеум ГОСТ 7251-66 Прослойка из холодной мастики на водостойких вяжущих Цементно-песчаный р-р М150 - 20 мм Подстилающий слой - бетон М100-100мм Уплотненный грунт основания.	5.75

1. Грунт под основание пола уплотнить с доведением плотности грунта до 1.67 кгс/м³.
2. Устройство полов выполнять после прокладки всех инженерных коммуникаций.

Инв.№ подл. | Подпись и дата | Взам.инв.№

Привязан:			т.п. 801-6-9.84 АР
	Нач.отд.	Смирнов	Кормоцех для ферм по производству молока на 1200-2000 коров с комплектом оборудования КОРК-15
	Гл.спец.	Кокрев	Стадия: РП; Лист: 8; Листов:
	ГИП	Сыркин	План полов. План кровли.
	Рук.гр.	Лекховская	Госстрой РСФСР Росглавниистройпроект, Горьковгипросельхозстрой
	Исполн.	Золина	
Инв.№	Н.контр.	Лекховская	

Копировал Соколова 19752-01 13 Формат А2

Типовой проект 801-6-9.84 Альбом I

План приямка для концкормов

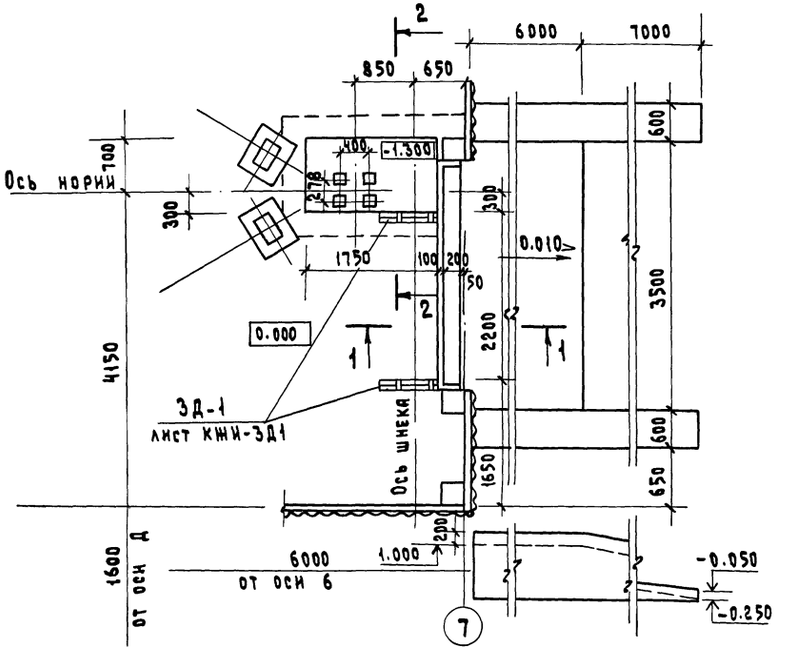

План бункера для концкормов

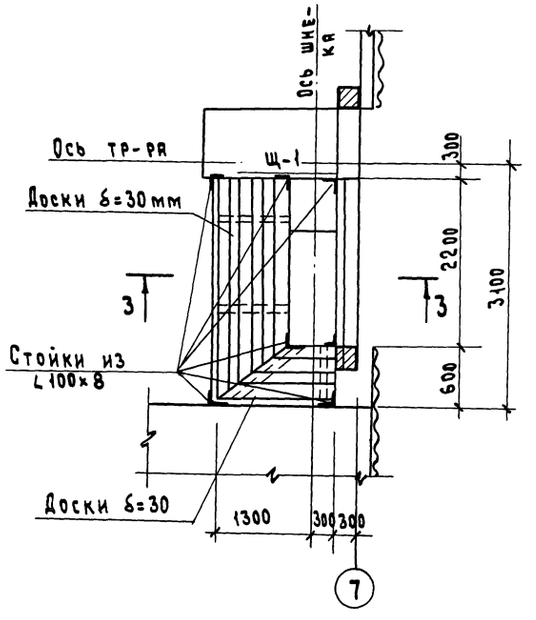

Щ-1 4-4

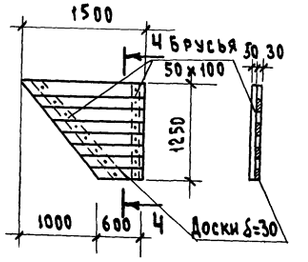

Спецификация древесины на бункер для концкормов

Марка поз.	Обозначение	Наименование	Кол.	Масса ед. кг	Примечание
	АР-9	Доски δ=30	—	—	0.133 м³
		Щит Щ-1			
	АР-9	Доски δ=30	—	—	0.039 м³
	"	Брусья 50×100	—	—	0.013 м³

3-3

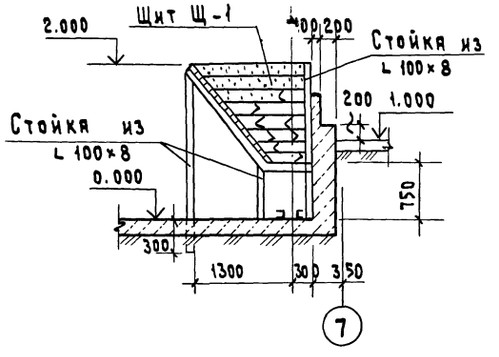

1. Металлический каркас бункера для концкормов смотри на листе КМ-8.
2. Закладную деталь ЗД-1[а] смотри на листе КЖИ-ЗД1[а].

1-1

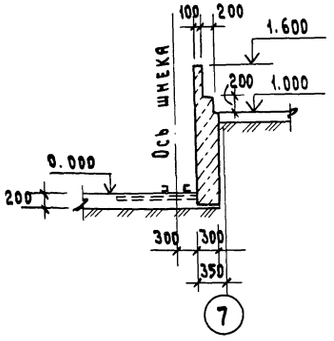

2-2

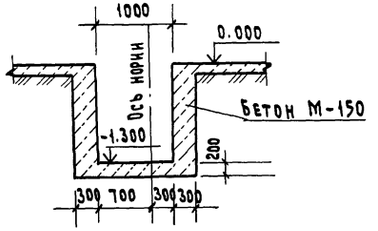

Инв. № подл.	Подпись и дата	Взам. инв. №	Рук. гр. техн.	Должность	Фамилия	Подпись	Дата		

								т.п. 801-6-9.84	АР
Привязан:				Нач. отд.	Смирнов			Кормоцех для ферм по производству молока на 1200-2000 коров с комплектом оборудования КОРК15	Стадия: РП; Лист: 9; Листов:
				Гл. спец.	Кокрев				
				ГИП	Сыркин				
				Рук. гр.	Лесковская			Приямок и деревянный бункер для концкормов.	Госстрой РСФСР Росглавниистройпроект Горьковгипросельхозстрой
Должн.	Фамилия	Подпись	Дата	Исполн.	Золина				
Инв. №				Н. контр.	Лесковская				

Типовой проект 801-6-9.84 Альбом I

Крепление и обрамление ворот в кирпичной стене

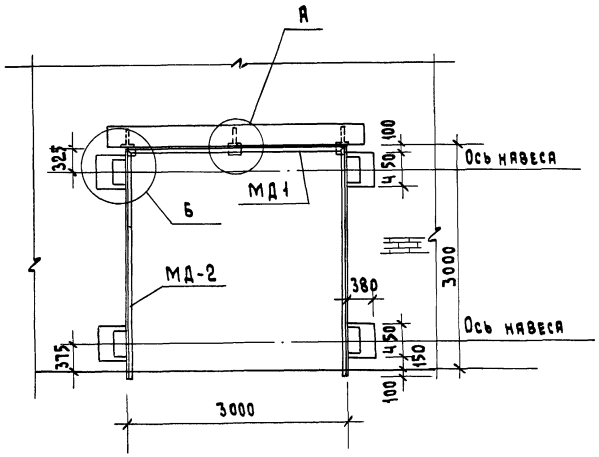

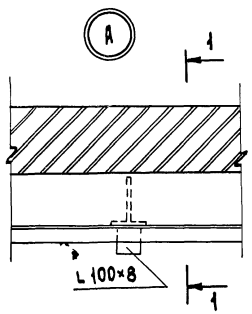

1 - 1

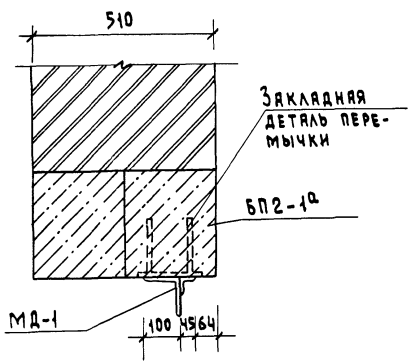

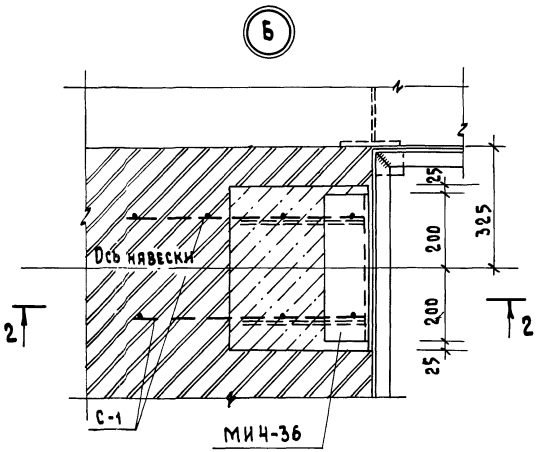

2 - 2

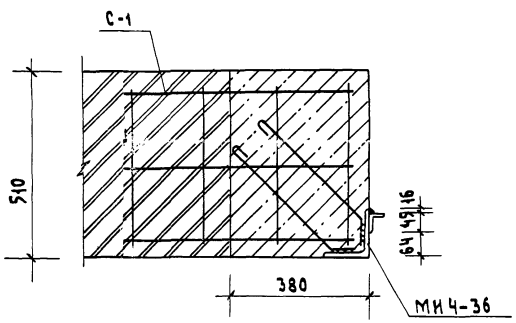

Спецификация стали на обрамления ворот

Марка поз.	Обозначение	Наименование	Кол.	Масса ед.кгс	Примечание
МД-1	АРИ-МД1;МД2	Обрамляющий уголок L45×5	1	12.6	
МД-2	АРИ-МД1;МД2	То же	2	10.4	
С-1	Серия 1.800-4	Арматурная сетка МД6-3а	4		ℓ=1000
МИ4-36	Серия 3.400-6/76	Закладная деталь МИ4-36	4	1.0	

1. Закладные детали МИ4-36 заложить одновременно с кладкой.
2. Сетки С-1 приварить к закладной детали МИ4-36.
3. Сварку производить электродами типа Э-42 по ГОСТ 9467-75. Швы $h_ш = 6$ мм.
4. Дополнительные закладные детали в перемычке БП2-1а даны на листе АРИ-БП2-1а.

Привязан:				Нач.отд.	Смирнов		
				Гл.спец.	Кокрев		
				ГИП	Сыркин		
				Рук. гр.	Лесковская		
Должность	Фамилия	Подпись	Дата	Исполн.	Золина		
Инв. №				Н. контр.	Лесковская		

т.п. 801-6-9.84 АР

Кормоцех для ферм по производству молока на 1200-2000 коров с комплектом оборудования КОРК15

Обрамление ворот.

Стадия	Лист	Листов
РП	10	

Госстрой РСФСР Росглавниистройпроект Горьковгипросельхозстрой

Инв. № подл. | Подпись и дата | Взам. инв. №

19752-01 15 Копировал Шатанова 19752-01 15 Формат А2

Типовой проект 801-6-9.84 Альбом I

Р-1

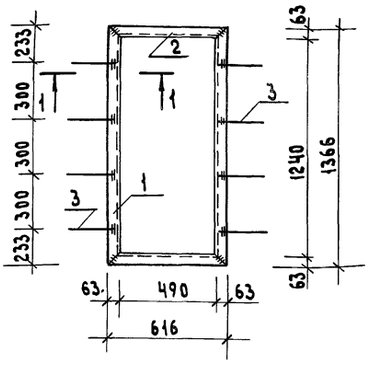

1 — 1

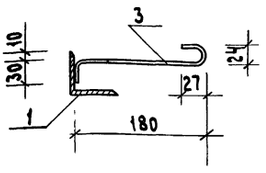

Р — 2

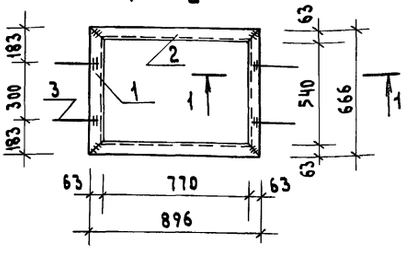

Привязан:

Инв. №

Нач.отд.	Смирнов		
Гл.спец.	Кокрев		
ГИП	Сыркин		
Рук.гр.	Лесковская		
Исполн.	Золина		
Н.контр.	Лесковская		

Т.П. 801-6-9.84 АРИ-Р1; Р2 сб

Рама Р1; Р2 сб
Сборный чертеж.

Стадия	Масса	Масштаб
РП		1:20
Лист	Листов	

Госстрой РСФСР
Росглавниистройпроект
Горьковгипросельхозстрой

Инв.№ подл. | Подпись и дата | Взам. инв.№

Типовой проект 801-6-9.84 Альбом I

Формат	Зона	Поз.	Обозначение	Наименование	Кол.	Примечание
				Документация		
11			АРИ-Р1; Р2 сб	Сборочный чертеж		
				Р-1	1	19.2 кг
				Детали		
		1		Уголок Б-63×63×5 ГОСТ 8509-72* / Ст.3сп ГОСТ 535-79	2	6.5 кг
		2		Уголок Б-63×63×5 ГОСТ 8509-72* / Ст.3сп ГОСТ 535-79	2	2.9 кг
		3		ф6 А-I ГОСТ 5781-75 ℓ=250	8	0.05 кг
				Р-2	1	14.4 кг
				Детали		
		1		Уголок Б-63×63×5 ГОСТ 8509-72* / Ст.3сп ГОСТ 535-79	2	3.2 кг
		2		Уголок Б-63×63×5 ГОСТ 8509-72* / Ст.3сп ГОСТ 535-79	2	3.9 кг
		3		ф6 А-I ГОСТ 5781-75 ℓ=250	4	0.05 кг

Привязан:

Должность	Фамилия	Подпись	Дата

Инв. №

Нач.отд.	Смирнов		
Гл.спец.	Кокрев		
ГИП	Сыркин		
Рук.гр.	Лесковская		
Исполн.	Золина		
Н.контр.	Лесковская		

Т.П. 801-6-9.84 АРИ-Р1; Р2

Рама Р1; Р2.

Стадия	Лист	Листов
РП		

Госстрой РСФСР
Росглавниистройпроект
Горьковгипросельхозстрой

Инв.№ подл. | Подпись и дата | Взам. инв.№

Типовой проект 801-6-9.84 Альбом I

М-4

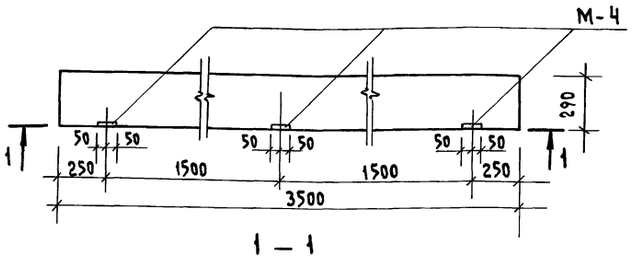

1 — 1

М 4

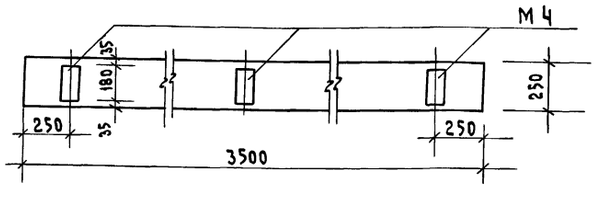

Формат	Зона	Поз	Обозначение	Наименование	Кол.	Примечание
				Сборные единицы и детали		
			КЭ-01-58 вып. 2	Перемычка БП2-1	1	
			——"——	Изделие закладное М4	3	1.9 кг
				Материалы		
				Бетон марки М200		

Привязан:

Должность	Фамилия	Подпись	Дата

Инв. №

Нач.отд.	Смирнов		
Гл.спец.	Кокрев		
ГИП	Сыркин		
Рук.гр.	Лесковская		
Исполн.	Золина		
Н.контр.	Лесковская		

Т.П. 801-6-9.84 АРИ-БП2-1[а] сб

Перемычка БП2-1[а] сб

Стадия	Масса	Масштаб
РП		1:20
Лист	Листов	

Госстрой РСФСР
Росглавниистройпроект
Горьковгипросельхозстрой

Инв.№ подл. | Подпись и дата | Взам. инв.№

19752-01 16

Типовой проект 801-6-9.84 Альбом I

МД1

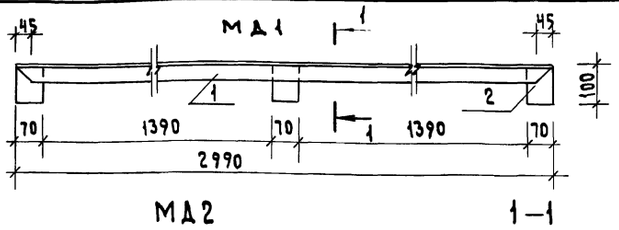

МД2

1 — 1



Формат	Зона	Поз	Обозначение	Наименование	Кол.	Примечание
				МД-1		
				Детали		
		1		Уголок Б 45×45×5 ГОСТ 8509-72* / Ст.3сп ГОСТ 535-79	1	10.1 кг
		2		Уголок Б 100×100×8 ГОСТ 8509-72* / Ст.3сп ГОСТ 535-79	3	0.85 кг
				МД-2		
				Детали		
		1		Уголок Б 45×45×5 ГОСТ 8509-72* / Ст.3сп ГОСТ 535-79	1	10.4 кг

Привязан:

Должность	Фамилия	Подпись	Дата

Инв. №

Нач.отд.	Смирнов		
Гл.спец.	Кокрев		
ГИП	Сыркин		
Рук.гр.	Лесковская		
Исполн.	Золина		
Н.контр.	Лесковская		

Т.П. 801-6-9.84 АРИ-МД1; МД2

Изделие закладное МД1; МД2.

Стадия	Масса	Масштаб
РП		1:10
Лист	Листов	

Госстрой РСФСР
Росглавниистройпроект
Горьковгипросельхозстрой

Инв.№ подл. | Подпись и дата | Взам. инв.№

Альбом I

Типовой проект 801-6-9.84

Ведомость основных комплектов рабочих чертежей

Обозначение	Наименование	Примечание
ТХ	Технология производства	
ОС	Организация строительства	
АР	Архитектурно-строительные	
	решения	
КЖ	Конструкции железобетонные	
КМ	Конструкции металлические	
ОВ	Отопление, вентиляция.	
ВК	Внутренние водопровод и	
	канализация.	
ЭМ; ЭО	Электротехническая часть	
СУ	Связь и сигнализация	
АОВ	Автоматизация санитарно-	
	-технических систем.	

Ведомость рабочих чертежей основного комплекта

Лист	Наименование	Примечание
1	Общие данные (начало)	
2	Общие данные (окончание)	
3	Схема расположения элементов фундаментов	
4	Сечения фундаментов 1-1÷12-12.	
5	Схема расположения подземных конструкций	
6	Фрагмент 1	
7	Фрагмент 2	
8	Разрезы 1-1÷3-3. Фундаменты под оборудованиеФ05÷Ф012	
9	Схема расположения колонн и балок покрытия.	
10	Схемы расположения плит покрытия и перекрытия	

Типовой проект разработан в соответствии с действующими нормами и правилами и предусматривает мероприятия, обеспечивающие взрывную, взрывопожарную и пожарную безопасность при эксплуатации здания.

Главный инженер проекта Сыркин

Ведомость ссылочных и прилагаемых документов.

Обозначение	Наименование	Примечания
	Ссылочные документы	
ГОСТ 24022-80	Фундаменты железобетонные сборные под колонны сельскохозяйственных зданий	
1.823-1 вып.1	Железобетонные колонны для производственных зданий сельского хозяйства.	
1.462.1-3/80 вып.0;1;2	Железобетонные решетчатые балки для покрытий одноэтажных зданий	
1.462.1-10/80 вып.1	Балки стропильные железобетонные для покрытий зданий с пролетом 6 и 9 м.	
1.862-2 вып.1	Железобетонные балки для покрытий сельских производственных зданий с асбестоцементной кровлей	
КЭ-01-58 вып. 2	Сборные железобетонные обвязочные балки и перемычки для промышленных зданий.	
1.865.1-4/80 вып.1;3;5	Железобетонные предварительно напряженные плиты покрытий длиной 6 м для сельскохозяйственных зданий.	
1.865.1-8	Железобетонные доборные плиты длиной 6 м для сельскохозяйственных зданий.	
1.141-1 в.59;60	Панели перекрытий железобетонные многопустотные.	
1.243.1-4	Плиты плоские железобетонные длиной 80, 110, 130 и 160 см армированные сварными сетками из стали класса Вр-I.	
1.400-7	Стальные изделия для сопряжения сборных железобетонных конструкций одноэтажных промышленных зданий.	
1.400-6/76	Унифицированные закладные детали сборных железобетонных конструкций зданий промышленных предприятий.	
3.006-2 вып.1	Сборные железобетонные каналы и тоннели из лотковых элементов	
3.400-6/76	Унифицированные закладные детали сборных железобетонных конструкций инженерных сооружений промышленных предприятий.	
	Прилагаемые документы.	
КЖИ-ОП1 сб	Опорная подушка ОП-1. Сборочный чертеж.	
КЖИ-С1	Сетка С-1.	
КЖИ-ЗД1	Изделие закладное ЗД-1.	
КЖИ-МД1	Изделие закладное МД-1.	
КЖИ-М1, М2	Изделия закладные М1; М2.	

Привязан:

Инв. №

т.п. 801-6-9.84 КЖ

Нач. отд	Смирнов		Коровник для ферм по производству молока на 1200-2000 коров комплектом оборудования КОРК-15
Гл. спец.	Кокрев		
ГИП	Сыркин		
Рук. гр.	Лесковская		
Исполн.	Золина		Общие данные (начало).
Н. контр.	Лесковская		

Стадия	Лист	Листов
РП	1	10

Госстрой РСФСР Росглавниистройпроект Горьковгипросельхоз

Копировал Соколова 19752-01 17 Формат А2

Инв. № подл. | Подпись и дата | Взам. инв. №

Альбом I

Типовой проект 801-6-9.84

Ведомость ссылочных и прилагаемых документов

Обозначение	Наименование	Примечания
	Прилагаемые документы	
КЖИ-МН1	Изделие закладное МН1	
КЖИ-БП2-1б	Перемычка БП2-1б	
КЖИ-СК3-48-1А	Колонна СК3-48-1А	
КЖИ-СК3-42-2А	Колонна СК3-42-2А	
КЖИ-СКТ3-42-2А	Колонна СКТ3-42-2А	
КЖИ-СК3-60-2А	Колонна СК3-60-2А	
КЖИ-СК3-72-2А	Колонна СК3-72-2А	
КЖИ-СК3-66-2А	Колонна СК3-66-2А	
КЖИ-СК3-48-1А; СК3-42-2А; СКТ3-42-2А; СК3-60-2А; СК3 66-2А; СК3-72-2А	Колонны СК3-48-1А; СК3-42-2А; СКТ3-42-2А; СК3-60-2А; СК3-66-2А; СК3-72-2А	
КЖИ-1БДР-12-2^{а}-сб	Балка 1БДР 12-2АIVт^{а} Сборочный чертеж	
КЖИ-БС7.5-2^{а} сб	Балка БС 7.5-2^{а} Сборочный чертеж	
КЖИ-ЗД-1^{а}	Изделие закладное ЗД-1^{а}	
Альбом IV	Ведомости потребности в материалах.	

Ведомость спецификаций

Лист	Наименование	Примечание
4	Спецификация элементов к схеме расположения фундаментов.	
5	Спецификация элементов к схеме расположения подземных конструкций.	
7	Спецификация элементов на бункер БУМ-1.	
9	Спецификация элементов к схемам расположения колонн, балок и прогонов.	
10	Спецификация к схемам расположения плит покрытия и перекрытия.	

Ведомость объемов сборных железобетонных конструкций.

	Наименование группы элементов конструкций	Код	Кол, м³	Примечание
1	Фундаменты стаканного типа	581200	6.5	
2	Колонны	582100	8.3	
3	Балки стропильные	582200	8.5	
4	Перемычки	582800	5.5	
5	Плиты покрытий	584100	28.8	
6	Плиты перекрытий.	584200	3.0	
7	Плиты каналов	585800	0.91	
8	Стаканы		0.5	

Таблица расчетных нагрузок на верхний обрез фундамента.

Оси здания	Эскиз	N тс	M тсм
И-Ч	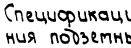	-30°	
		15.5	0.62
		-40°	
		17.3	0.69
Е	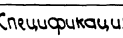	-30°	
		7.2	–
		-40°	
		9.1	–
2; Ч;	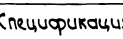	-30°	
		38.8	–
		-40°	
		45.0	–

Общие указания.

1. Исходные данные для проектирования и указания по применению проекта приведены в пояснительной записке.
2. За условную отм. 0.000 принят уровень чистого пола кормоцеха, соответствующий абсолютной отм. ☐
3. Фундаменты запроектированы для строительства в сухих непучинистых непросадочных грунтах со следующими нормативными характеристиками: γ = 1.8 т/м³; φ = 28°; $C^{н}$ = 2 кПа; E = 14.7 МПа.
4. Грунтовые воды отсутствуют.
5. Монтаж сборного железобетона выполнить согласно СНиП III 16-80, а также в соответствии с указаниями примененных серий рабочих чертежей конструкций.
6. Монолитные бетонные и железобетонные конструкции выполнить в соответствии со СНиП III-15-76.
7. Изготовление и установку закладных деталей производить согласно СНиПа III-18-75 и указаний СН 393-78 и ГОСТ 14098-68.
8. Все открытые поверхности стальных закладных и монтажных деталей окрасить двумя слоями эмали ПХВ по одному слою грунта ГФ-020 в соответствии со СНиП III-23-76.

Привязан:

Инв. №

Нач. отд	Смирнов		
Гл. спец	Кокрев		
ГИП	Сыркин		
Рук. гр.	Лесковская		
Исполн.	Зольина		
Н. контр	Лесковская		

т.п. 801-6-9.84 КЖ

Кормоцех для ферм по производству молока на 1200-2000 коровье комплект оборудования КОРК-15

Стадия	Лист	Листов
РП	2	

Общие данные (окончание).

Госстрой РСФСР Росглавниистройпроект Горьковгипросельхозстрой

Копировал Соколова 19752-01 18 Формат А2

Типовой проект 801-6-9.84 Альбом I

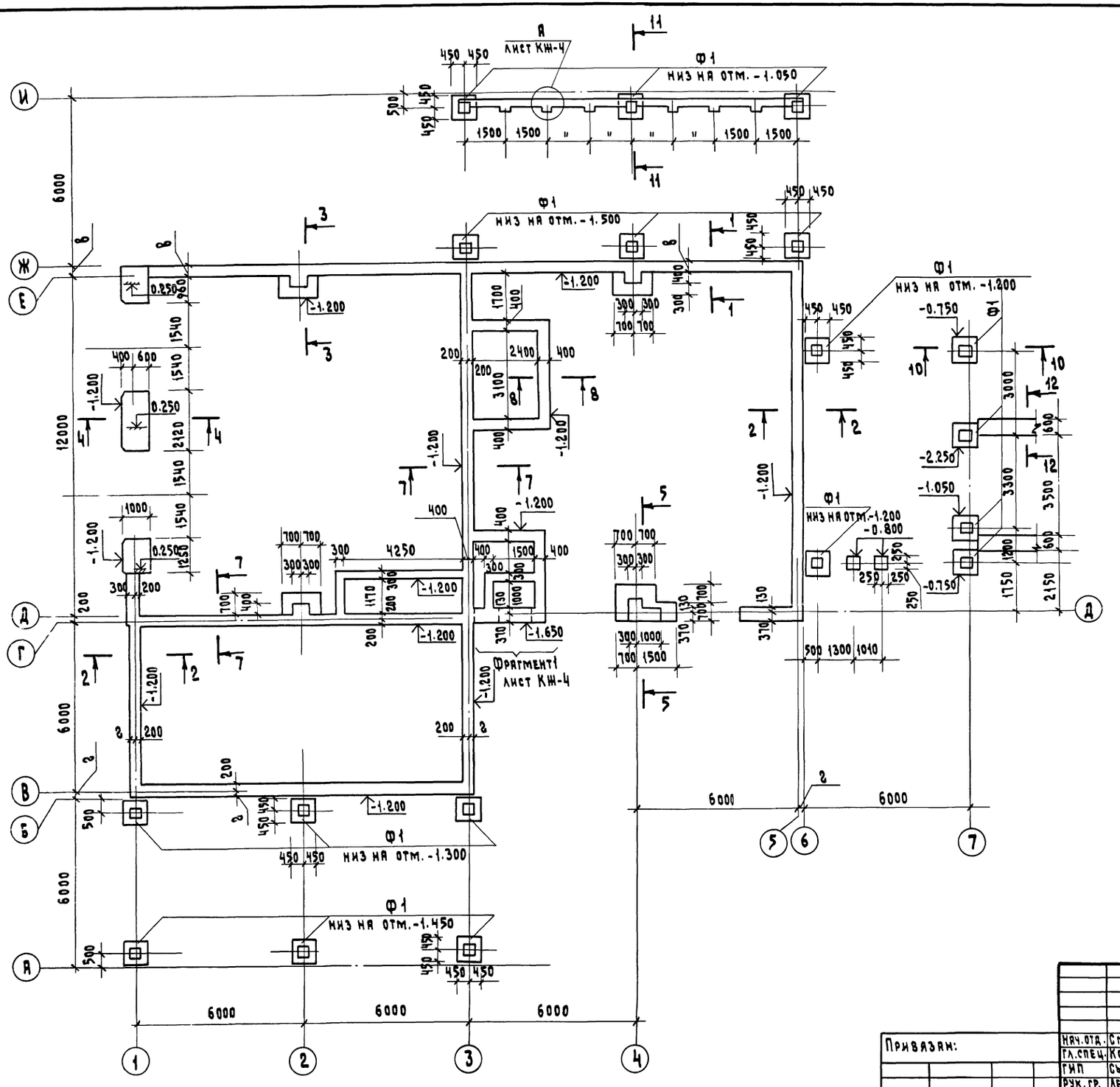

Значения привязки стен и фундаментов к разбивочным осям

Расчетные температуры tн град.	Ширина стены, мм		Ширина фундаментов мм	
	а	б	в	г
-30°	380	180	400	200
-40°	510	310	500	300

1. За условную отметку 0.000 принят уровень чистого поля кормоцеха, соответствующая абсолютной отметке ▭
2. Размеры подошвы фундаментов должны уточняться при привязке проекта к местным условиям строительной площадки в соответствии со СНиП II-15-74.
3. Фундаменты под кирпичные стены и пилястры приняты монолитными из бетона М-150, под колонны - сборные башмаки по ГОСТу 24022-80.
4. Горизонтальная гидроизоляция стен выполняется на отм. -0.030 из слоя цементного раствора состава 1:2 толщиной 20мм на цементе М-400.
5. Расчет фундаментов произведен в соответствии со СНиП-II-15-74.
6. Обратную засыпку фундаментов и каналов выполнить с тщательным уплотнением грунта.
7. Данный лист смотри совместно с листом КЖ-4.

Привязан:				Нач.отд.	Смирнов	т.п. 801-6-9.84	КЖ
				Гл.спец.	Кокрев		
				ГИП	Сыркин	Кормоцех для ферм по производству молока на 1200-2000 коров с комплектом оборудования КОРК15	Стадия: РП; Лист: 3; Листов:
				Рук.гр.	Лесковская	Схема расположения элементов фундаментов.	Госстрой РСФСР Росглавнистройпроект Горьковтипроельхозстрой
Должность	Фамилия	Подпись	Дата	Исполн.	Золина		
Инв.№				Н.контр.	Лесковская		

Инв.№ подл. | Подпись и дата | Взам.инв.№

19752-01 19 Копировал Шаганова Формат А2

19752-01 19

Типовой проект 801-6-9.84 Альбом I

1—1

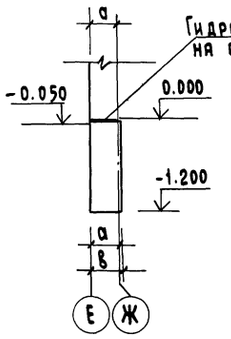

2—2

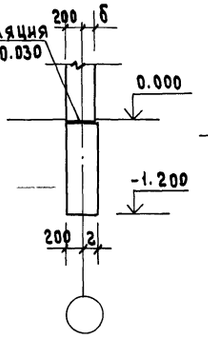

3—3

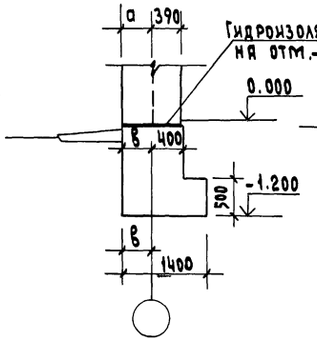

4—4

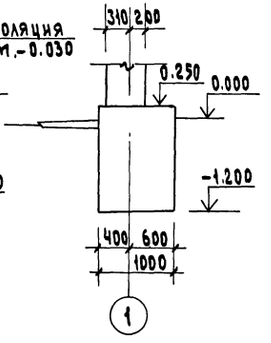

5—5

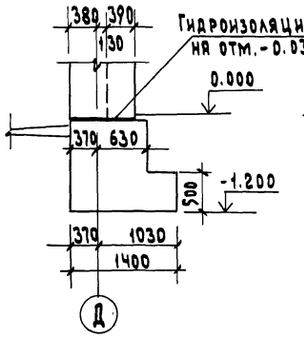

7—7

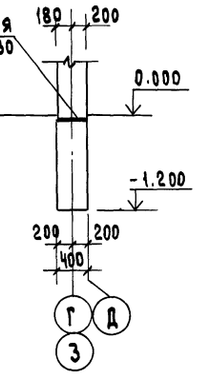

8—8

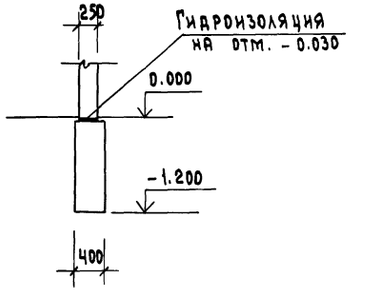

Фрагмент 1

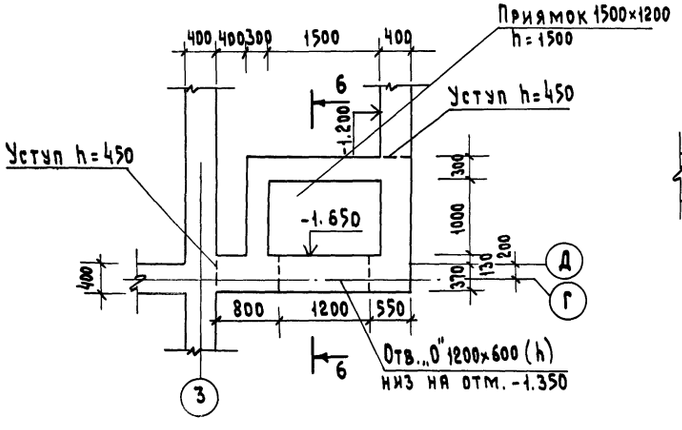

А

9—9

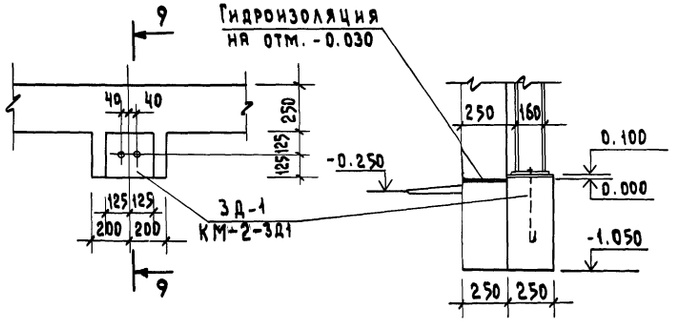

Спецификация элементов к схеме расположения фундаментов

Марка поз.	Обозначение	Наименование	Кол.	Масса ед;кгс	Примечание
		Фундаменты под колонны			
Ф1	ГОСТ 24022-80	1Ф 9.9-1	18	900	
		Перемычки			
—	Серия 1.138-10 в. 1	1ПР28-18.25.22У	1	250	
—	То же	1ПР2-15.12.14	2	75	

Данный лист рассматривать совместно с листом КЖ-3.

6—6

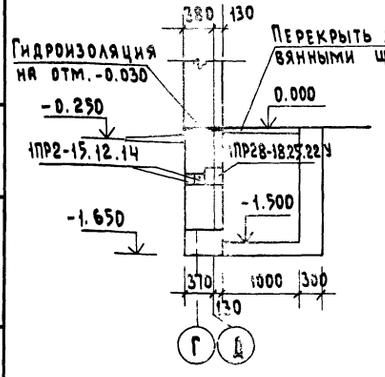

10—10

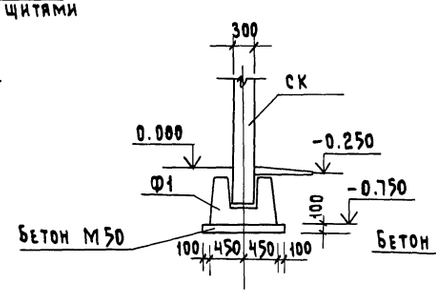

11—11

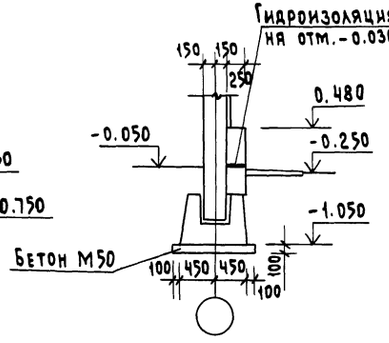

12—12

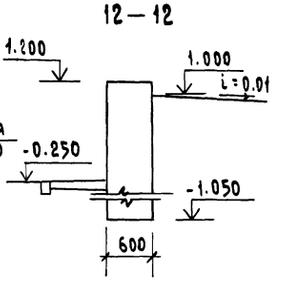

								т.п. 801-6-9.84	КЖ
Привязан:				Нач.отд.	Смирнов		Кормоцех для ферм по производству молока на 1200-2000 коров с комплектом оборудования КОРК-15	Стадия	Лист	Листов
				Гл.спец.	Кокрев			РП	4	
				ГИП	Сыркин					
				Рук.гр.	Лесковская		Сечения фундаментов 1-1÷1-12.	Госстрой РСФСР Росглавнинистройпроект Горьковгипросельхозстрой		
Должность	Фамилия	Подпись	Дата	Исполн.	Золина					
Инв. №				Н.контр.	Лесковская					

Инв. № подл. | Подпись и дата | Взам. инв. №

19752-01 20 Копировал Шагинова Формат А2

Типовой проект 801-6-9.84 Альбом I

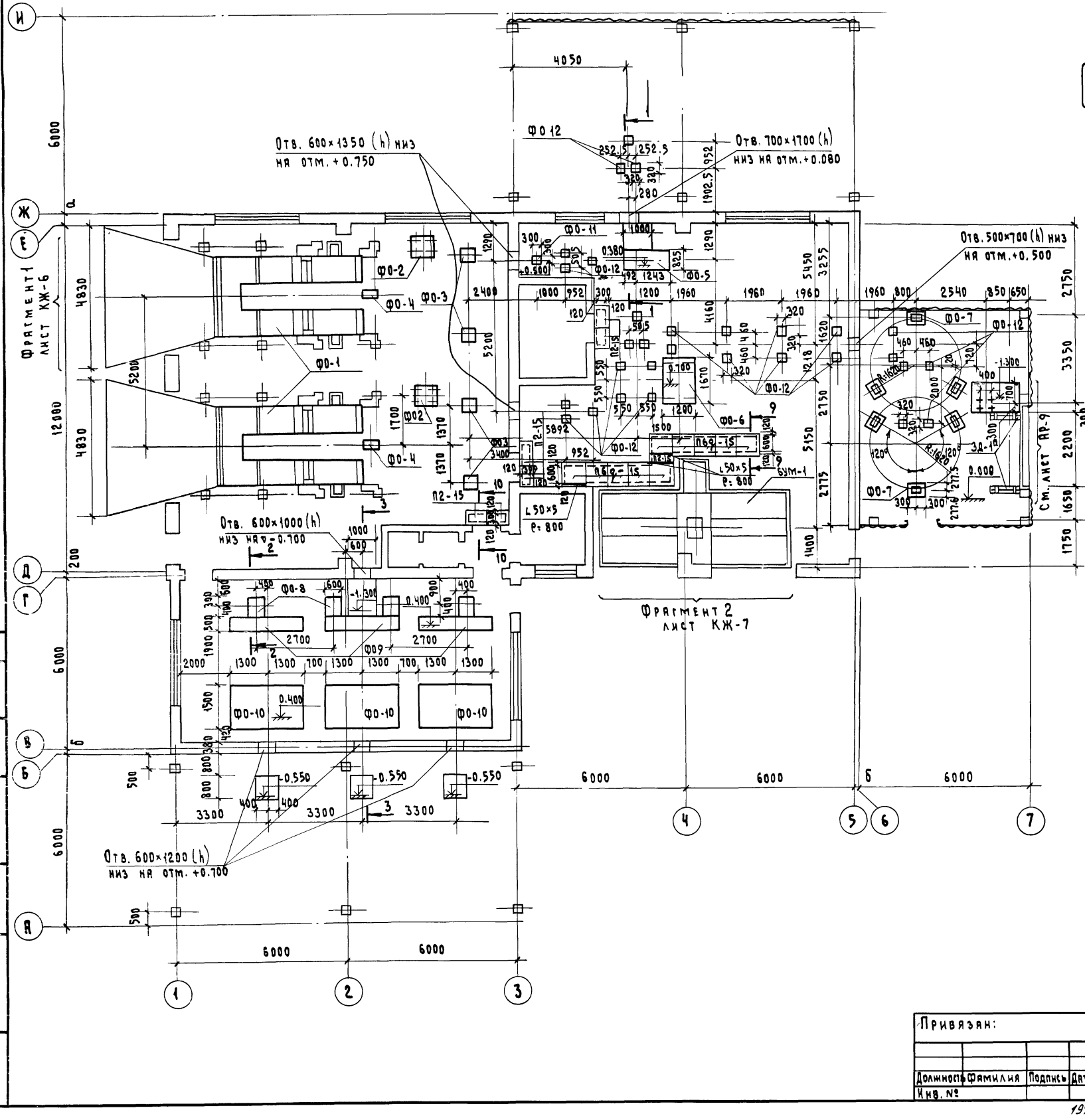

Спецификация элементов к схеме расположения подземных конструкций

Марка поз.	Обозначение	Наименование	Кол.	Масса ед.кгс	Примечание
		Фундаменты под оборудование			
ФО-1	КЖ-6	ФО-1	2		5.3 м³
ФО-2	КЖ-6	ФО-2	2		0.24 м³
ФО-3	"	ФО-3	4		0.15 м³
ФО-4	"	ФО-4	2		0.09 м³
ФО-5	КЖ-8	ФО-5	1		1.25 м³
ФО-6	"	ФО-6	1		2.78 м³
ФО-7	"	ФО-7	6		0.12 м³
ФО-8	"	ФО-8	4		0.25 м³
ФО-9	"	ФО-9	3		1.30 м³
ФО-10	"	ФО-10	3		3.9 м³
ФО-11	"	ФО-11	1		0.06 м³
ФО-12	"	ФО-12	30		0.024 м³
		Монолитный железобетонный бункер			
БУМ-1	КЖ-7	БУМ-1	2		5.5 м³
		Железобетонные плиты			
П2-15	3.006-2 вып. 1	П2-15	7	80	
П6д-15	"	П6д-15	10	170	
З Д-1а	КЖИ-3Д1а	Закладная деталь З Д-1а	2		
	КЖ-5	Металлический уголок			
		по ГОСТу 8509-72* L50×5 ℓ=800	3	9.0	

1. Все незамаркированные фундаменты ФО-12
2. Разбивку колодцев под анкерные болты и габариты фундаментов уточнить при получении оборудования.
3. Разрезы 1-1 ÷ 3-3 смотри на листе КЖ-8.

Привязан:

Инв. № подл. | Подпись и дата | Взам. инв. № | Инв. № дубл. | Подпись | Фамилия | Дата

Нач. отд.	Смирнов		
Гл. спец.	Кокрев		
ГИП	Сыркин		
Рук. гр.	Лесковская		
Исполн.	Эдлина		
Н. контр.	Лесковская		

т.п. 801-6-9.84 КЖ

Кормоцех для ферм по производству молока на 1200-2000 коров с комплектом оборудования КОРК-15

Схема расположения подземных конструкций.

Стадия	Лист	Листов
Р.П	5	

Госстрой РСФСР Росглавниистройпроект Горьковгипросельхозстрой

19752-01 21 Копировал Шаганова Формат А2

19752-01 21

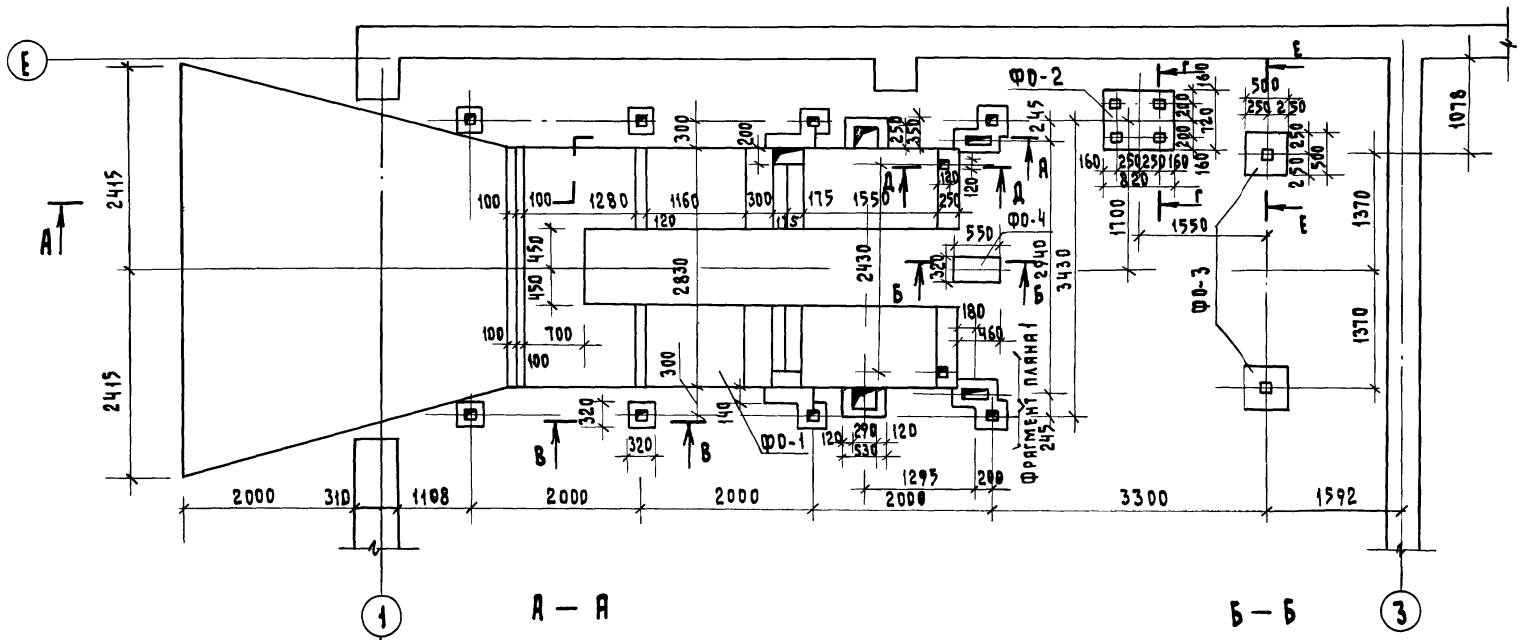

А — А

Б — Б

В — В

Фрагмент плана 1

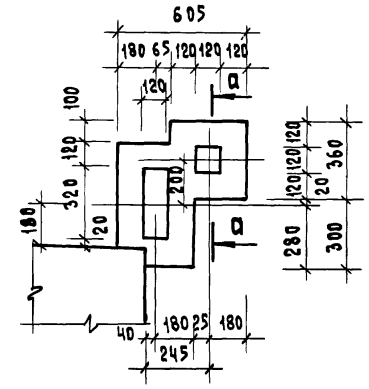

а — а

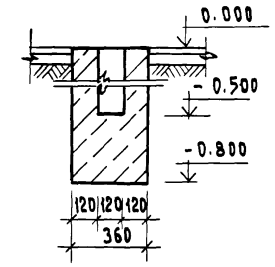

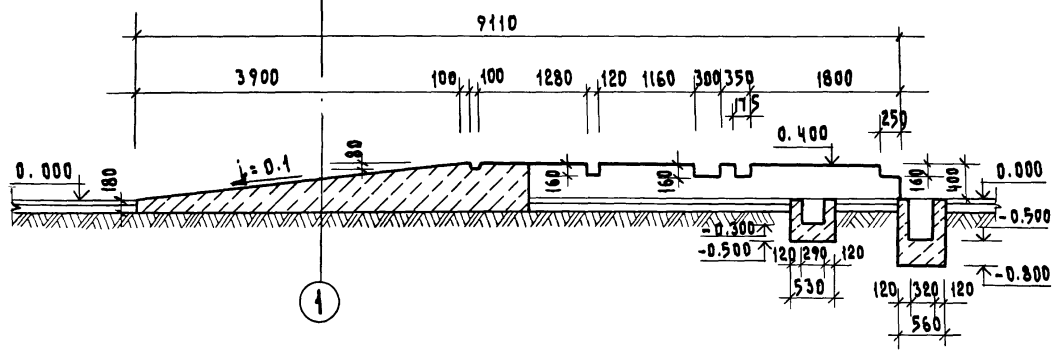

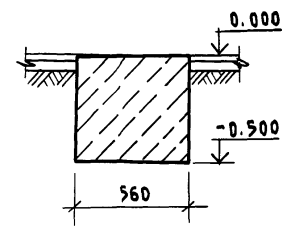

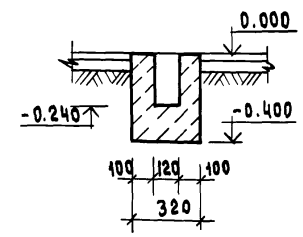

Г — Г

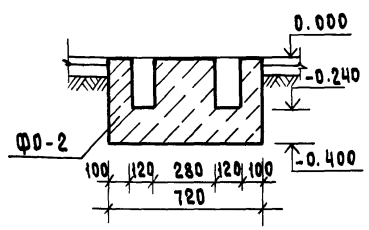

Д — Д

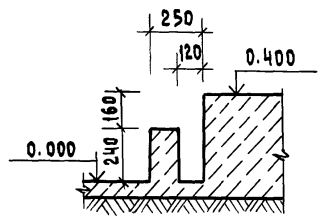

Е — Е

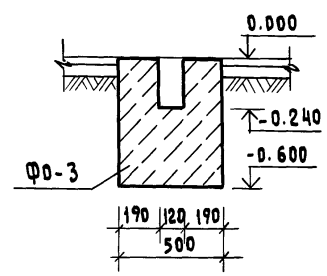

1. Данный лист смотри совместно с листом КЖ-5.
2. Основные примечания смотри на листе КЖ-5.

						т.п. 801-6-9.84		КЖ	
Привязан:				Нач.отд.	Смирнов		Кормоцех для ферм по производству молока на 1200-2000 коров с комплектом оборудования КОРК-15	Стадия	Лист	Листов
				Гл.спец.	Кокрев			РП	6	
				ГИП	Сыркин					
				Рук.гр.	Лесковская		Фрагмент 1	Госстрой РСФСР Ростлавниистройпроект, „Горьковгипросельхозстрой		
Должность	Фамилия	Подпись	Дата	Исполн.	Золина					
Инв. №				Н.контр.	Лесковская					

19752-01 22 Копировал Шаганова Формат А2

Типовой проект 801-6-9.84 Альбом I

Фрагмент 2

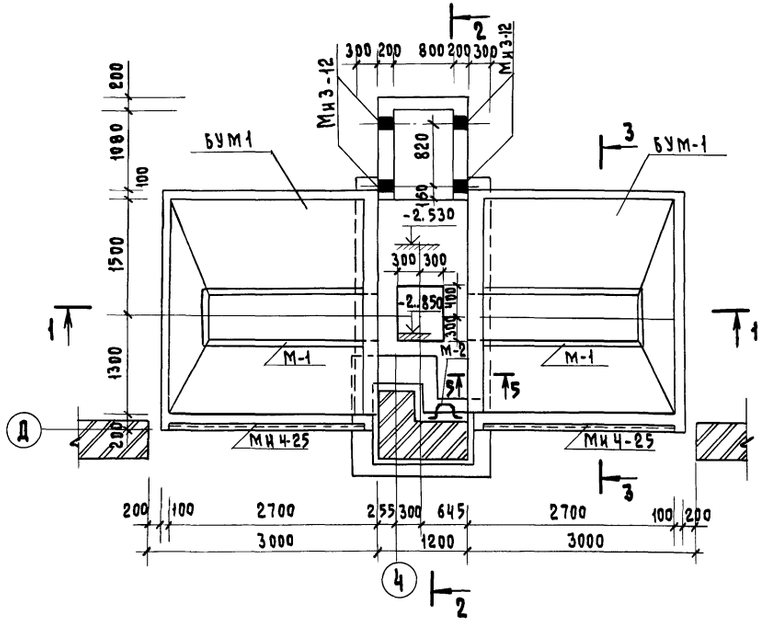

1 – 1

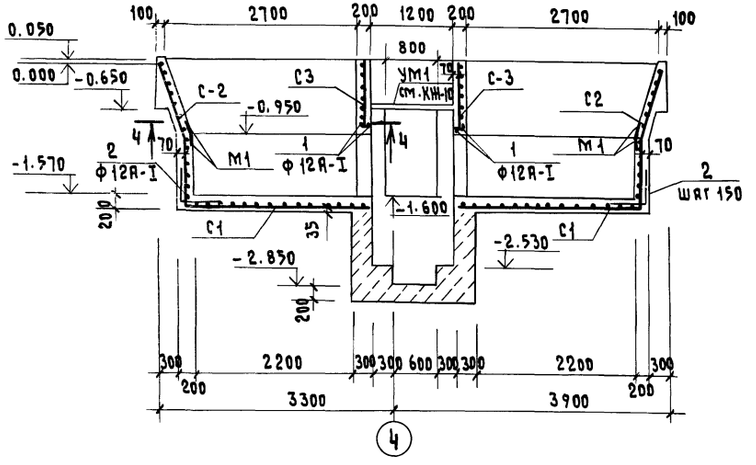

4 – 4

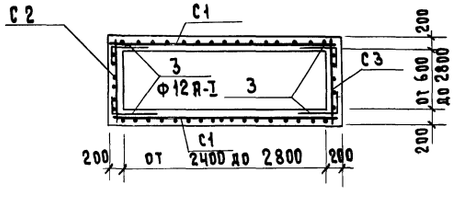

5 – 5

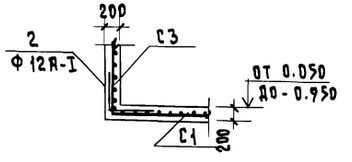

2 – 2

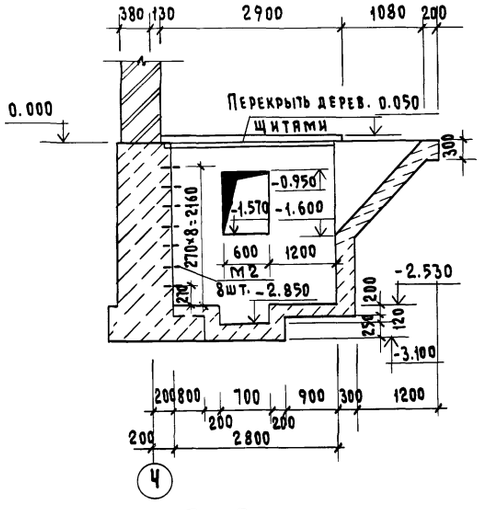

3 – 3

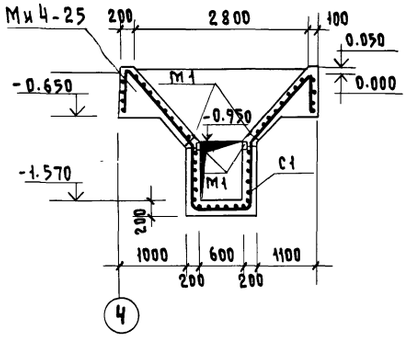

Раскрой сеток С2 и С3 на 2 бункера

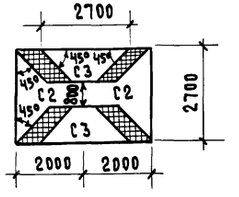

Ведомость деталей

Поз.	Эскиз
5	950
6	500 / 650
7	600 / 450

Спецификация элементов на бункер БУМ1

Формат	Зона	Поз.	Обозначение	Наименование	Кол.	Примечание
				БУМ 1		
				Сборочные единицы и детали		
			ГОСТ 8478-81	Сетки арматурные		
		1	100/100/5/5 шириной 2.9м; ℓ=6.7м	С-1	1	шт.
		2	" 2.7м; ℓ=2.0м	С-2	1	"
		3	" 2.7м; ℓ=2.0м	С-3	1	"
		4	Серия 3.400-6	Изделие закладное МИ4-25	2.7	м
				Отдельные стержни		
				Ф12А-I ГОСТ 5781-75		
		5	КЖ-7	ℓ= 950	2	
		6	КЖ-7	ℓ= 1150	10	
		7	КЖ-7	ℓ= 1050	62	
			КЖИ-М1; М2	Изделие закладное М1	12	м
			"	" М2	8	шт.
				Материалы		
				Бетон марки 200	5.5	м³

1. Монолитный приямок между бункерами выполнить из бетона марки 150.
2. Под днище бункеров и приямка устраивается подготовка из бетона марки 50 толщиной 100 мм. Стенки бункеров и приямка снаружи обмазать горячим битумом за 2 раза.
3. Внутренние углы бункеров выполнить закругленными, поверхности – гладкими.

Привязан:				Нач.отд.	Смирнов	т.п. 801-6-9.84	КЖ
				Гл.спец.	Кокорев		
				ГИП	Сыркин	Кормоцех для ферм по производству молока на 1200-2000 коров с комплектом оборудования КОРК-15	Стадия: РП; Лист: 7; Листов:
				Рук.гр.	Лесковская	Фрагмент 2.	Госстрой РСФСР Росглавнистройпроект "Горьковгипросельхозстрой"
Должность	Фамилия	Подпись	Дата	Исполн.	Золина		
Инв. №				Н.контр.	Лесковская		

19752-01 23 Копировал Шатанова Формат А2

Инв.№подл. | Подпись и дата | Взам.инв.№

Типовой проект 801-6-9.84 Альбом I

1-1

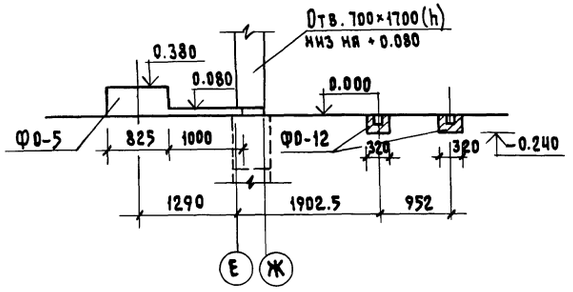

2-2

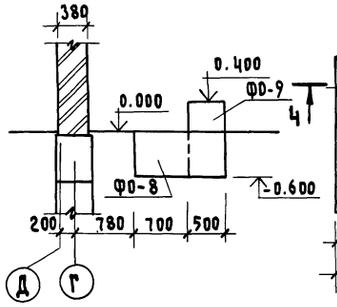

ФО-5

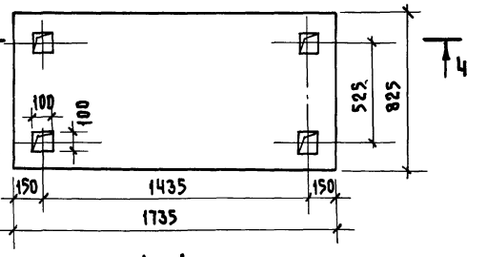

4-4

ФО-6

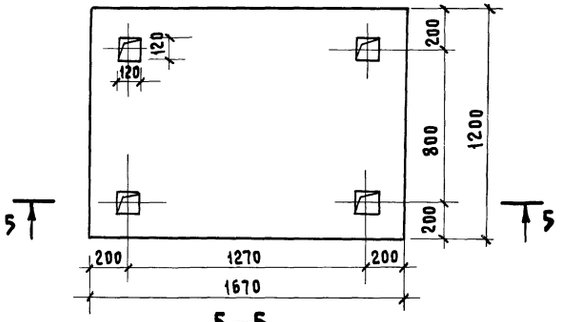

5-5

3-3

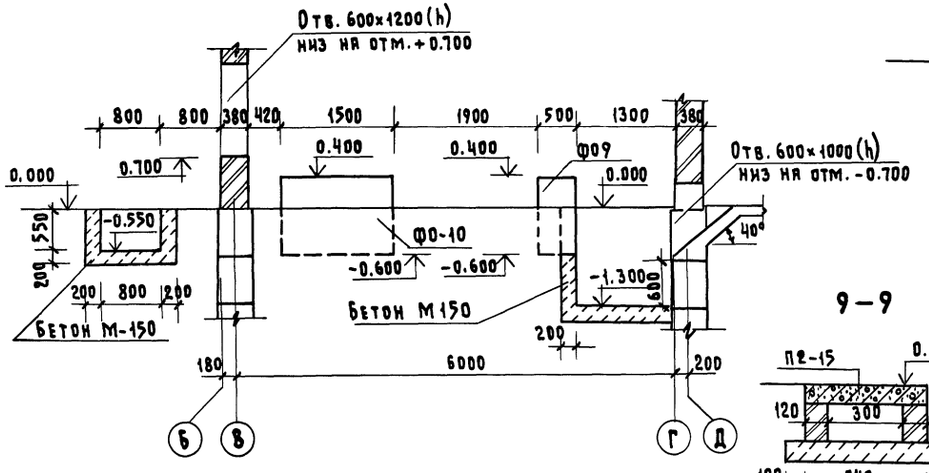

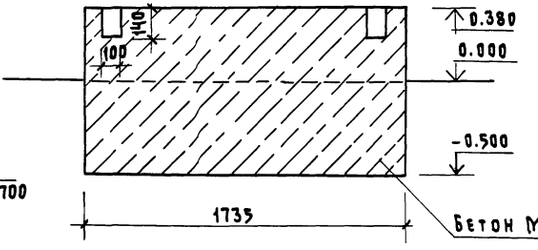

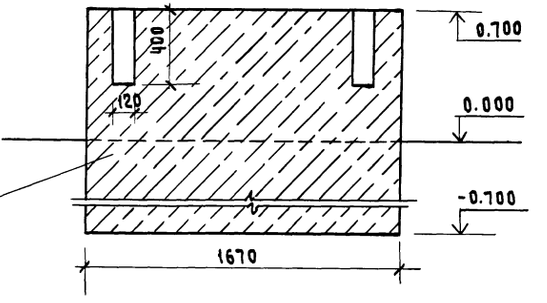

9-9

1. Спецификацию на фундаменты под оборудование см. лист КЖ-5.
2. Фундаменты под оборудование выполнить из бетона марки 200.
3. Основание под фундаменты тщательно уплотнить и утрамбовать щебнем.
4. Стены приямков выполнить из бетона марки 150 толщиной 200 мм.
5. Стены подпольных каналов выполнить из красного кирпича М-75 на растворе М-25 толщиной 120 мм.
6. Все наружные поверхности приямков и каналов обмазять горячим битумом за 2 раза.

ФО-7

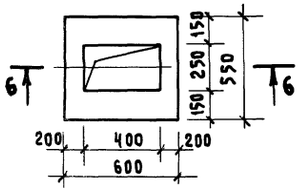

6-6

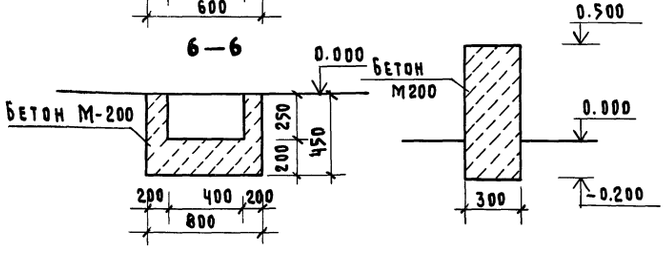

ФО-11

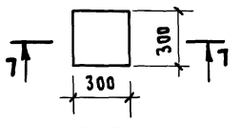

7-7

ФО-12

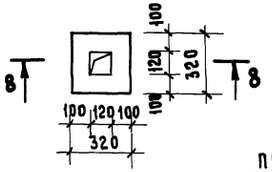

8-8

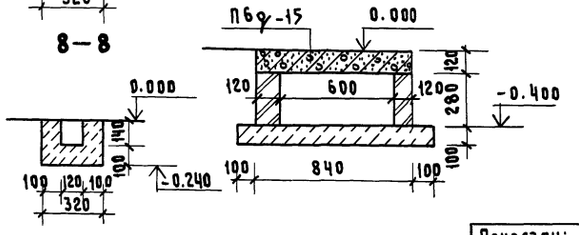

10-10

Привязан:				Нач.отд.	Смирнов		т.п. 801-6-9.84		КЖ
				Гл.спец.	Кокрев				
				ГИП	Сыркин		Кормоцех для ферм по производству молока на 1200-2000 коров с комплектом оборудования КОРК-15	Стадия	Лист	Листов
				Рук.гр.	Лесковская			РП	8	
Должн.	Фамилия	Подпись	Дата	Исполн.	Золина		Разрезы 1-1÷3-3. Фундаменты под оборудование ФО5÷ФО12	Госстрой РСФСР Ростлавинистройпроект, "Горьковгипросельхозстрой"		
Инв. №				Н.контр.	Лесковская					

Копировал Шатанова

Формат А2

19752-01 24

19752-01 24

Взам. инв. № | Подпись и дата | Инв. № подл.

Рук. гр. Технол. Казаков

Рук. гр. ОВ Бушуева

Типовой проект 801-6-9.84 Альбом I

Схема расположения колонн и балок покрытия

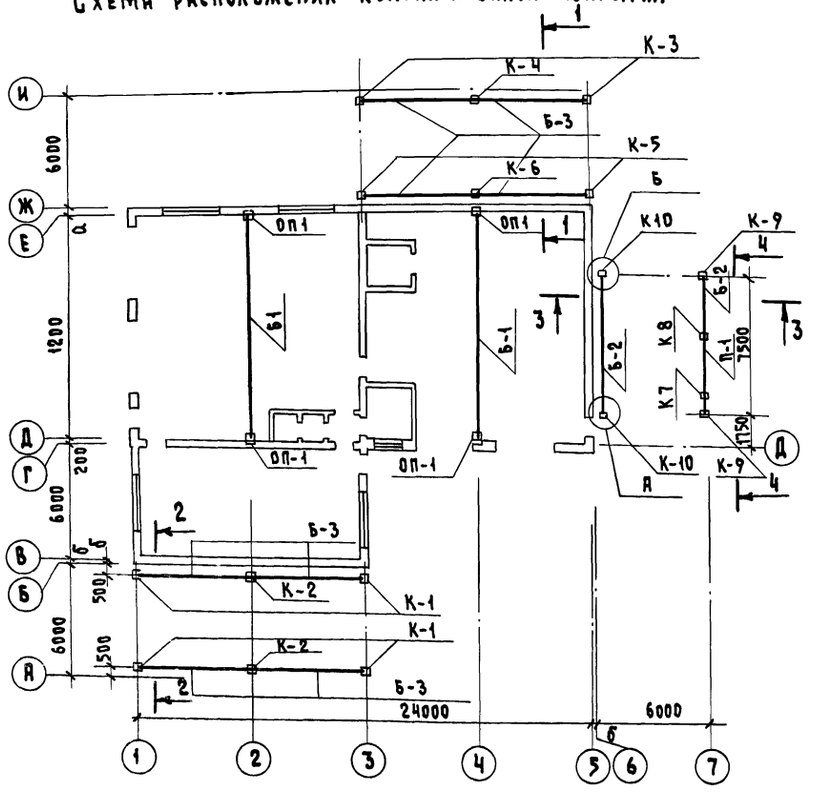

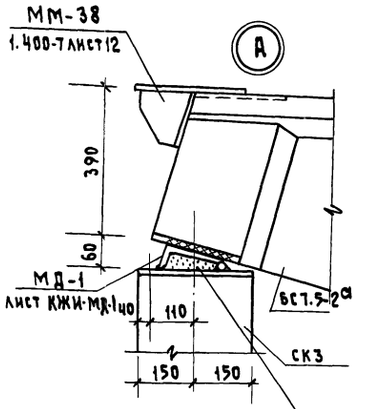

Заполнить цементным раствором состава 1:3

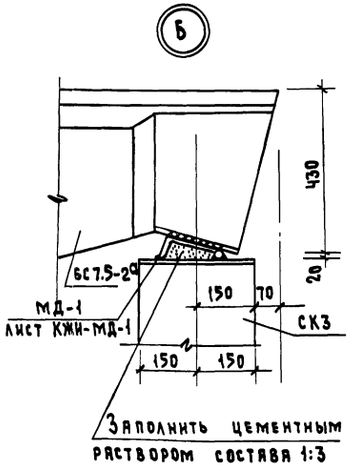

Заполнить цементным раствором состава 1:3

1–1

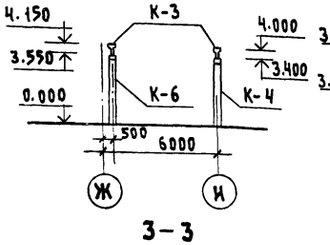

2–2

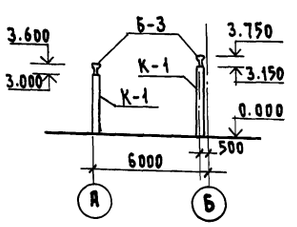

3–3

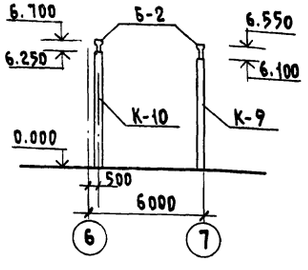

4–4

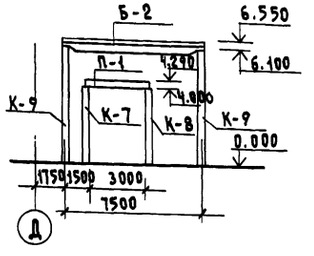

Спецификация элементов к схемам расположения колонн, балок и прогонов

Марка поз.	Обозначение	Наименование	Кол.	Масса ед. кг	Примечание
		Колонны			
К-1	1.823-1 вып. 1	СК3-42-2	4	945	
К-2	То же	СКТ3-42-2	2	1040	
К-3	" КЖИ СК3-42-2А	СК3-42-2А-КЖИ СК3-42-2А	2	945	
К-4	" КЖИ СКТ3-42-2А	СКТ3-42-2А-КЖИ СКТ3-42-2А	1	1040	
К-5	"	СК3-48-2	2	1080	
К-6	"	СКТ3-48-2	1	1175	
К-7	" КЖИ СК3-48-1А	СК3-48-1А-КЖИ СК3-48-1А	1	1080	
К-8	" КЖИ СК3-60-2А	СК3-60-2А-КЖИ СК3-60-2А	1	1350	
К-9	" КЖИ СК3-66-2А	СК3-66-2А-КЖИ СК3-66-2А	2	1485	
К-10	" КЖИ СК3-72-2А	СК3-72-2А-КЖИ СК3-72-2А	2	1620	
		Снеговая нагрузка			
		100 кгс/м² | 150 кгс/м²			
		Балки			
	1.462.1-3/80 вып. 0; 1; 2				
Б-1	и лист КЖИ-1БДР 12-2АIV-Т^а	1БДР12-2АIV-Т^а | —	2	4700	
	" КЖИ-1БДР12-3АIV-Т^а	— | 1БДР12-3АIV-Т^а	2	4700	
Б-2	1.862-2 вып. 1 и л. КЖИ-6СТ5-2	6С 7.5-2^а | 6С 7.5-2^а	2	1450	
Б-3	1.462.1-10/80 вып. 1	1БСТ6-2IV-Т-2 | 1БСТ6-2IV-Т-2	8	1150	
		Перемычка			
П-1	КЭ-01-58 вып. 2-КЖИ БП2-1^б	БП 2-1^б	1	600	
		Опорная подушка			
ОП-1	КЖИ-ОП1	ОП-1	4	143	

1. Монтаж сборных железобетонных конструкций вести в соответствии с указаниями СНиП III-16-80.
2. Для монтажной сварки использовать электроды Э-42 по ГОСТу 9467-75.

Привязан:				Нач.отд.	Смирнов	т.п. 801-6-9.84	КЖ
				Гл.спец.	Кокрев		
				ГИП	Сыркин		
				Рук.гр.	Лесковская		
Должн.	Фамилия	Подпись	Дата	Исполн.	Золина	Схема расположения колонн и балок покрытия.	
Инв.№				Н.контр.	Лесковская		

Кормоцех для ферм по производству молока на 1200-2000 коров с комплектом оборудования КОРК-15	Стадия	Лист	Листов
	РП	9	
Госстрой РСФСР Ростлавинистройпроект, Горьковгипросельхозстрой			

Копировал Шатанова

Формат А2

19752-01 25

19752-01 25

Инв.№ подл. | Подпись и дата | Взам.инв.№

Типовой проект 801-6-9.84 Альбом I

Схема расположения плит покрытия

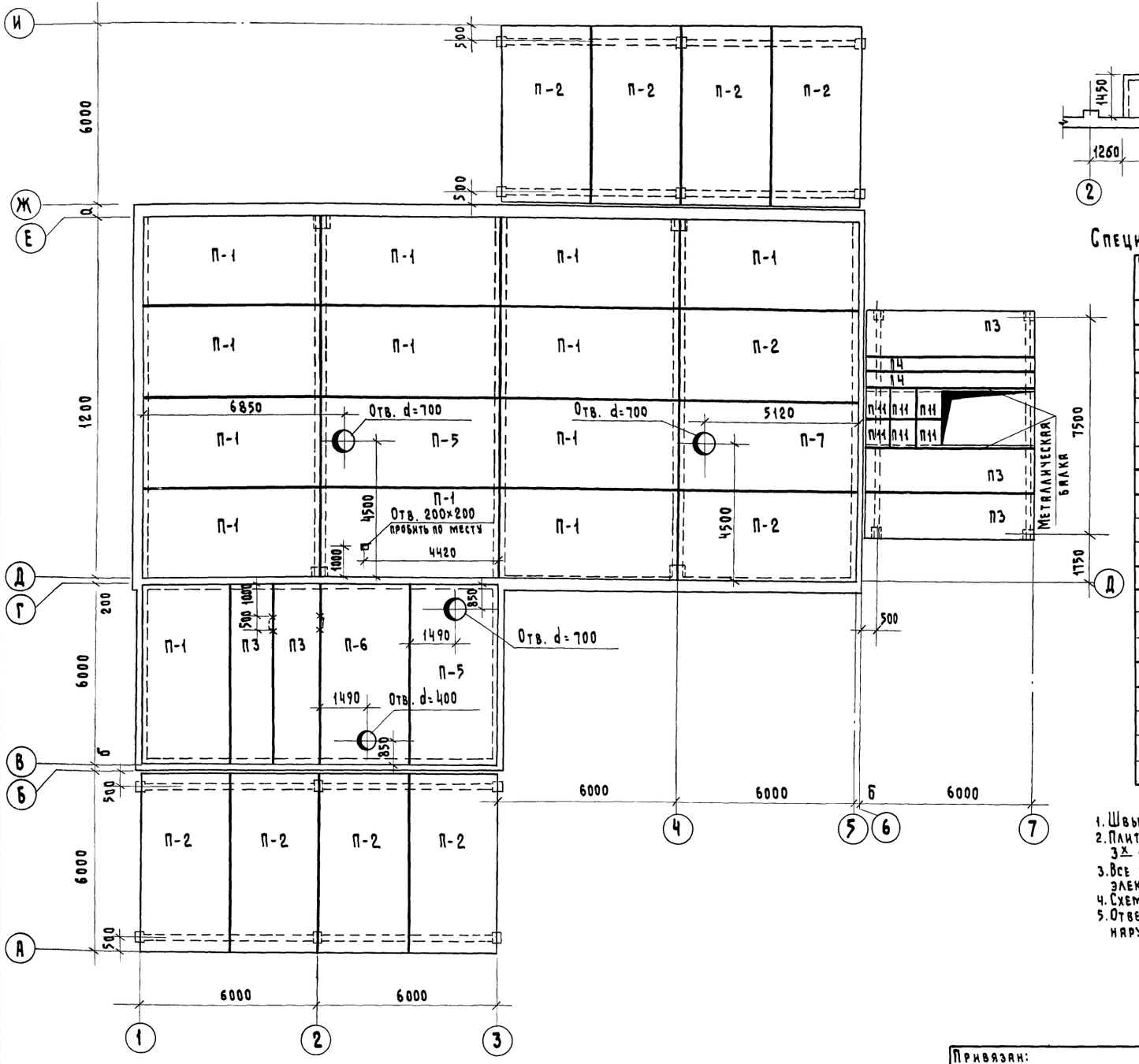

Схема расположения плит перекрытия

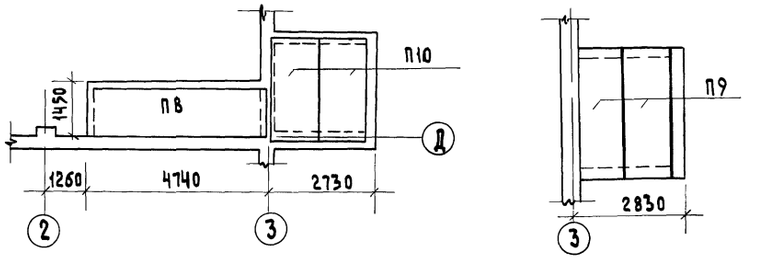

Спецификация к схемам расположения плит покрытия и перекрытия

Марка поз.	Обозначение	Наименование		Кол.	Масса ед.кгс	Примечание
	Снеговая нагрузка					
		100кгс/м²	150кгс/м²			
	Плиты					
П1	1.865.1-4/80 вып.1	1ПГ-3А IV Т	1ПГ-4А IV Т	13	2250	
П2	"	1ПГ-5А IV Т	1ПГ-5А IV Т	10	2250	
П3	1.865.1-4/80 вып.3	2ПГ-1А IV Т	2ПГ-2А IV	5	1230	
П4	1.865.1-8	ПДС2		2	775	
	Плиты с отверстиями					
П5	1.865.1-4/80 вып.1	1ПВ7-4А IV Т	1ПВ7-5А IV Т	2	2850	
П6	"	1ПВ4-4А IV Т	1ПВ4-5А IV Т	1	2900	
П7	"	1ПВ7-5А IV Т		1	2850	
	Плиты с круглыми пустотами					
П8	1.141-1 вып.59	ПК 48.12-4А IV Т		1	1695	
П9	1.141-1 вып. 60	ПК36.12-4 Т		2	1320	
П10	"	ПК30.12-4 Т		2	1080	
	Плиты плоские					
П11	1.243.1-4	ПТП12.5-11-9		6	198	
		Стаканы				
—	1.865.1-4/80 вып.5	СБ7-СТ		3	350	
—	"	СБ4-СТ		1	180	

1. Швы между плитами залить цементным раствором марки 200.
2. Плиты покрытия приварить к закладным деталям балок не менее чем в 3х углах.
3. Все монтажные швы принимать $h_{шв.}$=6мм. Сварку производить электродами типа Э-42 по ГОСТ 9466-75 и ГОСТ 9467-75.
4. Схему расположения металлических балок покрытия в осях 6-7см. на листе КМ-7
5. Отверстия диаметром до 200мм в плитах пробить по месту не нарушая несущих ребер.

Привязан:				т.п. 801-6-9.84			КЖ
				Нач.отд.	Смирнов	Кормоцех для ферм по производству молока на 1200-2000коров с комплектом оборудования КОРК-15	Стадия: РП; Лист: 10; Листов:
				Гл.спец.	Кокрев		
				ГИП	Сыркин		
				Рук.гр.	Лесковская	Схемы расположения плит покрытия и перекрытия.	Госстрой РСФСР Росглавнистройпроект „Горьковгипросельхозстрой"
Должность	Фамилия	Подпись	Дата	Исполн.	Золина		
Инв.№				Н.контр.	Лесковская		

Инв.№ подл. | Подпись и дата | Взам.инв.№ | Должность | Фамилия | Подпись | Дата

Рук.гр. ОВ | Бушуева

19752-01 26 Копировал Шаганова Формат А2

Типовой проект 801-6-9.84 Альбом I

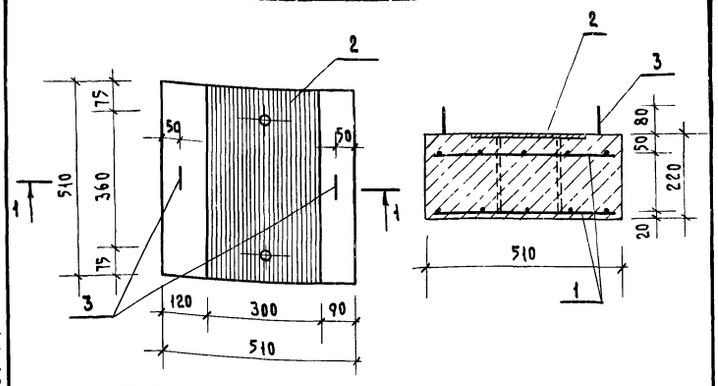

Формат	Зона	Поз.	Обозначение	Наименование	Кол.	Примечание
				Документация		
			КЖИ-ОП1	Сборочный чертеж	1	
				Сборочные единицы и детали		
		1	КЖИ-С1	Сетка С-1	2	0.75 кгс
		2	КЖИ-3Д-1	Изделие закладное 3Д-1	1	10.6 кгс
		3		ф8А-I ГОСТ 5781-75 ℓ=720	2	2.8 кгс
				Материалы		
				Бетон марки М200	0.056	м³

Привязан:

Инв. №

Взам. инв. № | Подпись и дата | Инв. № подл.

Т.П. 801-6-9.84 КЖИ-ОП1 СБ		
Опорная подушка ОП-1 сборочный чертеж	Стадия: РП	Масса: 134 кгс
	Масштаб: 1:10	
	Лист	Листов
Нач.отд. Смирнов	Госстрой РСФСР Ростлавниистройпроект Горьковгипросельхозстрой	
Гл.спец. Кокрев		
ГИП Сыркин		
Рук.гр. Лесковская		
Исполн. Золина		
Н.контр. Лесковская		

Типовой проект 801-6-9.84 Альбом I

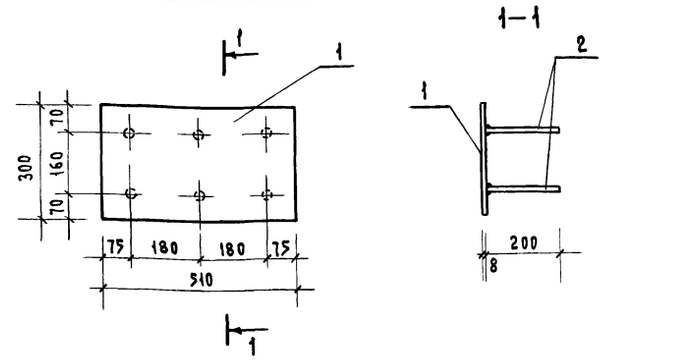

Формат	Зона	Поз.	Обозначение	Наименование	Кол.	Примечание
				Детали		
		1		Пластина		
				Полоса Б-8×300 ГОСТ 8270 ст.3 ГОСТ 19282-73 ℓ=510	1	9.6 кгс
		2		Стержень		
				ф12 А III ГОСТ 5781-75 ℓ=200	6	0.17 кгс

Привязан:

Инв. №

Взам. инв. № | Подпись и дата | Инв. № подл.

Т.П. 801-6-9.84 КЖИ-3Д1		
Изделие закладное 3Д-1	Стадия: РП	Масса: 10.6 кгс
	Масштаб: 1:10	
	Лист	Листов
Нач.отд. Смирнов	Госстрой РСФСР Ростлавниистройпроект Горьковгипросельхозстрой	
Гл.спец. Кокрев		
ГИП Сыркин		
Рук.гр. Лесковская		
Исполн. Золина		
Н.контр. Лесковская		

Типовой проект 801-6-9.84 Альбом I

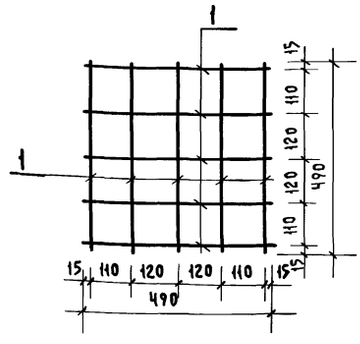

Формат	Зона	Поз.	Обозначение	Наименование	Кол	Примечание
				Детали		
				Стержень		
		1		Проволока ф5 В I ГОСТ 7348-81* ℓ=490	10	0.075

Привязан:

Инв. №

Взам. инв. № | Подпись и дата | Инв. № подл.

Т.П. 801-6-9.84 КЖИ-С1		
Сетка С1	Стадия: РП	Масса: 0.75 кгс
	Масштаб: 1:10	
	Лист	Листов
Нач.отд. Смирнов	Госстрой РСФСР Ростлавниистройпроект Горьковгипросельхозстрой	
Гл.спец. Кокрев		
ГИП Сыркин		
Рук.гр. Лесковская		
Исполн. Золина		
Н.контр. Лесковская		

Типовой проект 801-6-9.84 Альбом I

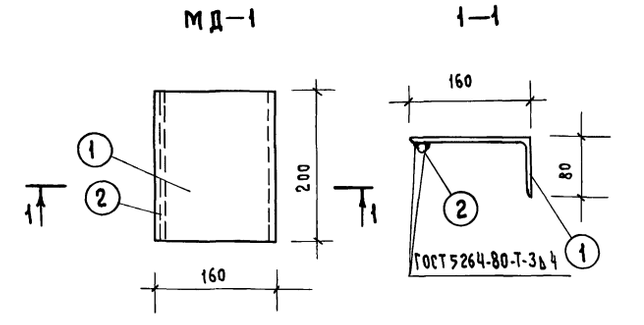

Формат	Зона	Поз.	Обозначение	Наименование	Кол.	Примечание
				Детали		
				Уголок		
		1		Уголок Б 160×100×9 ГОСТ 8510-72* ст.2 ГОСТ 535-79 ℓ=200	1	3.60 кгс
				Стержень		
		2		ф18 А III ГОСТ 2590-71* ℓ=200	1	0.40 кгс

Привязан:

Инв. №

Взам. инв. № | Подпись и дата | Инв. № подл.

Т.П. 801-6-9.84 КЖИ-МД1		
Изделие закладное МД-1.	Стадия: РП	Масса: 4.0 кгс
	Масштаб: 1:5	
	Лист	Листов
Нач.отд. Смирнов	Госстрой РСФСР Ростлавниистройпроект Горьковгипросельхозстрой	
Гл.спец. Кокрев		
ГИП Сыркин		
Рук.гр. Лесковская		
Исполн. Золина		
Н.контр. Лесковская		

Типовой проект 801-6-9.84 Альбом I

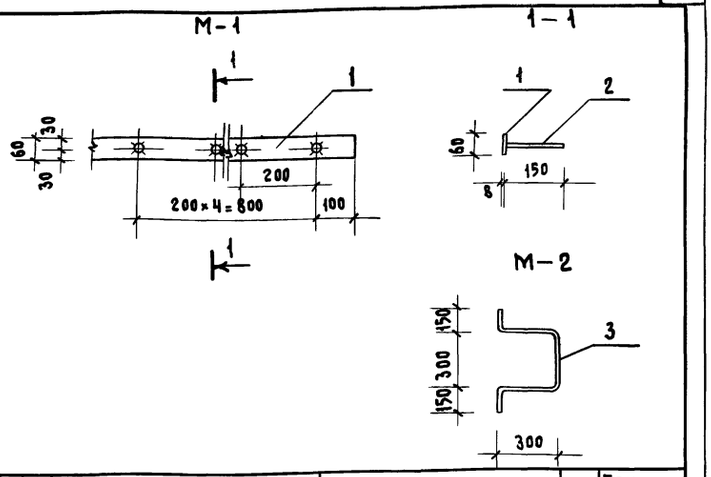

Формат	Зона	Поз.	Обозначение	Наименование	Кол.	Примечание
				Детали		
		1		Полоса Б-8×60 ГОСТ 103-76 / Ст.3 ГОСТ 535-79 ℓ=12000	1	
				Стержень		
		2		ф8 AII ГОСТ 5781-75 ℓ=150	5	
				Скоба		
		3		ф16 A-I ГОСТ 5781-75 ℓ=1000	8	

Привязан:

Инв. №

Нач.отд.	Смирнов	т.п. 801-6-9.84	КЖ — М1; М2
Гл.спец.	Кокрев	Изделия закладные М1; М2.	Стадия: Р.П.
ГИП	Сыркин		Масса:
Рук.гр.	Лесковская		Масштаб:
Исполн.	Зодина		Лист / Листов
Н.контр.	Лесковская		Госстрой РСФСР Ростлавнистройпроект Горьковгипросельхозстрой

Инв.№ подл. | Подпись и дата | Взам.инв.№

Типовой проект 801-6-9.84 Альбом I

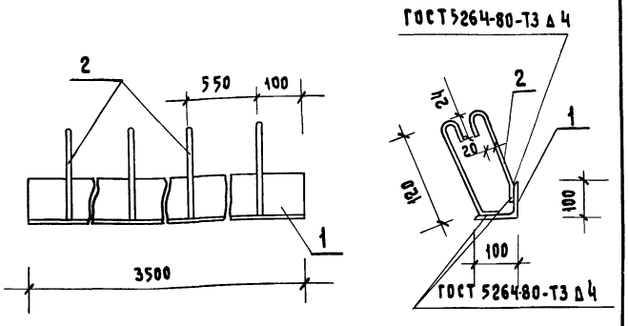

Формат	Зона	Поз.	Обозначение	Наименование	Кол.	Примечание
				Детали		
Б4		1		Уголок		
				Уголок Б-100×100×10 ГОСТ 8509-72* / Ст.3 сп ГОСТ 535-79	1	52.8 кгс
Б4		2		Стержень		
				ф8 A-I ГОСТ 5781-75 ℓ=250	14	0.1 кгс

Привязан:

Инв. №

Нач.отд.	Смирнов	т.п. 801-6-9.84	КЖИ — МН-1
Гл.спец.	Кокрев	Изделие закладное МН1	Стадия: Р.П.
ГИП	Сыркин		Масса: 54.2
Рук.гр.	Лесковская		Масштаб:
Исполн.	Зодина		Лист / Листов
Н.контр.	Лесковская		Госстрой РСФСР Ростлавнистройпроект Горьковгипросельхозстрой

Инв.№ подл. | Подпись и дата | Взам.инв.№

Типовой проект 801-6-9.84 Альбом I

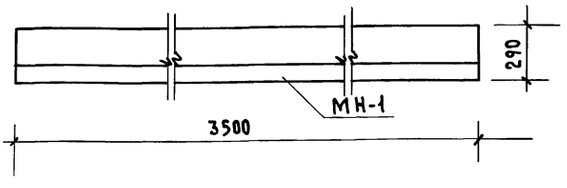

Формат	Зона	Поз.	Обозначение	Наименование	Кол.	Примечание
				Сборочные единицы и детали		
			КЗ-01-58 вып.2	Перемычка БП2-1	1	
			КЖИ-МН1	Изделие закладное МН1	1	54.2 кгс
				Материалы		
				Бетон марки 200	0.25	м³

Привязан:

Инв. №

Нач.отд.	Смирнов	т.п. 801-6-9.84	КЖИ — БП2-1б
Гл.спец.	Кокрев	Перемычка БП2-1б	Стадия: Р.П.
ГИП	Сыркин		Масса:
Рук.гр.	Лесковская		Масштаб:
Исполн.	Зодина		Лист / Листов
Н.контр.	Лесковская		Госстрой РСФСР Ростлавнистройпроект Горьковгипросельхозстрой

Инв.№ подл. | Подпись и дата | Взам.инв.№

Типовой проект 801-6-9.84 Альбом I

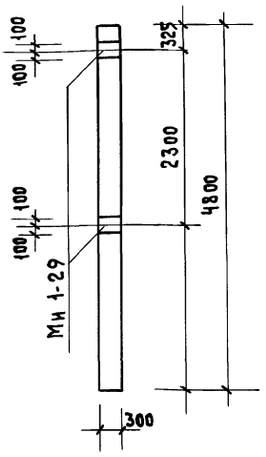

Привязан:

Инв. №

Нач.отд.	Смирнов	т.п. 801-6-9.84	КЖИ — СК3-48-1А
Гл.спец.	Кокрев	Колонна СК3-48-1А	Стадия: Р.П.
ГИП	Сыркин		Масса:
Рук.гр.	Лесковская		Масштаб: 1:50
Исполн.	Зодина		Лист / Листов
Н.контр.	Лесковская		Госстрой РСФСР Ростлавнистройпроект Горьковгипросельхозстрой

Инв.№ подл. | Подпись и дата | Взам.инв.№

Типовой проект 801-6-9.84 Альбом I

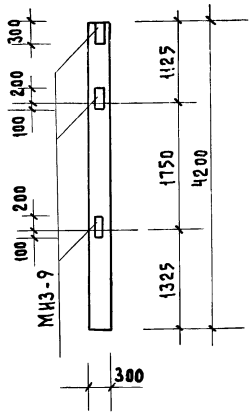

Привязан:

Инв. №

Нач.отд.	Смирнов		
Гл.спец.	Кокрев		
ГИП	Сыркин		
Рук.гр.	Лесковская		
Исполн.	Золина		
Н.контр.	Лесковская		

т.п.801-6-9.84 КЖИ — СК3-42-2а

Колонна СК3-42-2а.

Стадия	Масса	Масштаб
РП		1:50
Лист	Листов	

Госстрой РСФСР Росглавнинистройпроект Горьковгипросельхозстрой

Инв.№ подл. | Подпись и дата | Взам.инв.№

Типовой проект 801-6-9.84 Альбом I

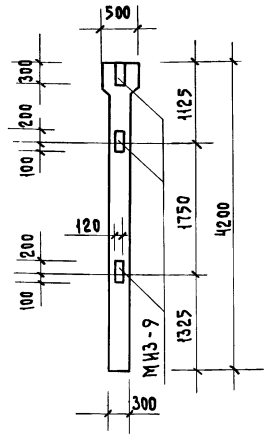

Привязан:

Инв. №

Нач.отд.	Смирнов		
Гл.спец.	Кокрев		
ГИП	Сыркин		
Рук.гр.	Лесковская		
Исполн.	Золина		
Н.контр.	Лесковская		

т.п.801-6-9.84 КЖИ — СКТ3-42-2А

Колонна СКТ3-42-2А.

Стадия	Масса	Масштаб
РП		1:50
Лист	Листов	

Госстрой РСФСР Росглавнинистройпроект "Горьковгипросельхозстрой"

Инв.№ подл. | Подпись и дата | Взам.инв.№

Типовой проект 801-6-9.84 Альбом I

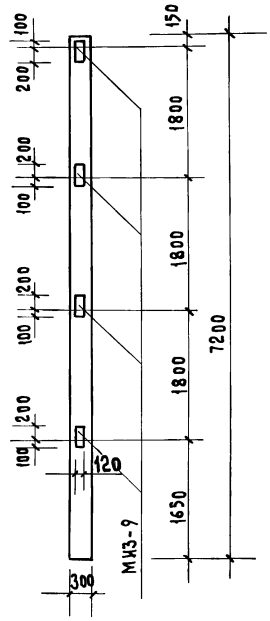

Привязан:

Инв. №

Нач.отд.	Смирнов		
Гл.спец.	Кокрев		
ГИП	Сыркин		
Рук.гр.	Лесковская		
Исполн.	Золина		
Н.контр.	Лесковская		

т.п. 801-6-9.84 КЖИ — СК3-72-2А

Колонна СК3-72-2А.

Стадия	Масса	Масштаб
РП		1:50
Лист	Листов	

Госстрой РСФСР Росглавнинистройпроект "Горьковгипросельхозстрой"

Инв.№ подл. | Подпись и дата | Взам.инв.№ | 62 10-82 Типовой проект 801-6-9.84 Альбом I

Типовой проект 801-6-9.84 Альбом I

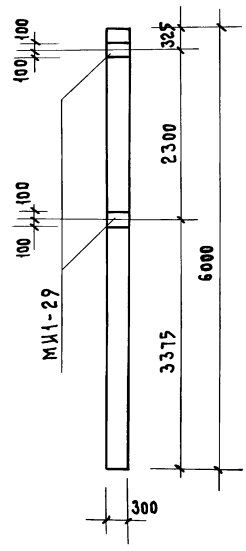

Привязан:

Инв. №

Нач.отд.	Смирнов		
Гл.спец.	Кокрев		
ГИП	Сыркин		
Рук.гр.	Лесковская		
Исполн.	Золина		
Н.контр.	Лесковская		

т.п.801-6-9.84 КЖИ — СК3-60-2А

Колонна СК3-60-2А.

Стадия	Масса	Масштаб
РП		1:50
Лист	Листов	

Госстрой РСФСР Росглавнинистройпроект "Горьковгипросельхозстрой"

Инв.№ подл. | Подпись и дата | Взам.инв.№

Типовой проект 801-6-9.84 Альбом I

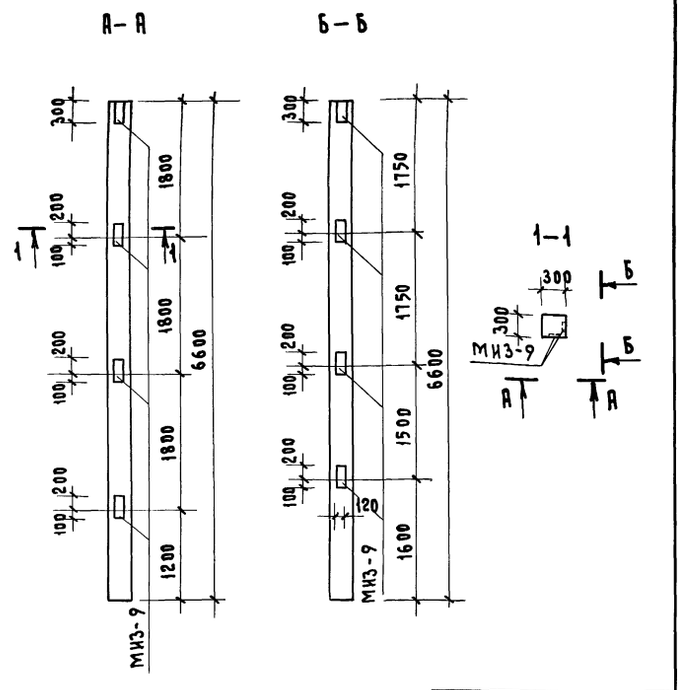

Привязан:

Инв. №

Нач.отд.	Смирнов		
Гл.спец.	Кокрев		
ГИП	Сыркин		
Рук.гр.	Лесковская		
Исполн.	Золина		
Н.контр.	Лесковская		

Т.п.801-6-9.84 КЖИ-СК3-66-2А

Колонна СК3-66-2А

Стадия	Масса	Масштаб
.рп		1:50
Лист	Листов	

Госстрой РСФСР Росглавниистройпроект „Горьковгипросельхозстрой"

Инв.№ подл. | Подпись и дата | Взам.инв.№

Типовой проект 801-6-9.84 Альбом I

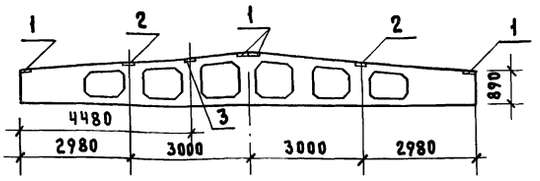

Формат	Зона	Поз.	Обозначение	Наименование	Кол.	Примечание
				Документация		
			КЖИ-1БДР12-2АIVТа	Сборочный чертеж		
				Сборочные единицы и детали		
			1.462.1-3/80 в.0;1	Балка 1БДР12-2АIVТ	1	
		1	1.400-6/76	Закладное изделие МЧ-1-2	4	1.4кг
		2	То же	То же МЧ-3-3	2	2.4кг
		3	"	" МЧ-22	1	5.8кг
				Материалы		
				Бетон М400	1.86	м³

Привязан:

Инв. №

Нач.отд.	Смирнов		
Гл.спец.	Кокрев		
ГИП	Сыркин		
Рук.гр.	Лесковская		
Исполн.	Золина		
Н.контр.	Лесковская		

Т.п.801-6-9.84 КЖИ-1БДР12-2АIVТа сб

Балка 1БДР12-2АIVТа Сборочный чертеж.

Стадия	Масса	Масштаб
РП		1:100
Лист	Листов	

Госстрой РСФСР Росглавниистройпроект „Горьковгипросельхозстрой"

Инв.№ подл. | Подпись и дата | Взам.инв.№

Типовой проект 801-6-9.84 Альбом I

Поз.	Обозначение	Наименование	Количество на исполнение	Примечание
		Документация		
	КЖИ-СК3-48-1А; СК3-42-2А	Сборочный чертеж		
	КЖИ-СК3-42-2А; СК3-60-2А	Сборочный чертеж		
	КЖИ-СК3-66-2А; СК3-72-2А	То же		
		Сборочные единицы и детали		
	3.400-6/76	Изделие закладное МИЗ-9	3 3 8 4	
	3.400-6/76	Изделие закладное МИ1-29	2	
		Материалы		
		Бетон марки 300	0.132 0.378 0.47 0.54 0.59 0.65	м³

Марка
СК3-48-1А
СК3-42-2А
СК3-42-2Б
СК3-60-2А
СК3-66-2А
СК3-72-2А

КЖИ-СК3-48-1А; СК3-42-2А; СК3-42-2Б; СК3-60-2А; СК3-66-2А; СК3-72-2А

Колонна.

Нач.отд.	Смирнов		
Гл.спец.	Кокрев		
ГИП	Сыркин		
Рук.гр.	Лесковская		
Исполн.	Золина		
Н.контр.	Лесковская		

Стадия: РП | Лист | Листов

Госстрой РСФСР Росглавниистройпроект „Горьковгипросельхозстрой"

Привязан:

Инв. №

Типовой проект 801-6-9.84 Альбом I

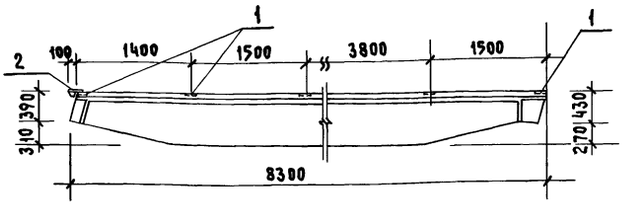

Формат	Зона	Поз.	Обозначение	Наименование	Кол.	Примечание
				Документация		
			КЖИ-БС7.5-2а	Сборочный чертеж		
				Сборочные единицы и детали		
			1.862-2 в.2	Балка БС7.5-2		
		1	1.862-2 в.2	Закладное изделие М-1	5	2.4кг
		2	1.400-7	ММ-38	1	4.7кг
				Материалы		
				Бетон М300	0.58	м³

Привязан:

Инв. №

Нач.отд.	Смирнов		
Гл.спец.	Кокрев		
ГИП	Сыркин		
Рук.гр.	Лесковская		
Исполн.	Золина		
Н.контр.	Лесковская		

Т.п.801-6-9.84 КЖИ-БС7.5-2а сб

Балка БС7.5-2а Сборочный чертеж.

Стадия	Масса	Масштаб
РП	1.45т	1:200
Лист	Листов	

Госстрой РСФСР Росглавниистройпроект „Горьковгипросельхозстрой"

Инв.№ подл. | Подпись и дата | Взам.инв.№

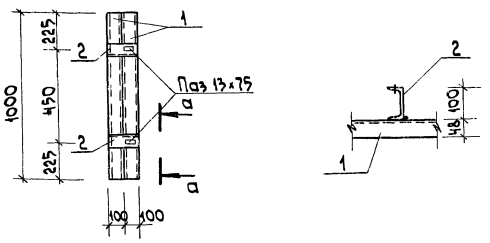

а-а

Формат	Зона	Поз.	Обозначение	Наименование	Кол.	Примечание
				Материалы		
		1		Швеллер №10 ГОСТ 8240-72* ℓ=1000 Ст3 ГОСТ 535-79	2	8.6 кг
		2		Швеллер №10 ГОСТ 8240-72* ℓ=200 Ст3 ГОСТ 535-79	2	1.7 кг

Привязан:

Инв. №

Инв.№ подл. | Подпись и дата | Взам. инв.№

Нач. отд.	Смирнов	
Гл. спец.	Кокрев	
ГИП	Сыркин	
Рук. гр.	Лесковская	
Исполн.	Золина	
Н. контр.	Лесковская	

Т.П. 801-6-9.84 КЖИ-ЗД-1⁹

Изделие закладное ЗД-1⁹

Стадия	Масса	Масштаб
РП	20.6	1:20
Лист 1	Листов	

Госстрой РСФСР
Росглавниистроипроект
Горьковгипросельхозстрой

Типовой проект 801-6-9.84

Ведомость рабочих чертежей основного комплекта

Лист	Наименование	Примечание
1	Общие данные.	
2	Монтажная схема фахверка. Узлы 1÷4.	
3	Монтажный план фахверка в осях 6-7. Разрезы.	
4	Узлы крепления фахверка.	
5	Маркировочная схема площадки ПМ-1.	
6	Площадка для нории.	
7	Схема металлических балок покрытия.	
	Детали.	
8	Опора под винтовой конвейер. Металлический	
	каркас бункера концкормов.	

Ведомость ссылочных и прилагаемых документов

Обозначение	Наименование.	Примечания
	Ссылочные документы	
1.459-2 в.3,4	Стальные лестницы, переходные площадки и ограждения.	
2.430-2 в.2	Детали стен из асбестоцементных волнистых листов.	
	Прилагаемые документы.	
Альбом IV	Ведомости потребности в материалах	

Ведомость спецификаций

Лист	Наименование	Примечания
2	Спецификация стали на фахверк в осях „3-5"	
2	Спецификация на волнистые асбестоцементные листы	
3	Техническая спецификация стали на фахверк в осях „6-7".	
5	Техническая спецификация стали на площадку ПМ-1.	
6	Техническая спецификация стали на площадку	
	для нории.	
7	Спецификация на схему металлических балок	
	покрытия и детали крепления.	
8	Спецификация металла на опору под конвейер и	
	каркас бункера.	

Типовой проект разработан в соответствии с действующими нормами и правилами и предусматривает мероприятия, обеспечивающие взрывную, взрывопожарную и пожарную безопасность при эксплуатации здания.

Главный инженер проекта: Сыркин /Н.С.Сыркин/.

Вид профиля и ГОСТ, ТУ	Марка металла и ГОСТ	Обозначение и размер профиля, мм	NN п/п	Код: Марка металла	Код: Вид профиля	Код: Размер профиля	Количество, шт	Длина, мм	Масса металла по элементам конструкций, т: Стойка фахверка	Связи фахверка	Металлич. площадки и лестницы	Обрамление воротов	Площадка для нории	Опора под винтовой конвейер	Каркас бункера для концкормов	Общая масса т	Масса потребности в металле по кварталам (заполняется изготовителем)				Заполняется ВЦ
									Код элемента конструкций.												
1	2	3	4	5	6	7	8	9	10	11	12	13	14	15	16	17	18	19	20	21	22
Швеллеры ГОСТ 8240-72	В.ст3кп2 ГОСТ 380-71*	[24	1								0.310					0.310					
		[22	2								0.100					0.100					
		[16	3						0.566	0.052			0.323			0.941					
		[14	4							1.800						1.800					
		[12	5							0.044	0.597					0.641					
		[10	6												0.116	0.116					
		[8	7												0.004	0.004					
		[6.5	8											0.015		0.015					
	Итого:			11240	24228				0.566	1.896	1.007		0.323	0.015	0.120						
Сталь угловая равнобокая ГОСТ 8509-72*	В.ст3кп2 ГОСТ 380-71*	L25×3	9								0.006		0.006			0.012					
		L50×5	10							0.013	0.095		0.016	0.009		0.133					
		L56×4	11								0.029					0.029					
		L63×5	12											0.074		0.074					
		L75×5	13							0.418						0.418					
		L75×6	14										0.093			0.093					
		L75×8	15								0.013					0.013					
		L100×7	16										0.686			0.686					
		L100×8	17							0.264	0.071				0.142	0.477					
	Итого:			11240	21113					0.695	0.214		0.801	0.083	0.142						
Сталь угловая неравнобокая ГОСТ 8510-72*		L75×45×5	18											0.003		0.003					
		L75×50×6	19							0.0136						0.0136					
	Итого:			11240	22225					0.0136				0.003							
Сталь полосовая ГОСТ 103-76	В.ст.3кп2 ГОСТ 380-71*	−δ=2.5	20										0.003			0.003					
		−δ=4	21								0.024		0.116			0.140					
		−δ=5	22								0.019					0.019					
		−δ=6	23								0.183		0.004			0.187					
		−δ=8	24							0.002						0.002					
		−δ=10	25						0.097	0.075	0.118					0.290					
		−δ=12	26							0.011						0.011					
	Итого:			11240					0.097	0.088	0.344		0.123								
Сталь рифленая ГОСТ 8568-77*	В.ст3кп2 ГОСТ 380-71*	δ=4	27								0.251					0.251					
		δ=6	28								0.098		0.370			0.468					
	Итого:			11240	71315						0.349		0.370								
Сталь круглая ГОСТ 2590-71*	В.ст3кп2 ГОСТ 380-71*	Ф18А-III	29										0.018			0.018					
		Ф25А-III	30							0.126						0.126					
	Итого:			11240						0.126			0.018								

Общие указания

1. Стальные конструкции разработаны на стадии КМ в соответствии с главами СНиП II-В.3-72, СНиП II-6-74.
2. Изготовление и монтаж конструкций производить в соответствии с главой СНиП III-18-75.
3. Монтажные соединения приняты на электросварке согласно ГОСТ 5264-80 электродами типа Э-42 ГОСТ 9467-75.
4. Все металлоконструкции окрасить двумя слоями эмали ПХВ по одному слою грунта ГФ-020 в соответствии с главой СНиП III-23-76.
5. За условную отметку 0.000 принят уровень чистого пола кормоцеха, соответствующий абсолютной отметке [ ]

Инв. №

Привязан:

т.п. 801-6-9.84 КМ

Нач.отд.	Смирнов	
Гл.спец.	Кокрев	
ГИП	Сыркин	
Рук.гр.	Лесковская	
Исполн.	Волкова	
Н.контр.	Лесковская	

Кормоцех для ферм по производству молока на 1200-2000 коров с комплектом оборудования КОРК-15

Стадия	Лист	Листов
РП	1	8

Общие данные.

Госстрой РСФСР Росглавниистройпроект „Горьковгипросельхозстрой"

Инв.№ подл. | Подпись и дата | Взам.инв.№

Копировал Соколова 19752-01 32 Формат А2

Типовой проект Альбом I

Монтажная схема фахверка по оси „И"

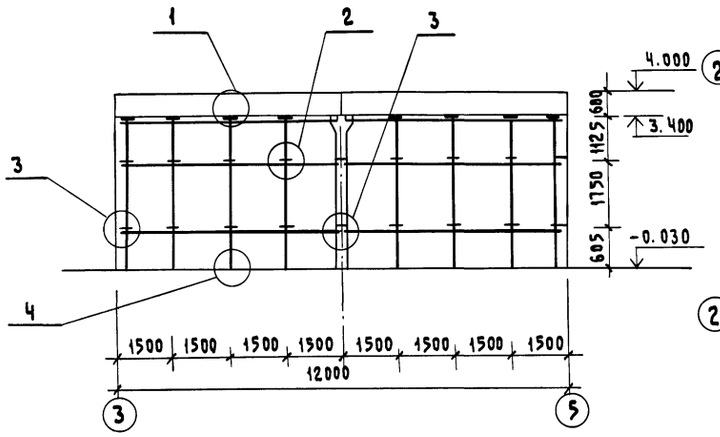

Стойка фахверка Ф-1 поз. 5

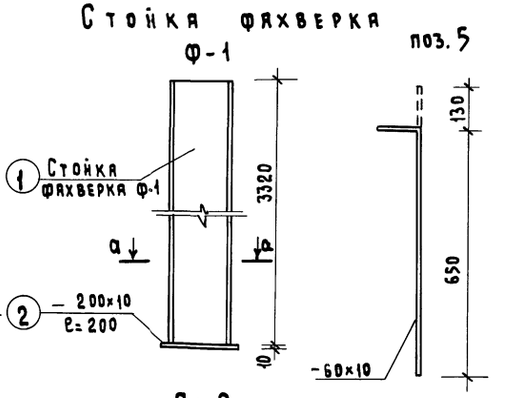

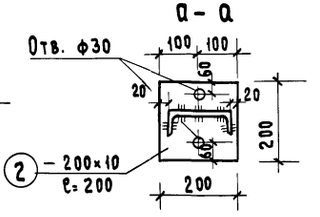

Спецификация стали на фахверк в осях „3-5"

Наименование марки	NN поз.	Профиль сечения	Длина мм	Кол-во шт.	Вес кг одной поз.	Вес кг общий	Вес марки кг	ГОСТ
Стойки фахверка	1	⊏16	3320	12	47.14	565.68	50.28	8240-72*
	2	— 200×10	200	12	3.14	37.68		103-76
Соединит. элементы	3	∟50×5	50	54	0.19	10.26	0.19	8509-72*
	4	∟75×5	6000	12	34.8	417.6	34.8	8509-72*
	5	⊏16	250	12	4.32	51.84	4.32	8240-72
3Д-1	6	— 250×10	250	12	4.91	58.92	10.56	103-76
	7	ф25 А III	1150	24	5.65	135.60		2590-71*

Спецификация на волнистые асбестоцементные листы

Марка поз.	Обозначение	Наименование	Кол.	Масса ед. кг	Примеч.
—	ГОСТ 16233-77	54/200-6-2000	56		
—	ГОСТ 16233-77	54/200-6-1750	54		

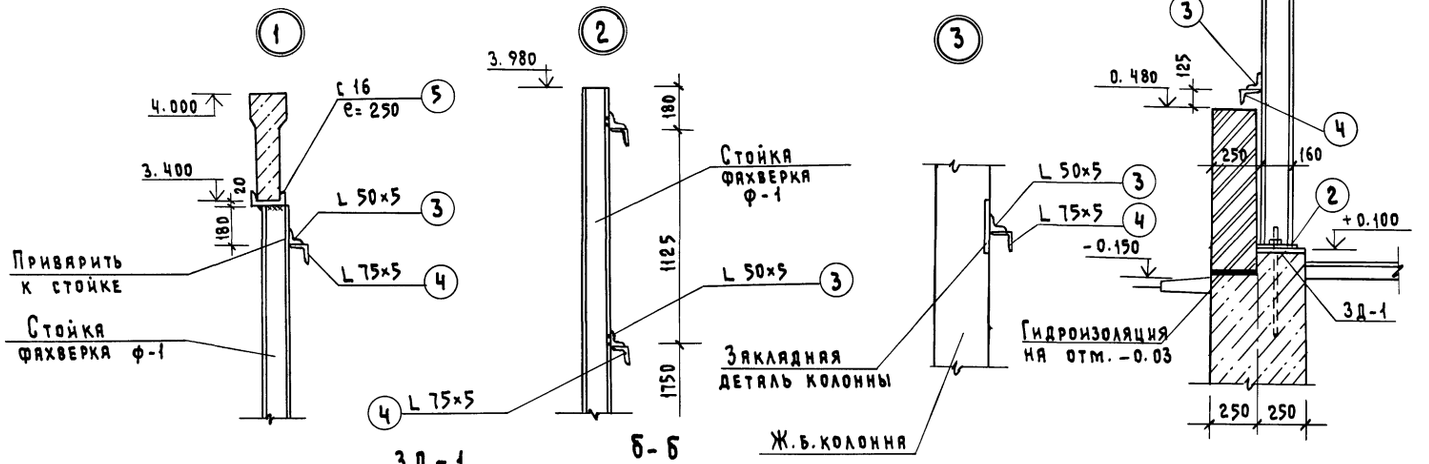

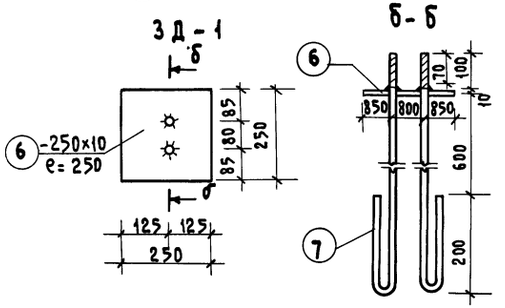

1. На схемах фахверка асбестоцементные листы условно не показаны.
2. Сварку всех элементов производить электродами Э-42 ГОСТ 9467-75.
3. Все сварные швы h= 4мм.

						т.п. 801-6-9.84		КМ
Привязан:				Нач.отд.	Смирнов	Кормоцех для ферм по производству молока 1200-2000 коров с комплектом оборудования КОРК15	Стадия	Лист	Листов
				Гл.спец.	Кокрев		РП	2	
				ГИП	Сыркин				
				Рук.гр.	Лесковская	Монтажная схема фахверка. Узлы 1÷4.	Госстрой РСФСР Росглавнинстройпроект „Горьковтипросельхозстрой"		
Должность	Фамилия	Подпись	Дата	Исполн.	Золина				
Инв. №				Н.контр.	Лесковская				

19752-01 33 Копировал Шатанова 19752-01 33 Формат А2

Инв.№подл. | Подпись и дата | Взам.инв.№

Типовой проект 801-6-9.84 Альбом I

по 1-1

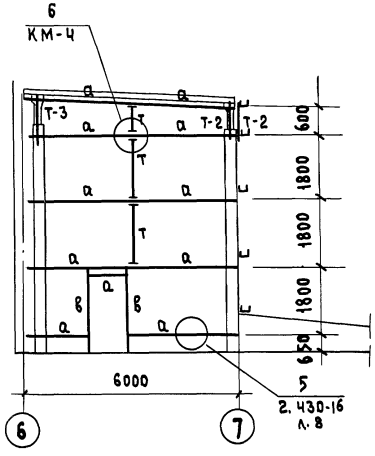

по 2-2

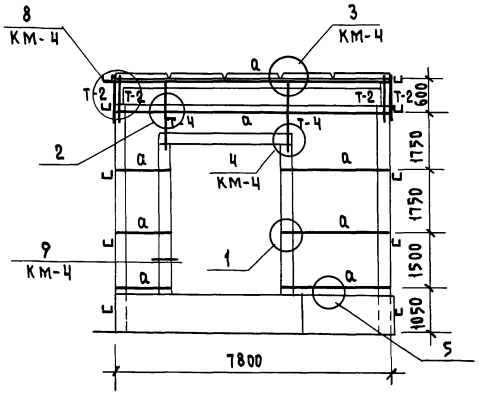

по 3-3

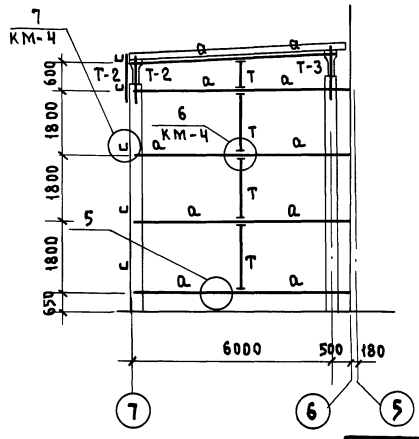

Ведомость элементов

Марка	Сечение: Эскиз	Поз.	Состав	Примечание
а	[	—	[14	
Т тяж	⌀	—	ф 12	
Т-1÷Т-4	⌊⌊	—	2 L 100×8	насадки
в	[	—	[12	

План фахверка

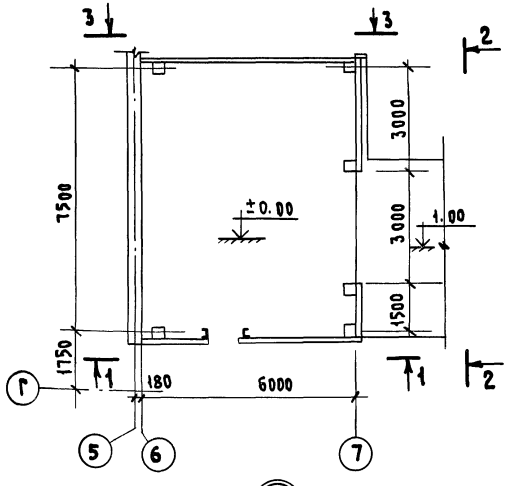

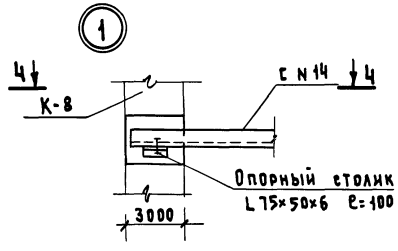

по 4-4

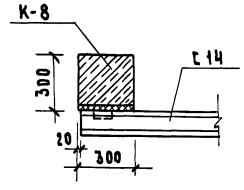

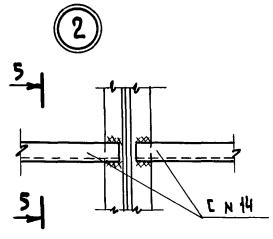

по 5-5

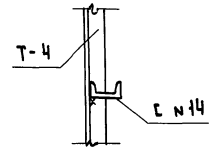

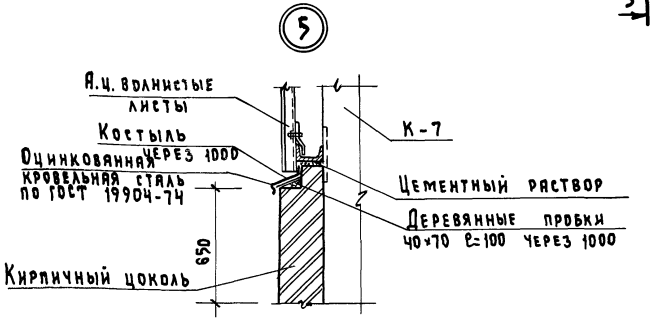

Техническая спецификация стали на фахверк в осях „6-7"

Марка, поз.	Обозначение	Наименование	Кол.	Масса ед. кг	Примечание
[14	ГОСТ 8240-72	Швеллеры [N14	—	1800	
[12	ГОСТ 8240-72	Швеллеры [N12	—	44	
L 100×8	ГОСТ 8510-72*	Сталь угловая	—	264	
δ=8	ГОСТ 103-76	Сталь полосовая	—	2	
L 75×50×6	ГОСТ 8510-72*	Сталь угловая	—	13.6	
L 50×5	ГОСТ 8510-72*	Сталь угловая	—	3	
δ=10	ГОСТ 7118-78	Сталь полосовая	—	75	
δ=12	ГОСТ 103-76	Сталь полосовая	—	11	

1. Данный лист рассматривать совместно с листом КМ-4.
2. Устройство металлического фахверка и крепление асбестоцементных листов принять согласно серии 2.4.

Инв. № подл. | Подпись и дата | Взам. инв. №

Привязан:

Должность	Фамилия	Подпись	Дата
Инв. №			

Нач. отд.	Смирнов	
Гл. спец.	Кокрев	
ГИП	Сыркин	
Рук. гр.	Лесковская	
Исполн.	Ионова	
Н. контр.	Лесковская	

т.п. 801-6-9.84 КМ

Кормоцех для ферм по производству молока на 1200-2000 коров с комплектом оборудования КОРК-15

Монтажный план фахверка в осях 6-7. Разрезы.

Стадия	Лист	Листов
РП	3	

Госстрой РСФСР Росглавнистройпроект „Горьковгипросельхозстрой"

19752-01 34 Копировал Шаганова Формат А2

19752-01 34

ТИПОВОЙ ПРОЕКТ АЛЬБОМ I

2-2

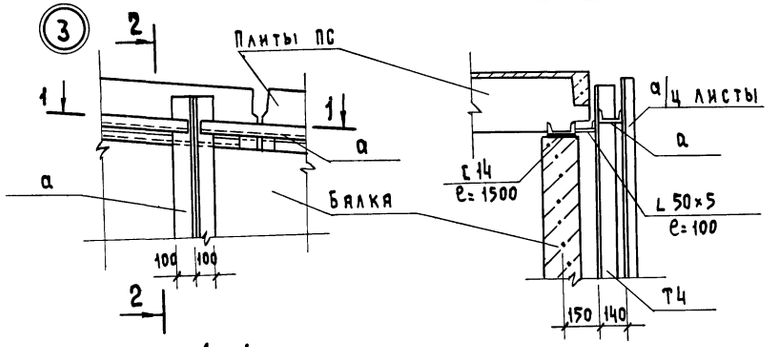

1-1

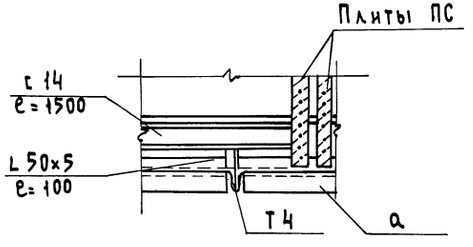

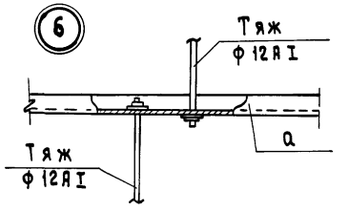

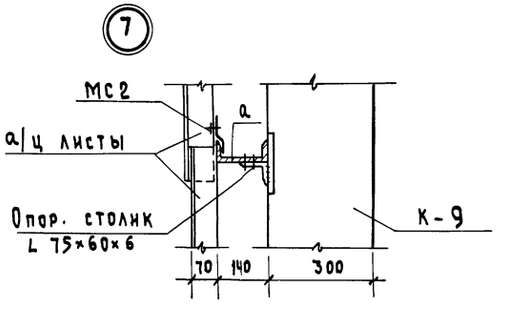

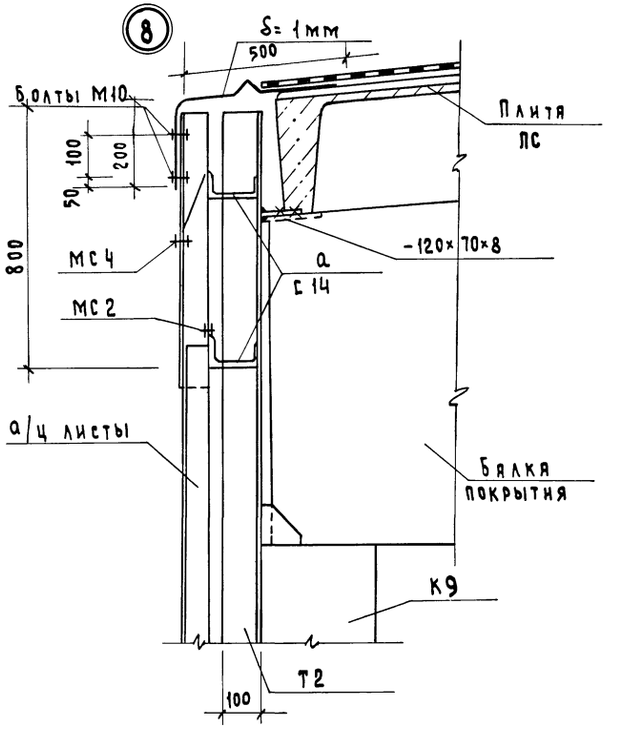

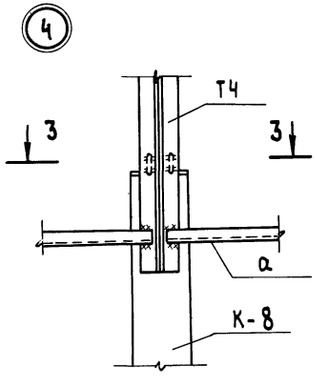

4-4

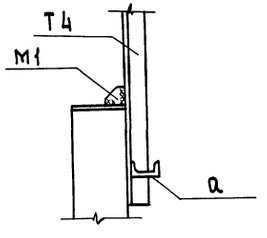

3-3

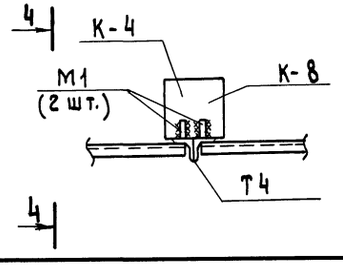

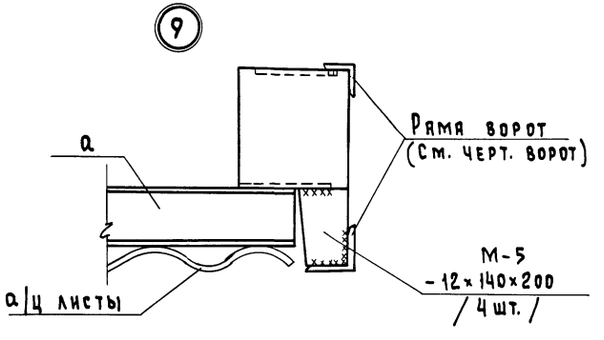

1. Узлы замаркированы на листе КМ-3.
2. Спецификацию см. лист КМ-3.
3. Сварку производить электродом типа Э-42 по ГОСТ 9467-75.
   Толщина шва h=6мм.

Привязан:			Нач. отд.	Смирнов		т.п. 801-6-9.84	КМ
			Гл. спец.	Кокрев			
			ГИП	Сыркин			
			Рук. гр.	Лесковская			
Должность	Фамилия	Подпись Дата	Исполн.	Ионова		Кормоцех для ферм по производству молока на 1200-2000 коров с комплектом оборудования КОРК-15	Стадия: РП; Лист: 4; Листов:
Инв. №			Н. контр.	Лесковская		Узлы крепления фахверка.	Госстрой РСФСР Росглавниистройпроект „Горьковгипросельхозстрой"

19752-01 35 Копировал Шатанова Формат А2

19752-01 35

Маркировочная схема площадки ПМ-1 на отм. 2.650

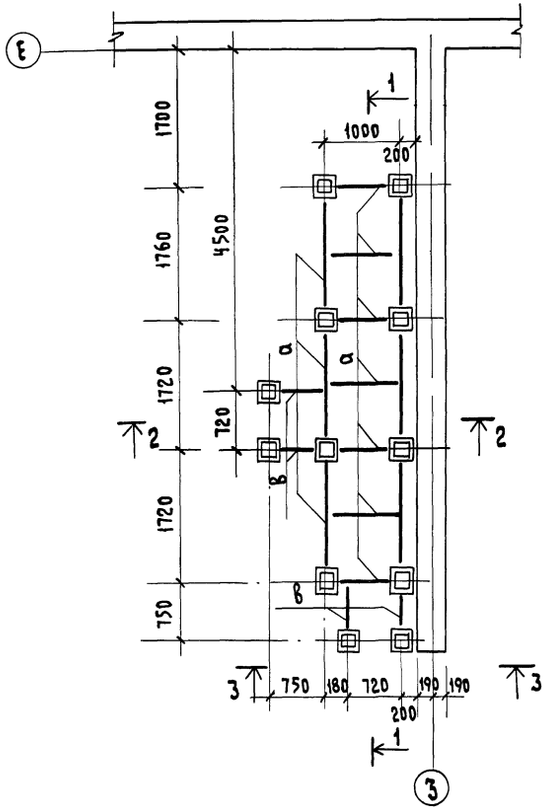

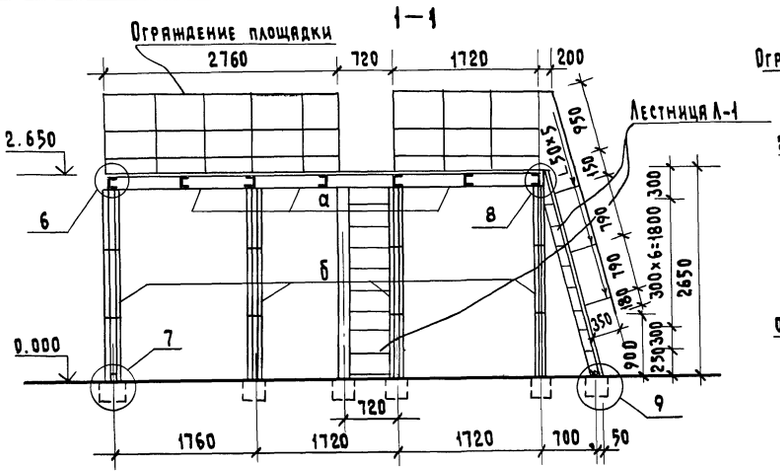

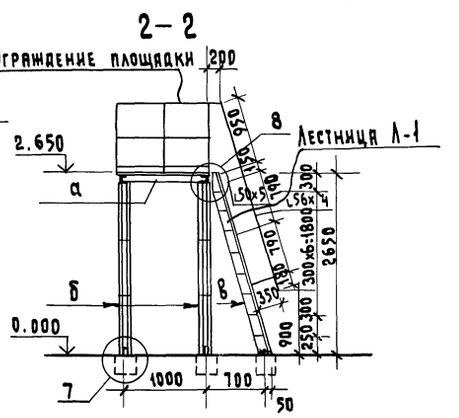

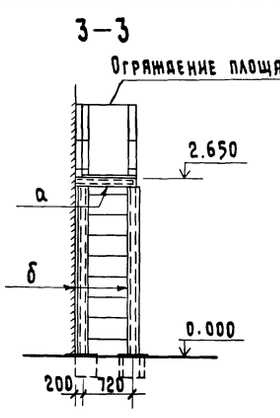

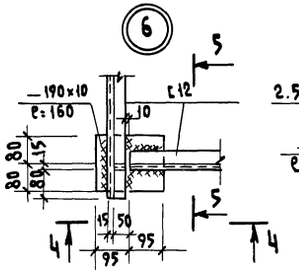

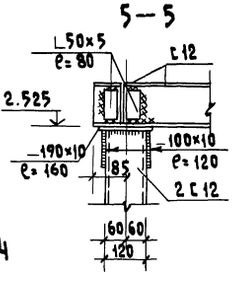

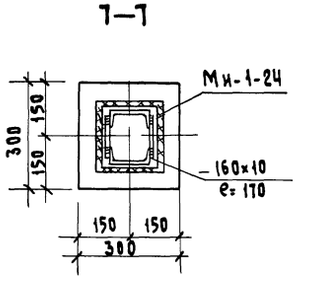

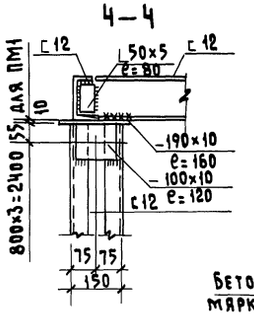

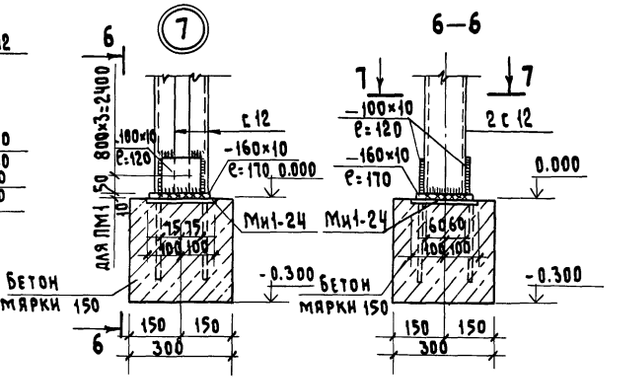

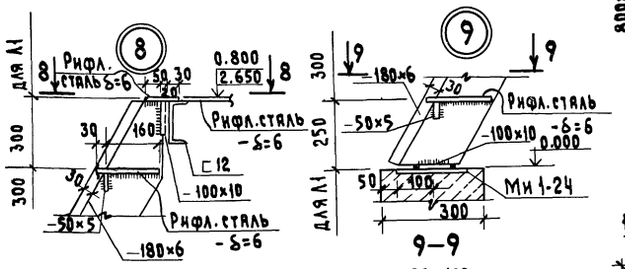

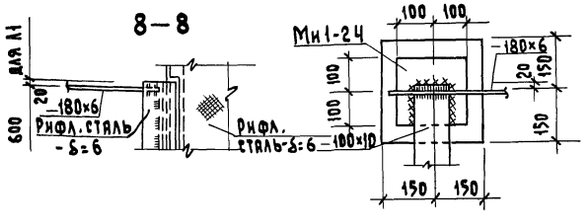

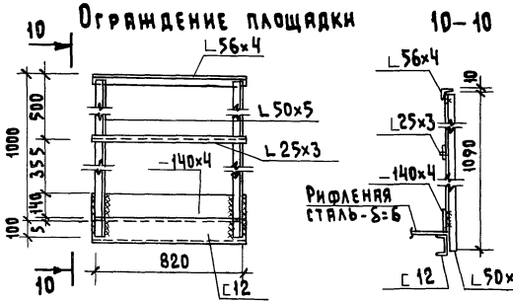

Таблица элементов

Марка по проекту	Эскиз сечения	Профиль	Примечание
а	⊏	⊏12	
б	⊏⊐	2⊏12	
в	—	—180×6	

Техническая спецификация стали на площадку ПМ-1

Марка элемента	Профиль	Длина, м	Масса кг	Примечание
ПМ1 (1 шт.)	⊏12	57.4	596.9	ГОСТ 8240-72
	∟50×5	0.64	2.4	ГОСТ 8509-72*
	—δ=10	—	97.2	ГОСТ 103-76
	Рифленая сталь-δ=4	7.5	251.2	ГОСТ 8568-77*
Л1 (2 шт.)	—δ=5	—	9.3	ГОСТ 103-76
	—δ=6	—	91.7	То же
	—δ=10	—	10.2	"
	Рифленая сталь-δ=6	0.98 м²	49.0	ГОСТ 8568-77*
Ограждение площадок и лестниц	∟25×3	5.5	6.1	ГОСТ 8509-72*
	∟50×5	14.1	53.1	То же
	∟36×4	8.5	29.2	"
	—140×4	—	24.2	ГОСТ 103-76
Закладная деталь МИ-1-24 (12 шт.)	—δ=6	—	2.3	Серия 3.400-6/76

1. Нормативная нагрузка на площадку ПМ1 принята 200 кгс/м².
2. Монтаж металлоконструкций вести на сварке. Сварку выполнять электродами типа Э-42. Высота сварного шва не менее наименьшей толщины одного из свариваемых элементов, но не более 6 мм.
3. После монтажа все металлоконструкции окрасить масляной краской за 2 раза.

				т.п. 801-6-9.84	КМ
Привязан:			Нач.отд.	Смирнов	
			Гл.спец.	Кокрев	
			Г И П	Сыркин	
			Рук. гр.	Лесковская	
Должность	Фамилия	Подпись	Дата	Исполн.	Золина
				Н.контр.	Лесковская
Инв. №					

Кормоцех для ферм по производству молока на 1200-2000 коров с комплектом оборудования КОРК-15	Стадия	Лист	Листов
	Р.П	5	
Маркировочная схема площадки ПМ-1.	Госстрой РСФСР Росглавинстройпроект, Горьковгипросельхозстрой		

19952-01 36 Копировал Шатанова Формат А2

Инв.№ подл. | Подпись и дата | Взам.инв.№

Типовой проект 801-6-9.84 Альбом I

Фасад

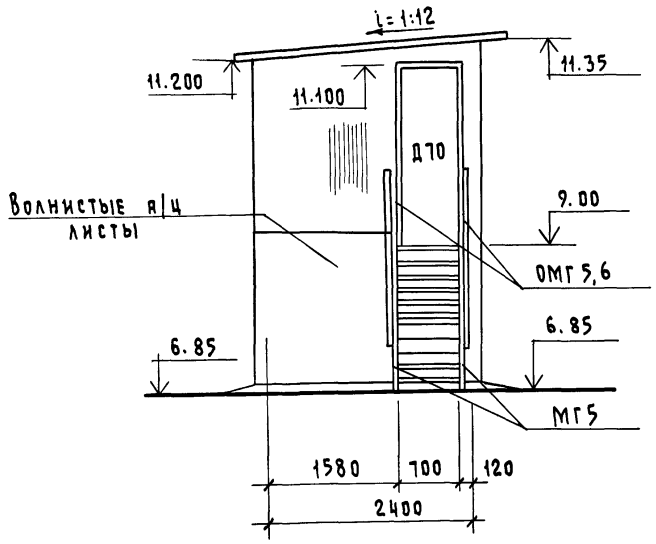

1–1

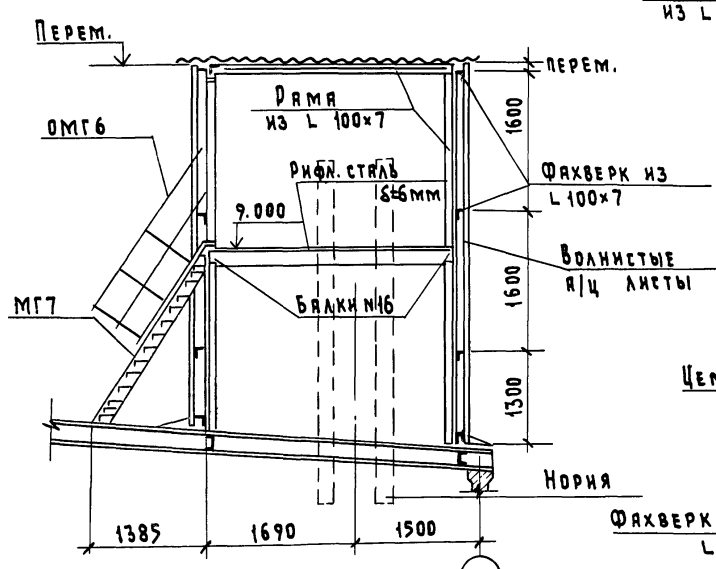

3–3

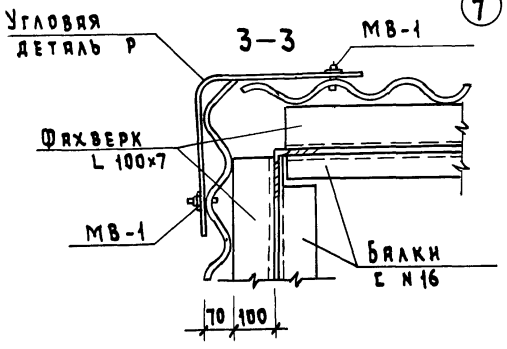

План на отм. 9.00

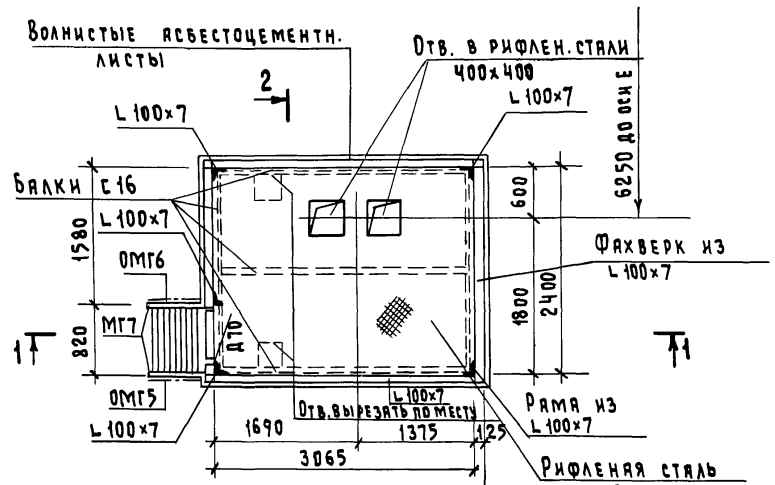

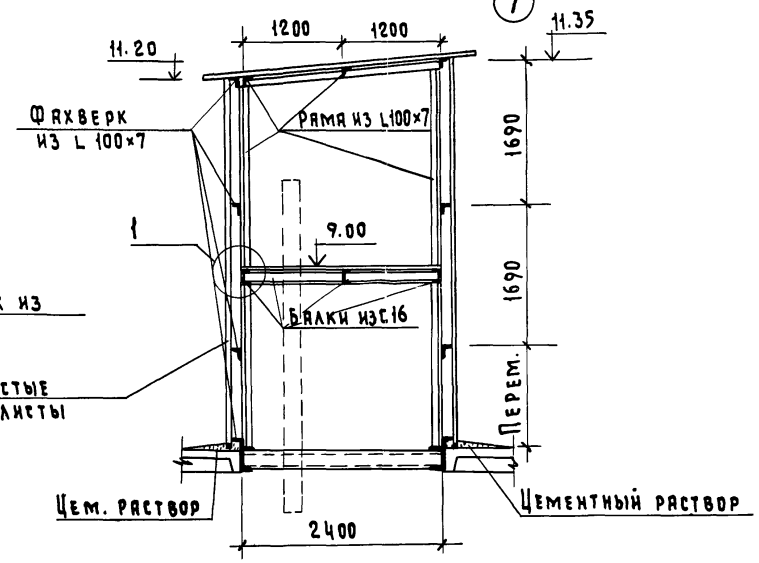

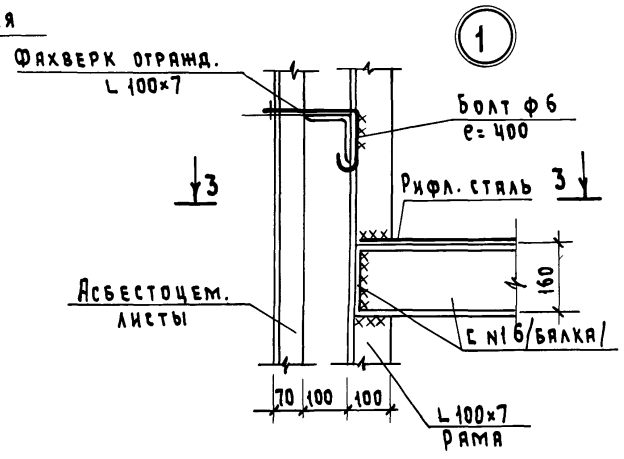

Техническая спецификация на площадку для нории

Марка	Обозначение	Наименование	Кол.	Примеч.
С N16	ГОСТ 8240-72	Швеллер С N16	—	0.199т
L100×7	ГОСТ 8509-72*	Уголок равноб. L 100×7	—	0.686т
Рифл. сталь	ГОСТ 8568-77*	Сталь рифл. δ=6 мм	—	0.370т
МГ7	Серия 1.459-2 в.3, 4	Лестн. стальн. МГ7	1	0.115т
ОМГ5 (ОМГ6)	——— " ———	Огражд. лестн. ОМГ-5	1 (1)	0.030т
Р	ГОСТ 8423-75	Угловая равнобокая деталь Р	6	24.4кг
МВ-1	Серия 2.430-2 в.2	Соединительный элемент МВ1	64	0.035кг
Л1	Серия 1.459-2 в.3	Стремянка СГ7	1	0.105т
	Серия 1.459-2 в.4	Огражд. стремянки СКГ5	2	0.035т
Л2	Серия 1.459-2 в.3	Стремянка МРГ3	1	0.064т

1. Все металлоконструкции предварительно очистить от ржавчины и грязи и покрыть органо-силикатным покрытием ВН-30 толщиной 100-200 мкм.
2. Сварку производить электродами Э-42 и Э-42т по ГОСТ 9467-75. Толщина сварки $h_ш = 6$ мм.
3. Монтаж и изготовление металлоконструкций производить в соответствии со СНиП III-18-75.
4. Металлоконструкции выполнены на стадии КМ.

Инв. № подл. | Подпись и дата | Взам. инв. №

Привязан:

Должность	Фамилия	Подпись	Дата
Инв. №			

Нач. отд.	Смирнов	
Гл. спец.	Кокрев	
ГИП	Сыркин	
Рук. гр.	Лесковская	
Исполн.	Волкова	
Н. контр.	Лесковская	

т.п. 801-6-9.84 КМ

Кормоцех для ферм по производству молока на 1200-2000 коров с комплектом оборудования КОРК15

Площадка для нории.

Стадия	Лист	Листов
РП	6	

Госстрой РСФСР Ростелевинистройпроект „Горьковгипросельхозстрой"

19752-01 37 Копировал Шаганова Формат А2

19752-01 37

Схема металлических балок покрытия

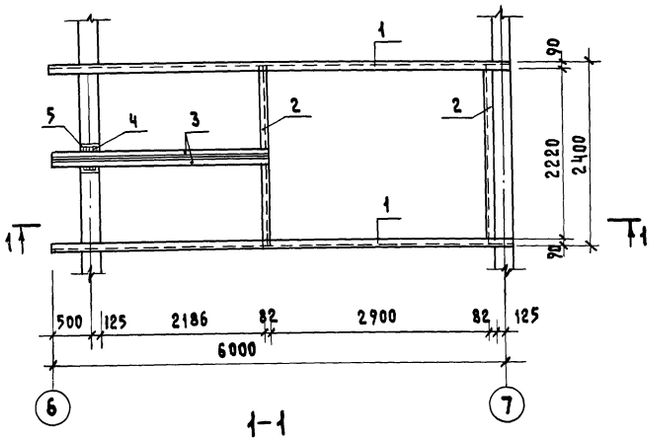

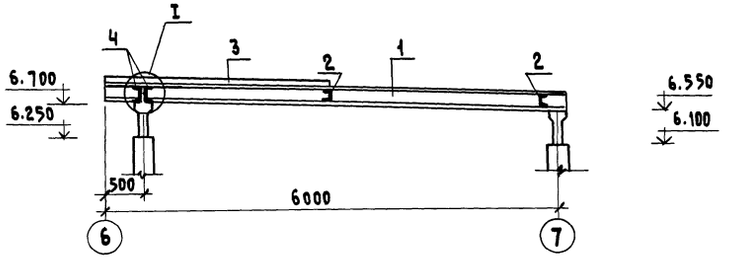

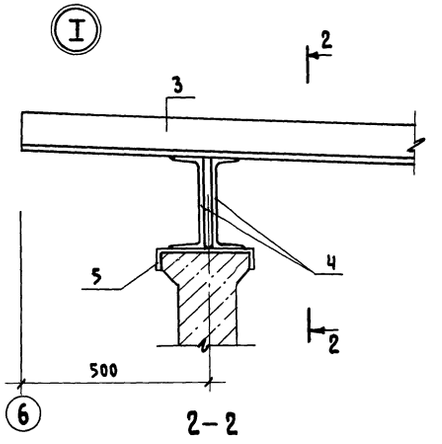

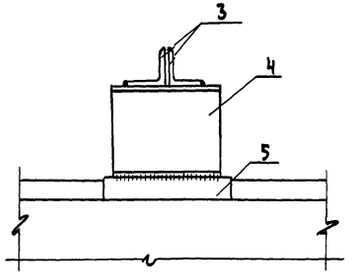

Спецификация на схему металлических балок покрытия и детали крепления

Марка элемента	№№ поз.	Профиль	Длина мм	Кол. шт. т.	Кол. шт. н.	Вес, кг Дет.	Вес, кг Всех	Вес, кг Марк.	Примечания
Отдельн. элементы	1	[24	6150	2	—	147.6	295.2	492.04	ГОСТ 8240-72
	2	[22	2390	2	—	50.19	100.38		—"—
	3	∟100×8	2890	2	—	35.26	70.52		ГОСТ 8509-72*
	4	[24	300	2	—	7.2	14.4		ГОСТ 8240-72
	5	−350×350×6	—	1	—	5.77	11.54		ГОСТ 103-76
	6	∟75×5	2160	2	2	12.8	51.2	138.68	ГОСТ 8509-72*
	7	∟75×8	670	1	1	6.3	12.6		—"—
	8	[12	2100	1	1	21.84	43.68		ГОСТ 8240-72
	9	∟50×5	1750	1	1	6.65	13.3		ГОСТ 8509-72*
	10	∟50×5	1900	1	1	7.22	14.4		—"—
	11	∟50×5	580	1	1	2.2	4.4		—"—
	12	∟50×5	500	2	2	1.9	7.6		—"—
	13	−200×80×6	—	1	1	0.75	1.5		ГОСТ 103-76

Деталь крепления к ж/б плите АПВС 50-30 (АПВС 110-80)

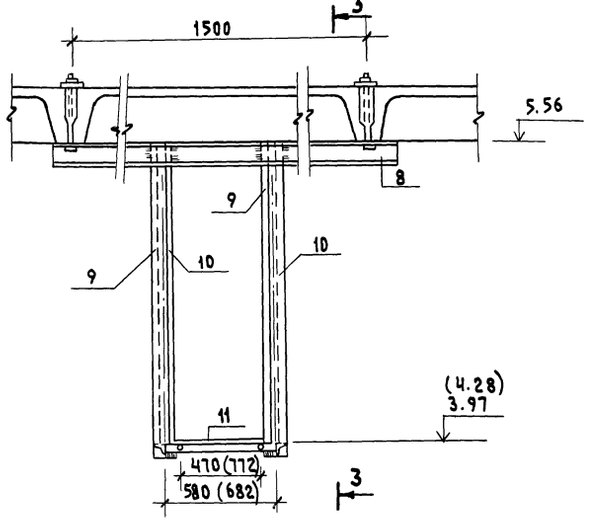

3—3

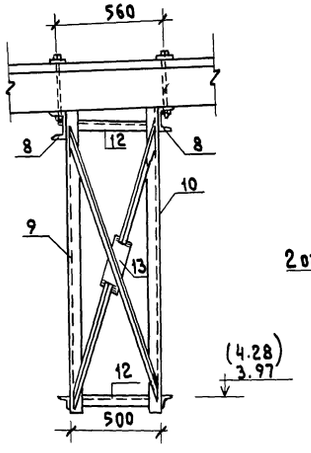

Деталь крепления АПВС 50-30 (АПВС 110-80)

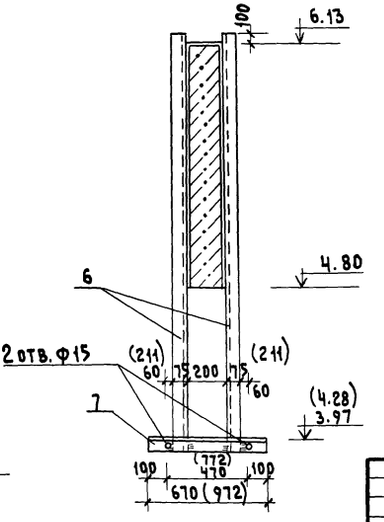

1. Сварку производить электродами Э-42 и Э-42т по ГОСТ 9467-75. Толщина сварки $h_ш = 6$ мм.
2. Монтаж и изготовление металлоконструкций производить в соответствии со СНиП III-18-75.

Привязан:				Нач.отд.	Смирнов	т.п. 801-6-9.84	КМ
				Гл.спец.	Кокрев		
				ГИП	Сыркин		
				Рук.гр.	Лесковская		
Должность	Фамилия	Подпись	Дата	Исполн.	Волкова		
Инв. №				Н.контр.	Лесковская		

Кормоцех для ферм по производству молока на 1200-2000 коров с комплектом оборудования КОРК15	Стадия	Лист	Листов
	РП	7	
Схема металлических балок покрытия. Детали.	Госстрой РСФСР Ростлавинистройпроект, Горьковгипросельхозстрой		

Инв.№ подл. | Подпись и дата | Взам.инв.№

Альбом I

Типовой проект 801-6-9.84

1-1

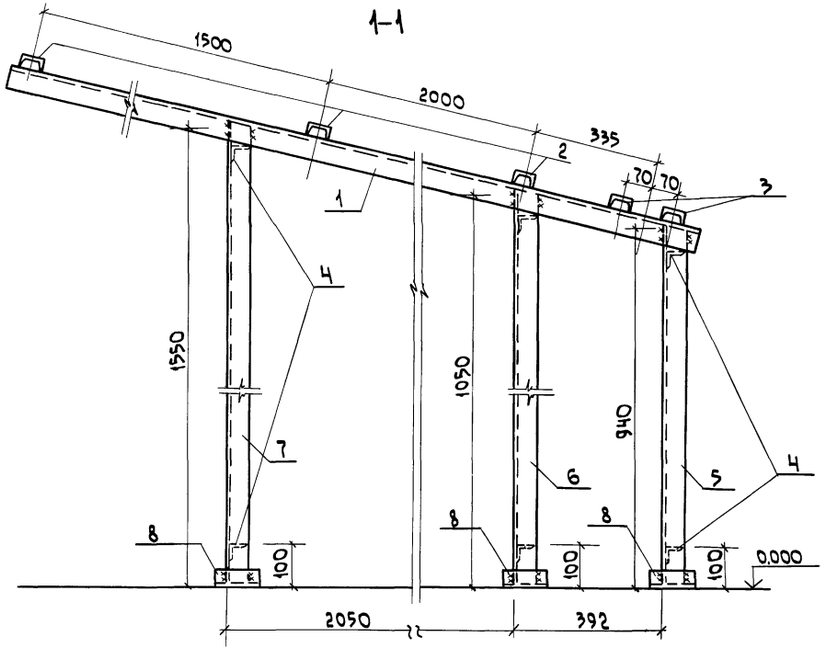

План

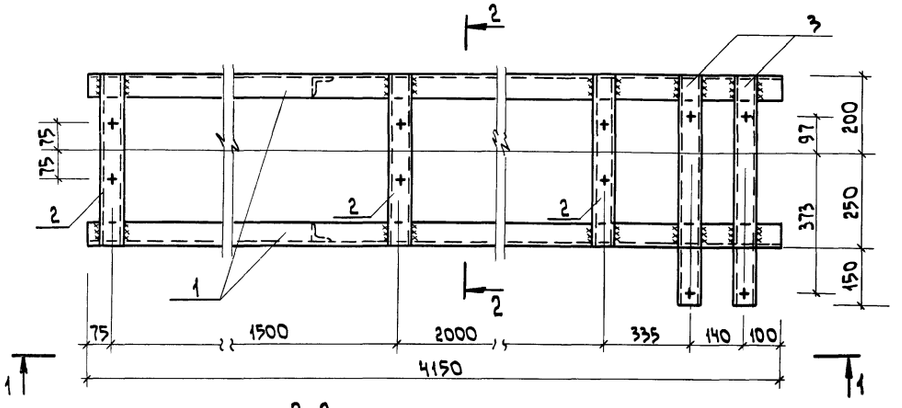

2-2

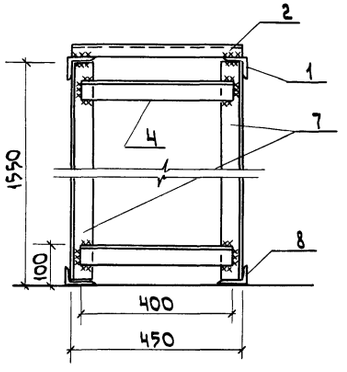

Металлический каркас бункера для концкормов

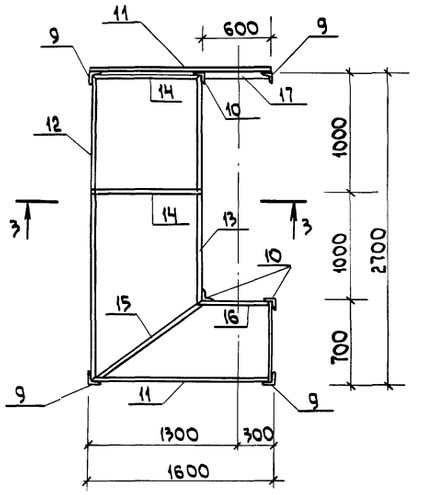

3-3

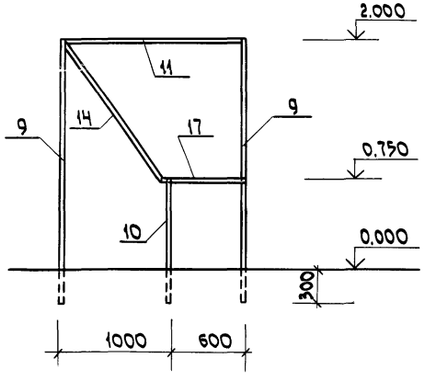

Спецификация металла на опору под конвейер и каркас бункера

Поз.	Обозначение	Наименование	Кол.	Масса ед, кг	Примечание
		Опора под винтовой конвейер			
1		Уголок $\frac{\text{Б-63×63×5 ГОСТ 8509-72}}{\text{Ст3сп ГОСТ 535-79*}}$ ℓ=4150	2	20.0	
2		Швеллер $\frac{\text{6,5 ГОСТ 8240-72*}}{\text{Ст3 ГОСТ 535-79*}}$ ℓ=450	3	2.6	
3		Швеллер $\frac{\text{6,5 ГОСТ 8240-72*}}{\text{Ст3 ГОСТ 535-79*}}$ ℓ=600	2	3.5	
4		Уголок $\frac{\text{Б-50×50×5 ГОСТ 8509-72}}{\text{Ст3сп ГОСТ 535-79*}}$ ℓ=400	6	1.5	
5		Уголок $\frac{\text{Б-63×63×5 ГОСТ 8509-72}}{\text{Ст3сп ГОСТ 535-79*}}$ ℓ=940	2	4.5	
6		Уголок $\frac{\text{Б-63×63×5 ГОСТ 8509-72}}{\text{Ст3сп ГОСТ 535-79*}}$ ℓ=1050	2	5.0	
7		Уголок $\frac{\text{Б-63×63×5 ГОСТ 8509-72}}{\text{Ст3сп ГОСТ 535-79*}}$ ℓ=1550	2	7.4	
8		Уголок $\frac{\text{Б-70×45×5 ГОСТ 8510-72}}{\text{Ст3сп ГОСТ 535-79*}}$ ℓ=120	6	0,5	
		Каркас бункера для концкормов			
9		Уголок $\frac{\text{Б-100×100×8 ГОСТ 8509-72*}}{\text{Ст3сп ГОСТ 535-79*}}$ ℓ=2300	4	28.0	
10		Уголок $\frac{\text{Б-100×100×8 ГОСТ 8509-72*}}{\text{Ст3сп ГОСТ 535-79*}}$ ℓ=1050	3	12.8	
11		Швеллер $\frac{\text{10 ГОСТ 8240-72*}}{\text{Ст3 ГОСТ 535-79*}}$ ℓ=1600	2	13.7	
12		Швеллер $\frac{\text{10 ГОСТ 8240-72*}}{\text{Ст3 ГОСТ 535-79*}}$ ℓ=2700	1	23.2	
13		Швеллер $\frac{\text{10 ГОСТ 8240-72*}}{\text{Ст3 ГОСТ 535-79*}}$ ℓ=2000	1	17.2	
14		Швеллер $\frac{\text{10 ГОСТ 8240-72*}}{\text{Ст3 ГОСТ 535-79*}}$ ℓ=1500	2	12.9	
15		Швеллер $\frac{\text{10 ГОСТ 8240-72*}}{\text{Ст3 ГОСТ 535-79*}}$ ℓ=1800	1	15.5	
16		Швеллер $\frac{\text{10 ГОСТ 8240-72*}}{\text{Ст3 ГОСТ 535-79*}}$ ℓ=600	1	5.1	
17		Швеллер $\frac{\text{8 ГОСТ 8240-72*}}{\text{Ст3 ГОСТ 535-79*}}$ ℓ=600	1	4.2	

1. Расположение винтового конвейера смотри на листе ТХ-9, бункера для концкормов на листе АР-9.
2. Монтажные соединения приняты на электросварке согласно ГОСТа 5264-80 электродами типа Э-42 ГОСТ 9467-75.

Привязан:

Инв.№

Нач.отд	Смирнов	
Гл.спец	Конрев	
ГИП	Сыркин	
Рук.гр.	Лесковская	
Исполн.	Волина	
Н.контр.	Лесковская	

т.п. 801-6-9.84 КМ

Кормоцех для ферм по производству молока на 1200-2000 коров с комплектом оборудования КОРК-15

Стадия	Лист	Листов
РП	8	

Опора под винтовой конвейер. Металлический каркас бункера для концкормов.

Госстрой РСФСР Росглавниистройпроект Горьковгипросельхозстрой

Копировал Соколова 19752-01 (39) Формат А2

gost.e-ecolog.ru