ТИПОВОЙ ПРОЕКТ

801-6-2

БЛОК КОРМОВОЙ ЗОНЫ

ДЛЯ КОМПЛЕКСОВ

ПО ПРОИЗВОДСТВУ МОЛОКА

НА 800-1200 КОРОВ

Альбом I

17875-01

ЦЕНА 6-16

gost.e-ecolog.ru

ЦЕНТРАЛЬНЫЙ ИНСТИТУТ ТИПОВОГО ПРОЕКТИРОВАНИЯ
ГОССТРОЯ СССР

Москва, А-148, Сокольная ул., 33

Сдано в печать I 1962 г.

Заказ № 10252 Тираж 200 экз.

ТИПОВОЙ ПРОЕКТ

801-6-2

БЛОК КОРМОВОЙ ЗОНЫ

ДЛЯ КОМПЛЕКСОВ ПО ПРОИЗВОДСТВУ МОЛОКА НА 800-1200 КОРОВ

СОСТАВ ПРОЕКТА

Альбом I Пояснительная записка. Технология и механизация производственных процессов
Архитектурно-строительные решения. Конструкции железобетонные.
Внутренние водопровод и канализация. Отопление и вентиляция
Электротехнические чертежи Автоматизация сантехнических систем.
Связь и сигнализация

Альбом II Строительные изделия

Альбом III Заказные спецификации

Альбом V Сметы

АЛЬБОМ I

РАЗРАБОТАН
институтом „Гипронисельхоз"

Главный инженер института М.М. Лукьянов
Главный инженер проекта О.Л. Левченкова

Технический проект утвержден
Минсельхозом СССР
Сводное заключение № 44 от 29 апреля 1980г
Рабочие чертежи введены в действие
Гипронисельхозом
Приказ № 190 от 25 июня 1981г

Привязан

Инв.

Содержание

Лист	Наименование	Стр.
	Содержание	2,3
1,2	Пояснительная записка	4,5
	Основной комплект рабочих чертежей марки ТХ	
1	Общие данные (начало)	6
2	Общие данные (окончание)	7
3	Размещение технологического оборудования. План. Разрезы	8
4	Размещение технологического оборудования. Спецификация	9
5	Опора под циклоны ЦОЛ-3	10
6	Опора под циклоны ЦОЛ-3 Спецификация	11
7	План в осях 03 и 1. Аспирационная сеть 2	12
	Основной комплект рабочих чертежей марки АР	
1	Общие данные	13
2	План. Фрагменты 1,2	14
3	Разрезы 1-1; 2-2; 3-3; 4-4. Фрагмент 3	15
4	Фрагменты 4,5. Узлы	16
5	Фасады	17
6	План кровли в осях 01-1, 04-08. Узлы	18
7	Схема расположения обрешетки, брусков под обрешетку и асбесто-цементных листов кровли	

Лист	Наименование	Стр.
	в осях 01-1, 04-08. Разрезы	19
8	План полов. Фрагмент 6,7	20
9	Вентиляционные шахты ВШ-1; ВШ-2; ВШ-3	21
10	Схема расположения элементов деревянных подпарных стен. Узлы 1÷2	22
11	Деревянные подпарные стены в осях 04÷08. Узлы 3÷10	23
	Основной комплект рабочих чертежей марки КЖ	
1	Общие данные (начало)	24
2	Общие данные (окончание)	25
3	Схема расположения фундаментов и фундаментных балок в осях 01-1	26
4	Фундаменты в осях 01-1. Узлы 1÷4	27
5	Схема расположения фундаментов под оборудование приямка каналов, элементов ограждения в осях 01÷1	28
6	Монолитные фундаменты ФОм1÷ФОм4	29
7	Схема расположения колонн и балок в осях 01÷1. Узлы 1÷3	30
8	Схема расположения элементов покрытия в осях 01÷1. Разрезы 1-1; 2-2. Узлы 1÷4	31
9	Схемы расположения панелей стен по осям А и В между осями 01÷1	32
10	Панели стен в осях 01÷1. Узлы 1÷5	33
11	Схема расположения фундаментов	

Лист	Наименование	Стр.
	и фундаментных балок в осях 04÷08	34
12	Фундаменты в осях 04÷08. Фрагмент 1	35
13	Фундаменты в осях 04÷08. Фрагмент 2	36
14	Фундаменты в осях 04÷08. Сечения 4-4÷11-11	37
15	Фундаменты в осях 04÷08 Сечения 12-12, 13-13. Узлы 1,2	38
16	Схема расположения каналов в осях 04-08	39
17	Схема расположения плит и решёток покрытия каналов в осях 04÷08	40
18	Каналы в осях 04÷08. Фрагменты 1÷4	41
19	Каналы в осях 04÷08. Разрезы 1-1÷14-14	42
20	Каналы в осях 04÷08. Монолитные участки Ум1÷Ум6	43
21	Каналы в осях 04÷08. Монолитные участки Ум7, Ум8	44
22	Схема расположения колонн, балок, стоек и насадок торцового фахверка в осях 04÷08	45
23	Схема расположения элементов покрытия в осях 04-08. Разрезы 1-1÷4-4. Узлы 1÷4	46

Продолжение

Лист	Наименование	Стр.
24	Схема расположения монолитных участков Ум 12, Ум 13 и балок перекрытия на отм. 3.900 в осях 04÷08	47
25	Покрытие в осях 04÷08. Монолитные участки Ум 9 ÷ Ум 13	48
26	Схема расположения панелей стен по осям 04, 08, 0А между осями 04-08	49
27	Панели стен по осям 04, 08, 0А. Узлы 1÷8	50
28	Панели стен по осям 04, 08, 0А. Узлы 9÷16	51
	Основной комплект рабочих чертежей марки ВК	
1	Общие данные	52
2	План в осях 01-4; Ч-08. Схемы систем В1, Т3, К1, К3	53
	Основной комплект рабочих чертежей марки ОВ	
1	Общие данные (начало)	54
2	Общие данные (продолжение)	55
3	Общие данные (продолжение)	56
Ч	Общие данные (продолжение)	57
5	Общие данные (окончание)	58
6	План в осях 01-1. Схема системы отопления. Схемы систем вентиляции П1, П2, В1. Схема системы теплоснабжения установок А1, П1	59
7	План в осях 04÷08. Разрез 1-1. Схема системы теплоснабжения установки А2	60
8	Схемы систем П3, ПЧ	61
9	Установки систем П1, П2, В1	62
10	Установка системы П3	63
11	Установка системы ПЧ	64
	Основной комплект рабочих чертежей марки Э	
1	Общие данные (начало)	65
2	Общие данные (продолжение)	66
3	Общие данные (окончание)	67
Ч	Электроосвещение и силовое электрооборудование. Планы электросетей в осях 01÷2; А-В	68
5	Электроосвещение и силовое электрооборудование. Планы электросетей в осях 04÷08, 0А-Б	69
6	Расчетная схема электросети напряжением 380/220 В (начало)	70
7	Расчетная схема электросети напряжением 380/220 В (окончание)	71
	Основной комплект рабочих чертежей марки АОВ	
1	Общие данные	72
2	Отопительный агрегат А1. Приточная система П1. Схема функциональная	73
3	Отопительный агрегат А1. Приточная система П1. Схема электрическая принципиальная управления	74
Ч	Отопительный агрегат А1. Приточная система П1. Схема внешних проводок. План расположения	75
5	Приточная система П3-1. (П3-2; ПЧ-1; ПЧ-2). Схема функциональная	76
6	Приточная система П3-1 (П3-2; ПЧ-1; ПЧ-2). Схема внешних проводок	77
7	Приточные системы П3-1, П3-2, ПЧ-1, ПЧ-2. План расположения. Схема подключения	78
	Основной комплект рабочих чертежей марки СС	
1	План на отм. 0.000 с сетями связи и сигнализации	79

Типовой проект 801-6-2 Альбом I

Общая часть

Типовой проект „Блок кормовой зоны" разработан на основании технического проекта, утвержденного МСХ СССР 20 апреля 1980 года. Сводное заключение N44 и протокола, утвержденного Главсельстройпроектом МСХ СССР 21 ноября 1980 года.

Расположение здания определяется генеральным планом комплекса или фермы

Область применения проекта

- сейсмичность района - не выше 6 баллов,
- территория - без подработки горными выработками;
- расчетная зимняя температура воздуха -20°, -30° (основное решение) и -40°С;
- скоростной напор ветра - 27 кгс/м²;
- вес снегового покрова - 100 кгс/м²;
- рельеф территории спокойный, грунтовые воды отсутствуют;
- грунты в основаниях непучинистые, непросадочные со следующими нормативными характеристиками: $\varphi^{н}=28°$, $C^{н}=0{,}02$ кгс/см², $E=150$ кгс/см², $\gamma_0=1.8$ тс/м³.

Архитектурно-строительная часть
Объемно-планировочные показатели

Наименование	Единица измерения	Количество		
		-20°	-30°	-40°
Строительный объём	м³	5334,8	5375,2	5398,4
Площадь застройки	м²	843,76	850,1	854,3
Общая площадь	м²	747,0	747,0	747,0

Класс здания-II, степень долговечности-II, степень огнестойкости-II. Категорию помещений по взрыву и пожароопасности см. на листе ТХ-2.

Здание предназначено для строительства в составе комплексов и ферм по производству молока на 800-1200 коров Помещение хранения картофеля рассчитано для хранения годового запаса для комплекса по производству молока на 800 коров. При строительстве комплекса по производству молока на 1200 коров дополнительный запас должен храниться в общехозяйственном хранилище.

Здание запроектировано одноэтажным, Г-образной формы, пролет здания 18,0 м

Высота помещения у наружных стен пункта технического обслуживания 3,6 м, помещения картофеля 4,65 м

Здание запроектировано двухпролетное (2×9 м) с несущим каркасом из сборных железобетонных колонн и покрытием из железобетонных плит по железобетонным балкам. Шаг колонн 6 м.

Продольные и торцовые стены выполняются из двухслойных стеновых панелей из легкого бетона ($\gamma=900$ кг/м³), стены помещения картофелехранилища из железобетонных трехслойных стеновых панелей эффективным утеплителем. Внутренние стены и перегородки кирпичные.

Пространственная жесткость каркаса обеспечивается диском покрытия.

Кровля вентилируемая из асбестоцементных волнистых листов унифицированного профиля по деревянной обрешетке.

Полы бетонные, а в бытовых помещениях из линолиума

Ограждающие конструкции помещения хранения картофеля приняты из условий $t_{вн}=3°C$, $\varphi_{вн}=80\%$.

Для защиты от поверхностных вод у наружных стен устраивается асфальтовая отмостка по щебеночному основанию.

Оконные и дверные откосы штукатурятся цементно-известковым раствором и окрашиваются известковой краской. Все деревянные изделия окрашиваются масляной краской за два раза. Стеновые панели имеют заводскую фактуру. Перед всеми входами предусматривается устройство пандусов из бетона марки 200 с рифленой поверхностью.

Блок кормовой зоны блокируется с кормосмесительным цехом по т.п 801-461. Узлы примыкания см. чертежи АР и КЖ.

Схема блокировки здания к кормосмесительному цеху

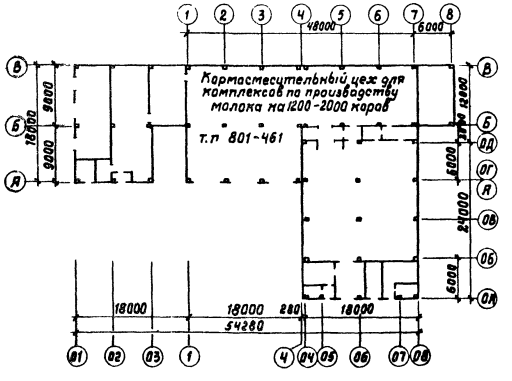

Технологическое оборудование и соединительные изделия из металла окрашиваются органосиликатным материалом типа ВН-30 („Инструкция по применению органосиликатных материалов типа ВН-30 для антикоррозийной защиты металлических конструкций и технологического оборудования в животноводческих помещениях и птичниках" РСН-40-71 / Госстрой РСФСР)

Деревянные элементы покрытия должны быть обработаны растворами огнезащитных солей, а деревянные элементы, соприкасающиеся с кирпичной кладкой, бетоном или утеплителем, должны быть защищены от гниения (СН и П III-19-76).

Указания по производству основных строительно-монтажных работ
Земляные работы

Срезка растительного грунта производится бульдозером по всей площади здания до нулевой отметки. Разработка котлованов и траншей под фундаменты производится экскаватором, оборудованным обратной лопатой (емкостью ковша 0,15-0,3 м³) до проектной отметки с недобором 10 см. Зачистка оснований под фундаменты производится вручную.

Вынутый грунт, необходимый для обратной засыпки, размещается в отвале, остальной вывозится автосамосвалами за пределы строительной площадки.

Обратная засыпка грунта выполняется с послойным трамбованием.

Выбранный грунт вывозится за пределы строящегося здания.

Монтаж сборных железобетонных конструкций

Монтаж должен выполняться с соблюдением следующих требований:

- последовательности монтажа, обеспечивающей устойчивость и геометрическую неизменяемость смонтированной части здания на всех стадиях монтажа и прочность монтажных соединений;
- комплектности установки конструкций, позволяющей производить на смонтированном участке последующие работы:
- безопасности монтажных, общестроительных и специальных работ на объекте с учетом их выполнения по совмещенному графику.

Инв. N			Привязан	
Гип	Левченкова		ПЗ	
			Пояснительная записка	Стадия: Р; Лист: 1; Листов: 2
				ГИПРОНИСЕЛЬХОЗ

Согласовано

Инв. N подл. | Подпись и дата | Взам. инв. N

Копировал Чиц-17875 01 5 Формат 22

Основным критерием при выборе монтажного крана является соответствие его технических параметров (грузоподъемности, вылета стрелы, высоты подъема крюка) весовым характеристикам монтируемых конструкций и объемно-планировочному решению здания

При выборе монтажного крана учитывается также необходимая последовательность монтажных работ, диктуемая конструктивным решением возводимого здания

В качестве монтажного крана может быть рекомендован автокран типа К-104 со стрелой 18 м, грузоподъемностью 10 т

Принципиальная схема монтажа предусматривает следующую последовательность монтажных работ:

-последовательный монтаж фундаментных башмаков на подготовленное основание и колонн при проходках монтажного крана вдоль наружных осей здания;

-устройство набетонки и монолитных ленточных фундаментов,

-обратная засыпка пазух фундаментов послойным трамбованием грунта;

-монтаж балок и плит покрытия методом „на себя" при движении монтажного крана по осям 9ти метровых пролетов,

-монтаж фундаментных балок и стеновых панелей.

Монтаж фундаментных балок и стеновых панелей выполняется проходкой монтажного крана по периметру здания

До начала монтажа в зоне действия монтажного крана необходимо разместить соответствующий комплект конструкций.

Одновременно с монтажом стеновых панелей необходимо подать на установленные в проектное положение плиты покрытия поддоны с пакетами минераловатных плит, рулонами руберойда, обрешеткой и асбестоцементными листами.

Объем каждого пакета и размещение пакетов на плитах покрытия зависят от несущей способности покрытия и должны быть определены при разработке проекта производства работ.

Рекомендуемые принципиальные решения монтажа могут служить основой при разработке проекта производства работ.

Работы по монтажу следует вести в соответствии с правилами производства и приемки монтажных работ (СН и П III-16-80).

Техника безопасности

Строительно-монтажные работы при возведении здания необходимо выполнять в строгом соответствии с соблюдением правил техники безопасности:

-в зоне действия землеройной техники при производстве земляных работ не выполнять какие-либо другие работы;

-не выполнять подъем сборных железобетонных изделий, не имеющих монтажных петель, маркировки и марок, обеспечивающих их правильную строповку;

-зона, опасная для нахождения людей во время перемещения, установки и закрепления монтируемых элементов, должна быть обозначена хорошо видными предупредительными знаками;

-при перемещении монтируемых элементов монтажникам следует находиться вне контура устанавливаемого элемента со стороны противоположной подаче их краном;

-не допускать пребывания людей на монтируемых элементах во время из подъема, перемещения и установки;

-оставлять конструкции на весу категорически запрещается, расстроповка установленных элементов и конструкций разрешается после прочного и устойчивого их закрепления;

-монтаж балок и ферм покрытия может быть выполнен только после того, когда бетон замоноличенного стыка колонны с фундаментным башмаком достигает не менее 70% проектной прочности; раньше, чем будет достигнута эта прочность, не должны сниматься кондукторы и другие приспособления, временно закрепляющие колонны в проектном положении;

-размещение пакетов с материалами, необходимыми для устройства кровли, допускается только после проектного закрепления плит покрытий (сварка и замоноличивание стыков)

Производство работ в зимних условиях

Производство строительно-монтажных работ в зимних условиях должно осуществляться в строгом соответствии с требованиями глав СН и П III-8-76, III-16-80, III-17-78, III-15-76, III-23-76, III-20-74, III В.14-72.

Земляные работы, устройство фундаментов, монтаж колонн, устройство полов, предусматривается выполнять в осенне-весенне-летний период, тем самым создавая фронт для работ, выполнение которых в зимний период не требует значительных дополнительных затрат.

При отсутствии возможности выполнения перечисленных работ не в зимний период необходимо предусмотреть следующие основные мероприятия, обеспечивающие качественное выполнение строительно-монтажных работ в зимний период:

-грунт, подлежащий разработке в зимних условиях должен быть предохранен от промерзания;

-в случае вынужденных перерывов в работе экскаватора вследствие метеорологических условий либо выхода из строя машин необходимо утеплить вскрытый грунт теплоизоляционными материалами во избежание промерзания грунта;

-траншеи разработанные в зимних условиях, должны предохраняться от промерзания грунта в основании путем недобора грунта (0.35 м), зачистка основания производится непосредственно перед закладкой фундамента;

-при минимальной суточной температуре наружного воздуха ниже 0°С открытые части забетонированных конструкций должны утепляться немедленно вслед за окончанием бетонирования;

-прочность бетона должна составлять к моменту возможного замерзания не менее 50 кг/см² и не менее 50% проектной прочности;

-заполнение бетонной смесью или раствором зазоров и швов между сборными конструкциями и при производстве кирпичной кладки должно производиться смесями, приготовленными на оттаянных или подогретых материалах с применением быстротвердеющих или высокоэкзотермических цементов;

-в бетоне (растворе) заполнения и прилегающей к нему части конструкции должна поддерживаться положительная температура до достижения материалом заполнения 70 или 100% проектной прочности в зависимости от сроков загружения конструкций;

-замоноличивание швов конструкций бетонами и растворами с противоморозными добавками должно производиться с соблюдением требований СН и П III-15-76.

Все перечисленные выше требования к производству строительно-монтажных работ в зимний период являются основными и должны быть развиты и конкретизированы при разработке проекта производства работ с привязкой к местным условиям строительства.

Типовой проект 801-6-2 Альбом I

Согласовано:

Инв. № подл. | Подпись и дата | Взам. инв. №

Лист

Копировал Чиц-17875-01 б Формат 22

Альбом I

Типовой проект 801-6-2

Ведомость рабочих чертежей основного комплекта ТХ

Лист	Наименование	Примечание
1	Общие данные (начало)	
2	Общие данные (окончание)	
3	Размещение технологического оборудования	
	План. Разрезы	
4	Размещение технологического оборудования.	
	Спецификация	
5	Опора под циклоны ЦОЛ-3	
6	Опора под циклоны ЦОЛ-3. Спецификация	
7	План в осях 03 и 1. Аспирационная сеть 2	

Ведомость основных комплектов рабочих чертежей

Обозначение	Наименование	Примечание
ТХ	Технология и механизация	
	производственных процессов	
АР	Архитектурно-строительные	
	решения	
КЖ	Конструкции железобетонные	
ВК	Внутренние водопровод	
	и канализация	
ОВ	Отопление и вентиляция	
Э	Электротехнические чертежи	
АОВ	Автоматизация сантехнических	
	систем	
СС	Связь и сигнализация	

Ведомость ссылочных и прилагаемых документов

Обозначение	Наименование	Примечание
Типовой проект	Кормосмесительный цех для комп-	
801-461	лексов по производству молока	
	на 1200-2000 коров	

Типовой проект разработан в соответствии с действующими нормами и правилами и предусматривает мероприятия, обеспечивающие взрывную, взрывопожарную и пожарную безопасность при эксплуатации здания.

Главный инженер проекта [подпись] /Левченкова/

Здание блока кормовой зоны состоит из следующих частей: кормосмесительного цеха для комплексов по производству молока на 1200-2000 коров - типовой проект 801-461 отделения термохимической обработки соломы, пункта технического обслуживания, корнеплодохранилища на 1000 тонн и теплой стоянки на 4 трактора.

Термохимическая обработка соломы осуществляется в самостоятельном отделении. Солому предварительно измельченную фуражиром ФИ-1.2 или погрузчиком ПСК-5 доставляют от скирды к отделению кормораздатчиком КТУ-10А, выгружают в приемный транспортер измельчителя ИКГ-30Б-П, пневмопроводом и шнеками подают в смесители С-12. Затем в смесители загружают известь, обрабатывают паром в течение 1.5-2 часов, периодически включая мешалки запарников-смесителей. Подготовленную солому транспортерами подают в питатель-дозатор КПГ-10.46.15 (см. т.п. 801-461).

Для кальцинирования соломы используют известь высокого качества (доля примесей не более 10-15%). Для обработки 1т сухой соломы необходимо растворить в 2т воды 30 кг негашеной извести или 90 кг известкового теста, 10÷15 кг соли и 10-16 кг мочевины. При обработке таким раствором влажность подготовленных кормов достигает 70÷75%

Пункт технического обслуживания предназначен для проведения обслуживания и ремонта машин и оборудования животноводческих комплексов. В состав пункта входят участки слесарно-механический, технического обслуживания доильной аппаратуры и холодильного оборудования, технического обслуживания КИП и А и электрооборудования, жестяницкий, ремонта запорной арматуры, склад запасных частей и материалов, помещение для дезосредств.

На пункте предусмотрено техническое обслуживание следующего оборудования

1 ежедневный и периодический уход №1 (1 раз в месяц) и №2 (1 раз в год) за доильными агрегатами;
2 ежедневный технический уход и технический уход №1 (1 раз в 75-90 дней) за установкой для приготовления заменителя цельного молока;
3 ежедневный технический уход за навозоуборочными транспортерами, загрузчиками, оборудованием складов комбикормов, а также периодическое техническое обслуживание №1 и №2 вышеперечисленного оборудования;
4 ежесменное и периодическое (1 раз в месяц) и сезонное техническое обслуживание (через 6 месяцев) центробежных вентиляторов;
5 технический осмотр (через 15 дней) и текущий ремонт (через 9 месяцев) электрооборудования и автоматики;
6 ежедневное и периодическое техническое обслуживание №1 (2 раза в месяц) машин общехозяйственного назначения.

Общая трудоемкость на выполнение производственной программы в год.

	Наименование	Комплекс на 800 коров	Комплекс на 1200 коров
1	Ежедневное техническое обслуживание комплекса	5000 чел./ч	9000 чел./ч
2	Техническое обслуживание КИП и А	300 чел./ч	500 чел./ч
3	Техническое обслуживание транспортных средств	900 чел./ч	1300 чел./ч
4	Текущий ремонт оборудования комплекса	2900 чел./ч	4300 чел./ч
5	Текущий ремонт силового оборудования	400 чел./ч	600 чел./ч
	Итого:	10500 чел./ч	15700 чел./ч

Режим работы пункта технического обслуживания принят односменным при 253 рабочих днях в году и 41-часовой рабочей неделе.

Расчет количества рабочих произведен на основании вышеуказанных годовых фондов времени.

Согласовано

Взам. инв. №

Подпись и дата

Инв. № подл.

Инв. №			
ГИП	Левченкова	[подпись]	
Нач. отд.	Бутаев	[подпись]	
Гл. мех.	Ермаков	[подпись]	
Н. контр.	Ермаков	[подпись]	
Гл. спец.	Лешин	[подпись]	
Рук. гр.	Орлов	[подпись]	
Ст. инж.	Ермолаева	[подпись]	
Проверил	Орлов	[подпись]	

Привязан

ТХ

Блок кормовой зоны для комплексов по производству молока на 800-1200 коров

Стадия	Лист	Листов
Р	1	7

Общие данные (начало)

ГИПРОНИСЕЛЬХОЗ

Копировал [подпись] - 17875 01 7 Формат 22

	Наименование	Комплекс на 800 коров	Комплекс на 1200 коров
1	Ежедневное техническое обслуживание оборудования комплекса	6000 чел./ч	9000 чел./ч
2	Трудоемкость для подсчета производственных рабочих	4500 чел./ч	6700 чел./ч
3	Годовой фонд времени рабочего при односменной работе	1860 чел./ч	1860 чел./ч
4	Количество производственных рабочих по расчету	2.4 чел.	3.6 чел.
5	Количество производственных рабочих принято	3 чел.	4 чел.
	Из них: слесарь-механик	2 чел.	3 чел.
	электрик	1 чел	1 чел.

Ежегодное техническое обслуживание оборудования выполняется персоналом, работающим с этим оборудованием.

Периодическое техническое обслуживание производится на месте его установки.

Корнеплодохранилище емкостью 1000 тонн предназначено для хранения корнеплодов насыпным способом (высота насыпи 4.6 м) в условиях активной вентиляции с подачей воздуха непосредственно в насыпь по схеме „снизу-вверх".

Корнеплоды, отсортированные от резаных и раздавленных, земли и растительных остатков, доставляются в хранилище на автосамосвалах.

Хранение корнеплодов согласно норм НТП-6-73 начинается с „лечебного периода" с целью его осушки (при необходимости), заживления механических повреждений и укрепления покровных тканей. Весь „лечебный период" продолжается 15 суток, из них осушка не должна превышать 3 суток. При осушке вентилирование ведется непрерывно сухим воздухом, а в остальную часть периода по 20-30 минут через 3.5÷5.5 часов рециркуляционным воздухом влажностью не ниже 80%. Во время „лечебного периода" расчетная температура корнеплодов принимается 15°±3°С. Снижение температуры с 15° до 2°С (период охлаждения) производится за 20÷40 суток, при этом температура поступающего воздуха не должна быть ниже +0.5°С. Хранение корнеплодов предусматривается при температуре +2°÷+4°С; φ=80÷95%.

Погрузочно-разгрузочные работы в хранилище производятся с помощью транспортера-загрузчика ТЗК-30, подборщика ТПК-30 и транспортеров АТ-6.

Перед началом загрузки хранилища тамбур, примыкающий к воротам по оси ОД закрывается деревянной разборной стенкой на всю высоту. Заполнение хранилища корнеплодами производится транспортером-загрузчиком ТЗК-30, оборудованным устройством для изменения высоты загрузки и угла поворота в горизонтальной плоскости. В конце загрузки ТЗК-30 выводится из хранилища в тамбур, внутренний воротный проем закрывается деревянной стенкой.

В период, когда хранилище не загружено, при плюсовых температурах корнеклубнеплоды от сортировальных пунктов или из полевых буртов подвозятся самосвальным транспортом и загружаются непосредственно в бункер транспортера корнеклубнеплодов ТК-5, ОБ.

Разгрузка хранилища производится через тамбур, расположенный в осях ОД. Вначале постепенно разбирается деревянная стенка и корнеплоды вручную подают на транспортер АТ-6. При освобождении достаточной площади устанавливают загрузчик ТЗК-30, оборудованный подборщиком ТПК-30.

Хранилище обслуживается штатом кормоцеха. Режим работы аналогичен режиму кормоцеха.

Перед загрузкой хранилище дезинфицируют, опрыскивая раствором хлорамина, внутренние поверхности белят свежегашеной известью с добавлением медного купороса, просушивают и хорошо проветривают.

В помещении теплой стоянки блока предусматривается межсменная стоянка тракторов типа „Белорусь". В помещении теплой стоянки предусматривается проведение простейших видов технического обслуживания. Техническое обслуживание и ремонт транспортных средств производится в центральных ремонтных мастерских хозяйств.

Штаты по блоку кормовой зоны

	Наименование	Комплекс на 800 коров	Комплекс на 1200 коров
1	Пункт технического обслуживания	3 чел.	4 чел.
2	Кормосмесительный цех, корнеплодохранилище	1 чел.	1 чел.
	Итого:	4 чел.	5 чел.

Мероприятия по охране труда и технике безопасности

1. Пункт технического обслуживания

Мероприятия по технике безопасности и охране труда обеспечиваются расположением оборудования в соответствии с нормами технологического проектирования, устройством местной вентиляции от газопылевыделяющего оборудования. Способствуют охране труда и повышают производительность систематические профилактические осмотры технического состояния оборудования ограждающих устройств.

По технике безопасности и охране труда руководствоваться общими правилами для ремонтных предприятий, утвержденными Президиумом ЦК профсоюза рабочих и служащих сельского хозяйства и заготовок и Всесоюзным объединением „Союзсельхозтехника" Совета Министров СССР.

2. Корнеплодохранилище

При эксплуатации механизмов и оборудования обслуживающий персонал должен руководствоваться:

а. „Положением по охране труда и технике безопасности на предприятиях, в организациях и учреждениях системы МСХ СССР."

б. „Положением о проведении инструктажа рабочих безопасным методам работы на предприятиях и в организациях системы МСХ СССР."

в. „Правилами техники безопасности, изложенными в инструкциях по эксплуатации каждой машины.

3. Отделение термохимической обработки соломы

При обслуживании оборудования, расположенного в отделении термохимической обработки соломы руководствоваться Справочником „Охрана труда в сельском хозяйстве" 1978 г. раздел V и VI, а также инструкциями по технике безопасности - смесителя С-12, ШЗС-40М, ШВС-40М, ТЛ-65.

Типовой проект 801-6-2 Альбом 1

Согласовано

Инв. № подл. | Подпись и дата | Взам. инв. №

Привязан

Инв. №

ГИП	Левченкова	
Нач. отд.	Бутаев	
Гл. мех.	Ермаков	
Н. контр.	Ермаков	
Гл. спец.	Лешин	
Рук. гр.	Орлов	
Ст. инж.	Ермолаева	
Проверил	Орлов	

ТХ

Блок кормовой зоны для комплексов по производству молока на 800-1200 коров

Стадия	Лист	Листов
Р	2	

Общие данные (окончание)

ГИПРОНИСЕЛЬХОЗ

Копировал [illegible] - 17875 01 8 Формат 22

Типовой проект 801-6-2 Альбом I

План

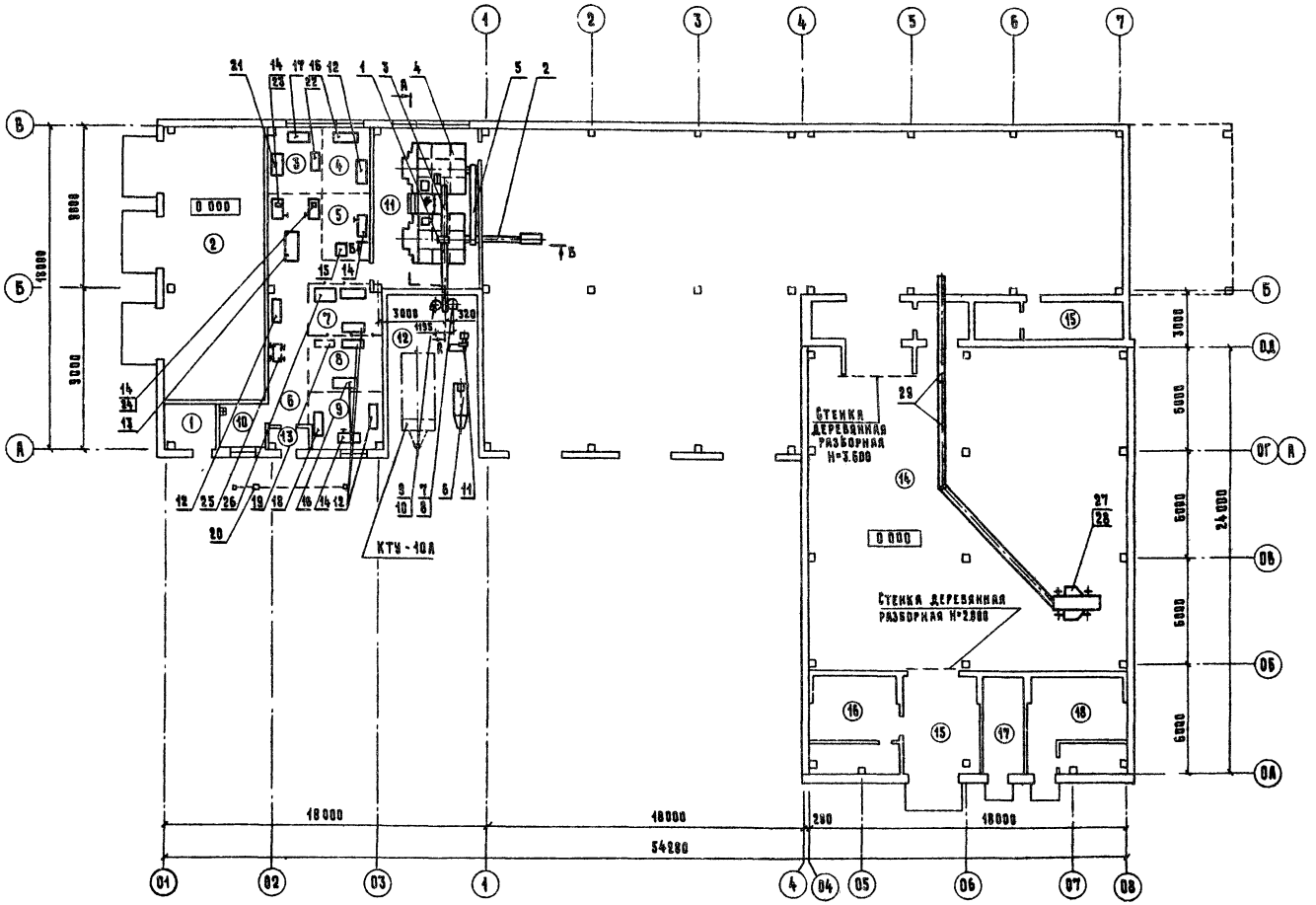

Разрез А-А

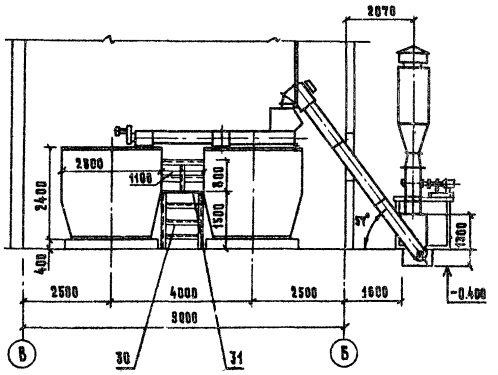

Разрез Б-Б

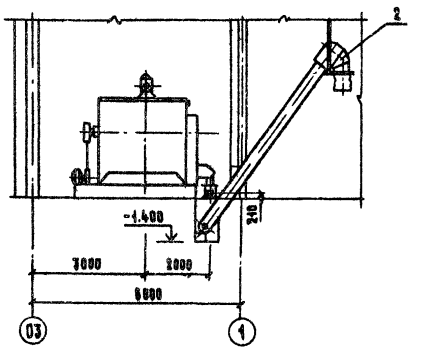

Экспликация помещений

№ помещений	Наименование	Площадь м²	Катег. пр-ва по взрыво и пож. опасн.	№ помещений	Наименование	Площадь м²	Катег. пр-ва по взрыво и пож. опасн.
1	Помещение для дезосредств	8.18	В	10	Комната персонала	7.18	Д
2	Теплая стоянка тракторов	83.33	В	11	Отделение термохимической обра-		
3	Участок технического обслужива-				ботки соломы	51.75	В
	ния КИП и А	11.40	В	12	Отделение приема и измельчения соломы	44.46	
4	Участок технического обслужива-			13	Тамбур	4.06	
	ния электрооборудования	10.45	В	14	Помещение для хранения		
5	Участок ремонта запорной арматуры	10.45	В		картофеля	353.31	Д
6	Слесарно-механический участок	34.80	В	15	Тамбур	21.50	
7	Склад запасных частей и материалов	12.60	В	16	Венткамера	25.20	Д
8	Жестяницкий участок	12.60	В	17	Электрощитовая	11.50	В
9	Участок технического обслуживания			18	Венткамера	28.25	Д
	доильной аппаратуры и холодильн. оборуд.	10.87	В	19	Коридор	15.93	

Согласовано:			
НР	Рыбаков	ВК	Сорокоумова
ОВ	Кузнецов	ТХ	Абашкина
Э	Удалов		

Инв. № подл. | Подпись и дата | Взам. инв. №

Привязан

Инв. №

ГИП	Левченкова	
Нач. отд.	Бутаев	
Гл. мех.	Ермаков	
Н. контр.	Ермаков	
Гл. спец.	Лешин	
Рук. гр.	Орлов	
Ст. инж.	Моткова	

ТХ

Блок кормовой зоны для комплексов по производству молока на 800–1200 коров

Стадия	Лист	Листов
Р	3	

Размещение технологического оборудования. План. Разрезы

ГИПРОНИСЕЛЬХОЗ

Копировал 17875 01 9 Формат 22

Альбом I

Типовой проект 801-6-2

Спецификация

№ поз.	Обозначение	Наименование	Кол.	Масса ед. кг	Примечание
1	Опытный завод	Транспортер			
	сельхозмашиностроения	скребковый ТС-40м			
	г. Умань	Q=40т/час; N=3кВт	1	650	
2	То же	Транспортер			
		ленточный ТА-65			
		L=12000; N=1.5кВт	1	600	
3	—"—	Шнек загрузочный			
		ШЗС-40м			
		Q=40м³/час; N=2.2кВт	1	392	
4	Завод сельхозмашино-	Смеситель кормов			
	строения	С-12 (сборка II)			
	г. Белая Церковь	Q=5т/час; N=13.6кВт	2	5100	
5	Опытный завод	Шнек выгрузной			
	сельхозмашиностроения	ШВС-40м			
	г. Умань	Q=40м³/час; N=2.2кВт	1	362	
6	Завод „Николаевсельмаш"	Измельчитель			
	г. Николаев	грубых кормов			
		ИГК-30Б-2			
		Q=3т/час; N=30кВт	1	1320	
7	Завод СЭММ	Циклон-разгрузитель			
	г. Курган	с улиткой			
		левого вращения			
		ЦОЛ-3	1	125	
8	То же	Затвор шлюзовый			
		АВБ.06.03.000 СБ			
		Мотор-редуктор			
		Z 63 КМР 90L4			
		n=63об./мин. N=2.2кВт	1		
9	—"—	Циклон-пылеотделитель			
		с улиткой правого			
		вращения ЦОЛ-3	1	177	
10	Завод СЭММ	Затвор шлюзовый			
	г. Баку	Шу-16 N=0.6кВт	1	170	
11	Котельно-вентиляторный	Агрегат вентиляторный			
	завод г. Тула	с вентилятором			
		(ПРО°)			
		ЦП7-40№5 N=4кВт	1		
12	Ремонтный завод	Стеллаж каркасный			
	г. Коврин	1692			
		1800×600×2400	6		
13	То же	Стенд для ремонта			
		машин и оборудова-			
		ния животноводческих			
		ферм ОПР-1058			
		1710×900×1350 N=5.5кВт	1		
14	Завод ГАРО	Верстак слесарный на			
	г. Череповец	одно рабочее место			
		ОРГ-1468-01-060А			
		1200×780×1510	4		
15	ВНИИТИМЖ	Стенд для проверки на			
	ЦОКТБ г. Минск	герметичность поилок			
		и запорной арматуры			
		630×950×1827	1		
16	Гос НИТИ	Стол монтажный			
	г. Москва	металлический			
		ОРГ-1468-01-080А	2		
17	ГИПРОНИИ	Стол-верстак для электро-			
		монтажных работ и пай-			
		ки 110962 1360×950×1320			
		N=0.5кВт	1		
18	Каталог-77	Агрегат для промывки			
	в/о „Союзсельхоз-	доильных установок			
	техника"	ОМ-1360А			
		1330×730×765 N=2.2кВт	1		
19	Механический завод	Тележка ручная А-1145			
	г. Пронск	1115×500×700	1		
20	Станкостроительный	Таль электрическая			
	завод г. Барнаул	ТЭЗ-511 Q=3т, N=4.9кВт	1		
21	8728-01.00.000	Стенд для проверки и			
	ГОСНИТИ г. Москва	регулировки пускоза-			
		щитной аппаратуры			
		1080×630×1285; N=0.6кВт	1		
22	п/я. Г-4728	Намоточный станок			
	г. Йошкар-Ола	СРН-05У			
		920×765×1400, N=0.35кВт			
23	З-д „Коммунарас"	Настольно-сверлильный			
	г. Вильнюс	станок 2М112			
		360×700×900; N=0.6кВт	1		
24	Механический завод	Электрозаточный			
	г. Касимов	станок (переносной)			
		ЭТ-62 410×330×370; N=0.27кВт	1		
25	Ремонтный завод	Ванна моечная			
	г. Уш-Тобе	передвижная ОМ-1316			
		1142×620×920	1		
26		Стол конторский			
		1200×800	1		
27		Транспортер-загрузчик			
		ТЗК-30; N=11.1кВт			
28		Транспортер-подборщик			
		ТПК-30; N=2.2кВт	1		
29		Транспортер ленточный			
		передвижной АТ-6			
		Q=60т/час; N=3кВт	2	560	
30		Каркас площадки			
		Уголок $\frac{Б\text{-}63\times63\times5\ ГОСТ8509\text{-}72}{Ст.3\ сп\ ГОСТ535\text{-}79}$			
		L=20000	1	96	
31		Лист рифленный $\frac{5\ ГОСТ8568\text{-}77}{Ст.3\ ГОСТ380\text{-}76}$			
		1000×1100	1	46	

Инв. № подл. | Подпись и дата | Взам. инв. №

Привязан

Инв. №

ГИП	Левченкова	
Нач. отд.	Бутаев	
Гл. мех.	Ермаков	
Н. контр.	Ермаков	
Гл. спец.	Лешин	
Рук. гр.	Орлов	
Ст. инж.	Моткова	

ТХ

Блок кормовой зоны для комплексов по производству молока на 800-1200 коров

Стадия	Лист	Листов
Р	4	

Размещение технологического оборудования. Спецификация

ГИПРОНИСЕЛЬХОЗ

Копировал 17875 01 10 Формат 22

Типовой проект 801-6-2 Альбом I

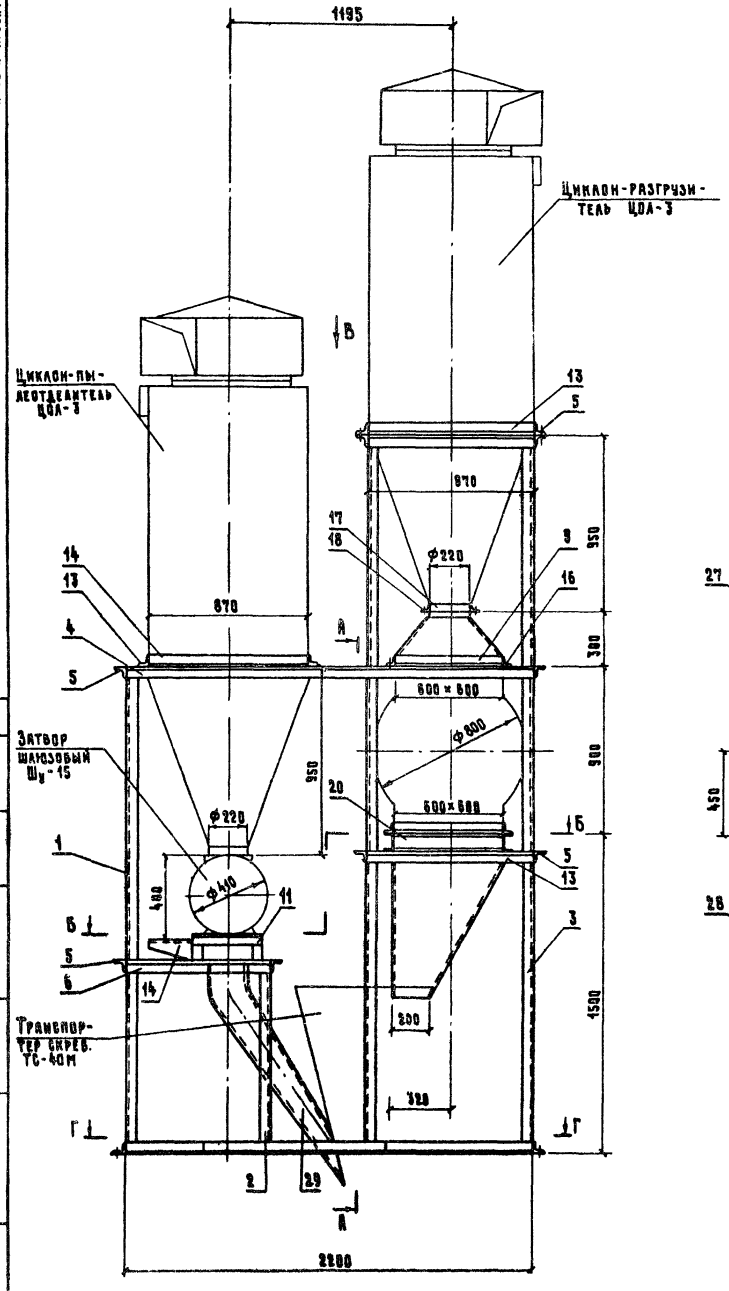

Разрез А-А

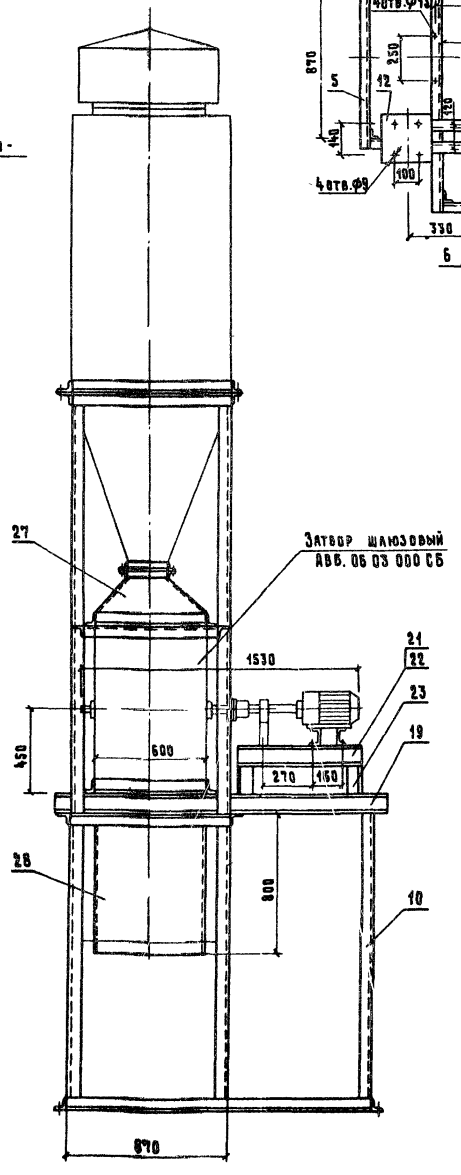

Разрез Б-Б

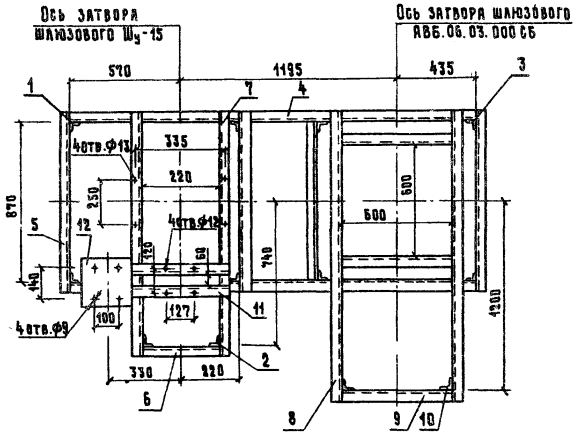

Вид В

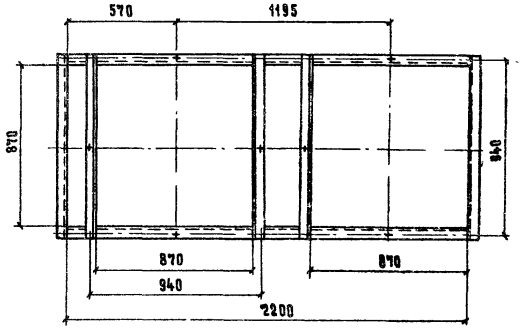

Разрез Г-Г

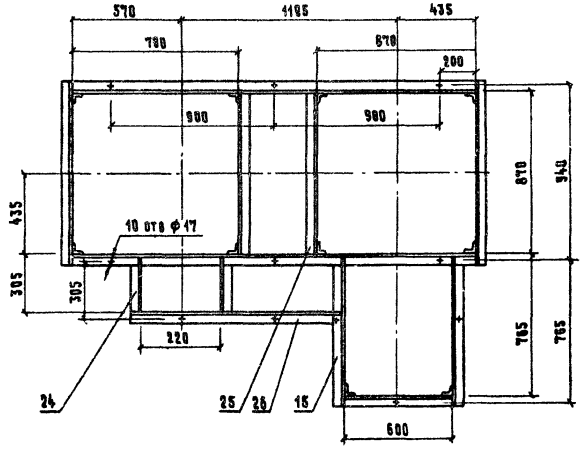

Расположение отверстий под оборудование уточнить по месту.

ГИП	Левченкова		ТХ	
Нач. отд.	Бутаев			
Гл. мех.	Ермаков		Блок кормовой зоны для комплексов по производству молока на 800-1200 коров	Стадия: Р; Лист: 5; Листов:
Н. контр.	Ермаков			
Гл. спец.	Лешин			
Рук. гр.	Орлов		Опора под циклоны ЦОЛ-3	ГИПРОНИСЕЛЬХОЗ
Ст. инж.	Моткова			

Привязан

Инв. №

Копировал 17 75 01 11 Формат 32

Согласовано:

Инв. № подл. | Подпись и дата | Взам. инв. №

Типовой проект 801-6-2 Альбом I

Спецификация

№ поз.	Обозначение	Наименование	Кол.	Масса ед. кг	Примечание
1		Уголок Б-63×63×5 ГОСТ8509-72 / Ст.3 сп ГОСТ 535-79			
		ℓ=2300	2	11.10	
2		Уголок Б-63×63×5 ГОСТ8509-72 / Ст.3 сп ГОСТ 535-79			
		ℓ=890	4	4.300	
3		Уголок Б-63×63×5 ГОСТ8509-72 / Ст.3 сп ГОСТ 535-79			
		ℓ=3640	4	4.510	
4		Уголок Б-63×63×5 ГОСТ8509-72 / Ст.3 сп ГОСТ 535-79			
		ℓ=2190	4	10.540	
5		Уголок Б-63×63×5 ГОСТ8509-72 / Ст.3 сп ГОСТ 535-79			
		ℓ=1000	11	4.810	
6		Уголок Б-63×63×5 ГОСТ8509-72 / Ст.3 сп ГОСТ 535-79			
		ℓ=350	2	1.690	
7		Швеллер 10 ГОСТ 8240-72 / Ст.3 ГОСТ 535-79			
		ℓ=1300	2	11.170	
8		Уголок Б-63×63×5 ГОСТ8509-72 / Ст.3 сп ГОСТ 535-79			
		ℓ=1300	2	6.260	
9		Уголок Б-63×63×5 ГОСТ8509-72 / Ст.3 сп ГОСТ 535-79			
		ℓ=600	8	2.890	
10		Уголок Б-63×63×5 ГОСТ8509-72 / Ст.3 сп ГОСТ 535-79			
		ℓ=1390	2	6.690	
11		Уголок Б-50×32×4 ГОСТ8510-72 / Ст.2 сп ГОСТ 535-79			
		ℓ=400	2	1.000	
12		Лист 8×235 ГОСТ 19903-74 / Ст.3 ГОСТ 14637-79			
		ℓ=245	1	3.650	
13		Уголок Б-63×63×5 ГОСТ8509-72 / Ст.3 сп ГОСТ 535-79			
		ℓ=870	6	4.190	
14		Лист 8×290 ГОСТ 19903-74 / Ст.3 ГОСТ 14637-79			
		ℓ=105	2	1.950	
15		Уголок Б-63×63×5 ГОСТ8509-72 / Ст.3 сп ГОСТ 535-79			
		ℓ=830	2	4.000	
16		Уголок Б-63×63×5 ГОСТ8509-72 / Ст.3 сп ГОСТ 535-79			
		ℓ=730	4	3.510	
17		Уголок Б-63×63×5 ГОСТ8509-72 / Ст.3 сп ГОСТ 535-79			
		ℓ=220	2	1.930	
18		Уголок Б-63×63×5 ГОСТ8509-72 / Ст.3 сп ГОСТ 535-79			
		ℓ=1330	2	6.400	
19		Швеллер 10 ГОСТ 8240-72 / Ст.3 ГОСТ 535-79			
		ℓ=1880	1	15.470	
20		Швеллер 10 ГОСТ 8240-72 / Ст.3 ГОСТ 535-79			
		ℓ=600	2	5.200	
21		Швеллер 10 ГОСТ 8240-72 / Ст.3 ГОСТ 535-79			
		ℓ=650	2	5.600	
22		Швеллер 10 ГОСТ 8240-72 / Ст.3 ГОСТ 535-79			
		ℓ=300	2	2.600	
23		Уголок Б-50×32×4 ГОСТ8510-72 / Ст.2 сп ГОСТ 535-79			
		ℓ=160	4	0.400	
24		Уголок Б-63×63×5 ГОСТ8509-72 / Ст.3 сп ГОСТ 535-79			
		ℓ=240	2	1.160	
25		Уголок Б-63×63×5 ГОСТ8509-72 / Ст.3 сп ГОСТ 535-79			
		ℓ=745	2	3.600	
26		Уголок Б-63×63×5 ГОСТ8509-72 / Ст.3 сп ГОСТ 535-79			
		ℓ=850	1	4.100	
27		Переходник Лист 1×700 ГОСТ19903-74 / Ст.3 ГОСТ 14637-79			
		ℓ=2800	1	15.400	
28		Воронка Лист 1×900 ГОСТ19903-74 / Ст.3 ГОСТ 14637-79			
		ℓ=2800	1	19.760	
29		Переходник Лист 1×780 ГОСТ19903-74 / Ст.3 ГОСТ 14637-79			
		ℓ=2700	1	14.810	

Согласовано

Инв. № подл. | Подпись и дата | Взам. инв. №

Привязан

Инв. №

ГИП	Левченкова	
Нач. отд.	Бутаев	
Гл. мех.	Ермаков	
Н. контр.	Ермаков	
Гл. спец.	Акимин	
Рук. гр.	Орлов	
Ст. инж.	Моткова	

ТХ

Блок кормовой зоны для комплексов по производству молока на 800-1200 коров

Стадия	Лист	Листов
Р	6	

Опора под цикловны ЦОА-3. Спецификация

ГИПРОНИСЕЛЬХОЗ

Копировал 17875 01 12 Формат А2

Типовой проект 801-6-2 Альбом I

План в осях 03 и 1

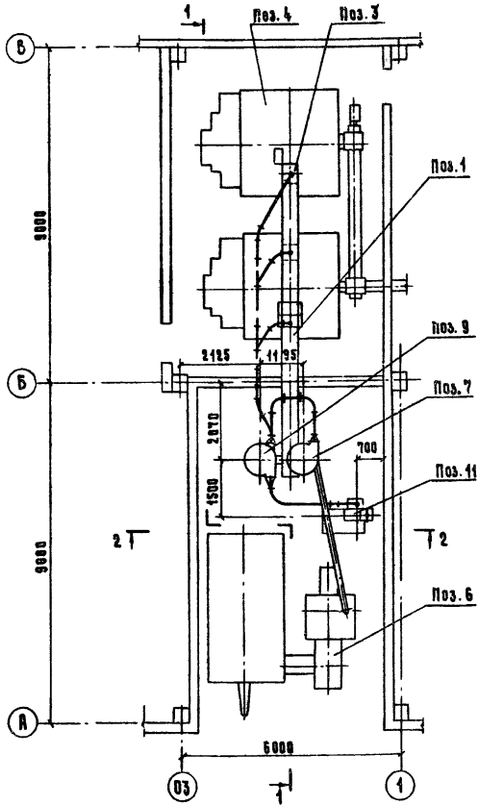

1-1

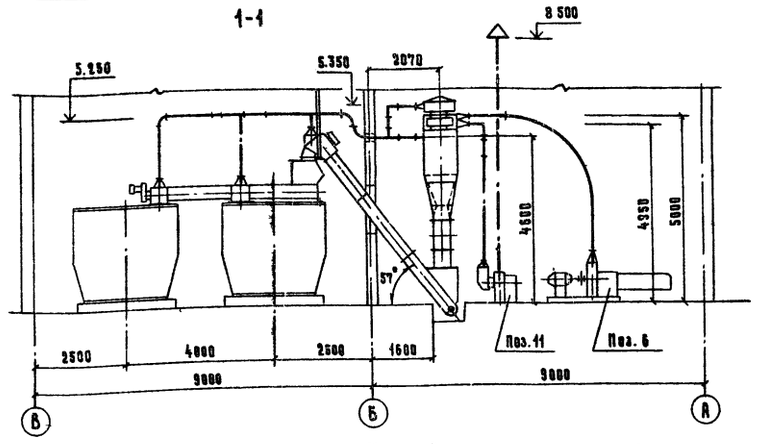

2-2

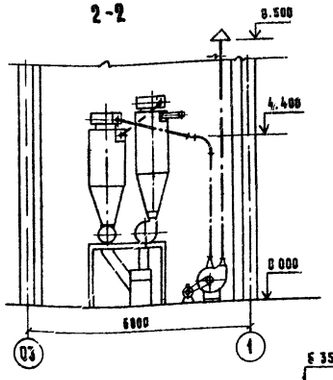

Устройство для чистки воздуховодов-ЛВ

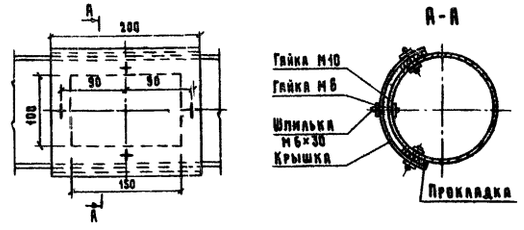

Схема аспирационной сети 2

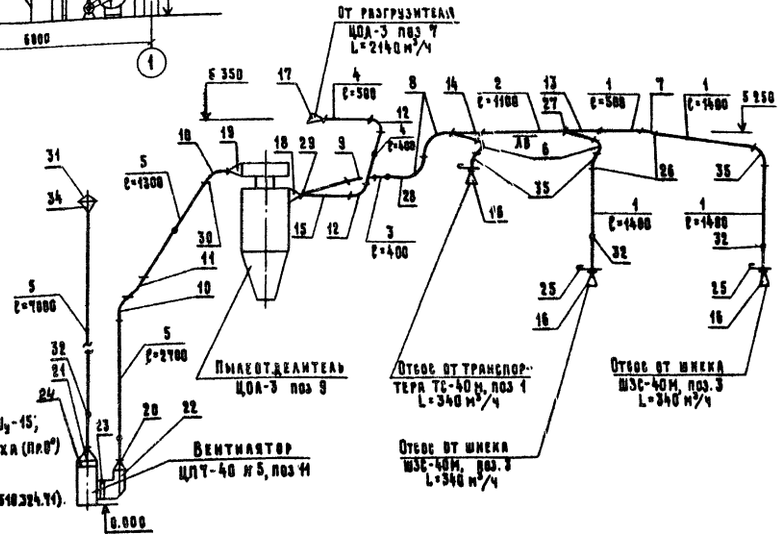

Группировка аспирационной сети 2

№ п.п.	Наименование	Кол. машин.	Количество отсасывающ. воздуха от 1 машины м³/ч	Общее кол. воздуха отсасыв от машин м³/ч
1	Транспортер ТС-40 0 м поз 1	1	340	340
2	Шнек ШЗС-40 поз. 3	2 точки	340	680
3	Разгрузитель ЦОА-3 поз.7	1	2140	2140
	Итого:			3160

Аспирационная сеть 2 обслуживается циклоном ЦОА-3 со шлюзовым затвором $Ш_у$-15; центробежным вентилятором ЦП7-40 №5 правого вращения, с положением кожуха (Пр.0°) $L_{вен.}$=3450 м³/ч; H=170 кг/м²; η=0.57; n=1750 об./мин.

Вентилятор приводится в действие от электродвигателя АО2-41-4 У.П. (по ТУ16510.324.71). N=4.0 кВт; n=1440 об./мин.

Шкив на вентиляторе 75 160.

Шкив на электродвигателе 35 224. Клиноремень 35-2000.

Направление вращения вентилятора определено по ГОСТ 10616-73. Обозначение положения корпуса по ГОСТ 5976-73.

Спецификация деталей воздуховодов аспирационной сети 2

Поз.	Обозначение	Наименование	Кол.	Примечание
1	Временная нормаль на	Воздуховод из оцинкованной		
	металлические воздуховоды	кровельной стали		
	Главпромстройпроект	δ=0.55 ф 100	4.7	м
2	То же	ф 140	1.1	м
3	"	ф 160	0.4	м
4	"	ф 280	0.9	м
5	"	ф 355	11.0	м
6	"	Отвод ф100; ∠60°; R=200	2	
7	"	ф 100; ∠30°; R=200	1	
8	"	ф 160; ∠90°; R=320	2	
9	"	ф 160; ∠30°; R=320	1	
10	"	ф 355; ∠90°; R=700	2	
11	"	ф 355; ∠15°; R=700	1	
12	"	ф 280; ∠90°; R=560	2	
13	"	Тройник $ф_2^{ф_1} > ф_3$; α=30°		
		$ф_1=ф_2$=100; $ф_3$=140; ℓ=306	1	
14	"	Тройник $ф_2^{ф_1} > ф_3$; α=30°		
		$ф_1$=100; $ф_2$=140; $ф_3$=160; ℓ=380	1	
15		Тройник $ф_2^{ф_1} > ф_3$; α=30°		
		$ф_1$=160; $ф_2$=280; $ф_3$=280; ℓ=662	1	
16	БЧ	Пылеприемник (250×280)×ф100; H=280	3	
17		(281×162)×ф280; H=220	1	
18	То же	Патрубок переходный		
		(281×162)×ф280; H=220	1	
19		(300×300)×ф355; H=125	1	
20	"	(300×450)×ф355; H=215	1	
21	"	(300×300)×ф355; H=150	1	
22	Тп. 817-159 альбом II, вып. 2	Коробка входная к		
	„Гипронисельхоз"	вентилятору	1	
23	5.904-5	Вставка мягкая ВВ-07	1	
24	То же	Вставка мягкая ВН-06	1	
25	Тп 817-159 альбом II, вып. 2	Шайба регулировочная ф 100	3	
26	Временная нормаль на	Фланец; полоса 25×4; ф100; ℓ=314	26	
27	металлические воздуховоды	ф140; ℓ=440	4	
28	Главпромстройпроект	ф160; ℓ=585	10	
29	То же	Фланец ∠25×25×3; ф280; ℓ=880	12	
30	"	ф355; ℓ=1115	16	
31	1.494-32	Зонт Т-4	1	
32	ТХ-17	Пробка к отверстиям для аэро-		
		динамических замеров ЛП	7	
33		Лючок для чистки воздуховодов	1	-ЛВ
34	БЧ	Патрубок переходный		
		ф355×ф400; h=100	1	
35	Временная нормаль на			
	металлические воздуховоды			
	Главпромстройпроект	Отвод ф100; ∠90°; R=200	3	

ГИП	Леоченкова		
Нач. отд.	Кропп		
Гл. спец.	Михаин		
Н. контр.	Абашкина		
Гл. спец.	Денисова		
Рук. гр.	Ивашкина		
Ст. инж.	Грузинцева		

ТХ

Блок кормовой зоны для комплексов по производству молока на 800-1200 коров

Стадия	Лист	Листов
Р	7	

План в осях 03 и 1. Аспирационная сеть 2

ГИПРОНИСЕЛЬХОЗ

Согласовано: ТХ Лешин; АР Росляков

Инв. № подл. | Подпись и дата | Взам. инв. №

Копировал [illegible]-17875-01 13 Формат 22

Типовой проект 801-6-2 Альбом I

Ведомость рабочих чертежей основного комплекта АР

Лист	Наименование	Примечание
1	Общие данные	
2	План Фрагменты 1,2	
3	Разрезы 1-1; 2-2; 3-3; 4-4. Фрагмент 3	
4	Фрагменты 4,5. Узлы	
5	Фасады	
6	План кровли в осях 01-1; 04-08. Узлы	
7	Схема расположения обрешетки, брусков под обрешетку и асбестоцементных листов кровли в осях 01-1, 04-08. Разрезы	
8	План полов. Фрагмент 6,7	
9	Вентиляционные шахты ВШ-1, ВШ-2, ВШ-3	
10	Схема расположения элементов деревянных подпорных стен. Узлы 1÷2	
11	Деревянные подпорные стены в осях 04-08. Узлы 3-11	

Ведомость ссылочных и прилагаемых документов

Обозначение	Наименование	Примечание
ГОСТ 16407-70	Окна деревянные для животноводческих и птицеводческих зданий	
ГОСТ 17324-71	Двери деревянные для животноводческих и птицеводческих зданий	
1.138-10	Перемычки железобетонные для зданий с кирпичными стенами	
ГОСТ 18853-73	Ворота деревянные распашные для животноводческих и птицеводческих зданий	

Ведомость проемов ворот и дверей

Проемы			Элементы заполнения проема		
Тип по проекту	Размеры в кладке в×h мм	Кол мест	Марка	Обозначение	Кол
1	3000×3000	5	ВР-1	ГОСТ 18853-73	1
2	1060×2100	5	Д-75Л	ГОСТ 17324-71	1
3	1020×2080	4	Д-69Л	ГОСТ 17324-71	1

Типовой проект разработан в соответствии с действующими нормами и правилами и предусматривает мероприятия, обеспечивающие взрывную, взрывопожарную и пожарную безопасность при эксплуатации здания.

Главный инженер проекта [подпись] /Левченкова/

Ведомость спецификаций

Лист	Наименование	Примечание
1	Ведомость проемов ворот и дверей	
1	Ведомость перемычек	
4	Спецификация металлических рамок	
4	Спецификация отверстий	
5	Спецификация заполнения оконных проемов	
7	Спецификация элементов кровли	
8	Спецификация вытяжных вентиляционных шахт	
8	Спецификация элементов крепления ворот, закладных соединительных изделий	
9	Спецификация элементов на шахты ВШ1-ВШ3	
10	Спецификация к схеме расположения элементов деревянных стен	

Ведомость перемычек

Перемычки			Элементы перемычки		
Тип по проекту	Схема сечения	Кол мест	Марка	Обозначение	Кол
				Для $t_н$=-20°С,-30°С,-40°С	
ПР1	250	7	1ПР1-12.12.6	1.138-10 вып.1	2
ПР2	380	5	1ПР1-12.12.6	1.138-10 вып.1	3
ПР3	510	1	1ПР3-19.12.14	1.138-10 вып.1	4
ПР4	380 510	2	БП4-1	КЭ-01-58 вып.2	1
ПР5	250 380	5	БП3-1	КЭ-01-58 вып.2	1
ПР6	380	2	1ПР38-15.12.22у	1.138-10 вып.1	3
ПР7	380	2	1ПР3-19.12.14	1.138-10 вып.1	3
				Для $t_н$=-30°С,-40°С	
ПР8	510	2	1ПР1-12.12.6	1.138-10 вып.1	4

Таблица толщин наружных стен и утеплителя в покрытии для фрагмента 1

Стены, утеплитель		В осях 01-02; 03-1			В осях 02-03		
		Наружная зимняя температура					
		-20°С	-30°С	-40°С	-20°С	-30°С	-40°С
Панели размер „А"		250	300	400	250	300	400
Кирпичная наружная стена размер „Б"	По оси А	250	250	380	250	250	380
		380	380	380	380	510	640
Мягкие минераловатные плиты размер „В"		80	120	140	120	140	180

Таблица толщин наружных стен и утеплителя в покрытии для фрагмента 2

Стены, утеплитель	Наружная зимняя температура		
	-20°С	-30°С	-40°С
Панели размер „А"	225	250	250
Кирпичная наружная стена размер „Б"	380	510	510
Мягкие минераловатные плиты размер „В"	100	150	180

Ведомость отделки помещений

Наименование или экспликн. номер помещения	Потолок		Стены и перегородки	
	Штукатурка или затирка	Окраска	Штукатурка или затирка	Окраска или облицовка
1,2,11,14,15,16,17	Затирка	Известковая	См. указания	Известковая
18,19		побелка	п.п. 3,4	побелка
3,4,5,6,7,8,9	То же	Водоэмульсионная краска	Затирка швов панелей и штукатурка кирпичных стен	ПФ-115
10		То же	То же	Водоэмульсионная краска

1. За условную отметку 0.000 принят уровень чистого пола, что соответствует абсолютной отметки
2. Степень воздействия газовоздушной среды картофелехранилища при относительной влажности 80% на железобетонные конструкции-слабоагресивная; бетонные, деревянные и из кирпича пластического прессования-не агресивная
3. Продольные наружные стены в осях 01-1 приняты из керамзитобетонных панелей с объемной массой γ=900кг/м³ по серии 1.832-5, а в осях 04-08 железобетонные трехслойные стеновые панели с эффективным утеплителем по серии 1.432-12 (толщину панелей см в таблицах) Кирпичные наружные стены и вставки выкладывать из обыкновенного глиняного кирпича М75 на растворе М25. С наружной стороны кладку вести с расшивкой швов, под штукатурку-в пустошовку, с внутренней: под побелку-с подрезкой швов, под штукатурку-в пустошовку.
4. Перегородки и внутренние стены выкладывать из кирпича М75 на растворе М25, кладку вести под побелку-с подрезкой швов, под штукатурку в пустошовку.
5. Швы между стеновыми панелями заполнять упругими синтетическими прокладками (пароизол, гернит и другие) и герметизирующими мастиками (УМС-50, УМ-40 и другие) Толщина горизонтальных швов между панелями-15мм, вертикальных - 20мм.
6. Горизонтальную гидроизоляцию стен выполнять на отметке-0.030 из цементного раствора состава 1:2 на цементе марки не менее 400 толщиной 30мм с гидрофобными добавками.
7. Для защиты фундаментов от поверхностных вод по периметру наружных стен выполнить отмостку шириной 700мм из асфальтобетона толщиной 30мм по утрамбованному щебеночному основанию толщиной 100мм
8. Для крепления оконных и дверных блоков в проемах перегородок и стен (кроме панельных), заложить деревянные антисептированные пробки размером 120×250×65(h) по две с каждой стороны.
9. Дверные и оконные откосы в кирпичной кладке штукатурить цементным раствором, с последующей известковой побелкой.
10. Все столярные изделия и металлоконструкции тщательно окрасить масляной краской за 2 раза
11. Деревянные элементы подпорных стен расчитаны и запроектированы в соответствии со СНиП II-25-80 „Деревянные конструкции. Нормы проектирования.
12. Материал деревянных подпорных стен-древесина хвойных пород (сосна, ель) влажностью не более 25%. Группа конструкции А3, категория II
13 По качеству пиломатериалы должны отвечать требованиям табл 3 СНиП II-В 4-71*
14 Для обеспечения биологической защиты деревянные конструкции антисептировать препаратом ББК
15. Работы по химической защите древесины выполнять в соответствии с требованиями СНиП III-19-76 „Деревянные конструкции"

Согласовано:

Инв. N подл. | Подпись и дата | Взам. инв. N

Привязан

Инв N

АР

ГИП	Левченкова	[подпись]
Нач. отд.	Мохов	[подпись]
Гл. арх. от.	Пронякин	[подпись]
Н. контр.	Харламова	[подпись]
Рук. гр.	Росляков	[подпись]
Ст. техн.	Ялтыкис	[подпись]

Блок кормовой зоны для комплексов по производству молока на 800-1200 коров

Стадия	Лист	Листов
Р	1	11

Общие данные

ГИПРОНИСЕЛЬХОЗ

Копировал [подпись] - 17875 01 14 Формат 22

Типовой проект 801-6-2 Альбом I

План

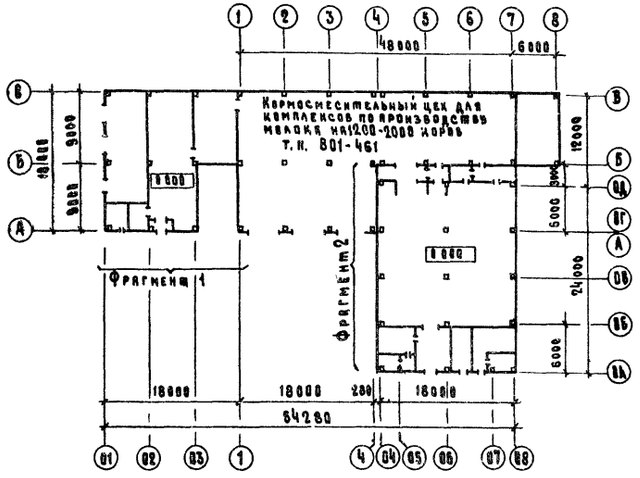

Фрагмент 1

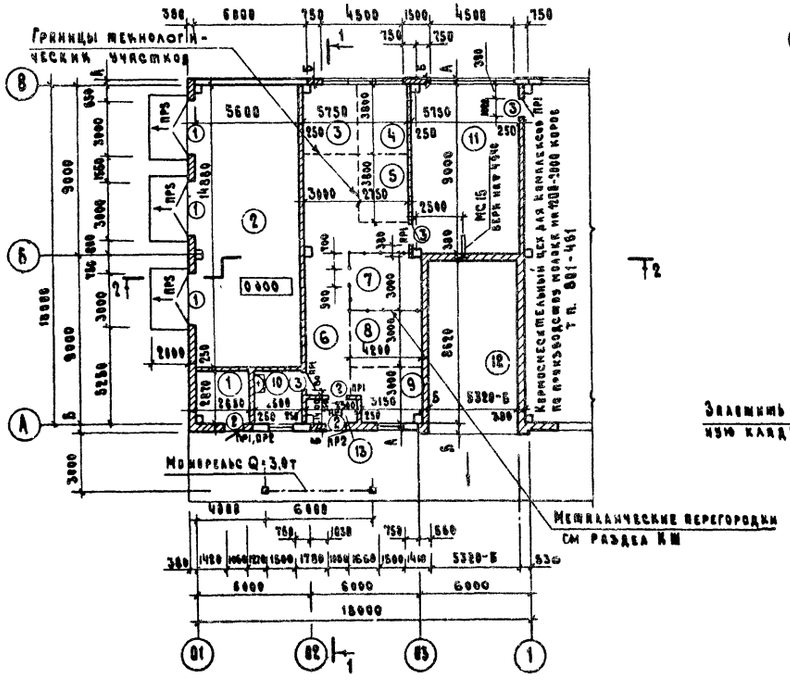

Фрагмент 2

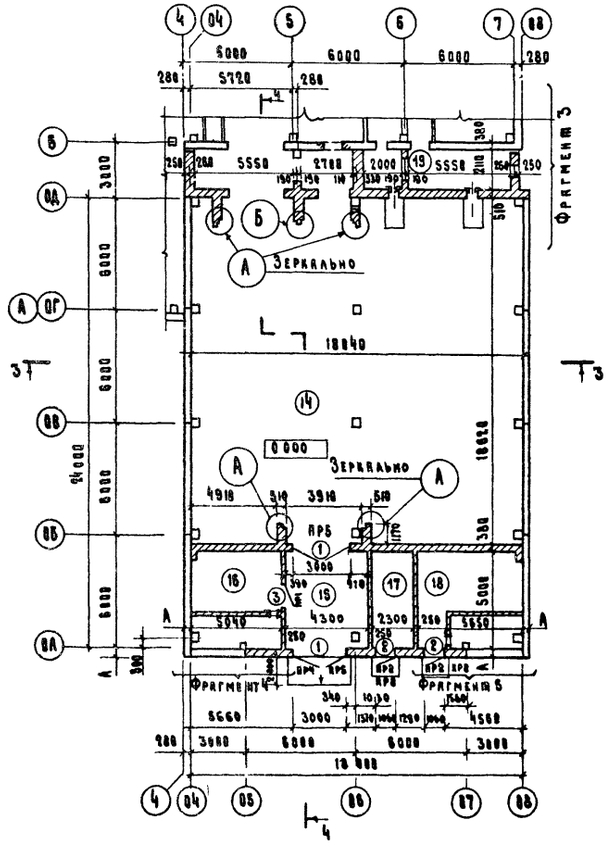

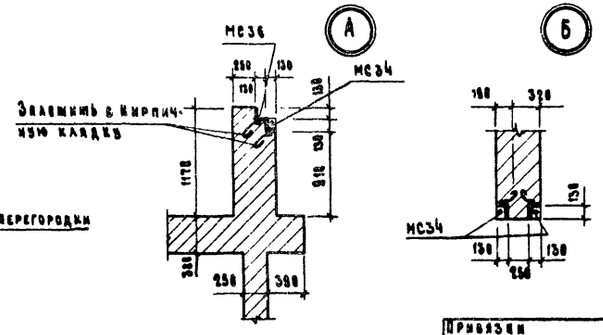

Экспликация помещений

№	Наименование	Площадь м²	Категория производства по взрыво- и пож. опасн.
1.	Помещение для дезосредств	8,18	В
2.	Теплая стоянка тракторов	83,33	В
3.	Участок технического обслуживания КИП и А	11,40	В
4.	Участок технического обслуживания электрооборудования	18,45	В
5.	Участок ремонта запорной арматуры	18,45	В
6.	Слесарно-механический участок	34,88	В
7.	Склад запасных частей и материалов	12.60	В
8.	Жестяницкий участок	12.60	В
9.	Участок технического обслуживания доильной аппаратуры и холодильного оборудования	10,87	В
10.	Комната персонала	7 18	Д
11.	Отделение термохимической обработки соломы	51 75	В
12.	Отделение приема и измельчения соломы	41,46	
13.	Тамбур	4.86	
14.	Помещение для хранения картофеля	353,31	Д
15.	Тамбур	21,50	
16.	Вентькамера	25.20	Д
17.	Электрощитовая	11,60	В
18	Вентькамера	28,25	Д
19.	Коридор	15,93	

1. Данный лист рассматривать совместно с листами 1, 3, 4, 8.
2. В кирпичных стенах по осям ОД и ОВ предусмотреть отверстия для установки МС-37 (по узлу 2-см узел 2 на листе 18).
3. Закладные изделия МС34 и МС36 заспецифицированы на листе 8

ГИП	Лебченкова		АР
Нач.отд.	Мяков		
Гл.арх.отд.	Пронякин		Блок кормовой зоны для комплексов по производству молока на 800-1200 коров
Н.контр.	Карламова		Стадия: Р; Лист: 2; Листов:
Рук.гр.	Росляков		
Ст.арх.	Латкова		План. Фрагменты 1,2
Привязан			ГИПРОНИСЕЛЬХОЗ
Инв. N			

Копировал [illegible] 15 Формат 22

Типовой проект 801-6-2 Альбом I

Разрез 1-1

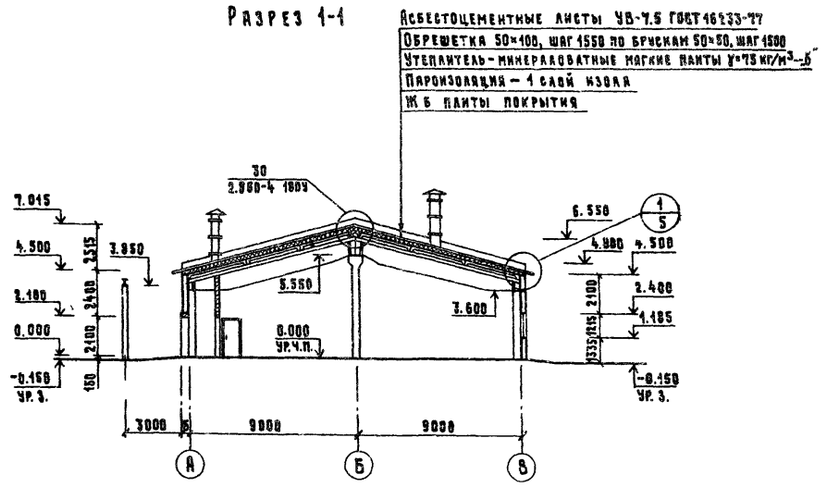

Разрез 3-3

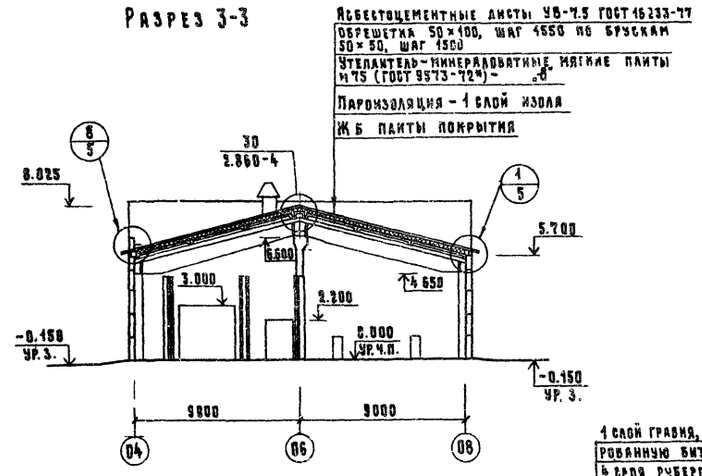

Разрез 2-2

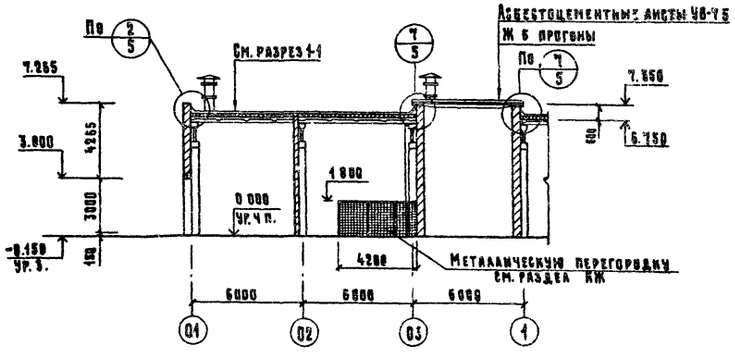

Разрез 4-4

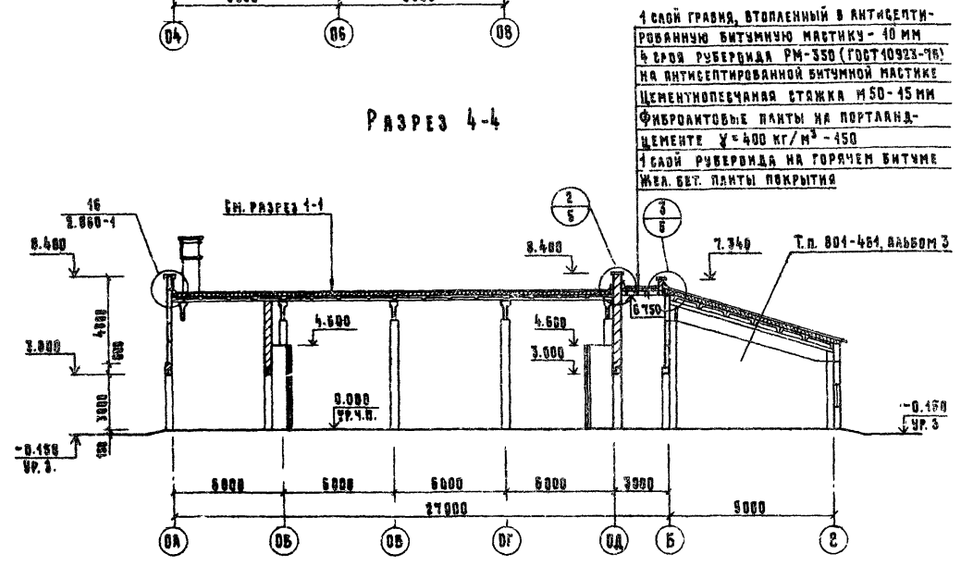

Данный лист смотри совместно с листами 2; 4; 5; 8

Фрагмент 3

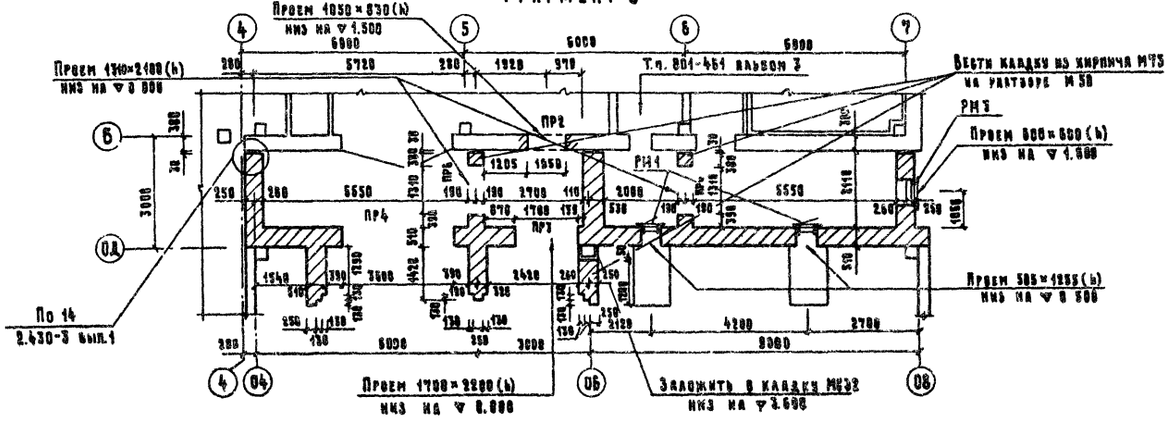

ГИП	Лебченкова		АР
Нач. отд.	Мехов		
Гл. арх. от.	Пронякин		Блок кормовой зоны для комплексов по производству молока на 800-1200 коров
Н. контр.	Харламова		Стадия: Р; Лист: 3; Листов:
Рук. гр.	Рослякова		Разрезы 1-1, 2-2, 3-3, 4-4. Фрагмент 3
Ст. арх.	Каткова		ГИПРОНИСЕЛЬХОЗ

Привязан

Инв. №

Согласовано: КЖ, Янковский

Взам. инв. №

Подпись

Инв. № подл.

Копировал 17875 01 16 Формат 22

Типовой проект 801-6-2 Альбом I

Фрагмент 4

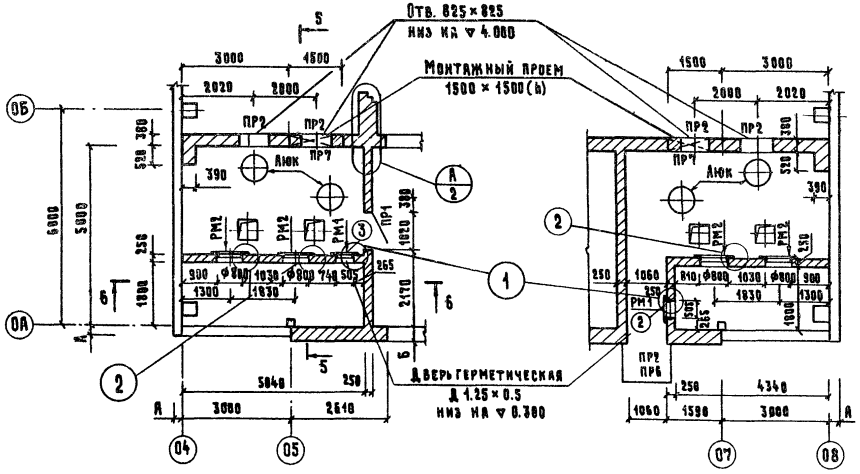

Фрагмент 5

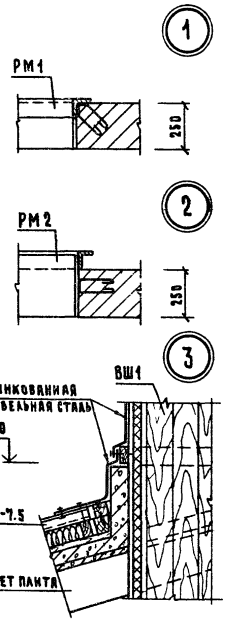

План отверстий

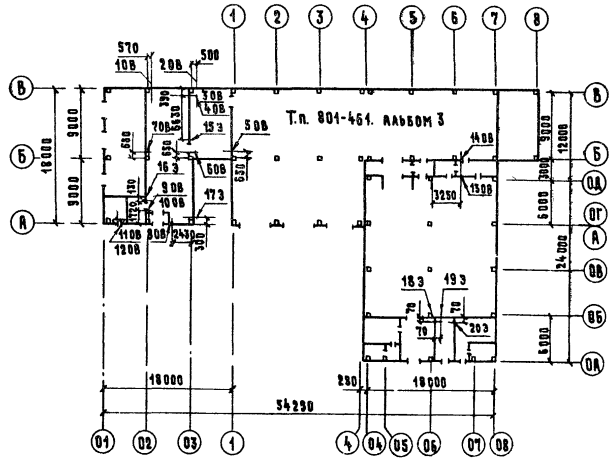

5-5

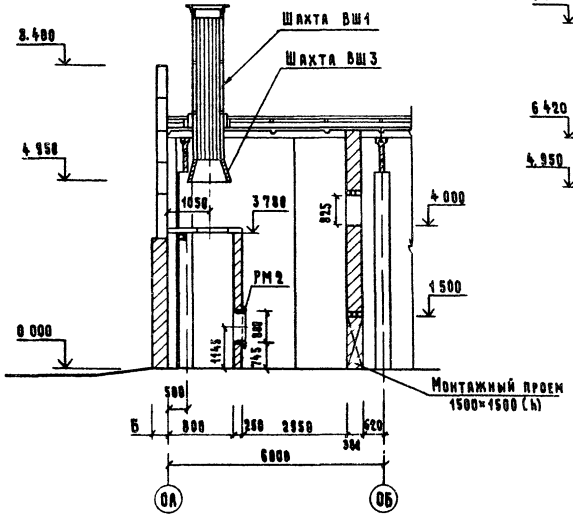

6-6

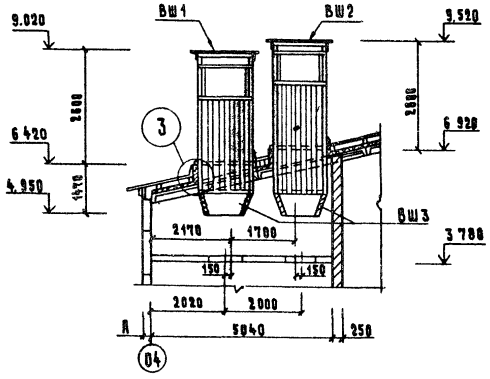

Спецификация отверстий

Наименование	Обозначение	Размер b×h мм	Отметка низа	Примечание
Отверстия ОВ	1 ОВ	370 × 370	2.030	
	2 ОВ	500 × 520	1.880	
	3 ОВ	140 × 150	1.150	
	4 ОВ	140 × 150	0.080	
	5 ОВ	790 × 380	3.800	
	6 ОВ	790 × 380	4.780	
	7 ОВ	530 × 300	4.800	
	8 ОВ	400 × 380	2.020	
	9 ОВ	140 × 150	1.070	
	10 ОВ	140 × 150	0.060	
	11 ОВ	140 × 150	1.070	
	12 ОВ	140 × 150	0.060	
	13 ОВ	400 × 380	4.800	
	14 ОВ	400 × 380	3.200	
Отверстия З	15 З	140 × 75	2.500	
	16 З	270 × 150	2.570	
	17 З	140 × 75	2.500	
	18 З	140 × 75	3.000	
	19 З	140 × 75	6.000	
	20 З	140 × 75	3.000	

1 Данный лист рассматривать совместно с листами: 2, 3, 5, 7, 9.

Спецификация металлических рамок

Марка	Обозначение	Наименование	Кол	Масса ед. кг	Примечание
		Стальные изделия			
РМ1	РМ1.000 СБ	Металлическая рамка	4	14.8	
РМ2	РМ2.000 СБ	То же	4	34.7	
РМ3	РМ3.000 СБ		1	14.6	

Согласовано: Куликов, Шарф, Козлова

ГИП	Левченкова		АР
Нач. отд.	Мохов		
Гл. арх. от.	Пронякин		Блок кормовой зоны для комплексов по производству молока на 800-1200 коров
Н. контр.	Харламова		Стадия: Р; Лист: 4; Листов:
Рук. гр.	Рослаков		
Ст. арх.	Каткова		Фрагменты 4, 5. Узлы
Инв. №			ГИПРОНИСЕЛЬХОЗ

Копировал [illegible] – 17875 01 17 Формат 22

Типовой проект 801-6-2 Альбом I

Фасад 01-8

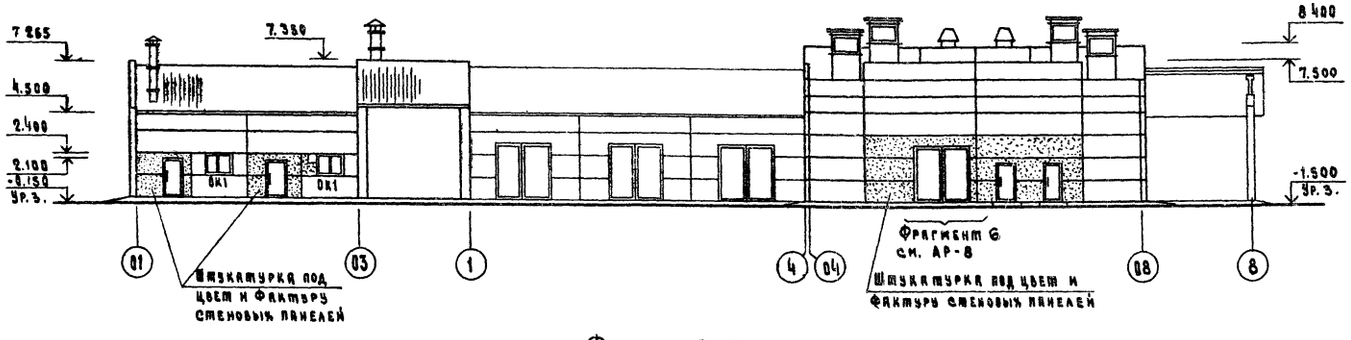

Фасад 8-01

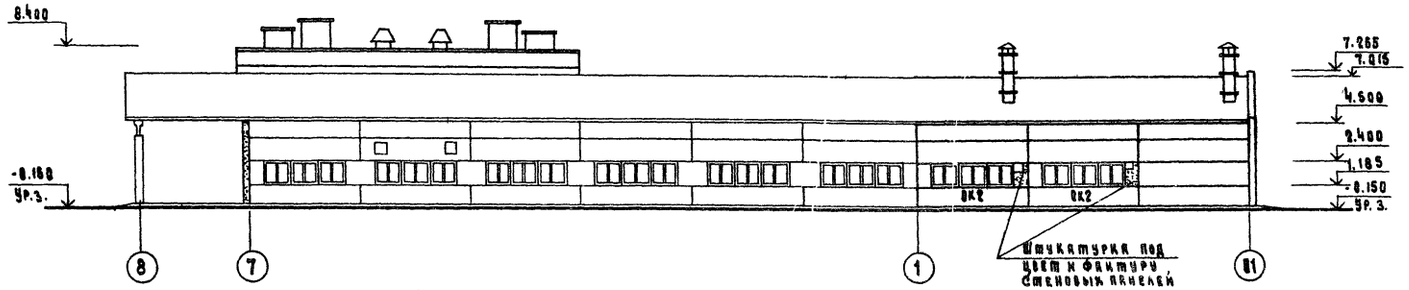

Фасад 8-0А

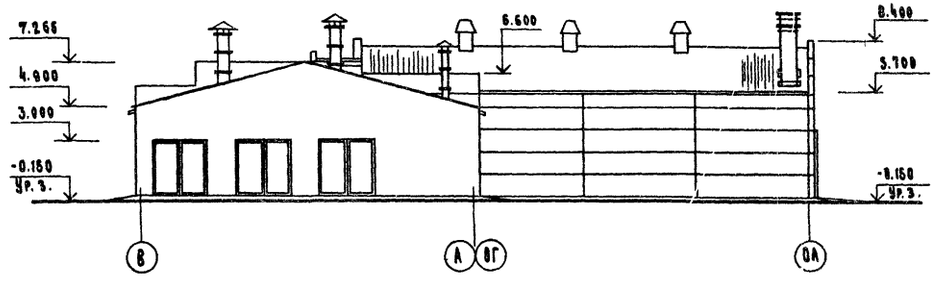

Фасад 0А-В

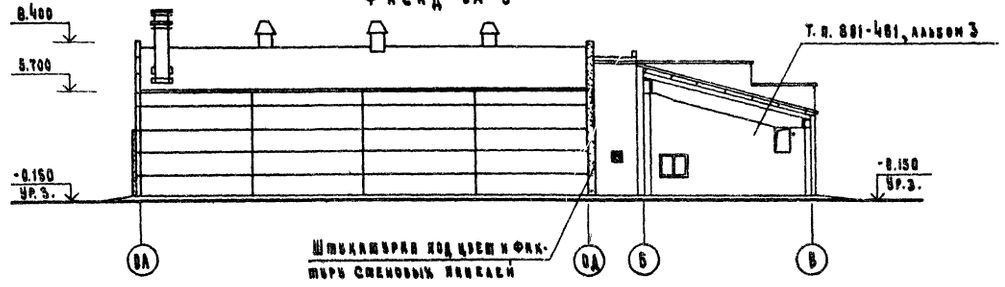

Спецификация заполнения оконных проемов

Марка	Обозначение	Наименование	Кол.	Примечание
		Проем ОК1		
ОС12.15	ГОСТ 16407-70*	Оконный блок	1	
		Проем ОК2		
ОС12.15	ГОСТ 16407-70*	Оконный блок	3	

Схемы заполнения оконных проемов

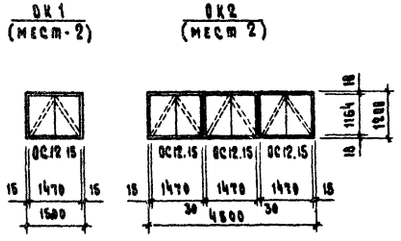

Данный лист смотри совместно с листами 2, 3, 4.

				АР	
ГИП	Левченкова				
Нач. отд.	Мехов				
Гл. арх. отд.	Пронякин			Блок кормовой зоны для комплексов по производству молока на 800-1200 коров	Стадия: Р; Лист: 5; Листов:
Н. контр.	Харламова				
Рук. гр.	Росляков				
Ст. арх.	Каткова			Фасады	ГИПРОНИСЕЛЬХОЗ

Приказки

Инв. №

Согласовано: КИ Янковский

Инв. подл. | Подпись и дата | Взам. инв. №

Копировал 17875-01 18 Формат 22

Типовой проект 801-6-2 Альбом I

Согласовано

Инв. № подл. | Подпись и дата | Взам. инв. №

План кровли

в осях 01-1

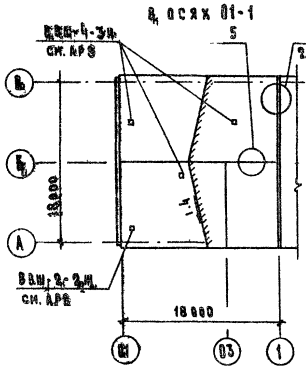

в осях 04-08

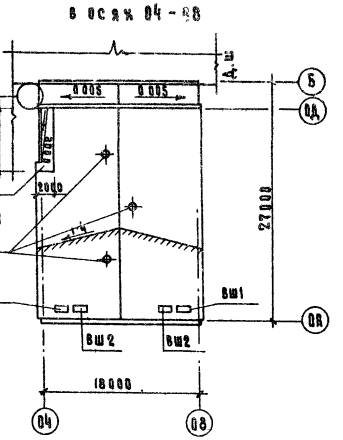

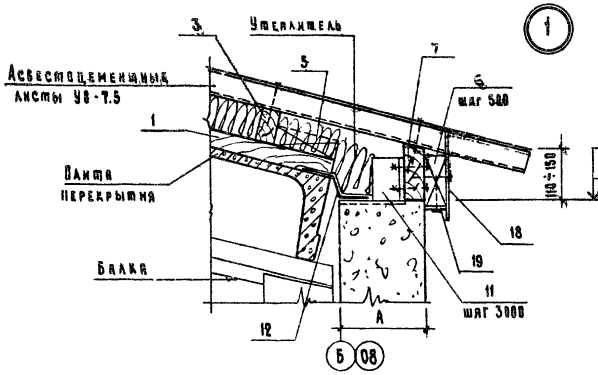

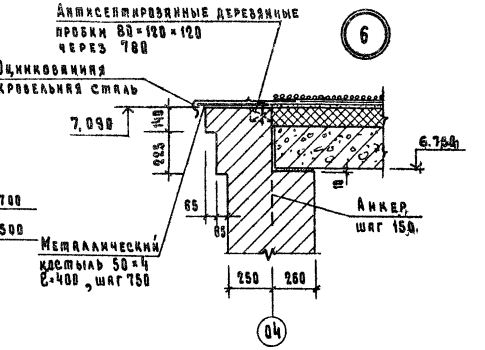

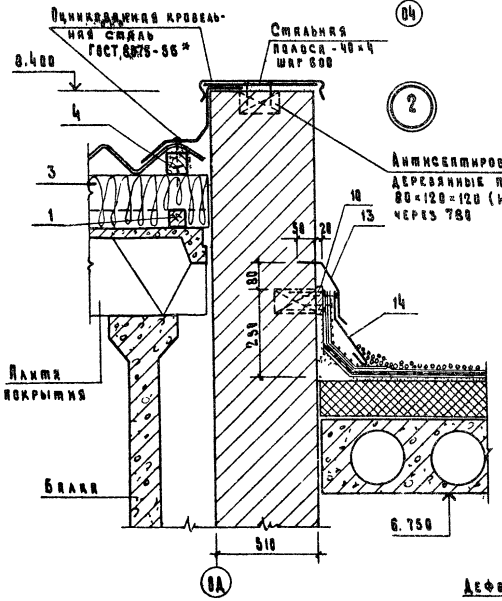

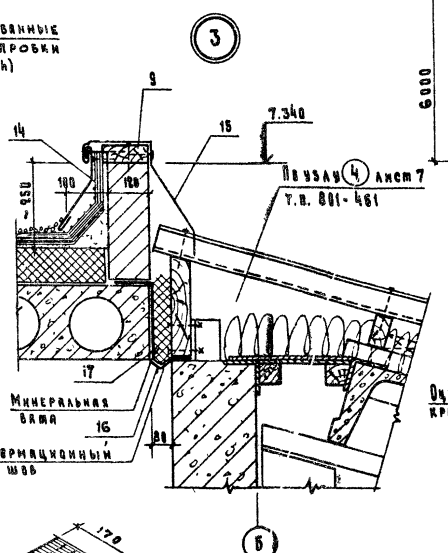

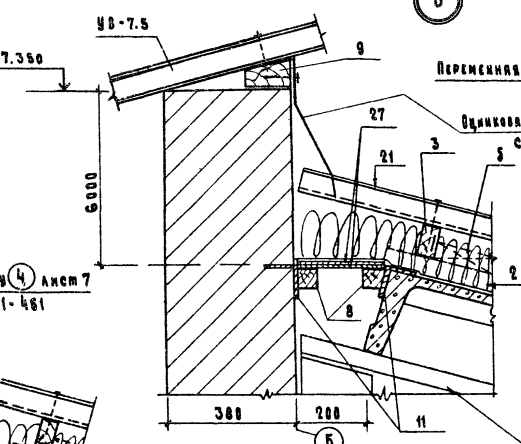

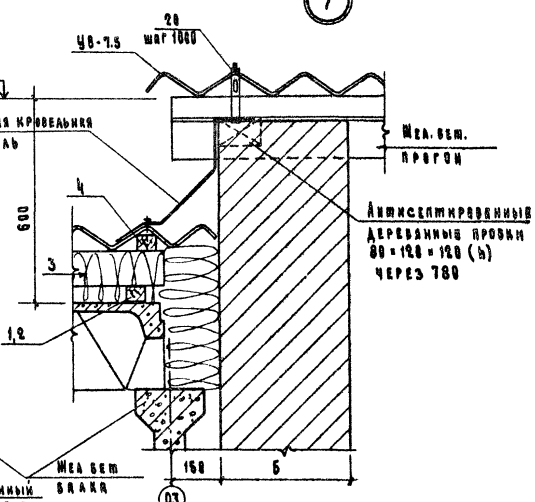

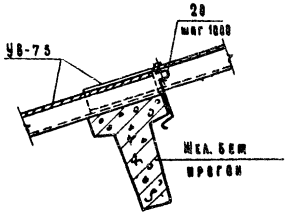

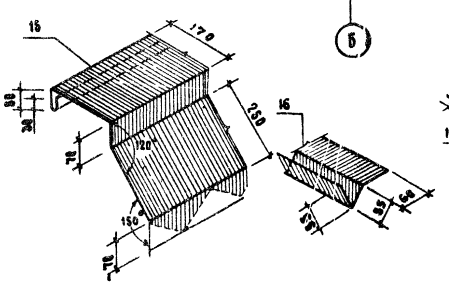

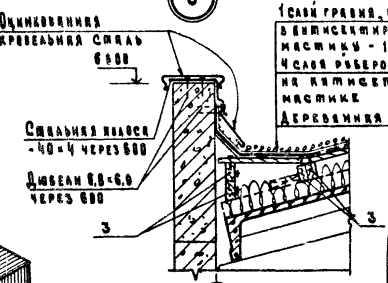

Данный лист рассматривать совместно с листами 3,7

ГИП	Левченков		
Нач. отд.	Мелко		
Гл. спец. отд.	Прамыкин		
Н. контр.	Карабанов		
Рук. гр.	Рассказов		
Ст. спец.	Камкова		

Привязан

Инв. №

АР

Базы кормовой зоны для комплексов по производству молока на 800-1200 коров

План кровли по осям 01-1; 04-08. Узлы.

Стадия	Лист	Листов
Р	6	

ГИПРОНИСЕЛЬХОЗ

Копировал

Формат А2

Типовой проект 801-6-2 Альбом I

Схема расположения обрешетки, брусков под обрешетку и асбестоцементных листов кровли в осях 01-1

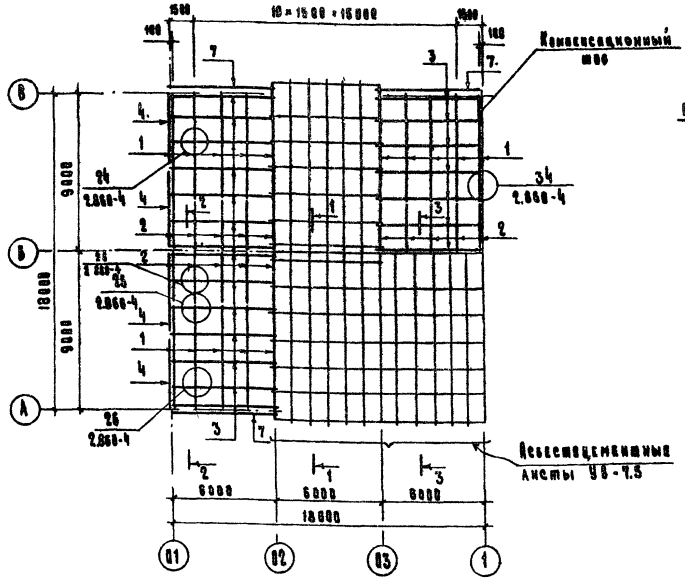

В осях 04-08

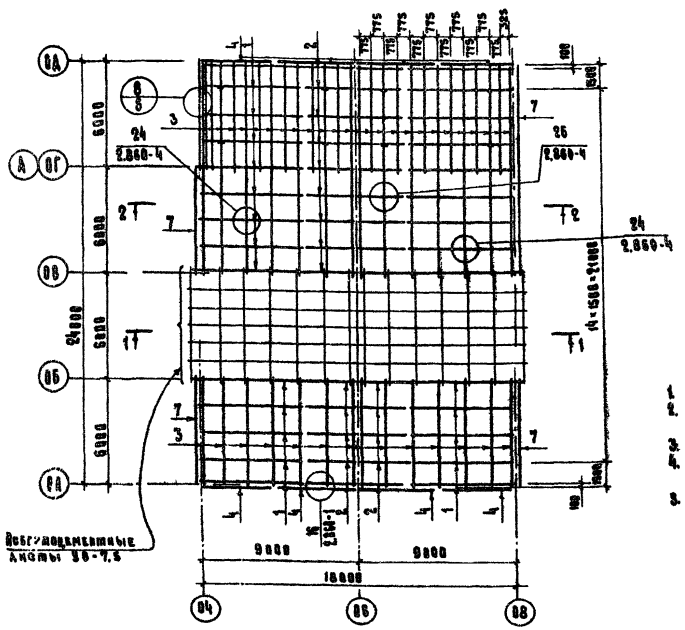

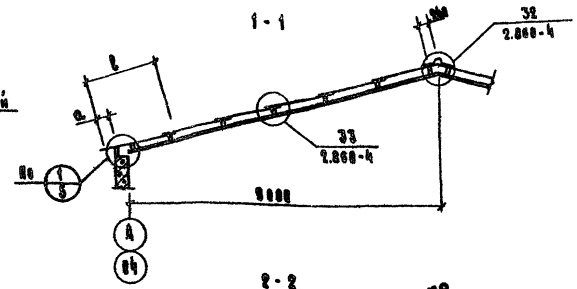

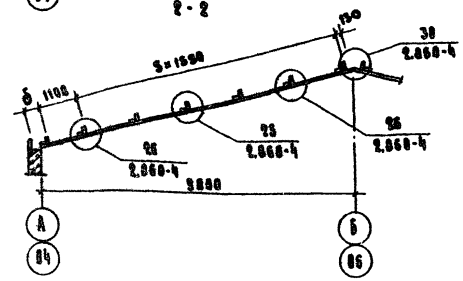

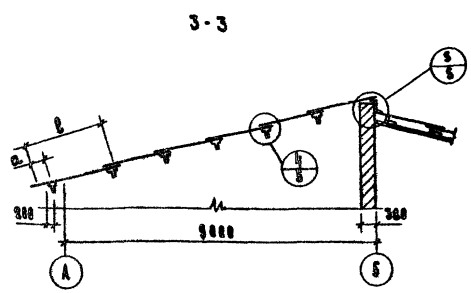

Таблица подбора значений ℓ, a, δ

Толщина стены, мм	Длина крайнего листа ℓ, мм	Свес карниза a, мм	δ, мм
225	2000	320	400
250	2000	290	430
300	2000	240	465
400	2500	360	570

1. Данный лист рассматривать совместно с листами 3, 6.
2. Все деревянные элементы кровли III категории приняты из древесины хвойных пород влажностью не более 25%. Древесину антисептировать.
3. Объем древесины указан на всю кровлю.
4. Крепление деревянного бруска поз. 8 к L90×7 поз. 11 смотри серию 2.860-1 лист 19.
5. Узлы прохода вентиляционных шахт приняты по серии 2.860-2, вып. 9.

Спецификация элементов кровли

Поз.	Обозначение	Наименование	Кол.	Масса ед. кг	Примечание
		Деревянные изделия			
		Брус ГОСТ 8486-66 / сосна или ель $\varphi \leq 20\%$			
		$t_н$ = -20°, -30°, -40°С			
1	2.860-4	50×100, ℓ = 6000	56		0,56 м³
2	2.860-4	50×100, ℓ = 3300	56		0,92 м³
3	2.860-4	50×100, ℓ = 6000	105		3,15 м³
4	2.860-4	70×70, ℓ = 4600	12		0,27 м³
5	2.860-4	90×90, ℓ = 180	452		0,20 м³
6	АР4	60×150, ℓ = 150	160		0,22 м³
7	АР6	$t_н$ = -20°С 60×150, ℓ = 6000	12		0,85 м³
	АР6	$t_н$ = -30°С 60×130, ℓ = 6000	12		0,56 м³
	АР6	$t_н$ = -40°С 60×110, ℓ = 6000	12		0,47 м³
8	2.860-4	60×60, ℓ = 2980	4		0,04 м³
9	АР6	50×130, ℓ = 6200	3		0,12 м³
10	АР6	25×60, ℓ = 6200	3		0,03 м³
	2.860-4	19×100, ℓ = 400	360		0,27 м³
	2.860-4 010Д	Изделие деревянное Д2	26		0,01 м³
		Стальные изделия			
	2.860-4 010М	Фасонный элемент ФС2			72,0 п.м
11	АР6	L90×7 ГОСТ 8509-72 / Вст3кп2 ГОСТ 380-71* ℓ=90	42	0,87	
12	2.860-4 010М	Фасонный элемент ФС1			78,0 п.м
	2.860-4 040-01	Изделие соединительное МС11	39	0,1	
13	АР6	Фасонный элемент			18,6 п.м
14	АР6	То же			37,2 п.м
15	АР6	"			18,6 п.м
16	АР6	"			18,6 п.м
17	АР6	"			18,6 п.м
18	АР6	Оцинкованная кровельная сталь 0,5×250 ℓ=1050 ГОСТ 8075-56*			78,0 п.м
19	2.860-4	Сетка №10-1.0 шир. 60 ГОСТ 12184-66			78,0 п.м
	2.860-4 040-02	Изделие соединительное МС12	112	0,1	
20	КТИ МС4 000 СБ	Соединительное изделие МС4	42	0,25	

ГИП	Левченкова	
Нач. отд.	Моков	
Гл. арх. отд.	Пронякин	
Н. контр.	Кирлямова	
Рук. гр.	Рослякова	
Ст. арх.	Петкова	

АР

Блок кормовой зоны для комплексов по производству молока на 800-1200 коров

Стадия	Лист	Листов
Р	7	

Схема расположения обрешетки, брусков под обрешетку и асбестоцементных листов кровли в осях 01-1 04-8. Разрезы.

ГИПРОНИСЕЛЬХОЗ

Инв. № подл. | Подпись и дата | Взам. инв. №

Согласовано:

Привязан

Инв. №

Копировал 7875 01 20 Формат 22

Альбом I

Типовой проект 801-6-2

План полов

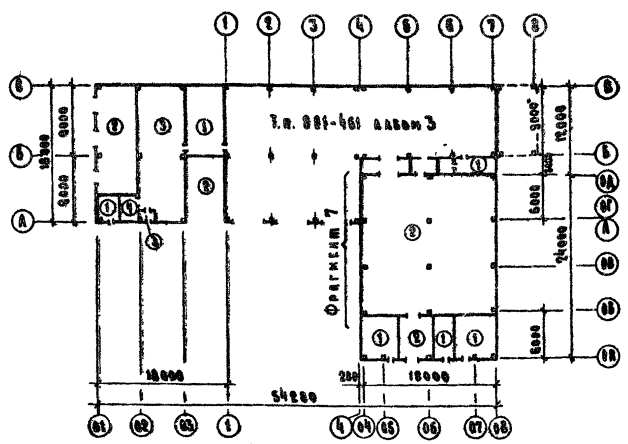

Фрагмент 6

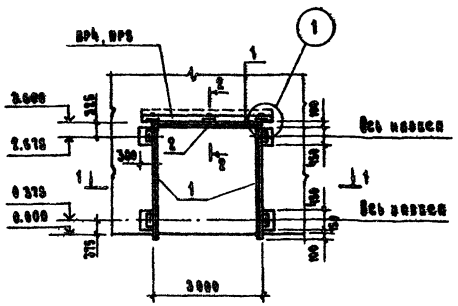

1-1

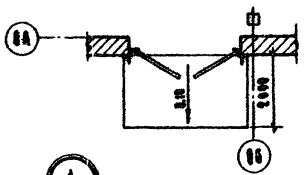

Фрагмент 7

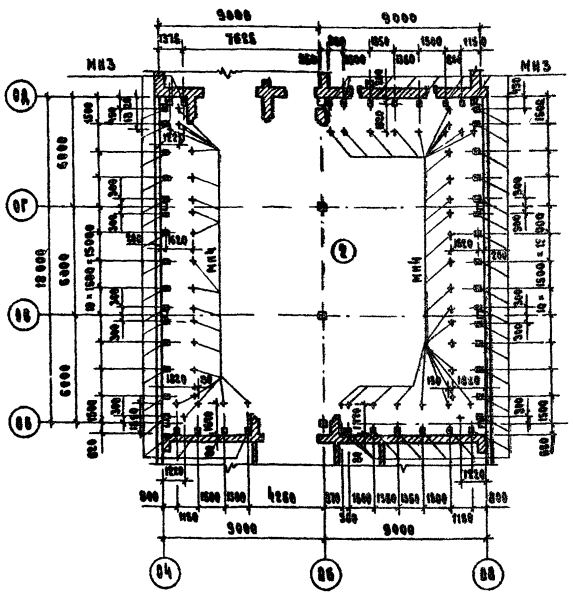

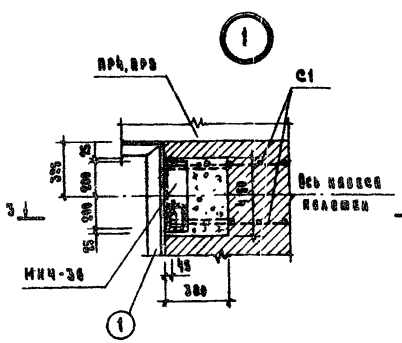

2-2

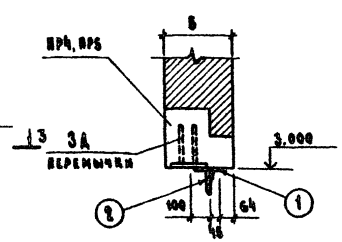

3-3

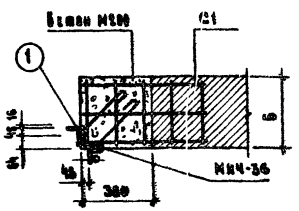

1. Данный лист рассматривать совместно с листами 2,3,4.
2. Узлы заделки стоек и закладных деталей МН3, МН4 в полу смотри листы 10 и 11.
3. Высотные установки МН4 проложить сетку С2 см. узел 6 на листе 11.

Экспликация полов

Тип по проекту	Конструкция пола	Материал слоя	Тип слоя	Толщ. слоя мм	Дополнительные указания
1		Бетон марки М100 Уплотненный грунт основания со щебнем	П-8	120	
2		Бетон марки М300 Уплотненный грунт основания со щебнем	П-8	150	См. примечание п. 2,3.
3		Бетон марки М300 Бетон марки М100 Уплотненный грунт основания со щебнем	П-9	25 100	
4		Линолеум ГОСТ 7251-66 Прослойка из холодной мастики на водостойких вяжущих Стяжка из легкого бетона М50 Бетон марки М100 Уплотненный грунт основания со щебнем	[illegible] С-3	5 1 50 50	

Спецификация элементов крепления ворот, закладных и соединительных изделий

Марка, поз.	Обозначение	Наименование	Кол.	Масса ед. кг	Примечание
		Металлические изделия			
С1		Сетка $\frac{250/150/4/5}{900}$ ГОСТ 8478-66 ℓ=350	8	0,5	
МН4-36	3.400-6/76	Изделие закладное МН4-36	4	5,1	
1	АР8	L70×45×5 ГОСТ 8510-72 / Вст3кп2 ГОСТ 380-71* ℓ=9200	1	40,4	
2	АР8	L100×10 ГОСТ 8509-72 / Вст3кп2 ГОСТ 380-71* ℓ=150	1	2,3	
МС15	КЖИ-МС15.000	Соединительное изделие	1	13,1	
МН3	КЖИ МН3.000	Изделие закладное	51	1,7	
С2		Сетка $\frac{100/100/5/5}{1100}$ ГОСТ 8478-66			250 кг
МН4	3.400-6/76	Изделие закладное МН1-25	51	4,5	
МС32	КЖИ-МС32 000	То же	1	9,0	
МС34	КЖИ-МС34 000	"	6	109,6	
МС36	КЖИ-МС36 000	"	4	89,1	
		Материалы			
	АР8	$t_н$ = -20°С Бетон марки М200			0,25 м³
	АР8	$t_н$ = -30°, -40°С Бетон марки М200			0,35 м³

Спецификация вытяжных вентиляционных шахт

Марка	Обозначение	Наименование	Кол. шт.	Примечание
ВВШ-2-2ш	2.800-2 вып.9	Вентиляционная шахта	1	
ВВШ-4-3ш	2.800-2 вып.9	То же	3	
ВШ1	АР9	"	2	
ВШ2	АР9	"	2	
ВШ3	АР9	"	4	

ГИП	Левченкова		АР
Нач.отд.	Маков		
Гл.арх.отд.	Пронякин		
Н.контр.	Харламова		
Рук.гр.	Рослякова		
Ст.техн.	Алтыкис		

Привязан

Инв. №

Блок кормовой зоны для комплексов по производству молока на 800-1200 коров

Стадия	Лист	Листов
Р	8	

План полов. Фрагмент 6,7

ГИПРОНИСЕЛЬХОЗ

Копировал 17875 01 21 Формат 22

Инв. № подл. | Подпись и дата | Взам. инв.

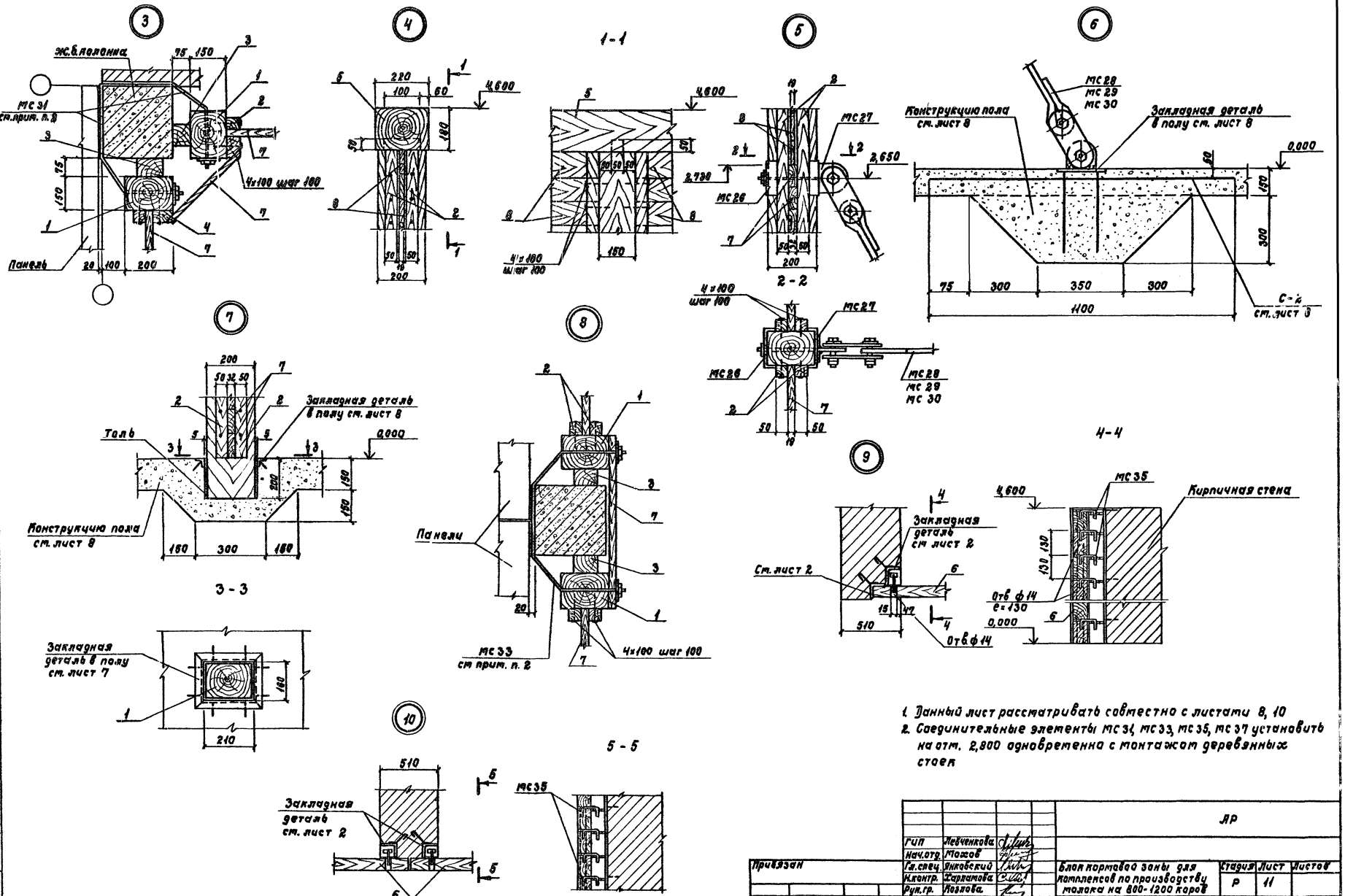

1. Данный лист рассматривать совместно с листами 8, 10
2. Соединительные элементы МС 31, МС 33, МС 35, МС 37 установить на отм. 2,800 одновременно с монтажом деревянных стоек

					ДР
ГИП	Левченкова				
Нач.отд.	Мазов				
Гл.спец.	Янкавский				
Н.контр.	Харитонова				
Рук.гр.	Козлова				
Инж.	Анисимова				

Привязан

Инв.№

Блок портала зоны для комплексов по производству молока на 800-1200 коров

Деревянные поперечные стены в осях 04÷08 Узлы 3÷10

Стадия	Лист	Листов
Р	11	

ГИПРОНИСЕЛЬХОЗ

Копировала Самофалова Формат А2

Инв.№ подл. | Подпись и дата | Взам.инв.№

Типовой проект 801-6-2 Альбом 1

Схема расположения элементов деревянных стен

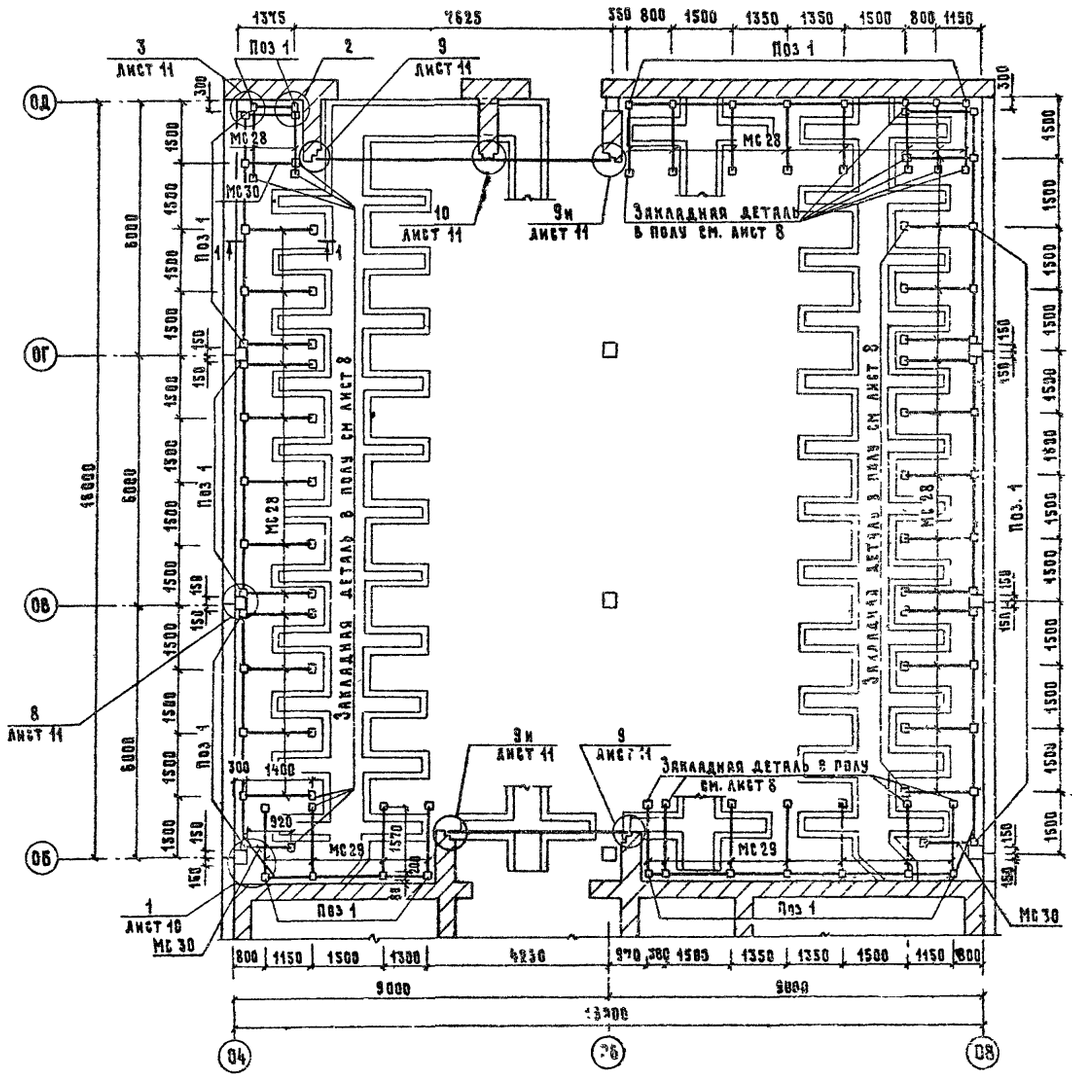

1-1

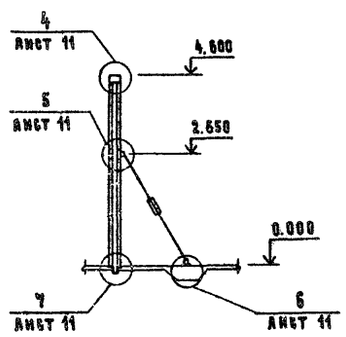

Спецификация к схеме расположения элементов деревянных стен

Марка, поз	Обозначение	Наименование	Кол.	Масса ед. кг	Примечание
		Деревянные изделия			
		Брус ГОСТ 8486-66 сосна или ель $\varphi \le 20\%$			
1		200×150			25.0 м³
2		50×50			4.0 м³
3		75×100			0.5 м³
4		50×75			0.07 м³
5		220×180			2.05 м³
6		100×130			5.76 м³
		Доски ГОСТ 8486-66 сосна или ель I сорт $\varphi \le 20\%$			
7		32×130			3.71 м³
8		19×130			3.5 м³
		Изделия соединительные			
МС 26	Т.п.	Альбом II КЖИ-МС26.000	МС 26	51	
МС 27	Т.п.	Альбом II КЖИ-МС27.000	МС 27	51	
МС 28	Т.п.	Альбом II КЖИ-МС28.000	МС 28	37	
МС 29	Т.п.	Альбом II КЖИ-МС29.000	МС 29	11	
МС 30	Т.п.	Альбом II КЖИ-МС30.000	МС 30	3	
МС 31	Т.п.	Альбом II КЖИ-МС31.000	МС 31	6	
МС 33	Т.п.	Альбом II КЖИ-МС33.000	МС 33	4	
МС 35	Т.п.	Альбом II КЖИ-МС35.000	МС 35	35	
МС 37	Т.п.	Альбом II КЖИ-МС37.000	МС 37	1	

1 Данный лист рассматривать совместно с листом 11

2 Требования к качеству материала деревянных конструкций, к производству работ и защите от возгорания и гниения см. "Общие данные" на листе 1.

3 Монтаж деревянных стен и натяжение расчалок выполнять после устройства армированного пола в осях 04÷08

1

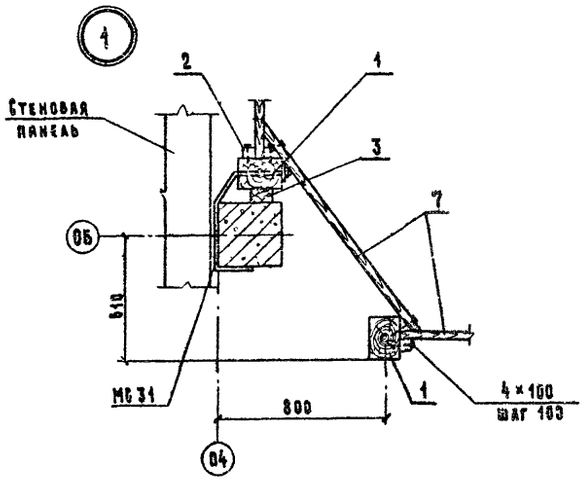

2

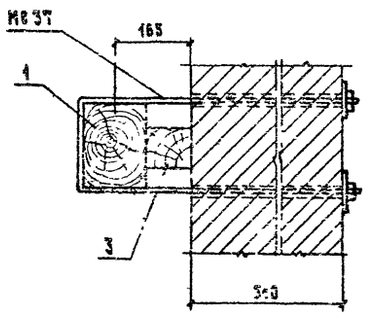

Согласовано

Инв. № подл. | Подпись и дата | Взам. инв. №

				АР	
ГИП	Девченкова				
Нач. отд.	Мехов				
Гл. спец.	Яковский			Блок кормовой зоны для комплексов по производству молока на 800-1200 коров	Стадия: Р; Лист: 10; Листов:
Н. контр.	Харламова				
Рук. гр.	Козлова				
Инженер	Анисимова			Схема расположения элементов деревянных подпорных стен. Узлы 1÷2	ГИПРОНИСЕЛЬХОЗ

Привязан

Инв. №

Копировал — 17875 D1 23 Формат А2

Альбом I

Типовой проект 801-6-2

Шахты ВШ1; ВШ2

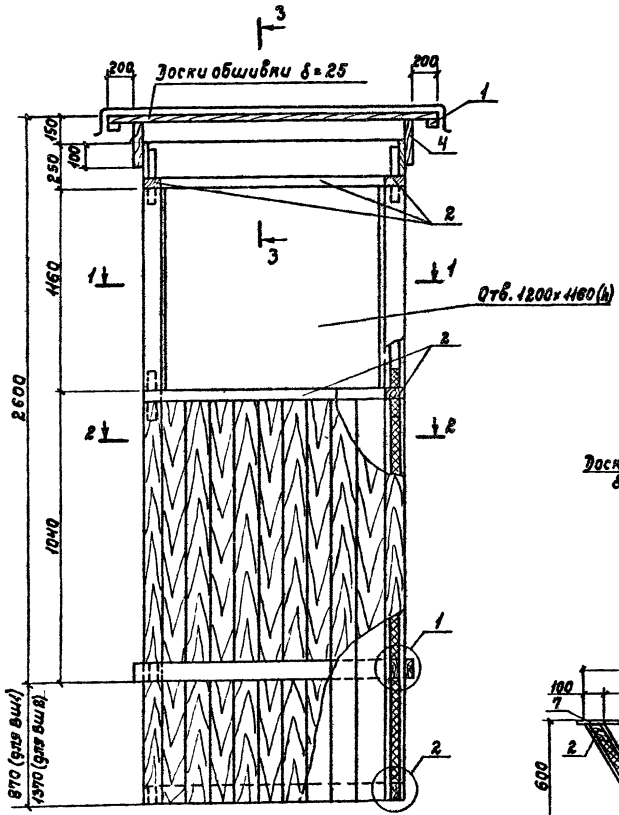

1-1

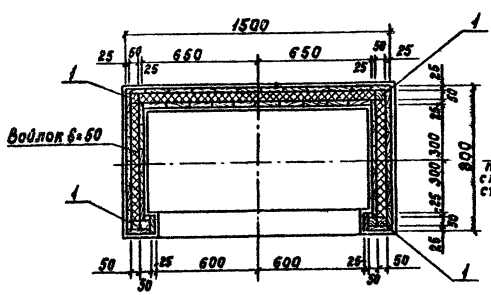

2-2

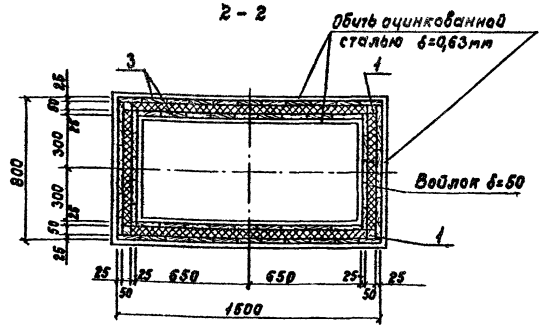

3-3

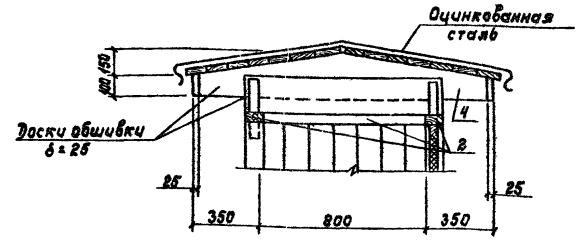

Шахта ВШ3

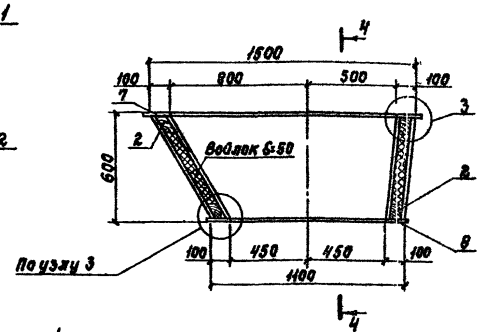

4-4

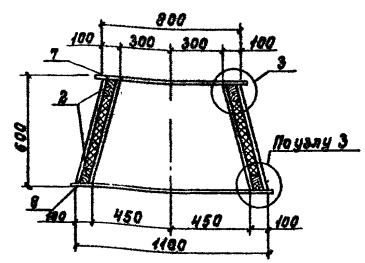

5-5

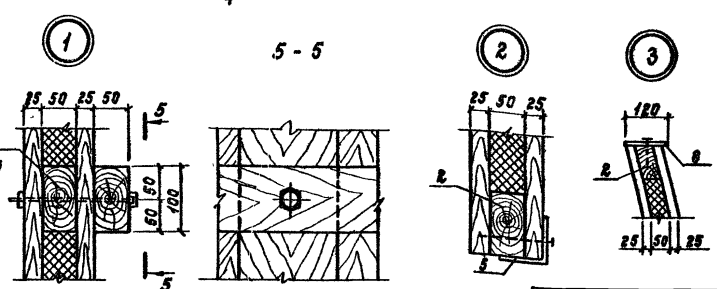

Все деревянные элементы шахт III категории принять из древесины хвойных пород влажностью не более 25%. Древесину антисептировать.

Спецификация элементов на шахты ВШ1 ÷ ВШ3

Марка, поз.	Обозначение	Наименование	Кол.	Масса ед. кг	Примечание
		ВШ1			
		Деревянные изделия			
		Брус $\frac{\text{ГОСТ 8486-66}}{\text{сосна или ель}}$ φ≤20%			
1		50×50			0,06 м³
2		50×100			0,2 м³
		Доска $\frac{\text{ГОСТ 8486-66}}{\text{сосна или ель}}$ φ≤20%			
3		150×25			1,6 м³
4		250×40			0,06 м³
		Изделия соединительные			
5	Тип.пр. Альбом КЖИ-МС23,000	МС23		24,8	4,6 п.м
		Стандартные изделия			
6		Болт М12×180 ГОСТ 7798-70	8		
		ВШ2			
		Деревянные изделия			
		Брус $\frac{\text{ГОСТ 8486-66}}{\text{сосна или ель}}$ φ≤20%			
1		50×50			0,12 м³
2		50×100			0,4 м³
		Доска $\frac{\text{ГОСТ 8486-66}}{\text{сосна или ель}}$ φ≤20%			
3		150×25			1,6 м³
4		250×40			0,12 м³
		Изделия соединительные			
5	Тип.пр. Альбом КЖИ-МС23,000	МС23		24,8	4,6 п.м
		Стандартные изделия			
6		Болт М12×180 ГОСТ 7798-70	8		
		ВШ3			
		Деревянные изделия			
		Брус $\frac{\text{ГОСТ 8486-66}}{\text{сосна или ель}}$ φ≤20%			
1		50×50			
2		50×100			
		Доска $\frac{\text{ГОСТ 8486-66}}{\text{сосна или ель}}$ φ≤20%			
3		150×25			
		Изделия соединительные			
7	Тип.пр. Альбом КЖИ-МС24,000	МС24		24,0	48 п.м
8	Тип.пр. Альбом КЖИ-МС25,000	МС25		23,2	4,08 п.м

ГИП	Левченкова		
Нач.отд.	Мохов		
Гл.спец.	Янковский		
Н.контр.	Харламова		
Рук.гр.	Козлова		
Ст.техн.	Чонова		

Привязан

Инв.N

АР

Блок кормовой зоны для комплексов по производству молока на 800-1200 коров

Стадия	Лист	Листов
Р	9	

Вентиляционные шахты ВШ-1; ВШ-2; ВШ-3

ГИПРОНИСЕЛЬХОЗ

Инв.N подл. | Подпись и дата | Взам.инв.N

Копировала [signature] Формат 22

Типовой проект 801-6-2 Альбом I

Ведомость рабочих чертежей основного комплекта КЖ

Лист	Наименование	Примечание
1	Общие данные (начало)	
2	Общие данные (окончание)	
3	Схема расположения фундаментов и фундаментных балок в осях 01-1	
4	Фундаменты в осях 01-1. Узлы 1÷4	
5	Схема расположения фундаментов под оборудование, приямка, каналов, элементов ограждения в осях 01-1	
6	Монолитные фундаменты ФОм 1 ÷ ФОм 4	
7	Схема расположения колонн и балок в осях 01-1 Узлы 1÷3	
8	Схема расположения элементов покрытия в осях 01-1. Разрезы 1-1, 2-2. Узлы 1÷4	
9	Схемы расположения панелей стен по осям А и В между осями 01-1	
10	Панели стен в осях 01-1. Узлы 1÷5	
11	Схема расположения фундаментов и фундаментных балок в осях 04-08	
12	Фундаменты в осях 04-08. Фрагмент 1	
13	Фундаменты в осях 04-08. Фрагмент 2	
14	Фундаменты в осях 04-08. Сечения 4-4÷11-11	
15	Фундаменты в осях 04-08. Сечения 12-12, 13-13. Узлы 1, 2	
16	Схема расположения каналов в осях 04-08	
17	Схема расположения плит и решеток покрытия каналов в осях 04-08	
18	Каналы в осях 04-08 Фрагменты 1÷4	
19	Каналы в осях 04-08 Разрезы 1-1÷14-14	
20	Каналы в осях 04-08 Монолитные участки Ум 1 ÷ Ум 6	
21	Каналы в осях 04-08 Монолитные участки Ум 7, Ум 8	
22	Схема расположения колонн, балок, стоек и насадок торцового фахверка в осях 04-08	
23	Схема расположения элементов покрытия в осях 04-08. Разрезы 1-1÷4-4. Узлы 1÷4	
24	Схема расположения монолитных участков Ум 12, Ум 13 и балок перекрытия на отм. 3.900 в осях 04-08	
25	Покрытие в осях 04-08. Монолитные участки Ум 9 ÷ Ум 13	
26	Схема расположения панелей стен по осям 04, 08, 0А между осями 04-08	
27	Панели стен по осям 04, 08, 0А Узлы 1÷8	
28	Панели стен по осям 04, 08, 0А. Узлы 9÷16	

Ведомость спецификаций

Лист	Наименование	Примечание
3	Спецификация к схеме расположения фундаментов и фундаментных балок в осях 01-1	
5	Спецификация к схеме расположения фундаментов под оборудование, приямка, каналов, элементов ограждения в осях 01-1	
7	Спецификация к схеме расположения колонн и балок в осях 01-1	
8	Спецификация к схеме расположения элементов покрытия в осях 01-1	
9	Спецификация панелей стен в осях 01-1	
11	Спецификация к схеме расположения фундаментов и фундаментных балок в осях 04-08	
17	Спецификация к схеме расположения плит и решеток покрытия каналов в осях 04-08	
22	Спецификация к схеме расположения колонн, балок, стоек и насадок торцового фахверка в осях 04-08	
23	Спецификация к схеме расположения элементов покрытия в осях 04-08	
24	Спецификация к схеме расположения монолитных участков Ум 12, Ум 13 и балок перекрытия	
26	Спецификация панелей стен	

Ведомость ссылочных и прилагаемых документов

Обозначение	Наименование	Примечание
	Ссылочные документы	
ГОСТ 24022-80	Фундаменты железобетонные сборные под колонны сельскохозяйственных зданий	
1.415-1 Вып.1	Железобетонные фундаментные балки для стен производственных зданий	
1.138-10 Вып.1	Перемычки железобетонные для зданий с кирпичными стенами	
1.823-1 Вып.1,2	Железобетонные колонны для производственных зданий сельского хозяйства	
1.862-2 Вып 1	Железобетонные балки для покрытий сельских производственных зданий с асбестоцементной кровлей	
1.462-14 Вып.1	Железобетонные прогоны для покрытий зданий	
1.865-4 Вып1,2,3	Железобетонные предварительно напряженные плиты покрытии длиной 6 м для сельскохозяйственных зданий	
1.865.1-8	Железобетонные доборные плиты длиной 6 м для покрытий сельскохозяйственных зданий	
3.006-2 Вып. II-2	Сборные железобетонные каналы и тоннели из лотковых элементов	
1.832-5 Вып.1	Стеновые двухслойные панели и блоки из легких бетонов для сельскохозяйственных зданий	

Согласовано:

Инв.№ подл. | Подпись и дата | Взам.инв.№

Типовой проект разработан в соответствии с действующими нормами и правилами и предусматривает мероприятия, обеспечивающие взрывную, взрывопожарную и пожарную безопасность при эксплуатации здания

Главный инженер проекта Левченкова

Привязан

Инв.№

КЖ

ГИП	Левченкова	
Нач.отд.	Можов	
Гл.спец.	Янковский	
Н.контр.	Харламова	
Рук.гр.	Аврусина	
Ст.техн.	Иванова	

Блок кормовой зоны для комплексов по производству молока на 800-1200 коров

Стадия	Лист	Листов
Р	1	23

Общие данные (начало)

ГИПРОНИСЕЛЬХОЗ

Копировал Чц-11375 01 25 Формат А2

Альбом I

Типовой проект 801-6-2

Продолжение

Обозначение	Наименование	Примечание
1.432-12	Железобетонные трехслойные стеновые панели длиной 6 м с эффективным утеплителем для отапливаемых зданий с высокой влажностью и агрессивной средой	
2.820-1 вып.1	Типовые узлы каркасов одноэтажных сельскохозяйственных зданий	
2.860-1 вып.1	Типовые узлы покрытий одноэтажных сельскохозяйственных зданий	
1.800-4	Стальные изделия для крепления конструкций одноэтажных сельскохозяйственных зданий	
3.017-1 вып.1,2,5	Ограждения площадок и участков предприятий, зданий и сооружений	
1.431-10 вып.3	Перегородки консольные сетчатые стальные	
2.830-1 вып.1	Типовые узлы наружных стен одноэтажных сельскохозяйственных зданий	
2.860-4	Узлы сельскохозяйственных зданий с каркасом из железобетонных рам серии 1.822-2	
3.400-6/76	Унифицированные закладные детали сборных железобетонных конструкций инженерных сооружений промышленных предприятий	
ГОСТ 8478-66	Сетки сварные для армирования железобетонных конструкций	
ГОСТ 3634-79	Люки чугунные для смотровых колодцев	
	Прилагаемые документы	
Альбом II		

Согласовано:

Инв. N подл. | Подпись и дата | Взам. инв. N

Общие указания

1. Общая часть

1.1. В комплекте разработаны бетонные и железобетонные конструкции коркасов сблокированных зданий в осях 01÷1 и 04÷08 и их ограждающие конструкции.

1.2. За условную отметку 0.000 принят уровень чистого пола помещений, что соответствует абсолютной отметке ▭

2 Расчетные нагрузки

2.1. Нагрузки от природно-климатических воздействий приняты в соответствии с данными раздела II.... пояснительной записки.

2.2. Временная нагрузка на пол в осях 01÷1 (пункт технического обслуживания) – 1000×1,2=1200 кгс/м²;
–в осях 04÷08 (картофелехранилище) –600×1,2=4,6(H)=3300кгс/м²;
или от автомобиля (самосвал ЗИЛ ММЗ-554) с нагрузкой на одно колесо –2000×1,2=2400 кг.

2.3. Нормативная нагрузка от покрытия – 210 кгс/м²

3 Конструктивные решения

3.1. Несущий каркас зданий принят из сборных железобетонных конструкций. По расчетной схеме каркас в поперечном направлении представляет двухстоечную раму с жестким защемлением колонн в фундаментах и шарнирным соединением с балками покрытия. В продольном направлении-аналогичная многопролетная рама, где ригелем служит жесткий диск покрытия.

3.2. Бетонные и железобетонные конструкции разработаны в соответствии со СНиП-II-21-75 „бетонные и железобетонные конструкции".

3.3. Сборные железобетонные конструкции каркаса здания приняты по сельскохозяйственным сериям исключение составляют стеновые панели по осям 04, 08, принятые по серии 1.432-12.

3.4. Материалы конструкций указаны в спецификациях или альбомах примененных типовых конструкций.

3.5. Керамзитобетонные стеновые панели приняты с защитным слоем на внутренней поверхности из тяжелого бетона марки М200 на мелком заполнителе.
Водопоглощение керамзита для панелей должно быть не более 10%
Объемная масса керамзитобетона γ= 900 кг/м³

3.6. Указания по защите конструкций от коррозии и отделке помещений см. АР-1.

4. Указания по монтажу конструкций и производству работ

4.1. Монтаж конструкций производить в соответствии с требованиями СНиП III-16-80 „бетонные и железобетонные конструкции сборные" и указаниями соответствующих серий типовых конструкций.

4.2. Монтаж сборных железобетонных конструкций разрешается производить только после инструментальной проверки соответствия проекту отметок и положений в плане нижерасположенных конструкций.

4.3. Обратную засыпку пазух котлована, которая в пределах габаритов зданий является основанием под каналы, фундаменты оборудования и полы производить местным грунтом с послойным трамбованием и доведением объемной массы скелета до γ=1,6 т/м³, толщина слоев должна быть не более 30 см.

4.4. При производстве работ по устройству фундаментов, грунты основания должны быть предохранены от замачивания, а в зимнее время от промерзания.

4.5. Плиты перекрытия каналов укладывать по слою цементно-песчаного раствора марки 150 толщиной 20 мм.

5. Мероприятия по защите конструкций здания от коррозии

5.1. Степень агрессивности воздействия газо-воздушной среды в помещениях блока кормовой зоны указана на листе АР-1.

5.2. Конструкции каркаса здания в осях 04÷08 (колонны, балки, плиты покрытия, стеновые панели) выполнить из бетона нормальной плотности на портландцементе, марки по водонепроницаемости В-4, водопоглощение по массе свыше 4,7 до 5,7%, водоцементное отношение не более 0,6.

5.3. В качестве крупного заполнителя для бетона этих конструкций принимать фракционированный щебень изверженных невыветрившихся пород (количество отмучиваемых частиц не более 0,5% по массе). В качестве мелкого заполнителя применять чистый песок (отмучивание частиц не более 1,0% по массе) с модулем крупности 2÷2,5. Допускается принимать плотные (водопоглощение не более 6%) и прочное (не ниже 600 кг/см²) осадочные породы, если они однородны и не содержат слабых прослоек.

5.4. Вода для затворения бетонной смеси должна удовлетворять требованиям ГОСТа 23732-79.

5.5. На закладные изделия всех железобетонных конструкций стеновых панелей, а также соединительные и крепежные изделия в заводских условиях нанести методом горячего цинкования, покрытие толщиной 50÷60 мкм.

5.6. На крупногабаритные закладные изделия каменных стен и щиты перекрытия каналов цинковый слой допускается наносить методом металлизации распылением. Толщина цинкового покрытия в этом случае 120÷150 мкм.

5.7. В построечных условиях после выполнения сварочных работ по соединению оцинкованных конструкций необходимо защитить сварные соединения и места примыкания к ним цинковым покрытием, которое нанести методом металлизации распылением с помощью передвижной установки для оцинкования. Толщина покрытия 150÷180 мкм

5.8 Монтажную электросварку закладных и соединительных изделий, имеющих цинковое покрытие, производить электродами с рутиловым покрытием типа Э42А или Э50А.

5.9 Метизы (болты, гайки и шайбы) должны применяться оцинкованными или с кадмиевым покрытием и хромированием.

5.10 Стальные конструкции (балки, рамки) покрасить пентафталевыми эмалями ПФ-115 или ПФ-133 в 2 слоя по одному слою грунтовки ГФ20 Общая толщина покрытия не менее 55 мкм.

Привязан

Инв. N

			КЖ
ГИП	Левченкова		
Нач.отд.	Мохов		
Гл.спец.	Янковский		Блок кормовой зоны для комплексов по производству молока на 800-1200 коров
Н.контр.	Харлампова		Стадия: Р; Лист: 2; Листов:
Рук.гр.	Ябрусина		
Ст.техн.	Цонова		Общие данные (окончание)
			ГИПРОНИСЕЛЬХОЗ

Типовой проект 801-6-2 Альбом 1

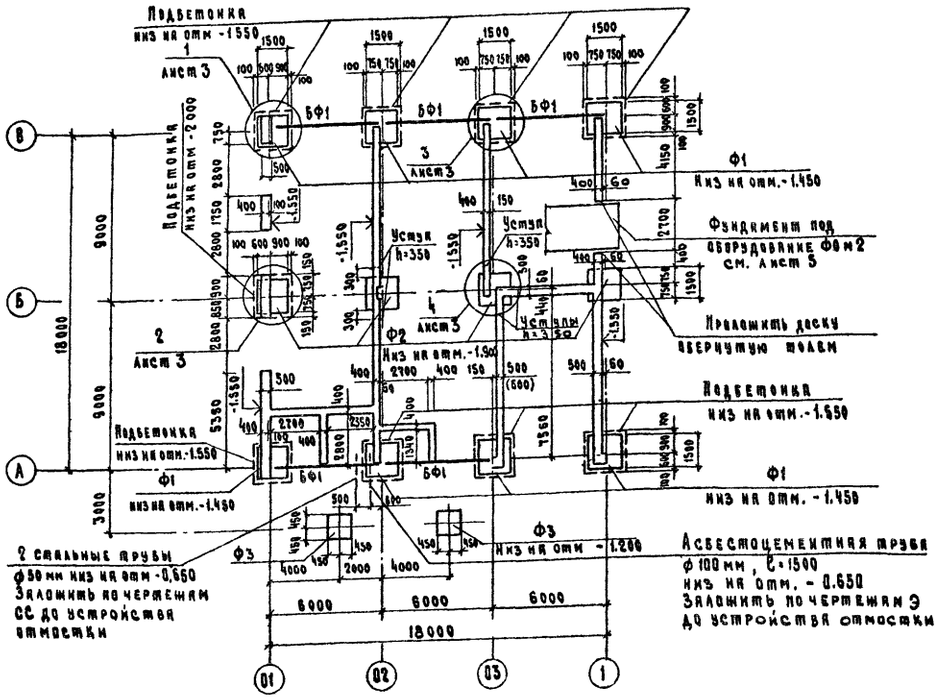

Спецификация к схеме расположения фундаментов и фундаментных балок в осях 01-1

Марка поз.	Обозначение	Наименование	Кол.	Масса ед. кг	Примечание
		Для $t_н$ = -20°С			
Ф1	ГОСТ 24022-80	Фундамент 2Ф15.15-2	8	2000	
Ф2	ГОСТ 24022-80	Фундамент 3Ф15.15-1	4	1900	
Ф3	ГОСТ 24022-80	Фундамент 1Ф9.9-1	2	900	
БФ1	1.415-1 Вып.1	Фундаментная балка ФБ6-1	5	1600	
		Материалы:			
		Подбетонка, бетон марки 100			2,6 м³
		Ленточный фундамент, бетон марки М100			65,0 м³
		Набетонка, бетон марки 200			0,6 м³
		Для $t_н$ = -30°С			
Ф1	ГОСТ 24022-80	Фундамент 2Ф15.15-2	8	2000	
Ф2	ГОСТ 24022-80	Фундамент 3Ф15.15-1	4	1900	
Ф3	ГОСТ 24022-80	Фундамент 1Ф9.9-1	2	900	
БФ1	1.415-1 Вып.1	Фундаментная балка ФБ6-11	5	1800	
		Материалы:			
		Подбетонка, бетон марки М100			2,6 м³
		Ленточный фундамент, бетон марки М100			63,6 м³
		Набетонка, бетон марки М200			0,6 м³
		Для $t_н$ = -40°С			
Ф1	ГОСТ 24022-80	Фундамент 2Ф15.15-2	8	2000	
Ф2	ГОСТ 24022-80	Фундамент 3Ф15.15-1	4	1900	
Ф3	ГОСТ 24022-80	Фундамент 1Ф9.9-1	2	900	
БФ1	1.415-1 Вып.1	Фундаментная балка ФБ6-11	5	1800	
		Материалы:			
		Подбетонка, бетон марки М100			2,6 м³
		Ленточный фундамент, бетон марки М100			64,5 м³
		Набетонка, бетон марки М100			0,6 м³

Таблица нормативных нагрузок на верхний обрез фундамента

Оси	Схема	$t_н$ = -20°С			$t_н$ = -30°С			$t_н$ = -40°С		
		Мтн	Nт	Qт	Мтн	Nт	Qт	Мтн	Nт	Qт
А-02, 8-1, Б-02, Б-03	M N Q	4,8	18,2	0,5	5,0	21,5	0,5	6,1	24,5	0,5
Б-01 А 01 А 03	Mx Mт N Q	Mx=2,8 My=1,7	14,1	0,3	Mx=2,5 My=1,7	15,8	0,3	Mx=3,1 My=1,7	18,9	0,3
Б-02 Б-03 Б 1	Mт M Q	0,3	18,4	0,1	0,3	20	0,1	0,5	22,7	0,1
Б-01	My Mx Qx	Mx=0,2 My=3,2	17,6	Qx=0,1	Mx=0,2 My=3,2	18,4	0,1	Mx=0,2 My=3,2	19,8	0,1

1. Общие указания см КЖ-1, КЖ-2.
2. Глубина заложения фундаментов и размеры подошв уточняются при привязке проекта к местным условиям площадки в соответствии со СН и П-15-74 „Основания зданий и сооружений".
3. Фундаментные балки укладывать по слою цементного раствора марки М150 толщ. 20 мм
4. Горизонтальная гидроизоляция на отм. -0,030 принята из слоя цементного раствора состава 1:2 на цементе марки М400 с гидрофобными добавками.
5. Данный лист рассматривать с листом КЖ-4.

Согласовано — Удалов, Брешков

Инв. № подл. | Подпись и дата | Взам. инв. №

Привязан

Инв. №

ГИП	Левченкова		КЖ
Нач. отд.	Меков		
Гл. спец.	Яковский		Блок кормовой зоны для комплексов по производству молока на 800-1200 коров
Н. контр.	Харламова		Схема расположения фундаментов к фундаментным балкам в осях 01-1
Рук. гр.	Харузина		Стадия Р; Лист 3; Листов
Инж.	Грудинина		ГИПРОНИСЕЛЬХОЗ

Копировал 7875-01-27 Формат А2

Типовой проект 801-6-2 Альбом I

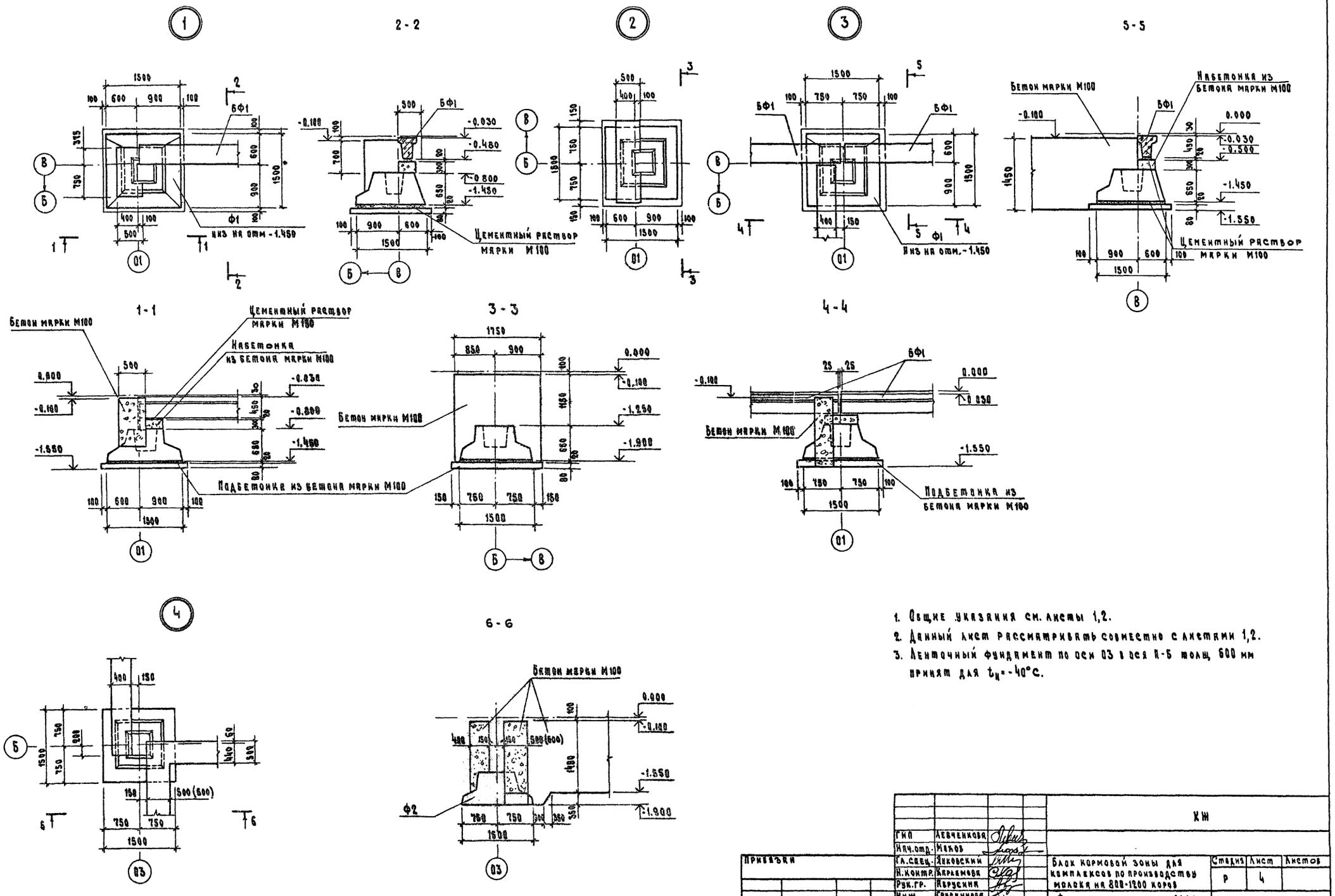

1. Общие указания см. листы 1,2.
2. Данный лист рассматривать совместно с листами 1,2.
3. Ленточный фундамент по оси 03 в оси А-Б толщ. 600 мм принят для $t_н = -40°C$.

Гип	Левченкова		КЖ			
Нач.отд.	Мехов					
Гл.спец.	Янковский		Блок кормовой зоны для комплексов по производству молока на 800-1200 коров	Стадия	Лист	Листов
Н.контр.	Карламова			Р	4	
Рук.гр.	Ярусина		Фундаменты в осях 01÷1 Узлы 1÷4	ГИПРОНИСЕЛЬХОЗ		
Инж.	Грудцинова					

Привязан

Инв. N

Согласовано:

Инв. N подл. | Подпись и дата | Взам. инв. N

Копировала 17875-01 28 Формат 22

Типовой проект 801-6-2 Альбом I

Схема расположения фундаментов под оборудование, приямка, каналов, элементов ограждения в осях 01-1

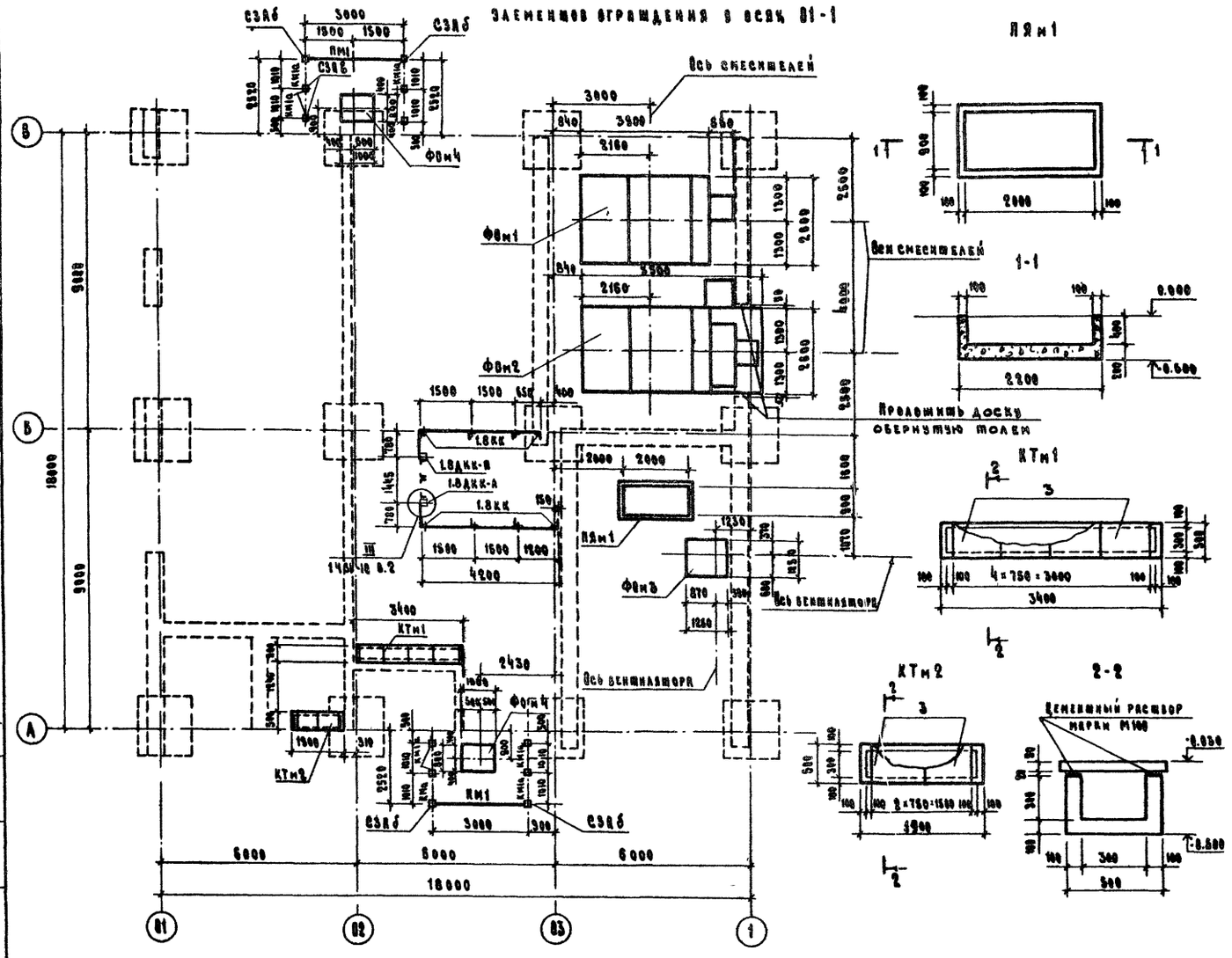

Развертка внутреннего ограждения

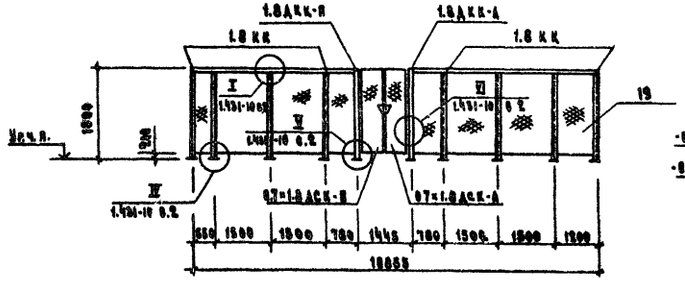

Развертка наружного ограждения

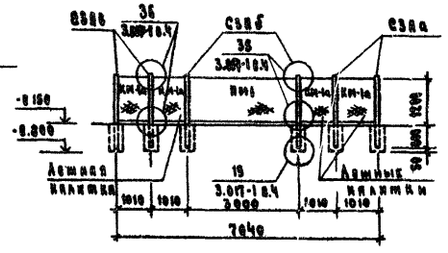

Спецификация к схеме расположения фундаментов под оборудование, приямка, каналов, элементов ограждения в осях 01-1

Марка, поз.	Обозначение	Наименование	Кол.	Масса ед. кг	Примечание
		Фундаменты:			
ФОм1	КШ-6	ФОм1	1		
ФОм2	КШ-6	ФОм2	1		
ФОм3	КШ-6	ФОм3	1		
ФОм4	КШ-6	ФОм4	2		
ПЯм1	КШ-5	Приямок ПЯм1	1		
		Каналы:			
КТм1	КШ-5	КТм1	1		
КТм2	КШ-5	КТм2	1		
		Столбы:			
СЗАа	3.017-1 в.1	СЗАа	4	60	
СЗАб	3.017-1 в.1	СЗАб	4	60	
СЗАб	3.017-1 в.1	СЗАб	4	60	
Пм1	3.017-1 в.2	Панель Пм1	2	8	
КМ1а	3.017-1 в.5	Калитка КМ1а	8	6	
МС9	3.017-1 в.2	Изделие соединительное МС9	18	0,12	
МС11.	3.017-1 в.2	Изделие соединительное МС11	18	0,1	
1,8КК	1.431-10В3 01.01.00	Стойка 1.8КК	8	5,9	
1.8ДКК-А	01.02.00	Стойка дверная 1.8ДКК-А	1	9.3	
1.8ДКК-П	01.02.00-01	Стойка дверная 1.8ДКК-П	1	9.3	
0.7×1.8ДСК-А	02.10.00-01	Створка дверная 0.7×1.8ДСК-А	1	16.5	
0.7×1.8ДСК-П	02.12.00-02	Створка дверная 0.7×1.8ДСК-П	1	16.5	
	02.18.00	Болт самоанкерующийся	20	0,2	
		Детали:			
9	1.431-10В3 01.00.01	Пластина	30	0.12	
10	01.00.02	Скоба	10	0.41	
11	-01	Скоба	6	0.41	
13	01.00.03	Пластина	20	0.11	
		Стандартные изделия			
15		Болт М8×30 46.019 ГОСТ 7798-70*	60		
16		Гайка М8 4.016 ГОСТ 5915-70*	60		
17		Шарик VI 6 мм-Н ГОСТ 3722-60	2		
18		Винт В6×25 ТУ67-72-75	6		
		Материалы:			
19		Сетка проволочная сварная 48×48-2.5 ТУ14-4-641-75 кв.м	15,2	23	

1. Данный лист рассматривать совместно с листом 6.
2. Сварку производить электродами типа 342 по ГОСТ 9467-75.
3. Спецификацию на КТм1, КТм2, ПЯм1 см. лист 6.
4. Общие указания см. листы 1, 2.

Гип	Левченкова		КШ
Нач.отд.	Мехов		
Гл.спец.	Янковский		Блок кормовой зоны для комплексов по производству молока на 800-1200 коров
Н.контр.	Карлямова		Стадия: Р; Лист: 3; Листов:
Рук.гр.	Корусина		Схема расположения фундаментов под оборудование, приямка, каналов, элементов ограждения в осях 0-1
Инж.	Грудцинова		ГИПРОНИСЕЛЬХОЗ

Привязан

Инв. №

Копировал 17875-01 29 Формат 22

Типовой проект 801-6-2 Альбом I

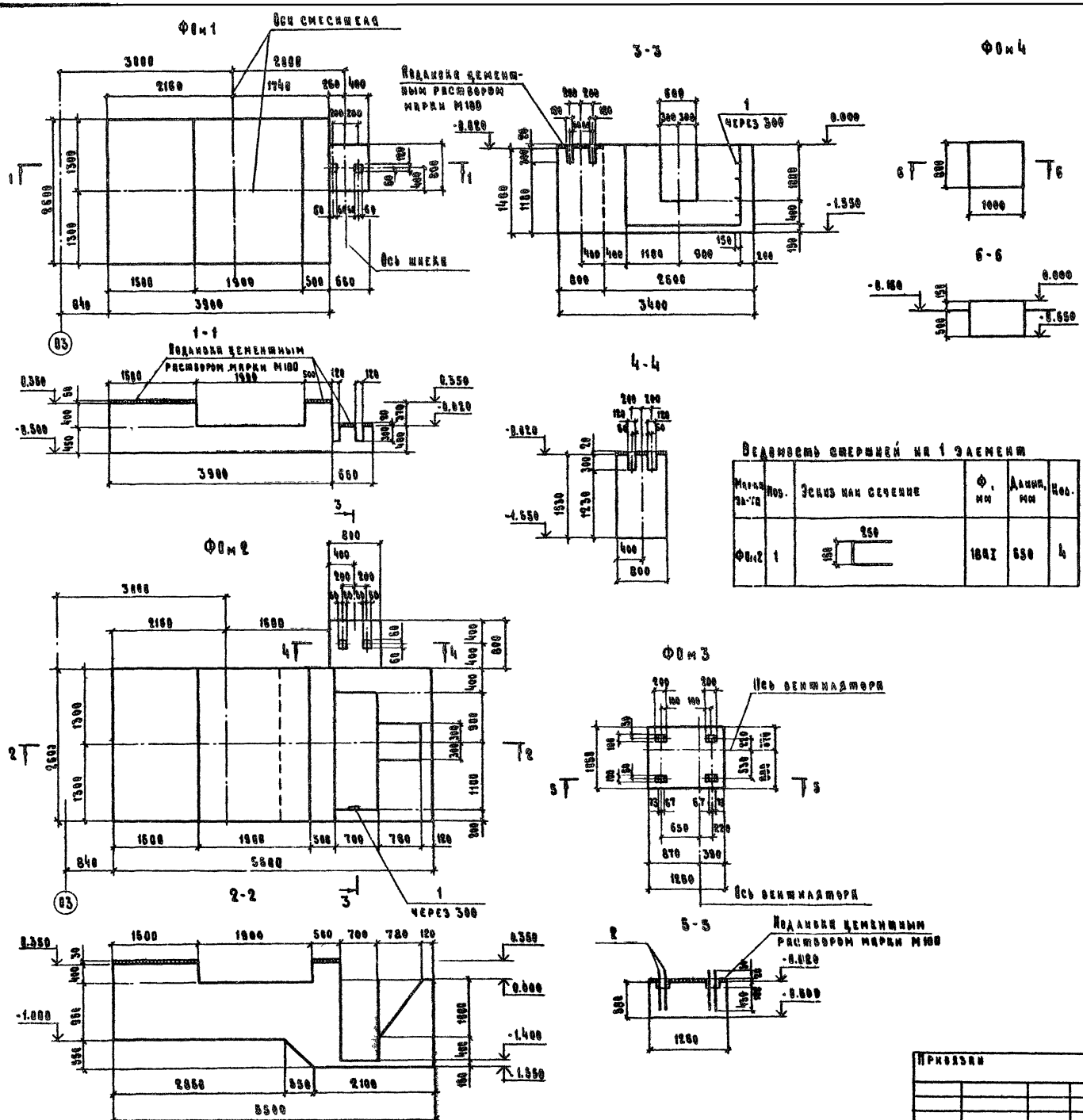

Ведомость стержней на 1 элемент

Марка эл-та	Поз.	Эскиз или сечение	Ф, мм	Длина, мм	Кол.
ФОм2	1	250 / 150	18АI	650	4

Спецификация на монолитные фундаменты ФОм1 ÷ ФОм4, приямок ПЯм1, каналы КТм1, КТм2

Формат	Зона	Поз.	Обозначение	Наименование	Кол.	Примечание
				ФОм1		
				Материалы:		
				Бетон марки М200	7,0	м³
				ФОм2		
		1	КШ-6	Отдельный стержень	4	
				Материалы:		
				Бетон марки М200	19,8	м³
				ФОм3		
				Стандартные изделия:		
		2	КШ-6	Болт М20×600		
				ОСТ24.780.03-71	8	
				Материалы:		
				Бетон марки М200	0,8	м³
				ФОм4		
				Материалы:		
				Бетон марки М200	0,52	м³
				ПЯм1		
				Материалы:		
				Бетон марки М100	0,74	м³
				КТм1		
		3	3.006-2 В.Ⅱ-2	Плита покрытия П3-8	4	
				Материалы:		
				Бетон марки М100	0,3	м³
				КТм2		
		3	3.006-2 В Ⅱ-2	Плита покрытия П3-8	2	
				Материалы:		
				Бетон марки М100	0,2	м³

1. Данный лист рассматривать совместно с листом 5.
2. Общие указания см. листы 1,2.

Гип	Левченкова		КШ
Нач отд	Мохов		
Гл.спец	Янковский		Блок кормовой зоны для комплексов по производству молока на 800-1200 коров
Н контр.	Карламова		Стадия: Р; Лист: 6; Листов:
Рук гр.	Аврусина		Монолитные фундаменты ФОм1 ÷ ФОм4
Инж.	Грудцинова		ГИПРОНИСЕЛЬХОЗ

Привязан

Инв. №

Копировал 1075 01 30 Формат 22

Типовой проект 801-6-2 Альбом I

Схема расположения колонн и балок в осях 01-1

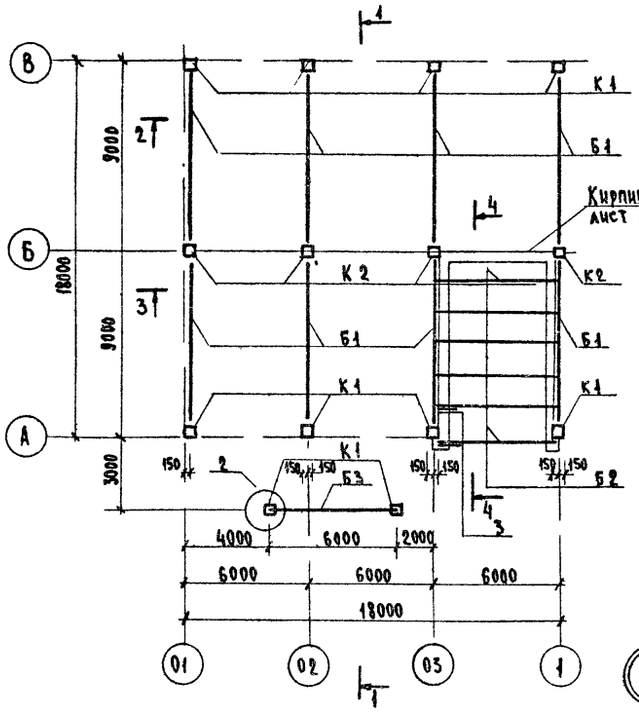

1-1

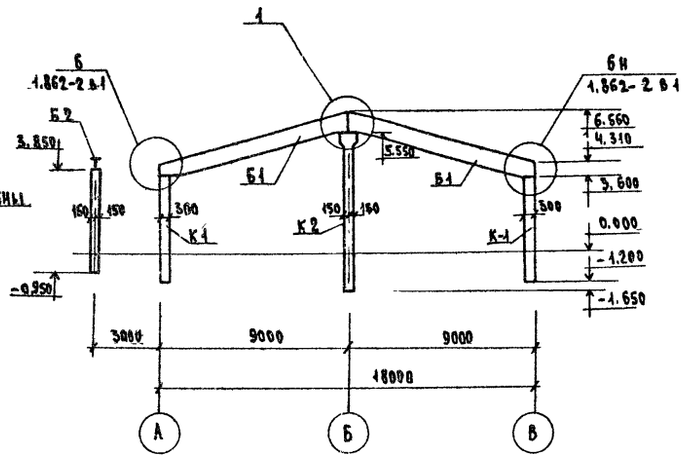

2-2

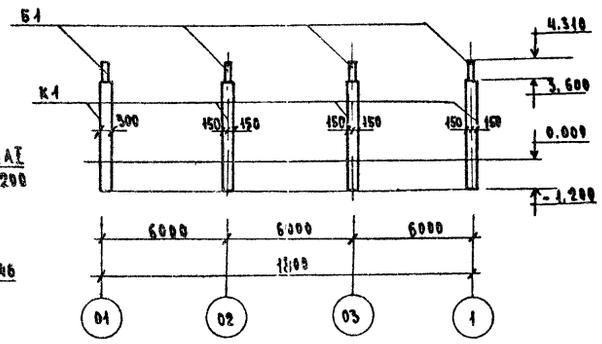

4-4

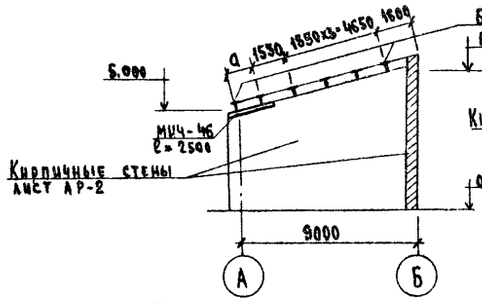

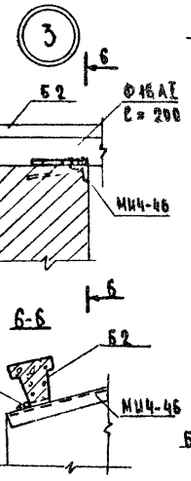

3-3

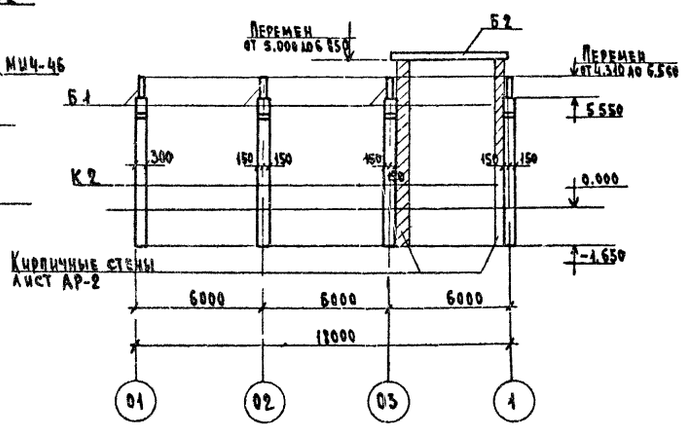

Спецификация к схеме расположения колонн и балок в осях 01-1

Марка поз	Обозначение	Наименование	Кол.	Масса ед., кг.	Примечание
		Для снега 70...100 кгс/м²			
		Колонны			
К1	1.823-1 вып. 1	СК3-48-1	10	1080	
К2	1.823-1 вып. 2	СКТ3-72-2	4	1680	
Б1	1.862-2 вып. 1	Балка БС9-2	8	2400	
Б2	1.462-14 вып. 1	Прогон 1ПР-1-а	6	500	
Б3	т.п. альбом II Б3.000	Балка металлическая Б3	1	332.6	
МС1	КЖ-7	-150х10 ГОСТ 103-76 / ВСт3кп2 ГОСТ 380-71* ℓ=200	16	2,4	в узлах 6 и 1
МИ4-46	3.400-6/76	Изделие закладное МИ4-46	2.5пм	4.4	кг/пм
		Для снега 150 кгс/м²			
		Колонны:			
К1	1.823-1 вып. 1	СК3-48-1	10	1080	
К2	1.823-1 вып. 2	СКТ3-72-2	4	1680	
Б1	1.862-2 вып. 1	Балка БС9-4	8	2400	
Б2	1.462-14 вып. 1	Прогон 1ПР-2-а	6	500	
Б3	т.п. альбом II Б3.000	Балка металлическая Б3	1	332.6	
МС-1	КЖ-7	-150х10 ГОСТ 103-76 / ВСт3кп2 ГОСТ 380-71* ℓ=200	16	2,4	в узлах 6 и 1
МИ4-46	3.400-6/76	Изделие закладное МИ4-46	2.5пм	4.4	кг/пм

Температура наружного воздуха t°C	а, мм
-20°C	1950
-30°C	1800
-40°C	1680

1. Общие указания см. листы 1,2
2. Замоноличивание колонн в стаканы фундаментов производить согласно узла 1 серии 2.820-1 вып 1
3. Сварку производить электродами типа Э-42 по ГОСТ 9467-75 $h_ш$ = 8 мм

Согласовано

Инв. № подл. | Подпись и дата | Взам. инв. №

Привязан

Инв. №

ГИП	Левченкова		КЖ
Нач. отд.	Мохов		
Гл. спец.	Янковский		
Н. контр.	Харламова		Блок кормовой зоны для комплексов по производству молока на 800-1200 коров
Рук. гр.	Аврусина		Схема расположения колонн и балок в осях 01-1 узлы 1÷3.
Инженер	Грудцинова		

Стадия	Лист	Листов
Р	7	

ГИПРОНИСЕЛЬХОЗ 16Х03

Копировал Минасянт 17875 01 31 формат А2

Типовой проект 801-6-2 Альбом I

Схема расположения элементов покрытия в осях 01-1

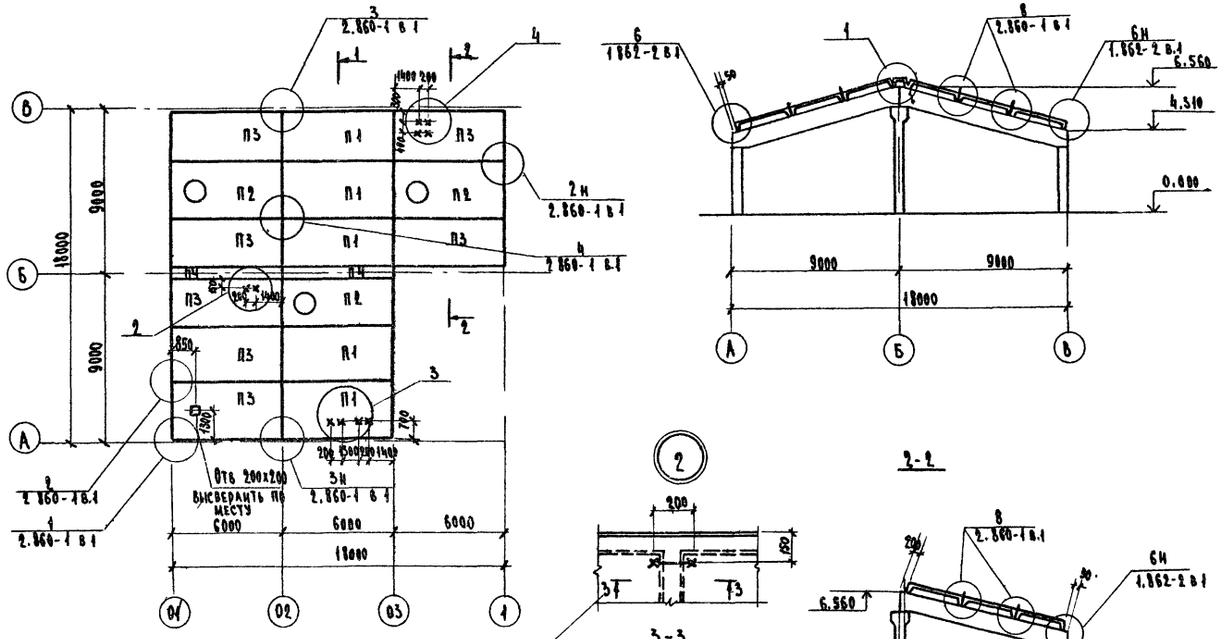

Спецификация к схеме расположения элементов покрытия в осях 01-1

Марка поз.	Обозначение	Наименование	Кол.	Масса ед. кг	Примечание
		Для снега 70-100 кгс/м²			
		Плиты:			
П1	1.865-4 в.1 и 2.860-4.050 л. 59	ПС1-3АIIIВ-2	5	2300	См. прим. п.7
П2	1.865-4 в.1 т.п. Альбом II КЖИ п2.000	ПС1-4АIIIВ-(7)-2	3	3000	См. прим. п.7
П3	1.865-4 в.1 и 2.860-4.050 л.59	ПС1-4АIIIВ-2	7	2300	См. прим. п.7
П4	1.865-1-8	ПДС 2	2	775	
		Изделия соединительные			
МД 5-1	1.800-4 в.1	МД 5-1	40	0,1	
МС2	т.п. Альбом II КЖИ-МС2.000	МС 2	5	1,0	
МС4	т.п. Альбом II КЖИ-МС4.000	МС 4	3	3,8	
МС6	т.п. Альбом II КЖИ-МС6.000	МС 6	1	11,5	
		Для снега 150 кгс/м²			
		Плиты:			
П1	1.865-4 в.1 и 2.860-4.050 л. 59	ПС1-4АIIIВ-2	5	2300	См. прим. п.7
П2	1.865-4 в.1 т.п. Альбом II КЖИ-П2.000	ПС1-5АIIIВ-(7)-2	3	3000	См. прим. п.7
П3	1.865-4 в.1 и 2.860-4.050 л. 59	ПС1-5АIIIВ-2	7	2300	См. прим. п.7
П4	1.865-1-8	ПДС2	2	775	
		Изделия соединительные			
МД 5-1	1.800-4 в.1	МД 5-1	40	0,1	
МС2	т.п. Альбом II КЖИ-МС2.000	МС 2	5	1,0	
МС4	т.п. Альбом II КЖИ-МС4.000	МС 4	3	3,8	
МС6	т.п. Альбом II КЖИ-МС6.000	МС 6	1	11,5	

1. Общие указания смотри листы 1, 2
2. Плиты покрытия должны быть приварены не менее чем по трем углам к закладным изделиям балок, $h_ш = 6$мм, $в_ш = 60$мм.
3. Швы между плитами тщательно заделать бетоном М 100 на мелком заполнителе
4. В швы плит до их замоноличивания заложить закладные изделия МД5-1 с шагом 1500 по узлу 8 серии 2.860-1 в.1.
5. Доборные плиты, устанавливаемые в коньке, привязать за монтажные петли к смежным плитам покрытия вязальной проволокой (скруткой).
6. Сварные монтажные соединения элементов производить электродами типа Э-42 по ГОСТ 9467-75 высота сварного шва $h_ш$=5мм.
7. Плиты с буквенным индексом „Г" приняты с дополнительными закладными деталями для крепления обрешетки.

Согласовано:

Инв. № подл. | Подпись и дата | Взам. инв. №

Привязан

Инв. №

ГИП	Левченкова		КЖ-
Нач. отд.	Мохов		
Гл. спец.	Яковский		Блок кормовой зоны для комплексов по производству молока на 800-1200 коров
Н. контр.	Харламова		Стадия: Р; Лист: 8; Листов:
Рук. гр.	Абрусина		Схема расположения элементов покрытия в осях 01-1 разрезы 1-1, 2-2, узлы 1-4
Инженер	Грудцинова		ГИПРОНИСЕЛЬХОЗ

Копировала Минасян 17875 01 32 формат А2

Типовой проект 801-6-2 Альбом I

Схема расположения панелей стен по оси А между осями 01-1

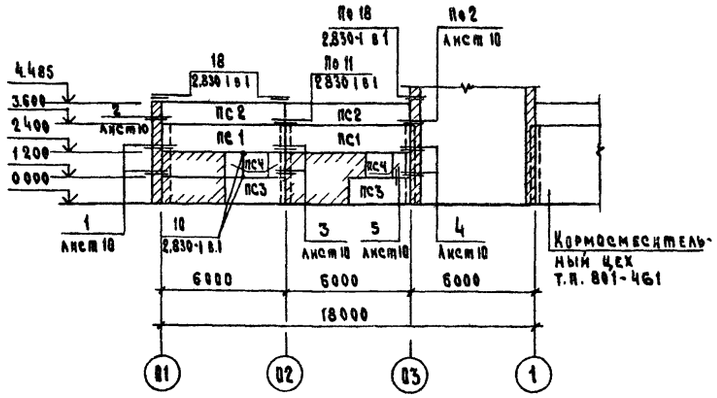

Схема расположения панелей стен по оси В между осями 1-01

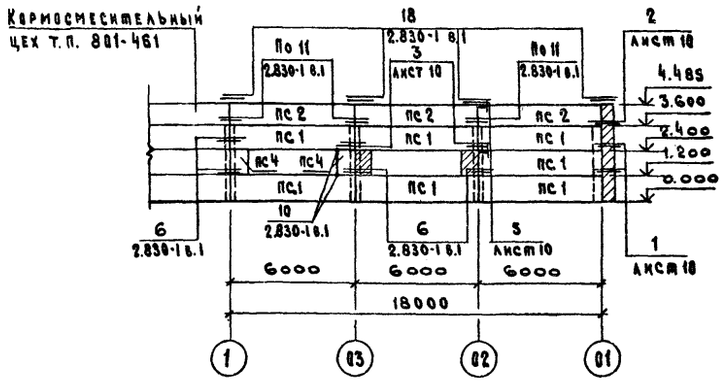

Спецификация панелей стен в осях 01-1

Марка, поз.	Обозначение	Наименование	Кол.	Масса ед. кг	Примечание
		Для $t_н$=-20°С			
		Панели:			
ПС1	1.832-5 вып.1	СПСА 25 / 1.2×6 — 311	9	2400	
ПС2	1.832-5 вып.1	СПСА 25 / 0.9×6 — 411	5	2400	
ПС3	1.832-5 вып.1	СПСА 25 / 1.2×3 — 111	2	1200	
ПС4	1.832-5 вып.1	СВСА 25 / 1.2×0.75 — 211	5	300	
МС9	т.п. АлII.МС9.000	Изделие соединительное МС9	3		
		Для $t_н$=-30°С			
		Панели:			
ПС1	1.832-5 вып.1	СПСА 30 / 1.2×6 — 311	9	2800	
ПС2	1.832-5 вып.1	СПСА 30 / 1.2×6 — 411	5	2800	
ПС3	1.832-5 вып.1	СПСА 30 / 1.2×3 — 111	2	1400	
ПС4	1.832-5 вып.1	СВСА 30 / 1.2×0.75 — 211	5	300	
МС10	т.п. Ал.II КЖИ-МС10.000	Изделие соединительное МС10	3		

Марка, поз.	Обозначение	Наименование	Кол.	Масса ед. кг	Примечание
		Для $t_н$=-40°С			
		Панели:			
ПС1	1.832-5 вып.1	СПСА 40 / 1.2×6 — 311	9	3500	
ПС2	1.832-5 вып.1	СПСА 40 / 0.9×6 — 411	5	3500	
ПС3	1.832-5 вып.1	СПСА 40 / 1.2×3 — 111	2	1700	
ПС4	1.832-5 вып.1	СВСА 40 / 1.2×0.75 — 211	5	400	
МС11	тп Ал II КЖИ-МС11.000	Изделие соединительное МС11	3		
		Для $t_н$=-20°, -30°, -40°С			
		Изделия соединительные			
МД1-4	1.800-4	МД1-4	3	1.0	
МД1-16	1.800-4	МД1-16	14	0.3	
МД2-2	1.800-4	МД2-2	9	2.9	
МД3-1	1.800-4	МД3-1	14	0.8	
МД4-3	1.800-4	МД4-3	11	0.4	
МД4-19	1.800-4	МД4-19	7	2.1	h=920
МД5-10	1.800-4	МД5-10	41	0.1	
МД6-2	1.800-4	МД6-2	16	0.9	
МС8	т.п. Ал.II КЖИ-МС2.000	МС8	6	2.0	

Ведомость монтажных узлов панелей стен в осях 01-1

N узла	Марка крепежного элемента	Количество штук в узле	Количество узлов	Общее количество элементов в узлах	Примечание
6	МД 2-2	1	5	5	2.830-1 вып. 1
	МД 5-10	2		10	
10	МД 1-16	1	14	14	
11	МД 4-3	2	4	8	
	МД 5-10	2		8	
18	МД 5-10	2	7	14	
	МД 4-19	1		7	

1. Общие указания см. листы 1,2.
2. Заполнение горизонтальных и вертикальных швов производить в соответствии с узлами 3 и 4 серии 2.830-1 вып. 1.
3. При заполнении швов применять упругие прокладки (см. лист АР-1).
4. Данный лист рассматривать совместно с листом 10.
5. Ведомость монтажных узлов панелей стен (узлы 1÷5) см. лист 10.

Согласовано: ВВ Кузяков

Инв. № подл. | Подпись и дата | Взам. инв. №

ГИП	Левченкова		КЖ
Нач. отд.	Маков		
Гл. спец.	Янковский		
Н. контр.	Харлампова		Блок кормовой зоны для комплексов по производству молока на 800-1200 коров
Рук. гр.	Яровский		Стадия: Р; Лист: 9; Листов:
Инж.	Грудинова		Схемы расположения панелей стен по осям А и В между осями 01-1
Привязан			ГИПРОНИСЕЛЬХОЗ
Инв. №			

Копировал 1805-01 33 Формат 22

Типовой проект 801-6-2 Альбом I

1

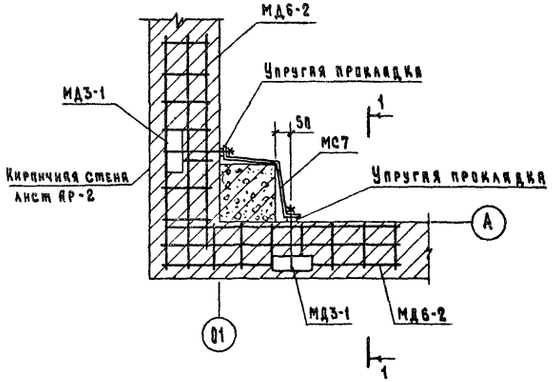

1-1

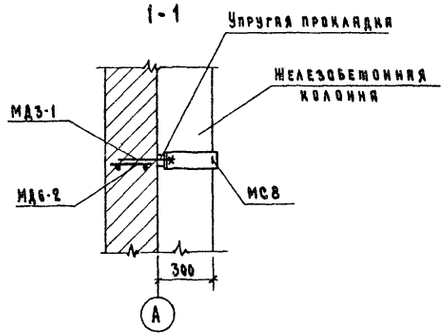

2

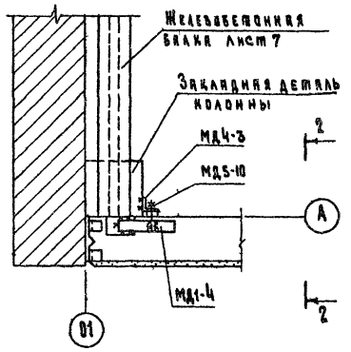

2-2

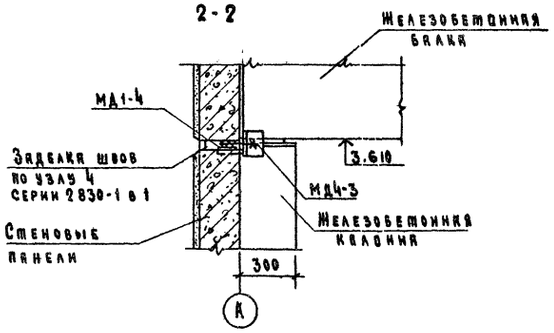

3

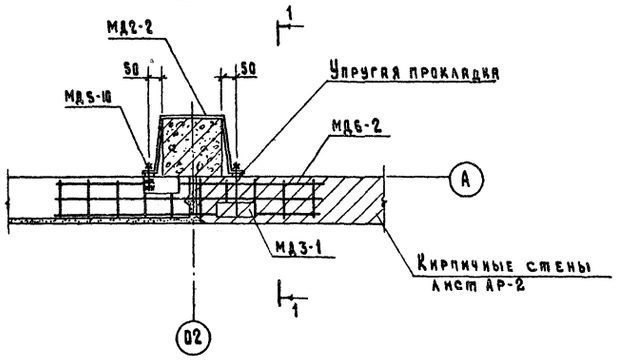

4

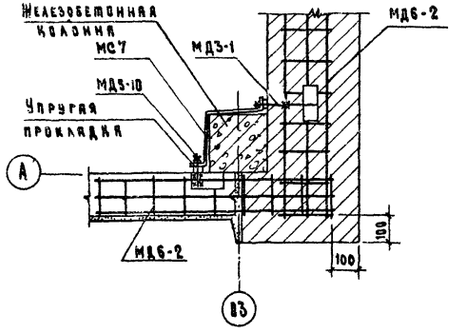

5

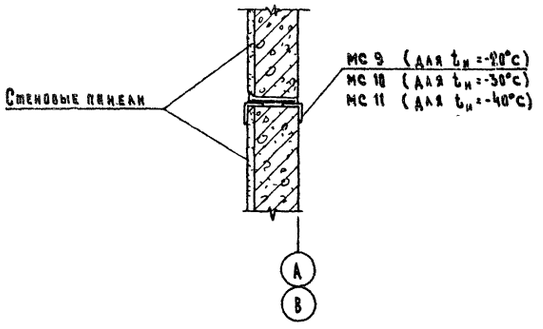

Ведомость монтажных узлов панелей стен в осях 01-1

N узла	Марка крепежного элемента	Количество штук в узле	Количество узлов	Общее кол. элементов в узлах	Примечание
1	МС 7	1	4	4	
	МД 6-2	2		8	
	МД 3-1	2		8	
2	МД 4-3	1	3	3	
	МД 1-4	1		3	
	МД 5-10	1		3	
3	МД 2-2	1	4	4	
	МД 3-1	1		4	
	МД 5-10	1		4	
	МД 6-2	1		4	
4	МС 7	1	2	2	
	МД 3-1	1		2	
	МД 5-10	1		2	
	МД 6-2	2		4	
5	МС 9	1	3	3	Для $t_н$=-20°С
	МС 10	1		3	Для $t_н$=-30°С
	МС 11	1		3	Для $t_н$=-40°С

1 Общие указания см. листы 1,2
2 Лист рассматривать совместно с листом 8.
3 Сварку производить электродами Э42 по ГОСТ 9467-75.
Сварные швы $h_ш$=5мм.

ГИП	Левченкова		КЖ
Нач.отд.	Маков		
Гл.спец.	Яковский		Базы кормовой зоны для комплексов по производству молока на 800-1200 коров. Панели стен в осях 01-1. Узлы 1-5
Н.контр.	Карлимова		Стадия Р; Лист 10; Листов
Рук.гр.	Арусина		ГИПРОНИИСЕЛЬХОЗ
Инж.	Грудинова		

Привязан

Инв.№

Согласовано

Инв.№ подл. | Подпись и дата | Взам.инв.№

Копировал 7875 01 34 Формат А2

Типовой проект 801-6-2 Альбом I

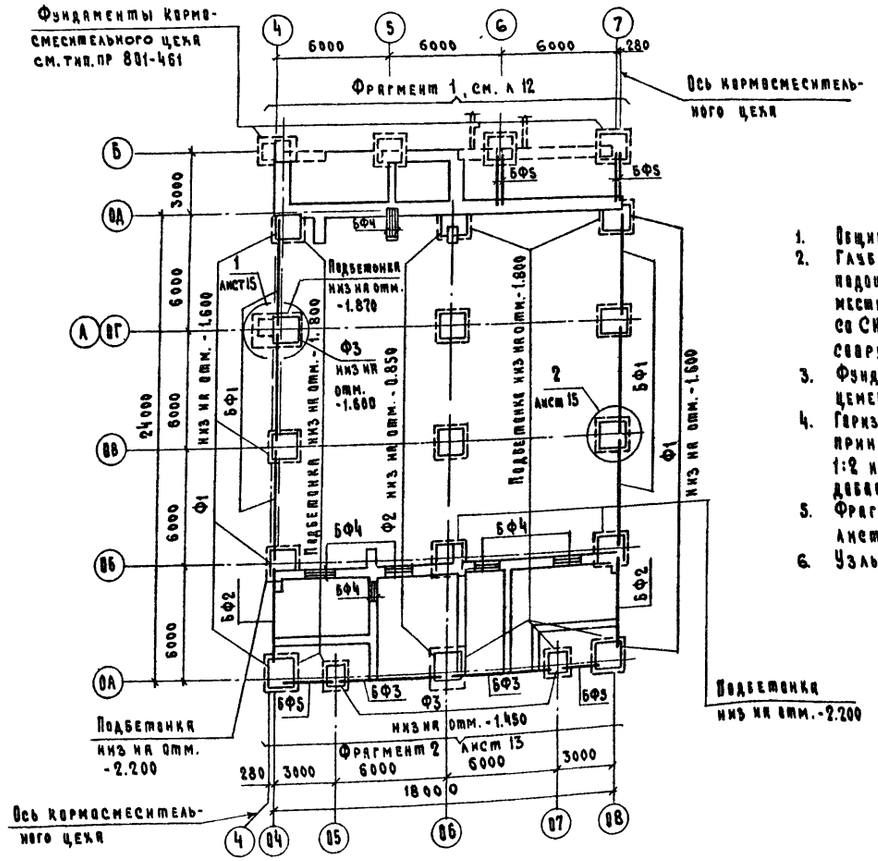

1. Общие указания см. листы 1,2.
2. Глубина заложения фундаментов и размеры подошв уточняются при привязке проекта к местным условиям площадки в соответствии со СН и П II-15-74. „Основания зданий и сооружений".
3. Фундаментные балки укладывать по слою цементного раствора марки М150 толщ. 20 мм.
4. Горизонтальная гидроизоляция на отм.-0.030 принята из цементного раствора состава 1:2 на цементе марки М400 с гидрофобными добавками.
5. Фрагменты 1,2 и сечения по ним см. листы 12 ÷ 14.
6. Узлы 1 и 2 см. лист 15.

Спецификация к схеме расположения фундаментов и фундаментных балок в осях 04-08

Марка, поз.	Обозначение	Наименование	Кол.	Масса, ед. кг	Примечание
		Для $t_н$=-20°,-30°,-40°С			
		Фундаменты:			
Ф1	ГОСТ 24022-80	2Ф15.15-2	9	2000	
Ф2	ГОСТ 24022-80	3Ф15.15-1	5	1900	
Ф3	ГОСТ 24022-80	1Ф9.9-1	3	900	
		Для $t_н$=-20°,-30°С			
БФ1	1.415-1, вып.1	ФБ6-1	6	1600	
БФ2	1.415-1, вып.1	ФБ6-2	2	1300	
БФ3	1.415-1, вып.1	ФБ6-11	2	1800	
БФ4	1.138-10, вып.1	1ПР2-15.12.14	20	75	
БФ5	1.138-10, вып.1	1ПР38-24.25.22у	6	325	
		Материалы:			
		Подбетонка, бетон марки М100	22,9		м³
		Ленточный фундамент			
		Бетон марки М100	80,0		м³
		Набетонка, бетон марки М100	4,7		м³
		Для $t_н$=-40°С			
БФ1	1.415-1, вып.1	ФБ6-11	6	1800	
БФ2	1.415-1, вып.1	ФБ6-12	2	1500	
БФ3	1.415-1, вып.1	ФБ6-28	2	2200	
БФ4	1.138-10, вып.1	1ПР2-15.12.14	18	75	
БФ5	1.138-10, вып.1	1ПР38-24.25.22у	6	325	
		Материалы:			
		Подбетонка, бетон марки М100	22,9		м³
		Ленточный фундамент			
		Бетон марки М100	80,0		м³
		Набетонка, бетон марки М100	7,6		м³
		Для $t_н$=-20°,-30°,-40°С			
		Стальные элементы:			
поз.3	л. 15	Болт М24×800 ОСТ24.780.03-71	6	3 39	
поз.4	л. 15	Сетка $\frac{150/150/9/9\ ГОСТ8478-66}{2300}$ l_{850}	1	21,3	

Таблица нормативных нагрузок на верхний обрез фундамента

Оси	Схема	$t_н$=-20°С			$t_н$=-30°С			$t_н$=-40°С		
		Мтн	Nт	Qт	Мтн	Nт	Qт	Мтн	Nт	Qт
4-0Б, 4-0В, 4-0Г, 8-0Б, 8-0В, 8-0Г	M N Q	6,1	22,5	0,7	6,1	23,2	0,7	6,1	24,5	0,7
04-0А, 08-0А	Mx Mу N Q	Mx=3,1 Mу=2,1	15,8	0,4	Mx=3,1 Mу=2,5	17,7	0,4	Mx=3,1 Mу=3,2	18,1	0,4
04-0Д, 08-0Д	Mx Mу N Q	Mx=3,1 Mу=3,4	26,1	0,4	Mx=3,1 Mу=3,4	26,6	0,4	Mx=3,1 Mу=3,4	27,2	0,4
06-0В, 06-0Г	Q	1,7	19,3	0,3	1,7	20,9	0,3	1,7	23,6	0,3

Согласовано:

Инв. № подл. | Подпись и дата | Взам. инв. №

Привязан

Инв. №

ГИП	Левченкова	
Нач. отд.	Мохов	
Гл. спец.	Янковский	
Н. контр.	Карлямова	
Рук. гр.	Козлова	
Инж.	Мельникова	
Инж.	Грудцинова	

КЖ

Блок кормовой зоны для комплексов по производству молока на 800-1200 коров

Стадия	Лист	Листов
Р	11	

Схема расположения фундаментов и фундаментных балок в осях 04-08

ГИПРОНИСЕЛЬХОЗ

Копировал 17875 01 35 Формат 22

Типовой проект 801-6-2 Альбом I

Фрагмент 1

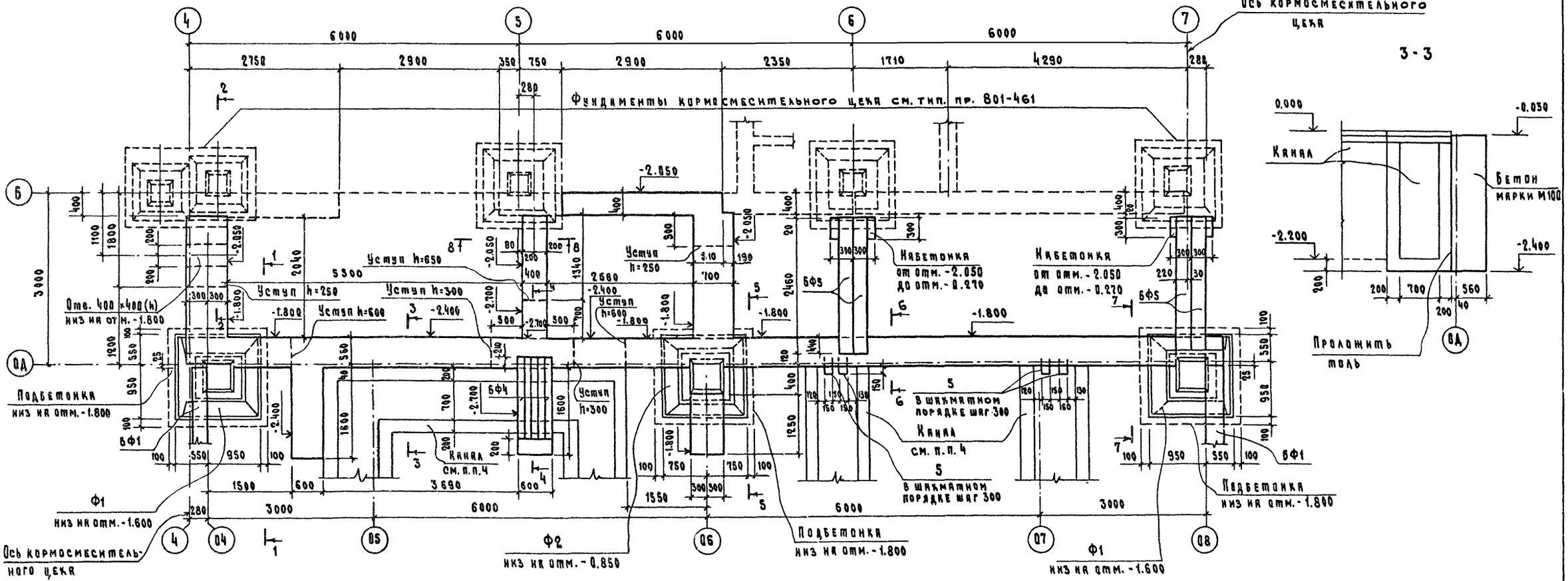

1. Общие указания см. листы 1,2.
2. Расположение фрагмента см. лист 11.
3. Сеч. 4-4 ÷ 8-8 см. лист 14.
4. Схему расположения каналов см. лист 16.

ГИП	Левченкова		КЖ
Нач.отд.	Малов		
Гл.спец.	Янковский		Баки кормовой зоны для комплексов по производству молока на 800-1200 коров
Н.контр.	Карамова		Стадия Р; Лист 12; Листов
Рук.гр.	Козлова		Фундаменты в осях 04÷08 Фрагмент 1
Инж.	Мельникова		ГИПРОНИСЕЛЬХОЗ

Привязан

Инв. N

Инв. N подл. | Подпись и дата | Взам. инв. N

Согласовано: ВК Гребнин

Копировал Формат А2

Фрагмент 2

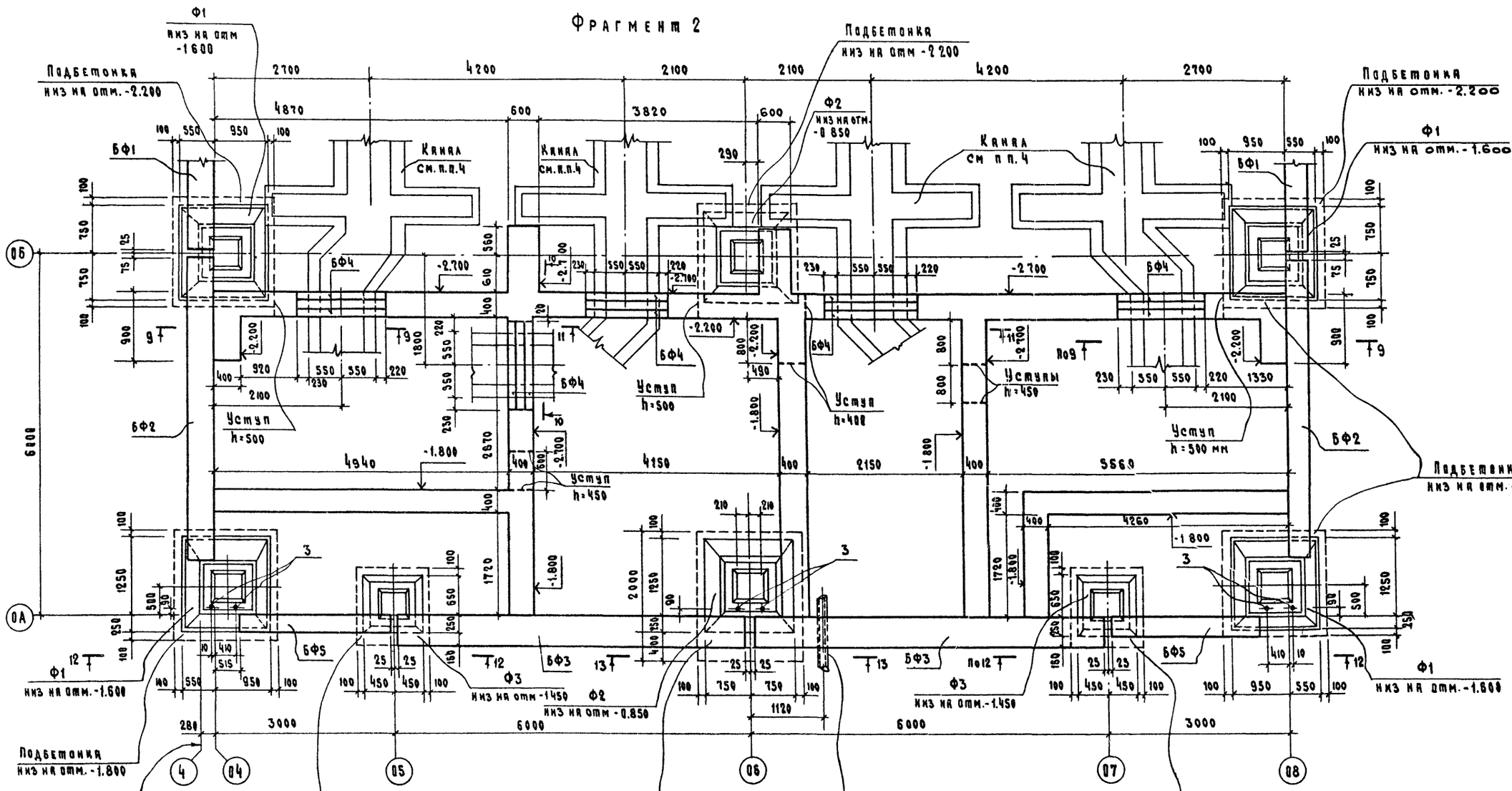
Ф1
низ на отм -1600
Подбетонка
низ на отм.-2.200
Подбетонка
низ на отм -2 200
Ф2
низ на отм -0 850
Канал см.п.п.4
Ф1
низ на отм.-1.600
БФ1
БФ4
БФ2
БФ5
БФ3
Уступ h=500
Уступ h=450
Уступы h=450
Уступ h=488
Уступ h=500 мм
Подбетонка низ на отм.-1.800
Ф3 низ на отм -1450
Ф2 низ на отм -0.850
Ф3 низ на отм.-1.450
Ф1 низ на отм.-1.800
Подбетонка низ на отм.-1.800
Ось кормосмесительного цеха
Подбетонка низ на отм.-1.800
Подбетонка разм. 1700×2000 низ на отм.-1.800
Асбестоцементная труба ф 100 мм, l=1500, низ на отм. -0.650 заложить по чертежам 3 до устройства отмостки
Подбетонка низ на отм -1.800
Подбетонка низ на отм.-1.800
Ф1 низ на отм.-1.800
Ф3 низ на отм.-1.450
Ф2 низ на отм -0.850
Ф3 низ на отм -1450
Ф1 низ на отм.-1.600
Подбетонка низ на отм.-1.800
Подбетонка низ на отм.-1.800
Подбетонка низ на отм.-1.800

Типовой проект 801-6-2 Альбом I

4-4

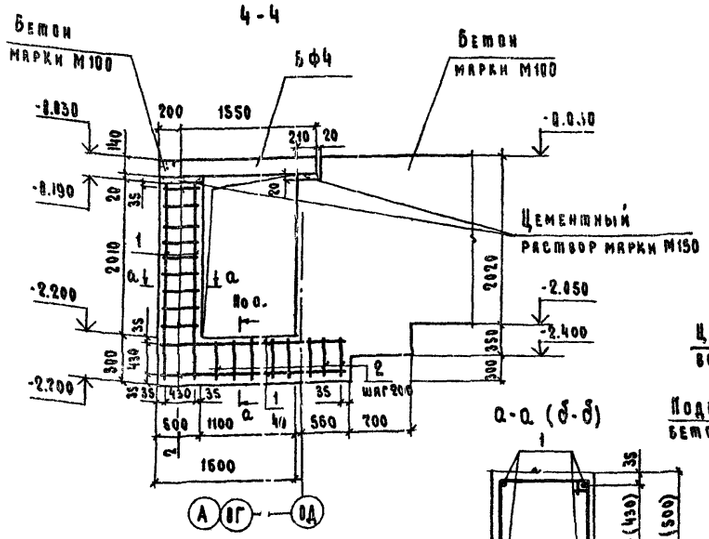

5-5

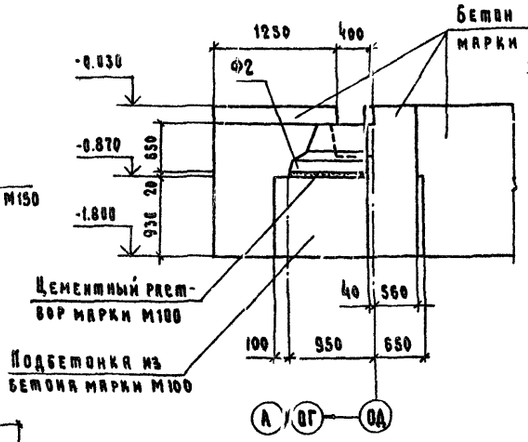

10-10

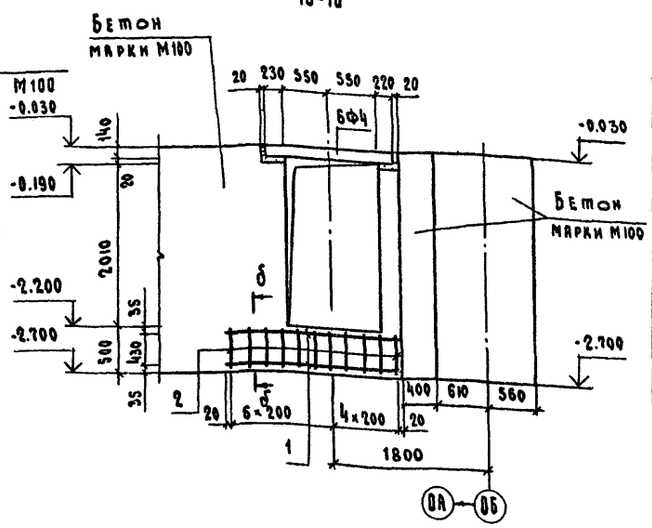

Ведомость стержней на один элемент

Марка эл-та	Поз.	Эскиз или сечение	ф мм	Длина мм	Кол.
Сеч. а-а	1	п.м	16 А III	18700	—
	2	490, 546, 590, 446	6 А I	2072	17
Сеч. б-б	1	п.м	16 А III	46300	—
		390, 446, 430, 346	6 А I	1672	61
Фрагмент 1	5	250, 150	16 А III	650	10

а-а (б-б)

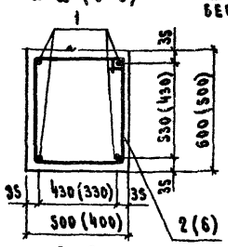

6-6

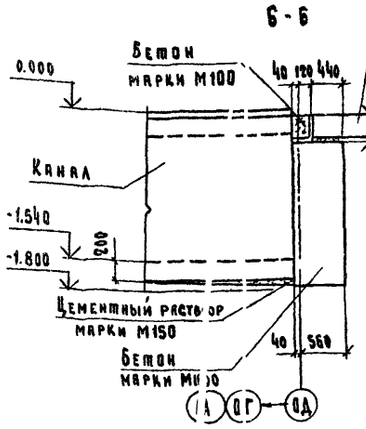

8-8

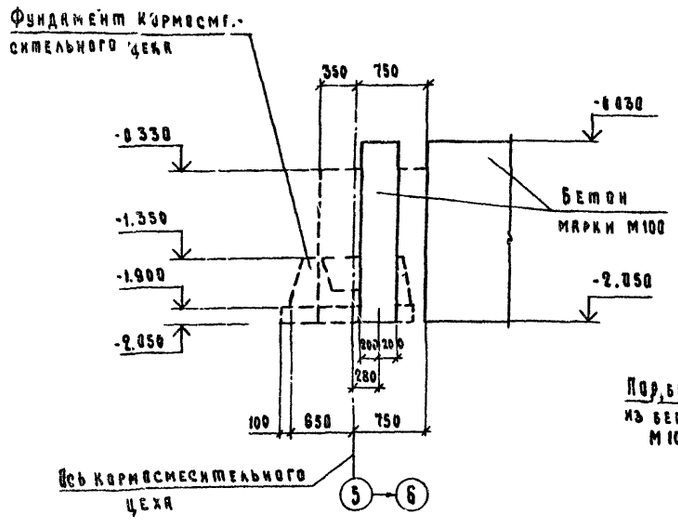

7-7

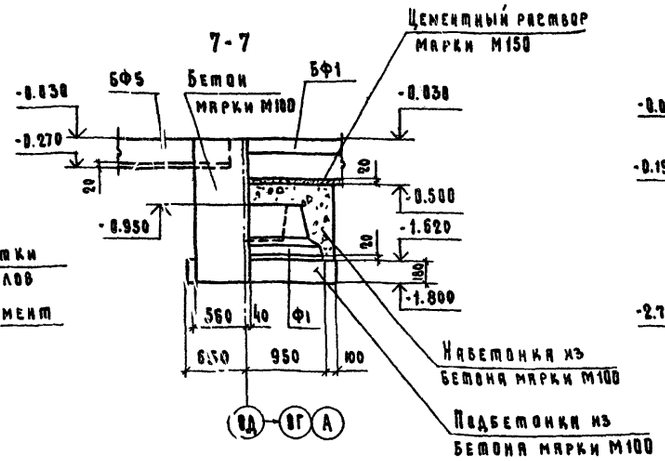

6-6

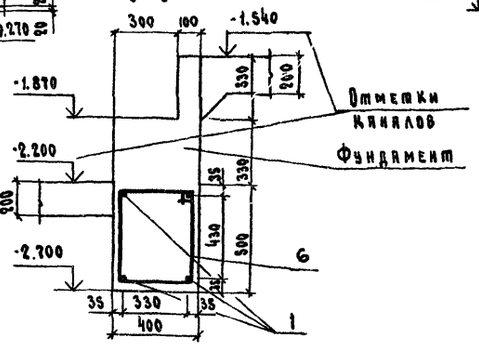

9-9

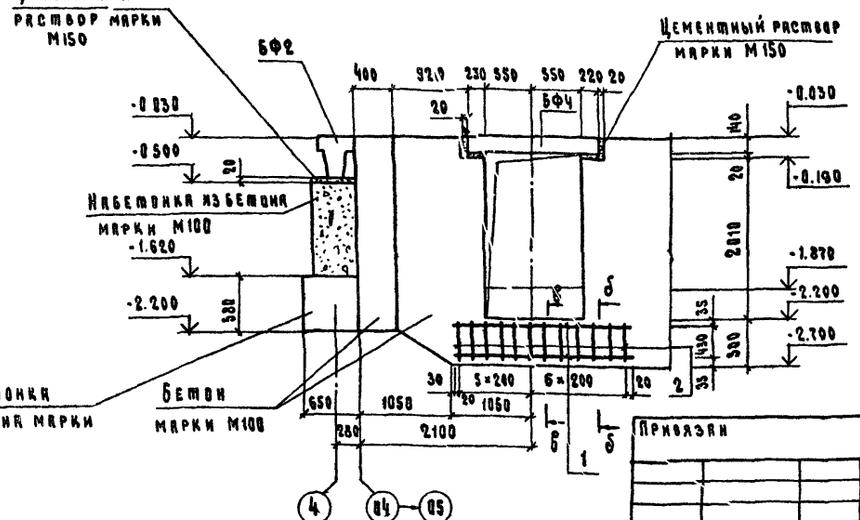

11-11

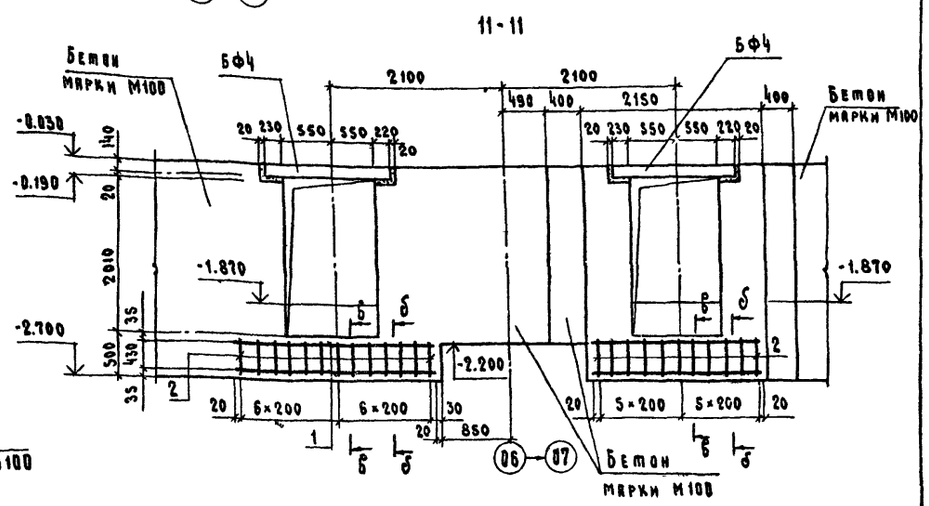

1. Общие указания см. листы 1,2.
2. Сечения даны по фрагментам 1 и 2, см. листы 12,13
3. Выборку стали см. лист 13.

			КЖ		
ГИП	Левченкова				
Нач. отд.	Махов				
Гл. спец.	Янковский		Блок кормовой зоны для комплексов по производству молока на 800-1200 коров	Стадия	Лист	Листов
Н. контр.	Кириллова			Р	14	
Рук. гр.	Козлова		Фундаменты в осях 04-08 Сеч. 4-4 ÷ 11-11	ГИПРОНИИСЕЛЬХОЗ		
Инж.	Мельникова					

Привязан

Инв. N

Согласовано

Инв. N подл. | Подпись и дата | Взам. инв. N

Копировал 17175 01 38 Формат 22

Типовой проект 801-6-2 Альбом I

12-12

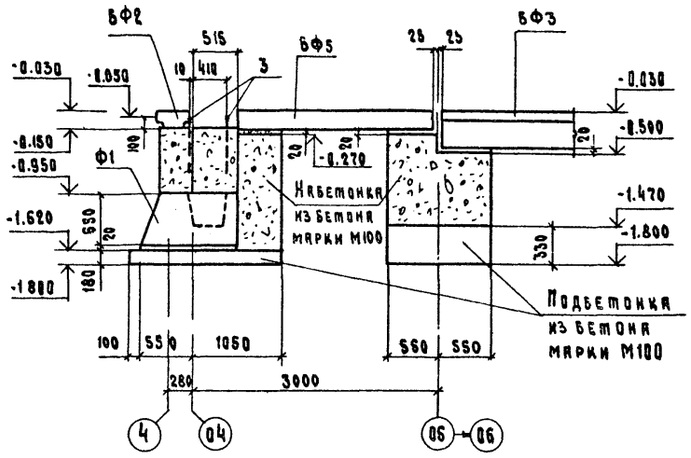

13-13

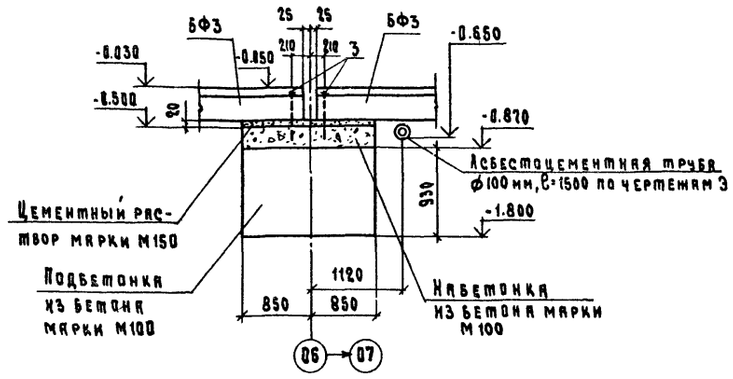

16-16

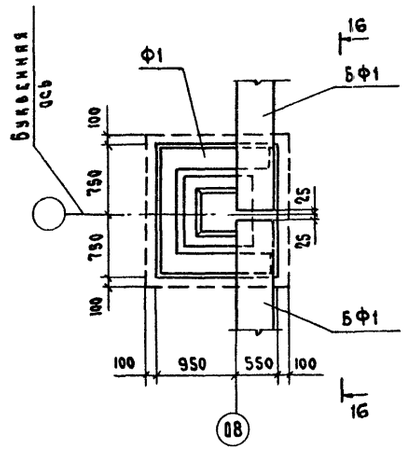

1

Фундаменты кормосмесительного цеха см.т.п. 801-461

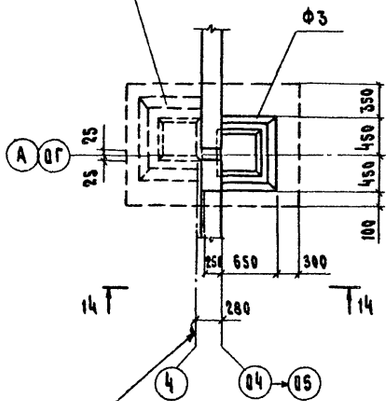

14-14

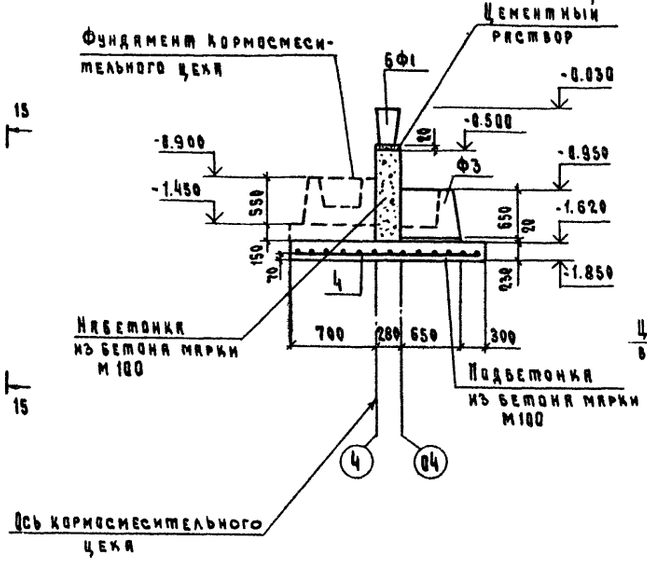

15-15

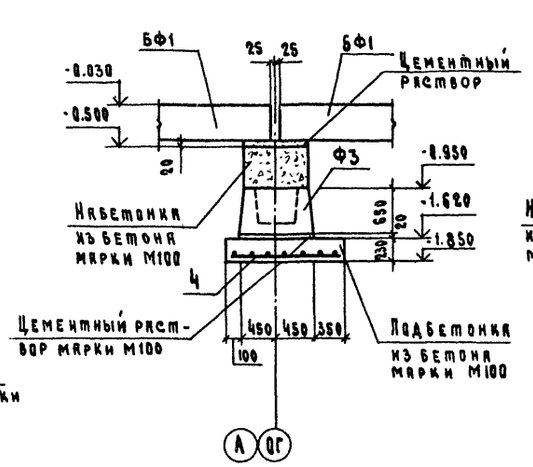

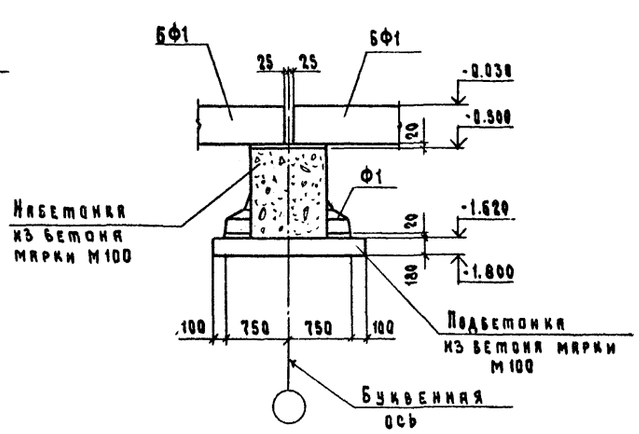

1. Общие указания см. листы 1,2.
2. Сечения даны по фрагментам 1,2 см. листы 12,13
3. Поз. 3 и 4 учтены в спецификации на листе 11.

				КЖ	
ГИП	Левченкова				
Нач. отд.	Моков				
Гл. спец.	Янковский				
Н. контр.	Карлимова				
Рук. гр.	Козлова				
Инж.	Мельникова				
Привязан				Блок кормовой зоны для комплексов по производству молока на 800-1200 коров	Стадия: Р; Лист: 15; Листов:
Инв. N				Фундаменты в осях 04÷08. Сеч. 12-12, 13-13 Узлы 1,2.	ГИПРОНИСЕЛЬХОЗ

Согласовано

Инв. N подл. | Подпись и дата | Взам. инв. N

Копировал 17775 01 39 Формат А2

Типовой проект 801-6-2 Альбом I

Схема расположения каналов в осях 04 ÷ 08

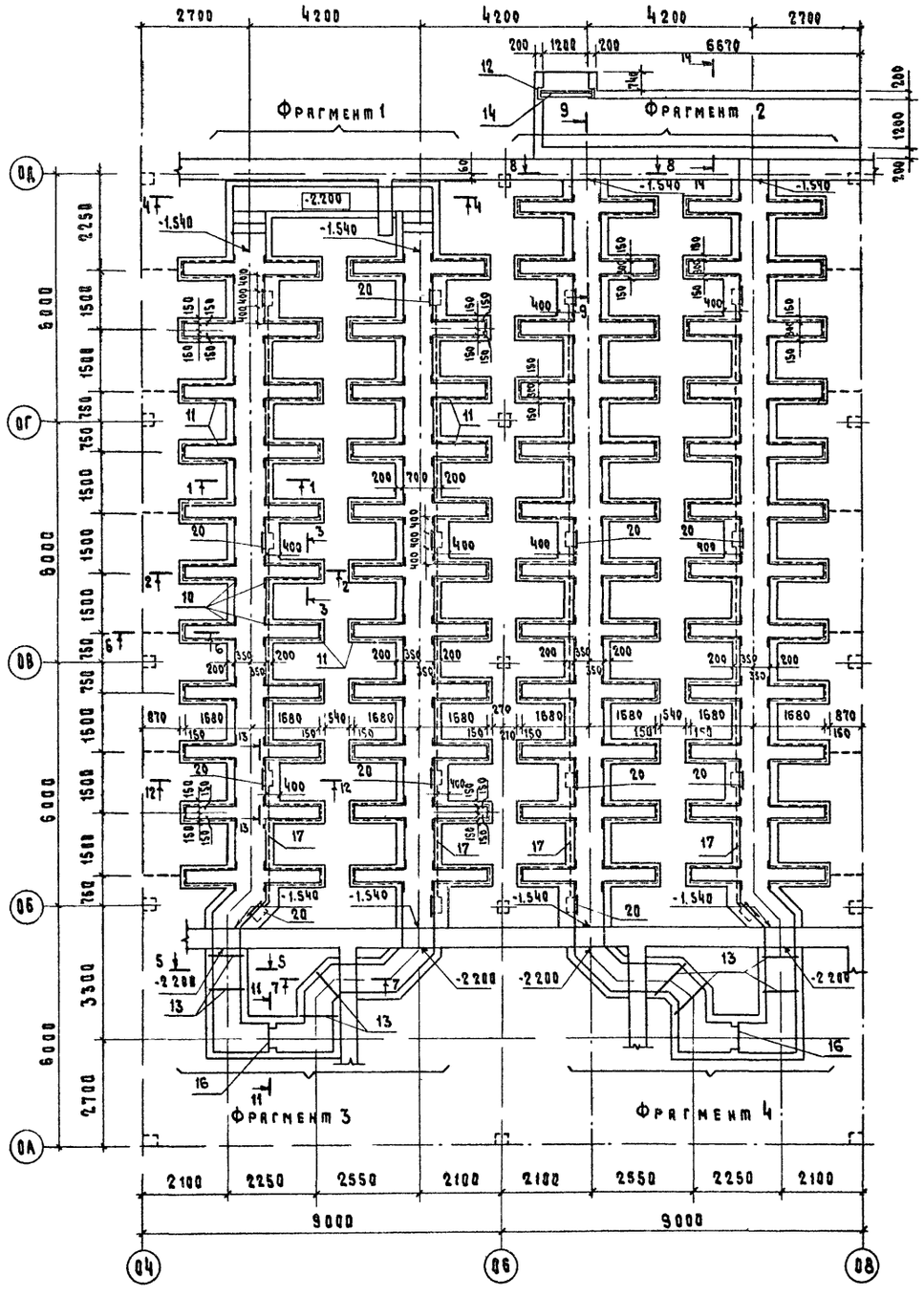

Ведомость стержней на один элемент

Марка эл-та	Поз.	Эскиз или сечение	ф мм	Длина мм	Кол
Каналы в осях 04 ÷ 08	3		6 AI	1400	8
	4		16 AIII	1000	10
	5		16 AIII	600	24
	6		16 AIII	900	24
	7		16 AIII	1000	9
	8		6 AI	300	21
	9	150 150	10 AI	1600	176
	18	150 250	16 AIII	650	34
	19	50 150	10 AI	200	64

Спецификация на каналы в осях 04 ÷ 08

Формат	Зона	Поз.	Обозначение	Наименование	Кол.	Примечание
				Сборочные единицы и детали		
		1		Сетка 150/150/9/9, 2500, ГОСТ 8478-66		190 п.м
		2		Сетка 150/150/9/9, 2300/2, ГОСТ 8478-66		115 п.м
		3÷9, 18, 19	Лист 16	Стержни одиночные		
		10	3.400-6/76	Изделие закладное МН1-12	368	
		11	Т.п. Альбом II КЖИ-МН1.000	То же МН1		340 п.м
		12	3.400-6/76	" МН1-22	2	
		13		L100×100×10 ГОСТ 8509-72 / Вст3кп2 ГОСТ 380-71, ℓ=900	8	
		14		L100×100×10 ГОСТ 8509-72 / Вст3кп2 ГОСТ 380-71, ℓ=1400	1	
		15		L50×50×5 ГОСТ 8509-72 / Вст3кп2 ГОСТ 380-71, ℓ=500	184	
		16	Т.п. Альбом II КЖИ-РМ1.000	Рамка металлическая РМ1	3	
		17		Труба 26,8×2,5 I ГОСТ 3262-75 / В-Бст3 ГОСТ 10705-63		62 п м
		20		Сетка 100/100/5/5, 1100, ГОСТ 8478-66, ℓ=800		
				Материалы		
				Бетон марки М200		85,0 м³

Выборка стали на один элемент, кг

Марка элемента	Арматурные изделия: Арматурная сталь ГОСТ 5781-75, Класс AI, ф мм 6	10		Итого	Класс AIII, ф мм 16		Итого	Сетки ГОСТ 8478-66, Класс AIII: 100/100/5/5 1100	150/150/9/9 2500	150/150/9/9 2300/2	Итого	Закладные изделия: Профильная сталь Вст3кп2 ГОСТ 380-71, L100×100×10	L63×63×5	L50×50×5	δ-8	Арм сталь ГОСТ 5781-75, Класс AIII, ф мм 8		Итого	Всего
Каналы в осях 04 ÷ 08	3,9	181,5		185,4	142,4		142,4	34,6	2175,5	585,4	2760,9	129,8	163,4	346,8	224,0	18,8		2354,8	5443,5

1. Данный лист рассматривать совместно с листами 17 ÷ 21.
2. Общие указания см. листы 1, 2.
3. Армирование каналов см. лист 19.

Согласовано: Инв.№ подл. | Подпись и дата | Взам. инв.№ | Инв.№ 3 | 08 | Удаль | Кузиков

Привязан

Инв.№

ГИП	Левченкова		КЖ
Нач.отд.	Моков		
Гл.спец.	Янковский		Блок кормовой зоны для комплексов по производству молока на 800-1200 коров
Н.контр.	Карамова		Стадия: Р; Лист: 16; Листов:
Рук.гр.	Козлова		Схема расположения каналов в осях 04 ÷ 08
Ст.техн.	Синева		ГИПРОНИСЕЛЬХОЗ

Калька № 17875-01 40 Формат А2

Типовой проект 801-6-2 Альбом I

Схема расположения плит и решеток покрытия каналов в осях 04 ÷ 08

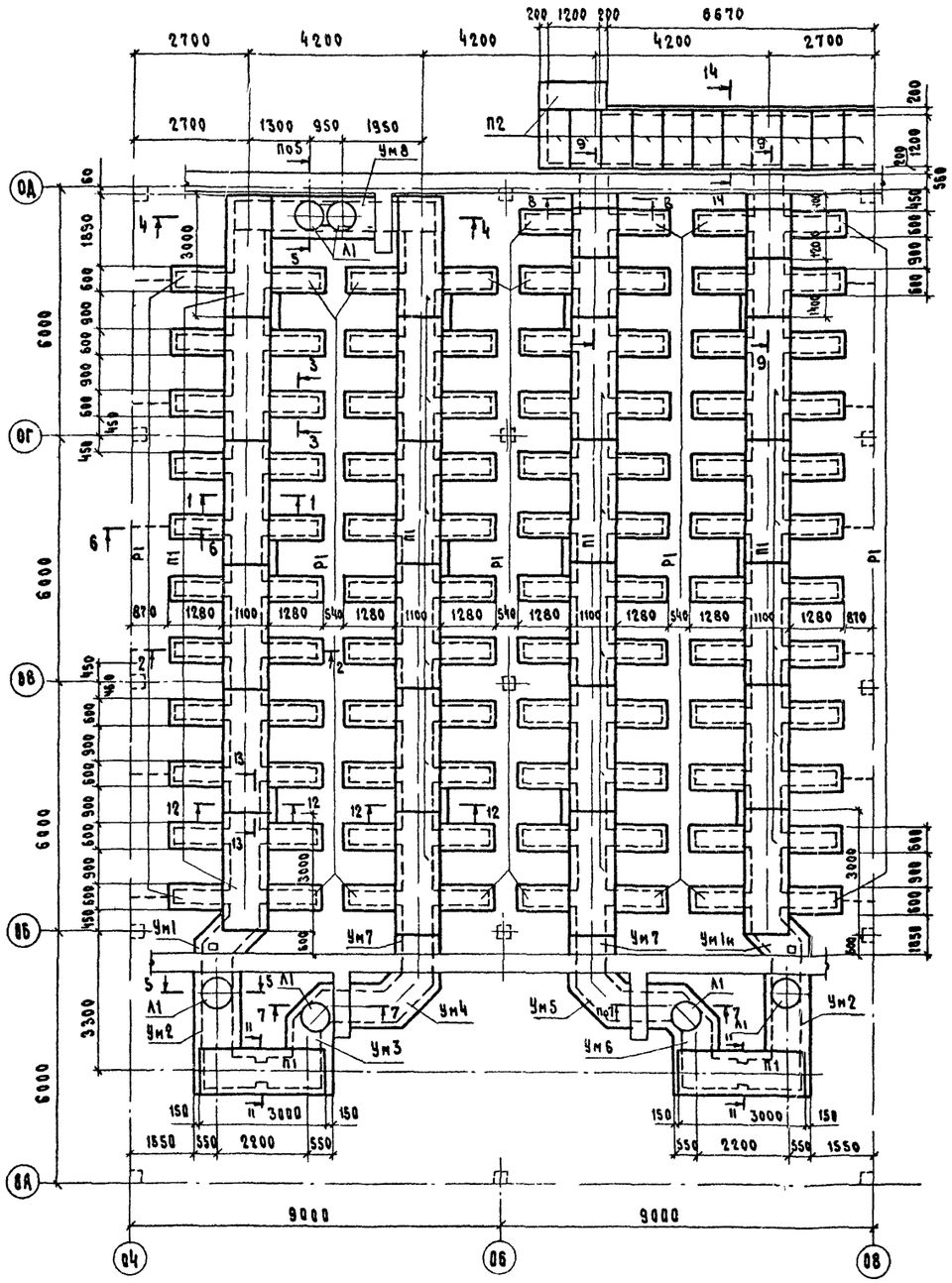

Спецификация к схеме расположения плит и решеток покрытия каналов в осях 04 ÷ 08

Марка, поз.	Обозначение	Наименование	Кол.	Масса ед кг	Примечание
		Плиты покрытия:			
П1	3.006-2 вып. II-2	П9-15б	22	1040	
П2	3.006-2 вып. II-2	П13д-11б	12	330	
Р1	Т.п. Альбом II Р1.000	Решетка металлическая Р1	92	37,4	
Л1		Люк чугунный тяжелый Л1 ГОСТ 3634-61	6	134,0	
		Монолитные участки:			
Ум1	КЖ-20	Ум 1	2		0,13 м³
Ум2	КЖ-20	Ум 2	2		0,19 м³
Ум3	КЖ-20	Ум 3	1		0,13 м³
Ум4	КЖ-20	Ум 4	1		0,27 м³
Ум5	КЖ-20	Ум 5	1		0,19 м³
Ум6	КЖ-20	Ум 6	6		0,26 м³
Ум7	КЖ-21	Ум 7	2		0,07 м³
Ум8.	КЖ-21	Ум 8	1		0,52 м³

1. Данный лист рассматривать совместно с листами 16, 18 ÷ 21.
2. Общие указания см. листы 1,2.

Согласовано: 08 Куликов

Инв. N подл. | Подпись и дата | Взам. инв. N

Привязан

Инв N

ГИП	Левченкова	
Нач. отд.	Маков	
Гл. спец.	Янковский	
Н. контр.	Карламова	
Рук. гр.	Аврусина	
Ст. техн.	Синева	

КЖ

Блок кормовой зоны для комплексов по производству молока на 800-1200 коров

Стадия	Лист	Листов
Р	17	

Схема расположения плит и решеток покрытия каналов в осях 04-08

ГИПРОНИСЕЛЬХОЗ

Копировал 1113 01 41 Формат 22

Типовой проект 801-6-2 Альбом I

Фрагмент 1

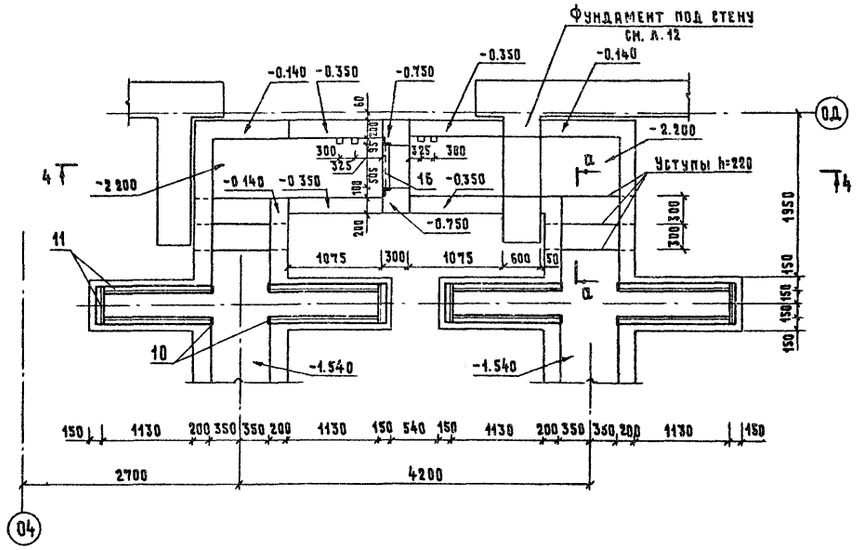

Фрагмент 2

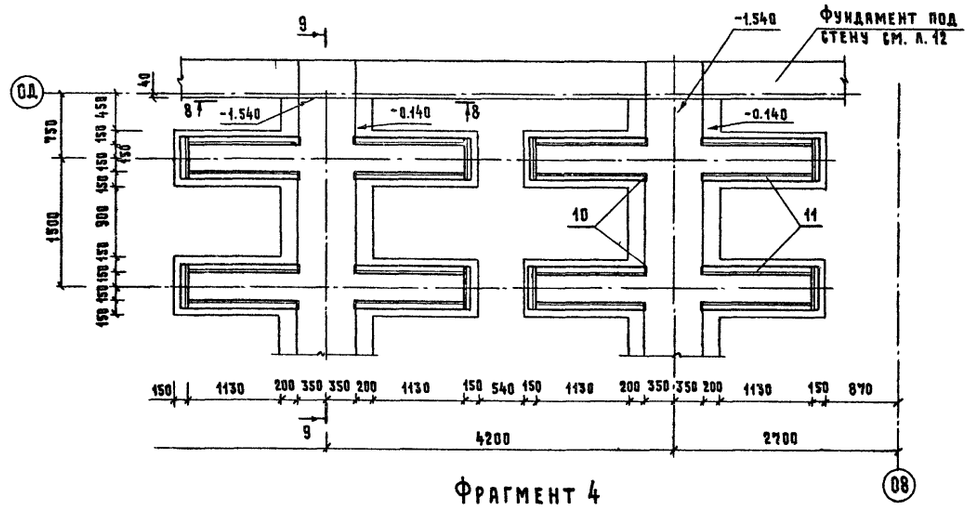

а-а

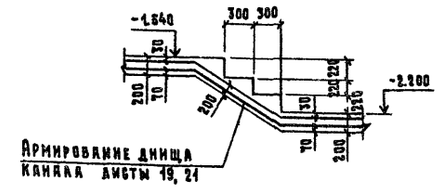

Фрагмент 3

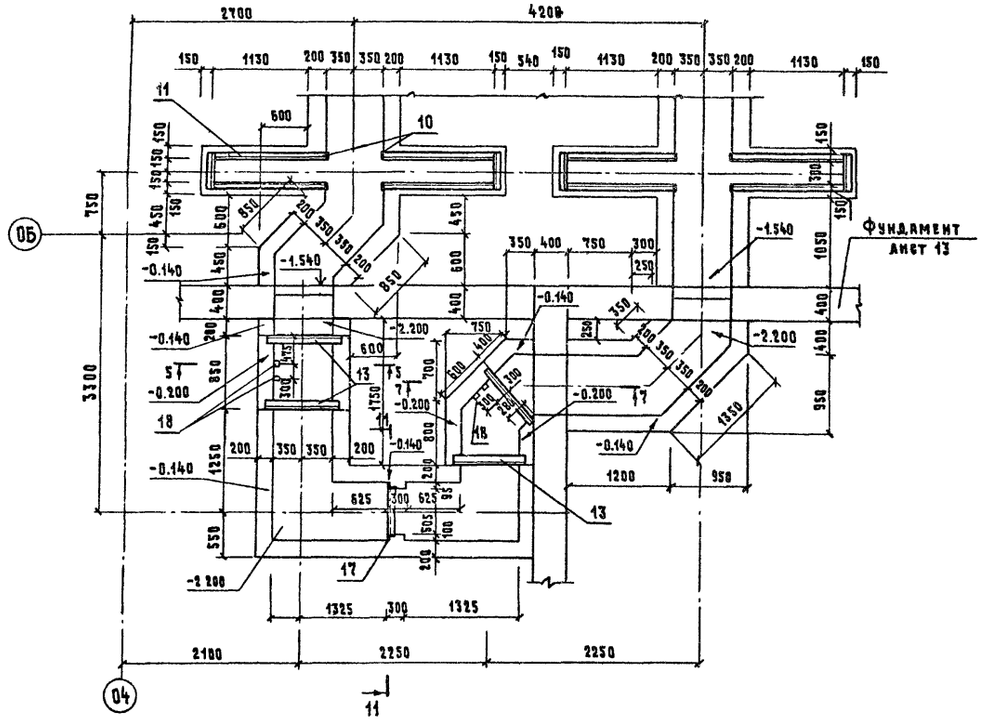

Фрагмент 4

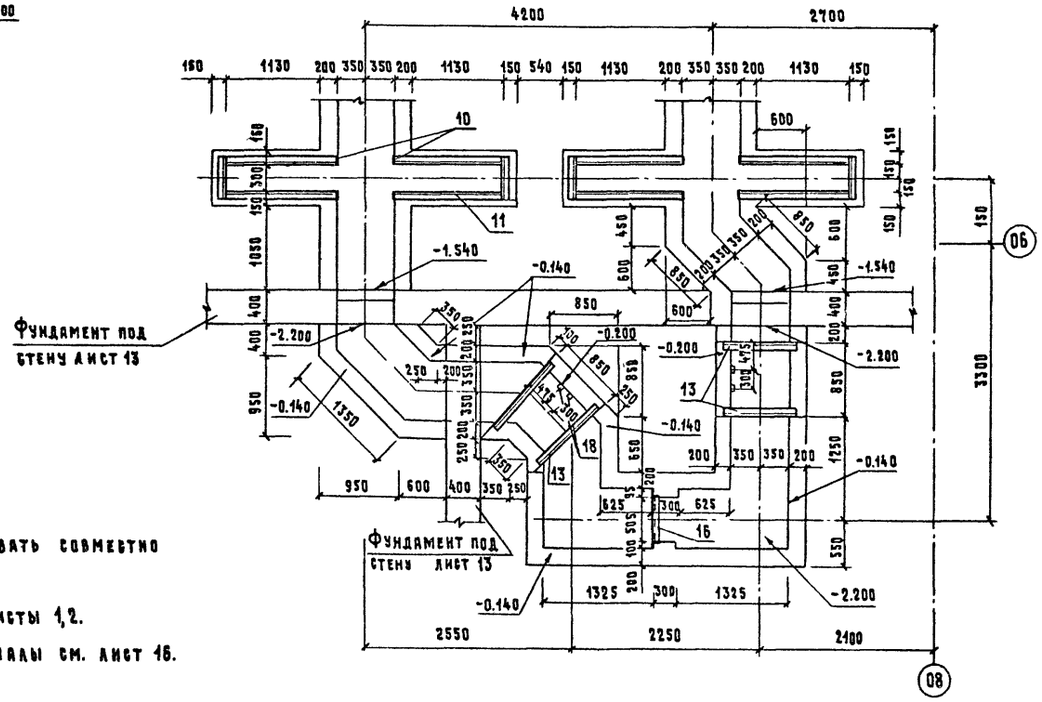

1 Данный лист рассматривать совместно с листами 16, 19.

2 Общие указания см. листы 1, 2.

3 Спецификацию на каналы см. лист 16.

Гип	Левченкова		КЖ
Нач. отд.	Мохов		
Гл. спец.	Янковский		Блок кормовой зоны для комплексов по производству молока на 800-1200 коров
Н. контр.	Харламова		Стадия: Р; Лист: 18; Листов:
Рук. гр.	Козлова		Каналы в осях 04-08. Фрагменты 1÷4
Ст. техн.	Синева		ГИПРОНИСЕЛЬХОЗ

Привязан

Инв №

Копировал 17875 01 42 Формат 22

Согласовано: ОВ Куликов

Инв. № подл. | Подпись и дата | Взам. инв. №

Типовой проект 801-6-2 Альбом I

1-1

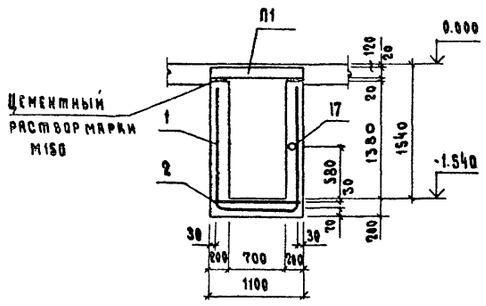

2-2

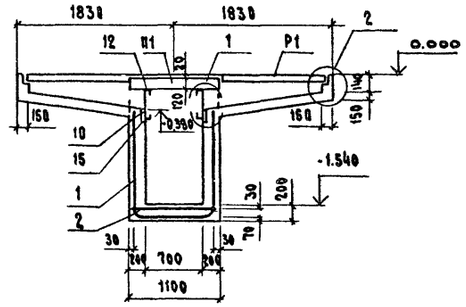

3-3

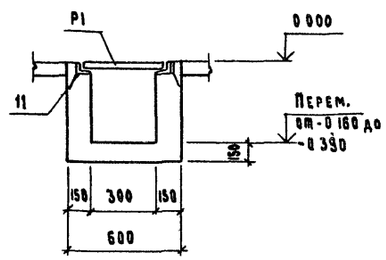

4-4

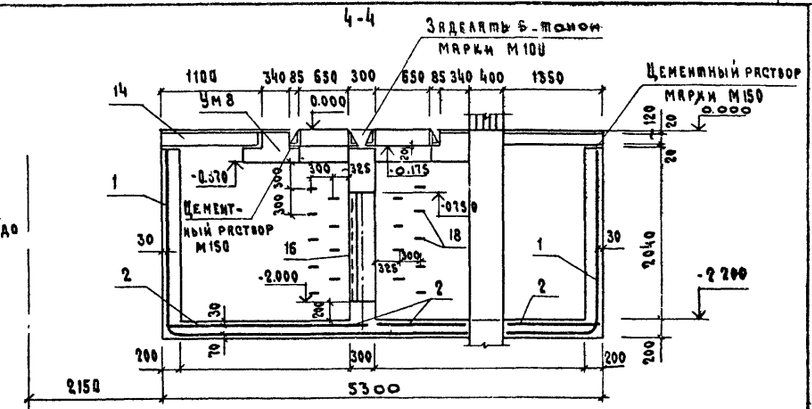

04

5-5

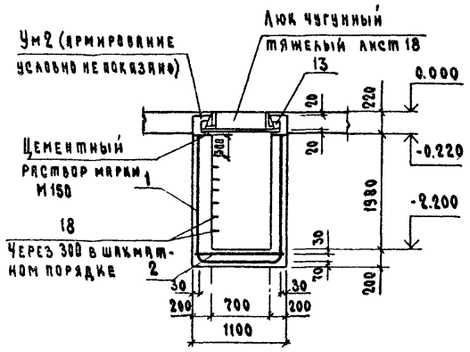

6-6

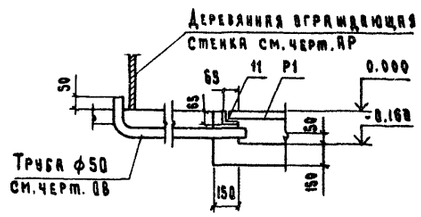

7-7

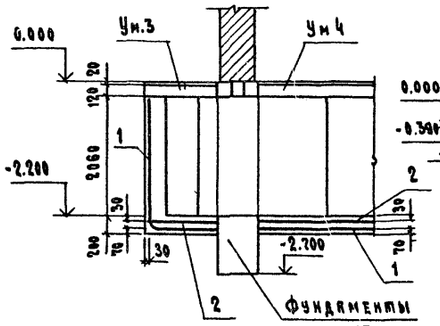

9-9

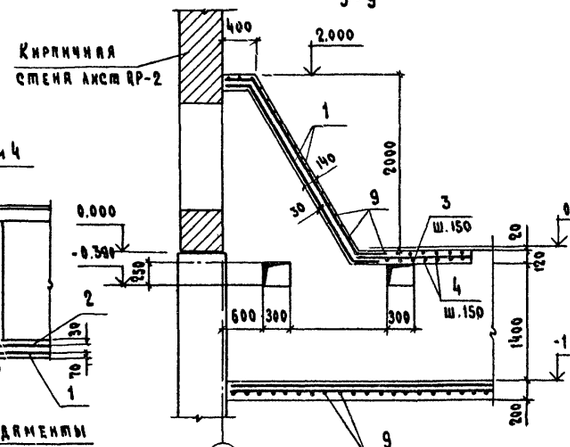

8-8

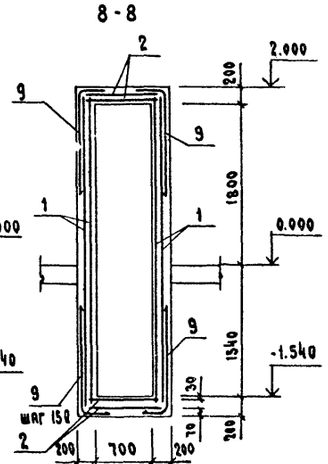

10-10

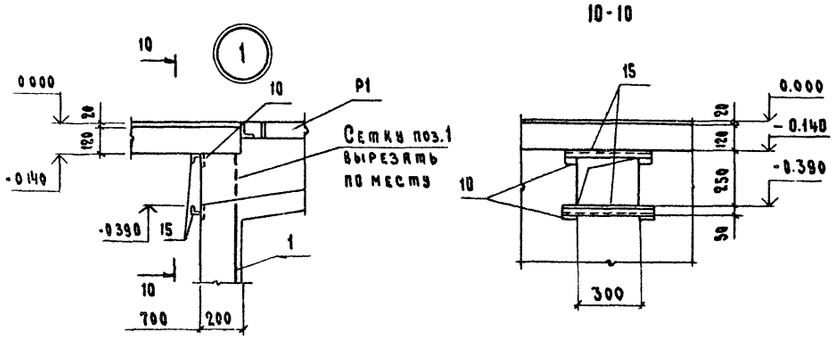

2

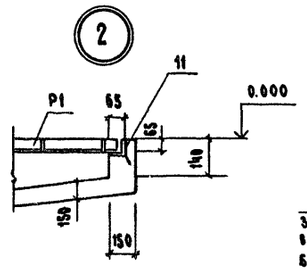

11-11

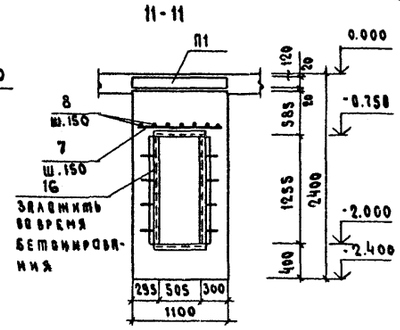

3

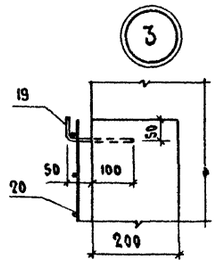

12-12

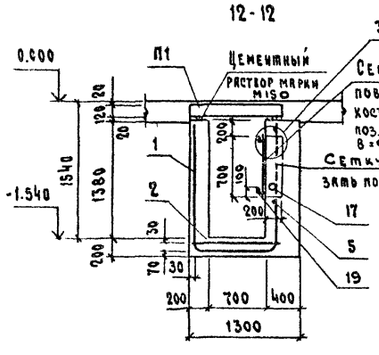

13-13

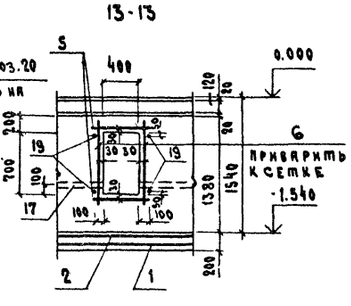

14-14

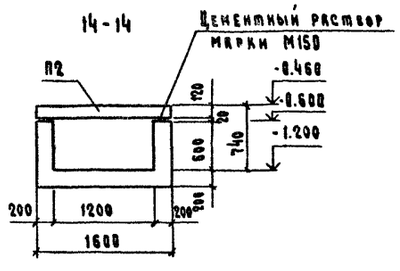

1. Данный лист рассматривать совместно с листами 16,17, 18, 20, 21.
2. Спецификация на монолитные каналы дна на листе 16, на покрытие каналов - на листе 17.
3. Общие указания см. листы 1,2.
4. На сечении 13-13 сетка поз. 20 условно не показана.

Согласовано:
Инв. N подл. | Подпись и дата | Взам. инв. N
Шраф Кужков
ОВ

				КЖ	
ГИП	Левченкова				
Нач. отд.	Моков				
Гл. спец.	Янковский			Блок кормовой зоны для комплексов по производству молока на 800-1200 коров	Стадия: Р; Лист: 19; Листов:
Н. контр.	Карамова				
Рук. гр.	Корсунна			Каналы в осях 04-08 Разрезы 1-1 ÷ 14-14	ГИПРОНИСЕЛЬХОЗ
Ст. техн.	Синева				
Привязан					
Инв. N					

Копировал МО 8/17875 01 43 Формат 22

Типовой проект 801-6-2 Альбом I

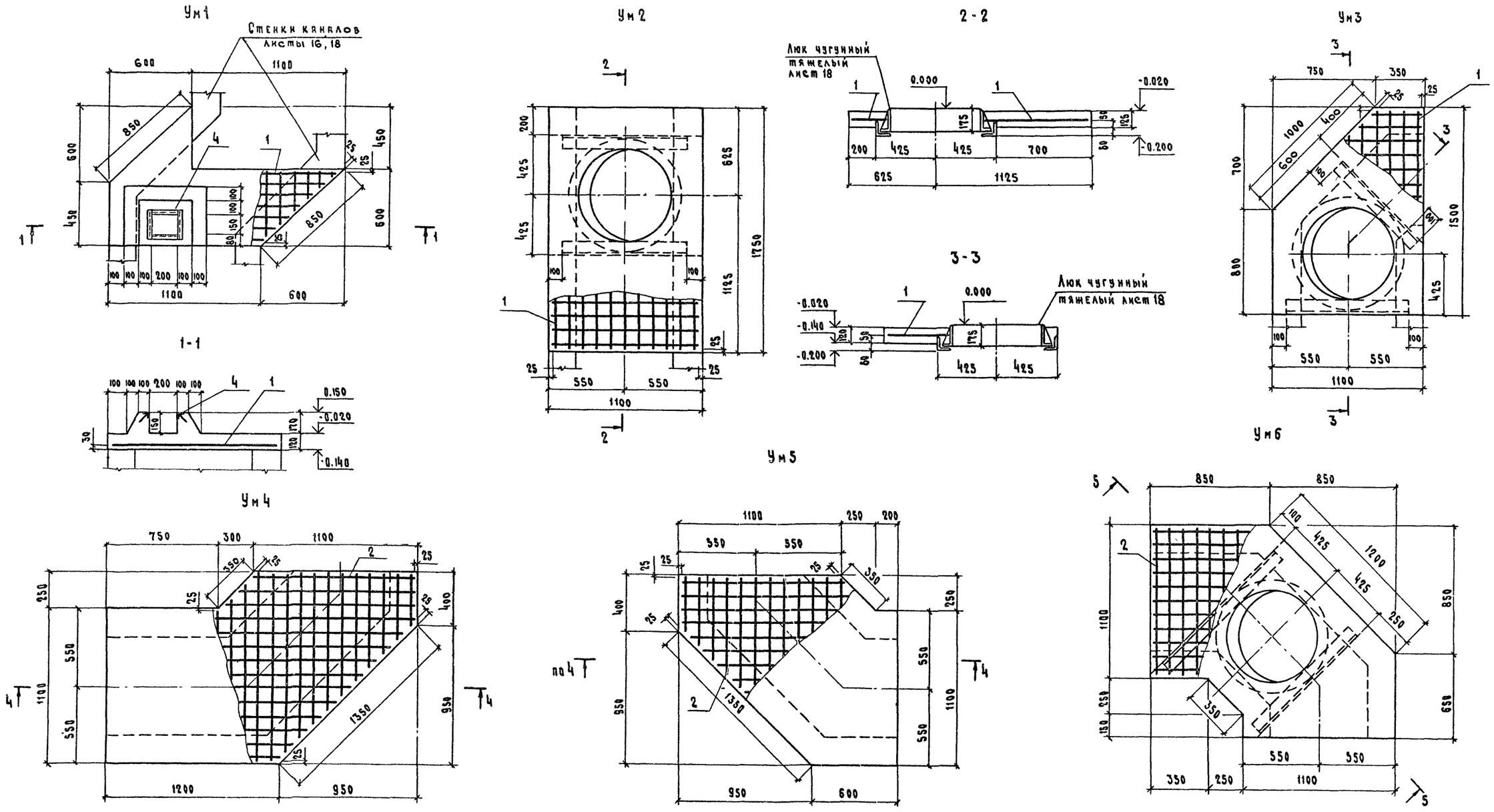

1. Данный лист рассматривать совместно с листами 16 ÷ 19.
2. Спецификацию на монолитные участки Ум1 ÷ Ум6 см. лист 21.

Согласовано:

Инв. N подл. | Подпись и дата | Взам. инв. N

Привязан

Инв. N

ГИП	Левченкова		КЖ
Нач.отд.	Мохов		
Гл.спец.	Янковский		Блок кормовой зоны для комплексов по производству молока на 800-1200 коров
Н.контр.	Харламова		
Рук.гр.	Аврусина		
Ст.техн	Скиева		Каналы в осях 04-08. Монолитные участки Ум1 ÷ Ум6

Стадия	Лист	Листов
Р	20	

ГИПРОНИСЕЛЬХОЗ

Копировала 17.15.01 44 Формат 22

Типовой проект 801-6-2 Альбом I

Ум 8

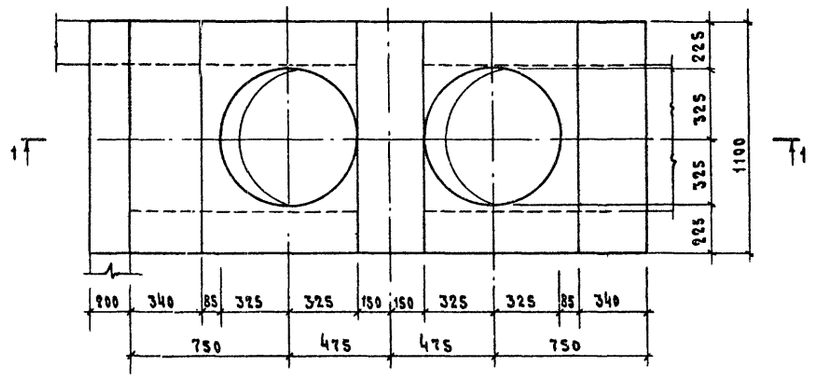

Ум 7

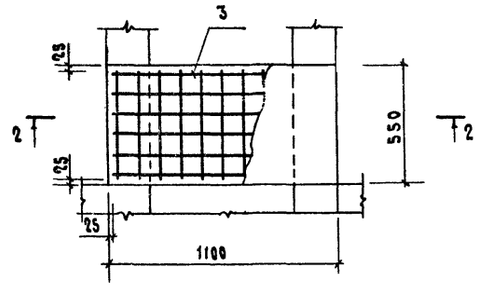

2-2

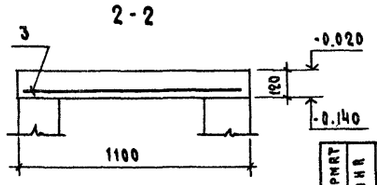

Ум 8 (армирование)

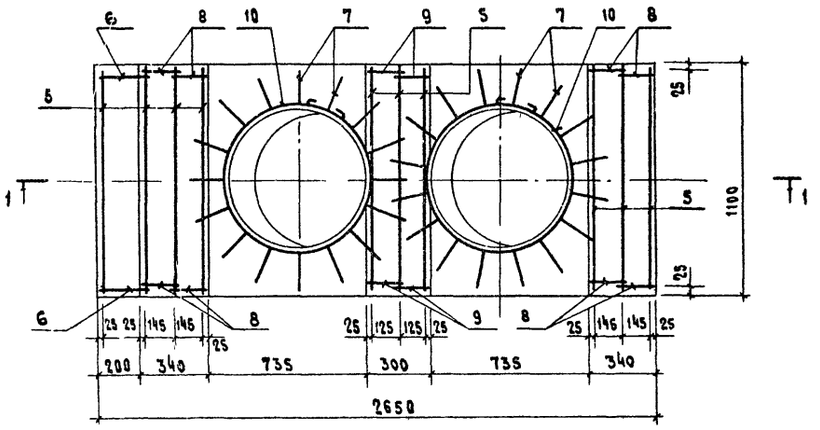

1-1

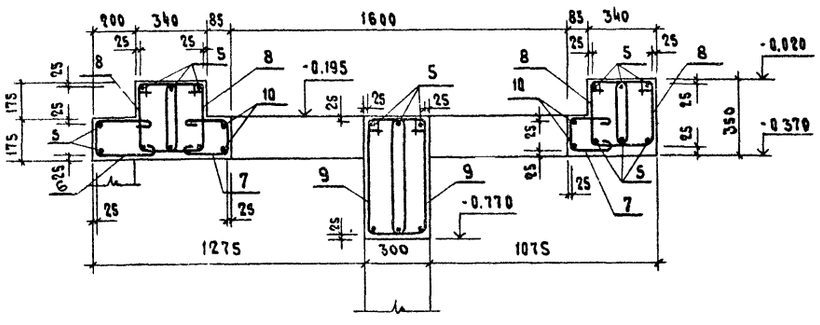

Ведомость стержней на один элемент

Марка эл-та	Поз	Эскиз или сечение	Ф мм	Длина мм	Кол
Ум 8	5		16 А III	1050	20
	6	270, 125	6 А I	750	2
	7	140, 125	6 А I	500	32
	8	290, 300	6 А I	1270	8
	9	250, 525	6 А I	1640	4
	10	Д=700	16 А III	2680	4

Спецификация на монолитные участки Ум1 ÷ Ум8

Формат	Зона	Поз	Обозначение	Наименование	Количество на исполнение: Ум1	Ум2	Ум3	Ум4	Ум5	Ум6	Ум7	Ум8	Примечание
				Документация									
				Сборочный чертеж									
				Сборочные единицы									
				и детали									
		1		Сетка $\frac{100/100/9/9}{2300/2}$ ГОСТ 8478-66 ℓ=1750	1	1	1						
		2		Сетка $\frac{100/100/9/9}{2300}$ ГОСТ 8478-66 ℓ=1500				1	1	1			
		3		Сетка $\frac{100/100/9/9}{2300/2}$ ГОСТ 8478-66 ℓ=550							1		
		4	Тп. Альбом III КЖИ-МН2 000	Изделие закладное МН2	1								
		5-10	КЖ-21	Отдельные стержни									
				Материалы									
				Бетон марки М200	0,13	0,19	0,13	0,27	0,19	0,26	0,07	0,52	

Данный лист рассматривать совместно с листами 16 ÷ 20

Выборка стали на один элемент, кг

Марка элемента	Арматурные изделия: Арматурная сталь ГОСТ 5781-75, Класс А I, Ф мм 6	9	Итого	Класс А III, Ф мм 16		Итого	Итого	Закладные изделия: Профильная сталь в Ст3 кп2 ГОСТ 380-71, ∠63×63×5		Армат. сталь ГОСТ 5781-75, Класс А III, Ф мм 8		Итого	Всего
Ум 1		20,1	20,1				20,1	4,8		0,5		5,3	25,4
Ум 2		20,7	20,7				20,7						20,7
Ум 3		17,7	17,7				17,7						17,7
Ум 4		31,9	31,9				31,9						31,9
Ум 5		31,9	31,9				31,9						31,9
Ум 6		35,5	35,5				35,5						35,5
Ум 7		6,5	6,5				6,5						6,5
Ум 8	7,7		7,7	50,0		50,0	57,7						57,7

Привязан

Инв N

ГИП	Левченкова	
Нпч. отд.	Мохов	
Гл. спец.	Янковский	
Н. контр.	Харламова	
Рук. гр.	Аврусина	
Ст. техн.	Синева	

КЖ

Блок кормовой зоны для комплексов по производству молока на 800-1200 коров

Каналы в осях 04-08
Монолитные участки Ум7, Ум8

Стадия	Лист	Листов
Р	21	

ГИПРОНИСЕЛЬХОЗ

Согласовано:

Инв. N подл. | Подпись и дата | Взам. инв. N

Копировала [illegible] Формат 22

Типовой проект 801-6-2 Альбом 1

Схема расположения колонн, балок, стоек и насадок торцового фахверка в осях 04 ÷ 08

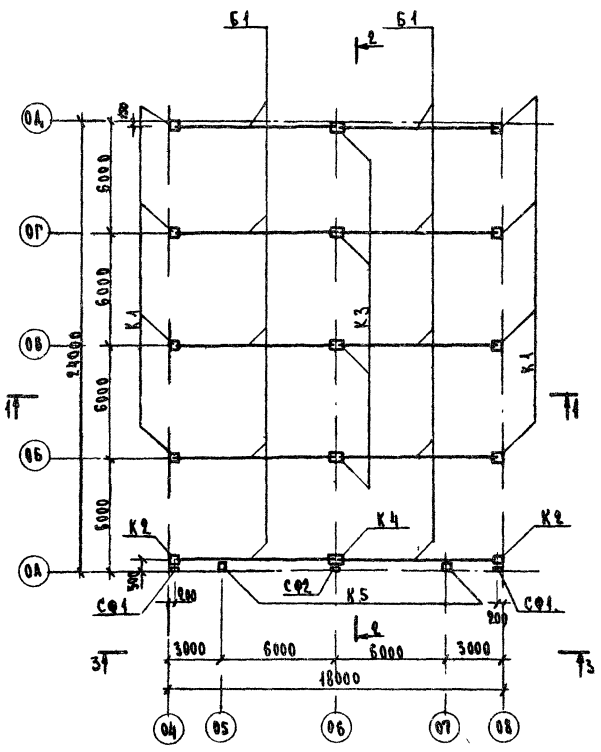

1-1

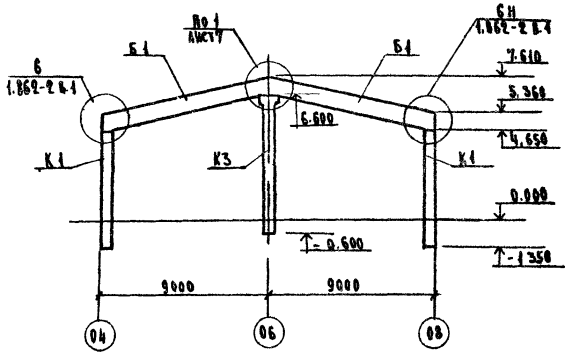

2-2

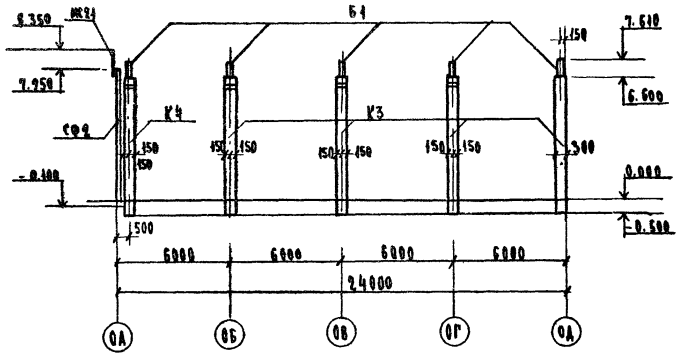

3-3

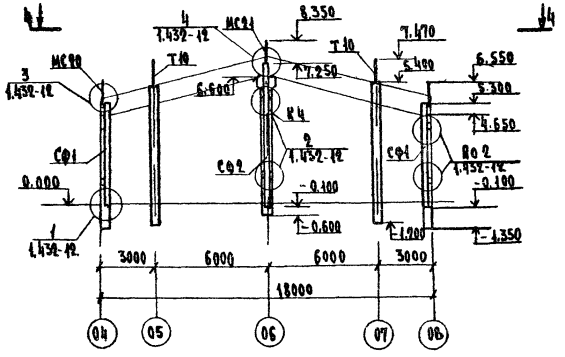

4-4

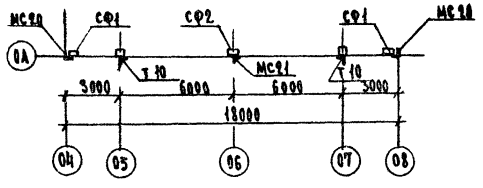

1. Общие указания см листы 1.2
2. Замоноличивание колонн в стаканы фундаментов производить согласно узла 1 серии 2.820-1 вып. 1.
3. Колонны расположенные по осям 04, 08, 0А, монтировать маркировочным знаком ▽, стоящим на одной из граней колонн, на фасадную сторону.

Спецификация к схеме расположения колонн, балок, стоек и насадок торцевого фахверка в осях 04 - 08

Марка поз.	Обозначение	Наименование	Кол	Масса ед. кг	Примечание
		Для снега 70, 100 кгс/м²			
		Колонны:			
К1	1.823-1 вып.2 Т.п.р. Альбом КЖИ-К1.000	СК3-60-2а	8	1350	
К2	1.823-1 вып.2 Т.п. Альбом КЖИ-К2.000	СК3-60-2б	2	1350	
К-3	1.823-1 вып.2	СКТ3-72-2	4	1520	
К-4	1.823-1 вып.2 Т.п. Альбом КЖИ-К4.000	СКТ3-72-2а	1	1520	
К-5	1.823-1 вып.2 Т.п. Альбом КЖИ-К5.000	СК3-66-2а	2	1485	
Б1	1.862-2 вып.1	Балка БС9-2	10	2400	
		Для снега 150 кгс/м²			
		Колонны:			
К1	1.823-1 вып.2 Т.п. Альбом КЖИ-К1.000	СК3-60-2а	8	1350	
К-2	1.823-1 вып.2 Т.п. Альбом КЖИ-К2.000	СК3-60-2б	2	1350	
К-3	1.823-1 вып.2	СКТ3-72-2	4	1680	
К-4	1.823-1 вып.2 Т.п. Альбом КЖИ-К4.000	СКТ3-72-2а	1	1680	
К-5	1.823-1 вып.2 Т.п. Альбом КЖИ-К4.000	СК3-66-2а	2	1485	
Б1	1.862-2 вып.1	Балка БС9-4	10	2400	
		Для снега 70, 100, 150 кгс/м²			
		Стойки фахверка			
СФ1	1.432-12	СФ1	2	267.3	H=5400
СФ2	1.432-12	СФ2	1	361.8	H=7350
		Изделия соединительные			
МС1	Лист7	-150×10 ГОСТ 103-76 / ВСт3 кп2 ГОСТ 380-71 ×ℓ=200	2	2.4	В узлах 6 и 1
МС20	Т.п. Альбом КЖИ-МС.20000	МС20	2	29.4	
МС21	Т.п. Альбом КЖИ-МС21000	МС21	1	27.6	
Т10	1.800-4	Т10	2	57.0	
К1	1.432-12	К1	2	2,6	
К2	1.432-12	К2	12	1.8	
		Стандартные изделия			
		Болт М12×40 ГОСТ 7798-70	6		
		Гайка М12 ГОСТ 11371-78	6		

ГИП	Левченкова		КЖ
Нач. отд.	Мохов		
Гл. спец.	Янковский		Блок кормовой зоны для комплексов по производству молока на 800-1200 коров
Н. контр.	Харламова		Стадия: Р; Лист: 2.2; Листов:
Рук. гр.	Козлова		Схема расположения колонн, балок, стоек и насадок торцового фахверка в осях 04-08
Инженер	Грудинова		ГИПРОНИИСЕЛЬХОЗ

Привязан

Инв. №

Согласовано

Инв. № подл. | Подпись и дата | Взам. инв. №

Типовой проект 801-6-2 Альбом I

Схема расположения элементов покрытия в осях 04÷08

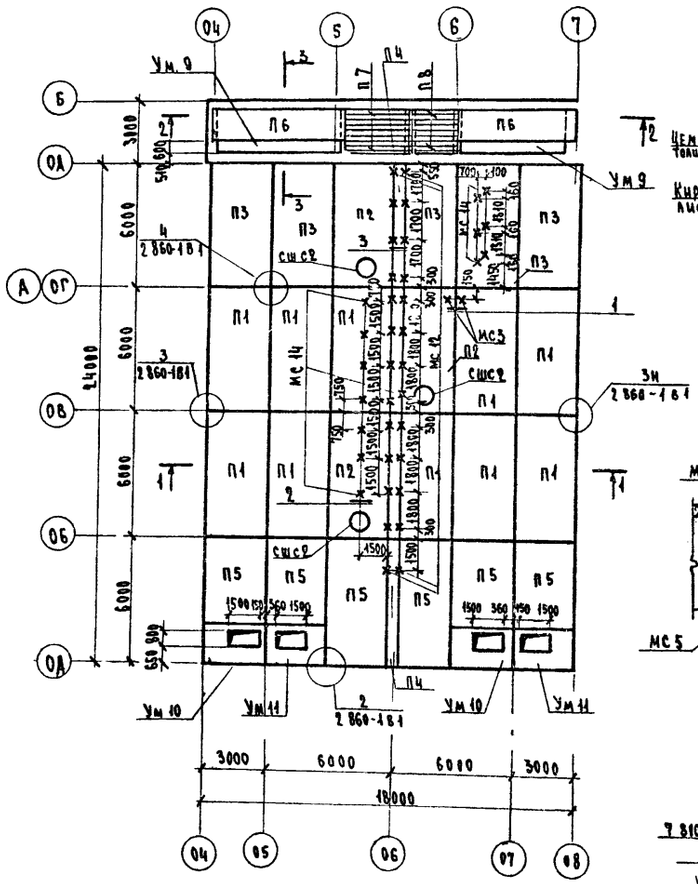

1-1

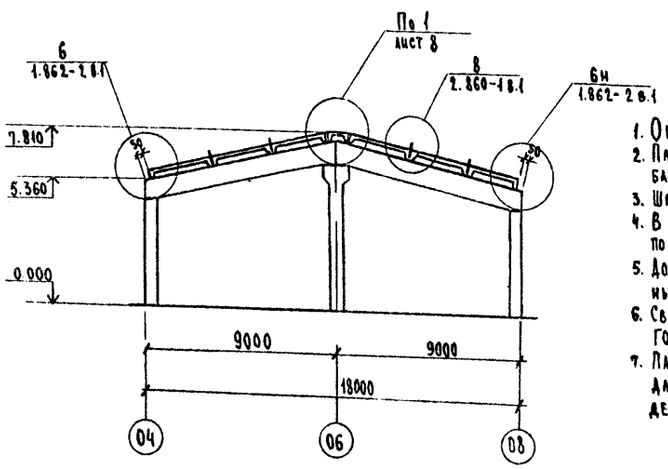

2-2

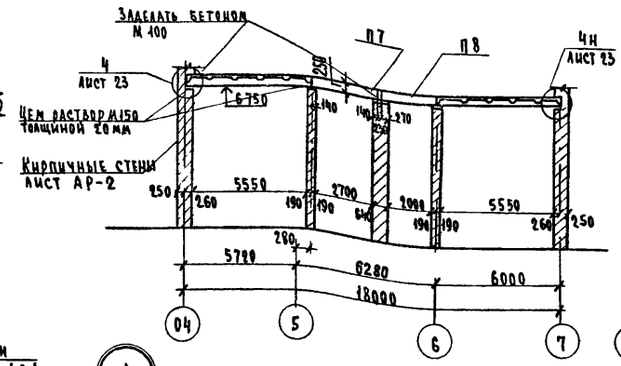

3-3

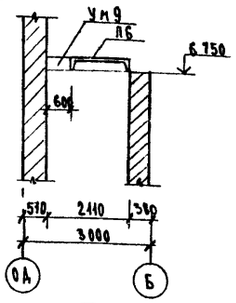

1

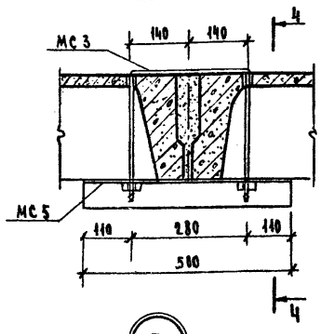

2

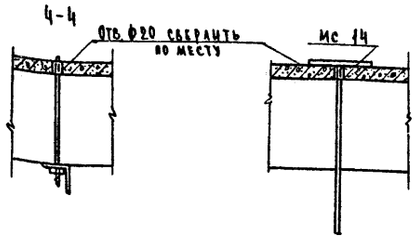

3

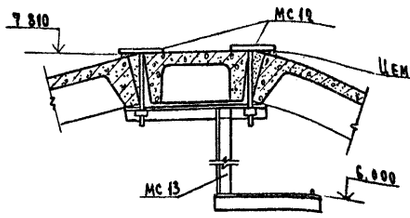

4

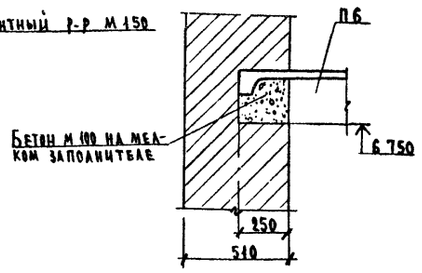

1. Общие указания см листы 1.2
2. Плиты покрытия должны быть приварены не менее чем по трем углам к закладным изделиям балок, $h_ш$= 6мм $б_ш$=60мм
3. Швы между плитами тщательно заделать бетоном марки 100 на мелком заполнителе
4. В швы плит до их замоноличивания заложить закладные изделия МД5-1 с шагом 1500 по узлу 8 серии 2.860-1 в 1
5. Доборные плиты устанавливаемые в коньке, привязать за монтажные петли к смежным плитам покрытия вязальной проволокой (скрутками)
6. Сварные монтажные соединения элементов производить электродами типа Э42 по ГОСТ 9467-75. Высота сварного шва $h_ш$= 5мм
7. Плиты с буквенным индексом „Г" приняты с дополнительными закладными деталями для крепления обрешетки, с буквенным индексом „Д" с дополнительными закладными деталями у торца здания и для крепления обрешетки.

Спецификация к схеме расположения элементов покрытия в осях 04–08

Марка поз	Обозначение	Наименование	Кол	Масса ед.кг.	Примечание
		Для снега 70 – 100 кгс/м²			
		Плиты			
П1	1.865-4 в.1 и 2.860-4.050 А.59	ПС1-3АIIIв-г	10	2300	См.прим.п.7
П2	1.865-4 в.1 т.п. Альбом II КЖИ-П2.000	ПС1-4АIIIв-(7)-г	3	3000	См.прим.п.7
П3	1.865-4 в.1 и 2 860-4.050 А.59	ПС1-4АIIIв-г	5	2300	См.прим.п.7
П4	1.865-1-8	ПДС2	4	775	
П5	1.865-4 вып.1	ПС1-4АIIIв-8	6	2300	См.прим.п.7
П6	1.865-4 вып.3	ПС2-2АIIIв	2	1200	
П7	1.138-10 вып.1	1пр38-29.25 22у	8	400	
П8	1.138-10 вып.1	1пр38-24-25 22у	8	325	
сшс2	1.865-4 вып.1	Стакан сшс2	3	180	
		Участки монолитные			
Ум9	лист 25	Ум9	2		
Ум10	лист 25	Ум10	2		
Ум11	лист 25	Ум11	2		
		Для снега 150 кгс/м²			
		Плиты			
П1	1.865-4 в.1 и 2.860-4.050 А.59	ПС1-4АIIIв-г	10	2300	См. прим. п.7
П2	1.865-4 в.1 т.п. Альбом II КЖИ-П2.000	ПС1-5АIIIв-(7)-г	3	3000	См. прим. п.7
П3	1.865-4 в.1 и 2.860-4.050 А.59	ПС1-5АIIIв-г	5	2300	См. прим. п.7
П4	1.865-1-8	ПДС2	4	775	
П5	1.865-4 вып.1	ПС1-5АIIIв-8	6	2300	См. прим. п.7
П6	1.865-4 вып.3	ПС2-3АIIIв	2	1200	
П7	1.138-10 вып.1	1пр38-29.25 22у	8	400	
П8	1.138-10 вып.1	1пр38-24-25. 22у	8	325	
сшс2	1.865-4 вып.1	Стакан сшс2	3	180	
		Участки монолитные			
Ум9	лист 25	Ум9	2		
Ум10	лист 25	Ум10	2		
Ум11	лист 25	Ум11	2		
		Для снега 70, 100, 150 кгс/м²			
		Изделия соединительные			
мс3	т.п. Альбом II КЖИ мс3.000	мс3	1		
мс5	т.п. Альбом II КЖИ-мс5.000	мс5	1		
мс12	т.п. Альбом II КЖИ-мс12.000	мс12	24		
мс13	т.п. Альбом II КЖИ-мс13.000	мс13	12		
мс14	т.п. Альбом II КЖИ-мс14.000	мс14	14		
МД5-1	1.800-4	МД5-1	64	0.1	

Согласовано: Куликов 08

Инв.№ подл. | Подпись и дата | Взам. инв.№

Привязан

Инв.№

ГИП	Левченкова	
Нач. отд	Мотов	
Гл. спец.	Яиковский	
Н. контр.	Харламова	
Рук. гр.	Козлова	
Инженер	Грачинова	

КЖ

Блок кормовой зоны для комплексов по производству молока на 800–1200 коров

Стадия	Лист	Листов
Р	23	

Схема расположения элементов покрытия в осях 04÷08. Разрезы 1-1÷4-4. Узлы 1÷4

ГИПРОНИСЕЛЬХОЗ

Копировала Минасян 17875 01 47 Формат А2

Типовой проект 801-6-2 Альбом I

Схема расположения монолитных участков Ум12, Ум13 и балок перекрытия на отм. 3.900

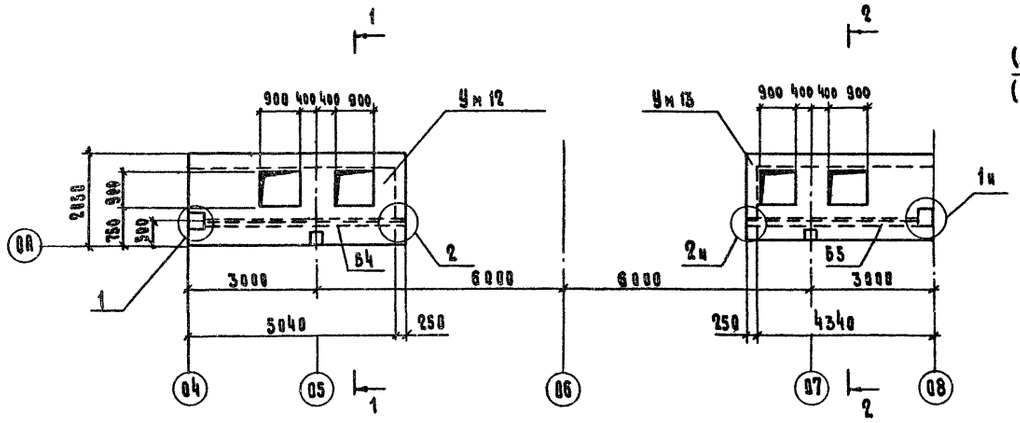

1-1, 2-2

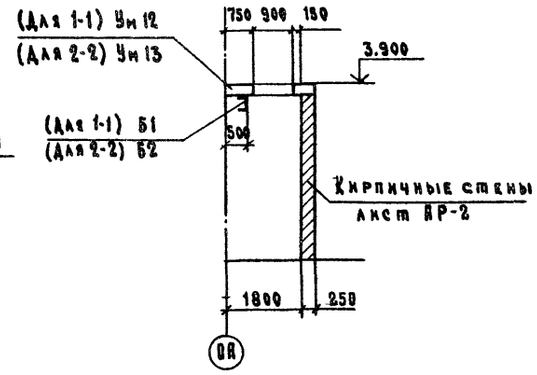



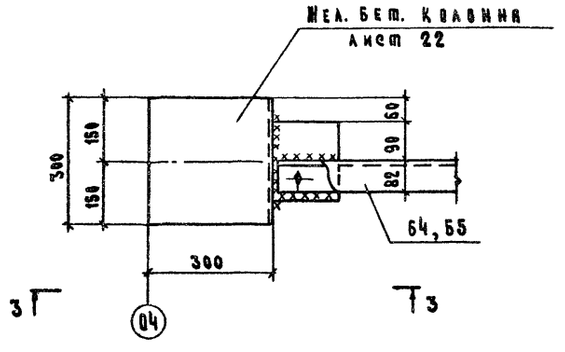

3-3

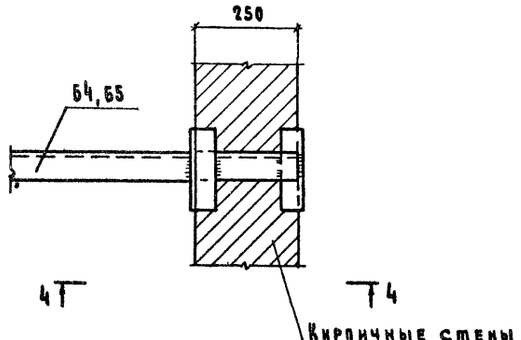

4-4

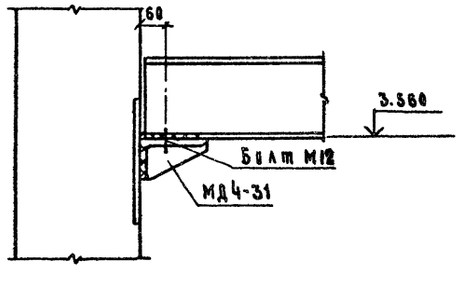

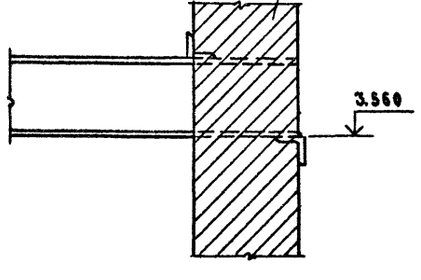

Спецификация к схеме расположения монолитных участков Ум12, Ум13 и балок перекрытия

Марка, поз.	Обозначение	Наименование	Кол.	Масса ед. кг	Примечание
		Монолитные участки			
Ум 12	лист 24	Ум 12	1		
Ум 13	лист 24	Ум 13	1		
		Балки			
Б4	Тип.пр. Альбом II КЖИ-Б4.000	Б4	1	108.2	
Б5	Тип.пр. Альбом II КЖИ-Б5.000	Б5	1	93.5	
		Изделие соединительное			
МД4-31	1.800-4	МД4-31	2	5,9	
		Стандартные изделия			
		Болт М12×60 ГОСТ 7798-70	2		
		Гайка М12 ГОСТ 11371-78	2		

1. Общие указания см. листы 1,2.
2. Сварные монтажные соединения элементов производить электродами типа Э42 по ГОСТ 9467-75. Высота сварного шва $h_ш$ = 8 мм.

Согласовано: ПВ Кулаков

Инв. № подл. | Подпись и дата | Взам. инв. №

Привязан

Инв. №

ГИП	Левченкова	
Нач.отд.	Моков	
Гл.спец.	Янковский	
Н.контр.	Карламова	
Рук.гр.	Козлова	
Инж.	Грудцинова	

КЖ

Блок кормовой зоны для комплексов по производству молока на 800-1200 коров

Стадия	Лист	Листов
Р	24	

Схема расположения монолитных участков Ум 12, Ум 13 и балок перекрытия на отм 3.900 в осях 04-08

ГИПРОНИСЕЛЬХОЗ

Копировал 17875 01 48 Формат 22

Типовой проект 801-6-2 Альбом I

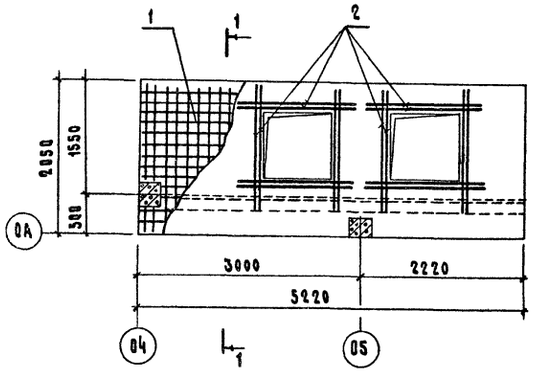

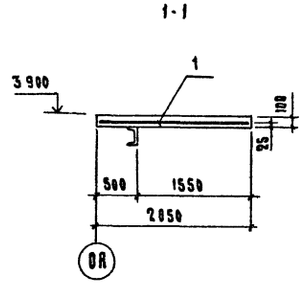

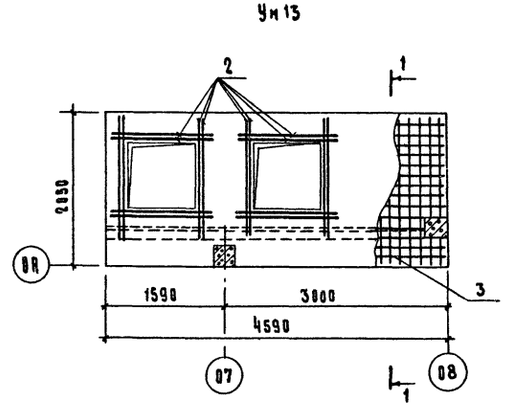

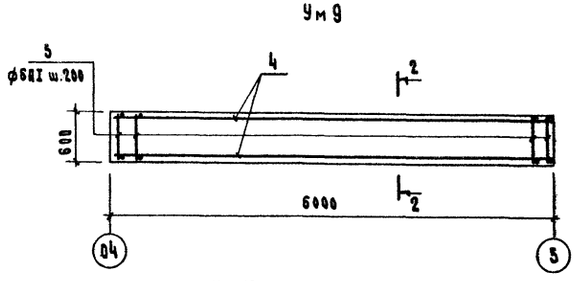

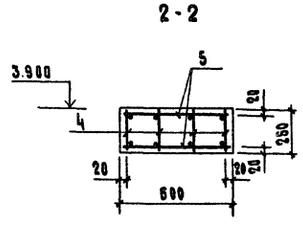

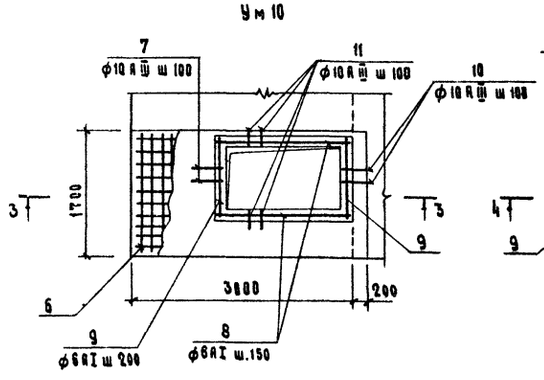

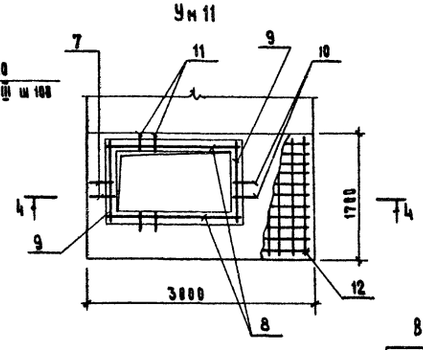

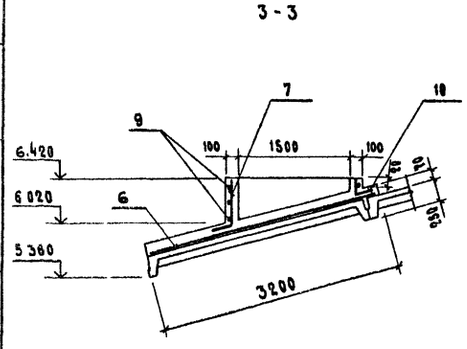

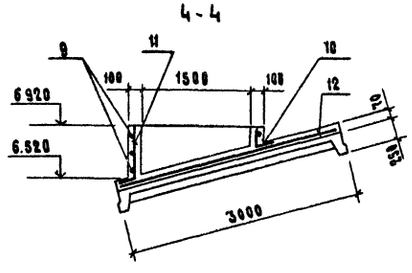

Ведомость стержней на один элемент

Марка эл-та	Поз	Эскиз или сечение	ф мм	Длина, мм	Кол.
Ум 9	5	—	6А I	580	60
Ум 10	7	140 300 400	10А III	700	20
	8	—	6А I	1660	6
	9	—	6А I	960	4
	10	30 230	10А III	260	9
	11	125 30÷400	10А III	30÷400 Δ=23	32
Ум 11		поз 7÷11 см. Ум4			
Ум 12	2	—	10А III	1600	16
Ум 13	2	см. выше	10А III	1600	16

Выборка стали на один элемент, кг

Марка элемента	Арматурные изделия								Всего
	Арматурная сталь ГОСТ 5781-75						Сетки ГОСТ 8478-66		
	Класс АI ф мм		Итого	Класс АIII ф мм		Итого	Кл. АIII / Кл. Вр. I 100/100/9/9 2300	Итого	
	6	8		10	16				
Ум 9	7,8	5.5	13.3		9,4	9.4			22,7
Ум 10	3.1		3.1	14,6		14,6	75,8	75,8	93,5
Ум 11	3,1		3.1	14,6		14,6	75,5	75,5	93,2
Ум 12				16,0		16,0	123,4	123,4	139,4
Ум 13				16,0		16,0	107,6	107,6	123,6

Спецификация элементов на монолитные участки Ум 9 ÷ Ум 13

Формат	Зона	Поз.	Обозначение	Наименование	Кол.	Примечание
				Ум 9		
				Детали		
		4	Т.п. Альбом II КЖИ-КП1.800	Каркас пространственный КП1	4	
		5	лист 25	Стержни одиночные		
				Материалы		
				Бетон марки М300	0,9	м³
				Ум 10		
				Детали		
		6		Сетка 100/100/9/9 ГОСТ 8478-66 / 2300 ℓ=3160	1	
		7÷11	лист 25	Стержни одиночные		
				Материалы		
				Бетон марки М300	0,4	м³
				Ум 11		
				Детали		
		12		Сетка 100/100/9/9 ГОСТ 8478-66 / 2300 ℓ=2960	1	
		7÷11	лист 25	Стержни одиночные		
				Материалы		
				Бетон марки М300	0,4	м³
				Ум 12		
		1		Сетка 100/100/9/9 ГОСТ 8478-66 / 2300 ℓ=5180	1	
		2	лист 25	Стержни одиночные		
				Материалы		
				Бетон марки М300	1,1	м³
				Ум 13		
		3		Сетка 100/100/9/9 ГОСТ 8478-66 / 2300 ℓ=4550	1	
		2	лист 25	Стержни одиночные		
				Материалы		
				Бетон марки М300	1,0	м³

Данный лист рассматривать совместно с л. 24

Согласовано:

Инв. N подл. | Подпись и дата | Взам. инв. N

Привязан

Инв. N

ГИП	Левченкова	
Нач. отд.	Можов	
Гл. спец.	Янковский	
Н. контр.	Харламова	
Рук. гр.	Козлова	
Инж.	Анисимова	

КЖ

Блок кормовой зоны для комплексов по производству молока на 800-1200 коров

Стадия	Лист	Листов
Р	25	

Покрытие в осях 04÷08, монолитные участки Ум 9 ÷ Ум 13

ГИПРОНИСЕЛЬХОЗ

Копировал 1875-01 49 Формат 22

Типовой проект 801-6-2 Альбом I

Схема расположения панелей стен по оси 04 между осями 0Д-0А

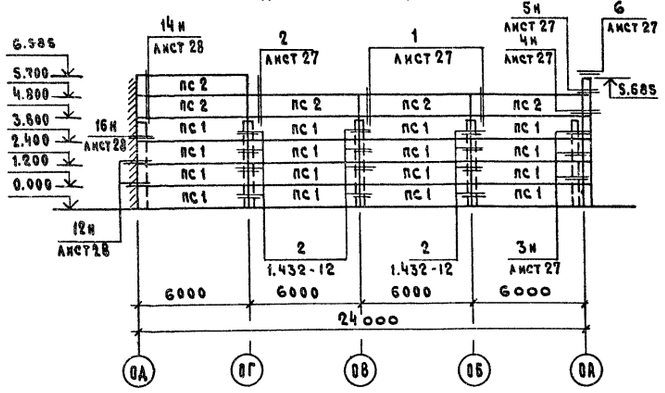

Схема расположения панелей стен по оси 08 между осями 0А-0Д

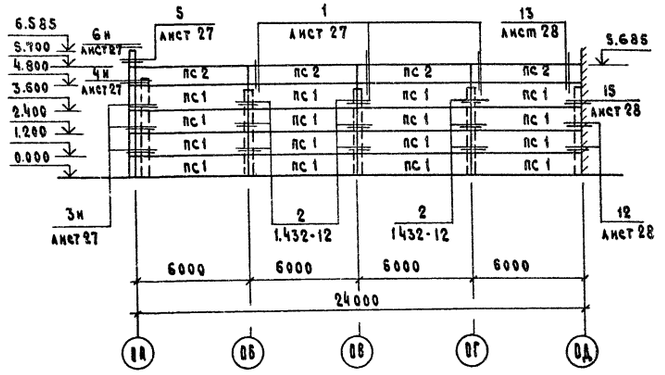

Схема расположения панелей стен по оси 0А между осями 04-08

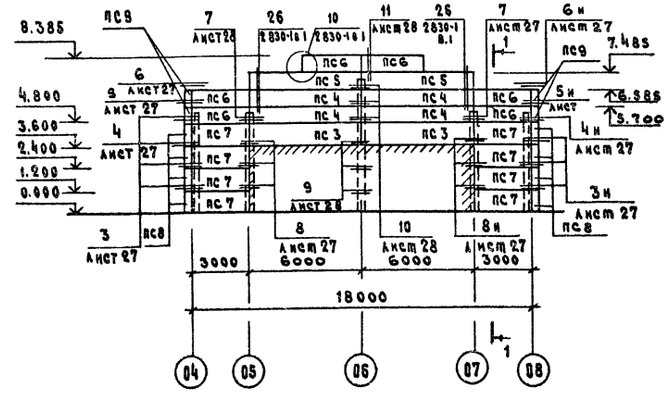

Спецификация панелей стен в осях 04 ÷ 08

Марка поз.	Обозначение	Наименование	Кол.	Масса, ед.кг	Примечание
		Для $t_н$=-20°С			
		Панели:			
пс1	1.432-12	ПСТ 75 — 11 / 1.2×6	32	2680	
пс2	1.432-12	ПСТ 75 — 11 / 0.9×6	9	2000	
пс3	1.832-5 вып.1	СПСА-25 — 111 / 1.2×6	2	2400	
пс4	1.832-5 вып.1	СПСА-25 — 311 / 0.9×6	4	1800	
пс5	1.832-5 вып.1	СПСА-25 — 411 / 0.9×6	2	1800	
пс6	1.832-5 вып.1	СПСА-25 — 212 / 0.9×3	6	900	
пс7	1.832-5 вып.1	СПСА 25 — 112 / 1.2×3	8	1200	
пс8	1.832-5 вып.1	СБСА 30 — 801 / 1.2×0.3	8	100	
пс9	1.832-5 вып.1	СБСА 30 — 801 / 0.9×03	4	100	
		Для $t_н$=-30°С			
		Панели:			
пс1	1.432-12	ПСТ 100 — 11 / 1.2×6	32	2690	
пс2	1.432-12	ПСТ 100 — 11 / 0.9×6	9	2000	
пс3	1.832-5 вып 1	СПСА 30 — 111 / 1.2×6	2	2800	
пс4	1.832-5 вып.1	СПСА 30 — 311 / 0.9×6	4	2100	
пс5	1.832-5 вып.1	СПСА 30 — 411 / 0.9×6	2	2100	
пс6	1.832-5 вып.1	СПСА 30 — 212 / 0.9×3	6	1000	
пс7	1.832-5 вып.1	СПСА 30 — 112 / 1.2×3	8	1400	
пс8	1.832-5 вып.1	СБСА 30 — 801 / 1.2×0,3	8	100	
пс9	1.832-5 вып.1	СБСА 30 — 801 / 0.9×03	4	100	

Марка поз.	Обозначение	Наименование	Кол.	Масса, ед.кг	Примечание
		Для $t_н$=-40°С			
		Панели:			
пс1	1.432-12	ПСТ 100 — 11 / 1.2×6	32	2690	
пс2	1.432-12	ПСТ 100 — 11 / 0.9×6	9	2000	
пс3	1.832-5 вып.1	СПСА 40 — 111 / 1.2×6	2	3500	
пс4	1.832-5 вып.1	СПСА 40 — 311 / 0.9×6	4	2600	
пс5	1.832-5 вып.1	СПСА 40 — 411 / 0.9×6	2	2600	
пс6	1.832-5 вып.1	СПСА 40 — 202 / 0.9×3	6	1900	
пс7	1.832-5 вып 1	СПСА 40 — 102 / 1.2×3	8	1700	
пс8	1.832-5 вып 1	СБСА 40 — 801 / 1.2×04	8	200	
пс9	1.832-5 вып.1	СБСА 40 — 801 / 0.9×0.4	4	200	
		Для $t_н$=-20°, -30°, -40°С			
		Изделия соединительные			
МС 16	Тип. пр. Альбом II КЖИ-МС16.00	МС 16	14	7.2	
МС 17	Тип. пр. Альбом II КЖИ-МС17.00	МС 17	5	24.7	
МС 18	Тип. пр. Альбом II КЖИ-МС18.00	МС 18	1	42.8	
МС 19	Тип. пр. Альбом II КЖИ-МС19.00	МС 19	1	4.4	
МС 22	Тип. пр. Альбом II КЖИ-МС22.00	МС 22	1	39.1	
МС 38	Тип. пр. Альбом II КЖИ-МС38.00	МС 38	1	57.3	
Т1	1.432-12	Т1	100	0,7	
Т2	1.432-12	Т2	85	1.9	
Т5	1.432-12	Т5	16	3,0	
МД1-2	1.800-4	МД 1-2	24	0.2	
МД1-6	1.800-4	МД 1-6	8	1.4	
МД3-1	1.800-4	МД 3-1	12	0.8	
МД4-3	1.800-4	МД 4-3	36	0,4	
МД5-10	1.800-4	МД 5-10	30	0,1	
МД5-17	1.800-4	МД 5-17	8	0.3	
МД6-2	1.800-4	МД 6-2	6	0,9	

1. Общие указания см. л. 1,2.
2. Заполнение горизонтальных и вертикальных швов производить в соответствии с указаниями 3 и 4 Серии 2.830-1 в.1.
3. При заполнении швов применять упругие прокладки из пароизола по МРТУ 16-63.

Привязан

Инв. N

Согласовано:

Инв.N подл. | Подпись и дата | Взам.инв.N

ГИП	Левченков		КЖ
Нач.отд.	Мохов		
Гл.спец.	Янковский		Блок кормовой зоны для комплексов по производству молока на 800-1200 коров
Н.контр.	Карлямова		Стадия Р; Лист 26; Листов
Рук.гр.	Аврусина		Схема расположения панелей стен по осям 04, 08, 0А между осями 04-08
Инж.	Грудцинова		ГИПРОНИСЕЛЬХОЗ

17875 01 50 Копировал Формат 22

Типовой проект 801-6-2 Альбом I

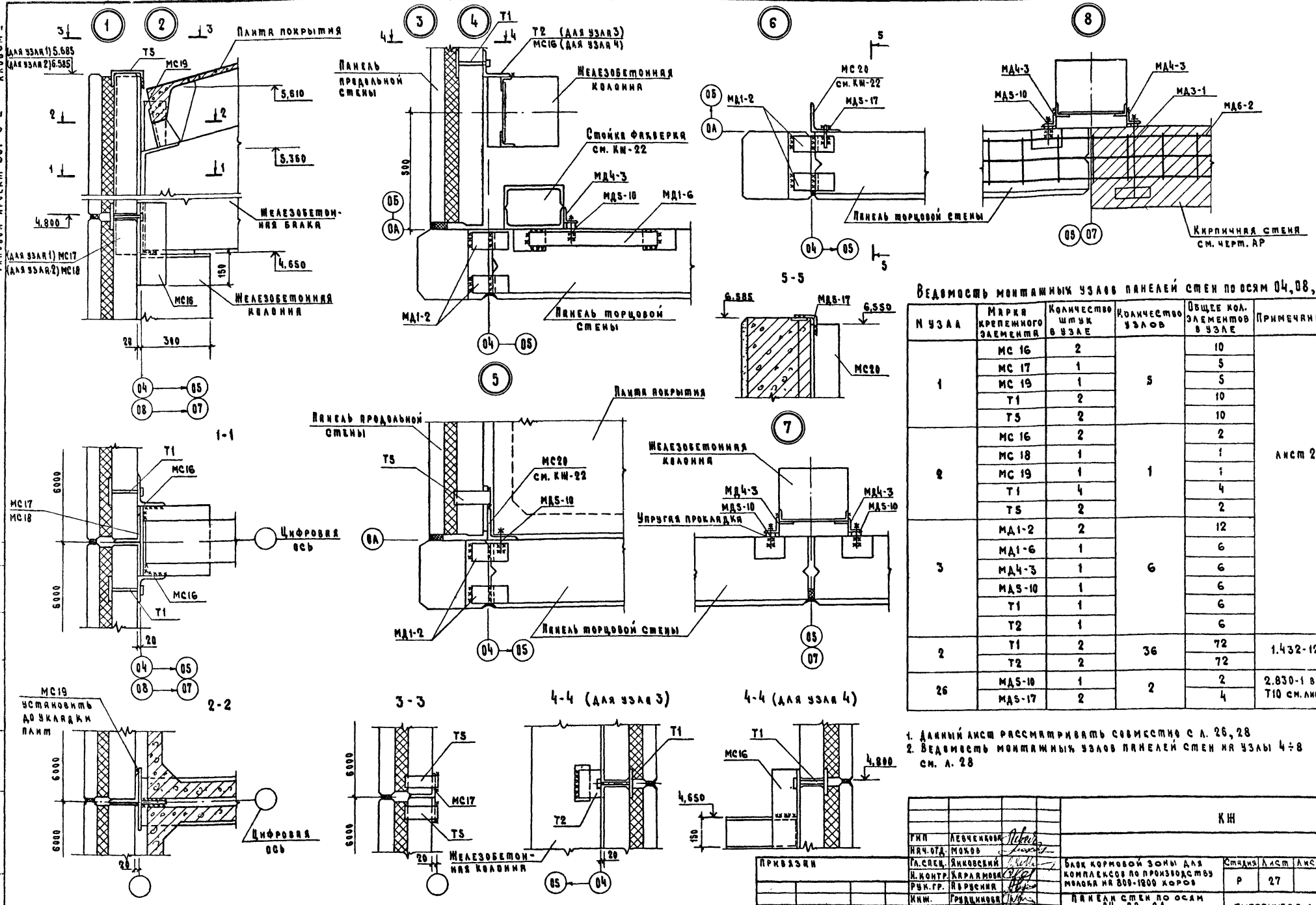

Ведомость монтажных узлов панелей стен по осям 04, 08, 0А

N узла	Марка крепежного элемента	Количество штук в узле	Количество узлов	Общее кол. элементов в узле	Примечание
1	МС 16	2	5	10	Лист 27
	МС 17	1		5	
	МС 19	1		5	
	Т1	2		10	
	Т5	2		10	
2	МС 16	2	1	2	
	МС 18	1		1	
	МС 19	1		1	
	Т1	4		4	
	Т5	2		2	
3	МД1-2	2	6	12	
	МД1-6	1		6	
	МД4-3	1		6	
	МД5-10	1		6	
	Т1	1		6	
	Т2	1		6	
2	Т1	2	36	72	1.432-12
	Т2	2		72	
26	МД5-10	1	2	2	2.830-1 вып.1 Т10 см. лист 22
	МД5-17	2		4	

1. Данный лист рассматривать совместно с л. 26, 28
2. Ведомость монтажных узлов панелей стен на узлы 4÷8 см. л. 28

Согласовано:

Инв. N подл. | Подпись и дата | Взам. инв. N

Привязан

Инв N

Гип	Левченкова	
Нач. отд.	Мохов	
Гл. спец.	Янковский	
Н. контр.	Харламова	
Рук. гр.	Абрусина	
Инж.	Грудцинова	

КЖ

Блок кормовой зоны для комплексов по производству молока на 800-1200 коров

Стадия	Лист	Листов
Р	27	

Панели стен по осям 04, 08, 0А
Узлы 1÷8

ГИПРОНИСЕЛЬХОЗ

Копировал 17875 01 51 Формат 22

Типовой проект 801-6-2 Альбом I

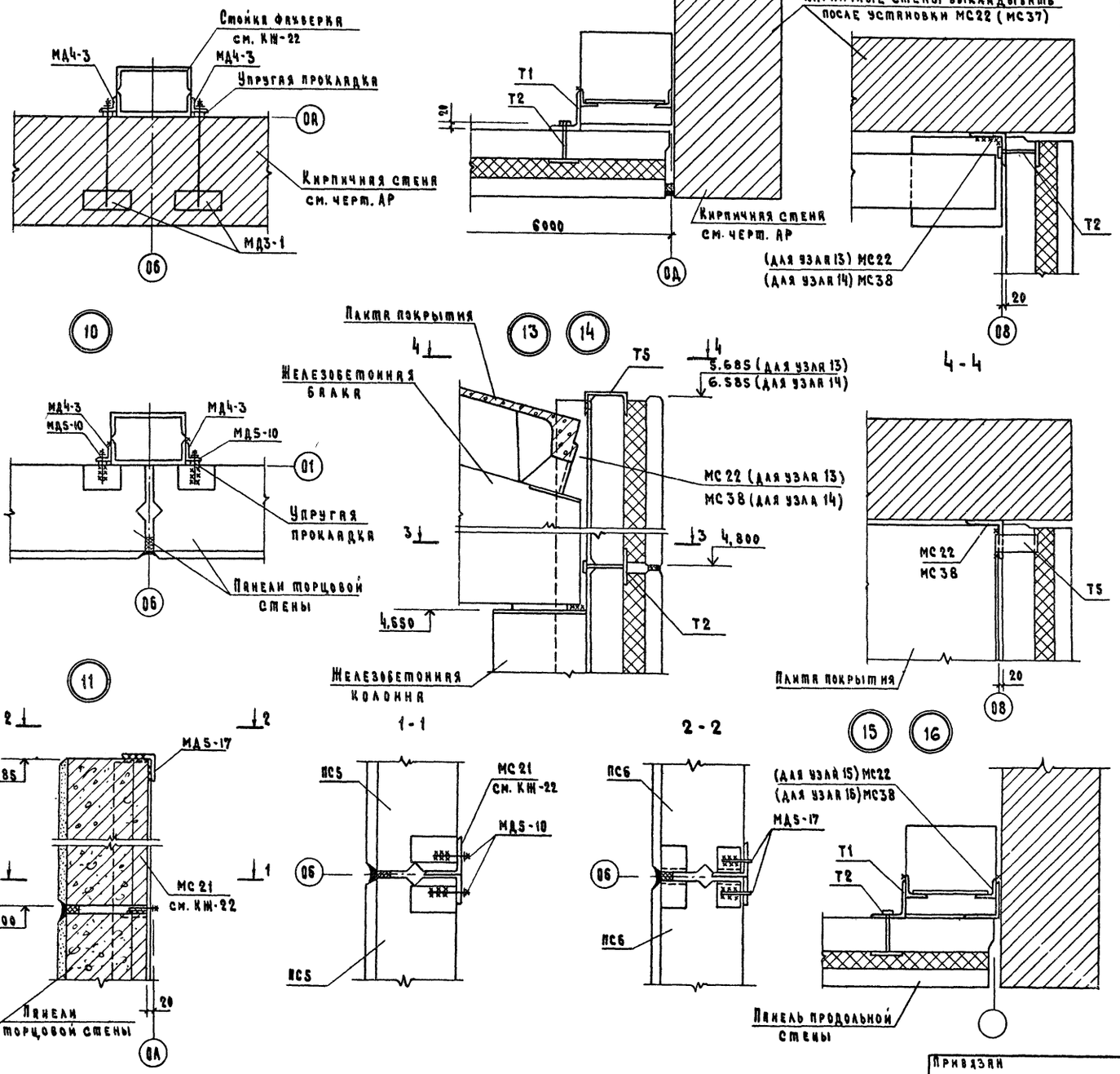

Ведомость монтажных узлов панелей стен по осям 04, 08, 0А

N узла	Марка крепежного элемента	Количество штук в узле	Количество узлов	Общее кол. элементов в узле	Примечание
4	МД1-2	2	2	4	лист 27
	МД1-6	1		2	
	МД4-3	1		2	
	МД5-10	1		2	
	Т1	1		2	
	МС16	1		2	
5	МД1-2	2	2	4	МС20 см. лист 22 лист 27
	МД5-10	1		2	
	Т5	1		2	
6	МД1-2	2	2	4	МС20 см. лист 22 лист 27
	МД5-17	1		2	
7	МД4-3	2	2	4	лист 27
	МД5-10	2		4	
8	МД4-3	2	6	12	
	МД3-1	1		6	
	МД5-10	1		6	
	МД6-2	1		6	
9	МД3-1	2	3	6	лист 28
	МД4-3	2		6	
10	МД4-3	2	3	6	
	МД5-10	2		6	
11	МД5-10	2	1	2	
	МД5-17	2		2	
12	Т1	1	4	4	
	Т2	1		4	
13	МС22	1	1	1	
	Т2	1		1	
	Т5	1		1	
14	МС38	1	1	1	
	Т2	1		1	
	Т5	1		1	
15	Т1	1	1	1	Лист 28 МС22 см. узел 13
	Т2	1		1	
16	Т1	1	1	1	КЖ-28 МС38 см. узел 14
	Т2	1		1	

1. Данный лист рассматривать совместно с л. 26, 27.
2. Общие указания см. л. 1, 2.
3. Сварку производить электродами Э42 по ГОСТ 9467-75.

Гип	Левченкова		КЖ	
Нач. отд.	Моков			
Гл. спец.	Янковский		Блок кормовой зоны для комплексов по производству молока на 800-1200 коров	Стадия: Р; Лист: 28; Листов:
Н. контр.	Харламова			
Рук. гр.	Абрусина		Панели стен по осям 04, 08, 0А узлы 9 ÷ 16	ГИПРОНИСЕЛЬХОЗ
Инж.	Грудцинова			

Привязан

Инв N

Согласовано:

Инв. N подл. | Подпись и дата | Взам. инв. N

Копировал 7875 01 52 Формат 22

Типовой проект 801-6-2 Альбом I

Ведомость рабочих чертежей основного комплекта ВК

Лист	Наименование	Примечание
1	Общие данные	
2	План в осях 01-4; 4-08	
	Схемы систем В1; Т3; К1; К3	

Ведомость ссылочных и прилагаемых документов

Обозначение	Наименование	Примечание
4 904-69 вып. 2	Средства крепления трубопроводов	
Строительный каталог	Установка пожарного крана ф 50	
Сантехпроекта часть 10	в шкафу	

Основные показатели по чертежам водопровода и канализации

Наименование системы	Потребный напор на вводе, м	Расчетные расходы				Установочная мощность эл двигателей, кВт	Примечание
		м³/сут.	м³/ч	л/с	при пожаре л/с		
Объединенный хозяйственно-питьевой-производственно-противопожарный водопровод (В1)	15.5	3.039/3.052	1.015/1.020	0.69	5.0	—	на 800 коров / на 1200 коров
Система горячего водоснабжения (Т3)	10	0.036/0.048	0.013/0.018	0.14	—	—	на 800 коров / на 1200 коров
Бытовая канализация (К1)	—	0.075/0.10	0.028/0.038	0.2	—	—	на 800 коров / на 1200 коров

1 Расход воды на наружное пожаротушение согласно таблице 13 СНиП II-31-74 составляет 10 л/с (при II степени огнестойкости конструкций, объеме здания 4385 м³ с категорией производства по пожарной опасности „В").
2 Расход воды на внутреннее пожаротушение составляет 5.0 л/с из расчета действия двух пожарных струй производительностью 2.5 л/с согласно СНиП II-30-76, таблица 5а.
3 Трубы системы (В1) окрашиваются масляной краской за 2 раза.
4 Монтаж сетей водопровода и канализации производить в соответствии с положениями СНиП III-28-75.
5 Расход воды на полив зеленых насаждений учтен в общем комплексе фермы.
6 Пунктиром показана сеть кормосмесительного цеха.

Типовой проект разработан в соответствии с действующими нормами и правилами и предусматривает мероприятия, обеспечивающие взрывную, взрывопожарную и пожарную безопасность при эксплуатации здания.

Главный инженер проекта /Левченкова/

Данные по водопотреблению и водоотведению

№ потребителя по плану	Наименование потребителя	Количество потребителей	Количество часов работы в сутки	Водопотребление: Требования к качеству воды	Потребный напор у потребителя, м. вод. ст.	Режим водопотребления	Расход воды на одного потребителя, м³/ч	Из хозяйственно-питьевого водопровода (В1): м³/сут	м³/ч	л/с	Из системы горячего водоснабжения (Т3): м³/сут	м³/ч	л/с	Характеристика сточных вод	Водоотведение: В бытовую канализацию (К1): м³/сут	м³/ч	л/с	Примечание
4	1. Заполнение смесителей С-12	2	1.5	питьев.	2	ежедневно	1.0	3.0	1.0	0.55	—	—	—	—	—	—	—	
	2. Обслуживающий персонал	3/4	–	питьев.	3	постоянный	9.4	0.039/0.052	0.015/0.020	0.14	0.036/0.048	0.013/0.018	0.14	БПК-106.7 БПК5-75.8, В3, В.49,8, РН-71	0.075/0.10	0.028/0.038	0.2	на 800 коров / на 1200 коров
	Итого:							3.039/3.052	1.015/1.020	0.69	0.036/0.048	0.013/0.018	0.14	—	0.075/0.10	0.028/0.038	0.2	на 800 коров / на 1200 коров

Спецификация систем водопровода и канализации

Марка, поз.	Обозначение	Наименование	Кол	Масса ед., кг	Примечание
		Объединенный хозяйственно-питьевой производственно-противопожарный водопровод (В1)			
1		Трубопровод из стальных водогазопроводных оцинк. легких труб ГОСТ 3262-75 ф 15	2		м
2		То же ф 25	10		"
3		ф 50	63		"
4	Каталог ЦКБА	Вентиль запорный муфтовый 15 кч 18р			
5		ф 25	6		шт.
6	То же	То же ф 50	2		"
7		Вентиль запорный пожарный с муфтой и цапкой 151р ф 50	4		шт
8		Головка соединительная напорная муфтовая ГМ-50 ГОСТ 2217-76	4		шт
9		То же, рукавная	8		"
10		Ствол пожарный ручной РС-50 ГОСТ 9923-80Е	4		шт
11		Рукав пожарный напорный льняной ф51 С=20м ГОСТ 472-75	4		шт
12		Рукав резиновый напорный с текстильным каркасом тип ВII-25-25-V ГОСТ 18698-79*	35		м
		Горячее водоснабжение (Т3)			
1		Трубопровод из стальных водогазопроводных оцинкованных легких труб ГОСТ 3262-75* ф 15	27		м
2	Каталог ЦКБА	Вентиль запорный муфтовый 15 кч 18 п 1 ф 15	1		шт.
3		Смеситель для мойки настенный с нижним изливом СМ-М-НИР ГОСТ 19802-74*	1		шт.
		Канализация бытовая (К1)			
1		Трубопровод из чугунных канализационных труб ГОСТ 6942,3-69 ф 50	7		м
2		То же ф100	7		"
3		Колено К-50-Б ГОСТ 6942,8-69	2		шт
4		То же К-100-Б	2		"
5		Тройник ТП-50-Б ГОСТ 6942,7-69	2		"
6		То же ТП-100-Б	2		"
7		Сифон-ревизия чугунный двухоборотный ГОСТ 6924-73	1		"
8		Раковина стальная эмалированная РСТО-2 ГОСТ 17378-77	1		"

Согласовано

Инв. № подл. | Подпись и дата | Взам. инв. №

Инв. №			
ГИП	Левченкова		
Нач. отд.	Коростелев		
Гл. спец.	Ковалышкин		09.3.76
Гл. спец.	Тренин		
Рук. гр.	Сорокоумова		
Ст. инж.	Островская		
Н. контр.	Ковалышкин		

Привязан

ВК

Блок кормовой зоны для комплексов по производству молока на 800 – 1200 коров

Стадия	Лист	Листов
Р	1	2

Общие данные

ГИПРОНИСЕЛЬХОЗ

Типовой проект 801-6-2 Альбом I

Продолжение

Марка поз.	Обозначение	Наименование	Кол.	Масса ед. кг	Примечание
		Канализация			
		производственная (К3)			
1		Трубопровод из чугунных канализационных труб ГОСТ 6942.3-69			
		ф 50	10		м
2		Колено К-50-6	2		шт.
		ГОСТ 6942.8-69			
3		Тройник ТП-50-Б	2		шт.
		ГОСТ 6942.17-69			
4		Заглушка 57×3	2		шт.
		ГОСТ 17379-77			

План

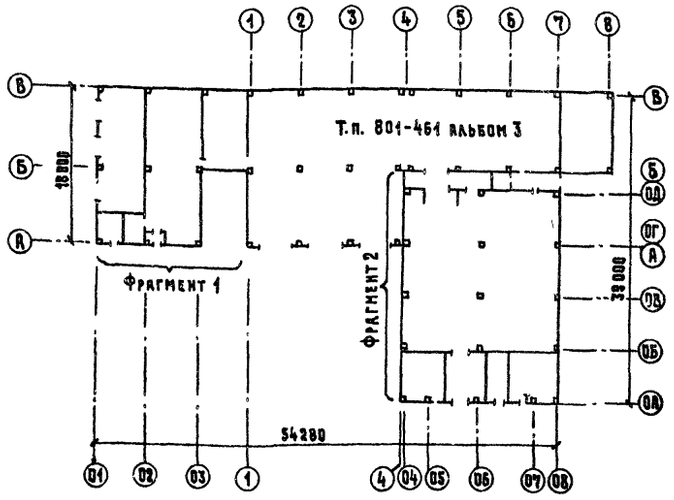

Фрагмент 1

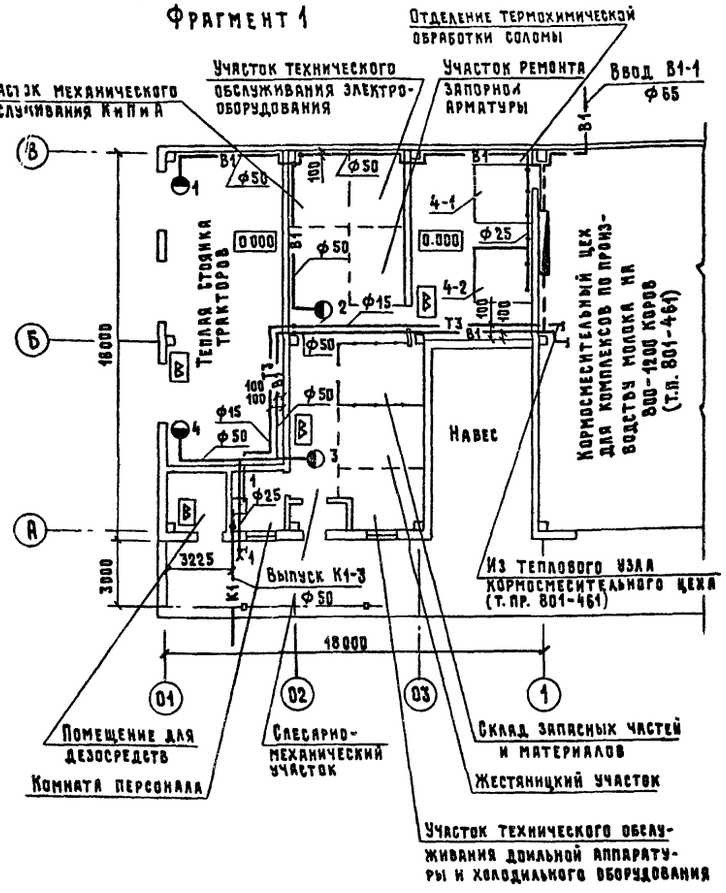

Фрагмент 2

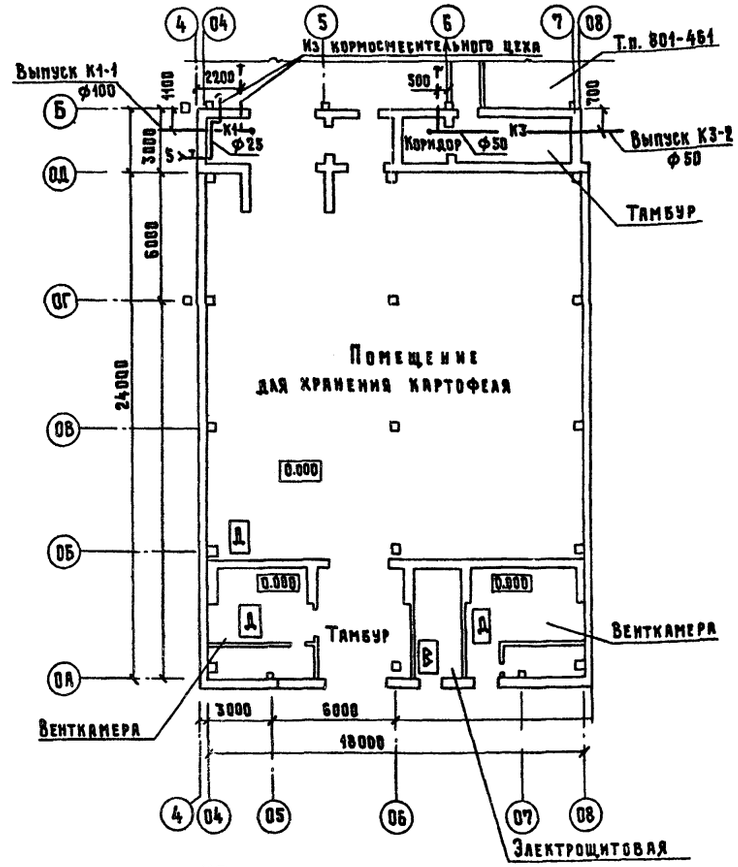

В1 и Т3

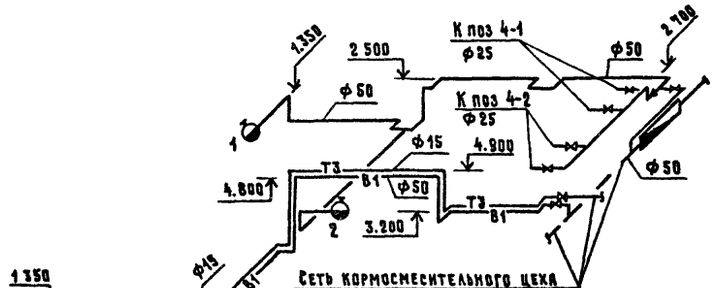

К1

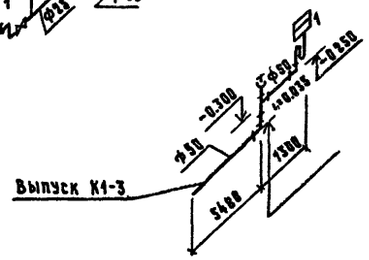

К3

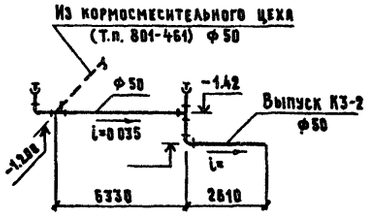

К1

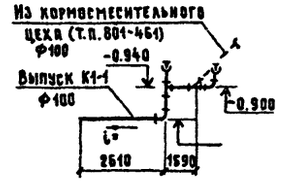

ГИП	Левченкова		
Нач. отд.	Коростелев		
Гл. спец.	Ковалышкин		09.81г
Гл. спец.	Тренин		
Рук. гр.	Сорокоумова		
Ст. инж.	Островская		
Н. контр.	Ковалышкин		

Привязан

Инв. №

ВК

Блок кормовой зоны для комплексов по производству молока на 800-1200 коров

Стадия	Лист	Листов
Р	2	2

План в осях 01-4; 4-08. Схемы систем В1; Т3; К1; К3

ГИПРОНИСЕЛЬХОЗ

Согласовано: АР Росляков; ОВ Шевкунов; ТА Лешин

Удалов

Инв. № подл. | Подпись и дата | Взам. инв. №

Копировал 17875 01 54 Формат 22

Типовой проект 801-6-2 Альбом I

План-схема

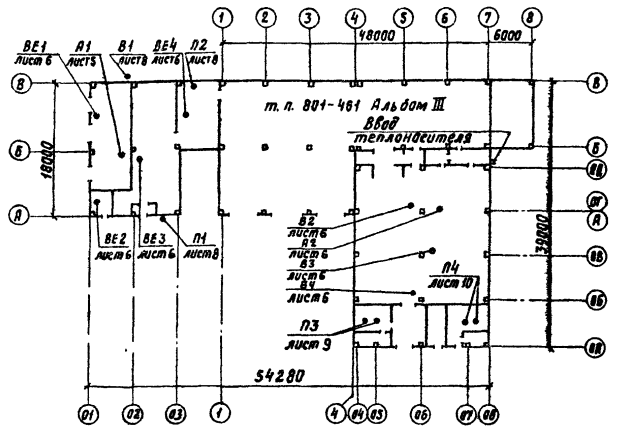

Ведомость рабочих чертежей основного комплекта ОВ

Лист	Наименование	Примечание
1	Общие данные (начало)	
2	Общие данные (продолжение)	
3	Общие данные (продолжение)	
4	Общие данные (продолжение)	
5	Общие данные (окончание)	
6	План в осях 01-1 Схема системы отопления. Схемы систем вентиляции П1, П2, В1. Схема системы теплоснабжения установок А1, П1	
7	План в осях 04-08. Разрез 1-1. Схема системы теплоснабжения установки А2	
8	Схемы систем П3, П4	
9	Установки систем П1, П2, В1	
10	Установка системы П3	
11	Установка системы П4	

Ведомость ссылочных и прилагаемых документов

Обозначение	Наименование	Примечание
1.494-14	Заслонки воздушные унифицированные для систем вентиляции	
вып. 1	Заслонки воздушные круглого сечения	
1.494-27	Воздухоприемные устройства с подвесными утепленными клапанами	Применительно
вып. 7	Воздухоприемные устройства к окнам деревянным для зданий промышленных предприятий по ГОСТ 12506-67	
1.494-32	Зонты и дефлекторы вентиляционных систем	
2.190-1/72	Узлы и детали инженерного оборудования жилых и общественных зданий для сельского строительства	
вып. 1	Отопление и газоснабжение	
2.400-4	Детали тепловой изоляции промышленных объектов с положительными температурами	
вып. 1	Тепловая изоляция трубопроводов	
вып. 2	Тепловая изоляция арматуры и фланцевых соединений трубопроводов	
3.904-18	Клапаны и заслонки для вентиляционных систем взрывоопасных производств	
вып. 1	Клапаны обратные и перекидные в искрозащищенном исполнении	
4.904-37	Местные отсосы при ручной электросварке	
5.904-4	Двери и люки для вентиляционных камер	
5.904-5	Гибкие вставки к центробежным вентиляторам	
7.902-1	Детали тепловой изоляции промышленных объектов с отрицательными температурами	
вып. 1	Общие указания по проектированию, материалы теплоизоляционных конструкций	
4.904-69	Детали крепления санитарно-технических приборов и трубопроводов	
5.904-1	Детали крепления воздуховодов	
вып. 0	Указания по выбору и компановке креплений	
вып. 1	Рабочие чертежи	
4.903-10	Изделия и детали трубопроводов для тепловых сетей	
вып. 6	Опоры трубопроводов подвесные (жесткие и пружинные)	
„Проектмонтаж-автоматика", г. Москва	Перечень чертежей типовых и закладных конструкций на установку датчиков, отборных устройств и местных приборов, применяемых при автоматизации сантехсистем и котельных установок	

Таблица воздухообменов в помещениях

Наименование помещения	t°C вн.	V м³	Приток: Кратность	Приток: L м³/ч	Приток: Сист.	Вытяжка: Кратность	Вытяжка: L м³/ч	Вытяжка: Сист.	Примечание
Помещение для дезосредств	15	41	—	—	—	1,5	60	ВЕ2	
Теплая стоянка тракторов	5	207	—	—	—	1	207	ВЕ1	
Пункт технического обслуживания	18	567	3	1710	П1	1,7 1,3	960 750	ВЕ3 В1	
Отделение термохимической обработки соломы	5	285	8,8	2500	П2	8,8	560	ВЕ4	
Помещение для хранения картофеля	2÷4	2190	32	75000	П3, П4	23 9	55500 19500	— В2÷В4	через ворота

Согласовано:

Инв. N подл. | Подпись и дата | Взам. инв. N

Типовой проект разработан в соответствии с действующими нормами и правилами и предусматривает мероприятия, обеспечивающие взрывную, взрывопожарную, и пожарную безопасность при эксплуатации здания.

Главный инженер проекта (Левченкова)

Гип	Левченкова		
Нач. отд.	Коростелев		
Гл. спец. отд.	Лукашев		
Гл. спец. ОВ	Шевкунов		
Рук. гр.	Куликов		
Ст. инж.	Виноградова		
Н. конт.	Лукашев		

Привязан

Инв. N

ОВ

Блок кормовой зоны для комплексов по производству молока на 800-1200 коров

Стадия	Лист	Листов
Р	1	11

Общие данные (начало)

ГИПРОНИСЕЛЬХОЗ

Копировала 1875 01 55 Формат 22

Местные отсосы от технологического оборудования

Технологическое оборудование			Характеристика выделяющихся вредностей	Объем вытяжки, м³/ч		Характеристика местного отсоса		Обозначение системы	Примечание
Поз.	Наименование	Кол.		На ед. оборуд.	Всего	Обозначение	Применяемые документы		
17	Стол-верстак для электромонтажных работ и пайки 110962	1	Угарный газ	750	750	Панель равномерного всасывания	4.904-37	В1	

Характеристика отопительно-вентиляционных систем

Обозначение системы	Кол систем	Наименование обслуживаемого помещения (технологического оборудования)	Тип установки, агрегата	Вентилятор: Тип, исполнение по взрывозащите	№	Схема исполнения	Положение	L, м³/ч	P, кгс/м²	n, об/мин	Электродвигатель: Тип, исполнение по взрывозащите	N, кВт	n, об/мин	Воздухонагреватель: Тип	№	Кол.	Т-ра нагрева, °С: от	до	Расход тепла, ккал/ч	ΔP, кгс/м²	Примечание
П1	1	Пункт технического обслуживания	А2 5105-2	ВЦ4-70	2.5	1	Пр0°	1710	68	2810	4А71А2	0.75	2810	КВС	БП	1	-20	+15	17300	2.1	
														КВС	БП	1	-30	+15	22300	2.1	
														КВБ	БП	1	-40	+15	27200	2.9	
П2	1	Отделение термохимической обработки соломы	—	В-06-300	4	—	—	2500	8	2810	4АХ71А2	0.75	2810	—	—	—	—	—	—	—	
П3	2	Помещение для хранения картофеля	А8-3	ВЦ4-70	8	6	Л180°	17900	60	850	4А132S6	5.5	960	—	—	—	—	—	—	—	
П4	2	Помещение для хранения картофеля	А8-3	ВЦ4-70	8	6	Пр180°	17500	60	850	4А132S6	5,5	960	—	—	—	—	—	—	—	
В1	1	Пункт технического обслуживания	А2 5095-2В	ВЦ4-70	2.5	1	Пр0°	750	65	2800	4АА63А2	0.37	2800	—	—	—	—	—	—	—	
В2-В4	3	Помещение для хранения картофеля	—	КЦ3-90	5	—	—	6500	7	920	4А80А6	0.75	920	—	—	—	—	—	—	—	
А1	1	Теплая стоянка тракторов	Отопительно-вентиляционный агрегат АПВС 50-30								А0Л2-12-2	1.1	2815	КФС0	—	1	-20	+5	9100	7	
														КФС0	—	1	-30	+5	9750	7	
														КФС0	—	1	-40	+5	9720	7	
А2	1	Помещение для хранения картофеля	Отопительно-вентиляционный агрегат АПВС 50-30								А0Л2-12-2	1.1	2815	КФС0	—	1	-20	+5	12260	7	
														КФС0	—	1	-30	+5	11970	7	
														КФС0	—	1	-40	+5	14690	7	

Проект отопления и вентиляции выполнен в соответствии с технологическим заданием, строительными нормами и правилами СНиП II А.6-72, СНиП II-33-75 и СНиП II-93-74 и составлен для климатических районов с расчетной отопительной температурой наружного воздуха -20°С, -30°С, -40°С и летней 21°С, 22°С.

Теплоносителем для систем отопления и вентиляции служит вода с параметрами 95-70°С.

Располагаемый напор на вводе 12м вод. ст. Теплоснабжение осуществляется от внешних тепловых сетей

При привязке к конкретной строительной площадке необходимо уточнить узел управления в типовом проекте 801-461, альбом III.

При проектировании отопления и вентиляции помещения для хранения картофеля за основу был взят т п 813-160 „Механизированное корнеплодохранилище емкостью 1000 т".

Отопление теплой стоянки тракторов и помещения для хранения картофеля запроектировано агрегатами АПВС, отделения термической обработки соломы-радиаторами М-140, остальных помещений радиаторами М-140 АО.

Основные показатели по чертежам отопления и вентиляции

Наименование здания (сооружения), помещения	Объем, м³	Периоды года при tн °С	Расход тепла, ккал/ч: На отопление	На вентиляцию	На горячее водоснабжение	Общий	Расход пара, кг/ч	Установленная мощность электродвигателей, кВт
Блок кормовой зоны	3300	-20	42580	11300	6000	65890	—	28,32
		-30	45760	22300	6000	74060	—	28 32
		-40	49860	27200	6000	83050	—	28 32

Согласовано:

Взам. инв. N

Подпись и дата

Инв. N подл.

Привязан

Инв N

ГИП	Лебченкова	
Нач. отд.	Коростелев	
Гл. спец. от.	Лукашев	
Гл. спец. ОВ	Шевкунов	
Рук. гр.	Куликов	
Ст. инж.	Виноградова	
Нор. конт.	Лукашев	

ОВ

Блок кормовой зоны для комплексов по производству молока на 800-1200 коров

Стадия	Лист	Листов
Р	2	

Общие данные (продолжение)

ГИПРОНИСЕЛЬХОЗ

Копировал Чщ-11815 01 55 Формат А2

В помещениях основных производственных участков, расположенных в осях 01-1 запроектирована приточно-вытяжная вентиляция с механическим и естественным побуждением.

В местах выделения вредностей от оборудования предусматривается местный отсос от поз. 17

В помещении теплой стоянки тракторов запроектирована естественная вытяжная вентиляция. Во время въезда автомашины дополнительное проветривание помещения осуществляется за счет открытых ворот. Количество тепла на нагрев врывающегося воздуха и въезжающего транспорта восполняется отопительными агрегатами.

В помещении для хранения картофеля запроектирована механическая система вентиляции Для исключения образования влаги в пространстве между внутренней поверхностью наружной стены и щитами закромов, предусматривается воздушная защита.

Производительность вентиляционного оборудования определена из условия охлаждения хранимой продукции 50 м³ воздуха на тонну картофеля

Раздача воздуха в массу хранимой продукции проектируется по схеме „снизу-вверх" через систему подпольных каналов с решетчатым покрытием. Выпуск воздуха для воздушной защиты закромов осуществляется через перфорированные пластмассовые трубы ф50, ℓ=5,5 м, подсоединяемые к каналам приточных систем П3 и П4

В лечебный период вентиляция помещения для хранения картофеля полностью работает на наружном воздухе, обеспечивая температуру внутри массы продукции t=10±2°С.

В период зимнего хранения температура в массе продукции поддерживается работой систем вентиляции с полной или частичной рециркуляцией внутреннего воздуха.

Поддержание температурного режима в помещении для хранения картофеля осуществляется за счет включения и выключения отопительно-рециркуляционного агрегата.

Поддержание влажностного режима достигается подачей в хранилище наружного воздуха приточными системами П3 и П4 и выбросом увлажненного воздуха крышными вентиляторами.

Для удаления конденсата из корпуса вентилятора системы В-1, установленного снаружи здания, в нижней части корпуса предусматривается установка конденсатоотводящего патрубка с вентилем.

В остальных помещениях запроектирована естественная вентиляция через шахты. Приток-за счет инфильтрации воздуха. Тепло на нагрев инфильтрируемого воздуха учтено в нагрузках на нагревательные приборы.

Трубопроводы, прокладываемые в подпольных каналах и трубопроводы теплоснабжения, изолировать по серии 2.400-4 тепловой изоляцией из скорлуп ФРП, лакостеклоткани и пергамина. Перед изоляцией трубы покрыть антикоррозийным лаком. Трубы, арматуру, не подлежащие изоляции, нагревательные приборы окрасить масляной краской за 2 раза. Перед окраской и покрытием лаком, трубы очистить от ржавчины

Для предотвращения конденсации влаги в вытяжных и приточных воздуховодах предусматривается тепловая изоляция воздуховодов, расположенных в осях 01-1.

В проекте предусмотрена автоматическая защита калориферов от замораживания. В теплой стоянке тракторов запроектировано автоматическое включение агрегатов при понижении температуры в помещении ниже +5°С. Поддержание заданных параметров воздушной среды в помещении для хранения картофеля осуществляется автоматически.

Подробное описание автоматизации всех систем приведены в разделе „Автоматизация санитарно-технических систем".

В целях снижения шумов, возникающих при работе вентиляторов, а также для уменьшения передачи шума через конструкции и по воздуховодам в проекте предусмотрены следующие мероприятия:

а) соединение воздуховодов с вентиляторами с помощью гибких вставок;

б) установка вентоборудования на виброосновании.

Монтаж систем вентиляции вести в соответствии со СНиП III-28-75.

Согласовано:

Инв. N подл. | Подпись и дата | Взам. инв. N

ГИП	Левченкова		ОВ
Нач. отд.	Коростелев		
Гл. специал.	Лукашев		Блок кормовой зоны для комплексов по производству молока на 800-1200 коров
Гл. спец. отд.	Шевкунов		Стадия: Р; Лист: 3; Листов:
Рук. гр.	Куликов		Общие данные (продолжение)
Ст. инж.	Виноградова		ГИПРОНИСЕЛЬХОЗ
Н. контр.	Лукашев		

Привязан

Инв. N

Типовой проект 801-6-2 Альбом I

Спецификация систем отопления и вентиляции

Марка поз	Обозначение	Наименование	Кол.	Масса ед. кг	Примечание
		Отопление и теплоснабжение			
1	Учреждение Я3-308/80 г. Кривой Рог Днепропетровской обл.	Агрегат воздушно-отопительный АПВС 50-30	2	91.0	
2	ГОСТ 8690-75	Радиатор М140			
		$t_н$=-20°С	6.7 / 28		3КМ секция
		$t_н$=-30°С	10.9 / 35		3КМ секция
		$t_н$=-40°С	12.4 / 40		3КМ секция
3	ГОСТ 8690-75	Радиатор М140-АО			
		$t_н$=-20°С	37.8 / 108		3КМ секции
		$t_н$=-30°С	42.7 / 122		3КМ секции
		$t_н$=-40°С	43.1 / 123		3КМ секции
4	Каталог ЦКБА 15кч 18п	Вентиль запорный муфтовый ф 15	1		
		$t_н$=-20°С ф 20	4		
		$t_н$=-30°С ф 20	2		
		$t_н$=-40°С ф 20	2		
		$t_н$=-20°С ф 25	4		
		$t_н$=-30°С ф 25	6		
		$t_н$=-40°С ф 25	6		
5		ф 32	1		
6	КД	Кран двойной регулировки ф 15	7		
7	2.190-1/72 Вып.1	Воздухосборник горизонтальный ф150 ℓ=355	6		
8		Трубопровод из легких водогазопроводных труб по ГОСТ 3262-75*			
		ф 15	89		м
		$t_н$=-20°С ф 20	75		м
		$t_н$=-30°С, $t_н$=-40°С ф 20	46		м
		$t_н$=-20°С ф 25	47		м
		$t_н$=-30°С, $t_н$=-40°С ф 25	76		м
		ф 32	18		м
9	„Проектмонтажавтоматика г. Москва	Закладная конструкция для термометра			
		$t_н$=-20°С 63-3КЧ-2-75	2		
		$t_н$=-20°С 64-3КЧ-2-75	4		

Марка поз.	Обозначение	Наименование	Кол.	Масса ед. кг	Примечание
9	„Проектмонтаж-автоматика" г. Москва	Закладная конструкция для термометра $t_н$=-30°С; $t_н$=-40°С 64-3КЧ-2-75	6		
10		Закладная конструкция для датчика ТУДЭ А 12018.010	1		
11	4.903-10 Вып. 6	Опора подвесная	10		
		Тепловая изоляция			
1	2.400-4 Вып.1	Трубопроводы а. Скорлупы ФРП			
		δ=40мм $t_н$=-20°С	0.9		м³
		$t_н$=-30°С, $t_н$=-40°С	1.0		м³
		б. Лакостеклоткань			
		δ=0.2 по ТУ 36-929-67			
		$t_н$=-20°С	34		м²
		$t_н$=-30°С, $t_н$=-40°С	35		м²
		в. Пергамин	35		м²
2	2.400-4 Вып.2	Запорная арматура			
		а. Пухшнур δ=40мм			
		из мин. ваты в			
		оплетке пряжейх.б.			
		по ТУ-36-887-67	0.1		м³
		б. Лакостеклоткань			
		δ=0,2 по ТУ-36-929-67	1.2		м²
3		Окраска			
		а. Антикоррозийное			
		покрытие краской			
		БТ-177 по грунтовке			
		ГФ-020	10		м²
		б. Трубопроводов и			
		радиаторов за			
		2 раза			
		$t_н$=-20°С	64		м²
		$t_н$=-30°С	70		м²
		$t_н$=-40°С	72		м²

Марка поз.	Обозначение	Наименование	Кол.	Масса ед. кг	Примечание
		Вентиляция			
1	Учреждение У10-400/4 г. Плавск Тульской обл.	Агрегат вентиляционный А2.5095-2б, компл.	1	28	
		а. Вентилятор центробежный В-Ц4-70 N 2 5			
		исполнение 1, положение Пр 0°			
		б. Электродвигатель 4АА63А2, 2800об/мин, 0.37 кВт			
		в. Виброизолятор Д038			
2	Учреждение У10-400/4 г. Плавск Тульской обл.	Агрегат вентиляционный А2,5 105-2, компл.	1	30	
		а. Вентилятор центробежный В-Ц4-70 N 2,5			
		исполнение 1, положение Пр 0°			
		б. Электродвигатель 4А 71А2, 2810об/мин, 0.75кВт			
		в. Виброизолятор Д038			
3	Учреждение У10-400/5	Агрегат вентиляторный А8-3, компл	2	575	
		а. Вентилятор центробежный В-Ц4-70 N 8			
		исполнение 6, положение Л 180°			
		б. Электродвигатель 4А 132S6, 960об/мин, 5.5кВт			

Согласовано:

Инв. № подл. | Подпись и дата | Взам. инв. №

Привязан

Инв. №

ГИП	Левченкова		ОВ
Нач. отд.	Коростелев		
Гл. спец. от.	Лукашев		Блок кормовой зоны для комплексов по производству молока на 800-1200 коров
Гл. спец. ОВ	Шевкунов		Стадия Р; Лист 4; Листов
Рук. гр.	Куликов		Общие данные (продолжение)
Ст. инж.	Виноградова		ГИПРОНИСЕЛЬХОЗ
Н. контр.	Лукашев		

Копировал Чц-17875 01 58 Формат А2

Продолжение

Марка поз	Обозначение	Наименование	Кол.	Масса ед.кг	Примечание
		в Виброизолятор ДО43			
4	Учреждение УЮ-400/5	Агрегат вентиляторный А8-3, компл.	2	575	
		а. Вентилятор центробежный В-Ц4-70 №8			
		исполнение 6, положение Пр 180°			
		б. Электродвигатель			
		4А132S6, 960об/мин, 5,5кВт			
		в. Виброизолятор ДО43			
5	Учреждение Я3-308/89	Вентилятор осевой			
		В-06-300 №4, компл.	1	25.4	
		а. Электродвигатель			
		4АХ71А2, 2810об/мин, 0.75кВт			
6	Вентсплиссский	Вентилятор крышный			
	вентиляторный	КЦ3-90 №5, компл.			
	завод	а Электродвигатель			
		4А80А6, 920об/мин, 0.75кВт	3	85.5	
7	Учреждение ЯЛ-61/4	Калорифер КВС-6П $t_н$=-20°С	1	56.2	
	пос. Середка Псковской обл.	КВС-6П $t_н$=-30°С	1	56.2	
		КВБ-6П $t_н$=-40°С	1	72.7	
8	1.494-14 вып.1	Заслонка воздушная			
		Р355Р	1	9.33	
		Р400Р	1	10.8	
9	3.904-18 вып.1	Клапан обратный			
		А3Е025.000.01	1	9.0	
10	Опытн.мех.з-д Целингаснити г. Алексеевка Целиногр обл	Клапан смесительный			
		КПШ-А8	4		
11	5.904-4	Дверь утепленная			
		ДУ 1.25×0,5	2	36	
12	5.904-4	Дверь неутепленная			
		Д 1.25×0.5	5	24.53	
13	Трест „Сантехдеталь" г. Горький	Жалюзийная воздухозаборная неподвижная решетка №2	64	1.2	
14	4.904-37	Панель равномерного			
		всасывания типа 1ПБ	1	24.2	
15	5.904-5	Вставка ВВ-17	2	2.82	
		ВН-10	2	2.66	
		ВВ-22	4	11.75	
		ВН-15	4	11.74	
16	1.494-32	Зонт ЗК.00.000.01	1	3.0	
17		Воздуховод из тонколистовой стали по ГОСТ 19904-74			
		б=0.6 ф 200	5		
		„ ф 250	6		
		„ ф 280	5		
		„ ф 355	2		
		„ ф 400	5		
		б=0.7 250×250	3		
		Переход $\frac{175\times175}{\phi250}$ ℓ=270мм б=0.6	1		
		Переход $\frac{175\times175}{250\times250}$ ℓ=100мм б=0.6	1		
		Переход $\frac{\phi200}{\phi250}$ ℓ=270мм б=0.6	1		
		Переход $\frac{\phi250}{\phi280}$ ℓ=270мм б=0.6	1		
		Переход $\frac{250\times250}{320\times451}$ ℓ=600мм б=0.7	1		
		Переход $\frac{\phi400}{\phi500}$ ℓ=270мм б=0.7	1		
18		Воздуховод из стали оцинкованной по ГОСТ 14918-69			
		б=0.7 580×580	1		
		„ ф 800	2		
		„ 800×800	16		
19		Переход (800×800)× ×(830×850) б=0.7	1		
20		Шибер из тонколистовой стали по ГОСТ 19904-74			
		б=2мм 370×300	92		шт
21		Трубопровод напорный из полиэтилена			
		ПВП32СЛ ГОСТ 18599-73	25		м
22		Воздуховод ф50мм с отв. ф25мм, шаг 100мм, ℓ=5.5м из полиэтиленовых труб			
		ПВП50СЛ ГОСТ 18599-73	48		м
23		Сетка №20-1.6 по ГОСТ 12184-66*	2		м²
24	ГОСТ 16127-70*	Подвеска с двумя тягами ПГ2Ш-194	1	16,0	
25	5.904-1 вып.0,1	Крепление воздуховодов	12		кг
26	„Проектмонтажавтоматика" г Москва	Закладная конструкция для термометра			
		Ч-3К4-18-75	4		
		Закладная конструкция для датчика			
		ПТР			
		3К4-74-73	4		
		Тепловая изоляция			
1	7.902-1 вып.1	а. Прошивные маты из минеральной ваты б=60мм	0.4		м³
		б. Лакостеклоткань б=0.2 по ТУ36-929-67	12.		м²

Согласовано:

Инв.№ подл. | Подпись и дата | Взам.инв.№

Привязан

Инв N

ГИП	Левченкова	
Нач.отд.	Коростелев	
Гл.спец.отд	Лукашев	
Гл.спец.ОВ	Шевкунов	
Рук.гр.	Куликов	
Ст.инж.	Виноградова	
Н. контр.	Лукашев	

ОВ

Блок кормовой зоны для комплексов по производству молока на 800-1200 коров

Стадия	Лист	Листов
Р	5	

Общие данные (окончание)

ГИПРОНИСЕЛЬХОЗ

Типовой проект 801-6-2 Альбом I

План в осях 01-1

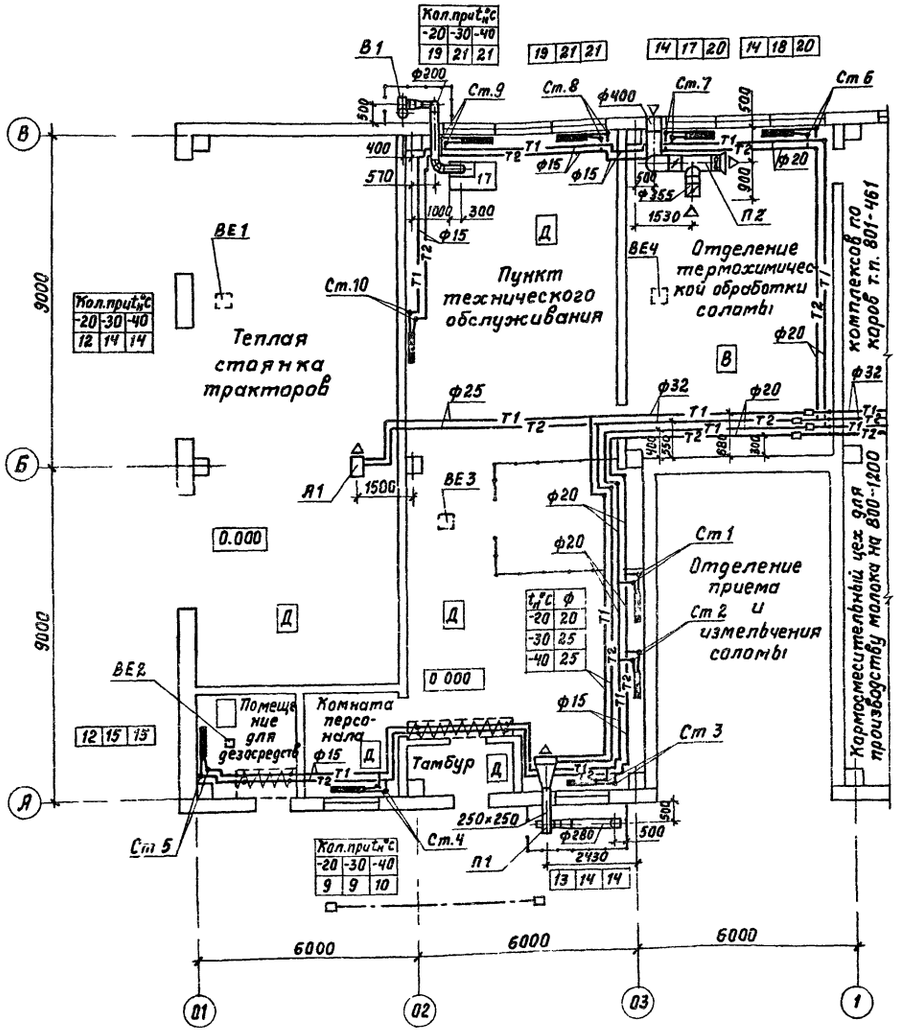

Схема отопления

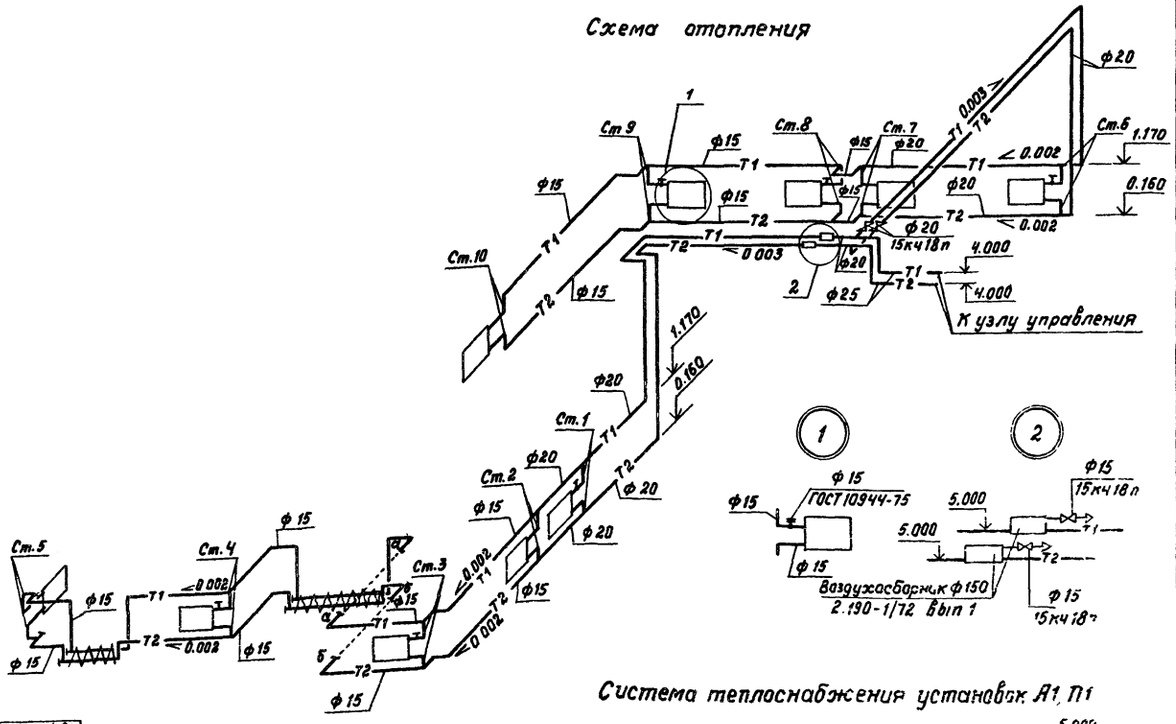

Система теплоснабжения установок А1, П1

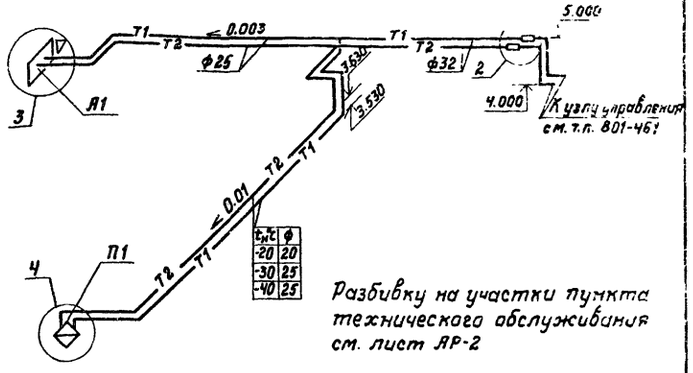

Разбивку на участки пункта технического обслуживания см. лист АР-2

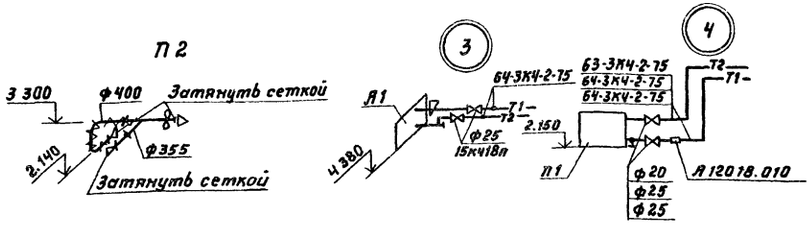

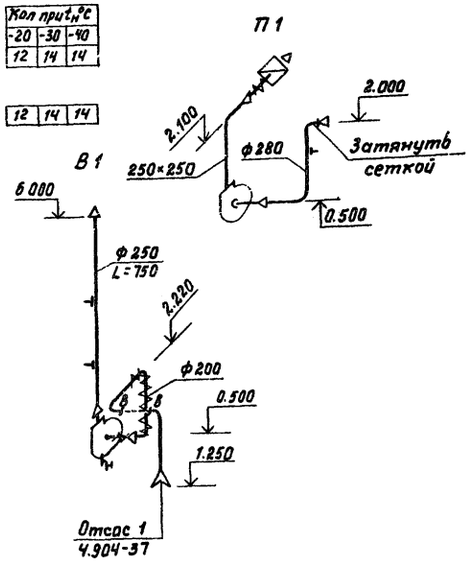

ГИП	Левченкова		ОВ
Нач.отд.	Коростелев		
Гл.спец.отд	Лукашев		
Гл.спец.ОВ	Шевкунов		
Рук.гр.	Куликов		
Ст. инж.	Виноградова		
Н.контр.	Лукашев		

Привязан

Инв. N

блок кормовой зоны для комплексов по производству молока на 800-1200 коров

Стадия	Лист	Листов
Р	6	

План в осях 01-1 Схема системы отопления Схемы систем вентиляции П1, П2, В1 Схема системы теплоснабжения установок А1, П1

ГИПРОНИСЕЛЬХОЗ

Согласовано: Янтовский, Голяков, Лешин

Копировал Чмы 17875 01 60 Формат А2

Типовой проект 801-6-2 Альбом I

План в осях 04-08

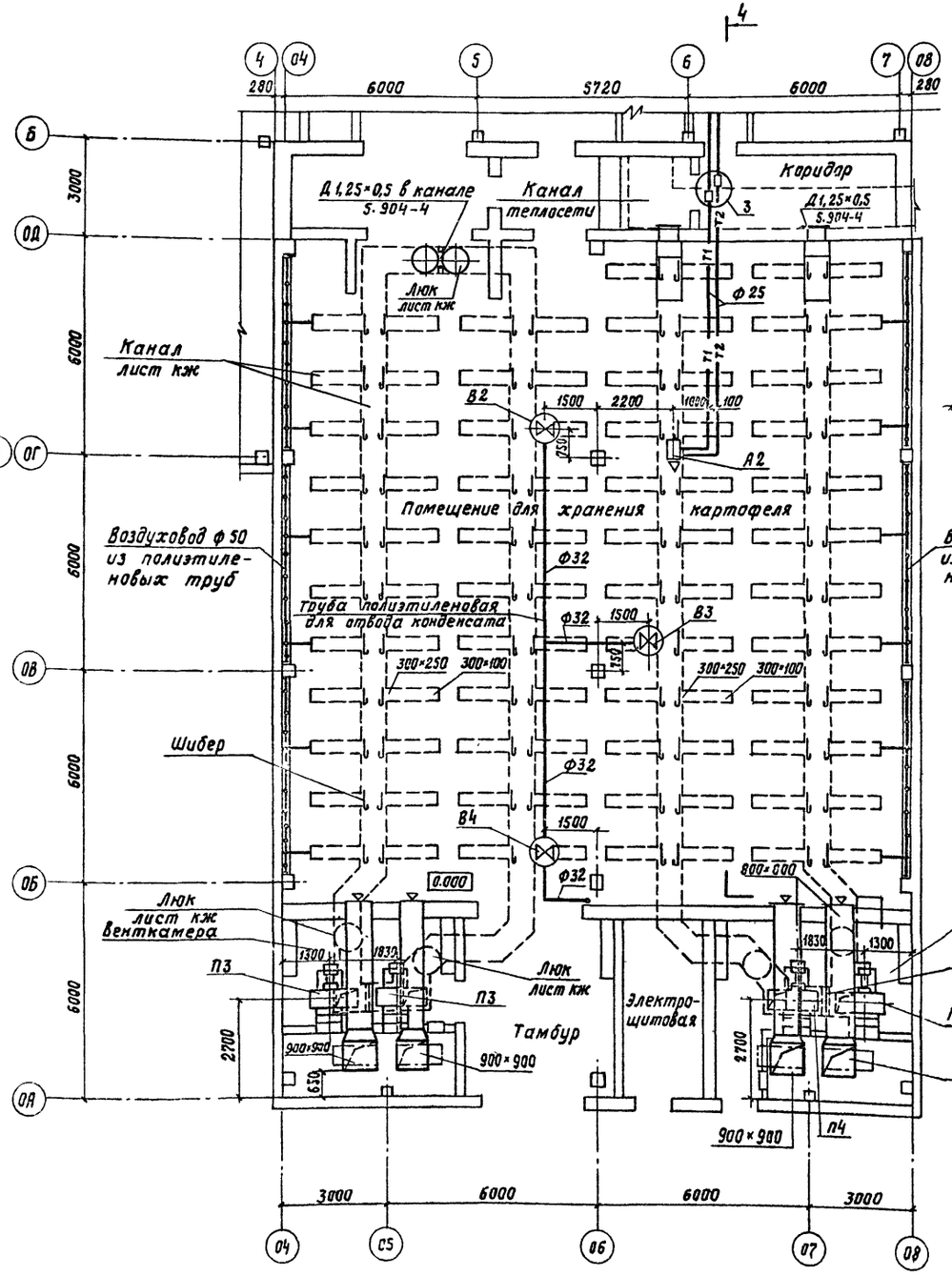

Разрез 4-4

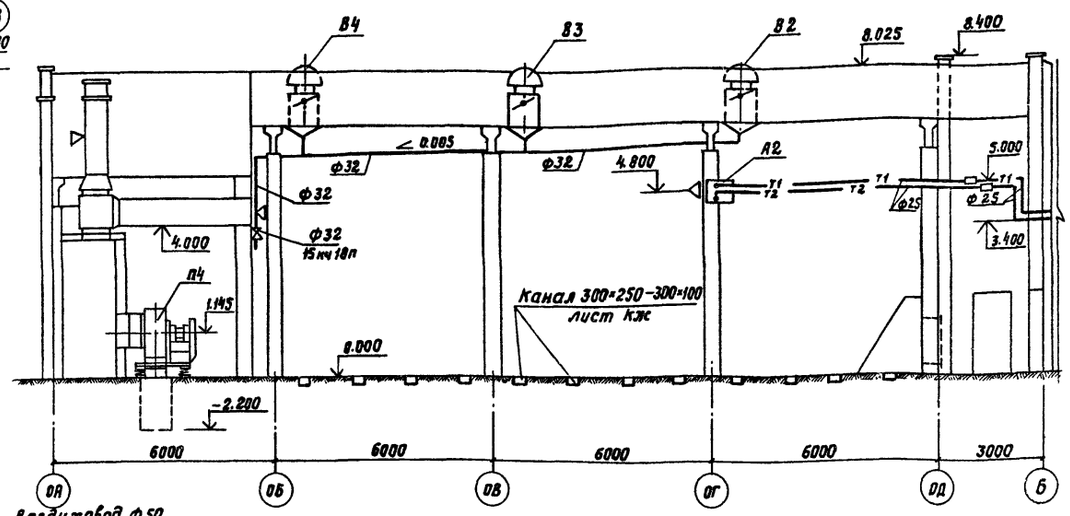

Система теплоснабжения установки А2

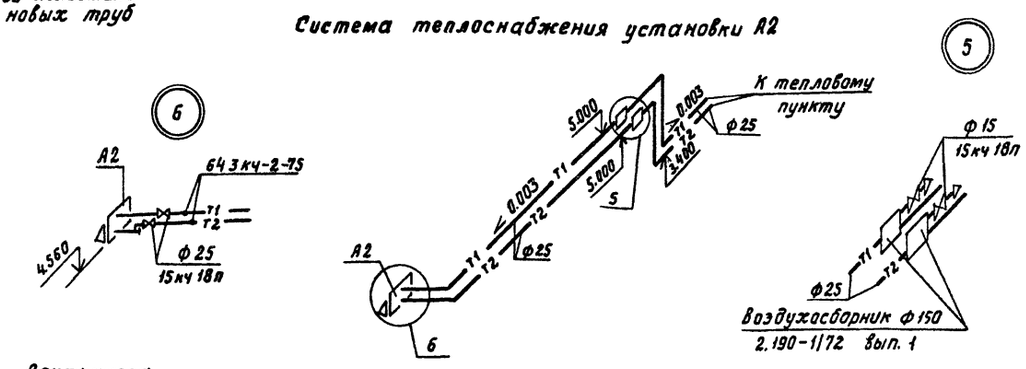

Гип	Левченкова		ОВ
Нач.отд	Коростелев		
Гл.спец.ОВ	Лукашев		
Гл.спец.ОВ	Шевкунов		Блок кормовой зоны для комплексов по производству молока на 800–1200 коров
Рук. гр.	Куликов		Стадия Р; Лист 7; Листов
Ст.инж.	Виноградова		План в осях 04-08. Разрез 1-1 схема системы теплоснабжения установки А2
Н. конт.	Лукашев		ГИПРОНИСЕЛЬХОЗ

Привязан

Инв. N

Инв. N подл. | Подпись и дата | Взам. инв. N

Согласовано: Т.Г. Гуськин, Г.Ф. Рослякова

Копировала 17875 01 61 Формат А2

Типовой проект 801-6-2 Альбом I

П3, П4

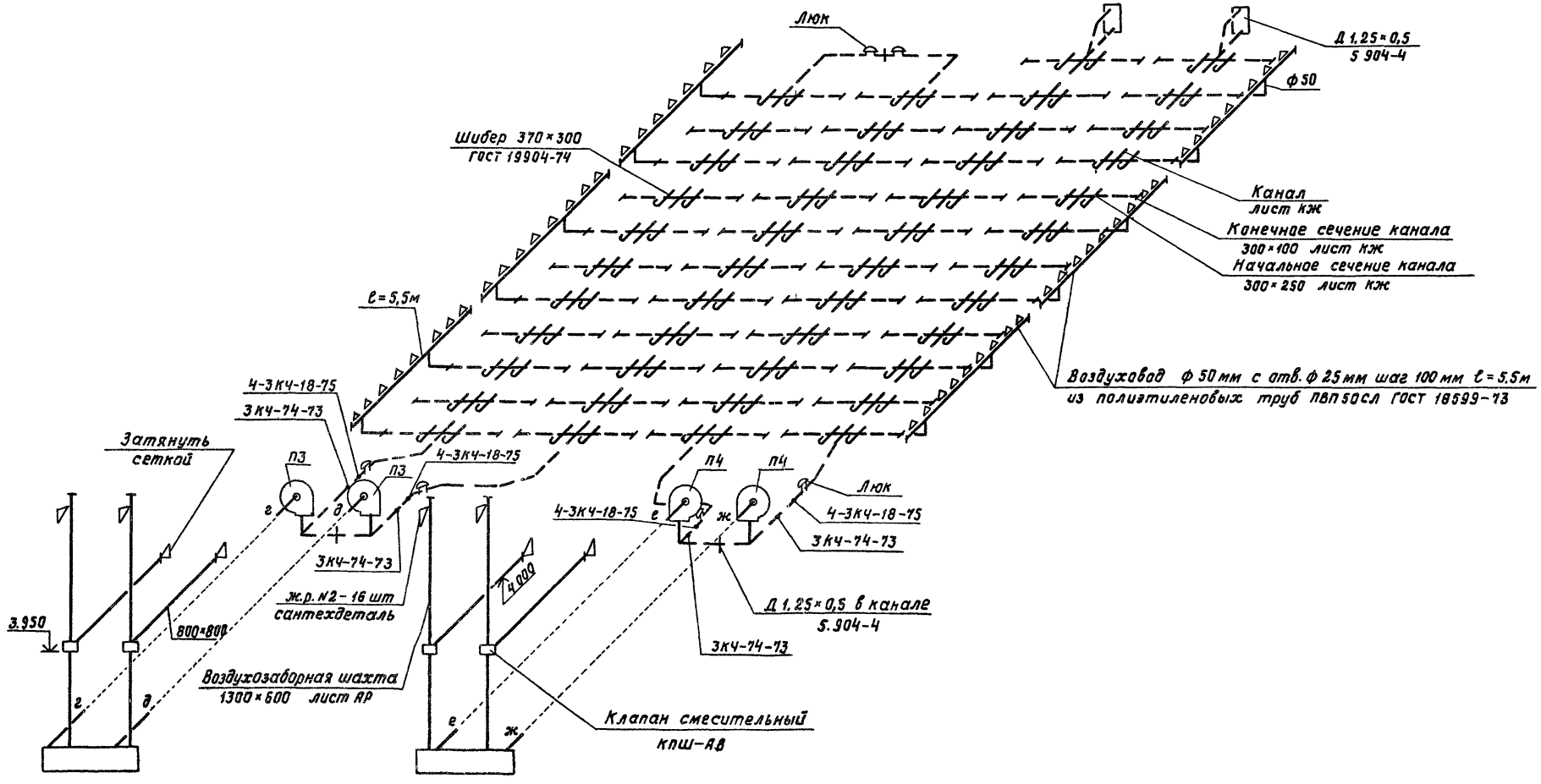

ГИП	Левченкова			ОВ		
Нач.отд.	Коростелев					
Гл.спец.отд.	Лукашев			Блок кормовой зоны для комплексов по производству молока на 800-1200 коров	Стадия	Лист	Листов
Гл.спец.ОВ	Шевкунов				Р	8	
Рук.гр.	Куликов					
Ст.инж.	Виноградова			Схемы систем П3, П4	ГИПРОНИСЕЛЬХОЗ	
Н. конт.	Лукашев					

Привязан

Инв. N

Согласовано

Инв. N подл. | Подпись и дата | Взам. инв. N

Копировала ИЗ 11875 01 62 Формат 22

Типовой проект 801-6-2 Альбом I

Разрез 1-1

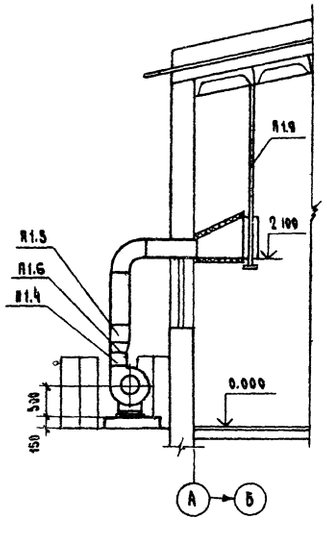

Разрез 2-2

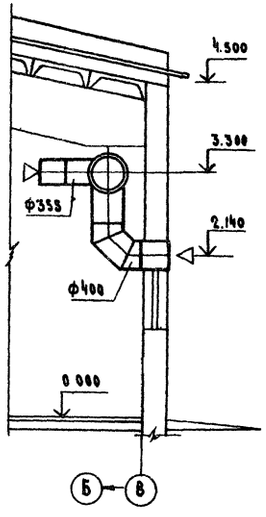

Спецификация отопительно-вентиляционных установок

Марка, поз.	Обозначение	Наименование	Кол.	Масса ед. кг	Примечание
		П1			
П1.1	Учреждение УЮ-400/4	Агрегат вентиляционный			
	г. Плавск Тульской обл.	А2.5 105-2 компл.	1	30	
		а. Вентилятор центробежный В-Ц4-70 №2.5			
		исполнение 1 пр 0°			
		б. Электродвигатель			
		4А71В2, 2810 об/мин, 0,75 кВт			
		в. Виброизолятор Д038			
П1.2	Учреждение Яа-61/4	Калорифер КВС-6П tн -20°С tк +30°С	1	56.2	
	пос. Середка Псковской обл.	КВБ-6П tн -40°С	1	72.7	
П1.3	5.904-5	Вставка В.8-17	1	2.82	
П1.4	5.904-5	Вставка ВН-10	1	2.66	
П1.5	3.904-18 вып. 1	Клапан обратный			
		АЗЕ 025.000 01	1	9.0	
П1.6		Из тонколистовой стали			
		по ГОСТ 19904-74			
		Переход $\frac{175\times175}{250\times250}$ ℓ=100 мм δ=0,5 мм	1	1,9	
П1.7		Переход $\frac{ф250}{ф280}$ ℓ=270 мм δ=0,6 мм	1	1,1	
П1.8		Переход $\frac{250\times250}{578\times551}$ ℓ=600 мм δ=0,7 мм	1	3.8	

Марка, поз.	Обозначение	Наименование	Кол.	Масса ед. кг	Примечание
П1.9	ГОСТ 16127-70*	Подвески с двумя			
		тягами ПГ2Ш-194	1	16,0	
		П2			
П2.1	Учреждение Я9-308/89	Вентилятор осевой			
		В-06-300 №4, компл.	1	25,4	
		а. Электродвигатель			
		4АХ71А2, 2810 об/мин, 0,75 кВт			
П2.2	1.494-14 вып.1	Заслонка воздушная			
		Р355Р	1	9.33	
П2.3	1.494-14 вып.1	Заслонка воздушная			
		Р400Р	1	10,8	
П2.4		Из тонколистовой			
		стали ГОСТ 19904-74			
		Переход $\frac{ф400}{ф500}$ ℓ=270 мм δ=0,7 мм	1	1.8	
		В1			
В1.1	Учреждение УЮ-400/4	Агрегат вентиляционный			
	г. Плавск Тульской обл.	А2.5 085-2 б компл.:	1	28	
		а. Вентилятор центробежный В-Ц4-70 №2.5			
		исполнение 1 пр 0°			
		б. Электродвигатель			
		4А63В2, 2800 об/мин, 0,37 кВт			
		в. Виброизолятор Д038			
В1.2	5.904.-5	Вставка ВВ-17	1	2,82	
В1.3	5.904-5	Вставка ВН-10	1	2,66	
В1.4		Из тонколистовой			
		стали по ГОСТ 19904-74			
		Переход $\frac{175\times175}{ф250}$ ℓ=270 мм δ=0,6 мм	1		
В1.5		Переход $\frac{ф200}{ф250}$ ℓ=270 мм δ=0,6 мм	1		
В1.6	1.494-32	Зонт ЗК.00.000.01	1	30	

План

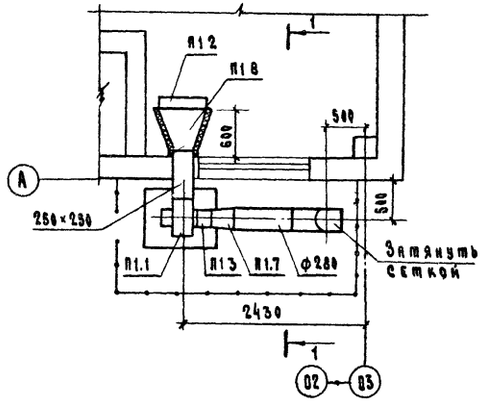

Разрез 3-3

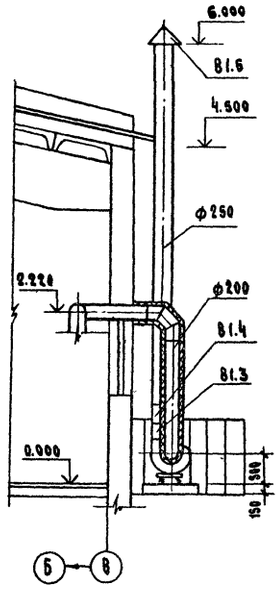

План

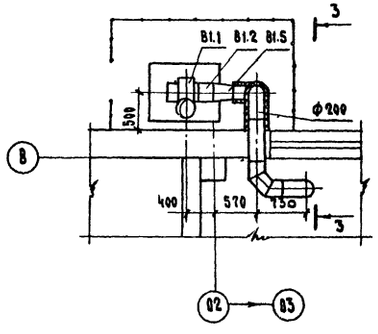

План

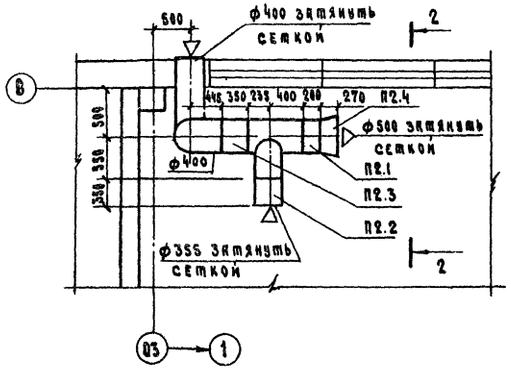

Согласовано:

Инв. № подл. | Подпись и дата | Взам. инв. №

ГИП	Левченкова		
Нач. отд.	Коростелев		
Гл. спец. отд.	Лукашев		
Гл. спец. ОВ	Шевцов		
Рук. гр.	Кузнецов		
Ст. инж.	Виноградова		
Н. контр.	Лукашев		

Привязан

Инв. №

ОВ

Блок кормовой зоны для комплекса по производству молока на 800-1200 коров

Стадия	Лист	Листов
Р	9	

Установка систем П1, П2, В1

ГИПРОНИСЕЛЬХОЗ

Копировал 17875 01 83 Формат 22

Альбом I

Типовой проект 801-6-2

Разрез 6-6

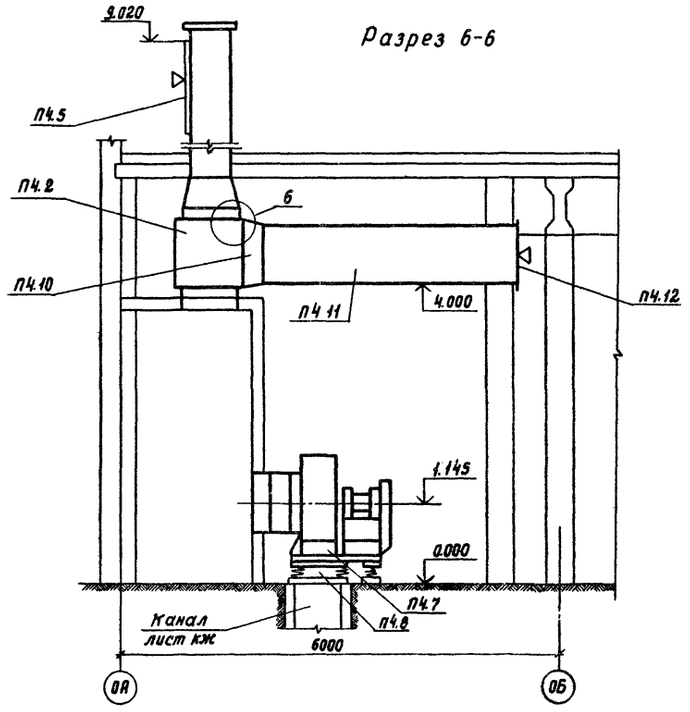

План

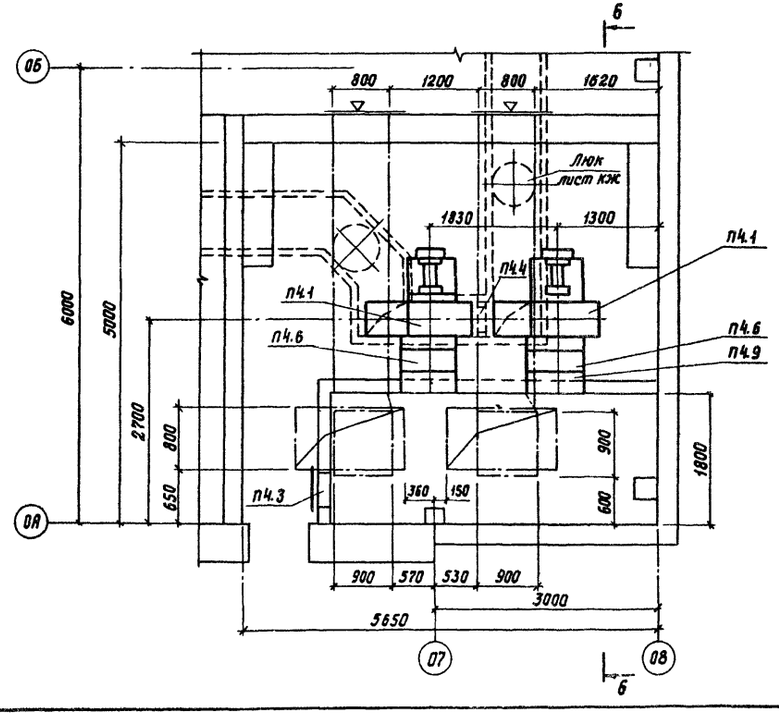

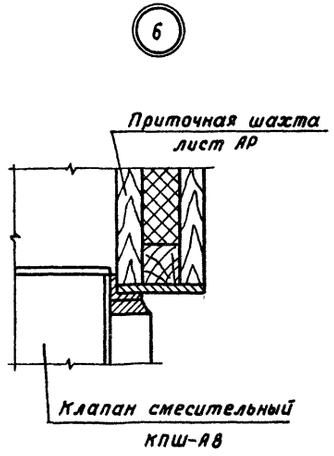

Спецификация отопительно-вентиляционных установок

Марка, поз.	Обозначение	Наименование	Кол.	Масса ед. кг	Примечание
П4.1	Учреждение УЮ-400/5	Агрегат вентиляторный			
	г. Плавск, Тульской обл.	А8-3, комплектно:	2	575	
		а. вентилятор центробежный В-Ц4-70 N 8			
		исполнение 6, положение Пр 180°			
		б электродвигатель			
		4А132S6, 960 об/мин, 5,5 кВт			
		в. виброизолятор Д043			
П4.2		Клапан смесительный			
		КПШ-А8	2		
П4.3	5.904-4	Дверь утепленная			
		ДУ 1,25×0,5	1	36	
П4.4	5.904-4	Дверь неутепленная			
		Д 1,25×0,5	1	24,53	
П4.5	1.494-27 вып. 7	Жалюзийная воздухозаборная неподвижная			Применительно
		решетка N 2	32	1,2	
П4.6	5.904-5	Вставка ВВ-22	2	11,75	
П4.7	5.904-5	Вставка ВН-15	2	11,74	
П4.8		Воздуховод из стали			
		оцинкованной по			
		ГОСТ 14918-69			
		δ=0,7 580×580	0,4		м
П4.9		" Ф 800	0,6		м
П4.10		Переход (800×800)×			
		×(830×850) δ=0,7	0,5		м
П4.11		δ=0,7 800×800	8		м
П4.12		Сетка N 20-1,8 по			
		ГОСТ 12184-66*	1,3		м²

Гип	Левченкова		08	
Нач.отд.	Коростелев			
Гл.спец.	Лукашев		Блок кормовой зоны для комплексов по производству молока на 800-1200 коров	Стадия: Р; Лист: 11; Листов:
Гл.спец.08	Шевкунов			
Рук.гр.	Куликов			
Ст.инж.	Виноградова		Установка системы П4	ГИПРОНИСЕЛЬХОЗ
Н.контр.	Лукашев			

Привязан

Инв. №

Копировала 11815 01 65 Формат 22

Типовой проект 801-6-2 Альбом I

Ведомость рабочих чертежей основного комплекта Э

Лист	Наименование	Примечание
1	Общие данные (начало)	
2	Общие данные (продолжение)	
3	Общие данные (окончание)	
4	Электроосвещение и силовое электрооборудование	
	Планы электросетей в осях 01÷2 ; А÷В	
5	Электроосвещение и силовое электрооборудование	
	Планы электросетей в осях 04÷08; 0А÷Б	
6	Расчетная схема электросети напряжением	
	380/220 В (начало)	
7	Расчетная схема электросети напряжением	
	380/220В (окончание)	

Ведомость ссылочных и прилагаемых документов

Обозначение	Наименование	Примечание
4.407-36/70	Детали и узлы внутренних	
	силовых и осветительных	
	электропроводок в сельскохозяй-	
	ственных производственных	
	помещениях	
4.407-232	Прокладка винипластовых труб	
	в непожаро и невзрывоопас-	
	ных помещениях	
5.407-11	Заземление и зануление	
	электроустановок	
3.407-82	Вводы линий электропередач до 1кВ	
4.407-263	Прокладка кабелей и проводов	
	на сварных лотках	

Основные показатели

Установленная мощность электроприемников (кВт)				Расчетная мощность электроприемников (кВт/кВл)			Естественный коэффициент мощности	Годовой расход электроэнергии (кВт ч)
Всего	В том числе			Всего	В том числе			
	Силовых	Осветительных	Тепловых		2 категории надежности	Электротеплоснабжение		
152,91	145,54	7.37	—	118,0 / 158,0	88,0 / 118,0	—	0,75	288300

Типовой проект разработан в соответствии с действующими нормами и правилами и предусматривает мероприятия, обеспечивающие взрывную, взрывопожарную и пожарную безопасность при эксплуатации здания.

Главный инженер проекта Левченкова

Комплектные линии и узлы

Кол.	Поз.	Наименование	Обозначение, сортамент	Технические данные	Общая масса (кг)	Примечание
2	I	Узлы крепления щитка освеще-				
		ния (применительно)	Лист 24.10			4.407-36/70
2	II	Крепление щита СП стоячего				
		исполнения (применительно)	Лист 24.10	Рис. 2		»
26	III	Крепление выключателей и розе-				
		ток к различным основаниям				
		при открытой прокладке проводов	Лист 25.20			»
24	IV	Установка пускателей типа				
		ПМЕ-122 (применительно)	Лист 22.30			»
4	V	Узел соединения винипласто-				
		вых труб с корпусами элек-				
		троприемников	007 лист 1			4-407-232
12	VI	Прокладка кабелей и проводов				
		на сварных лотках	лист 001			4-407-263
14	VII	Соединение стальной трубы с				
		коробкой выводов	Лист 23.1			4-407-36/70
16	VIII	Лоток сварной	—			4-407-263
2	IX	Ввод кабеля из траншеи	Лист 44			3-407-82
25	X	Заземление, зануление				
		корпуса двигателя	Лист 15			5-407-11

Уточненная ведомость изделий и материалов, поставляемых генподрядчиком на силовое электрооборудование

N п.п.	Наименование и техническая характеристика изделия и материала	Тип, марка	Ед. изм.	Потребность по проекту
	1. Прокат черных металлов			
1.1.	Полоса стальная размером 40×4; ℓ=2000	ГОСТ 103-76	шт/т	1 / 0.0008
	2. Трубы стальные			
2.1.	Труба тонкостенная электросварная,			
	наружным диаметром и тол-			
	щиной стенки 26×1,8 мм	ГОСТ 10704-76	км/т	0,1/103.0
2.2.	То же 47×2,0 мм	ГОСТ 10704-76	»	0,005/0,52
	3. Трубы винипластовые			
3.1.	Труба винипластовая, средняя			
	условным проходом 20 мм	ТУ 16-05-1573-77	»	0,06/17.4
	4. Трубы асбестоцементные			
4.1.	Труба асбестоцементная			
	ф 100 мм, ℓ=3м	ГОСТ 1839-72	шт	2

Общие указания

Электроприемники здания по степени надежности электроснабжения относятся по ПУЭ-76 к потребителям 2 и 3 категорий.

Электроснабжение здания предусматривается от внутриплощадочной электросети напряжением 380/220В. Марка, сечение и длины вводных кабелей определяются при привязке проекта.

Подсчет нагрузок выполнен в соответствии с „Рекомендациями по определению нагрузок животноводческих комплексов".

Освещенности помещений приняты по „Отраслевым нормам освещения сельскохозяйственных предприятий, зданий и сооружений" и в соответствии с СН и П II-4-79.

Выбор светильников и всего электрооборудования произведен в зависимости от характеристики помещений и условий окружающей среды.

Монтаж электросети освещения и силового электрооборудования выполняется кабелем марки АВРГ на скобах, а силового оборудования так же и на сварных лотках. В местах возможных механических повреждений, а так же при переходе кабеля в подготовку пола, кабели защищаются стальными трубами.

Подвод питания к светильникам, устанавливаемым в вентиляционных каналах, выполняется проводом марки АПВ в стальных трубах, к электродвигателям от магнитных пускателей-проводом марки АПВ в винипластовых трубах, а в пожароопасных помещениях - в стальных трубах.

Компенсация реактивной мощности предусматривается на стороне 380В с установкой компенсирующего устройства на трансформаторной подстанции комплекса.

Условные обозначения

- Щит управления комплектной поставки
- II Ящик силовой со штепсельным разъемом
- Комплектный узел
- Линия электросети, проложенная кабелем на лотках
- К-0,5 Кронштейн с вылетом 0,5 м
- Шкаф управления
- Место выхода трубы из подготовки пола

Согласовано:

Взам. инв. N

Подпись и дата

Инв. N подл.

Гип	Левченкова		
Нач. отд.	Гужва		
Зам. нач.	Выборный		
Н. контр.	Удалов		
Гл. спец.	Удалов		
Рук. гр.	Шарф		
Ст. инж.	Иванова		

Привязан

Инв. N

Э

Блок кормовой зоны для комплексов по производству молока на 800-1200 коров

Стадия	Лист	Листов
Р	1	7

Общие данные (начало)

ГИПРОНИСЕЛЬХОЗ

Копировал Формат 22

Альбом I

Типовой проект 801-6-2

Ведомость электрооборудования, кабельных изделий и материалов, поставляемых заказчиком на электроосвещение

N п.п.	Наименование и техническая характеристика изделия и материала	Тип, марка	Един. изм.	Потребность по проекту
	А. Электрооборудование			
	1. Комплектные устройства для распределения энергии при напряжении до 1000В			
1.1	Щиток осветительный на 6 групп с автоматическими выключателями АЕ 1031-11, уставки токов расцепителей: 4×6; 1×10; 1×16А	ЩО32-21	шт	2
	2. Оборудование светотехническое			
2.1	Светильник для ламп накаливания мощностью до 60 Вт	НСП03×60/Р53-01	»	13
2.2	То же, для ламп накаливания до 100 Вт	НСП02×100/Р53-01	»	3
2.3	То же	НПП01×100/П53	»	12
2.4	»	НКС01×100/П20-07-У4	»	4
2.5	» для ламп накаливания мощностью до 200 Вт	НСП02×200/Р53-01	»	2
2.6	То же	НСП01×200/Д53-08	»	12
2.7	»	ППР-200	»	7
2.8	Светильник для 2 люминесцентных ламп мощностью по 40 Вт	ПВЛМ-Р-2×40	»	17
2.9	Стартер	СК220	»	34
2.10	Лампа люминесцентная	ЛБ40	»	34
	Б. Кабельные изделия			
	1. Кабели силовые			
1.1	Кабель напряжением 660В, с алюминиевыми жилами, в ПВХ оболочке, с резиновой изоляцией, сечением 2×4 кв мм	АВРГ	км	0.45
1.2	То же, сечением 3×4 кв.мм	АВРГ	»	0.07
	2. Провода силовые			
2.1	Провод напряжением 660 В, с алюминиевой жилой, в ПВХ изоляции, сечением 2.5 кв.мм	АПВ	»	0.19
	В. Материалы			
	1. Лампы накаливания			
1.1	Лампа накаливания 220В; 60Вт	Б220-60	шт	13
1.2	То же, 220В; 100Вт	Б220-100	»	3
1.3	» 220В; 150Вт	Б220-150	»	8
1.4	» 220В; 200Вт	Б220-200	»	13
1.5	» 36В; 60Вт	М036-60	»	4
1.6	» 36В; 40Вт	М036-40	»	12

Уточненная ведомость изделий и материалов, поставляемых генподрядчиком на электроосвещение

N п.п.	Наименование и техническая характеристика изделия и материала	Тип, марка	Един. изм.	Потребность по проекту
	1. Трубы стальные			
1.1	Труба тонкостенная электросварная, наружным диаметром и толщиной стенки 26×1.8 мм	ГОСТ 10704-76	км/т	0.01/0.0103
	2. Трубы винипластовые			
2.1	Труба винипластовая, средняя условным проходом 20 мм	ТУ16-05 1573-77	км/т	0.03/0.015

Уточненная ведомость изделий и материалов, поставляемых электромонтажной организацией на электроосвещение

N п.п.	Наименование и техническая характеристика изделия и материала	Тип, марка	Един. изм.	Потребность по проекту
	1. Электроустановочные изделия			
1.1	Выключатель однополюсный 6А; 250В	индекс 02020	шт	7
1.2	То же	индекс 02620	»	13
1.3	Розетка штепсельная, двухполюсная 6А; 250В	индекс 03210	»	1
	2. Изделия заводов ГЭМ			
2.1	Ящик с понижающим трансформатором 220/36В; 250 В·А	ЯТП-0 25	шт	3
2.2	Кронштейн с вылетом 0.5м	У116	»	8
2.3	Коробка протяжная	У994	»	16

Уточненная ведомость изделий и материалов, поставляемых генподрядчиком на молниезащиту

N п.п.	Наименование и техническая характеристика изделия и материала	Тип, марка	Един. изм.	Потребность по проекту
1	Сталь полосовая - 25×4мм	ГОСТ 103-76	т	0,04
2	Сталь круглая ф 10 мм	ГОСТ 2590-71	»	0.006
3	Сталь круглая ф 12мм; ℓ=3м (электрод заземления)	ГОСТ 2590-71	шт/т	4/0.011

В спецификации раздела „Э" учтены посты управления вентсистем П-1, В1-В4 и технологического оборудования. Остальные посты управления учтены в спецификации раздела „АС"

Техника безопасности

Для защиты обслуживающего персонала от поражения электрическим током все металлические нетоковедущие части электрооборудования (корпуса щитов, светильников, пусковой аппаратуры и т.п.), которые могут оказаться под напряжением при повреждении изоляции, должны быть занулены присоединением к нулевому проводу электросети.

В помещении электрощитовой при вводе здания в эксплуатацию должен быть обеспечен комплект защитных средств согласно приложению 5 ПТЭ и ПТБ.

Для возможности смены ламп в вентканале в помещении венткамеры должен быть предусмотрен аккумуляторный фонарь.

Молниезащита блока кормовой зоны выполняется согласно СН305-77 только в части кормосмесительного цеха, молниезащита которого разрабатывается в соответствии с типовым проектом N801-461, и пожароопасных помещений NN 11, 12 пункта технического обслуживания по III категории молниезащитных мероприятий. Для остальной части здания, имеющего II степень огнестойкости, молниезащита не предусматривается.

Молниеприемная сетка и токоотводы выполняются из полосовой стали-25×4 мм, прокладываемой по асбестоцементным листам кровли, над навесом, в осях 03÷1, в качестве молниеприемной сетки служит металлический фартук из кровельной оцинкованной стали. К молниеприемной сетке необходимо присоединить металлический зонт вентшахты. Молниеприемная сетка присоединяется к заземлителю, имеющего два очага заземления каждый из которых выполняется двумя электродами круглой стали ф 12 мм, ℓ=3м, соединяемых круглой сталью ф 10 мм Все соединения выполняются сваркой.

Величина импульсного сопротивления каждого из двух очагов заземления не должна превышать 20 Ом.

Для защиты от электростатической индукции (ПУЭ-VII-4-13) все металлическое оборудование и трубопроводы, находящиеся в пожароопасных помещениях, должны быть подсоединены к очагам заземления, к которым для защиты от заноса высоких потенциалов, присоединяются и все магистрали на вводе в эти помещения

Согласовано:

Взам. инв. N

Подпись и дата

Инв. N подл.

Привязан

Инв N

ГИП	Левченкова	
Нач.отд.	Гужва	
Зам.нач.	Выборный	
Гл.спец.	Удалов	
Н.контр.	Удалов	
Рук.гр.	Шарф	
Ст.инж.	Иванова	
Ст.инж.	Ярцева	

Э

Блок кормовой зоны для комплексов по производству молока на 800-1200 коров

Стадия	Лист	Листов
Р	2	

Общие данные (продолжение)

ГИПРОНИСЕЛЬХОЗ

Копировал Формат 22

Типовой проект 301-6-2 Альбом I

Ведомость электрооборудования, кабельных изделий и материалов, поставляемых заказчиком на силовое электрооборудование

N п.п.	Наименование и техническая характеристика изделия и материала	Тип, марка	Един. изм	Потребность по проекту
	А. Электрооборудование			
	1. Аппараты напряжением до 1000 В			
1.1	Пускатель магнитный с катушкой 380 В, ток нагревательного элемента 1.0 А	ПМЕ-022	шт.	1
1.2	То же, ток нагревательного элемента 2,0 А	ПМЕ-022	»	1
1.3	»	ПМЕ-032	»	2
1.4	» 2.5 А	ПМЕ-022	»	2
1.5	»	ПМЕ-122	»	2.
1.6	» 4.0 А	ПМЕ-122	»	4
1.7	»	ПМЕ-132	»	1
1.8	» 5.0 А	ПМЕ-132	»	3
1.9	» 8.0	ПМЕ-132	»	1
1.10	» 10.0 А	ПМЕ-132	»	1
1.11	» 12.5 А	ПМЕ-222	»	4
1.12	» 60.0 А	ПАЕ-532	»	1
1.13	Пост управления кнопочный с надписью „Пуск-стоп"	ПКЕ-722-2У2	»	4
1.14	То же	ПКЕ-722-2У3	»	5
1.15	»	ПКЕ-712-2У3	»	4
	2. Комплектные устройства для распределения энергии при напряжении до 1000 В			
2.1	Шкаф распределительный с вводным рубильником Р18-373, на 2 группы с предохранителями ПН2-250, токи плавких вставок: 1×80; 1×200 А; на 3 группы с предохранителями ПН2-100, токи плавких вставок: 3×30 А	ШР11-73707-22У3	шт.	1
2.2	То же, на 2 группы с предохранителями НПН2-60, токи плавких вставок: 2×10 А; на 3 группы с предохранителями ПН2-100, на токи плавких вставок: 1×32; 2×80 А	ШР11-73703-22У3	»	1
2.3	То же, на 4 группы с предохранителями ПН2-100, токи плавких вставок: 3×40; 1×80 А; на 4 группы с предохранителями НПН2-60, на токи плавких вставок: 1×10; 2×25; 1×40 А	ШР 73509-22У3	шт.	1
2.4	Ящик однолинейный со штепсельным разъемом 380 В; 25 А	ЯВШЗ-25	»	6

Продолжение

N п.п.	Наименование и техническая характеристика изделия и материала	Тип, марка	Един. изм.	Потребность по проекту
	Б. Кабельные изделия			
	1. Кабели силовые			
1.1	Кабель силовой напряжением 660 В, с алюминиевыми жилами, в ПВХ оболочке, с полиэтиленовой изоляцией, сечением 3×4+1×2.5 кв. мм	АПВГ	км	0.006
1.2	То же, сечением 3×4+1×2.5 кв. мм, с резиновой изоляцией	АВРГ	»	0.6
1.3	То же, сечением 3×6+1×4 кв. мм	АВРГ	»	0.04
1.4	» 3×25+1×16 кв. мм	АВРГ	»	0.043
1.5	» 3×35+1×16 кв. мм	АВРГ	»	0.07
1.6	» 3×50+1×25 кв. мм	АВРГ	»	0.005
	2. Провода силовые			
2.1	Провод напряжением 660 В, с алюминиевой жилой, в ПВХ изоляции, сечением 2.5 кв. мм	АПВ	км	0.2
2.2	То же, сечением 25 кв. мм	АПВ	»	0.015

Ведомость объемов электромонтажных и строительных работ на силовое электрооборудование

N п.п.	Наименование работ	Един. изм.	Кол.	Примечание
	А. Электрооборудование			
	1. Аппараты напряжением до 1000 В			
1.1	Пускатели магнитные	шт.	36	
1.2	Щиты распределительные	»	3	
1.3	Ящики однолинейные со штепсельным разъемом	»	6	
	Б. Кабельные изделия			
	1 Кабели силовые и провода			
1.1.	Кабели прокладываемые на скобах, сечением в кв. мм до 16	км	0.646	
1.2.	То же, сечением в кв. мм до 120	»	0.118	
1.3.	Провода сечением в кв мм до 16	»	0.2	
1.4	То же, сечением в кв мм до 120	»	0.015	
	3. Трубы стальные и пластмассовые			
3.1.	Трубы стальные	»	0.105	
3.2	Трубы винипластовые	»	0.06	

Ведомость объемов электромонтажных и строительных работ на электрическое освещение

N п.п.	Наименование работ	Един. изм.	Кол.	Примечание
	А. Электрооборудование			
	1. Аппараты напряжением до 1000 В			
1.1.	Щиты осветительные	шт.	2	
1.2.	Ящики с понижающим трансформатором	»	3	
	2. Оборудование светотехническое			
2.1.	Светильники для ламп накаливания	»	53	
2.2.	Светильники для люминесцентных ламп	»	17	
2.3.	Выключатели и розетки	»	22	
	Б. Кабельные изделия			
	1. Кабели силовые и провода			
1.1.	Кабели прокладываемые на скобах сечением в кв. мм до 16	км	0.52	
1.2.	Провода сечением в кв. мм до 16	»	0.19	
	3. Трубы стальные и пластмассовые			
3.1.	Трубы стальные	»	0.01	
3.2.	Трубы винипластовые	»	0.03	

Уточненная ведомость изделий и материалов, поставляемых электромонтажной организацией на силовое электрооборудование

N п.п.	Наименование и техническая характеристика изделий и материалов	Тип, марка	Един. изм.	Потребность по проекту
	1. Электроустановочные изделия			
1.1.	Розетка штепсельная, трехполюсная с заземляющими контактами 25 А; 380 В	А-700 ком	шт.	1
1.2.	Вилка штепсельная	А-701 км6	»	1
	2 Изделие заводов ГЭМ			
2.1.	Лоток стальной электросварной e=400 мм	К 420	шт.	16
2.2.	Рамка	А 525	»	12
2.3.	Профиль монтажный; e=2000	К 240	шт./т	7 / 0.04

Согласовано:

Взам. инв. N

Подпись и дата

Инв. N подл.

Привязан

Инв N

ГИП	Левченкова	
Нач. отд.	Гужва	
Зам. нач. от.	Выборный	
Н. контр.	Удалов	
Гл. спец.	Удалов	
Рук. гр.	Шарф	
Ст. инж.	Иванова	
Ст. инж.	Ярцева	

Э

Блок кормовой зоны для комплексов по производству молока на 800-1200 коров

Стадия	Лист	Листов
Р	3	

Общие данные (окончание)

ГИПРОНИСЕЛЬХОЗ

Копировал Чиг-17875 01 68 Формат 22

Типовой проект 801-6-2 Альбом I

План сети силового электрооборудования

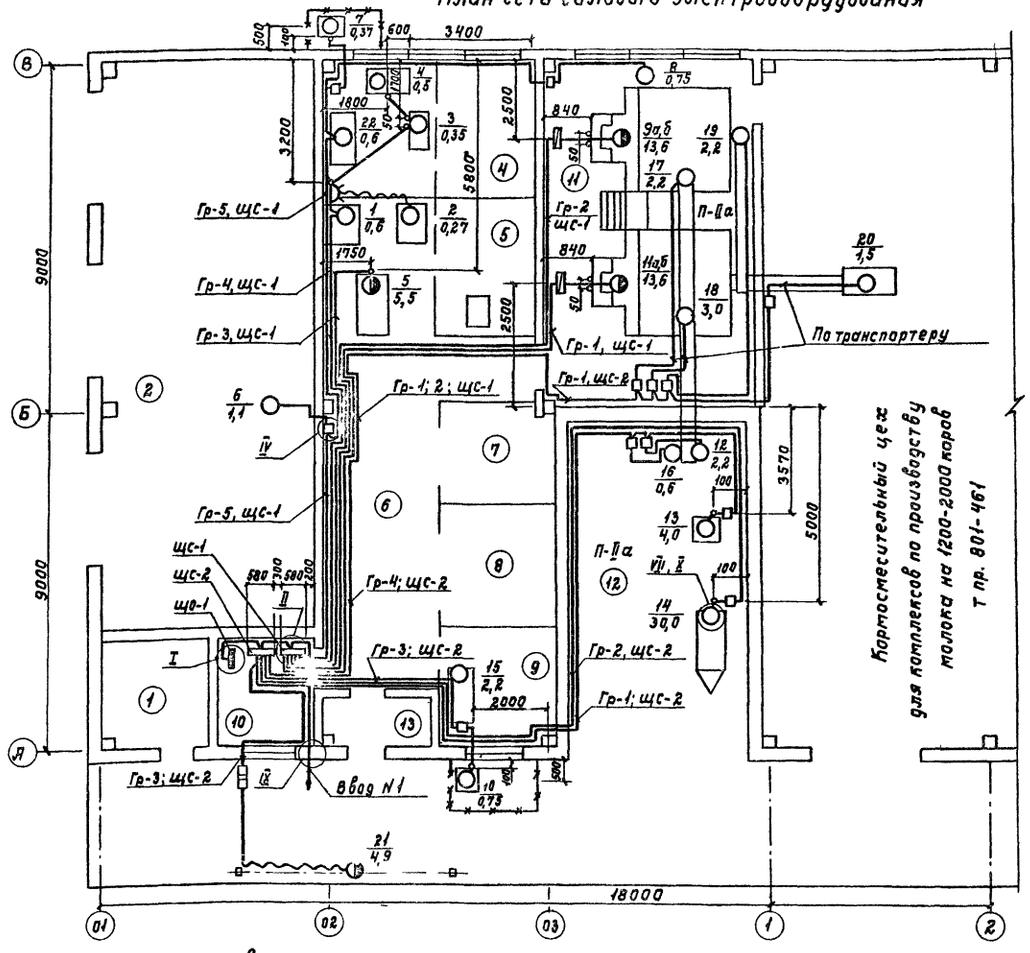

План сети электроосвещения напряжением 220 В

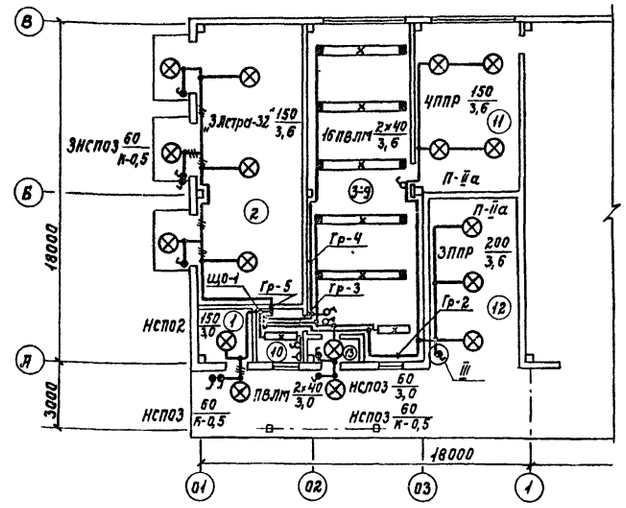

Характеристика помещений

N по плану	Наименование	Нормируемая освещенность (лк)	Характеристика по условиям среды
1	Помещение для дезосредств	20	С химически активной средой
2	Теплая стоянка тракторов	20	Нормальное
3	Участок технического обслуживания КИПиА	200	То же
4	Участок технического обслуживания электрооборудования	200	"
5	Участок ремонта запорной арматуры	200	"
6	Слесарно-механический участок	200	"
7	Склад запасных частей и материалов	75	"
8	Жестяницкий участок	200	"
9	Участок технического обслуживания доильной аппаратуры и холодильного оборудования.	200	"
10	Комната персонала	150	"
11	Отделение термохимической обработки соломы	30	П-IIа
12	Навес	30	То же
13	Тамбур	10	Влажное

План сети электроосвещения напряжением 36 В

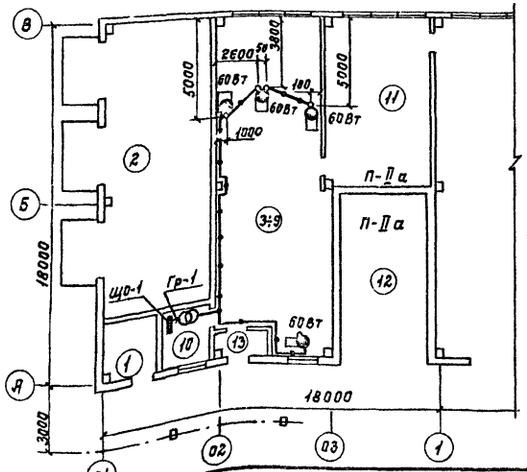

Молниезащита

План кровли Заземление

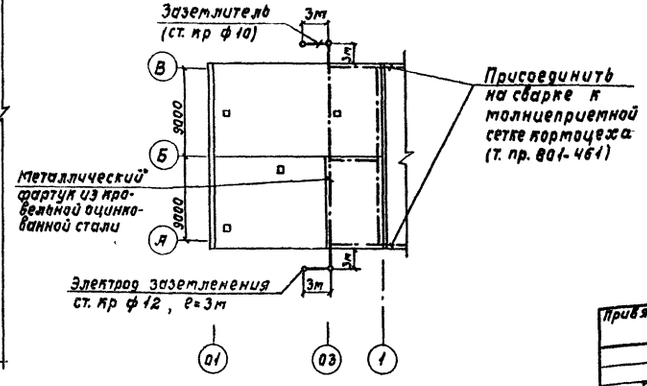

Согласовано: Инв. № подл. | Подпись и дата | Взам. инв. №

ГИП	Левченкова		
Нач. отд.	Гужва		
Зам. нач. отд.	Выборный		
Н. контр.	Удалов		
Гл. спец.	Удалов		
Рук. гр.	Шарф		
Ст. инж.	Иванова		

Привязан

Инв. №

Э

Блок кормовой зоны для комплексов по производству молока на 800-1200 коров

Электроосвещение и силовое электрооборудование. Планы электросетей в осях 01÷2; А÷В

Стадия	Лист	Листов
Р	4	

ГИПРОНИСЕЛЬХОЗ

Копировала Самарь 11.75 01 Формат А2

Типовой проект 801-6-2 Альбом I

План сети силового электрооборудования

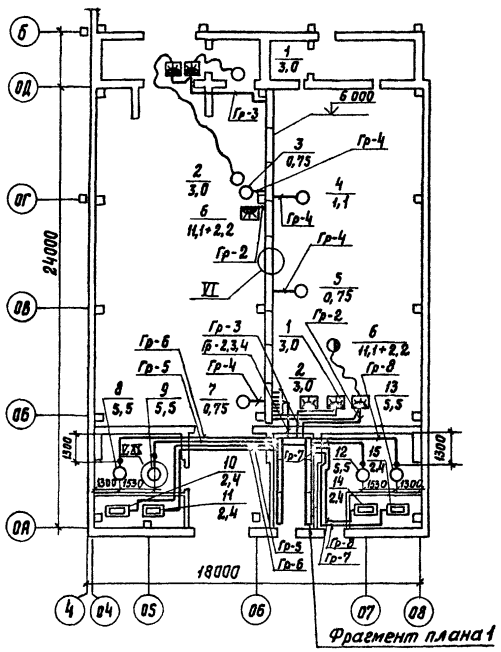

План сети электроосвещения

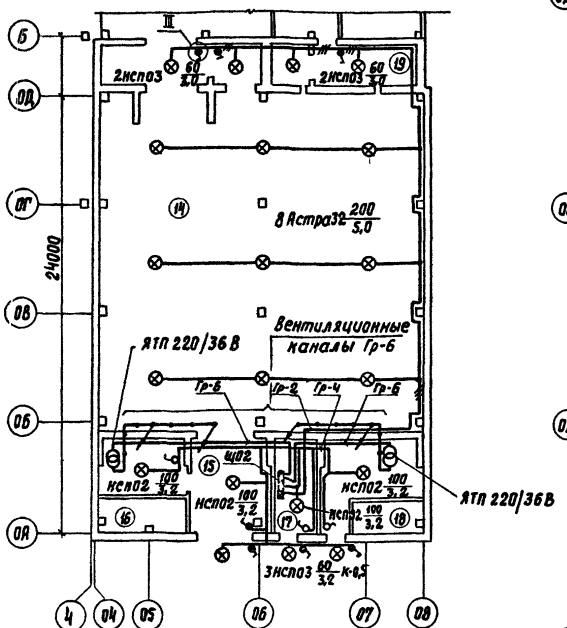

План сети электроосвещения каналов

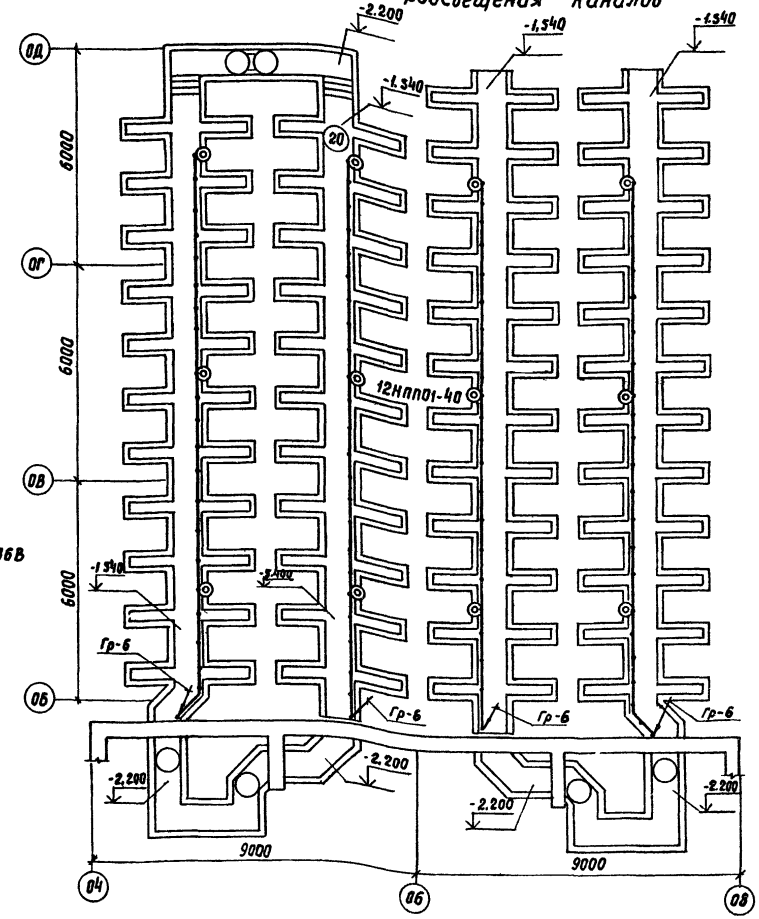

Фрагмент плана 1

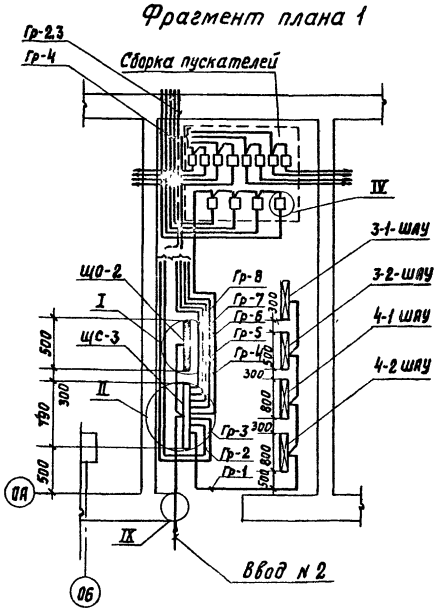

Характеристика помещений

N по плану	Наименование	Нормируемая освещенность (лк)	Характеристика по условиям среды
14	Помещение для хранения картофеля	20	Сырое
15	Тамбур	20	Влажное
16	Венткамера	20	Нормальное
17	Электрощитовая	50	Нормальное
18	Венткамера	20	Нормальное
19	Коридор	20	Влажное
20	Каналы вентиляционные	10	Сырое

Согласовано:

АР	Росляков	АОВ	Паз
ОВ	Куликов	ТХ	Лешин
ВК	Сорокоумова		

Инв.N подл. | Подпись и дата | Взам. инв.N

Привязан

Инв.N

ГИП	Левченкова	
Нач.отд.	Гужва	
Зам.нач.отд.	Выборный	
Н.контр.	Удалов	
Гл.спец.	Удалов	
Рук. гр.	Шарф	
Ст.инж.	Ярцева	

Э

Блок кормовой зоны для комплексов по производству молока на 800-1200 коров

Стадия	Лист	Листов
Р	5	

Электроосвещение и силовое электрооборудование
Планы электросетей в осях 04-08, ОА-В

ГИПРОНИСЕЛЬХОЗ

Копировала ИВ 17875 01 70 Формат 22

Альбом I

Типовой проект 801-6-2

Расчетная схема электросети напряжением 380/220 В

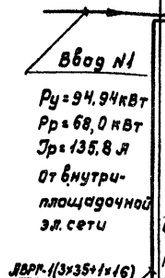

Групповой щиток: N по плану, тип, схема Ру; Рр (кВт) Jр (А)	N группы	Тип предохранителя или автом.	Ном. ток (А)	Ток расц. или ток плавк. вставки (А)	Групповая линия: Марка, количество и сечение кабеля или провода (кв. мм)	Способ прокладки	Длина (м)	Пусковое устройство: Тип	Ток уставки расц. нагр. элем. (А)	Ответвление: Марка, количество и сечение кабеля или провода (кв. мм)	Способ прокладки	Длина (м)	Токоприемник: N по плану	Тип	Ном. мощность (кВт)	Ном. ток (А)	Макс. потеря напряжения (%)	Наименование оборудования или вид освещения
ЩС-1 ШР11-73703-22У3 Ру=37,24 Рр=26,0 Jр=54,0	5	НПН2-60	63	10	АВРГ-1(3×4+1×2,5)	ск.	12	ПМЕ-122	2,5	АВРГ-1(3×4+1×2,5)	ск	8	6	АО2-12-2	1,1	2,4	—	Агрегат воздушный отопительный А-1
					АВРГ-1(3×4+1×2,5)	ск. / Т-20	10 / 2	комплектно					22	АОЛ2-11-4	0,6	1,7	—	Стенд для проверки и регулировки пускозащитной аппаратуры
					АВРГ-1(3×4+1×2,5)	ск.	4	ПМЕ-022	1,0	АПВ-3(1×2,5)	Т-20	6	7	4АА63А2	0,37	0,93	—	Вытяжная система В-1
					АВРГ-1(3×4+1×2,5)	ск.	15	ПМЕ-032	2,0	АВРГ-1(3×4+1×2,5)	ск	6	8	4А71А2	0,75	1,7	—	Приточная система П-2
	4	НПН2-60	63	10	АВРГ-1(3×4+1×2,5)	ск. / Т-20	18 / 4	комплектно					1	—	0,6	1,9	—	Настольно-сверлильный станок
					АПВ-3(1×2,5)	Т-20	4	А700 ком.		— " —			2	—	0,27	1,5	—	Электрозаточный станок ЭТ-62
					АПВ-3(1×2,5)	Т-20	4			— " —			3	—	0,35	2,0	—	Намоточный станок СРН-05У
					АПВ-2(1×2,5)	Т-20	4			— " —			4	—	0,5	2,3	—	Стол-верстак для эл. монтажных работ
Р18-373	3	ПН2-100	100	32	АВРГ-1(3×4+1×2,5)	ск. / Т-20	14 / 4			— " —			5	—	5,5	12,0	—	Стенд для ремонта машин ОПР-1058
	2	ПН2-100	100	80	АВРГ 1(3×35+1×16)	Лоток / ск.	6 / 29	комплектно			Т-20	2	9б	АОЛ2-61-4	13,0	26,7	1,0	Смеситель } смеситель
								— " —			Т-20	2	9а	АОЛ2-11-4	0,6	1,7	—	Задвижка } кормов С-12
	1	ПН2-100	100	80	АВРГ 1(3×35+1×16)	Лоток / ск.	6 / 25	— " —			Т-20	2	11б	АОЛ2-61-4	13,0	26,7	—	Смеситель } смеситель
								— " —			Т-20	2	11а	АОЛ2-11-4	0,6	1,7		Задвижка } кормов С-12
ЩС-2 ШР11-73707-22У3 Ру=53,55 Рр=36,0 Jр=74,0	5	ПН2-250	250	80														Резерв
	4	ПН2-100	100	30	АВРГ-1(3×4+1×2,5)	Лоток / ск.	6 / 24	ПМЕ-132	5,0	АПВ-3(1×2,5)	Т-20	10	17	АО2-31-4	2,2	5,0	—	Шнек загрузочный ШЗС-40 м
					»	ск.	3	ПМЕ-132	8,0	АПВ-3(1×2,5)	Т-20	6	18	АО2-32-4	3,0	6,6	—	Транспортер скребковый ТС-40 м
					»	ск.	3	ПМЕ-132	5,0	АВРГ-1(3×4+1×2,5)	ск. / Т-20	14 / 4	19	АО2-31-4	2,2	5,0	—	Шнек выгрузной ШВС-40 м
					»	ск.	10	ПМЕ-132	4,0	АПВ-3(1×2,5)	Т-20	8	20	АО2-22-4	1,5	3,5	—	Транспортер ленточный ТЛ-65
	3	ПН2-100	100	30	АВРГ 1(3×4+1×2,5)	ск.	10	комплектно					15	—	2,2	5,4	—	Агрегат для промывки доильных установок
Р18-373					»	ск.	3	ПМЕ-022	2,0	АПВ-3(1×2,5)	Т-20	6	10	4А71А2	0,75	1,7	—	Приточная система П-1
					»	ск.	10	ЯРВ6113	—	АПВГ-1(3×4+1×2,5)	выемка натрова	6	21	—	4,9	11,5	—	Таль электрическая ТЭ1-511
	2	ПН2-100	100	30	АВРГ-1(3×4+1×2,5)	ск.	30	ПМЕ 032	2,0	АПВ-3(1×2,5)	Т-20	6	16	АО-11-4	0,6	1,7	—	Затвор шлюзовой ШУ-15
					»	ск.	2	ПМЕ-132	5,0	АПВ-3(1×2,5)	Т-20	6	12	АО2-31-4	2,2	5,0	—	Затвор шлюзовой АЗБ 06 03
					»	ск.	10	ПМЕ-132	10,0	АПВ-3(1×2,5)	Т-20	6	13	АО2-41-4	4,0	8,3	—	Агрегат вентиляторный ЦП7-40 N5
	1	ПН2-250	250	200	АВРГ 1(3×25+1×16)	ск.	40	ПЛЕ-532	60,0	АПВ-3(1×2,5)	Т-40	5	14	АОП2-81-6	30,0	58,1	1,3	Измельчитель грубых кормов ИГК-305-2
ЩО-1 ЩО32-21 Ру=4,15 Рр=4,0 Jр=7,8	6	ЛЕ 1031-11	25	16	—	—	—	—	—	—	—	—	—	—	—	—	—	Резерв
	5	ЛЕ 1031-11	25	6	АВРГ-1(2×4)	ск	—	—	—	—	—	—	—	—	0,98	4,45	—	Рабочее и местное освещение
	4	ЛЕ 1031-11	25	6	АВРГ-1(2×4)	ск.	—	—	—	—	—	—	—	—	0,9	4,1	—	Рабочее освещение
	3	ЛЕ 1031-11	25	6	АВРГ-1(2×4)	ск.	—	—	—	—	—	—	—	—	0,82	3,7	—	»
А3114/7	2	ЛЕ 1031-11	25	10	АВРГ-1(2×4)	ск.	—	—	—	—	—	—	—	—	1,2	5,5	0,5	»
	1	ЛЕ 1031-11	25	6	АВРГ-1(2×4)	ск. / Т-20	30 / 10	—	—	—	—	—	—	—	0,25	1,14	5,0	Местное освещение

Ввод N1

Ру=94,94 кВт
Рр=68,0 кВт
Jр=135,8 А
От внутриплощадочной эл. сети

АВРГ-1(3×35+1×16) l=3 м

АВРГ-1(3×35+1×16) l=3 м

Согласовано.

Инв. N подл. | Подпись и дата | Взам. инв. N

Привязан

Инв. N

Гип	Левченкова	
Нач. отд.	Гужва	
Зам. нач.	Выборный	
Н. контр.	Удалов	
Гл. спец.	Удалов	
Рук. гр.	Шарф	
Ст. инж.	Иванова	

9

Блок кормовой зоны для комплексов по производству молока на 800-1200 коров

Стадия	Лист	Листов
Р	6	

Расчетная схема электросети напряжением 380/220 В (начало)

ГИПРОНИСЕЛЬХОЗ

17875 01 71 Копировала Самоде

Формат 22

Типовой проект 801-6-2 Альбом I

Расчетная схема электросети 380/220В

Групповой щиток: № по плану, тип схема Ру, Рр (кВт) Jр (А)	№ группы	Тип предохранителя или автом.	Ном. ток (А)	Ток расц. или ток плавк. вставки (А)	Групповая линия: Марка, количество и сечение кабеля или провода (кв мм)	Способ прокладки	Длина (м)	Пусковое устройство: Тип	Ток устав. ки расц. нагр. элем. (А)	Ответвление: Марка, количество и сечение кабеля или провода (кв. мм)	Способ прокладки	Длина (м)	Токоприемник: № по плану	Тип	Ном. мощность (кВт)	Ном. ток (А)	Макс. потеря напряжения (%)	Наименование оборудования или вид освещения	
ЩС-3	8	НПН2-60	63	40	АВРГ-1(3×4+1×2,5)	ск	6	ПМЕ-222	12,5	АВРГ-1(3×4+1×2,5)	ск П20	12	13	4А132 S6	5,5	12,2		Вентилятор	Приточная система П3-2
ЩР 11-73509-22У3					"	"	6	ПМЕ-122	4,0	"	ск	13	15	—	2,4	3,7		Подогрев заслонки	
Ру = 54,75	7	ПН2	100	40	"	"	6	ПМЕ-222	12,5	"	ск П20	10	12	4А132 S6	5,5	12,2		Вентилятор	Приточная система П3-1
Рр = 47,2					"	"	6	ПМЕ-122	4,0	"	ск	11	14	—	2,4	3,7		Подогрев заслонки	
Jр = 90,0	6	ПН2	100	40	"	"	6	ПМЕ-222	12,5	"	ск П20	15	8	4А132 S6	5,5	12,2		Вентилятор	Приточная система П4-2
					"	"	6	ПМЕ-122	4,0	"	ск	16	10	—	2,4	3,7		Подогрев заслонки	
	5	ПН2	100	40	"	"	6	ПМЕ-222	12,5	"	ск П20	13	9	4А132 S6	5,5	12,2		Вентилятор	Приточная система П4-1
					"	"	6	ПМЕ-122	4,0	"	ск	14	11	—	2,4	3,7		Подогрев заслонки	
	4	НПН2-60	63	10	"	"	6	ПМЕ-022	2,5	"	ск лоток	12	7	4А80 А6	0,75	2,24		Вентсистема В-4	
					"	"	6	ПМЕ-022	2,5	"	ск лоток	23	5	"	0,75	2,24		Вентсистема В-2	
					"	"	6	ПМЕ-022	2,5	"	ск лоток	29	3	"	0,75	2,24		Вентсистема В-3	
					"	"	6	ПМЕ-122	2,5	"	ск лоток	28	4	А02-12-2	1,1	2,4	0,5	Воздушно-отопительный агрегат А2	
	3	НПН2-60	63	25	"	ск	5	ЯВШЗ-25	комплектно				1	—	3,0	7,4		Транспортер - 1 ленточный ЛТ-6	
					"	ск	3	ЯВШЗ 25											
					"	ск лоток	35	ЯВШЗ 25		"			2	—	3,0	7,4		Транспортер - 2 ленточный ЛТ-6	
					"	ск	3	ЯВШЗ 25											
	2	ПН2	100	80	АВРГ-1(3×6+1×4)	ск	6	ЯВШЗ 60		"			6	—	11,1+2,2	26,2+5,65		Тр-р загрузки ТЗК-30 Тр-р подворщик ТПК-30	
					"	ск лоток	28	ЯВШЗ 60											
	1	НПН2 60	63	25	АВРГ-1(2×4)	ск	5	4-2-ШАУ	—	—	—	—	—	—	—	—	—	4-2-ШАУ	
							2	4-1-ШАУ	—	—	—	—	—	—	0,5	2,26		4-1-ШАУ	
							2	3-2-ШАУ	—	—	—	—	—	—				3-2-ШАУ	
							2	3-1-ШАУ	—	—	—	—	—	—				3-1-ШАУ	
ЩО-2	6	АЕ-1031-11	25	6	АПВ-2(1×2,5)	П-20 Т-20	—	—	—	—	—	—	—	—	0,5	2,26	—	Освещение вентиляционных каналов	
ЩО32-21	5	"	25	6	—	ск	—	—	—	—	—	—	—	—	—	—	—	Резерв	
Ру = 3,22	4	"	25	6	АВРГ-1(2×4)	ск	—	—	—	—	—	—	—	—	0,68	3,8	—	Рабочее освещение	
Рр = 2,73	3	"	25	10	—	—	—	—	—	—	—	—	—	—	—	—	—	Резерв	
Jр = 9,1	2	"	25	16	АВРГ-1(2×4)	ск	—	—	—	—	—	—	—	—	2,04	9,1	2,0	Рабочее освещение	
А3114/7	1	АЕ-1031-11	25	6	—	—	—	—	—	—	—	—	—	—	—	—	—	Резерв	

Ввод №2
Ру = 57,97
Рр = 50,0
Jр = 99,1
От внутриплощадочной электросети

Р18-373

АВРГ-1(3×25+1×16)
l = 3м

Сборка пускателей (Общий вид)

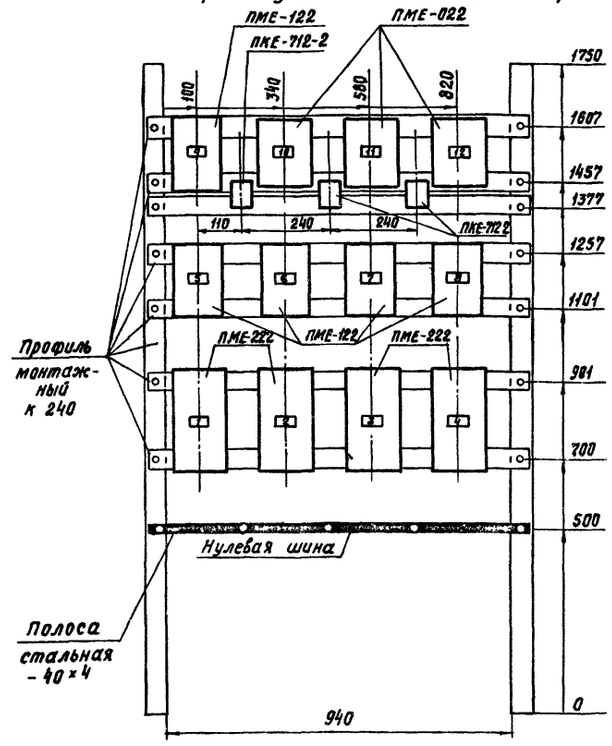

Таблица перечня надписей

Панель	Строка	Надпись	Поз обозначение	Место надписи	Текст	Кол.	Вид шрифта	Заготовка
		1		Табличка	Приточная система П3-1			
		2		Табличка	Приточная система П3-2			
		3		Табличка	Приточная система П4-1			
		4		Табличка	Приточная система П4-2			
		5		Табличка	Подогрев заслонки к П3-1			
		6		Табличка	Подогрев заслонки к П3-2			
		7		Табличка	Подогрев заслонки к П4-1			
		8		Табличка	Подогрев заслонки к П4-2			
		9		Табличка	Воздушно-отопительный агрегат А2			
		10		Табличка	Вентсистема В-3			
		11		Табличка	Вентсистема В-2			
		12		Табличка	Вентсистема В-4			

Согласовано

Инв. № подл. | Подпись и дата | Взам. инв. №

Привязан

Инв. №

Гип	Левченкова	
Нач. отд.	Гужва	
Зам. нач. от.	Выборный	
Н. контр.	Удалов	
Гл. спец.	Удалов	
Рук. гр.	Шарф	
Ст. инж.	Ярцева	

Э

Блок кормовой зоны для комплексов по производству молока на 800–1200 коров

Стадия	Лист	Листов
Р	7	

Расчетная схема электросети напряжением 380/220 В (окончание)

ГИПРОНИСЕЛЬХОЗ

Копировала ... 72 Формат 22

Типовой проект 801-6-2 Альбом I

Ведомость рабочих чертежей основного комплекта АОВ

Лист	Наименование	Примечание
1	Общие данные	
2	Отопительный агрегат А1. Приточная система П1. Схема функциональная	
3	Отопительный агрегат А1. Приточная система П1. Схема электрическая принципиальная управления.	
4	Отопительный агрегат А1. Приточная система П1. Схема внешних проводок. План расположения	
5	Приточная система П3-1 (П3-2, П4-1, П4-2). Схема функциональная	
6	Приточная система П3-1 (П3-2, П4-1, П4-2). Схема внешних проводок	
7	Приточные системы П3-1, П3-2, П4-1, П4-2. План расположения. Схема подключения	

Ведомость ссылочных и прилагаемых документов

Обозначение	Наименование	Примечание
	Ссылочные документы	
ТМЧ-143-75	Термометр технический ртутный в оправе. Установка на трубопроводе Д 14... 38 мм	
А12018.000СБ	Установка терморегулятора типа ТУД9 на расширителе трубопровода $d_н = 32 \div 219$ мм Сборочный чертеж	
ТМЧ-41-73	Датчик температуры ДТКБ Установка на стене	
ТМЧ-51-73	Датчик регулятора температуры ПТР. Установка в закладной оправе	
ТМЧ-52-73	Датчик регулятора температуры ПТР. Установка на стене	
ТМЧ-154-75	Термометр сопротивления. Установка в оправе фланцевой с бобышкой в кирпичной кладке	

Согласовано:

Инв. N подл. | Подпись и дата | Взам. инв. N

Типовой проект разработан в соответствии с действующими нормами и правилами и предусматривает мероприятия, обеспечивающие взрывную, взрывопожарную и пожарную безопасность при эксплуатации здания.

Главный инженер проекта Левченкова

Проект выполнен на основании сантехнического задания. Проектом предусматривается автоматизация приточной системы П1 и отопительного агрегата А1 (в помещениях технического обслуживания и теплой стоянки тракторов) и систем П3-1, П3-2, П4-1, П4-2 (в помещении картофелехранилища).

1. Для приточной системы П1 схемой автоматизации предусматривается:
   а) местное сблокированное и деблокированное управление электроприводом вентилятора
   б) Защита калорифера от замораживания в рабочее время, для чего предусматривается терморегулятор типа ТУД9-4. При понижении температуры обратного теплоносителя ниже допустимой вентилятор останавливается
2. Для отопительного агрегата схемой автоматизации предусматривается:
   а) автоматическое управление электродвигателем вентилятора по температуре воздуха в помещении.
   б) Ручное управление кнопками.

   Выбор режима работы приточной системы и отопительного агрегата производится избирателями управления, установленными на постах местного управления.
3. Для систем П3, П4 предусматривается:

3.1. Автоматическое регулирование температуры:
   а) в массе хранимой продукции на глубине 0,5-0,7м от поверхности насыпи в пределах 2°-4°С (в период зимнего хранения) регулятором 3ТР, воздействующим на исполнительный механизм смесительного клапана.
   б) В верхней зоне хранилища над хранимым продуктом-регулятором 2ТР в пределах 3°÷6°С путем воздействия на отопительный агрегат.
   в) В приточном воздуховоде; ограничение минимальной температуры приточного воздуха до +1°С регулятором 5ТР. При этом отключается приточный вентилятор и прекращается доступ наружного воздуха
   Ограничение максимальной температуры приточного воздуха дифференциальным терморегулятором 1ТР при разности температур наружного воздуха и в массе хранимой продукции равном 3°С.
   Регулятор 1ТР воздействует на подключение регуляторов 3ТР и 5ТР. Клапан перекрывает подачу наружного воздуха в массу продукта.

3.2. Технологический контроль температур в характерных точках массы продукта, наружного и приточного воздуха.
   Датчики температуры наружного воздуха (11Т и 1Т') устанавливаются с северной стороны на кронштейне (на расстоянии 20см от стены и на высоте порядка 4м) и защищаются от прямых солнечных лучей козырьком с хорошей отражающей поверхностью.
   Место установки на наружной стене здания-выбирается при привязке.

3.3. Аварийная сигнализация (световая) при температуре приточного воздуха -1°С

3.4. Местное управление, только для режимов наладки и опробования.

3.5. Электропитание систем автоматизации осуществляется от распределительного силового щита ЩС3 (см электротехническую часть проекта)

3.6. Аппаратура управления и сигнализации, а также автоматические регуляторы размещаются в щитах Биктимировского завода типа ШАУ-АВ.
   Подробная инструкция по наладке и эксплуатации, а также принципиальная электрическая схема управления приведены в техническом описании, входящем в комплект поставки шкафа ШАУ-АВ
   Щиты устанавливаются в электрощитовой.
   Электрические проводки выполняются проводом ПВ и АПВ в защитных трубах и кабелем АКВВГ.

Инв N			
ГИП	Левченкова		
Нач.отд.	Гужва		
Зам.нач.	Выборный		
Гл.спец.	Паз		
Рук.гр.	Горбалетова		
Инженер	Лодькова		
Н.контр.	Акбиндер		

Привязан

АОВ

Блок кормовой зоны для комплексов по производству молока на 800-1200 коров	Стадия	Лист	Листов
	Р	1	7

Общие данные

ГИПРОНИСЕЛЬХОЗ

Копировал Чиц-17875-01 73 Формат 22

Типовой проект 801-6-2 Альбом I

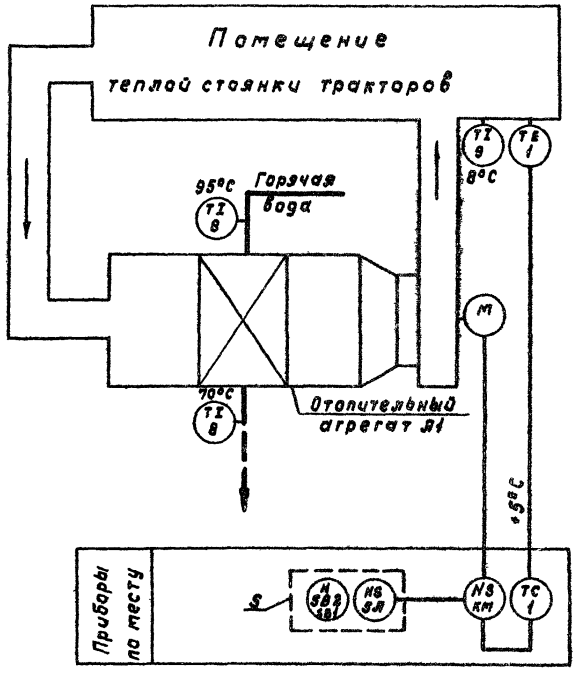

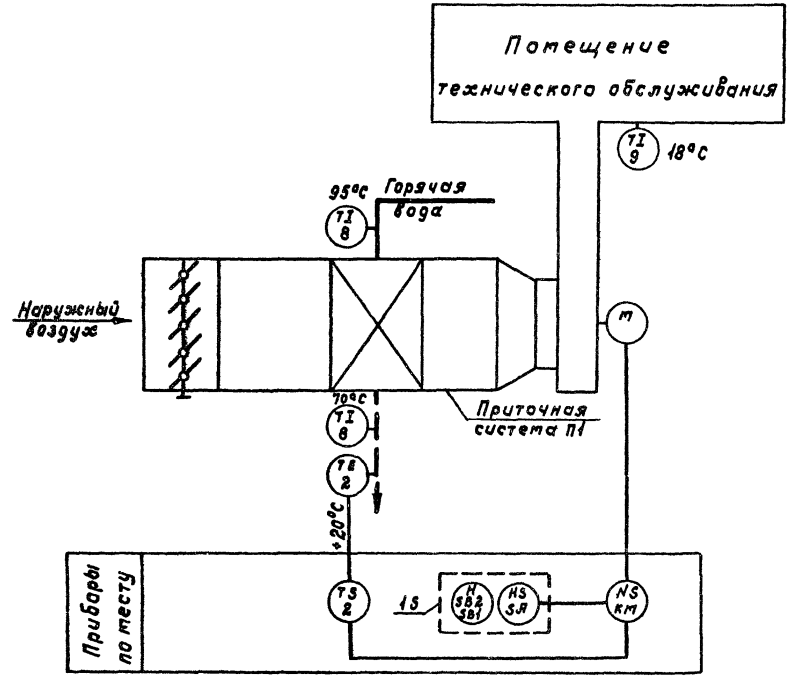

1. Изображение приборов и средств автоматизации выполнены по ОСТ 36.27-77.
2. Позиции приборов взяты по заказной спецификации.

					АОВ		
		ГИП	Левченкова				
		Нач.отд.	Гужва				
Привязан		Зам.нач.	Выборный		Блок кормовой зоны для комплексов по производству молока на 800-1200 коров	Стадия	Лист	Листов
		Гл.спец.	Паз			Р	2	
		Рук.гр.	Горбалетова					
		Инж.	Пидькова		Отопительный агрегат А1 Приточная система П1 Схема функциональная	ГИПРОНИСЕЛЬХОЗ		
		Н.контр.	Анбиндер					
Инв.N								

Согласовано: ОВ Шевкунов; Э Удалов

Инв.N подл. | Подпись и дата | Взам.инв.N

11875 01 74 Копировала Самохр Формат 22

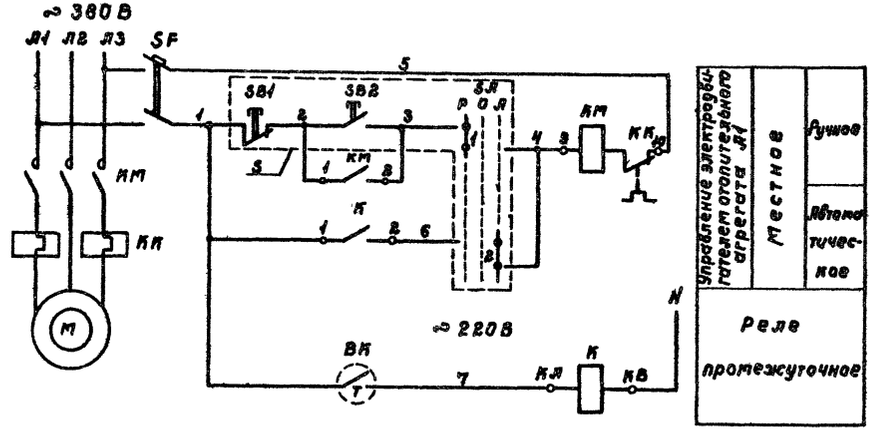

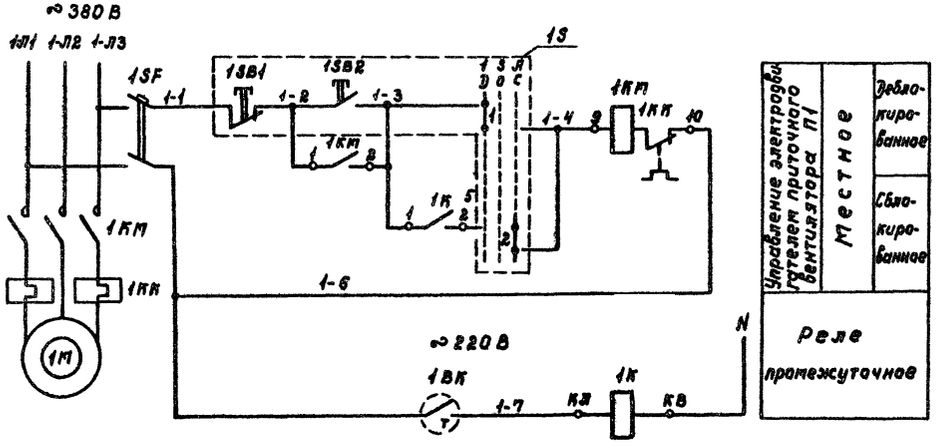

Поз. обозн.	Наименование	Кол.	Примечание
	По месту		
ВК	Датчик температуры капельный		
	биметаллический ДТКБ-37 0°÷+10°С	1	
1ВК	Терморегулирующее устройство		
	ТУДЭ-4 0°÷250°С	1	
SF, 1SF	Выключатель автоматический		
	АК 63-2М Iнр 0,6А	2	
S, 1S	Пост управления ПКУ 15-19-131-54У2	2	
К	Магнитный пускатель ПМЕ-091	1	
1К	Магнитный пускатель ПМЕ-081	1	
1КМ	Магнитный пускатель ПМЕ-222	1	См. эл. часть
КМ	Магнитный пускатель ПМЕ-122	1	проекта

Диаграммы работы контактов

переключателей

SA

Тип	Исполнение	Состояние контактов: Положение рукоятки: Ручное −90°	Откл. 0°	Автом. +90°
		Контактные цепи: 1 2	1 2	1 2
ПЕ-031	1	☒		☒

1SA

Тип	Исполнение	Состояние контактов: Положение рукоятки: Дебл. −90°	Откл. 0°	Сблок. +90°
		Контактные цепи: 1 2	1 2	1 2
ПЕ-031	1	☒		☒

регуляторов температуры

ВК

ДТКБ

Обозначение контактов	Температура воздуха в помещении 0°С	+4°	+8°	+10°С
1				

1ВК

ТУДЭ-4

Обозначение цепи	Температура обратного теплоносителя 0°С	+20°С	+250°С
1			

				АОВ
ГИП	Лебченкова			
Нач.отд.	Гужева			
Зам.нач.	Выборный			Блок портовой зоны для комплексов по производству молока на 800-1200 коров
Гл.спец.	Паз			Стадия: Р; Лист: 3; Листов:
Рук.гр.	Горбачетова			Отопительный агрегат А1 Приточная система П1 Схема электрическая принципиальная управления
Инж.	Лидькова			ГИПРОНИСЕЛЬХОЗ
Н.контр.	Лившиц			

Привязан

Инв.№

Согласовано

Инв.№ подл. | Подпись и дата | Взам.инв.№

17875-01. 75 Копировал Сальц Формат 22

Альбом I

Типовой проект 801-6-2

Наименование параметра и место отбора импульса	Приточная система П1						
	Трубопровод обратного теплоносителя	Пост местного управления	Магнитный пускатель		Выключатель автоматический	Трубопровод прямого и обратного теплоносителя	В помещении
Обозначение по электрической схеме	1ВК	1S	1К	1КМ	1SF		
Обозначение монтажного чертежа	Л12018-000СБ					ТМ4-143-75	
Позиция	2	11	10	Заказан в части „Э"	14	8	9

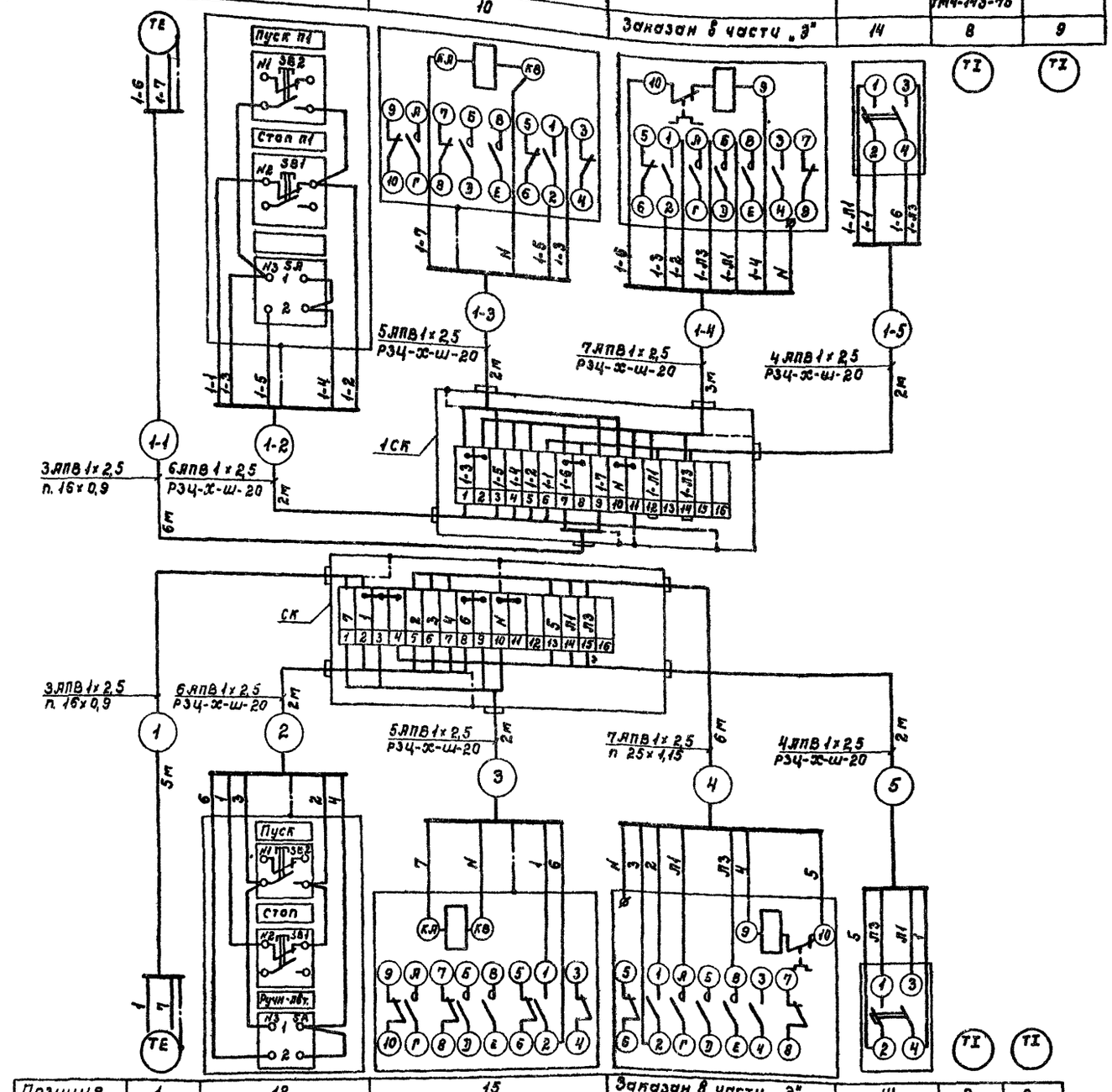

Позиция	1	12	15	Заказан в части „Э"	14	8	9
Обозначение монтажного чертежа	ТМ4-41-73	—	—	—	—	ТМ4-143-75	
Обозначение по электрич схеме	ВК	S	К	КМ	SF	—	—
Наименование параметра и место отбора импульса	Температура воздуха в помещении	Пост местного управления	Магнитный пускатель		Выключатель автоматический	Трубопровод прямого и обратного теплоносителя	В помещении
	Отопительный агрегат А1						

Фрагмент плана на отм. 0,000

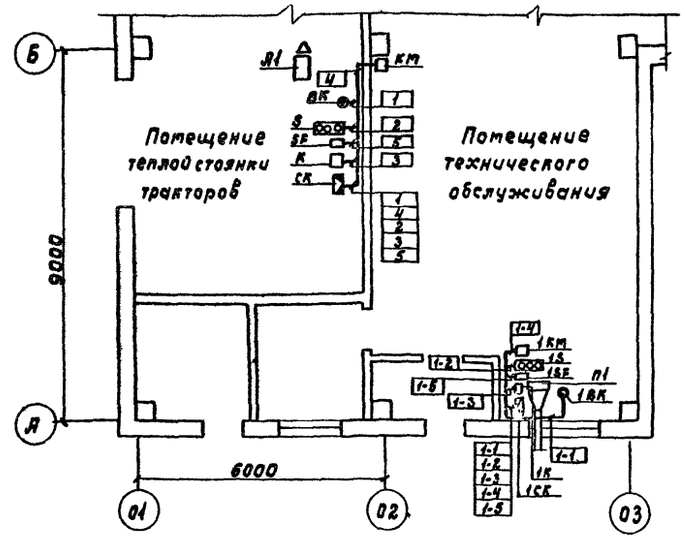

Поз. обозначение	Наименование	Кол.	Примечание
	Коробка соединительная КСК-16		
	ТУ 36.1753-75	2	
	Металлорукав РЗЦ-Х-Ш-20 ТУ 22.3988-77	15	м
	Провод АПВ1×2,5 ГОСТ 6323-79	156	м
	Трубка из поливинилхлоридного		
	пластиката III ТВ-40-230-16×0,9		
	ГОСТ 19034-73	11	м
	Трубка из поливинилхлоридного		
	пластиката III ТВ-40-230-25×1,15	6	м

1. Соединительные коробки установить на 2 м от уровня пола, посты местного управления, выключатели автоматические, магнитные пускатели и датчики температуры – на 1,5 м от уровня пола.
2. Прокладку электропроводок осуществить по стенам скобами на отм. 2,200
3. Общие примечания см. АОВ-8.

Согласовано: Э Удалов; ОВ Шевкунов

Инв. N подл. | Подпись и дата | Взам. инв. N

Привязан

Инв. N

Гип	Левченкова	
Нач.отд.	Гужва	
Зам.нач.	Выборный	
Гл.спец.	Паз	
Рук.гр.	Горбалетова	
Инженер	Лидькова	
Н.контр.	Анбиндер	

АОВ

Блок кормовой зоны для комплексов по производству молока на 800-1200 коров

Отопительный агрегат А1
Приточная система П1
Схема внешних проводок
План расположения

Стадия	Лист	Листов
Р	4	

ГИПРОНИСЕЛЬХОЗ

17875-01 76 Копировала Формат 22

Типовой проект 801-6-2 Альбом 1

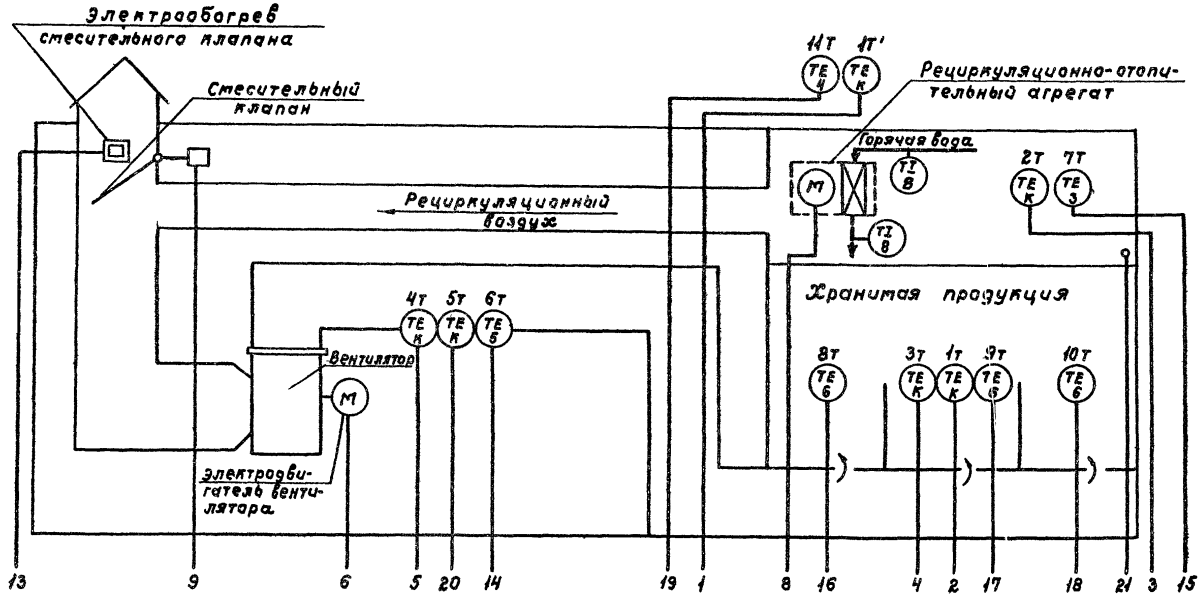

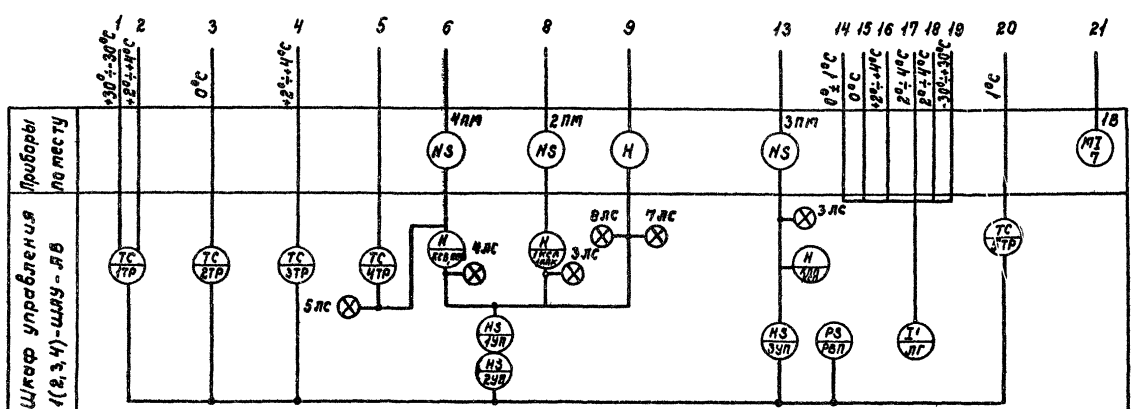

1. Изображение приборов и средств автоматизации выполнены по ОСТ 36.27-77.
2. Схема выполнена для приточной установки П3-1 (для варианта с $t_н$=-20°С, -30°С, -40°С).
3. Схемы П3-2, П4-1, П4-2 аналогичны приведенной для П3-1 с учетом следующего изменения: для П3-2, П4-1, П4-2 из схемы исключаются датчики 2Т, 11Т и рециркуляционно-отопительный агрегат.
4. Датчики, обозначенные буквой „К" поставляются в комплекте со щитами ШАУ-АВ.

				АОВ	
ГИП	Левченкова				
Нач.отд.	Гуэева				
Зам.нач.	Выборный			Блок картовой зоны для комплексов по производству молока на 800-1200 коров	Стадия: Р; Лист: 5; Листов:
Гл.спец.	Паэ				
Рук.гр.	Горбалетова				
Инж.	Пидвкова			Приточная система П3-1 (П3-2; П4-1; П4-2) Схема функциональная	ГИПРОНИСЕЛЬХОЗ
Н.контр.	Янбиндер				

Привязан

Инв.N

Согласовано: 08 Шевкунов

Инв.N подл. | Подпись и дата | Взам.инв.N

УТ875-01 77 Копировала Самара Формат А2

Типовой проект 801-6-2 Альбом I

Наименование параметра и места отбора импульса	Приточная система П3-1 (П3-2; П4-1; П4-2)															
	Температура в массе продукции							Температура воздуха в верхней зоне		Температура воздуха в воздуховоде			Температура воздуха снаружи			
Наименование и обозначение по схеме	3-1(3-2;4-1;4-2)-1Т	3-1(3-2;4-1;4-2)-3Т	3-1(3-2;4-1;4-2)-8Т	3-1(3-2;4-1;4-2)-9Т	3-1(3-2;4-1;4-2)-10Т			3-1-2Т	3-1(3-2;4-1;4-2)-7Т	3-1(3-2;4-1;4-2)-4Т	3-1(3-2;4-1;4-2)-6Т	3-1(3-2;4-1;4-2)-5Т	3-1(3-2;4-1;4-2)-1Т		3-1-11Т	
Обозначение монтажного чертежа	По месту							ТМ4-52-73		ТМ4-51-73	ТМ4-154-75	ТМ4-51-73	ТМ-52-73			
Позиция			6						3		5		4			

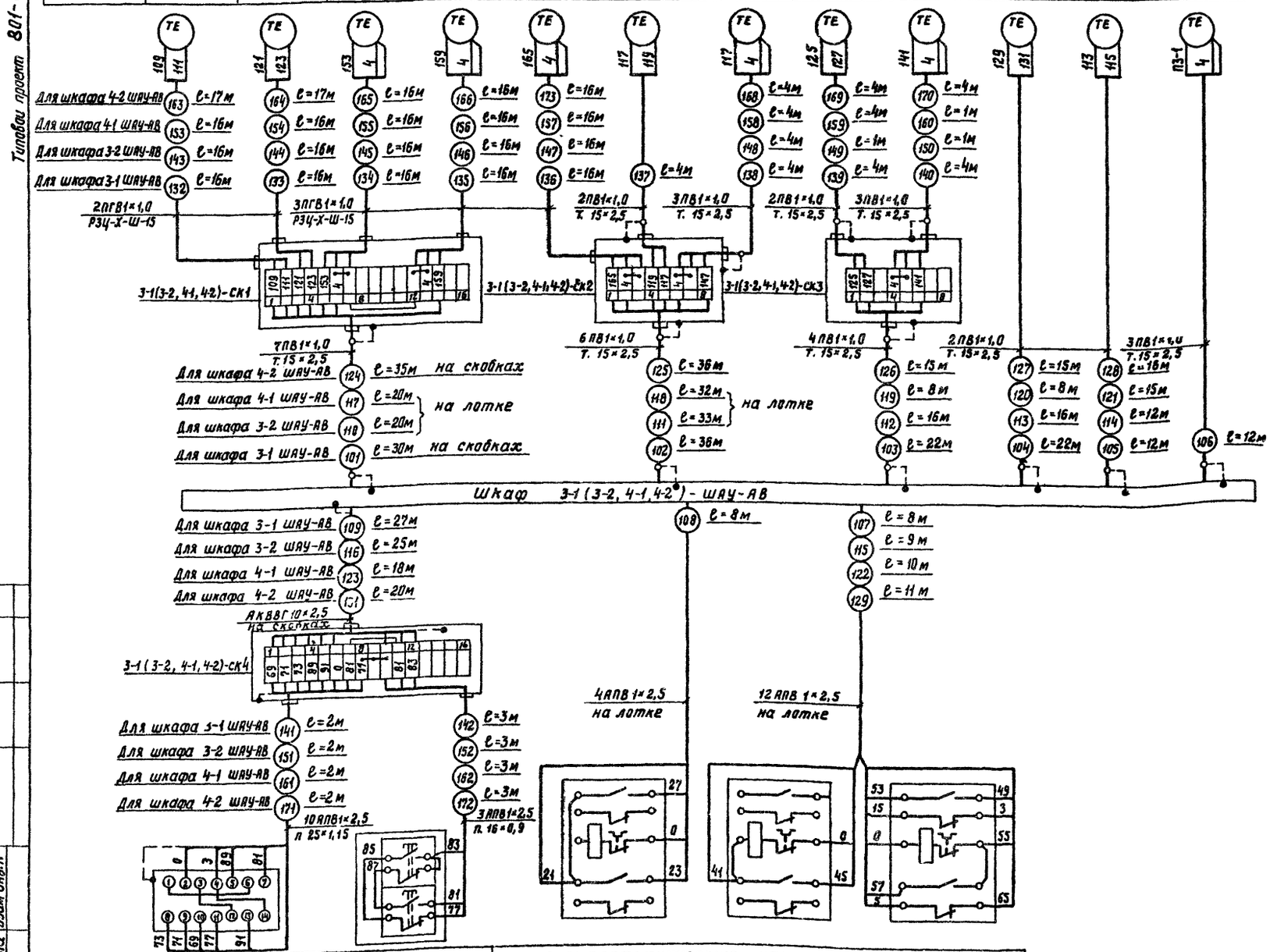

Поз. Обознач.	Наименование	Кол.	Примечание
1	Коробка соединительная КСК-8		
	ТУ36. 1753-75	8	
2	Коробка соединительная КСК-16	8	
3	Пост управления ПКЕ-212-2 ТУ16.526.216-71	4	
4	Металлорукав РЗЦ-Х-Ш-15 ТУ 22. 3988-77	310	м
5	Кабель АКВВГ 10×2,5 ГОСТ 1508-78	105	То же
6	Провод АПВ1×2,5 ГОСТ 6323-78	615	"
7	Провод ПВ1×1,0	2175	"
8	Провод ПГВ 1×1,0	845	"
9	Трубка из поливинилхлоридного		
	пластиката ТТВ-40-230-16×0,9		
	ГОСТ 19034-73	12	"
10	Трубка из поливинилхлоридного		
	пластиката ТТВ-40-230-25×1,15	8	"
11	Труба легкая неоцинкованная 15×2,5		
	ГОСТ 3262-75	470	"
12	Проводник П-1 ТУ 36 1276-76	14	

1. Данный лист рассматривать с листом АОВ-7
2. Лоток учтен в электротехнической части проекта
3. Схема выполнена для системы П3-1, для систем П3-2, П4-1, П4-2 схемы аналогичны приведенной с учетом следующего изменения. для П3-2, П4-1, П4-2 из схемы исключаются датчики 2Т, 11Т и магнитный пускатель 2ПМ

Позиция	см. часть ОВ	13	см. электротехническую часть проекта		
Обозначение монтажного чертежа	—	—	—		
Наименование и обозначение по схеме	3-1(3-2; 4-1; 4-2)-ИМ	3-1(3-2, 4-1; 4-2)-КО; К3	2ПМ	3-1(3-2; 4-1; 4-2)-3ПМ	3-1(3-2; 4-1; 4-2)-4ПМ
Наименование параметра и места отбора импульса	Исполнительный механизм на смесительном клапане	Пост кнопочный	Магнитный пускатель		
Приточная система П3-1 (П3-2; П4-1; П4-2)					

Привязан

Инв.№

ГИП	Левченкова		АОВ
Нач.отд.	Гужва		
Зам.нач.	Выбарный		Блок кормовой зоны для комплексов по производству молока на 800-1200 коров. Приточная система П3-1 (П3-2; П4-1; П4-2). Схема внешних проводок
Гл.спец.	Паз		Стадия: Р; Лист: 6; Листов:
Рук.гр.	Горбалетова		ГИПРОНИСЕЛЬХОЗ
Инженер	Пидькова		
Н.контр.	Анбиндер		

Копировала [illegible] 17875-01 78 Формат А2

Согласовано:

Инв.№ подл. | Подпись и дата | Взам. инв.№

Альбом I

Типовой проект 801-6-2

Помещение для хранения картофеля

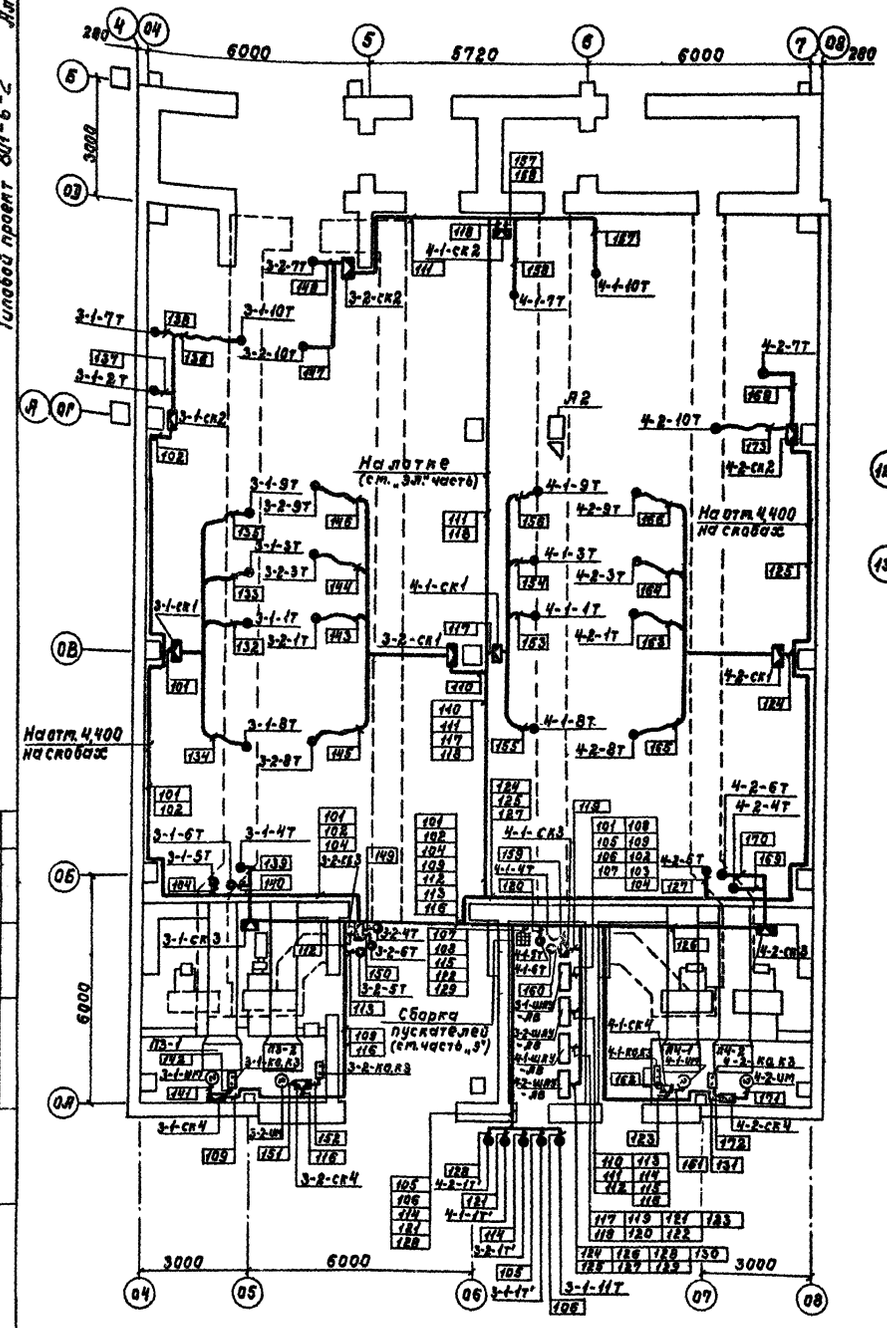

Шкаф управления 3-1 ШАУ-АВ

(3-2 ШАУ-АВ, 4-1 ШАУ-АВ, 4-2 ШАУ-АВ)

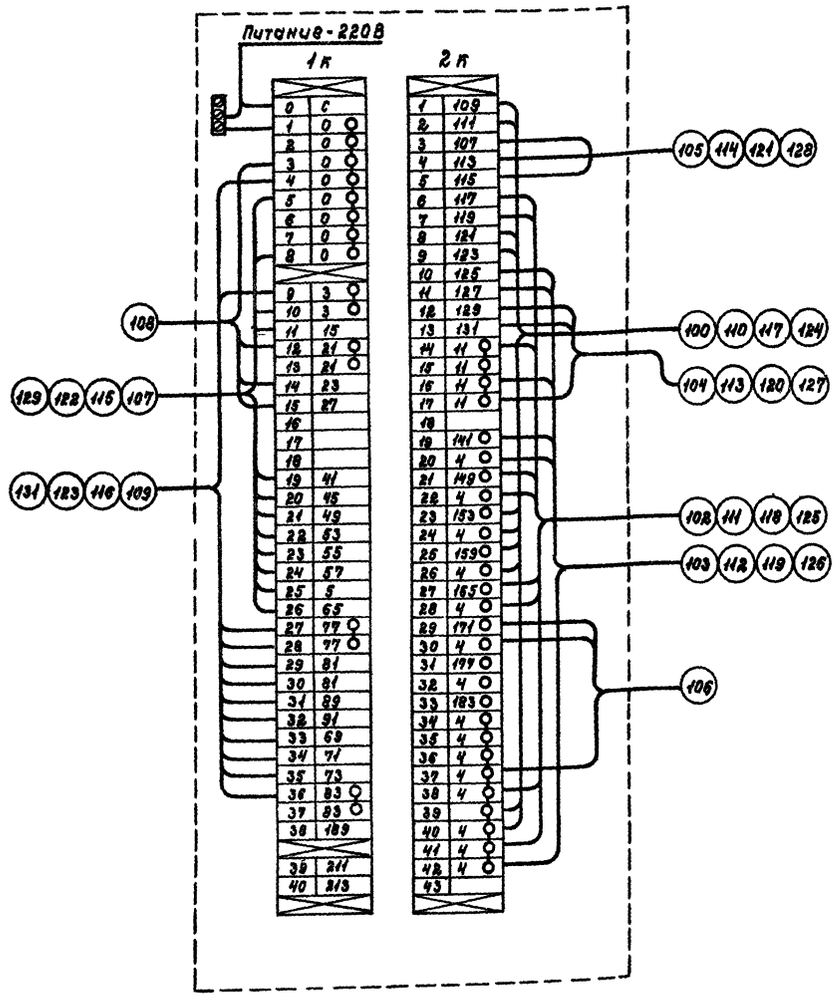

1. Соединительные коробки 3-1(3-2,4-1,4-2)-ск1, 3-1(3-2,4-1,4-2)-ск2 установить на отм. 4,300, 3-1(3-2,4-1,4-2)-ск3 - на отм. 0,300.
2. Датчики терморегуляторов установить:
   а) датчики 4Т, 5Т и 6Т - в воздуховоде перед первыми раздающими клапанами после вентилятора;
   б) датчики 1Т, 3Т, 9Т, 10Т и 8Т - в массе продукта на глубине 50÷70 см от верха насыпи, кабель от коробки - на металлическом тросе, оставив петли на кабеле для компенсации усадки массы;
   в) датчики 2Т и 7Т - в верхней зоне на расстоянии 1÷1,5 м от стены и примерно на 40 см от перекрытия;
   г) датчики 1Т' и 11Т - снаружи хранилища в месте, защищенном от прямого попадания солнечных лучей (в тени, не ближе 0,2 м от стены).
3. Нумерация кабелей и труб соответствует схеме внешних проводок АОВ-6
4. Размещение электрических и трубных проводок уточнить при монтаже.
5. Монтаж приборов и средств автоматизации выполнить согласно СНиП III-34-74
6. Заземление приборов и средств автоматизации выполнить в соответствии с „Временной инструкцией по монтажу заземления электроустановок систем автоматизации ВСН-296-72" ММСС-СССР.

				АОВ		
ГИП	Левченкова					
Нач.отд.	Гужева					
Зам.нач.от.	Выборный			Блок кормовой зоны для комплексов по производству молока на 800-1200 коров	Стадия	Лист	Листов
Гл.спец.	Паз				Р	7	
Рук.гр.	Горбалетова						
Инж.	Лидькова			Приточные системы П3-1, П3-2, П4-1, П4-2 План расположения Схема подключения	ГИПРОНИСЕЛЬХОЗ		
Н.контр.	Лифшидер						

Привязан

Инв.N

Согласовано: Э Удалов; ОВ Шевкунов

Инв.N подл. | Подпись и дата | Взам.инв.N

Копировала [illegible] 17875 в 1 79 Формат 22

Типовой проект 801-6-2 Альбом I

Ведомость рабочих чертежей основного комплекта СС

Лист	Наименование	Примечание
1	План на отм. 0.000 с сетями связи и сигнализации	

План на отм. 0.000 Фрагмент 1

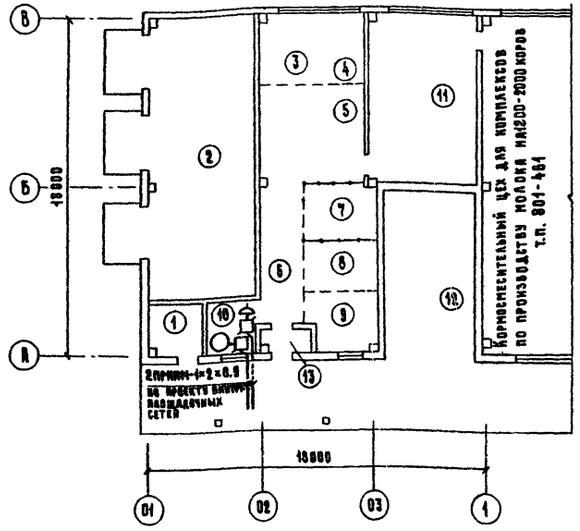

Спецификация

№ п.п.	Наименование	Тип, марка	Единица измерения	Кол
	Телефонизация			
1	Аппарат телефонный системы АТС	ТА-72	шт.	1
2	Провод телефонный распределительный 2×0.5	ТРП	м	25
3	Коробка универсальная ответвительная	УК-2П	шт.	1
	Радиофикация			
1	Громкоговоритель абонентский мощностью 0.15 Вт	Сюрприз	шт.	1
2	Провод радиотрансляционный 2×0.6	ПТПЖ	м	10
3	Коробка универсальная ответвительная	УК-2П	шт	1
4	Коробка универсальная ограничительная	УК-2Р	"	1
5	Радиорозетка штепсельная	РШР	"	1
6	Труба стальная тонкостенная $d_{усл.}$=50 мм	ГОСТ 10704-76	м	3

Экспликация помещений

№	Наименование	Категория производства по взрыво-и пож.-опасн.
1	Помещение для дезосредств	В
2	Теплая стоянка тракторов	В
3	Участок механического обслуживания	
	КИП и А	В
4	Участок механического обслуживания	
	электрооборудования	В
5	Участок ремонта запорной арматуры	В
6	Слесарно-механический участок	В
7	Склад запасных частей и материалов	В
8	Жестяницкий участок	В
9	Участок технического обслуживания	
	доильной аппаратуры и холодильного	
	оборудования	В
10	Комната персонала	Д
11	Отделение термохимической обработки	
	соломы	В
12	Отделение приема и измельчения соломы	
13	Амбар	

Проектом предусмотрена телефонизация и радиофикация. В комнате персонала устанавливается один телефонный аппарат и один громкоговоритель.

Ввод сети телефона и радио выполняется кабелями марки ПРППМ-4×2×0.9 и учитывается в проекте внутриплощадочных сетей. Место ввода уточняется при привязке.

Абонентская проводка к телефонному аппарату внутри здания выполняется проводом марки ТРП-2×0.5, а к громкоговорителю - проводом марки ПТПЖ-2×0.6 открыто по стенам.

Все работы по монтажу слаботочных сетей должны производиться в соответствии с действующими нормами и правилами, с соблюдением техники безопасности.

Типовой проект разработан в соответствии с действующими нормами и правилами и предусматривает мероприятия, обеспечивающие взрывную, взрывопожарную и пожарную безопасность при эксплуатации здания.

Главный инженер проекта /Левченкова/

Согласовано: ОВ Куликов; ВК Тренин; ЭМ Гилев

Ростяков

Инв. № подл. | Подпись и дата | Взам. инв. №

Инв. №			
ГИП	Левченкова		
Нач. отд.	Гужва		
Зам. нач. от.	Выборный		
Н. контр.	Овчинникова		
Гл. спец.	Брешков		
Ст. инж.	Крючкова		

Привязан

СС

Блок кормовой зоны для комплексов по производству молока на 800-1200 коров

Стадия	Лист	Листов
Р	1	1

План на отметке 0.000 с сетями связи и сигнализации

ГИПРОНИСЕЛЬХОЗ

Копировал 17875-01 (80) Формат А2

gost.e-ecolog.ru