ТИПОВОЙ ПРОЕКТ
705-1-77

Склад
сухих минеральных удобрений
емкостью 30 т.

Альбом IV

13870-04
ЦЕНА 1-14

gost.e-ecolog.ru

ЦЕНТРАЛЬНЫЙ ИНСТИТУТ ТИПОВОГО ПРОЕКТИРОВАНИЯ
ГОССТРОЯ СССР

Москва, А-445, Смольная ул., 22

Сдано в печать 1977 года

Заказ № 2944 Тираж 3000 эк

Содержание альбома IV

Наименование	Обозначение	Формат	№ стр.
1. Содержание альбома	—	228	2
2. Поддон стоечный	533.000СБ	228	3
Сборочный чертеж			
3. То же	533.000СБ	228	4
4. Поддон стоечный	533.000ВС	12	5
Ведомость спецификаций			
5. Поддон стоечный Ведомость	533.000ВП	12	5
покупных изделий			
6. Поддон стоечный	533.000	11	6
7. Каркас	533.010	11	6
8. "	533.010	11	6
9. Рамка	533.020	11	6
10. Каркас Сборочный чертеж	533.010СБ	228	7
11. Каркас. Сборочный чертеж	533.010СБ	228	8
12. Рамка. Сборочный чертеж	533.020СБ	12	9
13. Рама. Сборочный чертеж	533.040СБ	12	9
14. Стойка. Сборочный чертеж	533.030СБ	12	10
15. Стойка	533.030	11	10
16. Рама	533.040	11	10
17. Ловитель	533.011	12	11
18. Скоба	533.012	11	11
19. Уголок	533.043	11	11
20. Скоба	533.013	11	12
21. Швеллер	533.014	11	12

Наименование	Обозначение	Формат	№ стр.
22. Штырь	533.015	11	12
23. Скоба	533.016	11	12
24. Штырь	533.021	11	13
25. Уголок	533.031	12	13
26. Уголок	533.032	11	13
27. Уголок	533.041	11	13
28. Уголок	533.042	11	14
29. Доска	533.001	11	14
30. Накладка	533.044	11	14
31. Металлоконструкция	535.000СБ	228	15
под измельчитель ИСУ-4			
Сборочный чертеж			
32. Металлоконструкция	535.000	11	16
под измельчитель ИСУ-4			
33. То же	535.000	11	16
34. Металлоконструкция под	535.000ВП	12	16
измельчитель ИСУ-4. Ведомость			
покупных изделий			
35. Уголок	535.001	11	17
36. Уголок	535.002	11	17
37. Накладка	535.003	11	17
38. Болт фундаментный	535.004	11	17
39. Уголок	535.005	11	18
40. Уголок	535.006	11	18

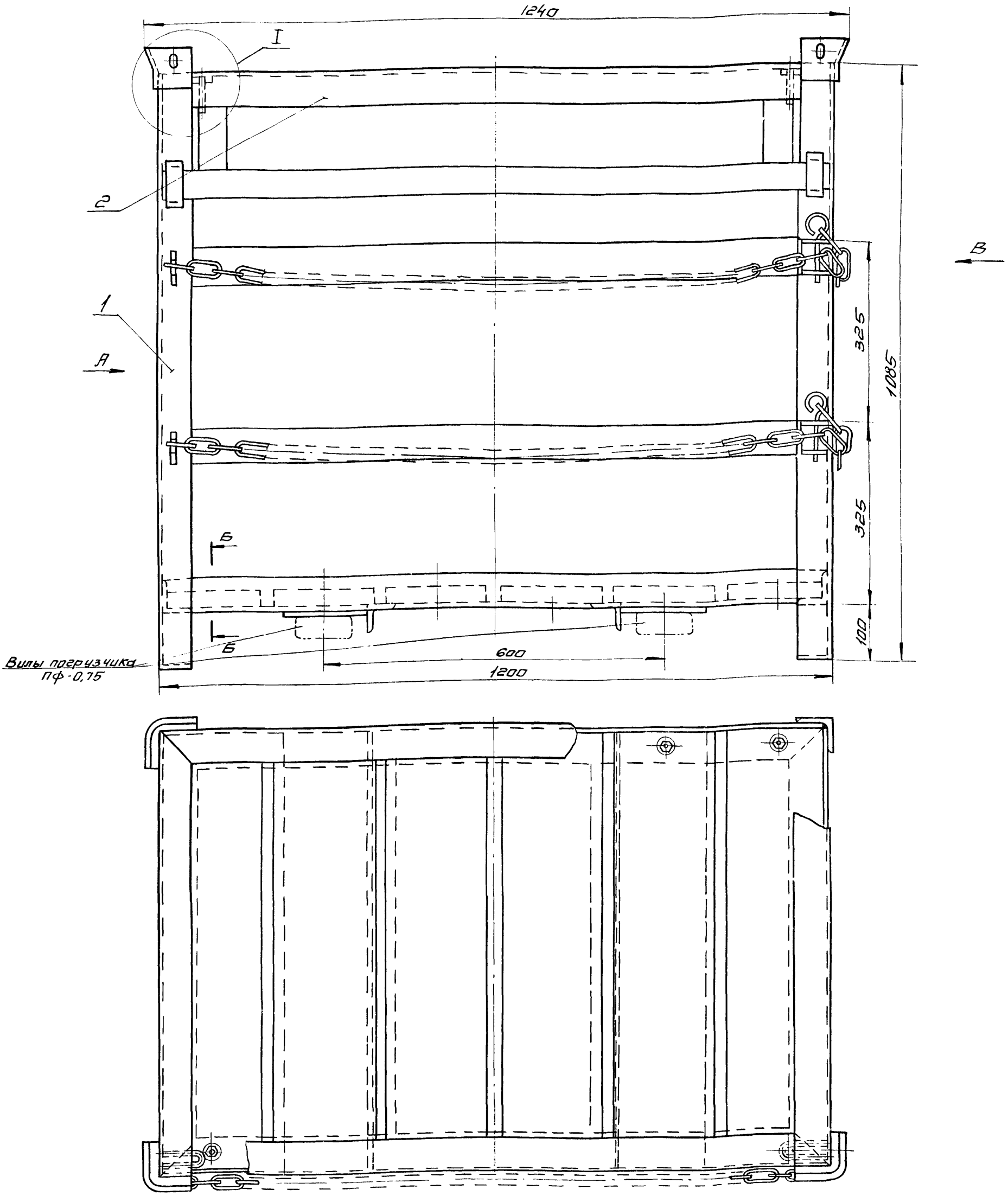

Техническая характеристика

1 Грузоподъемность поддона, кг – 750

2 Масса поддона, кг – 85

3 Назначение – хранение минеральных удобрений.

4 Габаритные размеры, мм длина — 1240
ширина — 835
высота — 1130

Технические требования.

1. Размеры для справок
2. Покрытие: ЭМ-ХСЭ-6, желтый. II-А, 2 слоя ГОСТ 7313-55.

Поддон стоечный заимствован у ЦОКТБ Оргтехторговля г. Рязань чертеж 48.8.000.

Для хранения аммиачной селитры доски настила должны быть заменены металлическим листом δ=2мм. Лист приварить к нижней раме прерывистым швом 50/150, катетом шва 2 мм.

Изм.	Лист	N докум.	Подп.	Дата	533.000 СБ			
Разраб.		Кожжановская			Поддон стоечный. Сборочный чертеж.	Лит	Масса	Масшт
Провер.		Помская				И	85	1:5
Н.контр.		Суратина				Лист 1	Листов 2	
Гл. мех.		Чусов				Росагропромгипросельстрой		
Рук. маст. N5		Кушнер						

Инв. № подл. | Подпись и дата | Взам. инв. №

Альбом IV

Типовой проект 705-1-77

533 ППСС

Вид А

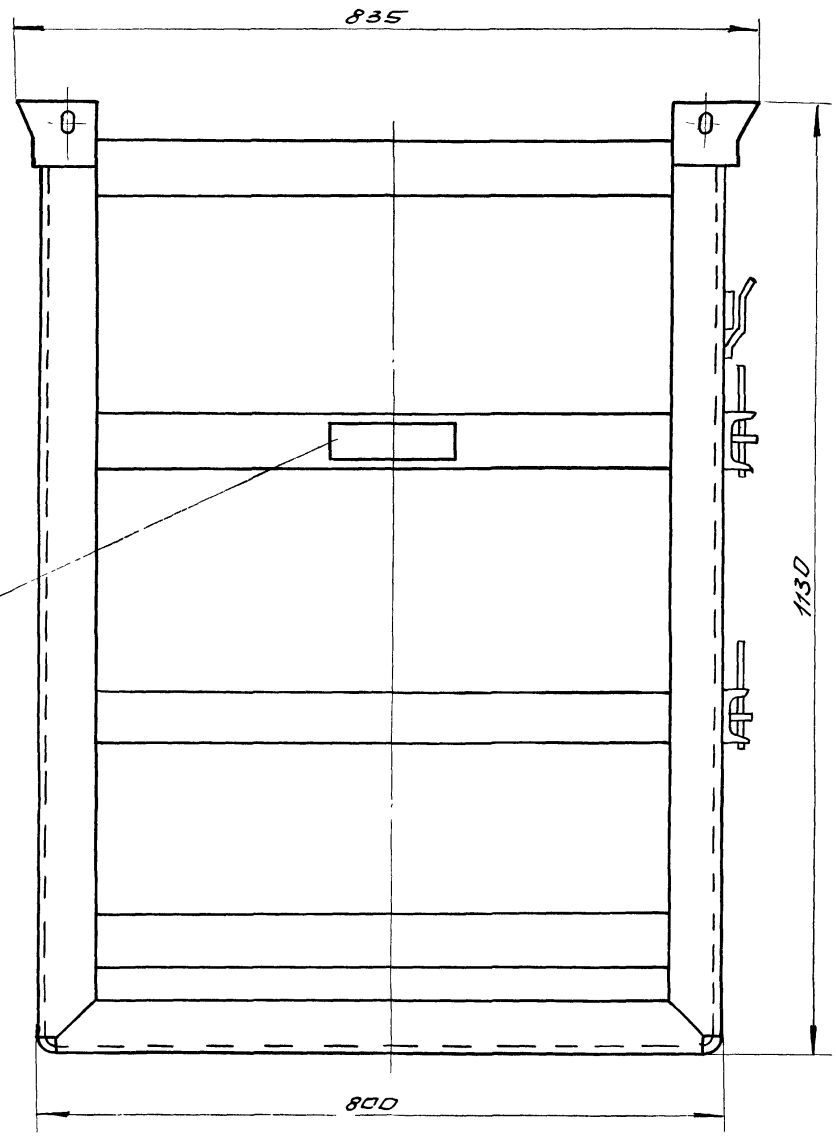

I
М1:1

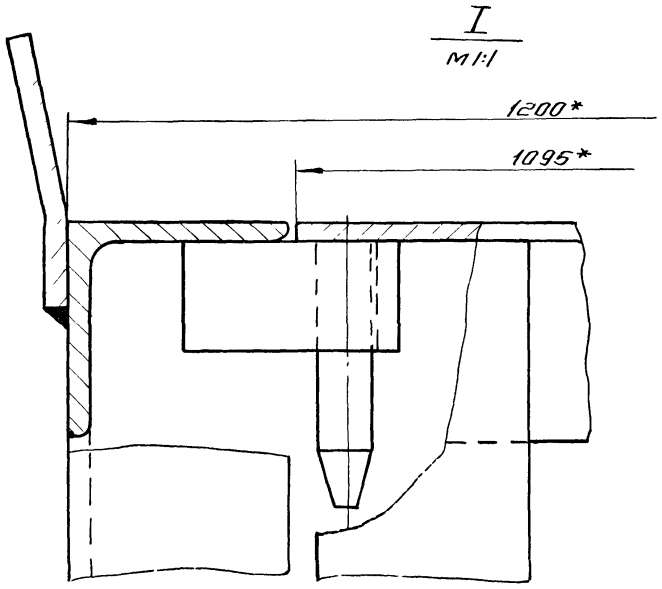

Б-Б
М1:1

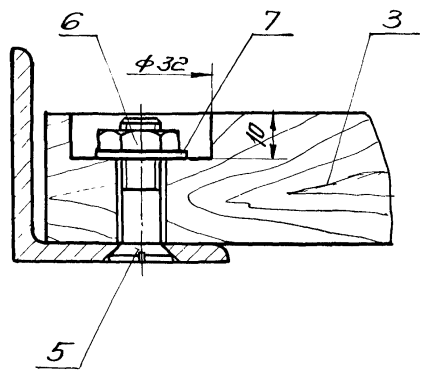

Вид В
М1:2

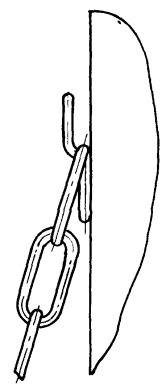

Б-Б вариант

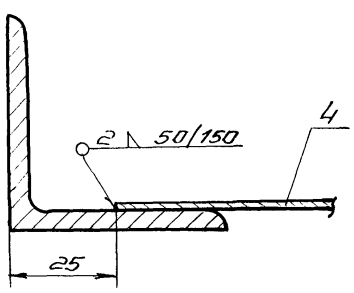

					533.000 СБ	
Изм.	Лист	№ докум.	Подп.	Дата	Паддон стоечный Сборочный чертеж.	Лит. / Масса / Масштаб: И / 1:5
Разраб.		Крыжановская				Лист 2 / Листов 2
Пров.		Ломская				
Н.Контр.		Сиротина				Росгипронисельстрой
Гл. мех.		Чусов				
Рук. маст. №5		Кушнер				

Инв.№ подл. | Подпись и дата | Взам. инв.№ | Инв.№ дубл. | Подпись и дата

№ строк	Обозначение	Наименование	Куда входит: Обозначение	Кол.	Общее кол.	Примечание
1						
2	533.000	Поддон стоечный			1	
3						
4	533.010	Каркас		1	1	
5	533.020	Рамка				
6	533.030	Стойка	533.010	2	2	
7	533.040	Рама	533.010	1	1	
8						
9						
10						
11						
12						
13						
14						
15						
16						
17						
18						
19						
20						
21						
22						
23						
24						

Изм	Лист	№ докум.	Подп.	Дата	533.000 ВС			
Разраб.		Малинина			Поддон стоечный	Лит	Лист	Листов
Провер.		Ломская				И		1
Н.контр.		Сиротина			Ведомость спецификаций	Росгипрониисельстрой		

Копировал: Макаров Формат 12

№ строки	Наименование	Обозначение документа на поставку	Поставщик	Куда входит (обозначение)	Количество: На изделие	В комплект	На регулир.	Всего	Примечание
1									
2	Крепежные изделия								
3									
4	Винт М 10×40	ГОСТ 17475-72		533.000	12			12	
5									
6									
7	Гайка М 10	ГОСТ 5915-70		533.000	12			12	
8									
9									
10	Шайба 10	ГОСТ 11371-68		533.000	12			12	
11									
12									
13	Готовое изделие								
14									
15	Цепь Т-1-А5	ГОСТ 7070-64		533.010	2			2	
16									
17									
18									
19									
20									
21									
22									
23									
24									

Изм	Лист	№ докум.	Подп	Дата	533 000 ВП			
Разраб.		Малинина			Поддон стоечный. Ведомость покупных изделий.	Лит.	Лист	Листов
Пров.		Ломская				И		1
Н.контр.		Сиротина				Росгипрониисельстрой		

13870-04 5 Копировал: Макаров Формат 12

Альбом IV

Типовой проект 705-1-77

Формат	Зона	Поз.	Обозначение	Наименование	Кол.	Примечание
				Документация		
*)			533.000 СБ	Сборочный чертеж		*) 228,22в
12			533.000 ВС	Ведомость спецификаций		
				Сборочные единицы		
*)		1	533.010	Каркас	1	*) 228,22в
12		2	533.020	Рамка	1	
				Детали		
		3	533.001	Доска		6 шт или поз. 4
		4	533.002	Лист 20 ГОСТ 3680-57 Ст.3 ГОСТ 16523-70 1140х740		1 шт или поз. 3 13,2 кг.
				Стандартные изделия		
		5		Винт ГОСТ 17475-72 М10х40	12	
		6		Гайка ГОСТ 5915-70 М10	12	
		7		Шайба 10 ГОСТ 11371-68	12	

Изм.	Лист	N докум.	Подп.	Дата
Разраб.		Малинина		
Пров.		Ломская		
Н.контр.		Сиротина		

533.000

Поддон стоечный

Лит.	Лист	Листов
И		1

Росгипронисельстрой

Копировал: Формат А1

Формат	Зона	Поз.	Обозначение	Наименование	Кол.	Примечание
				Документация		
*)			533.010 СБ	Сборочный чертеж	1	*) 228,22в
				Сборочные единицы		
12		1	533.030	Стойка	2	
12		2	533.040	Рама	1	
				Детали		
12		3	533.011	Ловитель	4	
11		4	533.012	Скоба	2	
11		5	533.013	Скоба	2	
11		6	533.014	Швеллер	2	
Б4		7	533.015	Штырь	2	
		8	533.016	Скоба	2	
Б4		9	533.017	Полоса Полоса 5х50 ГОСТ 103-57 Ст.3 ГОСТ 535-58 L=780	4	1,52 кг

Изм.	Лист	N докум.	Подп.	Дата
Разраб.		Малинина		
Пров.		Ломская		
Н.контр.		Сиротина		

533.010

Каркас

Лит.	Лист	Листов
И	1	2

Росгипронисельстрой

Копировал: Формат А1

Формат	Зона	Поз.	Обозначение	Наименование	Кол.	Примечание
Б4		10	533.018	Уголок Угол. равнобок. 50х50х5 ГОСТ 8509-72 Ст.3 ГОСТ 535-58 L = 1100 мм	2	4,15 кг
Б4		11	533.019	Полоса Полоса 5х50 ГОСТ 103-57 Ст.3 ГОСТ 535-58 L = 1180	2	2,30 кг
				Стандартные изделия		
		12		Цепь Т-1-А5 ГОСТ 7070-64 L = 1250	2	

Изм.	Лист	N докум.	Подп.	Дата

533.010

Лист
2

Копировал: Формат А1

Формат	Зона	Поз.	Обозначение	Наименование	Кол.	Примечание
				Документация		
12			533.020 СБ	Сборочный чертеж		
				Детали		
12		1	533.021	Штырь	2	
Б4		2	533.022	Полоса Полоса 5х50 ГОСТ 103-57 Ст.3 ГОСТ 535-58 L = 215	1	0,42 кг
Б4		3	533.023	Уголок Угол. равнобок. 50х50х5 ГОСТ 8509-72 Ст.3 ГОСТ 535-58 L = 1095	1	4,1 кг
Б4		4	533.024	Полоса Полоса 5х50 ГОСТ 103-57 Ст.3 ГОСТ 535-58 L = 1200	1	2,3 кг

Изм.	Лист	N докум.	Подп.	Дата
Разраб.		Малинина		
Пров.		Ломская		
Н.контр.		Сиротина		

533.020

Рамка

Лит.	Лист	Листов
И		2

Росгипронисельстрой

Копировал: Формат А1

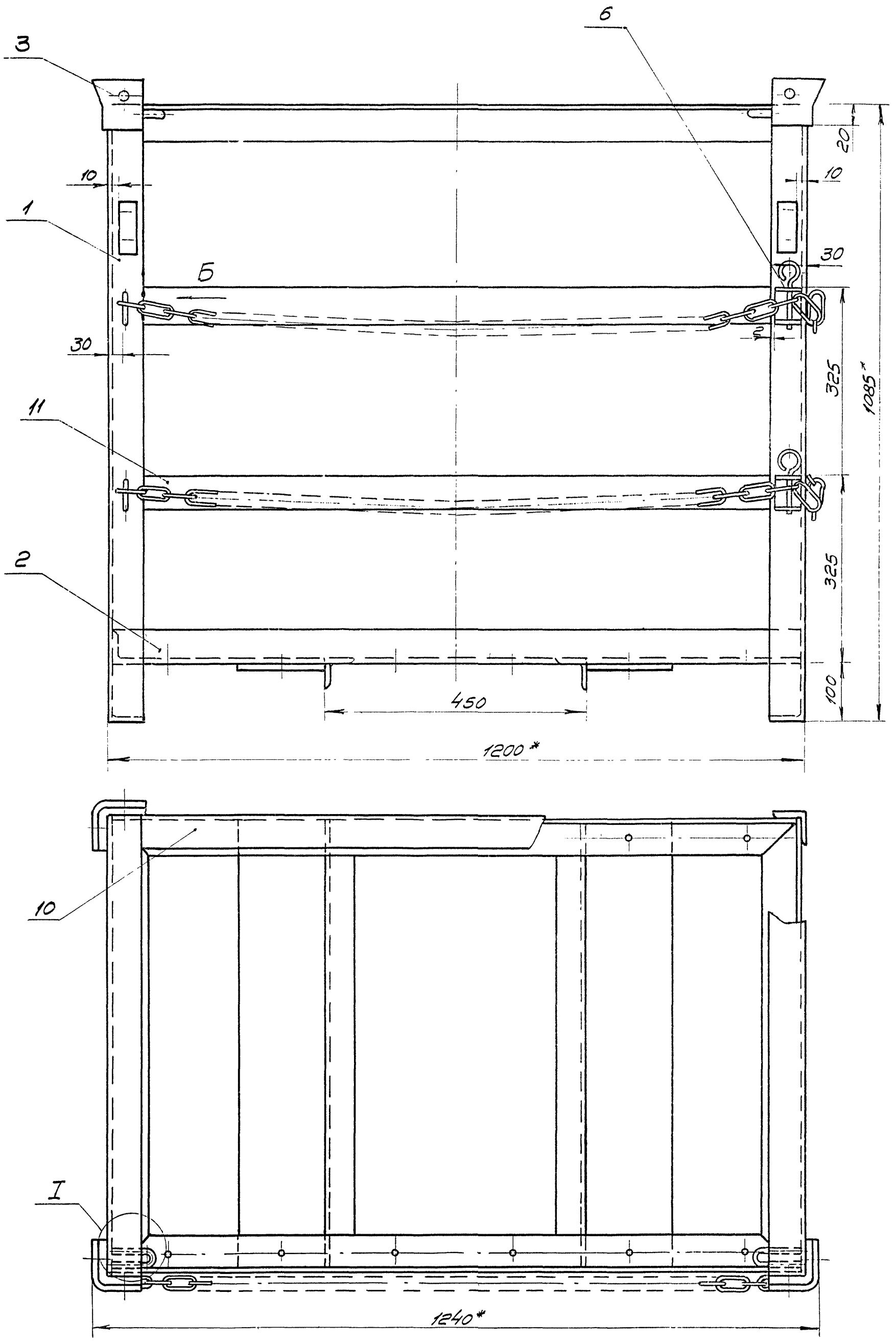

1.* Размеры для справок.
2. Предельные отклонения размеров: охватываемых – по В7; прочих ± ½ допуска 8 кл.
3. Варить электродуговой сваркой по контуру сопряжения деталей.

					533.010 СБ			
Изм.	Лист	№ докум.	Подп.	Дата	Каркас. Сборочный чертеж.	Лит.	Масса	Масштаб
Разраб.		Крыжановская				И	78,4	1:5
Пров.		Ломская				Лист 1	Листов 2	
Н. контр.		Сиротина				Росгипронисельстрой		
Гл. мех.		Чусов						

533.010 С.Б

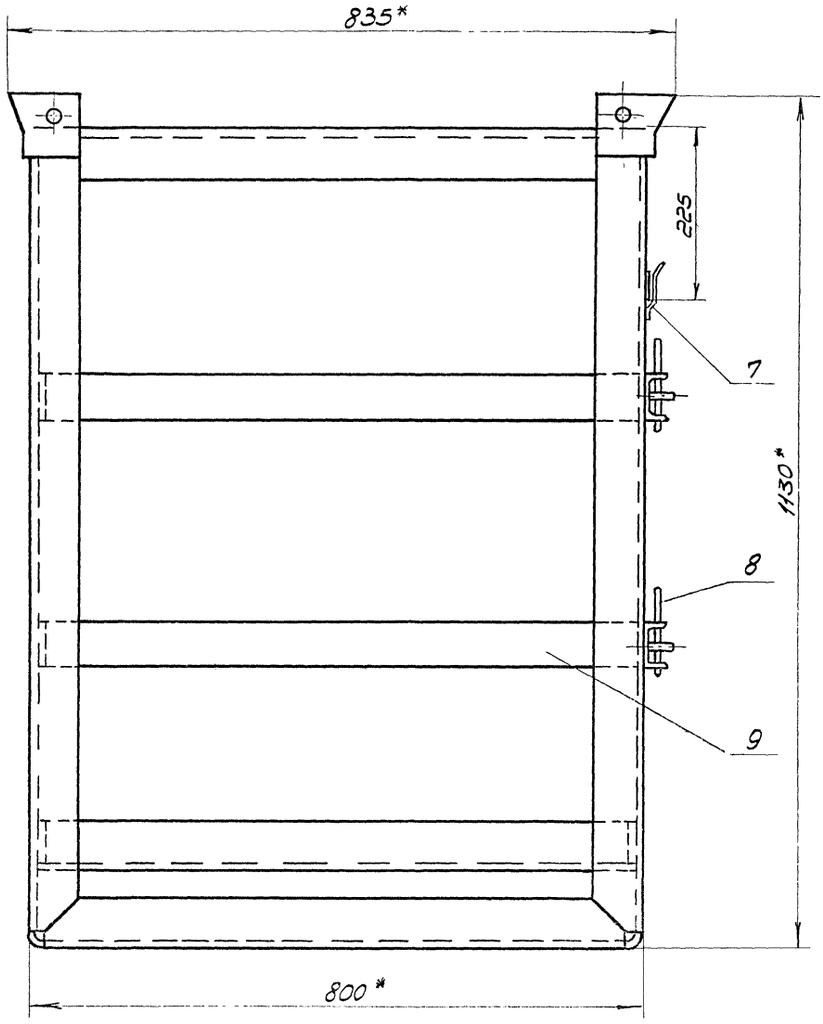

I
М 1:1

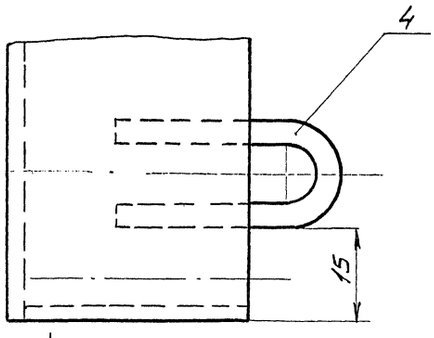

Вид Б
М 1:2

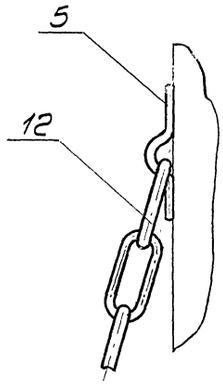

А

Вид А
М 1:1

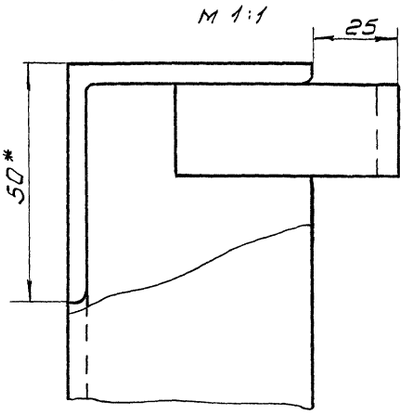

					533.010 СБ		
Изм.	Лист	N докум.	Подп.	Дата	Каркас. Сборочный чертеж.	Лит.	Масса	Масштаб
Разраб.		Крыжановская				И		1:5
Пров.		Ломская				Лист 2	Листов 2	
Н. контр.		Сиротина				Росгипроминвестстрой		

Типовой проект 105-1-11 Альбом IV

533.040 СБ

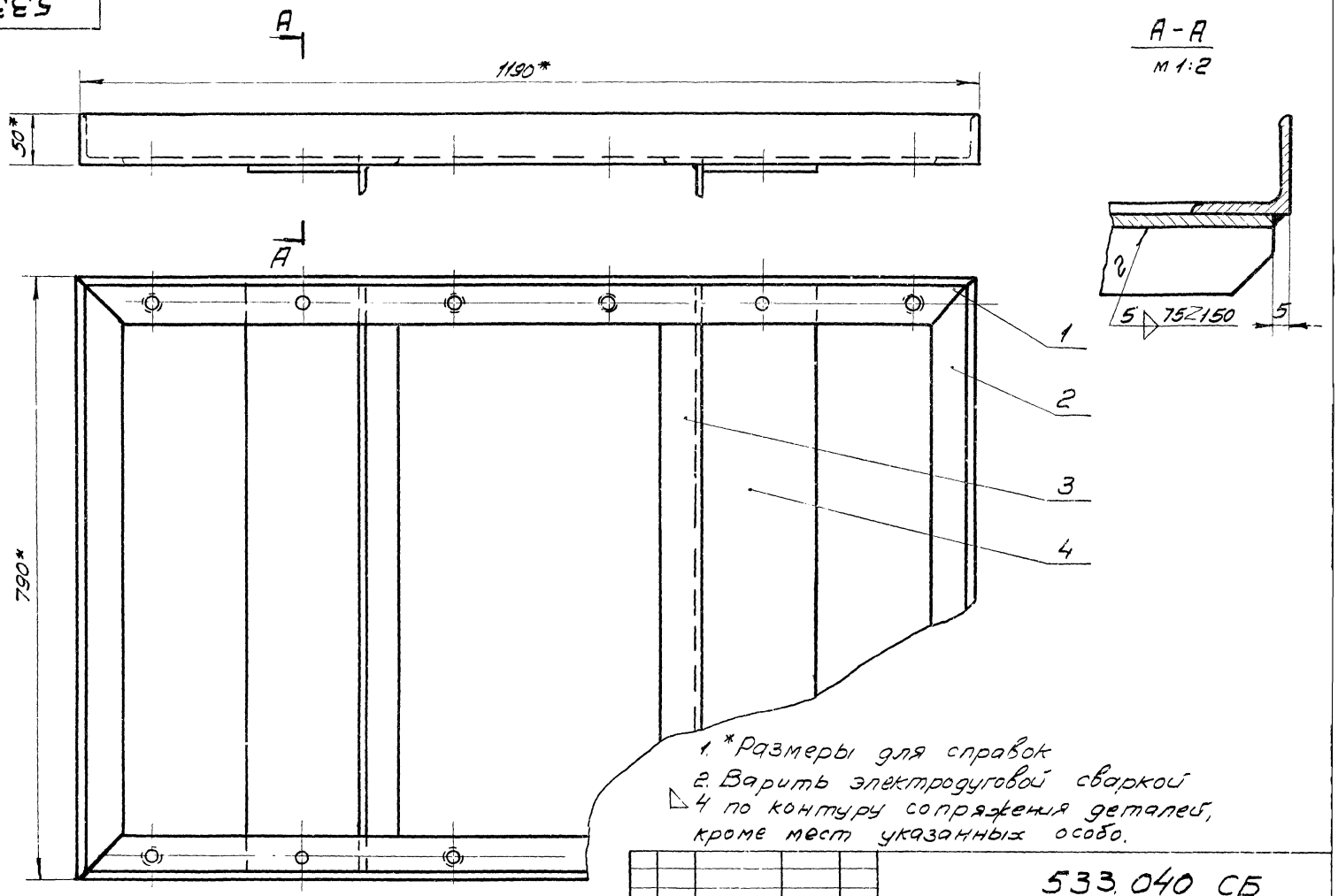

1. *Размеры для справок
2. Варить электродуговой сваркой ◺4 по контуру сопряжения деталей, кроме мест указанных особо.

Изм.	Лист	№ докум.	Подп.	Дата	533.040 СБ			
Разраб.		Малинина			Рама. Сборочный чертеж.	Лит. И	Масса 42,7	Масштаб 1:5
Пров.		Ломская				Лист	Листов 1	
Н. контр.		Сиротина				Росгипрониисельстрой		

Копировал: Формат: 12

533.020 СБ

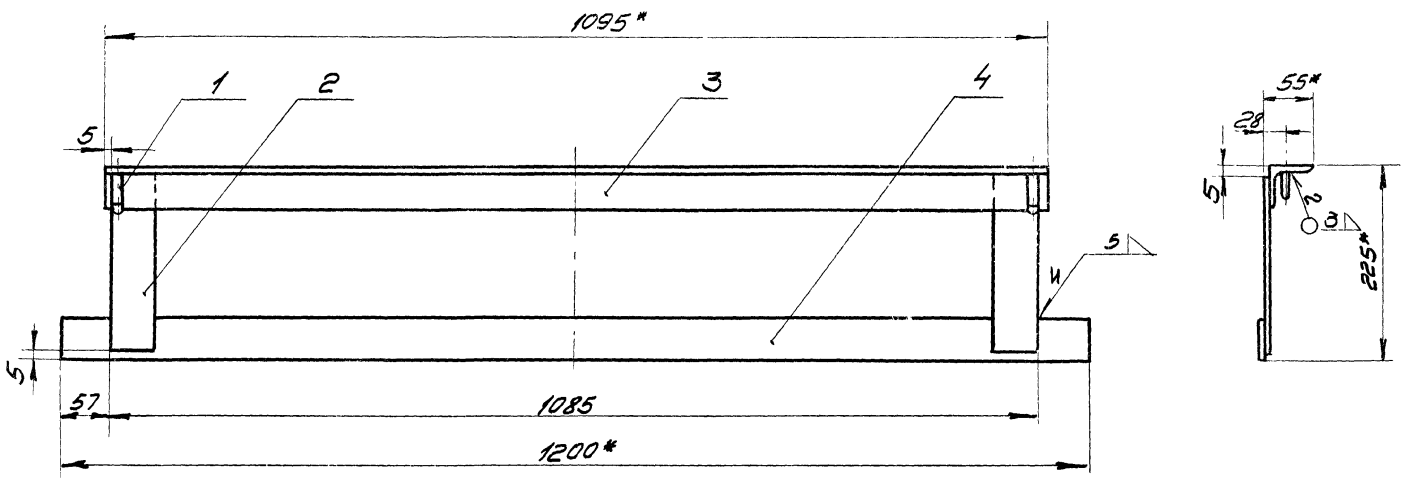

1. * Размеры для справок.
2. Неуказанные предельные отклонения размеров, охватываемых по В1; прочих $\pm\frac{1}{2}$ допуска 8 кл.

Изм.	Лит.	№ докум.	Подп.	Дата	533.020 СБ			
Разраб.		Малинина			Рамка. Сборочный чертеж.	Лит. И	Масса 6,9	Масштаб 1:10
Пров.		Ломская				Лист	Листов 1	
Н. контр.		Сиротина				Росгипрониисельстрой		

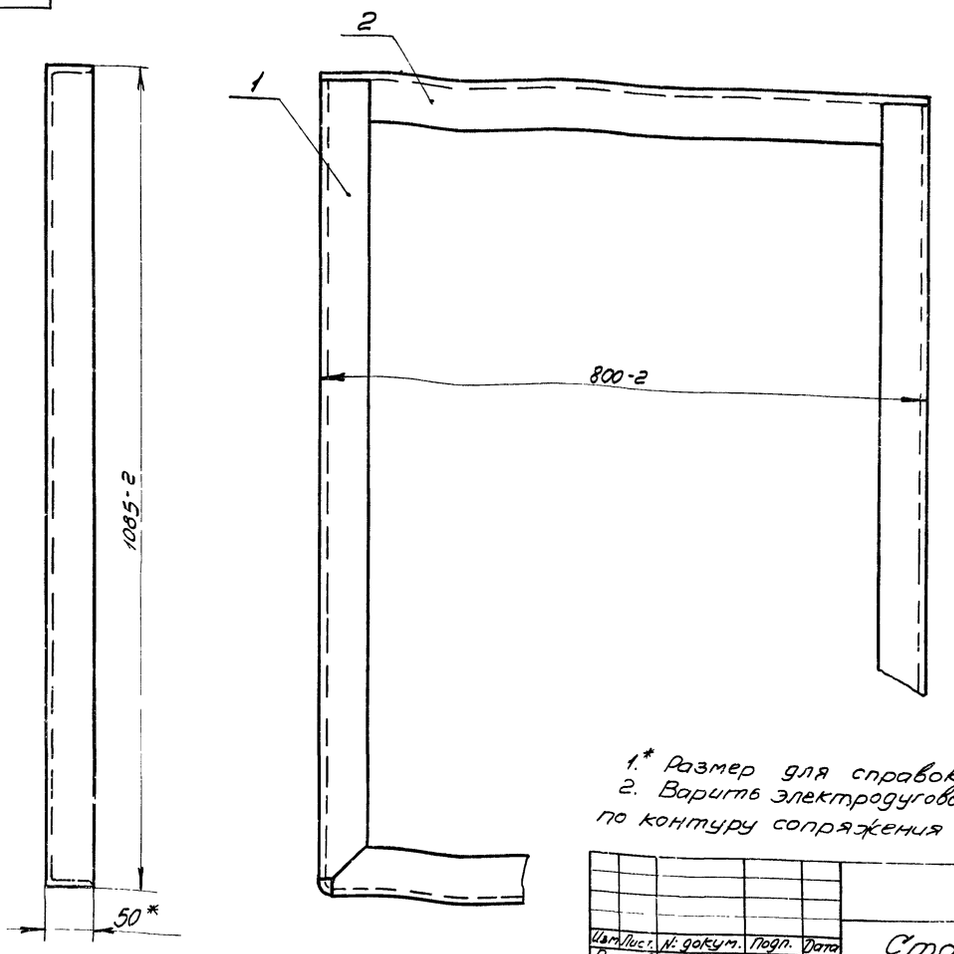

1.* Размер для справок.
2. Варить электродуговой сваркой △4 по контуру сопряжения деталей.

Изм.	Лист	№ докум.	Подп.	Дата
Разраб.		Малинина		
Пров.		Ломская		
Н. контр.		Сиротина		

533.030 СБ

Стойка. Сборочный чертеж.

Лит.	Масса	Масштаб
И	13,5	1:5

Лист | Листов 1

Росгипронииельстрой

Копировал: Формат 12

Формат	Зона	Поз.	Обозначение	Наименование	Кол.	Примечание
				Документация		
12			533.040 СБ	Сборочный чертеж		
				Детали		
11		1	533.041	Уголок	2	
11		2	533.042	Уголок	2	
11		3	533.043	Уголок	2	
11		4	533.044	Накладка	2	

Изм.	Лист	№ докум.	Подп.	Дата
Разраб.		Малинина		
Пров.		Ломская		
Н. контр.		Сиротина		

533.040

Рама

Лит.	Лист	Листов
И		1

Росгипронииельстрой

Копировал: Формат 11

Формат	Зона	Поз.	Обозначение	Наименование	Кол.	Примечание
				Документация		
12			533.030 СБ	Сборочный чертеж		
				Детали		
12		1	533.031	Уголок	1	
11		2	533.032	Уголок	1	

Изм.	Лист	№ докум.	Подп.	Дата
Разраб.		Малинина		
Пров.		Ломская		
Н. контр.		Сиротина		

533.030

Стойка

Лит.	Масса	Масштаб
И		1

Росгипронииельстрой

Копировал: Формат 11

Инв. № подл. | Подп. и дата | Взам. инв. № | Инв. № дубл. | Подп. и дата

533.043

▽3(▽)

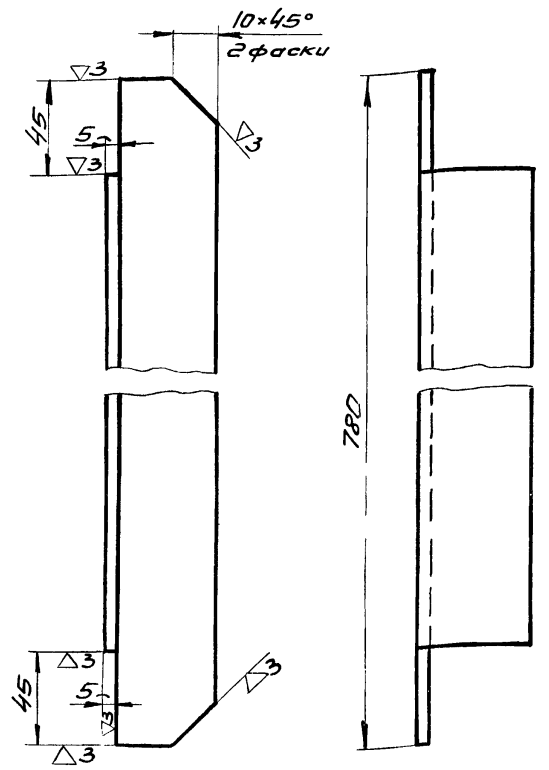

Предельные отклонения размеров охватываемых по B_7, прочих $\pm\frac{1}{2}$ допуска 8 кл

Изм.	Лист	№ докум.	Подп.	Дата	533.043			
Разраб.		Малинина			Уголок	Лит	Масса	Масштаб
Пров.		Ломская				И	2,7	1:2
Н. Контр.		Сиротина				Лист	Листов 1	
Уголь равнобок. 50×50×5 ГОСТ 8509-72 ст.3 ГОСТ 535-58					Росгипронииселькстрой			

Копировал: Макс Формат: 11

533.012

▽3(▽)

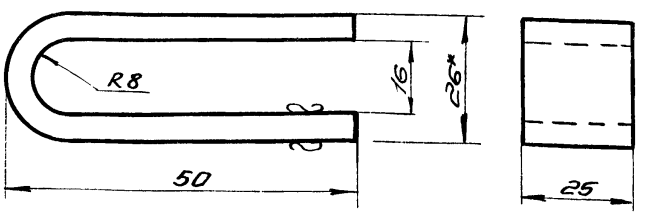

1* Размер для справок.

2 Неуказанные предельные отклонения размеров: охватывающих - по A_7, охватываемых прочих $\pm\frac{1}{2}$ допуска 8 кл

3. Длина развернутой детали 89 мм.

Изм.	Лист	№ докум.	Подп.	Дата	533.012			
Разраб.		Малинина			Скоба	Лит	Масса	Масштаб
Пров.		Ломская				И	0,09	1:1
Н. Контр.		Сиротина				Лист	Листов 1	
Лист 5 ГОСТ 5681-57 ст.3 ГОСТ 14637-69					Росгипронииселькстрой			

Копировал: Макс Формат: 11

Инв.№ подл. | Подп. и дата | Взам. инв.№ | Инв.№ дубл. | Подп. и дата

533.011

▽3(▽)

Развертка
м 1:1

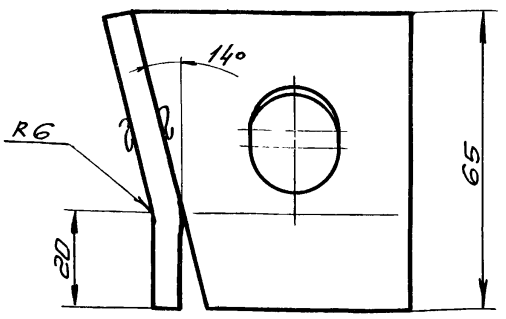

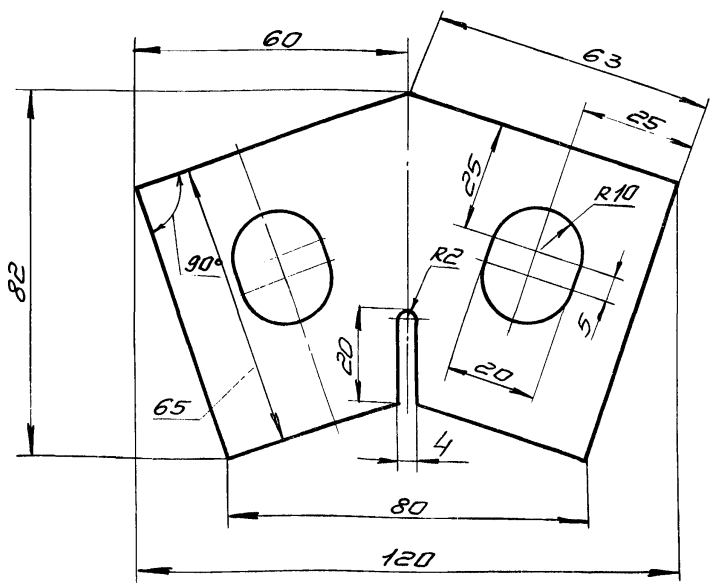

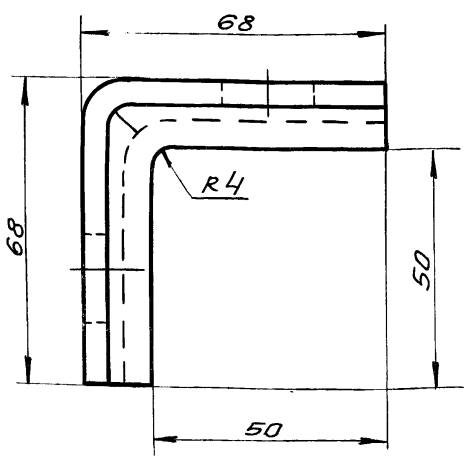

Предельные отклонения размеров охватывающих - по A_7, охватываемых - по B_7; прочих $\pm\frac{1}{2}$ допуска 8 кл.

Изм.	Лист	№ докум.	Подп.	Дата	533.011			
Разраб.		Малинина			Ловитель	Лит	Масса	Масштаб
Пров.		Ломская				И	0,3	1:1
Н. Контр.		Сиротина				Лист	Листов 1	
Лист 5 ГОСТ 5681-57 ст.3 ГОСТ 14637-69					Росгипронииселькстрой			

13070-04 11 Копировал Макс Формат А2

Типовой проект 705-1-77 Альбом IV

533.013

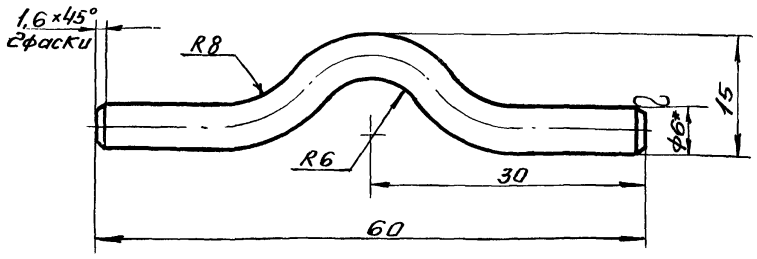

1* Размер для справок.

2 Неуказанные предельные отклонения размеров: охватываемых - по B_7; прочих $\pm\frac{1}{2}$ допуска 8 кл.

Изм.	Лист	№ докум.	Подп.	Дата	533.013			
Разраб.		Малинина			Скоба	Лит И	Масса 0,03	Масштаб 2:1
Пров.		Ломская				Лист	Листов 1	
Н.Контр.		Сиротина			Круг В6 ГОСТ 2590-71 ст.3 ГОСТ 535-58	Росгипроницельстрой		

Копировал: Макаров Формат: 11

533.014

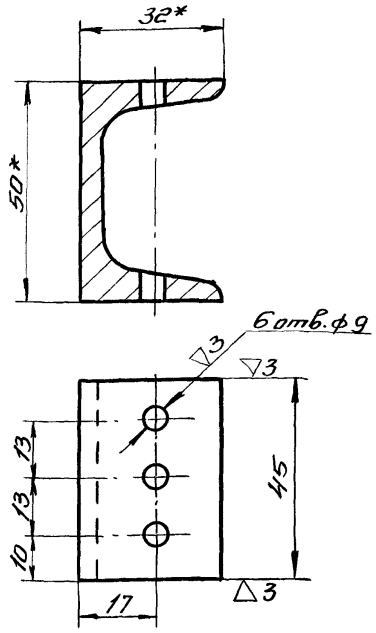

1* Размер для справок.

2. Неуказанные предельные отклонения размеров: охватывающих - по A_7, охватываемых - по B_7, прочих $\pm\frac{1}{2}$ допуска 8 кл.

Изм.	Лист	№ докум.	Подп.	Дата	533.014			
Разраб.		Малинина			Швеллер	Лит И	Масса 0,1	Масштаб 1:1
Пров.		Ломская				Лист	Листов 1	
Н.Контр.		Сиротина			Швеллер 5 ГОСТ 8240-72 ст.3 ГОСТ 535-58	Росгипроницельстрой		

Копировал: Макаров Формат: 11

533.015

▽3(▽)

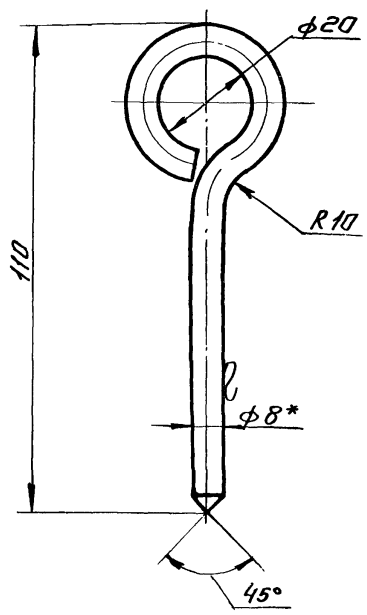

1 Размер для справок.

2 Неуказанные предельные отклонения размеров: охватывающих - по A_7; охватываемых - по B_7; прочих $\pm\frac{1}{2}$ допуска 8 кл.

3 Длина развернутой детали 165 мм.

Изм.	Лист	№ докум.	Подп.	Дата	533.015			
Разраб.		Малинина			Штырь	Лит И	Масса 0,06	Масштаб 1:1
Пров.		Ломская				Лист	Листов 1	
Н.Контр.		Сиротина			Круг 8 ГОСТ 2590-71 ст.3 ГОСТ 535-58	Росгипроницельстрой		

Копировал: Макаров Формат: 11

533.016

▽3(▽)

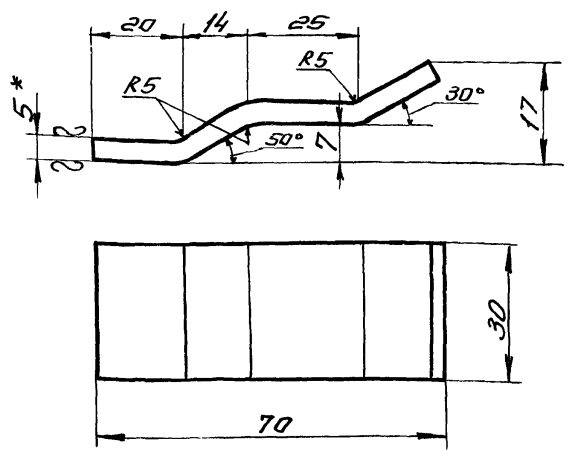

1* Размер для справок.

2 Неуказанные предельные отклонения размеров; охватываемых - по B_7; прочих $\pm\frac{1}{2}$ допуска 8 кл

3 Длина развернутой детали 75 мм.

Изм.	Лист	№ докум.	Подп.	Дата	533.016			
Разраб.		Малинина			Скоба.	Лит И	Масса 0,08	Масштаб 1:1
Пров.		Ломская				Лист	Листов 1	
Н.Контр.		Сиротина			Лист 5 ГОСТ 5681-57 ст.3 ГОСТ 14637-6 9	Росгипроницельстрой		

Копировал: Макаров Формат: 11

533.021

▽3 (▽)

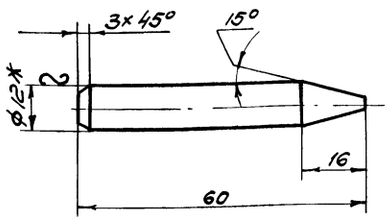

1.* Размер для справок

2. Неуказанные предельные отклонения размеров охватываемых - по B_7, прочих $\pm\frac{1}{2}$ допуска 8 кл.

					533.021			
Изм.	Лист	№ докум.	Подп.	Дата	Штырь	Лит	Масса	Масшт.
Разраб.		Малинина				И	0.03	1:1
Пров.		Ломская				Лист	Листов 1	
Н.контр.		Сиротина			Круг 12 ГОСТ 2590-71 Ст.3 ГОСТ 535-58	Росгипроницельстрой		

Копировал: Формат: 11

533.032

∾ (▽)

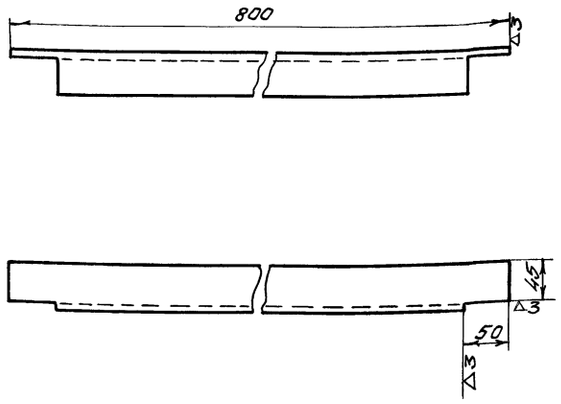

Предельные отклонения размеров охватываемых - по B_7; прочих $\pm\frac{1}{2}$ допуска 8 кл.

					533.032			
Изм.	Лист	№ докум.	Подп.	Дата	Уголок	Лит.	Масса	Масшт.
Разраб.		Малинина				И	3	1:5
Пров.		Ломская				Лист	Листов 1	
Н.контр.		Сиротина			Уголок 50×50×5 ГОСТ 8505-72 равнобок Ст 3 ГОСТ 535-58	Росгипроницельстрой		

Инв. № подл. | Подп. и дата | Взам. инв. № | Инв. № дубл. | Подп. и дата

Копировал: Формат: 11

533.031

∾ (▽)

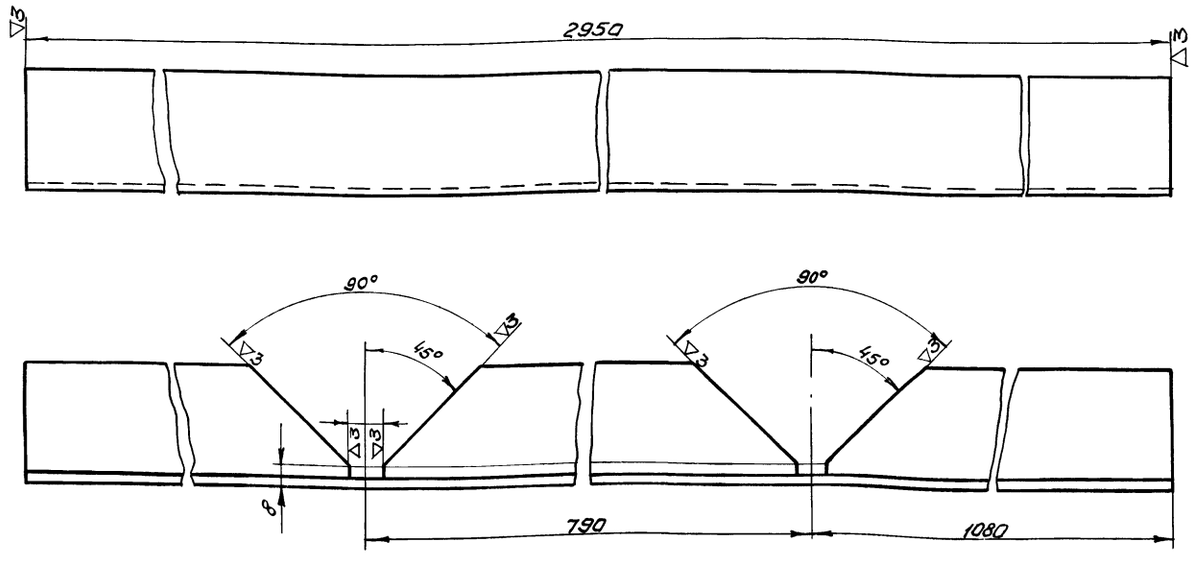

Неуказанные предельные отклонения размеров охватывающих - по A_7; охватываемых - по B_7 прочих $\pm\frac{1}{2}$ допуска 8 кл.

					533.031			
Изм.	Лист	№ докум.	Подп.	Дата	Уголок	Лит	Масса	Масшт.
Разраб.		Малинина				И	10,5	1:2
Пров.		Ломская				Лист	Листов 1	
Н.контр.		Сиротина			Уголок 50×50×5 ГОСТ 8509-72 равнобок Ст.3 ГОСТ 535-58	Росгипроницельстрой		

13870-04 13 Копировал: Формат 12

533.041

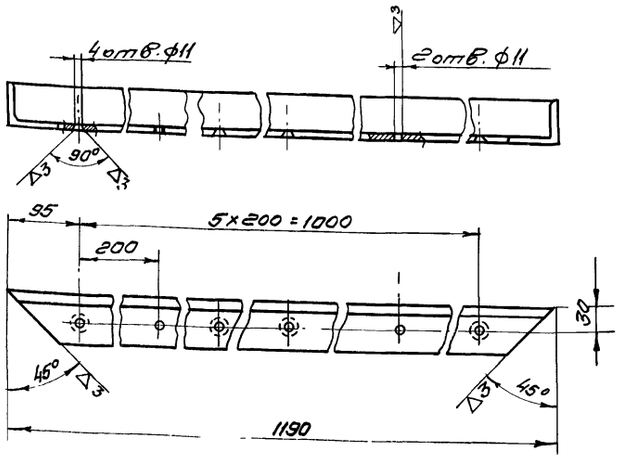

Предельные отклонения размеров: охватываемых - по B_7; прочих $\pm \frac{1}{2}$ допуска 8 кл.

Изм.	Лист	№ докум.	Подп.	Дата	533.041			
Разраб.		Малинина			Уголок	Лит.	Масса	Масшт.
Пров.		Латская				И	4,4	1:5
Н.контр.		Сиротина				Лист	Листов 1	
					Уголок 50×50×5 ГОСТ 8509-72 равнобок. Ст.3 ГОСТ 535-58	Росгипроникельстрой		

Копировал: Исак Формат 11

533.042

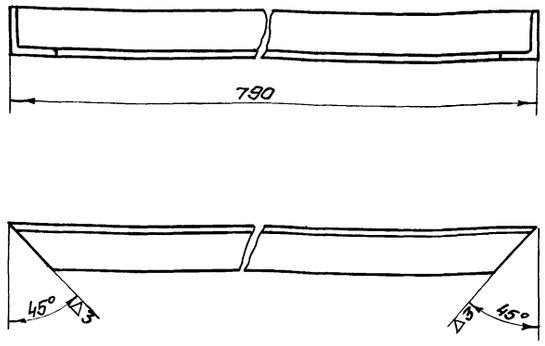

Предельные отклонения размеров: охватываемых по B_7; прочих $\pm \frac{1}{2}$ допуска 8 кл.

Изм.	Лист	№ докум.	Подп.	Дата	533.042			
Разраб.		Малинина			Уголок	Лит.	Масса	Масшт.
Пров.		Латская				И	2,9	1:5
Н.контр.		Сиротина				Лист	Листов 1	
					Уголок 50×50×5 ГОСТ 8509-72 равнобок. Ст.3 ГОСТ 535-58	Росгипроникельстрой		

Копировал: Исак Формат: 11

533.001

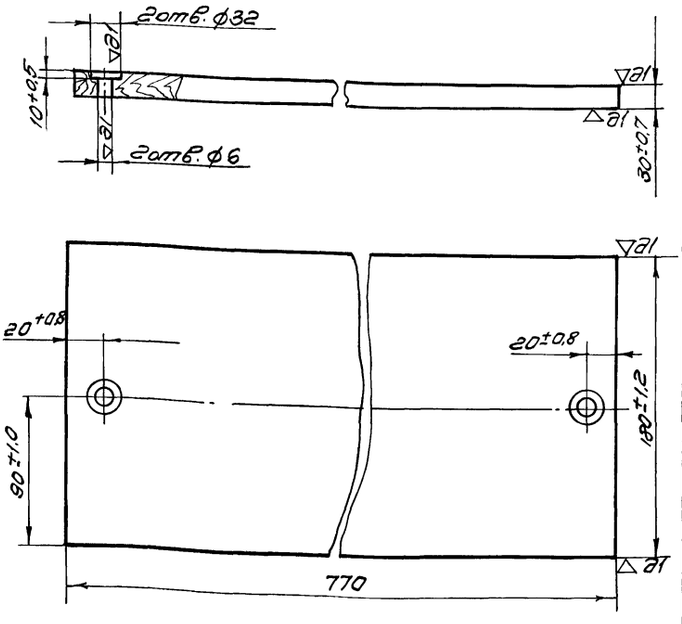

Изм.	Лист	№ докум.	Подп.	Дата	533.001			
Пров.		Сиротина			Доска	Лит.	Масса	Масшт.
Н.контр.		Сиротина				И	3,00	1:4
						Лист	Листов 1	
					Сосна ГОСТ 8486-66	Росгипроникельстрой		

gost.e-ecolog.ru

533.044

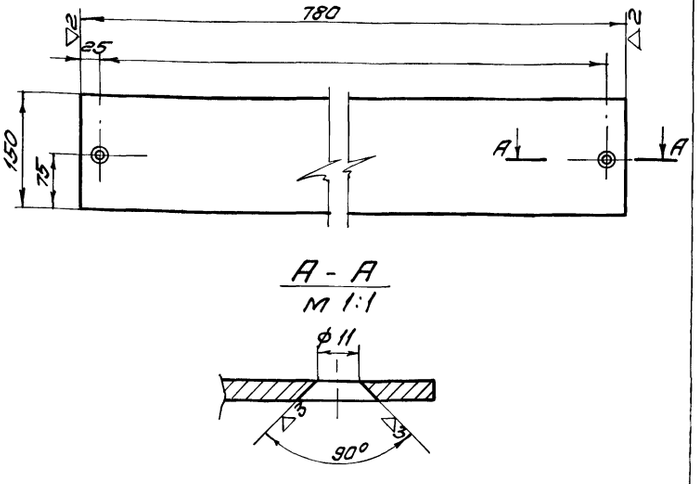

Изм.	Лист	№ докум.	Подп.	Дата	533.044			
Разраб.		Латская			Накладка	Лит.	Масса	Масшт.
Пров.		Сиротина				И	3,0	11
Н.контр.		Сиротина				Лист	Листов 1	
					Полоса 5×150 ГОСТ 103-57 Ст.3 ГОСТ 535-58	Росгипроникельстрой		