Типовой проект
705-1-77
Склад сухих минеральных удобрений емкостью 30 т.

Состав проекта

Альбом I Технологическая, архитектурно-строительная, санитарно-техническая и электротехническая части [стены из асбестоцементных листов]

Альбом II Технологическая, архитектурно-строительная, санитарно-техническая и электротехническая части [стены кирпичные]

Альбом III Типовые узлы и детали

Альбом IV Нестандартизированное оборудование

Альбом V Сметы [стены из асбестоцементных листов]

Альбом VI Сметы [стены кирпичные]

Альбом VII Заказные спецификации

Альбом III

13870-03
ЦЕНА 0-45

Разработан институтом
...строй"
...СФСР

Утвержден МСХ СССР
Сводное заключение №23 от 26 сентября 1975г
Введен в действие Главсельстройпроектом
Письмо №511-14-1969 от 1 июня 1976г с 25 июля 1976г.

gost.e-ecolog.ru

ЦЕНТРАЛЬНЫЙ ИНСТИТУТ ТИПОВОГО ПРОЕКТИРОВАНИЯ
ГОССТРОЯ СССР

Москва А-445 Смольная ул 22

Сдано в печать 1977 года

Заказ № 2896 Тираж 5000 экз

Содержание альбома

Наименование чертежа	Марка листа	№ стр альбома
1	2	3
Содержание альбома	1	2
Детали разрезов 1, 2	КС-1	3
Детали планов и разрезов 3, 4, 5	КС-2	4
Детали планов и разрезов 6, 7	КС-3	5
Детали планов и разрезов 8, 9, 10	КС-4	6
Узлы крепления стеновых ригелей к железобетонным колоннам	КС-5	7
Узлы коепления стеновых ригелей к железобетонным колоннам, Металлические элементы	КС-6	8

Наименование чертежа	Марка листа	№ стр альбома
1	2	3
сборно-разборные деревянные перегородки (фрагменты)	КС-7	9
сборно-разборные деревянные перегородки Узлы	КС-8	10
Опалубочные чертежи железобетонных колонн	КС-9	11
Опалубочные чертежи железобетонных ферм. Закладные элементы	КС-10	12
Связь СВ-1	КС-11	13
Связь СВ-2	КС-12	14

Гл. инж. пр.	[illegible]	Кузнецова			
Гл. инженер	[illegible]	Голованов	Кольцов	[illegible]	Молочина
Рук. группы	[illegible]	Кружилова	Котиров	Докарт	Макарова
Исполнит.		Ульяновский			

1974г	Склад сухих минеральных удобрений емкостью 307т.	Содержание альбома	Типовой проект 705-1-77	альбом III	Лист 1

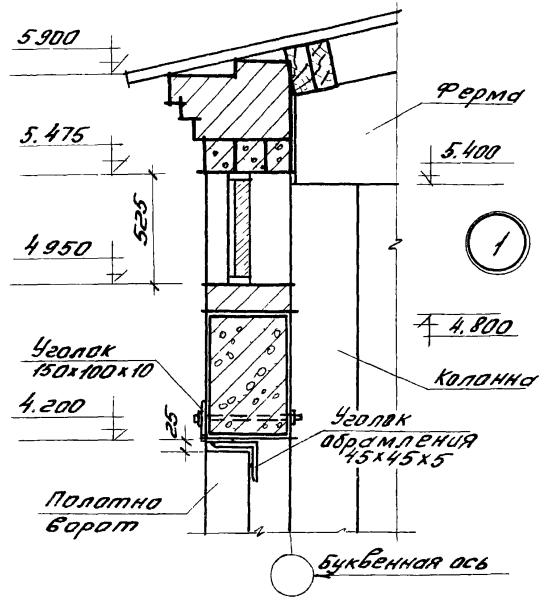

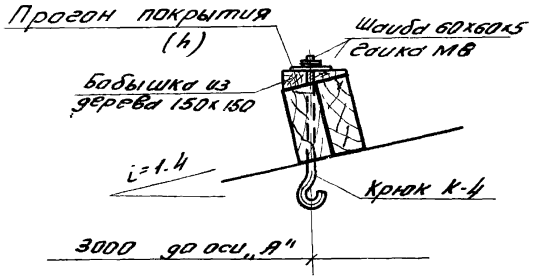

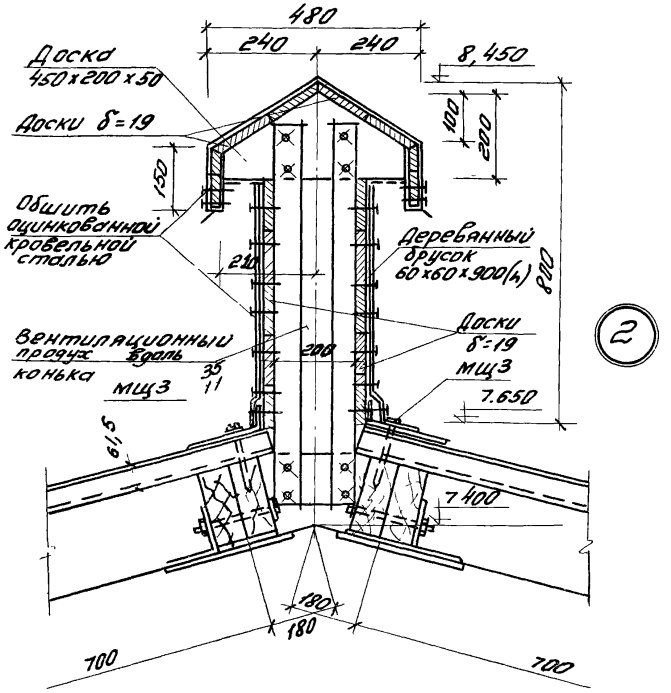

Деталь крепления крюка К-4

к прогонам покрытия

1974	Склад сухих минеральных удобрений емкостью 30тн	Детали разрезов: 1,2	Типовой проект 705-1-77	Альбом III	Лист КС-1

13870-03 3

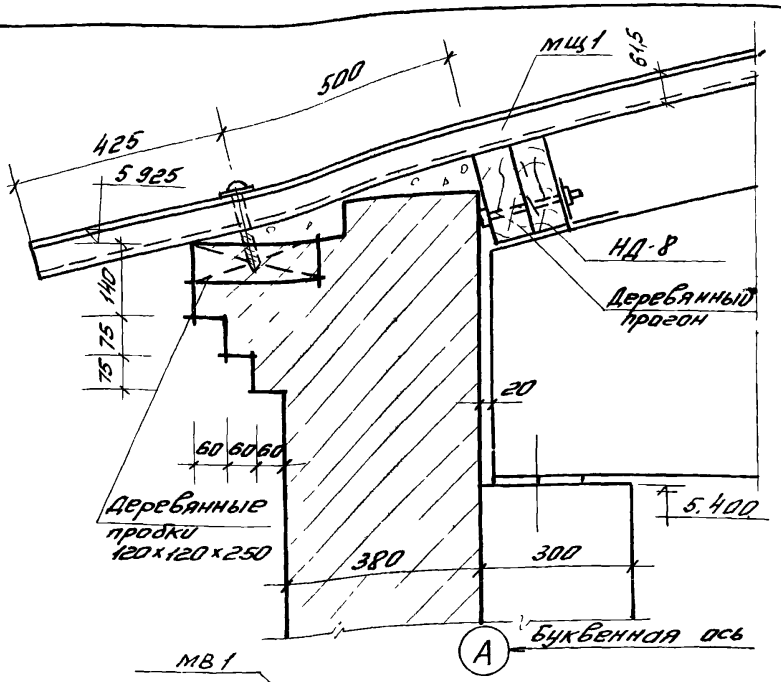

3

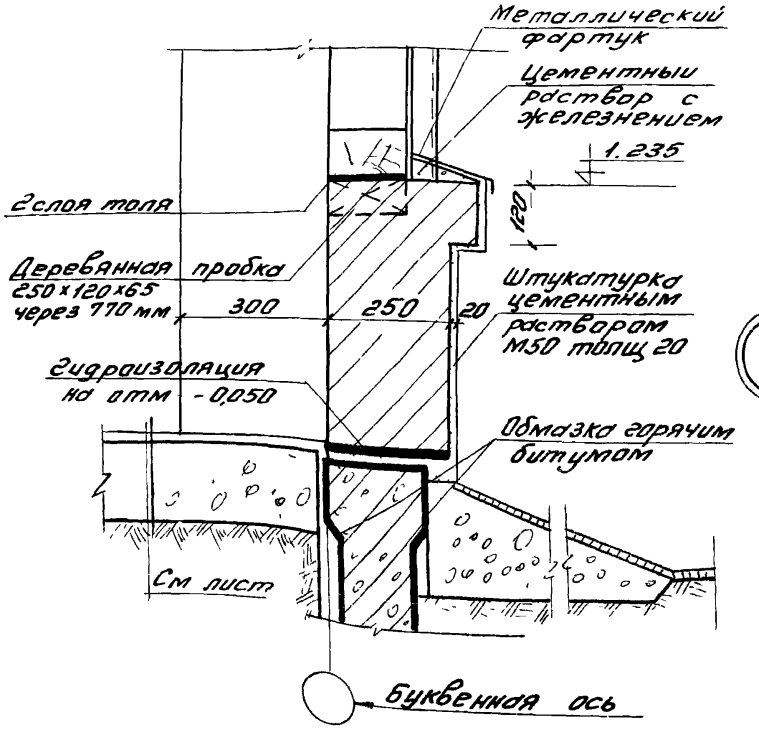

4

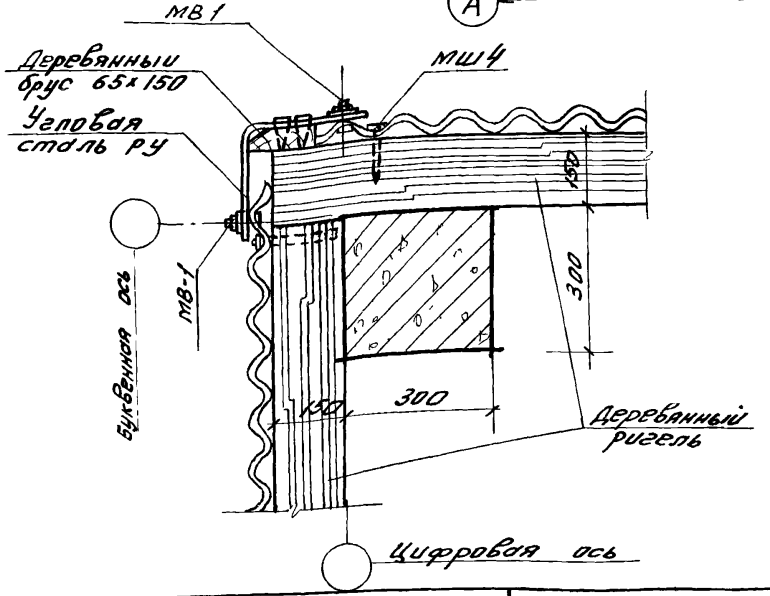

5

1974г	Склад сухих минеральных удобрений емкостью 307т	Детали планов и разрезов. 3,4,5	Типовой проект 705-1-77	Альбом III	Лист КС-2

Ук. маст.		Пушнер			
Гл инж. пр		Кузнецова			
Гл констр		Голубев			
Рук. группы		Кружалова	Калькусвер		Малинина
Исполнит		Крыжановская	Копировал		Крыжановская

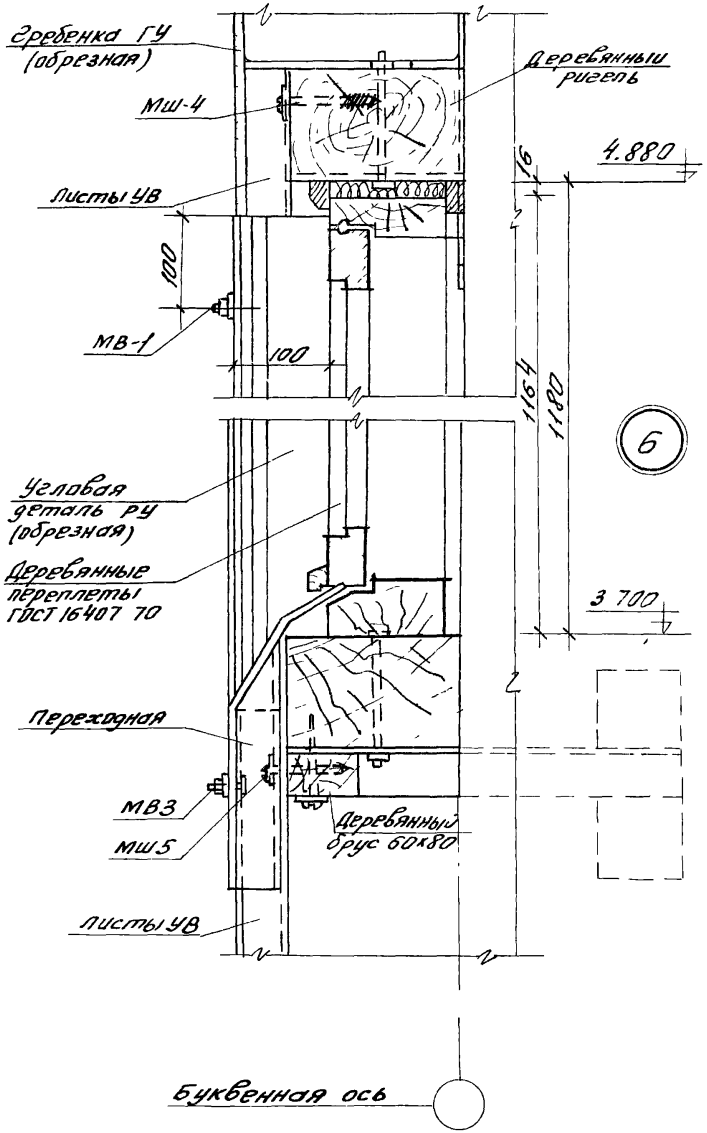

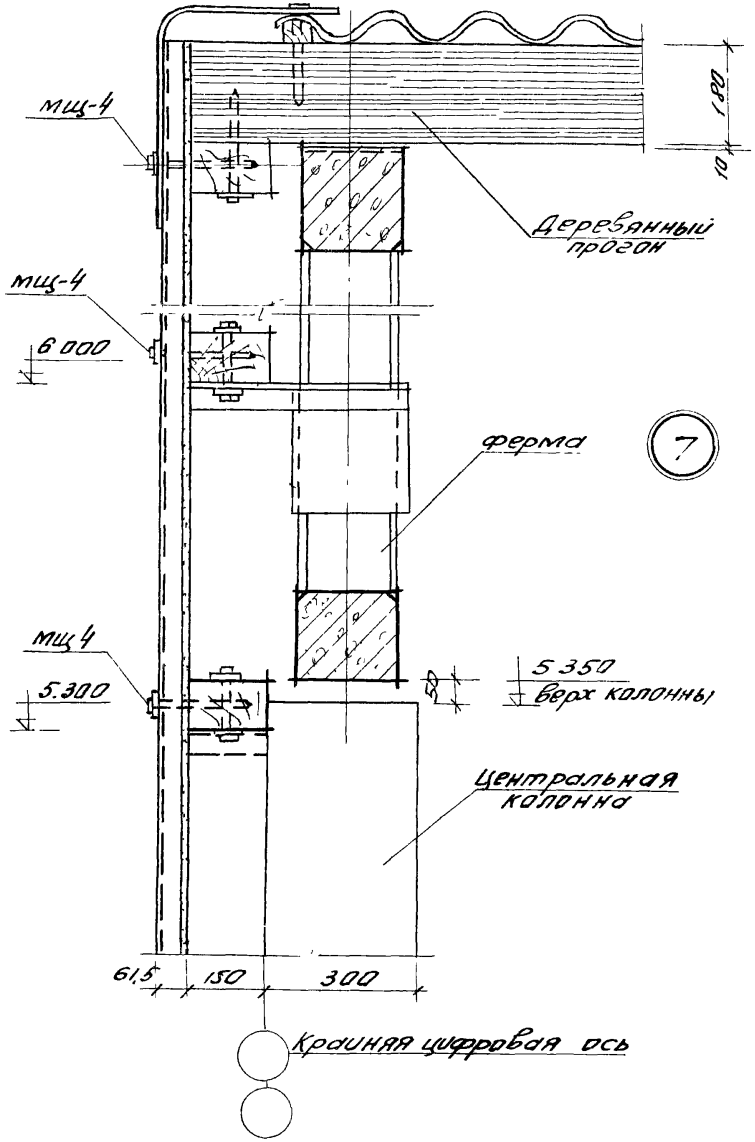

1974г	Склад сухих минеральных удобрений емкостью 30Т	Детали планов и разрезов: 6,7	Типовой проект 705-1-77	Альбом III	Лист КС-3

13870-03 4

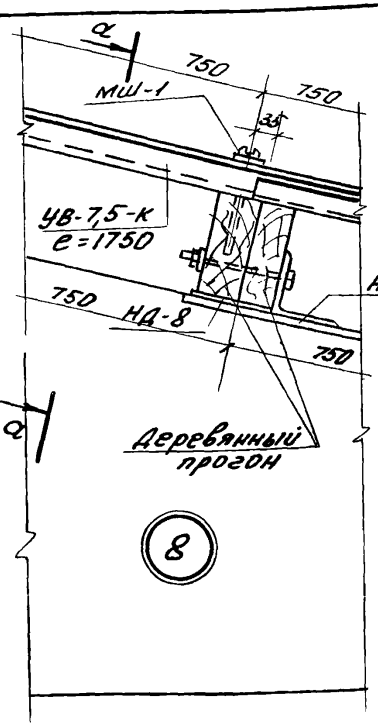

8

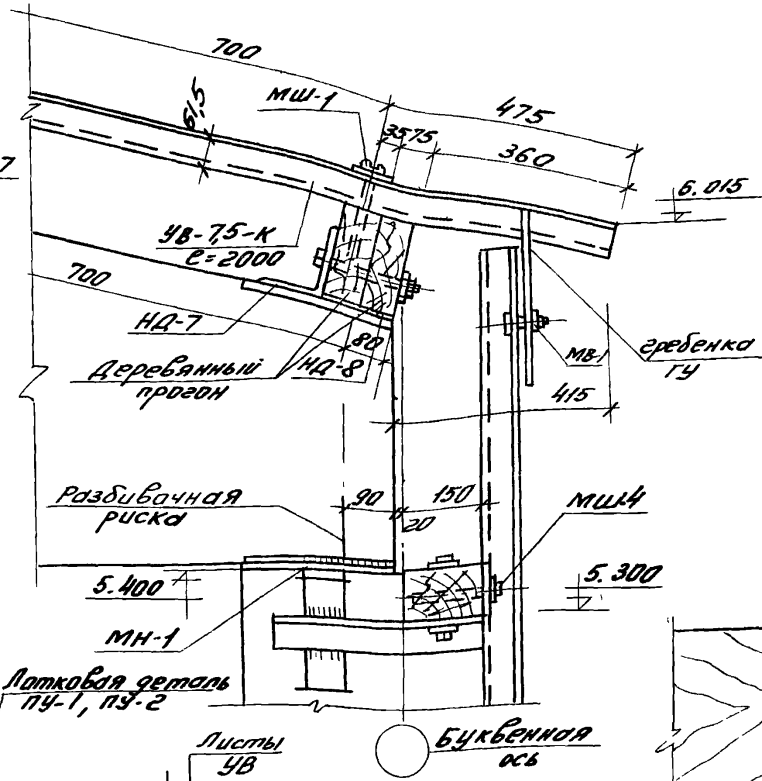

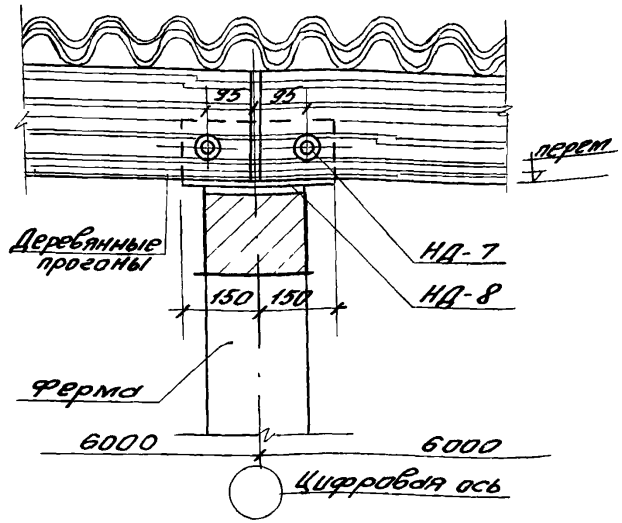

Вид по а-а

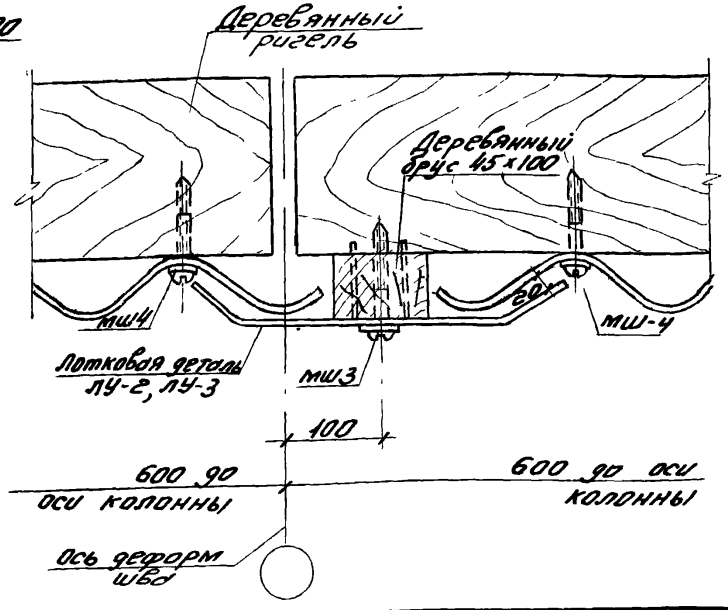

10

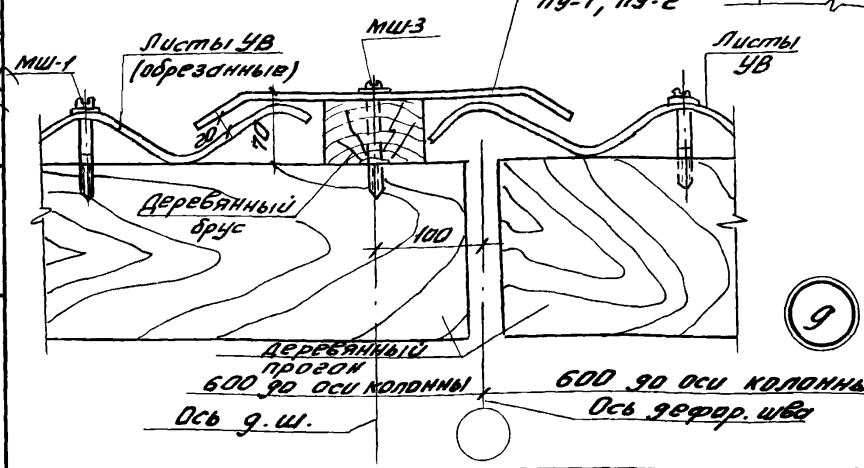

9

Гл. инж. пр.	Кузнецова								
Гл. конструк.	Гаповлев								
Рук. группы	Кружалова								
Исполнит.	Кружалова	Колбусовер	Копыловал	ГПУ	Ордс.	Колбусовер	Кружалова	Мохнина	

1974г	Склад сухих минеральных удобрений емкостью 30т	Детали планов и разрезов: 8,9,10	Типовой проект 705-1-77	Альбом III	Лист КС-4

13870-03

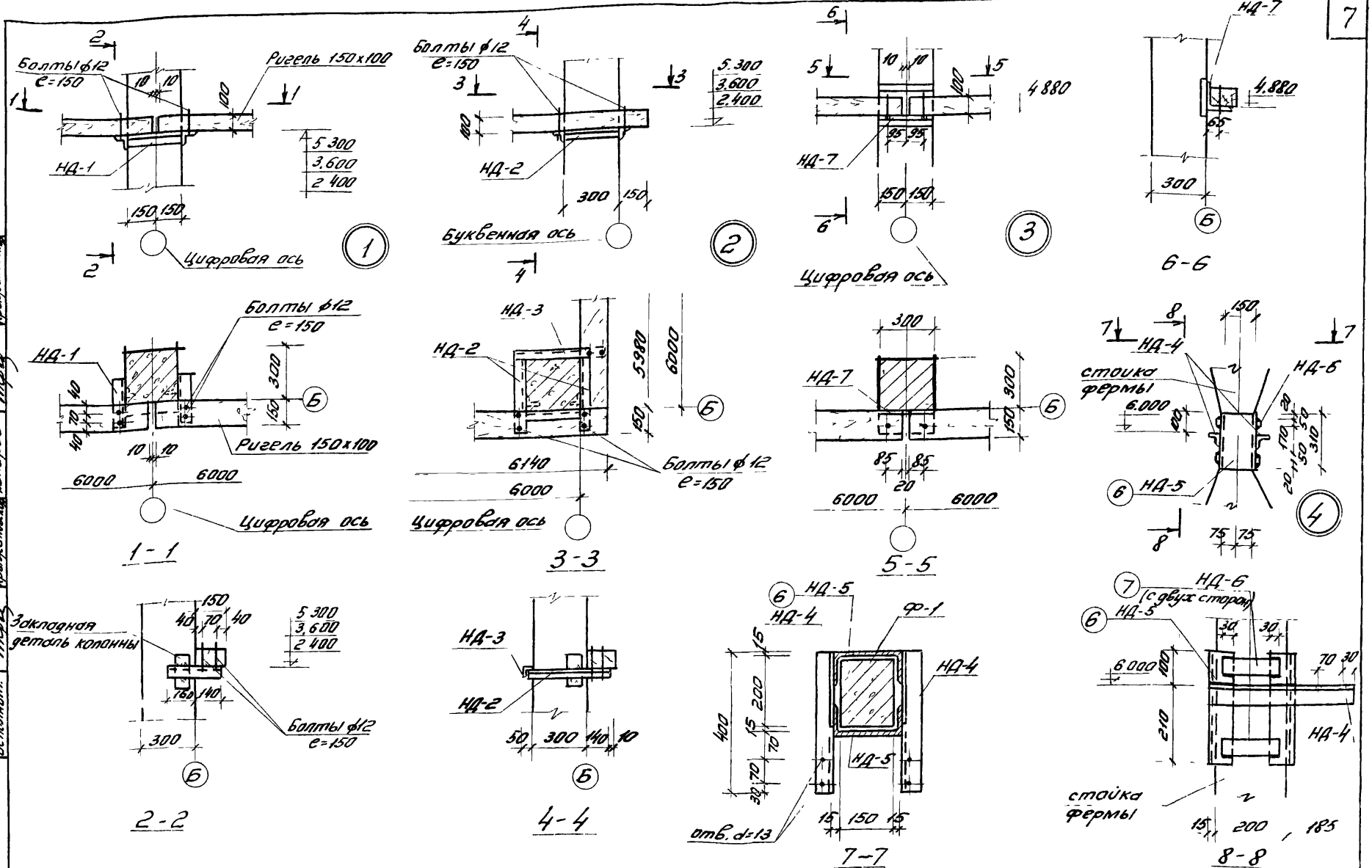

1974г	Склад сухих минеральных удобрений емкостью 30т	Узлы крепления стеновых ригелей к железобетонным колоннам	Типовой проект 705-1-77	Альбом III	Лист КС-5

13870-03

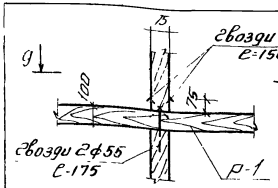

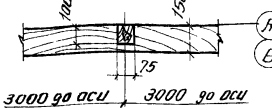

9-9

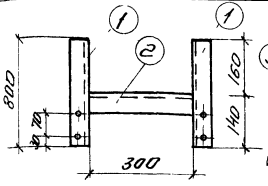

НД-1

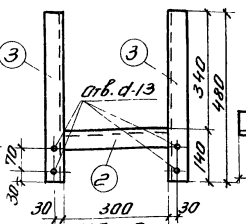

НД-2

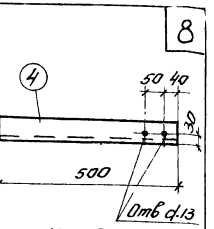

НД-3

(5)

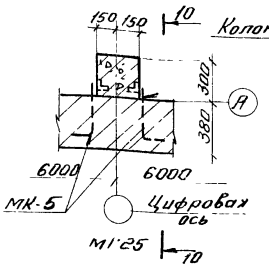

Колонна К1а

1/7 по типу серии 2.430-3 выпуск 3

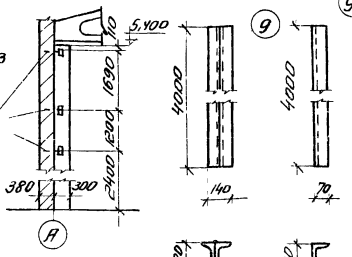

10-10

С-1 С-2

Деталь крепления колонн к кирпичной кладке

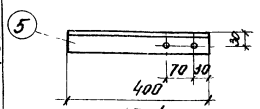

НД-4

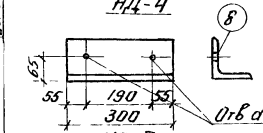

НД-7

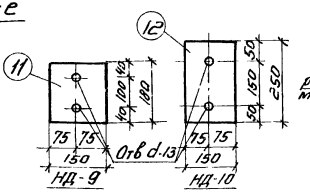

НД-9 НД-10

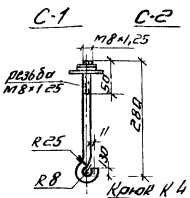

Крюк К-4

Примечания.
1 Толщину сварных швов принять по наименьшей толщине свариваемых элементов
2 Сварку вести электродом Э-42

9 Спецификация металлических элементов

Марка элемента	№ поз	Профиль мм	Длина мм	Кол шт	Вес в кг 1 шт	Вес в кг всех	Вес в кг марки	ГОСТ
НД-1	1	∟ 50×5	300	2	1,13	2,26	3,39	8509-72
	2	∟ 50×5	300	1	1,13	1,13		
НД-2	2	∟ 50×5	300	1	1,13	1,13	4,75	
	3	∟ 50×5	480	2	1,81	3,62		
НД-3	4	∟ 50×5	500	1	1,88	1,88	1,88	
НД-4	5	∟ 50×5	400	1	1,51	1,51	1,51	
НД-5	6	[18	310	1	5,05	5,05	5,05	8240-72
НД-6	7	— 50×6	150	1	0,35	0,35	0,35	103-57*
НД-7	8	∟ 125×8	300	1	4,65	4,65	4,65	8509-72
С-1	9	[18	4000	2	64,4	128,8	128,8	8240-72
С-2	9	[18	4000	1	64,4	64,4	64,4	
НД-8	10	— 150×10	300	1	3,53	3,53	3,53	103-57*
НД-9	11	— 150×10	180	1	2,12	2,12	2,12	
НД 10	12	— 150×10	250	1	2,94	2,94	2,94	
Крюк	К-4	Крюк ФРАГ шпонка сайка	400 60×60×5 М8	1/2	0,31	0,31	0,31	КС-6

1974г	Склад сухих минеральных удобрений емкостью 30Т	Узлы крепления стеновых ригелей к железобетонным колоннам Металлические элементы.	Типовой проект 705-1-77	Альбом III	Лист КС-6

13870-03 8

Инв.№ подл. | Подпись и дата | Взам.инв.№ | Инв.№ дубл. | Подпись и дата | Склад сух. мин. удобр. емк. 30т | Крепление колонн к фундаменту | Крепление колонн к кирпичной кладке

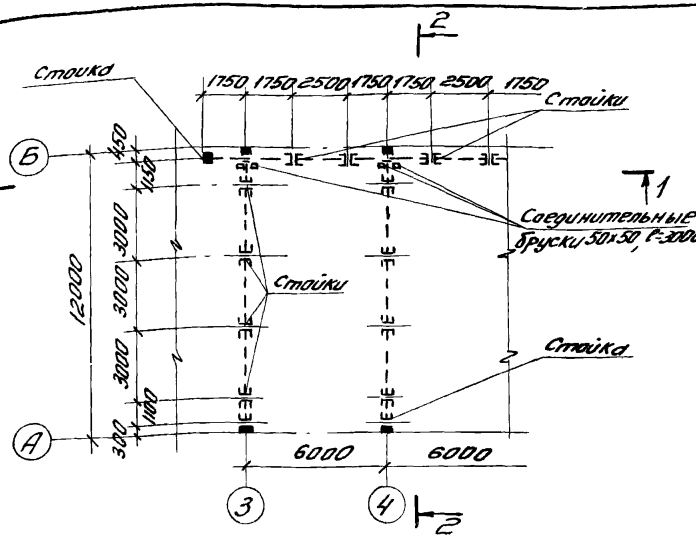

Фрагмент плана м 1:200

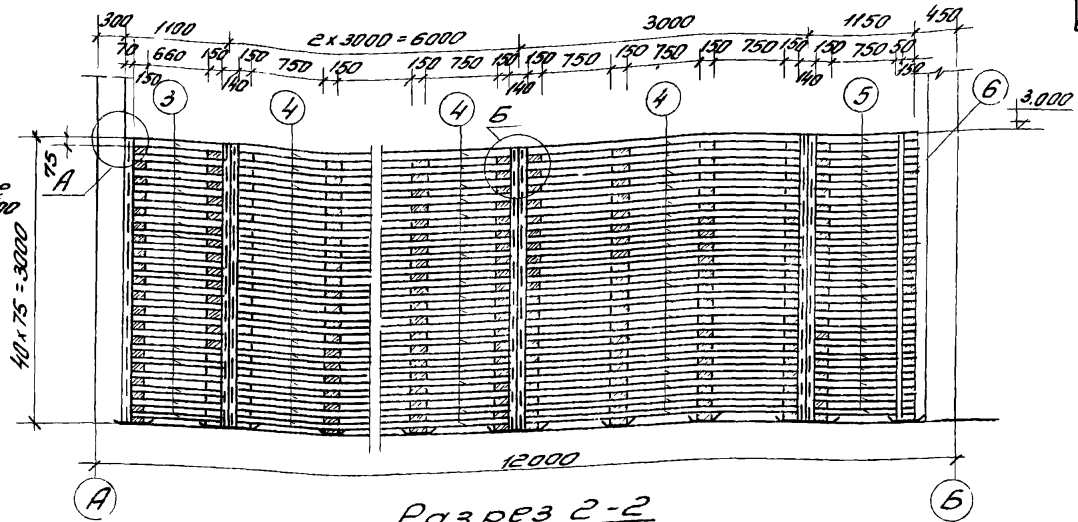

Разрез 2-2

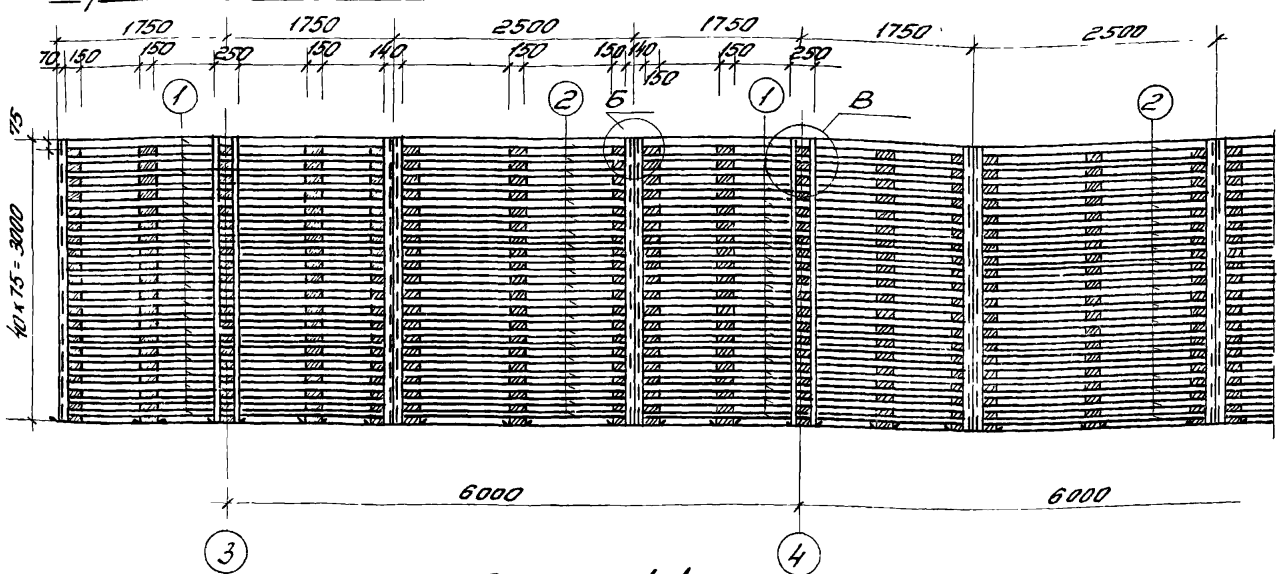

Разрез 1-1

Примечания

1. Деревянные элементы перегородок выполняются из древесины хвойных пород влажностью не более 20%, удовлетворяющих требованиям II категорий
2. Все доски (поз 1÷5) прибивать к брускам (поз. 6,7) гроздями ⌀ 4,5; l=125.
3. Расход на металлические стойки см. лист АС-7 Альбом I

1974г	Склад сухих минеральных удобрений емкостью 307т	Сборно-разборные деревянные перегородки (фрагменты)	Типовой проект 705-1-77	Альбом III	Лист КС-7

Рук. группы Исполнит. | Кружалова Крыжановская | Кальку сверил Копировал | Малинина Крыжановская

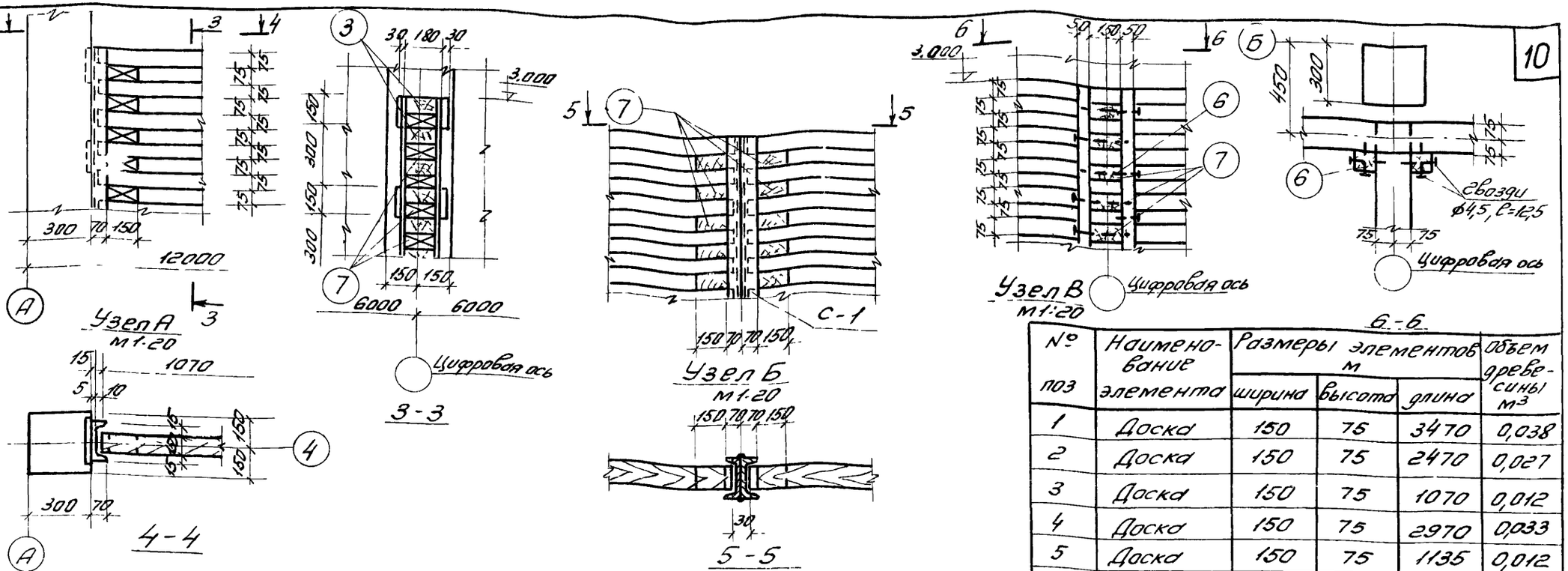

№ поз	Наименование элемента	Размеры элементов м: ширина	высота	длина	Объем древесины м³
1	Доска	150	75	3470	0,038
2	Доска	150	75	2470	0,027
3	Доска	150	75	1070	0,012
4	Доска	150	75	2970	0,033
5	Доска	150	75	1135	0,012
6	Брусок	50	50	3000	0,0075
7	Брусок	150	75	150	0,002

Спецификация деревянных элементов

Наименование элемента	№ поз	Для склада емкостью 307 т: Кол на емкость шт	Расход древесины, м³: на 1 элемент	на все элементы	Для склада емкостью 615 т: Кол на емкость шт	Расход древесины, м³: на 1 элемент	на все элементы	Для склада емкостью 940 т: Кол на емкость шт	Расход древесины, м³: на 1 элемент	на все элементы	Для склада емкостью 1230 т: Кол на емкость шт	Расход древесины, м³: на 1 элемент	на все элементы	Для склада емкостью 1530 т: Кол на емкость шт	Расход древесины, м³: на 1 элемент	на все элементы
Доски	1	60	0,038	2,28	80	0,038	3,04	80	0,038	3,04	120	0,038	4,56	120	0,038	4,56
	2	40	0,027	1,08	60	0,027	1,62	60	0,027	1,62	100	0,027	2,70	100	0,027	2,70
	3	60	0,012	0,72	80	0,012	0,96	80	0,012	0,96	100	0,012	1,20	100	0,012	1,20
	4	180	0,033	5,94	240	0,033	7,92	240	0,033	7,92	300	0,033	9,90	300	0,033	9,90
	5	60	0,012	0,72	80	0,012	0,96	80	0,012	0,96	100	0,012	1,20	100	0,012	1,20
Брусья	6	6	0,0075	0,05	8	0,075	0,60	8	0,075	0,60	10	0,075	0,75	10	0,075	0,75
	7	1320	0,002	2,64	1780	0,002	3,56	1780	0,002	3,56	2400	0,002	4,80	2400	0,002	4,80
Итого				13,43			18,66			18,66			25,11			25,11

Примечание см на листе КС-7

1974г	Склад сухих минеральных удобрений емкостью 307т	Сборно-разборные деревянные перегородки Узлы	Типовой проект 705-1-77	Альбом III	Лист КС-8

Спецификация дополнительных закладных элементов на 1 марку

11

Марка по позиции	Марка по серии рабочих чертежей	Марка изделия	Кол. шт	Вес в кг: 1 шт	Вес в кг: Всех	Вес в кг: марки	Ссылка на серию или лист где разрезают
К-1а	СК3-66-3а	УМ-1	3	2,14	6,42	15,82	1.823-1 в.2
		М-3	1	9,40	9,40		
К-1б	СК3-66-3б	УМ-1	3	2,14	6,42	31,32	— " —
		УМ-2	2	7,75	15,50		
		М-3	1	9,40	9,40		
К-1в	СК3-66-3в	УМ-1	3	2,14	6,42	25,42	— " —
		УМ-3	3	3,20	9,60		
		М-3	1	9,40	9,40		

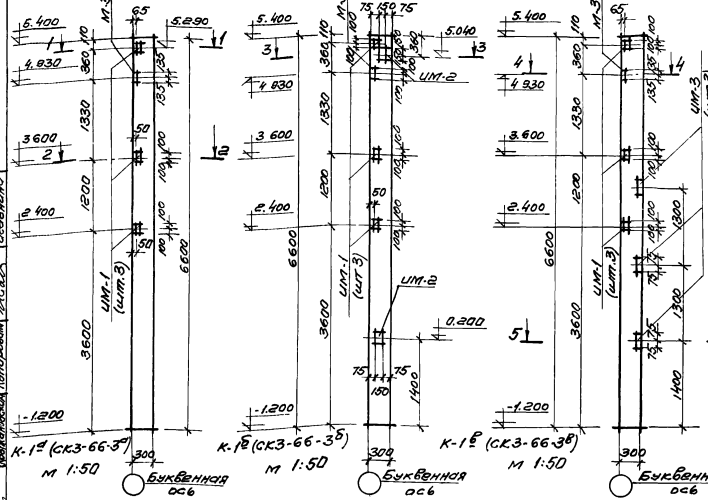

1974г	Склад сухих минеральных удобрений емкостью 30т	Опалубочные чертежи железобетонных колонн	Типовой проект 705-1-77	Альбом III	Лист КС-9

13870-03 11

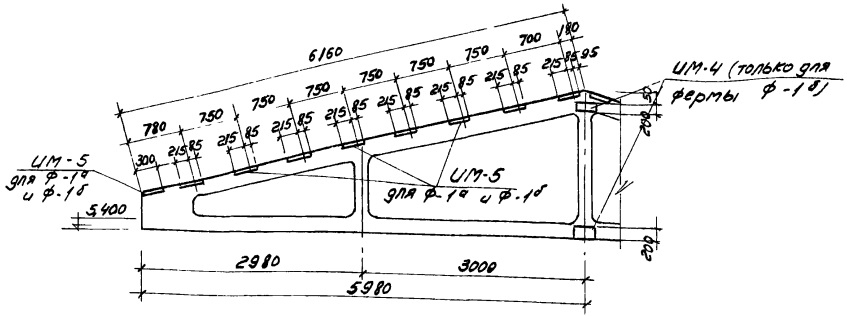

Схема расположения закладных элементов в ферме

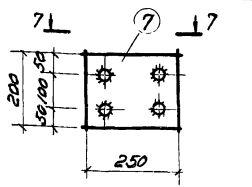

УМ-4

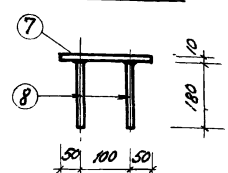

7-7

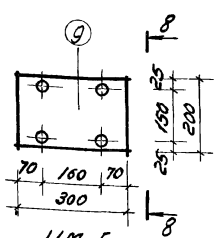

УМ-5

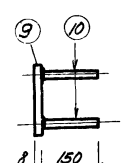

8-8

Спецификация дополнительных закладных элементов на 1 марку

Марка по проекту	Марка по серии рабочих чертежей	Марка элемента	Кол. шт.	Вес в кг: 1 шт	Вес в кг: всех	Вес в кг: марки	Ссылка на серию или лист, где разработ.
Ф-1а	ФБТ12-1АIV[9] ФБТ12-2АIV[9]	УМ-5	18	4,17	75,06	75,06	1.863-1 вып КС-10 в.1
Ф-1б	ФБТ12-1АIV[8]	УМ-4	2	4,36	8,72	83,80	То же
	ФБТ12-2АIV[8]	УМ-5	18	4,17	75,06		

Спецификация металла на 1 шт. каждой марки

Марка элем.	NN поз.	Профиль мм	Длина мм	Кол. шт.	Вес в кг: 1 шт.	Вес в кг: всех	Вес в кг: марки	ГОСТ
УМ-1	1	L 63х5	200	2	0,96	1,92	2,14	103-57*
	2	Ф12АII	250	1	0,22	0,22		5781-61*
УМ-2	3	-150х10	300	2	3,53	7,06	7,76	103-57*
	4	Ф10АII	280	4	0,17	0,69		5781-61*
УМ-3	5	Ф10АI	640	1	0,40	0,40	3,20	"
	6	-150х10	240	1	2,80	2,80		103-57*
УМ-4	7	-200х10	250	1	3,92	3,92	4,36	"
	8	Ф10АII	180	4	0,11	0,44		5781-61*
УМ-5	9	-200х8	300	1	3,77	3,77	4,17	103-57*
	10	Ф10АII	150	4	0,10	0,40		5781-61

Примечания:

1. Данный лист необходимо смотреть с листом КС-9.
2. Колонны К-1а; 1б; 1в выполняются в опалубке колонн СК3-66-3, разработанных в серии 1.823-1 в 2 и отличается наличием дополнительных закладных деталей по черт КС-9.
3. Фермы Ф-1а, Ф-1б выполняются в опалубке ферм ФБТ12-2АIV, разработанных в серии 1.863-1 в 1, и отличается наличием дополнительных закладных деталей по данному чертежу (закладные детали М-2; М-3, М-4, разработанные в серии 1.863-1 в 1 аннулируются)

1974г.	Склад сухих минеральных удобрений емкостью 307 т	Опалубочные чертежи железобетонных ферм. Закладные элементы.	Типовой проект 705-1-77	Альбом III	Лист КС-10

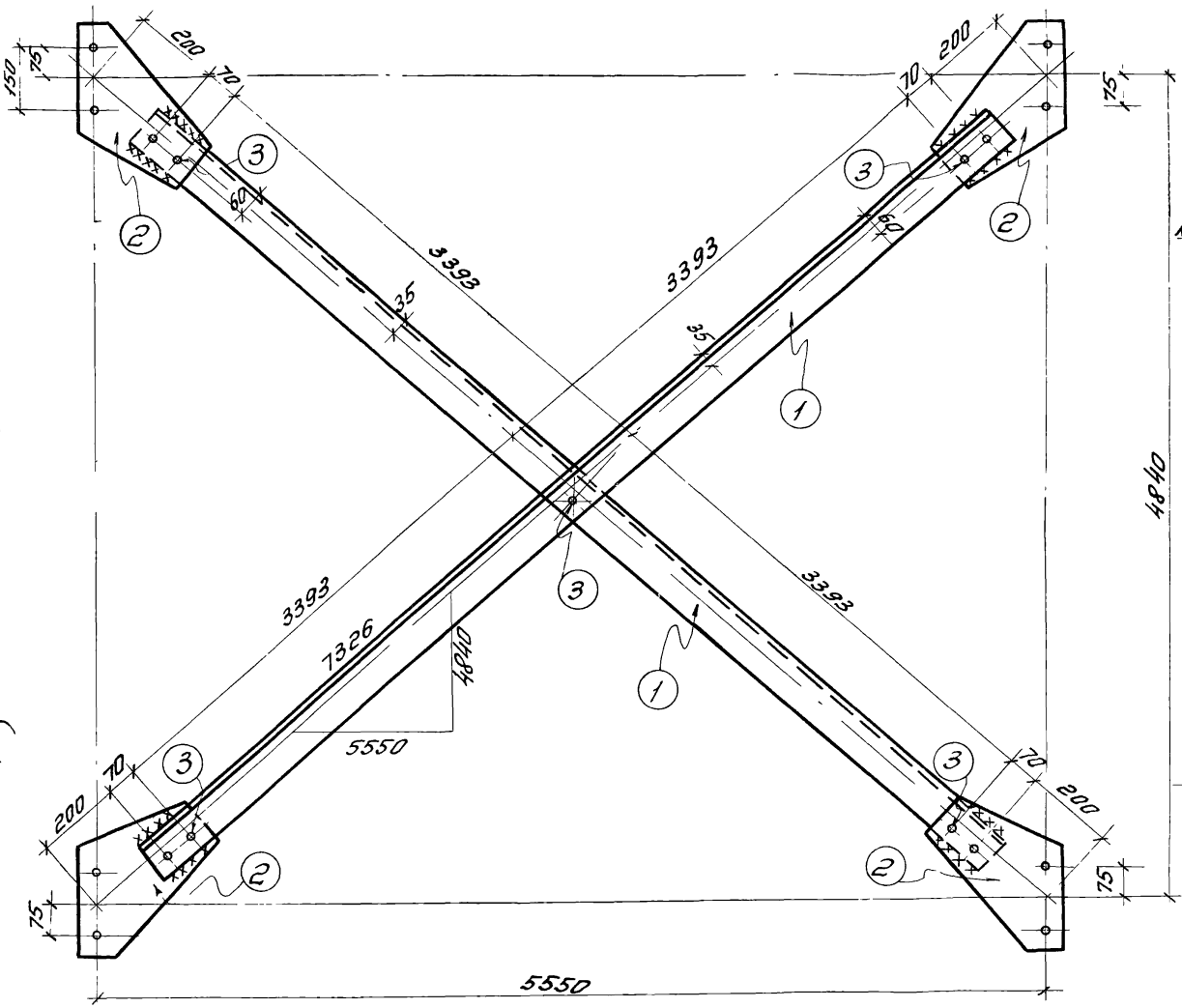

СВ-1

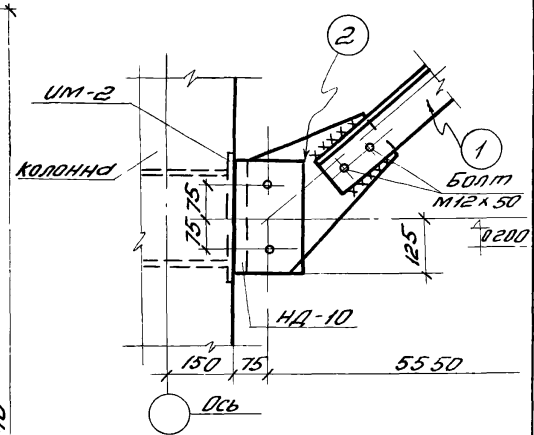

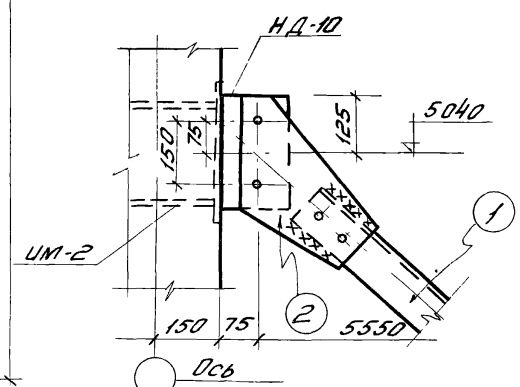

Крепление связей к колонне м 1.10

Примечание см на листе КС-12

1974г	Склад сухих минеральных удобрений емкостью 30Тт	Связь СВ-1	Типовой проект 705-1-77	Альбом III	Лист КС-11

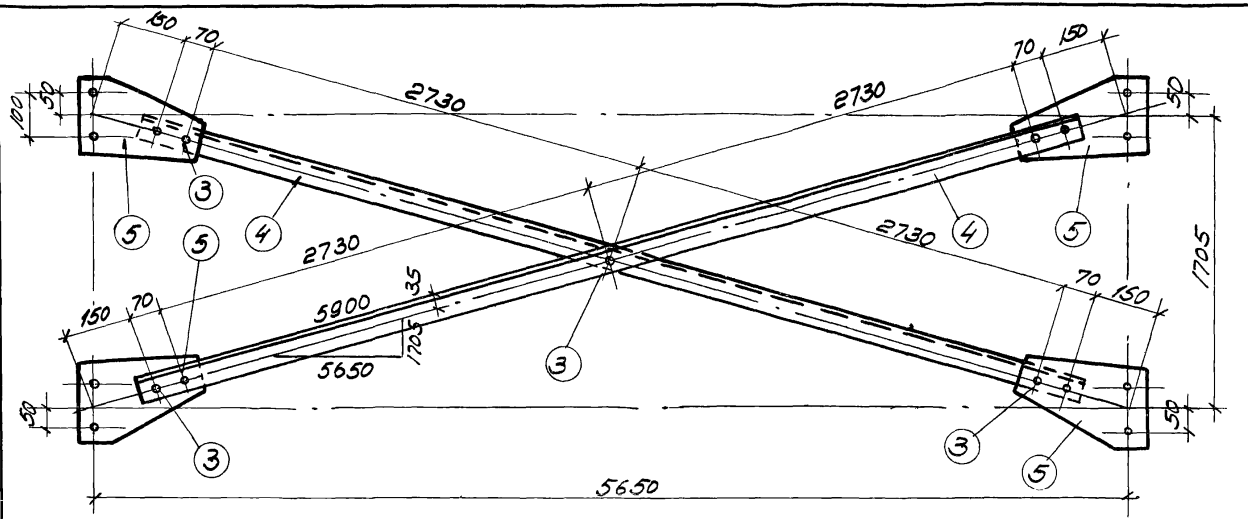

СВ-2

Примечания:

1. Металлические изделия изготавливать из стали марки В ст 3 КП
2. Сварку элементов вести электродами типа Э-42, $h_{шв}$ = 6 мм.

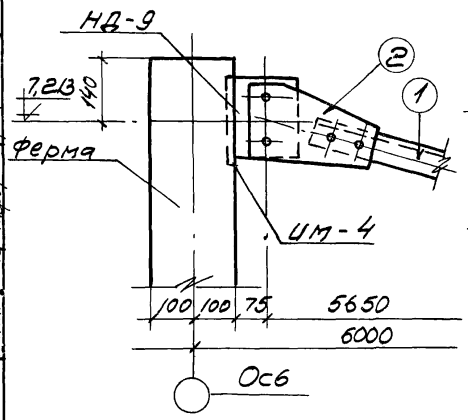

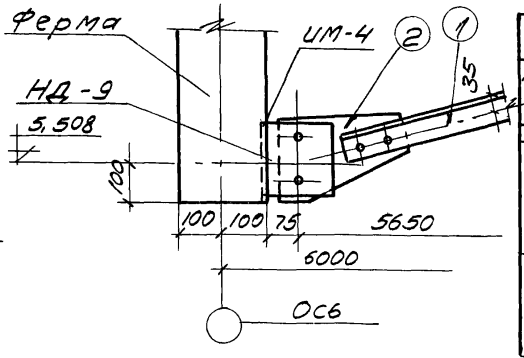

Крепление связей к фермам
М 1:10

Спецификация металлических элементов								
Марка элемента	NN поз.	Профиль мм	Длина мм	Кол. шт.	Вес кг 1шт	Вес кг всех	Вес кг марки	ГОСТ
СВ-1	1	L 100×6	7006	2	86,0	172,0	180,9	8509-72; 103-57*
	2	-300×6	450	4	4,26	17,1		
	3	Болт с гайк. М16	50	9	0,2	1,8		
СВ-2	4	L 63×5	5680	2	27,3	54,6	68,4	
	5	-200×6	320	4	3,01	12,04		
	3	Болт с гайк М16	50	9	0,2	1,8		

1974г.	Склад сухих минеральных удобрений емкостью 307 т	Связь СВ-2.	Типовой проект 705-1-77	Альбом III	Лист КС-12

gost.e-ecolog.ru