ТИПОВЫЕ МАТЕРИАЛЫ ДЛЯ ПРОЕКТИРОВАНИЯ
27-0-4.91
ТОРГОВОЕ МЕХАНИЧЕСКОЕ, ХОЛОДИЛЬНОЕ И ПОДЪЕМНО-ТРАНСПОРТНОЕ ОБОРУДОВАНИЕ ПРЕДПРИЯТИЙ ТОРГОВЛИ И ОБЩЕСТВЕННОГО ПИТАНИЯ

АЛЬБОМ III

ГРУЗОПОДЪЕМНОЕ ОБОРУДОВАНИЕ И ОБОРУДОВАНИЕ ДЛЯ ПЕРЕМЕЩЕНИЯ ГРУЗОВ.

1060-03

gost.e-ecolog.ru

Уралтипроект, 620062, г.Екатеринбург, ул.Чебышева,4
Зак. 847 Инв. 1060-03 Тираж 160
Сдано в печать 25.08 1992 г.

ТИПОВЫЕ МАТЕРИАЛЫ ДЛЯ ПРОЕКТИРОВАНИЯ
27-0-4.91

ТОРГОВОЕ МЕХАНИЧЕСКОЕ, ХОЛОДИЛЬНОЕ И ПОДЪЕМНО-ТРАНСПОРТНОЕ ОБОРУДОВАНИЕ ПРЕДПРИЯТИЙ ТОРГОВЛИ И ОБЩЕСТВЕННОГО ПИТАНИЯ

АЛЬБОМ III

СОСТАВ ТИПОВЫХ МАТЕРИАЛОВ ДЛЯ ПРОЕКТИРОВАНИЯ

АЛЬБОМ I	МЕХАНИЧЕСКОЕ, ТЕПЛОВОЕ И РАЗДАТОЧНОЕ ОБОРУДОВАНИЕ, НОВОЕ ОБОРУДОВАНИЕ ДЛЯ ДОГОТОВОЧНЫХ ПРЕДПРИЯТИЙ ОБЩЕСТВЕННОГО ПИТАНИЯ.
АЛЬБОМ II	ХОЛОДИЛЬНОЕ ОБОРУДОВАНИЕ, ТОРГОВЫЕ АВТОМАТЫ, КОНТРОЛЬНО-КАССОВЫЕ МАШИНЫ, ВЕСОИЗМЕРИТЕЛЬНЫЕ ПРИБОРЫ, УПАКОВОЧНОЕ ОБОРУДОВАНИЕ, ЛИНИЯ ОЧИСТКИ И СУЛЬФИТАЦИИ КАРТОФЕЛЯ.
АЛЬБОМ III	ГРУЗОПОДЪЕМНОЕ ОБОРУДОВАНИЕ И ОБОРУДОВАНИЕ ДЛЯ ПЕРЕМЕЩЕНИЯ ГРУЗОВ

1060-03

РАЗРАБОТАН
АО
„ИНРЕКОН"
/ИНСТИТУТ РЕКОНСТРУКЦИИ ГОРОДОВ/

ГА. ИНЖЕНЕР ИНСТИТУТА В.И. ИОСКОВ
ГА. СПЕЦИАЛИСТ И.П. ТУПИЦИНА

Утвержден и введен в действие
приказом по АО „ИНРЕКОН"
№ 19 от 1.XI.1991г.

СОДЕРЖАНИЕ АЛЬБОМА III

N° N° ЛИСТОВ	НАИМЕНОВАНИЕ И ОБОЗНАЧЕНИЕ ДОКУМЕНТОВ НАИМЕНОВАНИЕ ЛИСТА	СТР
3-Д1	СПЕЦИФИКАЦИЯ ОБОРУДОВАНИЯ, ВХОДЯЩЕГО В АЛЬБОМ	3-8
3-1;3-14	КРАНЫ, КРАНЫ-ШТАБЕЛЕРЫ	9-22
3-15;3-24	ТАЛИ, ЭЛЕКТРОГРУЗОВОЗЫ	23-32
3-25;3-31	ЛИФТЫ, ПОДЪЕМНИКИ	33-39
3-32;3-46	КОНВЕЙЕРЫ, ТРАНСПОРТЕРЫ	40-52
3-46;3-49	ЭЛЕКТРОПОГРУЗЧИКИ, ЭЛЕКТРОШТАБЕЛЕРЫ	53-57
3-50;3-60	ТЕЛЕЖКИ АККУМУЛЯТОРНЫЕ, ТЕЛЕЖКИ-ШТАБЕЛЕРЫ, ГРУЗОВЫЕ	58-68
3-61;3-62	ПРОЧЕЕ ОБОРУДОВАНИЕ	69-70

Ал. III

№ п/п	Наименование и техническая характеристика оборудования, завод-изготовитель	Тип, марка оборудования	Код оборудования	Масса единицы оборудования, кг	Страница	Примечание
1	2	3	4	5	6	7
	КРАНЫ, КРАНЫ - ШТАБЕЛЕРЫ					
1	Кран мостовой ручной однобалочный подвесной г/п. 0,5т.		31 5911 1100	270÷584	9	
	Красногвардейский крановый завод					
2	Кран мостовой ручной однобалочный подвесной г/п. 1т		31 5911 2100	270÷584	10	
	Красногвардейский крановый завод					
3	Кран мостовой ручной однобалочный подвесной г/п. 3,2т			610÷1270	11	
	Красногвардейский крановый завод					
4	Кран мостовой ручной однобалочный подвесной г/п 5т			810÷1470	12	
	Красногвардейский крановый завод					
5	Кран мостовой ручной опорный г/п. 3,2; 5; 8т			680÷2900	13	
	Красногвардейский крановый завод					
6	Кран мостовой ручной опорный г/п. 12,5; 20т			5590÷8470	14	
	Красногвардейский крановый завод					
7	Кран подвесной электрический однобалочный		3157231000	590÷1830	15	
	однопролетный г/п. 1.0т					
	Забайкальский завод подъемно-транспортного оборудования					
8	Кран подвесной электрический однобалочный		31572311 24	1245÷1880	16	
	двухпролетный г/п. 1.0т					
	Забайкальский завод подъемно-транспортного оборудования					
9	Кран-штабелер подвесной г/п. 0,5т		31 7611 3100		17	
	Красногвардейский крановый завод					

Инв. № подл. | Подп. и дата | Взам. инв. №

Нач. отд	Калугин		27-0-4.91-3-ДТ
Гл. спец.	Тупицина		Спецификация оборудования, входящего в альбом
Н. контр.	Акимбекова		Стадия: РП; Лист: 1; Листов: 6
Инж. I к.	Филюхова		АО "ИНРЕКОН"
Инж. II к.	Бычкова		

Формат А3

1080-03

1	2	3	4	5	6	7
10	Кран-штабелер электрический опорный мостовой г/п.0.5т			1717÷2638	18	
	Красногвардейский крановый завод					
11	Кран-штабелер электрический опорный мостовой г/п. 1т.			2050÷3100	19	
	Красногвардейский крановый завод					
12	Кран -штабелер опорный г/п. 0.25т		317611223602	1230÷1900	20	
	Московское производственно-техническое предприятие					
	„Проммеханизация"					
13	Кран-штабелер опорный/управление с пола/г/п.0.5 и 1.0т		См. стр. 21	1483÷2721	21	
	Стахановский машиностроительный завод					
14	Кран-штабелер стеллажный г/п. 0.5т		3176123001	3960÷4850	22	
	Стахановский машиностроительный завод					
	Тали, электрогрузовозы					
15	Таль электрическая	ТЭ 025-511	3174211031	75	23	
	Полевский машиностроительный завод					
16	Таль электрическая	ТЭ 025-311	3174211031	70	23	
	Полевский машиностроительный завод					
17	Таль электрическая	ТЭ 050-711	3174212031Ю	80	24	
	Московский завод „Красный металлист"					
18	Таль электрическая	ТЭ 050-111	3174111031Ю9	75	24	
	Московский завод „Красный металлист"					
19	Таль ручная передвижная червячная г/п 3.2т		317322041	83	25	
	Красногвардейский крановый завод					
20	Таль ручная передвижная червячная г/п 5т		317322051	137	25	
	Красногвардейский крановый завод					
21	Таль ручная передвижная червячная г/п 8т		317322061	280	25	
	Красногвардейский крановый завод					

Ал. III

Инв.№подл. | Подп. и дата | Взам.инв.№

Ал. Ш

1	2	3	4	5	6	7
22	Таль ручная червячная г/п 5т		3173221051	110	26	
	Красногвардейский крановый завод					
23	Таль ручная червячная г/п 8т		3173221061	220	26	
	Красногвардейский крановый завод					
24	Кошка с ручным приводом г/п 1т		3167110001	11	27	
	Красногвардейский крановый завод					
25	Таль ручная передвижная шестеренная г/п 2т		3173212031	75	28	
	Красногвардейский крановый завод					
26	Электрогрузовоз подвесной с автоматическим		3172161001 04	265	29,31,32	
	адресованием грузов 582 и с прицепной					
	тележкой 583					
27	Электрогрузовоз подвесной с автоматическим		3172161002 03	290	30,31,32	
	адресованием грузов 582 и с прицепной					
	тележкой 5608					
	Лифты, подъемники					
28	Лифт грузовой малый /общего назначения/		4836211213	1000÷2850	33	
	г/п 100 кг					
	Ст. Платоновка Тамбовская область п/я ЯТ-30/3					
29	Лифт грузовой малый в металлической шахте		4836211213	1500÷1600	34	
	г/п 100 кг					
	Ст. Платоновка Тамбовской обл. п/я ЯТ-30/3					
30	Лифт грузовой тротуарный г/п 500 кг		4836124312	3050÷3200	35	
	Ст. Платоновка Тамбовская область п/я ЯТ-30/3					
31	Лифт грузовой выщимной г/п 500 кг		4836320000		36	
	Московский опытно-экспериментальный					
	лифто-строительный завод					

Инв. № подл. | Подпись и дата | Взам. инв. №

1	2	3	4	5	6	7
32	Лифт грузовой общего назначения г/п 500 кг		4836000000		37	
	Московский опытно-экспериментальный лифто-					
	строительный завод					
33	Лифт грузовой общего назначения г/п 1000 кг		4836030000		38	
	Свердловский з-д „Строймашин"					
34	Стол под'емный	ПС-630	5151562016	765	39	
	по „Киевторгмаш" Нежинский машиностр. з-д					
	Конвейеры, транспортеры					
35	Конвейер ленточный стационарный	КАП-50	3161111102107	450	40	
	Полевский машиностроительный завод					
36	Транспортер ленточный стационарный	ТАС-2			41-51	
	Ахтырское опытно-производственное					
	об'единение „Промсвязь"					
37	Дорожка роликовая	РД-50	5151000000	36	52	
	Свердловская область п/я УЩ-349/13					
	Электропогрузчики, электроштабелеры					
38	Электропогрузчик	ЭП-103КО /ЭП-103КИО/	См. стр. 53	2350/2420	53	
	Свердловский машиностроительный завод					
39	Электропогрузчик	ЭП-103К /ЭП-103КИ/	См. стр. 53	2600	53	
	Свердловский машиностроительный завод					
40	Электропогрузчик	ЭПВ-1,25	3453113911	2800/2850	54	
	Калининградский вагоностроительный завод					
41	Электропогрузчик	ЭПВ-1638	3453114109	3060/3220	55	
	Калининградский вагоностроительный завод					

Инв. № подл. | Подп. и дата | Взам. инв. №

Ал. III

1	2	3	4	5	6	7
42	Электропогрузчик	ЭП-0806	0-3453112310	1750	56	
	Бельцкий электротехнический завод					
43	Электроштабелер	эш-188м	3453121004	2250-	57	
	Тбилисский электровозостроительный завод					
	им. В.И. Ленина					
	Тележки аккумуляторные, тележки-штабелеры, грузовые					
44	Электротележка	ЭТМ	3453133001	950	58	
	Батумский электромеханический завод					
45	Электротележка	ЭТМ.С	3453133001	1000	59	
	Батумский электромеханический завод					
46	Тележка-штабелер			90	60	
	Белорусский республиканский НПО машиностроения					
	и межотраслевых производств „Комплекс"					
47	Тележка-штабелер с гидравлическим под'емом	ЭТШГ-250-3		140	61	
	вил					
	Борский завод торгового машиностроения					
48	Тележка грузовая с под'емной платформой	ТРП-21	3171120010001	50	62	
	Кзыл-Орда 3.К. 169/2					
49	Тележка грузовая с под'емной платформой	ТРП-25	3171120012009	112	63	
	Кзыл-Орда 3.К. 169/2					
50	Тележка ручная с гидравлическим под'емом вил	ТГВ-500м	5151561070	73	64	
	Волжский завод „Торгхолодмаш"					
51	Тележка грузовая с гидравлическим под'емом вил.	ТГВ-1250	5151561074	82	65	
	Волжский завод „Торгхолодмаш"					

Инв. № подл. | Подпись и дата | Взам. инв. №

АА. III

1	2	3	4	5	6	7
52	Тележка ручная с гидравлическим под'емом вил	ЗТРВ-1000-3		100	66	
	Борский завод торгового машиностроения					
53	Тележка грузовая	ТГ-50 М1	5151561043	9	67,68	
	п/я 06-21/5, г. Брянск					
54	Тележка грузовая	ТПГ-125	5151561182	34	67,68	
	п/я 06-21/5, г. Брянск					
55	Тележка грузовая	ТГМ-125	5151561120	12	67,68	
	п/я 06-21/5, г. Брянск					
56	Тележка грузовая	ТПГ-250	5151561185	52	67,68	
	п/я 06-21/5, г. Брянск					
57	Тележка грузовая	ТГШ-250		25	67,68	
	п/я 06-21/5, г. Брянск					
58	Тележка грузовая	ТПГ-500-01	5151561189	81	67,68	
	п/я 06-21/5, г. Брянск					
59	Тележка грузовая	ТПГ-500	5151561188	63	67,68	
	п/я 06-21/5, г. Брянск					
60	Тележка грузовая	ТГ-1000 М1	5151561058	108	67,68	
	п/я 06-21/5, г. Брянск					
	Прочее оборудование					
61	Станок для изготовления полиэтиленовых мешков			82	69	
	Машиностроительный концерн „Нефтегазмаш"					
62	Платформа уравнительная грузовая	ЯI-ФПД		600	70	
	Фрунзенский ремонтно-механический завод					

Инв. № подл. | Подп. и дата | Взам. инв. №

1060-03

Ал. III

Общий вид

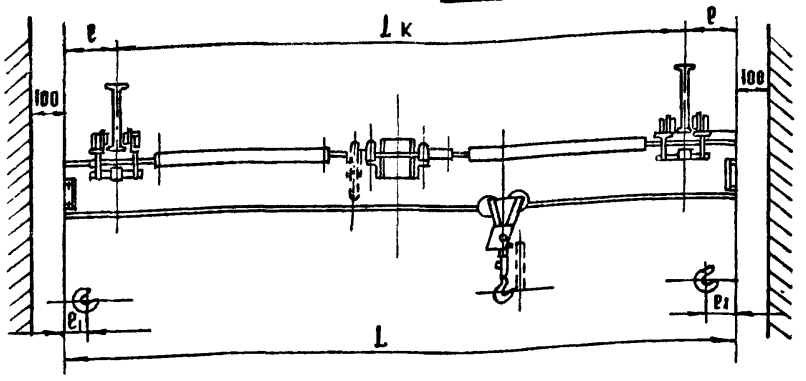

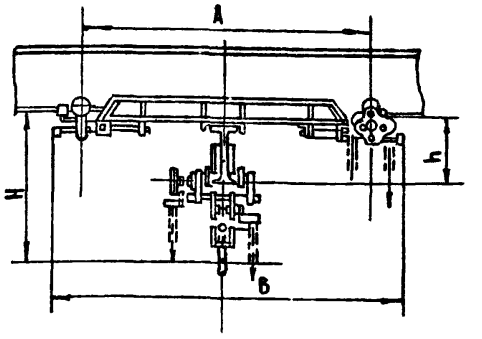

Грузоподъемность	Длина крана L	Пролет крана Lк	Длина консоли e	База крана A	Ширина крана B	№ профиля несущей балки	H	h	e_1	Максимальная нагрузка на одну каретку	Масса крана не более
т	м	м	м	мм	мм		мм	мм	мм	Н	кг
0,5	3.6	3.0	0.3	1000	1300	18	590	220	150	3384	270
	4.2		0.6							3679	281
	5.1	4.5	0.3							3433	300
	5.7		0.6							3630	312
	6.6	6.0	0.3	1500	1800					3581	366
	7.2		0.6							3728	377
	8.1	7.5	0.3							3630	397
	8.7		0.6							3826	408
	9.3		0.9							3900	419
	10.2	9.0	0.6	1800	2100	24	650	280		4071	552
	10.8		0.9							4218	568
	11.4		1.2							4365	584

Механизм подъема	Грузоподъемность т	Высота подъема м	Скорости, м/мин: Подъема груза	Передв. тали	Передв. крана	Тяговое усилие, Н: Подъема груза	Передв. тали	Передв. крана	Подкрановый путь
Таль ручная передвижная червячная	0,5	3.12	0.41	9.2	2.9	300	100	60	№ 18-27 ГОСТ 8239-89; № 18 м; 24 м; 3.0 м ГОСТ 19425-74

Кран предназначен для подъема и перемещения различных штучных грузов в таре в производственных или складских помещениях.

Код ОКП 31 5911 1100

Изготовитель: Красногвардейский крановый завод, Свердловская обл., Артемовский р-он

Нач. техн. отд.	Калугин	
Н. контр.	Алимбекова	
Вед. инж.	Тупицина	
Инж. I к	Филюкова	
Инж. II к	Романова	

27-0-4.91-3-1

Кран мостовой ручной однобалочный подвесной г/п 0.5т

Стадия	Лист	Листов
РП		1

АО „ИНРЕКОН"

Инв. № подл. | Подпись и дата | Взам. инв. №

1060-03

Общий вид

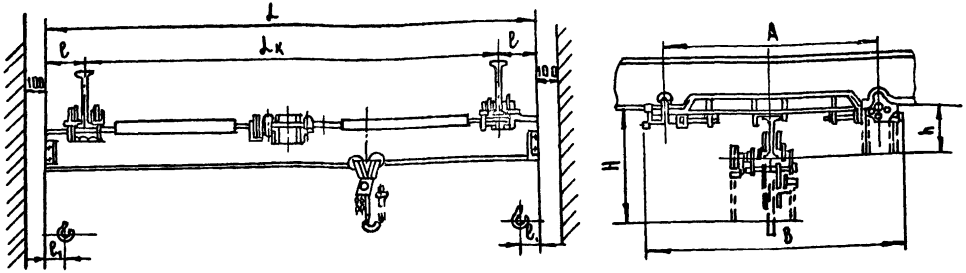

Грузоподъемность т	Длина крана L м	Пролет крана Lк м	Длина консоли ℓ м	База крана A мм	Ширина крана B мм	№ профиля несущей балки	H мм	h мм	ℓ1 мм	Максимальная нагрузка на одну каретку Н	Масса крана не более кг
1.0	3.6	3.0	0.3	1000	1300	18	590	220	150	5973	270
	4.2		0.6							6507	281
	5.1	4.5	0.3							5963	300
	5.7		0.6							5340	312
	6.6	6.0	0.3	1500	1800	24	650	280		6082	366
	7.2		0.6							6527	441
	18.1	7.5	0.3							6309	469
	8.7		0.6							6567	485
	9.3		0.9							6804	502
	10.2	9.0	0.6	1800	2100					6685	552
	10.8		0.9							7140	568
	11.4		1.2							7368	584

Механизм подъема	Грузоподъемность т	Высота подъема м	Скорости, м/мин: подъема груза	передв. тали	передв. крана	Тяговое усилие: подъема груза	передв. тали	передв. крана	Подкрановый путь
Таль ручная передвижная червячная	1	3-12	0,41	9.2	2.9	300	100	90	1№ 18-27 ГОСТ 8239-89; 1№ 18М, 24М-30М ГОСТ 19425-74

Кран предназначен для подъема и перемещения различных штучных грузов в таре в производственных или складских помещениях.

Код ОКП 31 5911 210

Изготовитель: Красногвардейский крановый завод
Свердловская обл. Артемовский р-он

Нач.отд	Калугин	
Н.контр	Алимбекова	
Вед.инж	Тупицина	
Инж.1к	Филюкова	
Инж.1к	Романова	

27-0-4.91-3-2

Кран мостовой ручной однобалочный подвесной г/п 1т

Стадия	Лист	Листов
РП		1

АО "ИНРЕКОН"

Формат А3

Инв.№ подл. | Подп. и дата | Взам.инв.№

А4.III

Общий вид

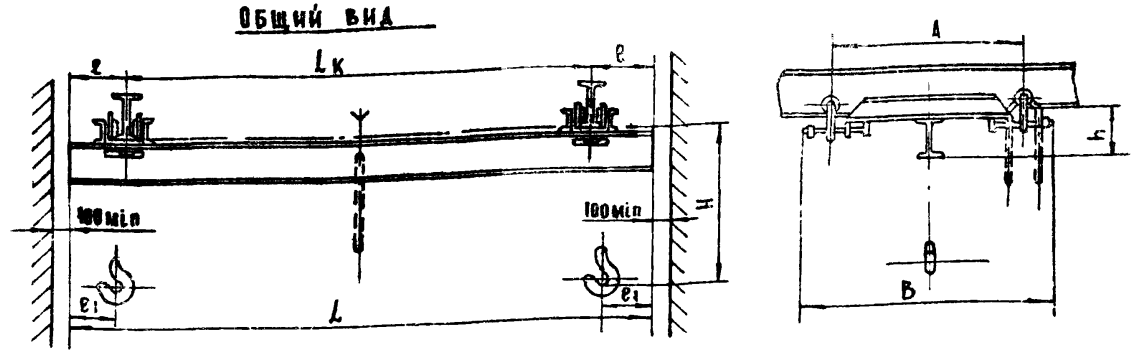

Таблица основных параметров

Грузоподъемность	Полная длина крана L	Пролет крана Lк	Длина консоли e	База крана A	Ширина крана B	№ профиля несущей балки по ГОСТ 19425-74	H	h	e1	Максимальная нагрузка на одну каретку	Масса крана не более
т	м	м	м	м	м	мм	мм	мм	мм	Н	кг
3,2	3,6	3,0	0,3	1,0	1,3	24м	890	280	200	18530	610
	4,2		0,6							20260	660
	5,1	4,5	0,3							18530	700
	5,7		0,6							19690	720
	6,6	6,0	0,3	1,5	1,8	30м	950	340		18840	870
	7,2		0,6							19020	910
	8,1	7,5	0,3							19030	970
	8,7		0,6							19730	990
	9,3		0,9							20470	1020
	10,2	9,0	0,6	1,8	2,1	36м	1010	400		20020	1170
	10,8		0,9							20690	1220
	11,4		1,2							21360	1270

Механизм под'ема	Грузоподъемность (т)	Высота под'ема (м)	Скорости м/мин: под'ема груза	передв. тали	передв. крана	Тяговое усилие (Н): под'ема груза	передв. тали	передв. крана	Подкрановый путь
Таль ручная передвижная червячная	3,2	3,6,9,12	0,33	6,90	4,65	650	180	210	№24 М; 30 М 36 М; 45 М ГОСТ 19425-74

Кран предназначен для подъема и перемещения различных штучных грузов в таре в производственных или складских помещениях.

Изготовитель: Красногвардейский крановый завод, Свердловская обл. Артемовский р-он.

Нач.техн.о.	Калугин		
Н.контр.	Алимбекова		
Вед.инж.	Тупицина		
Инж.III к.	Романова		
Инж.Ткат	Филюкова		

27-0-4.91-3-3

Кран мостовой ручной однобалочный подвесной г/п 3,2 т

Стадия	Лист	Листов
Р		1

АО ИНРЕКОН

Инв.№ подл. | Подп. и дата | Взам.инв.№

Альб. III

Общий вид

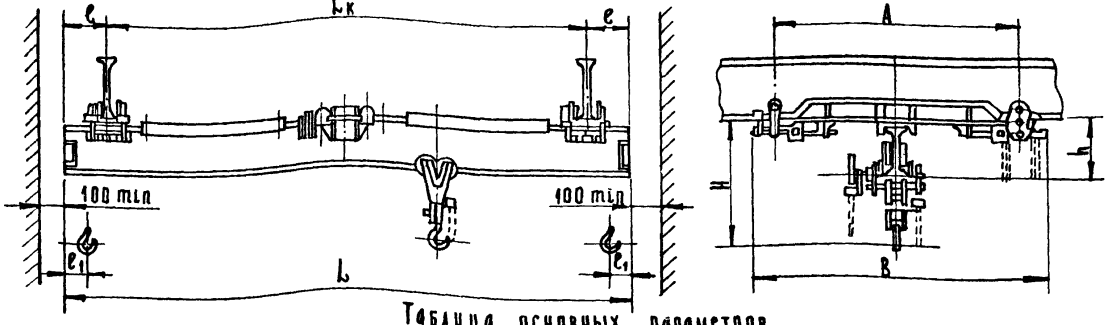

Таблица основных параметров

Грузоподъемность Т	Полная длина крана L м	Пролет крана Lк м	Длина консоли e м	База крана A м	Ширина крана B м	№ профиля несущей балки по ГОСТ 19425-74 мм	H мм	h мм	e_1 мм	Максимальная нагрузка на одну каретку Н	Масса крана не более кг
5,0	3,6	3,0	0,3	1,0	1,3	30М	1895	340	220	29250	810
	4,2		0,6							32060	860
	5,1	4,5	0,3							28950	910
	5,7		0,6							31150	940
	6,6	6,0	0,3	1,5	1,8	36М	1155	400		29540	1060
	7,2		0,6							31010	1110
	8,1	7,5	0,3							29790	1190
	8,7		0,6							30990	1240
	9,3		0,9							32220	1300
	10,2	9,0	0,6	1,8	2,1	36М с 2-мя накладными	1195	440		32230	1420
	10,8		0,9							32130	1470

Механизм подъема	Грузоподъемность (Т)	Высота подъема (М)	Скорости м/мин: подъема груза	передв. тали	передв. крана	Тяговое усилие (м): подъема груза	передв. тали	передв. крана	Подкрановый путь
Таль ручная передвижная червячная	5,0	3,6,9,12	0,25	5,3	3,4	750	200	250	30 м, 36 м, 45 м ГОСТ 19425-74

Кран предназначен для подъема и перемещения различных штучных грузов в таре в производственных или складских помещениях.

Изготовитель: Красногвардейский крановый завод, Свердловская обл., Артемовский р-он.

Нач. отд.	Калугин		27-0-4.91-3-4
Н. контр.	Алимбекова		Кран мостовой ручной однобалочный подвесной г/п 5т.
Вед. инж.	Гапицина		Стадия: ОП; Лист: 1; Листов: 1
Инж. к.	Романова		АО „ИНРЕКОН"
Инж. т. к.	Филюкова		

Инв. № подл. | Подп. и дата | Взам. инв. №

Формат А3

Ал. III

Общий вид

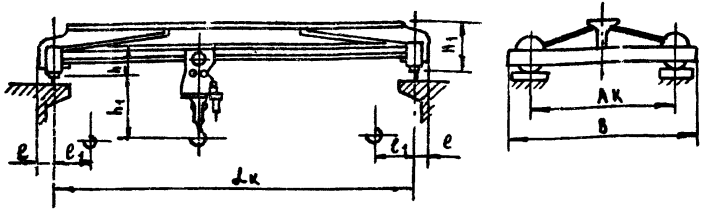

Таблица основных параметров

Грузоподъемность Q, т	Пролет L, м	Высота подъема, м	Тяговое усилие механизма: подъема, Н	Тяговое усилие механизма: передвижения тали, Н	Тяговое усилие механизма: передвижения крана, Н	Ак ±5 мм	B	H1	h	h1	e	e1	Тип подкранового рельса: железнодорожного	Тип подкранового рельса: специального	Нагрузка колеса на рельс, кН	Масса крана, т
							мм, не более									
3,2	4,5	12	650	176,4	98	1200	1570	495	195	390	160	500	Рельс-24 ГОСТ 6368-82	Квадрат 50 ГОСТ 2591-88 Вст 3пс5 ГОСТ 535-88	16,1	0,68
	7,5						1666								17,5	0,88
	10,5					1600	2066	560							18,2	1,13
5,0	4,5	12	750	196	147	1600	2050	470	170	560	160	550			23,5	0,83
	7,5							500	140	590					24,2	1,10
	10,5						2146	570	120	610					27,4	1,50
	13,5					2100		590	-60	790					28,5	2,10
	16,5						2620	640	-10	740		620			29,7	2,40
8,0	4,5	12	750	245	196	1800	2340	650	150	1000	180	600			41,0	1,40
	7,5														41,3	1,60
	10,5						2436	622							41,9	2,10
	13,5					2100	2620	680	-30	1010		650			45,8	2,60
	16,5							730	-80	1060					46,3	2,90

Кран предназначен для подъема и перемещения различных штучных грузов в таре в производственных или складских помещениях

Изготовитель: Красногвардейский крановый завод, Свердловская обл. Артемовский р-он.

Нач.отд.	Калугин		
Н.контр	Алимбекова		
Вед.инж	Типицина		
Инж I к.	Филюкова		
Инж II к.	Романова		

27-0-4.91-3-5

Кран мостовой ручной опорный г/п. 3.2; 5; 8 т

Стадия	Лист	Листов
Р.П		1

АО "ИНРЕКОН"

Формат А3

1080-03

Инв.№ подл. | Подп. и дата | Взам. инв.№

Ал. III

Общий вид

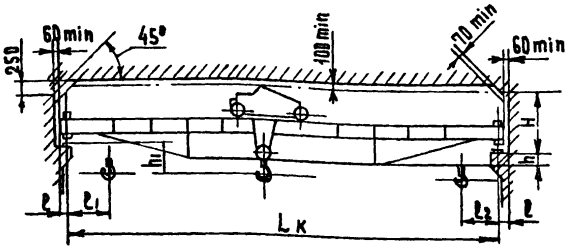

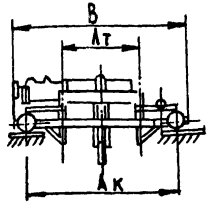

Таблица основных параметров

Грузоподъемность, т	Пролет hк	Высота подъема	Тяговое усилие механизма: подъема	передвижения тележки	передвижения крана	Ак, ±5	B	H	h	h1	ℓ	ℓ1	ℓ2	Колея тележки, Лт ±3	Нагрузка колеса на рельс	Масса крана	Тип подкранового рельса: железнодорожного	специального
т	м	м	кН			мм									кН	т		
12.5	7.5	12	343	196	274.4	3500	4140	1400	—	230	180	1050	1075	1800	74.5	5.59	Р 43 ГОСТ 7173-54	К 80 МОСТ 2597-88 Квадрат ВСТ 3ПС5ПСТ3ПС5
	10.5								415						78.8	6.25		
	13.5								660						83.4	7.43		
	16.5								860						85.9	8.20		
20.0	7.5	12	470.4	274.4	274.4	3500	4140	1400	—	250	180	1050	1075	1800	102.6	5.89		
	10.5								415						115.2	6.70		
	13.5								660						120.5	7.74		
	16.5								860						125.0	8.47		

Кран предназначен для подъема и перемещения различных штучных грузов в таре в производственных или складских помещениях

Изготовитель: Красногвардейский крановый завод, Свердловская обл., Артемовский р-он.

Нач.техн.о.	Калугин		
Н.контр.	Алимбекова		
Вед.инж.	Тупицина		
Инж.II кат.	Романова		
Инж.I кат.	Милюкова		

27-0-4.91-3-6

Кран мостовой ручной опорный г/п 12.5; 20т

Стадия	Лист	Листов
РП		1

АО „ИНРЕКОН"

1068-03

Инв.№ подл. | Подпись и дата | Взам. инв.№

Ал. III

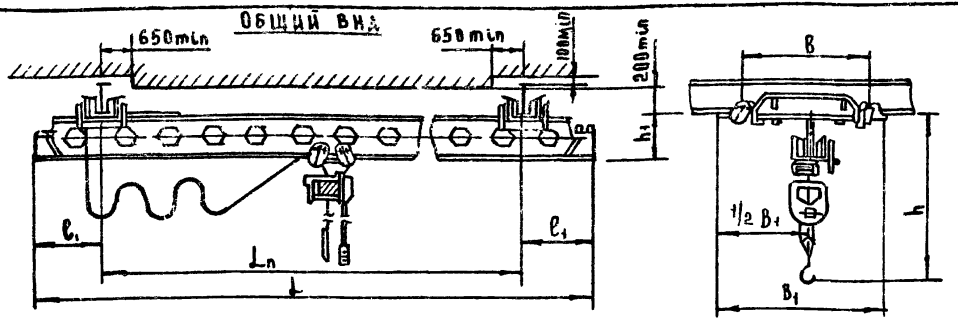

Длина крана L	Пролет крана L0	Длина консоли l1	Высота подъема	Скорость подъема	Скорость передвиж. тал.	Скорость передвиж. кран	База B	Ширина B1	h	h1	Подкрановый путь	Масса крана	Потребл. мощность
м	м	м	м	м/мин			мм	мм	мм	мм		кг	квт
3.6	3.0	0.3	6	8	20	32	1000	1350	1120	260	18 м; 24 м; 30 м; 36 м; ГОСТ 19425-74	590	2.24
4.2	3.0	0.6										610	
5.1	4.5	0.3										695	
5.7	4.5	0.6										720	
6.6	6.0	0.3					1500	1850	1125	265		800	
7.2	6.0	0.6										830	
7.8	6.0	0.9										860	
8.4	6.0	1.2										890	
10.2	9.0	0.6										1025	
10.8	9.0	0.9										1045	
11.4	9.0	1.2	12				1800	2150				1070	
12.0	9.0	1.5										1100	
13.2	12.0	0.6	18									1330	
13.8	12.0	0.9					2100	2450	1185	325		1385	
24.4	12.0	1.2										1405	
15.0	12.0	1.5										1440	
16.2	15.0	0.6										1715	
16.8	15.0	0.9					2400	2750	1245	385		1750	
17.4	15.0	1.2										1790	
18.0	15.0	1.5										1830	

Кран предназначен для подъема и перемещения различных штучных грузов в таре, в производственных или складских помещениях.

Код ОКП 3157231000

Изготовитель: Забайкальский завод подъемно-транспортного оборудования.

Нач.отд.	Калугин	
Н.контр.	Алимбекова	
Вед.инж.	Тупицина	
Инж.1к.	Филюкова	
Инж.1к.	Романова	

27-0-4.91-3-7

Кран подвесной электрический однобалочный однопролетный г/п 1.0 т

Стадия	Лист	Листов
Р.П		1

АО «ИНРЕКОН»

Формат А3

Инв.№подл. | Подп. и дата | Взам.инв.№

1080-03

Ал. III

Общий вид

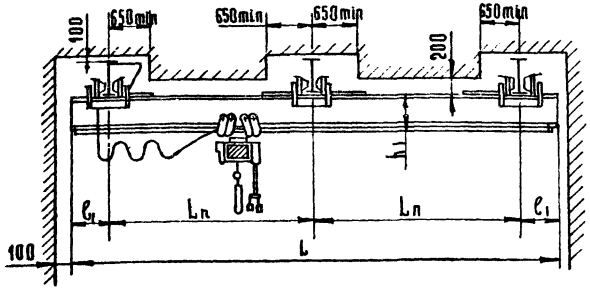

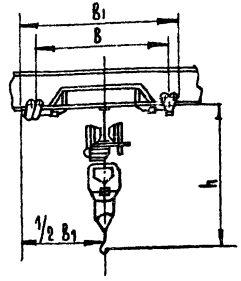

Длина крана L	Пролет крана Ln+Ln	Длина консоли l1	Высота подъема	Скорость подъема	Скорость передвиж. тали	Скорость передвиж. крана	База B	Ширина B1	h	h1	Подкрановый путь	Вес с талью	Потребляемая мощность
м	м	м	м	м/мин			мм	мм	мм	мм		кг	квт
16,2	7,5+7,5	0,6									18м; 24м; 30м; 36м; ГОСТ 19425-74	1245	
16,8	7,5+7,5	0,9										1270	
17,4	7,5+7,5	1,2					1500	1910	1125	269		1290	
19,2	9+9	0,6	6									1625	
19,8	9+9	0,8										1670	
20,4	9+9	1,2	12	8	20	32						1700	3,74
21,0	9+9	1,5										1730	
22,2	10,5+10,5	0,6	18				1800	2210	1165	325		1790	
22,8	10,5+10,5	0,9										1820	
23,4	10,5+10,5	1,2										1850	
24,0	10,5+10,5	1,5										1880	

Кран предназначен для подъема и перемещения различных штучных грузов в таре в производственных или складских помещениях.

Код ОКП 3157231124

Изготовитель: Забайкальский завод подъемно-транспортного оборудования

Нач. отд.	Калугин		
Н. контр.	Алимбеков		
Вед. инж.	Тупицина		
Инж. т. к.	Филюкова		
Инж. шк.	Романова		

27-0-4.91-3-8

Кран подвесной электрический однобалочный двухпролетный г/п 1,0 т

Стадия	Лист	Листов
РП		1

АО „ИНРЕКОН"

Инв. № подл. | Подп. и дата | Взам. инв. №

Формат А3

1060-03

Ал. III

Общий вид

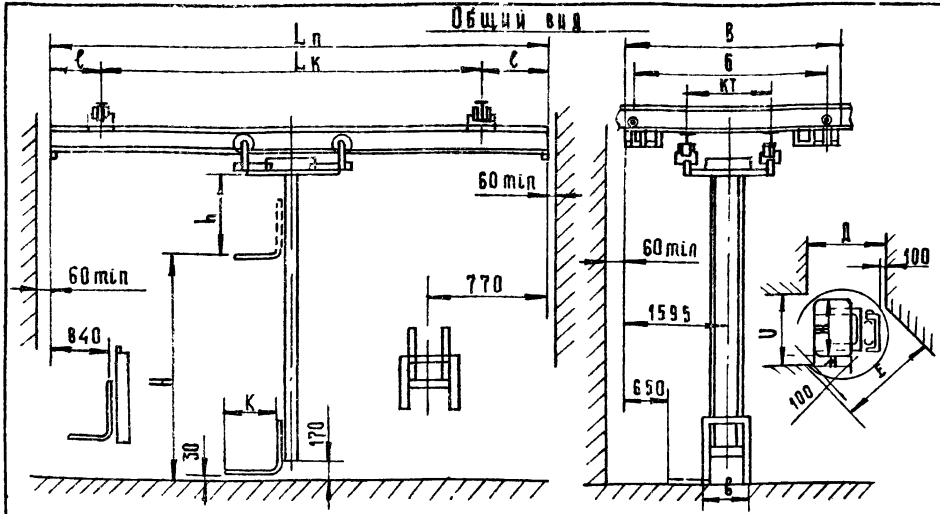

Кран-штабелер предназначен для механизации подъемно-транспортных работ на складах и в овощехранилищах для транспортирования грузов в ящиках, мешках, коробах, на поддонах и овощей в малогабаритных контейнерах. Кран-штабелер выпускается двух модификаций: подвесной и опорный. Кран-штабелер состоит из моста, тележки и вертикальной грузоподъемной рамы с кареткой, оборудованной вилочным захватом. Мост крана передвигается вдоль стеллажей по рельсам, укладываемым непосредственно на стеллажи или на подкрановые балки. Каждое из двух приводных колес моста имеет свой привод. Вертикальная грузоподъемная рама с вилочным захватом может поворачиваться на 360° вокруг своей оси. Управляет кран-штабелером оператор с помощью кнопочной станции, смонтированной на грузоподъемной раме.

Техническая характеристика

1.	Грузоподъемность, т	0,5
2.	Длина моста „Ln", м	5 8 11
3.	Пролет „Lк", м	Зависит от длины консолей
4.	Длина консолей „c", м	0,3 ... 0,75
5.	Высота подъема „H" м	3,2 ; 4
6.	Мощность эл. двигателя подъема, квт	0,85
7.	Мощность эл. двигателя передвижения моста, квт	0,18×2 и 0,09×2
8.	Мощность эл. двигателя передвижения тележки, квт	0,09×2
9.	Мощность двигателя поворота колонны, квт	0,09
10.	Напряжение, в	380
11.	Род тока	трехфазный переменный
12.	Скорость подъема, м/мин	8
13.	Скорость передвижения моста, м/мин	36/10
14.	Скорость передвижения тележки, м/мин	12
15	Скорость поворота колонны, об/мин	4,0
16	Размер от уровня пола до нижней полки подвесного пути, м	4.610 5.410
17	Подвесной путь	двутавр №24...27 ГОСТ 8239-89
18	Ширина „B", м	2,83
19	База „б", м	2,54
20.	Вылет вил „K", мм	800
21.	Ширина вилочного захвата „б", мм	400 - 800
22.	Ширина прохода без разворота груза „Ш", мм	1400
	„Д", мм	1250
23.	Ширина прохода с разворотом груза „Г", мм	1730
24.	Габарит груза „М"×„Ш", мм	800×1200
25.	Наибольшая высота груза „h", мм	740
26.	Колея тележки Кт, мм	1050
27.	Наибольшее давление, кг	1362
	Код ОКП	3176113100

Изготовитель: Красногвардейский крановый завод
Свердловская обл., Артемовский р-он.

Нач. отд.	Калугин		
Н. контр.	Алимбекова		
Вед. инж.	Тупицина		
Инж. I к.	Филюкова		
Инж. Ш к.	Романова		

27-0-4.91-3-9

Кран - штабелер подвесной г/п 0,5 т

Стадия	Лист	Листов
РП		1

АО „ИНРЕКОН"

Инв. № подл. | Подп. и дата | Взам. инв. №

Формат А3

Ал. III

Общий вид

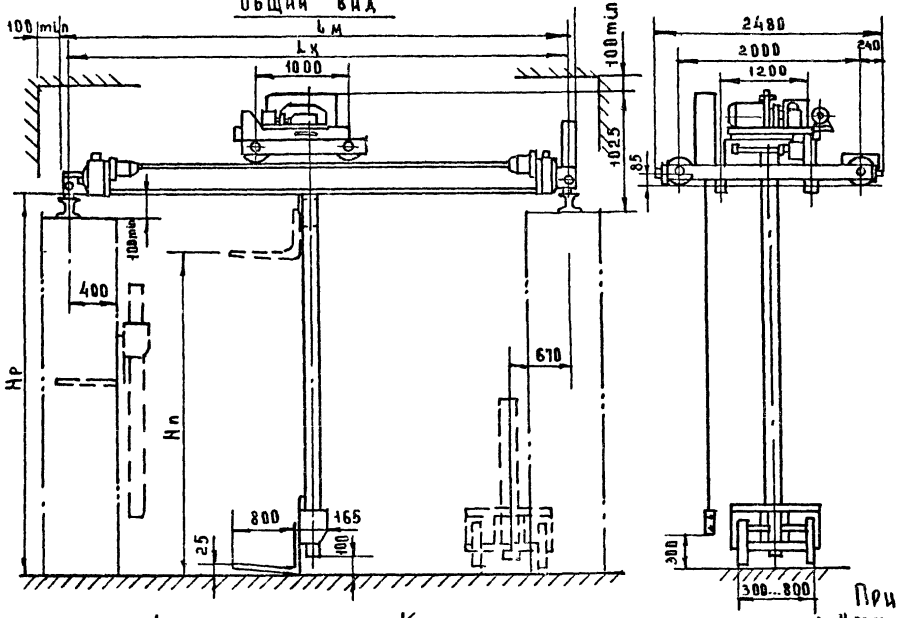

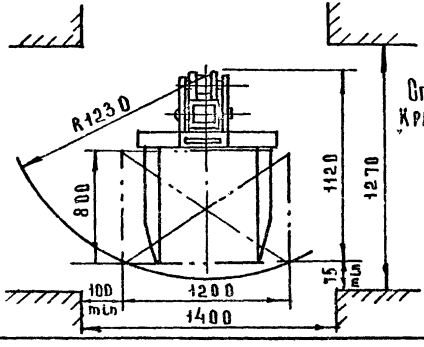

Описание см. стр.17

Кран-штабелер подвесной г/п 0,5т

Техническая характеристика

1.	Грузоподъемность, т	0,5
2.	Пролет, Lк, м	2,1; 5,1; 8,1; 10,5; 11,1 | 7,5
3.	Высота подъема, Hп, м	2,8; 3,4; 4,0; 4,6; 5,2 | 2,8; 3,4; 4,0
4.	Длина моста, Lм, м	Lк + 0,3
5.	Размер от пола до головки рельса Hр, м	Hп + 0,8
6.	Скорость, м/сек	
	подъема груза	0,2 / 0,1
	передвижения крана	0,8 / 0,25
	передвижения тележки	0,3 / 0,16
	вращения колонны, об/мин	3,5
7.	Наибольшее давление от колеса на путь, кГ	15,9
8.	Напряжение, в	380
9.	Род тока	трехфазный переменный
10.	Суммарная мощность двигателей, квт	4,62
11.	Крановый путь: рельс Р11 ТУ14-2-477-82	
	квадрат 40×40 ГОСТ2591-88	
12.	Масса крана, кг	1717... 2638
	Код ОКП	
	Изготовитель: Красногвардейский крановый завод Свердловская обл. Артемовский р-он	

Примечания:

1. Кран предназначен для работы в помещениях при температуре окружающего воздуха не ниже минус 20°С
2. Не допускается применение крана во взрывоопасных и пожароопасных помещениях (кроме П-IIА), а также в помещениях с повышенным содержанием агрессивных паров, пыли, влаги
3. Не допускается применение крана для транспортирования расплавленного или разогретого до высокой температуры металла, взрывчатых или ядовитых веществ

				27-0-4.91-3-10	
Нач. отд	Калугин			Кран-штабелер электрический опорный мостовой г/п 0,5т	Стадия: РП; Лист: —; Листов: 1
Н. контр	Алимбекова				
Вед. инж	Тупицина				АО "ИНРЕКОН"
Инж. I кат	Филюкова				

Инв. № подл. | Подп. и дата | Взам. инв. №

Формат А3

1050-03

Ал. III

Общий вид

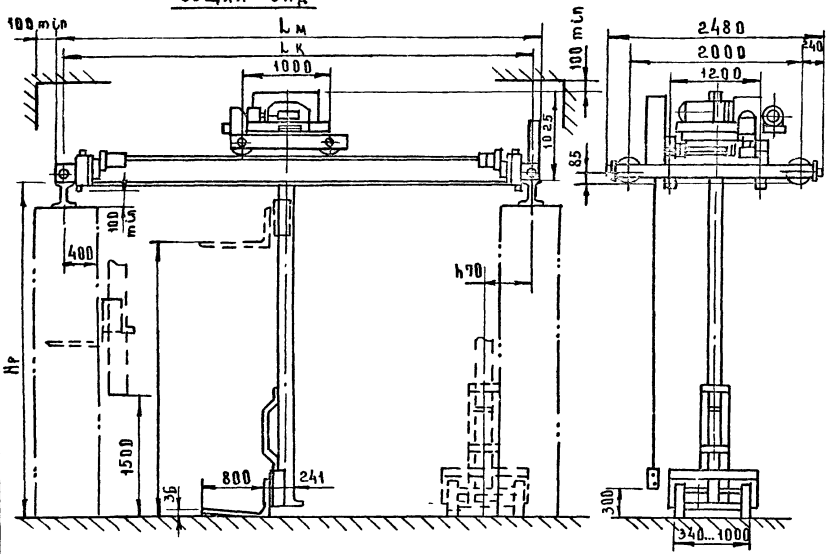

Техническая характеристика

1.	Грузоподъемность, т	1.0
2.	Пролет - $l_к$, м	21; 51; 81; 105; 111 / 75
3.	Высота подъема - $H_п$, м	2,8; 3,4; 4,0; 4,6; 5,2 | 2,8; 3,4 | 4,0
4.	Длина моста - $L_м$, м	$l_к + 0,3$
5.	Размер от уровня пола до головки рельса $H_р$, м	$H_п + 0,8$
6.	Скорость, м/сек	
	подъема груза	0,2 / 0,1
	передвижения крана	0,8 / 0,25
	передвижения тележки	0,3 / 0,16
	вращения колонны, об/мин	3,5
7.	Наибольшее давление на крановый путь, кг	11,2...20,3
8.	Крановый путь	рельс Р11 ТУ14-2-477-82
9.	Напряжение, в	380
10.	Род тока	трехфазный переменный
11.	Суммарная мощность двигателей, кВт	7,5
12.	Масса крана, кг	2050...3100

Код ОКП

Изготовитель: Красногвардейский Крановый завод, Свердловская обл. Артемовский р-он

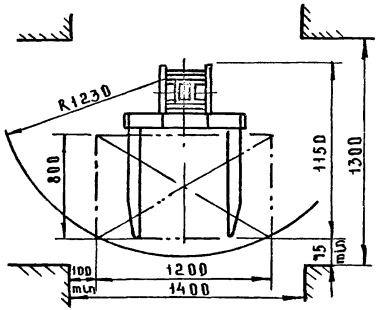

Описание см. стр 17 „Кран-штабелер подвесной г/п 0,5т"

Примечания

1. Кран предназначен для работы в помещениях при температуре окружающей среды от минус 20°С до плюс 40°С.
2. Запрещается применение крана для работы на складах, где находятся легковоспламеняющиеся и взрывоопасные грузы, а также химически активные и ядовитые вещества.
3. Разрешается применение крана в пожароопасных помещениях класса П-IIа по ПУЭ.

Нач.отд	Калугин		
Н.контр	Алексеева		
Вед.инж	Тупицина		
Инж.тех	Филозова		
Инж.тех	Романова		

27-0-4.91-3-11

Кран-штабелер электрический опорный мостовой г/п 1т

Стадия	Лист	Листов
Р П		

АО „ИНРЕКОН"

Инв.№ подл. | Подп. и дата | Взам. инв.№

Формат А3

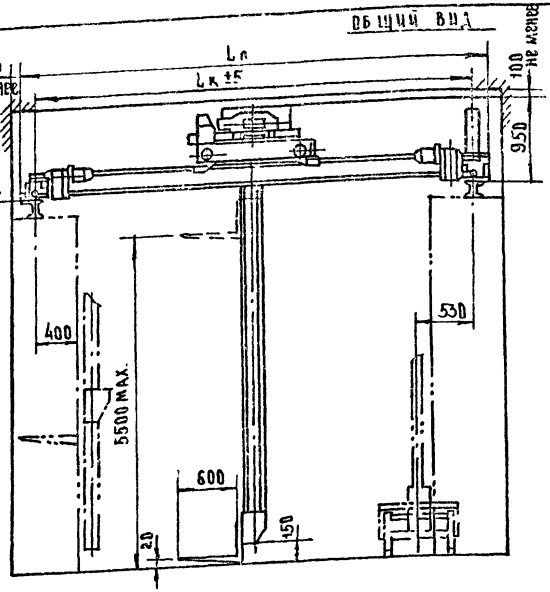

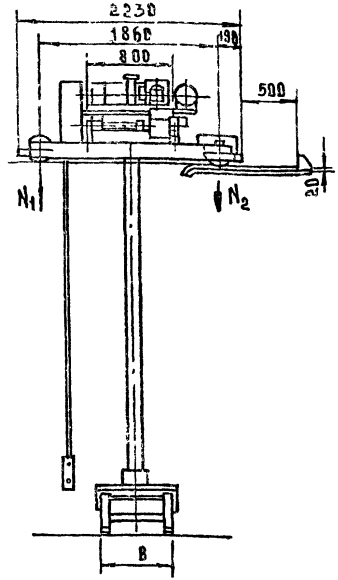

Техническая характеристика

1. Грузоподъемность, т	0.250		
2. Длина моста Lп, м	5,34	8,34	11.34
3. Длина пролета Lк, м	5.1	8.1	11.1
4. Наибольшее расстояние от пола до крюка крюкового пути P, м	6.12		
5. Наибольшая высота подъема вил, м	5,5		
6. Скорости механизмов			
передвижения моста, м/мин	50/125		
подъема груза, м/мин	12.5/6		
передвижения тележки, м/мин	20/10		
поворота колонны, об/мин	4.0		
7. Суммарная мощность, кВт	2.54		
8. Напряжение, В	380		
9. Род тока	трехфазный переменный		
10. Ширина вилочного захвата В, мм	700÷280		
11. Подкрановый путь	двутавр 12 ГОСТ 8239-83		
12. Наибольшее давление колес на подкрановый путь, кг	№1 780	918	1017
	№2 462	588	684
13. Масса, кг	1230	1495	1900
Код ОКП	3176	11223602	

Завод-изготовитель: Московское производственно-техническое предприятие "Проммеханизация"

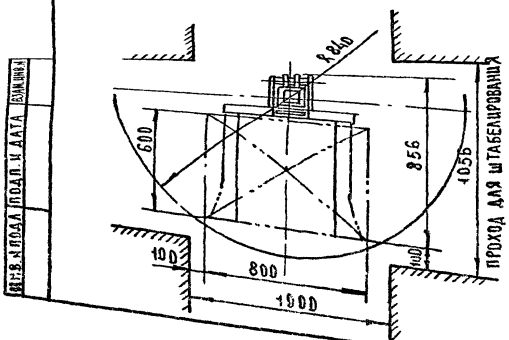

Примечание
Кран-штабелер изготавливается для зданий высотой: 7,2; 6,6; 6,0; 5,4; 4,8 с максимальным подъемом вил: 5,5; 4,9; 4,3; 3,9; 3,1 метра

Описание см. стр. 17 "Кран-штабелер подвесной г/п 0,5т Красногвардейского кранового завода.

Нач. отд	Калугин	
Н. контр	Алимбеков	
Вед. инж	Тупицина	
Инж. IX	Филюкова	
Инж. IIк	Романова	

27-0-4.91-3-12

Кран-штабелер опорный г/п 0,25т

Стадия	Лист	Листов
РП		1

АО "ИНРЕКОН"

Формат А3

1060-03

АА. III

ОБЩИЙ ВИД

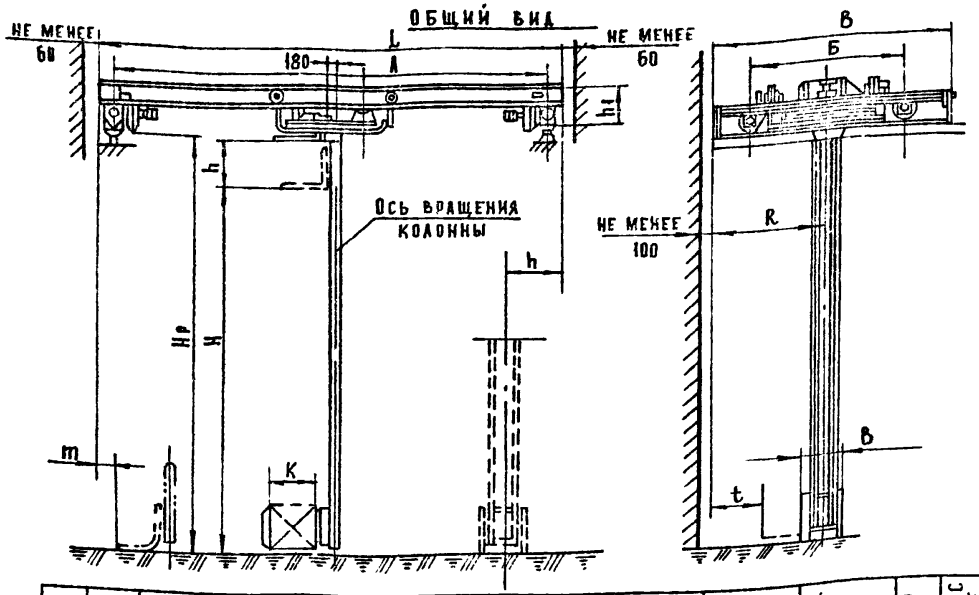

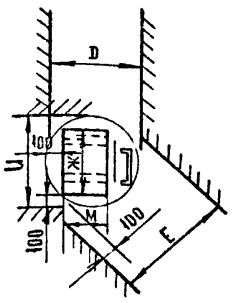

Примечания:

1. Краны-штабелеры предназначены для работы в закрытых помещениях свободных от взрывоопасной и пожароопасной сред и газов.
2. Допускается эксплуатация кранов-штабелеров на открытом воздухе с температурой окружающей среды 20°С до +35° С при условии устройства навеса или крыши над крановой эстакадой.
3. При длине перемещения крана штабелера до 35м питание крана-штабелера может быть кабельным, свыше 35 м троллейным-шинопровод ШТМ-10. В комплекте с краном шинопровод и кабель не поставляются.

Грузоподъемность	Пролет крана	Длина моста	Высота подъема	Скорости				Ширина B	База Б	Вылет вилок	Подход поперек пролета		Проход вдоль пролета		Ширина прохода без разворота груза		Ширина вилочного захвата В	Ширина прохода с разворотом груза Е	Габарит груза М х Ж	Наибольшая высота груза h	Подкрановый путь	Размер от уровня пола до головки рельса Hр	Наибольшее давление на подкрановый путь В	Масса крана	Высота моста h,	Установленная мощность двигателей крана
				подъема	передвижения моста	передвижения тележки	поворота колонны				m	h	R	t	И	Д									
т	м	м	м	м/мин	м/мин	м/мин	об/мин	м	м	мм	мм	мм	мм	мм	мм	мм	мм	мм	мм	мм		м	кг	кг	мм	квт
0,5	5,1	5,254	4,0; 3,2;	8	40/10	16	4,5	2,44	2,0	800	75	335	1220	455	1400	1250	300÷800	2150	800 x 1200	740	РЕЛЬС Р-11 ГОСТ 6368-82	4,075	1275	1483	569	1,36
	8,1	8,254																				4,875	1435	1845	629	
	11,1	11,254																					1580	2261	637	
1,0	5,1	5,254									60			445		1280		2165		750		4,110	1722	1795	649	2,56
	8,1	8,254																				4,910	1939	2038	649	
	11,1	11,254																					2174	2721	717	

Описание смотри стр. 17 „Кран-штабелер подвесной г/п. 0,5 т Красногвардейского кранового завода

Код ОКП

грузоподъемность	0,5 тс	31 7611	3232
грузоподъемность	1,0 тс	31 7611	4232

Изготовитель: Стахановский машиностроительный завод

Нач.техн.о	Калугин	
Н. контр.	Алимбеков	
Вед. инж.	Тупицина	
Инж. Т к	Филюкова	
Инж. Т к	Романова	

27-0-4.91-3-13

Кран-штабелер опорный (управление с пола) г/п 0,5 и 1,0 т

Стадия	Лист	Листов
РП		1

АО. ИНРЕКОН

Инв. № подл. | Подпись и дата | Взам. инв. №

А4 III

Общий вид

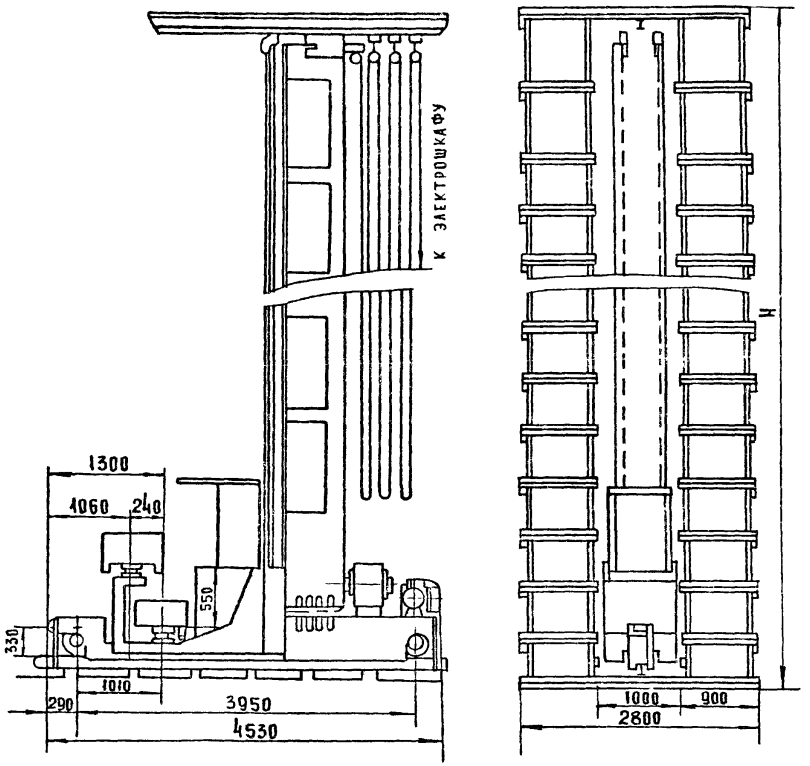

Техническая характеристика

1.	Грузоподъемность/общая/, т	0,5/2 ящика по 250 кг
2.	Режим работы	средний крановый
3.	Тип захвата	телескопический
4.	Количество захватов	2
5.	Скорость передвижения, м/мин	80
6.	Скорость подъема, м/мин	12,5/4,17
7.	Тип подкранового пути	рельс кр.70 ГОСТ 4121-76
8.	Установленная мощность эл. двигателя, квт	5,88
9.	Напряжение, в	380
10.	Род тока	трехфазный переменный
11.	Высота склада Н, м	12,6 10,8 9,6 8,4 7,2 6,0
12.	Количество ячеек по высоте	25 21 18 15 13 10
13.	Габариты перерабатываемых грузов, м:	
	длина	0,6
	ширина	0,8
	высота	0,35
14.	Ширина крана по кабине, м	0,9
15.	Расстояние от пола до нижней ячейки стеллажа, м	0,45
16.	Масса, кг	4850 4650 4500 4320 4180 3960
	Код ОКП:	3176123001

Изготовитель: Стахановский машиностроительный завод

Примечания:

1. Кран-штабелер предназначен для работы в закрытых отапливаемых помещениях с температурой от 5°С до 30°С, свободных от взрывоопасной и пожароопасной среды
2. Комплектно с электроштабелером поставляется подвеска, электрооборудование и тележки для подвески кабеля.

Кран-штабелер стеллажный предназначен для переработки затаренных грузов в отделениях хранения складов различных отраслей промышленности и торговли.

Нач.техн.о	Калугин	
Н. контр.	Алимбекова	
Вед. инж.	Тупицина	
Инж. т к	Фкаюкова	
Инж. тк	Сабченко	

27-0-4.91-3-14

Кран-штабелер стеллажный г/п 0,5 т

Стадия	Лист	Листов
РП		1

АО "ИНРЕКОН"

Инв. № подл. | Подп. и дата | Взам. инв. №

1060-03

Альбом

Общий вид

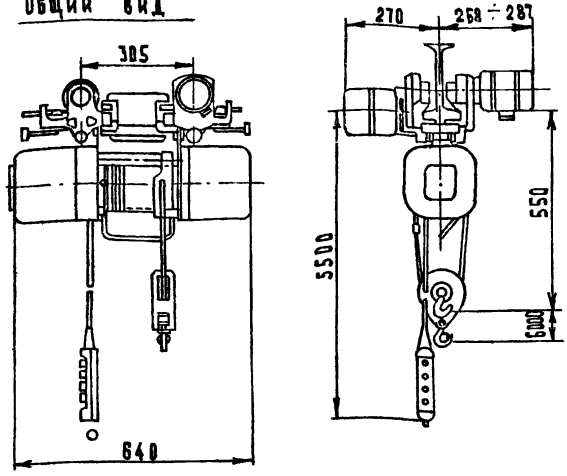

Таль электрическая предназначена для под'ема и опускания груза и его горизонтального перемещения по монорельсовому подвесному пути.

Таль состоит из механизма под'ема и механизма передвижения. Механизм под'ема состоит из щита и фланца, скрепленных между собой распорками, гайками и закрытых с торцов крышками.

Внутри щита расположено электрооборудование, внутри фланца - тормоз. Между фланцем и щитом установлен барабан, на котором намотан грузовой канат и смонтирован канатоукладчик, а внутри - блок привода. Внизу под барабаном на грузовом канате смонтирована крюковая подвеска. Снизу к щиту подвешен кнопочный пост управления.

Электрический механизм передвижения состоит из приводной и холостой тележек, связанных траверсой.

Между тележками на кронштейнах установлен шкаф с магнитным пускателем механизма передвижения.

Техническая характеристика

	ТЭ025-511	ТЭ025-311
1. Грузоподъемность, т	0.25	
2. Высота под'ема, м	6	
3. Скорость, м/мин		
под'ема	9.6	
передвижения	20	
4. Электродвигатель механизма под'ема		
тип	4А71А4	
мощность, кВт	0.55	
5. Электродвигатель механизма передвижения		
тип	4АА50А4	
мощность, кВт	0.06	
6. Род тока	переменный трехфазный	
7. Напряжение	220/380	
8. Пост управления кнопочный	ПКТ-20 или ПКТ-40	
9. Канат	3.9.Г-1-Н-180 ГОСТ 3070-88	
10. Строительная высота, мм	550	
11. Крюк однорогий, тип 2А-2/1, ГОСТ 6627-74		
12. Монорельсовый путь двутавровая балка 18М; 24М ГОСТ 19425-74; 14, 16, 18, 18А, 20, 20А, 22И 24 ГОСТ 8239-89		
13. Масса, кг	75	70
Код ОКП	31 7421 1031	
Изготовитель:	Полевский машиностроительный завод г. Полевской, Свердловской обл.	

Примечания:

1. Таль может эксплуатироваться в помещениях или под навесом при температуре окружающей среды от -40 до +40°С
2. Таль не должна эксплуатироваться в помещениях с большой влажностью во взрывоопасной и пожарной средах.

Н. контр.	Алимбекова	
Нач. отд.	Калугин	
Вед. инж.	Тупицина	
Инж. ТК	Филюкова	
Инж. ШК	Бычкова	

27-0-4.91-3-15

Таль электрическая
ТЭ 025-511;
ТЭ 025-311

Стадия	Лист	Листов
РП		1

АО "ИНРЕКОН"

Инв. № подл. | Подп. и дата | Взам. инв. №

Таль электрическая передвижная ТЭ050-711

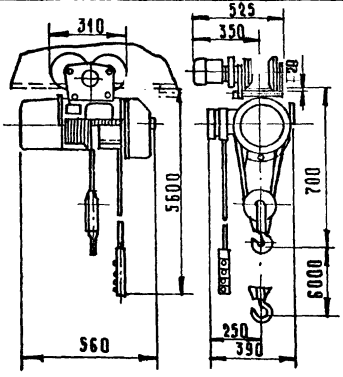

Таль электрическая стационарная подвесная ТЭ050-111

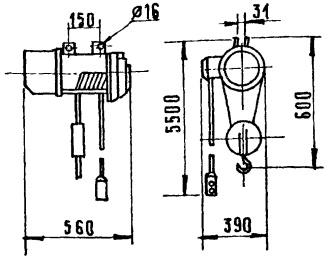

1. При заказе тали необходимо указать: тип электротали; напряжение питания 220 или 380 В; питание от кабеля или через троллей.
2. Таль может эксплуатироваться в помещениях или под навесом при температуре не выше +40°С.
3. Таль не должна эксплуатироваться в помещениях с большой влажностью, во взрывоопасной и пожароопасной средах.

Передвижные тали электрические представляют собой подъемно-транспортный механизм, предназначенный для вертикального подъема, опускания, а также для горизонтального перемещения подвешенного на крюк груза.

Горизонтальные перемещения груза производятся только вдоль подвесного однорельсового пути, по которому движется электроталь.

Передвижные электротали состоят из двух основных частей: грузо-подъемного механизма, служащего для подъема и опускания груза и ходовой тележки, к которой подвешивается грузо-подъемный механизм.

Грузо-подъемный механизм состоит из корпуса с барабаном и встроенным в барабан электродвигателем редуктора подъемного механизма, электромагнитного тормоза и подвески /крюка с блоком/.

Ходовая тележка тали-четырехколесная, приспособлена для передвижения по нижним полкам двутавровой балки. Тележка состоит из двух вертикальных щек, скрепленных между собой стяжками.

Таль электрическая стационарная предназначена только для подъема и опускания груза.

Техническая характеристика

1. Грузоподъемность, т	0,5
2. Высота подъема, м	6
3. Скорость подъема, м/мин	8
4. Скорость передвижения, м/мин	20
5. Режим работы	средний
продолжительность включений, %	25
число включений в час	не более 120
6. Род тока	трехфазный переменный
7. Напряжение, В	220/380
8. Управление	кнопочное с пола
9. Электродвигатель подъема-барабан-электродвигатель 63С-32-6	
мощность, квт	0,75
число оборотов в мин.	900
10. Электродвигатель передвижения АДА 50 В4У3 ГОСТ 19523-81	
мощность, квт	0,09
число оборотов в мин	1330
11. Двутавровые балки для монорельсового пути	№№ 16, 22, 24 ГОСТ 8239-89 №№ 18М, 24М ГОСТ 19425-74
12. Наименьший радиус поворота пути, м	1,8
13. Строительная высота, мм	780
	ТЭ050-711 ТЭ050-111
14. Масса, кг	80 75
Код ОКП	3174212031108 3174111031109
Изготовитель: Московский завод „Красный металлист"	

Нач. отд.	Калугин		
Н.контр.	Алимбекова		
Вед. инж.	Тупицина		
Инж. I к.	Филюкова		
Инж. II к.	Савченко		

27-0-4.91-3-16

Таль электрическая ТЭ050-711, ТЭ050-111

Стадия	Лист	Листов
РП		1

АО „ИНРЕКОН"

Инв. № подл. | Подп. и дата | Взам. инв. №

Формат А3

1080-03

Общий вид

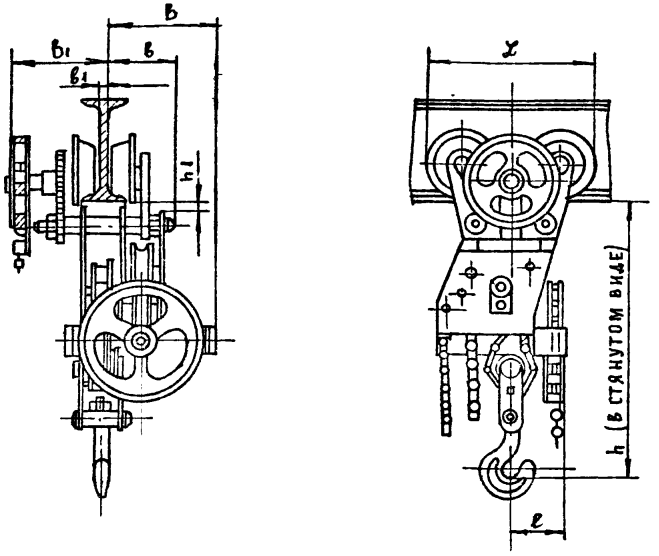

Примечания

* По требованию заказчика тали могут быть изготовлены с высотой под'ема 6,9 и 12 метров

Таль ручная передвижная червячная предназначена для под'ема грузов и перемещения их по подвесному монорельсовому пути двутаврового сечения, а также применяется в качестве механизма под'ема и механизма передвижения для ручного однобалочного крана. Таль состоит из собственно тали, грузовой пластинчатой цепи, подвески и двух тяговых цепей (для привода механизма под'ема и для привода механизма передвижения). Привод механизма передвижения, помещенный на одной из щек тали, состоит из зубчатой цилиндрической передачи, тягового колеса и сварной тяговой цепи. Под'емный механизм тали состоит из 2-х узлов подвесной обоймы, содержащей передаточное тормозное и приводное устройство и подвесной блочной обоймы. Узлы связаны между собой грузовой пластинчатой цепью.

Техническая характеристика

1.	Грузоподъемность, т	3,2	5	8
2.	№ двутавровых балок ГОСТ 8239-89	22-45	30-55	40-60
	ГОСТ 19425-74	24м-45м	30м-45м	45м
3.	Радиус закругления пути не менее, м	2	2,5	3
4.	Высота под'ема, м	3	3	3
5.	Тяговое усилие цепи механизма, кг			
	под'ема	65	75	75
	передвижения	18	20	25
6.	Размеры талей, мм			
	B	210	280	335
	B_1	220	240	280
	b	170	170	205
	X	295	355	460
	e	120	150	200
	h	585	730	980
	h_1 (не менее)	12	16	16
	b_1	12	16	13
7.	Масса, кг	83	137	280

Код ОКП 317322041
317322051
317322061

Изготовитель: Красногвардейский крановый завод Свердловская обл, Артемовский р-он.

Нач. отд.	Калугин		
Н. контр.	Алимбеков		
Вед. инж	Тупицина		
Инж. I к	Филюкова		
Инж. III к	Романова		

27-0-4.91.3-17

Таль ручная передвижная червячная г/п 3.2; 5т; 8т.

Стадия	Лист	Листов
РП		1

АО ИНРЕКОН

Инв. № подл. | Подп. и дата | Взам. инв. №

Ал. III

1060-03

Ал III

Общий вид

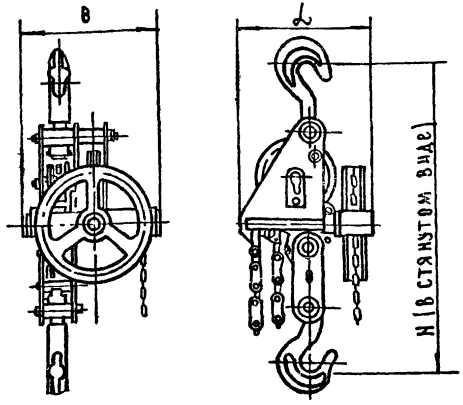

Техническая характеристика

1. Грузоподъемность, т	5	8
2. Высота подъема груза, м	3	3
3. Усилие на тяговой цепи при подъеме номинального груза не более Н	750	750
4. Габаритные размеры, мм		
в	360	460
ℓ	358	440
Н	860	1200
5. Масса, кг	110	220

Код ОКП: 3173221051 3173221061

Изготовитель: Красногвардейский крановый завод, Свердловская обл., Артемовский р-он.

Таль предназначена для подъема грузов при производстве различных ремонтных, монтажных и других работ.

Она может быть подвешена стационарно или на передвижную кошку, когда есть необходимость в горизонтальном перемещении поднимаемых грузов. Таль состоит из собственно тали, грузовой пластинчатой цепи, подвески и тяговой цепи. Собственно таль состоит из двух основных узлов: верхней подвесной обоймы, содержащей тормозной и приводной механизмы и подвижной блочной обоймы. Узлы связаны между собой грузовой пластинчатой цепью. Тормозной механизм обеспечивает плавное опускание и автоматическую остановку груза.

Подъем груза производится путем вращения тягового колеса посредством тяговой цепи по часовой стрелке, а опускание груза - вращением тягового колеса против часовой стрелки.

Примечания:

1. Таль может эксплуатироваться как в закрытых помещениях, так и на открытом воздухе при температуре окружающей среды от +40°С до -40°С.
2. Таль не должна эксплуатироваться во взрывоопасной среде.
3. По требованию заказчика таль может быть изготовлена с высотой подъема до 12м.

Нач. отд	Калугин	
М. контр	Алимбекова	
Вед. инж	Тупицина	
Инж. Тх	Филюкова	
Инж. ОК	Савченко	

27-0-4.91-3-18

Таль ручная червячная г/п 5т; 8т

Стадия	Лист	Листов
РП		1

АО «Инрекон»

Формат А3

1360-03

Инв. № подл. | Подп. и дата | Взам. инв. №

Ал. III

Общий вид

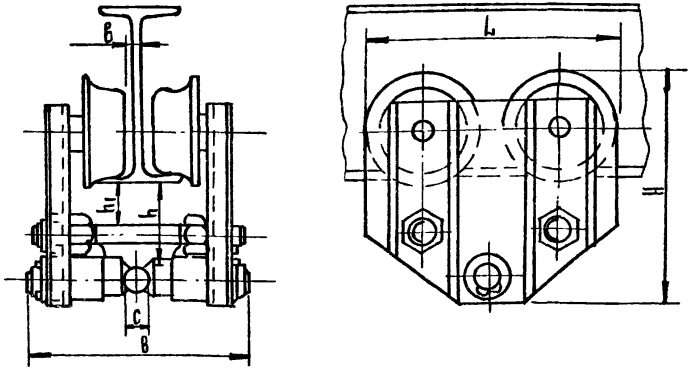

Техническая характеристика

1. Грузоподъемность, т	1,0
2. №№ двутавровых балок	
по ГОСТ 8239-89	16; 18; 20
по ГОСТ 19425-74	18М
3. Радиус закругления пути не менее, м	1,0
4. Габаритные размеры, мм	
L	220
B	200
H	195
h	62
C	20
h_1	28
b	10
5. Масса, кг	11
Код ОКП	3167110001

Изготовитель: Красногвардейский крановый завод, Свердловская обл., Артемовский р-он.

1. Кошка может эксплуатироваться как в закрытых помещениях, так и на открытом воздухе при температуре окружающей среды не ниже 20°С.
2. Кошка не предназначена для эксплуатации во взрывоопасной среде.

Кошка с ручным приводом предназначена для перемещения подвешенного к ней груза по подвесному монорельсовому пути двутаврового профиля.

Для подъема перемещаемого груза на траверсу кошки может быть подвешена таль ручная.

Кошка представляет собой тележку опирающуюся на 4 ходовых ролика, которые перекатываются по нижней полке двутавровой балки.

Груз присоединяется к грузовой траверсе и рабочий, толкая груз, заставляет вращаться ходовые ролики, что приводит к перемещению кошки по балке, а вместе с ней и перемещению груза.

Нач.отд.	Калугин	
Н. контр.	Алимбекова	
Вед.инж.	Тупицина	
Инж. I к.	Филюкова	
Инж. II к.	Романова	

27-0-4.91-3-19

Кошка с ручным приводом г/п 1т

Стадия	Лист	Листов
РП		1

АО „ИНРЕКОН"

Формат А3

1060-03

Инв. № подл. | Подп. и дата | Взам. инв. №

Ал. III

Общий вид

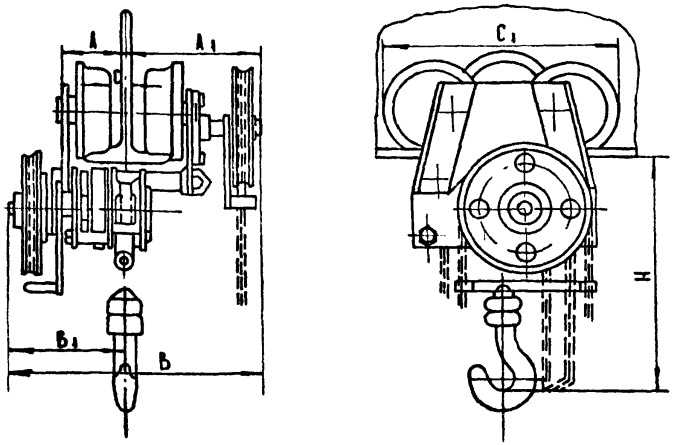

Таль предназначена для подъема и перемещения различных грузов по подвесному однорельсовому пути двутаврового сечения. Применяется в помещениях, когда требуется подъем крюка возможно ближе к подвесной балке.

Таль представляет собой устройство, состоящее из подъемного механизма с зубчатой передачей и механизма передвижения с 4 ходовыми колесами, из которых два снабжены зубчатыми венцами. Оба механизма смонтированы на 5 щеках из листовой стали, связанных между собой распорками.

Основные узлы подъемного механизма: две пары зубчатых шестерен, ручной приводной механизм с тяговым колесом и тяговой цепью и тормоз.

Подъем груза осуществляется сварной калиброванной или пластинчатой цепью.

Грузовой крюк нижней подвески может свободно поворачиваться вокруг своей оси.

Примечание:

По требованию заказчика таль может быть изготовлена с высотой подъема до 12 м.

Техническая характеристика

1. Грузоподъемность, т	2
2. Высота подъема, м	3
3. №№ двутавровых балок однорельсового пути по ГОСТ 8239-89.	22-27
4. Радиус закругления однорельсового пути не менее, м	2,0
5. Тяговое усилие, Н	
подъема груза	588
передвижения	98
6. Скорость подъема груза, м/мин.	0,63
7. Скорость передвижения тали, м/мин	7,0
8. Габаритные размеры, мм	
A	125
A_1	195
B	390
B_1	195
C не менее	15
C_1	340
H	350
9. Масса с цепями, кг	
сварными калибр.	65
пластинчатыми	75
Код ОКП	3173212031

Изготовитель: Красногвардейский крановый завод Свердловская обл., Артемовский р-он.

Нач. тех. отд.	Калугин	
Н. контр.	Алимбекова	
Вед. инж.	Тупицина	
Инж. т. к.	Филюкова	
Инж. II к.	Романова	

27-0-4. 91-3-20

Таль ручная передвижная шестеренная г/п 2 т.

Стадия	Лист	Листов
Р. П		1

АО „ИНРЕКОН"

Инв. № подл. | Подп. и дата | Взам. инв. №

1060-03

Ал. III

Общий вид

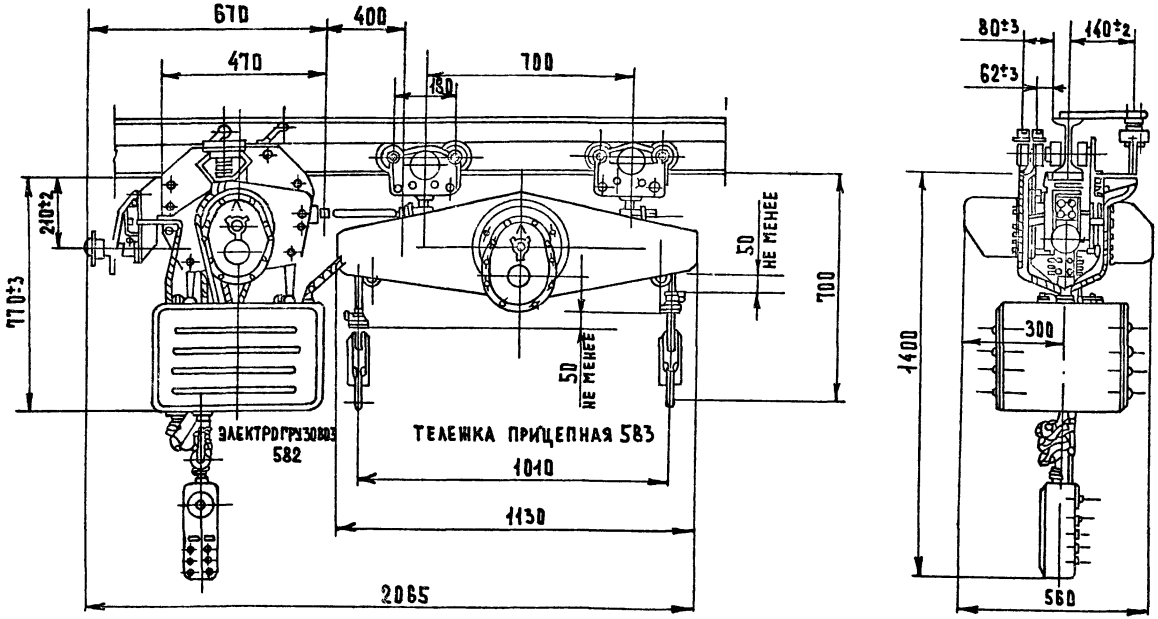

Примечание:

Описание конструкции и техническую характеристику см. стр. 31, 32.

Нач.техн.о.	Калугин		
Н. констр.	Аалимбекова		
Вед. инж.	Тупицина		
Инж. I к.	Филюкова		
Инж. II к.	Романова		

27-0-4.91-3-21

Электрогрузовоз подвесной с автоматическим адресованием грузов 582 и с прицепной тележкой 583

Стадия	Лист	Листов
РП	1	4

АО «ИНДЕКОН»

Инв. № подл. | Подп. и дата | Взам. инв. №

Ал. 10

Общий вид

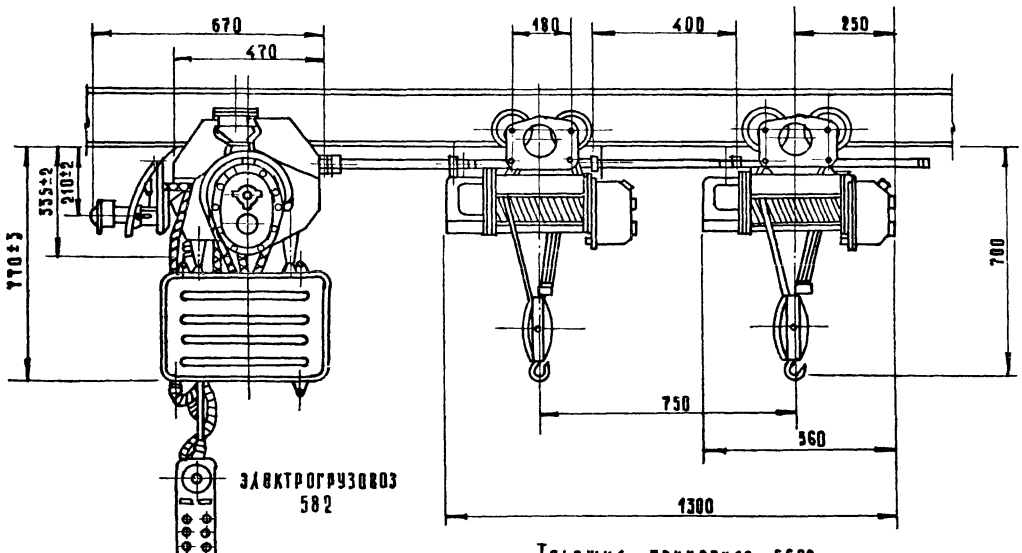

Описание конструкции и техническую характеристику см. стр. 31,32.

				27-0-4.91-3-22		
Нач. отд.	Калугин			Электрогрузовоз подвесной с автоматическим адресованием грузов 582 и с прицепной тележкой 5608	Стадия	Лист	Листов
Н. контр.	Алимбекова				РП	2	
Вед. инж.	Тупицина				АО „ИНРЕКОН"		
Инж. 1 к.	Филюкова						
Инж. 1 к.	Романова						

Инв. № подл. | Подп. и дата | Взам. инв. №

Формат А3

Ал. III

Назначение и область применения:

Электрогрузовозы с автоматическим адресованием предназначены для механизации транспортных и погрузочно-разгрузочных работ на предприятиях различных отраслей народного хозяйства и обеспечивают транспортирование грузов по заданному адресу без сопровождающего.
Электрогрузовоз состоит из электротягача 582, несущего электрошкаф с адресующим устройством и являющегося тяговым органом прицепной тележки по проекту №583 или №5608.

Кроме того, в качестве прицепной тележки может быть использована серийная электроталь, высотой под'ема до 6 м на холостой тележке.
Электрогрузовозы приспособлены для движения по подвесному монорельсовому пути из двухтавровой балки. Электрогрузовозы могут работать на трассах имеющих наклонные участки с углом наклона до 15°

Грузопод'емность электрогрузовоза в зависимости от угла наклона подвесного пути дана в прилагаемой таблице

№№ п/п	Угол наклона подвесного пути град	Номинальный режим			Кратковременная перегрузка		
		Номинальное тяговое усилие на приводном катке, кгс	Усилие на тяге кгс	Наибольшая грузопод'емность, включающая вес прицепной тележки, кгс	Номинальное тяговое усилие на приводном катке, кгс	Усилие на тяге, кгс	Наибольшая грузопод'емн. включающая вес прицепной тележки, кгс
1	0	125	100	2000	150	125	—
2	5		90	900		115	1000
3	10		75	400		100	500
4	15		65	250		90	350

Электрогрузовозы предназначены для работы как внутри помещений, так и на открытом воздухе при условии устройства защитного козырька над монорельсом и траллеями.
Запрещается применение электрогрузовозов во взрывоопасных и пожароопасных помещениях, а также для перевозки людей, взрывчатых, ядовитых, огнеопасных и других опасных грузов расплавленного и разогретого металла.
Электрогрузовозы могут применяться в пожароопасных помещениях класса П-IIа при условии, что подвесные пути не будут расположены над скоплениями воспламеняющихся материалов.
Принципиальные электрические схемы предусматривают работу электротягача с подвижным составом в следующих 2х исполнениях:
I исполнение - работа на кольцевой трассе со стрелочными переводами. Количество рабочих мест адресования - 25. Количество стрелочных переводов (входных) - 25. Движение электротягача - одностороннее.
На трассе могут работать одновременно несколько электрогрузовозов.
II исполнение - работа на незамкнутой трассе без стрелочных переводов. Количество рабочих мест - 25. Движение электротягача в обе стороны „вперед" и „назад".
На трассе работает один электрогрузовоз.

НАЧ. ОТД	КАЛУГИН		
Н. КОНТР	АЛИМБЕКОВ		
ВЕД. ИНЖ	ТУТИЦИНА		
ИНЖ. I К	ФИЛЮКОВА		
ИНЖ. III К	РОМАНОВА		

27-0-4.91-3-23

Электрогрузовоз подвесной с автоматическим адресованием грузов 582 и с прицепными тележками 583 и 5608

СТАДИЯ	ЛИСТ	ЛИСТОВ
РП	3	

АО „ИНРЕКОН"

ФОРМАТ А3

1060-03

ИНВ. № ПОДЛ. | ПОДП. И ДАТА | ВЗАМ. ИНВ. №

Электрогрузовоз 582

Техническая характеристика:

1. Тяговое усилие, кгс:
   - А/ номинальное — 125
   - Б/ наибольшее — 150
2. Скорость передвижения, м/мин — 30
3. Двутавровые балки подвесных путей
   - №16, №24 ГОСТ 8239-89
   - №18 м, №24 м ГОСТ 19425-74
4. Радиусы поворота минимальные, м
   - А/ в горизонтальной плоскости — 1,25
   - Б/ в вертикальной плоскости — 3,0
5. Наибольший угол под'ема трассы, град. — 15
6. Суммарная мощность, квт — 0,98
7. Напряжение, В — 380
8. Род тока — трехфазный переменный
9. Габаритные размеры, мм:
   - длина — 670
   - ширина — 560
   - высота до нижней полки двутавра
     - шкафа с электроаппаратурой — 770
     - подвесного пути — 1400
10. Масса, кг
    - А/ без электрооборудования — 100
    - Б/ с электрооборудованием — 160

Код ОКП

Электрогрузовоз с тележкой 583 — 3172161001О4

Электрогрузовоз с тележкой 5608 — 3172161002О3

Изготовитель:

Московский завод „Красный металлист"

Тележка прицепная 583

Техническая характеристика

1. Грузоподъемность, кг — 500
2. Высота под'ема груза, м — 3
3. Скорость под'ема груза м/мин — 8
4. Расстояние между крюками, мм — 1010
5. Мощность, квт — 0,85
6. Напряжение, В — 380
7. Род тока трехфазный переменный
8. Габаритные размеры:
   - длина — 1130
   - ширина — 560
   - высота до нижней полки двутавра от верхнего положения крюков — 700
9. Масса, кг — 105

Тележка прицепная 5608

Техническая характеристика

1. Грузоподъемность, кг — 500×2
2. Высота под'ема груза, м — 6
3. Скорость под'ема грузов м/мин — 8
4. Расстояние между крючками, мм — 750
5. Мощность, квт — 0,85×2
6. Напряжение, В — 380
7. Род тока трехфазный переменный
8. Габаритные размеры:
   - длина — 1300
   - ширина — 35
   - высота до нижней полки двутавра от верхнего положения крюков — 700
9. Масса, кг — 130

		27-0-4.91-3-24	
Нач.отд.	Кадугин	Электрогрузовоз подвесной с автоматическим адресованием грузов с 582 и с прицепными тележками типа 583 и 5608	Стадия: Р П; Лист: 4; Листов:
Н.контр.	Алимбекова		
Вед.инж.	Тупицина		
Инж.I к.	Филюкова		
Инж.III к.	Бычкова		АО „ИНРЕКОН"

Инв.№ подл. | Подп. и дата | Взам.инв.№

А4.III

Ал. III

Общий вид

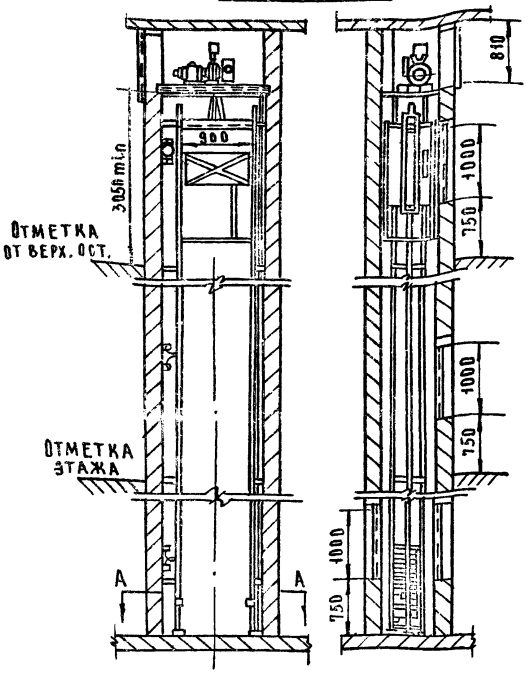

А–А

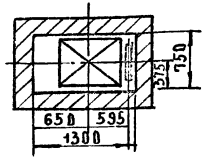

Техническая характеристика

1. Грузоподъемность, кг — 100
2. Количество остановок — 14
3. Скорость движения кабины, м/с — 0,5
4. Мощность, квт — 1.0
5. Род тока — трехфазный переменный
6. Напряжение, в — 380/220
7. Высота подъема, мм — до 45000
8. Габаритные размеры кабины, мм:
   - ширина — 900
   - глубина — 650
   - высота — 1000
9. Внутренние размеры шахты, мм
   - ширина — 1300
   - глубина — 750
10. Размеры машинного отделения, мм
    - ширина — 1300
    - глубина — 750
    - высота — 800
11. Масса, кг — 1000 ÷ 2850
    Марка — ПГ-239
    Код ОКП: — 4836211213

Изготовитель: ст. Платоновка
Тамбовская область п/я ЯТ-30/3

Примечания:

1. Длина несущих канатов и подвесного кабеля определяется в соответствии с заказом.
2. Пол приямка заливается цементным раствором на высоту 50мм после установки направляющих и упора под противовес.
3. Блок управления устанавливается вблизи лифта на нижней или верхней остановке.

Лифт малый грузовой предназначен для подъема и опускания грузов, упакованных в ящики, мешки, короба с одного этажа на другой в магазинах и на предприятиях общественного питания.

Задание на проектирование строительной части лифтовых установок см. альбом АТ-6.00-003 ЦПКБ. „Союзлифтмаш".

Нач. отд.	Калугин		
Н. контр.	Алимбеков		
Вед. инж.	Тупицина		
Инж. т. кат.	Филюкова		
Инж. ЦК	Савченко		

27-0-4.91-3-25

Лифт грузовой малый (общего назначения) г/п 100 кг

Стадия	Лист	Листов
Р.П		1

АО „ИНРЕКОН"

Формат А3

1060-09

Инв. № подл. | Подп. и дата | Взам. инв.

Ал. III

Общий вид

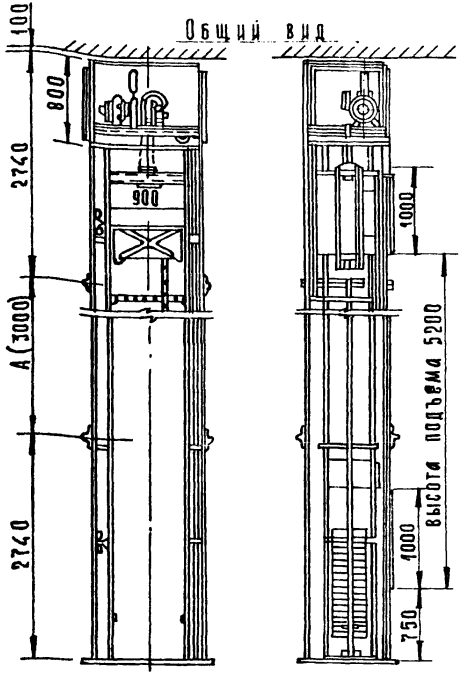

План шахты

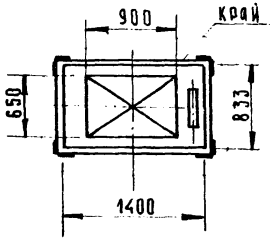

План гнезд под анкерные болты для крепления шахты

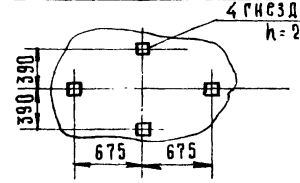

Техническая характеристика

1. Грузоподъемность, кг	100
2. Количество остановок	2
3. Скорость движения кабины, м/с	0,5
4. Мощность электродвигателя, квт	1,0
5. Род тока	трехфазный переменный
6. Напряжение, в	220/380
7. Высота подъема, мм	5200
8. Габаритные размеры кабины, мм:	
ширина	900
глубина	650
высота	1000
9. Внутренние размеры шахты, мм:	
ширина	1300
глубина	750
10. Размеры машинного отделения, мм:	
ширина	1300
глубина	750
высота	800
11. Масса, кг	1500-1600
Марка	ПГ-241
Код ОКП	4836211213
Изготовитель:	ст. Платоновка, Тамбовская обл. п/я ЯТ-30/3.

Лифт малый грузовой предназначен для подъема и опускания грузов, упакованных в ящики, мешки, короба с одного этажа на другой в магазинах и на предприятиях общественного питания.

1. Длина несущих канатов и подвесного кабеля определяются при заказе.
2. Высота секции „А" определяется в соответствии с заказом.
3. Количество шахтных дверей, их расположение определяется при заказе.
4. Блок управления устанавливается вблизи лифта на нижней или верхней остановке.
5. Допускается уменьшение высоты расположения дверей от 750 до 50 мм. с соответствующим уменьшением высоты верхнего этажа до 2400 мм и углублением приямка под шахту лифта.

Задание на проектирование строительной части лифтовых установок смотри альбом АТ-6.00.003 ЦПКБ „Союзлифтмаш."

Инв. № подл. | Подп. и дата | Взам. инв. №

Нач. отд.	Калугин	
Н. контр.	Алимбекова	
Вед. инж.	Тупицина	
Инж. 1 к.	Филюкова	
Инж. 1 к.	Савченко	

27-0-4.91-3-26

Лифт грузовой малый в металлической шахте г/п 100 кг

Стадия	Лист	Листов
РП		1

АО „ИНРЕКОН"

Формат А3

1060-03

Альбом III

Общий вид

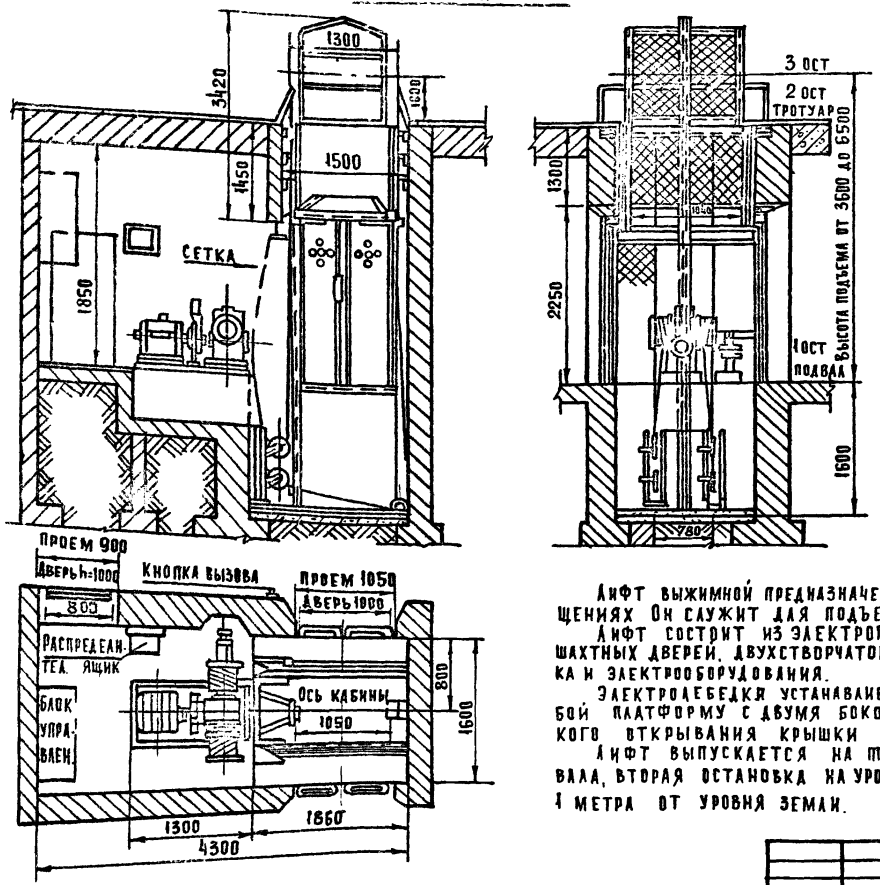

Техническая характеристика

1.	Грузоподъемность, кг	500
2.	Количество остановок	3
3.	Скорость движения кабины, м/с	0,18
4.	Мощность, квт	8,0
5.	Род тока	трехфазный переменный
6.	Напряжение, В	220/380
7.	Максимальная высота подъема, м	6,5
8.	Габаритные размеры платформы, мм:	
	ширина	1000
	глубина	1500
9.	Внутренние размеры шахты, мм	
	ширина	1500
	глубина	1600
10.	Система управления - кнопочное наружное с отметки расположения люка	
11.	Масса, кг	3050÷3200
	Код ОКП	4836124312

Изготовитель: ст. Платоновка
Тамбовская область
п/я ЯТ-30/3

Лифт выжимной предназначен для работы в торговых и складских подвальных помещениях. Он служит для подъема и спуска упакованных грузов.

Лифт состоит из электропривода с двухбарабанной лебедкой, грузовой платформы, шахтных дверей, двухстворчатого автоматически закрывающегося и запирающегося люка и электрооборудования.

Электролебедка устанавливается на уровне подвала, кабина представляет собой платформу с двумя боковыми сетчатыми стенками и дугой для автоматического открывания крышки люка.

Лифт выпускается на три остановки: первая остановка на уровне пола подвала, вторая остановка на уровне поверхности земли, третья остановка на высоте 1 метра от уровня земли.

Задание на проектирование строительной части лифтовых установок см. альбом АТ-6,00-003 ЦПКБ „Союзлифтмаш"

				27-0-4.91-3-27	
Нач.техн.о	Калугин			Лифт грузовой тротуарный г/п 500 кг	Стадия: РП; Лист; Листов: 1
Н.контр.	Алимбекова				
Вед.инж.	Тупицина				
Инж.1кат.	Филюкова				АО „ИНРЕКОН"
Инж.II кат.	Романова				

Копиров Скоморохова

Формат А3

1860-03

Инв. № подл. | Подп. и дата | Взам. инв. №

Ал. III

Общий вид

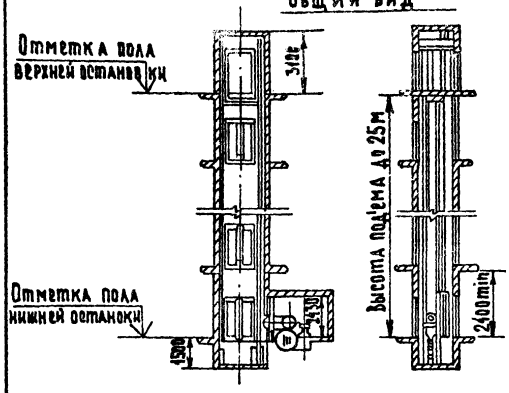

Варианты расположения машинного отделения

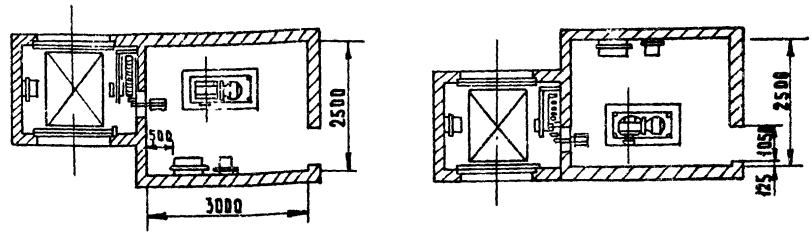

КОД ОКП 4836320000

Изготовитель: Московский опытно-экспериментальный лифто-строительный завод

Марка	Грузоподъемность кг	Количество остановок	Скорость м/с	Максимальная высота подъема м	Размеры кабины ширина глубина высота наружные мм	Размеры шахты ширина глубина внутрен. о×в мм	Строительный проем двери шахты ширина высота мм	Проем в свету двери шахты и кабины ширина высота мм	Высота верхнего этажа мм	Глубина приямка мм	Машинное отделение расположение	Машинное отделение ширина высота глубина мм	Потребляемая мощность двигателя кВт	Напряжение В	Сигнализация	Система управления
ПР-294	500	до 8	0.5	25	1000×1500×2000	1700×1700	1060×2150	850×2000	3100	1500	Нижнего боку	3000×2500×2450	7.0	380 или 220	Световая	1. Кнопочное внутреннее с проводником с сигнальным выводом кабины с каждой остановки 2. Кнопочное наружное с сигнальным вызовом кабины с каждой остановки
ПР-295					1500×2000×2000	2200×2200	1450×2000	1250×2000	3100	1500		3000×2500×2450				

Задания на проектирование строительной части лифтовых установок см. альбом АТ-6.00-003 ЦПКБ „Союзлифтмаш".

Нач. тех. от	Калугин	
Н. контр.	Алимбекова	
Вед. инж.	Тупицина	
Инж. К.	Филюкова	
Инж. Щ. К.	Романова	

27-0-4.91-3-28

Лифт грузовой выжимной г/п 500 кг

Стадия	Лист	Листов
РП	1	1

АО „ИНРЕКОН"

Инв. № подл. | Подп. и дата | Взам. инв. №

Ал. III

Общий вид

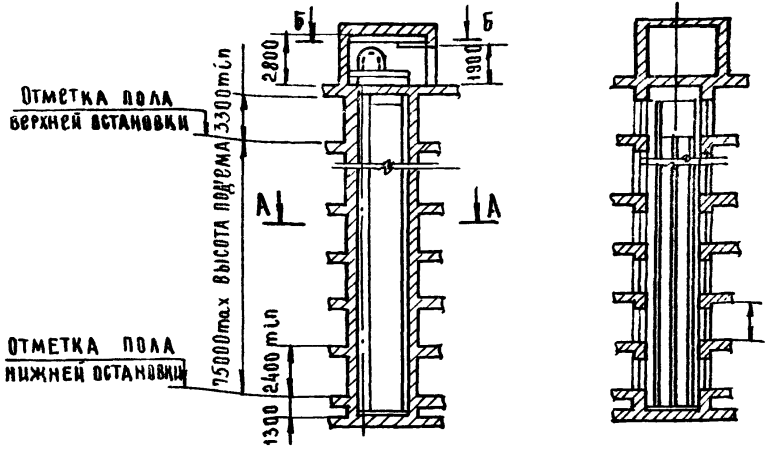

А-А
План шахты

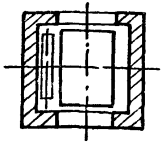

Б-Б
План машинного отделения

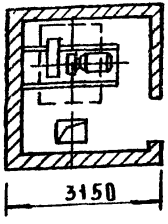

Марка	Грузоподъемность	Количество остановок	Скорость	Максимальная высота подъема	Размер кабины: ширина, глубина, высота (наружные)	Размер шахты: ширина, глубина (внутренние)	Строительный проем двери шахты: ширина, высота	Проем в свету двери шахты и кабины: ширина, высота	Высота верхнего этажа	Глубина приямка	Машинное отделение: расположение	Машинное отделение: ширина, высота, глубина	Потребляемая мощность двигателя	Напряжение	Сигнализация	Система управления
	кг		м/с	м	мм	мм	мм	мм	мм	мм		мм	кВт	В		
ПГ-016	500	до 20	0.5	75	1000×1500×2000	1600×1700	1050×2150	850×2000	3300	1300	Верхнее	3150×2700×2800	7,0	380 или 220	Световая	1. Кнопочное внутреннее с сигнальным вызовом на этажи (с проводником) 2. Кнопочное наружное с 1-ой и 2-ой остановки с сигнальным вызовом на этажи
ПГ-019					1500×2000×2000	2100×2200	1450×2150	1350×2000	3300	1300		3150×3300×2800				

Код ОКП 48 3600 00 00

Изготовитель: Московский опытно-экспериментальный лифто-строительный завод

Задание на проектирование строительной части лифтовых установок см. альбом „АТ-6.00.003 ЦПКБ „Союзлифтмаш"

Нач.ота	Калугин	
Н.контр	Алимов	
Вед.инж	Тулицина	
Инж.I к	Филюкова	
Инж.IIк	Бычкова	

27-0-4.91-3-29

Лифт грузовой общего назначения г/п 500 кг

Стадия	Лист	Листов
Р.Д		1

АО „ИНРЕКОН"

Формат А3

1060-03

Инв.№ подл. | Подп. и дата | Взам. инв.№

Ал III

Общий вид

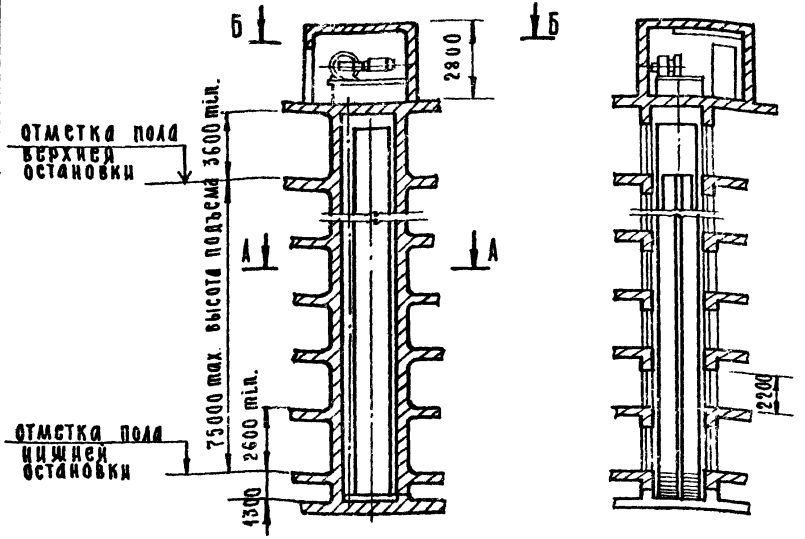

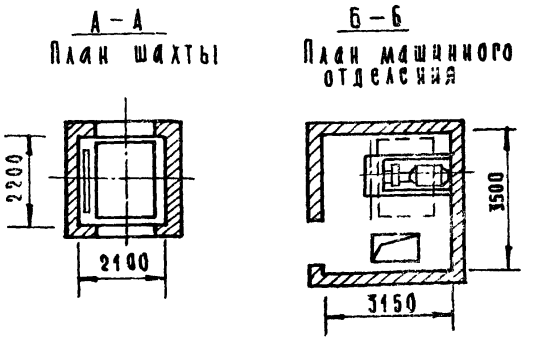

Код ОКП 4836030000
Изготовитель:
Свердловский з-д „Строймашин."

Марка	Грузоподъемность	Количество остановок	Скорость	Максимальная высота подъема	Размер кабины ширина × глубина × высота /наружные/	Размер шахты ширина × глубина /внутренние/	Строительн. проем двери шахты ширина × высота	Проем в свету двери шахты и кабины ширина × высота	Высота верхнего этажа	Глубина приямка	Машинное отделение: расположение	Машинное отделение: ширина × глубина × высота	Потребляемая мощность двигателя	Напряжение	Сигнализация	Система управления
ПГ-	КГ		М/С	М	ММ	ММ	ММ	ММ	ММ	ММ		ММ	КВТ	В		
287	1000	ДО 20	0,5	75	1500×2000×2200	2100×2200	1010×2450	1350×2200		1300	Верхнее	3150×3500×2800	11,0	380	Световая	1. С проводником: кнопочная внутренняя 2. Без проводника: кнопочная наружная

Задание на проектирование строительной части лифтовых установок см. альбом АТ-6.00-0.03 ЦПКБ „Союзлифтмаш".

Нач. отд.	Калугин	
Н. контр.	Алимбекова	
Вед. инж.	Тупицина	
Инж. I к.	Филюкова	
Инж. III к.	Бычкова	

27-0-4.91-3-30

Лифт грузовой общего назначения г/п 1000 кг

Стадия	Лист	Листов
РП		1

АО „ИНРЕКОН"

Формат А3

Инв. № подл. | Подп. и дата | Взам. инв. №

1060-03

Общий вид

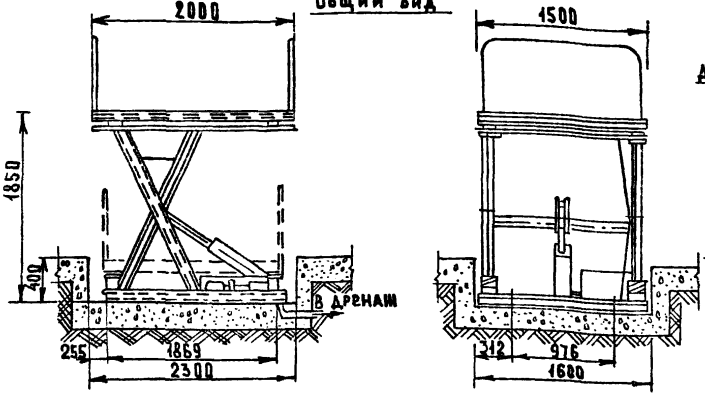

Схема приямка для установки стола



Глубина приямка 400мм

Монтажная схема

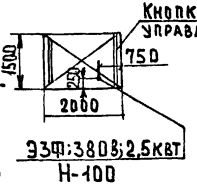

Стол предназначен для погрузки грузов до 630кг в малогабаритных контейнерах и на предприятиях, где отсутствуют эстакады и механизмы для погрузо-разгрузочных работ.

Стол состоит из неподвижного основания и подъемной платформы, соединенных между собой рычагами.

Стол может устанавливаться как на открытой площадке под навесом, так и в помещении в специальном приямке или без него

Приямок должен быть забетонирован и обеспечен отводом грунтовых вод и атмосферных осадков. В основании приямка установлены анкерные болты ф12мм по ГОСТ 24379.1-80.

Пульт управления должен быть установлен вблизи расположения стола в помещении или под навесом, защищающим пульт от попадания атмосферных осадков.

Техническая характеристика.

1. Грузоподъемность, кг	630
2. Высота подъема платформы, мм	1450
3. Скорость подъема платформы, м/с	0.065
4. Скорость опускания платформы, м/с	0.13
5. Рабочее давление в гидросистеме, МПа(кгс/см²)	4.9(50)
6. Рабочая жидкость АМГ-10 ГОСТ6794-83	
7. Вместимость бака гидросистемы, м³	0.024
8. Мощность, квт	2.5
9. Род тока	трехфазный переменный
10. Напряжение	380
11. Габаритные размеры, мм	
длина	2000
ширина	1500
высота с поднятой платформой (без ограждений)	1850±15
высота с опущенной платформой (без ограждений)	400±15
12. Масса, кг	765

Код ОКП: 5151562016

Изготовитель: ПО „Киевторгмаш"
Нежинский машиностроительный завод

Нач. техн. о	Калугин		
Н. контр.	Алимбекова		
Вед. инж.	Тупицина		
Инж. т.к.	Филюкова		
Инж. ш.к.	Савченко		

27-0-4.91-3-31

Стол подъемный ПС-630

Стадия	Лист	Листов
РП		1

АО „ИНРЕКОН"

Инв. № подл. | Подп. и дата | Взам. инв. №

1060-03

Ал. III

Общий вид

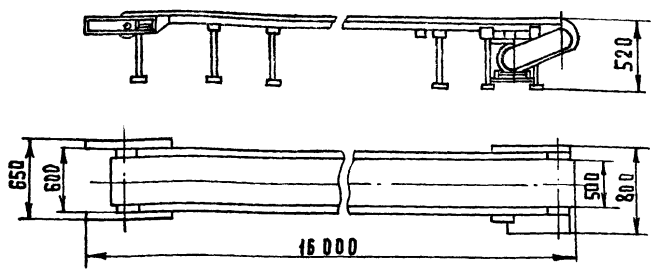

План фундаментных болтов

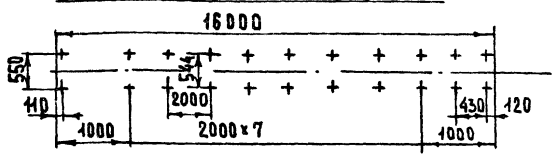

Конвейер КЛП-50 ленточный стационарный с прорезиненной лентой шириной 500мм предназначен для транспортирования штучных грузов или грузов в таре массой до 100кг в горизонтальном и наклонном /до15°/ направлениях. Применяется в продовольственных складах и других помещениях промышленного назначения.

Конвейер ленточный – транспортирующее устройство непрерывного действия, несущим и тяговым органом которого является движущаяся бесконечная лента.

Техническая характеристика

1. Производительность, т/ч	90
2. Скорость движения ленты, м/сек	0.6
3. Габарит груза в плане по максимальному размеру, мм	≤ 480
4. Диаметр приводного барабана, мм	168
5. Диаметр неприводного барабана, мм	105
6. Диаметр ролика, мм	57
7. Тип ленты	МК 300 или БКНА
8. Мощность, квт	0.6
9. Род тока	трехфазный переменный
10. Напряжение, в	220/380
11. Тип ленты	МК300 или БКНА
12. Габаритные размеры, мм	
Длина	16000
Ширина	800
Высота	520
1 Масса, кг	450
Код ОКП	3461111021 07

Изготовитель: Полевской машиностроительный завод г. Полевской, Свердловской обл.

Нач. отд.	Калугин		27-0-4.91-3-32
Н. контр.	Алимбекова		Конвейер ленточный стационарный КЛП-50
Вед. инж.	Упицына		Стадия: РП; Лист: 1; Листов: 1
Инж. т.к.	Филюкова		АО "ИНДЕКОН"
Инж. ПК	Бычкова		

Инв. № подл. | Подп. и дата | Взам. инв. №

Ал. III

Транспортер ленточный стационарный предназначен для перемещения почтовых отправлений и других штучных грузов с габаритными размерами по диоганали, не превышающими ширины конвейерной ленты и массой до 30кг в помещениях обработки,-сортировки и обмена почтовых отправлений.

Транспортеры выпускаются с шириной ленты: 400; 650; 800; 1000мм и длиной от 3м до 50м. Скорость движения ленты может быть 0,3 м/сек или 0,6 м/сек.

Транспортеры могут быть горизонтальными напольными, горизонтальными подвесными, горизонтально-наклонными, наклонными и двухярусными.

Транспортеры набираются из типовых узлов: станции приводной, станции концевой, секций промежуточных и электрооборудования.

Приводная станция представляет собой две соединенные рамы, в которых установлены привод транспортера и натяжное устройство конвейерной ленты. Приводная станция изготавливается с правым и левым расположением привода. Мощность привода транспортеров может быть: 0,5; 0,75; 1,1; 1,5; 2,2 и 3,0 и определяется по условному обозначению заказываемого транспортера.

Электропитание транспортеров осуществляется от трехфазной четырехпроводной сети переменного тока напряжением 380в.

Концевая станция представляет собой раму, в которой установлен концевой барабан, огибаемый конвейерной лентой.

Промежуточная часть транспортеров набирается из типовых секций длиной: 2,0; 1,5; 1,4; 1,3; 1,2; 1,1; 1,0м.

Транспортеры имеют бортовое ограждение: высокое – 200мм или низкое – 40мм.

Угол наклона транспортеров горизонтально-наклонных $L = 4°; 8°; 12°; 16°$. Угол наклона траспортеров наклонных: $L = 1°-16°$.

Управление движения ленты может быть реверсивным и нереверсивным. Система управления транспортером состоит из шкафа управления, пульта управления и поста аварийного останова. Шкаф выполнен в виде навесной конструкции, устанавливаемой на стене или колонне.

Требования к установке.

1. Установить через каждые 10м транспортера посты аварийного останова в удобном месте для обслуживания (на обшивке транспортера или на стене).
2. Пульт управления установить на вертикальной стене или на кронштейне на высоте 1000-1400мм в месте, удобном для работы и обслуживания.
3. Шкаф установить на вертикальной стене или кронштейне в месте удобном для обслуживания.

Завод-изготовитель: Ахтырское опытно-производственное объединение „Промсвязь".

Нач.отд.	Калугин			27-0-4.91-3-33		
Н.контр.	Алимбекова			Транспортер ленточный стационарный ТЛС-2	Стадия	Лист	Листов
Вед.инж.	Тупицина				РП	1	11
Инж.I к.	Филюкова				АО „ИНРЕКОН"		
Инж.II к.	Романова						

Инв. № подл. | Подпись и дата | Взам. инв. №

Формат А3

1060-03

Альб. III

Техническая характеристика

Выбор мощности привода (квт) в зависимости от ширины ленты, от индекса, определяющего нагрузку и общей длины транспортера

Ширина ленты мм / нагрузка кг/п.м	Общая длина транспортера, L м					
	до 5	от 5 до 10	от 10 до 20	от 20 до 30	от 30 до 40	от 40 до 50
1	2	3	4	5	6	7
400/100	0,55	0,55	0,55	0,55	0,75	1,1
400/101 400/110 400/111 400/200 650/100	0,55	0,55	0,55	0,75	1,1	1,5
400/201 400/210 400/211 650/101 650/110 650/111 650/200 800/100	0,55	0,55	0,75	1,1	1,5	2,2
650/201 650/210 650/211 800/101 800/110 800/111 800/200 1000/100	0,55	0,75	1,1	1,5	2,2	3,0

Продолжение

1	2	3	4	5	6	7
800/201 800/210 800/211 1000/101 1000/110 1000/111 1000/200	0,75	1,1	1,5	2,2	3,0	—
1000/201 1000/210 1000/211	1,1	1,5	2,2	3,0	—	—

Максимальная длина наклонной части транспортера

Угол наклона	Ширина ленты, мм	1-4°	5°	6°	7°	8°	9°	10°	11°	12°	13°	14°	15°	16°
Максимальная длина наклонной части, L м	400	50				40			35			30		
	650	30			40		35		30		26		23	
	800	50		40		35	30	26	23	20	18	17	16	15
	1000	50	40	35	30	26	23	20	18	17	16	15	14	13

Инв. № подлинника | Подпись и дата | Взам. инв. №

			27-0-4.91-3-34	
Нач. отд.	Калугин		Транспортер ленточный стационарный ТЛС-2	Стадия: Р П; Лист: 2; Листов:
Н. контр.	Алимбекова			
Вед. инж.	Тупицина			
Инж. ТК.	Фалюкова			АО „ИНРЕКОН"
Инж. ВК	Савченко			

Формат А3

1060-03

Ал. III

Общий вид

Транспортер горизонтальный напольный - Г

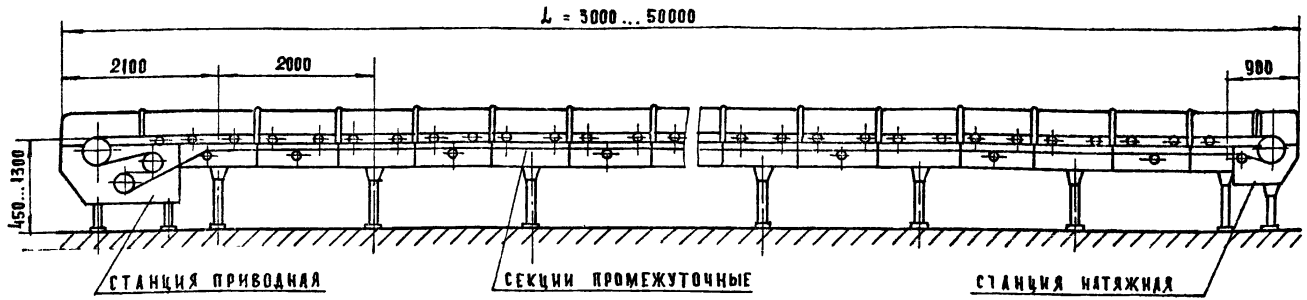

Виды бортовых ограждений

Низкое

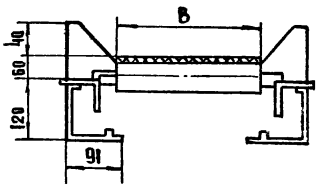

Высокое

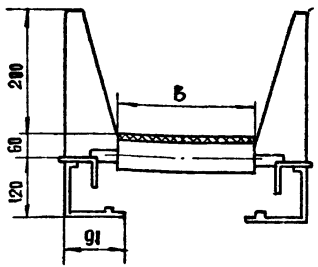

Примечание:

Описание и техническую характеристику см. стр. 41,42

Нач.тех. отд	Кадугин		
Н. контр	Алимбекова		
Вед.инж	Тулицина		
Инж.Т.к	Фалюкова		

27-0-4.91-3-35

Транспортер ленточный стационарный ТАС-2

Стадия	Лист	Листов
РП	3	

АО. ИНРЕКОН

1060-03

Инв. № подл. | Подп. и дата | Взам. инв. №

Ал. III

Общий вид

Транспортер горизонтальный подвесной - Г

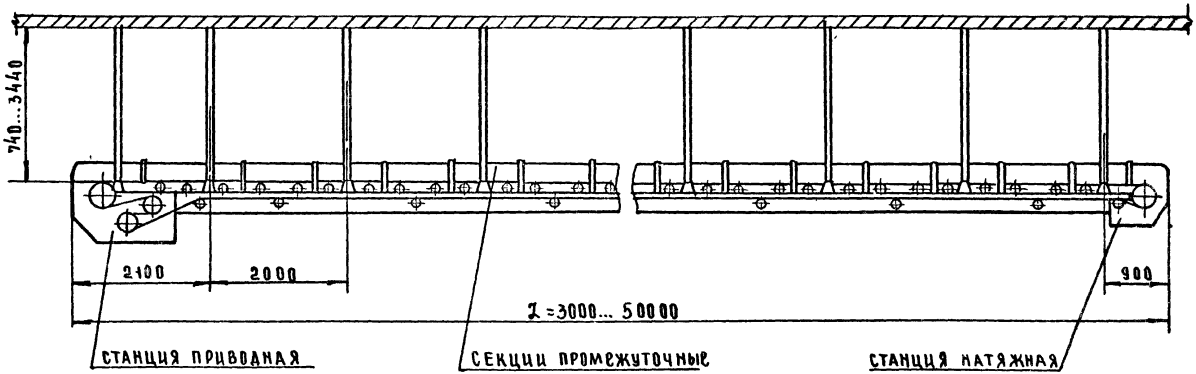

Вид бортовых ограждений

высокое

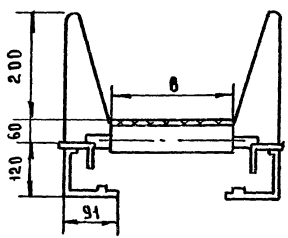

Примечание:
описание и техническую характеристику
см. стр. 41, 42

Нач.отд	Калугин		
Н.контр	Алимбекова		
Вед.инж	Тупицина		
Инж.тк	Филькова		

27-0-4.91-3-36

Транспортер ленточный стационарный ТЛС-2

Стадия	Лист	Листов
РП	4	

АО "ИНРЕКОН"

Формат А3

Инв.№подл. | Подп. и дата | Взам.инв.№

Ал. III

Общий вид

Транспортер горизонтально-наклонный вверх горизонтальный-ГНвГ

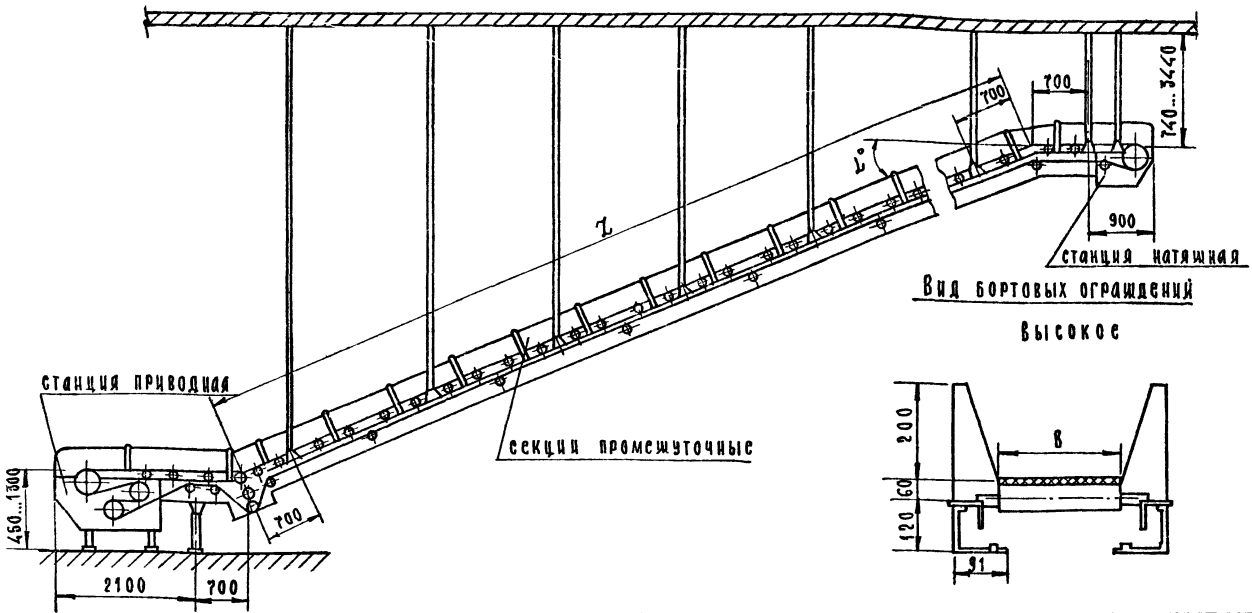

Вид бортовых ограждений

Высокое

1. Угол наклона транспортера $L° = 4°, 8°, 12°, 16°$.
2. Описание и техническую характеристику см. стр. 41, 42.

Нач. отд.	Калугин		
Н. контр.	Алимбекова		
Вед. инж.	Тупицина		
Инженер	Филюкова		

27-0-4.91-3-37

Транспортер ленточный стационарный ТЛС-2

Стадия	Лист	Листов
РП	5	

АО „ИНРЕКОН"

Инв. № подл. | Подп. и дата | Взам. инв.

Формат А3

1060-03

Ал. III

Общий вид

Транспортер горизонтальный-наклонный вниз горизонтальный-ГН и Г

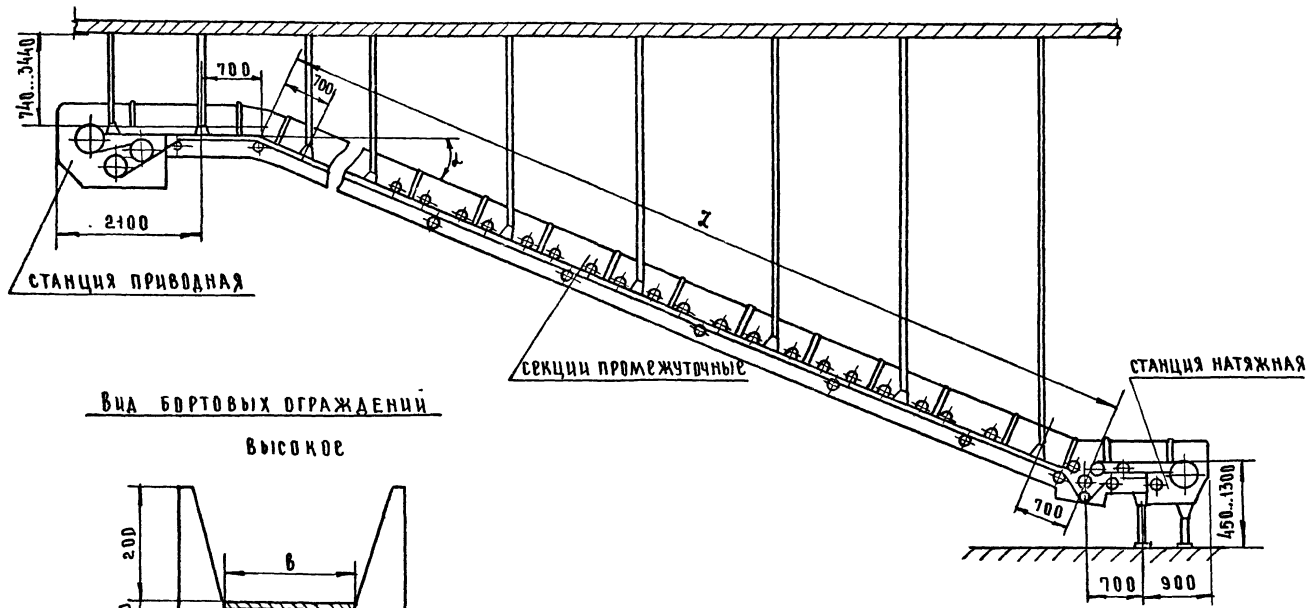

Вид бортовых ограждений

Высокое

Примечания:

1. Угол наклона транспортера $\beta^{\circ} = 4^{\circ}, 8^{\circ}, 12^{\circ}, 16^{\circ}$.
2. Описание и техническую характеристику см. стр. 41, 42

Нач. отд	Калугин		
Н. контр	Алимбекова		
Вед. инж	Тупицына		
Инж. I к	Филькова		

27-0-4.91-3-38

Транспортер ленточный стационарный ТЛС-2

Стадия	Лист	Листов
Р П	6	

АО „ИНРЕКОН"

Формат А3

Инв. № подл. | Подп. и дата | Взам. инв. №

Ал. III

Общий вид

Транспортер горизонтально-наклонный вверх – ГНв

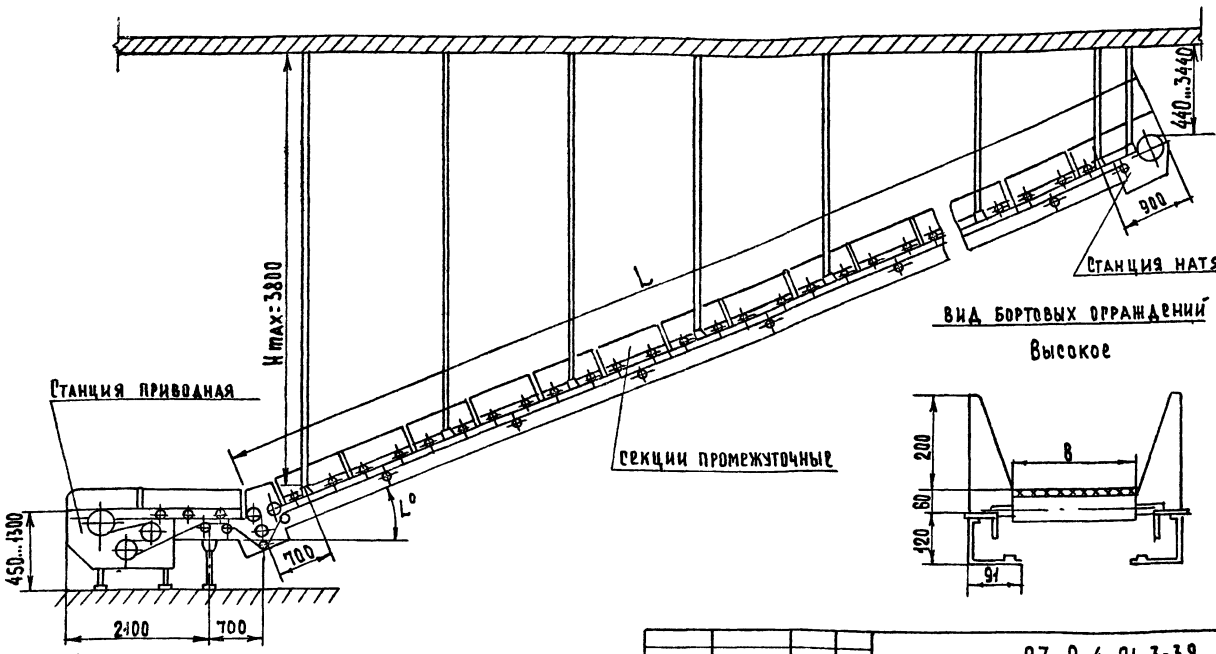

Вид бортовых ограждений

Высокое

Примечания:

1. Угол наклона транспортера L=4°, 8°, 12°, 16°
2. Описание и техническую характеристику см. стр. 41, 42

Нач. техн.	Калугин	
Н. контр.	Алимбекова	
Вед. инж.	Тупицина	
Инж. т.кат.	Филюкова	

27.-0-4.91-3-39

Транспортер ленточный стационарный ТАС-2

Стадия	Лист	Листов
РП	7	

АО „ИНДЕКОН"

Инв. № подл. | Подп. и дата | Взам. инв. №

1082-03

Общий вид

Транспортер горизонтально-наклонный вниз - ГНи

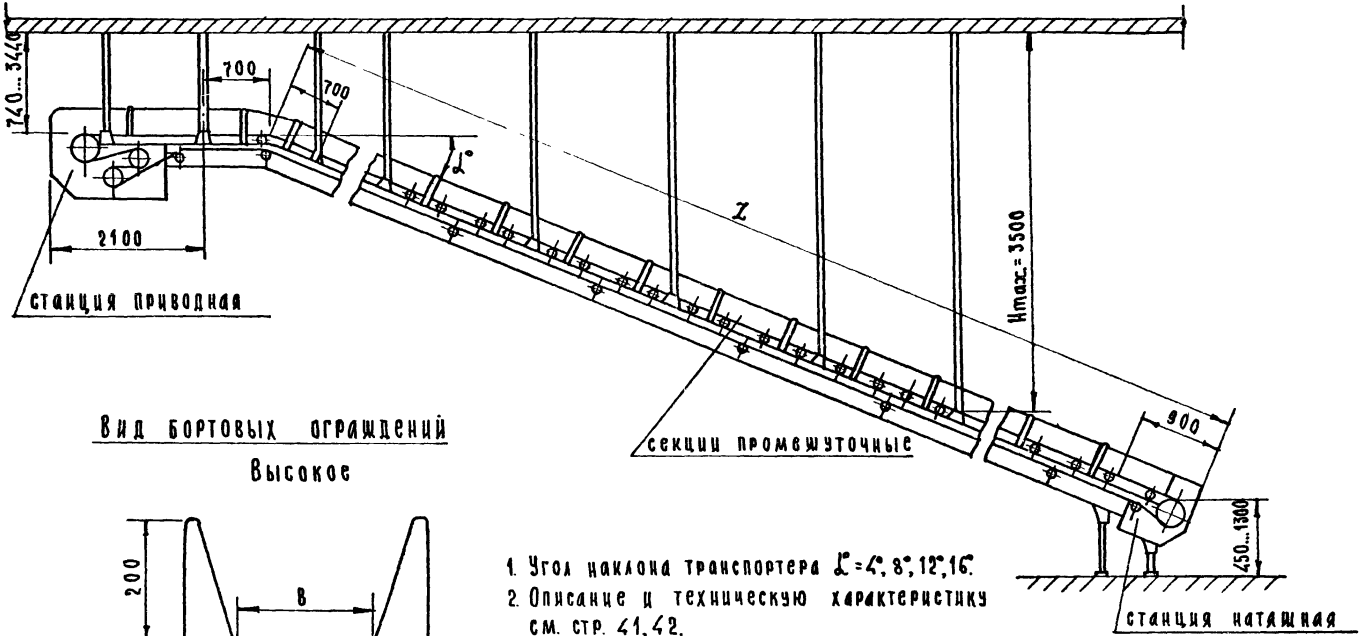

Вид бортовых ограждений

Высокое

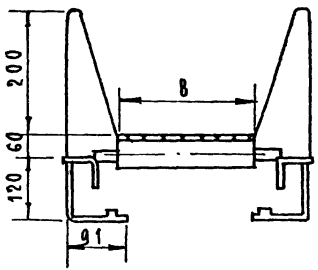

1. Угол наклона транспортера $\alpha = 4°, 8°, 12°, 16°$.
2. Описание и техническую характеристику см. стр. 41,42.

			27-0-4.91-3-40		
Нач.отд.	Калугин		Транспортер ленточный стационарный ТЛС-2	Стадия	Лист	Листов
Н. контр.	Алимбекова			РП	8	
Вед.инж.	Тупицина			АО „ИНРЕКОН"		
Инж.I к.	Филюкова					

Формат А3

1060-03

Инв.№ подл. | Подп. и дата | Взам. инв.

Ал III

Общий вид

Транспортер наклонный вверх – Нв

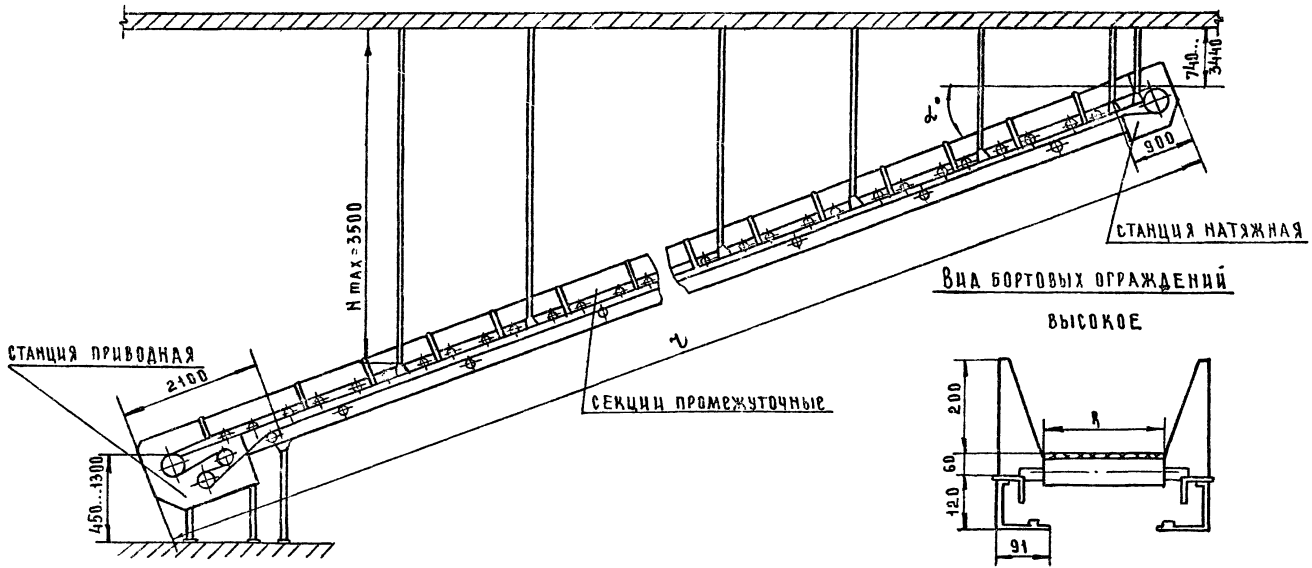

Вид бортовых ограждений

высокое

Примечания:

1. Угол наклона транспортера: α° = 1°... 16°
2. Описание и техническую характеристику см. стр. 41, 42

Нач.отд	Калугин		27-0-4.91-3-41
Н.контр	Аацмбеков		Транспортер ленточный стационарный ТЛС-2
Вед.инж	Тупицина		Стадия: РП; Лист: 9; Листов:
Инж.	Филюхова		АО "ИНРЕКОН"

Формат А3

1990-03

Инв.№подл. | Подп. и дата | Взам.инв.№

Ал. III

Общий вид

Транспортер наклонный вниз - Н

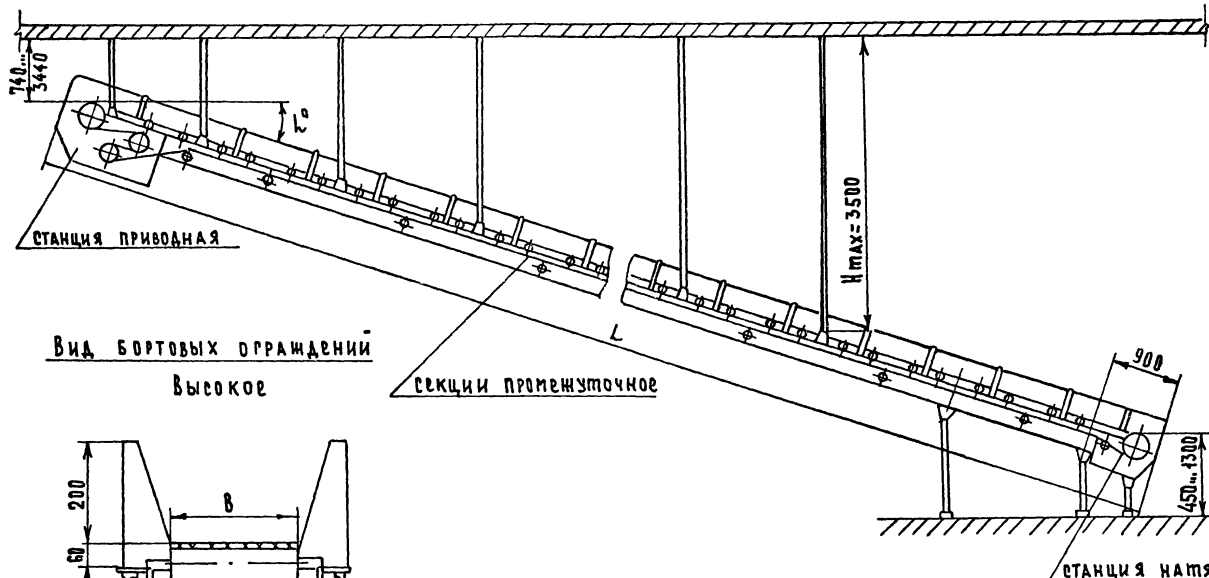

Вид бортовых ограждений

Высокое

Примечания:

1. Угол наклона транспортера L° = 1°... 16°
2. Описание и техническую характеристику см. стр. 41, 42

Нач. техн. о	Калугин		
Н. контр.	Алимбеков		
Вед. инж.	Мушицина		
Инж. I кат.	Филюкова		

27-0-4. 91-3-42

Транспортер ленточный стационарный ТЛС-2

Стадия	Лист	Листов
РП	10	

АО „ИНРЕКОН"

Инв. № подл. | Подп. и дата | Взам. инв. №

1060-03

Общий вид

Транспортер двухрусный

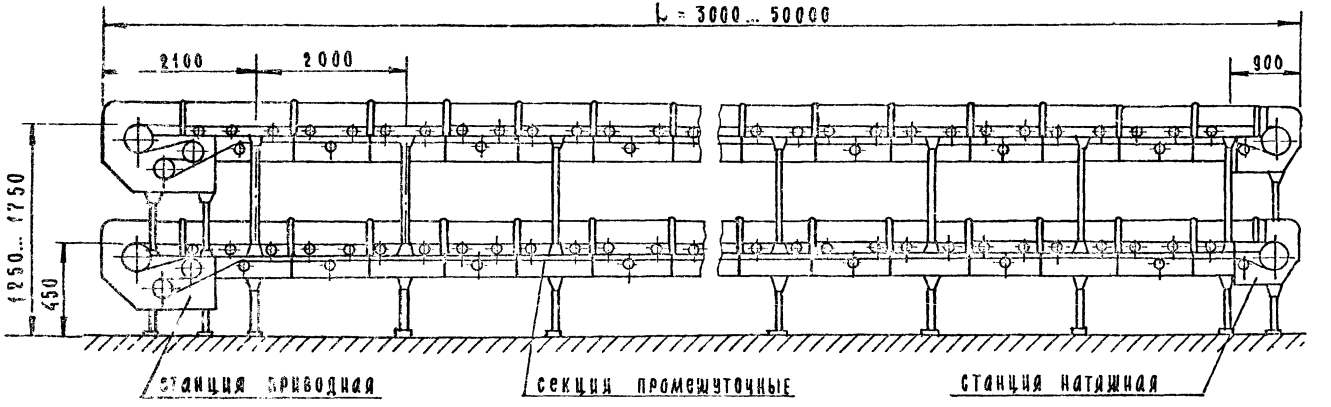

Виды бортовых ограждений

Высокое

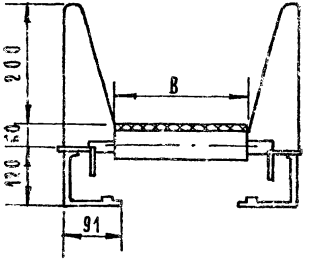

Низкое

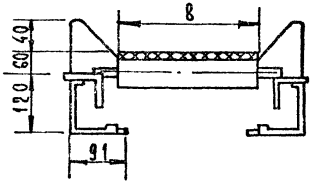

Описание и техническую характеристику см. стр. 41, 42.

Нач.отд.	Калугин		
Н.контр.	Алимбеков		
Вед.инж.	Тупицина		
Инж.1к.	Фиюкова		

27-0-4.91-3-43

Транспортер ленточный стационарный ТАС-2

Стадия	Лист	Листов
РП	11	

АО „ИНРЕКОН"

Инв.№ подл. | Подп. и дата | Взам. инв.№

Формат А3

Общий вид

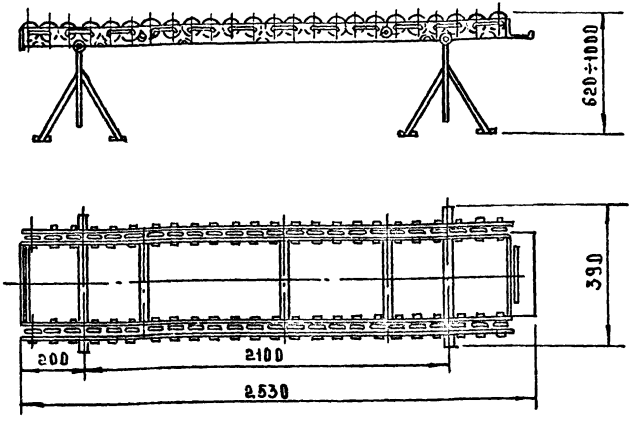

Техническая характеристика

1. Несущая способность, кг	50
2. Диаметр роликов, мм	63
3. Число роликов	72
4. Шаг роликов, мм	70
5. Наибольший угол наклона дорожки при работе, град.	6
6. Минимальные габаритные размеры тары, мм	300×300
7. Габаритные размеры, мм	
длина	2530
ширина	390
высота дорожки с подставкой	620÷1000
8. Масса, кг	36
код ОКП	51510000
изготовитель: Свердловская обл. п/я УЩ-349/13	

Роликовая дорожка предназначена для перемещения штучных грузов под действием собственного веса.

Основными узлами дорожки являются: секция с роликами, подставка с выдвижной стойкой, винт стопорный. Секция представляет собой сварную раму из четырех параллельных полос с отверстиями, в которые устанавливаются оси с роликами. Подставка состоит из четырех уголков, приваренных под углом к стойкам, в которые вставляются выдвижные трубки. С помощью этих трубок секция может быть установлена на любую высоту от 620 до 1000 мм.

Для перемещения грузя на расстояние больше чем 2.5м в ряд соединяют две, три и т.д. дорожки.

Секции дорожек могут быть установлены горизонтально и под углом 6° по отношению к опорной поверхности.

Нач.отд	Калугин		
Н.контр	Алимбекова		
Вед.инж	Тупицина		
Инж.тк	Филюкова		
Инж.тк	Романова		

27-0-4.91-3-44

Дорожка роликовая РД-50

Стадия	Лист	Листов
РП		1

АО "ИНРЕКОН"

Формат А3

10ТС-03

Инв.№подл. | Подп. и дата | Взам.инв.№

Ал III

Общий вид

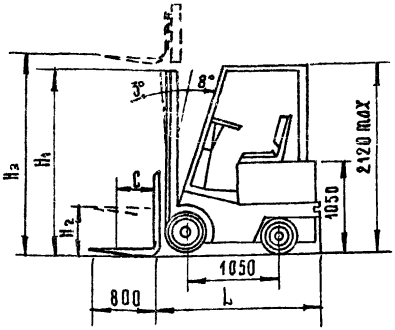

Схема проездов

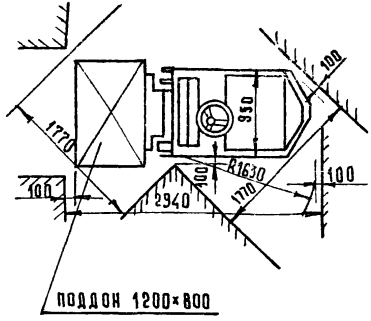

Электропогрузчики ЭП-103К и ЭП-103КО являются самоходной подъемно-транспортной машиной обладающей хорошей маневренностью и удобством в управлении.

Они применяются для погрузочно-разгрузочных и транспортных работ на складах, в цехах, в вагонах, трюмах кораблей и других местах.

Электропогрузчик комплектуется грузоподъемником с высотой подъема - 2,0; 3,3 или 4,5 м. Грузоподъемный механизм приводится в действие гидравлической системой с помощью распределителя.

В зависимости от модели электропогрузчики выпускаются с контакторно-реостатной (ЭП-103К) или тиристо-импульсной (ЭП-103КО) электрическими схемами управления. Применение таких схем обеспечивает плавность трогания с места и точность остановки возле груза.

Машины снабжены двумя тормозами: ножным - с гидравлическим приводом и ручным (стояночным) - с механическим.

Источником питания служит щелочная никель-железная или никадмиевая аккумуляторная батарея.

Техническая характеристика

	ЭП-103КО (ЭП-103КИО)	ЭП-103К (ЭП-103КИ)
1. Грузоподъемность, кг	1000	1000
2. Высота подъема груза, H_3, мм (пред. откл. ±1,5%)	2000/3300	4500
3. Расстояние центра массы груза от спинки вил, С, мм	500	500
4. Свободная высота подъема вил, H_2, мм	200	200
5. Скорость подъема вил, м/с (пред. откл. +20%, минус 10%)		
с номинальным грузом	0,2	0,2
без груза	0,22	0,22
6. Скорость опускания вил, м/с		
с номинальным грузом, не более	0,45	0,45
без груза, не менее	0,26	0,26
7. Габаритные размеры, мм		
длина, L	1860	1885
ширина	950	950
высота, H_1	1435/2085	2185
8. Внешний радиус поворота, мм	1630	1630
9. Длина вил, мм	800	800
10. Дорожный просвет, мм	90	90
11. Масса снаряженной машины, кг	2350/2420	2600

Изготовитель: Свердловский машиностр. з-д

КОД ОКП

	ЭП-103К	ЭП-103КИ
h подъема 4,5 м	3453113085	3453113097
	ЭП-103КО	ЭП-103КИО
h подъема 2,0 м	3453113176	3453113188
h подъема 3,3 м	3453113178	3453113190

Нач. отд.	Калугин	
Н. контр.	Длимбекова	
Вед. инж.	Тупицина	
Инж. I к.	Филюкова	
Инж. III к.	Романова	

27-0-4.91-3-45

Электропогрузчик ЭП-103КО (ЭП-103КИО) ЭП-103К (ЭП-103КИ)

Стадия	Лист	Листов
РП		1

АО „ИНРЕКОН"

Инв. № подл. | Подп. и дата | Взам. инв. №

Формат А3

Ал III

Общий вид

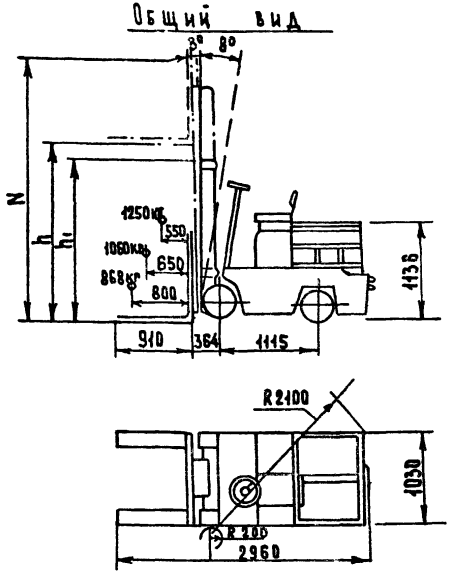

Электропогрузчик во взрывозащищенном исполнении ВЗГ предназначен для подъемно-транспортных работ на твердом и ровном дорожном покрытии во взрывоопасных помещениях в которых может оказаться взрывоопасная концентрация газов и паров с воздухом, относящихся к 1,2,3 категориям и группам воспламеняемости А, Б и Г и при относительной влажности не выше 80% и температуре от -20°С до +40°С

Электропогрузчик представляет собой четырехколесную самоходную машину, состоящую из корпуса, на котором для подъема и опускания груза установлен механизм подъема, снабженный для захвата грузов вилами, передний мост, механизм которого приводится в движение от аккумуляторной батареи; тормоз для замедления движения и удержания электропогрузчика в неподвижном состоянии действующий на колеса переднего моста: задний мост управляемый рулевым управлением; гидравлическая система.

При штабелировании грузов на высоту до 2.75м применяется электропогрузчик серии 612, Д01,5м - серии 614.

На электропогрузчик может быть установлена аккумуляторная батарея 40ТНЖ-400, 40ТНЖ-550У2, 34ТНЖ-525, 34ТНЖ-600

Техническая характеристика

	серия 612	614
1. Грузоподъемность, кг	1250	
2. Высота подъема груза h, мм	2750	1500
3. Колея колес, мм		
передних	825	
задних	820	
4. Дорожный просвет, мм	84	
5. Нагрузка на передний мост с номинальным грузом, кгс	3352	3280
6. Нагрузка на задний мост с номинальным грузом, кгс	748	820
7. Скорость передвижения с номинальным грузом, км/ч	7.0	
8. Преодолеваемый уклон с номинальным грузом на длине 12м, град.	6	
9. Аккумуляторная батарея:		
тип	40ТНЖ-400	
напряжение, В	30	
10. Габаритные размеры, мм		
длина	2960	
ширина	1030	
высота при максимально поднятых вилах	4000	2760
высота при опущенных вилах	2100	1480
11. Масса, кг	2850	2800

КОД ОКП 3453Н3911

Изготовитель: Калининградский вагоностроительный завод

				27-0-4.91-3-46		
Нач.тех.от	Калугин			Электропогрузчик ЭПВ-1.25	Стадия	Лист	Листов
Н.контр.	Алимбеков				РП		1
Вед.инж.	Тупицина				АО „ИНРЕКОН"		
Инж.1К.	Филюкова						
Инж.ШК	Романова						

Инв.№подл. | Подп. и дата | Взам.инв.№

1060-03

Общий вид

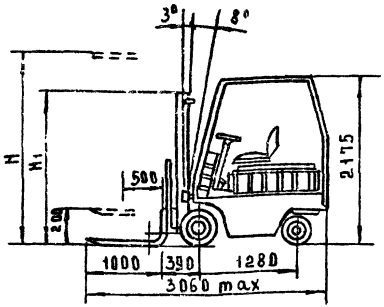

Схема проездов

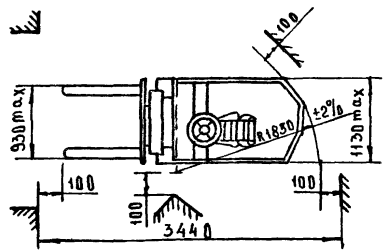

Техническая характеристика

	ЭПВ-1638 2,0	ЭПВ-1638 3,3
1. Грузоподъемность, кг	1600	
2. Высота подъема, H, мм	2000	3300
3. Строительная высота по грузоподъемнику, H_1, мм	1660	2080
4. Нагрузка на переднюю ось с номинальным грузом, кг	4270	4460
5. Нагрузка на заднюю ось без груза, кг	1530	1550
6. Скорость передвижения с номинальным грузом, км/час	12,0	
7. Скорость передвижения без груза, км/час	14,0	
8. Скорость подъема вил с номинальным грузом, м/с	0,2	
9. Скорость подъема вил без груза, м/с	0,3	
10. Усилие на рулевом колесе, не более, кгс	5	
11. Максимальный преодолеваемый подъем на длине 12м с номинальным грузом, %	12,0	
12. Энергия аккумуляторной батареи, квт.ч	28,8	
13. Масса электропогрузчика в рабочем состоянии, кг	3060	3220

Код ОКП 34531141 09

Изготовитель: Калининградский вагоностроительный завод

Электропогрузчик с электрооборудованием во взрывозащищенном исполнении предназначен для производства подъемно-транспортных работ на твердом и ровном дорожном покрытии.

Электропогрузчик представляет собой самоходную машину с передним ведущим и задним управляемым мостами.

На электропогрузчик могут устанавливаться грузоподъемники для высот подъема 2,0, 3,0 м двухрамной конструкции с цилиндром подъема плунжерного типа. Поворот колес заднего моста на требуемый угол осуществляется рулевым механизмом. Электропогрузчик оборудован колодочными тормозами с механическим приводом от рычага ручного тормоза и гидравлическим приводом от педали ножного тормоза.

Источником питания является аккумуляторная батарея.

Нач. отд	Калугин		
Н. контр	Аалимбекова		
Вед. инж	Тупицина		
Инж. IK	Филюкова		
Инж. IIK	Бычкова		

27-0-4.91-3-47

Электропогрузчик ЭПВ - 1638

Стадия	Лист	Листов
РП		1

АО "ИНДЕКОН"

Формат А3

Альбом

Инв. № подл. | Подп. и дата | Взам. инв. №

Ал. III

Общий вид

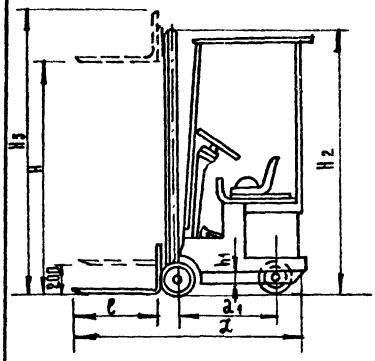

Схема проездов

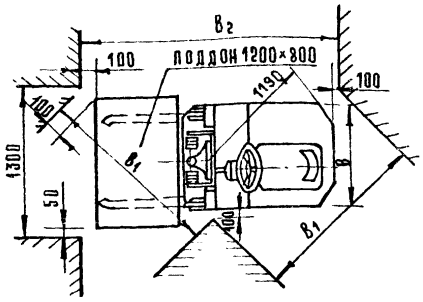

Техническая характеристика

1. Грузоподъемность, кг	800
2. Высота подъема груза - H, м	3,0
3. База колесная - L, мм	970
4. Колея передняя, мм	825
5. Дорожный просвет - h_1, мм	100
6. Нагрузка на переднюю ось, кг	
с номинальным грузом	2300
без груза	800
7. Нагрузка на заднюю ось, кгс:	
с номинальным грузом	250
без груза	950
8. Скорость передвижения, км/ч	
с грузом	11
без груза	11,5
9. Преодолеваемый уклон с номинальным грузом на длине 12 м, град	1
10. Аккумуляторная батарея, тип	27ТИЖ-320-У2
емкость, А	320
напряжение, В	33
11. Электродвигатель передвижения: тип	3ДТ.31
мощность, квт	2×1,3
12. Электродвигатель насоса: тип	3ДН.51
мощность, квт	2,2
13. Длина вил - l, мм	800
14. Наименьшая ширина проездов пересекающихся под углом 90°-B, мм	1650
15. Наименьшее расстояние между штабелями - B_2, мм	2410
16. Габаритные размеры, мм:	
длина - L	2207
ширина - B	985±10
высота с опущенными вилами - H_2	1980
высота с поднятыми вилами по предохранительной рамке - H_3	3456
17. Масса, кг	1750
Код ОКП	0-3453112310

Изготовитель: Бельцкий электротехнический завод г. Бельцы, Молдавской ССР.

Электропогрузчик универсальный предназначен для погрузочно-разгрузочных складских работ на твердом и ровном покрытии.

Погрузчик представляет собой самоходную трехопорную тележку на которой смонтированы грузоподъемник, приводные механизмы, управляющие устройства и установлен источник питания - аккумуляторная батарея.

Погрузчик выполнен с раздельным приводом передних колес.

На погрузчике могут устанавливаться грузоподъемники двухрамной конструкции высотой подъема 2 и 3 м. Последние могут изготавливаться в двух исполнениях: с высотой подъема вил без увеличения габаритной высоты погрузчика на 200 и 1300 мм.

Основные узлы грузоподъемника - телескопическая рама, каретка, цилиндры подъема и наклона на каретку грузоподъемника могут навешиваться сменные грузозахватывающие устройства.

Приборы управления собраны на панели, расположенной под рулевым колесом.

				27-0-4 31-3-48		
Нач. отд.	Калугин			Электропогрузчик ЭП-0806	Стадия	Лист	Листов
Н. контр.	Алимбекова				РП		1
Вед. инж.	Тупицина				АО „ИНРЕКОН"		
Инж. I к.	Филюкова						
Инж. III к.	Романова						

Инв. № подл. | Подп. и дата | Взам. инв. №

Формат А3

1060-03

Ал III

Общий вид

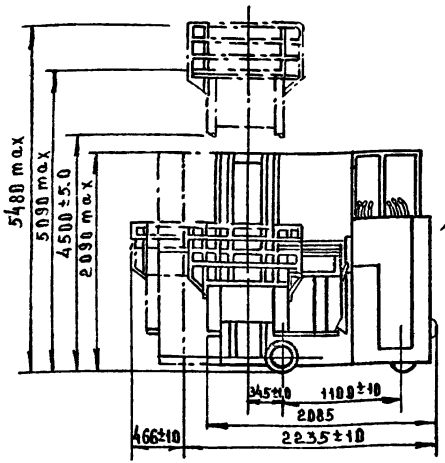

Схема проездов

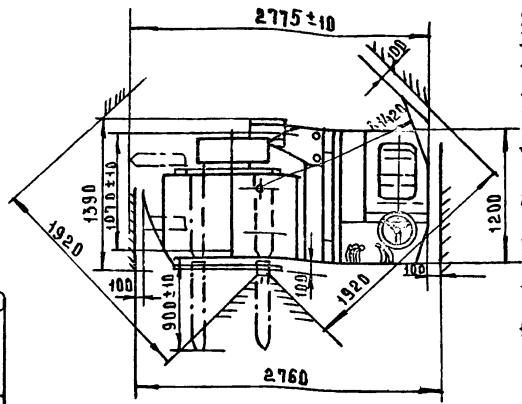

Техническая характеристика

1. Грузоподъемность, кг	500
2. Высота подъема груза, мм	4500
3. База, мм	1100
4. Колея передних колес, мм	280±10
5. Колея задних колес, мм	1070±10
6. Скорость передвижения, км/ч с грузом	7
7. Преодолеваемый уклон с номинальным грузом на длине 12м, град	8,5
8. Наименьшая ширина рабочего проезда для укладки груза в стеллаж без разворота, мм	1400
9. Наименьшая ширина скрещивающихся проходов не более, мм	1920
10. Наименьшая ширина между торцами стеллажей для разворота на 180°с поддоном, мм	2760
11. Аккумуляторная батарея:	
тип	12ЭН-400-У2
напряжение, В	24
энергия, квт.ч	9.6
12. Электродвигатель передвижения:	
тип	ЗДТ.52
мощность, квт	2,3
13. Электродвигатель подъема:	
тип	ЗДН51
мощность, квт	2.2
14. Габаритные размеры, мм	
длина при вдвинутом грузоподъемнике при поперечном положении вил	2235±10
ширина по боковым роликам	1390
высота при опущенных вилах	2090
высота при максимально поднятых вилах	5480
15. Масса, кг	2250
Код ОКП	3453121004

Изготовитель: Тбилисский электровозостроительный завод им. В.И. Ленина.

Электроштабелер предназначен для погрузочно-разгрузочных и складских работ на складах с узкими проходами между стеллажами. Для этого электроштабелер оборудован специальной кареткой поперечного смещения и механизмом поворота грузоподъемника, которые позволяют производить захват груза с фронта и с обеих сторон по ходу машины.

Конструкция электроштабелера позволяет осуществлять транспортирование и штабелирование тарно-штучных грузов, уложенных на поддоны 800×1200, как в закрытых помещениях, так и на открытых площадках.

Электроштабелер представляет собой самоходную тележку на четырех колесах, на которой смонтированы каретка с грузоподъемником, приводные механизмы, управляющие устройства и аккумуляторная батарея.

Основными составными частями электроштабелера являются: шасси, грузоподъемный механизм, гидропривод, каретка, электрооборудование.

Нач.отд	Калугин	
Н.контр	Алимбекова	
Вед.инж	Тупицина	
Инж. ТК	Фанюкова	
Инж.ПТК	Романова	

27-0-4.91-3-49

Электроштабелер ЭШ-188 М

Стадия	Лист	Листов
Р.П		1

АО „ИНРЕКОН"

Формат А3

Инв.№ подл. | Подп. и дата | Взам.инв.№

Ал III

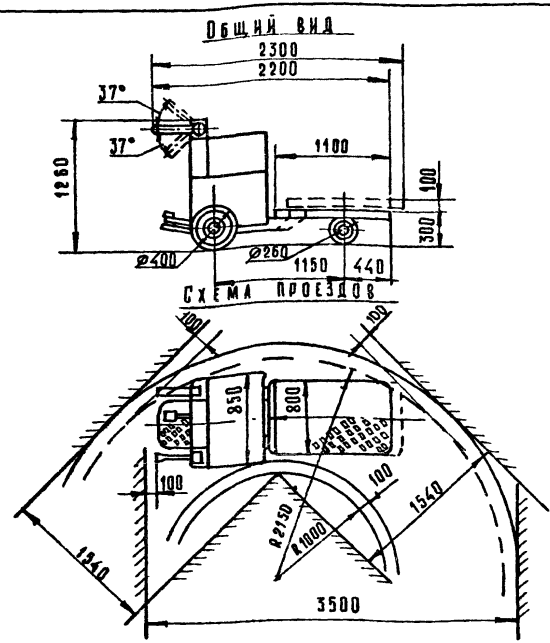

Техническая характеристика

1.	Грузоподъемность, кг	1000
2.	Скорость передвижения с грузом, км/ч	7-8
3.	Дорожный просвет, мм	75
4	Наименьший радиус поворота по наружному габариту, мм	2150
5.	Максимально преодолеваемый уклон с номинальн. грузом при длине уклона до 12 м, град	8,7
6	Аккумуляторная батарея	
	тип	2ТНШ-250-У2
	напряжение, в	24
7.	Габаритные размеры, мм	
	длина	2300
	ширина	850
	высота	1260
	высота подъема платформы	100
8.	Масса, кг	950
	Код ОКП	3453133001

Изготовитель: Батумский электромеханический з-д

Электротележка предназначена для перевозки различных грузов до 1000кг Наличие подъемной платформы облегчает производство погрузочно-разгрузочных работ.

Электротележка состоит из следующих узлов: рамы с платформой, ведущего и ведомого мостов, стойки управления, системы рулевого управления, гидросистемы с механизмом подъема платформы и электрооборудования.

Источник питания - аккумуляторная батарея.

Инв.№ подл. | Подп. и дата | Взам. инв.№

Нач.отд.	Калугин		
Н. контр.	Алимбекова		
Вед.инж.	Тупицина		
Инж.Т.К.	Филюкова		
Инж.П.К.	Романова		

27-0-4.91-3-50

Электротележка ЭТМ

Стадия	Лист	Листов
РП	1	

АО „ИНРЕКОН"

Формат А3

1060-03

Ал. III

Общий вид

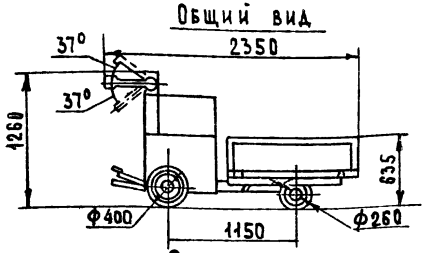

Схема проездов

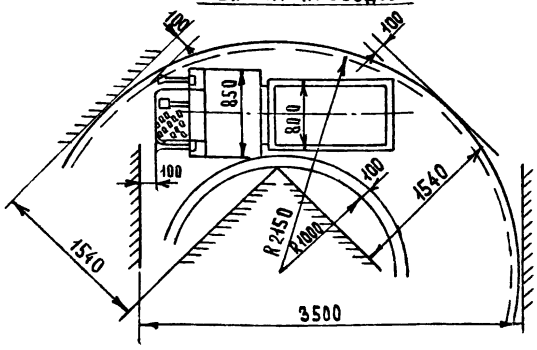

Электротележка предназначена для перевозки различных грузов до 1000кг. Наличие опрокидывающегося кузова позволяет разгружать тележку без применения ручного труда.

Электротележка состоит из следующих основных узлов рамы, ведущего и ведомого мостов, стойки управления, системы рулевого управления, гидросистемы с механизмом опрокидывания кузова и электрооборудования.

Источник питания тележки - аккумуляторная батарея.

Техническая характеристика

1.	Грузоподъемность кг	1000
2.	Скорость передвижения с грузом, км/ч	7-8
3.	Дорожный просвет, мм	75
4.	Наименьший радиус поворота по наружному габариту мм	2250
5.	Максимально преодолеваемый уклон с номинальным грузом при длине уклона 10 12 м, град.	8.7
6.	Объем кузова, м³	0.25
7.	Аккумуляторная батарея	
	тип	2ТНЖ-250-У2
	напряжение, в	24
8.	Габаритные размеры, мм	
	длина	2350
	ширина	850
	высота	1260
9.	Масса, кг	1000
	Код ОКП	345313 3001

Изготовитель: Батумский электромеханический завод.

Нач. тех. от.	Калугин		
Н. контр.	Алимбекова		
Вед. инж.	Пупицина		
Инж. т. к.	Филькова		
Инж. п. к.	Романова		

27-0-4.91.3-51

Электротележка ЭТМ-С

Стадия	Лист	Листов
РП		1

АО „ИНРЕКОН"

Инв. № подл. | Подпись и дата | Взам. инв. №

1080-03

Общий вид

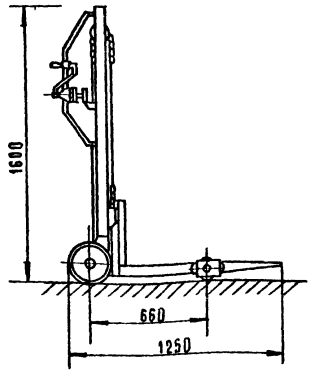

Техническая характеристика

1.	Грузоподъемность, кг	100
2.	Высота подъема груза, мм	2300
3.	Минимальный радиус поворота, мм	1000
4.	Минимальная ширина проезда, мм	1000
5.	Расстояние между вилами, мм	430-800
6.	Масса, кг	90

Код ОКП

Изготовитель: Белорусский республиканский НПО машиностроения и межотраслевых производств „Комплекс".
г. Минск.

Тележка-штабелер предназначена для транспортирования тарно-штучных грузов массой до 100 кг.

Может быть использована при погрузочно-разгрузочных работах в крытых железнодорожных вагонах, в цехах и складах различных отраслей народного хозяйства.

Тележка-штабелер состоит из наружной и внутренней рам, каретки, механического привода и ходовых колес. Передвижение тележки производится вручную. При вращении рукоятки привода перемещается цепь, при этом происходит подъем внутренней камеры вместе с кареткой и лапами.

Применение тележки позволяет повысить производительность труда при погрузочно-разгрузочных работах, сократить простой транспорта.

			27-0-4.91-3-52
Нач.отд.	Калугин		Тележка-штабелер. Стадия: РП; Лист; Листов: 1
Гл.констр.	Дашбекова		АО „ИНРЕКОН"
Вед.инж.	Упущина		
Инж.т.к.	Филюкова		
Инж.ПК.	Липнягова		

Инв.№ подл. | Подп. и дата | Взам.инв.№

Формат А3

Общий вид

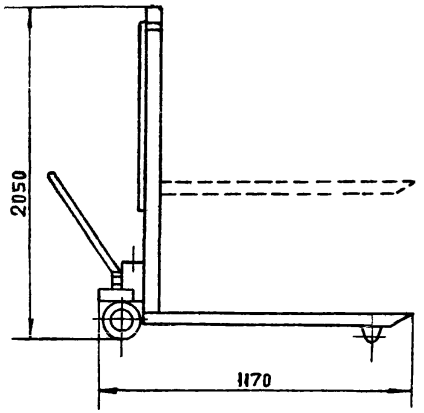

Техническая характеристика

1.	Грузоподъемность, кг	250
2.	Высота вил от пола, мм	
	в нижнем положении	85
	в верхнем	1500
3.	Рабочая длина вил, мм	800
4.	Усилие при подъеме и перемещении максимального груза, Н	200
5.	Наибольший размер штабелируемого груза, мм	
	длина	800
	ширина	600
6.	Габаритные размеры, мм	
	длина	1170
	ширина	850
	высота	2050
7.	Масса, кг	140
	код ОКП	
	Изготовитель: Борский завод торгового машиностроения г. Борск, Горьковской обл.	

Тележка-штабелер предназначена для погрузочно-разгрузочных работ, штабелирования и транспортирования грузов на стандартных поддонах и контейнерах в магазинах, на складах и базах.

Тележка состоит из корпуса, коретки, гидропривода, колес, котков, рукоятки и ограждения, корпус и каретка - сварные, выполнены из листовой стали, окрашены синтетическими эмалями.

Перемещение и маневрирование осуществляется за ручки корпуса и рукоятку.

Инв. № подл.	Подп. и дата	Взам. инв. №

Нач. тех. о	Калугин	
Н. контр.	Алимбекова	
Вед. инж.	Тупицина	
Инж. 1 кат	Филюкова	

27-0-4.91-3-53

Тележка-штабелер с гидравлическим подъемом вил ЭТШГ-250-3

Стадия	Лист	Листов
РП		1

АО ИНРЕКОН

Альбом

Общий вид

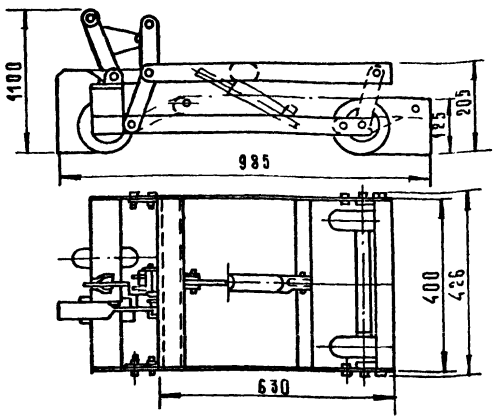

Схема проездов

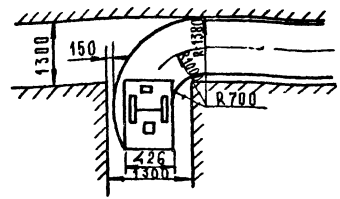

Техническая характеристика

1. Грузоподъемность, кг	250
2. Габаритные размеры тележки, мм	
длина	985
ширина	426
высота	1100
3. Высота поверхности платформы от пола, мм	125
4. Высота подъема груза, мм	80
5. Ширина проезда, мм	1300
6. Вес тележки, кг	50

Код ОКП 317112001001

Изготовитель: Кзыл-Орда
З.К. 169/2

Тележка ручная с подъемной платформой предназначена для перевозки штучных и тарных грузов на открытых площадках производственных и складских помещений.

Тележка эксплуатируется с грузовыми столами (поддонами), на которые укладывается груз.

Тележка состоит из двух жестких рам: верхней и нижней, соединенных шарнирно, подъемного устройства, удерживающего крюка, четырех обрезиненных колес. Большие колеса смонтированы на одной оси на радиальных шарикоподшипниках, малые колеса, передние и задние, - поворотные.

Инв. № подл. | Подп. и дата | Взам. инв. №

Нач. отд.	Калугин		
Н. контр.	Алимбекова		
Вед. инж.	Тупицина		
Инж. ТК	Филюкова		
Инж. ПК	Романова		

27-0-4.91-3-54

Тележка грузовая с подъемной платформой ТРП-21

Стадия	Лист	Листов
РП		1

АО „ИНРЕКОН"

Формат А3

1060-03

Общий вид

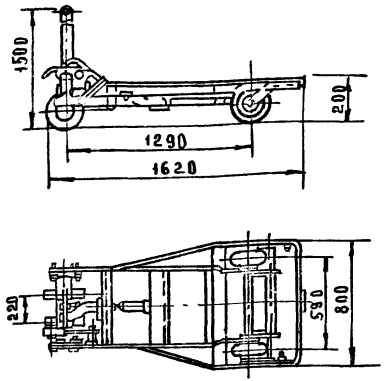

Схема проездов

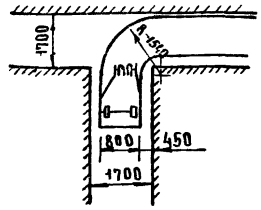

Техническая характеристика

1. Грузоподъемность, кг	1000
2. Высота поверхности платформы от пола, мм	200
3. Высота подъема груза, мм	80
4. Габаритные размеры платформы, мм	
длина	1250
ширина	800
5. Ширина проезда, мм	1700
6. Габаритные размеры тележки, мм:	
длина	1620
ширина	800
высота	1500
7. Масса, кг	112

Код ОКП 3171120012 09

Изготовитель: Кзыл-Орда з.к 169/2

Тележка ручная с подъемной платформой предназначена для перевозки штучных и тарных грузов на открытых площадках производственных и складских помещений.

Тележка эксплуатируется с грузовыми столами (поддонами), на которые укладывается груз.

Тележка состоит из двух жестких рам: верхней и нижней, соединенных шарнирно; подъемного устройства, удерживающего крюка, четырех обрезиненных колес. Колеса смонтированы на двух осях на радиальных однорядных шарикоподшипниках. Одна передняя ось поворотная.

Тележка снабжена амортизатором, предназначенным для плавного опускания платформы с грузом.

Нач.отд	Калугин		
Н.контр	Алимбекова		
Вед.инж	Тупицина		
Инж.тк	Фанюкова		
Инж.пк	Романова		

27-0-4.91-3-55

Тележка грузовая с подъемной платформой ТРП-25

Стадия	Лист	Листов
Р.П		1

АО „ИНРЕКОН"

Формат А3

1250-03

Инв.№ подл. | Подп. и дата | Взам.инв.№

Общий вид

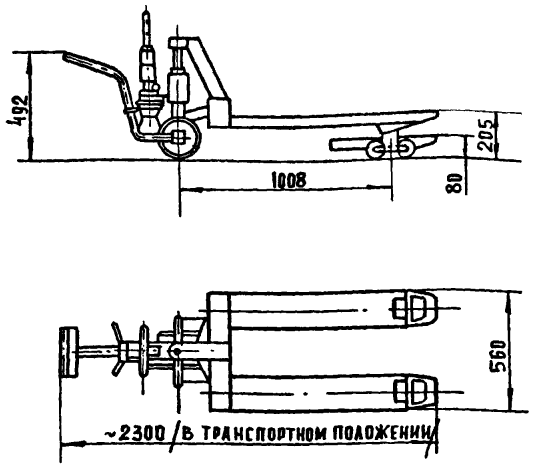

Техническая характеристика

1.	Грузоподъемность, кг	500
2.	Высота подъема груза от уровня пола, мм	125
3.	Усилие на ручке насоса при подъеме груза, кгс	16
4.	Наименьший радиус поворота, мм	1150
5.	Габаритные размеры, мм	
	длина в транспортном положении	2300
	ширина	560
	высота: при поднятой ручке	1365
	при опущенной ручке	660
6.	Масса, кг	73

Код ОКП 515156 1070

Изготовитель: Волжский завод „Торгхолодмаш"

Тележка предназначена для погрузки, выгрузки и транспортирования внутри складских помещений и магазинов грузов, уложенных на стандартные поддоны размером в плане 800 × 1200 мм по ГОСТ 9078-84

Тележка состоит из двух подъемных вил с установленной на них поворотной опорой, на которой закреплены ручной плунжерный гидравлический насос и буксирное устройство

Подъем вил на заданную высоту осуществляется с помощью системы тяги рычагов, находящихся внутри вил.

Нач.техн.о.	Калугин	
Н.контр.	Алимбекова	
Вед. инж.	Тупицина	
Инж. I к	Филюкова	
Инж. III к	Романова	

27.0-4.91-3-56

Тележка ручная с гидравлическим подъемом вил ТГВ-500М

Стадия	Лист	Листов
РП		1

АО „ИНРЕКОН"

Инв. № подл. | Подп. и дата | Взам. инв. №

Аа. №

1060-03

Ал. III

Общий вид

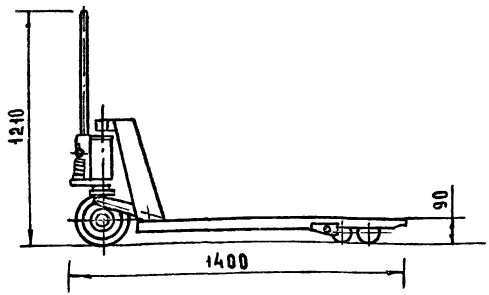

Техническая характеристика

1.	Грузоподъемность, кг	1250
2.	Усилие на ручке насоса при подъеме груза, кгс	30
3.	Высота подъема вил, мм	100
4.	Размеры вил, мм	
	длина	1000
	ширина	540
5.	Габаритные размеры, мм	
	длина при поднятой ручке	1400
	ширина	540
	высота при поднятой ручке	1210
6	Масса, кг	82

Код ОКП 515156 1074

Изготовитель: Волжский завод „Торгвлодмаш"

Тележка предназначена для перемещения штучных грузов на предприятиях розничной и оптовой торговли. Грузы должны быть уложены на поддоны или в производственную тару, размеры которой не превышают в плане 1000×1200

Тележка состоит из рамы и поворотной опоры. На раме размещены элементы, обеспечивающие перемещение рамы при подъеме поддона с грузом и тележки в горизонтальной плоскости. На поворотной опоре размещены гидропривод, блок больших колес и ручка. С помощью гидропривода приводится в движение система рычагов, поднимающих и опускающих раму.

Инв. № подл. | Подп. и дата | Взам. инв. №

			27-0-4.91-3-57		
Нач. отд.	Калугин		Тележка грузовая с гидравлическим подъемом вил ТГВ-1250	Стадия	Лист	Листов
Н. контр.	Алимбеков			Р.П.		1
Вед. инж.	Тулицина			АО „ИНРЕКОН"		
Инж. ТК	Филюкова					
Инж. ЭК	Романова					

Формат А3

Ал. III

Общий вид

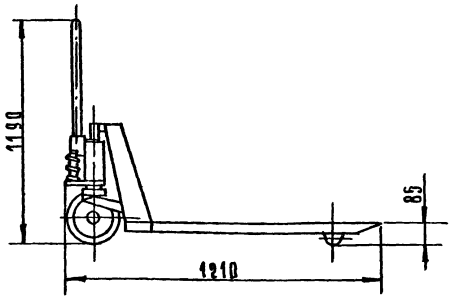

Тележка предназначена для подъема и перемещения грузов на стандартных поддонах и стандартной таре. Может быть использована на предприятиях торговли и общественного питания.

Тележка состоит из гидропривода, корпуса сварной конструкции, рычагов, тяг, колес и кронштейнов. Основным узлом, с помощью которого производится подъем груза, является гидропривод тележки. Рычаги, тяги, кронштейны служат для передачи кинематики движения, колеса — для передвижения тележки. Тележка комплектуется съемным грузовым настилом.

Техническая характеристика

1. Грузоподъемность, кг	1000
2. Высота подъема груза, мм	125
3. Размеры вил, мм	
длина	800
ширина	520
высота	85
4. Усилие на рукоятке при подъеме и перемещении груза, Н	300
5. Габаритные размеры, мм	
длина	1210
ширина	520
высота	1190
6. Масса, кг	100

Код ОКП

Изготовитель: Борский завод торгового машиностроения г. Борск, Горьковской обл.

Инв. № подл. | Подп. и дата | Взам. инв. №

Нач. отд.	Калугин		
Н. контр.	Алимбекова		
Вед. инж.	Тупицина		
Инж. т. к.	Филюкова		

27-0-4.91-3-58

Тележка ручная с гидравлическим подъемом вил ЗТРВ-1000-3

Стадия	Лист	Листов
РП		1

АО „ИНРЕКОН"

Формат А3

1080-03

ТГ-50М1



ТГМ-125

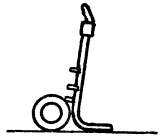

ТГШ-250

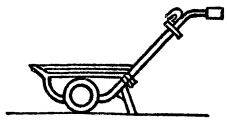

ТП1-500-01

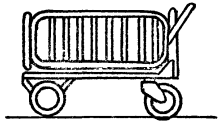

ТПГ-125; ТПГ-250
ТПГ-500

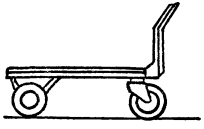

Тележки грузовые предназначены для ручной перевозки груза, затаренного в ящики, бочки, мешки, кули, пакеты и т.п. на предприятиях торговли и общественного питания.
Тележки изготовлены в климатическом исполнении „У" для категории размещения I по ГОСТ 15150-69.

ТГ-1000М1

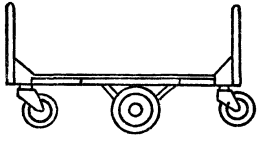

Нач.отд.	Калугин		
Н.контр.	Ахимбекова		
Вед.инж.	Тупицина		
Инж.-кал.	Филюкова		
Инж.-шк.	Романова		

27.0-4.91-3-60

Тележки грузовые

Стадия	Лист	Листов
РП	1	2

АО „ИНРЕКОН"

Формат А3

1080-03

Инв.№ подл. | Подп. и дата | Взам. инв.№

НАИМЕНОВАНИЕ	ТГ-50М1	ТПГ-125	ТГМ-125	ТПГ-250	ТГШ-250	ТПГ-500-01	ТПГ-500	ТГ-1000 М1
Грузоподъемность, Н	500	1250	1250	2500	2500	5000	5000	10000
Габаритные размеры платформы, мм								
Длина	630	800	—	1250	586	1250	1250	1600
Ширина	400	630	—	800	500	800	800	1000
Высота грузовой площадки от уровня пола, мм	125	245	—	252	274	300	300	333
Усилие перемещения, Н	60	150	130	300	160	600	600	1300
Габаритные размеры, мм.								
Длина	630	1010	442	1425	1325	1425	1425	1644
Ширина	400	636	540	806	585	806	806	1000
Высота	125	900	1200	900	680	950	900	1000
Масса, кг	9	34	42	52	25	81	63	108
Код ОКП	5151561043	5151561182	5151561120	5151561185		5151561189	5151561188	5151561058
Изготовитель	п/я 06-21/5 г. Брянск							

Инв. № подл. | Подп. и дата | Взам. инв. №

27-0-4.91-3-59

Нач.тех.отд.	Калугин	
Н. контр.	Алимбекова	
Вед. инж.	Тупицина	
Инж. т. к.	Филюкова	
Инж. т. к.	Романова	

Тележки грузовые

Стадия	Лист	Листов
РП	2	

АО «ИНРЕКОН»

1060-83

Ал III

Общий вид

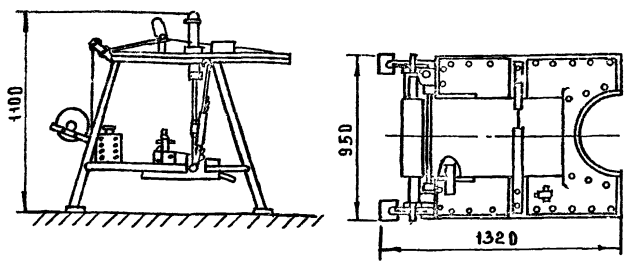

Техническая характеристика

1.	Производительность, тыс. в смену	7
2.	Толщина пленки, мм	0,1-0,2
3.	Питание-от сети переменного тока	
4.	Потребляемая мощность, квт	0,05
5.	Режим работы-ручной	
6.	Габаритные размеры, мм	
	длина	1320
	ширина	950
	высота	1100
7.	Масса, кг	82

Код ОКП

Изготовитель: Машиностроительный концерн „Нефтегазмаш". г. Уфа.

Станок предназначен для изготовления мешков из полиэтиленовой пленки ГОСТ 10354-82 с максимальными размерами 250×500 мм

Станок представляет собой механизм с помощью которого производится склеивание и отрез полиэтиленовой пленки посредством контакта ее с нитью накала. Температура нагрева нити регулируется автотрансформатором, который устанавливается в нижней части основания станка. Рулон пленки устанавливается на валик, закрепленный на осях в планках, расположенных в основании станка. Пленка пропускается между валиками, вращающимися в подшипниках. Малый стол и направляющая щека предназначены для правильной ориентации пленки, которую вручную вытягивают по риске на столе станка. Предусмотрен специальный разнимателя для разделения двух слоев пленки друг от друга.

Включение схемы и склеивание пленки производится нажатием на педаль, на которой закреплена стойка с резьбовым стержнем, контактирующим с путевым выключателем. Счетчик импульсов производит отсчет готовых мешков.

Нач.отд	Калугин		
Н.контр	Алимбекова		
Вед.инж	Тупицина		
Инж.тк	Филюкова		
Инж.тк	Липнягова		

27-0-4.91-3-61

Станок для изготовления полиэтиленовых мешков

Стадия	Лист	Листов
РП		1

АО „ИНРЕКОН"

Формат А3

Инв.№подл. | Подп. и дата | Взам.инв.№

1080-03

Ал. III

Общий вид

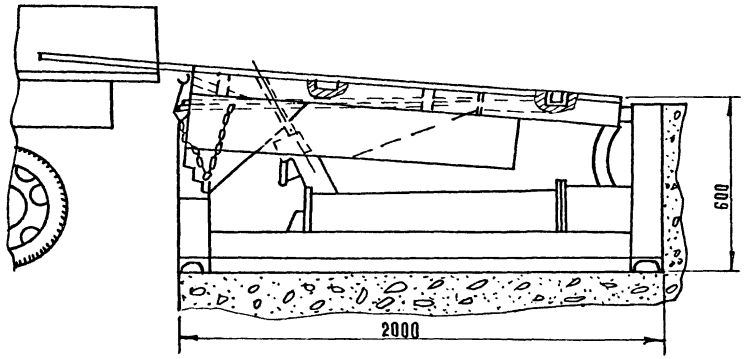

Техническая характеристика

1. Грузоподъемность, кг 3500
2. Рабочий уровень, мм не более
   - выше уровня эстакады 300
   - ниже уровня эстакады 290
3. Рабочий уровень наклона, % не более 10
4. Габаритные размеры, мм не более
   - длина 2000
   - ширина 1850
   - высота 600
5. Масса, кг 600

Код ОКП

Изготовитель: Фрунзенский ремонтно-механический завод

Схема установки площадки

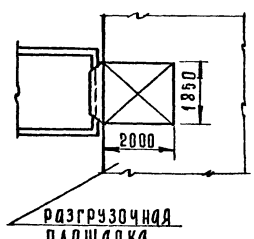

Углубление в эстакаде под платформу уравнительную

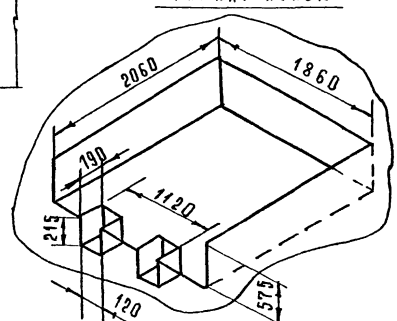

Требования к установке

Приямок для установки платформы бетонируется. Скобы после установки, а также зазоры между платформой и приямком заделываются цементным раствором.

Платформа предназначена для выравнивания высот между полом кузова автомобиля и эстакадой при загрузке автомобилей с использованием электропогрузчиков на предприятиях мясной и молочной промышленности, на предприятиях торговли и общественного питания при погрузочно-разгрузочных работах.

				27-0-4.91-3-62		
Нач. отд.	Калугин			Платформа уравнительная грузовая ЯI-ФПД	Стадия	Лист	Листов
Н. контр.	Алимбекова				Р.П		1
Вед. инж.	Тупицина				АО „ИНРЕКОН"		
Инж. I к.	Филюкова						
Инж. IIIк	Бычкова						

Формат А3

1060-03

Инв. № П | Подп. и дата | Взам. инв. №

gost.e-ecolog.ru