ТИПОВЫЕ КОНСТРУКЦИИ, ИЗДЕЛИЯ И УЗЛЫ ЗДАНИЙ И СООРУЖЕНИЙ

СЕРИЯ 1.265-1

ДЕРЕВЯННЫЕ ПАНЕЛИ ПОКРЫТИЙ ОБЩЕСТВЕННЫХ ЗДАНИЙ

ВЫПУСК 3

УТЕПЛЕННЫЕ ПАНЕЛИ ДЛИНОЙ 298 и 598 см, ШИРИНОЙ 149, 256 и 295 см ДЛЯ УКЛАДКИ ПО ДЕРЕВЯННЫМ БАЛКАМ

РАБОЧИЕ ЧЕРТЕЖИ

16434
ЦЕНА 1-14

gost.e-ecolog.ru

ЦЕНТРАЛЬНЫЙ ИНСТИТУТ ТИПОВОГО ПРОЕКТИРОВАНИЯ
ГОССТРОЯ СССР

Москва, А-445, Смольная ул. 22

Сдано в печать 1979 года

Заказ № 517 Тираж 3400 экз

ТИПОВЫЕ КОНСТРУКЦИИ, ИЗДЕЛИЯ И УЗЛЫ ЗДАНИЙ И СООРУЖЕНИЙ

СЕРИЯ 1.265-1

ДЕРЕВЯННЫЕ ПАНЕЛИ ПОКРЫТИЙ ОБЩЕСТВЕННЫХ ЗДАНИЙ

ВЫПУСК 3

УТЕПЛЕННЫЕ ПАНЕЛИ ДЛИНОЙ 298 и 598 см, ШИРИНОЙ 149, 256 и 295см ДЛЯ УКЛАДКИ ПО ДЕРЕВЯННЫМ БАЛКАМ

РАБОЧИЕ ЧЕРТЕЖИ

Разработаны:
ЦНИИЭП учебных зданий
Гл. инженер А. Ляхович
Нач. отдела В. Греков
Гл. спец. отд. Э. Шахова

Утверждены и введены в действие с 01.01.80г Государственным Комитетом по гражданскому строительству и архитектуре при Госстрое СССР

Приказ N255 от 30.11.79г

Обозначение	Наименование	Стр.
I.265-I.3	Содержание	2
I.265-I.3 /0000ТО	Техническое описание	3-5
I.265-I.3/I0000	Утепленная панель покрытия ДАБ2-6.I,5. Спецификация	
I.265-I.3/II000	Каркас деревянный КД I. Спецификация	6
I.265-I.3/I0000 СБ	Утепленная панель покрытия ДАБ2-6.I,5. Сборочный чертеж	7,8
I.265-I.3/II000 СБ	Каркас деревянный КД I. Сборочный чертеж	
I.265-I.3/II00I	Опорная доска ОДI - ОД3	9-II
I.265-I.3/III00	Продольное ребро ДI	
I.265-I.3/II200	Продольное ребро Д2	I2
I.265-I.3/I2000	Изделие закладное (МIл, МIпр).Спецификация	
I.265-I.3/I2000 СБ	Изделие закладное (МIл, МIпр). Сборочный чертеж	I3
I.265-I.3/20000	Утепленная панель покрытия ДАБ2-3.I,5. Спецификация	
I.265-I.3/2I000	Каркас деревянный КД2. Спецификация	I4
I.265-I.3/20000 СБ	Утепленная панель покрытия ДАБ2-3.I,5. Сборочный чертеж	I5
I.265-I.3/2I000 СБ	Каркас деревянный КД2. Сборочный чертеж	I6
I.265-I.3/2II00	Продольное ребро Д3	
I.265-I.3/2I200	Продольное ребро Д4	I7
I.265-I.3/30000	Утепленная панель покрытия ДАБК2-3.I,5. Спецификация	
I.265-I.3/3I000	Каркас деревянный КД3. Спецификация	I8
I.265-I.3/30000 СБ	Утепленная панель покрытия ДАБК2-3.I,5. Сборочный чертеж	I9
I.265-I.3/3I000 СБ	Каркас деревянный КД3. Сборочный чертеж	20
I.265-I.3/40000	Утепленная панель покрытия ДАБК2-3.2,5. Спецификация	
I.265-I.3/4I000	Каркас деревянный КД4. Спецификация	2I
I.265-I.3/40000 СБ	Утепленная панель покрытия ДАБК2-3.2,5 Сборочный чертеж	22
I.265-I.3/4I000 СБ	Каркас деревянный КД4. Сборочный чертеж	23
I.265-I.3/50000	Утепленная панель покрытия ДАБК2-3,3. Спецификация	
I.265-I.3/5I000	Каркас деревянный КД5. Спецификация	24
I.265-I.3/50000 СБ	Утепленная панель покрытия ДАБК2-3.3,3. Сборочный чертеж	25
I.265-I.3/5I000 СБ	Каркас деревянный КД5. Сборочный чертеж	26
I.265-I.3/ 0000 $Д_1$	Выборка материалов	27
I.265-I.3/ 0000 $Д_2$	Данные для испытаний	28

Рабочие чертежи деревянных панелей покрытий длиной 298 и 598 см, шириной 149,256 и 295 см с обшивками из асбестоцементных листов, утепленных минераловатными плитами, разработаны на основании задания, утвержденного Государственным комитетом по гражданскому строительству и архитектуре при Госстрое СССР.

Данные рабочие чертежи разработаны взамен рабочих чертежей серии I.265-I выпуск I и соответствуют требованиям главы СНиП II-В.4-71*.

Изготовление панелей предусмотрено в специализированных цехах ДСК.

Деревянные панели покрытий предназначены для покрытий отапливаемых однопролетных зальных помещений общественных зданий с карнизом и наружным отводом воды, возводимых в обычных условиях строительства в районах с расчетной температурой воздуха до -40°С и весом снегового покрова до 200 кг/м2 (СНиП II-6-74).

Панели относятся к группе конструкций AI (СНиП II-В.4-71*, таблица I).

Панели применять в зданиях II-У степени огнестойкости (группа возгораемости - сгораемые).

Панели укладываются по балкам, установленным с шагом 3 м.

Панели запроектированы на нормативную снеговую нагрузку 200 кг/м^2.

Каждой панели покрытия в зависимости от ее назначения, размеров и снеговой нагрузки присвоена марка, состоящая из букв ДАБ или ДАБК - соответственно рядовая или карнизная деревянная панель покрытия с обшивками из асбестоцементных листов, укладываемая по балкам; величины нормативной снеговой нагрузки (округленно в сотнях кг/м^2) и размеров по длине и ширине (округленно в дм). Пример маркировки рядовой панели покрытия длиной 5980 мм шириной 1490 мм, рассчитанной на нормативную снеговую нагрузку 200 кг/м^2: ДАБ2-6.1,5.

Марки панелей проставляются в спецификациях проектов, в заказах цехам-изготовителям и на готовых изделиях. Внесение изменений в обозначение марок не допускается.

Панели покрытий состоят из деревянных клееных продольных ребер, соединенных торцевыми ребрами в единый каркас, и обшивок из плоских асбестоцементных листов по ГОСТ 18124-75, крепящихся податливо на шурупах А4-50 ГОСТ 1145-70*. В полости утепленных панелей поверх нижней обшивки, по одному слою пароизоляции из полиэтиленовой пленки укладывается утеплитель из минераловатных плит. При этом между пароизоляцией и утеплителем к каркасу поперек панели с шагом 500мм прибить стальную ленту по ГОСТ 3560-73 шириной 40 мм, толщиной 0,9 мм.

Для изготовления деревянного каркаса использовать пиломатериалы из сосны или ели по ГОСТ 8486-66: для всех деревянных деталей за исключением поперечных планок и бобышек применять древесину II категории, для поперечных планок и бобышек - древесину III категории, удовлетворяющую требованиям ГОСТ 20850-75.

Качество древесины в отношении допустимых пороков должно удовлетворять требованиям главы СНиП II-В.4-71*.

Клеенные продольные ребра панелей выполняются составными на коротких прокладках, промежутки между которыми образуют вентиляционные отверстия, расположенные над слоем утеплителя. В этом случае вентиляция осуществляется от карниза к коньку.

Все клеевые соединения выполнять на клеях повышенной водостойкости, например, на клее КБ-3. Состав клея, склеиваемые элементы и клеевые соединения должны удовлетворять требованиям "Руководства по индустриальному изготовлению деревянных клееных конструкций для строительства". Прочность клеевого соединения на скалывание вдоль волокон контролируется испытанием до разрушения образцов в соответствии с требованиями ГОСТ 15613.1-77. Средняя разрушающая нагрузка должна быть 60 кг/см^2.

Все деревянные элементы панелей с целью предохранения древесины от загнивания, разрушения древоточцами и возгорания подвергаются антисептической и огнезащитной обработке в соответствии с требованиями глав СНиП II-28-73 и II-19-75.

Для защиты наружных деревянных поверхностей панелей от увлажнения предусмотреть покраску их водостойкой эмалью.

Обшивки панелей принимать из плоских асбестоцементных листов по ГОСТ 18124-75. Толщина верхнего листа 10 мм, нижнего - 8 мм.

Асбестоцементные листы к деревянному каркасу крепить оцинкованными шурупами с потайной головкой А4-50 ГОСТ 1145-70*, поставленными в раззенкованные отверстия диаметром на 1-2 мм большим диаметра шурупов.

Пароизоляционный слой выполнять из полиэтиленовой пленки толщиной 0,2 мм по ГОСТ 10354-73. Полотнище пленки размером на панель зажимается между нижней обшивкой и деревянным каркасом и закрепляется на листе шурупами, которыми обшивка крепится к каркасу. Допускается применять покрасочную пароизоляцию.

			1.265-1.3/0000 ТО		
Инженер	Э.Степанский		Техническое описание	Лит.	Лист 1	Листов 3
Гр. группы	О. Мадоян			ЦНИИЭП учебных зданий г. Москва	
Гл. специал.	Э. Шахова				
Нач. отдела	В. Греков				

Изм.	Лист	№ докум.	Подп.	Дата	1.265-1.3/0000 ТО Лист 1

Утеплитель принять из полужестких минераловатных плит по ГОСТ 9573-72* проектной марки 100 толщиной 50 мм, укладываемых между ребрами деревянного каркаса "в распор" и в два слоя по высоте со швами "в разбежку". Размеры плит принять из расчета минимального количества стыков.

Верх панели оклеить одним слоем рубероида по ГОСТ 10923-76 на битумной мастике марки МБК-Г-75 по ГОСТ 2889-67.

В панелях предусмотрены закладные детали с отверстиями для подъема и монтажа панелей.

Марку стали закладных деталей панелей, эксплуатируемых в условиях с различными расчетными температурами, принимать в соответствии с указаниями главы СНиП П-В.3-72, таблица 1. Закладные детали должны быть покрыты антикоррозийным составом в соответствии с требованиями главы СНиП Ш-23-76.

Продольные ребра панелей рассчитаны на прочность при изгибе как составные балки с жестко связанными короткими прокладками.

Обшивки панелей рассчитаны на изгиб в зависимости от числа продольных ребер как двух-, трех- и четырехпролетные балочные плиты.

Верхняя обшивка в соответствии с п. 6.15 СНиП П-В.4-71* рассчитана на следующие сочетания нагрузок:

а) собственный вес и снег - при расчете на прочность и прогиб,

б) собственный вес и сосредоточенный груз 100 кг - при расчете на прочность. Коэффициент перегрузки к сосредоточенному грузу принять 1,2.

Нижняя обшивка рассчитана на нагрузку от собственного веса, веса утеплителя и пароизоляции.

Подъем панелей производить с применением траверс и инвентарных приспособлений для захвата панелей через отверстия закладных деталей.

Маркировку, изготовление, испытание, приемку, паспортизацию, хранение и транспортирование производить в соответствии с требованиями "Руководство по индустриальному изготовлению деревянных клееных конструкций для строительства" и ГОСТ 20850-75.

Данные для испытаний даны на стр. 28.

При хранении и транспортировании панели должны лежать в горизонтальном (рабочем) положении с обязательной укладкой в торцах между панелями деревянных планок на всю ширину панели и обеспечением мер против попадания влаги во внутреннюю полость панелей.

При хранении, транспортировании и монтаже следует предохранять панели от толчков и ударов.

Цехам-изготовителям ДСК до перехода к массовому производству панелей необходимо произвести испытания серии опытных образцов в соответствии с "Руководством по индустриальному изготовлению деревянных клееных конструкций для строительства".

Перечень нормативных документов.

1. СНиП П-В.4-71* "Деревянные конструкции. Нормы проектирования".
2. СНиП П-28-73 "Защита строительных конструкций от коррозии".
3. СНиП П-А.5-70* "Противопожарные нормы проектирования зданий и сооружений".
4. СНиП П-В.3-72 "Стальные конструкции. Нормы проектирования".
5. СНиП Ш-19-75 "Деревянные конструкции".
6. СНиП Ш-23-76 "Защита строительных конструкций и сооружений от коррозии".
7. СН 265-77 "Инструкция по проектированию асбестоцементных конструкций".
8. ГОСТ 18124-75 "Листы асбестоцементные плоские".
9. ГОСТ 9573-72* "Плиты и маты теплоизоляционные из минеральной ваты на синтетическом связующем".
10. ГОСТ 10354-73 "Пленка полиэтиленовая".
11. ГОСТ 10923-76 "Рубероид. Технические условия".
12. ГОСТ 2889-67 "Мастика битумная кровельная (горячая)".
13. ГОСТ 4028-63* "Гвозди строительные. Размеры".
14. ГОСТ 1144-70* "Шурупы с полукруглой головкой. Размеры".
15. ГОСТ 1145-70* "Шурупы с потайной головкой. Размеры".
16. ГОСТ 8509-72 "Сталь прокатная угловая равнополочная. Сортамент".
17. ГОСТ 5915-70* "Гайки шестигранные (нормальной точности). Конструкция и размеры".
18. ГОСТ 15613.1-77 "Древесина клееная. Метод определения предела прочности клеевого соединения при скалывании вдоль волокон".
19. ГОСТ 20850-75 "Конструкции деревянные клееные несущие. Общие технические требования".
20. ГОСТ 3560-73 Лента стальная упаковочная.
21. Руководство по индустриальному изготовлению деревянных клееных конструкций для строительства (ЦНИИСК им. В.А. Кучеренко. Москва, Стройиздат, 1975).

1643 5

НОМЕНКЛАТУРА ИЗДЕЛИЙ

NN пп	МАРКА ПАНЕЛИ	ПОПЕРЕЧНОЕ СЕЧЕНИЕ	ГАБАРИТЫ ПАНЕЛИ мм			МАССА ПАНЕЛИ кг	НОРМАТИВНАЯ СНЕГОВАЯ НАГРУЗКА кг/м²	ПРИМЕНЕНИЕ ПАНЕЛЕЙ
			ℓ	в	h			
1	2	3	4	5	6	7	8	9
1	ДАБ2-6.1,5	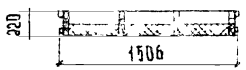	5980	1506	220	446	200	РЯДОВАЯ
2	ДАБ2-3 1,5		2980	1506	220	243	200	РЯДОВАЯ ДОБОРНАЯ
3	ДАБК2-3,3	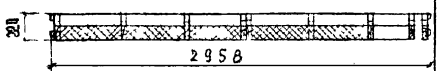	2980	2958	220	484	200	КАРНИЗНЫЕ ПАНЕЛИ С КОНСОЛЬНЫМ ВЫЛЕТОМ
4	ДАБК2-3.25	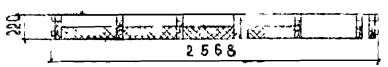	2980	2568	220	408	200	
5	ДАБК2-3.1,5	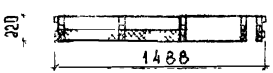	2980	1488	220	236	200	КАРНИЗНЫЕ ПАНЕЛИ, ОПИРАЮЩИЕСЯ НА КОНСОЛИ НЕСУЩИХ КОНСТРУКЦИЙ

Форм.	Зона	Поз.	Обозначение	Наименование	Кол.	Примечание
				Документация		
*			1.265-1.3/10000 СБ	Сборочный чертеж		* 12, 12
*			1.265-1.3/ 0000 ТО	Техническое описание		*11, 11, 11, 11
12			1.265-1.3/ 0000 Д1	Выборка материалов		
12			1.265-1.3/ 0000 Д2	Данные для испытаний		
				Сборочные единицы		
12		1	1.265-1.3/11000	Каркас деревянный КД1	1	шт.
11		2	1.265-1.3/12000	Изделие закладное М1А	2	шт.
11		3	1.265-1.3/12000-01	Изделие закладное М1пр	2	шт.
				Детали		
БЧ		4	1.265-1.3/10001	Асбестоцементный лист		
				АП-П-293×1.47-10 ГОСТ18124-75	2	шт.
БЧ		5	1.265-1.3/10002	Асбестоцементный лист		
				АП-П-293×1.49-8 ГОСТ18124-75	2	шт.
				Стандартные изделия		
БЧ		6		Шурупы 4×50 ГОСТ1145-70*	1.16	кг
БЧ		7		Шурупы 6×45 ГОСТ1144-70*	0.22	кг
БЧ		8		-40×0,9 ГОСТ 3560-73, ℓ=1500	10	шт.
				Материалы		
				Минераловатные плиты		
				δ=50 в 2 слоя ГОСТ 9573-72*	15.35	м²
				Рубероид ГОСТ 10923-76	8.61	м²
				Пленка δ=0.2 ГОСТ10354-73	8.73	м²
				Мастика ГОСТ 2889-67	5.17	кг

Изм.	Лист	№ докум.	Подп.	Дата	1.265-1.3/10000		
Техник		О. Шишкина			Утепленная панель покрытия. ДАБ 2-6.1,5. Спецификация.	Лит.	Лист 1	Листов 1
Инженер		З. Степанкина				ЦНИИЭП учебных зданий г. Москва		
Рук. группы		О. Мадоян						
Гл. спец. отд.		Э. Шахова						
Нач. отдела		В. Греков						

Инв. № подл. | Подп. и дата.

Форм.	Зона	Поз.	Обозначение	Наименование	Кол.	Примечание
				Документация		
*			1.265-1.3/11000 СБ	Сборочный чертеж		*. 12, 12, 12
				Сборочные единицы		
11		1	1.265-1.3/11100	Продольное ребро Д1	2	шт.
11		2	1.265-1.3/11200	Продольное ребро Д2	2	шт.
				Детали		
11		3	1.265-1.3/11001	Опорная доска ОД1	2	шт.
БЧ		4	1.265-13/11002	Торцевая доска 175×44, ℓ=390	2	шт.
БЧ		7	1.265-1.3/11003	Бобышка 90×63, δ=114	6	шт.
БЧ		8	1.265-1.3/11004	Поперечная планка 90×44, ℓ=440	4	шт
БЧ		9	1.265-1.3/11005	Поперечная планка 90×44, ℓ=430	2	шт.
БЧ		5	1.265-1.3/11006	Верхний брусок 18×25, ℓ=5860	2	шт.
БЧ		6	1.265-1.3/11007	Нижний брусок 18×25, ℓ=5980	2	шт.
				Стандартные изделия		
БЧ		10		Гвоздик 1.8×32 ГОСТ 4028-63*	0.09	кг
БЧ		11		Шурупы А6×70 ГОСТ1145-70*	0.53	кг
БЧ		12		Шурупы 6×100 ГОСТ 1145-70*	0.21	кг
БЧ		13		Гвозди К3×70 ГОСТ 4028-63*	0.05	кг

Изм.	Лист	№ докум.	Подп.	Дата	1.265-1.3/11000		
Техник		Шишкина			Каркас деревянный КД1. Спецификация	Лит.	Лист 1	Листов 1
Инженер		З. Степанщина				ЦНИИЭП учебных зданий г. Москва		
Рук. группы		О. Мадоян						
Гл. спец. отд.		З. Шахова						
Нач. отдела		В. Греков						

Инв. № подл. | Подп. и дата.

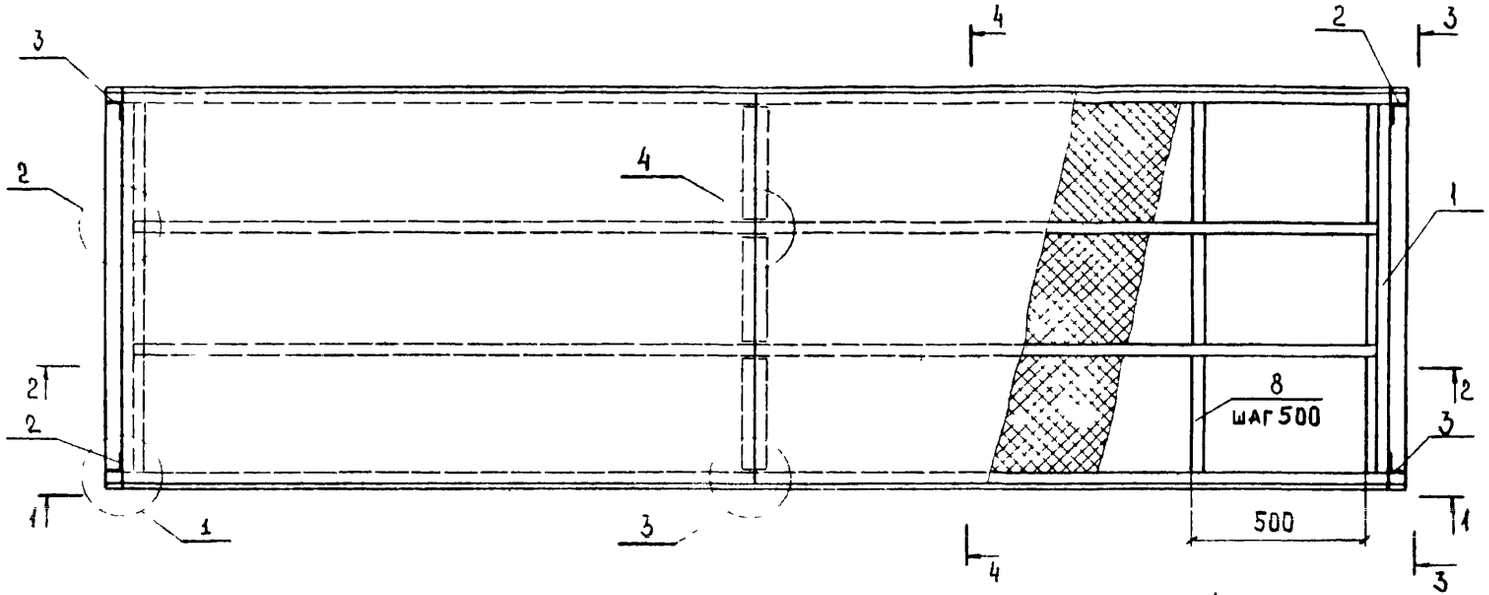

3-3

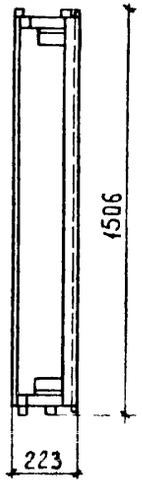

4-4

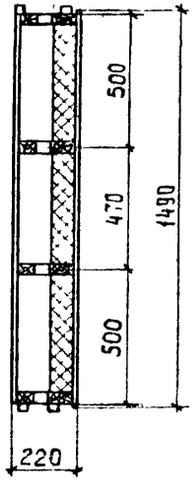

1-1

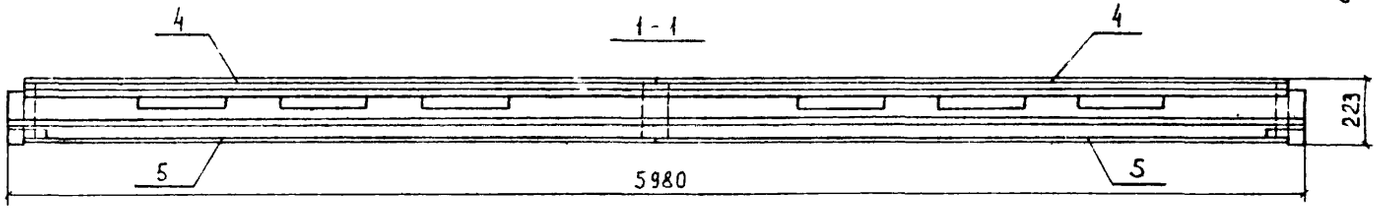

2-2

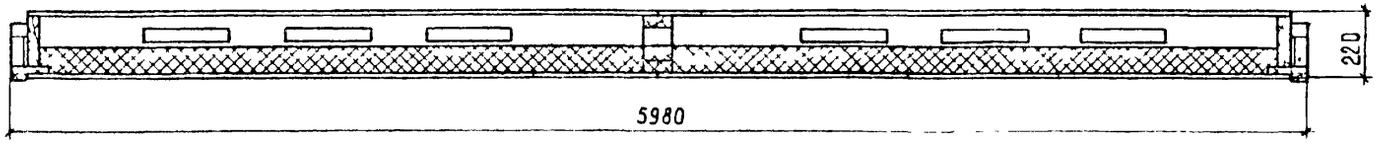

					1.265-1.3/10000 СБ	
Изм.	Лист	№ докум.	Подп.	Дата	Утепленная панель покрытия ДАБ2-6.1,5 сборочный чертеж	Лит. / Масса 446кг / Масштаб 1:20
Инженер		З.Степашкина				Лист 1 / Листов 2
Рук.группы		О.Мадоян				ЦНИИЭП учебных зданий г. Москва
Гл.спец.отд.		Э.Шахова				
Нач.отдела		В.Греков				

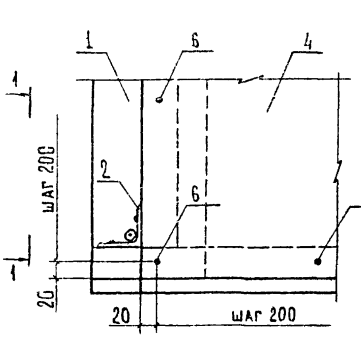

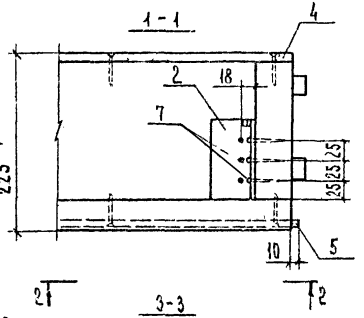

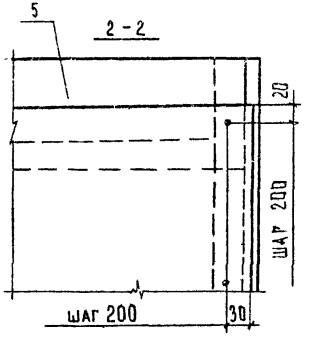

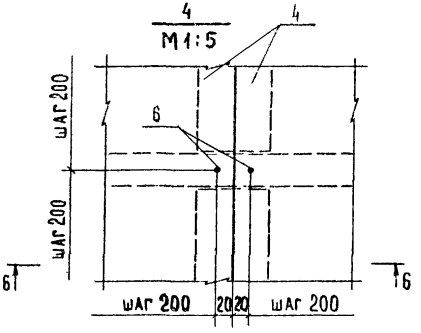

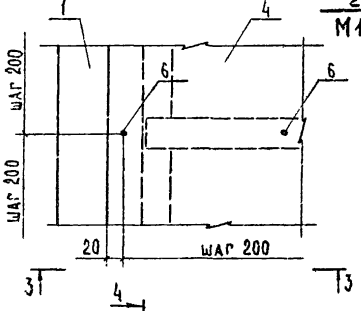

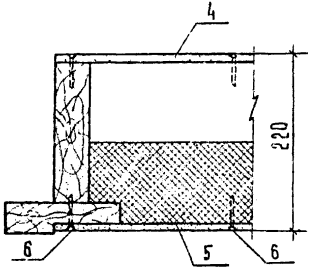

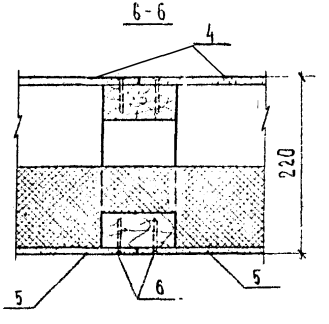

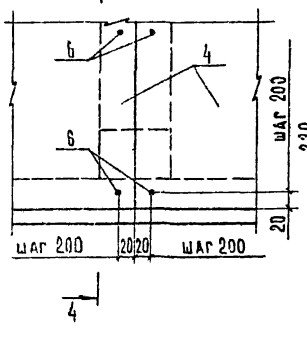

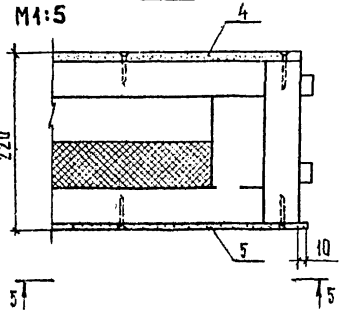

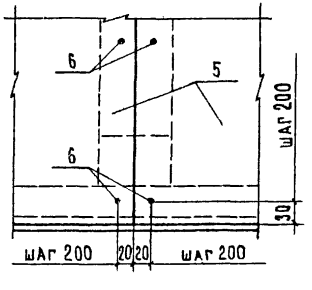

Примечание:

Крепление нижних асбестоцементных листов на узлах 2 и 4 аналогично креплению верхних листов.

Изм.	Лист	№ докум.	Подп.	Дата	1265-1.3/10000 СБ	Лист 2

Инв. № подл. | Подп. и дата

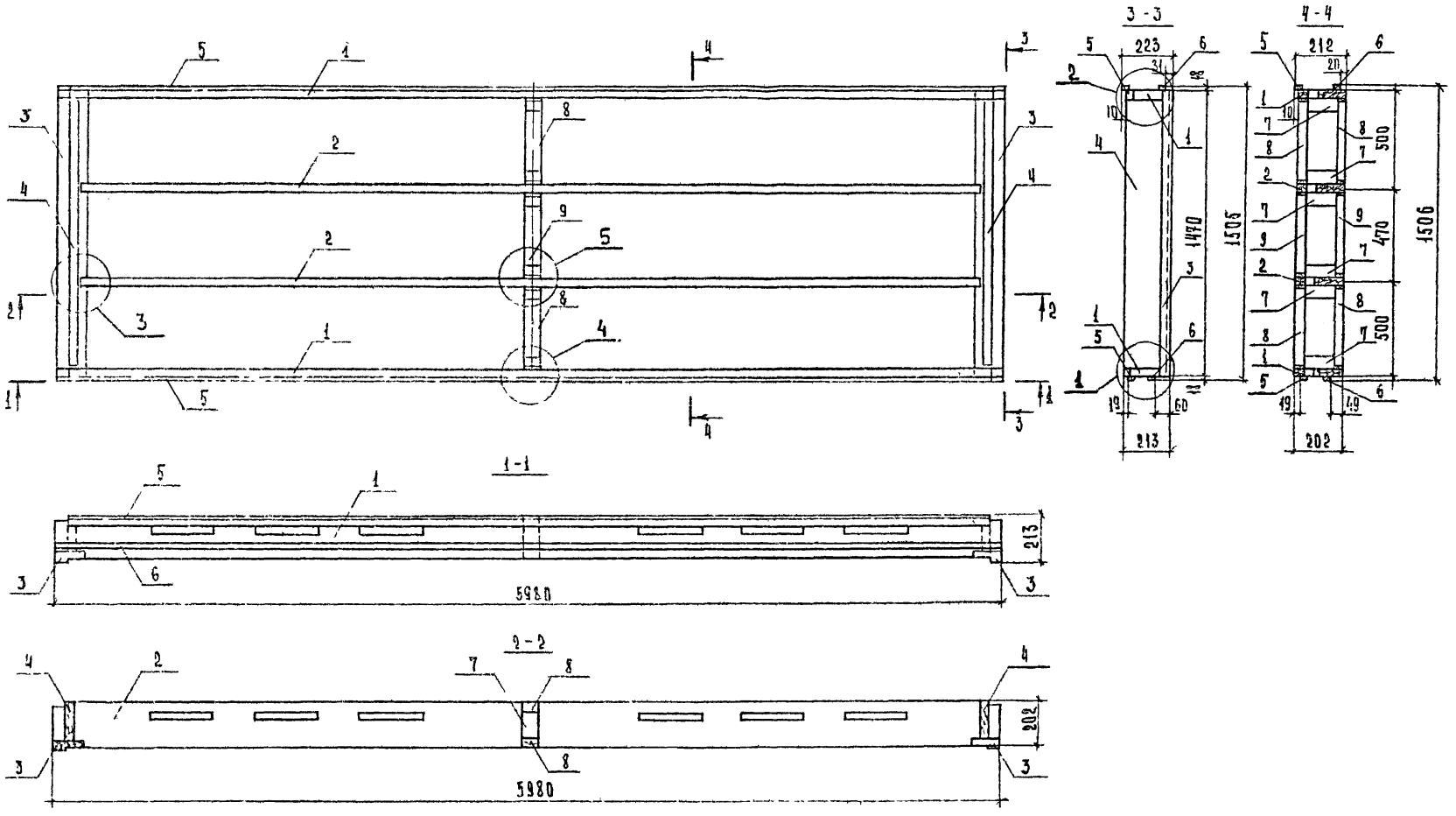

					1.265-1.3/11000 СБ			
ИЗМ	ЛИСТ	№ ДОКУМ.	ПОДП.	ДАТА	КАРКАС ДЕРЕВЯННЫЙ КД1 СБОРОЧНЫЙ ЧЕРТЕЖ	ЛИТ.	МАССА	МАСШТАБ
							74,5кг	1:20
ТЕХНИК		О.ШИШКИНА				ЛИСТ 1	ЛИСТОВ 3	
ИНЖЕНЕР		Э.СТЕПАШКИНА						
РУК.ГРУППЫ		Э.МАДОЯН			ДРЕВЕСИНА II и III КАТЕГОРИИ ГОСТ 8486-66	ЦНИИЭП УЧЕБНЫХ ЗДАНИЙ г. МОСКВА		
ГАС.ПРОВЕР.		Э.ШАУОВА						
НАЧ.ОТДЕЛ		Е.ГРЕКОВ						

1
М 1:5

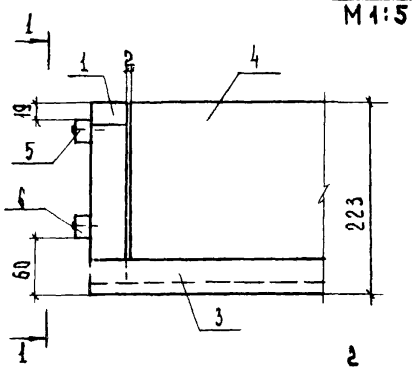

1 - 1

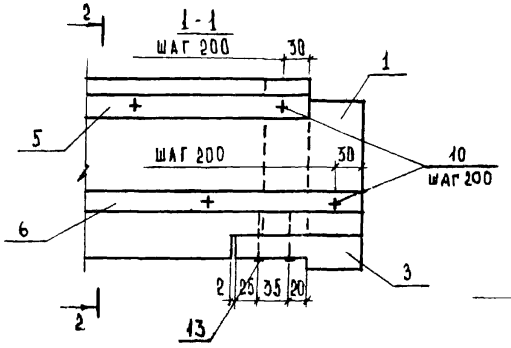

2 - 2

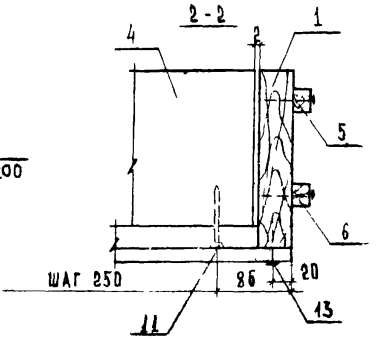

3
М 1:5

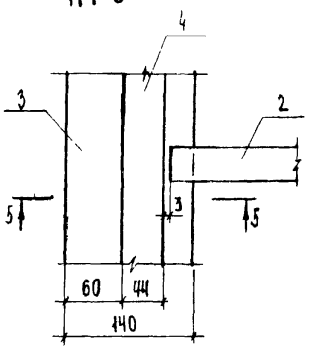

2
М 1:5

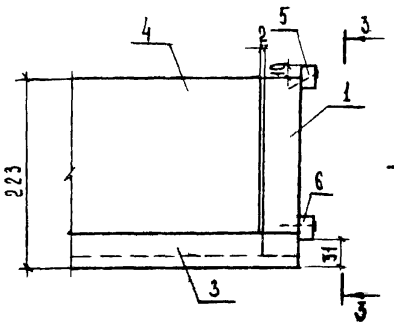

3 - 3

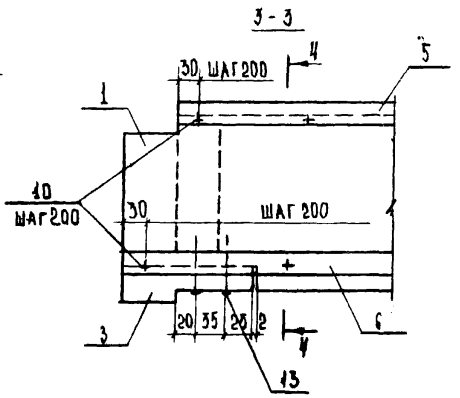

4 - 4

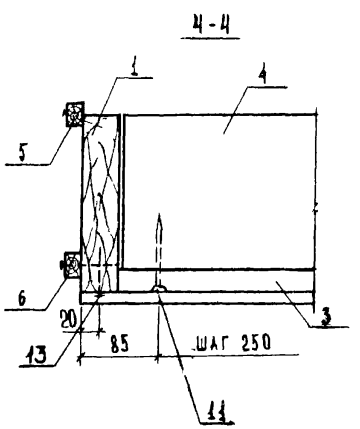

5 - 5

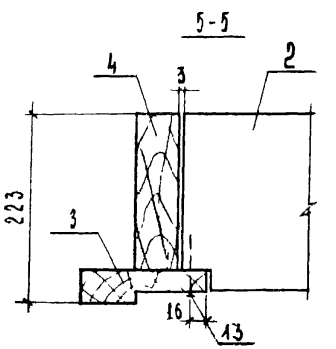

					1 265 - 13/ 11000 ОБ	Лист 2
Изм	Лист	№ докум	Подп	Дата		

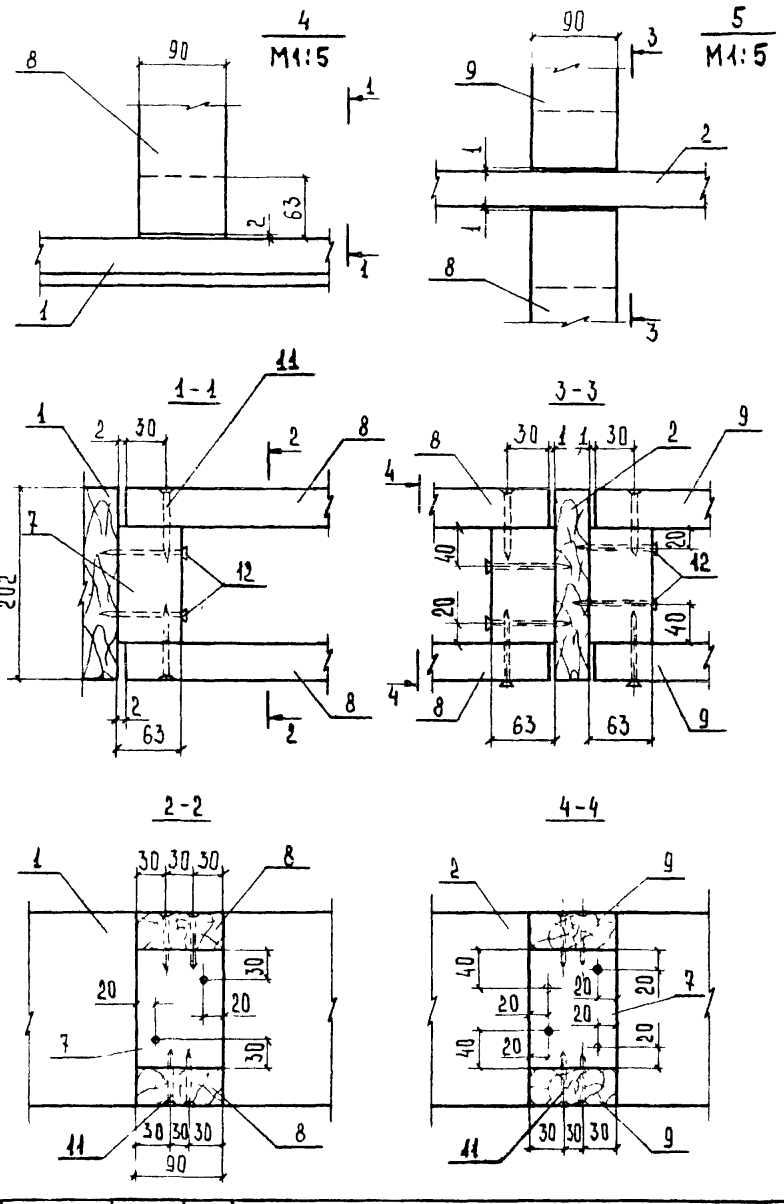

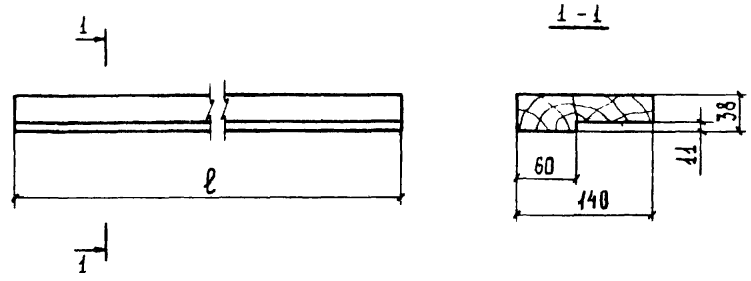

Обозначение	Марка детали	Длина детали ℓ, мм	Масса детали, кг
1.265-1.3/11001	ОД1	1470	3.25
1.265-1.3/11001-01	ОД2	2550	5.60
1.265-1.3/11001-02	ОД3	2940	6.50

Изм.	Лист	№ докум.	Подп.	Дата	1.265-1.3/11000 СБ	Лист 3

Изм.	Лист	№ докум.	Подп.	Дата	1.265-1.3/11001			
					Опорная доска ОД1 ÷ ОД3	Литера	Масса -	Масштаб 1:5
						Лист 1	Листов 1	
Инженер.		Э.Степашкина			Древесина II категории ГОСТ 8486-66	ЦНИИЭП учебных зданий г. Москва		
Рук. группы		О.Мадоян						
Гл. спец. отд.		Э. Шахова						
Нач. отдела		В. Греков						

Инв. № подл. | Подп. и дата

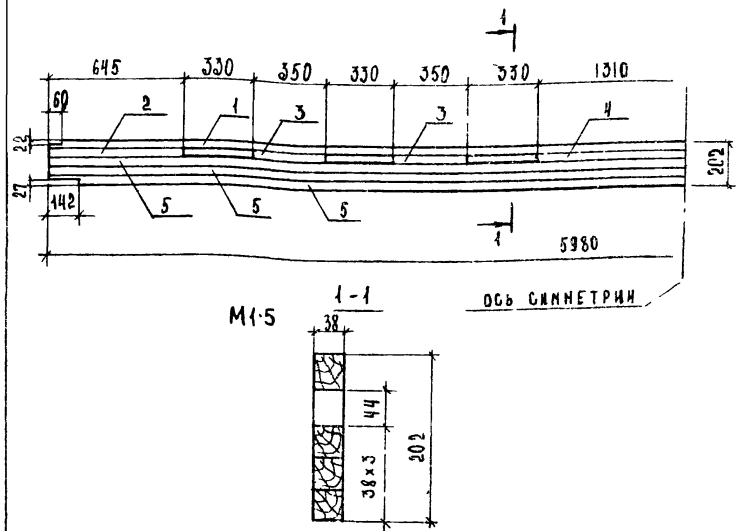

ФОРМ.	ЗОНА	ПОЗ.	ОБОЗНАЧЕНИЕ	НАИМЕНОВАНИЕ	КОЛ	ПРИМЕЧАНИЕ
				ДЕТАЛИ		
БЧ		1	1.265-1.3 /11101	БРУСОК 44×38, ℓ=5980	1	шт
БЧ		2	1.265-1.3 /11102	БРУСОК 44×38, ℓ = 645	2	шт.
БЧ		3	1.265-1.3 /11103	БРУСОК 44×38, ℓ = 350	4	шт.
БЧ		4	1.265-1.3 /11104	БРУСОК 44×38, ℓ=1310	1	шт.
БЧ		5	1.265-1.3 /11105	БРУСОК 38×38, ℓ=5980	3	шт.
				МАТЕРИАЛЫ		
				КЛЕЙ КБ-3	0.23	КГ

ИЗМ.	ЛИСТ	№ДОКУМ.	ПОДП.	ДАТА
ТЕХНИК		О. ШИШКИНА		
ИНЖЕНЕР		З.СТЕПАНЯКИНА		
РУК.ГРУППЫ		О. НАДОЯН		
ГЛ.СПЕЦОТД		Э. ШАХОВА		
НАЧ.ОТДЕЛА		В. ГРЕКОВ		

1.265-1.3 /1100

ПРОДОЛЬНОЕ РЕБРО
Д 1

ЛИТ	МАССА	МАСШТАБ
	21,5 кг	1:20

ЛИСТ 1 ЛИСТОВ 1

ДРЕВЕСИНА II КАТЕГОРИИ
ГОСТ 8486-66

ЦНИИЭП УЧЕБНЫХ ЗДАНИЙ г МОСКВА

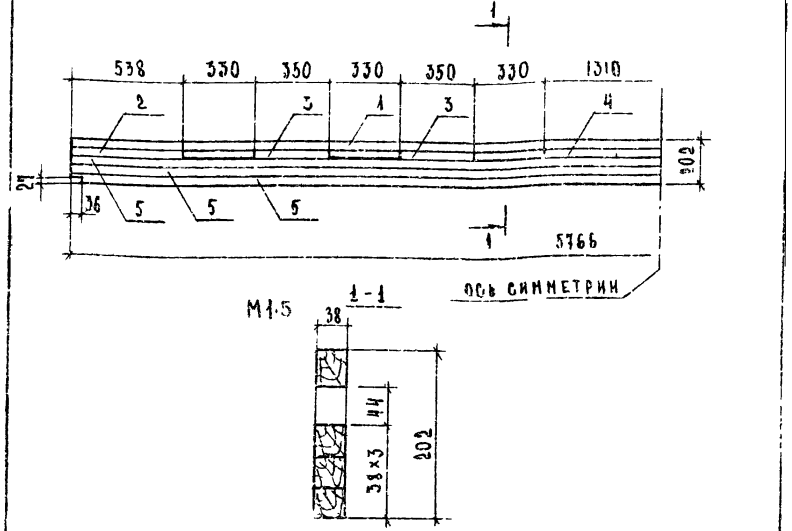

ФОРМ	ЗОНА	ПОЗ.	ОБОЗНАЧЕНИЕ	НАИМЕНОВАНИЕ	КОЛ.	ПРИМЕЧАНИЕ
				ДЕТАЛИ		
БЧ		1	1.265-1.3 1201	БРУСОК 44×38, ℓ=5766	1	шт
БЧ		2	1.265-1.3 /11202	БРУСОК 44×38, ℓ = 538	2	шт
БЧ		3	1.265-1.3 /11203	БРУСОК 44×38, ℓ = 350	4	шт.
БЧ		4	1.265-1.3 /11204	БРУСОК 44×38, ℓ = 1310	1	шт
БЧ		5	1.265-1.3 /11205	БРУСОК 38×38, ℓ = 5766	3	шт
				МАТЕРИАЛЫ		
				КЛЕЙ КБ-3	0.22	КГ

ИНВ.N ПОДЛ. ПОДП. И ДАТА

ИЗМ.	ЛИСТ	№ДОКУМ.	ПОДП.	ДАТА
ТЕХНИК		О. ШИШКИНА		
ИНЖЕНЕР		З.СТЕПАНЯКИНА		
РУК.ГРУППЫ		О. НАДОЯН		
ГЛ.СПЕЦОТД		Э. ШАХОВА		
НАЧ.ОТДЕЛА		В. ГРЕКОВ		

1.265-1.3 /1100

ПРОДОЛЬНОЕ РЕБРО
Д 2

ЛИТ	МАССА	МАСШТАБ
	20,5 кг	1:20

ЛИСТ 1 ЛИСТОВ 1

ДРЕВЕСИНА II КАТЕГОРИИ
ГОСТ 8486-66

ЦНИИЭП УЧЕБНЫХ ЗДАНИЙ г МОСКВА

ФОРМ	ЗОНА	ПОЗ	ОБОЗНАЧЕНИЕ	НАИМЕНОВАНИЕ	КОЛ.	ПРИМЕЧАНИЕ
				ДОКУМЕНТАЦИЯ		
11			1.265-1.3 /12000 СБ	СБОРОЧНЫЙ ЧЕРТЕЖ		
				СТАНДАРТНОЕ ИЗДЕЛИЕ		
64		1		ГАЙКА М16-011 ГОСТ 5915-70	1	ШТ.
			ПЕРЕМЕННЫЕ ДАННЫЕ ДЛЯ ИСПОЛНЕНИЙ			
				1.265-1.3 /12000		ДЛЯ М1А
				ДЕТАЛЬ		
64		2	1.265-1.3 /12001	L56×4 ГОСТ 8509-72, ℓ=100	1	ШТ.
				1.265-1.3 /12000-01		ДЛЯ М1ПР
				ДЕТАЛЬ		
64		2	1.265-1.3 /12001-01	L56×4 ГОСТ 8509-72, ℓ=100	1	ШТ.

ИЗМ.	ЛИСТ	N ДОКУМ.	ПОДП.	ДАТА
ТЕХНИК		О. ШИШКИНА		
ИНЖЕНЕР		З. СТЕПАНЯН		
РУК. ГРУП.		Э. МАДОЯН		
Н. СПЕЦ. ОТД.		Э. ШАХОВА		
МАЧ. ОТДЕЛ		В. ТРЕКОВ		

1.265-1.3 /12000

ИЗДЕЛИЕ ЗАКЛАДНОЕ М1А, М1пр
СПЕЦИФИКАЦИЯ

ЛИТ.	ЛИСТ.	ЛИСТОВ
	1	1

ЦНИИЭП УЧЕБНЫХ ЗДАНИЙ г. МОСКВА

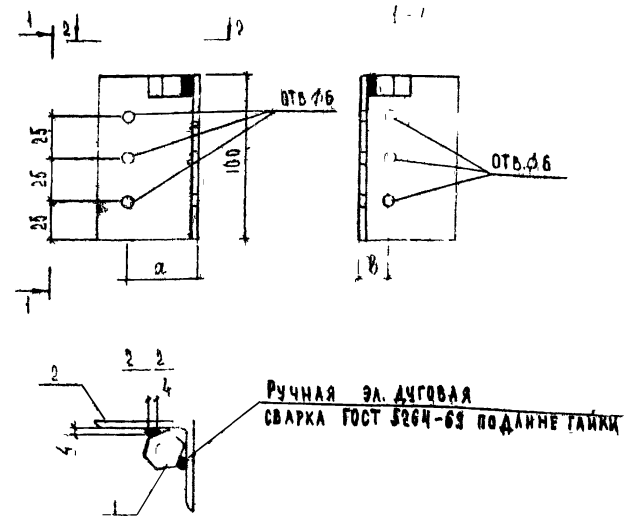

ОБОЗНАЧЕНИЕ	МАРКА ИЗДЕЛИЯ	РАЗМЕРЫ ДЛЯ ИСПОЛНЕНИЯ	
		а	в
1.265-1.3 /12000	М1А	44	18
1.265-1.3 /12000 01	М1ПР.	18	44

ИЗМ.	ЛИСТ	N ДОКУМ.	ПОДП.	ДАТА
ТЕХНИК		О. ШИШКИНА		
ИНЖЕНЕР		З. СТЕПАНЯН		
РУК. ГРУП.		Э. МАДОЯН		
Н. СПЕЦ. ОТД.		Э. ШАХОВА		
МАЧ. ОТДЕЛ		В. ТРЕКОВ		

ИНВ. N ПОДЛ. | ПОДП. И ДАТА

1.265-1.3 / 12000 СБ

ИЗДЕЛИЕ ЗАКЛАДНОЕ М1А, М1пр.
СБОРОЧНЫЙ ЧЕРТЕЖ

ЛИТ.	МАССА	МАСШТАБ
	0.37кг	1:2,5

ЛИСТ 1 | ЛИСТОВ 1

ЦНИИЭП УЧЕБНЫХ ЗДАНИЙ г. МОСКВА

Форм	Зона	Поз	Обозначение	Наименование	Кол	Примечание
				Документация		
12			1.265-1.3/20000 СБ	Сборочный чертеж		
*			1.265-1.3/0000 ТО	Техническое описание		*11,11,11,11
12			1.265-1.3/0000 Д1	Выборка материалов		
12			1.265-1.3/0000 Д2	Данные для испытаний		
				Сборочные единицы		
12		1	1.265-1.3/21000	Каркас деревянный КД 2	1	шт
11		2	1.265-1.3/12000	Изделие закладное М1	2	шт
11		3	1.265-1.3/12000-01	Изделие закладное М1 пр.	2	шт
				Детали		
				Асбестоцементный лист		
БЧ		4	1.265-1.3/29004	АП-П-2.86×1.47-10 ГОСТ 18124-75	1	шт
				Асбестоцементный лист		
БЧ		5	1.265-1.3/20002	АП-П-2.86×1.49-8 ГОСТ 18124-75	1	шт.
				Стандартные изделия		
БЧ		6		Шурупы А4×50 ГОСТ 1145-70*	0.58	кг
БЧ		7		Шурупы 6×45 ГОСТ 1144-70*	0.22	кг
БЧ		8		-40×09 ГОСТ 3560-73, ℓ=1500	5	шт
				Материалы		
				Минераловатные плиты		
				δ=50 в 2 слоя ГОСТ 9573-72	7.37	м²
				Рубероид ГОСТ 10923-76	4.20	м²
				Пленка δ=0.2 ГОСТ 10354-73	4.26	м²
				Мастика ГОСТ 2889-67	2.52	кг

Инв.№ подл. | Подп. и дата

Изм.	Лист	№ докум.	Подп.	Дата
Техник		О. Шишкина		
Инженер		З. Степашкина		
Рук. группы		О. Надоян		
Гл. спецотд.		Э. Шахова		
Нач. отдела		В. Греков		

1.265-1.3/20000

Утепленная панель покрытия ДАБ 2-3.1,5. Спецификация

Лит	Лист	Листов
	1	1

ЦНИИЭП учебных зданий г. Москва

Форм	Зона	Поз	Обозначение	Наименование	Кол	Примечание
				Документация		
12			1.265-1.3/21000 СБ	Сборочный чертеж		
				Сборочные единицы		
11		1	1.265-1.3/21100	Продольное ребро Д3	2	шт
11		2	1.265-1.3/21200	Продольное ребро Д4	2	шт.
				Детали		
11		3	1.265-1.3/11001	Опорная доска ОД1	2	шт
БЧ		4	1.265-1.3/21002	Торцевая доска 175×44, ℓ=1390	2	шт.
БЧ		5	1.265-1.3/21003	Верхний брусок 18×25, ℓ=2860	2	шт
БЧ		6	1.265-1.3/21004	Нижний брусок 18×25, ℓ=2980	2	шт
				Стандартные изделия		
БЧ		10		Гвоздики 1.8×32 ГОСТ 4028-63*	0.05	кг
БЧ		11		Шурупы А6-70 ГОСТ 1145-70*	0.23	кг
БЧ		13		Гвозди К 3×70 ГОСТ 4028-63*	0.05	кг

Инв.№ подл. | Подп. и дата

Изм.	Лист	№ докум.	Подп.	Дата
Техник		О. Шишкина		
Инженер		З. Степашкина		
Рук. группы		О. Надоян		
Гл. спецотд.		Э. Шахова		
Нач. отдела		В. Греков		

1.265-1.3/21000

Каркас деревянный КД 2 Спецификация

Лит	Лист	Листов
	1	1

ЦНИИЭП учебных зданий г. Москва

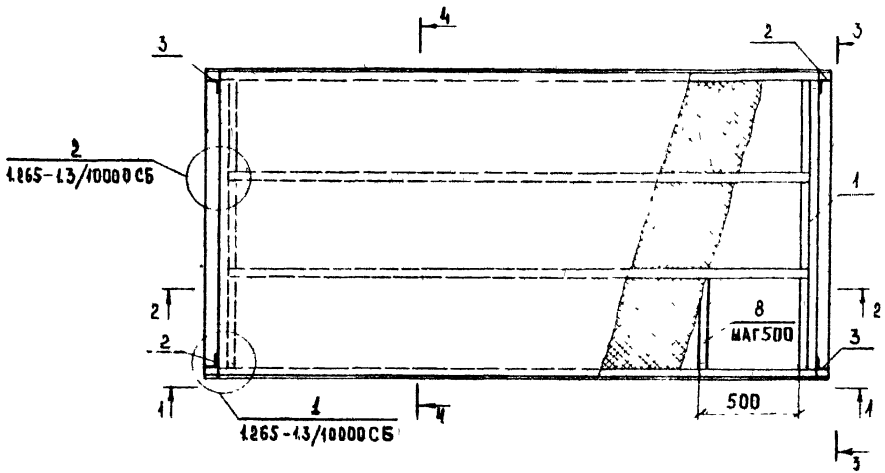

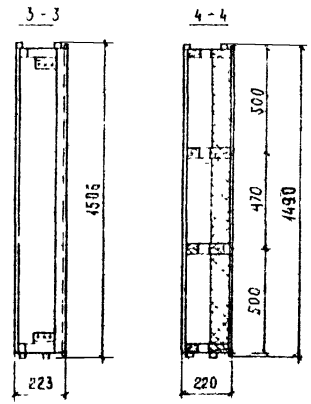

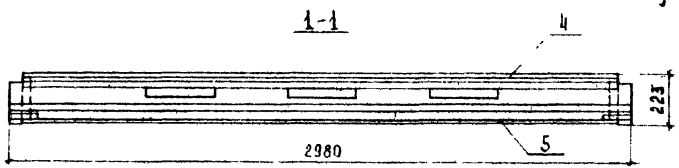

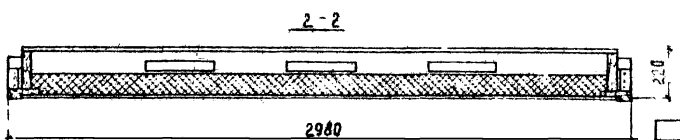

					1.265-1.3/20000 СБ			
					УТЕПЛЕННАЯ ПАНЕЛЬ ПОКРЫТИЯ ДБ2-3.1,5 СБОРОЧНЫЙ ЧЕРТЕЖ	АКТ	МАССА	МАСШТАБ
							243кг	1:20
							ЛИСТ 1	ЛИСТОВ 1
ИЗМ	ЛИСТ	№ ДОКУМ	ПОДП	ДАТА				
ТЕХНИК		О. ШИШКИНА						
ИНЖЕНЕР		З. СТЕПАШКИНА					ЦНИИЭП, УЧЕБНЫХ ЗДАНИЙ г. МОСКВА	
РУК. ГРУППЫ		В. НАДОРИН						
ГЛ. СПЕЦ. ОТД.		Э. ШАХОВА						
НАЧ. ОТДЕЛА		Б. ГРЕКОВ						

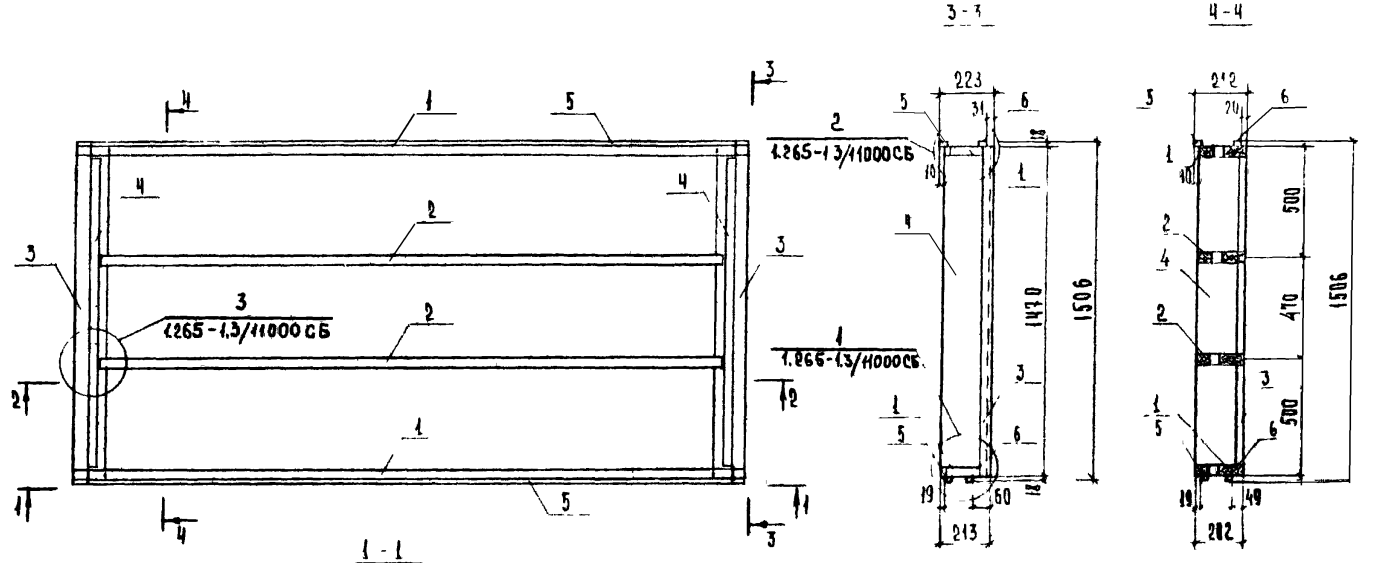

					1.265 - 1.3 /21000 СБ
Изм.	Лист	№ докум.	Подп.	Дата	КАРКАС ДЕРЕВЯННЫЙ КД2. СБОРОЧНЫЙ ЧЕРТЕЖ
Техник		О. Шишкина			
Инженер		Степашкина			
Рук.группы		О. Мадоян			
Гл.специал.		Э. Шахова			Древесина II категории ГОСТ 8486-66
Нач.отдела		А. Греков			

Лит	Масса	Масштаб
	61,5кг	1:20
Лист 1	Листов 1	

ЦНИИЭП учебных зданий г. Москва

Инв. № подл. | Подп. и дата

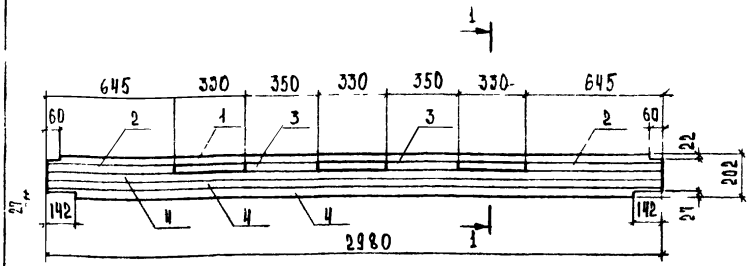

1-1 М1:5

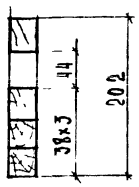

ФОРМ.	ЗОНА	ПОЗ.	ОБОЗНАЧЕНИЕ	НАИМЕНОВАНИЕ	КОЛ.	ПРИМЕЧАНИЕ
				ДЕТАЛИ		
БЧ		1	1265-1.3 /21101	БРУСОК 44×38 l=2980	1	ШТ.
БЧ		2	1265 1.3 /21102	БРУСОК 44×38 l=645	2	ШТ.
БЧ		3	1265-1.3 /21103	БРУСОК 44×38 l=350	2	ШТ.
БЧ		4	1265-1.3 /21104	БРУСОК 38×38 l=2980	3	ШТ.
				МАТЕРИАЛЫ		
				КЛЕЙ КБ-3	0 11	КГ

1.265-1.3 /21100

ИЗМ.	ЛИСТ	N ДОКУМ.	ПОДП.	ДАТА
ТЕХНИК		О. ШИШКИНА		
ИНЖЕНЕР		З. СТЕПАЦКИНА		
РУК. ГРУППЫ		С. МАДОЯН		
Н. СПЕЦ. ОТД.		Э. ШАХОВА		
НАЧ. ОТДЕЛА		В. ГРЕКОВ		

ПРОДОЛЬНОЕ РЕБРО Д 3

ДРЕВЕСИНА II КАТЕГОРИИ ГОСТ 8486-66

ЛИТ.	МАССА	МАСШТАБ
	10,5 кг	1:20

ЛИСТ 1 ЛИСТОВ 1

ЦНИИЭП УЧЕБНЫХ ЗДАНИЙ

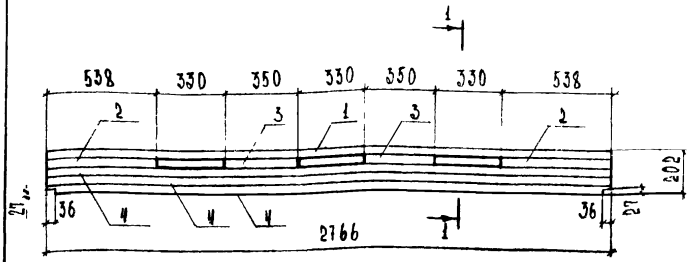

1-1 М1:5

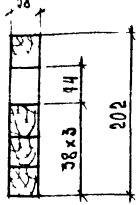

ФОРМ.	ЗОНА	ПОЗ.	ОБОЗНАЧЕНИЕ	НАИМЕНОВАНИЕ	КОЛ.	ПРИМЕЧАНИЕ
				ДЕТАЛИ		
БЧ		1	1265 1.3 /21201	БРУСОК 44×38, l=2766	1	ШТ.
БЧ		2	1265-1.3 /21202	БРУСОК 44×38, l=538	2	ШТ.
БЧ		3	1.265-1.3 /21203	БРУСОК 44×38, l=350	2	ШТ.
БЧ		4	1265-1.3 /21204	БРУСОК 38×38, l=2766	3	ШТ.
				МАТЕРИАЛЫ		
				КЛЕЙ КБ-3	0 11	КГ

1.265-1.3 /21200

ИЗМ.	ЛИСТ	N ДОКУМ.	ПОДП.	ДАТА
ТЕХНИК		О. ШИШКИНА		
ИНЖЕНЕР		З. СТЕПАЦКИНА		
РУК. ГРУП.		С. МАДОЯН		
Н. СПЕЦ. ОТД.		Э. ШАХОВА		
НАЧ. ОТДЕЛА		В. ГРЕКОВ		

ПРОДОЛЬНОЕ РЕБРО Д 4

ДРЕВЕСИНА II КАТЕГОРИИ ГОСТ 8486-66

ЛИТ.	МАССА	МАСШТАБ
	10 кг	1:20

ЛИСТ 1 ЛИСТОВ 1

ЦНИИЭП УЧЕБНЫХ ЗДАНИЙ

ИНВ. N ПОДЛ. | ПОДП. И ДАТА

Форм	Зона	Поз.	Обозначение	Наименование	Кол.	Примечание
				ДОКУМЕНТАЦИЯ		
12			1.265-1.3/30000 СБ	Сборочный чертеж		
*			1.265-1.3/0000 ТО	Техническое описание		*11,11,11,11
12			1.265-1.3/0000 $А_1$	Выборка материалов		
12			1.265-1.3/0000 $А_2$	Данные для испытаний		
				СБОРОЧНЫЕ ЕДИНИЦЫ		
12		1	1.265-1.3/31000	Каркас деревянный КД3	1	шт
11		2	1.265-1.3/12000	Изделие закладное М1	2	шт
11		3	1.265-1.3/12000-01	Изделие закладное М1пг	2	шт
				ДЕТАЛИ		
				Асбестоцементный лист		
БЧ		4	1.265-1.3/30001	АП-П 2.86×1.47-10 ГОСТ 18124-75	1	шт
				Асбестоцементный лист		
БЧ		5	1.265-1.3/30002	АП П-2.86-1.41-8 ГОСТ 18124-75	1	шт
				СТАНДАРТНЫЕ ИЗДЕЛИЯ		
БЧ		6		Шурупы А4×50 ГОСТ 1145 70°	0.58	кг
БЧ		7		Шурупы 6×45 ГОСТ 1144 70°	0.22	кг
БЧ		8		-40×0,9 ГОСТ 3560-73, ℓ=1030	5	шт
				МАТЕРИАЛЫ		
				Минераловатные плиты		
				δ=50 В2 слоя ГОСТ 9573-72	4.89	$м^2$
				Рубероид ГОСТ 10923-76	4.20	$м^2$
				Пленка δ=0.2 ГОСТ 10354-73	4.03	$м^2$
				Мастика ГОСТ 2889-67	2.52	кг

Изм.	Лист	№ докум.	Подп.	Дата
Техник		О. Шишкина		
Инженер		З. Степанкина		
Рук. гр.		О. Мадоян		
Н. контр.		З. Шахова		
Нач. отд.		В. Треков		

1.265-1.3/30000

Утепленная панель покрытия ДАБК2-3,5

Спецификация

Лит.	Лист	Листов
	1	1

ЦНИИЭП учебных зданий г. Москва

Форм	Зона	Поз.	Обозначение	Наименование	Кол.	Примечание
				ДОКУМЕНТАЦИЯ		
12			1.265-1.3/31000 СБ	Сборочный чертеж		
				СБОРОЧНЫЕ ЕДИНИЦЫ		
11		1	1.265-1.3/21100	Продольное ребро Д3	2	шт
11		2	1.265-1.3/21200	Продольное ребро Д4	2	шт
				ДЕТАЛИ		
11		3	1.265-1.3/11001	Опорная доска ОД1	2	шт
БЧ		4	1.265-1.3/31002	Торцевая доска 175×44, ℓ=1390	2	шт
БЧ		5	1.265-1.3/31003	Верхний брусок 18×25, ℓ=2860	1	шт
БЧ		6	1.265-1.3/31004	Нижний брусок 18×25, ℓ=2980	1	шт
				СТАНДАРТНЫЕ ИЗДЕЛИЯ		
БЧ		10		Гвозди К1.8×32 ГОСТ 4028-63*	0.03	кг
БЧ		11		Шурупы А6-70 ГОСТ 1145-70*	0.23	кг
БЧ		13		Гвозди К3×70 ГОСТ 4028-63*	0.05	кг

Изм.	Лист	№ докум.	Подп.	Дата
Техник		О. Шишкина		
Инженер		З. Степанкина		
Рук. гр.		О. Мадоян		
Н. контр.		З. Шахова		
Нач. отд.		В. Треков		

1.265-1.3/30000

Каркас деревянный КД3

Спецификация

Лит.	Лист	Листов
	1	1

ЦНИИЭП учебных зданий г. Москва

Инв. № подл. | Подп. и дата

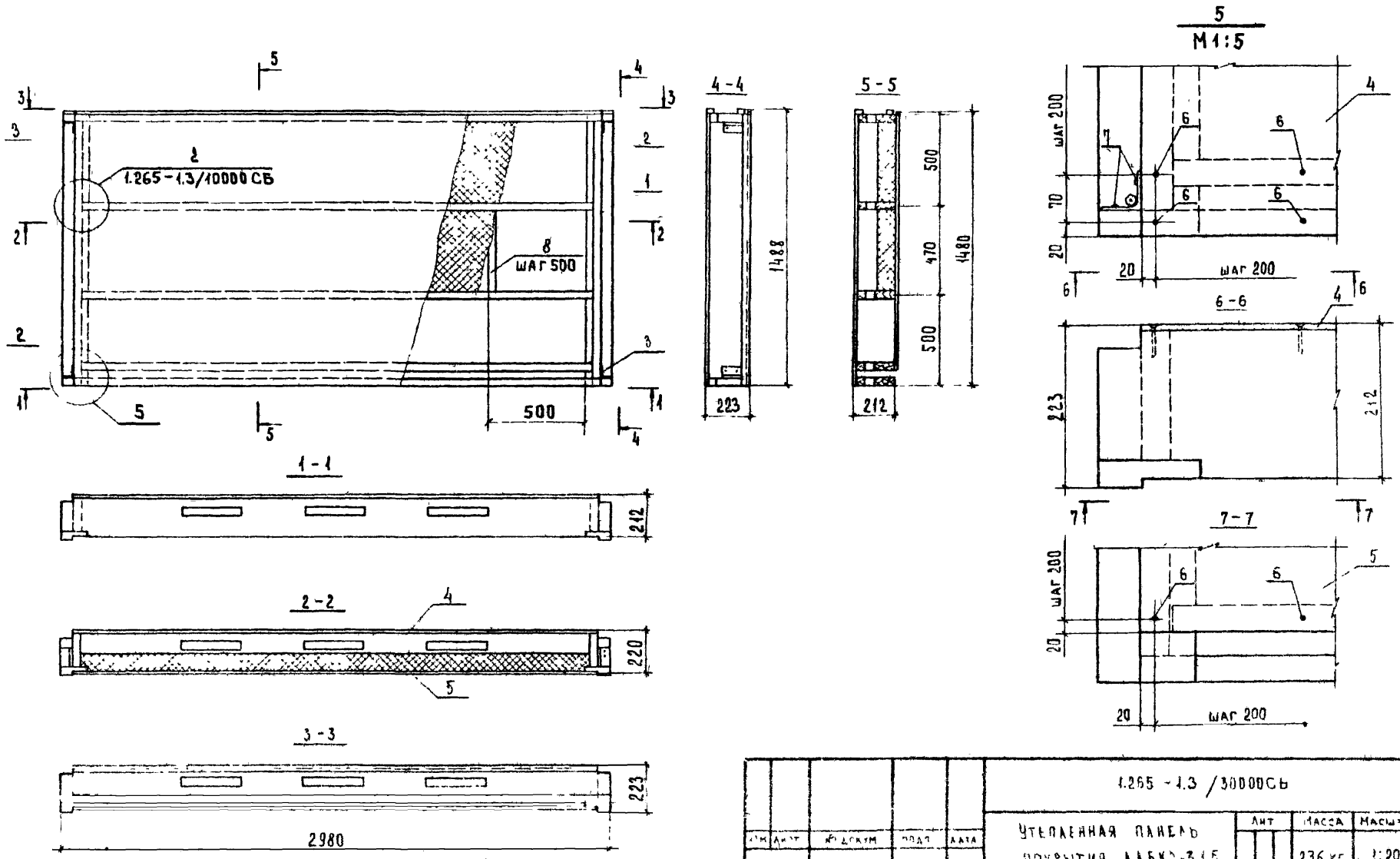

					1.265 - 1.3 / 30000СБ			
Изм	Лист	№ докум	Подп	Дата	Утепленная панель покрытия ДАБК2-3.15 сборочный чертеж	Лит	Масса	Масштаб
							236 кг	1:20
Инженер						Лист	Листов	
Гл. спец.						Учебных зданий г. Москва		
Нач. отдела								

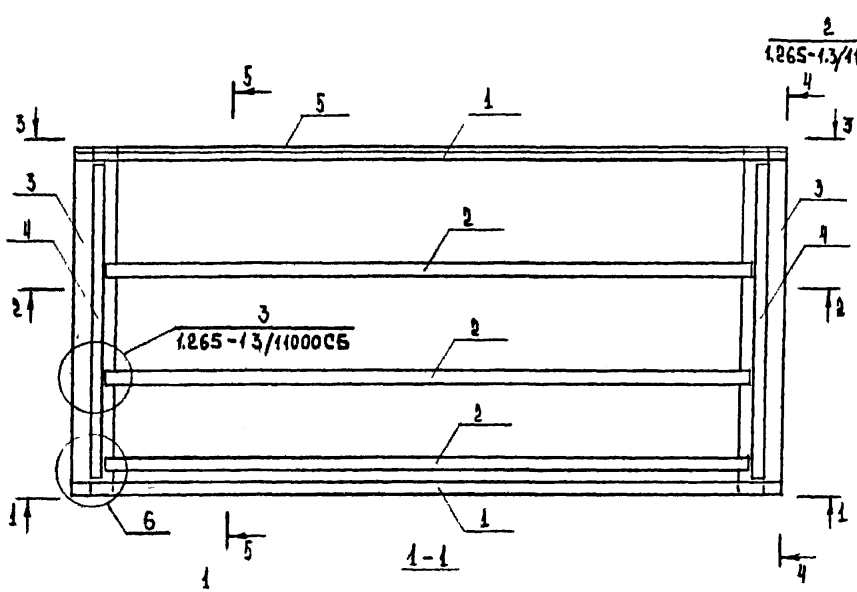

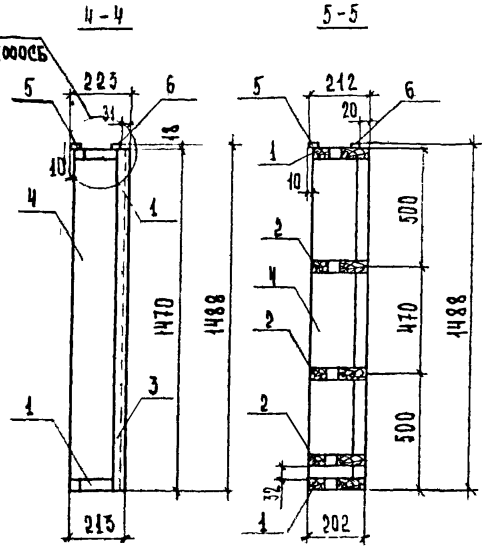

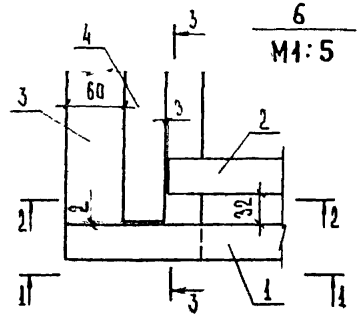

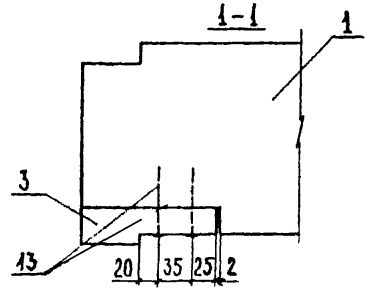

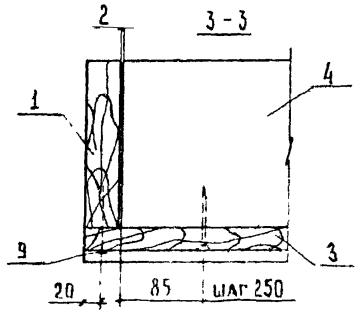

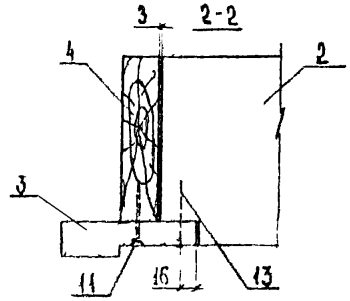

					1.265-1.3/31000 СБ
Изм.	Лист	N докум.	Подп.	Дата	
Техник		О. Шишкина			Каркас деревянный К4.3. Сборочный чертеж
Инженер		З. Степашкина			
Гл. инженер					
Рук. группы		О. Маддон			
Гл. спец. от.		З. Шахова			Древесина II категории ГОСТ 8486-66
Нач. отдела		В. Греков			

Лит.	Масса	Масштаб
	70 кг	1:20
Лист 1	Листов 1	

ЦНИИЭП учебных зданий г. Москва

Формат	Зона	Поз.	Обозначение	Наименование	Кол.	Примечание
				Документация		
12			1.265-1.3/40000 СБ	Сборочный чертеж		
А			1.265-1.3/ 0000 ТО	Техническое описание		*11,11,11,11
12			1.265-1.3/ 0000 Д1	Выборка материалов		
12			1.265-1.3/ 0000 Д2	Данные для испытаний		
				Сборочные единицы		
12		1	1.265-1.3/41000	Каркас деревянный КД4	1	шт
11		2	1.265-1.3/12000	Изделие закладное М1а	2	шт
11		3	1.265-1.3/12000-01	Изделие закладное М1б	2	шт
				Детали		
				Асбестоцементный лист		
БЧ		4	1.265-1.3/40001	АП-П-2.86×1.03-10 ГОСТ 18124-75	1	шт
				Асбестоцементный лист		
БЧ		5	1.265-1.3/40002	АП-П-2.86×1.48-8 ГОСТ 18124-75	1	шт
				Асбестоцементный лист		
БЧ		8	1.265-1.3/40003	АП-П-2.86×1.08-10 ГОСТ 18124-75	1	шт
				Асбестоцементный лист		
БЧ		9	1.265-1.3/40004	АП-П-2.86×1.01-8 ГОСТ 18124-75	1	шт
				Стандартные изделия		
БЧ		6		Шурупы А4×50 ГОСТ 1145-70*		кг
БЧ		7		Шурупы 6×45 ГОСТ 1144-70*		кг
БЧ		10		-40×0,8-С ГОСТ 3560-73, ℓ 2050	5	шт
				Материалы		
				Мастика ГОСТ 2889-67	4.37	кг
				Рубероид ГОСТ 10923-76	7.29	м²
				Пленка δ=0.2 ГОСТ 10354-73	5.69	м²
				Минераловатные плиты		
				δ=50 в 2 слоя ГОСТ 9573-72*	9.85	м²

Изм.	Лист	№ докум.	Подп.	Дата
Техник		О.Шишкина		
Инженер		Э.Степаскина		
Рук.группы		О.Мадоян		
Гл.спец.отд.		Э.Шахова		
Нач.отдела		А.Трехов		

1.265-1.3/40000

Утепленная панель покрытия ДАБК2-3.2,5

Спецификация

Лит.	Лист	Листов
	1	1

ЦНИИЭП учебных зданий г. Москва

Формат	Зона	Поз.	Обозначение	Наименование	Кол.	Примечание
				Документация		
12			1.265-1.3/41000 СБ	Сборочный чертеж		
				Сборочные единицы		
11		1	1.265-1.3/21100	Продольное ребро Д3	2	шт.
11		2	1.265-1.3/21200	Продольное ребро Д4	6	шт.
				Детали		
11		3	1.265-1.3/41001-01	Опорная доска ОД2	2	шт.
БЧ		4	1.265-1.3/41002	Торцевая доска 135×44 ℓ=2400	2	шт.
БЧ		5	1.265-1.3/41003	Верхний брусок 18×25 ℓ 2880	1	шт.
БЧ		6	1.265-1.3/41004	Нижний брусок 18×25 ℓ 2930	1	шт.
				Стандартные изделия		
БЧ		10		Гвозди К1.8×32 ГОСТ 4028-63*	0.03	кг
БЧ		11		Шурупы А6-70 ГОСТ 1145-70*	0.30	кг
БЧ		13		Гвозди К3×70 ГОСТ 4028-63*	0.08	кг

Инв.№ подл.	Подп. и дата	Взам. инв.№

Изм.	Лист	№ докум.	Подп.	Дата
Техник		О.Шишкина		
Инженер		С.Степаскина		
Рук.группы		О.Мадоян		
Гл.спец.отд.		Э.Шахова		
Нач.отдела		А.Трехов		

1.265-1.3/41000

Каркас деревянный КД4.

Спецификация

Лит.	Лист	Листов
	1	1

ЦНИИЭП учебных зданий г. Москва

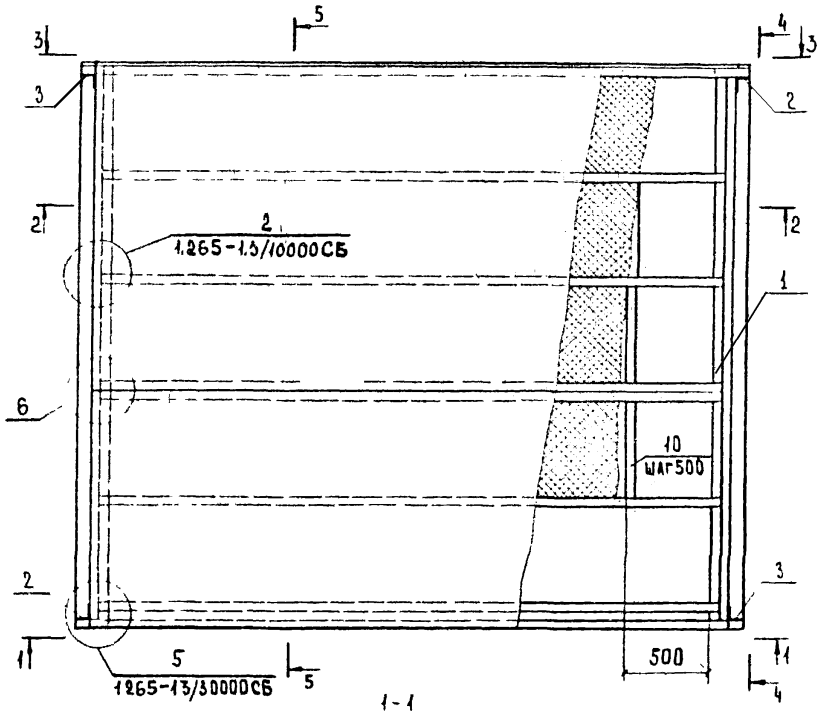

1-1

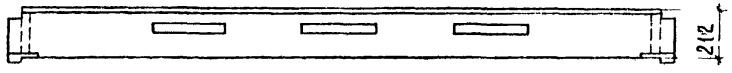

2-2

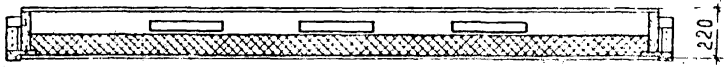

3-3

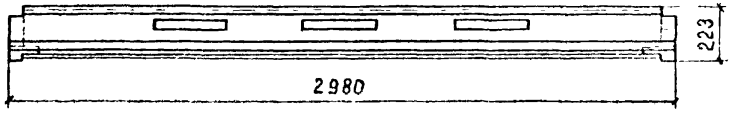

Примечание

Крепление нижних асбестоцементных листов на узле 6 аналогично креплению верхних листов

Изм.	Лист	№ докум.	Подп.	Дата	1.265-1.3/40000СБ		
					Утепленная панель покрытия ДАБК2-3.2,5 Сборочный чертеж	Лит.	Масса 408 кг / Масштаб 1:20
Инженер		Степаненко				Лист 1	Листов 1
Рук. группы		Мадоян				ЦНИИЭП учебных зданий г. Москва	
Гл. спец. отд.		Макарова					
Нач. отдела		Трекова					

Инв. № подл. | Подп. и дата

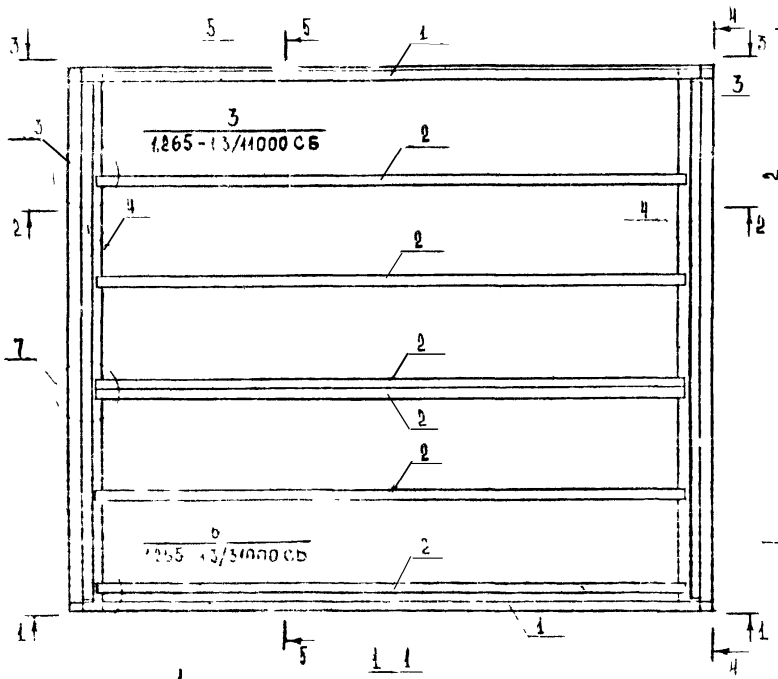

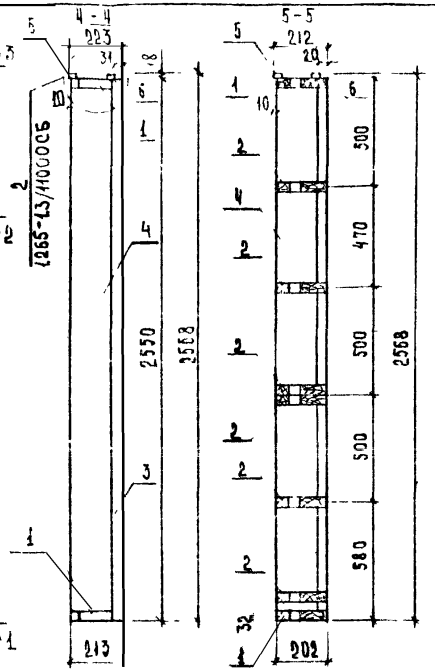

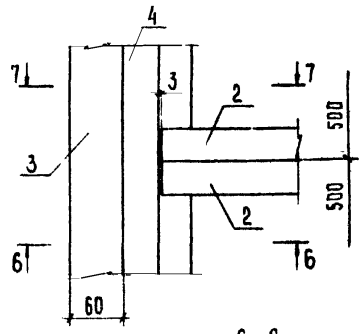

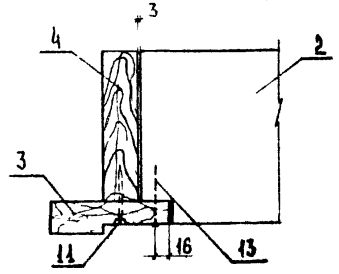

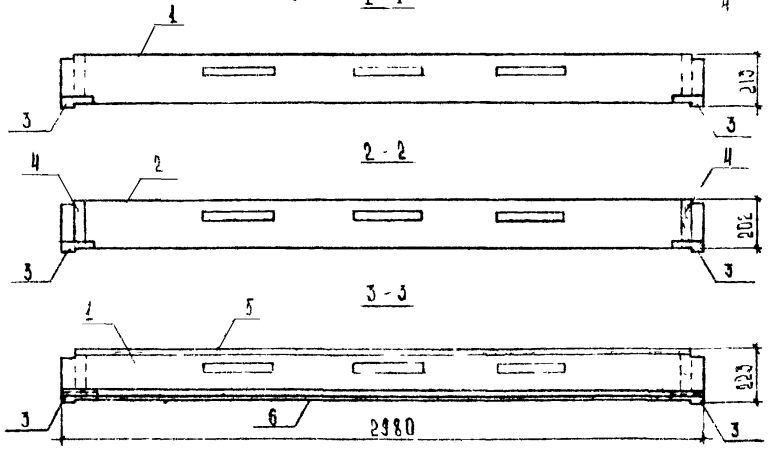

Примечание:

Разрез 7-7 зеркален разрезу 6-6

Изм.	Лист	№ докум.	Подп.	Дата	1.265-1.3/4:000 СБ
Инженер		Степашкина			Каркас деревянный КД4. Сборочный чертеж
Ст. инженер					
Рук. группы		О. Мадоян			
Гл. спец. отд.		З. Шахова			Древесина II категории ГОСТ 8486-66
Нач. отдела		В. Греков			

Лит	Масса	Масштаб
	1,13 кг	1:20
Лист 1	Листов 1	

ЦНИИЭП учебных зданий г. Москва

Инв. № подл. | Подп. и дата

ФОРМ.	ЗОНА	ПОЗ.	ОБОЗНАЧЕНИЕ	НАИМЕНОВАНИЕ	КОЛ.	ПРИМЕЧАНИЕ
				ДОКУМЕНТАЦИЯ		
12			1.265-1.3 /50000 СБ	СБОРОЧНЫЙ ЧЕРТЕЖ		
*			1.265-1.3 / 0000 ТО	ТЕХНИЧЕСКОЕ ОПИСАНИЕ		*11,11,11,11
12			1.265-1.3 / 0000 Д1	ВЫБОРКА МАТЕРИАЛОВ		
12			1.265-1.3 / 0000 Д2	ДАННЫЕ ДЛЯ ИСПЫТАНИЙ		
				СБОРОЧНЫЕ ЕДИНИЦЫ		
12		1	1.265-1.3 /51000	КАРКАС ДЕРЕВЯННЫЙ КД5	1	ШТ.
11		2	1.265-1.3 / 12000	ИЗДЕЛИЕ ЗАКЛАДНОЕ М1А	2	ШТ.
11		3	1.265-1.3 /12000-01	ИЗДЕЛИЕ ЗАКЛАДНОЕ М1пр	2	ШТ.
				ДЕТАЛИ		
				АСБЕСТОЦЕМЕНТНЫЙ ЛИСТ		
Б4		4	1.265-1.3 /50001	АП-П-2.86×1.47-10 ГОСТ 18124-75	2	ШТ.
				АСБЕСТОЦЕМЕНТНЫЙ ЛИСТ		
Б4		5	1.265-1.3 /50002	АП-П-2.86×1.48 -8 ГОСТ 18124-75	1	ШТ.
				АСБЕСТОЦЕМЕНТНЫЙ ЛИСТ		
Б4		8	1.265-1.3 /50003	АП-П-2.86×1.4-8 ГОСТ 18124-75	1	ШТ.
				СТАНДАРТНЫЕ ИЗДЕЛИЯ		
Б4		6		ШУРУПЫ А4×50 ГОСТ 1145-70*	1.10	КГ
Б4		7		ШУРУПЫ 6×45 ГОСТ 1144-70*	0.22	КГ
Б4		9		-40×0,9 ГОСТ 3560-73, ℓ=2500	5	ШТ.
				МАТЕРИАЛЫ		
				МИНЕРАЛОВАТНЫЕ ПЛИТЫ		
				δ=50 В 2 СЛОЯ ГОСТ 9573-72	12.27	м²
				РУБЕРОИД ГОСТ 10923 76	8.40	м²
				ПЛЕНКА δ=0,2 ГОСТ 10354-73	7.04	м²
				МАСТИКА ГОСТ 2889-67.	5.04	КГ

ИЗМ.	ЛИСТ	N ДОКУМ.	ПОДП.	ДАТА
ТЕХНИК		О. ШИШКИНА		
ИНЖЕНЕР		Э. СТЕПАШКИНА		
РУК. ГРУППЫ		О. МАДОЯН		
ГЛ. СПЕЦ. ОТД.		Э. ШАХОВА		
НАЧ. ОТДЕЛА		В. ГРЕХОВ		

1.265-1.3 /50000

УТЕПЛЕННАЯ ПАНЕЛЬ ПОКРЫТИЯ ДАБК2-3.3 СПЕЦИФИКАЦИЯ

ЛИТ.	ЛИСТ	ЛИСТОВ
	1	1

ЦНИИЭП УЧЕБНЫХ ЗДАНИЙ г. МОСКВА

ФОРМ.	ЗОНА	ПОЗ.	ОБОЗНАЧЕНИЕ	НАИМЕНОВАНИЕ	КОЛ.	ПРИМЕЧАНИЕ
				ДОКУМЕНТАЦИЯ		
12			1.265-1.3 /51000 СБ	СБОРОЧНЫЙ ЧЕРТЕЖ		
				СБОРОЧНЫЕ ЕДИНИЦЫ		
11		1	1.265-1.3 /21100	ПРОДОЛЬНОЕ РЕБРО Д3	2	ШТ
11		2	1.265-1.3 /21200	ПРОДОЛЬНОЕ РЕБРО Д4	7	ШТ.
				ДЕТАЛИ		
11		3	1.265-1.3 /11001-02	ОПОРНАЯ ДОСКА ОД3	2	ШТ.
Б4		4	1.265-1.3 / 51002	ТОРЦЕВАЯ ДОСКА 175×44, ℓ=2860	2	ШТ.
Б4		7	1265-1.3 / 51003	ДОБОРНАЯ ДОСКА 175×44, ℓ=1330	2	ШТ.
Б4		5	1.265-1.3 /51004	ВЕРХНИЙ БРУСОК 18×25, ℓ=2860	1	ШТ.
Б4		6	1.265-1.3 /51005	НИЖНИЙ БРУСОК 18×25, ℓ=2980	1	ШТ.
				СТАНДАРТНЫЕ ИЗДЕЛИЯ		
Б4		10		ГВОЗДИ К1 8×3,2 ГОСТ 4028-63*	0.05	КГ
Б4		11		ШУРУПЫ А6-70 ГОСТ 1145-70*	0.40	КГ
Б4		14		ГВОЗДИ К3,5×90 ГОСТ 4028-63*	0.22	КГ
Б4		13		ГВОЗДИ К3×70 ГОСТ 4028-63*	0.09	КГ

ИЗМ.	ЛИСТ	N ДОКУМ.	ПОДП.	ДАТА
ТЕХНИК		О. ШИШКИНА		
ИНЖЕНЕР		Э. СТЕПАШКИНА		
РУК. ГРУППЫ		О. МАДОЯН		
ГЛ. СПЕЦ. ОТД.		Э. ШАХОВА		
НАЧ. ОТДЕЛА		В. ГРЕХОВ		

1.265-1.3 /51000

КАРКАС ДЕРЕВЯННЫЙ КД5. СПЕЦИФИКАЦИЯ

ЛИСТ	ЛИСТ	ЛИСТОВ
	1	1

ЦНИИЭП УЧЕБНЫХ ЗДАНИЙ г. МОСКВА

ИНВ. N ПОДЛ. ПОДП. И ДАТА

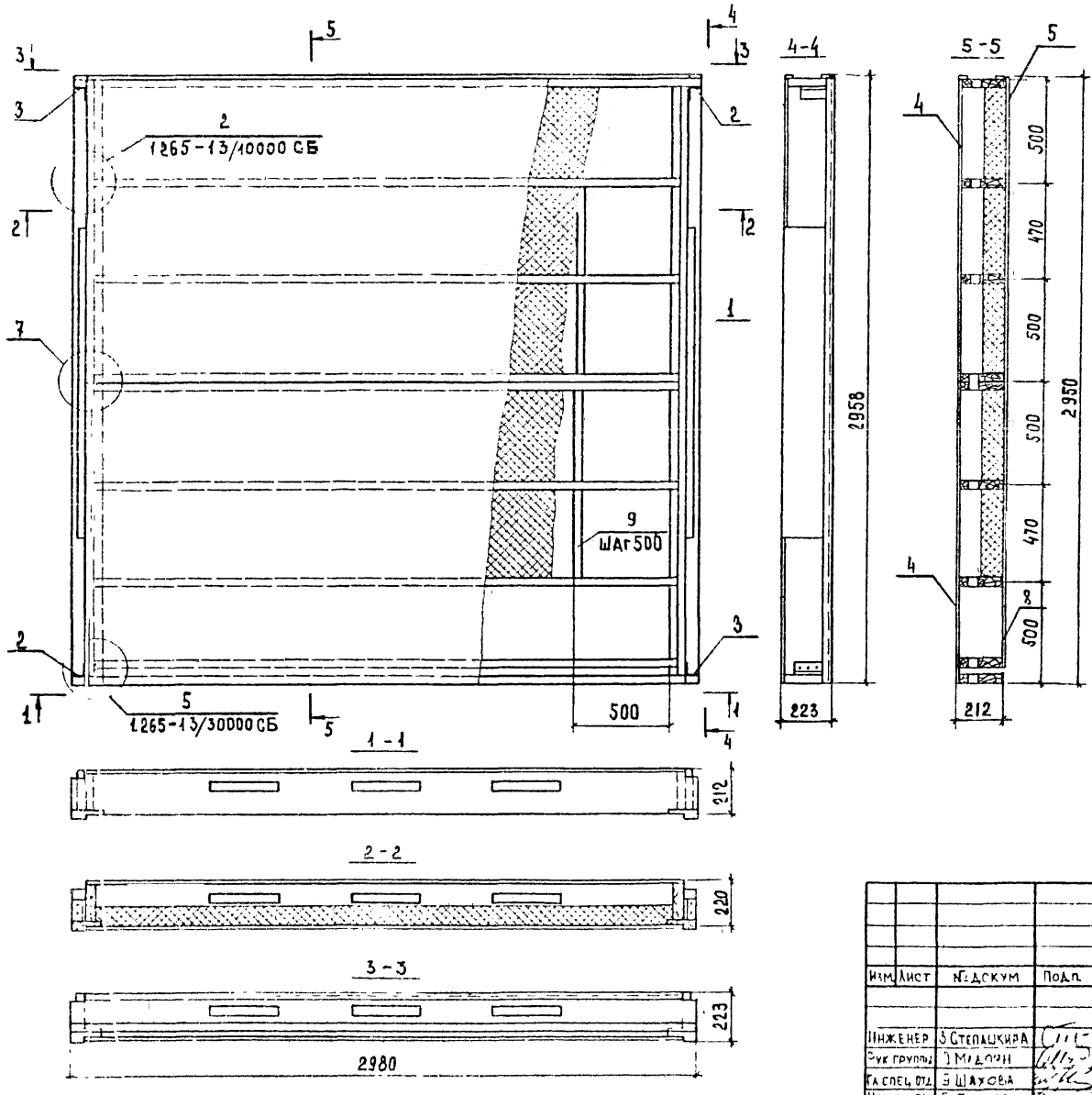

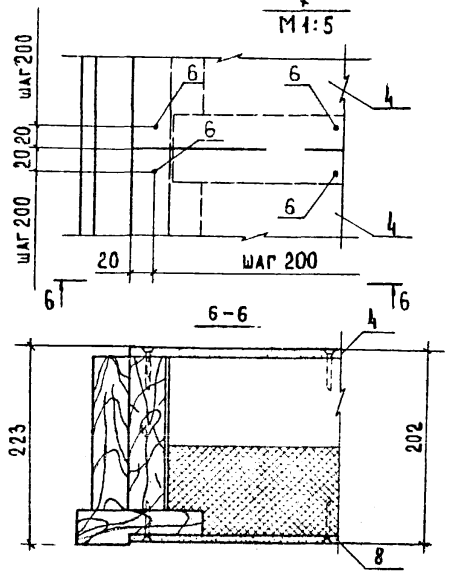

Примечание:

Крепление нижних асбестоцементных листов на узле 7 аналогично креплению верхних листов.

					1.265 - 1.3 / 50000 СБ			
Изм	Лист	№ докум	Подп.	Дата	Утепленная панель покрытия ДАБК2-3.3 сборочный чертеж	Лит	Масса	Масштаб
							484 кг	1:20
Инженер		З Степашкина				Лист 1	Листов 1	
Рук группы		Э Мадоян				ЦНИИЭП учебных зданий г Москва		
Гл спец отд		Э Шахова						
Нач отдела		В Греков						

16434 26

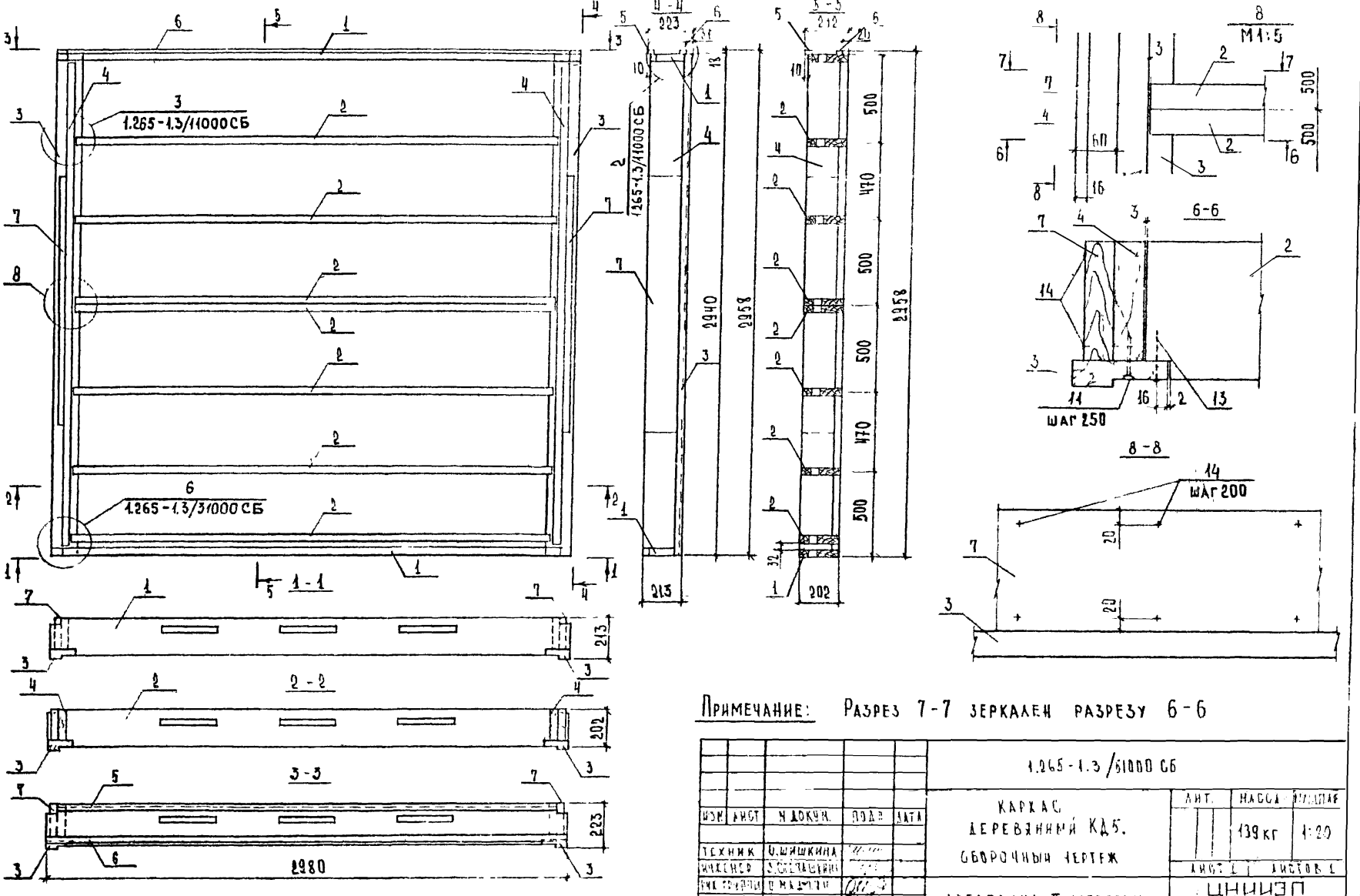

Примечание: Разрез 7-7 зеркален разрезу 6-6

						1.265-1.3/61000 СБ	
Изм.	Лист	№ докум.	Подп.	Дата	Каркас деревянный КДБ. Сборочный чертеж	Лит.	Масса / Масштаб
							139 кг / 1:20
Техник		О.Шишкина				Лист 1	Листов 1
Инженер					Древесина II категории ГОСТ 8486-66	ЦНИИЭП учебных зданий г. Москва	

Выборка материалов

Наименование материалов		Единицы измерения	Расход материалов на панель				
			ДАБ2-6.1,5	ДАБ2-3.1,5	ДАБК2-3.1,5	ДАБК2-3.2,5	ДАБК2-3.3
Древесина ГОСТ 8486-66		$м^3$	0.227	0.123	0.140	0.225	0.277
в том числе: II категории		$м^3$	0.203	0.117	0.137	0.222	0.274
III категории		$м^3$	0.024	0.006	0.003	0.003	0.003
Уголок ГОСТ 8509-72		кг	1.36	1.36	1.36	1.36	1.36
Гайка ГОСТ 5915-70*		кг	0.12	0.12	0.12	0.12	0.12
Шурупы ГОСТ 1144-70*		кг	0.43	0.22	0.22	0.22	0.22
Шурупы ГОСТ 1145-70*		кг	1.68	0.81	0.81	1.40	1.60
Гвозди ГОСТ 4028-63*		кг	0.14	1.00	0.08	0.11	0.34
Асбестоцементные листы ГОСТ 18124-75	толщиной 10 мм	$м^2$	8.61	4.20	4.20	7.29	840
	толщиной 8 мм	$м^2$	8.73	4.26	4.03	7.12	8.23
Минераловатные плиты δ = 50 мм ГОСТ 9573-72*		$м^2$	15.35	7.37	4.89	9.85	12.27
Рубероид ГОСТ 10923-76		$м^2$	8.61	4.20	4.20	7.29	8.40
Пленка δ = 0,2 мм ГОСТ 10354-73		$м^2$	8.73	4.26	4.03	5.69	7.04
Мастика МБК-Г-75 ГОСТ 2889-67 δ = 0.6 - 0.8 мм		кг	5.17	2.52	2.52	4.37	5.04
Клей КБ-3		кг	0.90	0.44	0.55	0.88	0.99
Стальная лента 40×0.9 ГОСТ 3560-73		п.м	15.00	7.50	5.15	11.50	12.50

Изм.	Лист	№ докум.	Подпись	Дата
Инженер		Степашкина		
Рук. группы		Мадоян		
Распец. отд.		Шахова		
Нач. отдела		Греков		

1265-13/0000 $А_1$

Выборка материалов

Литера	Лист	Листов
	1	1

ЦНИИЭП учебных зданий г. Москва

СХЕМЫ ДЛЯ ИСПЫТАНИЙ

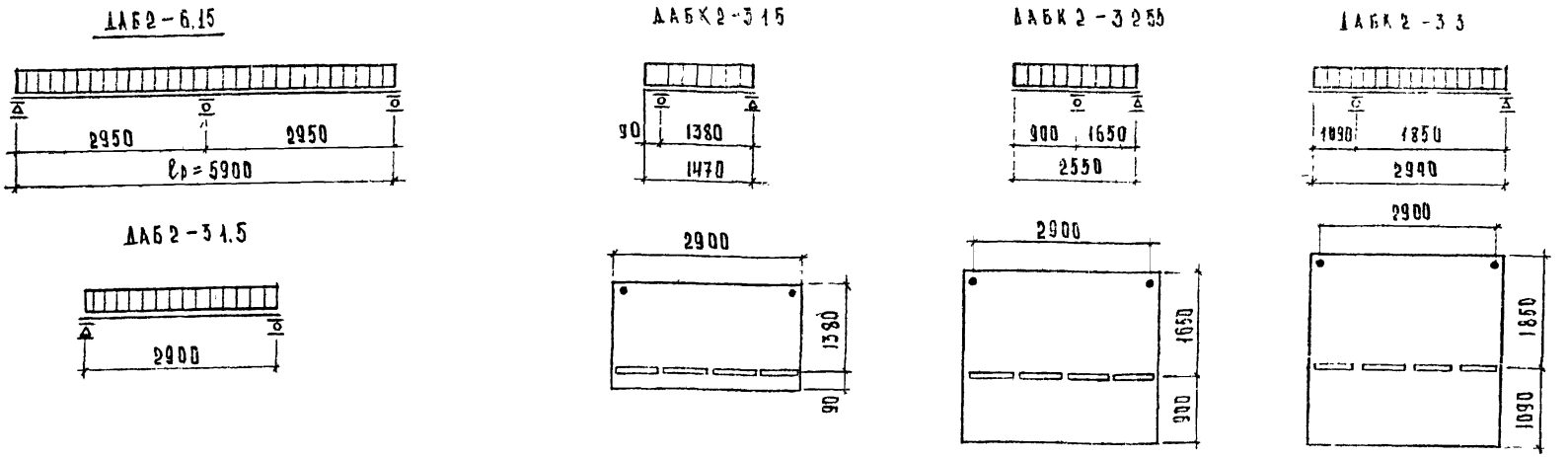

Марка панели	Площадь загружения м²	Величина контрольной разрушающей нагрузки при испытании первой партии панелей, кг/м²			Величина контрольной разрушающей нагрузки при повторном испытании, кг/м²		
		При которой партия признается годной		При которой требуется повторное испытание удвоенного числа панелей	При которой партия признается годной		При которой партия приемке не подлежит
		С учетом собственного веса панели	За вычетом собственного веса панели	За вычетом собственного веса панели	С учетом собственного веса панели	За вычетом собственного веса панели	За вычетом собственного веса панели
ДАБ2-6.15	8.61	≥ 660	≥ 610	< 610	≥ 660	≥ 610	< 610
ДАБ2-3.1.5	4.20	≥ 668	≥ 615	< 615	≥ 668	≥ 615	< 615
ДАБК2-3.1.5	4.20	≥ 664	≥ 612	< 612	≥ 664	≥ 612	< 612
ДАБК2-3.2.55	7.29	≥ 668	≥ 615	< 615	≥ 668	≥ 615	< 615
ДАБК2-3.3	8.41	≥ 668	≥ 615	< 615	≥ 668	≥ 615	< 615

[illegible]тании руководствоваться Руководством по индустриальному изготовлению деревянных клееных конструкций для строительства.

Изм.	Лист	N докум.	Подп.	Дата
Техник		В. Шишкина		
Инженер		З. Степанова		
Рук. группы		В. Надоян		
Гл. спец. отд.		Э. Шахова		
Нач. отдела		В. Греков		

1.265-1.3/0000 Д₂

Данные для испытаний

Лит.	Масса	Масштаб
	1	1

ЦНИИЭП учебных зданий г. Москва

gost.e-ecolog.ru