ГОСУДАРСТВЕННЫЙ КОМИТЕТ ПО ГРАЖДАНСКОМУ СТРОИТЕЛЬСТВУ И АРХИТЕКТУРЕ
ПРИ ГОССТРОЕ СССР

ТИПОВЫЕ КОНСТРУКЦИИ И ДЕТАЛИ ЗДАНИЙ И СООРУЖЕНИЙ

СЕРИЯ 1.133-1

# БЛОКИ НАРУЖНЫХ СТЕН

## ВЫПУСК 3

СТЕНОВЫЕ ЛЕГКОБЕТОННЫЕ БЛОКИ
ТОЛЩИНОЙ 60 СМ.
ДЛЯ ЖИЛЫХ ЗДАНИЙ ВЫСОТОЙ 5-9 ЭТАЖЕЙ

11916

gost.e-ecolog.ru

Тиражировано Свердловским филиалом ЦИТП

620062 г.Свердловск К-62 ул. Генеральская, 3а

Заказ 3175 Тираж 460 Цена 2-32

Инв. № 11916 1973 г.

ГОСУДАРСТВЕННЫЙ КОМИТЕТ ПО ГРАЖДАНСКОМУ СТРОИТЕЛЬСТВУ И АРХИТЕКТУРЕ
ПРИ ГОССТРОЕ СССР

# ТИПОВЫЕ КОНСТРУКЦИИ И ДЕТАЛИ ЗДАНИЙ И СООРУЖЕНИЙ

## СЕРИЯ 1.133-1

# БЛОКИ НАРУЖНЫХ СТЕН

## ВЫПУСК 3

### СТЕНОВЫЕ ЛЕГКОБЕТОННЫЕ БЛОКИ ТОЛЩИНОЙ 60 СМ.

### ДЛЯ ЖИЛЫХ ЗДАНИЙ ВЫСОТОЙ 5-9 ЭТАЖЕЙ

РАЗРАБОТАНЫ ЦНИИЭП ЖИЛИЩА ГОСУДАРСТВЕННОГО КОМИТЕТА ПО ГРАЖДАНСКОМУ СТРОИТЕЛЬСТВУ И АРХИТЕКТУРЕ ПРИ ГОССТРОЕ СССР ПРИ УЧАСТИИ ЦНИИСК ИМ. КУЧЕРЕНКО ПРИ ГОССТРОЕ СССР

УТВЕРЖДЕНЫ И ВВЕДЕНЫ В ДЕЙСТВИЕ ГОСУДАРСТВЕННЫМ КОМИТЕТОМ ПО ГРАЖДАНСКОМУ СТРОИТЕЛЬСТВУ И АРХИТЕКТУРЕ ПРИ ГОССТРОЕ СССР С 15 НОЯБРЯ 1971 г. ПРИКАЗ N 178 ОТ 6 ОКТЯБРЯ 1971 г.

ЦНИИЭП ЖИЛИЩА
ГЛ. ИНЖЕНЕР ОТДЕЛЕНИЯ
ГЛ. КОНСТР. ОТДЕЛЕНИЯ
ГЛ. ИНЖЕНЕР ПРОЕКТА
Б. Смирнов
ОТДЕЛА
А. Локшин
ГОССТРОЯ СССР
И КАМЕННЫХ ЗДАНИЙ

| | | Лист | Стр. |
|---|---|---|---|
| Содержание | | С-1,С-2 | 2,3 |
| Пояснительная записка | | П-1,П-2 | 4,5 |
| Стеновочный блок | НБ-9.22.6-1(НБ-9.22.6-2) | 1 | 6 |
| " " | НБ-12.22.6-1(НБ-12.22.6-2) | 2 | 7 |
| " " | НБ-12.22.6-6(НБ-12.22.6-6) | 3 | 8 |
| " " | НБ-18.22.6-1(НБ-12.22.6-2) | 4 | 9 |
| " " | НБ-15.22.6-3(НБ-15.22.6-4) | 5 | 10 |
| " " | НБ-15.22.6-5(НБ-15.22.6-6) | 6 | 11 |
| " " | НБ-18.22.6-1(НБ-18.22.6-2) | 7 | 12 |
| " " | НБ-18.22.6-5(НБ-18.22.6-6) | 8 | 13 |
| Стеночный блок угловой | НБУ-6.22.6-1 | 9 | 14 |
| | НБУ-12.22.6-1 (НБУ-11.22.6-2) | 10 | 15 |
| " " " | НБУ-17.22.6-1 (НБУ-16.22.6-2) | 11 | 16 |
| Стеночный блок температурного шва | НБУ-7/8.22.6-3 (НБУ-7/8.22.6-4) | 12 | 17 |
| " " " " | НБУ-9/8.22.6-3 (НБУ-9/8.22.6-4) | 13 | 18 |
| Перемычечный блок | НБ-24.6.6П | 14 | 19 |
| " " | " Армирование | 15 | 20 |
| " " | НБ-27.6.6П | 16 | 21 |
| " " | " Армирование | 17 | 22 |
| " " | НБ-30.6.6П | 18 | 23 |
| " " | " Армирование | 19 | 24 |
| " " | НБ-33.6.6П | 20 | 25 |
| " " | " Армирование | 21 | 26 |
| " " | НБ-36.6.6П | 22 | 27 |
| " " | Армирование | 23 | 28 |
| Перемычечный блок | НБ-24.4.6П | 24 | 29 |
| " " | " Армирование | 25 | 30 |
| " " | НБ-27.4.6П | 26 | 31 |
| " " | " Армирование | 27 | 32 |
| " " | НБ-33.4.6П | 28 | 33 |
| " " | " Армирование | 29 | 34 |
| " " | НБ-36.4.6ПА | 30 | 35 |
| " " | " Армирование | 31 | 36 |
| " " | НБ-36.4.6П | 32 | 37 |
| " " | " Армирование | 33 | 38 |
| Поясной блок | НБ-21.6.6 | 34 | 39 |
| " " | " Армирование | 35 | 40 |
| Поясной блок угловой | НБУ-14.6.6А | 36 | 41 |
| " " " | НБУ-14.6.6 | 37 | 42 |
| Поясные блоки угловые | НБУ-14.6.6А НБУ-14.6.6 Армирование | 38 | 43 |
| Поясной блок угловой | НБУ-30.6.6А | 39 | 44 |
| " " " | " Армирование | 40 | 45 |
| " " " | НБУ-30.6.6 | 41 | 46 |
| " " " | " Армирование | 42 | 47 |
| Подоконный блок | НБО-12.8.5 | 43 | 48 |
| " " | НБО-12.11.6 | 44 | 49 |
| " " | НБО-15.11.5 | 45 | 50 |
| " " | НБД-12.8.5 | 46 | 51 |

| | Лист | Стр. |
|---|---|---|
| Парапетный блок НБП-18.12.6 | 47 | 52 |
| " " НБП-24.12.6 | 48 | 53 |
| Парапетный блок угловой НБПУ-17.12.6 л | 49 | 54 |
| " " " НБПУ-17.12.6 | 50 | 55 |
| Детали устройства шпонки | 51 | 56 |
| Детали | 52 | 57 |
| Данные для испытаний по ГОСТ 8829-66 | | |
| Схема опирания и загружения при испытании. Контрольные нагрузки для перемычечных блоков НБ-24.6.6П, НБ-27.6.6П, НБ-30.6.6П, НБ-33.6.6П, НБ-36.6.6П. | 53 | 58 |
| Схема опирания и загружения при испытании. Контрольные нагрузки для перемычечных блоков НБ-24.4.6П, НБ-27.4.6П, НБ-33.4.6П, НБ-36.4.6Пл, НБ-36.4.6П | 54 | 59 |
| Арматурные элементы | | |
| Сварные сетки С-1, С-2, С-3 | 55 | 60 |
| " " С-4, С-5 | 56 | 61 |
| " " С-6, С-7, С-8, С-9 | 57 | 62 |
| " " С-10, С-11, С-12 | 58 | 63 |
| " " С-13, С-14, С-15 | 59 | 64 |
| " " С-16, С-17, С-18 | 60 | 65 |
| " " С-19, С-20 л, С-20 | 61 | 66 |

| | Лист | Ст |
|---|---|---|
| Сварные сетки С-21, С-22 л, С-22 | 62 | 67 |
| " " С-23 л, С-23, С-24 л, С-24 | 63 | 68 |
| Закладные детали М-1, М-2 Петли П-1 – П-14 | 64 | 69 |
| Конструкция простеночных блоков при применении подкосов во время монтажа стен | 65 | 70 |
| Конструкция простеночных блоков угловых при применении подкосов во время монтажа стен | 66 | 71 |
| Петли П2-6, П3-6, П4-6, П1-6а, П2-6а, П3-6а, П4-6а | 67 | 72 |


Гл. инж. пр-та Клепиков

| ТК | Стеновые легкобетонные блоки толщиной 60 см | Серия 1.133- |
|---|---|---|
| 1971 | Содержание | Выпуск 3 Лист С |

Рабочие чертежи блоков наружных стен для жилых домов с крупноблочными стенами разработаны в соответствии с заданием Госкомитета по гражданскому строительству и архитектуре при Госстрое СССР от 24/III-1971 г.

В альбом включены рабочие чертежи крупных блоков наружных стен толщиной 60 см, предназначенные для изготовления этих блоков предприятиями строительной промышленности и применения в строительстве 5-9-этажных жилых зданий.

Каждому изделию присвоена определенная марка; так, например, марка НБ-12.22.6 обозначает наружный блок длиной 1190, высотой 2180 и толщиной 60 см.

Марки простеночных блоков имеют дополнительные цифровые индексы, проставляемые в конце марки и характеризующие особенности данного блока (наличие или отсутствие пустот, наличие шпонки на боковой поверхности и ее местоположение).

Внесение изменений в обозначение марок изделий не допускается. Марки изделий проставляются на чертежах и в спецификациях проектов, в заказах заводам-изготовителям и на изделиях.

Изготовление блоков предусмотрено из легкого конструктивного плотного бетона с объемным весом (в высушенном до постоянного веса состоянии) 1200, 1400, 1600 и 1800 кг/м$^3$ на искусственных пористых заполнителях (керамзитобетон, аглопоритобетон, шлакопемзобетон в соответствии со СНиП I-В.8-62).

Допускается применение блоков из легкого бетона с меньшим объемным весом, при условии обеспечения заданной марки бетона. Применение блоков из бетона с объемным весом 1800 кг/м3 может быть допущено при специальном технико-экономическом обосновании.

Блоки из бетонов с объемными весами 1200 и 1400 кг/м3 предусматриваются без пустот, при объемных весах 1600 и 1800 кг/м$^3$ - как с пустотами, так и без пустот (СНиП I-В.10-62).

Пористые заполнители для бетонов должны соответствовать требованиям СНиП I-В.1-62 и действующих стандартов на заполнители для легких бетонов.

Марка легкого бетона для неармированных блоков принимается 50, 75 или 100 в зависимости от расчетной нагрузки на блоки в конструкции здания (на чертежах условно показана максимальная марка бетона); марка бетона наружного отделочного (фактурного) слоя принимается, соответственно, 100 в блоках из бетона марок 50 и 75, и 150 в блоках из бетона марки 100.

Марки по морозостойкости (Мрз) для бетона блоков и фактурного слоя принимаются по таблице 1 СНиП П-В.2-71.

Наружная поверхность блоков имеет фактурный слой толщиной 30 мм, который принят из цементно-песчаного раствора. Фактурный слой должен быть прочно связан с бетоном блока. Вид раствора для фактурного слоя принимается заводом-изготовителем по согласованию с проектной организацией, привязывающей типовой проект.

Внутренняя поверхность блоков (кроме парапетных) должна быть гладкой, подготовленной под окраску или оклейку обоями. Допускаемые отклонения от размеров следует принимать в соответствии со СНиП I-В.5.I-62.

Блоки рассчитаны и законструированы в соответствии со СНиП П-В.I-62* и "Рекомендациями по проектированию конструкций из легких бетонов", разработанными НИИЖБ Госстроя СССР.

Для монтажных петель следует применять только горячекатанную арматурную сталь класса А-I марок ВМСт.3сп, ВКСт.3сп; ВМСт.3пс, ВКСт.3пс. В случае монтажа блоков при температуре -40°С и ниже не следует применять для монтажных петель сталь марок ВМСт.3пс и ВКСт.3пс.

Диаметры арматуры для петель определены из условия подъема блоков с наибольшими объемным весом при 12% влажности по весу.

При привязке типового проекта диаметры арматуры для петель могут быть откорректированы проектной организацией в сторону уменьшения при использовании для изготовления блоков бетона с меньшими объемным весом, или в сторону увеличения, при применении технологии, вызывающей повышенную величину технологической влажности ( W > 12%).

Расход стали на петли дан в последнем столбце выборки стали для арматурных элементов.

Армирование поясных блоков производится сварными сетками, перемычечных блоков-сварными пространственными каркасами.

Поясные и перемычечные блоки следует изготовлять из бетонов, в которых обеспечивается сохранность арматуры от коррозии.

Антикоррозийная защита закладных деталей и арматуры должны выполняться в соответствии со СНиП Ш-В.6-62 и "Временными указаниями по антикоррозийной защите стальных закладных деталей и сварных соединений в крупнопанельных зданиях" (СН 206-62), 2-е издание.

Отпускная прочность бетона блоков и фактурного слоя должна составлять не менее 80% от проектной марки по прочности на сжатие. Завод-изготовитель обязан гарантировать достижение бетоном прочности на сжатие не ниже проектной марки в месячный срок со дня изготовления. При монтаже здания в зимнее время отпускная прочность бетона блоков должна соответствовать проектной.

Для контроля теплотехнических качеств блоков следует производить по требованию заказчика взвешивание блоков в выборочном порядке. Отклонение фактического веса от проектного допускается не более 7%. Вес блоков, указанный на чертежах, вычислен при средней влажности бетона 8% с учетом веса фактурного слоя и веса арматуры.

Изготовление, приемку, паспартизацию, хранение и транспортировку изделий следует производить с учетом указаний СНиП I-В.5-62 и ГОСТ I30I5-67, проверку прочности и жесткости по ГОСТ 8829-66.

Перед массовым выпуском должны быть проведены испытания опытной партии изделий.

В типовых проектах должны быть даны указания по применению блоков и способам производства работ, обеспечивающим плотное заполнение раствором швов в местах сопряжения блоков.

В отличие от чертежей блоков предыдущих выпусков, для защиты легкого бетона от воздействия атмосферных влияний, в чертежах настоящего альбома предусмотрено заведение фактурного слоя вглубь блоков по контуру примыкания к швам (см. рабочие чертежи). Образование заводок фактурного слоя должно быть предусмотрено при разработке чертежей форм.

В соответствии с требованиями СНиП Ш-А.II-70 (пункт I4.30) на листах 65, 66 и 67 приведены дополнительные конструктивные мероприятия, предусмотренные для случая применения подкосов для временного крепления стеновых блоков при монтаже наружных стен здания.

* * *

Для блоков из бетона марки I00 на чертежах условно показана допустимая максимальная марка раствора (бетона) для фактурного слоя-I50.

Допускается принимать марку раствора (бетона) для фактурного слоя I00 при обосновании применения этой марки климатическими и производственными условиями и согласовании с проектной организацией, привязывающей проекты в конкретных районах.

А. КРИППА | Гл. инж. пр. | И. КЛЕПИКОВА

| | | | |
|---|---|---|---|
| ТК | СТЕНОВЫЕ ЛЕГКОБЕТОННЫЕ БЛОКИ толщиной 60 см | СЕРИЯ 1.133-1 | |
| 1971 | ПОЯСНИТЕЛЬНАЯ ЗАПИСКА | ВЫПУСК 3 | ЛИСТ П-2 |

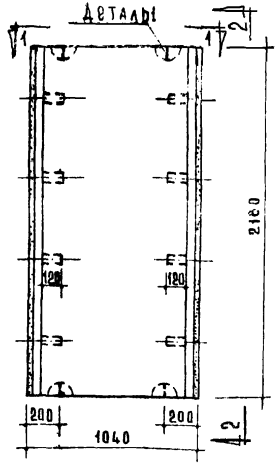


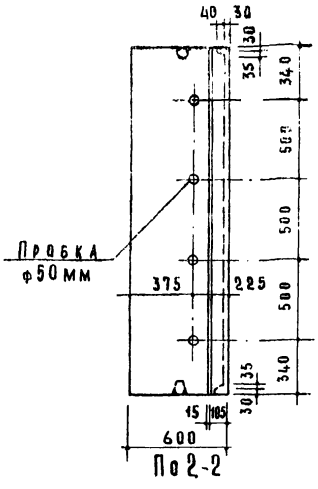


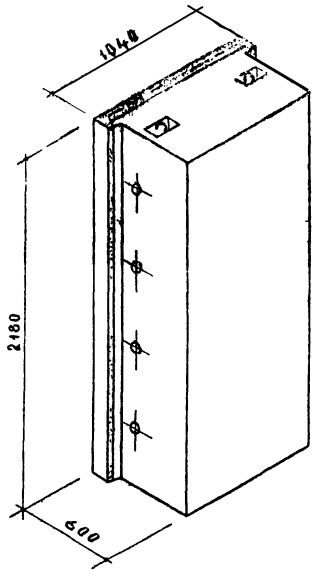


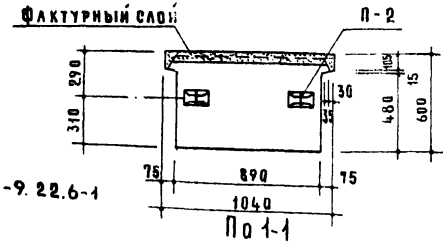


НБ-9.22.6-1

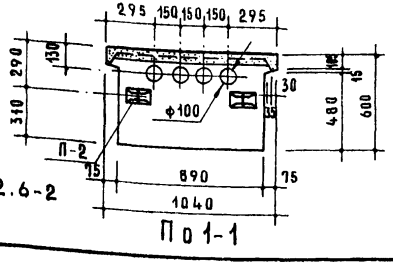


НБ-9.22.6-2

Таблица показателей

| Толщина стены см | Марка блока | Объем - м³ | | | Вес блока - кг | | | | Марка | | Nn армат. элем | Вес стали кг |
|---|---|---|---|---|---|---|---|---|---|---|---|---|
| | | легкого бетона | фактурн. слоя | блока | Объемный вес бетона - кг/м³ | | | | легкого бетона | фактурн. слоя | | |
| | | | | | 1200 | 1400 | 1600 | 1800 | | | | |
| 60 | НБ-9.22.6-1 | 1.111 | 0.088 | 1.201 | 1625 | 1865 | 2105 | 2345 | 100 | 150 | П-2 | 10.02 |
| | НБ-9.22.6-2 | 1.042 | | | — | — | 1985 | 2215 | | | | |

Примечания.

1. Объемный вес фактурного слоя принят 2000 кг/м³.
2. По периметру наружной поверхности блока устраивается фаска. Деталь см. на листе 52.
3. Деталь устройства лунок для петель см. на листе 52.
4. Подъемную петлю см. на листе 64.

ТК 1971

# Стеновые легкобетонные блоки толщиной 60 см

## Простеночный блок НБ-9.22.6-1 (НБ-9.22.6-2)

Серия 1.133-1

Выпуск 3 | Лист 1

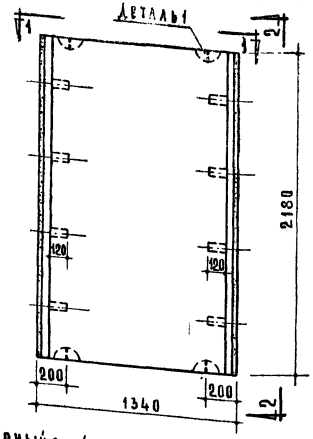


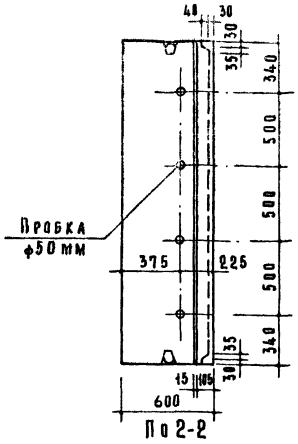


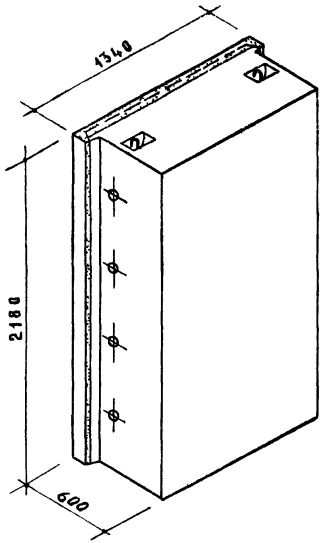


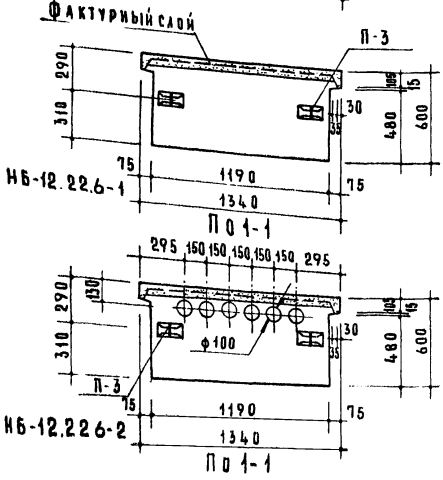


Таблица показателей

| Толщина стены см. | Марка блока | Объем - м³ легкого бетона | Объем - м³ фактурн. слоя | Объем - м³ блока | Вес блока - кг Объемный вес бетона - кг/м³ 1200 | 1400 | 1600 | 1800 | Марка легкого бетона | Марка фактурн. слоя | N N армат. элем. | Вес стали кг |
|---|---|---|---|---|---|---|---|---|---|---|---|---|
| 60 | НБ-12.22.6-1 | 1.482 | 0.109 | 1.593 | 2150 | 2450 | 2790 | 3110 | 100 | 150 | П-3 | 13.22 |
| | НБ-12.22.6-2 | 1.380 | | | — | — | 2615 | 2915 | | | | |

Примечания.

1. Объемный вес фактурного слоя принят 2000 кг/м³
2. По периметру наружной поверхности блока устраивается фаска. Деталь см. на листе 52
3. Деталь устройства лунок для петель см. на листе 52
4. Подъемную петлю см на листе 64.

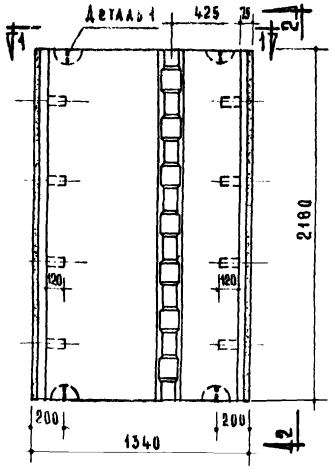


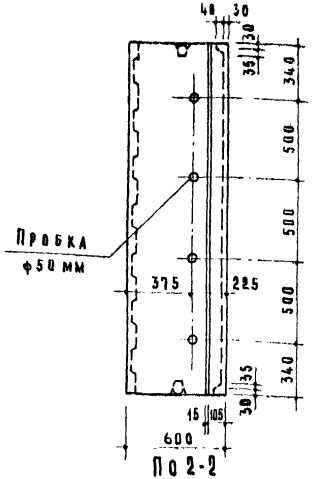


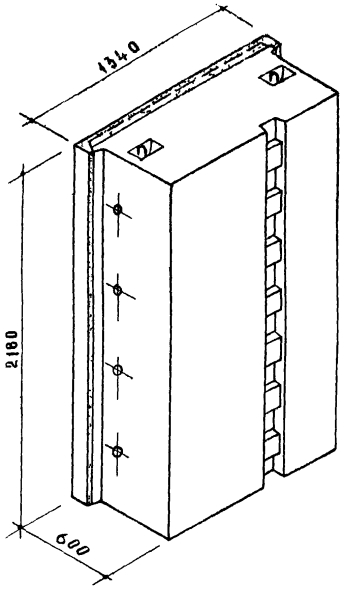


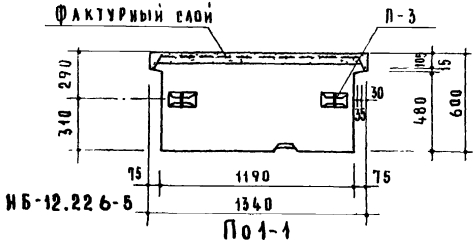


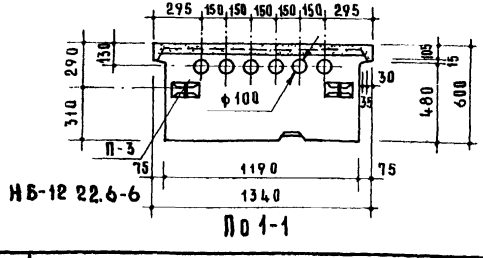


| Таблица показателей | | | | | | | | | | | | |
|---|---|---|---|---|---|---|---|---|---|---|---|---|
| Толщина стены см | Марка блока | Объем - м³ | | | Вес блока - кг | | | | Марка | | НН армат элем. | Вес стали кг |
| | | легкого бетона | фактурн слоя | блока | Объемный вес бетона - кг/м³ | | | | легкого бетона | фактурн слоя | | |
| | | | | | 1200 | 1400 | 1600 | 1800 | | | | |
| 60 | НБ-12.22.6-5 | 1.473 | 0.109 | 1.593 | 2140 | 2460 | 2775 | 3095 | 100 | 150 | П-3 | 13.22 |
| | НБ-12.22.6-6 | 1.370 | | | — | — | 2600 | 2895 | | | | |

Примечания.

1. Объемный вес фактурного слоя принят 2000 кг/м³.
2. По периметру наружной поверхности блока устраивается фаска. Деталь см. на листе 52.
3. Деталь устройства шпонок и лунок для петель см. на листах 51 и 52.
4. Подъемную петлю см. на листе 64.

| ТК | Стеновые легкобетонные блоки толщиной 60 см | Серия 1.133-1 | |
|---|---|---|---|
| 1971 | Простеночный блок НБ-12.22.6-5 (НБ-12.22.6-6) | Выпуск 3 | Лист 3 |

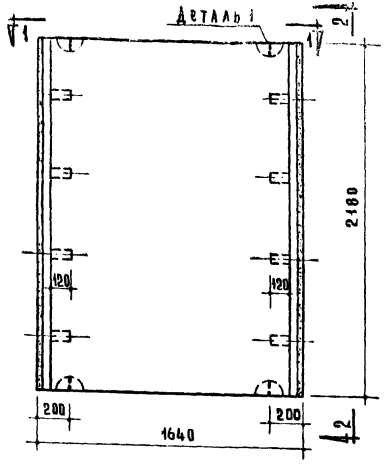


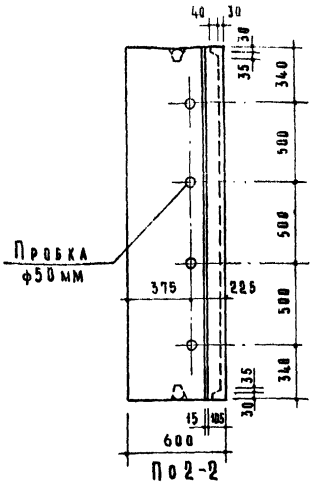


По 2-2

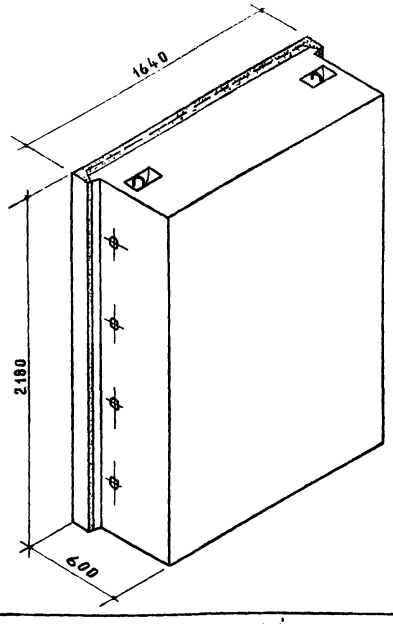


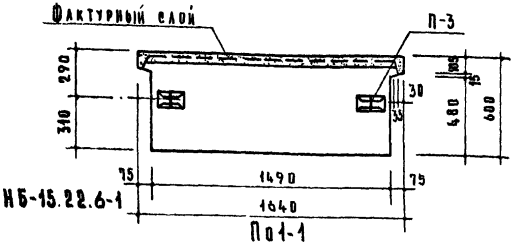


НБ-15.22.6-1

По 1-1

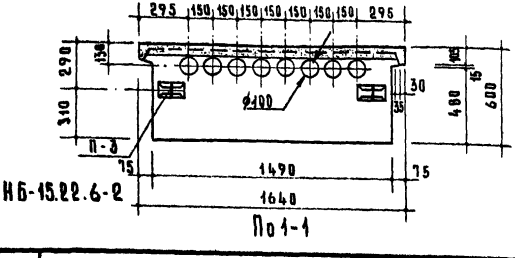


НБ-15.22.6-2

По 1-1

Таблица показателей

| Толщина стены см | Марка блока | Объем - м³ | | | Вес блока - кг | | | | Марка | | НН армат. элем | Вес стали кг |
|---|---|---|---|---|---|---|---|---|---|---|---|---|
| | | легкого бетона | фактурн. слоя | блока | объемный вес бетона - кг/м³ | | | | легкого бетона | фактурн. слоя | | |
| | | | | | 1200 | 1400 | 1600 | 1800 | | | | |
| 60 | НБ-15.22.6-1 | 1.854 | 0.430 | 1.986 | 2680 | 3080 | 3480 | 3880 | 100 | 150 | П-3 | 13.22 |
| | НБ-15.22.6-2 | 1.717 | | | — | — | 3240 | 3610 | | | | |

Примечания.

1. Объемный вес фактурного слоя принят 2000 кг/м³.
2. По периметру наружной поверхности блока устраивается фаска.
   Деталь см. на листе 52.
3. Деталь устройства лунок для петель см. на листе 52.
4. Подъемную петлю см. на листе 64.

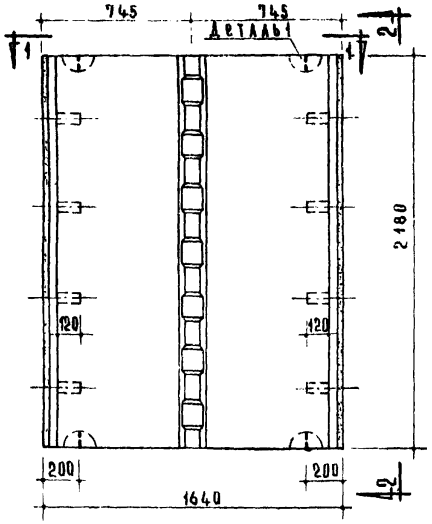


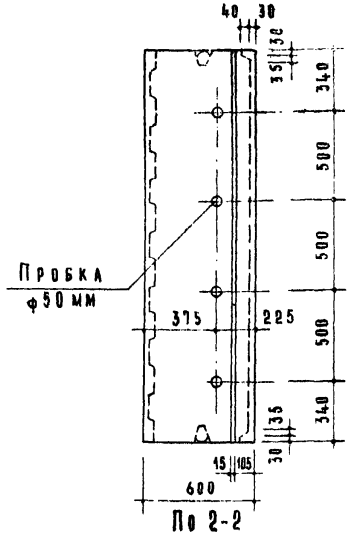


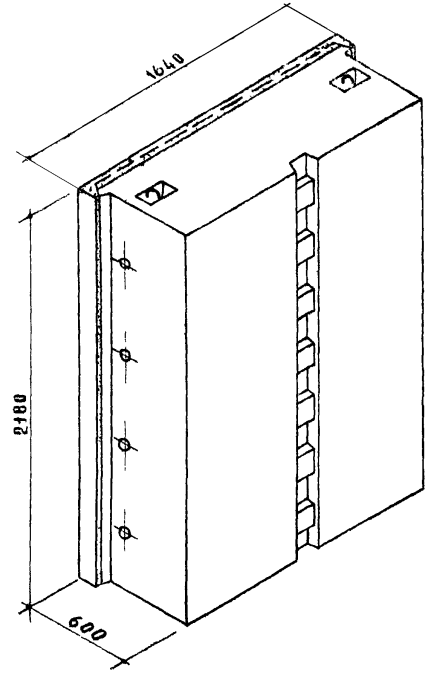


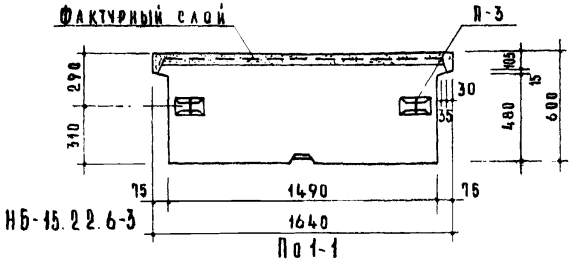


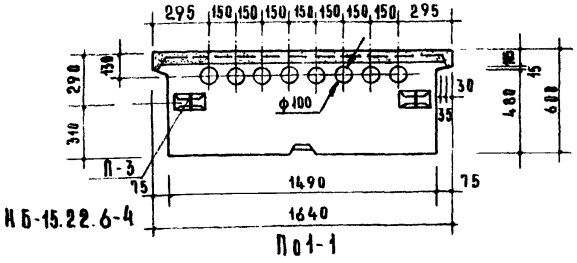


| Таблица показателей | | | | | | | | | | | | |
|---|---|---|---|---|---|---|---|---|---|---|---|---|
| Толщина стены см | Марка блока | Объем - м³ | | | Вес блока - кг | | | | Марка | | НН армат. элем. | Вес стали кг |
| | | легкого бетона | фактурн. слоя | блока | Объемный вес бетона - кг/м³ | | | | легкого бетона | фактурн. слоя | | |
| | | | | | 1200 | 1400 | 1600 | 1800 | | | | |
| 60 | НБ-15.22.6-3 | 1.845 | 0.138 | 1.986 | 2660 | 3060 | 3460 | 3860 | 100 | 150 | П-3 | 13.22 |
| | НБ-15.22.6-4 | 1.708 | | | — | — | 3225 | 3595 | | | | |

Примечания.

1. Объемный вес фактурного слоя принят 2000 кг/м³.
2. По периметру наружной поверхности блока устраивается фаска. Деталь см. на листе 52.
3. Деталь устройства шпонки и лунок для петель см. на листах 51 и 52.
4. Подъемную петлю см. на листе 64.

| ТК | Стеновые легкобетонные блоки толщиной 60 см | Серия 1.133-1 | |
|---|---|---|---|
| 971 | Простеночный блок НБ-15.22.6-3 (НБ-15.22.6-4) | Выпуск 3 | Лист 5 |

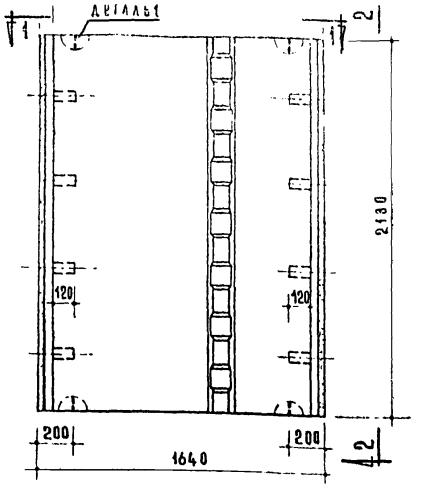


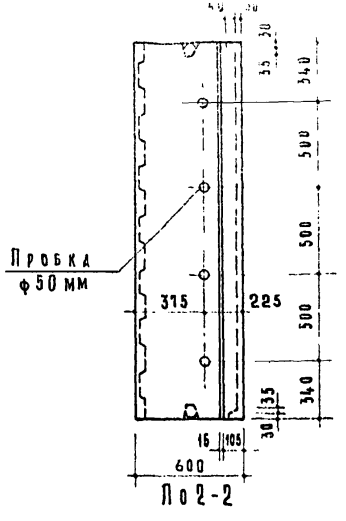


По 2-2

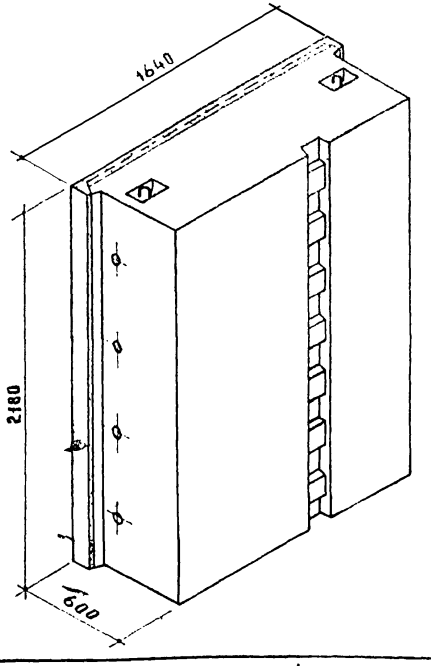


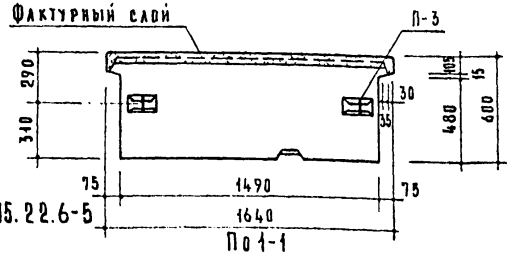


НБ-15.22.6-5

По 1-1

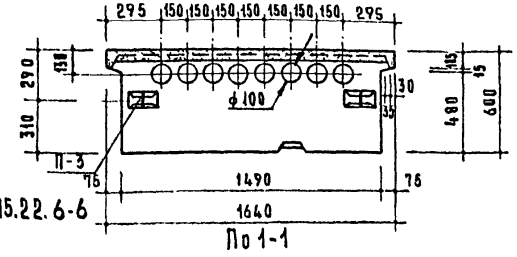


НБ-15.22.6-6

По 1-1

Таблица показателей

| Толщина стены см | Марка блока | Объем - м³ легкого бетона | Объем - м³ фактурн. слоя | Объем - м³ блока | Вес блока - кг: Объемный вес бетона кг/м³ 1200 | 1400 | 1600 | 1800 | Марка легкого бетона | Марка фактурн. слоя | № армат. элем. | Вес стали кг |
|---|---|---|---|---|---|---|---|---|---|---|---|---|
| 60 | НБ-15.22.6-5 | 1.845 | 0.130 | 1.986 | 2660 | 3060 | 3460 | 3860 | 100 | 150 | П-3 | 13.22 |
| | НБ-15.22.6-6 | 1.708 | | | — | — | 3225 | 3595 | | | | |

Примечания.

1. Объемный вес фактурного слоя принят 2000 кг/м³.
2. По периметру наружной поверхности блока устраивается фаска. Деталь см. на листе 52.
3. Деталь устройства шпонки и лунок для петель см. на листах 51 и 52.
4. Подъемную петлю см. на листе 64.

| ТК | Стеновые легкобетонные блоки толщиной 60 см | Серия 1.133-1 |
|---|---|---|
| 1971 | Простеночный блок НБ-15.22.6-5 (НБ-15.22.6-6) | Выпуск 3 / Лист 6 |

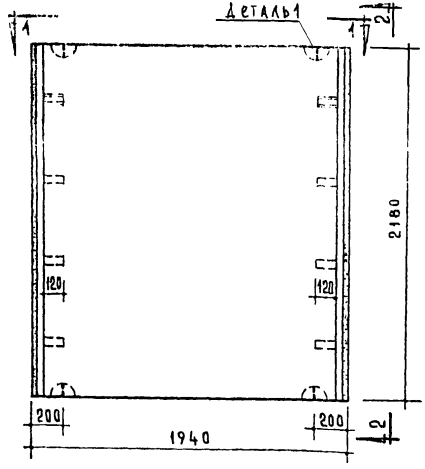


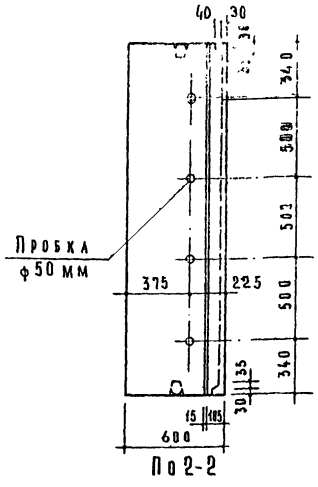


По 2-2

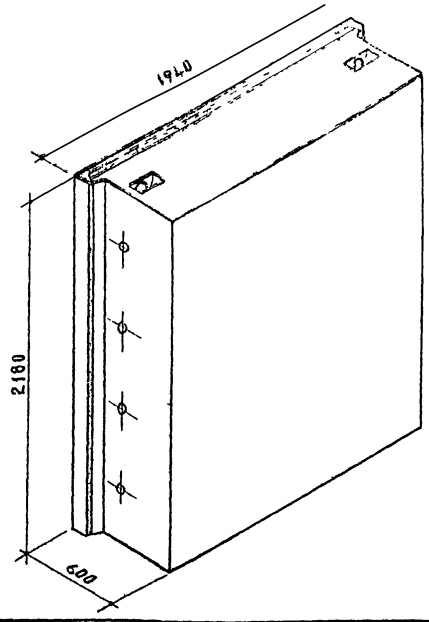


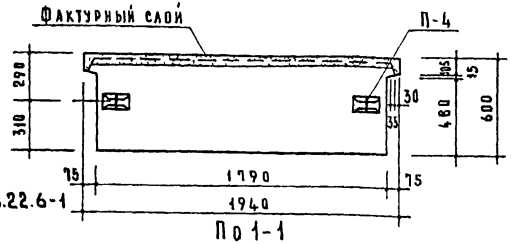


НБ-18.22.6-1

По 1-1

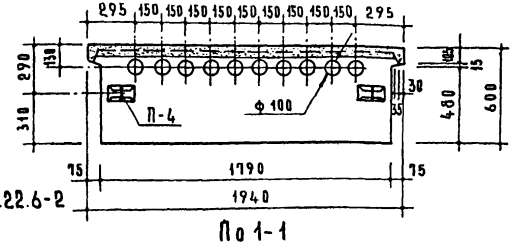


НБ-18.22.6-2

По 1-1

Таблица показателей

| Толщина стены см | Марка блока | Объем - м³ | | | Вес блока - кг | | | | Марка | | № арм. эл. | Вес стали кг |
|---|---|---|---|---|---|---|---|---|---|---|---|---|
| | | легкого бетона | фактура слоя | блока | Объемный вес бетона кг/м³ | | | | легкого бетона | фактура слоя | | |
| | | | | | 1200 | 1400 | 1600 | 1800 | | | | |
| 60 | НБ-18.22.6-1 | 2.225 | 0.150 | 2.378 | 3195 | 3675 | 4155 | 4635 | 100 | 150 | П-4 | 16.94 |
| | НБ-18.22.6-2 | 2.054 | | | — | — | 3865 | 4305 | | | | |

Примечания.

1. Объемный вес фактурного слоя принят 2000 кг/м³.
2. По периметру наружной поверхности блока устраивается фаска. Деталь см. на листе 52.
3. Деталь устройства лунок для петель см. на листе 52.
4. Подъемную петлю см. на листе 64.

| ТК 1971 | Стеновые легкобетонные блоки толщиной 60 см | Серия 1.133-1 |
|---|---|---|
| | Простеночный блок НБ-18.22.6-1 (НБ-18.22.6-2) | Выпуск 3 / Лист 7 |

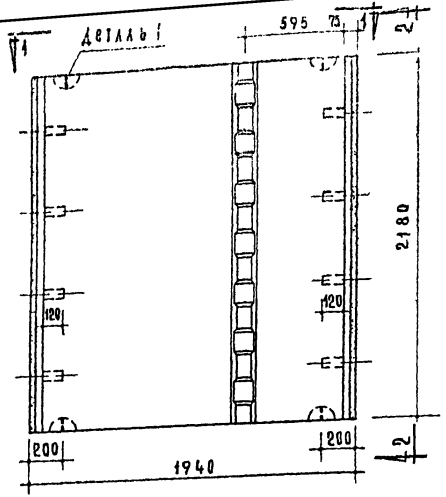


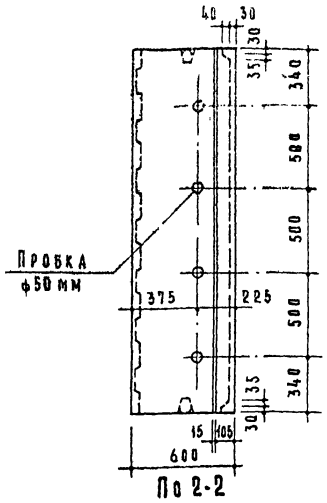


По 2-2

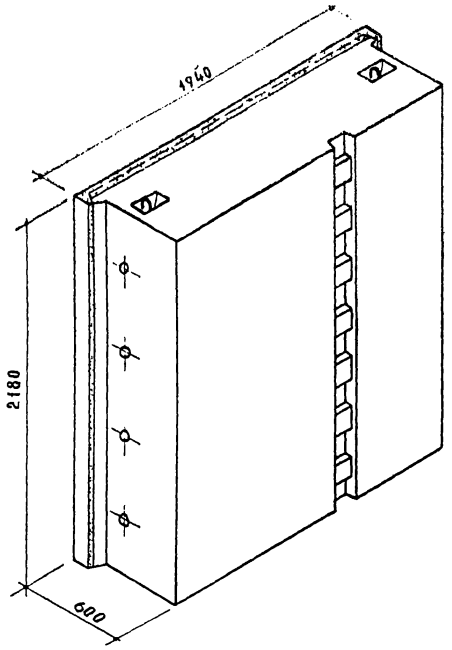


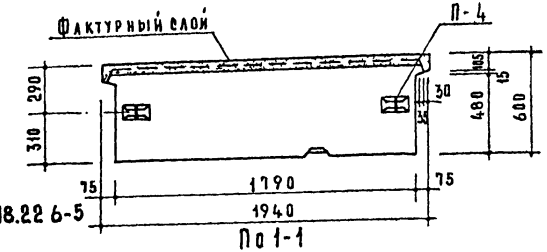


НБ-18.22.6-5

По 1-1

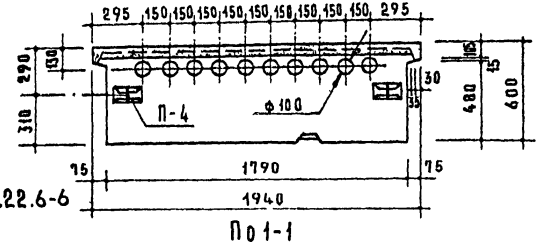


НБ-18.22.6-6

По 1-1

Таблица показателей

| Толщина стены см | Марка блока | Объем - м³ | | | Вес блока - кг | | | | Марка | | Кн армат элем. | Вес стали кг |
|---|---|---|---|---|---|---|---|---|---|---|---|---|
| | | легкого бетона | фактурн слоя | блока | Объемный вес бетона-кг/м³ | | | | легкого бетона | фактурн слоя | | |
| | | | | | 1200 | 1400 | 1600 | 1800 | | | | |
| 60 | НБ-18.22.6-5 | 2.216 | 0.150 | 2.378 | 3185 | 3665 | 4145 | 4615 | 100 | 150 | П-4 | 16 94 |
| | НБ-18.22.6-6 | 2.046 | | | — | — | 3855 | 4295 | | | | |

Примечания.

1. Объемный вес фактурного слоя принят 2000 кг/м³
2. По периметру наружной поверхности блока устраивается фаска
   Деталь см. на листе 52.
3. Деталь устройства лунок для петель и шпонки см. на листах 51, 52
4. Подъемную петлю см. на листе 64

| | | | |
|---|---|---|---|
| ТК | Стеновые легкобетонные блоки толщиной 60 см | Серия 1.133-1 | |
| 1971 | Простеночный блок НБ-18.22.6-5(НБ-18.22.6-6) | Выпуск 3 | Лист 8 |

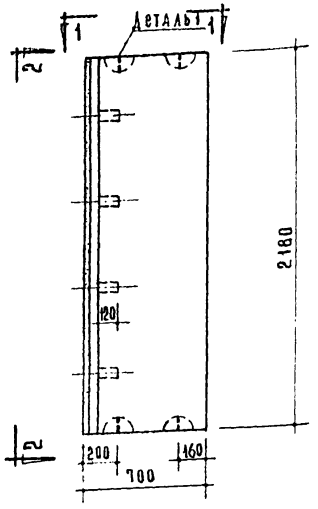


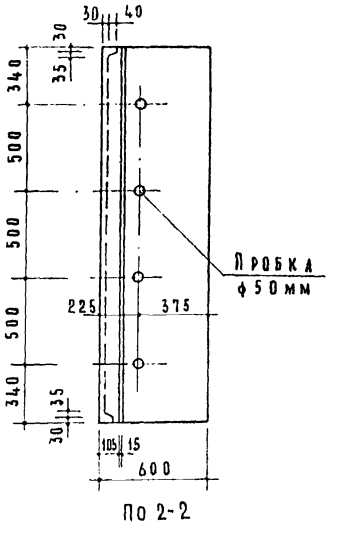


По 2-2

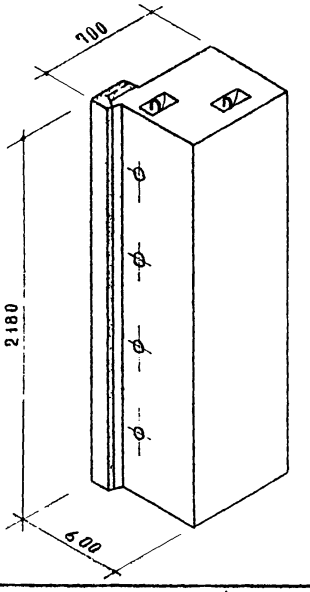


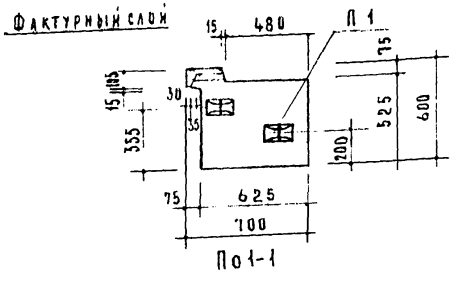


По 1-1

Таблица показателей

| Толщина стены см | Марка блока | Объем - м³ | | | Вес блока - кг | | | | Марка | | NN армат. элем. | Вес стали кг |
|---|---|---|---|---|---|---|---|---|---|---|---|---|
| | | легкого бетона | фактурн. слоя | блока | Объемный вес бетона - кг/м³ | | | | легкого бетона | фактурн. слоя | | |
| | | | | | 1200 | 1400 | 1600 | 1800 | | | | |
| 60 | НБУ-6.22.6-1 | 0.730 | 0.024 | 0.756 | 1000 | 1160 | 1315 | 1475 | 100 | 150 | П-1 | 7 28 |

Примечания.

1. Объемный вес фактурного слоя принят 2000 кг/м³.
2. По периметру наружной поверхности блока устраивается фаска. Деталь см. на листе 52.
3. Деталь устройства лунок для петель см на листе 52.
4. Подъемную петлю см. на листе 64.

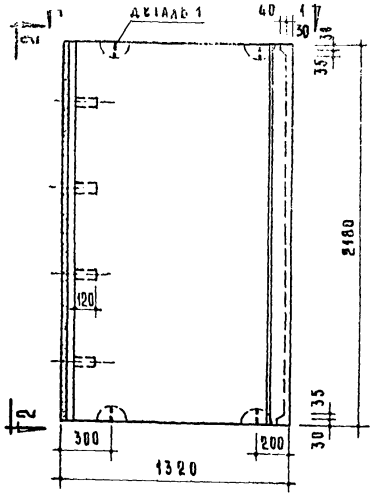


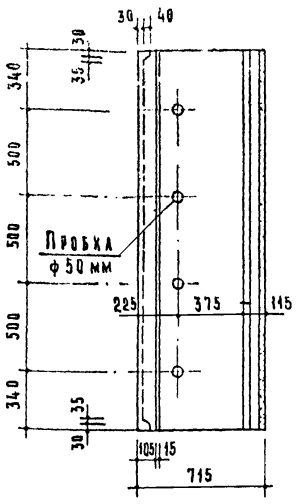


По 2-2

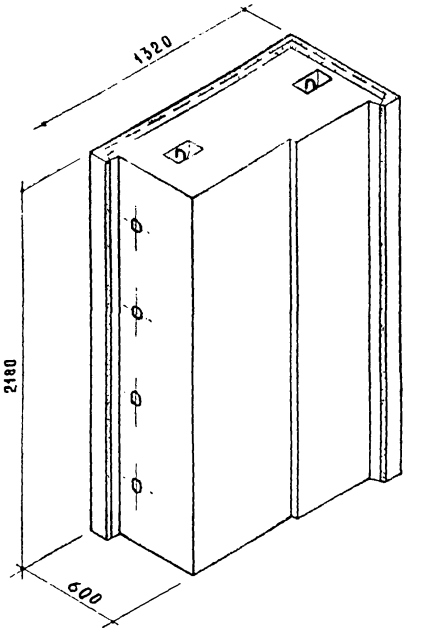


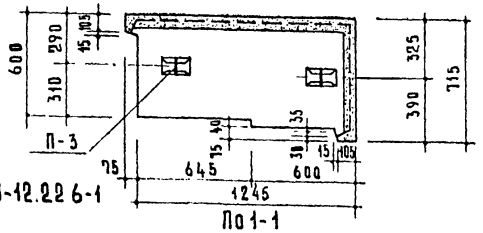


НБУ-12.22.6-1

По 1-1

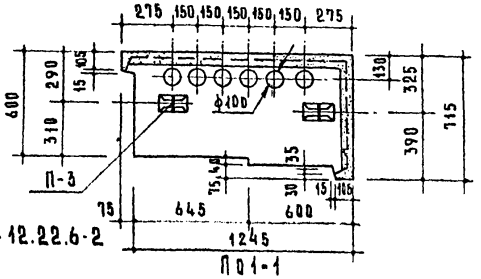


НБУ-12.22.6-2

По 1-1

Таблица показателей

| Толщина стены см | Марка блока | Объем - м³ легкого бетона | Объем - м³ фактурн. слоя | Объем - м³ блока | Вес блока - кг Объемный вес бетона - кг/м³ 1200 | 1400 | 1600 | 1800 | Марка легкого бетона | Марка фактурн. слоя | Нн армат. заем. | Вес стали кг |
|---|---|---|---|---|---|---|---|---|---|---|---|---|
| 60 | НБУ-12.22.6-1 | 1.561 | 0.154 | 1.718 | 2340 | 2680 | 3020 | 3360 | 180 | 150 | П-3 | 13.22 |
| | НБУ-12.22.6-2 | 1.458 | | | — | — | 2840 | 3150 | | | | |

Примечания.

1. Объемный вес фактурного слоя принят 2000 кг/м³.
2. По периметру наружной поверхности блока устраивается фаска. Деталь см. на листе 52.
3. Деталь устройства лунок для петель см. на листе 52.
4. Подъемную петлю см. на листе 64.

| ТК | Стеновые легкобетонные блоки толщиной 60 см | Серия 1.133 |
|---|---|---|
| 1971 | Простеночный блок угловой НБУ-12.22.6-1 (НБУ-12.22.6-2) | Выпуск 3 |

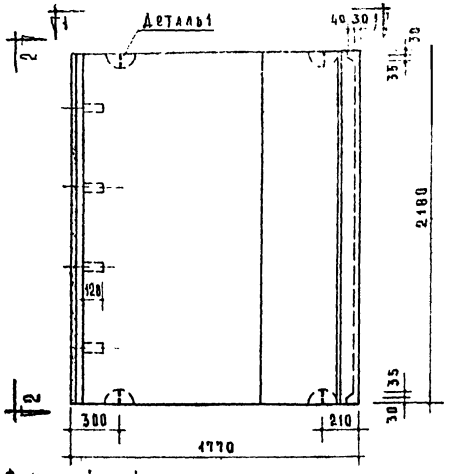


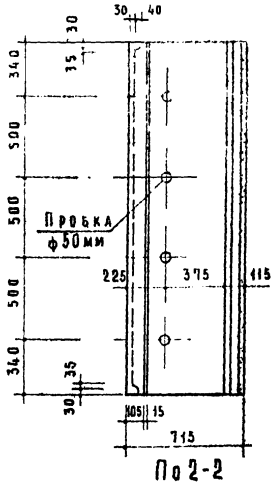


По 2-2

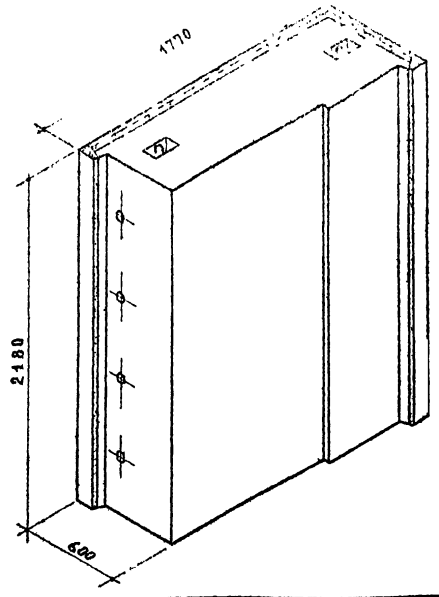


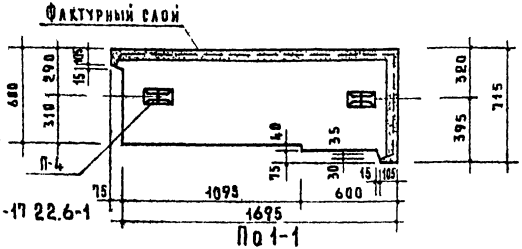


БУ-17.22.6-1

По 1-1

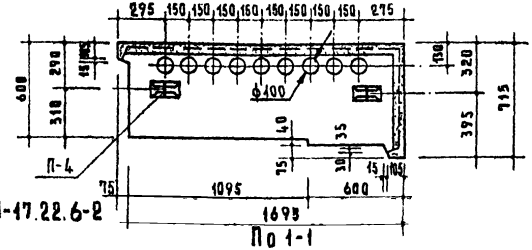


БУ-17.22.6-2

По 1-1

Таблица показателей

| Толщина стены см | Марка блока | Объем – м³ | | | Вес блока – кг | | | | Марка | | NN армат. элем | Вес стали кг |
|---|---|---|---|---|---|---|---|---|---|---|---|---|
| | | легкого бетона | фактурн. слоя | блока | Объемный вес бетона кг/м³ | | | | легкого бетона | фактурн. слоя | | |
| | | | | | 1200 | 1400 | 1600 | 1800 | | | | |
| 60 | НБУ-17.22.6-1 | 2.118 | 0.186 | 2.306 | 3130 | 3590 | 4050 | 4510 | 100 | 150 | П-4 | 16.94 |
| | НБУ-17.22.6-1 | 1.964 | | | — | — | 3780 | 4210 | | | | |

Примечания

1. Объемный вес фактурного слоя принят 2000 кг/м³
2. По периметру наружной поверхности блока устраивается фаска. Деталь см. на листе 52.
3. Деталь устройства лунок для петель см на листе 52
4. Подъемную петлю см на листе 44.

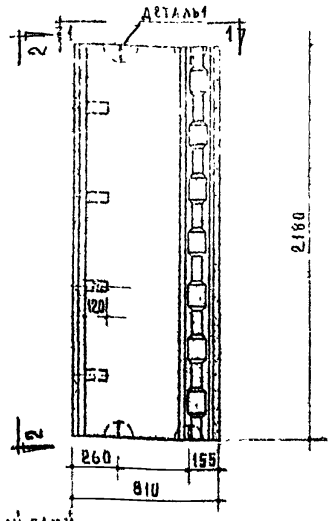


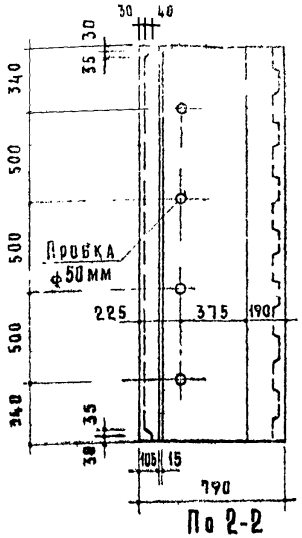


По 2-2

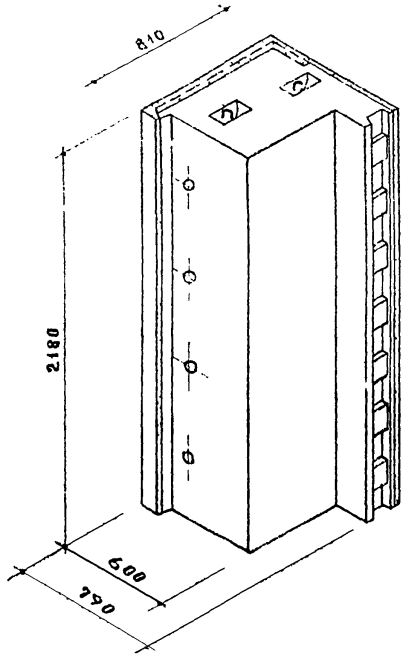


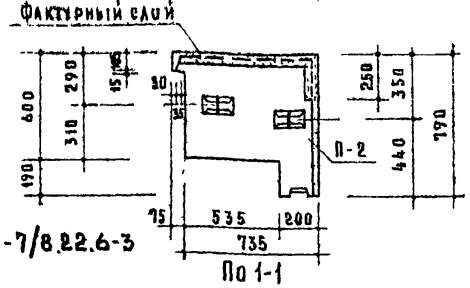


НБУ-7/8.22.6-3

По 1-1

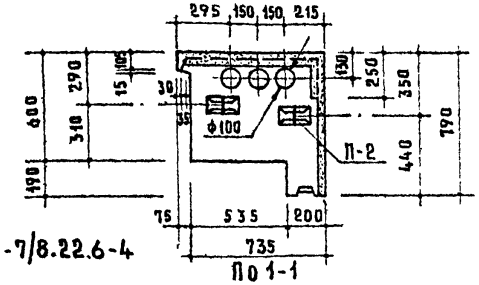


НБУ-7/8.22.6-4

По 1-1

| Толщина стены см | Марка блока | Объем - м³ | | | Вес блока - кг | | | | Марка | | НН | Вес стали кг |
|---|---|---|---|---|---|---|---|---|---|---|---|---|
| | | легкого бетона | фактурн слоя | блока | Объемный вес бетона - кг/м³ | | | | легкого бетона | фактурн слоя | армат. элем. | |
| | | | | | 1200 | 1400 | 1600 | 1800 | | | | |
| 60 | НБУ-7/8.22.6-3 | 0.941 | 0.114 | 1063 | 1455 | 1660 | 1865 | 2070 | 100 | 150 | П-2 | 10 02 |
| | НБУ-7/8.22.6-4 | 0.888 | | | — | — | 1770 | 1965 | | | | |

Таблица показателей

Примечания.

1. Объемный вес фактурного слоя принят 2000 кг/м³.
2. По периметру наружной поверхности блока устраивается фаска. Деталь см на листе 52.
3. Деталь устройства лунок для петель и шпонки см на листах 51 и 52
4. Подъемную петлю см. на листе 64.

| | | |
|---|---|---|
| ТК | Стеновые легкобетонные блоки толщиной 60 см | Серия 1.133- |
| 1971 | Простеночный блок температурного шва НБУ-7/8.22.6-3(НБУ-7/8.22.6-4) | Выпуск 3 |

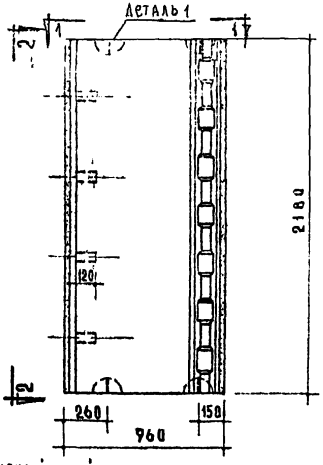


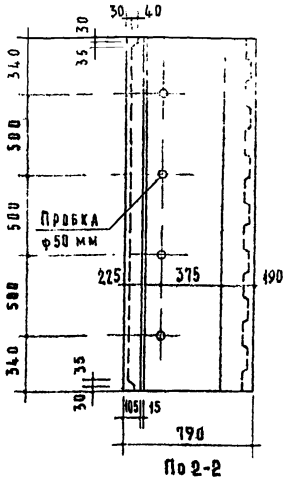


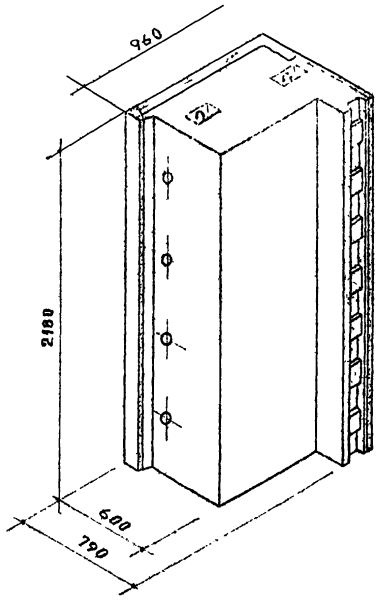


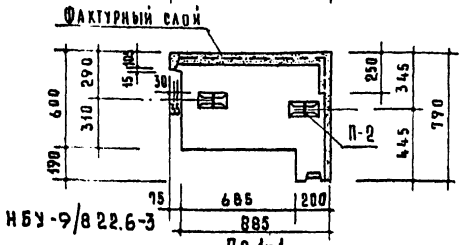


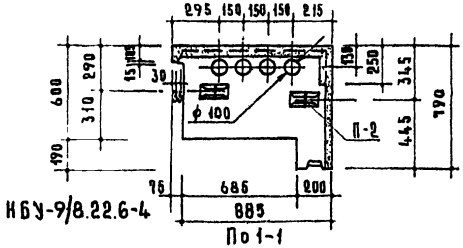


| Таблица показателей | | | | | | | | | | | | |
|---|---|---|---|---|---|---|---|---|---|---|---|---|
| Толщина стены см | Марка блока | Объем - м³ | | | Вес блока - кг | | | | Марка | | Ин армат. элем. | Вес стали кг |
| | | легкого бетона | фактурн. слоя | блока | Объемный вес бетона - кг/м³ | | | | легкого бетона | фактурн. слоя | | |
| | | | | | 1200 | 1400 | 1600 | 1800 | | | | |
| 60 | НБУ-9/8.22.6-3 | 1.112 | 0.125 | 1.259 | 1700 | 1940 | 2180 | 2420 | 100 | 150 | П-2 | 10 02 |
| | НБУ-9/8.22.6-4 | 1.057 | | | — | — | 2085 | 2310 | | | | |

Примечания.

1. Объемный вес фактурного слоя принят 2000 кг/м³.
2. По периметру наружной поверхности блока устраивается фаска Деталь см. на листе 52.
3. Деталь устройства лунок для петель и шпонки см. на листах 51, 52
4. Подъемную петлю см. на листе 64.

| ТК | Стеновые легкобетонные блоки толщиной 60 см | Серия 1.133-1 | |
|---|---|---|---|
| 1971 | Простеночный блок температурного шва НБУ-9/8.22.6-3 (НБУ-9/8.22.6-4) | Выпуск 3 | Лист 13 |

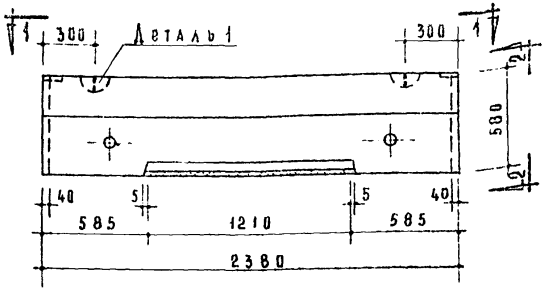


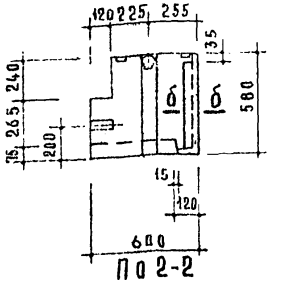


По 2-2

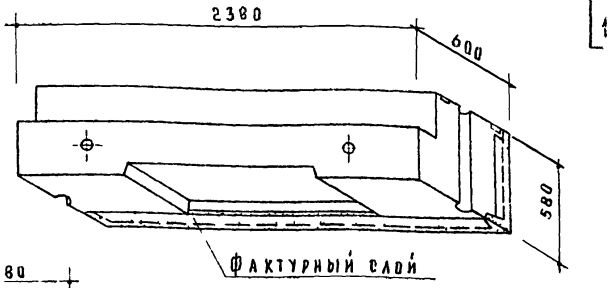


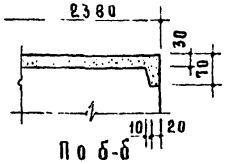


По б-б

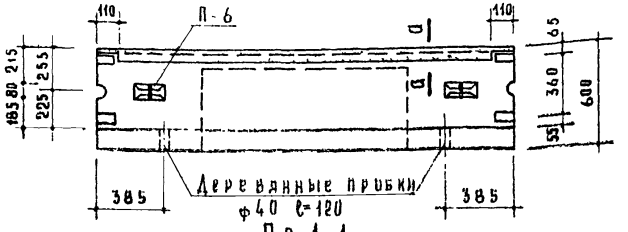


По 1-1

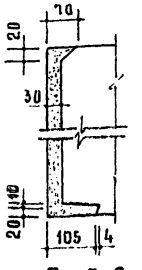


По а-а

Расчетная схема

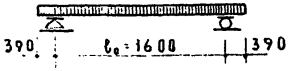


Таблица показателей

| Толщина стены см | Марка блока | Объем м³ | | | Вес блока-кг | | | | Марка | | Вес |
|---|---|---|---|---|---|---|---|---|---|---|---|
| | | легкого бетона | фактурн. слоя | блока | Объемный вес бетона кг/м³ | | | | легкого бетона | фактурн. слоя | стали |
| | | | | | 1200 | 1400 | 1600 | 1800 | | | |
| 60 | НБ-24.6.6П | 0,663 | 0,048 | 0,715 | 985 | 1125 | 1270 | 1415 | 100 | 150 | 28,74 |

## Нагрузки, включающие собственный вес блока.

| | |
|---|---|
| Расчетная нагрузка по несущей способности | – 5600 кг/м |
| Нормативная нагрузка | – 4900 кг/м |
| Нагрузки при расчете прогиба: длительно действующая | – 4400 кг/м |
| кратковременно действующая | – 500 кг/м |
| Расчетный прогиб с учетом длительного действия нагрузки | – $\frac{1}{7000}\ell_o$ |

## Примечания.

1. Объемный вес фактурного слоя принят 2000 кг/м³
2. По периметру наружной поверхности блока устраивается фаска Деталь см на листе 52.
3. Армирование см. на листе 15.
4. Деталь установки монтажных петель см. на листе 52
5. Монтажную петлю см на листе 64
6. Данные для проведения испытаний см. на листе 53

| | | | |
|---|---|---|---|
| ТК | Стеновые легкобетонные блоки толщиной 60 см | Серия | 1.133-1 |
| 1971 | Перемычечный блок НБ-24.6.6П | Выпуск 3 | Лист 14 |

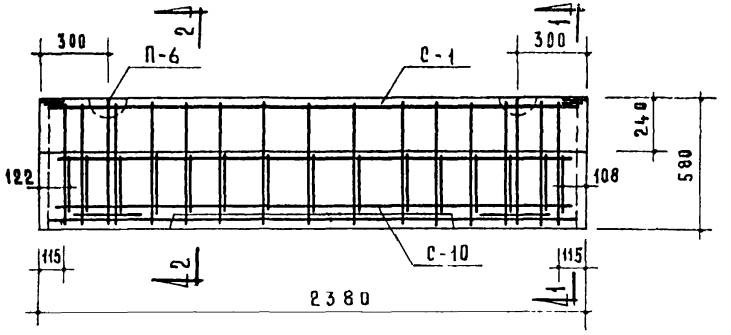


| Спецификация стальных элементов | | | | |
|---|---|---|---|---|
| Марка | Колич. шт. | Вес - кг | | № № листов |
| | | 1 элемента | общий | |
| С-1 | 1 | 11.77 | 11.77 | 55 |
| С-10 | 1 | 13.57 | 13.57 | 58 |
| П-6 | 2 | 1.70 | 3.40 | 64 |
| | | Итого | 28.74 | |

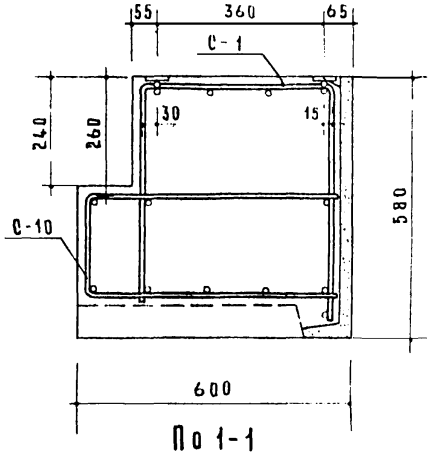


По 1-1

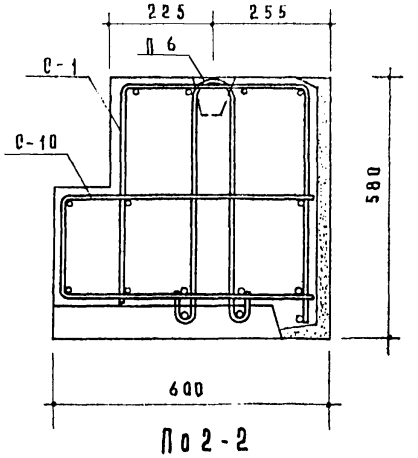


По 2-2

| Выборка стали | | | | | | | | |
|---|---|---|---|---|---|---|---|---|
| Сталь | | Арматурные элементы | | | | | | |
| | | ф12 А II | ф8 А III | ф8 А I | ф6 А I | 100×6 | ф12 А I | |
| Длина | м | 5.06 | 11.25 | 19.35 | 35.1 | 0.20 | 3.20 | |
| Вес | кг | 4.54 | 4.44 | 7.64 | 7.78 | 0.94 | 3.40 | |
| ГОСТ | | 5781-61* | | | | 103-57* | 5781-61* | |

Примечания.

1. Арматурные элементы собираются в пространственный каркас до установки в форму.
2. Все поперечные стержни сетки С-1 приварить контактной точечной сваркой к продольным стержням сетки С-10
3. Защитный слой для рабочей арматуры не менее 20 мм, для поперечных стержней сеток не менее 15 мм.
4. В местах образования лунок для петель поперечные стержни сетки С-1 вырезать по месту.

| ТК | Стеновые легкобетонные блоки толщиной 60 см | Серия 1.133- |
|---|---|---|
| 1971 | Перемычечный блок НБ-24.6.6П<br>Армирование | Выпуск 3 |

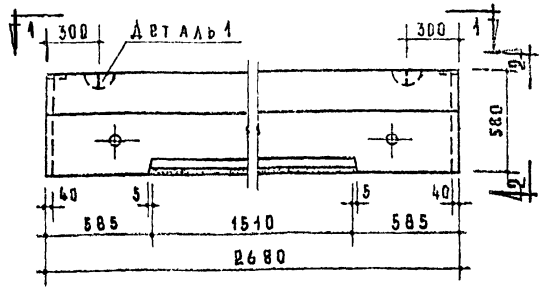


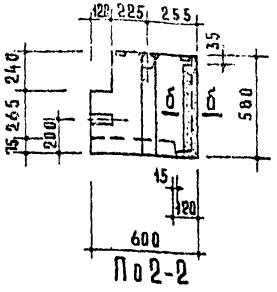


По 2-2

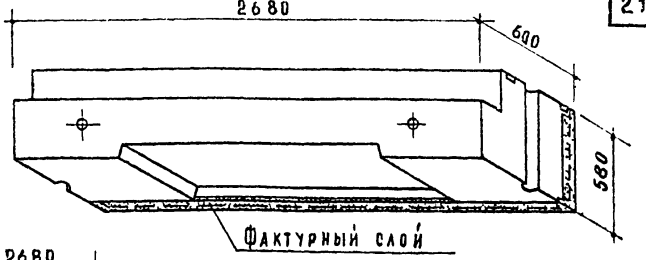


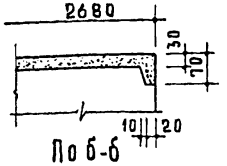


По б-б

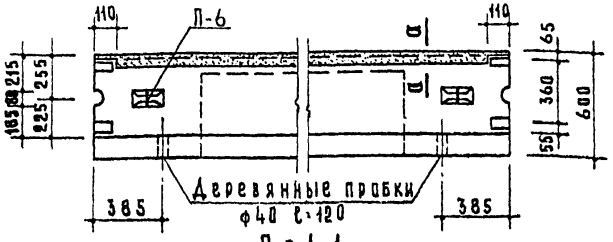


По 1-1

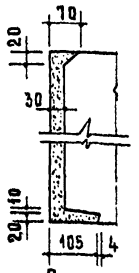


По а-а

Таблица показателей

| Толщина стены см | Марка блока | Объем-м³ | | | Вес блока-кг | | | | Марка | | Вес стали кг |
|---|---|---|---|---|---|---|---|---|---|---|---|
| | | легкого бетона | фактурн слоя | блока | Объемный вес бетона-кг/м³ | | | | легкого бетона | фактурн слоя | |
| | | | | | 1200 | 1400 | 1600 | 1800 | | | |
| 60 | НБ-27.6.6П | 0.742 | 0.054 | 0.801 | 1100 | 1260 | 1420 | 1580 | 100 | 150 | 31.90 |

Расчетная схема

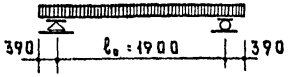


Нагрузки, включающие собственный вес блока.

Расчетная нагрузка по несущей способности — 5600 кг/м

Нормативная нагрузка — 4900 кг/м

Нагрузки при расчете прогиба:
длительно действующая — 4400 кг/м
кратковременно действующая — 500 кг/м

Расчетный прогиб с учетом длительного действия нагрузки — $\frac{1}{3800} l_0$

Примечания.

1. Объемный вес фактурного слоя принят 2000 кг/м³
2. По периметру наружной поверхности блока устраивается фаска. Деталь см. на листе 52.
3. Армирование см. на листе 17.
4. Деталь установки монтажных петель см. на листе 52.
5. Монтажную петлю см. на листе 64.
6. Данные для проведения испытаний см на листе 53.

Стеновые легкобетонные блоки толщиной 60 см

Перемычечный блок НБ-27.6.6П

Серия 1.133-1

Выпуск 3 | Лист 16

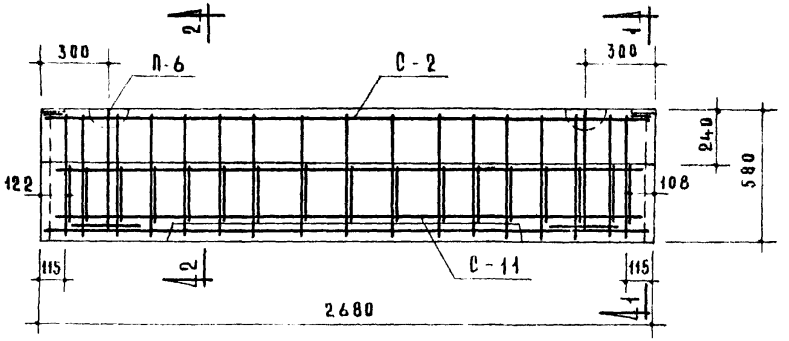


| Спецификация стальных элементов | | | | |
|---|---|---|---|---|
| Марка | Колич. шт. | Вес - кг | | NN листов |
| | | 1 элемента | общий | |
| С-2 | 1 | 13.10 | 13.10 | 55 |
| С-11 | 1 | 15.40 | 15.40 | 58 |
| П-6 | 2 | 1.70 | 3.40 | 64 |
| | | Итого | 31.90 | |

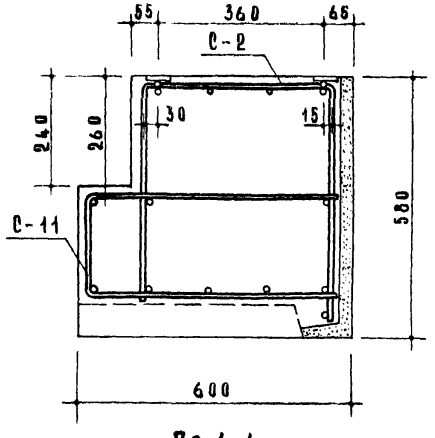


По 1-1

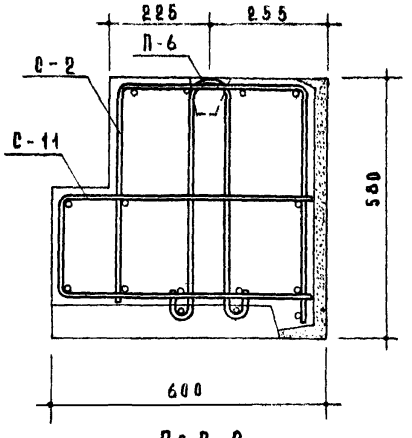


По 2-2

| Выборка стали | | | | | | | |
|---|---|---|---|---|---|---|---|
| Сталь | | Арматурные элементы | | | | | |
| | | ф12 AII | ф8 AIII | ф8 AI | ф6 AI | -100×6 | ф12 AI |
| Длина | м | 5.66 | 12.75 | 21.93 | 39.74 | 0.20 | 3.20 |
| Вес | кг | 5.04 | 5.04 | 8.66 | 8.82 | 0.94 | 3.40 |
| ГОСТ | | 5781-61* | | | | 103-57* | 5781-61* |

Примечания.

1. Арматурные элементы собираются в пространственный каркас до установки в форму.
2. Все поперечные стержни сетки С-2 приварить контактной точечной сваркой к продольным стержням сетки С-11.
3. Защитный слой для рабочей арматуры не менее 20 мм, для поперечных стержней сеток - не менее 15 мм.
4. В местах образования лунок для петель поперечные стержни сетки С-2 вырезать по месту.

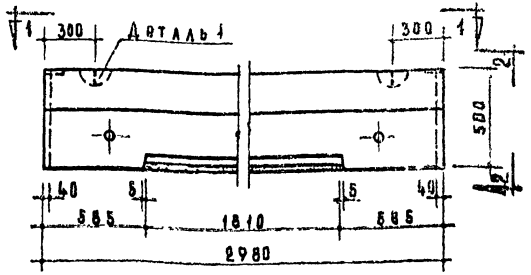


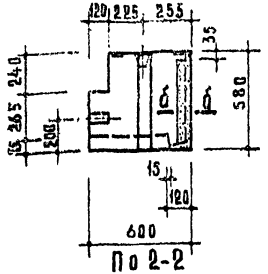


По 2-2

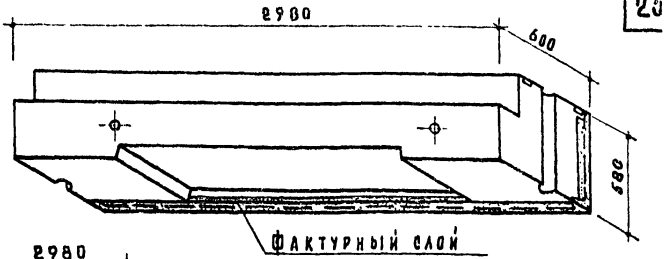


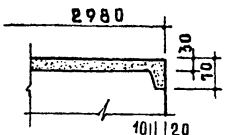


По б-б

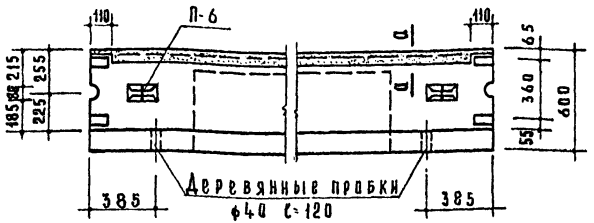


По 1-1

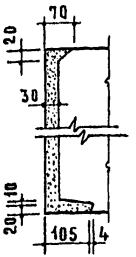


По а-а

Таблица показателей

| Толщина стены см. | Марка блока | Объем – м³ | | | Вес блока – кг | | | | Марка | | Вес стали кг |
|---|---|---|---|---|---|---|---|---|---|---|---|
| | | легкого бетона | фактурн слоя | блока | Объемный вес бетона – кг/м³ | | | | легкого бетона | фактурн слоя | |
| | | | | | 1200 | 1400 | 1600 | 1800 | | | |
| 60 | НБ-30.6.6П | 0,821 | 0,060 | 0,885 | 1225 | 1405 | 1580 | 1760 | 100 | 150 | 41.69 |

Расчетная схема

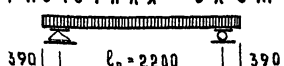


Нагрузки, включающие собственный вес блока.

| | |
|---|---|
| Расчетная нагрузка по несущей способности | – 5600 кг/м |
| Нормативная нагрузка | – 4900 кг/м |
| Нагрузки при расчете прогиба: | |
| длительно действующая | – 4400 кг/м |
| кратковременно действующая | – 500 кг/м |
| Расчетный прогиб с учетом длительного действия нагрузки | – $\frac{1}{2350}\ell_o$ |

Примечания.

1. Объемный вес фактурного слоя принят 2000 кг/м³
2. По периметру наружной поверхности блока устраивается фаска. Деталь см. на листе 52.
3. Армирование см. на листе 19.
4. Деталь установки монтажных петель см. на листе 52
5. Монтажную петлю см. на листе 64.
6. Данные для проведения испытаний см. на листе 53.

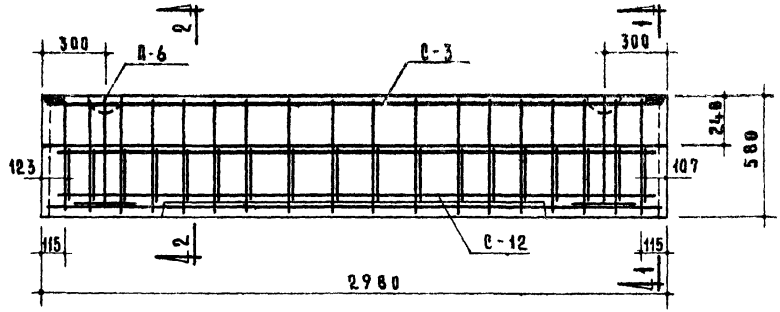


| Спецификация стальных элементов | | | | |
|---|---|---|---|---|
| Марка | Колич. шт. | Вес-кг 1 элемента | Вес-кг общий | Нм листов |
| С-3 | 1 | 20.10 | 20.10 | 55 |
| С-12 | 1 | 18.19 | 18.19 | 58 |
| П-6 | 2 | 1.70 | 3.40 | 64 |
| | | Итого | 41.69 | |

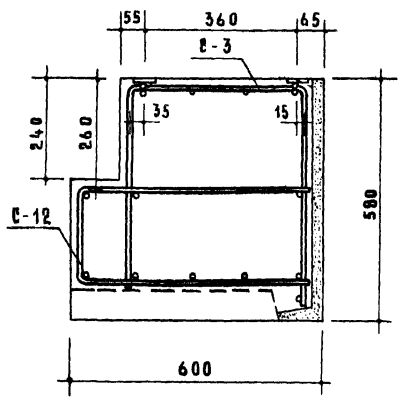


По 1-1

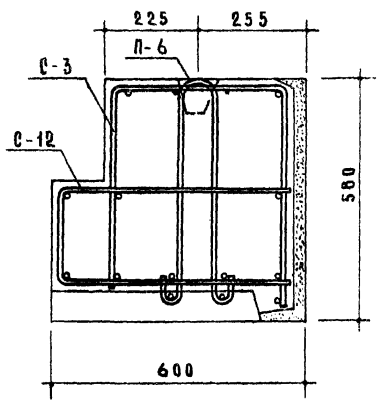


По 2-2

| Выборка стали | | | | | | |
|---|---|---|---|---|---|---|
| Сталь | | Арматурные элементы | | | | |
| | | ф12 А II | ф8 А III | ф8 А I | -100×6 | ф12 А I |
| Длина | м | 6.26 | 14.25 | 66.18 | 0.2 | 3.20 |
| Вес | кг | 5.56 | 5.64 | 26.15 | 0.94 | 3.40 |
| ГООТ | | 5781-61* | | | 103-57* | 5781-61* |

Примечания.

1. Арматурные элементы собираются в пространственный каркас до установки в форму.
2. Все поперечные стержни сетки С-3 приварить контактной точечной сваркой к продольным стержням сетки С-12.
3. Защитный слой для рабочей арматуры не менее 20 мм, для поперечных стержней сеток - не менее 15 мм.
4. В местах образования лунок для петель поперечные стержни сетки С-3 вырезать по месту.

| ТК | Стеновые легкобетонные блоки толщиной 60 см | Серия 1.133- |
|---|---|---|
| 1971 | Перемычечный блок НБ-30.6.6П<br>Армирование | Выпуск 3 / Лис 19 |

Гл. инж. пр-та Клепикова

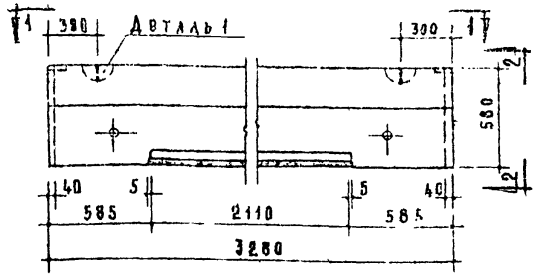


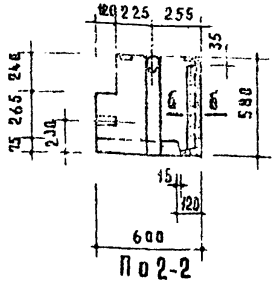


По 2-2

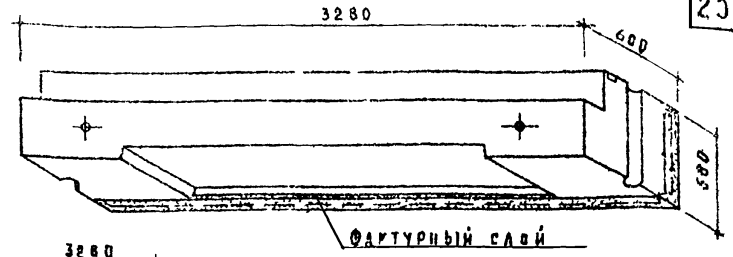


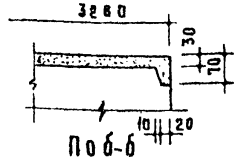


По б-б

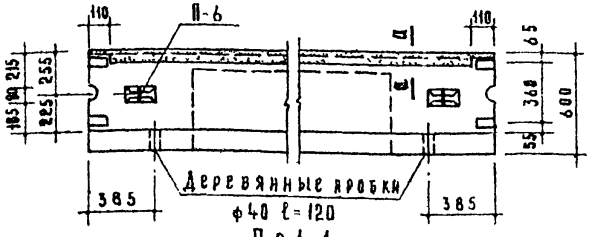


По 1-1

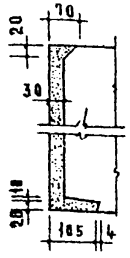


По а-а

Расчетная схема

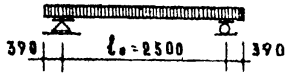


Таблица показателей

| Толщина стены см | Марка блока | Объем – м³ | | | Вес блока – кг | | | | Марка | | Вес стали кг |
|---|---|---|---|---|---|---|---|---|---|---|---|
| | | легкого бетона | фактурн. слоя | блока | Объемный вес бетона кг/м³ | | | | легкого бетона | фактурн. слоя | |
| | | | | | 1200 | 1400 | 1600 | 1800 | | | |
| 60 | НБ-33.6.6П | 0.894 | 0.066 | 0.964 | 1340 | 1530 | 1725 | 1865 | 180 | 150 | 46.06 |

Нагрузки, включающие собственный вес блока.

| | |
|---|---|
| Расчетная нагрузка по несущей способности | — 5600 кг/м |
| Нормативная нагрузка | — 4900 кг/м |
| Нагрузки при расчете прогиба: | |
| длительно действующая | — 4400 кг/м |
| кратковременно действующая | — 500 кг/м |
| Расчетный прогиб с учетом длительного действия нагрузки | — $\frac{1}{1650}\ell_o$ |

Примечания.

1. Объемный вес фактурного слоя принят 2000 кг/м³.
2. По периметру наружной поверхности блока устраивается фаска. Деталь см. на листе 52.
3. Армирование см. на листе 21.
4. Деталь установки монтажных петель см. на листе 52.
5. Монтажную петлю см. на листе 64.
6. Данные для проведения испытаний см. на листе 53.

| | | | |
|---|---|---|---|
| ТК | Стеновые легкобетонные блоки толщиной 60 см | Серия 1.133-1 | |
| 1971 | Перемычечный блок НБ-33.6.6П | Выпуск 3 | Лист 20 |

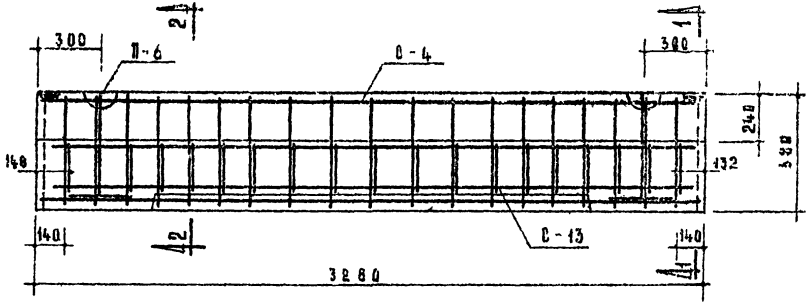


| Спецификация стальных элементов | | | | |
|---|---|---|---|---|
| Марка | Колич. шт. | Вес - кг | | № листов |
| | | 1 элемента | общий | |
| С-4 | 1 | 21.55 | 21.55 | 56 |
| С-13 | 1 | 23.13 | 23.13 | 59 |
| П-6 | 2 | 1.70 | 3.40 | 64 |
| Итого | | | 48.08 | |

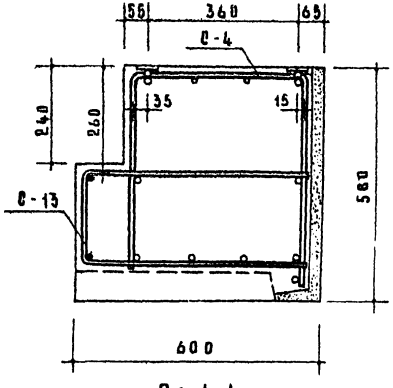


По 1-1

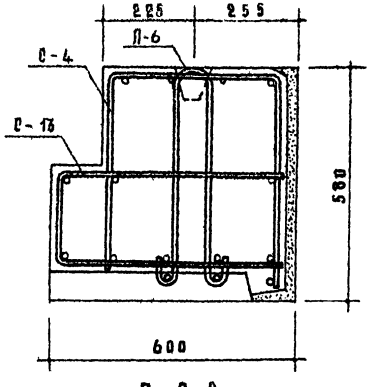


По 2-2

| Выборка стали | | | | | | |
|---|---|---|---|---|---|---|
| Сталь | | Арматурные элементы | | | | |
| | | ф12 А II | ф10 А II | ф8 А I | -100×6 | ф12 А I |
| Длина | м | 6.86 | 15.75 | 70.69 | 0.2 | 3.20 |
| Вес | кг | 6.09 | 9.72 | 27.93 | 0.94 | 3.40 |
| ГОСТ | | 5781-61* | | | 103-57* | 5781-61* |

Примечания.

1. Арматурные элементы собираются в пространственный каркас до установки в форму.
2. Все поперечные стержни сетки С-4 приварить контактной точечной сваркой к продольным стержням сетки С-13.
3. Защитный слой для рабочей арматуры не менее 20 мм, для поперечных стержней сеток - не менее 15 мм.
4. В местах образования лунок для петель поперечные стержни сетки С-4 вырезать по месту.

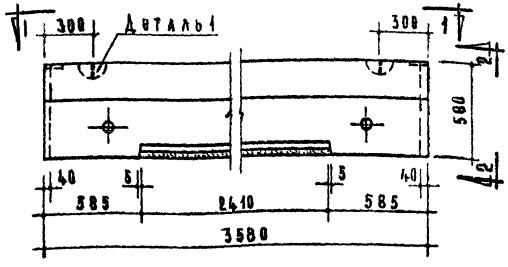


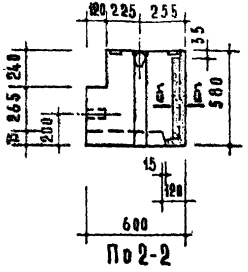


По 2-2

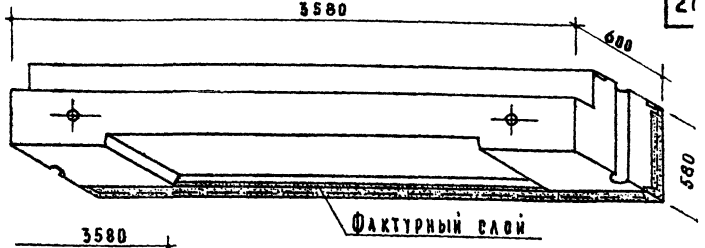


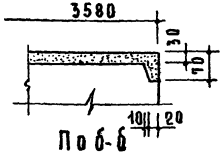


По 6-6

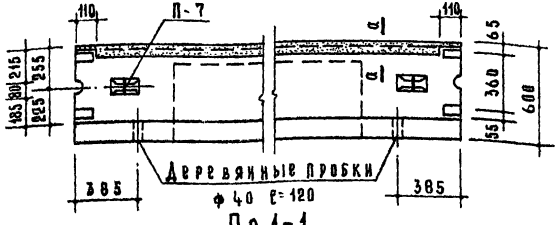


По 1-1

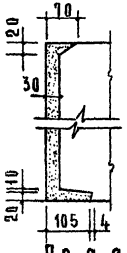


По а-а

Расчетная схема

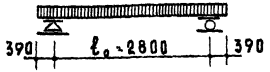


Таблица показателей

| Толщина стены см | Марка блока | Объем - м³ | | | Вес блока - кг | | | | Марка | | Вес стали кг. |
|---|---|---|---|---|---|---|---|---|---|---|---|
| | | легкого бетона | фактурн. слоя | блока | Объемный вес бетона - кг/м³ | | | | легкого бетона | фактурн. слоя | |
| | | | | | 1200 | 1400 | 1600 | 1800 | | | |
| 60 | НБ-36.6.6П | 0.976 | 0.072 | 1.012 | 1470 | 1680 | 1890 | 2100 | 100 | 150 | 61,70 |

Нагрузки, включающие собственный вес блока.

Расчетная нагрузка по несущей способности — 5600 кг/м

Нормативная нагрузка — 4900 кг/м

Нагрузки при расчете прогиба:

длительно действующая — 4400 кг/м

кратковременно действующая — 500 кг/м

Расчетный прогиб с учетом длительного действия нагрузки — $\frac{1}{1150}\ell_0$

Примечания.

1. Объемный вес фактурного слоя принят 2000 кг/м³.
2. По периметру наружной поверхности блока устраивается фаска. Деталь см. на листе 52.
3. Армирование см. на листе 23.
4. Деталь установки монтажных петель см. на листе 52
5. Монтажную петлю см. на листе 64.
6. Данные для проведения испытаний см. на листе 53.

| ТК 1971 | Стеновые легкобетонные блоки толщиной 60 см | Серия 1.133-1 |
|---|---|---|
| | Перемычечный блок НБ-36.6.6П | Выпуск 3 / Лист 22 |

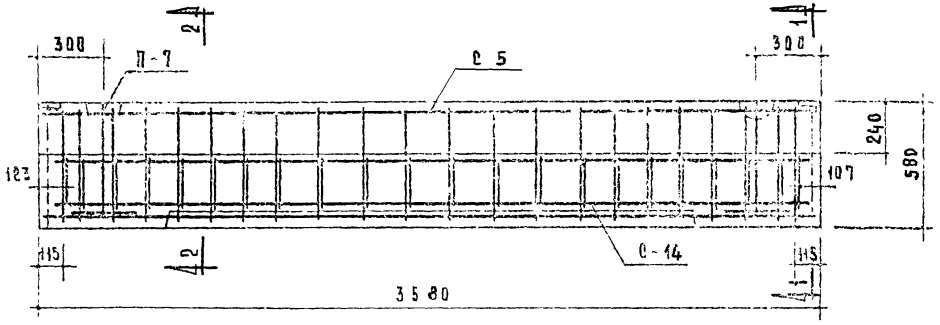


Спецификация стальных элементов

| Марка | Колич. шт. | Вес - кг | | №№ листов |
|---|---|---|---|---|
| | | 1 элемента | Общий | |
| П-5 | 1 | 26.39 | 26.39 | 56 |
| С-14 | 1 | 30.61 | 30.61 | 59 |
| П-7 | 2 | 2.35 | 4.70 | 64 |
| | | Итого | 61.70 | |

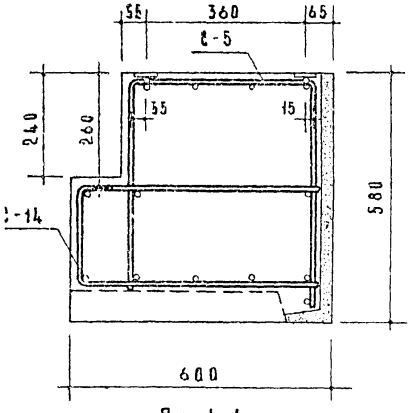


По 1-1

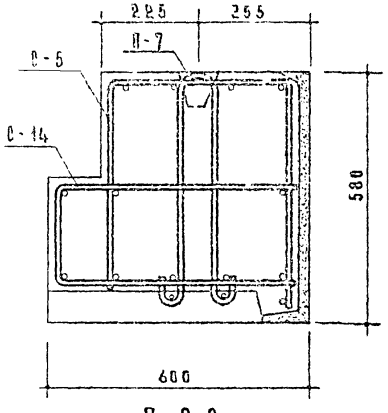


По 2-2

Выборка стали

| Сталь | | Арматурные элементы | | | | |
|---|---|---|---|---|---|---|
| | | ф16АII | ф12АII | ф8АI | -100×6 | ф12АI |
| Длина | м | 7.40 | 17.61 | 80.52 | 0.2 | 3.88 |
| Вес | кг | 8.58 | 15.64 | 31.84 | 0.94 | 4.70 |
| ГОСТ | | 5781-61* | | | 103-57* | 5781-61* |

Примечания.

1. Арматурные элементы собираются в пространственный каркас до установки в форму
2. Все поперечные стержни сетки С-5 приварить контактной точечной сваркой к продольным стержням сетки С-14.
3. Защитный слой для рабочей арматуры не менее 20 мм для поперечных стержней сеток-не менее 15 мм.
4. В местах образования лунок для петель поперечные стержни сетки С-5 вырезать по месту.

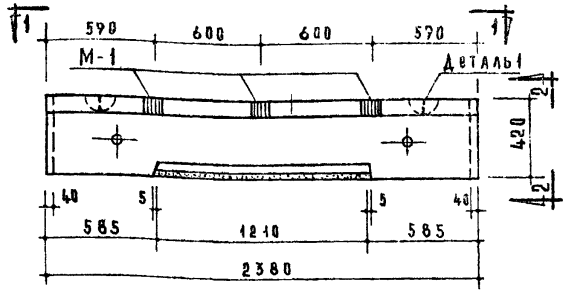


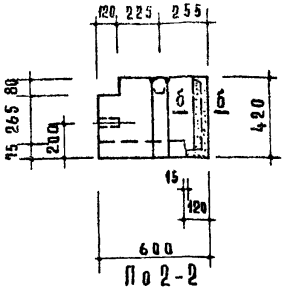


По 2-2

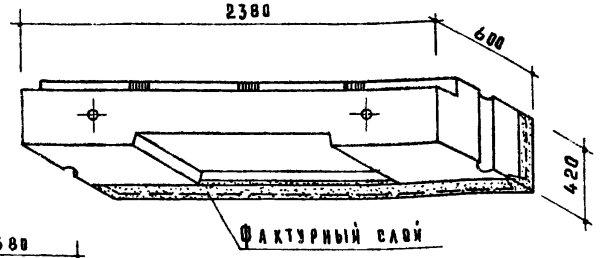


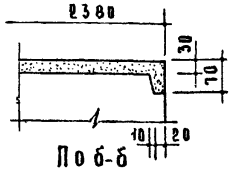


По б-б

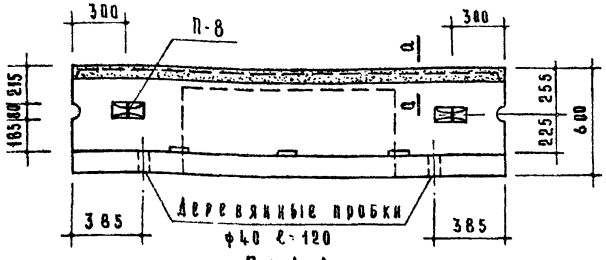


По 1-1

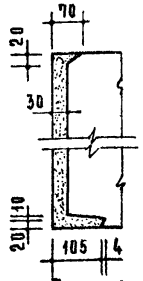


По а-а

Расчетная схема

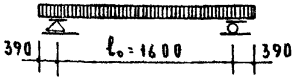


Нагрузки, включающие собственный вес блока.

Расчетная нагрузка по несущей способности – 6225 кг/м

Нормативная нагрузка – 5450 кг/м

Нагрузки при расчете прогиба:
длительно действующая – 4750 кг/м
кратковременно действующая – 700 кг/м

Расчетный прогиб с учетом длительного действия нагрузки – $\frac{1}{2100}\ell_o$

Таблица показателей

| Толщина стены см | Марка блока | Объем - м³ легкого бетона | Объем - м³ фактурн. слоя | Вес блока - кг | Вес блока - кг / объемный вес бетона - кг/м³ 1200 | 1400 | 1600 | 1800 | Марка легкого бетона | Марка фактурн. слоя | Вес стали кг |
|---|---|---|---|---|---|---|---|---|---|---|---|
| 60 | НБ-24.4.6П | 0,502 | 0,036 | 0,542 | 750 | 860 | 970 | 1080 | 100 | 150 | 30.95 |

Примечания.

1. Объемный вес фактурного слоя принят 2000 кг/м³.
2. По периметру наружной поверхности блока устраивается фаска. Деталь см. на листе 52.
3. Армирование см. на листе 25.
4. Деталь установки монтажных петель см. на листе 52.
5. Монтажную петлю см. на листе 64.
6. Данные для проведения испытаний см. на листе 54.

| ТК | Стеновые легкобетонные блоки толщиной 60 см | Серия 1.133-1 | |
|---|---|---|---|
| 1971 | Перемычечный блок НБ-24.4.6П | Выпуск 3 | Лист 24 |

Инв. № подл. | Подп. и дата | Взам. инв. № | Инв. № дубл. | Подп. и дата
А. Крипа | Гл. инж. пр-та | Н 10 | Гл. инж. пр-та | Н. Никитина | Н. Калинкова

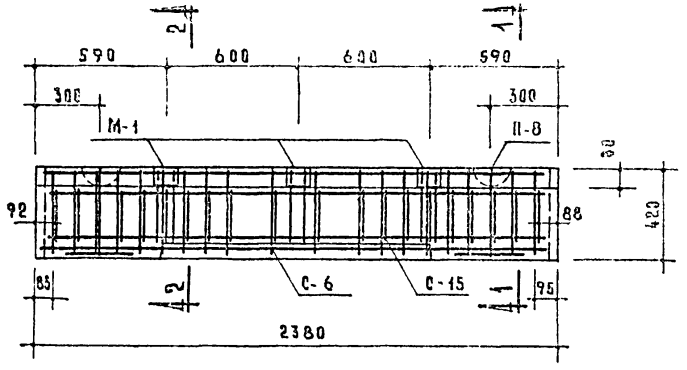


| Спецификация стальных элементов | | | | |
|---|---|---|---|---|
| Марка | Колич. шт. | Вес - кг | | Кол. листов |
| | | 1 элемента | общий | |
| С-6 | 1 | 8.85 | 8.85 | 57 |
| С-15 | 1 | 16.16 | 16.16 | 59 |
| М-1 | 3 | 1.34 | 4.02 | 64 |
| П-8 | 2 | 0.96 | 1.92 | 64 |
| Итого | | | 30.95 | |

| Выборка стали | | | | | | | | |
|---|---|---|---|---|---|---|---|---|
| Сталь | | Арматурные элементы | | | | Закладные детали | | |
| | | ф8АIII | ф8АI | ф6АI | ф10АI | 100×8 | ф10АI | ф10АIII |
| Длина | м | 20.50 | 25.80 | 30.28 | 3.12 | 0.24 | 2.28 | 1.80 |
| Вес | кг | 8.09 | 10.19 | 6.73 | 1.92 | 1.50 | 1.41 | 1.11 |
| ГОСТ | | 5781-61* | | | | 103-57* | 5781-61* | |

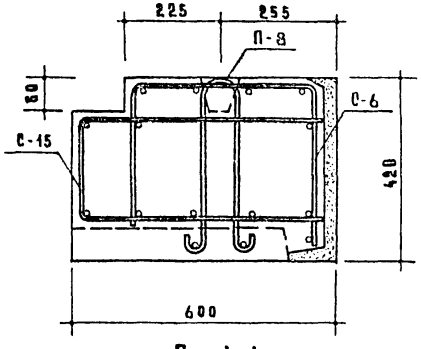


По 1-1

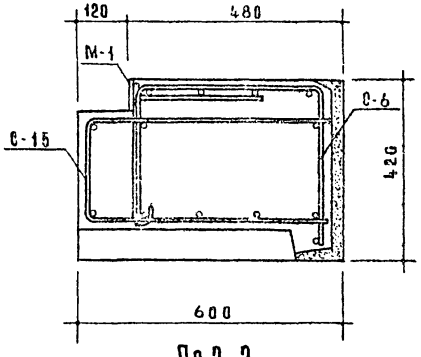


По 2-2

Примечания.

1. Арматурные элементы собираются в пространственный каркас до установки в форму.
2. Все поперечные стержни сетки С-6 приварить контактной точечной сваркой к продольным стержням сетки С-15.
3. Защитный слой для рабочей арматуры не менее 20 мм, для поперечных стержней сеток - не менее 15 мм.
4. В местах образования лунок для петель поперечные стержни сетки С-6 вырезать по месту.

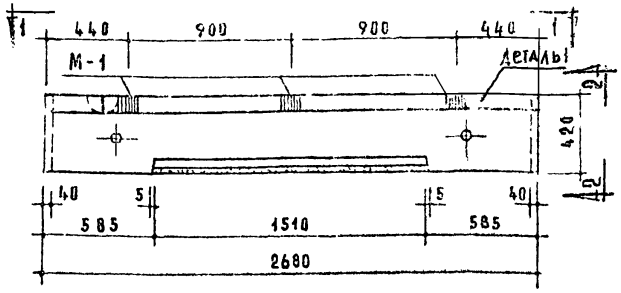


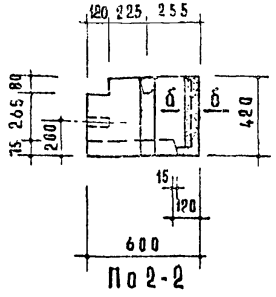


По 2-2

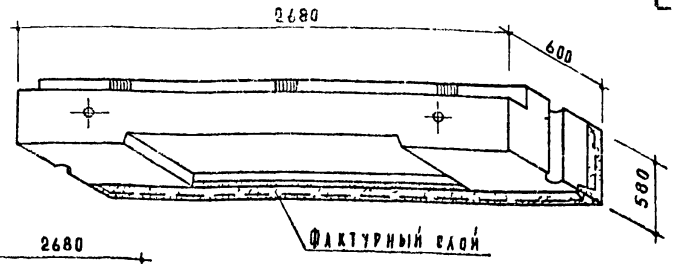


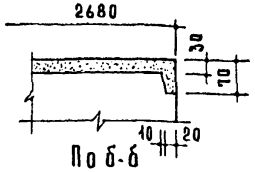


По б-б

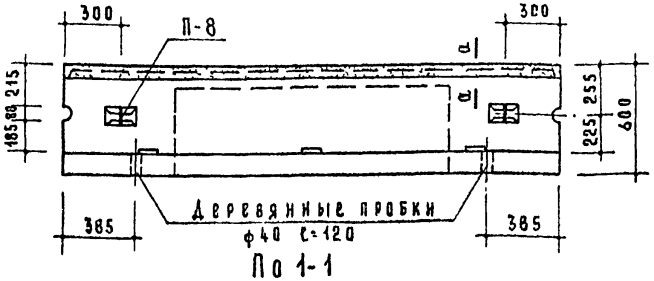


По 1-1

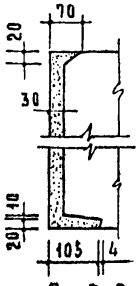


По а-а

Расчетная схема

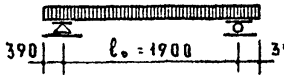


Нагрузки, включающие собственный вес блока.

Расчетная нагрузка по несущей способности — 6225 кг/м

Нормативная нагрузка — 5450 кг/м

Нагрузки при расчете прогиба:

длительно действующая — 4750 кг/м

кратковременно действующая — 700 кг/м

Расчетный прогиб с учетом длительного действия нагрузки — $\frac{1}{1150}\ell_o$

Таблица показателей

| Толщина стены см | Марка блока | Объем - м³ | | | Вес блока - кг | | | | Марка | | Вес стали кг |
|---|---|---|---|---|---|---|---|---|---|---|---|
| | | легкого бетона | фактурн слоя | блока | Объемный вес бетона-кг/м³ 1200 | 1400 | 1600 | 1800 | легкого бетона | фактурн слоя | |
| 60 | НБ-27.4.6П | 0.550 | 0.041 | 0.594 | 830 | 950 | 1070 | 1190 | 100 | 150 | 35.24 |

Примечания.

1. Объемный вес фактурного слоя принят 2000 кг/м³.
2. По периметру наружной поверхности блока устраивается фаска. Деталь см. на листе 52.
3. Армирование см. на листе 27.
4. Деталь установки монтажных петель см. на листе 52.
5. Монтажную петлю см. на листе 64.
6. Данные для проведения испытаний см. на листе 54.

| ТК | Стеновые легкобетонные блоки толщиной 60 см | Серия 1.133-1 | |
|---|---|---|---|
| 1971 | Перемычечный блок НБ-27.4.6П | Выпуск 3 | Лист 26 |

Инв. № подл. | Подпись и дата | Взам. инв. № | Инв. № дубл. | Подпись и дата | А. Крипла | Г. Ники... | Ю. Касьянова

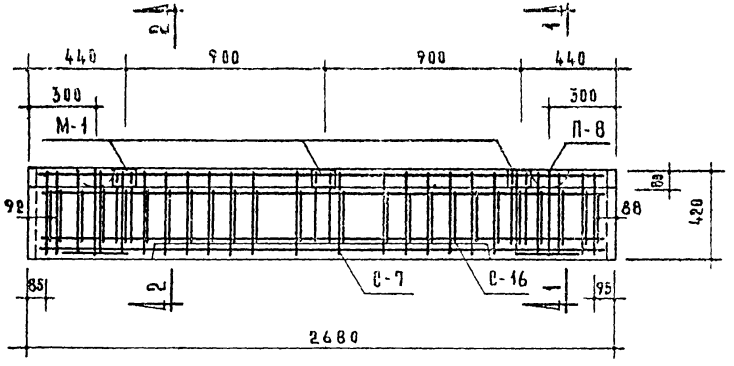


| Спецификация стальных элементов | | | | |
|---|---|---|---|---|
| Марка | Колич. шт. | Вес - кг | | № листов |
| | | 1 элемента | общий | |
| С - 7 | 1 | 10.34 | 10.34 | 57 |
| С - 16 | 1 | 18.96 | 18.96 | 60 |
| М - 1 | 3 | 1.34 | 4.02 | 64 |
| П - 8 | 2 | 0.96 | 1.92 | 64 |
| Итого | | | 35.24 | |

| Выборка стали | | | | | | | | |
|---|---|---|---|---|---|---|---|---|
| Сталь | | Арматурные элементы | | | | Закладные детали | | |
| | | ф8АIII | ф8АI | ф6АI | ф10АI | -100×8 | ф10АI | ф10АIII |
| Длина | м | 23.20 | 30.96 | 35.74 | 3.12 | 0.24 | 2.28 | 1.80 |
| Вес | кг | 9.17 | 12.20 | 7.93 | 1.92 | 1.50 | 1.41 | 1.11 |
| ГОСТ | | 5781-61* | | | | 103-57* | 5781-61* | |

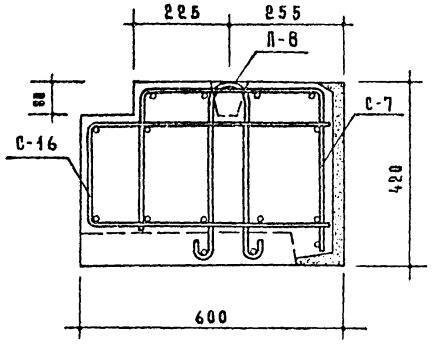


По 1-1

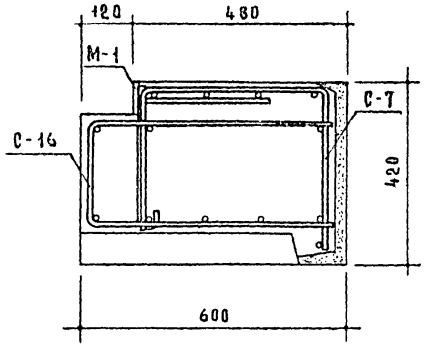


По 2-2

Примечания:

1. Арматурные элементы собираются в пространственный каркас до установки в форму.
2. Все поперечные стержни сетки С-7 приварить контактной точечной сваркой к продольным стержням сетки С-16.
3. Защитный слой для рабочей арматуры не менее 20 мм, для поперечных стержней сеток - не менее 15 мм.
4. В местах образования лунок для петель поперечные стержни сетки С-7 вырезать по месту.

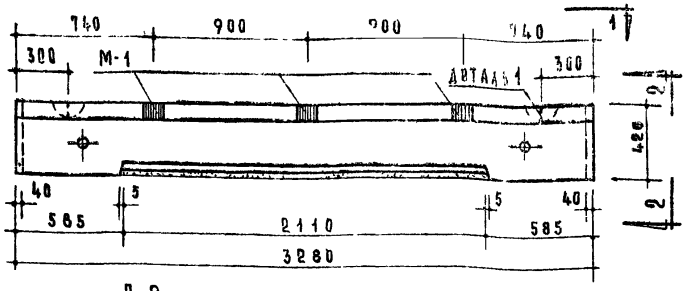


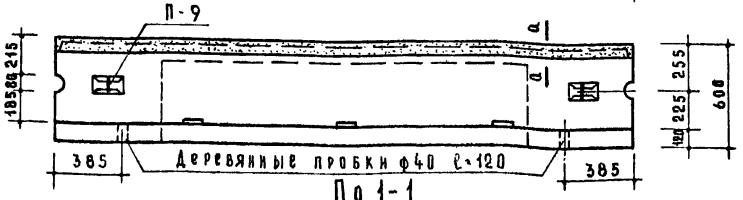


По 1-1

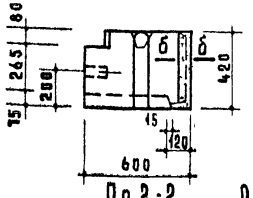


По 2-2

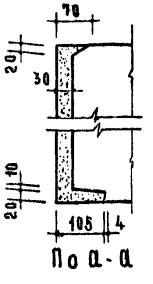


По а-а

Расчетная схема

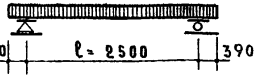


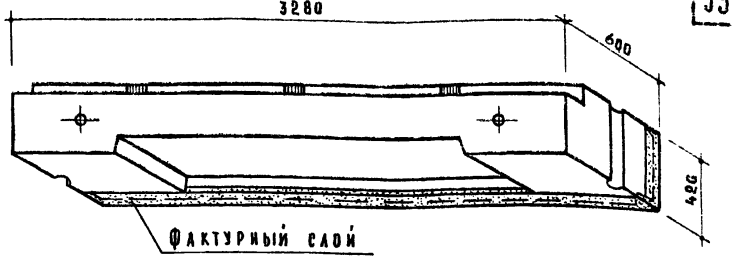


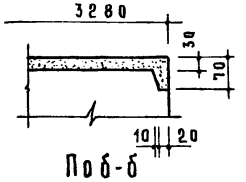


По б-б

Таблица показателей

| Толщина стены см | Марка блока | Объем - м³ | | | Вес блока - кг | | | | Марка | | Вес стали кг |
|---|---|---|---|---|---|---|---|---|---|---|---|
| | | легкого бетона | фактурн слоя | блока | Объемный вес бетона - кг/м³ | | | | легкого бетона | фактурн слоя | |
| | | | | | 1200 | 1400 | 1600 | 1800 | | | |
| 60 | НБ-33.4.6П | 0.665 | 0.050 | 0.718 | 1020 | 1165 | 1310 | 1450 | 100 | 150 | 59.05 |

Нагрузки, включающие собственный вес блока

| | |
|---|---|
| Расчетная нагрузка по несущей способности | — 6225 кг/м |
| Нормативная нагрузка | — 5450 кг/м |
| Нагрузки при расчете прогиба: | |
| длительно действующая | — 4750 кг/м |
| кратковременно действующая | — 700 кг/м |
| Расчетный прогиб с учетом длительного действия нагрузки | — 1/350 |

Примечания.

1. Объемный вес фактурного слоя принят 2000 кг/м³.
2. По периметру наружной поверхности блока устраивается фаска. Деталь см. на листе 52.
3. Армирование см. на листе 29.
4. Деталь установки монтажных петель см на листе 52.
5. Монтажную петлю см. на листе 64.
6. Данные для проведения испытаний см на листе 54.

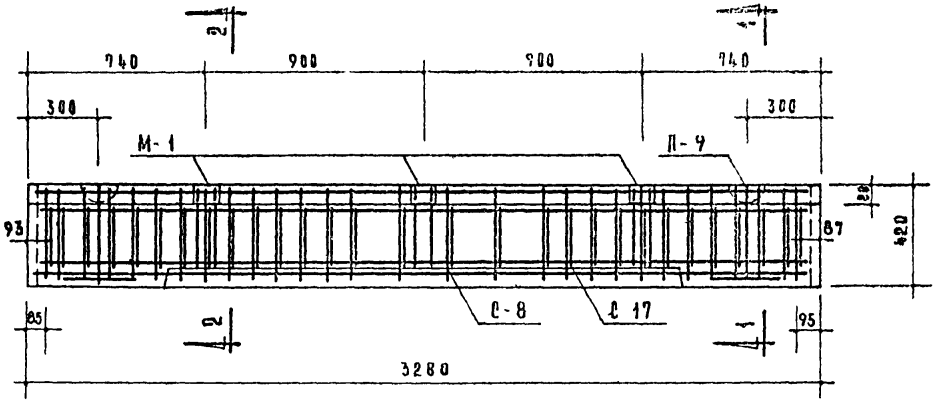


| Спецификация стальных элементов | | | | |
|---|---|---|---|---|
| Марка | Колич. шт. | Вес - кг | | № листов |
| | | элемента | общий | |
| С - 8 | 1 | 24.35 | 24.35 | 57 |
| С - 17 | 1 | 27.76 | 27.76 | 60 |
| М - 1 | 3 | 1.34 | 4.02 | 64 |
| П - 9 | 2 | 1.46 | 2.92 | 64 |
| Итого | | | 59.05 | |

| Выборка стали | | | | | | | |
|---|---|---|---|---|---|---|---|
| Сталь | | Арматурные элементы | | | Закладные детали | | |
| | | ф12 А II | ф8 А I | ф12 А I | -100×8 | ф10 А I | ф10 А II |
| Длина | м | 28.60 | 78.48 | 2.10 | 0.24 | 2.28 | 1.16 |
| Вес | кг | 21.12 | 30.99 | 2.92 | 1.50 | 1.41 | 1.11 |
| ГОСТ | | 5781-61* | | | 103-57* | 5781-61* | |

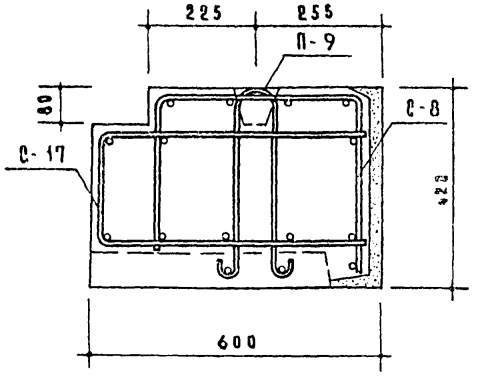


По 1-1

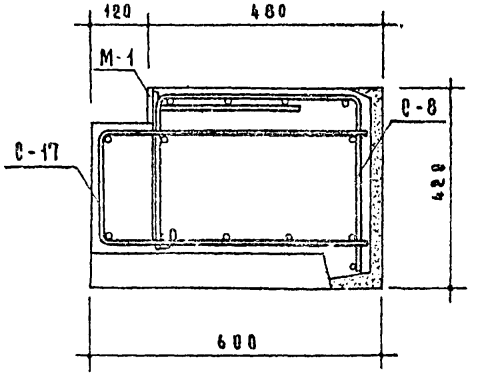


По 2-2

Примечания.

1. Арматурные элементы собираются в пространственный каркас до установки в форму.
2. Все поперечные стержни сетки С-8 приварить контактной точечной сваркой к продольным стержням сетки С-17.
3. Защитный слой для рабочей арматуры не менее 20 мм, для поперечных стержней сеток-не менее 15 мм.
4. В местах образования лунок для петель поперечные стержни сетки С-8 вырезать по месту.

| ТК | Стеновые легкобетонные блоки толщиной 60 см | Серия 1.133-1 | |
|---|---|---|---|
| 1971 | Перемычечный блок НБ-33.4.6П<br>Армирование | Выпуск 3 | Лист 29 |

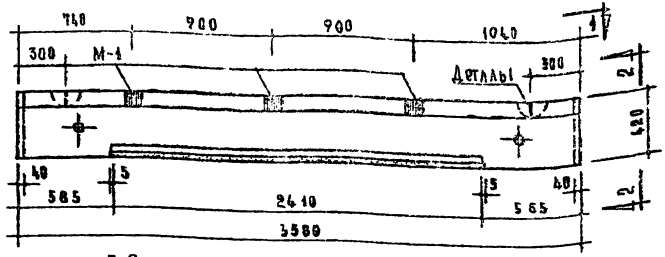


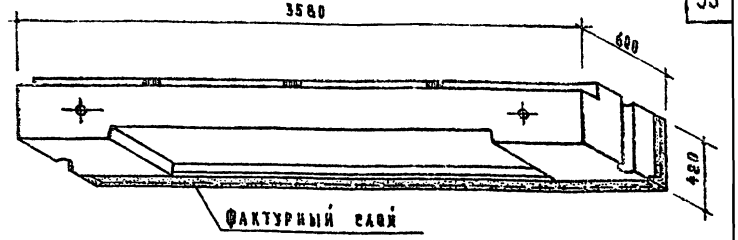


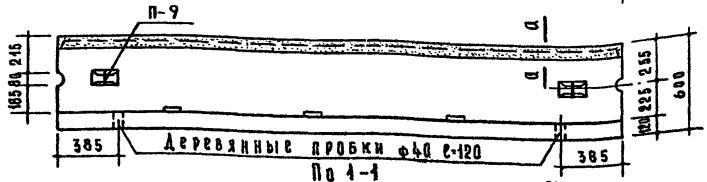


По 1-1

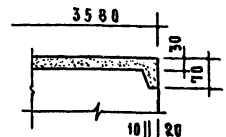


По б-б

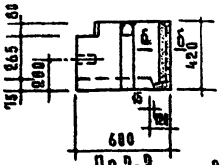


По 2-2

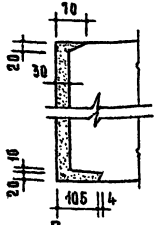


По а-а

Расчетная схема




Нагрузки, включающие собственный вес блока.

Расчетная нагрузка по несущей способности — 6225 кг/м

Нормативная нагрузка — 5450 кг/м

Нагрузки при расчете прогиба

длительно действующая — 4750 кг/м

кратковременно действующая — 700 кг/м

Расчетный прогиб с учетом длительного действия нагрузки $\frac{1}{230}$

Таблица показателей

| Толщина стены см | Марка блока | Объем - м³ | | | Вес блока - кг | | | | Марка | | Вес стали кг |
|---|---|---|---|---|---|---|---|---|---|---|---|
| | | легкого бетона | фактурн. слоя | блока | Объемный вес бетона - кг/м³ | | | | легкого бетона | фактурн. слоя | |
| | | | | | 1200 | 1400 | 1600 | 1800 | | | |
| 60 | НБ-36.4.6Пл | 0.722 | 0.054 | 0.780 | 1128 | 1275 | 1435 | 1590 | 100 | 150 | 77.18 |

Примечания.

1. Объемный вес фактурного слоя принят 2000 кг/м³.
2. По периметру наружной поверхности блока устраивается фаска. Деталь см. на листе 52.
3. Армирование см. на листе 31.
4. Деталь установки монтажных петель см. на листе 52.
5. Монтажную петлю см. на листе 64.
6. Данные для проведения испытаний см. на листе 54.

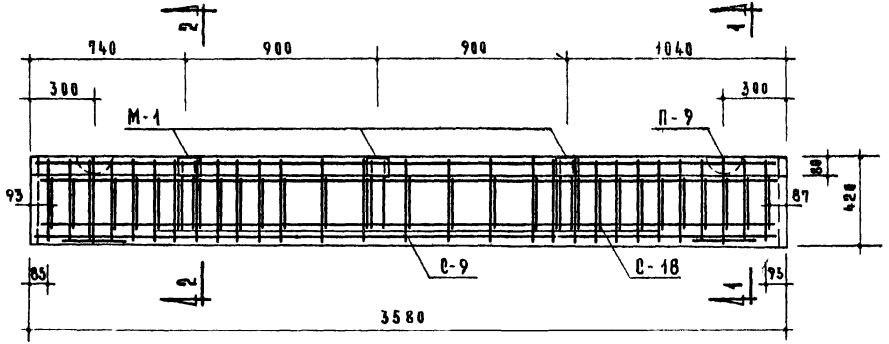


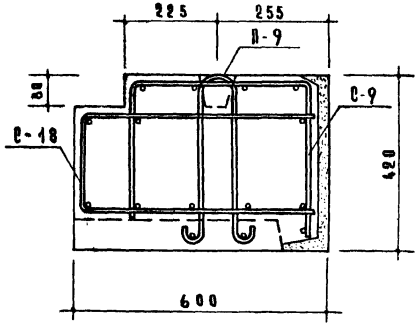


По 1-1

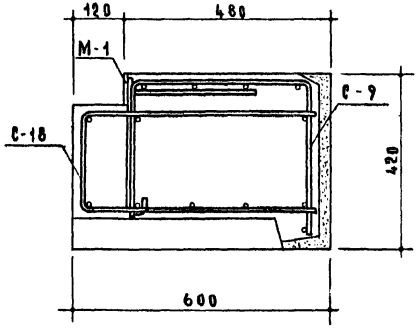


По 2-2

Спецификация стальных элементов

| Марка | Колич. шт. | Вес - кг элемента | Вес - кг общий | №№ листов |
|---|---|---|---|---|
| С-9 | 1 | 30.46 | 30.46 | 57 |
| С-18 | 1 | 39.78 | 39.78 | 60 |
| М-1 | 3 | 1.34 | 4.02 | 64 |
| П-9 | 2 | 1.46 | 2.92 | 64 |
| Итого | | | 77.18 | |

Выборка стали

| Сталь | | Арматурные элементы ф14АII | ф8АI | ф12АI | Закладные детали -100×8 | ф10АI | ф10АII |
|---|---|---|---|---|---|---|---|
| Длина | м | 31.30 | 81.03 | 2.70 | 0.24 | 2.28 | 1.18 |
| Вес | кг | 37.84 | 32.40 | 2.92 | 1.50 | 1.41 | 1.11 |
| ГОСТ | | 5781-61* | | | 103-57* | 5781-61* | |

Примечания.

1. Арматурные элементы собираются в пространственный каркас до установки в форму.
2. Все поперечные стержни сетки С-9 приварить контактной точечной сваркой к продольным стержням сетки С-18.
3. Защитный слой для рабочей арматуры не менее 20 мм, для поперечных стержней сеток - не менее 15 мм.
4. В местах образования лунок для петель поперечные стержни сетки С-9 вырезать по месту.

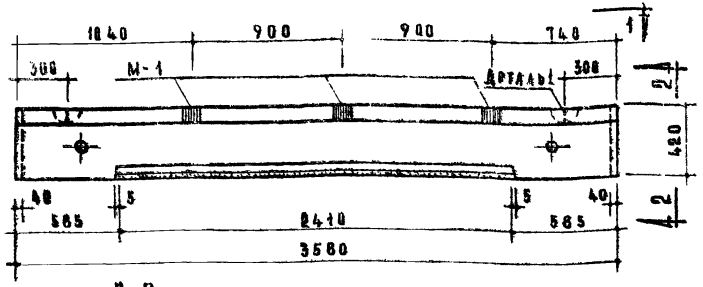


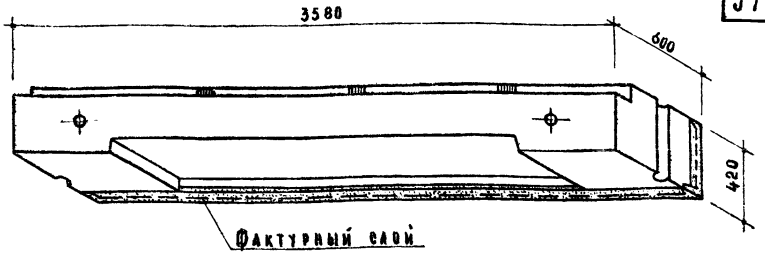


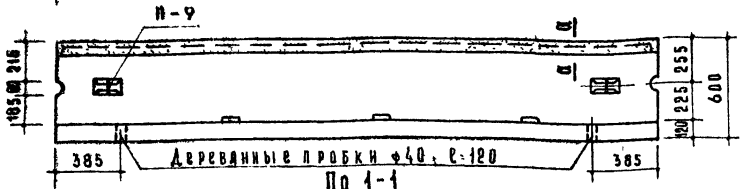


По 1-1

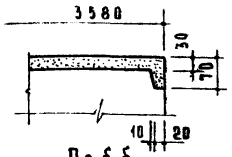


По б-б

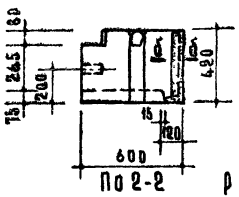


По 2-2

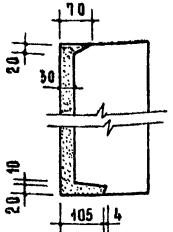


По а-а

Расчетная схема

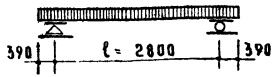


Нагрузки, включающие собственный вес блока.

Расчетная нагрузка по несущей способности — 6225 кг/м

Нормативная нагрузка — 5450 кг/м

Нагрузки при расчете прогиба:

длительно действующая — 4750 кг/м

кратковременно действующая — 700 кг/м

Расчетный прогиб с учетом длительного действия нагрузки $\frac{1}{230}$

Таблица показателей

| Толщина стены см | Марка блока | Объем - м³ | | | Вес блока - кг | | | | Марка | | Вес стали кг |
|---|---|---|---|---|---|---|---|---|---|---|---|
| | | легкого бетона | фактурн. слоя | блока | объемный вес бетона - кг/м³ | | | | легкого бетона | фактурн. слоя | |
| | | | | | 1200 | 1400 | 1600 | 1800 | | | |
| 60 | НБ-36.4.6П | 0.722 | 0.054 | 0.780 | 1120 | 1275 | 1435 | 1590 | 100 | 150 | 77.18 |

Примечания.

1. Объемный вес фактурного слоя принят 2000 кг/м³.
2. По периметру наружной поверхности блока устраивается фаска. Деталь см. на листе 52.
3. Армирование см. на листе 33.
4. Деталь установки монтажных петель см на листе 52.
5. Монтажную петлю см. на листе 64.
6. Данные для проведения испытаний см. на листе 54.

| ТК | Стеновые легкобетонные блоки толщиной 60 см | Серия 1.133-1 | |
|---|---|---|---|
| 1971 | Перемычечный блок НБ-36.4.6П | Выпуск 3 | Лист 32 |

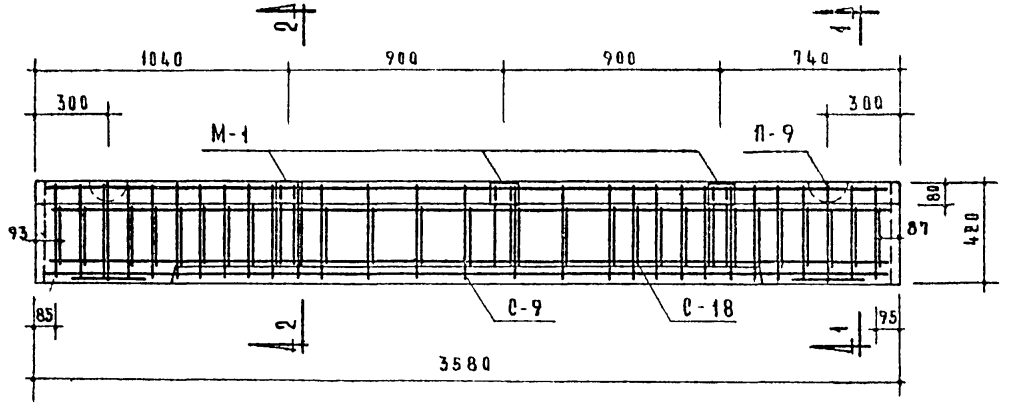


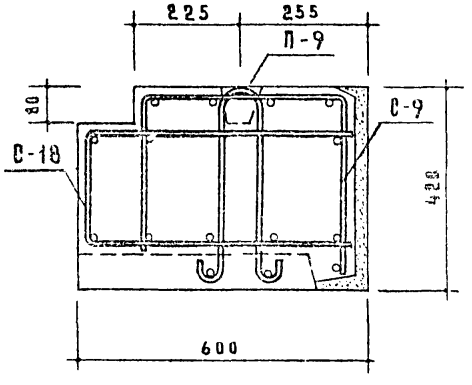


По 1-1

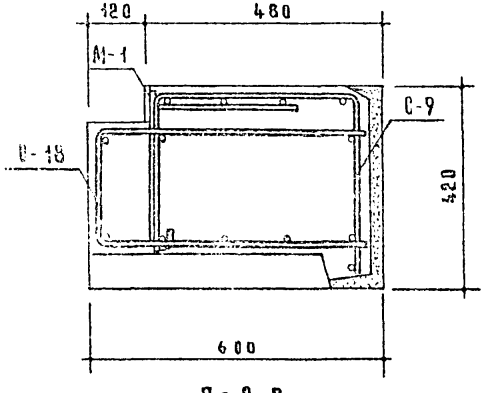


По 2-2

| Спецификация стальных элементов | | | | |
|---|---|---|---|---|
| Марка | Колич шт. | Вес кг элемента | Вес кг общий | NN листов |
| С-9 | 1 | 30.46 | 30.46 | 57 |
| С-18 | 1 | 39.78 | 39.78 | 60 |
| М-1 | 3 | 1.34 | 4.02 | 64 |
| П-9 | 2 | 1.46 | 2.92 | 64 |
| Итого | | | 77.18 | |

| Выборка стали | | | | | | | |
|---|---|---|---|---|---|---|---|
| Сталь | | Арматурные элементы | | | Закладные детали | | |
| | | ф14 А II | ф8 А I | ф12 А I | -100×8 | ф10 А I | ф10 А II |
| Длина | м | 31.30 | 81.03 | 2.70 | 0.24 | 2.28 | 1.18 |
| Вес | кг | 37.84 | 32.40 | 2.92 | 1.50 | 1.41 | 1.11 |
| ГОСТ | | 5781-61* | | | 103-57* | 5781-61* | |

Примечания.

1. Арматурные элементы собираются в пространственный каркас до установки в форму.
2. Все поперечные стержни сетки С-9 приварить контактной точечной сваркой к продольным стержням сетки С-18.
3. Защитный слой для рабочей арматуры не менее 20 мм, для поперечных стержней сеток - не менее 15 мм.
4. В местах образования лунок для петель поперечные стержни сетки С-9 вырезать по месту.

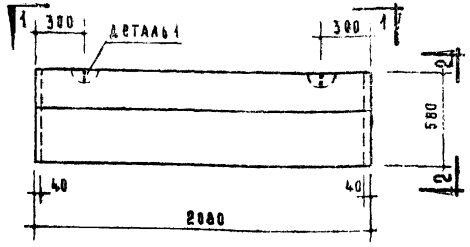


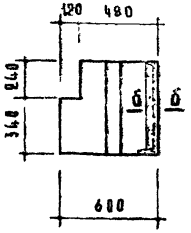


По 2-2

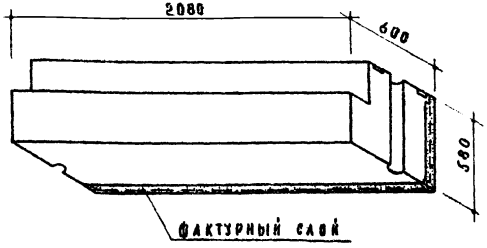


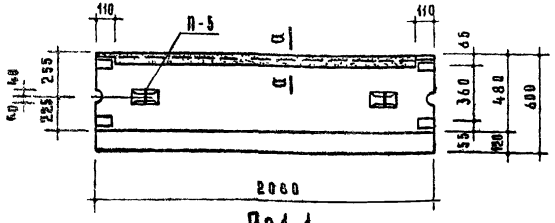


По 1-1

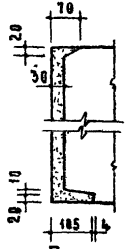


По а-а

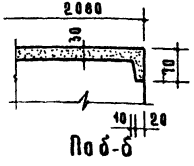


По б-б

Примечания.

1. Объемный вес фактурного слоя принят 2080 кг/м³.
2. По периметру наружной поверхности блока устраивается фаска. Деталь см. на листе 52.
3. Армирование см. на листе 35.
4. Деталь установки монтажных петель см. на листе 52.
5. Монтажную петлю см. на листе 64.

Таблица показателей

| Толщина стены см | Марка блока | Объем - м³ | | | Вес блока - кг | | | | Марка | | Вес стали кг |
|---|---|---|---|---|---|---|---|---|---|---|---|
| | | легкого бетона | фактурн. слоя | блока | Объемный вес бетона - кг/м³ | | | | легкого бетона | фактурн. слоя | |
| | | | | | 1200 | 1400 | 1600 | 1800 | | | |
| 60 | НБ-21.6.6 | 0.617 | 0.042 | 0.663 | 895 | 1025 | 1160 | 1295 | 100 | 150 | 9.98 |

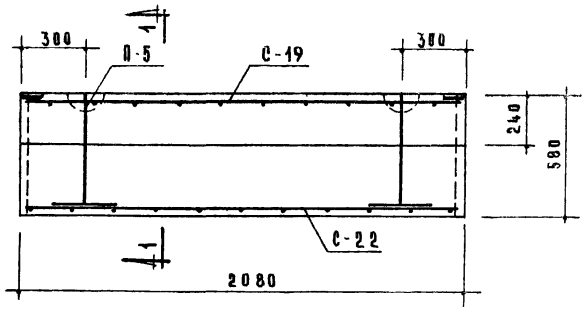


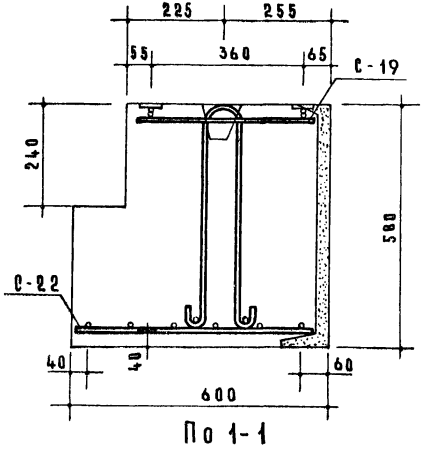


По 1-1

Примечание.

В местах устройства лунок для петель поперечные стержни сетки С-19 вырезать по месту.

| Спецификация арматурных элементов | | | | |
|---|---|---|---|---|
| Марка | Колич штук | Вес — кг 1 элемента | Вес — кг общий | № № листов |
| С-19 | 1 | 4.34 | 4.34 | 61 |
| С-22 | 1 | 3.30 | 3.30 | 62 |
| П-5 | 2 | 1.17 | 2.34 | 64 |
| | | Итого | 9.98 | |

| Выборка стали | | | | | | | |
|---|---|---|---|---|---|---|---|
| Сталь | | Арматурные элементы | | | | | |
| | | ф10АI | ф6АI | ф5ВI | ф4ВI | -100×6 | ф10АI |
| Длина | м | 4.56 | 12.12 | 4.20 | 6.16 | 0.2 | 3.72 |
| Вес | кг | 2.75 | 2.69 | 0.65 | 0.61 | 0.94 | 2.34 |
| ГОСТ | | 5781-61* | | 6727-53* | | 103-57* | 5781-61* |

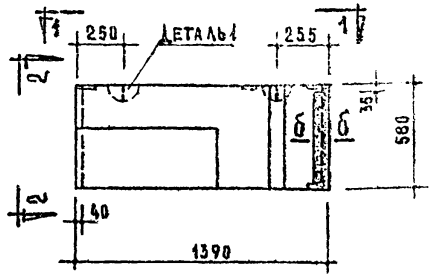


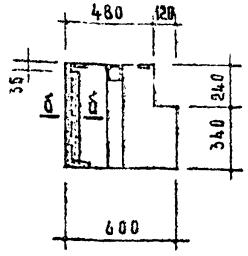


По 2-2

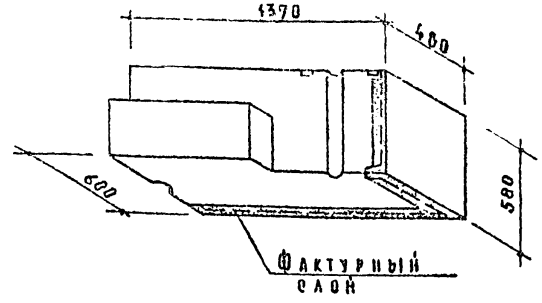


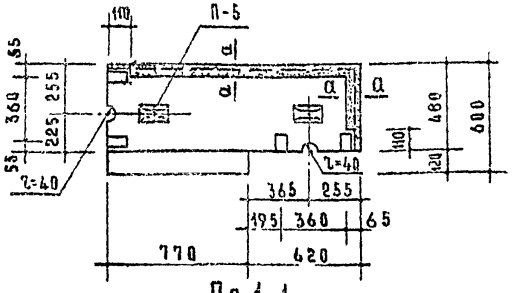


По 1-1

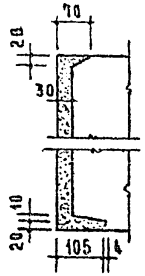


По 4-4

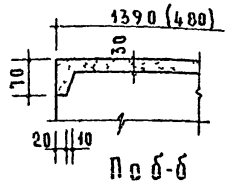


По 6-6

Таблица показателей

| Толщина стены см | Марка блока | Объем - м³ | | | Вес блока - кг | | | | Марка | | Вес стали кг |
|---|---|---|---|---|---|---|---|---|---|---|---|
| | | легкого бетона | фактурн слоя | блока | Объемный вес бетона кг/м³ 1200 | 1400 | 1600 | 1800 | легкого бетона | фактурн слоя | |
| 60 | НБУ-14.6.6л | 0.377 | 0.037 | 0.418 | 570 | 650 | 730 | 815 | 100 | 150 | 8.02 |

Примечания.

4. Объемный вес фактурного слоя принят 2000 кг/м³.
2. По периметру наружной поверхности блока устраивается фаска Деталь см. на листе 52.
3. Армирование см. на листе 38.
4. Деталь установки монтажных петель см. на листе 52.
5. Монтажную петлю см. на листе 64.

| | | | |
|---|---|---|---|
| ТК | Стеновые легкобетонные блоки толщиной 60 см | Серия 1.133-1 | |
| 1971 | Поясной блок угловой НБУ-14.6.6л | Выпуск 3 | Лист 36 |

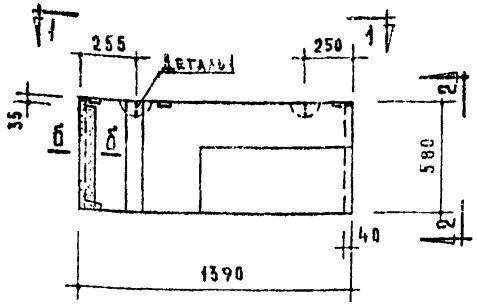


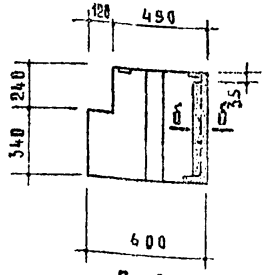


По 2-2

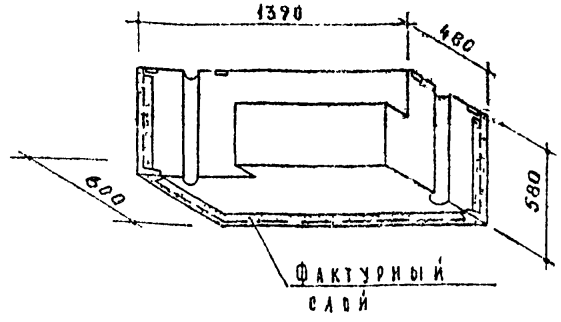


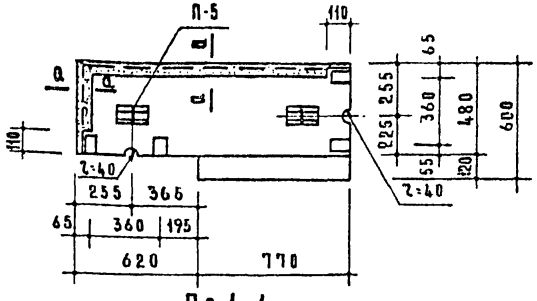


По 1-1

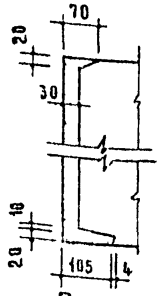


По а-а

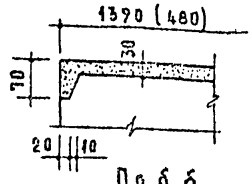


По б-б

Примечания.

1. Объемный вес фактурного слоя принят 2000 кг/м³
2. По периметру наружной поверхности блока устраивается фаска. Деталь см. на листе 52.
3. Армирование см. на листе 38.
4. Деталь установки монтажных петель см на листе 52.
5. Монтажную петлю см. на листе 64.

Таблица показателей

| Толщина стены см | Марка блока | Объем - м³ | | | Вес блока - кг | | | | Марка | | Вес стали кг |
|---|---|---|---|---|---|---|---|---|---|---|---|
| | | легкого бетона | фактурн. слоя | блока | Объемный вес бетона - кг/м³ | | | | легкого бетона | фактурн. слоя | |
| | | | | | 1200 | 1400 | 1600 | 1800 | | | |
| 60 | НБУ-14.6.6 | 0.377 | 0.037 | 0.418 | 570 | 650 | 730 | 815 | 100 | 150 | 8.02 |

| ГК | Стеновые легкобетонные балки толщиной 60 см | Серия 1.133-1 | |
|---|---|---|---|
| 971 | Поясной блок угловой НБУ-14.6.6 | Выпуск 3 | Лист 37 |

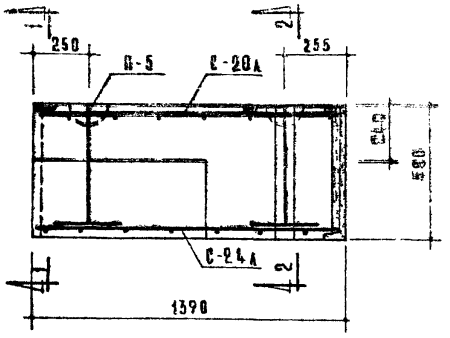


НБУ-14.6.6л

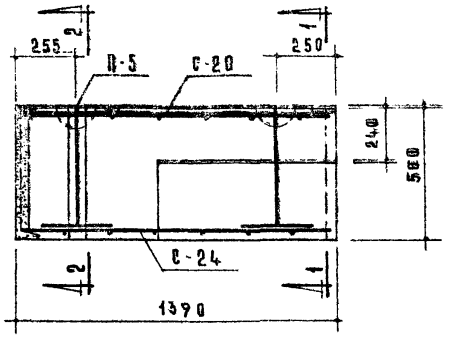


НБУ-14.6.6

| Спецификация арматурных элементов | | | | |
|---|---|---|---|---|
| Марка | Колич. шт | Вес - кг | | № листов |
| | | 1 элемента | общий | |
| С-20л (С-20) | 1 | 3.65 | 3.65 | 61 |
| С-24л (С-24) | 1 | 2.03 | 2.03 | 63 |
| П-5 | 2 | 1.17 | 2.34 | 64 |
| Итого | | | 8.02 | |

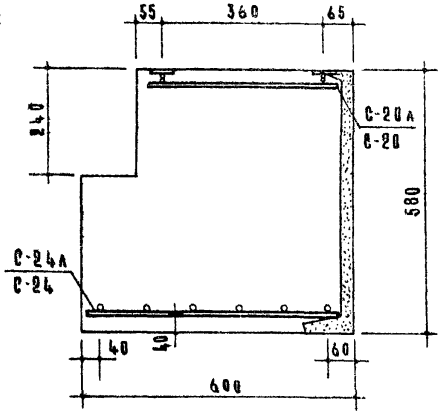


По 1-1

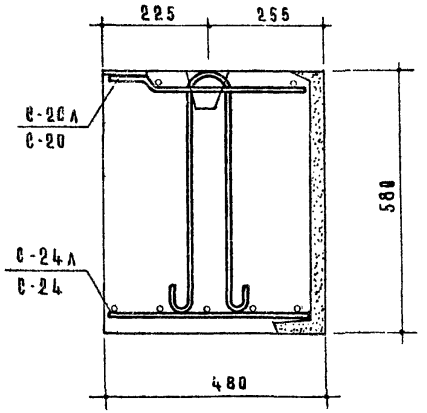


По 2-2

| Выборка стали | | | | | | | |
|---|---|---|---|---|---|---|---|
| Сталь | | Арматурные элементы | | | | | |
| | | ф10АI | ф6АI | ф5ВI | ф4ВI | 100+6 | ф10АI |
| Длина | м | 3.99 | 7.37 | 1.68 | 4.0 | 8.2 | 3.72 |
| Вес | кг | 2.46 | 1.64 | 0.25 | 0.39 | 0.94 | 2.34 |
| ГОСТ | | 5781-61* | | 6727-53* | | 103-57* | 5781-61* |

Примечание.
В месте устройства шпонки продольный стержень сетки С-24л (С-24) вырезать по месту.

| | | | |
|---|---|---|---|
| ТК | Стеновые легкобетонные блоки толщиной 60 см | | Сер. 1.137 |
| 1971 | Поясные блоки угловые НБУ-14.6.6л и НБУ-14.6.6 Армирование. | | Выпуск 3 |

Гипростроммаш | Гл. инж. отд. | Гл. инж. пр-та | Гл. инж. пр-та | Изолятич. бюро | Н.А. Шишкина | Н.А. Шишкина | Н.А. Шишкина

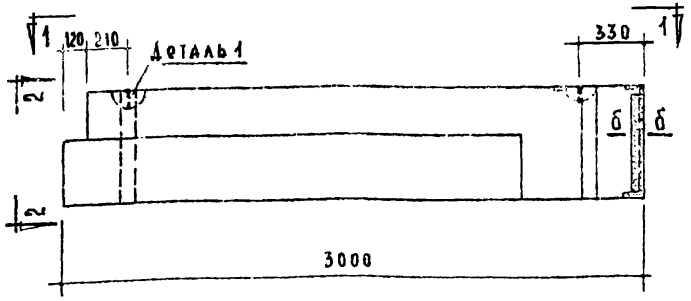


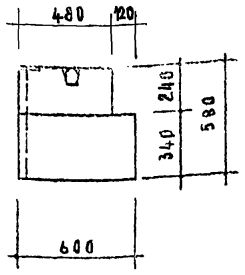


По 2-2

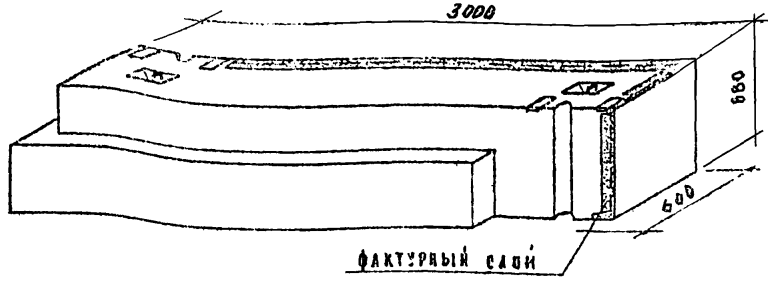


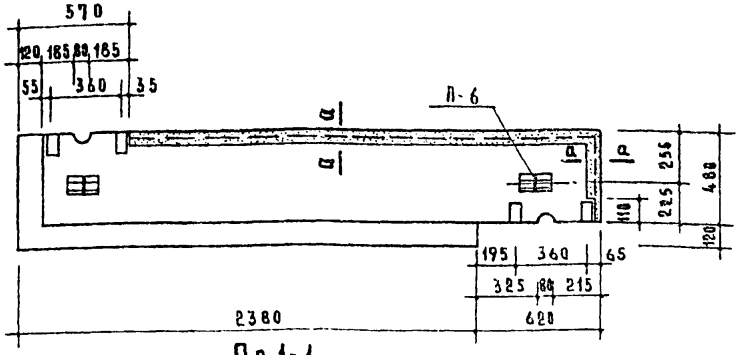


По 1-1

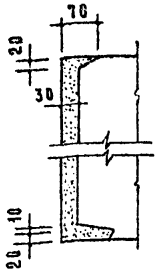


По а-а

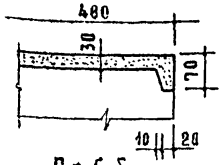


По б-б

Примечания

1. Объемный вес фактурного слоя принят 2000 кг/м³.
2. По периметру наружной поверхности блока устраивается фаска. Деталь см. на листе 52.
3. Армирование см. на листе 40.
4. Деталь установки монтажных петель см. на листе 52.
5. Монтажную петлю см. на листе 64.

Таблица показателей

| Толщина стены см. | Марка блока | Объем - м³ | | | Вес блока - кг | | | | Марка | | Вес стали кг |
|---|---|---|---|---|---|---|---|---|---|---|---|
| | | легкого бетона | фактурн слоя | блока | Объемный вес бетона - кг/м³ | | | | легкого бетона | фактурн слоя | |
| | | | | | 1200 | 1400 | 1600 | 1800 | | | |
| 60 | НБУ-30.6.6а | 0.858 | 0.056 | 0.918 | 1245 | 1435 | 1620 | 1810 | 100 | 150 | 14.43 |

| ТК | Стеновые легкобетонные блоки толщиной 60 см | Серия 1.133-1 | |
|---|---|---|---|
| 971 | Поясной блок угловой НБУ-30.6.6а | Выпуск 3 | Лист 39 |

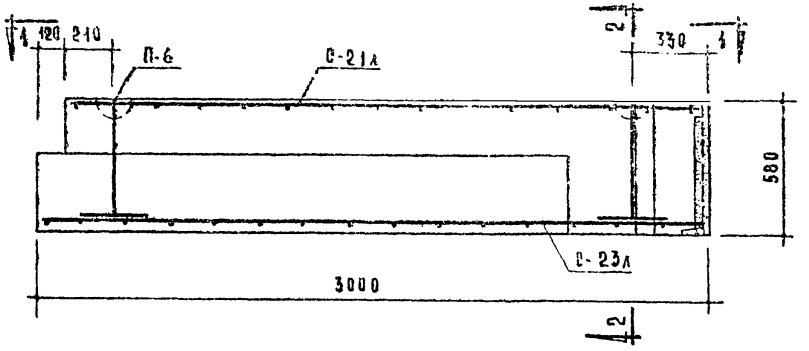


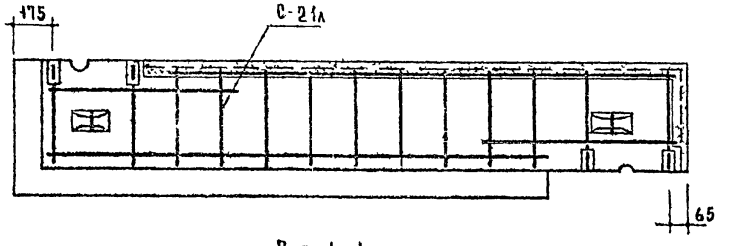


По 1-1

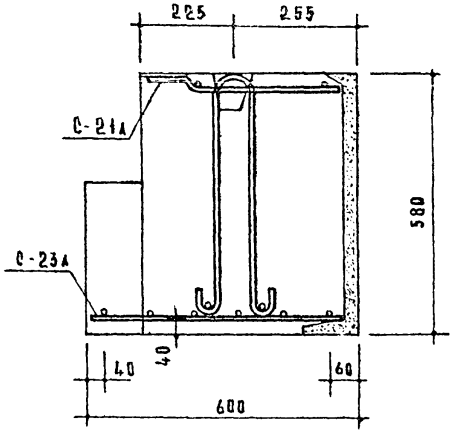


По 2-2

| Спецификация арматурных элементов | | | | |
|---|---|---|---|---|
| Марка | Колич. шт. | Вес - кг | | № № листов |
| | | 1 элемента | общий | |
| С-21А | 1 | 6.43 | 6.43 | 62 |
| С-23А | 1 | 4.60 | 4.60 | 63 |
| П-6 | 2 | 1.70 | 3.40 | 64 |
| Итого | | | 14.43 | |

| Выборка стали | | | | | | | |
|---|---|---|---|---|---|---|---|
| Сталь | | Арматурные элементы | | | | | |
| | | ф10 AI | ф6 AI | ф5 BI | ф4 BI | -100×6 | ф12 AI |
| Длина | м | 7.96 | 16.97 | 3.77 | 8.48 | 0.20 | 3.80 |
| Вес | кг | 4.91 | 3.76 | 0.58 | 0.84 | 0.94 | 3.40 |
| ГОСТ | | 5781-61* | | 6727-53* | | 103-57* | 5781-61* |

Примечание.
В месте устройства шпонки продольный стержень сетки С-23 вырезать по месту.

| ТК 1971 | Стеновые легкобетонные блоки толщиной 60 см<br>Поясной блок угловой НБУ-30.6.6А<br>Армирование | Серия 1.13.3<br>Выпуск 3 |
|---|---|---|

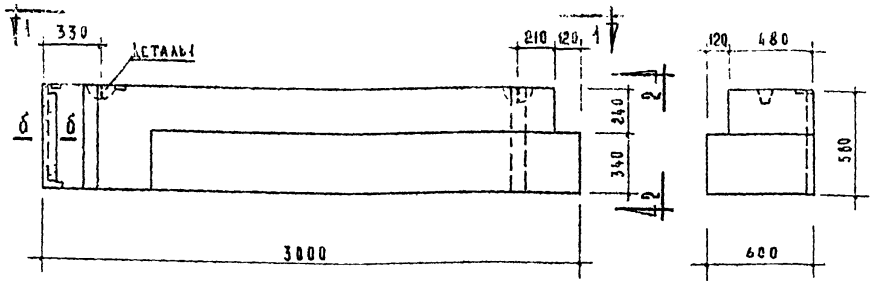


По 2-2

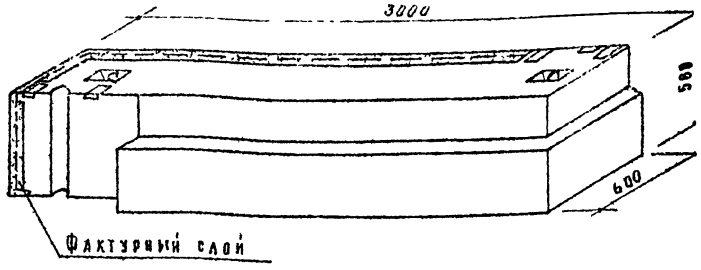


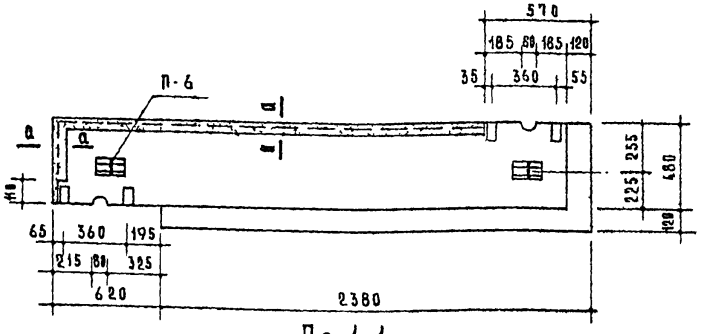


По 1-1

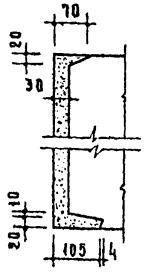


По а-а

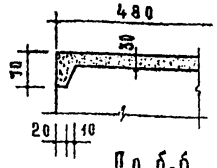


По б-б

Таблица показателей

| Толщина стены см | Марка блока | Объем - м³ | | | Вес блока - кг | | | | Марка | | Вес стали кг |
|---|---|---|---|---|---|---|---|---|---|---|---|
| | | легкого бетона | фактурн слоя | блока | Объемный вес бетона - кг/м³ 1200 | 1400 | 1600 | 1800 | легкого бетона | фактурн слоя | |
| 60 | НБУ-30.6.6 | 0.858 | 0.056 | 0.918 | 1245 | 1435 | 1620 | 1810 | 100 | 150 | 14.43 |

Примечания.

1. Объемный вес фактурного слоя принят 2000 кг/м³.
2. По периметру наружной поверхности блока устраивается фаска. Деталь см. на листе 52.
3. Армирование см. на листе 42.
4. Деталь установки монтажных петель см. на листе 52.
5. Монтажную петлю см. на листе 64.

| ТК 1971 | Стеновые легкобетонные блоки толщиной 60 см<br>Поясной блок угловой НБУ-30.6.6 | Серия 1.133-1<br>Выпуск 3 / Лист 41 |
|---|---|---|

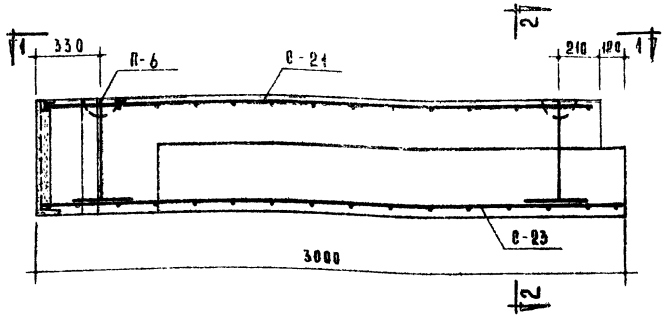


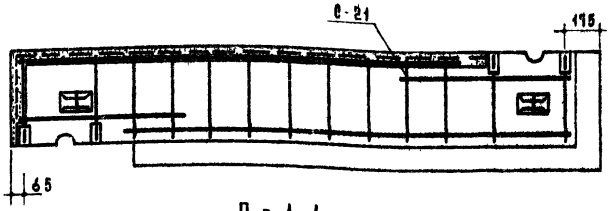


По 1-1

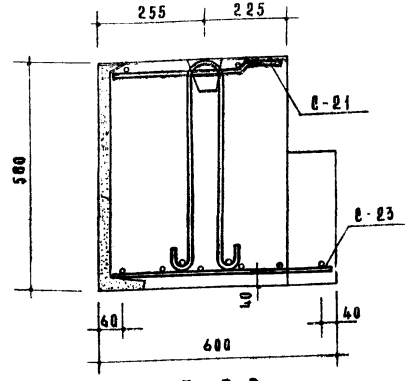


По 2-2

| Спецификация арматурных элементов | | | | |
|---|---|---|---|---|
| Марка | Колич. шт. | Вес - кг | | № листов |
| | | 1 элемента | общий | |
| С-21 | 1 | 6,43 | 6,43 | 62 |
| С-23 | 1 | 4,60 | 4,60 | 63 |
| П-6 | 2 | 1,70 | 3,40 | 64 |
| Итого | | | 14,43 | |

| Выборка стали | | | | | | | |
|---|---|---|---|---|---|---|---|
| Сталь | | Арматурные элементы | | | | | |
| | | ф10 AI | ф6 AI | ф5 BI | ф4 BI | -100×6 | ф12 AI |
| Длина | м | 7.96 | 16.97 | 3.77 | 8.48 | 0.20 | 3.80 |
| Вес | кг | 4.91 | 3.76 | 0.58 | 0.84 | 0.94 | 3.40 |
| ГОСТ | | 5781-61* | | 6727-53* | | 103-57* | 5781-61* |

Примечание.
В месте устройства шпонки продольный стержень сетки С-23 вырезать по месту.

| ТК 1971 | Стеновые легкобетонные блоки толщиной 60 см | Серия 1.133- |
|---|---|---|
| | Поясной блок угловой НБУ-30.6.6 | Выпуск 3 |
| | Армирование | Лист 4 |

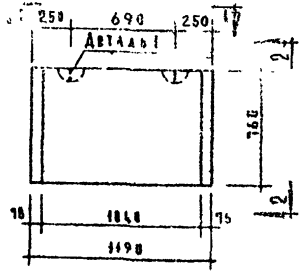


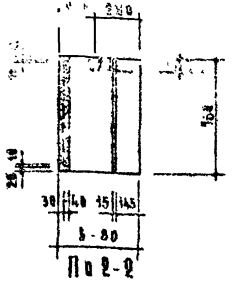


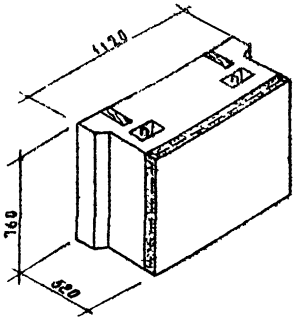


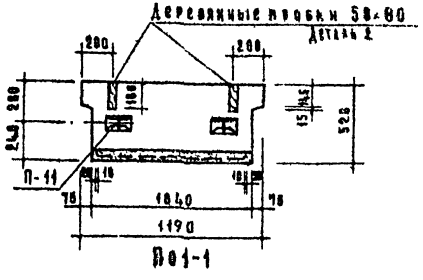


Примечания.

1. Объемный вес фактурного слоя принят 2000 кг/м³.
2. По периметру наружной поверхности блока устраивается фаска. Деталь см. на листе 52.
3. Детали установки монтажных петель и деревянных пробок см. на листе 52.
4. Монтажные петли см. на листе 64.

Таблица показателей

| Толщина стены в см | Марка блока | Объем — м³ | | | Вес блока — кг | | | | Марка | | Ни | Вес стали кг |
|---|---|---|---|---|---|---|---|---|---|---|---|---|
| | | легкого бетона | фактурн. слоя | блока | Объемный вес бетона — кг/м³ | | | | легкого бетона | фактурн. слоя | арматурн. элем. | |
| | | | | | 1200 | 1400 | 1600 | 1800 | | | | |
| 60 | НБО-12.8.5 | 0.488 | 0.027 | 0.428 | 585 | 660 | 745 | 830 | 180 | 150 | П-11 | 2.02 |

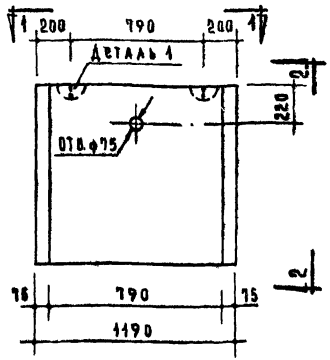


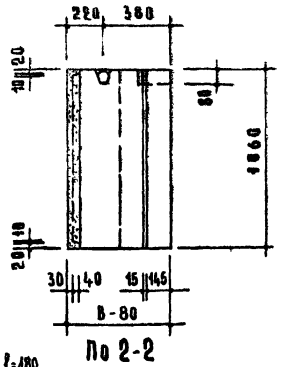


По 2-2

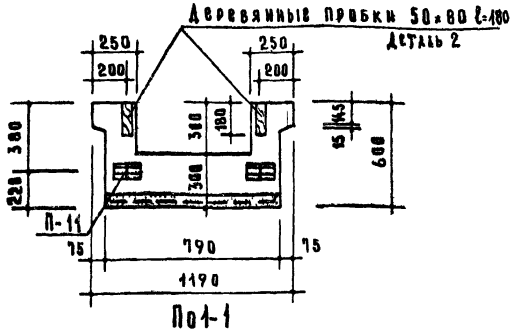


По 1-1

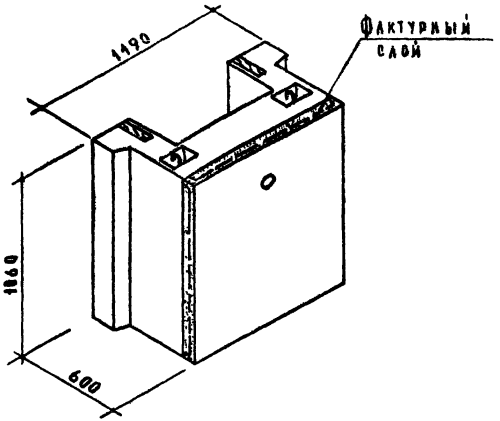


Примечания.

1. Объемный вес фактурного слоя принят 2000 кг/м³.
2. По периметру наружной поверхности блока устраивается фаска. Деталь см. на листе 52.
3. Детали установки монтажных петель и деревянных пробок см. на листе 52.
4. Монтажные петли см. на листе 64.

Таблица показателей

| Толщина стены δ см | Марка блока | Объем-м³ легкого бетона | Объем-м³ фактурн. слоя | Объем-м³ блока | Вес блока-кг объемный вес бетона-кг/м³ 1200 | 1400 | 1600 | 1800 | Марка легкого бетона | Марка фактурн. слоя | № армат. элем. | Вес стали кг |
|---|---|---|---|---|---|---|---|---|---|---|---|---|
| 60 | НБО-12.11.6 | 0.427 | 0.037 | 0.466 | 630 | 720 | 810 | 900 | 100 | 150 | П-11 | 2.02 |

| | | | |
|---|---|---|---|
| 1К | Стеновые легкобетонные блоки толщиной 60 см | Серия 1.133-1 | |
| 271 | Подоконный блок НБО-12.11.6 | Выпуск 3 | Лист 44 |

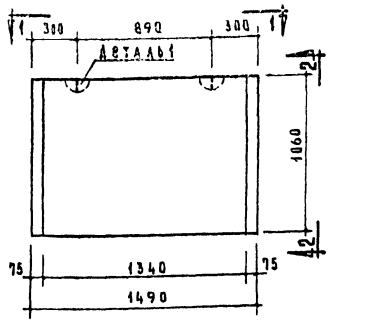


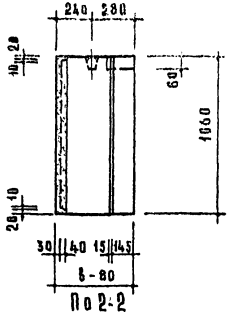


По 2-2

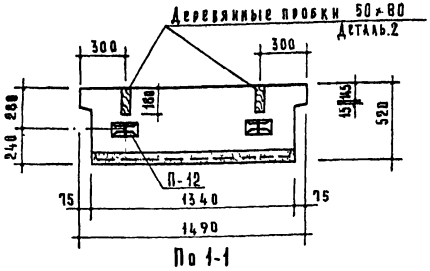


По 1-1

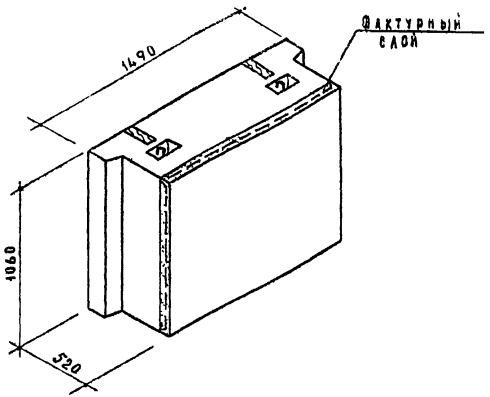


Примечания.

1. Объемный вес фактурного слоя принят 2000 кг/м³.
2. По периметру наружной поверхности блока устраивается фаска. Деталь см. на листе 52.
3. Детали установки монтажных петель и деревянных пробок см. на листе 52.
4. Монтажные петли см. на листе 64.

Таблица показателей

| Толщина стены в см | Марка блока | Объем - м³ | | | Вес блока - кг | | | | Марка | | NN армат. элем. | Вес стали кг |
|---|---|---|---|---|---|---|---|---|---|---|---|---|
| | | легкого бетона | фактурн слоя | блока | Объемный вес бетона кг/м³ | | | | легкого бетона | фактурн слоя | | |
| | | | | | 1200 | 1400 | 1600 | 1800 | | | | |
| 60 | НБО-15.11.5 | 0.714 | 0.047 | 0.763 | 1020 | 1175 | 1330 | 1480 | 100 | 150 | П-12 | 3.08 |

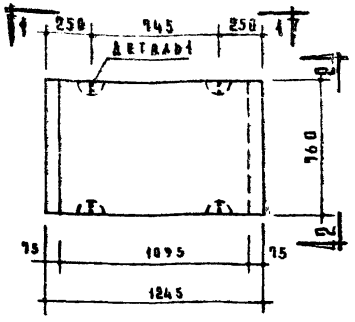


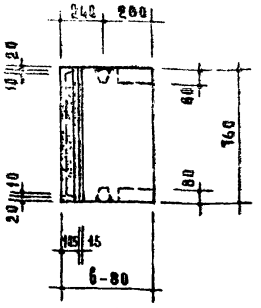


По 2-2

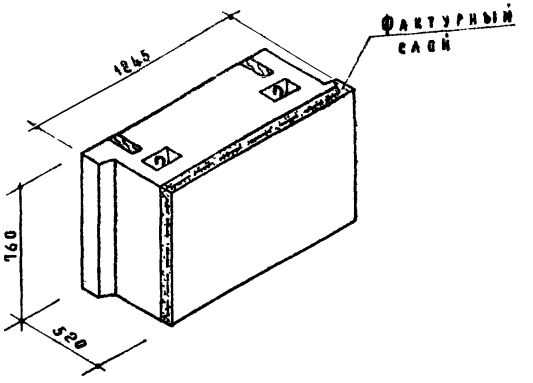


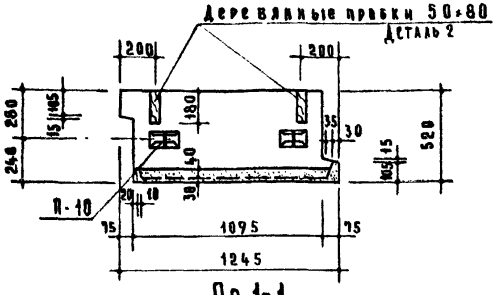


По 1-1

Примечания.

1. Объемный вес фактурного слоя принят 2000 кг/м³.
2. По периметру наружной поверхности блока устраивается фаска. Деталь см. на листе 52.
3. Детали установки монтажных петель и деревянных пробок см. на листе 52.
4. Монтажные петли см. на листе 64.

Таблица показателей

| Толщина стены в см | Марка блока | Объем - м³ | | | Вес блока - кг | | | | Марка | | НН армат. элем. | Вес стали кг |
|---|---|---|---|---|---|---|---|---|---|---|---|---|
| | | легкого бетона | фактурн. слоя | блока | Объемный вес бетона - кг/м³ | | | | легкого бетона | фактурн. слоя | | |
| | | | | | 1200 | 1400 | 1600 | 1800 | | | | |
| 60 | НБД-12.8.5 | 0.417 | 0.031 | 0.451 | 605 | 695 | 785 | 875 | 100 | 150 | П-10 | 2.06 |

| | | | |
|---|---|---|---|
| ТК | Стеновые легкобетонные блоки толщиной 60 см | Серия 1.133-1 | |
| 1971 | Подоконный блок НБД-12.8.5 | Выпуск 3 | Лис 46 |

А. Крипак | Гл. инж. пр-та | Н. Клепикова | № 10 | Гл. инж. пр-та | М. Никитина

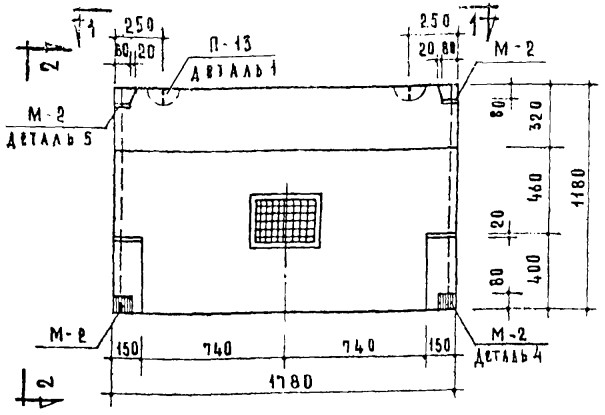


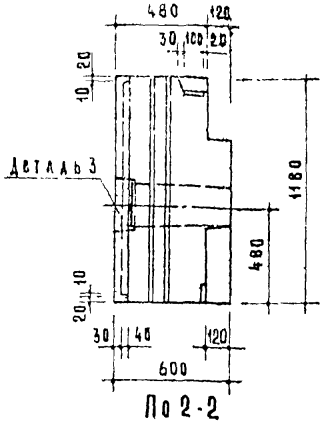


По 2-2

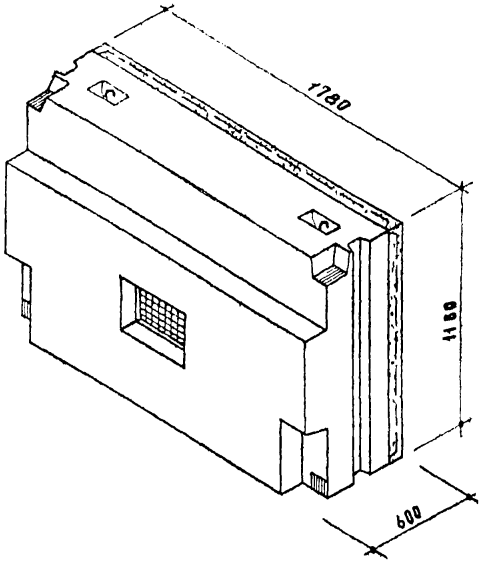


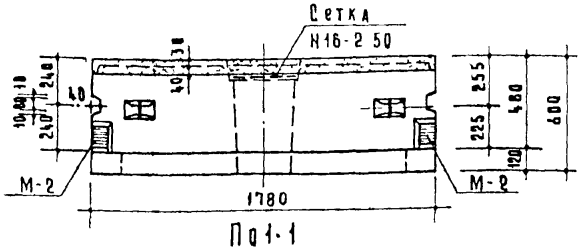


По 1-1

| Спецификация стальных элементов | | | | |
|---|---|---|---|---|
| Марка | Кол. шт. | Вес - кг | | Ин листов |
| | | 1 элемента | общий | |
| М-2 | 4 | 0.94 | 3.76 | 64 |
| П-13 | 2 | 2.99 | 5.98 | 64 |
| Сетка Н16-2.50 | 1 | 0.39 | 0.39 | Примеч. 5 |
| Итого | | | 10.13 | |

| Выборка стали | | | |
|---|---|---|---|
| Сталь | Закладные детали | | Петли |
| | -100×8 | ф10 А II | ф 14 А I |
| Длина | 0.32 | 2.88 | 4.96 |
| Вес | 2.00 | 1.76 | 5.98 |
| ГОСТ | 103-57* | 5781-61* | |

| Таблица показателей | | | | | | | | | | | |
|---|---|---|---|---|---|---|---|---|---|---|---|
| Толщина стены см. | Марка блока | Объем - м³ | | | Вес блока - кг | | | | Марка | | Вес стали кг |
| | | легкого бетона | фактурн. слоя | блока | Объемный вес бетона - кг/м³ | | | | легкого бетона | фактурн. слоя | |
| | | | | | 1200 | 1400 | 1600 | 1800 | | | |
| 60 | НБП-18.12.6 | 1.055 | 0.064 | 1.178 | 1500 | 1730 | 1955 | 2185 | 100 | 150 | 10.13 |

Примечания.

1. Объемный вес фактурного слоя принят 2000 кг/м³.
2. По периметру наружной поверхности блока устраивается фаска. Деталь см. на листе 52.
3. Деталь установки монтажных петель и закладных деталей см. на листе 5
4. Деталь устройства продуха см. на листе 52.
5. Для ограждения продухов применяются сетки проволочные тканые с квадратными ячейками общего назначения по ГОСТ 12184-66. Сетки устанавливаются в изделие после пропарки и закрепляются раствором. До монтажа сетки покрыть антикоррозийным составом или окрасить масляной краской.

| | | |
|---|---|---|
| ТК 1971 | Стеновые легкобетонные блоки толщиной 60 см<br>Парапетный блок НБП-18.12.6 | Сер. 1.133<br>Выпуск 3 |

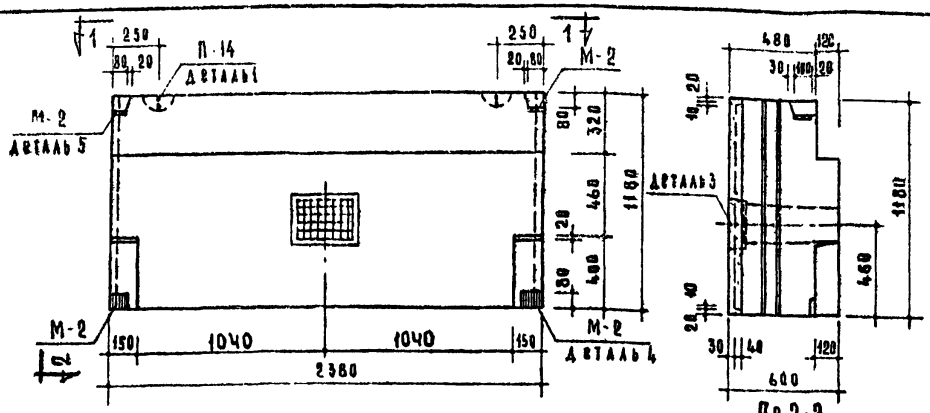


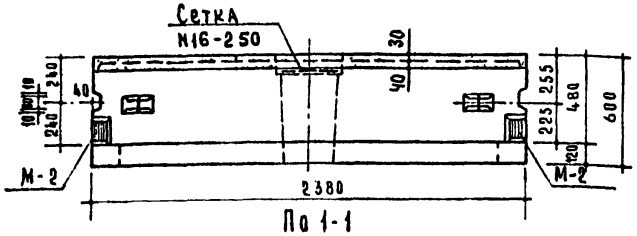


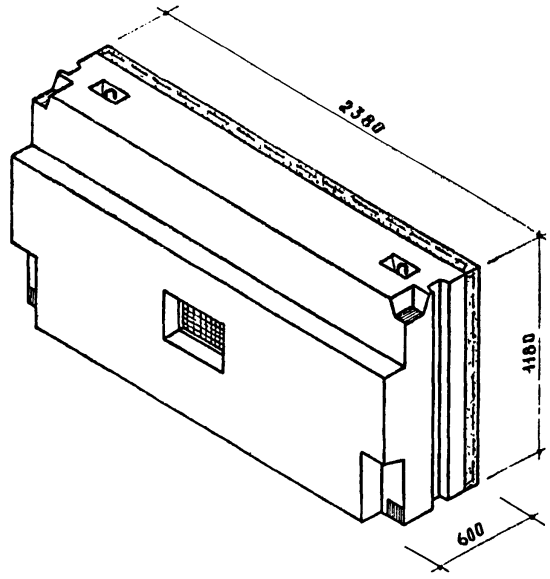


| Спецификация стальных элементов | | | | |
|---|---|---|---|---|
| Марка | Кол. шт. | Вес - кг | | № листов |
| | | 1 элемента | общий | |
| М-2 | 4 | 0.94 | 3.76 | 64 |
| П-14 | 2 | 3.96 | 7.92 | 64 |
| Сетка N16-2.50 | 2 | 0.39 | 0.39 | Примеч.5 |
| | | Итого | 12.07 | |

| Выборка стали | | | |
|---|---|---|---|
| Сталь | Закладные детали | | Петли |
| | -100×8 | ф10 А II | ф16 А I |
| Длина | 0.32 | 2.88 | 5.02 |
| Вес | 2.00 | 1.76 | 7.92 |
| ГОСТ | 103-57* | 5781-61* | |

| Таблица показателей | | | | | | | | | | | |
|---|---|---|---|---|---|---|---|---|---|---|---|
| Толщина стены см | Марка блока | Объем - м³ | | | Вес блока - кг | | | | Марка | | Вес стали кг |
| | | легкого бетона | фактурн. слоя | блока | Объемный вес бетона - кг/м³ | | | | легкого бетона | фактурн. слоя | |
| | | | | | 1200 | 1400 | 1600 | 1800 | | | |
| 60 | НБП-24.12.6 | 1.438 | 0.087 | 1.580 | 2050 | 2360 | 2670 | 2980 | 108 | 150 | 12.07 |

Примечания.

1. Объемный вес фактурного слоя принят 2000 кг/м³.
2. По периметру наружной поверхности блока устраивается фаска. Деталь см. на листе 52.
3. Деталь установки монтажных петель и закладных деталей см. на листе 52.
4. Деталь устройства продуха см. на листе 52.
5. Для ограждения продухов применяются сетки проволочные тканые с квадратными ячейками общего назначения по ГОСТ 12184-66. Сетки устанавливаются в изделие после пропарки и закрепляются раствором. До монтажа сетки покрыть антикоррозийным составом или окрасить масляной краской.

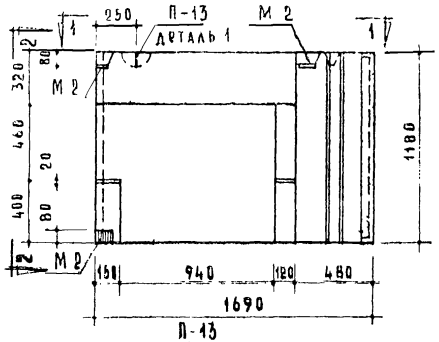


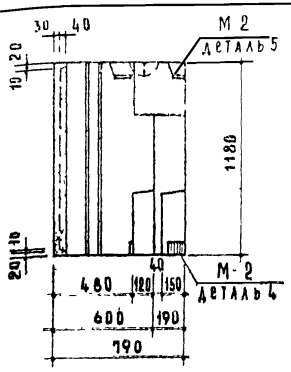


По 2-2

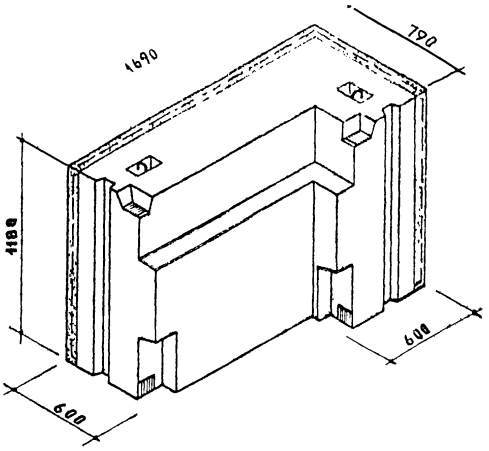


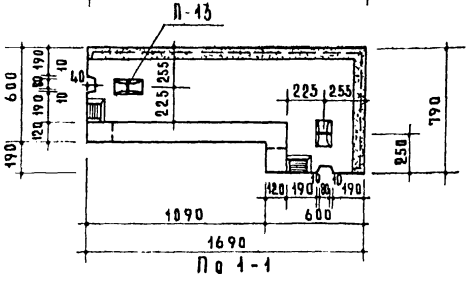


По 1-1

| Спецификация стальных элементов | | | | |
|---|---|---|---|---|
| Марка | Колич. шт. | Вес — кг | | № листов |
| | | 1 элемента | общий | |
| М-2 | 4 | 0.74 | 3.76 | 64 |
| П-13 | 2 | 2.99 | 5.98 | 64 |
| Итого | | | 9.74 | |

| Выборка стали | | | |
|---|---|---|---|
| Сталь | Закладные детали | | Петли |
| | -100×8 | ф10 А II | ф14 А I |
| Длина | 0.32 | 2.88 | 4.96 |
| Вес | 2.00 | 1.76 | 5.98 |
| ГОСТ | 103-57* | 5781-61* | |

| Таблица показателей | | | | | | | | | | | |
|---|---|---|---|---|---|---|---|---|---|---|---|
| Толщина стены см | Марка блока | Объем - м³ | | Вес блока - кг | | | | Марка | | Вес стали кг |
| | | легкого бетона | фактурн. слоя | блока | Объемный вес бетона - кг/м³ | | | | легкого бетона | фактурн. слоя | |
| | | | | | 1200 | 1400 | 1600 | 1800 | | | |
| 60 | НБПУ-17.12.6л | 1.157 | 0.095 | 1.263 | 1695 | 1945 | 2195 | 2445 | 100 | 150 | 9.74 |

Примечания.
1. Объемный вес фактурного слоя принят 2000 кг/м³.
2. По периметру наружной поверхности блока устраивается фаска деталь см. на листе 52.
3. Деталь установки монтажных петель и закладных деталей см на листе 52.

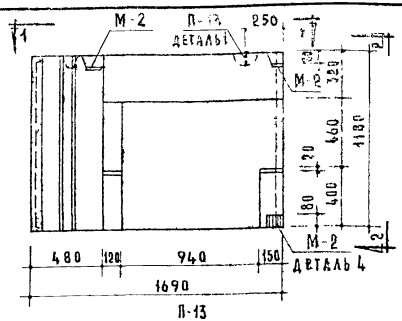


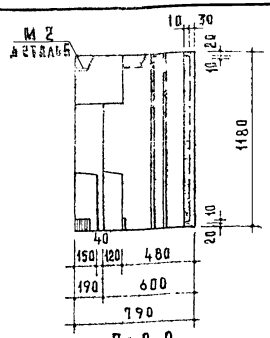


По 2-2

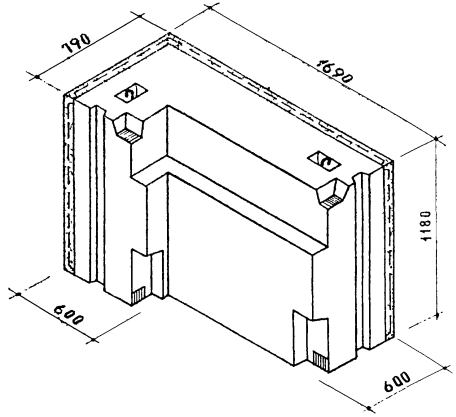


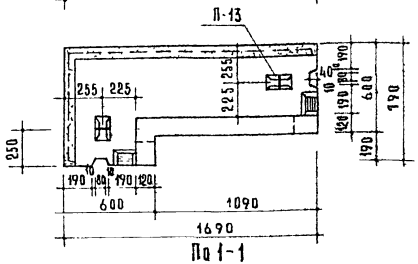


По 1-1

| Спецификация стальных элементов | | | | |
|---|---|---|---|---|
| Марка | Колич. шт. | Вес - кг | | №№ листов |
| | | 1 элемента | общий | |
| М-2 | 4 | 0.74 | 3.76 | 64 |
| П-13 | 2 | 2.99 | 5.98 | 64 |
| Итого | | | 9.74 | |

| Выборка стали | | | |
|---|---|---|---|
| Сталь | Закладные детали | | Петли |
| | -100×8 | ф10 А II | ф14 А I |
| Длина | 0.32 | 2.86 | 4.96 |
| Вес | 2.00 | 1.76 | 3.98 |
| ГОСТ | 103-57* | 5781-61* | |

| Таблица показателей | | | | | | | | | | | |
|---|---|---|---|---|---|---|---|---|---|---|---|
| Толщина стены см | Марка блока | Объем - м³ | | | Вес блока - кг | | | | Марка | | Вес стали кг |
| | | легкого бетона | фактурн. слоя | блока | объемный вес бетона - кг/м³ | | | | легкого бетона | фактурн. слоя | |
| | | | | | 1200 | 1400 | 1600 | 1800 | | | |
| 60 | НБПУ-17.12.6 | 1.187 | 0.098 | 1.285 | 1695 | 1945 | 2195 | 2445 | 100 | 150 | 9.74 |

Примечания.
1. Объемный вес фактурного слоя принят 2000 кг/м³
2. По периметру наружной поверхности блока устраивается фаска. Деталь см. на листе 52.
3. Деталь установки монтажных петель и закладных деталей см. на листе 52.

| | | | |
|---|---|---|---|
| ТК | Стеновые легкобетонные блоки толщиной 60 см | Серия 1.133-1 | |
| 1971 | Парапетный блок угловой НБПУ-17.12.6 | Выпуск 3 | Лист 50 |

Альбом разработан Киевпроектом Госстроя УССР
Главный инженер проекта А. Кривцов
Гл. архитектор проекта Н. Кашкаров

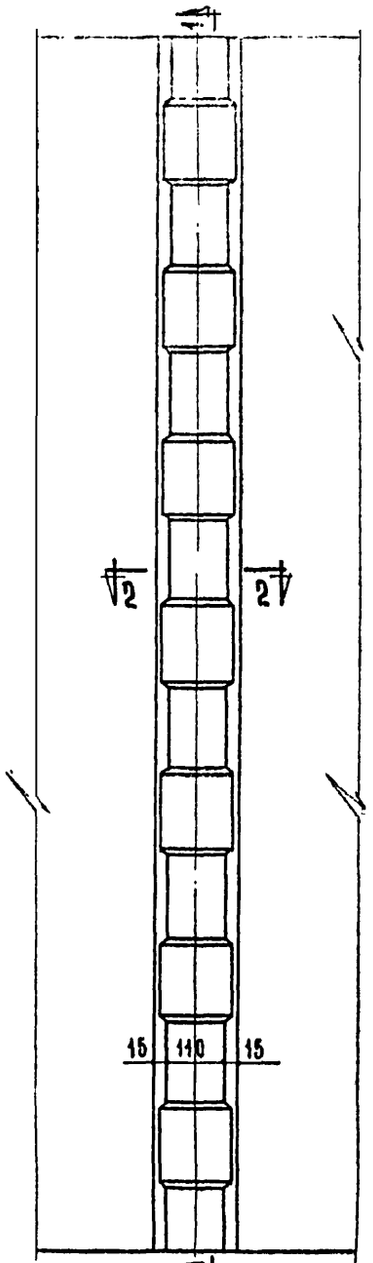


Простеночный блок

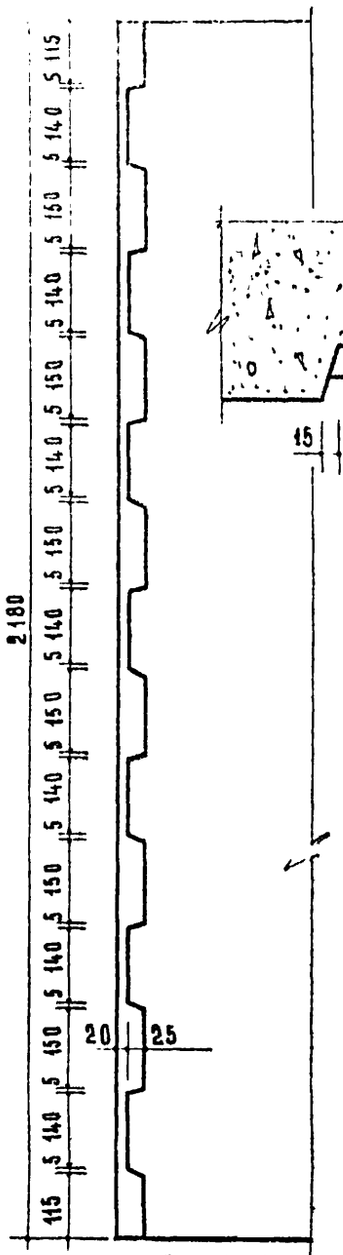


По 1-1

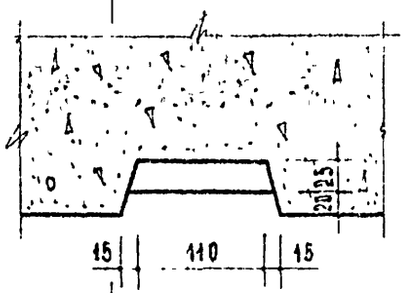


По 2-2

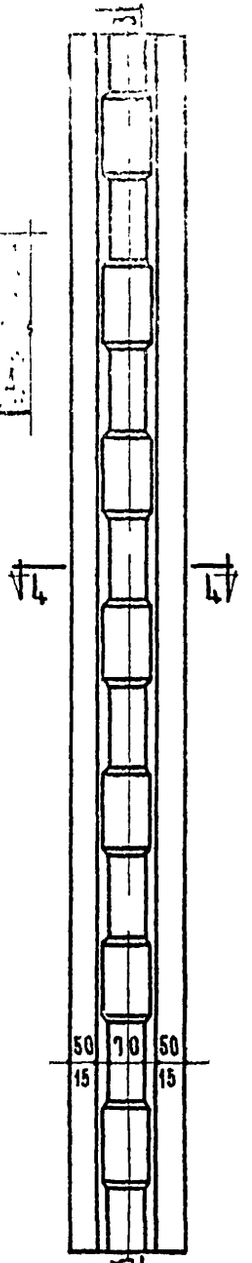


Простеночный блок температурного шва

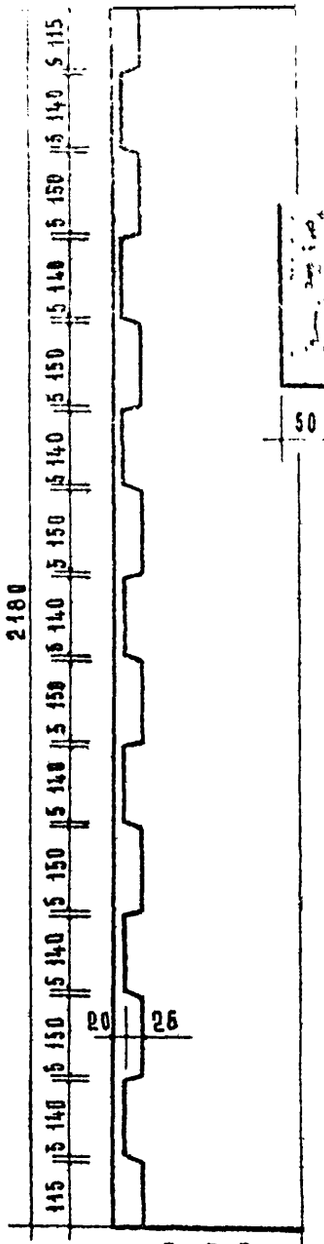


По 3-3

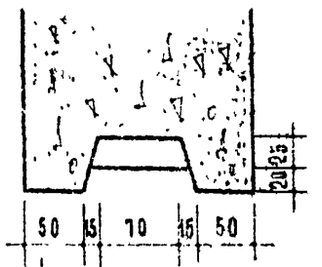


По 4-4

| | | |
|---|---|---|
| К | Стеновые легкобетонные блоки толщиной 60 см | Серия 1.133-1 |
| 11 | Детали устройства шпонки | Выпуск 3 / Лист 51 |

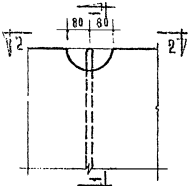


Деталь 1

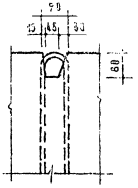


По 1-1

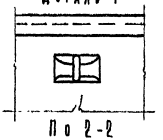

По 2-2

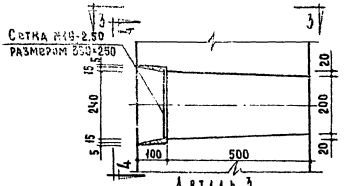


Деталь 3

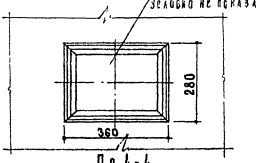


По 4-4

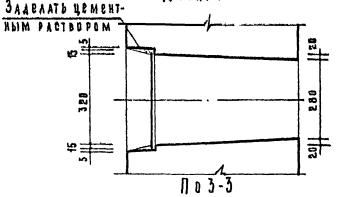


По 3-3

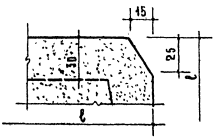


Деталь фаски

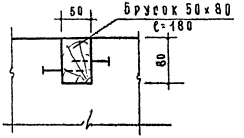


Деталь 2

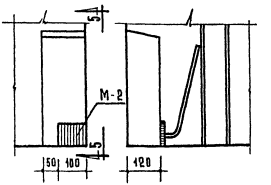


Деталь 4 По 5-5

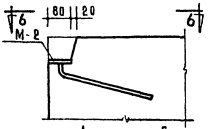


Деталь 5

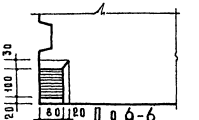


По 6-6

| Марка перемычечного блока | Схема опирания и загружения перемычечных блоков при испытании | | Проверка прочности | | | | | | Проверка жесткости | | |
|---|---|---|---|---|---|---|---|---|---|---|---|
| | | | Текучесть предельной растянутой арматуры. Раздробление бетона сжатой зоны, одновременно с текучестью продольной растянутой арматуры | | | Разрыв продольной арматуры. Раздробление бетона сжатой зоны или разрушение по косым трещинам до достижения текучести продольной растянутой арматурой. Выдергивание арматуры и раскол бетона торцов | | | | | |
| | $l_0$ | a | $q$ полн-суммарная контрольная разрушающая нагрузка, включающая собственный вес перемычечного блока | $q$ доп-дополнит прикладываемая контрольная нагрузка за вычетом собственного веса перемычечного блока | Максимальное допускаемое отклонение, действительной разрушающей нагрузки от контрольной | $q$ полн-суммарная контрольная разрушающая нагрузка, включающая собственный вес перемычечного блока | $q$ доп-дополнит прикладываемая контрольная нагрузка за вычетом собственного веса перемычечного блока | Максимальное допускаемое отклонение, действительной разрушающей нагрузки от контрольной | $q$ доп. дополнит. прикладываемая контрольная нагрузка за вычетом собственного веса перемычечного блока | $f_к$ контрольный прогиб от контрольной нагрузки | Максимальное допускаемое отклонение замеренного прогиба от контрольного |
| | мм | мм | кг/п.м. | кг/п.м. | кг/п.м. | кг/п.м. | кг/п.м. | кг/п.м. | кг/п.м. | мм | мм |
| НБ-24.6.6П | 1600 | 390 | 5900 | 4420 | 890 | 6720 | 6140 | 920 | 3100 | 0.066 | 0,020 (0,014) |
| НБ-27.6.6П | 1900 | | 6450 | 5920 | 970 | 7380 | 6800 | 1020 | 3470 | 0.148 | 0,045 (0,030) |
| НБ-30.6.6П | 2200 | | 6800 | 6220 | 1040 | 7780 | 7200 | 1080 | 3730 | 0.282 | 0,085 (0,067) |
| НБ-33.6.6П | 2500 | | 7050 | 6520 | 1060 | 8030 | 7450 | 1120 | 3860 | 0.465 | 0,139 (0,093) |
| НБ-36.6.6П | 2800 | | 7200 | 6620 | 1080 | 8250 | 7670 | 1150 | 3920 | 0.742 | 0,223 (0,148) |

Примечания. 1. Испытания перемычечных блоков производить в соответствии с ГОСТ 8829-66.
2. Контрольные нагрузки включают вес загрузочных устройств.
3. Если разрушение произошло при нагрузках меньше контрольных и отклонения их не превосходят указанные максимальные величины, требуется повторное испытание (см. п. 3.2.2. ГОСТ 8829-66).
4. В скобках приведены значения отклонений замеренного прогиба от контрольного, при которых требуется повторное испытание (см. п. 3.3.1 и 3.3.2. ГОСТ 8829-66).

| Марка перемычечного блока | Схема опирания и загружения перемычечных блоков при испытании | | Проверка прочности | | | | | | Проверка жесткости | | |
|---|---|---|---|---|---|---|---|---|---|---|---|
| | | | Текучесть продольной растянутой арматуры. Раздробление бетона сжатой зоны одновременно с текучестью продольной растянутой арматуры. | | | Разрыв продольной арматуры. Раздробление бетона сжатой зоны или разрушение косыми трещинами до достижения текучести продольной растянутой арматурой. Выдергивание арматуры и раскол бетона торцов | | | | | |
| | $l_0$ | a | Полн.-суммарная контрольная разрушающая нагрузка, включающая собственный вес перемычечного блока | Доп.-дополнит. прикладываемая контрольная нагрузка за вычетом собственного веса перемычечного блока | Максимальное допускаемое отклонение, действительной разрушающей нагрузки от контрольной | Полн.-суммарная контрольная разрушающая нагрузка, включающая собственный вес перемычечного блока | Доп.-дополнит. прикладываемая контрольная нагрузка за вычетом собственного веса перемычечного блока | Максимальное допускаемое отклонение, действительной разрушающей нагрузки от контрольной | Доп.-дополнит. прикладываемая контрольная нагрузка за вычетом собственного веса перемычечного блока | $f_к$ контрольный прогиб от контрольной нагрузки | Максимальное допускаемое отклонение от контрольного |
| | мм | мм | кг/п.м. | кг/п.м. | кг/п.м. | кг/п.м. | кг/п.м. | кг/п.м. | кг/п.м. | мм. | м.м. |
| НБ-24.4.6П | 1600 | 390 | 6540 | 6100 | 980 | 7440 | 7000 | 1120 | 4100 | 0,25 | 0,07(0,05) |
| НБ-27.4.6П | 1900 | | 7340 | 6900 | 1100 | 8400 | 7960 | 1260 | 4480 | 0,54 | 0,16(0,11) |
| НБ-33.4.6П | 2500 | | 7840 | 7400 | 1180 | 8900 | 8460 | 1340 | 4900 | 3,80 | 1,10(0,76) |
| НБ-36.4.6П НБ-36.4.6ПА | 2800 | | 8000 | 7560 | 1200 | 9100 | 8760 | 1340 | 5020 | 5,10 | 0,76(0,51) |

Примечания. 1. Испытания перемычечных блоков производить в соответствии с ГОСТ 8829-66.
2. Контрольные нагрузки включают вес загрузочных устройств.
3. Если разрушение произошло при нагрузках меньше контрольных и отклонения их не превосходят указанные максимальные величины, требуется повторное испытание (см. п. 3.2.2 ГОСТ 8829-66).
4. В скобках приведены значения отклонений замеренного прогиба от контрольного, при которых требуется повторное испытание (см. п. 3.3.1 и 3.3.2 ГОСТ 8829-66).

| ТК | Стеновые легкобетонные блоки толщиной 60 см | Серия 1.133 |
|---|---|---|
| 1971 | Схема опирания и загружения при испытании. Контрольные нагрузки для перемычечных блоков НБ-24.4.6П, НБ-27.4.6П, НБ-33.4.6П, НБ-36.4.6П, НБ-36.4.6ПА | Выпуск 3 |

Инв. № подл. | Подп. и дата | Взам. инв. № | Инв. № дубл. | Подп. и дата | Гл. инж. пр-та Киселев | Гл. конструктор пр-та Н. Клепикова

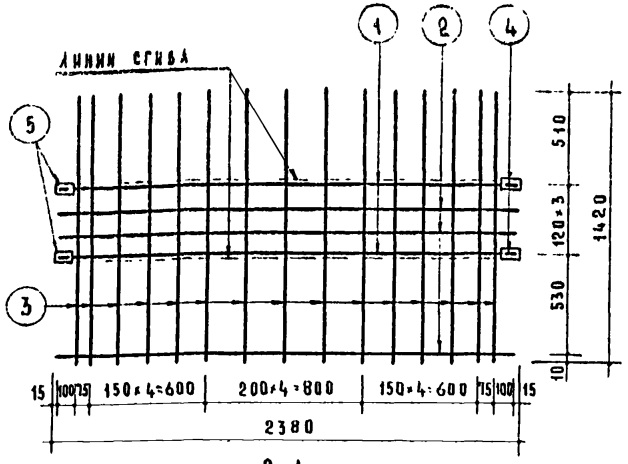


С-1

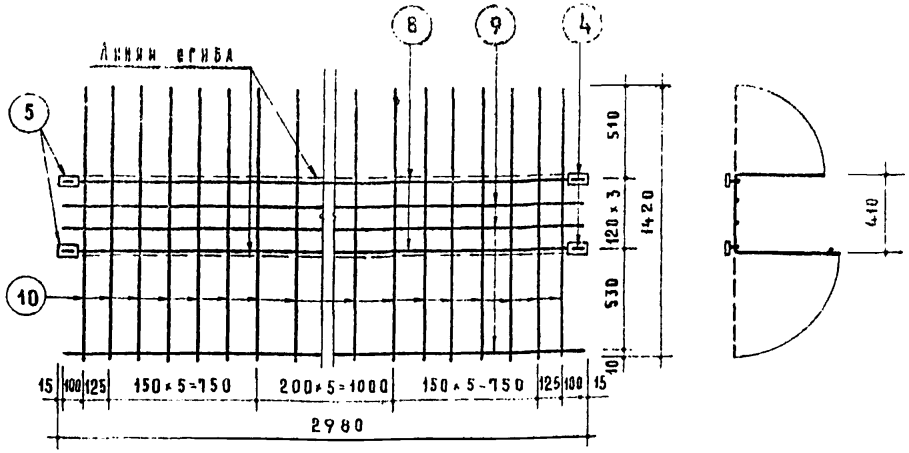


С-3

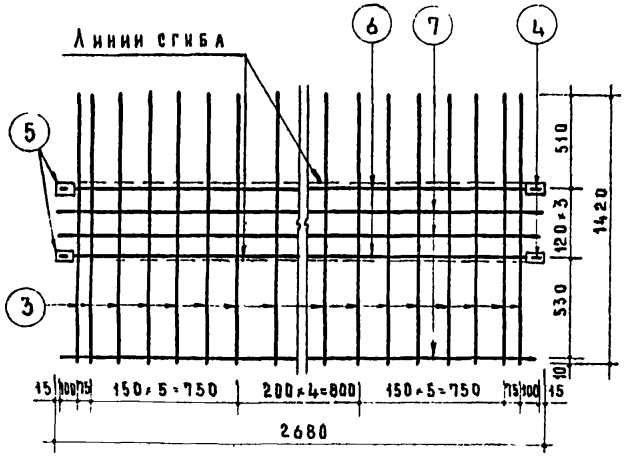


С-2

| Спецификация стали на 1 элемент | | | | | | | |
|---|---|---|---|---|---|---|---|
| Марка | NN позиц. | Сталь | Длина мм | Колич. шт. | Общая длина м | Вес кг позиций | Вес кг общий |
| С-1 | 1 | ф12АII | 2350 | 2 | 4.70 | 4.22 | 11.77 |
| | 2 | ф6АI | 2350 | 3 | 7.05 | 1.56 | |
| | 3 | ф6АI | 1420 | 15 | 21.30 | 4.73 | |
| | 4 | ф12АII | 90 | 4 | 0.36 | 0.32 | |
| | 5 | -100×6 | 50 | 4 | 0.20 | 0.94 | |
| С-2 | 6 | ф12АII | 2650 | 2 | 5.30 | 4.72 | 13.10 |
| | 7 | ф6АI | 2650 | 3 | 7.95 | 1.76 | |
| | 3 | ф6АI | 1420 | 17 | 24.14 | 5.36 | |
| | 4 | ф12АII | 90 | 4 | 0.36 | 0.32 | |
| | 5 | -100×6 | 50 | 4 | 0.20 | 0.94 | |
| С-3 | 8 | ф12АII | 2950 | 2 | 5.90 | 5.24 | 20.10 |
| | 9 | ф8АI | 2950 | 3 | 8.85 | 3.50 | |
| | 10 | ф8АI | 1420 | 18 | 25.56 | 10.10 | |
| | 4 | ф12АII | 90 | 4 | 0.36 | 0.32 | |
| | 5 | -100×6 | 50 | 4 | 0.20 | 0.94 | |

Примечания.

1. Изготовление сеток производится контактной точечной электросваркой.
2. Указания по антикоррозийной защите закладных пластинок см в пояснительной записке.
3. Деталь сгиба сеток и приварки закладных пластинок см на листе 56.

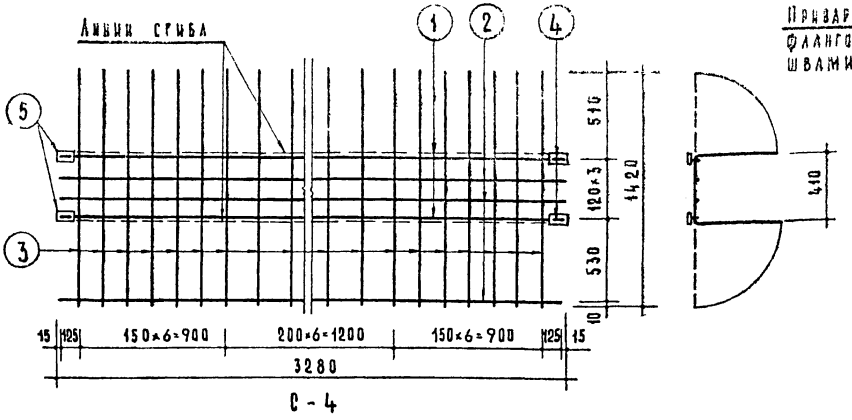


С-4

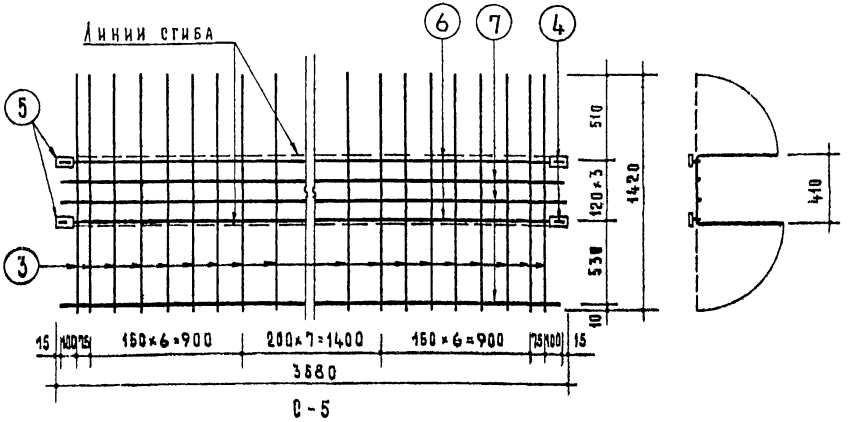


С-5

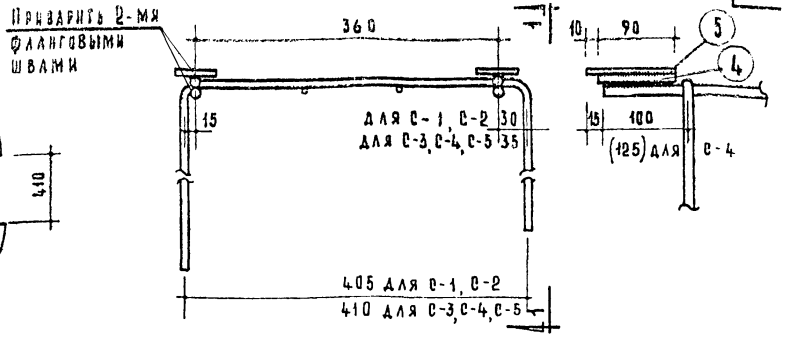


| Спецификация стали на 1 элемент | | | | | | | |
|---|---|---|---|---|---|---|---|
| Марка | N N позиц. | Сталь | Длина мм | Колич. шт. | Общая длина м | Вес - кг позиций | Вес - кг общий |
| С-4 | 1 | ф12 AII | 3250 | 2 | 6.50 | 5.77 | 21.55 |
| | 2 | ф8 AI | 3250 | 3 | 9.75 | 3.85 | |
| | 3 | ф8 AI | 1420 | 19 | 26.98 | 10.67 | |
| | 4 | ф12 AII | 90 | 4 | 0.36 | 0.32 | |
| | 5 | -100×6 | 50 | 4 | 0.20 | 0.94 | |
| С-5 | 6 | ф14 AII | 3550 | 2 | 7.10 | 8.58 | 26.39 |
| | 7 | ф8 AI | 3550 | 3 | 10.65 | 4.21 | |
| | 3 | ф8 AI | 1420 | 22 | 31.24 | 12.34 | |
| | 4 | ф12 AII | 90 | 4 | 0.36 | 0.32 | |
| | 5 | -100×6 | 50 | 4 | 0.20 | 0.94 | |

Примечания.

1. Изготовление сеток производится контактной точечной электросваркой.
2. Указания по антикоррозийной защите закладных пластинок см. в пояснительной записке.

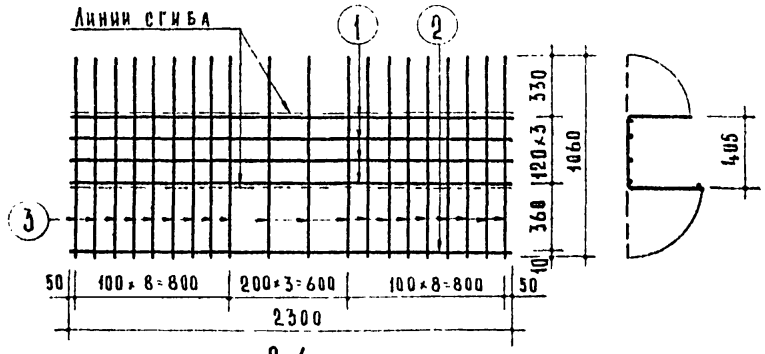


С-6

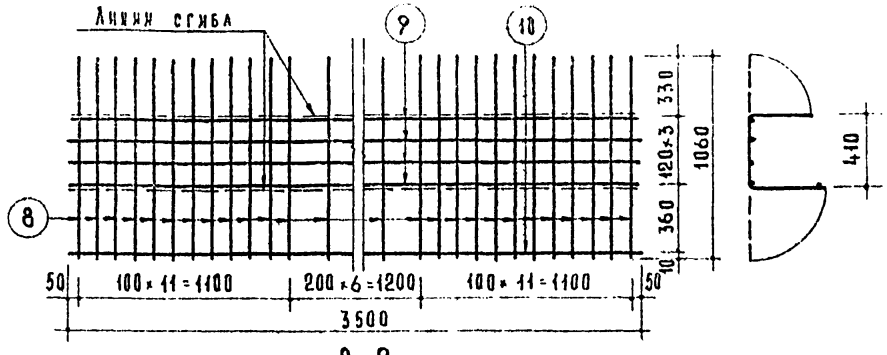


С-9

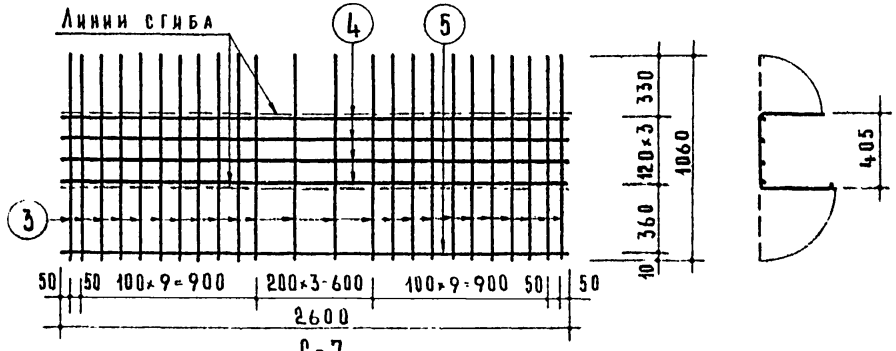


С-7

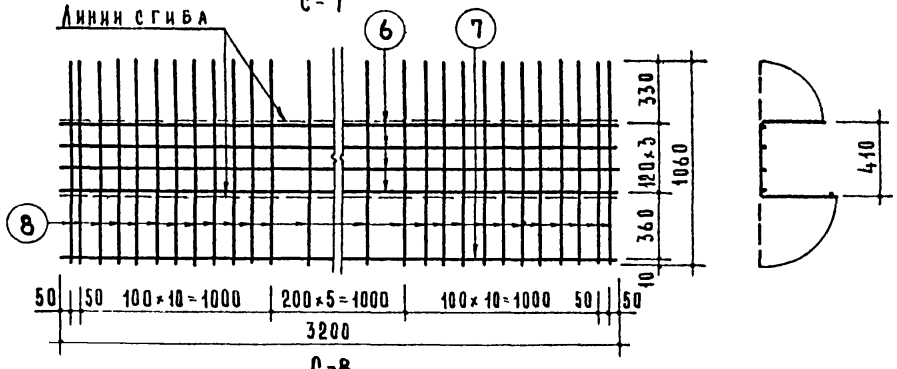


С-8

| Спецификация стали на 1 элемент | | | | | | | |
|---|---|---|---|---|---|---|---|
| Марка | №№ поз | Сталь | Длина мм. | Колич. шт. | Общая длина м | Вес кг позиций | Вес кг общий |
| С-6 | 1 | ф8АIII | 2300 | 4 | 9.20 | 3.63 | 8.85 |
| | 2 | ф6АI | 2300 | 1 | 2.30 | 0.51 | |
| | 3 | ф6АI | 1060 | 20 | 21.20 | 4.71 | |
| С-7 | 4 | ф8АIII | 2600 | 4 | 10.40 | 4.11 | 10.34 |
| | 5 | ф6АI | 2600 | 1 | 2.60 | 0.58 | |
| | 3 | ф6АI | 1060 | 24 | 25.46 | 5.65 | |
| С-8 | 6 | ф12АII | 3200 | 4 | 12.80 | 11.37 | 24.35 |
| | 7 | ф8АI | 3200 | 1 | 3.20 | 1.26 | |
| | 8 | ф8АI | 1060 | 28 | 29.68 | 11.72 | |
| С-9 | 9 | ф14АII | 3500 | 4 | 14.00 | 16.94 | 30.46 |
| | 10 | ф8АI | 3500 | 1 | 3.50 | 1.38 | |
| | 8 | ф8АI | 1060 | 29 | 30.74 | 12.14 | |

Примечание.

1. Изготовление сеток производится контактной точечной электросваркой.

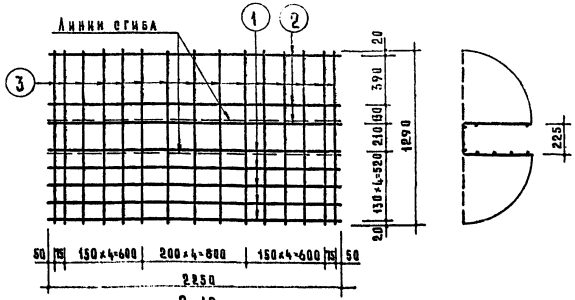


С-10

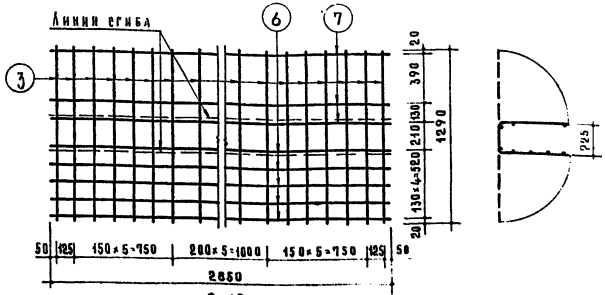


С-12

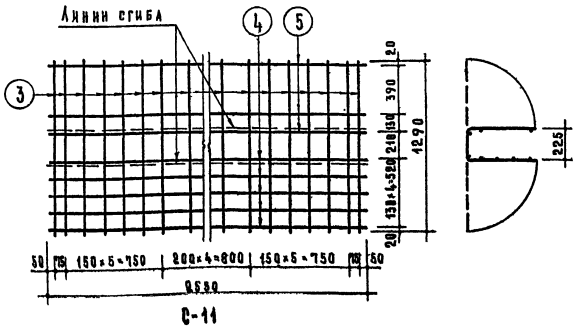


С-11

Спецификация стали на 1 элемент

| Марка | № позиц. | Сталь | Длина мм | Колич. шт. | Общая длина м | Вес - кг | |
|---|---|---|---|---|---|---|---|
| | | | | | | позиций | общий |
| С-10 | 1 | ф8АIII | 2250 | 5 | 11.25 | 4.44 | 13.57 |
| | 2 | ф6АI | 2250 | 3 | 6.75 | 1.49 | |
| | 3 | ф8АI | 1290 | 15 | 19.35 | 7.64 | |
| С-11 | 4 | ф8АIII | 2550 | 5 | 12.75 | 5.04 | 15.40 |
| | 5 | ф6АI | 2550 | 3 | 7.65 | 1.70 | |
| | 3 | ф8АI | 1290 | 17 | 21.93 | 8.66 | |
| С-12 | 6 | ф8АIII | 2850 | 5 | 14.25 | 5.64 | 18.19 |
| | 7 | ф8АI | 2850 | 3 | 8.55 | 3.38 | |
| | 3 | ф8АI | 1290 | 18 | 23.22 | 9.17 | |

Примечание.

1. Изготовление сеток производится контактной точечной электросваркой.



Инв. № 18 | Кадр | [illegible]

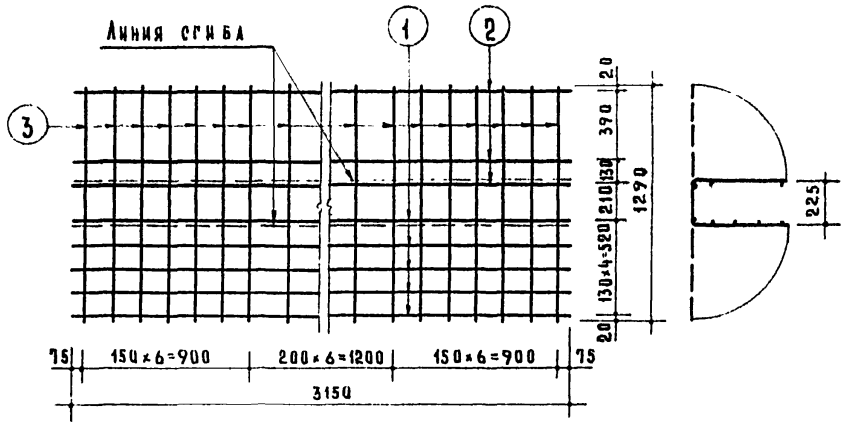


С-13

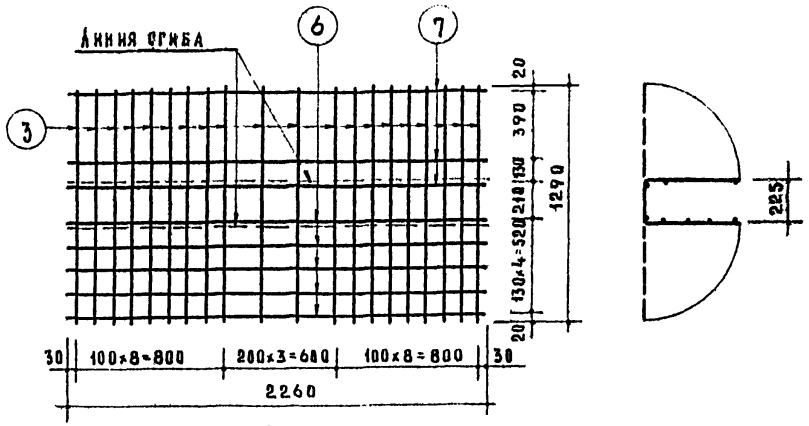


С-15

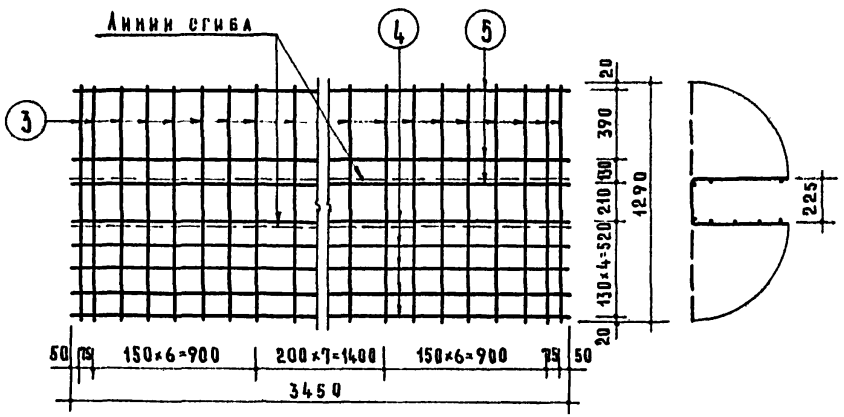


С-14

| Спецификация стали на 1 элемент | | | | | | | |
|---|---|---|---|---|---|---|---|
| Марка | Н Н позиц. | Сталь | Длина мм | Колич. шт. | Общая длина м | Вес-кг позиций | Вес-кг общий |
| С-13 | 1 | ф10АII | 3150 | 5 | 15.75 | 9.72 | 23.13 |
| | 2 | ф8АI | 3150 | 3 | 9.45 | 3.73 | |
| | 3 | ф8АI | 1290 | 19 | 24.51 | 9.68 | |
| С-14 | 4 | ф12АII | 3450 | 5 | 17.25 | 15.32 | 30.61 |
| | 5 | ф8АI | 3450 | 3 | 10.35 | 4.08 | |
| | 3 | ф8АI | 1290 | 22 | 28.38 | 11.21 | |
| С-15 | 6 | ф8АIII | 2260 | 5 | 11.30 | 4.46 | 16.16 |
| | 7 | ф6АI | 2260 | 3 | 6.78 | 1.51 | |
| | 3 | ф8АI | 1290 | 20 | 25.80 | 10.19 | |

Примечание.

1. Изготовление сеток производится контактной точечной электросваркой.

| ТК | Стеновые легкобетонные блоки толщиной 60 см | Серия 1.133-1 | |
|---|---|---|---|
| 1971 | Сварные сетки С-13, С-14, С-15 | Выпуск 3 | Лист 59 |

Гл. инж. пр-та Н. Клепикова

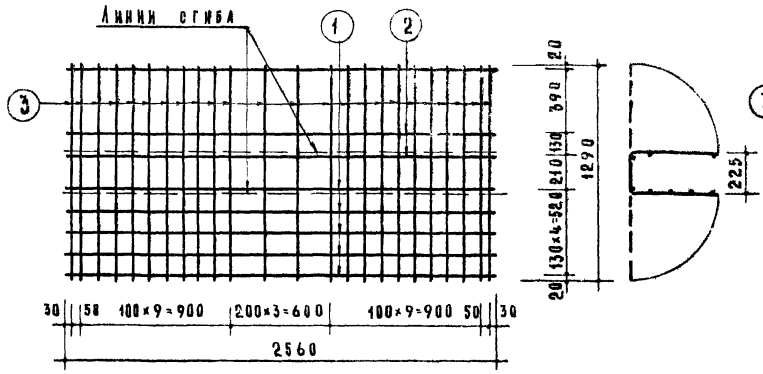


С-16

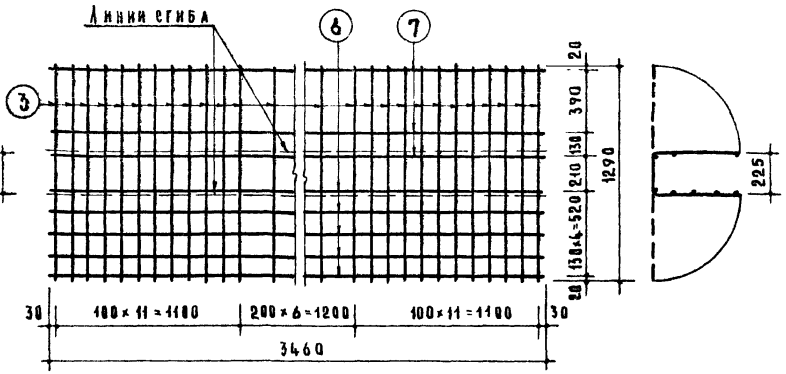


С-18

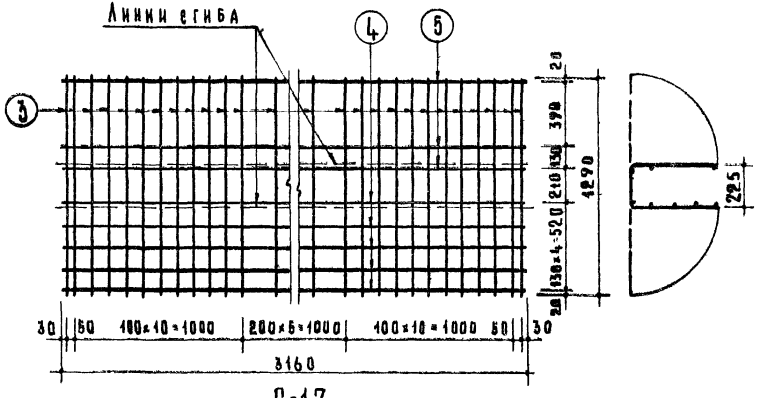


С-17

| Спецификация стали на 1 элемент | | | | | | | |
|---|---|---|---|---|---|---|---|
| Марка | N N позиц. | Сталь | Длина мм | Колич. шт. | Общая длина м | Вес-кг позиций | Вес-кг общий |
| С-16 | 1 | ф8АIII | 2560 | 5 | 12.80 | 5.06 | 18.96 |
| | 2 | ф6АI | 2560 | 3 | 7.68 | 1.70 | |
| | 3 | ф8АI | 1290 | 24 | 30.96 | 12.20 | |
| С-17 | 4 | ф12АII | 3160 | 5 | 15.80 | 9.75 | 27.76 |
| | 5 | ф8АI | 3160 | 3 | 9.48 | 3.74 | |
| | 3 | ф8АI | 1290 | 28 | 36.12 | 14.27 | |
| С-18 | 6 | ф14АII | 3460 | 5 | 17.30 | 20.90 | 39.78 |
| | 7 | ф8АI | 3460 | 3 | 10.38 | 4.10 | |
| | 3 | ф8АI | 1290 | 29 | 37.41 | 14.78 | |

Примечание.

1. Изготовление сеток производится контактной точечной электросваркой.

| ТК | Стеновые легкобетонные блоки толщиной 60 см | Серия 1.133-1 | |
|---|---|---|---|
| 1971 | Сварные сетки С-16, С-17, С-18 | Выпуск 3 | Лист 60 |

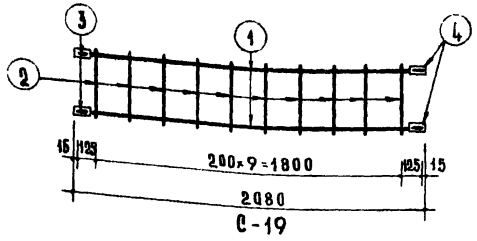


С-19

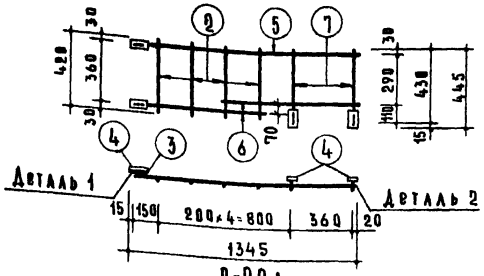


С-20л

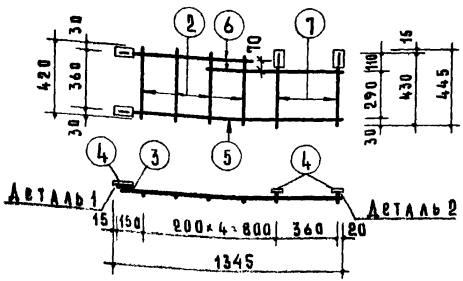


С-20

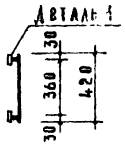


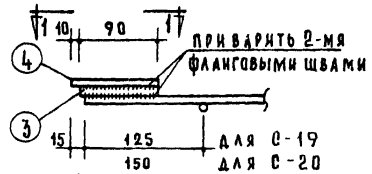


Деталь 1

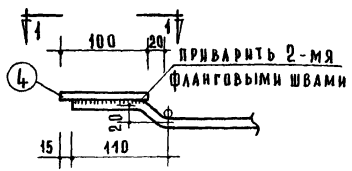


Деталь 2

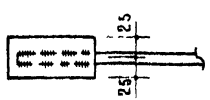


По 1-1

Спецификация отдали на 1 элемент

| Марка | № поз. | Сталь | Длина мм | Колич. шт. | Общая длина м | Вес, кг позиции | Вес, кг общий |
|---|---|---|---|---|---|---|---|
| С-19 | 1 | ф10 AI | 2050 | 2 | 4.10 | 2.53 | 4.34 |
| | 2 | ф5 BI | 420 | 10 | 4.20 | 0.65 | |
| | 3 | ф10 AI | 90 | 4 | 0.36 | 0.22 | |
| | 4 | -100×6 | 50 | 4 | 0.20 | 0.94 | |
| С-20 С-20л | 5 | ф10 AI | 1330 | 1 | 1.33 | 0.82 | 3.65 |
| | 6 | ф10 AI | 800 | 2 | 1.60 | 0.99 | |
| | 7 | ф10 AI | 440 | 2 | 0.88 | 0.54 | |
| | 2 | ф5 BI | 420 | 4 | 1.68 | 0.25 | |
| | 3 | ф10 AI | 90 | 2 | 0.18 | 0.11 | |
| | 4 | -100×6 | 50 | 4 | 0.20 | 0.94 | |

Примечания.

1. Изготовление сеток производится контактной точечной электросваркой.
2. Указания по антикоррозийной защите закладных пластинок см. в пояснительной записке.

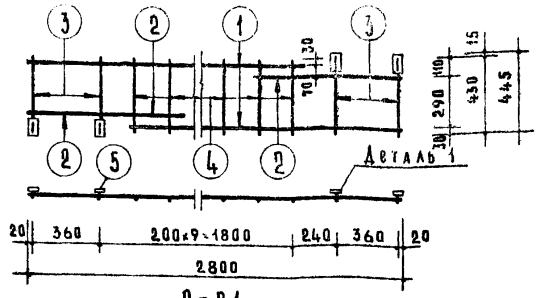


С-21

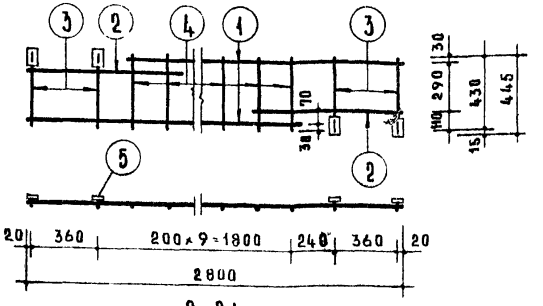


С-21л

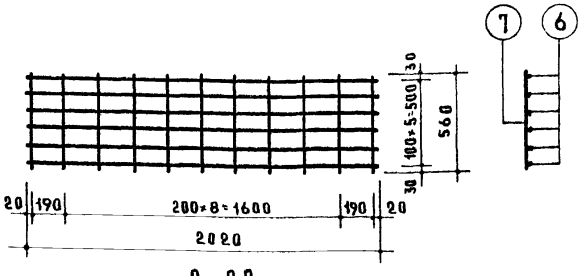


С-22

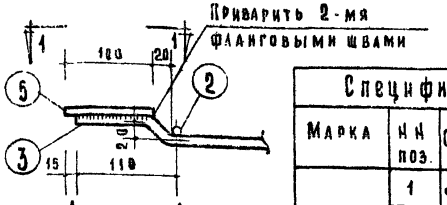


Деталь 1

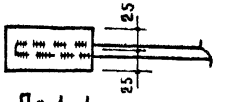


По 1-1

| Спецификация стали на 1 элемент | | | | | | | |
|---|---|---|---|---|---|---|---|
| Марка | НН поз. | Сталь | Длина мм | Колич. шт. | Общая длина м | Вес-кг позиций | Вес-кг общий |
| С-21 С-21л | 1 | ф10АI | 2250 | 2 | 4.50 | 2,78 | 6,43 |
| | 2 | ф10АI | 850 | 2 | 1.70 | 1,05 | |
| | 3 | ф10АI | 440 | 4 | 1.76 | 1,08 | |
| | 4 | ф5ВI | 420 | 9 | 3.77 | 0.58 | |
| | 5 | -100×6 | 50 | 4 | 0.20 | 0.94 | |
| С-22 | 6 | ф6АI | 2020 | 6 | 12,12 | 2.69 | 3.30 |
| | 7 | ф4ВI | 560 | 11 | 6,16 | 0.61 | |

Примечания.

1. Изготовление сеток производится контактной точечной электросваркой.
2. Указания по антикоррозийной защите закладных пластинок см. в пояснительной записке.

| ТК | Стеновые легкобетонные блоки толщиной 60 см | Серия 1.133-1 | |
|---|---|---|---|
| 1971 | Сварные сетки С-21, С-21л, С-22 | Выпуск 3 | Лист 62 |

Гл. инж. пр-та [подпись] Н. Клепикова

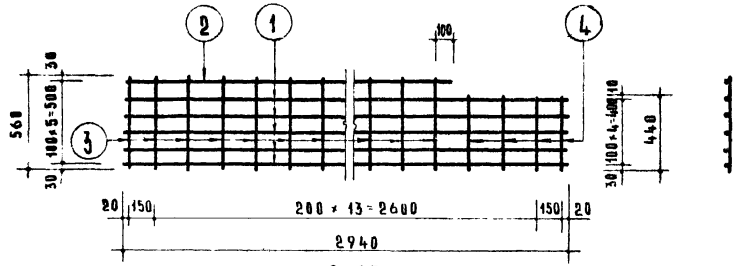


С-23

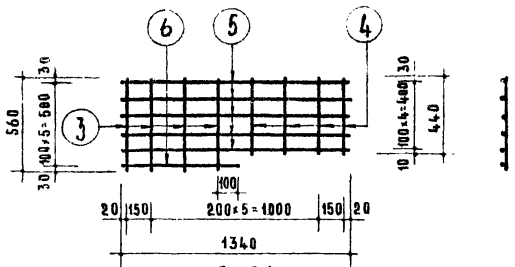


С-24л

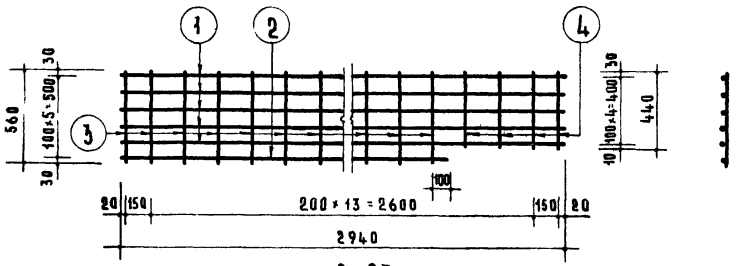


С-23л

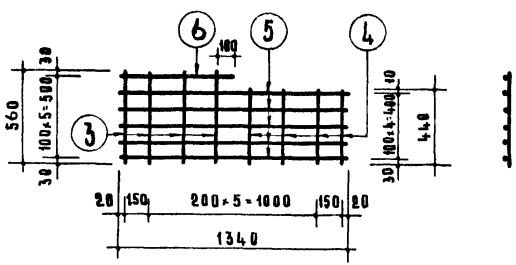


С-24

Спецификация стали на 1 элемент

| Марка | №№ поз | Сталь | Длина мм | Колич. шт. | Общая длина м | Вес - кг позиций | Вес - кг общий |
|---|---|---|---|---|---|---|---|
| С-23 С-23л | 1 | ф6АI | 2940 | 5 | 14.70 | 3.26 | 4.60 |
| | 2 | ф6АI | 2270 | 1 | 2.27 | 0.50 | |
| | 3 | ф4ВI | 560 | 12 | 6.72 | 0.67 | |
| | 4 | ф4ВI | 440 | 4 | 1.76 | 0.17 | |
| С-24 С-24л | 5 | ф6АI | 1340 | 5 | 6.70 | 1.49 | 2.03 |
| | 6 | ф6АI | 670 | 1 | 0.67 | 0.15 | |
| | 3 | ф4ВI | 560 | 4 | 2.24 | 0.22 | |
| | 4 | ф4ВI | 440 | 4 | 1.76 | 0.17 | |

Примечание.

1. Изготовление сеток производится контактной точечной электросваркой.

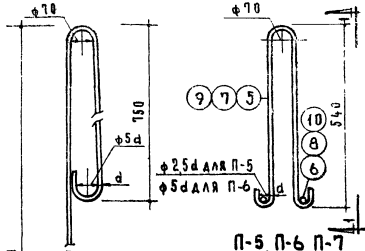


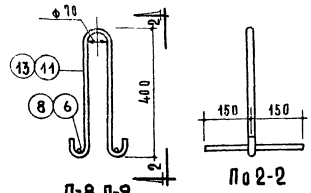


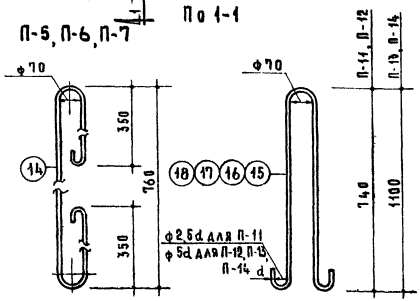


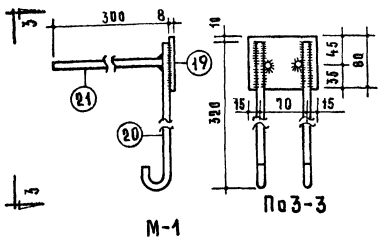


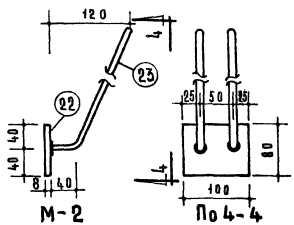


Спецификация стали на один элемент

| Марка | NN поз. | Сталь | Длина мм | Колич. шт. | Общая длина м | Вес – кг позиций | Вес – кг общий |
|---|---|---|---|---|---|---|---|
| П-1 | 1 | ф12АI | 4100 | 1 | 4.10 | 3.64 | 3.64 |
| П-2 | 2 | ф14АI | 4150 | 1 | 4.15 | 5.81 | 5.81 |
| П-3 | 3 | ф16АI | 4200 | 1 | 4.20 | 6.61 | 6.61 |
| П-4 | 4 | ф18АI | 4250 | 1 | 4.25 | 8.47 | 8.47 |
| П-5 | 5 | ф10АI | 1260 | 1 | 1.26 | 0.80 | 1.17 |
| | 6 | ф10АI | 300 | 2 | 0.60 | 0.37 | |
| П-6 | 7 | ф12АI | 1300 | 1 | 1.30 | 1.17 | 1.70 |
| | 8 | ф12АI | 300 | 2 | 0.60 | 0.53 | |
| П-7 | 9 | ф14АI | 1340 | 1 | 1.34 | 1.62 | 2.35 |
| | 10 | ф14АI | 300 | 2 | 0.60 | 0.73 | |
| П-8 | 11 | ф10АI | 960 | 1 | 0.96 | 0.59 | 0.96 |
| | 6 | ф10АI | 300 | 2 | 0.60 | 0.37 | |
| П-9 | 13 | ф12АI | 1050 | 1 | 1.05 | 0.93 | 1.46 |
| | 8 | ф12АI | 300 | 2 | 0.60 | 0.53 | |
| П-10 | 14 | ф10АI | 1675 | 1 | 1.675 | 1.03 | 1.03 |
| П-11 | 15 | ф10АI | 1630 | 1 | 1.63 | 1.01 | 1.01 |
| П-12 | 16 | ф12АI | 1730 | 1 | 1.73 | 1.54 | 1.54 |
| П-13 | 17 | ф14АI | 2480 | 1 | 2.48 | 2.99 | 2.99 |
| П-14 | 18 | ф16АI | 2510 | 1 | 2.51 | 3.96 | 3.96 |
| М-1 | 19 | -100×8 | 80 | 1 | 0.08 | 0.50 | 1.34 |
| | 20 | ф10АII | 300 | 2 | 0.60 | 0.37 | |
| | 21 | ф10АI | 380 | 2 | 0.76 | 0.47 | |
| М-2 | 22 | -100×8 | 80 | 1 | 0.08 | 0.50 | 0.94 |
| | 23 | ф10АII | 360 | 2 | 0.72 | 0.44 | |

Примечание.

Указание по антикоррозийной защите закладных деталей см. в пояснительной записке.

Альбом по ТК разработан Жеденковой

| ТК | Стеновые легкобетонные блоки толщиной 60 см. | Серия 1.133-1 |
|---|---|---|
| 1971 | Петли П-1—П-14. Закладные детали М-1, М-2. | Выпуск 3 / Лист 64 |

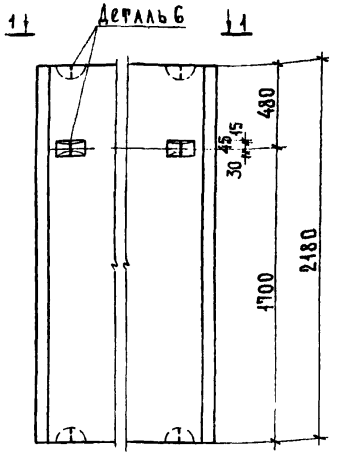


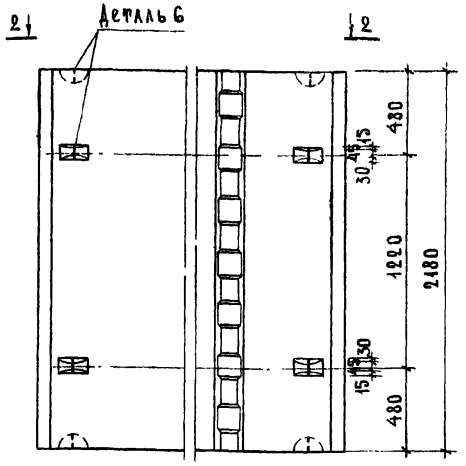


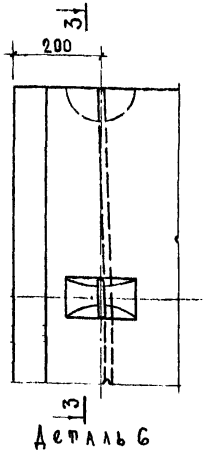


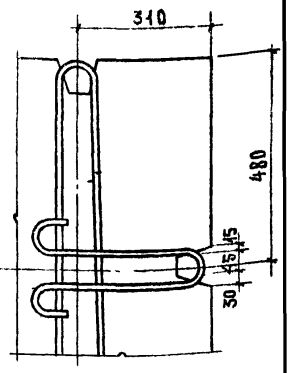


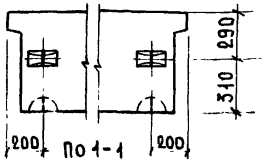


НБ-9.22.6-1 НБ-9.22.6-2
НБ-12.22.6-1 НБ-12.22.6-2
НБ-15.22.6-1 НБ-15.22.6-2
НБ-15.22.6-3 НБ-15.22.6-4
НБ-18.22.6-1 НБ-18.22.6-2

В блоках этих марок на торцах со стороны петель для крепления поставить клеймо „ верх".

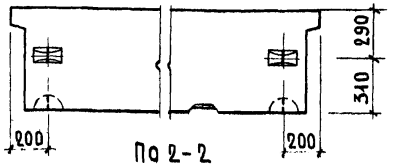


НБ-12.22.6-5 НБ-12.22.6-6
НБ-15.22.6-5 НБ-15.22.6-6
НБ-18.22.6-5 НБ-18.22.6-6

Спецификация стали на 1 блок

| Марка блока | Марка петли | Кол. шт. | Вес стали кг одной петли | Вес стали кг общий | № листа |
|---|---|---|---|---|---|
| НБ-9.22.6-1<br>НБ-9.22.6-2 | П2-6 | 2 | 6.05 | 12.10 | 67 |
| НБ-12.22.6-1<br>НБ-12.22.6-2 | П3-6 | 2 | 7.65 | 15.30 | 67 |
| НБ-12.22.6-5<br>НБ-12.22.6-6 | П3-6а | 2 | 8.69 | 17.38 | 67 |
| НБ-15.22.6-1<br>НБ-15.22.6-2 | П3-6 | 2 | 7.65 | 15.30 | 67 |
| НБ-15.22.6-3<br>НБ-15.22.6-4 | П3-6 | 2 | 7.65 | 15.30 | 67 |
| НБ-15.22.6-5<br>НБ-15.22.6-6 | П3-6а | 2 | 8.69 | 17.38 | 67 |
| НБ-18.22.6-1<br>НБ-18.22.6-2 | П4-6 | 2 | 9.51 | 19.02 | 67 |
| НБ-18.22.6-5<br>НБ-18.22.6-6 | П4-6а | 2 | 10.55 | 21.10 | 67 |

Примечания

1. Петли, расположенные на внутренней поверхности блоков, предназначены для крепления подкосов во время монтажа стен. Подъем блоков за эти петли не допускается.
2. Настоящим чертежом пользоваться совместно с чертежами простеночных блоков - см. листы 1-8.

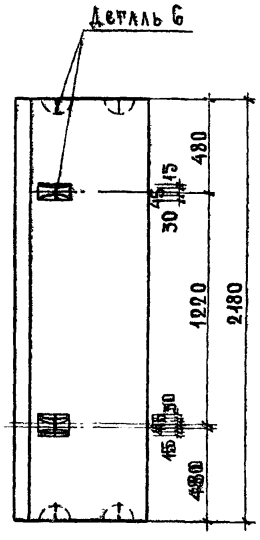


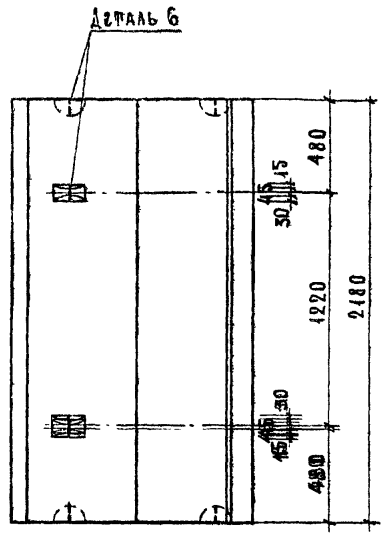


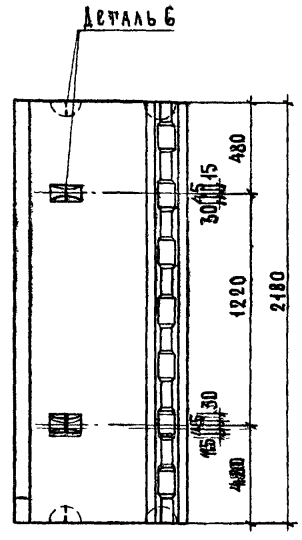


Спецификация стали на 1 блок

| Марка блока | Марка петли | Колич. шт. | Вес стали кг: одной петли | Вес стали кг: общий | № лист |
|---|---|---|---|---|---|
| НБУ-6.22.6-1 | П1-6а | 1 | 5.72 | 9.36 | 67 |
| | П-1 | 1 | 3.64 | | 64 |
| НБУ-12.22.6-1 | П3-6а | 1 | 8.69 | 15.30 | 67 |
| НБУ-12.22.6-2 | П-3 | 1 | 6.61 | | 64 |
| НБУ-17.22.6-1 | П4-6а | 1 | 10.55 | 19.02 | 67 |
| НБУ-17.22.6-2 | П-4 | 1 | 8.47 | | 64 |
| НБУ-7/8.22.6-3 | П2-6а | 1 | 7.09 | 12.10 | 67 |
| НБУ-7/8.22.6-4 | П-2 | 1 | 5.01 | | 64 |
| НБУ-9/8.22.6-3 | П2-6а | 1 | 7.09 | 12.10 | 67 |
| НБУ-9/8.22.6-4 | П-2 | 1 | 5.01 | | 64 |

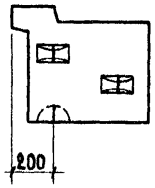


НБУ-6.22.6-1

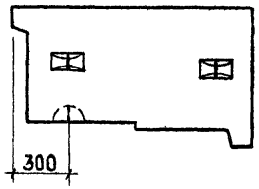


НБУ-12.22.6-1
НБУ-12.22.6-2
НБУ-17.22.6-1
НБУ-17.22.6-2

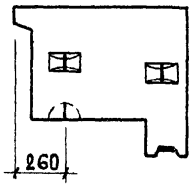


НБУ-7/8.22.6-3
НБУ-7/8.22.6-4
НБУ-9/8.22.6-3
НБУ-9/8.22.6-4

Примечания

1. Петли, расположенные на внутренней поверхности блоков, предназначены для крепления подкосов во время монтажа стен. Подъем блоков за эти петли не допускается.
2. Настоящим чертежом пользоваться совместно с чертежами простеночных блоков – листы 9–13.
3. Деталь 6 см. на листе 65.

ЦНИИЭП жилища. Гл. инж. пр-та А. Локшин. Гл. инж. пр-та Н. Клепикова. Рук. гр. пор. В. Строганов.

| ТК 1971 | Стеновые легкобетонные блоки толщиной 60 см. Конструкция простеночных блоков угловых при применении подкосов во время монтажа стен | СерР 1.133 Выпуск 3 |
|---|---|---|

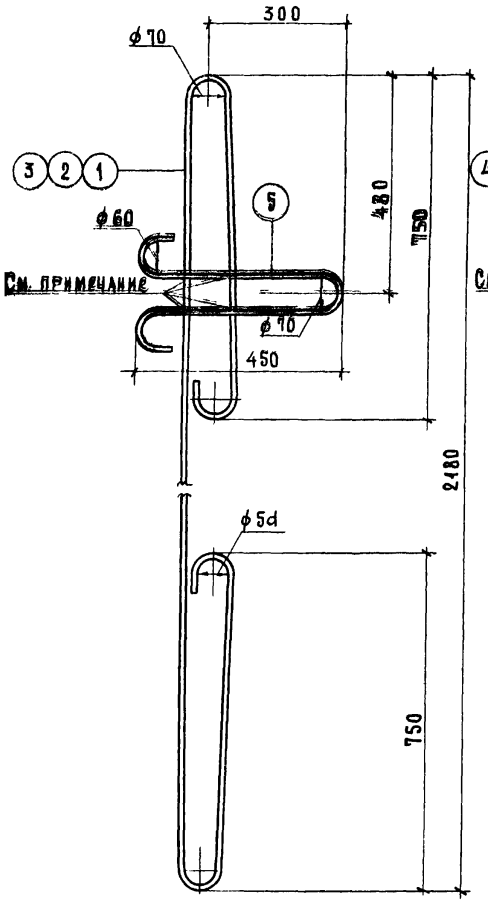


П 2-6, П 3-6, П 4-6

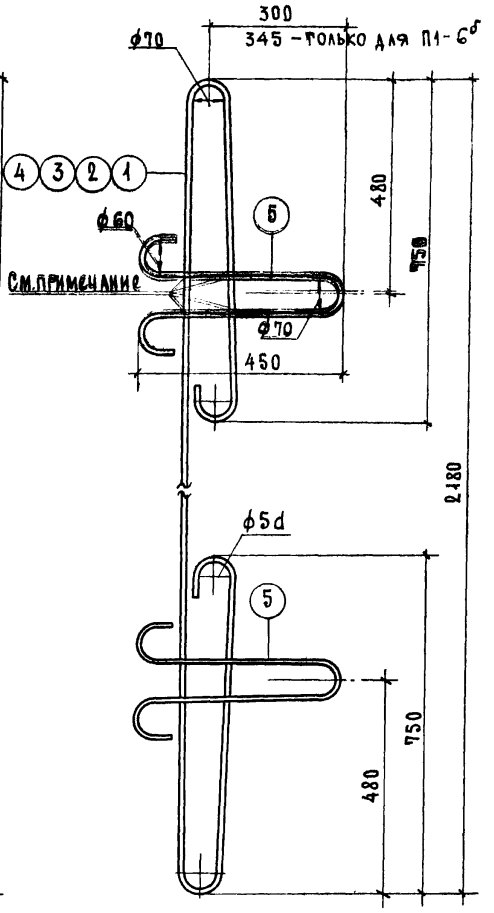


П 1-6б, П 2-6а, П 3-6а, П 4-6а

Спецификация стали на один элемент

| Марка петли | № поз. | Сталь | Длина мм | Кол. шт. | Общая длина м | Вес кг: позиции | Вес кг: общий |
|---|---|---|---|---|---|---|---|
| П 2-6 | 1 | ф14 AI | 4150 | 1 | 4.15 | 5.01 | 6.05 |
| | 5 | ф12 AI | 1170 | 1 | 1.17 | 1.04 | |
| П 3-6 | 2 | ф16 AI | 4200 | 1 | 4.20 | 6.61 | 7.65 |
| | 5 | ф12 AI | 1170 | 1 | 1.17 | 1.04 | |
| П 4-6 | 3 | ф18 AI | 4250 | 1 | 4.25 | 8.47 | 9.51 |
| | 5 | ф12 AI | 1170 | 1 | 1.17 | 1.04 | |
| П 1-6б | 4 | ф12 AI | 4100 | 1 | 4.10 | 3.64 | 5.72 |
| | 5 | ф12 AI | 1170 | 2 | 2.34 | 2.08 | |
| П 2-6а | 1 | ф14 AI | 4150 | 1 | 4.15 | 5.01 | 7.09 |
| | 5 | ф12 AI | 1170 | 2 | 2.34 | 2.08 | |
| П 3-6а | 2 | ф16 AI | 4200 | 1 | 4.20 | 6.61 | 8.69 |
| | 5 | ф12 AI | 1170 | 2 | 2.34 | 2.08 | |
| П 4-6а | 3 | ф18 AI | 4250 | 1 | 4.25 | 8.47 | 10.55 |
| | 5 | ф12 AI | 1170 | 2 | 2.34 | 2.08 | |

Примечание.

Петли поз. 5 приварить контактной точечной сваркой или привязать к основным петлям поз. 1, 2, 3 и 4.

gost.e-ecolog.ru