ТИПОВЫЕ КОНСТРУКЦИИ, ИЗДЕЛИЯ И УЗЛЫ ЗДАНИЙ И СООРУЖЕНИЙ

СЕРИЯ 1.133.1-7

БЛОКИ НАРУЖНЫХ СТЕН ДЛЯ ЖИЛЫХ ЗДАНИЙ ВЫСОТОЙ 1-4 ЭТАЖА И ОБЩЕСТВЕННЫХ ЗДАНИЙ ВЫСОТОЙ 1-3 ЭТАЖА

ВЫПУСК 2-2

ЛЕГКОБЕТОННЫЕ БЛОКИ ДЛЯ СТЕН ТОЛЩИНОЙ 500 ММ

АРМАТУРНЫЕ И ЗАКЛАДНЫЕ ИЗДЕЛИЯ

РАБОЧИЕ ЧЕРТЕЖИ

21440-02

gost.e-ecolog.ru

ЦЕНТРАЛЬНЫЙ ИНСТИТУТ ТИПОВОГО ПРОЕКТИРОВАНИЯ
ГОССТРОЯ СССР

Москва, А-445, Смольная ул., 22

Сдано в печать VIII 1986 года

Заказ № 10063 Тираж 3140 экз.

ТИПОВЫЕ КОНСТРУКЦИИ, ИЗДЕЛИЯ И УЗЛЫ ЗДАНИЙ И СООРУЖЕНИЙ

СЕРИЯ 1.133.1-7

БЛОКИ НАРУЖНЫХ СТЕН ДЛЯ ЖИЛЫХ ЗДАНИЙ ВЫСОТОЙ 1-4 ЭТАЖА И ОБЩЕСТВЕННЫХ ЗДАНИЙ ВЫСОТОЙ 1-3 ЭТАЖА

ВЫПУСК 2-2

ЛЕГКОБЕТОННЫЕ БЛОКИ ДЛЯ СТЕН ТОЛЩИНОЙ 500 ММ

АРМАТУРНЫЕ И ЗАКЛАДНЫЕ ИЗДЕЛИЯ. РАБОЧИЕ ЧЕРТЕЖИ.

Разработаны
ЦНИИЭП гражданселькстрой

Главный инженер института — А.П. Цикунов
Главный инженер мастерской — А.И. Угаров
Главный инженер проекта — Л.А. Земляк

Утверждены
и введены в действие с 20.06.86
Госграждастроем

Приказ от 30.05.86 № 183

Обозначение	Наименование	Стр.
1.133.1-7.2-2-00.000ТО	Техническое описание	3
1.133.1-7.2-2-09.100	Каркас пространственный КП1...КП16	4
1.133.1-7.2-2-09.100СБ	Каркас пространственный КП1...КП16	5
	Сборочный чертеж	
1.133.1-7.2-2-11.100	Каркас пространственный КП17	6
1.133.1-7.2-2-11.100СБ	Каркас пространственный КП17	6
	Сборочный чертеж	
1.133.1-7.2-2-01.100	Каркас плоский КР1, КР2	7
1.133.1-7.2-2-01.100СБ	Каркас плоский КР1, КР2	7
	Сборочный чертеж	
1.133.1-7.2-2-09.110	Сетка С1...С12	8
1.133.1-7.2-2-09.120	Сетка С13...С28	10
1.133.1-7.2-2-09.110СБ	Сетка С1...С12	12
	Сборочный чертеж.	
1.133.1-7.2-2-09.120СБ	Сетка С13...С28	12
	Сборочный чертеж.	
1.133.1-7.2-2-11.110	Сетка С29	13
1.133.1-7.2-2-11.120	Сетка С30	13
1.133.1-7.2-2-24.110	Сетка С35	14

Обозначение	Наименование	Стр.
1.133.1-7.2-2-26.100	Сетка С40	14
1.133.1-7.2-2-04.100	Изделие закладное МН-1	15
1.133.1-7.2-2-11.200	Изделие закладное МН-2	15
1.133.1-7.2-2-23.100	Изделие закладное МН-3	16
1.133.1-7.2-2-26.300	Изделие закладное МН-6	16
1.133.1-7.2-2-26.200	Изделие закладное МН-4; МН-5	17
1.133.1-7.2-2.01.200	Петля монтажная П1...П5, П10...П12, П14	18
1.133.1-7.2-2-00.000Д	Узлы I..., III	18
1.133.1-7 01.300	Петля монтажная П6...П9; П13	19
1.133.1-7 01.300СБ	Петля монтажная П6...П9; П13	19
	Сборочный чертеж	

Н.контр.	Земляк		1.133.1-7.2-2-00.000
Гл.инж.м	Угаров		Содержание
ГИП	Земляк		Стадия: Р; Лист: ; Листов: 1
Рук.гр.	Петрухина		ЦНИИЭП гражданселькстрой
Исполн.	Петрухина		
Провер.	Земляк		

Инв.№ подл. | Подпись и дата | Взам.инв.№ | 2-3340-

Копировал

21440-02 3 Формат А3

Настоящее техническое описание разработано для арматурных и закладных изделий легкобетонных блоков для наружных стен толщиной 50 см, представленных в выпуске 2-1 „Легкобетонные блоки для стен толщиной 500 мм" серии 1.133.1-7 „Блоки наружных стен для жилых зданий высотой 1-4 этажа и общественных зданий высотой 1-3 этажа".

В настоящем выпуске даны пространственные каркасы и изделия к ним для изготовления перемычечных, поясных и парапетных блоков.

Каждому изделию присвоена определенная марка.

Буквенные индексы обозначают:

КП - каркас пространственный
КР - каркас плоский
С - сетка
МН - изделие закладное
П - петля монтажная

Пространственные каркасы состоят из плоских каркасов и сеток, собираемых на стеллажах с применением шаблонов, обеспечивающих точное расположение элементов.

Арматурная сталь принята следующих классов:

1. Стержневая горячекатанная арматура периодического профиля классов А-I и А-III (ГОСТ 5781-82*).
2. Обыкновенная арматурная проволока гладкая класса Вр-I (ГОСТ 6727-80*).

Для монтажных петель принимается горячекатанная гладкая арматурная сталь класса А-I марок ВСт3 пс2 и ВСт3 сп2. Сталь марки ВСт3 пс2 не допускается применять для изготовления монтажных петель, предназначенных для подъема и монтажа изделий при температуре ниже минус 40°С.

Для закладных изделий применяется прокатная углеродистая сталь марки ВСт3 кп2 ГОСТ 380-71* и стержневая горячекатанная арматура периодического профиля класса А-III ГОСТ 5781-82*.

Сварные арматурные и закладные изделия должны удовлетворять требованиям ГОСТ 10922-75, а сварные сетки - ГОСТ 8478-81.

Каркасы и сетки изготовляются при помощи контактной точечной электросварки в соответствии с требованиями ГОСТ 14098-68.

Закладные изделия изготовляются с помощью автоматической или ручной сварки плавлением в соответствии с требованиями ГОСТ 19272-73 и СН 393-78.

Антикоррозийную защиту закладных изделий выполнять окраской лакокрасочными материалами группы I в соответствии со СНиП II-28-73*.

Н. контр.	Земляк		
Гл. инж. м.	Угаров		
ГИП	Земляк		
Рук. гр.	Петрухина		
Исполн.	Образцова		
Проверил	Петрухина		

1.133.1-7.2-2-00.000 ТО

Техническое описание

Стадия	Лист	Листов
Р		1

ЦНИИЭП гражданстельстрой

Копировал

21440-02 4 Формат А3

Инв. № подл. | Подпись и дата | Взам. инв. №

2.3316-

Формат	Зона	Поз.	Обозначение	Наименование	Кол.	Примечание
				Документация		
А3			1.133.1-7.2-2-00.000 ТО	Техническое описание		
А4			1.133.1-7.2-2-09.100.СБ	Сборочный чертеж		
А4			1.133.1-7.2-2-00.000 Д	Узлы		
			Переменные данные	для исполнений:		
				1.133.1-7.2-2-09.100		КП1
				Сборочные единицы		
А4		1	1.133.1-7.2-2-09.110	Сетка С-1	1	
А4		2	1.133.1-7.2-2-09.120	Сетка С-13	1	
А4		3	1.133.1-7.2-2-01.300-01	Петля монтажная П7	2	
				1.133.1-7.2-2-09.100-01		КП-2
				Сборочные единицы		
А4		1	1.133.1-7.2-2-09.110-01	Сетка С-2	1	
А4		2	1.133.1-7.2-2-09.120-01	Сетка С-14	1	
А4		3	1.133.1-7.2-2-01.300-01	Петля монтажная П7	2	
				1.133.1-7.2-2-09.100-02		КП-3
				Сборочные единицы		
А4		1	1.133.1-7.2-2-09.110-02	Сетка С-3	1	
А4		2	1.133.1-7.2-2-09.120-02	Сетка С-15	1	
А4		3	1.133.1-7.2-2-01.300-01	Петля монтажная П7	2	
				1.133.1-7.2-2-09.100-03		КП-4
				Сборочные единицы		
А4		1	1.133.1-7.2-2-09.110-03	Сетка С4	1	

1.133.1-7.2-2-09.100

Н.контр.	Земляк	
Гл.инж.м	Угаров	
ГИП	Земляк	
Рук.гр.	Петрухина	
Исполн.	Образцова	
Провер.	Петрухина	

Каркас пространственный КП1... КП16

Стадия	Лист	Листов
Р	1	3

ЦНИИЭП гражданскельстрой

2-3316-203

Формат	Зона	Поз.	Обозначение	Наименование	Кол.	Примечание
А4		2	1.133.1-7.2-2-09.120-03	Сетка С16	1	
А4		3	1.133.1-7.2-2-01.300-01	Петля монтажная П7	2	
				1.133.1-7.2-2-09.100-04		КП-5
				Сборочные единицы		
А4		1	1.133.1-7.2-2-09.110-04	Сетка С5	1	
А4		2	1.133.1-7.2-2-09.120-04	Сетка С17	1	
А4		3	1.133.1-7.2-2-01.300-01	Петля монтажная П7	2	
				1.133.1-7.2-2-09.100-05		КП-6
				Сборочные единицы		
А4		1	1.133.1-7.2-2-09.110-05	Сетка С-6	1	
А4		2	1.133.1-7.2-2-09.120-05	Сетка С-18	1	
А4		3	1.133.1-7.2-2-01.300-02	Петля монтажная П8	2	
				1.133.1-7.2-2-09.100-06		КП-7
				Сборочные единицы		
А4		1	1.133.1-7.2-2-09.110-06	Сетка С-7	1	
А4		2	1.133.1-7.2-2-09.120-06	Сетка С-19	1	
А4		3	1.133.1-7.2-2-01.300-02	Петля монтажная П8	2	
				1.133.1-7.2-2-09.100-07		КП-8
				Сборочные единицы		
А4		1	1.133.1-7.2-2-09.110-01	Сетка С-2	1	
А4		2	1.133.1-7.2-2-09.120-07	Сетка С-20	1	
А4		3	1.133.1-7.2-2-01.300-01	Петля монтажная П7	2	
				1.133.1-7.2-2-09.100-08		КП-9
				Сборочные единицы		
А4		1	1.133.1-7.2-2-09.110-03	Сетка С-4	1	
А4		2	1.133.1-7.2-2-09.120-08	Сетка С-21	1	
А4		3	1.133.1-7.2-2-01.300-01	Петля монтажная П7	2	
				1.133.1-7.2-2-09.100-09		КП-10
				Сборочные единицы		
А4		1	1.133.1-7.2-2-09.110-04	Сетка С-5		

Взам. инв. № | Подпись и дата | Инв. № подл.

1.133.1-7.2-2-09.100

Лист 2

Копировал: 21440-02 5 Формат А4

Формат	Зона	Поз.	Обозначение	Наименование	Кол.	Примечание
А4		2	1.133.1-7.2-2-09.120-09	Сетка С-22	1	
А4		3	1.133.1-7.2-2-01.300-01	Петля монтажная П7	2	
				1.133.1-7.2-2-09.100-10		КП-11
				Сборочные единицы		
А4		1	1.133.1-7.2-2-09.110-05	Сетка С6	1	
А4		2	1.133.1-7.2-2-09.120-10	Сетка С23	1	
А4		3	1.133.1-7.2-2-01.300-02	Петля монтажная П8	2	
				1.133.1-7.2-2-09.100-11		КП-12
				Сборочные единицы		
А4		1	1.133.1-7.2-2-09.110-07	Сетка С8	1	
А4		2	1.133.1-7.2-2-09.120-11	Сетка С24	1	
А4		3	1.133.1-7.2-2-01.300-02	Петля монтажная П8	2	
				1.133.1-7.2-2-09.100-12		КП-13
				Сборочные единицы		
А4		1	1.133.1-7.2-2-09.110-08	Сетка С9	1	
А4		2	1.133.1-7.2-2-09.120-12	Сетка С25	1	
А4		3	1.133.1-7.2-2-01.300-03	Петля монтажная П9	2	
				1.133.1-7.2-2-09.100-13		КП-14
				Сборочные единицы		
А4		1	1.133.1-7.2-2-09.110-09	Сетка С10	1	
А4		2	1.133.1-7.2-2-09.120-13	Сетка С26	1	
А4		3	1.133.1-7.2-2-01.300-03	Петля монтажная П9	2	
				1.133.1-7.2-2-09.100-14		КП-15
				Сборочные единицы		
А4		1	1.133.1-7.2-2-09.110-10	Сетка С11	1	
А4		2	1.133.1-7.2-2-09.120-14	Сетка С27	1	
А4		3	1.133.1-7.2-2-01.300-03	Петля монтажная П9	2	
				1.133.1-7.2-2-09.100-15		КП-16
				Сборочные единицы		
А4		1	1.133.1-7.2-2-09.110-11	Сетка С12	1	
А4		2	1.133.1-7.2-2-09.120-15	Сетка С28	1	
А4		3	1.133.1-7.2-2-01.300-03	Петля монтажная П9	2	

Инв.№ подл. | Подпись и дата | Взам.инв.№ | 2-3316-

1.133.1-7.2-2-09.100 — Лист 3

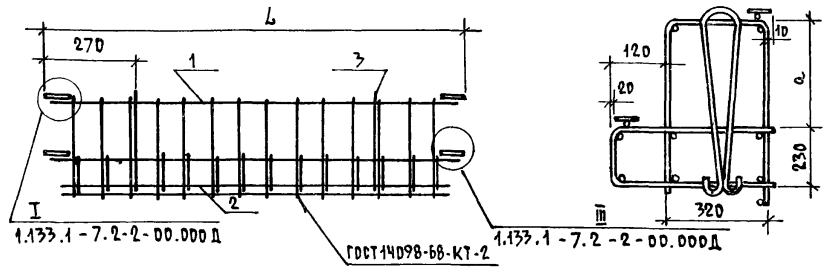

Обозначение	Марка	Размеры, мм		Масса, кг
		L	d	
1.133.1-7.2-2-09.100	КП-1	1780	240	12,72
-01	КП-2	2080	240	14,95
-02	КП-3	2380	240	16,85
-03	КП-4	2680	240	25,30
-04	КП-5	2980	240	28,85
-05	КП-6	3280	240	36,36
-06	КП-7	3580	240	45,49
-07	КП-8	2080	240	17,71
-08	КП-9	2680	240	28,43
-09	КП-10	2980	240	35,78
-10	КП-11	3280	240	49,43
-11	КП-12	3580	240	68,06
-12	КП-13	2380	80	25,77
-13	КП-14	2680	80	29,12
-14	КП-15	2980	80	45,72
-15	КП-16	3280	80	59,96

Инв.№ подл. | Подпись и дата | Взам.инв.№

1.133.1-7.2-2-09.100 СБ

Н.контр.	Земляк	
Гл.инж.-м	Угаров	
ГИП	Земляк	
Рук.гр.	Петручкина	
Исполн.	Образцова	
Проверил	Петручкина	

Каркас пространственный КП1 ... КП16. Сборочный чертеж.

Стадия	Масса	Масштаб
Р	См. табл.	
Лист	Листов 1	

ЦНИИЭП Граждансельстрой

Формат	Зона	Поз.	Обозначение	Наименование	Кол.	Примеч.
				ДОКУМЕНТАЦИЯ		
А3			1.133.1-7.2-2-00.000ТО	Техническое описание		
А3			1.133.1-7.2-2-11.100 СБ	Сборочный чертеж		
А3			1.133.1-7.2-2-00.000 Д	Узлы		
				СБОРОЧНЫЕ ЕДИНИЦЫ		
А4		1	1.133.1-7.2-2-11.110	Сетка С-29	1	
А4		2	1.133.1-7.2-2-11.120	Сетка С-30	1	
				ДЕТАЛИ		
А4		3	1.133.1-7.2-2-01.200-06	Петля монтажная П13	2	

Н. контр.	Земляк	
Гл. инж. д.	Угаров	
ГИП	Земляк	
Рук. груп.	Петрухина	
Исполн.	Образцова	
Провер.	Петрухина	

1.133.1-7.2-2 -11.100

Каркас пространственный КП 17

Стадия	Лист	Листов
Р		1

ЦНИИЭП граждансельстрой

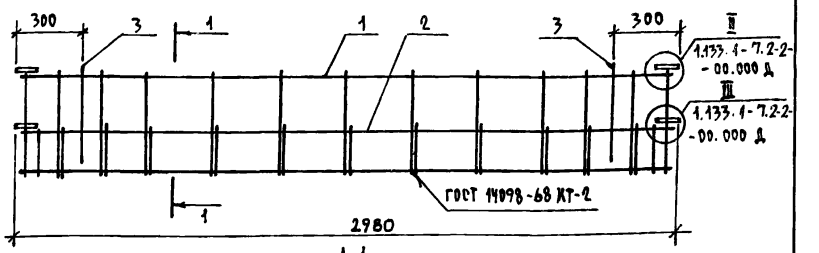

1-1
М 1:10

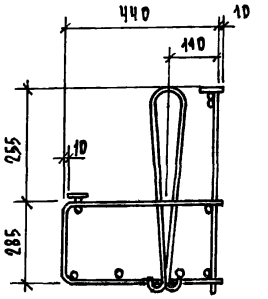

1.133.1-7.2-2 -11.100 СБ

Н. контр.	Земляк	
Гл. инж. д.	Угаров	
ГИП	Земляк	
Рук. гр.	Петрухина	
Исполн.	Образцова	
Провер.	Петрухина	

Каркас пространственный КП 17. Сборочный чертеж.

Стадия	Масса	Масштаб
Р	10.99	1:20
Лист	Листов 1	

ЦНИИЭП граждансельстрой

Копировал Формат А4

Инв. № подл. | Подпись и дата | Взам. инв. №

2-3316-205

Формат	Зона	Поз.	Обозначение	Наименование	Кол.	Примеч.
				ДОКУМЕНТАЦИЯ		
А3			1.133.1 - 7.2-2 - 00.000 ТО	ТЕХНИЧЕСКОЕ ОПИСАНИЕ		
А4			1.133.1 - 7.2-2 - 01.100 СБ	СБОРОЧНЫЙ ЧЕРТЕЖ		
А4			1.133.-1 - 7.2-2 - 00.000 Д	УЗЛЫ		
				1.133.1 - 7.2-2 -01.100		КР-1
				ДЕТАЛИ		
Б4		1	1.133.1 - 7.2-2 -01.101	Ø4 ВрI ГОСТ 6727-80*, ℓ=160	7	0.015 кг
Б4		2	-01	ℓ=1800	2	0.178 кг
				1.133-1 - 7.2-2 -01100-01		КР-2
				ДЕТАЛИ		
Б4		1	1.133.1 - 7.2-2 -01.101	Ø4 ВрI ГОСТ 6727-80*, ℓ=160	8	0.015 кг
Б4		2	-02	ℓ=2300	2	0.228 кг

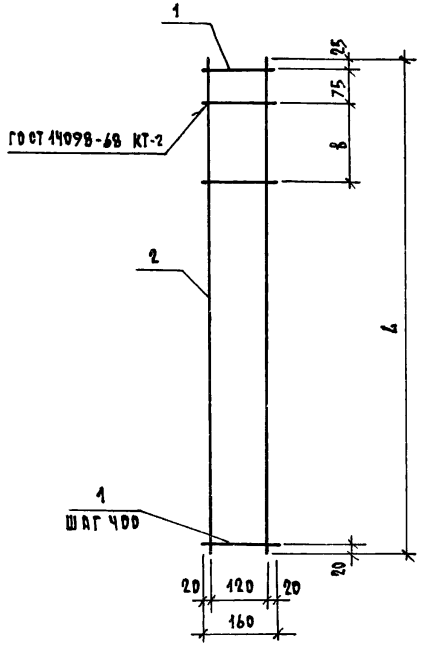

Обозначение	Марка	L, мм	B, мм	Масса, кг
1.133.1 - 7.2-2 - 01.100	КР-1	1800	80	0.461
1.133.1 - 7.2-2 - 01.100-01	КР-2	2300	180	0,575

Н.контр.	Земляк		
Гр.инж.м.	Угаров		
ГИП	Земляк		
Рук.гр.	Петрухина		
Исполн.	Шишкина		
Провер.	Петрухина		

1.133.1 - 7.2-2 -01.100

КАРКАС ПЛОСКИЙ КР-1, КР-2

Стадия	Лист	Листов
Р		1

ЦНИИЭП ГРАЖДАНСЕЛЬСТРОЙ

Инв. № подл. 2-3316-208 | Подпись и дата | Взам. инв. №

Н.контр.	Земляк		
Гл.инж.м.	Угаров		
ГИП	Земляк		
Рук.гр.	Петрухина		
Исполн.	Шишкина		
Провер.	Петрухина		

1.133.1 - 7.2-2 -01.100 СБ

КАРКАС ПЛОСКИЙ КР-1, КР-2. СБОРОЧНЫЙ ЧЕРТЕЖ.

Стадия	Масса	Масштаб
Р	См. табл.	1:10

Лист | Листов 1

ЦНИИЭП ГРАЖДАНСЕЛЬСТРОЙ

Копировал Ф.Ж.-21440-02

Формат	Зона	Поз.	Обозначение	Наименование	Кол. на исполнение 1.133.1-7.2-2-09.110 –												Примеч.
					–	01	02	03	04	05	06	07	08	09	10	11	
				ДОКУМЕНТАЦИЯ													
А4			1.133.1-7.2-2-09.110 СБ	СБОРОЧНЫЙ ЧЕРТЕЖ													
				ДЕТАЛИ													
БЧ		1	1.133.1-7.2-2-09.111	ф6 BpI ГОСТ 6727-80*; ℓ=1540	1												0,23 кг
			-01	ℓ=1840		1											0,28 кг
			-02	ℓ=2140			1						1				0,33 кг
			-03	ℓ=2240				1						1			0,38 кг
			-04	ℓ=2740					1						1		0,42 кг
			-05	ℓ=3040						1						1	0,47 кг
			-06	ℓ=3340							1	1					0,52 кг
БЧ		2	1.133.1-7.2-2-09.112	ф6 AIII ГОСТ 5781-82* ℓ=1720	1												0,38 кг
			-01	ℓ=2020		1											0,44 кг
БЧ		2	1.133.1-7.2-2-09.113	ф8 AIII ГОСТ 5781-82* ℓ=2320			1										0,91 кг
			-01	ℓ=2620				1									1,03 кг
БЧ		2	1.133.1-7.2-2-09.117 -02	ф12 AIII ГОСТ 5781-82* ℓ=2320									1				2,06 кг
			-03	ℓ=2620										1			2,48 кг
БЧ		2	1.133.1-7.2-2-09.118	ф14 AIII ГОСТ 5781-82* ℓ=2920											1		3,60 кг
			-01	ℓ=3220												1	3,89 кг
БЧ		2	1.133.1-7.2-2-09.114	ф10 AIII ГОСТ 5781-82* ℓ=2920					1								1,80 кг
			-01	ℓ=3220						1							1,98 кг
БЧ		2	1.133.1-7.2-2-09.117	ф12 AIII ГОСТ 5781-82* ℓ=3520							1	1					3,12 кг
БЧ		3	1.133.1-7.2-2-09.112 -03	ф6 AIII ГОСТ 5781-82* ℓ=1540	1												0,34 кг
			-04	ℓ=1840		1											0,41 кг
БЧ		3	1.133.1-7.2-2-09.113 -02	ф8 AIII ГОСТ 5781-82* ℓ=2140			1										0,85 кг
			-03	ℓ=2440				1									0,96 кг
БЧ		3	1.133.1-7.2-2-09.114 -02	ф10 AIII ГОСТ 5781-82* ℓ=2740					1								1,68 кг
			-03	ℓ=3040						1							1,87 кг

Инв. № подл. | Подпись и дата | Взам. инв. №

2-3316-

Н. контр.	Земляк		
Гл. инж. п.	Угаров		
Рук. гр.	Петрухина		
Исполнитель	Лухина		
Проверил	Петрухина		

1.133.1-7.2-2-09.110

Сетка С1 ... С12

Стадия	Лист	Листов
Р	1	2

ЦНИИЭП гражданельстрой

Формат	Зона	Поз.	Обозначение	Наименование	Кол. на исполнение 1.133-1-7.2-2-09.110-												Примечан.
					–	01	02	03	04	05	06	07	08	09	10	11	
БЧ		3	1.133.1-7.2-2-09.117 -01	ф12 А III ГОСТ 5781-82* ℓ=3340							1	1					2,96 кг
БЧ			-04	ф12 А III ГОСТ 5781-82* ℓ=2140									1				1,90 кг
			-05	ℓ=2440										1			2,17 кг
БЧ		3	1.133.1-7.2-2-09.118 -02	ф14 А III ГОСТ 5781-82* ℓ=2740											1		3,32 кг
			-03	ℓ=3040												1	3,68 кг
БЧ		4	1.133.1-7.2-2-09.111 -07	ф5 Вр I ГОСТ 6727-80* ℓ=1310	10	16											0,20 кг
БЧ		4	1.133.1-7.2-2-09.112 -06	ф6 А III ГОСТ 5781-82* ℓ=1310			17	19	21	23	25						0,29 кг
БЧ		4	1.133.1-7.2-2-09.112 -07	ф6 А III ГОСТ 5781-82* ℓ=990									17	19			0,22 кг
БЧ		4	1.133.1-7.2-2-09.113 -04	ф8 А III ГОСТ 5781-82* ℓ=1310								25					0,52 кг
			-05	ℓ=990											21	23	0,39 кг
БЧ		5	1.133.1-7.2-2-09.115	полоса 8×100 ГОСТ 103-76 / Ст3 ГОСТ 535-79; ℓ=50	2	2	2	2	2	2	2	2	2	2	2	2	0,31 кг
БЧ		6	1.133.1-7.2-2-09.116	ф12 А III ГОСТ 5781-82* ℓ=70	2	2	2	2	2	2	2	2	2	2	2	2	0,06 кг

Инв.№ подл. | Подпись и дата | Взам. инв.№ 2-3316-

Копировал Кодь 21440-02 10 Формат А3

Формат	Зона	Поз.	Обозначение	Наименование	Кол. на исполнение 1.133.1-7.2-2-09.120-															Примечан.
					–	01	02	03	04	05	06	07	08	09	10	11	12	13	14	15	
				Документация																
БЧ			1.133.1-7.2-2-09.120 СБ	Сборочный чертеж																
				Детали																
БЧ		1	1.133.1-7.2-2-09.113	-06 ⌀8 AIII ГОСТ 5781-82* ℓ=1750	3															0,69 кг
				-07 ℓ=2050		3														0,81 кг
БЧ		1	1.133.1-7.2-2-09.114	-04 ⌀10 AIII ГОСТ 5781-82* ℓ=2050								3								1,26 кг
				-05 ℓ=2350			3													1,45 кг
				-06 ℓ=2650				3												1,63 кг
				-07 ℓ=2950					3											1,82 кг
БЧ		1	1.133.1-7.2-2-09.116	-01 ⌀12 AIII ГОСТ 5781-82* ℓ=2350													3			2,09 кг
				-02 ℓ=2650									3					3		2,35 кг
				-03 ℓ=3250						3										2,88 кг
БЧ		1	1.133.1-7.2-2-09.121	⌀14 AIII ГОСТ 5781-82* ℓ=2950										3					3	3,57 кг
				-01 ℓ=3550							3									4,28 кг
БЧ		1	1.133.1-7.2-2-09.122	⌀16 AIII ГОСТ 5781-82* ℓ=3250											3					5,13 кг
БЧ		1	1.133.1-7.2-2-09.123	⌀18 AIII ГОСТ 5781-82* ℓ=3250															3	6,50 кг
				-01 ℓ=3550												3				7,10 кг
БЧ		2	1.133.1-7.2-2-09.111	-08 ⌀5 BpI ГОСТ 6727-80 ℓ=1750	1															0,27 кг
				-09 ℓ=2050		1						1								0,32 кг
				-10 ℓ=2350			1										1			0,36 кг
				-11 ℓ=2650				1					1					1		0,41 кг
				-12 ℓ=2950					1					1					1	0,45 кг
				-13 ℓ=3250						1					1					0,50 кг
				-14 ℓ=3550							1					1				0,55 кг
БЧ		3	1.133.1-7.2-2-09.111	-15 ⌀5 BpI ГОСТ 6727-80* ℓ=1640	1															0,25 кг
				-16 ℓ=1940		1						1								0,30 кг
				-17 ℓ=2240			1										1			0,34 кг
				-18 ⌀5 BpI ГОСТ 6727-80* ℓ=2540				1					1					1		0,39 кг
				-19 ℓ=2840					1					1					1	0,44 кг
				-20 ℓ=3140						1					1				1	0,48 кг

Н.контр.	Земляк	
Гл.инж.п.	Угаров	
ГИП	Земляк	
Рук.гр.	Петрухина	
Исполн.	Мухина	
Проверил	Петрухина	

1.133.1-7.2-2-09.120

Сетка
С13...С28

Стадия	Лист	Листов
Р	1	2

ЦНИИЭП граждансельстрой

Инв.№ подл. | Подпись и дата | Взам.инв.№ | 2.3316-

Копировал

Формат	Зона	Поз.	Обозначение	Наименование	Кол. на исполнение 1.133.1-7.2-2-09.120-																					Примечание
					–	01	02	03	04	05	06	07	08	09	10	11	12	13	14	15						
64		3	1.133.1-7.2-2-09.111 -21	Ø5 Вр1 ГОСТ 6727-80* l=3440							1					1										0,53 кг
64		4	1.133.1-7.2-2-09.112 -08	Ø6 А III ГОСТ 5781-82* l=1640	1																					0,36 кг
			-09	l=1940		1						1														0,43 кг
			-10	l=2240			1										1									0,50 кг
64		4	1.133.1-7.2-2-09.113 -08	Ø8 А III ГОСТ 5781-82* l=2540				1										1								1,00 кг
			-09	l=2840					1					1					1							1,12 кг
			-10	l=3140																1						1,24 кг
64		4	1.133.1-7.2-2-09.114 -06	Ø10 А III ГОСТ 5781-82* l=2540									1													1,57 кг
			-08	l=3140						1					1											1,93 кг
			-09	l=3440							1					1										2,12 кг
64		5	1.133.1-7.2-2-09.111 -22	Ø5 Вр1 ГОСТ 6727-80* l=1125	12	14																				0,17 кг
64		5	1.133.1-7.2-2-09.112 -11	Ø6 А III ГОСТ 5781-82* l=1125			19	21	23	25	27	14	21	23	25		19	21								0,24 кг
64		5	1.133.1-7.2-2-09.113 -11	Ø8 А III ГОСТ 5781-82* l=1125												27			23	25						0,45 кг
64		6	1.133.1-7.2-2-09.116	Ø12 А III ГОСТ 5781-82* l=70	2	2	2	2	2	2	2	2	2	2	2	2	2	2	2	2						0,06 кг
64		7	1.133.1-7.2-2-09.115	Полоса $\frac{8\times100 \text{ ГОСТ } 103-76}{\text{Ст}3 \text{ ГОСТ } 535-79}$ l=50	2	2	2	2	2	2	2	2	2	2	2	2	2	2	2	2						0,31 кг
64		8	1.133.1-7.2-2-09.113 -11	Ø8 А III ГОСТ 5781-82* l=1640	1																					0,65 кг
			-12	l=1940		1																				0,76 кг
64		8	1.133.1-7.2-2-09.114 -11	Ø10 А III ГОСТ 5781-82* l=1940								1														1,19 кг
			-12	l=2240			1																			1,38 кг
			-13	l=2540				1																		1,56 кг
			-14	l=2840					1																	1,75 кг
64		8	1.133.1-7.2-2-09.116 -04	Ø12 А III ГОСТ 5781-82* l=2240									1				1									1,98 кг
			-05	l=2540														1								2,27 кг
			-06	l=3140						1																2,78 кг
64		8	1.133.1-7.2-2-09.121 -02	Ø14 А III ГОСТ 5781-82* l=2840										1												3,43 кг
			-03	l=3440							1															4,15 кг
64		8	1.133.1-7.2-2-09.122 -01	Ø16 А III ГОСТ 5781-82* l=3140											1											4,96 кг
64		8	1.133.1-7.2-2-09.123 -02	Ø18 А III ГОСТ 5781-82* l=3140																1						6,28 кг
			-03	l=3440												1										6,88 кг

Инв. № подл. 2-3316- | Подпись и дата | Взам. инв. №

1.133.1-7.2-2-09.120

Лист 2

Копировал Kolf- 21440-02 12 формат А3

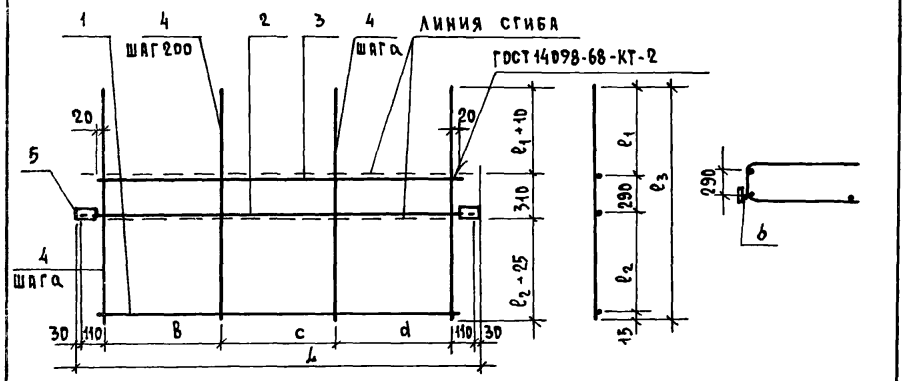

ОБОЗНАЧЕНИЕ	МАРКА	РАЗМЕРЫ, мм								МАССА, кг
		a	B	c	d	L	ℓ_1	ℓ_2	ℓ_3	
1.133.1-7.2-2-09.110	С1	150	450	600	450	1780	483	523	1311	3,65
-01	С2	150	600	600	600	2080	483	523	1311	5,00
-02	С3	100	600	1000	500	2380	483	523	1311	7,76
-03	С4	100	600	1200	600	2680	483	523	1311	8,66
-04	С5	100	600	1400	700	2980	483	523	1311	10,78
-05	С6	100	700	1600	700	3280	483	523	1311	11,76
-06	С7	100	700	1800	800	3580	483	523	1311	14,65
-07	С8	100	700	1800	800	3580	483	523	1311	19,60
-08	С9	100	600	1000	500	2380	323	362	990	8,71
-09	С10	100	600	1200	600	2680	323	362	990	10,01
-10	С11	100	600	1400	700	2980	323	362	990	16,28
-11	С12	100	700	1600	700	3280	323	362	990	17,76

1.133.1-7.2-2-09.110 СБ

Н.контр.	Земляк	
Гл.инж.м.	Угаров	
ГИП	Земляк	
Рук.гр.	Петрухина	
Исполн.	Мухина	
Проверил	Петрухина	

Сетка С1...С12 Сборочный чертеж.

СТАДИЯ	МАССА	МАСШТАБ
Р	см. табл.	
ЛИСТ	ЛИСТОВ 1	

ЦНИИЭП ГРАЖДАНСЕЛЬСТРОЙ

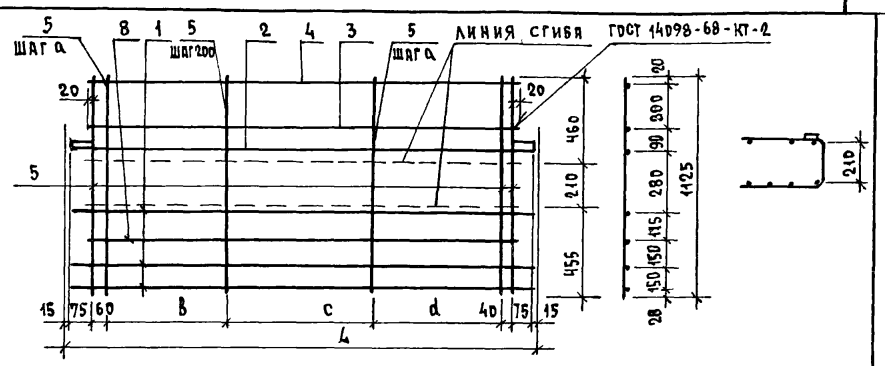

ОБОЗНАЧЕНИЕ	МАРКА	РАЗМЕРЫ, мм					МАССА кг
		a	B	c	d	L	
1.133.1-7.2-2-09.120	С13	150	150	600	150	1780	6,39
-01	С14	150	200	600	200	2080	7,37
-02	С15	100	600	1000	500	2380	12,24
-03	С16	100	600	1200	600	2680	13,04
-04	С17	100	600	1400	700	2980	15,49
-05	С18	100	700	1600	700	3280	21,08
-06	С19	100	700	1800	800	3580	27,42
-07	С20	150	200	600	200	2080	9,38
-08	С21	100	600	1200	600	2680	17,19
-09	С22	100	600	1400	700	2980	22,42
-10	С23	100	700	1600	700	3280	30,07
-11	С24	100	700	1800	800	3580	44,29
-12	С25	100	600	1000	500	2380	11,76
-13	С26	100	600	1200	600	2680	16,99
-14	С27	100	600	1400	700	2980	27,24
-15	С28	100	700	1600	700	3280	40,00

1.133.1-7.2-2-09.120 СБ

Н.контр.	Земляк	
Гл.инж.м.	Угаров	
ГИП	Земляк	
Рук.гр.	Петрухина	
Исполн.	Мухина	
Проверил	Петрухина	

Сетка С13...С28 Сборочный чертеж

СТАДИЯ	МАССА	МАСШТАБ
Р	см. табл.	
ЛИСТ	ЛИСТОВ 1	

ЦНИИЭП ГРАЖДАНСЕЛЬСТРОЙ

Копировал Коз.

Инв.№ подл. | Подпись и дата | Взам. инв.№

2.3315.

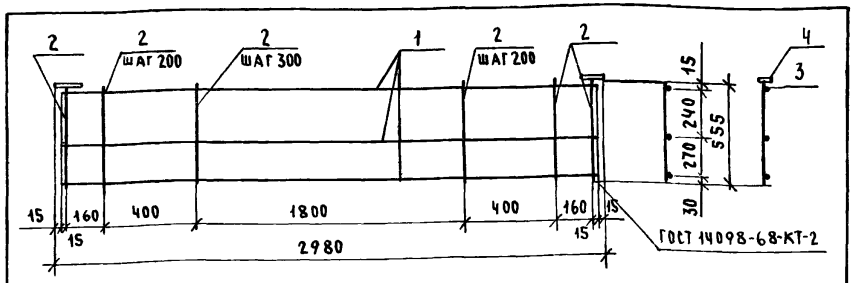

Формат	Зона	Поз.	Обозначение	Наименование	Кол.	Примеч.
				Детали		
БЧ		1	1.133.1-7.2-2 -11.111	ф6 А-I ГОСТ 5781-82*; ℓ=2950	3	0,655 кг
БЧ		2	-01	ф6 А-I ГОСТ 5781-82*; ℓ=555	13	0,123 кг
БЧ		3	1.133.1-7.2-2 -09.116	ф12 А-III ГОСТ 5781-82*; ℓ=70	2	0,062 кг
БЧ		4	1.133.1-7.2-2 -09.115	Полоса $\frac{8\times100\ \text{ГОСТ}\ 103\text{-}76}{\text{Ст3 ГОСТ}\ 535\text{-}79}$; ℓ=50	2	0,31 кг

Н.контр.	Земляк	
Гл.инж.м.	Угаров	
ГИП	Земляк	
Рук.гр.	Петрухина	
Исполнил	Образцова	
Проверил	Петрухина	

1.133.1-7.2-2 -11.110

Сетка С-29.

Стадия	Масса	Масштаб
Р	4,31	1:20
Лист	Листов 1	

ЦНИИЭП Гражданельстрой

Инв.№ подл. | Подпись и дата | Взам.инв.№ | 2-3316-14

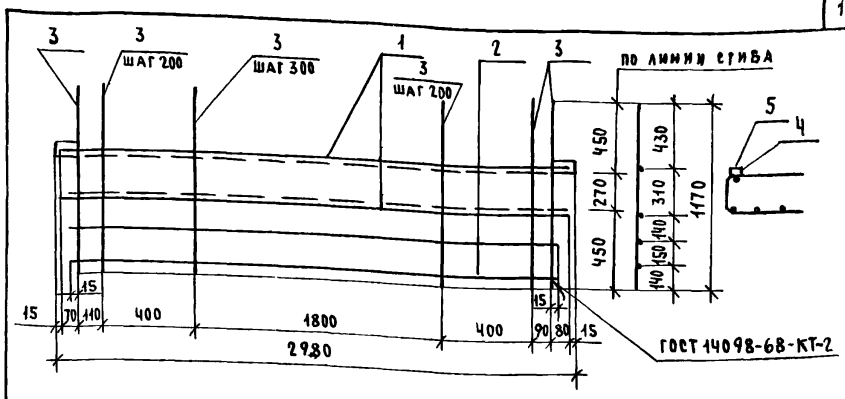

Формат	Зона	Поз.	Обозначение	Наименование	Кол.	Примеч.
				Детали		
БЧ		1	1.133.1-7.2-2 -11.111	ф6 А-I ГОСТ 5781-82*; ℓ=2950	2	0,655 кг
БЧ		2	-02	ф6 А-I ГОСТ 5781-82*; ℓ=2820	2	0,626 кг
БЧ		3	-03	ф6 А-I ГОСТ 5781-82*; ℓ=1170	13	0,26 кг
БЧ		4	1.133.1-7.2-2 -09.116	ф12 А-III ГОСТ 5781-82*; ℓ=70	2	0,062 кг
БЧ		5	1.133.1-7.2-2 -09.115	Полоса $\frac{8\times100\ \text{ГОСТ}\ 103\text{-}76}{\text{Ст3 ГОСТ}\ 535\text{-}79}$; ℓ=50	2	0,31 кг

Н.контр.	Земляк	
Гл.инж.м.	Угаров	
ГИП	Земляк	
Рук.гр.	Петрухина	
Исполнил	Образцова	
Проверил	Петрухина	

1.133.1-7.2-2 -11.120

Сетка С-30.

Стадия	Масса	Масштаб
Р	6,68	1:2
Лист	Листов 1	

ЦНИИЭП Гражданельстрой

Инв.№ подл. | Подпись и дата | Взам.инв.№

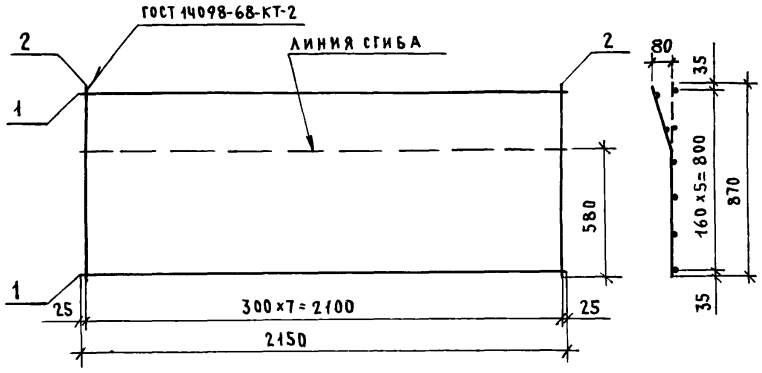

Формат	Зона	Поз.	Обозначение	Наименование	Кол.	Примеч.
				Детали		
БЧ		1	1.133.1-7.2-2 -25.111	ф4Вр-I ГОСТ 6727-80*; ℓ=2150	6	0,215 кг
БЧ		2	-01	ф4Вр-I ГОСТ 6727-80*; ℓ=870	8	0,09 кг

Н. контр.	Земляк	1.133.1-7.2-2 -25.110	
Гл. инж. м.	Угаров	Сетка С-35	Стадия: Р; Масса: 2,00; Масштаб: 1:20
ГИП	Земляк		Лист; Листов 1
Рук. гр.	Петрухина	ЦНИИЭП гражданселькстрой	
Исполн.	Образцова		
Проверил	Петрухина		

Инв. № подл. 2-3316-217 | Подпись и дата | Взам. инв. №

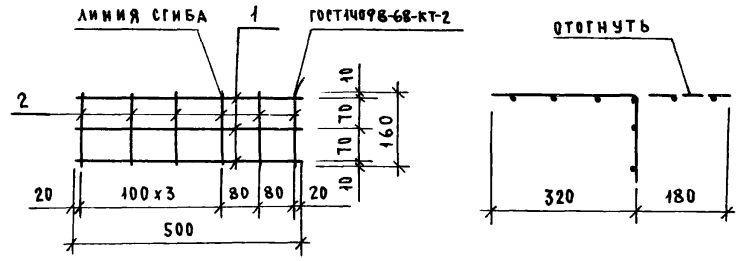

Формат	Зона	Поз.	Обозначение	Наименование	Кол.	Примеч.
				Детали		
БЧ		1	1.133.1-7.2-2 -01.101-03	ф4Вр-I ГОСТ 6727-80*; ℓ=500	3	0,05 кг
БЧ		2	1.133.1-7.2-2 -01.101	ℓ=160	6	0,02 кг

Н. контр.	Земляк	1.133.1-7.2-2 -30.100	
Гл. инж. м.	Угаров	Сетка С-40	Стадия: Р; Масса: 0,27; Масштаб: —
ГИП	Земляк		Лист; Листов 1
Рук. гр.	Петрухина	ЦНИИЭП гражданселькстрой	
Исполнил	Образцова		
Проверил	Земляк		

Инв. № подл. 2-3316- | Подпись и дата | Взам. инв. №

Вид „А"

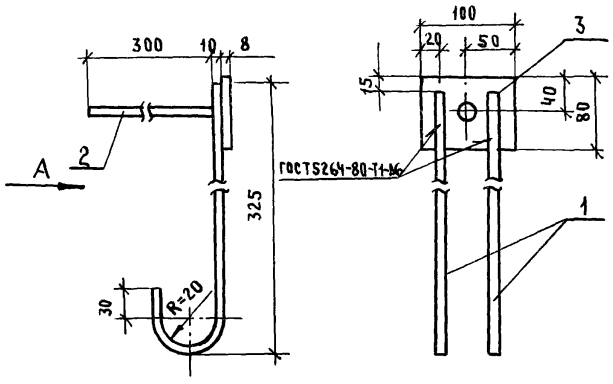

Формат	Зона	Поз.	Обозначение	Наименование	Кол.	Примеч.
				Детали		
БЧ		1	1.133.1-7.2-2 -09.114-14	Ф10 А III ГОСТ 5781-82*; ℓ=370	2	0,23 кг
БЧ		2	-11	Ф10 А III ГОСТ 5781-82*; ℓ=300	1	0,19 кг
БЧ		3	1.133.1-7.2-2 -09.115-01	Полоса $\frac{8\times100\ \text{ГОСТ}\ 103\text{-}76}{\text{Ст.3}\ \text{ГОСТ}\ 535\text{-}79}$; ℓ=80	1	0,50 кг

1.133.1-7.2-2 -04.100

			Стадия	Масса	Масштаб
Н. контр.	Земляк	Изделие закладное МН-1	Р	1,15	1:5
Гл. инж. м.	Угаров		Лист	Листов 1	
ГИП	Земляк		ЦНИИЭП гражданстальстрой		
Рук. гр.	Петрухина				
Исполн.	Образцова				
Провер.	Петрухина				

Инв. № подл. 2-3316-220 | Подпись и дата | Взам. инв. №

Вид „А"

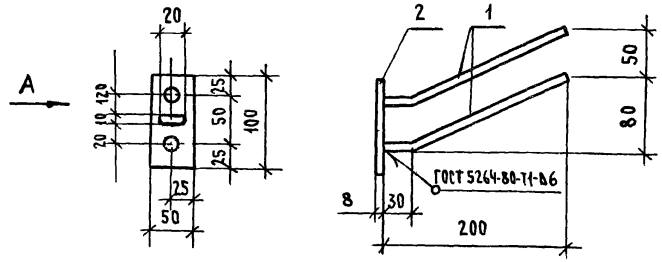

Формат	Зона	Поз.	Обозначение	Наименование	Кол.	Примеч.
				Детали		
БЧ		1	1.133.1-7.2-2 -09.114-15	Ф10 А III ГОСТ 5781-82*; ℓ=220	2	0,27 кг
БЧ		2	1.133.1-7.2-2 -09.115	Полоса $\frac{8\times100\ \text{ГОСТ}\ 103\text{-}76}{\text{Ст.3}\ \text{ГОСТ}\ 535\text{-}79}$; ℓ=50	1	0,31 кг

1.133.1-7.2-2 -11.200

			Стадия	Масса	Масштаб
Н. контр.	Земляк	Изделие закладное МН-2	Р	0,85	1:5
Гл. инж. м.	Угаров		Лист	Листов 1	
ГИП	Земляк		ЦНИИЭП гражданстальстрой		
Рук. гр.	Петрухина				
Исполнит.	Образцова				
Проверил	Петрухина				

Инв. № подл. | Подпись и дата | Взам. инв. №

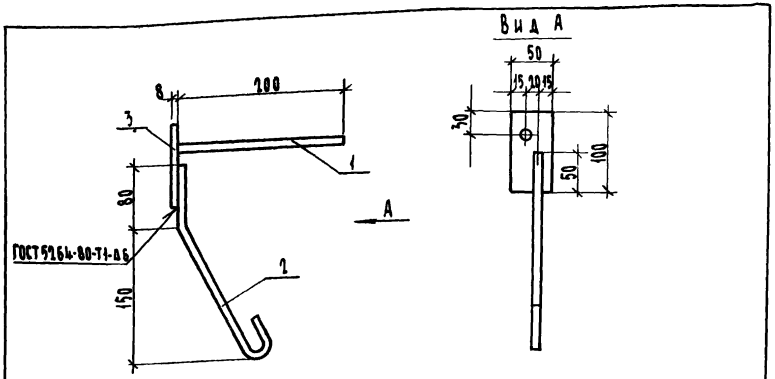

Формат	Зона	Поз.	Обозначение	Наименование	Кол.	Примеч.
				Детали		
А3		1	1.133.1-7.2-2 -04.101-03	ф10 А III ГОСТ 5781-82*, ℓ=200	1	0,12 кг
А3		2	-04	ф10 А III ГОСТ 5781-82*, ℓ=320	1	0,20 кг
А3		3	1.133.1-7.2-2 -09.115	Полоса $\frac{8\times100\ \text{ГОСТ}\ 103\text{-}76}{\text{Ст.3}\ \text{ГОСТ}\ 380\text{-}71}$ ℓ=50	1	0,31 кг

Н.контр.	Земляк		
Гл.инж.м.	Угаров		
ГИП	Земляк		
Рук.гр.	Петрухина		
Исполн.	Образцова		
Проверил	Петрухина		

1.133.1-7.2-2-23.100

Изделие закладное МН-3

Стадия	Масса	Масштаб
Р	0,63	1:5
Лист	Листов 1	

ЦНИИЭП гражданселькстрой

Инв.№ подл. | Подпись и дата | Взам.инв.№ | 1-2316.22.1

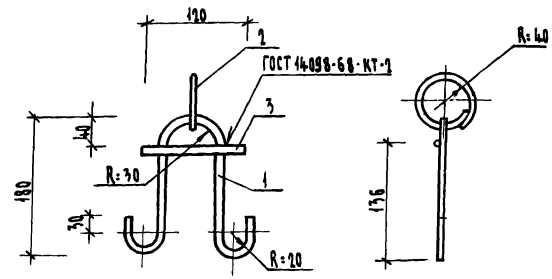

Формат	Зона	Поз.	Обозначение	Наименование	Кол.	Примечание
				Детали		
Б4		1	1.133.1-7.2-2 -26.001-01	ф8 А I ГОСТ 5781-82*, ℓ=520	1	0,21 кг
Б4		2	-01	ℓ=300	1	0,12 кг
Б4		3	-03	ℓ=120	1	0,05 кг

Н.контр.	Земляк		
Гл.инж.м.	Угаров		
ГИП	Земляк		
Рук.гр.	Петрухина		
Исполн.	Петрухина		
Провер.	Земляк		

1.133.1-7.2-2 -26.300

Изделие закладное МН6

Стадия	Масса	Масштаб
Р	0,38	—
Лист	Листов 1	

ЦНИИЭП гражданселькстрой

Инв.№ подл. | Подпись и дата | Взам.инв.№

Рис. 1

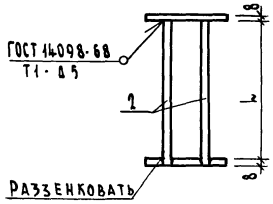

Рис. 2

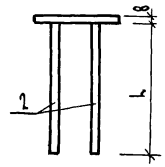

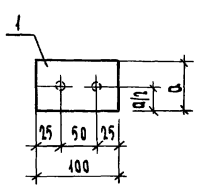

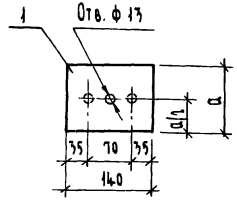

Обозначение	Марка	Рис.	Размеры, мм		Масса, кг
			l	a	
1.133.1-7.2-2-26.200	МН4	1	168	80	1.20
-01	МН5	2	300	50	0,82

Формат	Зона	Поз	Обозначение	Наименование	Кол.	Примеч.
				1.133.1-7.2-2-30.200		МН4
				Детали		
БЧ		1	1.133.1-7.2-2-09.115-01	Полоса $\frac{8\times100\ ГОСТ\ 103-76}{Ст\ 3\ ГОСТ\ 535-79}$ ℓ=80	2	0,50 кг
БЧ		2	1.133.1-7.2-2-26.001	ф10 AIII ГОСТ 5781-82*, ℓ=168	2	0,10 кг
				1.133.1-7.2-2-30.200-01		МН5
				Детали		
БЧ		1	1.133.1-7.2-2-09.115-02	Полоса $\frac{8\times50\ ГОСТ\ 103-76}{Ст\ 3\ ГОСТ\ 535-79}$ ℓ=140	1	0,44 кг.
БЧ		2	1.133.1-7.2-2-26.001-01	ф10 AIII ГОСТ 5781-82*, ℓ=300	2	0,19 кг.

1.133.1-7.2-2 -26.200

Изделие закладное МН4; МН5

Стадия	Масса	Масштаб	
Р	См. табл.	1:10	
Лист	Листов 1		

ЦНИИЭП гражданельстрой

Н. контр.	Земляк	
Гл. инж. м.	Угаров	
ГИП	Земляк	
Рук. гр.	Петрухина	
Исполн.	Петрухина	
Проверил	Земляк	

Инв. № подл. | Подпись и дата | Взам. инв. №

1-3316-222

Копировал

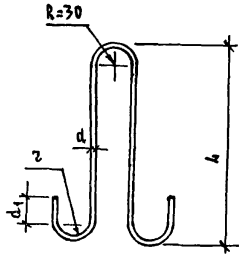

Длина развертки - ℓ мм.

Обозначение	Марка	Размеры, мм					Масса кг.
		4	2	d	d_1	ℓ	
1.133.1-7.2-2 -01.200	П1	430	20	12	30	1105	0,98
-01	П2	430	30	14	50	1200	1,45
-02	П3	430	30	16	50	1200	1,90
-03	П4	430	30	18	50	1350	2,70
-04	П5	430	20	10	30	1090	0,68
-05	П10	360	20	8	30	1270	0,50
-06	П11	360	20	10	30	1970	0,78
-07	П12	300	20	8	30	1270	0,45
-08	П14	630	30	18	50	1620	3,94

Н.контр.	Земляк		
Гл.инж.м.	Угаров		
ГИП	Земляк		
Рук.гр.	Петрухина		
Исполн.	Шишкина		
Провер.	Петрухина		

1.133.1-7.2-2 -01.200

Петля монтажная
П1 ... П5; П10...П12; П14
Сборочный чертеж.

Стадия	Масса	Масштаб
Р	см. табл.	
Лист	Листов 1	

Сталь кл. А-I ГОСТ 5781-82*

ЦНИИЭП гражданселькстрой

Инв.№ подл. | 2-3316- | Подпись и дата | Взам.инв.№

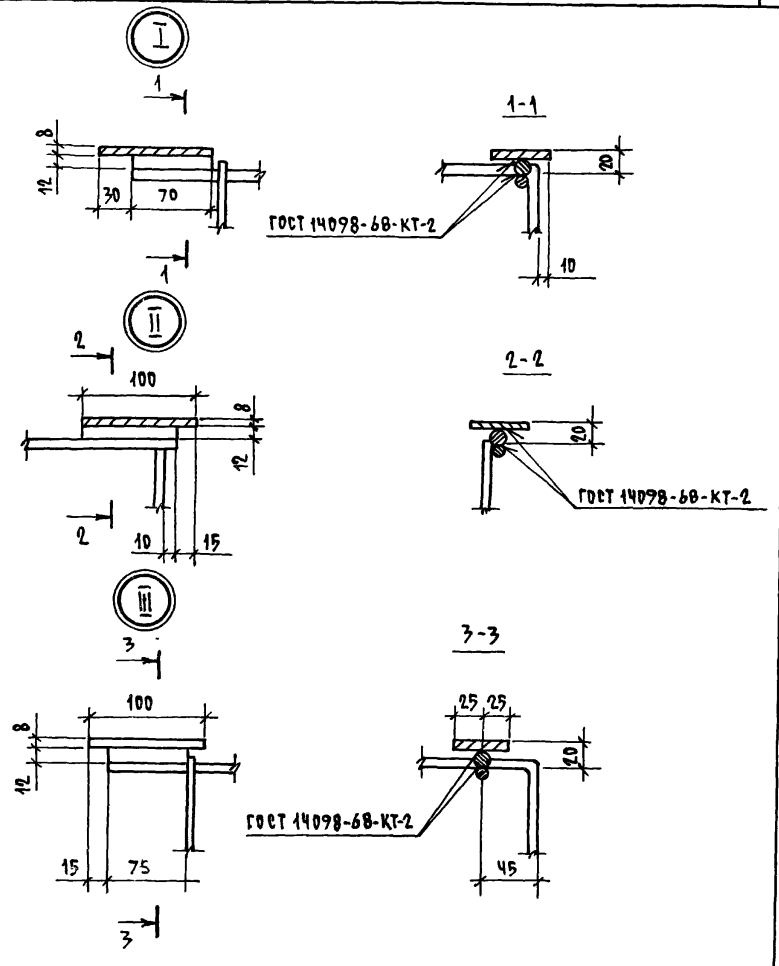

Н.контр.	Земляк		
Гл.инж.м.	Угаров		
ГИП	Земляк		
Рук.гр.	Петрухина		
Исполн.	Мухина		
Провер.	Петрухина		

1.133.1-7.2-2-00.000 Д

Узлы I ... III

Стадия	Лист	Листов
Р		1

ЦНИИЭП гражданселькстрой

Инв.№ подл. | Подпись и дата | Взам.инв.№

Копировал

21440-02 19 Формат А-4

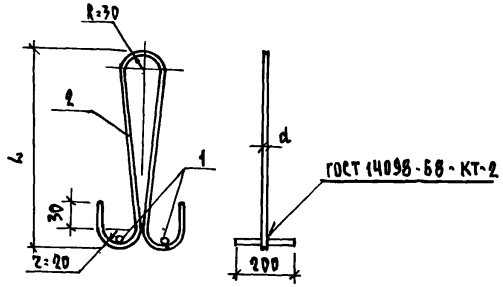

ОБОЗНАЧЕНИЕ	МАРКА	РАЗМЕРЫ, ММ			МАССА, КГ.
		L	d		
1.133.1-7.2-2 -01.300	П6	760	10		1,25
-01	П7	510	10		1,82
-02	П8	510	12		1,71
-03	П9	350	10		1,43
-04	П13	540	10		1,86

1.133.1-7.2-2 -01.300 СБ

ПЕТЛЯ МОНТАЖНАЯ П6...П9; П13. СБОРОЧНЫЙ ЧЕРТЕЖ.

Н.КОНТР.	ЗЕМЛЯК		
ГА.ИНЖ.М.	УГАРОВ		
ГИП	ЗЕМЛЯК		
РУК.ГР.	ПЕТРУХИНА		
ИСПОЛН.	ШИШКИНА		
ПРОВЕР.	ПЕТРУХИНА		

СТАДИЯ	ЛИСТ	ЛИСТОВ
Р		1

ЦНИИЭП ГРАЖДАНСЕЛЬСТРОЙ

ИНВ.№ ПОДЛ. | ПОДПИСЬ И ДАТА | ВЗАМ.ИНВ.№

Копировал Код-21440-02 (20) Формат А4

ОБОЗНАЧЕНИЕ	НАИМЕНОВАНИЕ	КОЛ. НА ИСПОЛН. 1.133.1-7.2-2-01.300				ПРИМЕЧ.
		— 01	02	03	04	
	ДОКУМЕНТАЦИЯ					
133.1-7.2-2 - 01.300 СБ	СБОРОЧНЫЙ ЧЕРТЕЖ	2	2	2	2	
	ДЕТАЛИ					
1.133.1-7.2-2 -01.205-03	Ø10 А-I ГОСТ 5781-82*; L=1000	2	2	2	2	0,12 кг
	ПЕРЕМЕННЫЕ ДАННЫЕ ДЛЯ ИСПОЛНЕНИЙ					
	ДЕТАЛИ					
1.133.1-7.2-2 -01.205-04	Ø10 А-I ГОСТ 5781-82*; L=2030	1				1,25 кг
-05	L=1650		1			1,02 кг
-06	L=1910			1		1,18 кг
-07	L=1710				1	1,06 кг
1.133.1-7.2-2 -01.201-01	Ø12 АI ГОСТ 5781-82*, L=1650		1			1,46 кг

1.133.1-7.2-2 -01.300

ПЕТЛЯ МОНТАЖНАЯ П6...П9; П13

Н.КОНТР.	ЗЕМЛЯК		
ГА.ИНЖ.М.	УГАРОВ		
ГИП	ЗЕМЛЯК		
РУК.ГР.	ПЕТРУХИНА		
ИСПОЛН.	ШИШКИНА		
ПРОВЕР.	ПЕТРУХИНА		

СТАДИЯ	ЛИСТ	ЛИСТОВ
Р		1

ЦНИИЭП ГРАЖДАНСЕЛЬСТРОЙ

ИНВ.№ ПОДЛ. | ПОДПИСЬ И ДАТА | ВЗАМ.ИНВ.№ | 2-3316-21 | ФОРМАТ А3

gost.e-ecolog.ru