ТИПОВЫЕ КОНСТРУКЦИИ, ИЗДЕЛИЯ И УЗЛЫ ЗДАНИЙ И СООРУЖЕНИЙ

СЕРИЯ 1.133.1-7

БЛОКИ НАРУЖНЫХ СТЕН ДЛЯ ЖИЛЫХ ЗДАНИЙ ВЫСОТОЙ 1-4 ЭТАЖА И ОБЩЕСТВЕННЫХ ЗДАНИЙ ВЫСОТОЙ 1-3 ЭТАЖА

ВЫПУСК 1-2

ЛЕГКОБЕТОННЫЕ БЛОКИ ДЛЯ СТЕН ТОЛЩИНОЙ 400 ММ

АРМАТУРНЫЕ И ЗАКЛАДНЫЕ ИЗДЕЛИЯ

РАБОЧИЕ ЧЕРТЕЖИ

21439-02

gost.e-ecolog.ru

ЦЕНТРАЛЬНЫЙ ИНСТИТУТ ТИПОВОГО ПРОЕКТИРОВАНИЯ
ГОССТРОЯ СССР

Москва, А-445, Смольная ул., 22

Сдано в печать VIII 1986 года

Заказ № 10061 Тираж 3140 экз.

ТИПОВЫЕ КОНСТРУКЦИИ, ИЗДЕЛИЯ И УЗЛЫ ЗДАНИЙ И СООРУЖЕНИЙ

СЕРИЯ 1.133.1-7

БЛОКИ НАРУЖНЫХ СТЕН ДЛЯ ЖИЛЫХ ЗДАНИЙ ВЫСОТОЙ 1-4 ЭТАЖА И ОБЩЕСТВЕННЫХ ЗДАНИЙ ВЫСОТОЙ 1-3 ЭТАЖА

ВЫПУСК 1-2

ЛЕГКОБЕТОННЫЕ БЛОКИ ДЛЯ СТЕН ТОЛЩИНОЙ 400 ММ

АРМАТУРНЫЕ И ЗАКЛАДНЫЕ ИЗДЕЛИЯ. РАБОЧИЕ ЧЕРТЕЖИ

Разработаны
ЦНИИЭПгражданстроем

Главный инженер института — А.П. Цикунов
Главный инженер мастерской — А.И. Углов
Главный инженер проекта — Л.А. Земляк

Утверждены
и введены в действие с 20.06.86
Госгражданстроем

Приказ от 30.05.86 №183

Обозначение	Наименование	Стр.
1.133.1-7.1-2-00.000ТО	Техническое описание	3
1.133.1-7.1-2-09.100	Каркас пространственный КП1...КП16	4
1.133.1-7.1-2-09.100СБ	Каркас пространственный КП1...КП16	
	Сборочный чертеж	5
1.133.1-7.1-2-11.100	Каркас пространственный КП17	6
1.133.1-7.1-2-11.100СБ	Каркас пространственный КП17	
	Сборочный чертеж	6
1.133.1-7.1-2-24.100	Каркас пространственный КП18, КП19	7
1.133.1-7.1-2-24.100СБ	Каркас пространственный КП18, КП19	
	Сборочный чертеж	7
1.133.1-7.1-2-27.100	Каркас пространственный КП20; КП21	8
1.133.1-7.1-2-27.100СБ	Каркас пространственный КП20; КП21	
	Сборочный чертеж	8
1.133.1-7.1-2-01.100	Каркас плоский КР1, КР2	9
1.133.1-7.1-2-01.100СБ	Каркас плоский КР1, КР2	
	Сборочный чертеж	9
1.133.1-7.1-2-09.110	Сетка С1...С12	10
1.133.1-7.1-2-09.120	Сетка С13...С28	12
1.133.1-7.1-2-09.110СБ	Сетка С1...С12. Сборочный чертеж	14
1.133.1-7.1-2-09.120СБ	Сетка С13...С28. Сборочный чертеж	14
1.133.1-7.1-2-11.110	Сетка С29	15
1.133.1-7.1-2-11.120	Сетка С30	15
1.133.1-7.1-2-24.110	Сетка С31, С32	16
1.133.1-7.1-2-24.120	Сетка С33, С34	16
1.133.1-7.1-2-25.110	Сетка С35	17
1.133.1-7.1-2-27.110	Сетка С36, С37	17
1.133.1-7.1-2-27.120	Сетка С38, С39	18
1.133.1-7.1-2-30.100	Сетка С40	18
1.133.1-7.1-2-04.100	Изделие закладное МН-1	19
1.133.1-7.1-2-11.200	Изделие закладное МН2	19

Обозначение	Наименование	Стр.
1.133.1-7.1-2-23.100	Изделие закладное МН-3	20
1.133.1-7.1-2-30.300	Изделие закладное МН-6	20
1.133.1-7.1-2-30.200	Изделие закладное МН-4, МН-5	21
1.133.1-7.1-2-01.200	Петля монтажная П1...П5; П10; П11; П13; П14	22
1.133.1-7.1-2-00.000Д	Узлы I... III	22
1.133.1-7.1-2-01.300	Петля монтажная П6... П9; П12	23
1.133.1-7.1-2-01.300СБ	Петля монтажная П6... П9; П12	
	Сборочный чертеж	23

Н. контр.	Земляк		1.133.1-7.1-2-00.000
Гл. инж. м	Угаров		
ГИП	Земляк		Содержание
Рук. гр.	Петрухина		Стадия: Р; Лист: ; Листов: 1
Испол.	Петрухина		ЦНИИЭП гражданселькстрой
Провер.	Земляк		

Инв. № подл. | Подпись и дата | Взам. инв. №

2-3316

Настоящее техническое описание разработано для арматурных и закладных изделий легкобетонных блоков для наружных стен толщиной 40 см, представленных в выпуске 1-1 „Легкобетонные блоки для стен толщиной 400мм" серии 1.133.1-7 „Блоки наружных стен для жилых зданий высотой 1-4 этажа и общественных зданий высотой 1-3 этажа".

В настоящем выпуске даны пространственные каркасы и изделия к ним для изготовления перемычечных, поясных и парапетных блоков.

Каждому изделию присвоена определенная марка.

Буквенные индексы обозначают:

КП - каркас пространственный
КР - каркас плоский
С - сетка
МН - изделие закладное
П - петля монтажная

Пространственные каркасы состоят из плоских каркасов и сеток, собираемых на стеллажах с применением шаблонов, обеспечивающих точное расположение элементов.

Арматурная сталь принята следующих классов:

1. Стержневая горячекатанная арматура периодического профиля классов А-I и А-III (ГОСТ 5781-82*).
2. Обыкновенная арматурная проволока гладкая класса Вр-I. (ГОСТ 6727-80*).

Для монтажных петель принимается горячекатанная гладкая арматурная сталь класса А-I марок ВСт3 пс 2 и ВСт3 сп 2. Сталь марки ВСт3 пс 2 не допускается применять для изготовления монтажных петель, предназначенных для подъема и монтажа изделий при температуре ниже минус 40°С.

Для закладных изделий применяется прокатная углеродистая сталь марки ВСт3кп2 ГОСТ 380-71* и стержневая горячекатанная арматура периодического профиля класса А-III ГОСТ 5781-82*.

Сварные арматурные и закладные изделия должны удовлетворять требованиям ГОСТ 10922-75, а сварные сетки - ГОСТ 8478-81.

Каркасы и сетки изготовляются при помощи контактной точечной электросварки в соответствии с требованиями ГОСТ 14098-68.

Закладные изделия изготовляются с помощью автоматической или ручной сварки плавлением в соответствии с требованиями ГОСТ 19272-73 и СН 393-78.

Антикоррозийную защиту закладных изделий выполнять окраской лакокрасочными материалами группы I в соответствии со СНиП II-28-73*.

Н.контр.	Земляк		
Гл.инж.м.	Угаров		
ГИП	Земляк		
Рук.гр.	Петрухина		
Исполн.	Образцова		
Проверил	Петрухина		

1.133.1-7.1-2-ВО.ОООТО

Техническое описание

Стадия	Лист	Листов
Р		1

ЦНИИЭП гражданселькстрой

Копировал

21439-02 4 Формат А3

Инв.№ подл. | Подпись и дата | Взам.инв.№ | 1.3316-

Формат	Зона	Поз.	Обозначение	Наименование	Кол.	Примечание
				Документация		
А3			1.133.1-7.1-2-00.000 ТО	Техническое описание		
А4			1.133.1-7.1-2-09.100 СБ	Сборочный чертеж		
А4			1.133.1-7.1-2-00.000 Д	Узлы		
			Переменные данные	для исполнений:		
				1.133.1-7.1-2-09.100		КП-1
				Сборочные единицы		
А4		1	1.133.1-7.1-2-09.110	Сетка С-1	1	
А4		2	1.133.1-7.1-2-09.120	Сетка С-13	1	
А4		3	1.133.1-7.1-2-01.300-02	Петля монтажная П8	2	
				1.133.1-7.1-2-09.100-01		КП-2
				Сборочные единицы		
А4		1	1.133.1-7.1-2-09.110-01	Сетка С-2	1	
А4		2	1.133.1-7.1-2-09.120-01	Сетка С-14	1	
А4		3	1.133.1-7.1-2-01.300-02	Петля монтажная П8	2	
				1.133.1-7.1-2-09.100-02		КП-3
				Сборочные единицы		
А4		1	1.133.1-7.1-2-09.110-02	Сетка С-3	1	
А4		2	1.133.1-7.1-2-09.120-02	Сетка С-15	1	
А4		3	1.133.1-7.1-2-01.300-02	Петля монтажная П8	2	
				1.133.1-7.1-2-09.100-03		КП-4
				Сборочные единицы		
А4		1	1.133.1-7.1-2-09.110-03	Сетка С-4	1	

Инв.№ подл. | Подпись и дата | Взам.инв.№

1.133.1-92

Н.контр.	Земляк	
Гл.инж.пр.	Угаров	
ГИП	Земляк	
Рук.гр.	Петрухина	
Исполн.	Образцова	
Проверил	Петрухина	

1.133.1-7.1-2-09.100

Каркас пространственный КП1...КП16

Стадия	Лист	Листов
Р	1	3

ЦНИИЭП гражданселькстрой

Формат	Зона	Поз.	Обозначение	Наименование	Кол.	Примечание
А4		2	1.133.1-7.1-2-09.120-03	Сетка С-16	1	
А4		3	1.133.1-7.1-2-01.300-02	Петля монтажная П8	2	
				1.133.1-7.1-2-09.100-04		КП-5
				Сборочные единицы		
А4		1	1.133.1-7.1-2-09.110-04	Сетка С-5	1	
А4		2	1.133.1-7.1-2-09.120-04	Сетка С-17	1	
А4		3	1.133.1-7.1-2-01.300-02	Петля монтажная П8	2	
				1.133.1-7.1-2-09.100-05		КП-6
				Сборочные единицы		
А4		1	1.133.1-7.1-2-09.110-05	Сетка С6	1	
А4		2	1.133.1-7.1-2-09.120-05	Сетка С18	1	
А4		3	1.133.1-7.1-2-01.300-02	Петля монтажная П8	2	
				1.133.1-7.1-2-09.100-06		КП-7
				Сборочные единицы		
А4		1	1.133.1-7.1-2-09.110-06	Сетка С7	1	
А4		2	1.133.1-7.1-2-09.120-06	Сетка С19	1	
А4		3	1.133.1-7.1-2-01.300-02	Петля монтажная П8	2	
				1.133.1-7.1-2-09.100-07		КП-8
				Сборочные единицы		
А4		1	1.133.1-7.1-2-09.110-01	Сетка С2	1	
А4		2	1.133.1-7.1-2-09.120-07	Сетка С20	1	
А4		3	1.133.1-7.1-2-01.300-02	Петля монтажная П8	2	
				1.133.1-7.1-2-09.100-08		КП-9
				Сборочные единицы		
А4		1	1.133.1-7.1-2-09.110-03	Сетка С4	1	
А4		2	1.133.1-7.1-2-09.120-08	Сетка С21	1	
А4		3	1.133.1-7.1-2-01.300-02	Петля монтажная П8	2	
				1.133.1-7.1-2-09.100-09		КП-10
				Сборочные единицы		
А4		1	1.133.1-7.1-2-09.110-04	Сетка С5	1	

Инв.№ подл. | Подпись и дата | Взам.инв.№

1.133.1-7.1-2-09.100

Лист 2

Копировал ГИИ 21439-DP .5 Формат А1

Формат	Зона	Поз.	Обозначение	Наименование	Кол.	Примечание
А4		2	1.133.1-7.1-2-09.120-09	Сетка С22	1	
А4		3	1.133.1-7.1-2-01.300-02	Петля монтажная П8	2	
				1.133.1-7.1-2-09.100-10		КП-11
				Сборочные единицы		
А4		1	1.133.1-7.1-2-09.110-05	Сетка С-6	1	
А4		2	1.133.1-7.1-2-09.120-10	Сетка С-23	1	
А4		3	1.133.1-7.1-2-01.300-02	Петля монтажная П8	2	
				1.133.1-7.1-2-09.100-11		КП-12
				Сборочные единицы		
А4		1	1.133.1-7.1-2-09.110-07	Сетка С8	1	
А4		2	1.133.1-7.1-2-09.120-11	Сетка С24	1	
А4		3	1.133.1-7.1-2-01.300-02	Петля монтажная П8	2	
				1.133.1-7.1-2-09.100-12		КП-13
				Сборочные единицы		
А4		1	1.133.1-7.1-2-09.110-08	Сетка С9	1	
А4		2	1.133.1-7.1-2-09.120-12	Сетка С25	1	
А4		3	1.133.1-7.1-2-01.300-03	Петля монтажная П9	2	
				1.133.1-2.1-2-09.100-13		КП-14
				Сборочные единицы		
А4		1	1.133.1-7.1-2-09.110-09	Сетка С10	1	
А4		2	1.133.1-7.1-2-09.120-13	Сетка С26	1	
А4		3	1.133.1-7.1-2-01.300-03	Петля монтажная П9	2	
				1.133.1-7.1-2-09.100-14		КП-15
				Сборочные единицы		
А4		1	1.133.1-7.1-2-09.110-10	Сетка С11	1	
А4		2	1.133.1-7.1-2-09.120-14	Сетка С27	1	
А4		3	1.133.1-7.1-2-01.300-03	Петля монтажная П9	2	
				1.133.1-2.1-2-09.100-15		КП-16
				Сборочные единицы		
А4		1	1.133.1-7.1-2 09.110-11	Сетка С12	1	
А4		2	1.133.1-7.1-2 09.120-15	Сетка С28	1	
А4		3	1.133.1-7.1-2 01.300-03	Петля монтажная П9	2	

1.133.1-7.1-2-09.100 Лист 3

Инв.№ подл. | Подпись и дата | Взам.инв.№ 2-3316

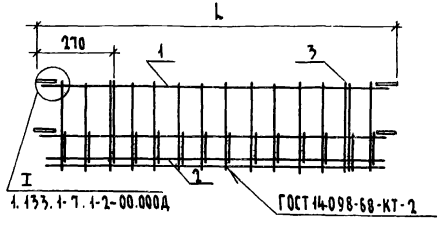

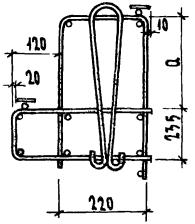

Обозначение	Марка	Размеры, мм		Масса, кг
		L	a	
1.133.1-7.1-2-09.100	КП-1	1780	240	12,11
-01	КП-2	2080	240	14,29
-02	КП-3	2380	240	15,74
-03	КП-4	2680	240	24,02
-04	КП-5	2980	240	27,46
-05	КП-6	3280	240	34,01
-06	КП-7	3580	240	43,02
-07	КП-8	2080	240	16,91
-08	КП-9	2680	240	27,17
-09	КП-10	2980	240	34,39
-10	КП-11	3280	240	47,01
-11	КП-12	3580	240	64,06
-12	КП-13	2380	80	24,64
-13	КП-14	2680	80	27,87
-14	КП-15	2980	80	43,04
-15	КП-16	3280	80	57,04

Инв.№ подл. | Подпись и дата | Взам.инв.№

1.133.1-7.1-2-09.100 СБ

Н.контр.	Земляк	
Гл.инж.пр.	Угаров	
ГИП	Земляк	
Рук.гр.	Петрухина	
Исполн.	Образцова	
Проверил	Петрухина	

Каркас пространственный КП1... КП16
Сборочный чертеж

Стадия	Масса	Масштаб
Р	См. табл.	
Лист	Листов 1	

ЦНИИЭП граждансельстрои

Инв.№ 21439-02 6 Формат А4

Формат	Зона	Поз.	Обозначение	Наименование	Кол.	Примеч.
				Документация		
А3			1.133.1-7.1-2-00.000ТО	Техническое описание		
А4			1.133.1-7.1-2-11.100СБ	Сборочный чертеж		
А3			1.133.1-7.1-2-00.000Д	Узлы		
				Сборочные единицы		
А4		1	1.133.1-7.1-2-11.110	Сетка С-29	1	
А4		2	1.133.1-7.1-2-11.120	Сетка С-30	1	
А4		3	1.133.1-7.1-2-01.300-04	Петля монтажная П12	2	

Н.контр.	Земляк		1.133.1-7.1-2 11.100
Гл.инж.м.	Угаров		
ГИП	Земляк		Каркас пространственный КП-17
Рук.гр.	Петрухина		Стадия: Р; Лист: ; Листов: 1
Исполн.	Образцова		ЦНИИЭП гражданельстрой
Провер.	Петрухина		

Инв.№ подл. | Подпись и дата | Взам.инв.№ | 12-3316-94

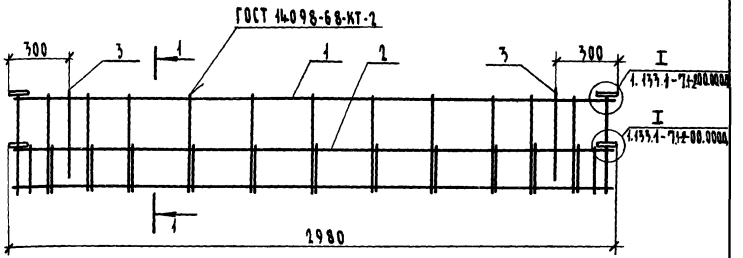

1-1
м 1:10

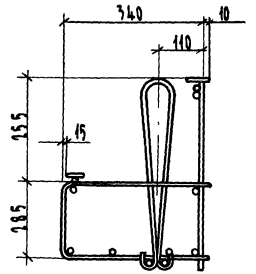

Н.контр.	Земляк		1.133.1-7.1-2 11.100СБ
Гл.инж.м	Угаров		
ГИП	Земляк		Каркас пространственный КП 17 Сборочный чертеж
Рук.гр.	Петрухина		Стадия: Р; Масса: 10,41; Масштаб: 1:20
Исполн.	Образцова		Лист: ; Листов 1
Проверил	Петрухина		ЦНИИЭП гражданельстрой

Инв.№ подл. | Подпись и дата | Взам.инв.№

Формат	Зона	Поз.	Обозначение	Наименование	Кол.	Примеч.
				Документация		
А4			1.133.1-7.1-2-00.000ТО	Техническое описание		
А4			1.133.1-7.1-2-24.100СБ	Сборочный чертеж		
А3			1.133.1-7.1-2-00.000Д	Узлы		
				Детали		
Б4		1	1.133.1-7.1-2-24.101	ФБА-I ГОСТ 5781-82*, ℓ=330	15	0,073 кг
				Переменные данные для исполнений:		
			1.133.1-7.1-2-24.100			КП-18
				Сборочные единицы		
А4		2	1.133.1-7.1-2-24.110	Сетка С31	1	
А4		3	1.133.1-7.1-2-24.120	Сетка С33	1	
			1.133.1-7.1-2-24.100-01			КП-19
				Сборочные единицы		
А4		2	1.133.1-7.1-2-24.110-01	Сетка С32	1	
А4		3	1.133.1-7.1-2-24.120-01	Сетка С34	1	

Норм. конт.	Земляк	
Гл.инж.м	Угаров	
ГИП	Земляк	
Рук. гр.	Петрухина	
Исполн.	Мухина	
Провер.	Петрухина	

1.133.1-7.1-2-24.100

Каркас пространственный КП18, КП19

Стадия	Лист	Листов
Р		1

ЦНИИЭП гражданельстрой

Инв.№ подл. | Подпись и дата | Взам. инв.№ 13316-95

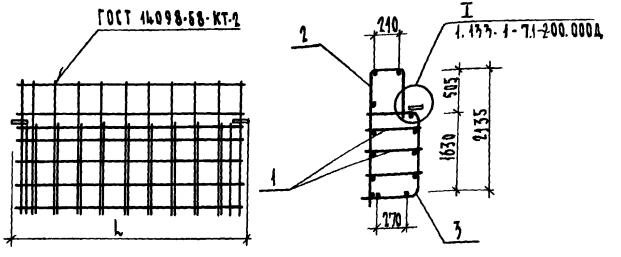

Обозначение	Марка	L мм	Масса кг
1.133.1-7.1-2-24.100	КП 18	2830	17,11
-01	КП 19	3130	18,54

Н.контр.	Земляк	
Гл.инж.м	Угаров	
ГИП	Земляк	
Рук.гр.	Петрухина	
Исполн.	Мухина	
Провер.	Петрухина	

1.133.1-7.1-2-24.100СБ

Каркас пространственный КП18; КП19
Сборочный чертеж

Стадия	Масса	Масштаб
Р	См. табл.	
Лист	Листов 1	

ЦНИИЭП гражданельстрой

Инв.№ подл. | Подпись и дата | Взам. инв.№

Формат	Зона	Поз.	Обозначение	Наименование	Кол.	Примеч.
				ДОКУМЕНТАЦИЯ		
А4			1.133.1-7.1-2-00.000 ТО	ТЕХНИЧЕСКОЕ ОПИСАНИЕ		
А4			1.133.1-7.1-2-27.000 СБ	СБОРОЧНЫЙ ЧЕРТЕЖ		
А3			1.133.1-7.1-2-00.000 Д	УЗЛЫ		
				1.133.1-7.1-2-27.100		КП-20
				СБОРОЧНЫЕ ЕДИНИЦЫ		
А4		1	1.133.1-7.1-2-27.110	СЕТКА С36	1	
А4		2	1.133.1-7.1-2-27.120	СЕТКА С38	1	
				ДЕТАЛИ		
Б4		3	1.133.1-7.1-2-24.101	⌀6 AI ГОСТ 5781-82* L=330	6	0,073 кг
				1.133.1-7.1-2-27.100-01		КП-21
				СБОРОЧНЫЕ ЕДИНИЦЫ		
А4		1	1.133.1-7.1-2-27.110-01	СЕТКА С37	1	
А4		2	1.133.1-7.1-2-27.120-01	СЕТКА С39	1	
				ДЕТАЛИ		
Б4		3	1.133.1-7.1-2-24.101	⌀6 AI ГОСТ 5781-82* L=330	15	0,073 кг

Инв.№ подл. | Подпись и дата | Взам.инв.№ 2-3316

Н.контр.	Земляк	
Гл.инж.м.	Угаров	
ГИП	Земляк	
Рук.гр.	Петрухина	
Исполн.	Шишкина	
Провер.	Петрухина	

1.133.1-7.1-2-27.100

Каркас пространственный КП20, КП21.

Стадия	Лист	Листов
Р		1

ЦНИИЭП гражданселькстрой

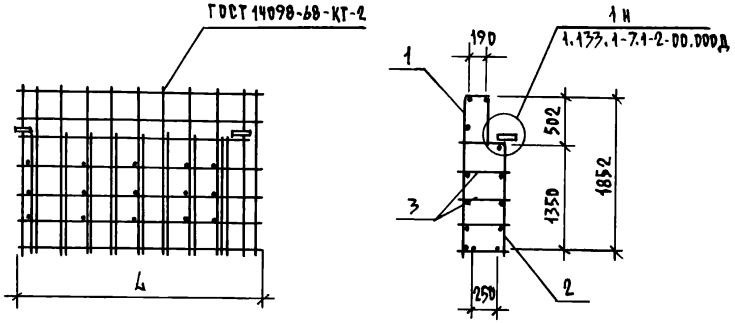

Обозначение	Марка	L мм	Масса кг
1.133.1-7.1-2-27.100	КП-22	1040	6,39
-01	КП-23	2740	15,16

Инв.№ подл. | Подпись и дата | Взам.инв.№

Н.контр.	Земляк	
Гл.инж.м.	Угаров	
ГИП	Земляк	
Рук.гр.	Петрухина	
Исполн.	Шишкина	
Провер.	Петрухина	

1.133.1-7.1-2-27.100 СБ

Каркас пространственный КП20; КП21. Сборочный чертеж.

Стадия	Масса	Масштаб
Р	См. табл.	
Лист	Листов 1	

ЦНИИЭП гражданселькстрой

Копировал

Формат	Зона	Поз.	Обозначение	Наименование	Кол.	Примеч.
				Документация		
А3			1.133.1 - 7.1-2-00.000ТО	Техническое описания		
А4			1.133.1 - 7.1-2-01.100СБ	Сборочный чертеж		
А4			1.133.1 - 7.1-2-00.000Д	Узлы		
			Переменные данные	**для исполнений:**		
				1.133.1 - 7.1-2-01.100		КР-1
				Детали		
БЧ		1	1.133.1 - 7.1-2 - 01.101	Ф4 ВрI ГОСТ 6727-80*; ℓ=160	7	0,015кг
БЧ		2	-01	Ф4 ВрI ГОСТ 6727-80*; ℓ=1800	2	0,178кг
				1.133.1 - 7.1-2-01.100-01		КР-2
				Детали		
БЧ		1	1.133.1 - 7.1-2 - 01.101	Ф4 ВрI ГОСТ 6727-80*; ℓ=160	8	0,015кг
БЧ		2	-02	Ф4 ВрI ГОСТ 6727-80*; ℓ=2300	2	0,228кг

Н. контр.	Земляк		
Гл. инж. м.	Угаров		
ГИП	Земляк		
Рук. гр.	Петрухина		
Исполн.	Шишкина		
Провер.	Петрухина		

1.133.1 - 7.1-2- 01.100

Каркас плоский КР1, КР2

Стадия	Лист	Листов
Р		1

ЦНИИЭП гражданскельстрой

Инв. № подл. 2-3316-97 | Подпись и дата | Взам. инв. №

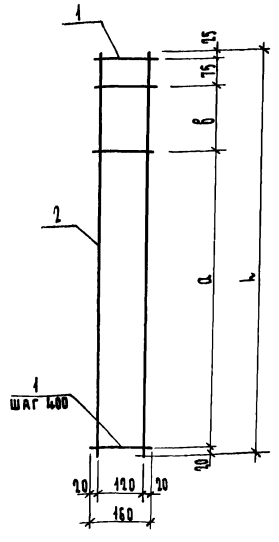

Обозначение	Марка	Размеры, мм			Масса, кг
		L	а	б	
1.133.1 - 7.1-2-01.100	КР-1	1800	1600	80	0,461
1.133.1 - 7.1-2-01.100-01	КР-2	2300	2000	180	0,575

Н. контр.	Земляк		
Гл. инж. м.	Угаров		
ГИП	Земляк		
Рук. гр.	Петрухина		
Исполн.	Шишкина		
Проверил	Петрухина		

1.133.1 - 7.1-2-01.100СБ

Каркас плоский КР1, КР2 Сборочный чертеж

Стадия	Масса	Масштаб
Р	См. табл.	
Лист	Листов 1	

ЦНИИЭП гражданскельстрой

Инв. № подл. | Подпись и дата | Взам. инв. №

Копировал: 21439-02 10 Формат А4

Формат	Зона	Поз.	Обозначение	Наименование	Кол. на исполнение 1.133.1-7.1-2-09.110- —	01	02	03	04	05	06	07	08	09	10	11	Примеч.
				Документация													
А4			1.133.1-7.1-2-09.110СБ	Сборочный чертеж	X	X	X	X	X	X	X	X	X	X	X	X	
				Детали													
Б4		1	1.133.1-7.1-2-09.111	ф58р1 ГОСТ 6727-80*; ℓ=1540	1												0,23 кг
			-01	ℓ=1840		1											0,28 кг
			-02	ℓ=2140			1						1				0,33 кг
			-03	ℓ=2440				1						1			0,38 кг
			-04	ℓ=2740					1						1		0,42 кг
			-05	ℓ=3040						1						1	0,47 кг
			-06	ℓ=3340							1	1					0,52 кг
Б4		2	1.133.1-7.1-2-09.112	ф6 А III ГОСТ 5781-82*; ℓ=1710	1												0,38 кг
			-01	ℓ=2010		1											0,44 кг
Б4		2	1.133.1-7.1-2-09.113	ф8 А III ГОСТ 5781-82*; ℓ=2310			1										0,91 кг
			-01	ℓ=2610				1									1,03 кг
Б4		2	1.133.1-7.1-2-09.114	ф10 А III ГОСТ 5781-82*; ℓ=2910					1								1,80 кг
			-01	ℓ=3210						1							1,98 кг
Б4		2	1.133.1-7.1-2-09.117	ф12 А III ГОСТ 5781-82*; ℓ=3510							1	1					3,12 кг
Б4		2	1.133.1-7.1-2-09.117-02	ф12 А III ГОСТ 5781-82*; ℓ=2310									1				2,06 кг
			-03	ℓ=2610										1			2,48 кг
Б4		2	1.133.1-7.1-2-09.118	ф14 А III ГОСТ 5781-82*; ℓ=2910											1		3,60 кг
			-01	ℓ=3210												1	3,89 кг
Б4		3	1.133.1-7.1-2-09.112-03	ф6 А III ГОСТ 5781-82*; ℓ=1540	1												0,34 кг
			-04	ℓ=1840		1											0,41 кг

Инв.№ подл. | Подпись и дата | Взам. инв.№ 2-7316

Н. контр.	Земляк	
Гл. инж. м.	Угаров	
ГИП	Земляк	
Рук. гр.	Петручина	
Исполн.	Мухина	
Проверил	Петручина	

1.133.1-7.1-2-09.110

Сетка С1... С12

Стадия	Лист	Листов
Р	1	2

ЦНИИЭП гражданэльтрой

Копировал 21439-02 11 Формат А3

Формат	Зона	Поз.	Обозначение	Наименование	Кол. на исполнение 1.133.1-7.1-2-09.110-												Примечан.
					—	01	02	03	04	05	06	07	08	09	10	11	
Б4		3	1.133.1-7.1-2-09.113-02	ф8 А III ГОСТ 5781-82*; ℓ=2140			1										0,85 кг
			-03	ℓ=2440				1									0,96 кг
Б4		3	1.133.1-7.1-2-09.114-02	ф10 А III ГОСТ 5781-82*; ℓ=2740					1								1,68 кг
			-03	ℓ=3040						1							1,87 кг
Б4		3	1.133.1-7.1-2-09.117-04	ф12 А III ГОСТ 5781-82*; ℓ=3340							1	1					2,96 кг
Б4		3	1.133.1-7.1-2-09.117-04	ф12 А III ГОСТ 5781-82*; ℓ=2140									1				1,90 кг
			-05	ℓ=2440										1			2,17 кг
Б4		3	1.133.1-7.1-2-09.118-02	ф14 А III ГОСТ 5781-82*; ℓ=2740											1		3,32 кг
			03	ℓ=3040												1	3,68 кг
Б4		4	1.133.1-7.1-2-09.111-07	ф5 Вр I ГОСТ 6727-80*; ℓ=1210	10	16	17										0,18 кг
Б4		4	1.133.1-7.1-2-09.112-06	ф6 А III ГОСТ 5781-82*; ℓ=1210			17	19	21	23	25						0,27 кг
			-07	ℓ=890									17	19			0,20 кг
Б4		4	1.133.1-7.1-2-09.113-04	ф8 А III ГОСТ 5781-82*; ℓ=1210								25					0,48 кг
			-05	ℓ=890											21	23	0,35 кг
Б4		5	1.133.1-7.1-2-09.115	Полоса $\frac{8\times100\ \text{ГОСТ}\ 103\text{-}76}{\text{Ст3}\ \text{ГОСТ}\ 535\text{-}79}$ ℓ=50	2	2	2	2	2	2	2	2	2	2	2	2	0,31 кг
Б4		6	1.133.1-7.1-2-09.116	ф12 А III ГОСТ 5781-82*; ℓ=70	2	2	2	2	2	2	2	2	2	2	2	2	0,06 кг

Инв. № подл. | Подпись и дата | Взам. инв. №

2-3316-

1.133.1-7.1-2-09.110

Лист 2

Копировал: 21439-02 12 Формат А3

Формат	Зона	Поз.	Обозначение	Наименование	Кол. на исполнение 1.133.1-7.1-2-09.120-																					Примечание
					–	01	02	03	04	05	06	07	08	09	10	11	12	13	14	15						
				Документация																						
А4			1.133.1-7.1-2-09.120 СБ	Сборочный чертеж	X	X	X	X	X	X	X	X	X	X	X	X	X	X	X	X						
				Детали																						
Б4		1	1.133.1-7.1-2-09.113-06	Ф8 А III ГОСТ 5781-82*; ℓ=1750	3																					0,69 кг
			-07	ℓ=2050		3																				0,81 кг
Б4		1	1.133.1-7.1-2-09.114-04	Ф10 А III ГОСТ 5781-82*; ℓ=2050								3														1,26 кг
			-05	ℓ=2350			3																			1,45 кг
			-06	ℓ=2650				3																		1,63 кг
			-07	ℓ=2950					3																	1,82 кг
Б4		1	1.133.1-7.1-2-09.116-01	Ф12 А III ГОСТ 5781-82*; ℓ=2350													3									2,09 кг
			-02	ℓ=2650									3					3								2,35 кг
			-03	ℓ=3250						3																2,88 кг
Б4		1	1.133.1-7.1-2-09.121	Ф14 А III ГОСТ 5781-82*; ℓ=2950										3					3							3,57 кг
			-01	ℓ=3550							3															4,28 кг
Б4		1	1.133.1-7.1-2-09.122	Ф16 А III ГОСТ 5781-82*; ℓ=3250											3											5,13 кг
Б4		1	1.133.1-7.1-2-09.123	Ф18 А III ГОСТ 5781-82*; ℓ=3250																3						6,50 кг
			-01	ℓ=3550												3										7,10 кг
Б4		2	1.133.1-7.1-2-09.111-08	Ф5 Вр1 ГОСТ 6727-80*; ℓ=1750	1																					0,27 кг
			-09	ℓ=2050		1						1														0,32 кг
			-10	ℓ=2350			1										1									0,36 кг
			-11	ℓ=2650				1					1					1								0,41 кг
			-12	ℓ=2950					1					1					1							0,45 кг
			-13	ℓ=3250						1					1					1						0,50 кг
Б4		2	1.133.1-7.1-2-09.111-14	Ф5 Вр1 ГОСТ 6727-80*; ℓ=3550							1					1										0,55 кг
Б4		3	1.133.1-7.1-2-09.111-15	Ф5 Вр1 ГОСТ 6727-80*; ℓ=1640	1																					0,25 кг
			16	ℓ=1940		1						1														0,30 кг
			17	ℓ=2240			1										1									0,34 кг

Н. контр.	Земляк	
Гл. инж. м.	Угаров	
ГИП	Земляк	
Рук. гр.	Петрухина	
Исполн.	Мухина	
Проверил	Петрухина	

1.133.1-7.1-2-09.120

Сетка С13...С28

Стадия	Лист	Листов
Р	1	2

ЦНИИЭП гражданскельстрой

Инв. № подл. | Подпись и дата | Взам. инв. №

2-3316

Формат	Зона	Поз.	Обозначение	Наименование	Кол. на исполнение 1.133.1-7.1-2-09.120- –	01	02	03	04	05	06	07	08	09	10	11	12	13	14	15	Примечание
64		3	1.133.1-7.1-2-09.111-18	ф5 Вр-I ГОСТ 6727-80* ℓ=2540				1					1					1			0,39 кг
			-19	ℓ=2840					1					1					1		0,44 кг
			-20	ℓ=3140						1					1					1	0,48 кг
			-21	ℓ=3440							1					1					0,53 кг
64		4	1.133.1-7.1-2-09.112-08	ф6 А-III ГОСТ 5781-82*; ℓ=1640	1																0,36 кг
			-09	ℓ=1940		1						1									0,43 кг
			-10	ℓ=2240			1										1				0,50 кг
64		4	1.133.1-7.1-2-09.113-08	ф8 А-III ГОСТ 5781-82*; ℓ=2540				1										1			1,00 кг
			-09	ℓ=2840					1					1					1		1,12 кг
			-10	ℓ=3140																1	1,24 кг
64		4	1.133.1-7.1-2-09.114-06	ф10 А-III ГОСТ 5781-82*; ℓ=2540									1								1,57 кг
			-08	ℓ=3140						1					1						1,93 кг
			-09	ℓ=3440							1					1					2,12 кг
64		5	1.133.1-7.1-2-09.111-22	ф5 Вр-I ГОСТ 6727-80*; ℓ=925	12	14															0,14 кг
64		5	1.133.1-7.1-2-09.112-11	ф6 А-III ГОСТ 5781-82*; ℓ=925			19	21	23	25	27	14	21	23	25		19	21			0,20 кг
64		5	1.133.1-7.1-2-09.113-11	ф8 А-III ГОСТ 5781-82*; ℓ=925												27			23	25	0,37 кг
64		6	1.133.1-7.1-2-09.116	ф12 А-III ГОСТ 5781-82*; ℓ=70	2	2	2	2	2	2	2	2	2	2	2	2	2	2	2	2	0,06 кг
64		7	1.133.1-7.1-2-09.115	Полоса 8х100 ГОСТ 103-76 ℓ=50 Ст 3 ГОСТ 535-79	2	2	2	2	2	2	2	2	2	2	2	2	2	2	2	2	0,31 кг
64		8	1.133.1-7.1-2-09.113-11	ф8 А-III ГОСТ 5781-82*; ℓ=1640	1																0,65 кг
			-12	ℓ=1940		1															0,76 кг
64		8	1.133.1-7.1-2-09.114-11	ф10 А-III ГОСТ 5781-82*; ℓ=1940								1									1,19 кг
			-12	ℓ=2240			1														1,38 кг
			-13	ℓ=2540				1													1,56 кг
			-14	ℓ=2840					1												1,75 кг
64		8	1.133.1-7.1-2-09.116-04	ф12 А-III ГОСТ 5781-82*; ℓ=2240									1				1				1,98 кг
			-05	ℓ=2540														1			2,27 кг
			-06	ℓ=3140						1											2,78 кг
64		8	1.133.1-7.1-2-09.121-02	ф14 А-III ГОСТ 5781-82*; ℓ=2840										1					1		3,43 кг
			-03	ℓ=3440							1										4,15 кг
64		8	1.133.1-7.1-2-09.122-01	ф16 А-III ГОСТ 5781-82*; ℓ=3140											1						4,96 кг
64		8	1.133.1-7.1-2-09.123-02	ф18 А-III ГОСТ 5781-82*; ℓ=3140															1		6,28 кг
			-03	ℓ=3440												1					6,88 кг

Инв.№ подл. | Подпись и дата | Взам.инв.№

2-2316

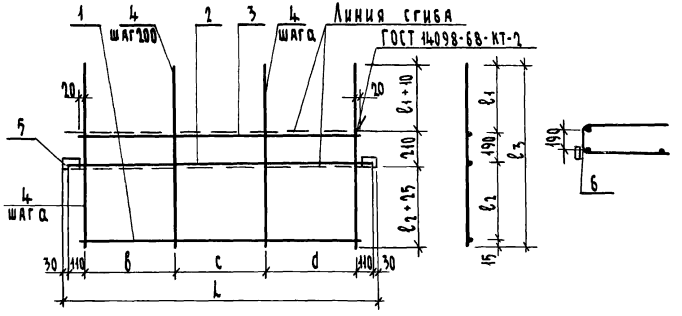

Обозначение	Марка	Размеры, мм								Масса кг
		a	b	c	d	L	ℓ_1	ℓ_2	ℓ_3	
1.133.1-7.1-2-09.110	С1	150	450	600	450	1780	483	523	1211	3,50
-01	С2	150	600	600	600	2080	483	523	1211	4,76
-02	С3	100	600	1000	500	2380	483	523	1211	7,41
-03	С4	100	600	1200	600	2680	483	523	1211	8,24
-04	С5	100	600	1400	700	2980	483	523	1211	10,31
-05	С6	100	700	1600	700	3280	483	523	1211	11,25
-06	С7	100	700	1800	800	3580	483	523	1211	14,10
-07	С8	100	700	1800	800	3580	483	523	1211	18,60
-08	С9	100	600	1000	500	2380	323	362	890	8,44
-09	С10	100	600	1200	600	2680	323	362	890	9,60
-10	С11	100	600	1400	700	2980	323	362	890	15,44
-11	С12	100	700	1600	700	3280	323	362	890	16,84

1.133.1-7.1-2-09.110 СБ

Сетка С1... С12
Сборочный чертеж

Стадия	Масса	Масштаб
Р	См. табл.	
Лист	Листов 1	

ЦНИИЭП гражданселькстрой

Н.контр.	Земляк	
Гл.инж.м.	Угаров	
ГИП	Земляк	
Рук. гр.	Петрухина	
Исполн.	Мухина	
Провер.	Петрухина	

Инв.№ подл. | Подпись и дата | Взам.инв.№ | 2-3316

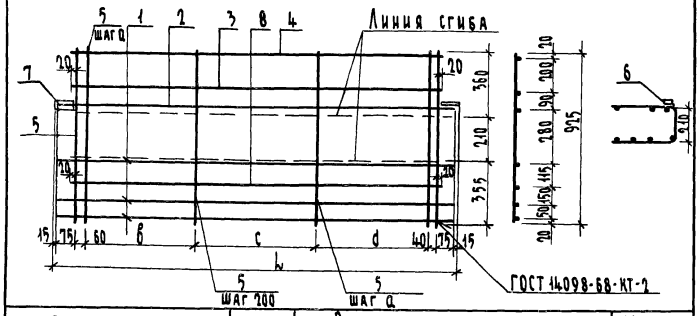

Обозначение	Марка	Размеры, мм					Масса, кг
		a	b	c	d	L	
1.133.1-7.1-2-09.120	С13	150	450	600	450	1780	6,03
01	С14	150	600	600	600	2080	6,95
02	С15	100	600	1000	500	2380	11,48
03	С16	100	600	1200	600	2680	12,20
04	С17	100	600	1400	700	2980	14,57
05	С18	100	700	1600	700	3280	20,08
06	С19	100	700	1800	800	3580	26,34
07	С20	150	600	600	600	2080	8,82
08	С21	100	600	1200	600	2680	16,35
09	С22	100	600	1400	700	2980	21,50
10	С23	100	700	1600	700	3280	29,07
11	С24	100	700	1800	800	3580	42,13
12	С25	100	600	1000	500	2380	11,00
13	С26	100	600	1200	600	2680	16,07
14	С27	100	600	1400	700	2980	25,40
15	С28	100	700	1600	700	3280	38,00

1.133.1-7.1-2-09.120 СБ

Сетка С13... С28
Сборочный чертеж

Стадия	Масса	Масштаб
Р	См. табл.	
Лист	Листов 1	

ЦНИИЭП гражданселькстрой

Н.контр.	Земляк	
Гл.инж.м.	Угаров	
ГИП	Земляк	
Рук. гр.	Петрухина	
Исполн.	Мухина	
Проверил	Петрухина	

Инв.№ подл. | Подпись и дата | Взам.инв.№

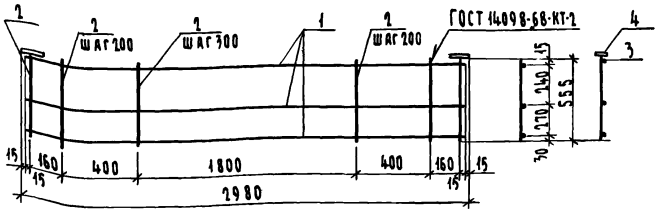

Формат	Зона	Поз.	Обозначение	Наименование	Кол.	Примеч.
				Детали		
БЧ		1	1.133.1-7.1-2-11.111	ф6 AI ГОСТ 5781-82*, ℓ=2950	3	0,655 кг
БЧ		2	1.133.1-7.1-2-11.111-01	ф6 AI ГОСТ 5781-82*, ℓ=555	13	0,123 кг
БЧ		3	1.133.1-7.1-2-09.116	ф12 AIII ГОСТ 5781-82*, ℓ=70	2	0,062 кг
БЧ		4	1.133.1-7.1-2-09.115	Полоса 8х100 ГОСТ 103-76 Ст.3 ГОСТ 535-79, ℓ=50	2	0,31 кг

Н.контр.	Земляк	
Гл.инж.-м.	Угаров	
ГИП	Земляк	
Рук.гр.	Петручина	
Исполн.	Образцова	
Проверил	Петручина	

1.133.1-7.1-2-11.110

Сетка С-29

Стадия	Масса	Масштаб
Р	4,31	1:20
Лист	Листов 1	

ЦНИИЭП гражданельстрой

Инв.№ подл. | Подпись и дата | Взам.инв.№ | 2-331/6-03

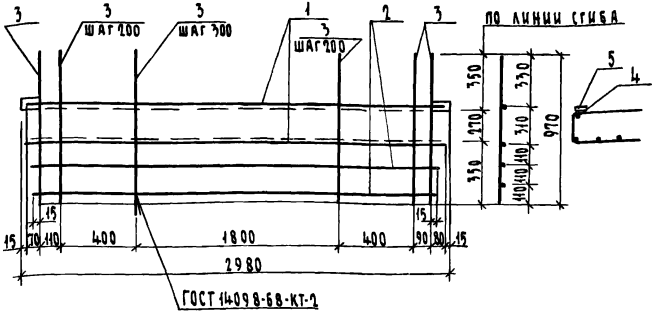

Формат	Зона	Поз.	Обозначение	Наименование	Кол.	Примеч.
				Детали		
БЧ		1	1.133.1-7.1-2-11.111	ф6 AI ГОСТ 5781-82*, ℓ=2950	1	0,655 кг
БЧ		2	1.133.1-7.1-2-11.111-02	ф6 AI ГОСТ 5781-82*, ℓ=2820	1	0,626 кг
БЧ		3	1.133.1-7.1-2-11.111-03	ф6 AI ГОСТ 5781-82*, ℓ=970	13	0,215 кг
БЧ		4	1.133.1-7.1-2-09.116	ф12 AIII ГОСТ 5781-82*, ℓ=70	2	0,062 кг
БЧ		5	1.133.1-7.1-2-09.115	Полоса 8х100 ГОСТ 103-76 Ст.3 ГОСТ 535-79, ℓ=50	2	0,31 кг

Н.контр.	Земляк	
Гл.инж.-м.	Угаров	
ГИП	Земляк	
Рук.гр.	Петручина	
Исполн.	Образцова	
Проверил	Петручина	

1.133.1-7.1-2-11.120

Сетка С-30

Стадия	Масса	Масштаб
Р	6,10	1:20
Лист	Листов 1	

ЦНИИЭП гражданельстрой

Инв.№ подл. | Подпись и дата | Взам.инв.№

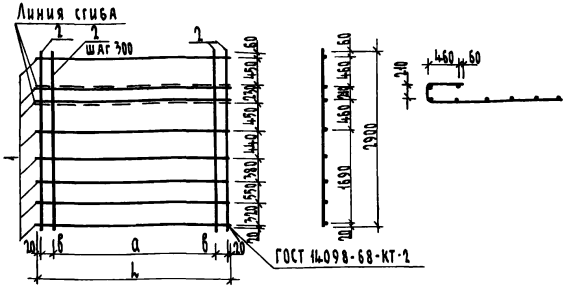

Обозначение	Марка	Размеры, мм			Масса кг
		L	a	б	
1.133.1-7.1-2.-24.110	С31	2780	2100	320	8,39
01	С32	3080	2700	170	9,16

Формат	Зона	Поз.	Обозначение	Наименование	Кол.	Примеч.
				1.133.1-7.1-2-24.110		С31
				Детали		
64		1	1.133.1-7.1-2-09.111-23	Ф5 ВрI ГОСТ 6727-80*; ℓ=2780	8	0,430кг
64		2	-24	Ф5 ВрI ГОСТ 6727-80*; ℓ=2900	11	0,450кг
				1.133.1-7.1-2-24.110-01		С32
				Детали		
64		1	1.133.1-7.1-2-09.111-25	Ф5 ВрI ГОСТ 6727-80*; ℓ=3080	8	0,470кг
64		2	-24	Ф5 ВрI ГОСТ 6727-80*; ℓ=2900	12	0,450кг

1.133.1-7.1-2-24.110

Сетка С31; С32

Стадия	Масса	Масштаб
Р	См. табл.	
Лист	Листов 1	

ЦНИИЭП гражданскельстрой

Н.контр.	Земляк	
Гл.инж.м.	Угаров	
ГИП	Земляк	
Рук.гр.	Петрухина	
Исполн.	Образцова	
Проверил	Петрухина	

Инв.№ подл. 2-3316 | Подпись и дата | Взам.инв.№

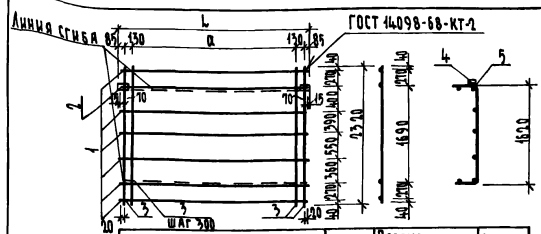

Обозначение	Марка	Размеры, мм		Масса кг
		L	a	
1.133.1-7.1-2-24.120	С33	2830	2400	7,64
-01	С34	3130	2700	8,30

Формат	Зона	Поз.	Обозначение	Наименование	Кол.	Примеч.
				1.133.1-7.1-2-24.120		С33
				Детали		
64		1	1.133.1-7.1-2-09.111-26	Ф5 ВрI ГОСТ 6727-80*; ℓ=2700	6	0,416кг
64		2	-27	Ф5 ВрI ГОСТ 6727-80*; ℓ=2800	1	0,430кг
64		3	-28	Ф5 ВрI ГОСТ 6727-80*; ℓ=2320	11	0,360кг
64		4	1.133.1-7.1-2-09.115	Полоса 8х100 ГОСТ 103-76 / ВСТ3 ГОСТ 535-79; ℓ=50	2	0,314кг
64		5	1.133.1-7.1-2-09.116	Ф12 А III ГОСТ 5781-82*; ℓ=70	2	0,062кг
				1.133.1-7.1-2-24.120-01		С34
				Детали		
64		1	1.133.1-7.1-2-09.111-29	Ф5 ВрI ГОСТ 6727-80*; ℓ=3000	6	0,46кг
64		2	-30	Ф5 ВрI ГОСТ 6727-80*; ℓ=3100	1	0,48кг
64		3	-28	Ф5 ВрI ГОСТ 6727-80*; ℓ=2320	12	0,360кг
64		4	1.133.1-7.1-2-09.115	Полоса 8х100 ГОСТ 103-76 / ВСТ3 ГОСТ 535-79; ℓ=50	2	0,314кг
64		5	1.133.1-7.1-2-09.116	Ф12 А III ГОСТ 5781-82* ℓ=70	2	0,062кг

1.133.1-7.1-2-24.120

Сетка С33; С34

Стадия	Масса	Масштаб
Р	См. табл.	
Лист	Листов 1	

ЦНИИЭП гражданскельстрой

Н.контр.	Земляк	
Гл.инж.м.	Угаров	
ГИП	Земляк	
Рук.гр.	Петрухина	
Исполн.	Образцова	
Проверил	Петрухина	

Инв.№ подл. | Подпись и дата | Взам.инв.№

Копировал: 21439-02 17 Формат А4

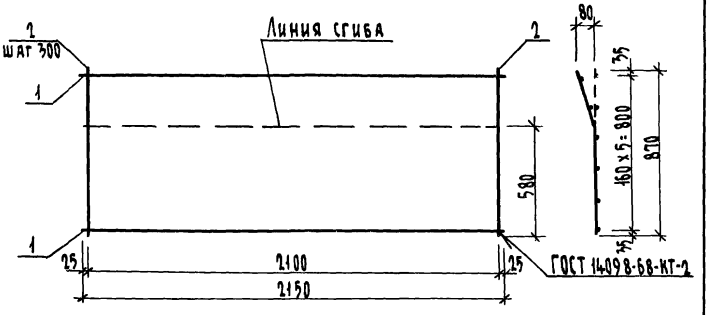

Формат	Зона	Поз.	Обозначение	Наименование	Кол.	Примеч.
				Детали		
Б Ч		1	1.133.1-7.1-2 -25.111	ф4 BpI ГОСТ 6727-80*; ℓ= 2150	6	0,215 кг
Б Ч		2	-01	ф4 BpI ГОСТ 6727-80*; ℓ= 870	8	0,09 кг

Н. контр.	Земляк		
Гл. инж. м.	Угаров		
ГИП	Земляк		
Рук. гр.	Петрухина		
Исполн.	Абразова		
Проверил	Петрухина		

1.133.1-7.1-2-25.110

Сетка С35

Стадия	Масса	Масштаб
Р	2,00	1:20
Лист	Листов 1	

ЦНИИЭП гражданселькстрой

Инв. № подл. | Подпись и дата | Взам. инв. №

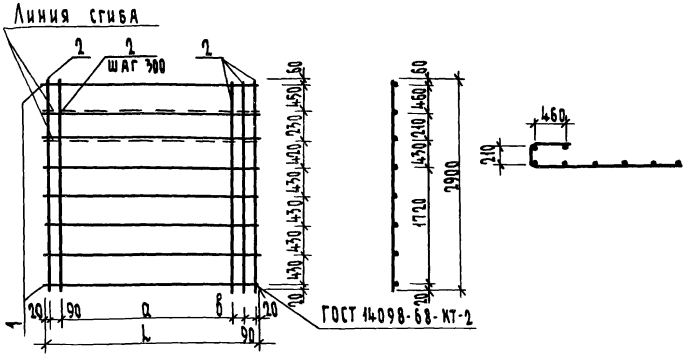

Обозначение	Марка	Размеры, мм L	а	в	Масса кг
1.133.1-7.1-2-27.110	С36	1040	600	220	3,98
-01	С37	2740	2400	120	8,76

Формат	Зона	Поз.	Обозначение	Наименование	Кол.	Примечание
				1.133.1-7.1-2 -27.110		С36
				Детали		
Б Ч		1	1.133.1-7.1-2 -09.114-31	ф5 BpI ГОСТ 6727-80*; ℓ= 1040	8	0,16 кг
Б Ч		2	-24	ф5 BpI ГОСТ 6727-80*; ℓ= 2900	6	0,45 кг
				1.133.1-7.1-2 -27.110-01		С37
				Детали		
Б Ч		1	1.133.1-7.1-2 -09.114-04	ф5 BpI ГОСТ 6727-80*; ℓ= 2740	8	0,42 кг
Б Ч		2	-24	ф5 BpI ГОСТ 6727-80*; ℓ= 2900	12	0,45 кг

Н. контр.	Земляк		
Гл. инж. м.	Угаров		
ГИП	Земляк		
Рук. гр.	Петрухина		
Исполн.	Мухина		
Проверил	Петрухина		

1.133.1-7.1-2-27.110

Сетка С36; С37

Стадия	Масса	Масштаб
Р	См. табл.	
Лист	Листов 1	

ЦНИИЭП гражданселькстрой

Инв. № подл. | Подпись и дата | Взам. инв. №

Копировал: бук 21439-02 18 Формат А4

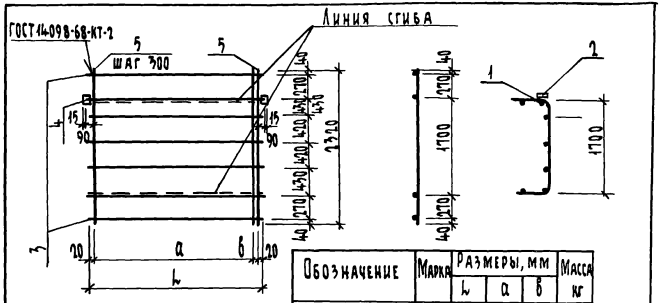

Обозначение	Марка	Размеры, мм			Масса кг
		l	a	б	
1.133.1-7.1-2-27.120	С38	515	300	175	2,42
-01	С39	2215	2100	75	6,35

Формат	Зона	Поз.	Обозначение	Наименование	Кол.	Примечание
				Детали		
Б4		1	1.133.1-7.1-2-09.116	ф12 AIII ГОСТ 5781-82*; ℓ=70	2	0,062 кг
Б4		2	1.133.1-7.1-2-09.115	Полоса 8х100 ГОСТ 103-76 / ВСт3 ГОСТ 535-79; ℓ=50	2	0,314 кг
				Переменные данные для исполнений		
				1.133.1-7.1-2-27.120		С38
				Детали		
Б4		3	1.133.1-7.1-2-09.111-32	ф5 BpI ГОСТ 6727-80*; ℓ=515	6	0,08 кг
Б4		4	-33	ф5 BpI ГОСТ 6727-80*; ℓ=655	1	0,12 кг
Б4		5	-28	ф5 BpI ГОСТ 6727-80*; ℓ=2320	3	0,355 кг
				1.133.1-7.1-2-27.120-01		С39
				Детали		
Б4		3	1.133.1-7.1-2-09.111-34	ф5 BpI ГОСТ 6727-80*; ℓ=2215	6	0,34 кг
Б4		4	-35	ф5 BpI ГОСТ 6727-80*; ℓ=2355	1	0,36 кг
Б4		5	-28	ф5 BpI ГОСТ 6727-80*; ℓ=2320	9	0,355 кг

Инв. № подл. | Подпись и дата | Взам. инв. №

Н.контр.	Земляк	
Гл.инж.м.	Угаров	
ГИП	Земляк	
Рук.гр.	Петрухина	
Исполн.	Мухина	
Провер.	Петрухина	

1.133.1-7.1-2-27.120

Сетка С38; С39

Стадия	Масса	Масштаб
Р	См. табл.	
Лист	Листов 1	

ЦНИИЭП гражданселькстрой

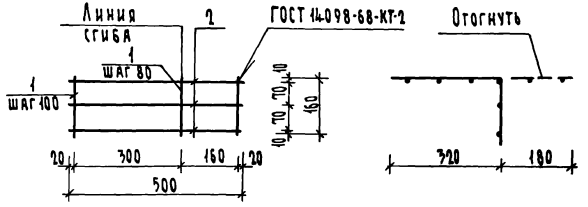

Формат	Зона	Поз.	Обозначение	Наименование	Кол.	Примеч.
				Детали		
Б4		1	1.133.1-7.1-2-01.101	ф4 BpI ГОСТ 6727-80*; ℓ=160	6	0,02 кг
Б4		2	-03	ℓ=500	3	0,05 кг

Инв. № подл. | Подпись и дата | Взам. инв. №

Н.контр.	Земляк	
Гл.инж.м.	Угаров	
ГИП	Земляк	
Рук.гр.	Петрухина	
Исполн	Петрухина	
Проверил	Земляк	

1.133.1-7.1-2-30.100

Сетка С40

Стадия	Масса	Масштаб
Р	0,27	
Лист	Листов 1	

ЦНИИЭП гражданселькстрой

Копировал: 21439-02 19 Формат А4

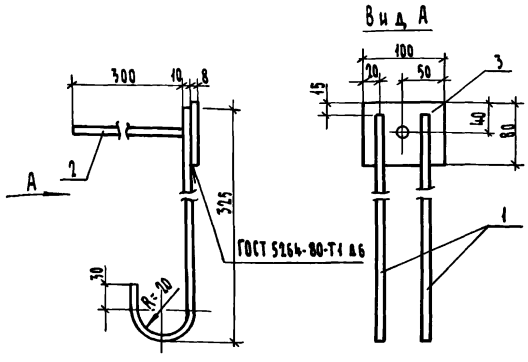

Формат	Зона	Поз.	Обозначение	Наименование	Кол	Примеч.
				Детали		
А3		1	1.133.1 - 7.1-2 -04.101	Ф10 А III ГОСТ 5781-82*; ℓ=370	2	0,46 кг
А3		2	-01	Ф10 А III ГОСТ 5781-82*; ℓ=300	1	0,19 кг
А3		3	1.133.1 - 7.1-2 -04.102	Полоса 8×100 ГОСТ 103-76 / Вст. 3 ГОСТ 535-79; ℓ=80	1	0,50 кг

1.133.1 - 7.1-2 - 04.100

Изделие закладное МН-1

Стадия	Масса	Масштаб
Р	1,15	1:5
Лист	Листов 1	

ЦНИИЭП ГРАЖДАНСЕЛЬСТРОЙ

Н. контр.	Земляк	
Гл. инж. м.	Угаров	
ГИП	Земляк	
Рук. гр.	Петрухина	
Исполн.	Образцова	
Проверил	Петрухина	

Инв. № подл. 2-3316-109 | Подпись и дата | Взам. инв. №

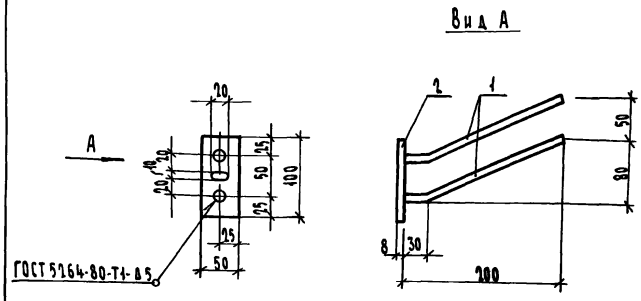

Формат	Зона	Поз.	Обозначение	Наименование	Кол.	Примеч.
				Детали		
А3		1	1.133.1 - 7.1-2- 04.101-02	Ф10 А III ГОСТ 5781-82*; ℓ=220	2	0,27 кг
А3		2	1.133.1 - 7.1-2- 09.115	Полоса 8×100 ГОСТ 103-76 / Вст. 3 ГОСТ 535-79; ℓ=50	1	0,31 кг

1.133.1 - 7.1-2- 11.200

Изделие закладное МН-2

Стадия	Масса	Масштаб
Р	0,85	1:5
Лист	Листов 1	

ЦНИИЭП ГРАЖДАНСЕЛЬСТРОЙ

Н. контр.	Земляк	
Гл. инж. м	Угаров	
ГИП	Земляк	
Рук. гр.	Петрухина	
Исполн.	Образцова	
Проверил	Петрухина	

Инв. № подл. | Подпись и дата | Взам. инв. №

Копировал: [illegible] 21439-02 [illegible]

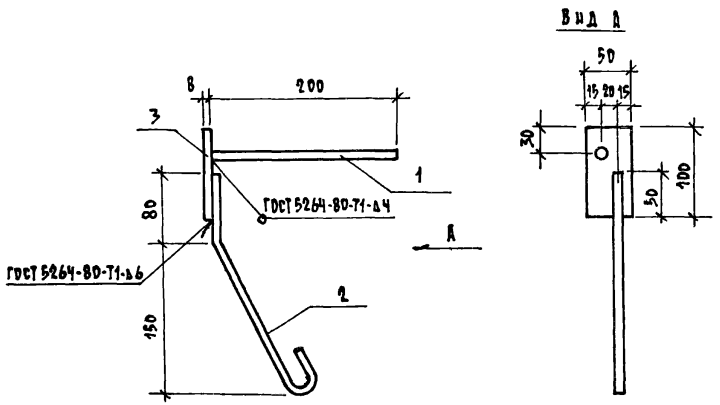

Формат	Зона	Поз.	Обозначение	Наименование	Кол.	Примеч.
				ДЕТАЛИ		
Б4		1	1.133.1-7.1-2 -09.114-12	⌀10 A III ГОСТ 5781-82 ; ℓ = 200	1	0,12
Б4		2	-13	⌀10 A III ГОСТ 5781-82 ; ℓ = 320	1	0,20
Б4		3	1.133.1-7.1-2 -09.115	ПОЛОСА 8×100 ГОСТ 103-76 / Ст3 ГОСТ 380-71 ; ℓ = 50	1	0,31

Инв. № подл. | Подпись и дата | Взам. инв. №

1.133.1-7.1-2 -23.100

Изделие закладное МН-3.

Стадия	Масса	Масштаб
Р	0,63	1:5
Лист	Листов 1	

ЦНИИЭП гражданстельстрой

Н. контр.	Земляк	
Гл. инж. п.	Угаров	
ГИП	Земляк	
Рук. груп.	Петрухина	
Исполнит.	Образцова	
Провер.	Петрухина	

1.133.1-7.1-2 Альбом 110

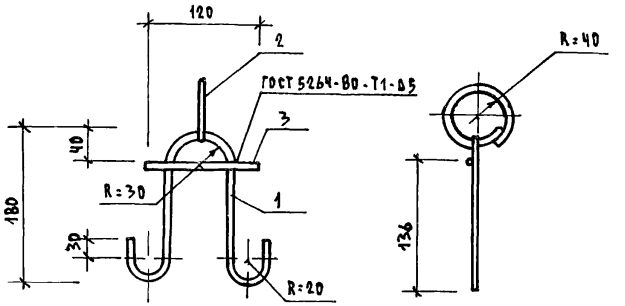

Формат	Зона	Поз.	Обозначение	Наименование	Кол.	Примеч.
				ДЕТАЛИ		
Б4		1	1.133.1-7.1-2 -01.206-02	⌀8 A I ГОСТ 5781-82 ; ℓ = 520	1	0,21 кг.
Б4		2	-03	ℓ = 300	1	0,12 кг.
Б4		3	-04	ℓ = 120	1	0,05 кг.

Инв. № подл. | Подпись и дата | Взам. инв. №

1.133.1-7.1-2 -30.300

Изделие закладное МН-6

Стадия	Масса	Масштаб
Р	0,38	
Лист	Листов 1	

ЦНИИЭП гражданстельстрой

Н. контр.	Земляк	
Гл. инж. п.	Угаров	
ГИП	Земляк	
Рук. гр.	Петрухина	
Исполн.	Образцова	
Проверил	Земляк	

Копировал Инв.-21439-02 21 Формат А4

Рис 1

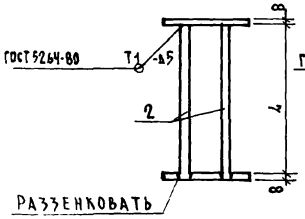

Рис.2

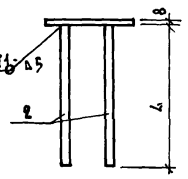

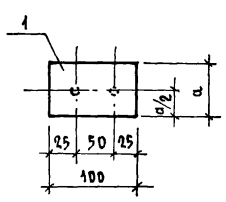

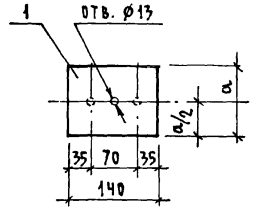

Обозначение	Марка	Рис.	L мм.	a мм	Масса кг.
1.133.1-7.1-2 -30.200	МН4	1	168	80	1,20
-01	МН5	2	300	50	0,82

Формат	Зона	Поз.	Обозначение	Наименование	Кол.	Примеч.
				1.133.1-7.1-2 -30.200		МН4
				ДЕТАЛИ		
Б4		1	1.133.1-7.1-2 -09.115-01	полоса 8×100 ГОСТ 103-76 Вст.3 ГОСТ 535-79; ℓ=80	2	0,50 кг
Б4		2	1.133.1-7.1-2 -09.114-10	⌀10 AIII ГОСТ 5781-82; ℓ=168	2	0,10 кг
				1.133-1.7.1-2 -30.200-01		МН5
				ДЕТАЛИ		
Б4		1	1.133.1-7.1-2 -09.115-02	полоса 8×50 ГОСТ 103-76 Вст.3 ГОСТ 535-79; ℓ=140	1	0,44 кг.
Б4		2	1.133.1-7.1-2 -09.114-11	⌀10 AIII ГОСТ 5781-82; ℓ=300	2	0,19 кг.

Н.контр.	Земляк	
Гл.инж.д	Угаров	
ГИП	Земляк	
Рук.гр.	Петрухина	
Исполн.	Образцова	
Провер.	Земляк	

1.133.1-7.1-2 -30.200

Изделие закладное МН4; МН5

Стадия	Масса	Масштаб
Р	см. табл.	
Лист	Листов 1	

ЦНИИЭП Граждансельстрой

Инв.№ подл. | Подпись и дата | Взам. инв.№ | 2-3316-111

Копировал Куз21439-02 22 формат А-3

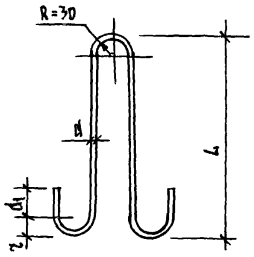

Длина развертки – ℓ мм.

Обозначение	Марка	Размеры, мм					Масса, кг
		d	r	d	d_1	ℓ	
1.133.1-7.1-2-01.200	П1	430	20	10	30	1100	0,68
-01	П2	430	20	12	30	950	0,98
-02	П3	430	30	14	50	1820	1,45
-03	П4	430	30	16	50	950	1,91
-04	П5	430	20	8	30	850	0,72
-05	П10	360	20	8	30	1110	0,38
-06	П11	360	20	10	30	1200	0,59
-07	П13	300	20	8	30	1210	0,32
-08	П14	630	20	18	50	1150	3,24

Инв.№ подл. | Подпись и дата | Взам.инв.№

Н.контр.	Земляк	
Гл.инж.-п.	Угаров	
ГИП	Земляк	
Рук.гр.	Петрухина	
Исполн.	Шишкина	
Проверил	Петрухина	

1.133.1-7.1-2-01.200

Петля монтажная П1...П5; П10, П11, П13, П14.

Стадия	Масса	Масштаб
Р	см. табл.	
Лист	Листов 1	

АI ГОСТ 5781-82*

ЦНИИЭП гражданселькстрой

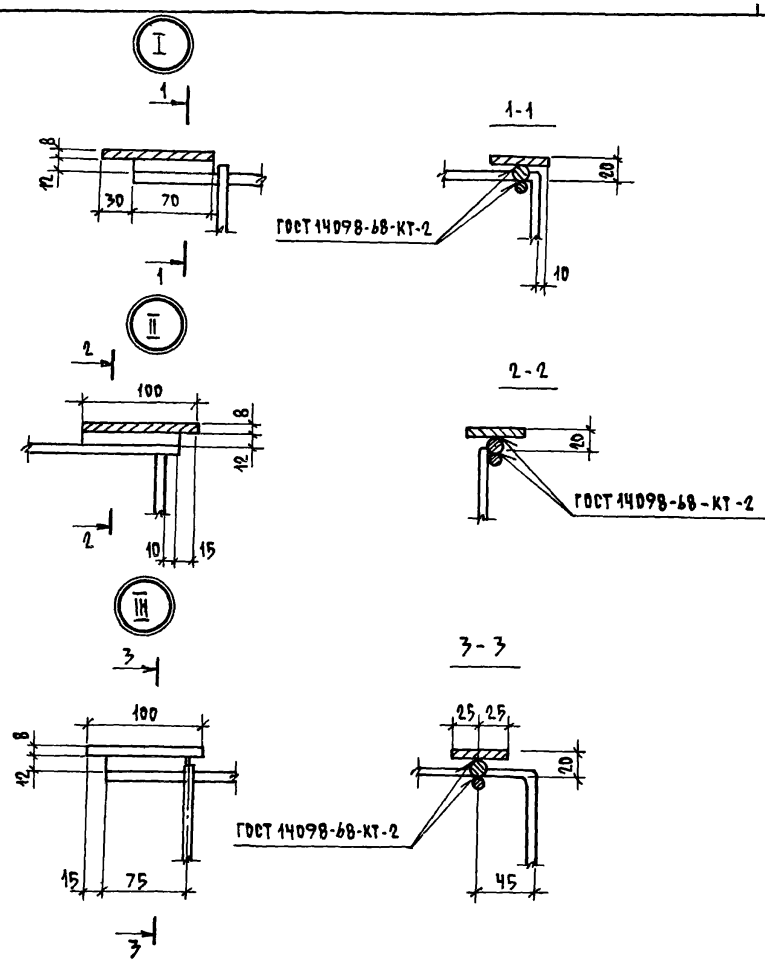

Инв.№ подл. | Подпись и дата | Взам.инв.№

Н.контр.	Земляк	
Гл.инж.-п.	Угаров	
ГИП	Земляк	
Рук.гр.	Петрухина	
Исполн.	Духина	
Проверил	Петрухина	

1.133.1-7.1-2-00.000 Д

Узлы I ... III

Стадия	Лист	Листов
Р		1

ЦНИИЭП гражданселькстрой

Копировал

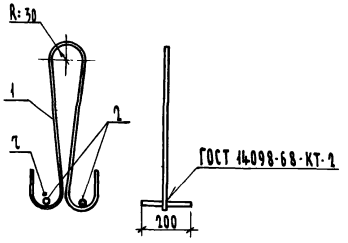

Обозначение	Марка	Размеры, мм l	l1	d	d1		Масса кг
1.133.1-7.1-2 -01.300	П6	360	25	8	30		0,63
-01	П7	400	20	10	30		0,94
-02	П8	510	20	10	50		1,26
-03	П9	350	20	10	50		0,86
-04	П12	540	20	10	30		1,06

Инв.№ подл.	Подпись и дата	Взам. инв.№	
Инв.№ подл.	Подпись и дата	Взам. инв.№	

1.133.1-7.1-2 -01.300 СБ

Петля монтажная П6...П9, П12
Сборочный чертеж

Н.контр.	Земляк		Стадия	Масса	Масштаб
Гл.инж.м.	Угаров		Р	См. табл.	
ГИП	Земляк		Лист	Листов 1	
Рук.гр.	Петрухина		ЦНИИЭП гражданстрой		
Исполн.	Шишкина				
Проверил	Петрухина				

Копировал: ОЖ 21439-02 (24) Формат А4

Формат	Зона	Поз.	Обозначение	Наименование	Кол. на испол.н. 1.133.1-7.1-2 01.300-					Примеч.
					—	01	03	04		
				Документация						
А4		1.	3.1-7.1-2 -01.300 СБ	Сборочный чертеж						
				Детали						
БЧ		1	1.133.1-7.1-2 -01.201-01	ф10 АI ГОСТ 5781-82*, ℓ=1030	1					
			-03	ℓ=1320		1		1		
			-04	ℓ= 980			1			
БЧ		1	1.133.1-7.1-2 -01.202-03	ф8 АI ГОСТ 5781-82*, ℓ= 950	1					
БЧ		2	1.133.1-7.1-2 -01.204-05	ф10 АI ГОСТ 5781-82*, ℓ=700	2	2	2	2		

Н.контр.	Земляк		
Гл.инж.м.	Угаров		
ГИП	Земляк		
Рук.гр.	Петрухина		
Исполн.	Шишкина		
Проверил	Петрухина		

1.133.1-7.1-2 -01.300

Петля монтажная П6...П9; П12

Стадия	Лист	Листов
Р		1

ЦНИИЭП гражданстрой

gost.e-ecolog.ru