ТИПОВАЯ ДОКУМЕНТАЦИЯ НА СТРОИТЕЛЬНЫЕ СИСТЕМЫ И ИЗДЕЛИЯ ЗДАНИЙ И СООРУЖЕНИЙ

СЕРИЯ 1.131-16

ПЕРЕГОРОДКИ ПОЭЛЕМЕНТНОЙ СБОРКИ

ИЗ СУХОЙ ГИПСОВОЙ ШТУКАТУРКИ ПОВЫШЕННОГО КАЧЕСТВА ДЛЯ ЖИЛЫХ ЗДАНИЙ

ВЫПУСК 4

ПЕРЕГОРОДКИ НА ДЕРЕВЯННОМ КАРКАСЕ
ДЛЯ ВЫСОТЫ ЭТАЖА 2.8 и 3.0 м

РАБОЧИЕ ЧЕРТЕЖИ

17911
ЦЕНА 0-61

gost.e-ecolog.ru

Госстрой СССР
ЦЕНТРАЛЬНЫЙ ИНСТИТУТ ТИПОВОГО ПРОЕКТИРОВАНИЯ
Свердловский филиал
620062, г.Свердловск-62, ул.Чебышева, 4
Заказ № 2613 Инв.№ 12911 тираж 2310
Сдано в печать 25/5 1982г цена 0-61

ТИПОВАЯ ДОКУМЕНТАЦИЯ НА СТРОИТЕЛЬНЫЕ СИСТЕМЫ И ИЗДЕЛИЯ ЗДАНИЙ И СООРУЖЕНИЙ

СЕРИЯ 1.131-16

ПЕРЕГОРОДКИ ПОЭЛЕМЕНТНОЙ СБОРКИ

ИЗ СУХОЙ ГИПСОВОЙ ШТУКАТУРКИ ПОВЫШЕННОГО КАЧЕСТВА ДЛЯ ЖИЛЫХ ЗДАНИЙ

ВЫПУСК 4

ПЕРЕГОРОДКИ НА ДЕРЕВЯННОМ КАРКАСЕ ДЛЯ ВЫСОТЫ ЭТАЖА 2.8 и 3.0 м

РАБОЧИЕ ЧЕРТЕЖИ

РАЗРАБОТАНЫ ЦНИИЭП жилища

Рук. отделения проектных работ А. Криппа

Гл. инженер отделения проектных работ Н. Дыковичная

Гл. конструктор отделения проектных работ Б. Смирнов

Гл. архитектор проекта Б. Зингер

УТВЕРЖДЕНЫ

Госкомитетом по гражданскому строительству и архитектуре при Госстрое СССР с 15.03.82 г.

приказ № 70 от 04.03.82 г

17911 2

Обозначение	Наименование	N стр.
1.131-16.4	Содержание	
1.131-16.4 ТО	Техническое описание.	3-5
1.131-16.4 СХ	Принципиальная схема конструкций пе-	6
	регородок для жилых зданий.	
1.131-16.4 ТБ1	Номенклатура марок и технические	7
	характеристики.	
1.131-16.4	Монтажная схема перегородки.	8
1.131-16.4	Узлы: 1;2	9
1.131-16.4	Узлы: 3.4;5;6.	10
1.131-16.4	Узлы: 7;8;9.	11
1.131-16.4	Узлы: 10;11.	12
1.131-16.4	Узлы: 12;13;14.	13
1.131-16.4	Узлы крепления дюбелей, анкеров	14
	и крючков.	

Инв. № подл. | Подпись и дата | Взам. инв. №

Перегородки поэлементной сборки из сухой гипсовой штукатурки (далее в тексте – СПШ) повышенного качества на деревянном каркасе предназначены для применения в жилых домах, общежитиях и гостиницах с высотой этажа 2,8 и 3,0 метра (из кирпича, крупных блоков, панелей из объемных блоков и монолитного железобетона, а также в малоэтажных сельских домах, возводимых во всех климатических районах и подрайонах СССР вне зависимости от физико-геологических условий строительства, в том числе в сейсмических районах.

Перегородки указанной конструкции рекомендуются для помещений с относительной влажностью до 75%.

Каркас перегородок запроектирован из древесины хвойных пород без острожки (ГОСТ 24454-80), II категории с максимальной влажностью 12-15%. Допускается согласно ГОСТа 11047-72 использовать пиломатериалы и заготовки из лиственных пород (березы, осины, ольхи, липы и тополя).

Бруски каркаса должны быть антисептированы в соответствии с требованиями СНиП-Ш-19-76 "Деревянные конструкции".

Обшивка перегородок запроектирована из сухой гипсовой штукатурки повышенного качества толщиной 14 мм с обжатыми кромками с объемной массой 800÷850 кг/м^3 (при 1-% ной влажности). Листы СПШ должны удовлетворять "техническим требованиям на сухую гипсовую штукатурку повышенного качества с улучшенной отделкой поверхности", утвержденным Госстроем СССР и Министерством промышленности строительных материалов СССР 24.07-1977г.

Звукоизоляционный слой выполняется из полужестких минераловатных плит с объемной массой 125 кг/м^3 толщиной 50 мм отвечающих требованиям ГОСТ 9573-72*. Перед монтажом перегородок должны быть закончены все общестроительные работы.

Монтаж перегородок поэлементной сборки из СПШ на деревянном каркасе производится на месте их установки в проектное положение в соответствии с архитектурно-строительными рабочими чертежами, проектом производства работ, при соблюдении указаний настоящего альбома рабочих чертежей, а также с учетом требований СНиП Ш-А-П-70 "Техника безопасности в строительстве и инструкции на монтажно-поршневой пистолет ПЦ-52-I (Главэлектромонтаж Минмонтажстрой СССР).

В настоящем альбоме разработаны основные монтажные схемы и конструктивные узлы перегородок.

Сборка перегородок производится в следующем порядке:

1. К плитам перекрытия дюбелями с шагом 600-800 мм крепятся верхний и нижний брус для соблюдения абсолютной соосности.

2. К верхним и нижним брусьям гвоздями крепятся стойки с шагом не более 600 мм.

3. К стойкам каркаса устанавливаются дверные коробки.

Монтаж каркаса должен производиться отвесу.

4. Производится установка и крепление к стойкам листов СПШ (с одной стороны).

Крепление осуществляется гвоздями или шурупами с шагом 300 мм. В зависимости от планировочных решений допускается листы СПШ располагать вертикально или горизонтально.

5. К первому установленному слою обшивки с внутренней стороны мастикой КН-3 (ТУ 21-29-2-68) приклеивается звукоизоляционный слой минераловатных плит. Нанесение мастики производится точечным способом.

6. Производится установка и крепление к стойкам следующего противоположного листа СПШ.

7. С целью повышения звукоизоляционных качеств перегородок, каркас до обшивки гипсовыми листами промазывается кумароно-каучуковой мастикой КН-3 .

8. Скрытую электропроводку выполнять проводом с резиновой изоляцией в металлической оболочке марки АПРФ 2х2,5 ГОСТ 1843-78 или в закладываемых несгораемых трубках.

9. Все стыки гипсовых листов, наружные и внутренние углы, примыкания к стенам и потолку шпаклюются и оклеиваются бумажной или тканевой лентой.

Межквартирные перегородки монтируются в той же последовательности, с учетом свойственных им конструктивных особенностей. Смонтированные перегородки следует принимать поэтажно или посекционно с оформлением соот-

				1.131-16.4 ТО		
НАЧ.МАСТ	Станиславский			ТЕХНИЧЕСКОЕ ОПИСАНИЕ	СТАДИЯ	ЛИСТ	ЛИСТОВ
ГА.ИНЖ.М	Банков				Р	1	3
ГА.АРХ.ВР	Зингер				ЦНИИЭП жилища		
ГА.ИНЖ.	Фотий						
ЭЛЕКТРИК							

Инв. № подл. | Подпись и дата | Взам. инв. №

ветствующих актов на скрытые работы.
(Монтаж каркаса, укладка звукоизоляционного слоя, крепление СГШ, устройство электропроводки и заделка стыков).

При приемке работ следует проверять надежность крепления листов СГШ к каркасу, отсутствие трещин, надрывов картона, отсутствие вибрации.

Перепады между смежными листами из плоскости не должны превышать I мм. Поверхность СГШ должна быть ровной гладкой без загрязнений и масляных пятен. Допускаемые отклонения поверхностей перегородок приняты в соответствии со СНиП III-2I -73 "Отделочные покрытия строительных конструкций".

Неровности и отклонения поверхности стен от вертикали не должны превышать величин указанных в таблице I.

Таблица I

Наименование поверхности и линейного элемента	Допускаемые отклонения при отделке		
	простой	улучшенной	высококачественной
Неровности поверхности (обнаруживаются при накладывании правила или шаблона длиной 2 метра)	не более трех неровностей глубиной или выпуклостью до 5 мм	не более двух неровностей глубиной или выпуклостью до 3 м	не более двух неровностей глубиной или выпуклостью до 2 мм
Отклонения поверхности стен от вертикали	I5 мм на всю высоту помещения	I мм на I м высоты, но не более I0 мм на всю высоту помещения	I мм на I м высоты, но не более 5 мм на всю высоту помещения

Перегородки из сухой гипсовой штукатурки, приведенные в данном альбоме расчитаны на нагрузку, указанную в таблице 2.

Таблица 2

Вид нагрузки	Величина нагрузки	Примечания
Статические		
Равномерно распределенная по длине перегородки нагрузка (от приложенных при монтаже листов СГШ, оборудования, мебели и т.п.), перпендикулярная поверхности перегородки и приложенная посередине её высоты	50 кгс/м2	
Сосредоточенная нагрузка от подвешиваемых бытовых предметов (подвесной мебели, санитарно-технического оборудования и т.п.), приложенная в любом месте глухой части перегородки параллельно ее поверхности	25 кгс	минимальное расстояние между ближайшими точками приложения нагрузок по горизонтали - 0,5 м
Сосредоточенная нагрузка от тяжелых предметов, приложенная в любом месте глухой части перегородки перпендикулярно ее поверхности	I0 кгс	то же, нагрузка может быть направлена как в сторону поверхности, так и от нее
Динамические		
Равномерно распределенная ветровая нагрузка, перпендикулярная поверхности перегородки	по СНиП II-6-74 "Нагрузки и воздействия", п. 6,8 но не менее 20 кгс/м2	
Ударная сосредоточенная нагрузка мягким предметом, приложенная в любом месте глухой части перегородки в середине ее высоты	I2 кгс	мягкий предмет - мешок с песком массой 30 кг
То же, твердым предметом	0,25 кгс	твердый предмет - стальной шар массой 0,5 кг

Согласно данным НИИСФ Госстроя СССР звукоизоляция конструкции перегородок из СПШ повышенного качества на деревянном каркасе соответствует данным приведенным в номенклатуре марок (лист-6).

По данным ВНИИПО МВД СССР и требованиям главы СНиП II-2-80 приложение 2 п.17 перегородки на деревянном каркасе характеризуются следующим показателями: предел огнестойкости - 0,5 часа, группа возгораемости - трудносгораемые.

- Листы С.Г.Ш. должны транспортировать с учетом защиты от механических повреждений, загрязнений и атмосферных осадков, листы укладываются плашмя без прокладок, рекомендуется использование контейнеров конструкции треста Мосгорстрой, арх.№ 6228 ;
- При погрузочно-разгрузочных работах бросать листы категорически запрещается;
- Листы СПШ должны храниться в горизонтальном положении в штабелях высотой не более 2 м в сухом закрытом помещении с относительной влажностью воздуха не более 70%.

В рабочих чертежах данного альбома приведены:

- принципиальные схемы конструкции межкомнатной и межквартирной перегородок поэлементной сборки;
- узлы примыкания перегородок к перекрытиям и к вертикальным стойкам;
- решения стыков элементов, образующих перегородки, при различных конфигурациях межкомнатных перегородок;
- детали и способы навески приборов с помощью крепежных изделий.

Инв.№ подл. | Подпись и дата | Взам. инв.№
Копировал Формат А3

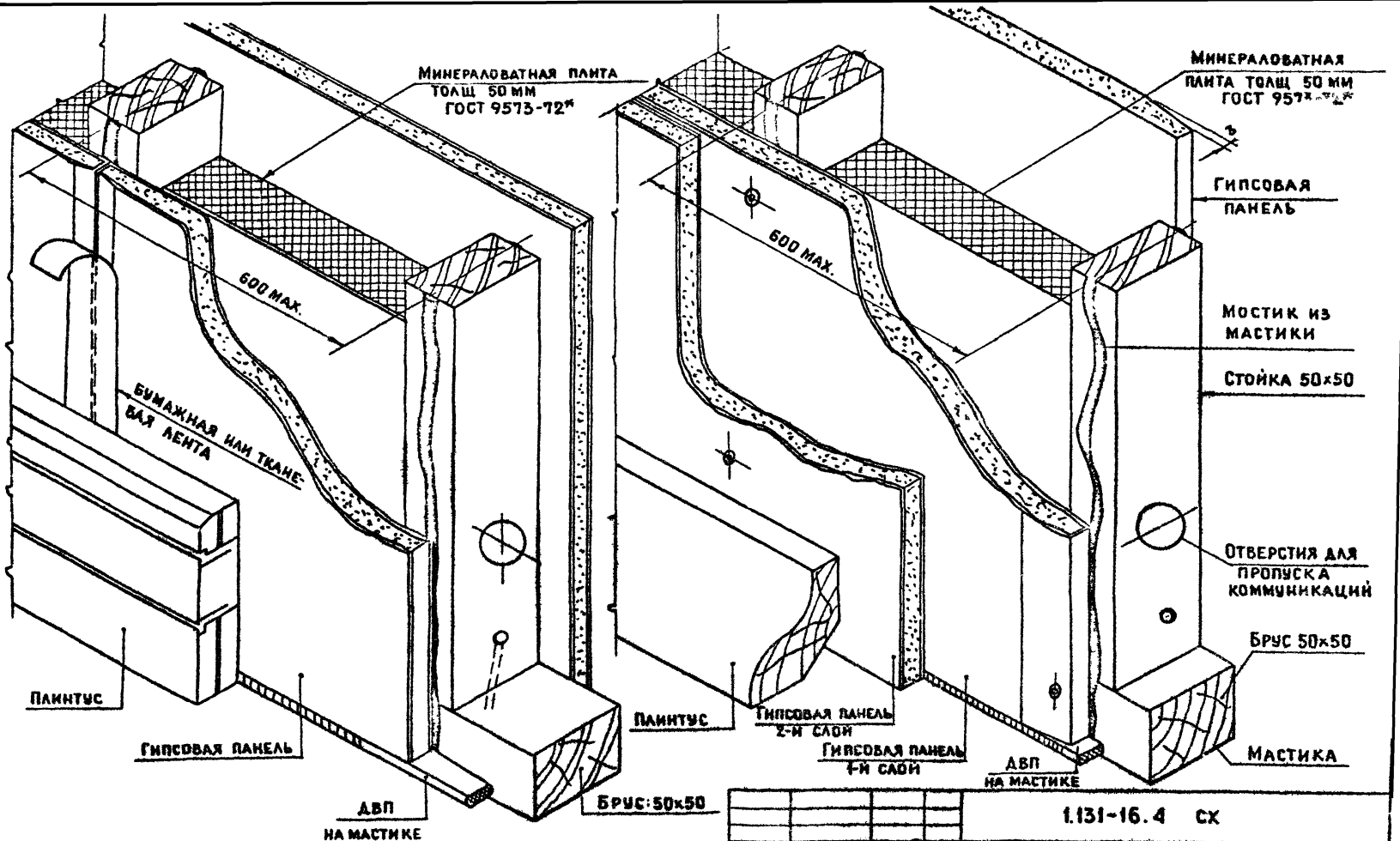

Нач. маст.	Станишевский		
Гл. инж. м	Панков		
Гл. арх. пр	Зингер		
Провер.	Егоркина		
Разраб.	Зингер		

1.131-16.4 СХ

Принципиальная схема конструкций перегородок для жилых зданий.

Стадия	Лист	Листов
Р		1

ЦНИИЭПжилища

Инв. № подл. | Подпись и дата | Взам. инв. №

17911 7

N п/п	Марка	Эскиз	Толщина перегородки, мм	Высота помещения, мм	Показатель звукоизоляции $l_в$ (дБ)	Расход основных материалов на 1м² перегородки: СГШ улучшенного качества м²	Древесина м³	Минераловатные плиты ГОСТ 9573-72 γ=125 кг/м³ м³	Гвозди ГОСТ 4028-63 или шурупы ГОСТ 11474-76 кг	Шпаклевка ТУ-400-1-3/53-74 СВШ, кг	Дюбель ДГ-7 кг	Вес 1 м² перегородки кг	Назначение
1	2	3	4	5	6	7	8	9	10	11	12	13	14
1	ПГД-1	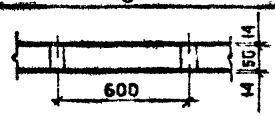	78	2580 2640 2780 2840	—	2.0	0.0073	—	0.032	0.06	0.030	25.0	НЕ НОРМИРУЕТСЯ
2	ПГД-2у	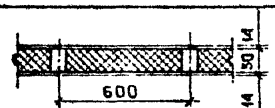	78	2580 2640 2780 2840	41	2.0	0.0073	0.050	0.032	0.06	0.030	31.0	МЕЖКОМНАТНАЯ ПЕРЕГОРОДКА БЕЗ ДВЕРЕЙ
3	ПГД-3	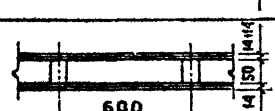	106	2580 2640 2780 2840	41	4.0	0.0073	—	0.038	0.06	0.028	45.0	
4	ПГД-4у	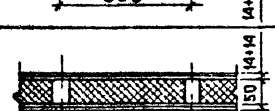	106	2580 2640 2780 2840	45	4.0	0.0073	0.050	0.038	0.06	0.028	51.0	МЕЖКОМНАТНАЯ ПЕРЕГОРОДКА БЕЗ ДВЕРЕЙ С ПОВЫШЕННОЙ ЗВУКОИЗОЛЯЦИЕЙ
5	ПГД-5у	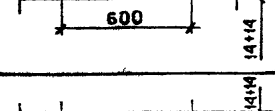	150	2580 2640 2780 2840	50	4.0	0.014	0.094	0.038	0.06	0.030	65.0	МЕЖКВАРТИРНАЯ ПЕРЕГОРОДКА ДЛЯ ДОМОВ 1-2 ЭТАЖА

Гл. спец.			1.131-16.4 ТБ 1
Пом. проф.	Монашев		
Нач. маст.	Станишевский		Номенклатура марок и технические характеристики.
Гл. инж. м	Панков		Стадия: Р; Лист: 1; Листов: 1
Гл. арх. пр.	Зингер		ЦНИИЭП жилища
Провер.	Зингер		
Разраб	Егоркина		

Инв. № подл. | Подпись и дата | Взам. инв. №

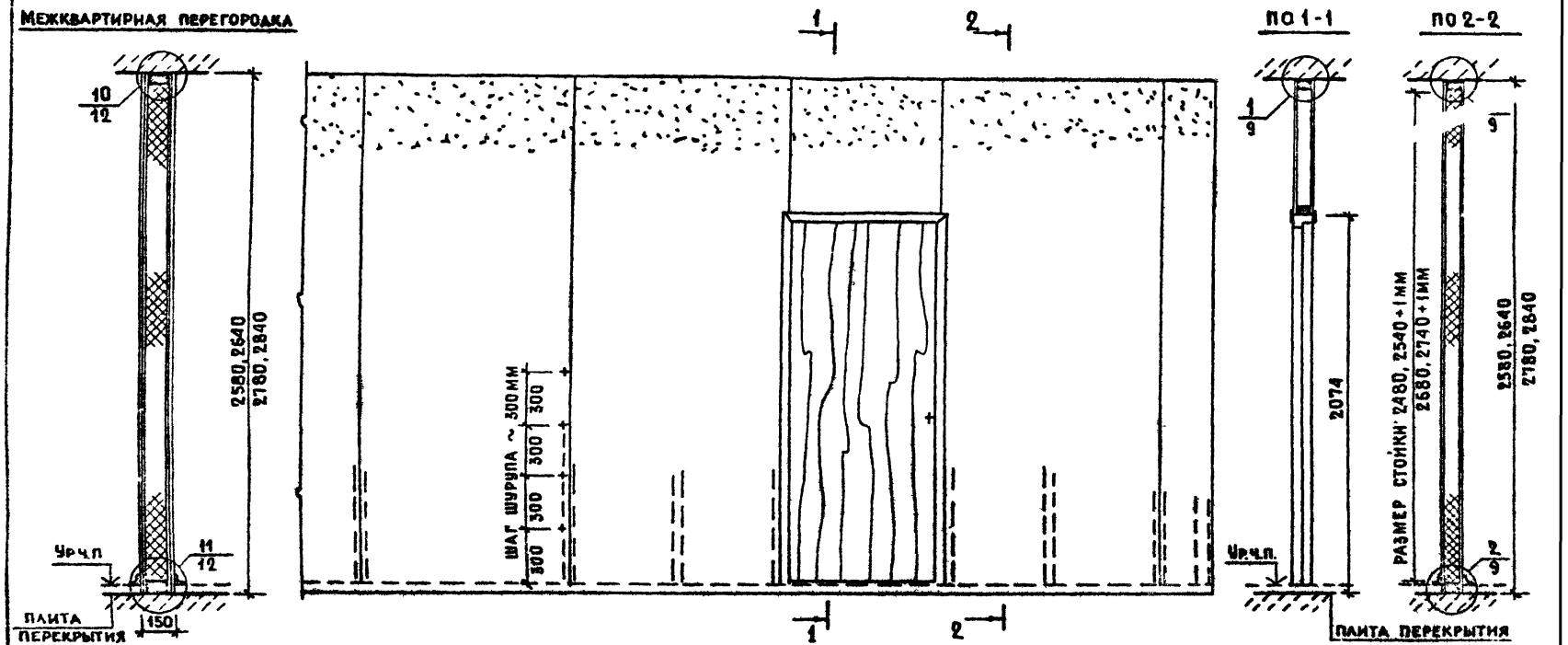

Нач. маст.	Станишевский		
Гл. инж. пр	Панков		
Гл. арх. пр	Зингер		
Провер.	Зингер		
Разраб.	Егоркина		

1.131-16.4

Монтажная схема перегородки.

Стадия	Лист	Листов
Р		1

ЦНИИЭПжилища

1

Вариант 2

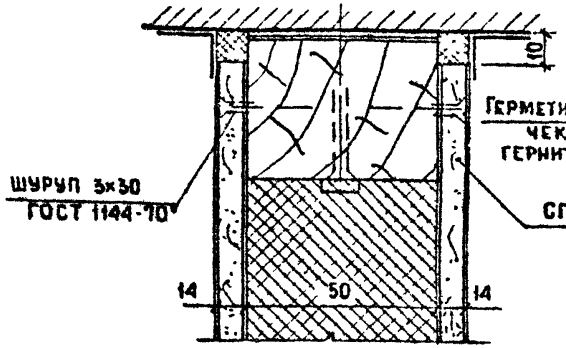

Вариант 3

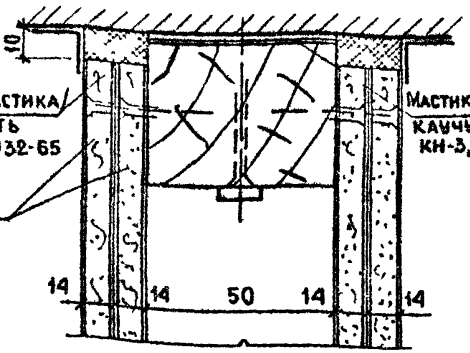

Вариант 4

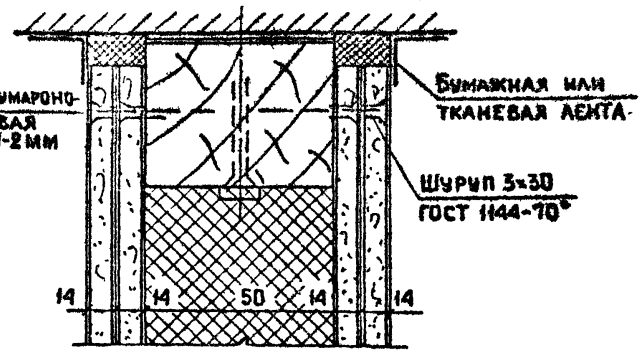

2

Вариант 2

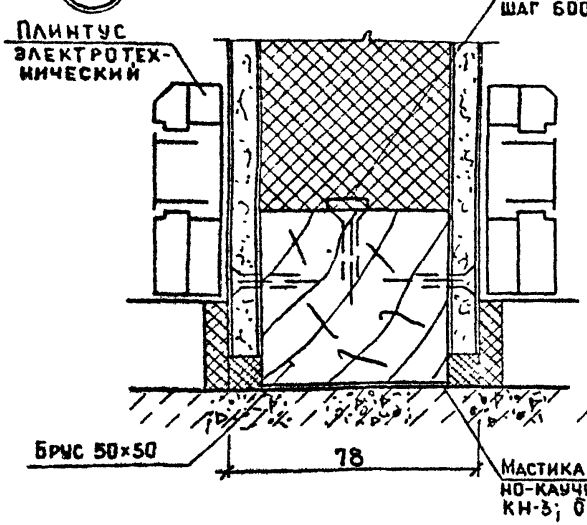

Вариант 3

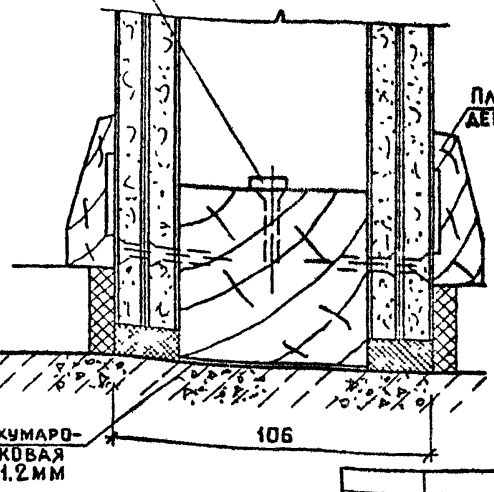

Вариант 4

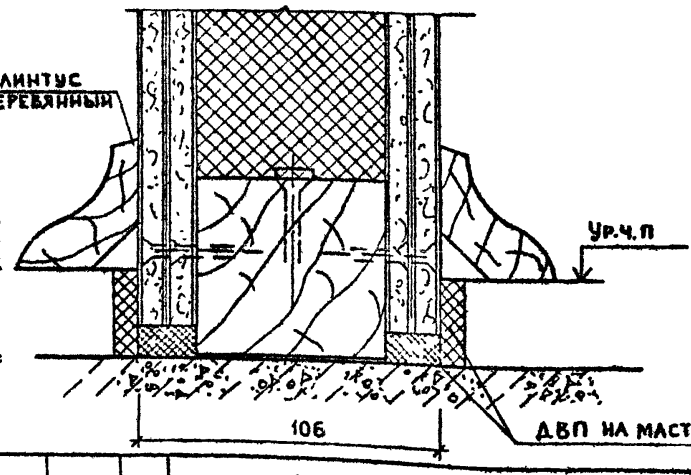

Вариант 1 узла 1 и 2 негоден, так как конструктивно он отличается от варианта 2 только отсутствием заполнения минераловатной плитой.

Нач.маст.	Станишевский	
Гл.инж.м.	Панков	
Гл.арх.пр.	Зингер	
Провер.	Зингер	
Разраб.	Егоркина	

1.131-16.4

Узлы: 1, 2.

Стадия	Лист	Листов
Р		1

ЦНИИЭПжилища

Инв.№ подл. | Подпись и дата | Взам.инв.№

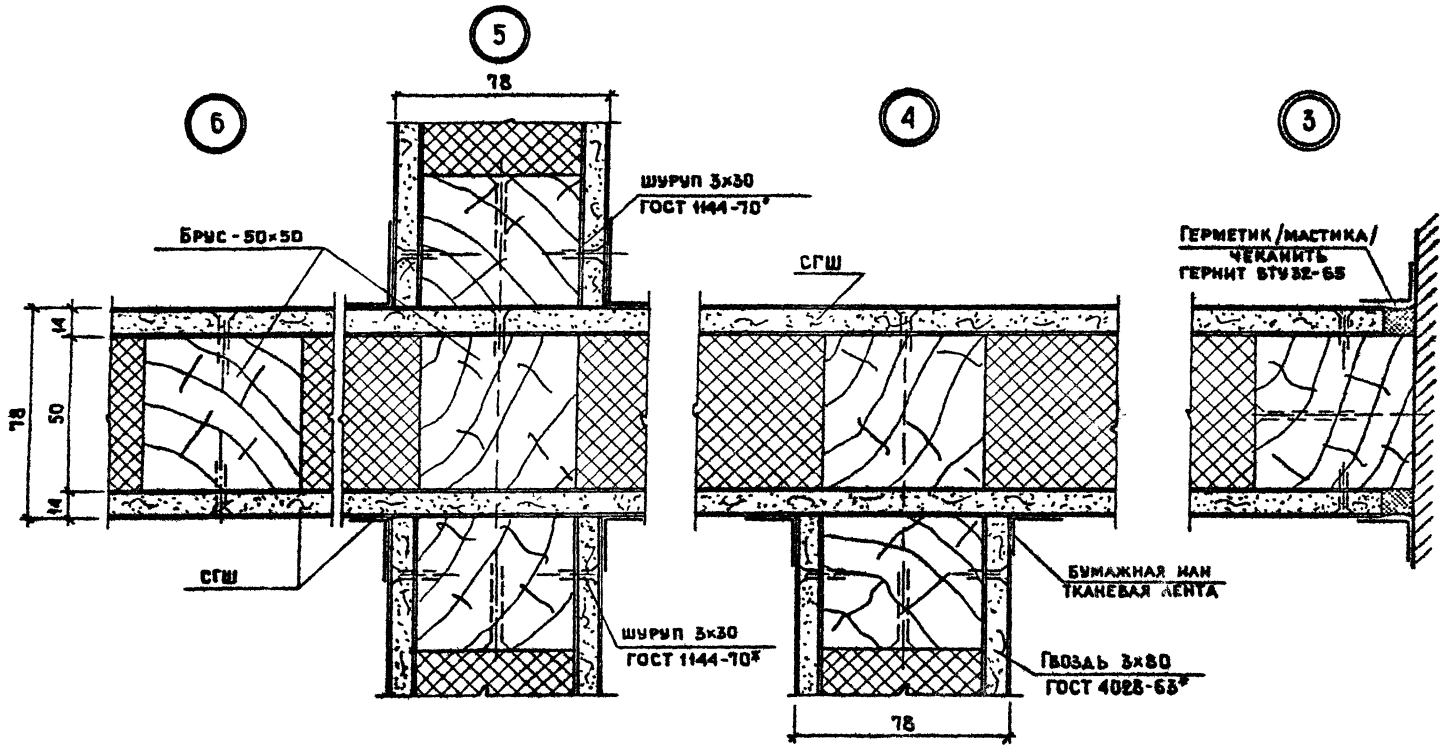

УСТАНОВКА БРУСКА ОБЯЗАТЕЛЬНА ВО ВСЕХ МЕСТАХ СОПРЯЖЕНИЯ ПЕРЕГОРОДОК.

				1.131-16.4			
НАЧ.МАСТ.	[illegible]						
ГЛ.ИНЖ.М.	ПАНКОВ			УЗЛЫ: 3;4;5;6.	СТАДИЯ	ЛИСТ	ЛИСТОВ
ГЛ.АРХ.ПР.	ЗИНГЕР				Р		1
ПРОВЕР.	ЗИНГЕР				ЦНИИЭПжилища		
РАЗРАБ.	ЕГОРКИНА						

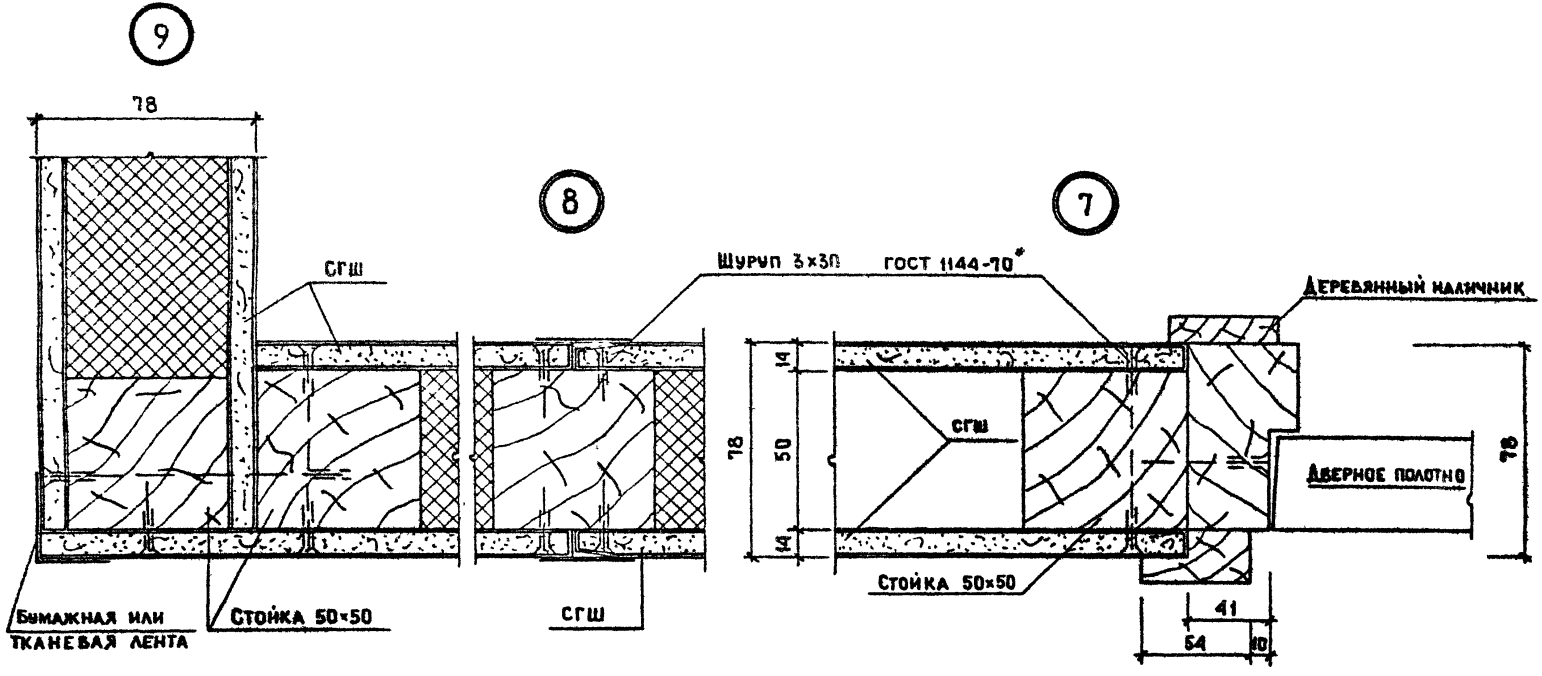

				1.131-16.4	
Нач.маст.	Станкшевский			Узлы: 7; 8; 9	Стадия: Р; Лист: ; Листов: 1
Гл.инж.п.	Панков				
Гл.арх.пр.	Зингер				
Пробер	Зингер				ЦНИИЭПжилища
Разраб.	Егоркина				

Инв.№ подл. | Подпись и дата | Взам.инв.№

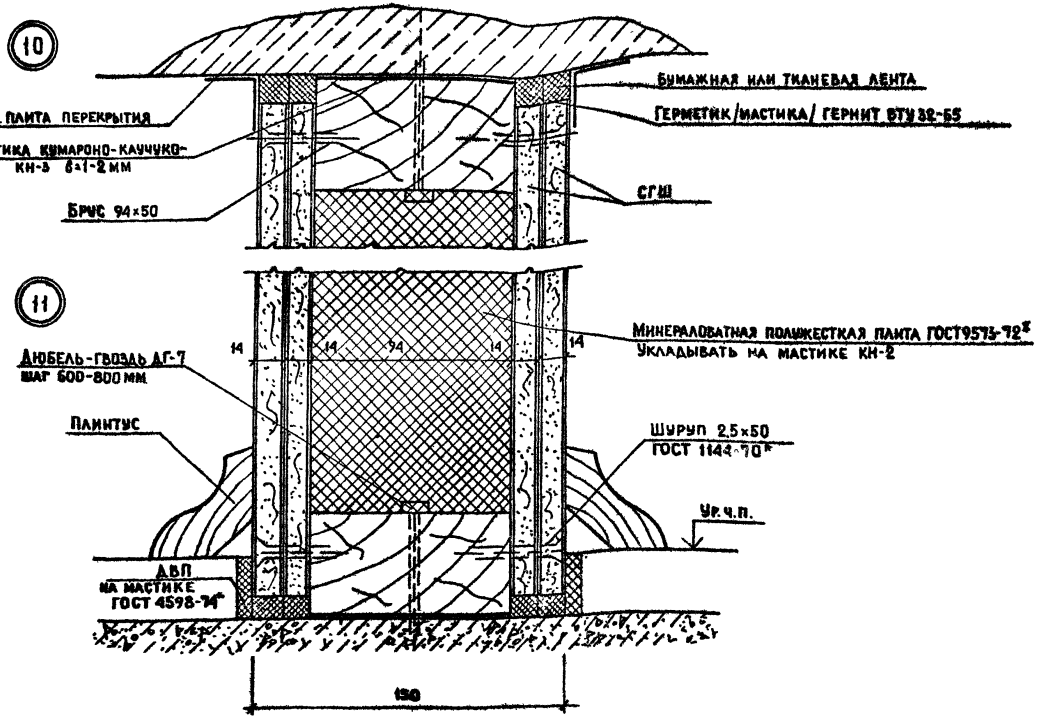

				1.131-16.4		
Нач. мас.	Станиславский					
Гл. инж.	Панков			УЗЛЫ: 10; 11	СТАДИЯ	ЛИСТ	ЛИСТОВ
Гл. арх. пр.	Зингер				Р		1
Провер.	Зингер				ЦНИИЗП жилища		
Разраб.	Егоркина						

Инв. № подл. | Подпись и дата | Взам. инв. №

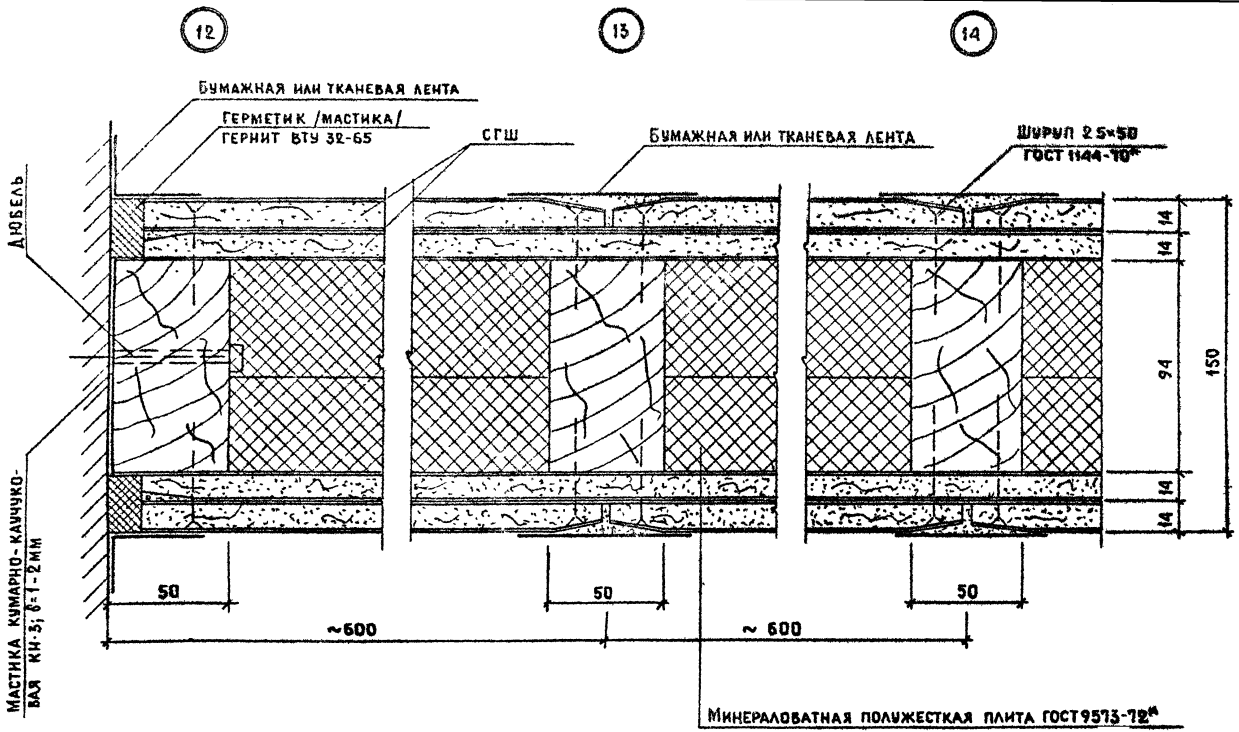

Нач. маст.	Станишевский		
Гл. инж. м.	Панков		
Гл. арх. пр.	Зингер		
Пров.	Зингер		
Разраб.	Егоркина		

1.131-16.4

Узлы: 12; 13; 14

Стадия	Лист	Листов
Р		1

ЦНИИЭП жилища

Инв. № подл. | Подпись и дата | Взам. инв. №

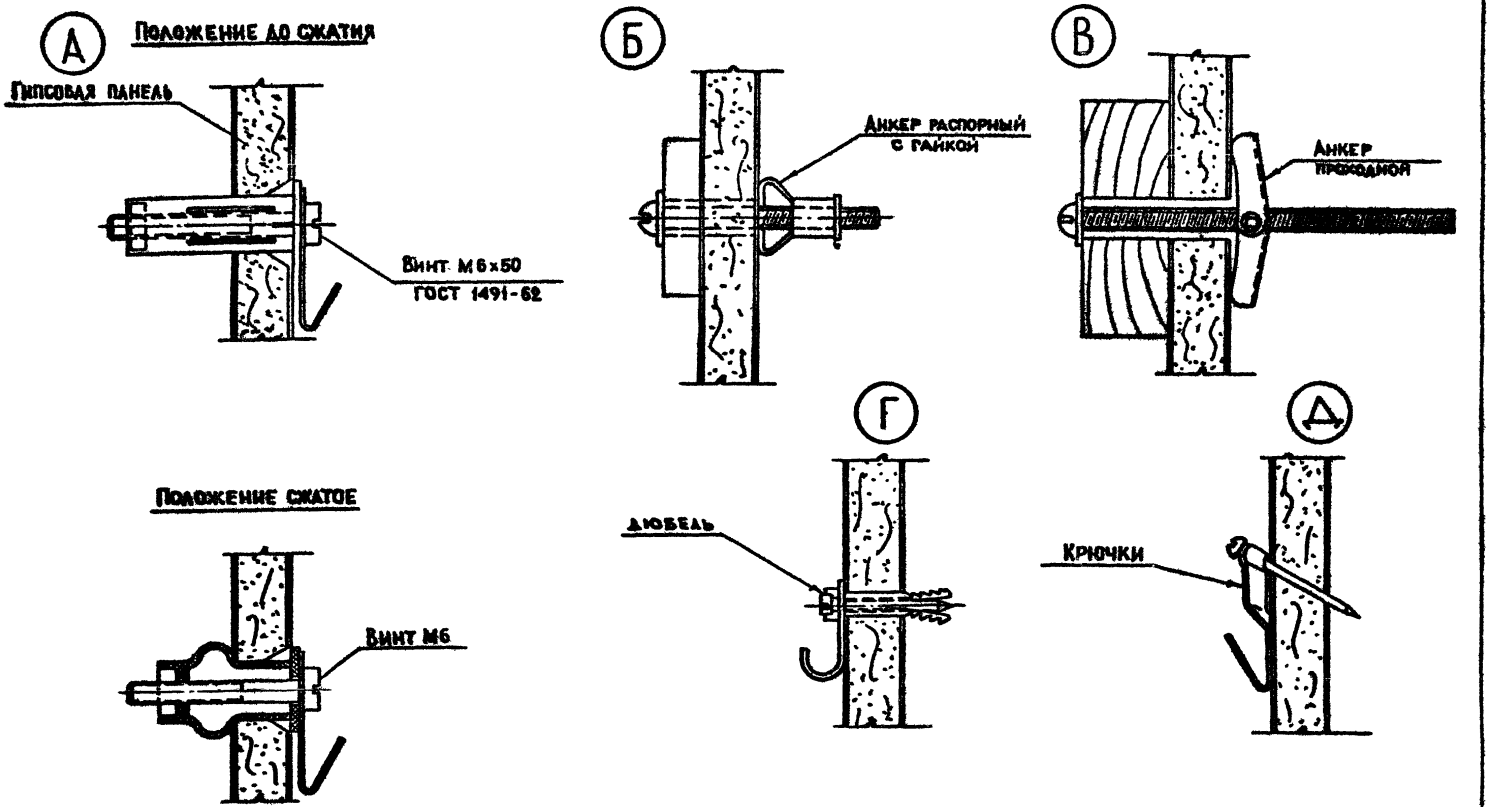

				1.131-16А-000Д5
Нач. маст.	Станишевский			Узлы крепления дюбелей, анкеров и крючков
Гл. инж. маст.	Панков			
Гл. арх. пр.	Зингер			
Провер.	Зингер			
Разраб.	Андрищенко			

Стадия	Лист	Листов
Р		1

ЦНИИЭП жилища

Инв. № подл. | Подпись и дата | Взам. инв. №

gost.e-ecolog.ru

17911 15