ТИПОВЫЕ КОНСТРУКЦИИ, ИЗДЕЛИЯ И УЗЛЫ ЗДАНИЙ И СООРУЖЕНИЙ

СЕРИЯ 1.131-16

ПЕРЕГОРОДКИ ПОЭЛЕМЕНТНОЙ СБОРКИ

ИЗ СУХОЙ ГИПСОВОЙ ШТУКАТУРКИ ДЛЯ ЖИЛЫХ ЗДАНИЙ

ВЫПУСК 1

ПЕРЕГОРОДКИ НА ДЕРЕВЯННОМ КАРКАСЕ

РАБОЧИЕ ЧЕРТЕЖИ

15852
ЦЕНА 0-51

gost.e-ecolog.ru

ЦЕНТРАЛЬНЫЙ ИНСТИТУТ ТИПОВОГО ПРОЕКТИРОВАНИЯ
ГОССТРОЯ СССР

Москва, А-445, Смольная ул., 22

Сдано в печать 1979 года

Заказ № 602 Тираж 3450 экз.

ТИПОВЫЕ КОНСТРУКЦИИ, ИЗДЕЛИЯ И УЗЛЫ ЗДАНИЙ И СООРУЖЕНИЙ

СЕРИЯ 1.131-16

ПЕРЕГОРОДКИ ПОЭЛЕМЕНТНОЙ СБОРКИ

ИЗ СУХОЙ ГИПСОВОЙ ШТУКАТУРКИ ДЛЯ ЖИЛЫХ ЗДАНИЙ

ВЫПУСК 1

ПЕРЕГОРОДКИ НА ДЕРЕВЯННОМ КАРКАСЕ

РАБОЧИЕ ЧЕРТЕЖИ

РАЗРАБОТАНЫ ЦНИИЭП ЖИЛИЩА

Рук. отделения проектных работ А. Криппа

Гл. инженер отделения проектных работ Н. Дыховичная

Гл. конструктор отделения проектных работ Б. Смирнов

Гл. архитектор проекта Б. Зингер

УТВЕРЖДЕНЫ

Госкомитетом по гражданскому

строительству и архитектуре

при Госстрое СССР

с 1.01.79г.

Приказ № 247 от 14.11.78 г.

NN п/п	Наименование чертежей	Лист	Стр.
1	Содержание альбома	1	2
2	Пояснительная записка	2	3
3	Принципиальная схема конструкций перегородок для жилых зданий	3	4
4	Номенклатура марок и технические характеристики	4	5
5	Монтажная схема перегородок	5	6
6	Узлы: 1; 1А; 1Б; 2; 2А; 2Б.	6	7
7	Узлы: 3; 4; 5; 6	7	8
8	Узлы: 7; 7А; 8; 8А; 9.	8	9
9	Монтажные узлы межквартирной перегородки: 10; 11.	9	10
10	Монтажные узлы межквартирной перегородки: 12; 13; 14.	10	11
11	Детали крепления дюбелей, анкеров и крючков для навески оборудования.	11	12
12	Дюбели пластмассовые, крючок К-1А	12	13
13	Анкеры	13	14
14	Крючки и дюбели	14	15

ЦНИИЭП жилища

Взамен № 3413

Зингер

Егоркина

Разраб.

Арх. пр-та

ТК 1978

Содержание альбома

Серия 1.131-16

Выпуск 1 | Лист 1

15852 3

Взамен

Перегородки поэлементной сборки из сухой гипсовой штукатурки повышенного качества на деревянном каркасе предназначены для применения в проектах жилых зданий для разделения внутриквартирных и межквартирных помещений, возводимых в обычных условиях строительства.

Перегородки с обшивкой сухой гипсовой штукатуркой согласно заключения ВНИИПО характеризуются как трудносгораемые с показателем предела огнестойкости 0.5 часа (СН и П II-А. 5-7 приложение-2 п. 17).

В настоящем альбоме разработаны основные монтажные схемы и конструктивные узлы.

Сборка перегородок производится в построечных условиях в следующем порядке:

1. К плитам перекрытия дюбелями с шагом 600-800мм крепятся верхняя и нижняя рейка.

2. К рейкам гвоздями крепятся стойки с шагом 600мм.

3. К стойкам каркаса устанавливают дверные коробки. Монтаж каркаса должен производиться по уровню и отвесу.

4. К каркасу крепятся гвоздями или шурупами листы гипсовой штукатурки с одновременной укладкой полужестких минераловатных плит с закреплением их точечным нанесением мастики КН-2 (ТУ21-29-2-68). В зависимости от планировочных решений допускается листы гипсовой штукатурки располагать вертикально или горизонтально.

5. Межквартирные перегородки монтируются в той же последовательности

6. С целью повышения звукоизоляционных качеств перегородок, каркас до обшивки гипсовыми листами промазывается кумароно-каучуковой мастикой КН-3 (ТУ21-29-2-68).

7. Все стыки гипсовых листов, углы наружные и внутренние, примыкания к стенам и потолку оклеиваются бумажной или тканевой лентой и шпаклюются водостойкой шпаклевкой „СВШ" ТУ-400-1-3/53-74/.

Бумажная или тканевая лента, герметик, мастика и шпаклевка должны отвечать техническим требованиям на эти материалы.

Каркас запроектирован из древесины хвойных пород ГОСТ9685-61* без острожки с максимальной влажностью 15-17% и антисептируется согласно СНиП 1-В.28-62.

Гипсовые облицовочные листы должны отвечать техническим требованиям на сухую гипсовую штукатурку повышенного качества с улучшенной отделкой поверхности, утвержденным Госстроем СССР и Минстройматериалов СССР 24 июля 1977 г.

В проекте предусматривается возможность устройства скрытой электропроводки путем прокладки полиэтиленовых труб в каркасе во время монтажа или в электротехническом плинтусе, а также даны детали и способы навески бытовых приборов.

Звукоизолирующая способность перегородок от воздушного шума принята по расчетным данным НИИСФ / Письмо №05/СО-50-11 от 6-06-77/ в соответствии с требованиями СНиП II-12-77 часть II глава 12 „Защита от шума".

Крепежные изделия, приведенные на листах осваиваются объединением мосметаллоконструкции (г Видное московской области).

г Москва

ТК 1978

Пояснительная записка

Серия 1.131-16
Выпуск 1 | Лист 2

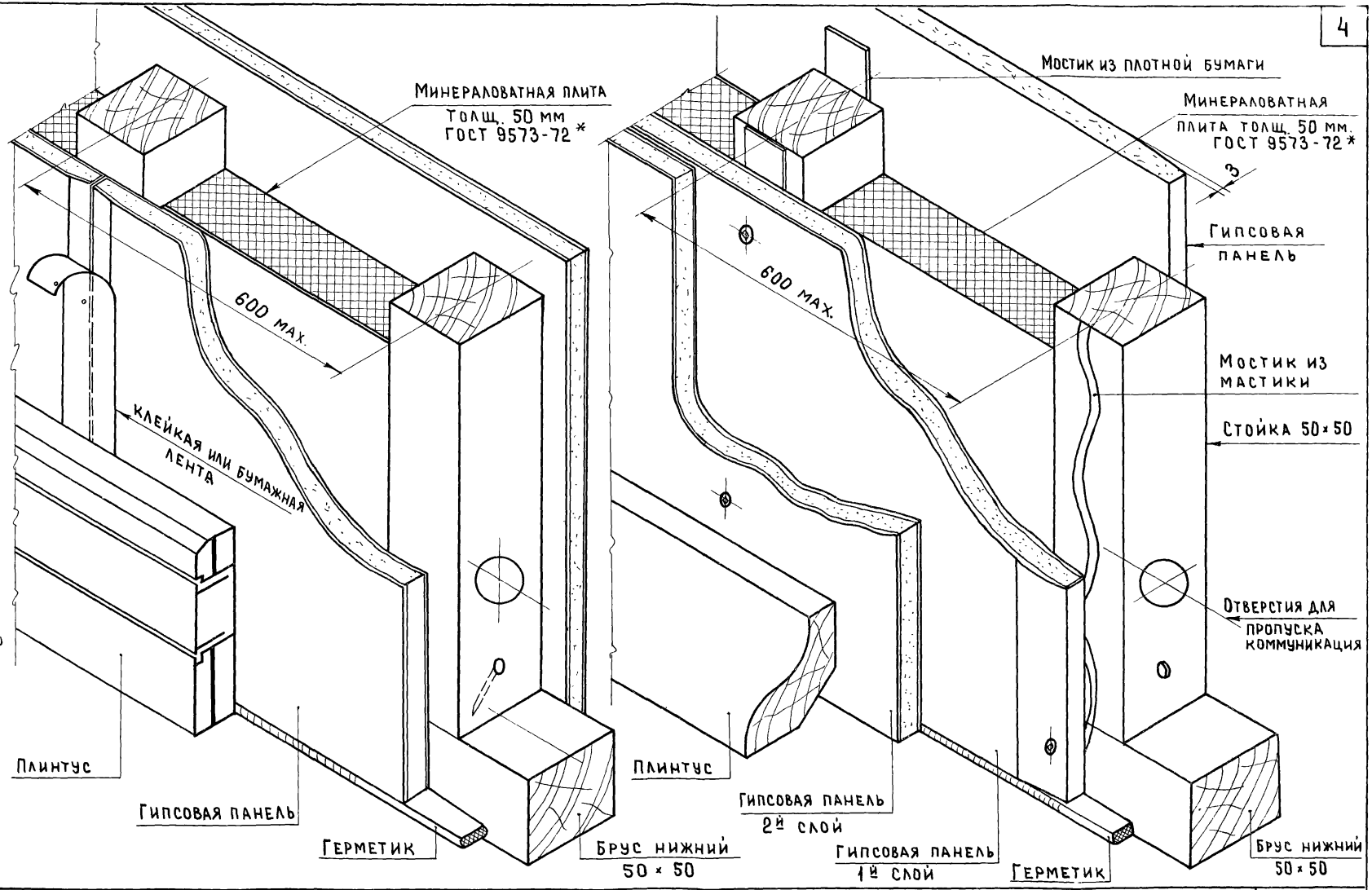

ЦНИИЭП жилища

ТК 1978

Принципиальная схема конструкций перегородок для жилых зданий.

Серия 1.131-16

Выпуск 1 | Лист 3

15852 5

N п/п	Марка	Эскиз	Толщина перегородки, мм	Высота помещения, мм	Область применения по показателю $E_в^н$ ДБ	Расход основных материалов на 1 м² перегородки						
						СГШ улучшенного качества м²	Древесина м³	Минераловатные плиты ГОСТ 9573-72 $\gamma = 125$ кг/м³, м³	Гвозди ГОСТ 4028-63 кг	Шпаклевка ТУ-400-1-3/53-74 СВШ, кг	Дюбель ДГ-7 кг	Вес 1 м² перегородки кг
1	2	3	4	5	6	7	8	9	10	11	12	13
1	ПГД-1	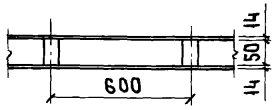	78	2600	—	2.0	0.0065	—	0.22	0.05	0.024	26.0
2	ПГД-2у	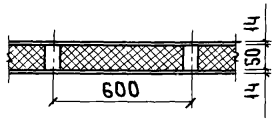	78	2600	41	2.0	0.0065	0.050	0.22	0.05	0.024	32.0
3	ПГД-3	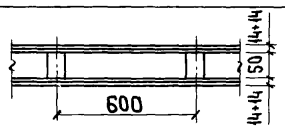	106	2600	41	4.0	0.0065	—	0.28	0.05	0.022	48.0
4	ПГД-4у	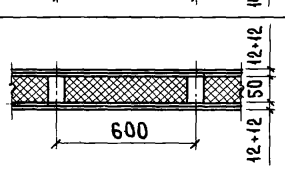	98	2600	45	4.0	0.0065	0.050	0.28	0.05	0.022	50.0
5	ПГД-5у	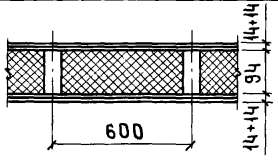	150	2600	50	4.0	0.013	0.090	0.28	0.05	0.024	70.0

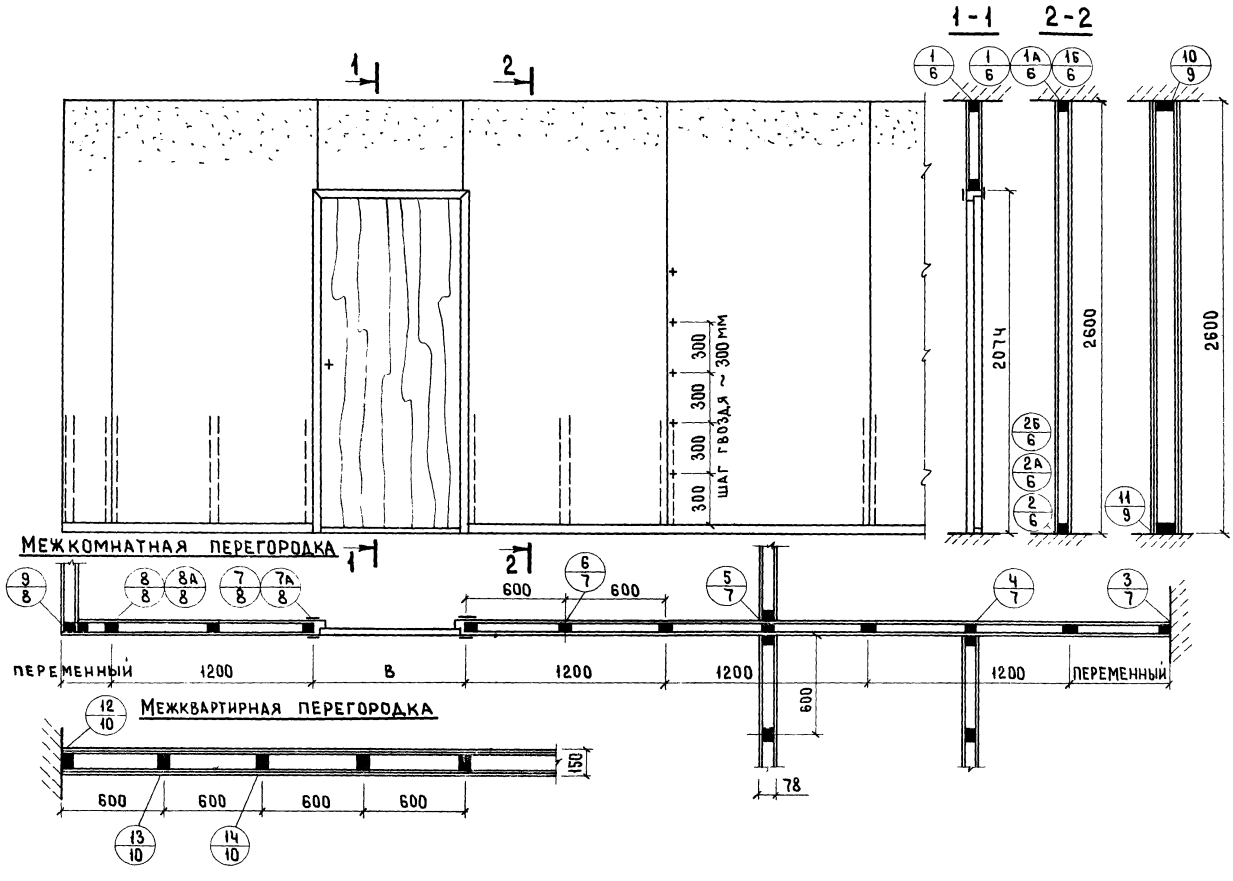

ТК 1978	МОНТАЖНАЯ СХЕМА ПЕРЕГОРОДОК	СЕРИЯ 1.131-16	
		ВЫПУСК 1	ЛИСТ 5

ЦНИИЭП ЖИЛИЩА г. МОСКВА

ИНВЕНТ | N | ВЗАМЕН

ГИНЖ. МАСТ | ПАНКОВ
Л. АРХ. ПР. | ЗИНГЕР
РАЗРАБ | ЕГОРКИНА

15852 7

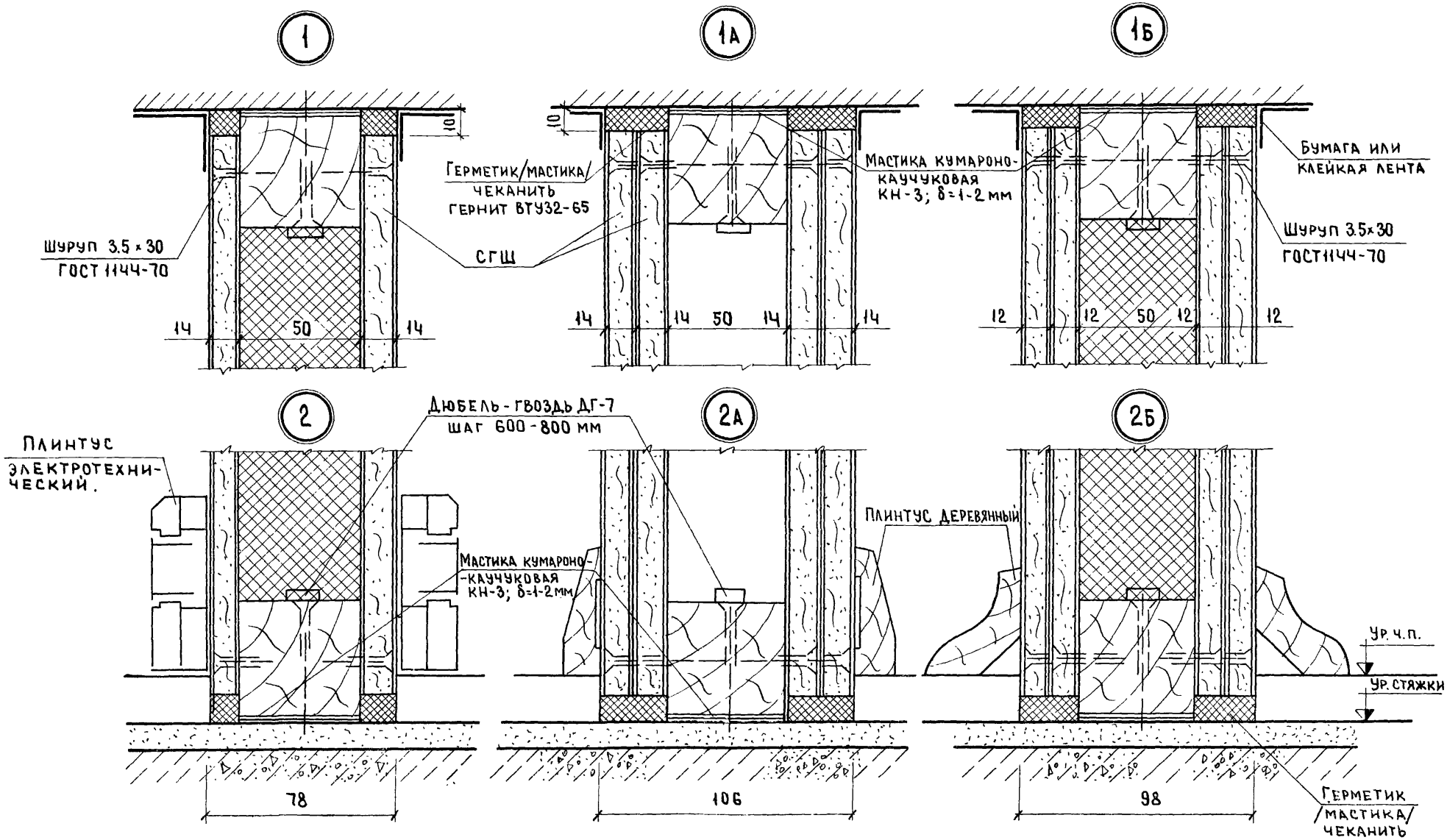

ТК 1978

Узлы 1; 1А; 1Б; 2; 2А; 2Б

Серия 1.131-16
Выпуск 1
Лист 6

г. Москва

15852 8

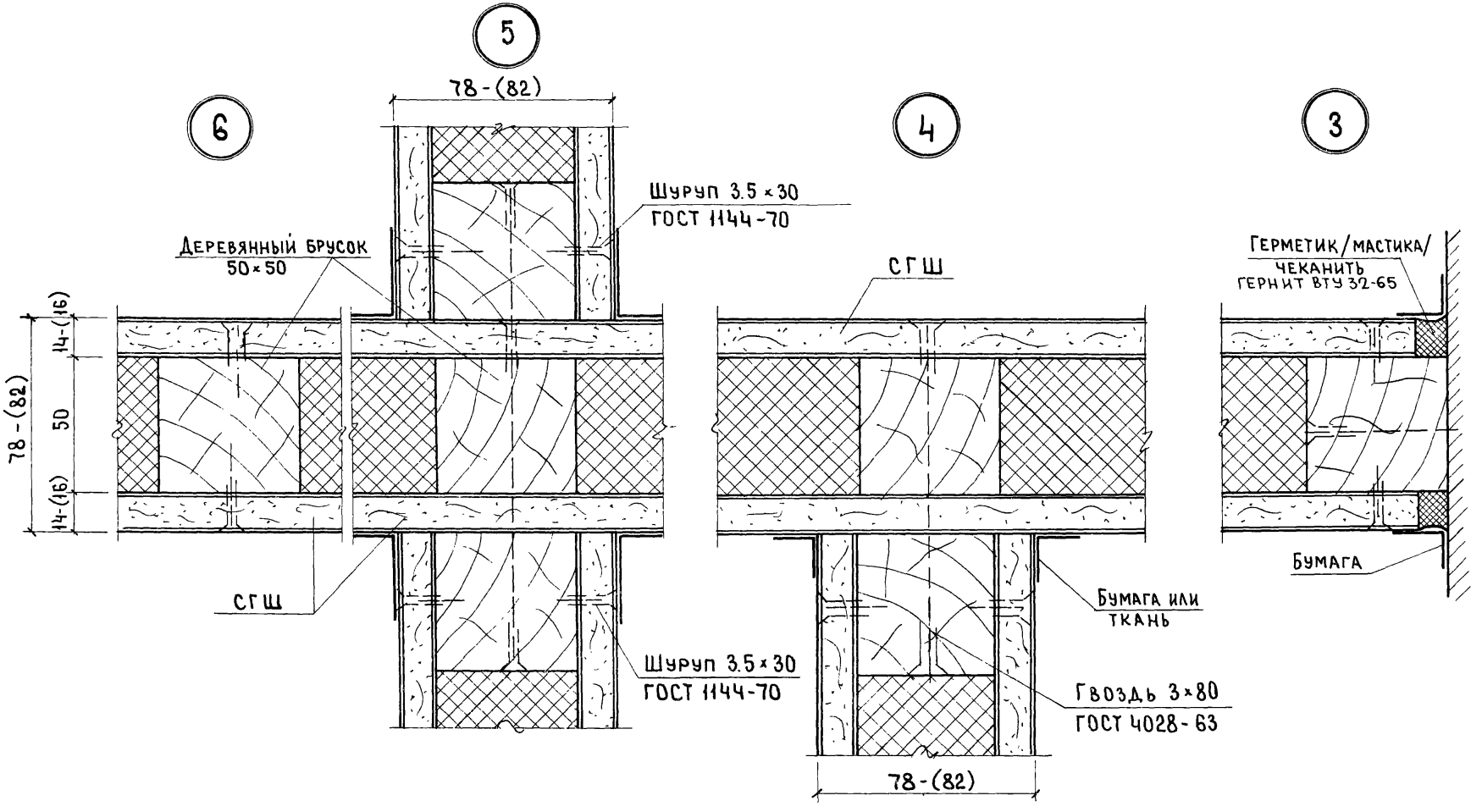

Установка бруска обязательна
во всех местах сопряжения перегородок.
Размеры в скобках даны для
СГШ толщиной 16мм

ТК 1978	Узлы 3; 4; 5; 6.	Серия 1 131-16	
		Выпуск 1	Лист 7

15852

ЦНИИЭП жилища

Гл. арх. пр-та		Зингер
Разработ.		Зингер

№ 1545 Взамен

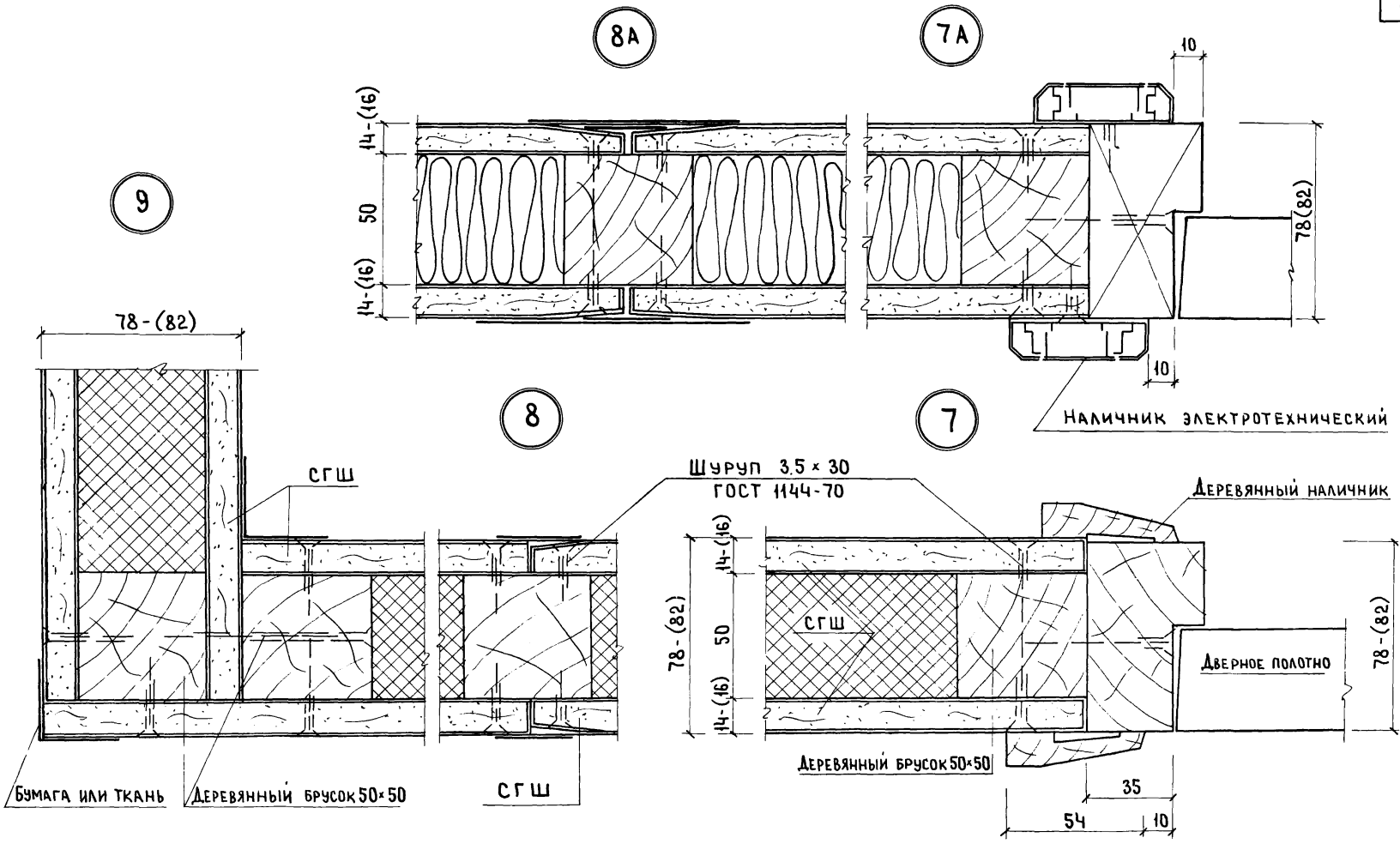

Узлы 7; 7А; 8; 8А; 9.

ТК 1978

Серия 1.131-16
Выпуск 1
Лист 8

15852 10

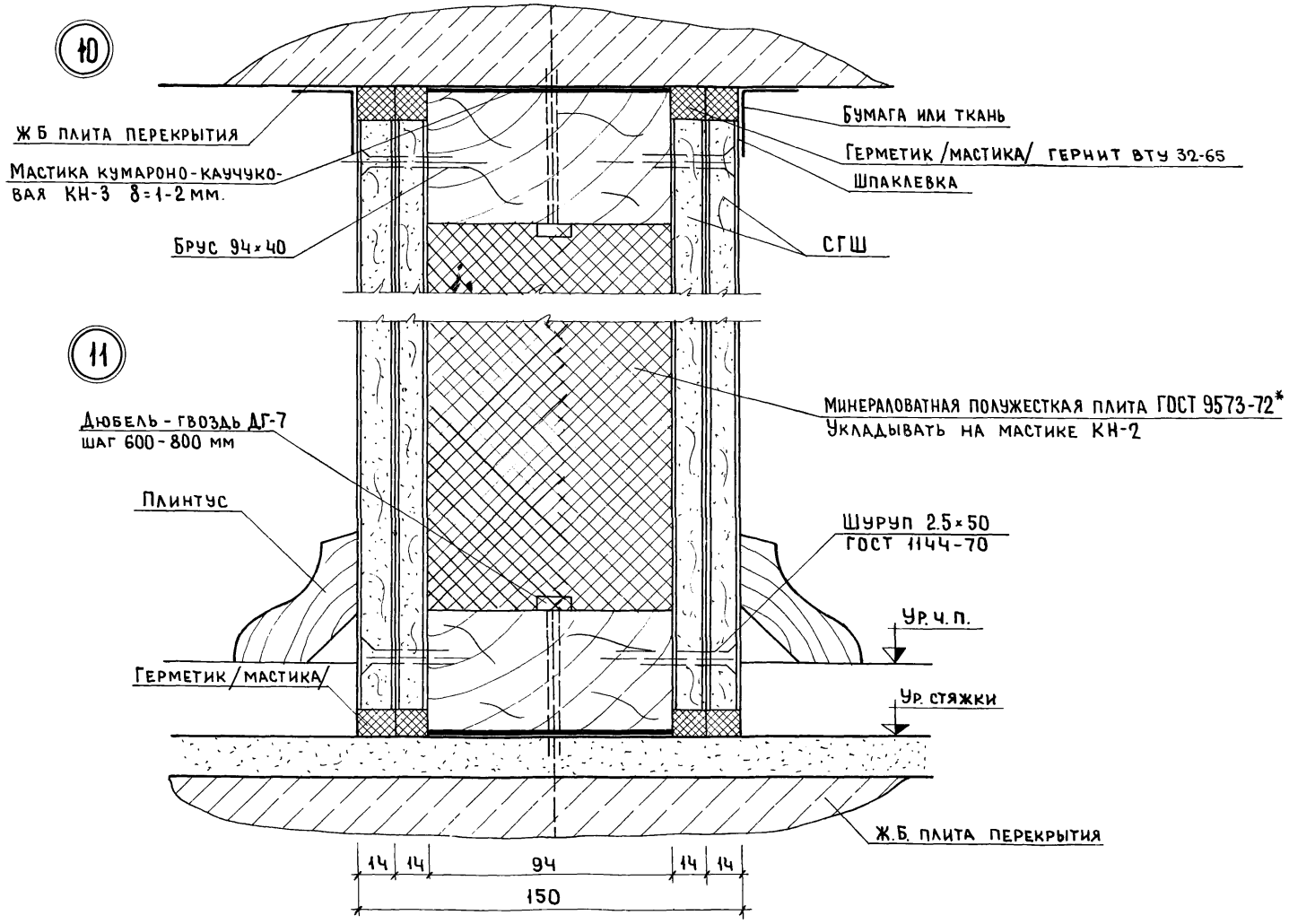

ЦНИИЭП ЖИЛИЩА

ГЛ. ИНЖ. МАСТ.		ПАНКОВ
ГЛ. АРХ. ПР.		ЗИНГЕР
РАЗРАБ		ЕГОРКИНА

ИНВЕНТ. № 1546 ВЗАМЕН

ТК 1978

МОНТАЖНЫЕ УЗЛЫ МЕЖКВАРТИРНОЙ ПЕРЕГОРОДКИ: 10; 11.

СЕРИЯ 1.131-16

Выпуск 1 | Лист 9

15852 11

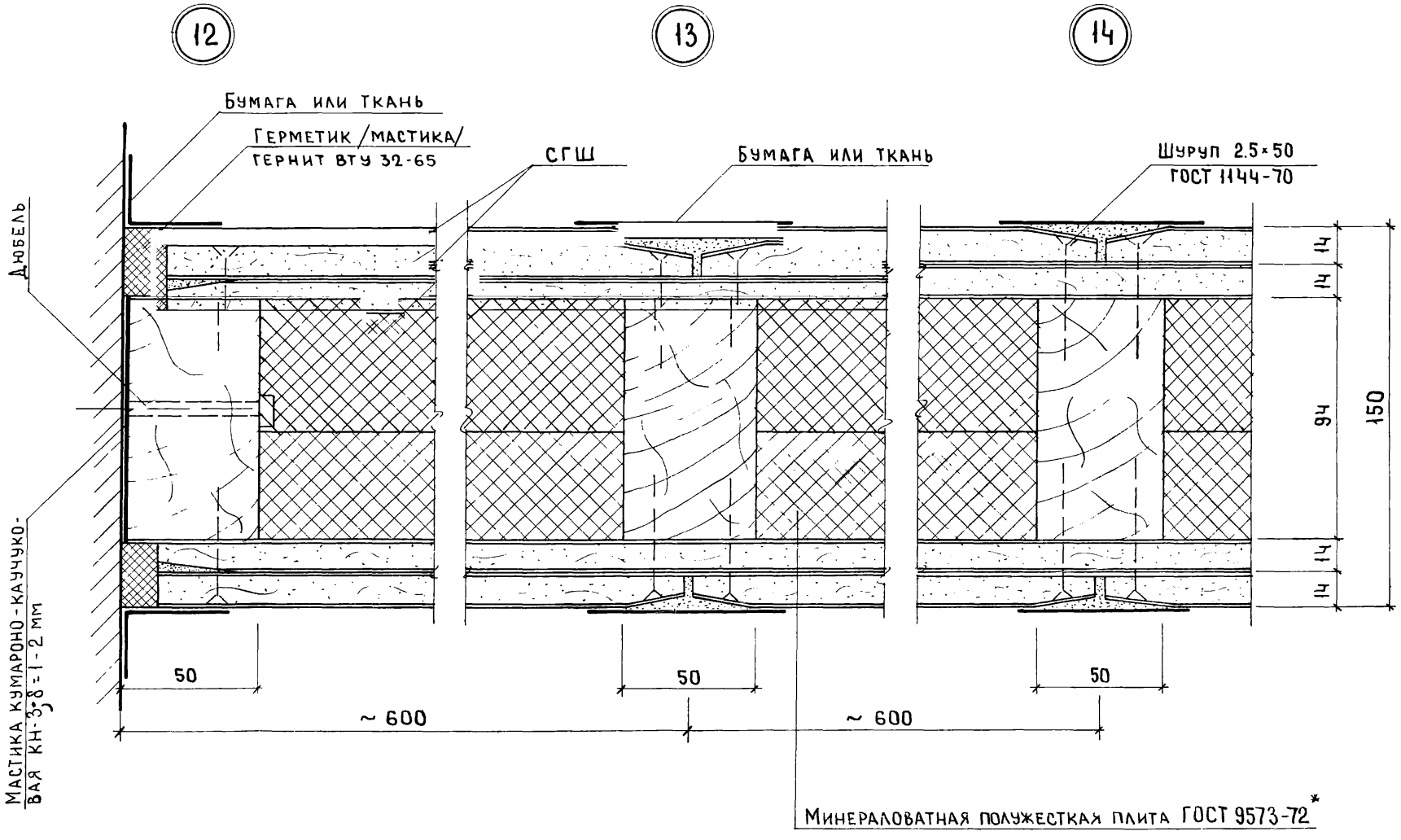

ТК 1978	Монтажные узлы межквартирной перегородки: 12; 13; 14	Серия 1.131-16	
		Выпуск 1	Лист 10

Разраб. Егоркина

15852 17

А

Положение до сжатия

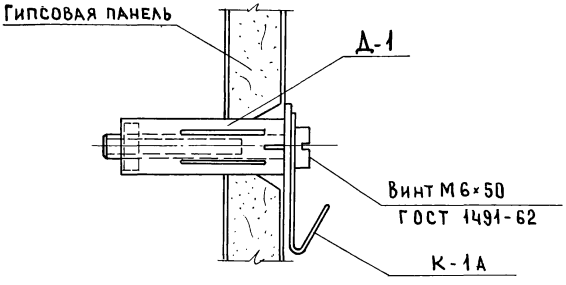

Б

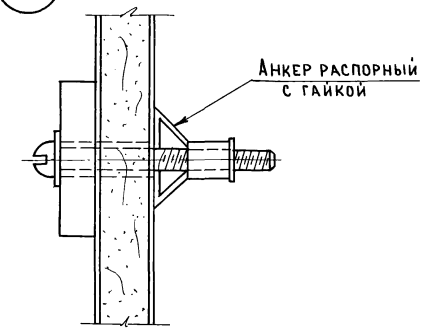

В

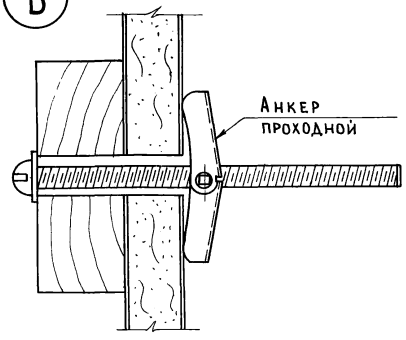

Положение сжатое

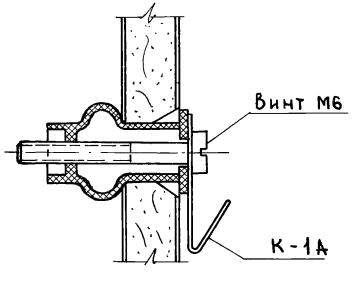

Г

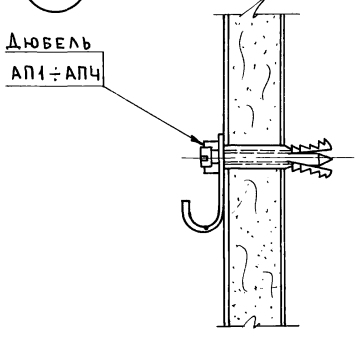

Д

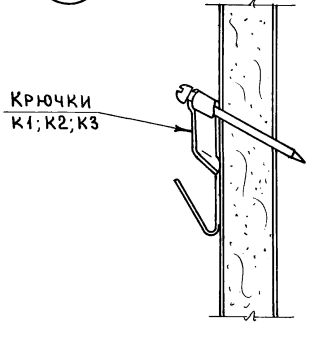

ЦПИИЭП жилища

Взамен

Разраб. Егоркина

ТК 1978

Детали крепления дюбелей, анкеров и крючков для навески оборудования

Серия 1.131-16

Выпуск 1

Лист 11

Пластмассовые дюбели, крепежные элементы

Д-1

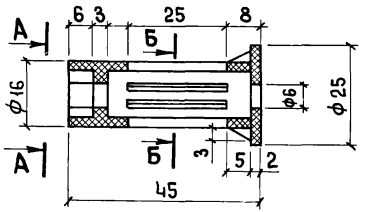

А-А

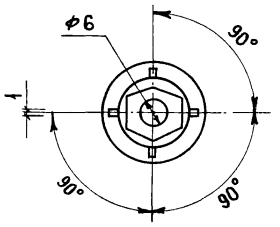

Б-Б

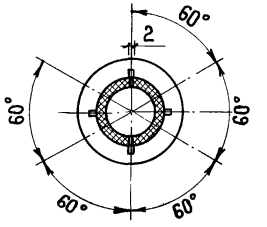

Материал - жесткий полихлорвинил.

Д-2

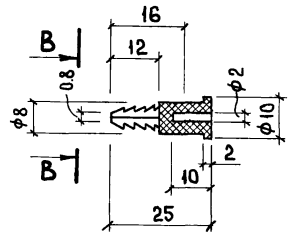

В-В

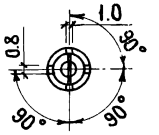

Материал Дюбелей - жесткий полихлорвинил

Крючок К-1А

Оцинковать

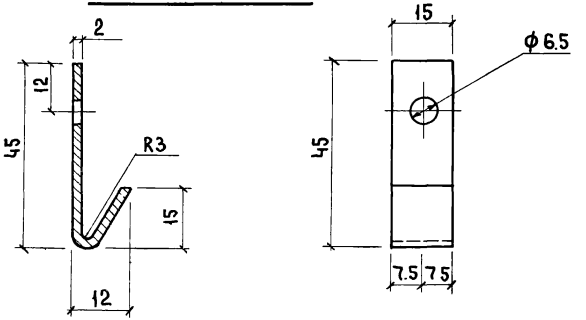

Материал МСТ кп2 ГОСТ 14918-69

острые края притупить R 0.2 ÷ 0.4

АНКЕР ПРОХОДНОЙ

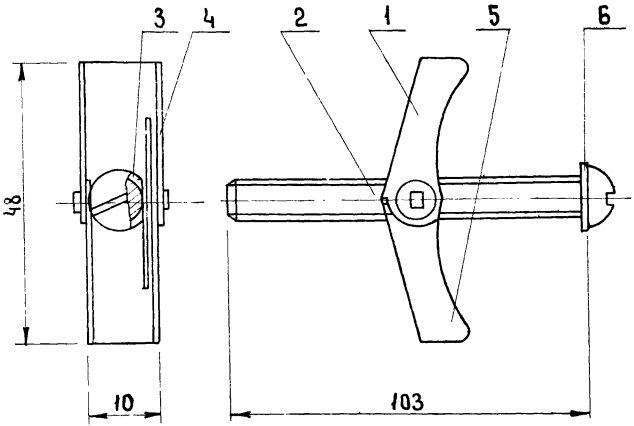

1-5 – Защелка поворотная
2 – Винт
3 – Гайка-стержень с пружиной
6 – Шайба

АНКЕРА С РАСПОРНОЙ ГАЙКОЙ

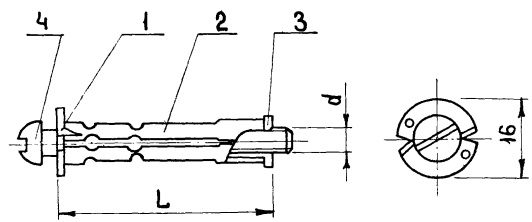

1-2 – Распорный анкер
3 – Гайка
4 – Винт

Тип	Размеры (мм)	
	d	L
АГ 1	4	65
АГ 2	4	55
АГ 3	6	65
АГ 4	6	55

КРЮЧКИ

К1÷3

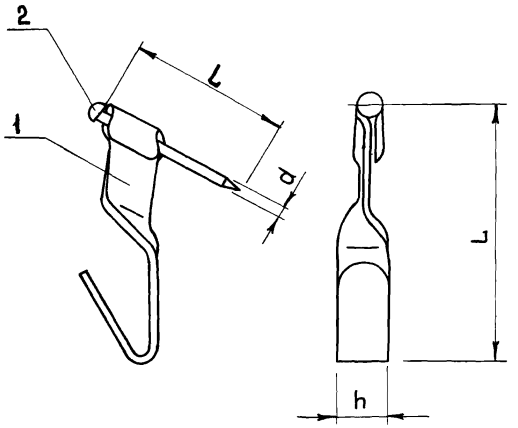

Материал - МСТ кп2. ГОСТ 14918-69
острые края притупить R 0.2÷0.4 оцинковать.

1 - Крючок
2 - Гвоздь

Тип	Размеры (мм)			
	L	ℓ	h	d
К1	40	40	6	2
К2	33	25	7	1.5
К3	20	15	4	1

ДЮБЕЛЯ

АП 1÷4

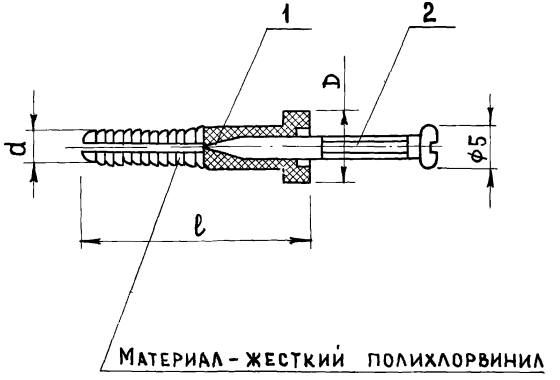

Материал - жесткий полихлорвинил

1 - Дюбель
2 - Винт

Тип	Размеры (мм)			
	D	ℓ	d	
АП1	10	15	4	
АП2	12	20	6	
АП3	14	30	8	
АП4	16	40	10	

gost.e-ecolog.ru