ТИПОВЫЕ КОНСТРУКЦИИ, ИЗДЕЛИЯ И УЗЛЫ ЗДАНИЙ И СООРУЖЕНИЙ

СЕРИЯ 1.131-15

СБОРНЫЕ ПАНЕЛЬНЫЕ ПЕРЕГОРОДКИ С ОБШИВКОЙ ИЗ СУХОЙ ГИПСОВОЙ ШТУКАТУРКИ

ПОВЫШЕННОГО КАЧЕСТВА ДЛЯ ЖИЛЫХ ЗДАНИЙ

ВЫПУСК 1

ПАНЕЛИ НА ДЕРЕВЯННОМ КАРКАСЕ ВЫСОТОЙ 2.5 и 2.6 м

РАБОЧИЕ ЧЕРТЕЖИ

15851
ЦЕНА 0-90

gost.e-ecolog.ru

ЦЕНТРАЛЬНЫЙ ИНСТИТУТ ТИПОВОГО ПРОЕКТИРОВАНИЯ
ГОССТРОЯ СССР

Москва, А-445, Смольная ул., 22

Сдано в печать 1979 года

Заказ № 599 Тираж 3450 экз.

ТИПОВЫЕ КОНСТРУКЦИИ, ИЗДЕЛИЯ И УЗЛЫ ЗДАНИЙ И СООРУЖЕНИЙ

СЕРИЯ 1.131-15

СБОРНЫЕ ПАНЕЛЬНЫЕ ПЕРЕГОРОДКИ С ОБШИВКОЙ ИЗ СУХОЙ ГИПСОВОЙ ШТУКАТУРКИ

ПОВЫШЕННОГО КАЧЕСТВА ДЛЯ ЖИЛЫХ ЗДАНИЙ

ВЫПУСК 1

ПАНЕЛИ НА ДЕРЕВЯННОМ КАРКАСЕ ВЫСОТОЙ 2.5 и 2.6м.

РАБОЧИЕ ЧЕРТЕЖИ

РАЗРАБОТАНЫ ЦНИИЭП жилища

Рук. отделения проектных работ А.Криппа

Гл. инженер отделения проектных работ Н. Дыховичная

Гл. конструктор отделения проектных работ Б. Смирнов

Гл. архитектор проекта Б. Зингер

УТВЕРЖДЕНЫ

Госкомитетом по гражданскому строительству и архитектуре при Госстрое СССР

с 1.01.79г

приказ №247 от 14.11.78г

15851

NN п.п.	Наименование чертежей	Лист	Стр.
1.	Содержание альбома		1
2	Пояснительная записка	1-3	2-4
3	Номенклатура изделий	4	5
4	Панели перегородок: ПГД25-3; ПГД26-3; ПГД25-4.5;	5	6
	ПГД26-4.5; ПГД25-6; ПГД26-6; ПГД25-9; ПГД26-9; ПГД25-12; ПГД26-12.	"	"
5	Доборные панели: ПГД25-3.8; ПГД26-3.8; ПГД25-4; ПГД26-4; ПГД25-4.2; ПГД26-4.2	6	7
6	Электропанель ПГД25-3э; ПГД26-3э; ПГД25-4.5э; ПГД26-4.5;	7	8
	ПГД25-6э; ПГД26-6э; ПГД25-9э; ПГД26-9э; ПГД25-12э; ПГД26-12э	"	"
7	Панели межквартирных перегородок: ПГДМ25-3;	8	9
	ПГДМ26-3; ПГДМ25-4.5; ПГДМ26-4.5; ПГДМ25-6; ПГДМ26-6;	"	"
	ПГДМ25-9; ПГДМ26-9; ПГДМ25-12; ПГДМ26-12.	"	"
8	Номенклатура панелей с дверью ПГДД25-7;	9	10
	ПГДД26-7; ПГДД25-8; ПГДД26-8; ПГДД25-9; ПГДД26-9; ПГДД25-12; ПГДД26-12.	"	"
9	Панели перегородок: ПГД3-6; ПГД3-7; ПГД3-8; ПГД3-12;	10	11
	ПГДЧ-6; ПГДЧ-7; ПГДЧ-8; ПГДЧ-12.	"	"
10	Каркас деревянный: КД25-3; КД26-3; КД25-4.5;	11	12
	КД26-4.5; КД25-6; КД26-6; КД25-9; КД26-9; КД25-12; КД26-12	"	"
11	Каркас деревянный: КДМ25-3; КДМ26-3; КДМ25-4.5;	12	13
	КДМ26-4.5; КДМ25-6; КДМ26-6; КДМ25-9; КДМ26-9; КДМ25-12; КДМ26-12		
12	Каркас деревянный: КД3-6; КДЧ-6; КД3-7;	13	14
	КДЧ-7; КД3-8; КДЧ-8; КД3-12; КДЧ-12.	"	"
13	Монтажная схема перегородок	14	15
14	Монтажная схема перегородок	15	16
15	Узлы 1; 1А; 1Б; 2; 2А; 2Б.	16	17
16	Узлы 3; 3А; 3Б; 3В.	17	18
17	Узлы 4; 5; 6; 6А.	18	19
18	Узлы 7; 7А; 8; 8А; 9; 9А.	19	20
19	Узлы 10; 11; 12; 13.	20	21
20	Монтажные узлы межквартирной перего-	21	22
	родки 14; 15; 16.	"	"
21	Монтажные узлы межквартирной перего-	22	23
	родки 17; 18; 14А.	"	"
22	Детали крепления дюбелей, анкеров, крючков для навески оборудования.	23	24
23	Дюбели пластмассовые	24	25
24	Анкеры	25	26
25	Крючки, дюбеля, крепежный угольник ММ-1	26	27

Панельные перегородки на деревянном каркасе с обшивкой из листов сухой гипсовой штукатурки /с.г.ш./ предназначены для применения во всех типовых сериях жилых домов разной этажности возводимых в обычных условиях строительства.

Панели перегородок представляют собой каркасную конструкцию обшитую с двух сторон листами сухой гипсовой штукатурки. Панели разработаны в двух вариантах с воздушным зазором между листами с.г.ш. и заполнением минераловатными плитами и применяются /в зависимости от нормативных показателей звукоизоляции ограждающих конструкций /см.табл. I и 2/.

Согласно "Техническим требованиям к конструкциям из с.г.ш" /табл.2 /, панели рассчитаны на расчётную ветровую нагрузку 20 кг/м2, приложенную перпендикулярно поверхности перегородки и на равномерно распределенную по длине перегородки нагрузку 50 кг/м2, приложенную по середине высоты перегородки перпендикулярно ее поверхности.

Противопожарные свойства перегородок согласно требованиям главы СНиП П-А.5-7, приложение 2 п.I7 характеризуются следующими показателями: предел огнестойкости - 0,5 часа, группа возгораемости - трудносгораемые.

Звукоизолирующая способность перегородок от воздушного шума по расчётным данным НИИСФ /письмо № 05-СО-50-II от 6.06.77 г./ и согласно требованиям главы СНиП П-I2-77, представлены в таблице I

Таблица I

Варианты	Эскиз конструкции /сечение панелей/	Показатель звукоизоляции Rв Д.Б.
1	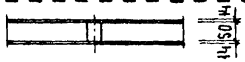	—
2		41
3	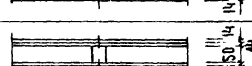	41
4		45
5	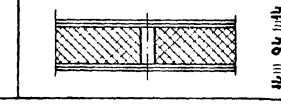	50

Применение между каркасом и листами обшивки полимерных прокладок или мастик повышает звукоизоляционную способность конструкции.

Рекомендуемые типы перегородок в зависимости от нормативных величин показателей звукоизоляции ограждающих конструкций представлены в табл. 2

Таблица 2

Варианты	Типы перегородок	Нормативные величины показателей звукоизоляции перегородок
I.	Перегородки с воздушным зазором с обшивкой листами с.г.ш.толщиной I4 мм для внутриквартирных перегородок с дверью.	не нормируется
2.	Перегородки с двухсторонней обшивкой листами с.г.ш.толщиной I4 мм с заполнением минераловатными плитами	4I ДБ
8.	Перегородки с воздушным зазором с двойной обшивкой с.г.ш.толщиной по I4 мм.	4I ДБ
4.	Перегородки с заполнением минераловатными плитами с обшивкой двойными листами с.г.ш.толщиной по I2 мм.	45 ДБ
5.	Перегородки межквартирные с двойным слоем заполнения минераловатными плитами с обшивкой двойными плитами с.г.ш.толщиной I4 мм.	50 ДБ

Характерной чертой системы панельной конструкции перегородок является стандартные базовые элементы, из которых основным типоразмером по ширине является 1200 мм /номенклатура элементов изделий приведенных на листе № 4 /

По высоте панели приняты согласно высоты помещения в свету - 2500 и 2600 мм. Каждой панели перегородки в зависимости от ее размеров и высоты этажа присвоены марки, состоящие из букв ПГД - панель из гипсовой штукатурки на деревянном каркасе и цифр /округленно в ДМ/, обозначающих:

первые цифры - высота этажа;
вторые цифры - длина панели.

Для межквартирной панели дополнительно принят буквенный индекс "М", для панели с дверью - дополнительно принят индекс "Д", для электропанели, в конце марки, принят индекс "Э" и для панелей с минераловатными плитами дополнительно принят индекс "У".

Панели собираются на монтажном столе с укладкой каркаса по кондуктору.

Каркас панелей выполнять без острожки из заготовок древесины хвойных пород /ГОСТ 9685-61^{х}/, II категории с влажностью до 12% ±2%.

Бруски каркаса должны быть антисептированы в соответствии с требованиями СНиП-19-45 "Деревянные конструкции".
Обшивку выполнять из листов сухой гипсовой штукатурки повышенного качества с объемным весом (при 1% влажности) 800 кг/м3 толщиной 14 мм. Поверхности листов с.г.ш. должны иметь влажность не более 3% и должны удовлетворять "Техническим требованиям на сухую гипсовую штукатурку повышенного качества с улучшенной отделкой поверхности", утвержденным Госстроем СССР и Министерством промышленности строительных материалов СССР 24 июля 1977г.

Листы с.г.ш. крепить к деревянному каркасу шурупами 3х30 /ГОСТ 1145-70/ с помощью электро или пневмошуруповертов.

С целью повышения звукоизолирующей способности перегородки деревянный каркаса в местах примыкания к листам с.г.ш. обмазывать кумароно-каучуковой мастикой КН-3 /ТУ21-29-2-68/ Ленинградского завода "Полимерстройматериалы" толщиной 1 мм.

Звукоизоляционный слой выполнять из полужестких минераловатных плит с объемным весом 125 кг/м3 толщиной 50 мм., отвечающих требованиям ГОСТ 9573-72, с укладкой в панель с точечным нанесением мастики КН-3, удерживающей плиты от сползания.

Панели перегородок изготовлять под отделку в построечных условиях; поверхности не должны иметь загрязнений и масляных пятен:

- на поверхности панелей не допускается наличие листов с повреждениями картона в углах, на ребрах и других местах.

Допуски геометрических параметров панелей перегородок принять по ГОСТ 21779-76:

- непрямолинейность и неплоскостность элементов конструкции принять по табл.2 /третий класс точности/;
- допуски на разность длин диагоналей прямоугольного каркаса принять по табл. 4 /третий класс точности/;

Панели перегородок должны быть испытаны на прочность и жесткость.

На каждую принятую к отправке партию изделий ОТК предприятие - изготовитель составляет паспорт по установленной форме.

Все работы по маркировке, хранению, складированию и транспортированию панелей перегородок с применением с.г.ш. должны выполняться в соответствии с требованиями главы СНиП ША.П-70, а также дополнительными требованиями, согласованными с заводом-изготовителем строительными организациями.

Завод-изготовитель должен гарантировать соответствие панелей требованиям настоящих рабочих чертежей и сопровождать каждую отгружаемую партию панелей паспортом, в котором указывается:

а/ Наименование и адрес завода-изготовителя;
б/ Номер и дата составления паспорта;
в/ Наименование и количество панелей каждой марки;
г/ Дата изготовления.

Панели перегородок хранить в горизонтальном положении в заводской упаковке, обеспечивающей защиту изделий от механических повреждений и их геометрическую неизменяемость. Помещения для хранения панелей должны быть защищены от пыли, влаги и снега.

Не допускается хранение и складирование панелей на открытом воздухе и в соприкосновении с грунтом.

При транспортировании панели должны быть защищены от атмосферных осадкой и механических повреждений.

Рекомендации по хранению, складированию и монтажу перегородок из с.г.ш. разрабатываются институтом ЦНИИОМТП.

Монтаж панелей перегородок производить после устройства выравнивающей стяжки под полы.

Панели устанавливаются на деревянные брусья-направляющие, которые крепятся с помощью дюбелей. Верх панели - под потолком - крепится к уголку /дет.Мм-I/, пристреливаемому к перекрытию поршневым строительным пистолетом ПЦ-52-I дюбелями типа ДГП 8,5 х 40 на стыке двух панелей до их монтажа. Пристрелку производить в соответствии с требованиями "Инструкции по эксплуатации безопасного монтажного поршневого строительного пистолета ПЦ-52-I".

Панель перегородки крепится шурупами к уголку Мм-I - (см. лист 26) Упругую прокладку, укладываемую между панелью перегородки и потолком, выполнять из гернита ВТУ 32-65 Главпромстройматериалов. Стыки панелей перегородок следует шпаклевать синтетической безусадочной шпаклевкой СЛШД СТУ-400-I-3/53-74 и оклеивать тканью или бумажной лентой.

Для повышения звукоизоляции стыки панелей перегородок обмазать кумароно-каучуковой мастикой КН-3 /ТУ2I-29-2-68/.

С целью повышения звукоизолирующей способности перегородок допускается в построечных условиях нашивать дополнительные листы с.г.ш. Стыки дополнительных листов с.г.ш. располагать в разбежку со стыками панелей. Дополнительные листы с.г.ш. крепить к деревянному каркасу панелей шурупами с шагом 300 мм., располагаемых в разбежку на стыке двух смежных листов.

Каждый дополнительный лист с.г.ш. должен перекрывать нижний лист. Зазор между листом с.г.ш. и потолком заделать герметиком: /мастика "Бутэпрол" ТУ 2I-29-76 или "Бутэпрол-2" ТУ2I-29/I-5-73 Тучковского экспериментального предприятия/.

Наружные и внутренние углы перегородок, а также примыкание панелей к потолку и швы оклеиваются тканевой или бумажной лентой и шпаклюется.

Электропроводку располагают в электротехнических плинтусах или в теле электропанели /см. лист 7 /.

Не допускается устройство сквозных отверстий в перегородках для установки элементов электропроводки и арматуры.

Расстояние между ближайшими краями несквозных отверстий на противоположных сторонах перегородки должно быть не менее 60 см.

На листе 23 даны примеры установки в перегородках крепежных изделий для навески оборудования мебели и т.п.

На листах 24-26 представлены типы крепежных изделий, которые осваиваются объединением Мосметаллоконструкция г.Видное, Московской области.

Взамен

Разработал Егоркина

г. Москва

ТК 1978

Пояснительная записка

Серия 1.131-15

Выпуск 1 | Лист 3

6

N п/п	Марка панели	Эскиз	Размеры, мм ℓ	h	в	Вес изделия кг	Расход материалов: Сух. гипс. штукат. кг/м²	Древесина м³	Мин. вата, кг	Клей, кг
1	ПГД 25-3	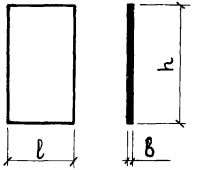	298	2500	78	28.40	1.50	0.0108	4.700	0.200
2	ПГД 26-3			2600		30.00	1.56	0.0112	4.900	0.230
3	ПГД 25-3.8		380	2500	78	34.33	21.28	0.0115	5.900	0.200
4	ПГД 26-3.8			2600		35.69	22.10	0.0119	6.200	0.200
5	ПГД 25-4		400	2500	78	35.90	22.40	0.0116	6.300	0.200
6	ПГД 26-4			2600		37.24	23.30	0.0120	6.500	0.200
7	ПГД 25-4.2		420	2500	78	37.35	23.50	0.0117	6.600	0.200
8	ПГД 26-4.2			2600		38.79	24.50	0.0121	6.800	0.200
9	ПГД 25-4.5		448	2500	78	39.34	2.25	0.0114	7.031	0.210
10	ПГД 26-4.5			2600		40.88	2.34	0.0118	7.313	0.220
11	ПГД 25-6		598	2500	78	43.31	3.00	0.0120	7.060	0.240
12	ПГД 26-6			2600		45.71	3.12	0.0124	8.100	0.250
13	ПГД 25-9		898	2500	78	75.53	4.50	0.0180	14.063	0.270
14	ПГД 26-9			2600		78.86	4.68	0.0186	14.625	0.300
15	ПГД 25-12		1200	2500	78	84.92	6.00	0.0192	18.750	0.430
16	ПГД 26-12			2600		90.37	6.24	0.0198	19.506	0.440
17	ПГДМ 25-3		298	2500	122	37.80	1.50	0.0204	8.800	0.200
18	ПГДМ 26-3			2600		39.60	1.56	0.0210	9.200	0.230
19	ПГДМ 25-4.5		448	2500	122	51.60	2.25	0.0216	13.219	0.210
20	ПГДМ 26-4.5			2600		53.43	2.34	0.0222	13.623	0.220
21	ПГДМ 25-6		598	2500	122	60.00	3.00	0.0228	17.625	0.240
22	ПГДМ 26-6			2600		62.84	3.12	0.0234	18.330	0.250
23	ПГДМ 25-9		898	2500	122	93.91	4.50	0.0341	26.440	0.270
24	ПГДМ 26-9			2600		97.48	4.68	0.0350	27.500	0.300
25	ПГДМ 25-12		1200	2500	122	114.97	6.00	0.0363	35.250	0.430
26	ПГДМ 26-12			2600		120.00	6.24	0.0372	36.660	0.440
27	ПГДД 25-7	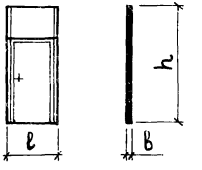	750	2500	78	15.75	0.48	0.0144	1.530	0.076
28	ПГДД 26-7			2600		18.23	0.62	0.0152	2.050	0.084
29	ПГДД 25-8		850	2500	78	17.10	0.56	0.0149	1.760	0.085
30	ПГДД 26-8			2600		19.61	0.70	0.0156	2.240	0.093
31	ПГДД 25-9		950	2500	78	18.62	0.66	0.0151	2.050	0.094
32	ПГДД 26-9			2600		21.17	0.80	0.0159	2.530	0.101
33	ПГДД 25-12		1352	2500	78	23.66	0.94	0.0168	2.900	0.125
34	ПГДД 26-12			2600		27.66	1.18	0.0176	3.700	0.133

Взамен

Разработ. Егоркина

ЦНИИЭП жилища г. Москва

ТК 1978

Номенклатура изделий

Серия 1.131-15

Выпуск 1 | Лист 4

15851

Рис.1

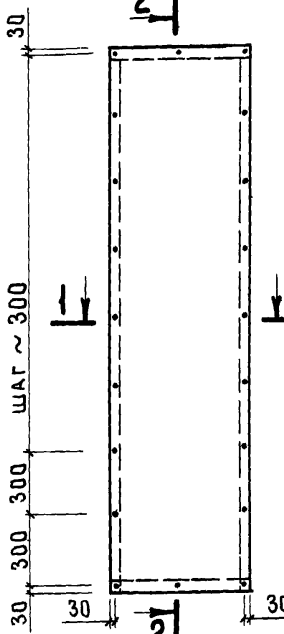

Рис.2

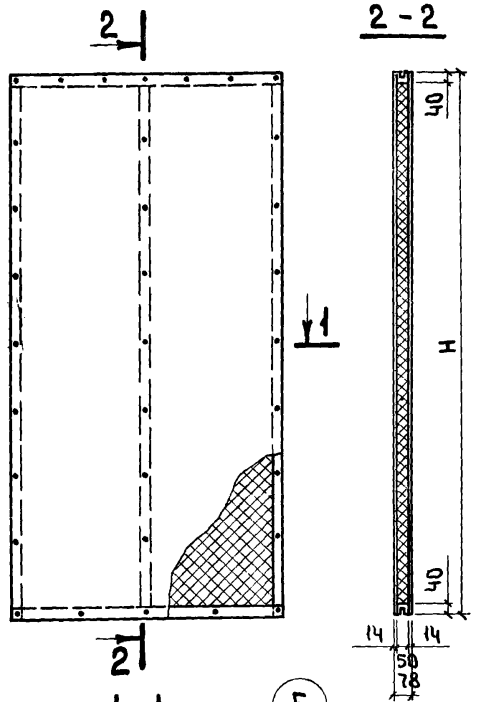

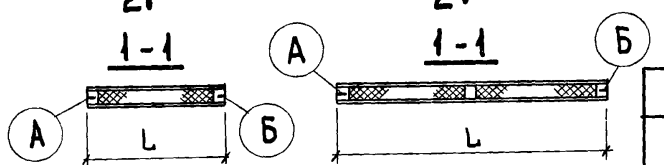

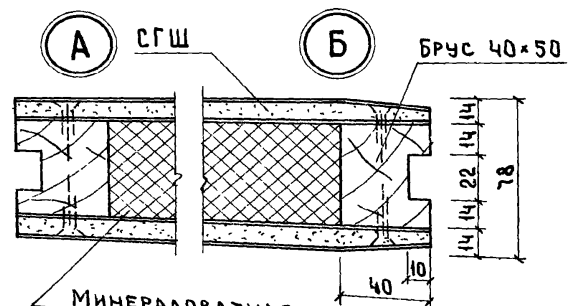

Таблица размеров

Габариты панели, мм	Марка панели перегородки									
	ПГД25-3	ПГД26-3	ПГД25-4.5	ПГД26-4.5	ПГД25-6	ПГД26-6	ПГД25-9	ПГД26-9	ПГД25-12	ПГД26-12
Рис.	1						2			
H, мм	2500	2600	2500	2600	2500	2600	2500	2600	2500	2600
L, мм	298	298	448	448	598	598	898	898	1200	1200

Выборка каркасов и листов СГШ на панель

Марка панели	Деревянный каркас		Листы СГШ		
	Марка	Кол. шт.	Марка	Габариты, мм	Кол. шт.
ПГД 25-3	КД25-3	1	ЛГ25-3	2500×298	2
ПГД 26-3	КД26-3	1	ЛГ26-3	2600×298	2
ПГД 25-4.5	КД25-4.5	1	ЛГ25-4.5	2500×448	2
ПГД 26-4.5	КД26-4.5	1	ЛГ26-4.5	2600×448	2
ПГД 25-6	КД25-6	1	ЛГ25-6	2500×598	2
ПГД 26-6	КД26-6	1	ЛГ26-6	2600×598	2
ПГД 25-9	КД25-9	1	ЛГ25-9	2500×898	2
ПГД 26-9	КД26-9	1	ЛГ26-9	2600×898	2
ПГД 25-12	КД25-12	1	ЛГ25-12	2500×1200	2
ПГД 26-12	КД26-12	1	ЛГ26-12	2600×1200	2

Характеристика изделия

Наименование		Ед. изм	Марка панели перегородки									
			ПГД25-3	ПГД26-3	ПГД25-4.5	ПГД26-4.5	ПГД25-6	ПГД26-6	ПГД25-9	ПГД26-9	ПГД25-12	ПГД26-12
Вес изделия		кг	28.40	30.00	39.34	40.88	43.31	45.71	75.53	78.86	84.92	90.37
Расход материалов	Древесина в заготовке ГОСТ 9685-61*	м³	0.0110	0.0120	0.0115	0.0119	0.0121	0.0125	0.0181	0.0187	0.020	0.0204
	Лист СГШ	кг	16.8	17.5	25.2	26.2	28.7	29.8	50.4	52.5	57.6	60.0
	Минераловатная плита ГОСТ 9573-72*	кг	4.7	4.9	7.0	7.3	7.06	8.1	14.1	14.6	18.8	19.4
	Шурупы ГОСТ 1144-70	кг	0.036	0.036	0.040	0.040	0.040	0.040	0.062	0.062	0.066	0.066
	Клей КН-3	кг	0.200	0.230	0.210	0.220	0.240	0.250	0.270	0.300	0.430	0.440

При изготовлении панелей с заполнением минераловатными плитами дополнительно указывается индекс „у" (пример: ПГД 25-3у).

ЦНИИЭП жилища г. Москва

Взамен

Инв.№ подл. | Подпись и дата | Взам.инв.№

Разработ. Егоркина | Зингер

ТК 1978

Панели перегородок: ПГД 25-3; ПГД 26-3; ПГД 25-4.5; ПГД 26-4.5; ПГД 25-6; ПГД 26-6; ПГД 25-9; ПГД 26-9; ПГД 25-12; ПГД 26-12.

Серия 1.131-15

Выпуск 1 | Лист 5

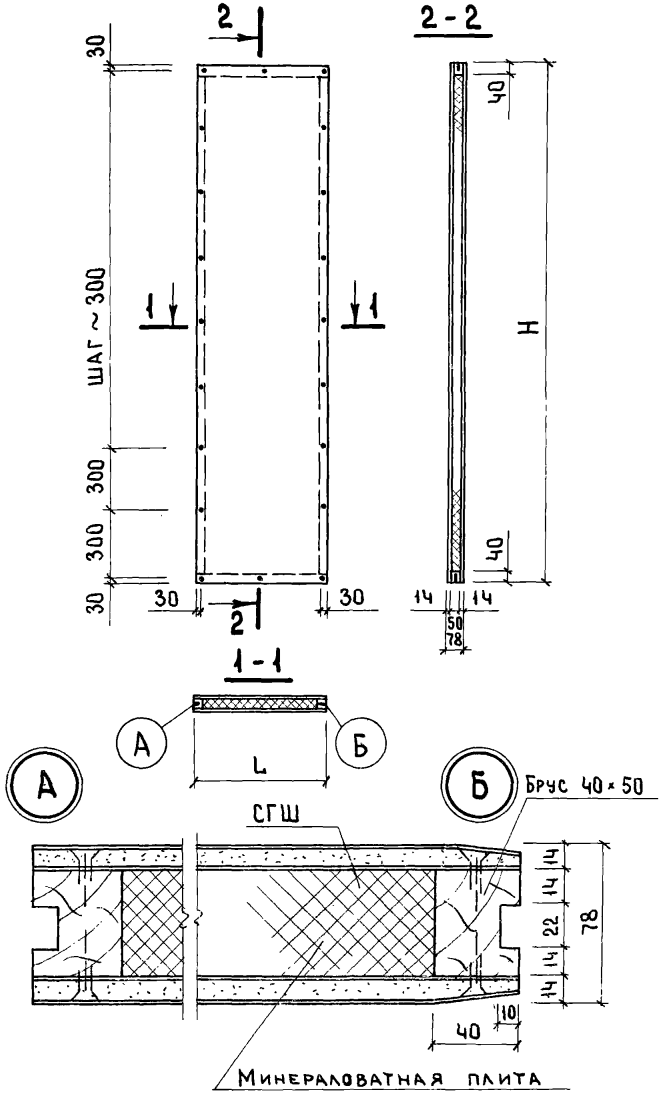

Таблица размеров						
Габариты панели мм	Марка доборных панелей					
	ПГД25-3.8	ПГД26-3.8	ПГД25-4	ПГД26-4	ПГД25-4.2	ПГД26-4.2
H, мм	2500	2600	2500	2600	2500	2600
L, мм	380	380	400	400	420	420

Выборка каркасов и листов СГШ на панель					
Марка панели	Деревянный каркас		Листы СГШ		
	Марка	Кол. шт.	Марка	Габариты, мм	Кол. шт.
ПГД 25-3.8	КД25-3.8	1	ЛГ25-3.8	2500 × 380	2
ПГД 26-3.8	КД26-3.8	1	ЛГ26-3.8	2600 × 380	2
ПГД 25-4.0	КД25-4.0	1	ЛГ25-4.0	2500 × 400	2
ПГД 26-4.0	КД26-4.0	1	ЛГ26-4.0	2600 × 400	2
ПГД 25-4.2	КД25-4.2	1	ЛГ25-4.2	2500 × 420	2
ПГД 26-4.2	КД26-4.2	1	ЛГ26-4.2	2600 × 420	2

Характеристика изделия								
Наименование		Ед. изм	Марка доборных панелей					
			ПГД25-3.8	ПГД26-3.8	ПГД25-4	ПГД26-4	ПГД25-4.2	ПГД26-4.2
Вес изделия		кг	34.33	35.69	35.90	37.24	37.35	38.79
Расход материалов	Древесина в заготовке ГОСТ 9685-61*	м³	0.0115	0.0119	0.0116	0.0120	0.0117	0.0121
	Лист СГШ	кг	21.28	22.1	22.4	23.3	23.5	24.5
	Минераловатная плита ГОСТ 9573-72*	кг	5.9	6.2	6.3	6.5	6.6	6.8
	Шурупы ГОСТ 1144-70	кг	0.0380	0.0380	0.0380	0.0380	0.0380	0.0380
	Клей КН-3	кг	0.200	0.200	0.200	0.200	0.200	0.200

При изготовлении панелей с заполнением минераловатными плитами дополнительно указывается индекс „у" (пример ПГД 25-4у).

Взамен

Разраб. Егоркина

г. Москва

ТК 1978

Доборные панели: ПГД 25-3.8; ПГД 26-3.8; ПГД25-4; ПГД 26-4; ПГД 25-4.2; ПГД 26-4.2.

Серия 1.131-15

Выпуск 1 | Лист 6

Рис. 1

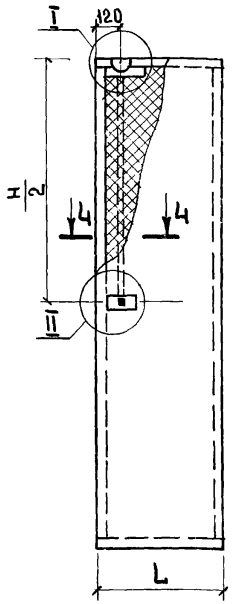

Рис. 2

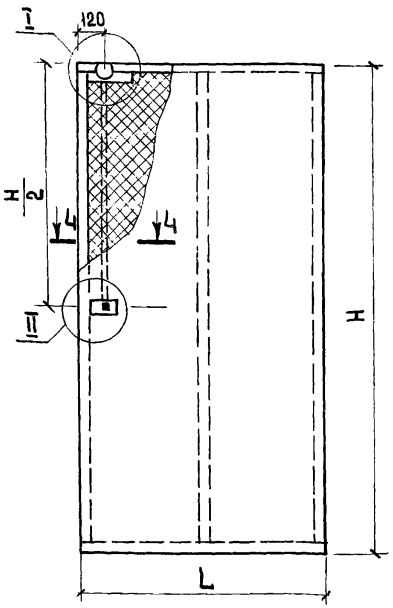

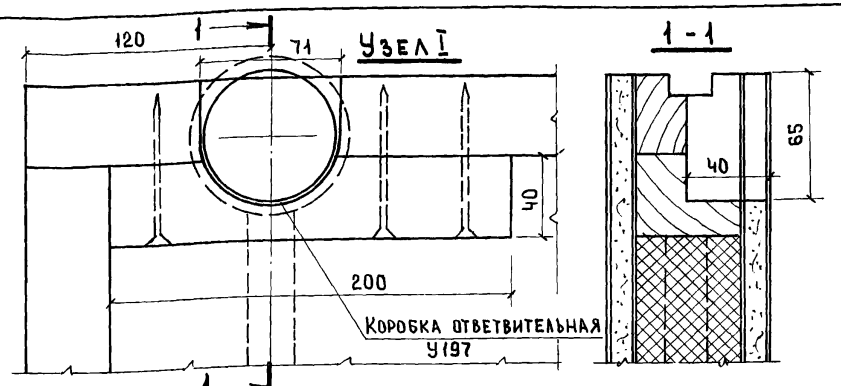

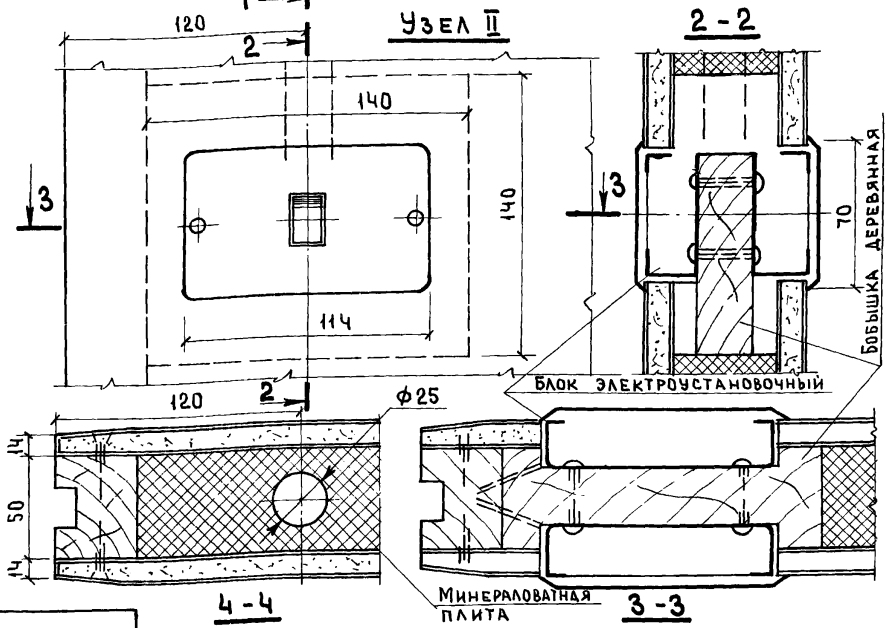

Спецификация на закладные изделия для электропроводки на одну перегородку

NN п/п	Наименование	Тип	Ед. изм.	Кол.
1	Коробка ответвительная	У197	шт	1
2	Блок электроустановочных изделий	ГОСТ 11292-65	шт	2
3	Трубка винипластовая ф 25 мм	НОРМАЛЬ ИН4427-61	м	1.3

Таблица размеров

Высота панели, мм	Марка панели перегородки									
	ПГД25-3э	ПГД26-3э	ПГД25-4,5э	ПГД26-4,5э	ПГД25-6э	ПГД26-6э	ПГД25-9э	ПГД26-9э	ПГД25-12э	ПГД26-12э
Рис.	1						2			
H, мм	2500	2600	2500	2600	2500	2600	2500	2600	2500	2600
L, мм	298	298	448	448	598	598	898	898	1200	1200

Примечание:
Расход древесины, СГШ и других материалов на электропанели (см. листы 5-6)

ТК 1978

Электропанель: ПГД25-3э; ПГД26-3э; ПГД25-4.5э; ПГД26-4.5э; ПГД25-6э; ПГД26-6э; ПГД25-9э; ПГД26-9э; ПГД25-12э; ПГД26-12э.

Серия 1.131-15
Выпуск 1 | Лист 7

ЦНИИЭП жилища г. Москва
Гл. архитектор Зингер
Разработ. Егоркин
№ взамен

15851 10

Рис. 1

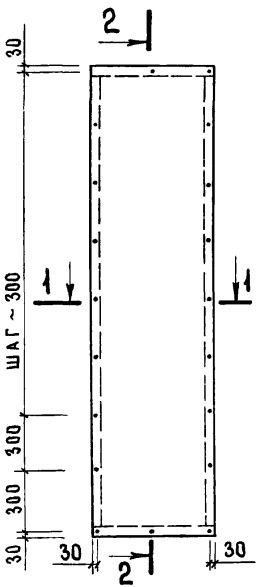

Рис. 2

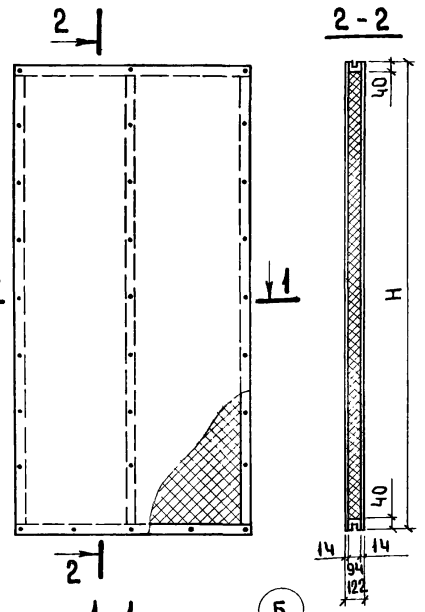

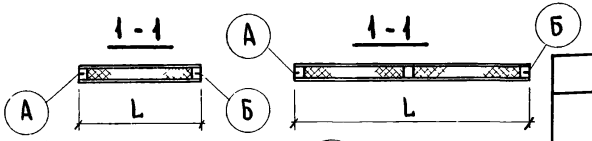

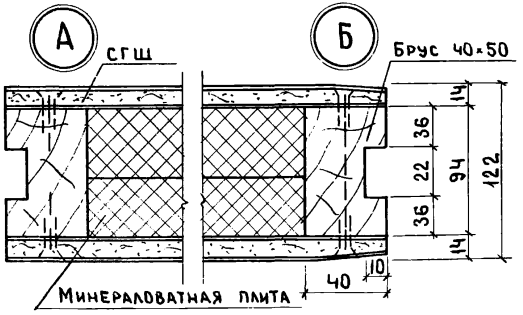

ТАБЛИЦА РАЗМЕРОВ

Габариты панели, мм	Марка панели перегородки									
	ПГДМ25-3	ПГДМ26-3	ПГДМ25-4.5	ПГДМ26-4.5	ПГДМ25-6	ПГДМ26-6	ПГДМ25-9	ПГДМ26-9	ПГДМ25-12	ПГДМ26-12
Рис.	1						2			
H, мм	2500	2600	2500	2600	2500	2600	2500	2600	2500	2600
L, мм	298	298	448	448	598	598	898	898	1200	1200

ВЫБОРКА КАРКАСОВ И ЛИСТОВ СГШ НА ПАНЕЛЬ

Марка панели	Деревянный каркас		Листы СГШ		
	Марка	Кол. шт.	Марка	Габариты, мм	Кол шт
ПГДМ25-3	КДМ25-3	1	ЛГ25-3	2500×298	2
ПГДМ26-3	КДМ26-3	1	ЛГ26-3	2600×298	2
ПГДМ25-4.5	КДМ25-4.5	1	ЛГ25-4.5	2500×448	2
ПГДМ26-4.5	КДМ26-4.5	1	ЛГ26-4.5	2600×448	2
ПГДМ25-6	КДМ25-6	1	ЛГ25-6	2500×598	2
ПГДМ26-6	КДМ26-6	1	ЛГ26-6	2600×598	2
ПГДМ25-9	КДМ25-9	1	ЛГ25-9	2500×898	2
ПГДМ26-9	КДМ26-9	1	ЛГ26-9	2600×898	2
ПГДМ25-12	КДМ25-12	1	ЛГ25-12	2500×1200	2
ПГДМ26-12	КДМ26-12	1	ЛГ26-12	2600×1200	2

ХАРАКТЕРИСТИКА ИЗДЕЛИЯ

Наименование		Ед. изм.	Марка панели перегородки									
			ПГДМ25-3	ПГДМ26-3	ПГДМ25-4.5	ПГДМ26-4.5	ПГДМ25-6	ПГДМ26-6	ПГДМ25-9	ПГДМ26-9	ПГДМ25-12	ПГДМ26-12
Вес изделия		кг	37.8	39.6	51.6	53.4	60.00	62.84	93.9	97.5	114.97	120.0
Расход материалов	Древесина в заготовке ГОСТ 9685-61*	м³	0.0200	0.0210	0.0216	0.0223	0.0230	0.0240	0.0280	0.0291	0.0360	0.0380
	Лист СГШ	кг	16.8	17.5	25.2	26.2	28.7	29.8	50.4	52.5	57.6	60.0
	Минераловатная плита ГОСТ 9573-72*	кг	8.8	9.2	13.2	13.6	17.6	18.3	26.4	27.5	35.3	36.6
	Шурупы ГОСТ 1144-70	кг	0.036	0.036	0.040	0.040	0.040	0.040	0.062	0.062	0.066	0.066
	Клей КН-3	кг	0.200	0.230	0.210	0.220	0.240	0.250	0.270	0.300	0.430	0.440

Разработ Егоркина

г. Москва

ТК 1978

Панели межквартирных перегородок: ПГДМ25-3; ПГДМ26-3; ПГДМ25-4.5; ПГДМ26-4.5; ПГДМ25-6; ПГДМ26-6; ПГДМ25-9; ПГДМ26-9; ПГДМ25-12; ПГДМ26-12.

Серия 1.131-15

Выпуск 1 | Лист 8

Рис-1

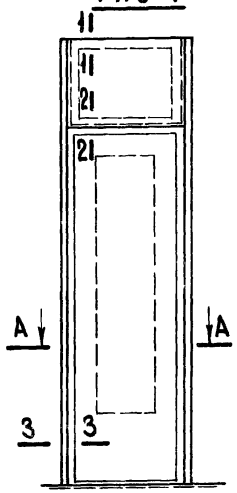

Рис-2

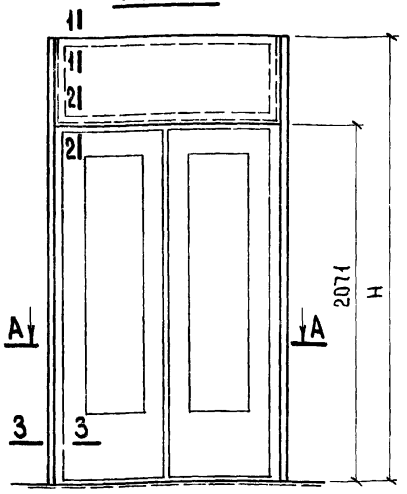

А-А

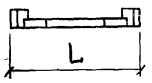

А-А

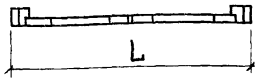

Выборка каркасов и листов СГШ на панель					
Марка панели	Деревянный каркас		Листы СГШ		
	Марка	Кол. шт.	Марка	Габариты, мм	Кол. шт
ПГДД25-7	КД3-6	1	ЛГ3-6	365×670	2
ПГДД26-7	КД4-6	1	ЛГ4-6	465×670	2
ПГДД25-8	КД3-7	1	ЛГ3-7	365×770	2
ПГДД26-8	КД4-7	1	ЛГ4-7	465×770	2
ПГДД25-9	КД3-8	1	ЛГ3-8	365×870	2
ПГДД26-9	КД4-8	1	ЛГ4-8	465×870	2
ПГДД25-12	КД3-12	1	ЛГ3-12	365×1272	2
ПГДД26-12	КД4-12	1	ЛГ4-12	465×1272	2

Таблица размеров								
Габариты панели мм	Марка панели перегородки							
	ПГДД25-7	ПГДД26-7	ПГДД25-8	ПГДД26-8	ПГДД25-9	ПГДД26-9	ПГДД25-18	ПГДД26-18
Рис	1						2	
H, мм	2500	2600	2500	2600	2500	2600	2500	2600
L, мм	750	750	850	850	950	950	1352	1352

1-1

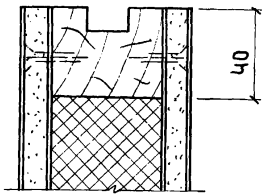

2-2

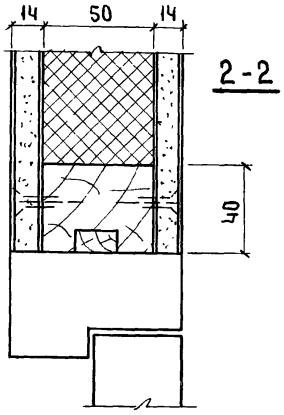

3-3

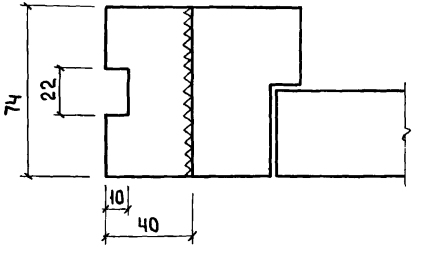

Характеристика изделия										
Наименование		Ед. изм	Марка панели перегородки							
			ПГДД25-7	ПГДД26-7	ПГДД25-8	ПГДД26-8	ПГДД25-9	ПГДД26-9	ПГДД25-12	ПГДД26-12
Вес изделия		кг	15.75	18.23	17.10	19.61	18.62	21.17	23.66	27.66
Расход материалов	Древесина в заготовке ГОСТ 9685-61*	$м^3$	0.0144	0.0152	0.0149	0.0156	0.0151	0.0159	0.0168	0.0176
	Лист СГШ	кг	5.48	6.94	6.27	7.84	7.39	8.96	10.53	13.21
	Минераловатная плита ГОСТ 9573-72*	кг	1.53	2.05	1.76	2.24	2.05	2.53	2.90	3.70
	Шурупы ГОСТ 1144-	кг	0.027	0.033	0.038	0.049	0.038	0.044	0.049	0.060
	Клей КН-3	кг	0.076	0.084	0.093	0.125	0.084	0.093	0.101	0.133

Вес панелей ПГДД 25-7 ÷ ПГДД 26-12 дан без учета веса дверного блока.

ЦНИИЭП жилища г. Москва

Гл. инж. маст. Панков
Гл. арх. пр-та Зингер
Разработ. Егоркина

Инвент №
Взамен

ТК 1978

Номенклатура панелей с дверью ПГДД 25-7; ПГДД 26-7; ПГДД 25-8; ПГДД 26-8; ПГДД 25-9; ПГДД 26-9; ПГДД 25-12; ПГДД 26-12.

Серия 1.131-15
Выпуск 1
Лист 9

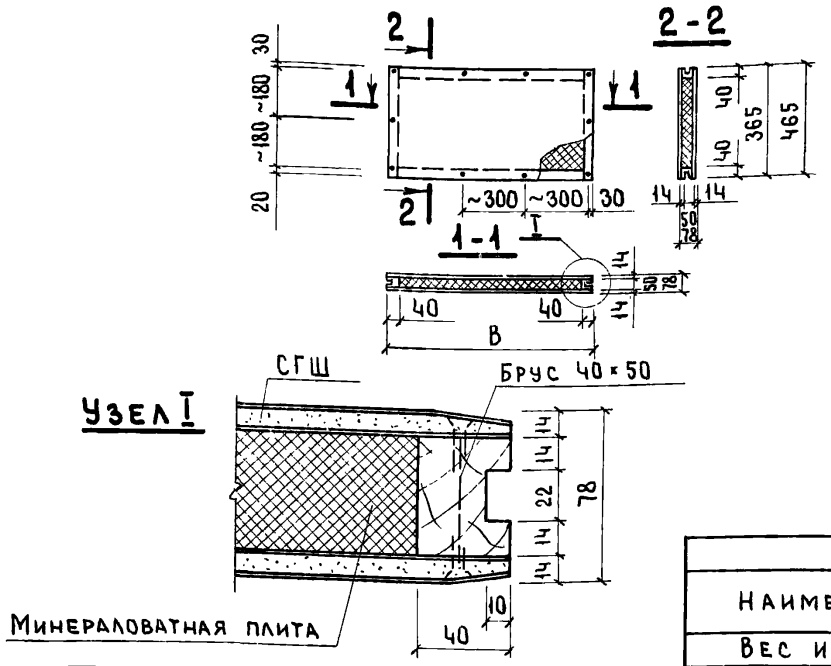

Выборка каркасов и листов СГШ на панель					
Марка панели	Дерев. каркас		Листы СГШ		
	Марка	Кол. шт.	Марка	Габариты мм	Кол. шт.
ПГД3-6	КД3-6	1	ЛГ3-6	365×670	2
ПГД3-7	КД3-7	1	ЛГ3-7	365×770	2
ПГД3-8	КД3-8	1	ЛГ3-8	365×870	2
ПГД3-12	КД3-12	1	ЛГ3-12	365×1272	2
ПГД4-6	КД4-6	1	ЛГ4-6	465×670	2
ПГД4-7	КД4-7	1	ЛГ4-7	465×770	2
ПГД4-8	КД4-8	1	ЛГ4-8	465×870	2
ПГД4-12	КД4-12	1	ЛГ4-12	465×1272	2

Таблица размеров								
Ширина панели мм	Марка панели перегородки							
	ПГД3-6	ПГД3-7	ПГД3-8	ПГД3-12	ПГД4-6	ПГД4-7	ПГД4-8	ПГД4-12
B	670	770	870	1272	670	770	870	1272

Характеристика изделия										
Наименование		Ед. изм	Марка панели перегородки							
			ПГД3-6	ПГД3-7	ПГД3-8	ПГД3-12	ПГД4-6	ПГД4-7	ПГД4-8	ПГД4-12
Вес изделия		кг	9.39	10.67	12.33	17.32	11.63	12.98	14.64	21.06
Расход материалов	Древесина в заготовке ГОСТ 9685-61*	м³	0.0038	0.0042	0.0046	0.0062	0.0042	0.0046	0.0050	0.0066
	Лист СГШ	кг	5.48	6.27	7.39	10.53	6.94	7.84	8.96	13.21
	Минераловатная плита ГОСТ 9573-72*	кг	1.53	1.76	2.05	2.90	2.05	2.24	2.53	3.70
	Шурупы ГОСТ 1144-70	кг	0.027	0.033	0.038	0.049	0.038	0.044	0.049	0.060
	Клей КН-3	кг	0.076	0.084	0.093	0.125	0.084	0.093	0.101	0.133

Взамен

Разработ Егоркина

Ленинградпроект жилища г. Москва

ТК 1978

Панели перегородок

ПГД3-6; ПГД3-7; ПГД3-8; ПГД3-12; ПГД4-6; ПГД4-7; ПГД4-8; ПГД4-12.

Серия 1.131-15

Выпуск 1 | Лист 10

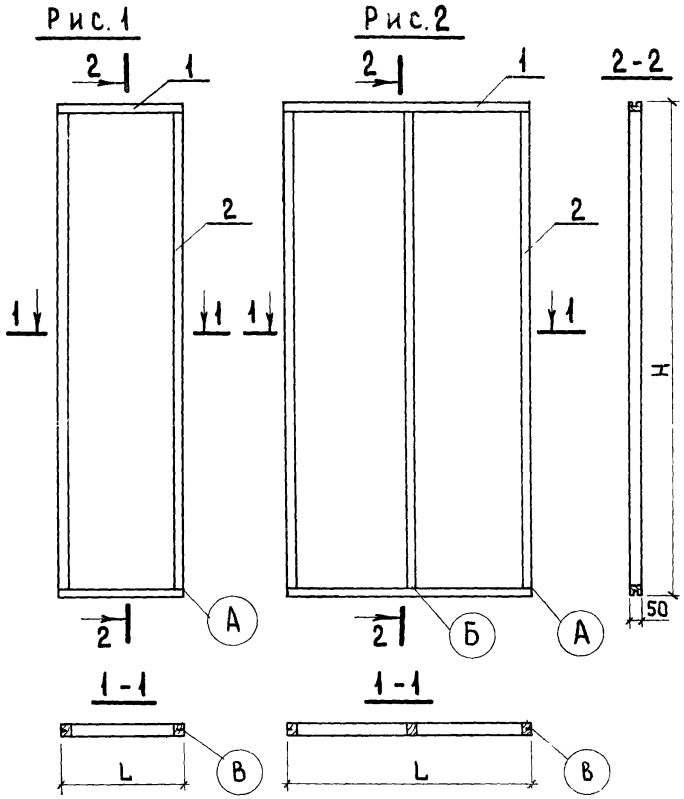

NN поз.	Марка каркаса	Рис.	H, мм	L, мм	Сечение мм	Кол. шт.	Объем древесины, м³ поз.	Объем древесины, м³ всех	Объем древесины, м³ каркаса	ГОСТ
1	КД25-3	1	2500	298	50×40	2	0.0006	0.0012	0.0108	9685-61*
2				2420	50×40	2	0.0048	0.0096		
1	КД26-3		2600	298	50×40	2	0.0006	0.0012	0.0112	
2				2520	50×40	2	0.0050	0.0100		
1	КД25-4,5		2500	448	50×40	2	0.0009	0.0018	0.0114	
2				2420	50×40	2	0.0048	0.0096		
1	КД26-4,5		2600	448	50×40	2	0.0009	0.0018	0.0118	
2				2520	50×40	2	0.0050	0.0100		
1	КД25-6		2500	598	50×40	2	0.0012	0.0024	0.0120	
2				2420	50×40	2	0.0048	0.0096		
1	КД26-6		2600	598	50×40	2	0.0012	0.0024	0.0124	
2				2520	50×40	2	0.0050	0.0100		
1	КД25-9	2	2500	898	50×40	2	0.0018	0.0036	0.0180	
2				2420	50×40	3	0.0048	0.0144		
1	КД26-9		2600	898	50×40	2	0.0018	0.0036	0.0186	
2				2520	50×40	3	0.0050	0.0150		
1	КД25-12		2500	1200	50×40	2	0.0024	0.0048	0.0192	
2				2420	50×40	3	0.0048	0.0144		
1	КД26-12		2600	1200	50×40	2	0.0024	0.0048	0.0198	
2				2520	50×40	3	0.0050	0.0150		

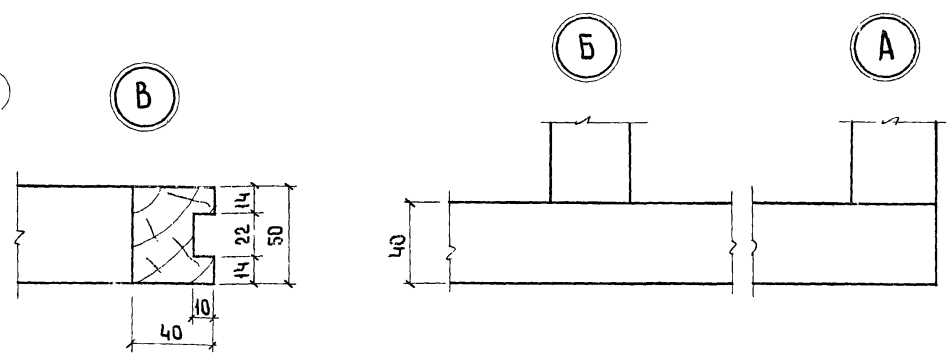

Взамен

Егоркина

Разработ

Центр жилища г. Москва

ТК 1978

Каркас деревянный: КД25-3; КД26-3; КД25-4,5; КД26-4,5; КД25-6; КД26-6; КД25-9; КД26-9; КД25-12; КД26-12.

Серия 1.131-15

Выпуск 1

Лист 11

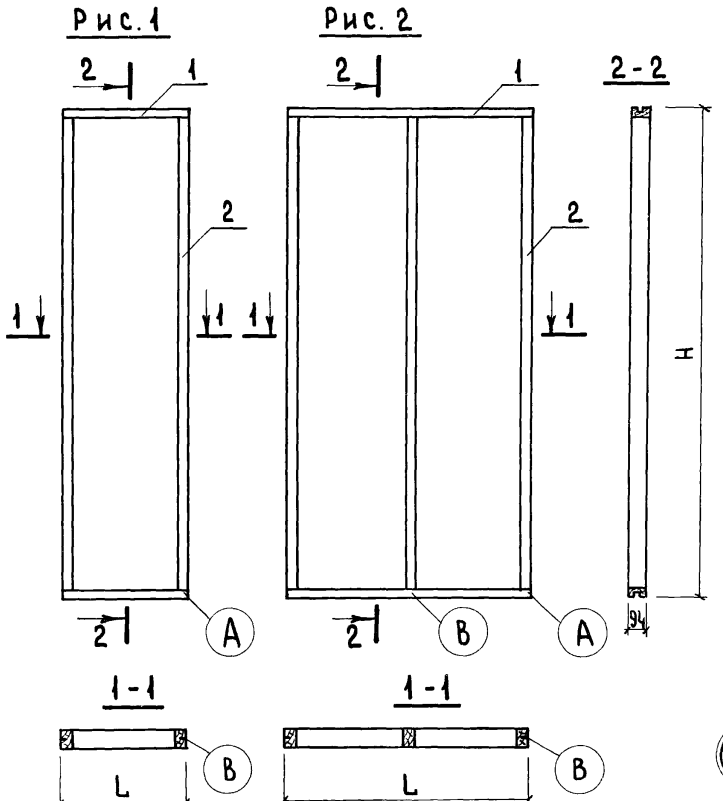

NN поз.	Марка каркаса	Рис.	H, мм	L, мм	Сечение мм	Кол. шт.	Объем древесины, м³ поз.	всех	каркаса	ГОСТ
1	КДМ25-3	1	2500	298	94×40	2	0.0011	0.0022	0.0204	9685-61*
2				2420	94×40	2	0.0091	0.0182		
1	КДМ26-3		2600	298	94×40	2	0.0011	0.0022	0.0210	
2				2520	94×40	2	0.0094	0.0188		
1	КДМ25-4.5		2500	448	94×40	2	0.0017	0.0034	0.0216	
2				2420	94×40	2	0.0091	0.0182		
1	КДМ26-4.5		2600	448	94×40	2	0.0017	0.0034	0.0222	
2				2520	94×40	2	0.0094	0.0188		
1	КДМ25-6		2500	598	94×40	2	0.0023	0.0046	0.0228	
2				2420	94×40	2	0.0091	0.0182		
1	КДМ26-6		2600	598	94×40	2	0.0023	0.0046	0.0234	
2				2520	94×40	2	0.0094	0.0188		
1	КДМ25-9	2	2500	898	94×40	2	0.0034	0.0068	0.0341	
2				2420	94×40	3	0.0091	0.0273		
1	КДМ26-9		2600	898	94×40	2	0.0034	0.0068	0.0350	
2				2520	94×40	3	0.0094	0.0282		
1	КДМ25-12		2500	1200	94×40	2	0.0045	0.0090	0.0363	
2				2420	94×40	3	0.0091	0.0273		
1	КДМ26-12		2600	1200	94×40	2	0.0045	0.0090	0.0372	
2				2520	94×40	3	0.0094	0.0282		

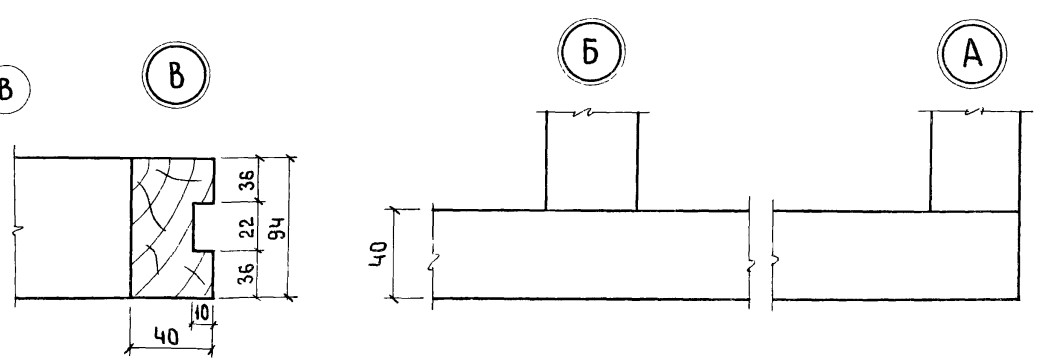

Г. МОСКВА | Разработ. | Егоркина

ТК 1978

Каркас деревянный: КДМ25-3, КДМ26-3, КДМ25-4.5; КДМ26-4.5; КДМ25-6; КДМ26-6; КДМ25-9; КДМ26-9; КДМ25-12; КДМ26-12.

Серия 1.131-15 | Выпуск 1 | Лист 12

15851 15

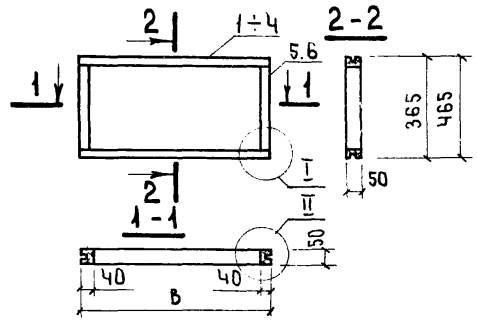

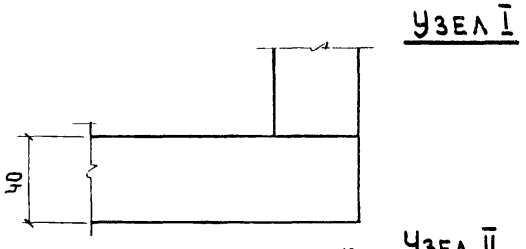

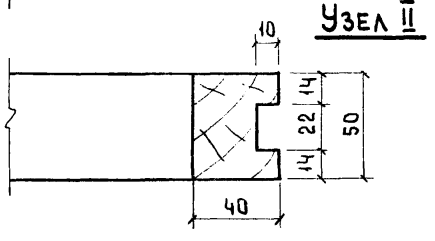

Марка каркаса	NN поз.	Сечение мм	Длина мм	Кол. шт.	Объем древесины м³ поз.	всех	каркаса	ГОСТ
КД3-6	1	50×40	594	2	0.0012	0.0024	0.0038	9685-61*
	5	50×40	365	2	0.0007	0.0014		
КД4-6	1	50×40	594	2	0.0012	0.0024	0.0042	
	6	50×40	465	2	0.0009	0.0018		
КД3-7	2	50×40	694	2	0.0014	0.0028	0.0042	
	5	50×40	365	2	0.0007	0.0014		
КД4-7	2	50×40	694	2	0.0014	0.0028	0.0046	
	6	50×40	465	2	0.0009	0.0018		
КД3-8	3	50×40	794	2	0.0016	0.0032	0.0046	
	5	50×40	365	2	0.0007	0.0014		
КД4-8	3	50×40	794	2	0.0016	0.0032	0.0050	
	6	50×40	465	2	0.0009	0.0018		
КД3-12	4	50×40	1196	2	0.0024	0.0048	0.0062	
	5	50×40	365	2	0.0007	0.0014		
КД4-12	4	50×40	1196	2	0.0024	0.0048	0.0066	
	6	50×40	465	2	0.0009	0.0018		

ЦНИИЭП жилища г. Москва

Гл. арх. пр-та | Зингер | № взамен

Разработ. | Егоркина

ТК 1978

КАРКАС ДЕРЕВЯННЫЙ
КД3-6; КД4-6; КД3-7; КД4-7; КД3-8; КД4-8; КД3-12; КД4-12.

Серия 1.131-15

Выпуск 1 | Лист 13

15851 16

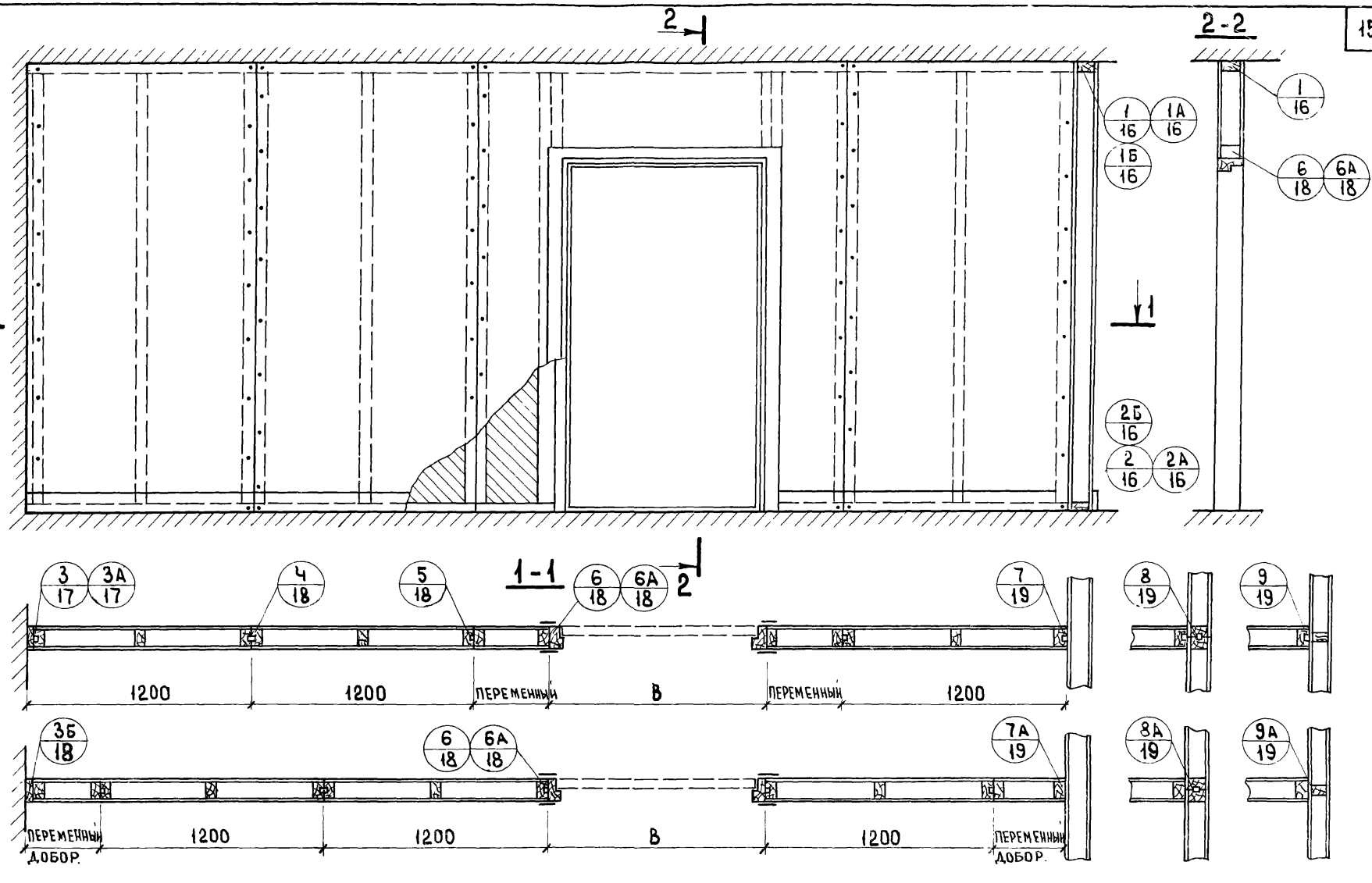

Монтажная схема перегородок

ТК 1978

Серия 1.131-15
Выпуск 1
Лист 14

ЦНИИЭП жилища г. Москва

Взамен | Зингер | Разработ.

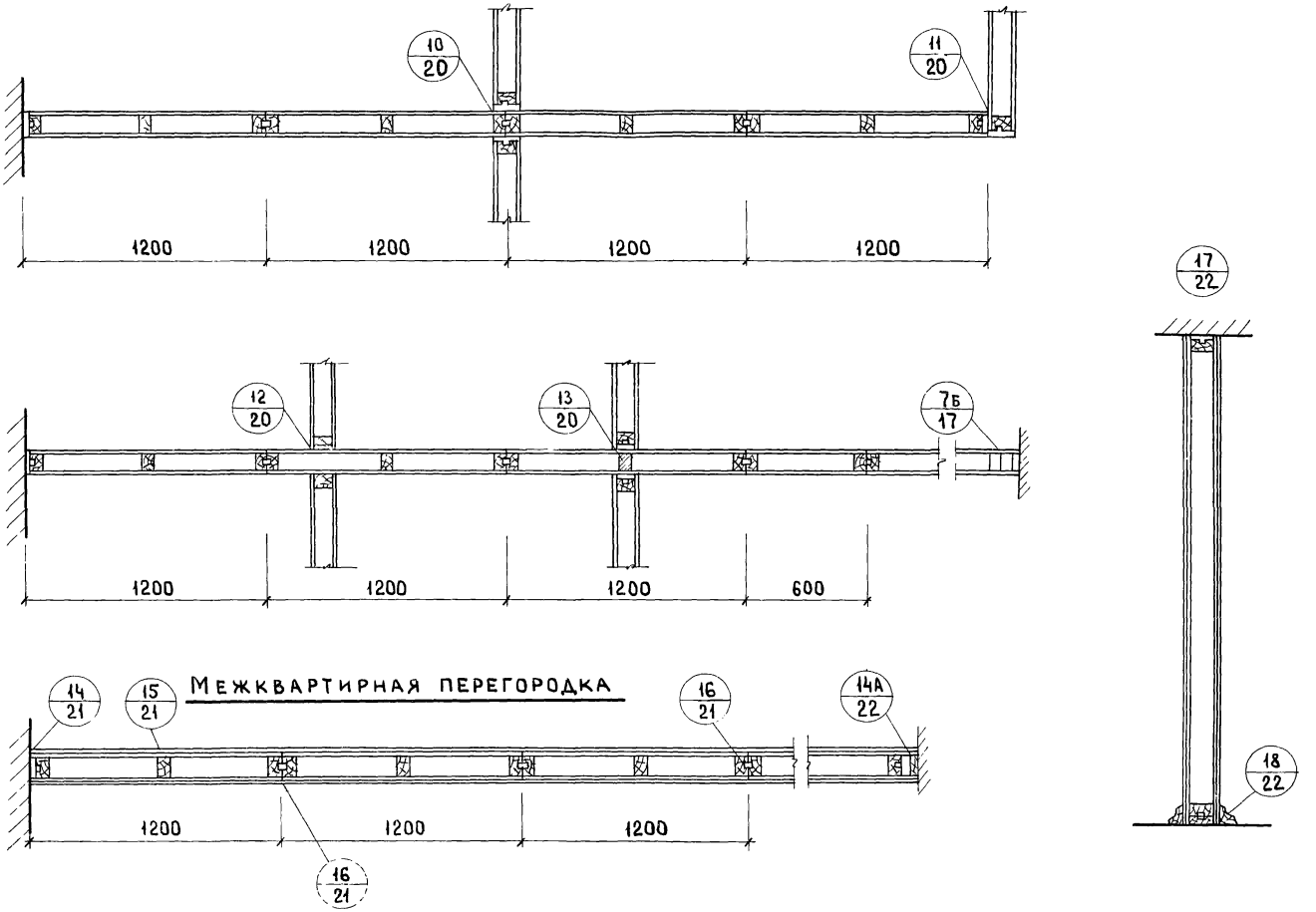

ТК 1978	МОНТАЖНАЯ СХЕМА ПЕРЕГОРОДОК	СЕРИЯ 1.131-15	
		Выпуск 1	Лист 15

ЦНИИЭП ЖИЛИЩА г. МОСКВА

Л. АРХ. ПР. | РАЗРАБ. | ЗИНГЕР | ЕГОРКИНА

ВЗАМЕН

15851 18

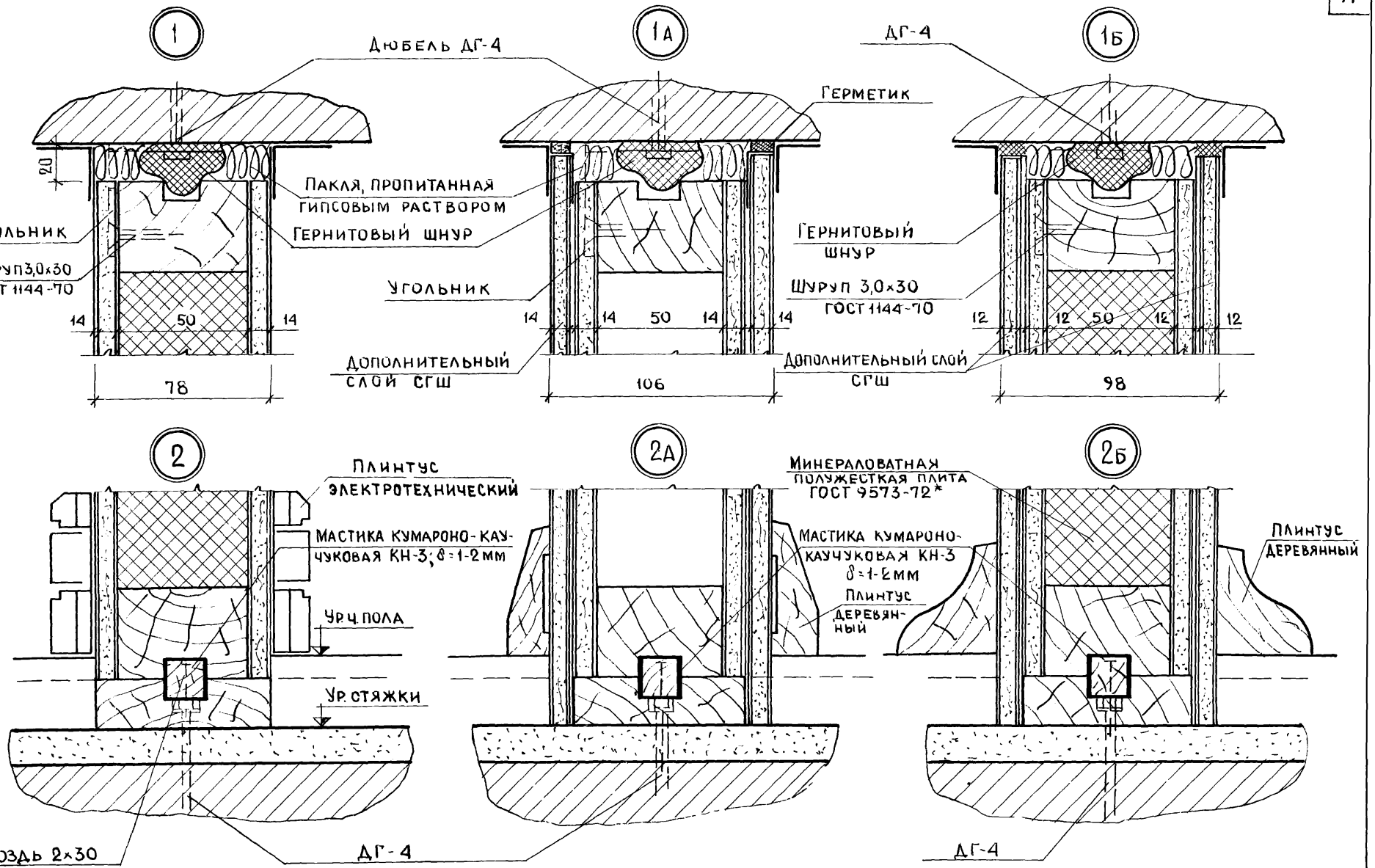

ТК 1978	Узлы. 1; 1А; 1Б; 2, 2А; 2Б.	Серия 1.131-15	
		Выпуск 1	Лист 16

Взамен

Разработ. Егоркина

Жилища г. Москва

15851 19

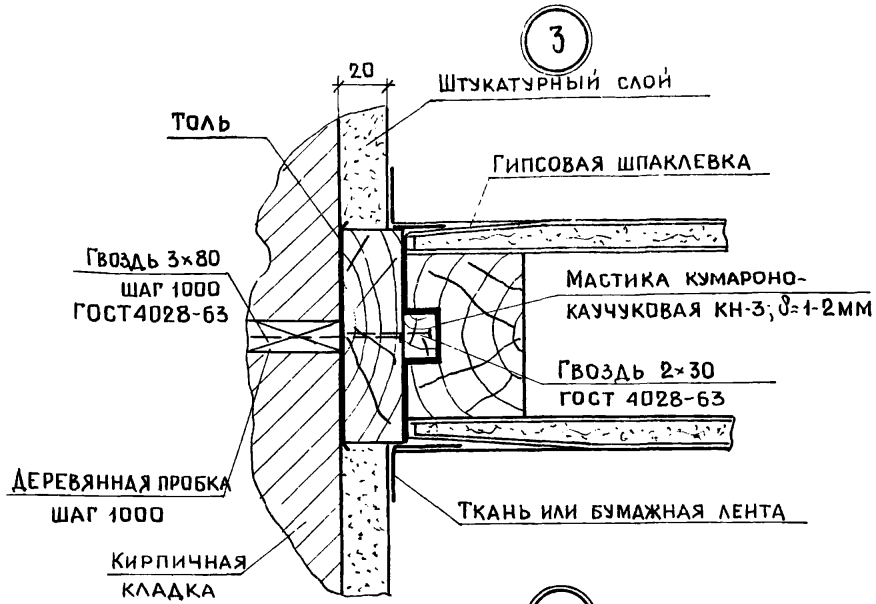

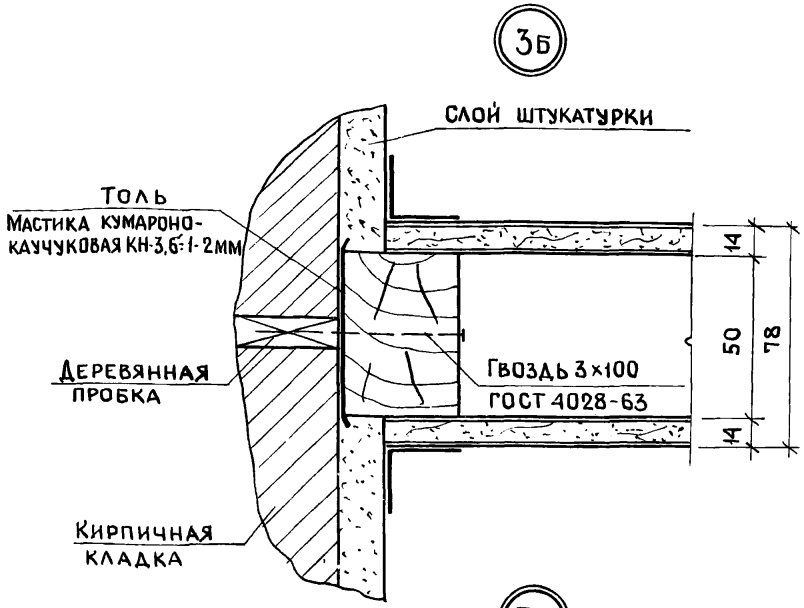

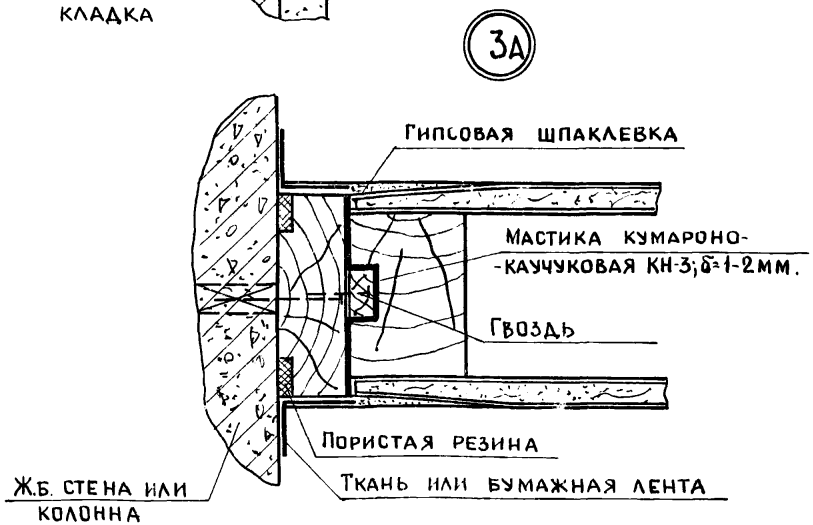

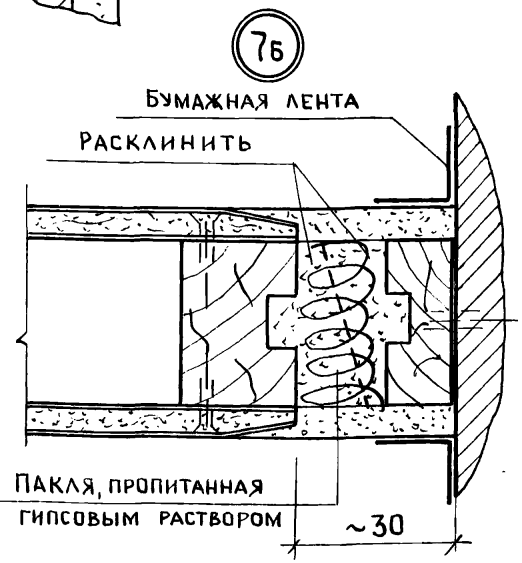

Узлы 3; 3А; 3Б; 7Б.

ЦНИИЭП жилища г. Москва
ТК 1978
Серия 1.131-15
Выпуск 1
Лист 17
15851
20

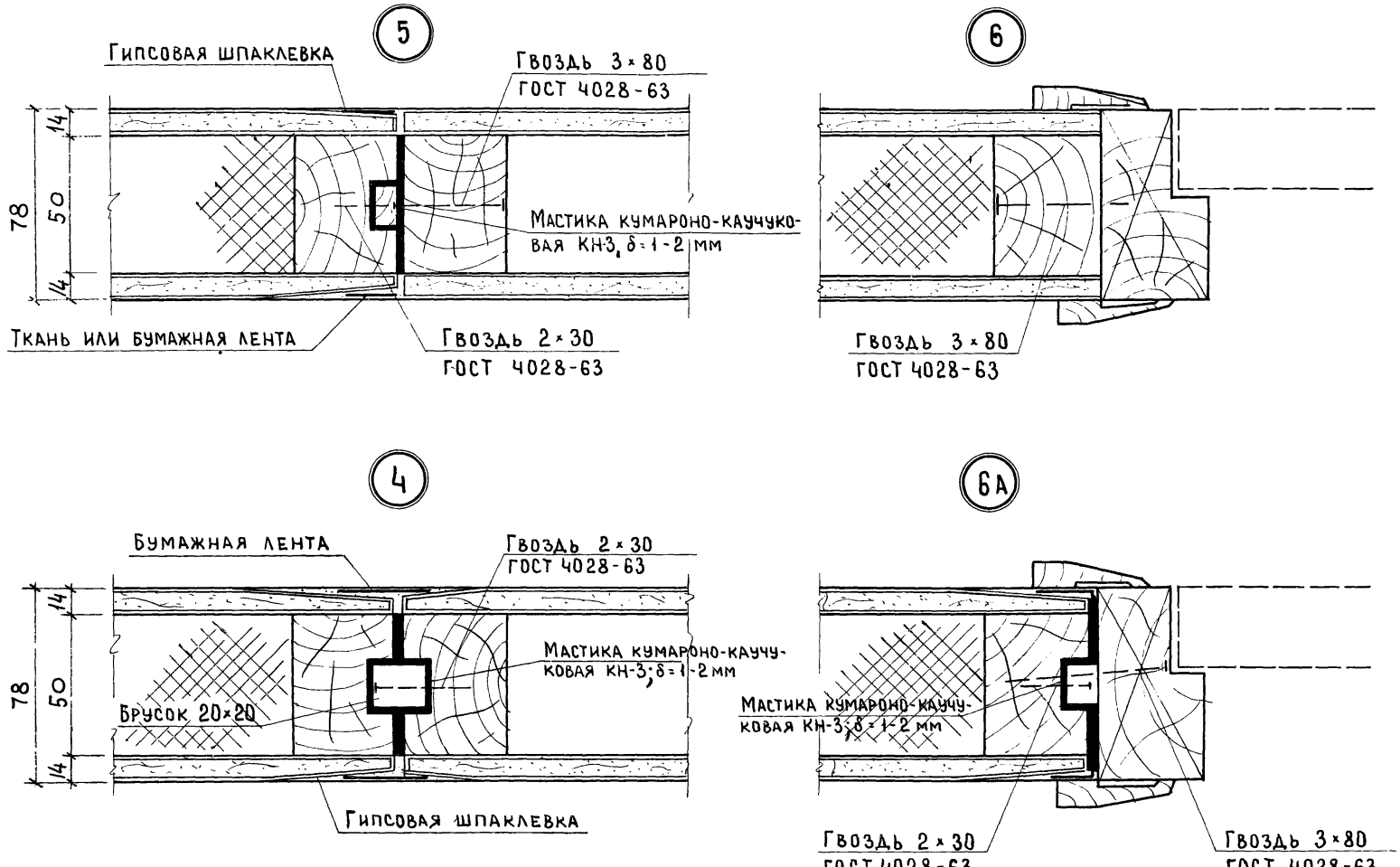

ТК 1978	Узлы 4, 5, 6, 6А	Серия 1 131-15	
		Выпуск 1	Лист 18

Разработ. Зингер

Г. Москва

15851 21

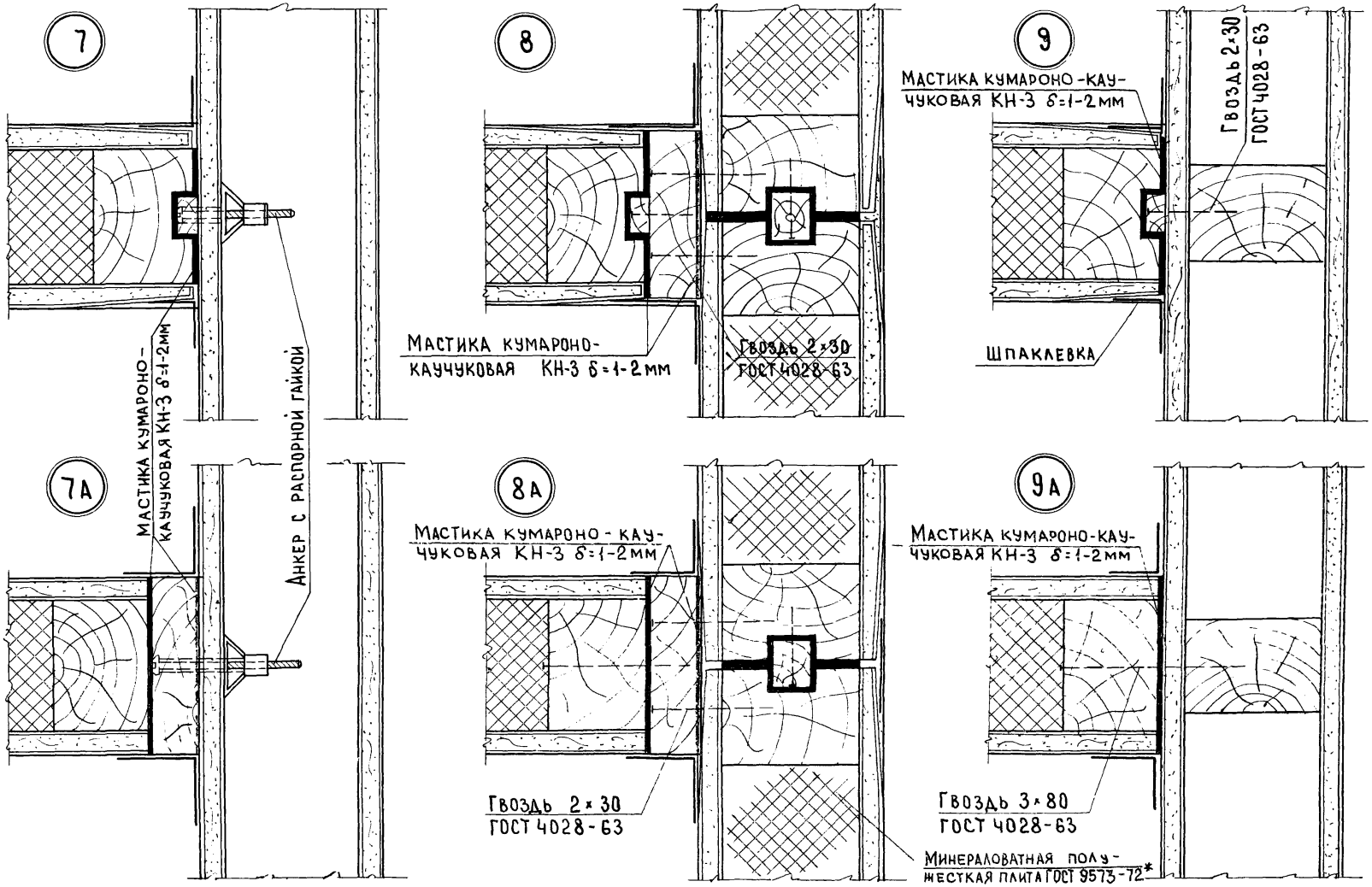

ТК 1978	Узлы 7; 7А; 8; 8А; 9; 9А	Серия 1.131-15	
		Выпуск 1	Лист 19

ЦНИИЭП жилища г. Москва

Гл. арх. пр. | Зингер | Разработ. | Зингер | Взамен

15851 22

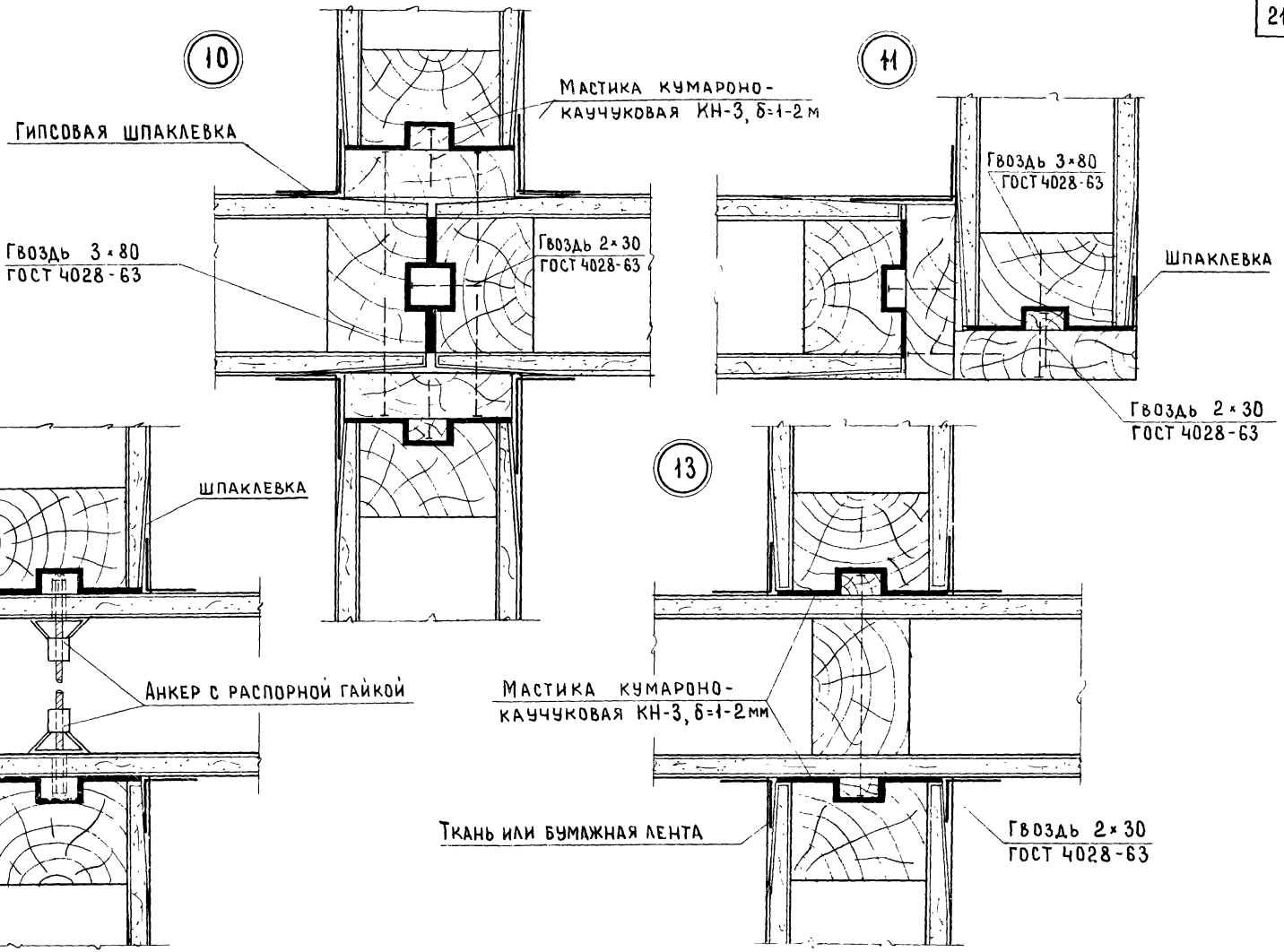

ЦНИИЭП жилища г. Москва

Разработ. Зингер

ТК 1978

Узлы 10; 11; 12; 13

Серия 1.131-15

Выпуск 1

Лист 20

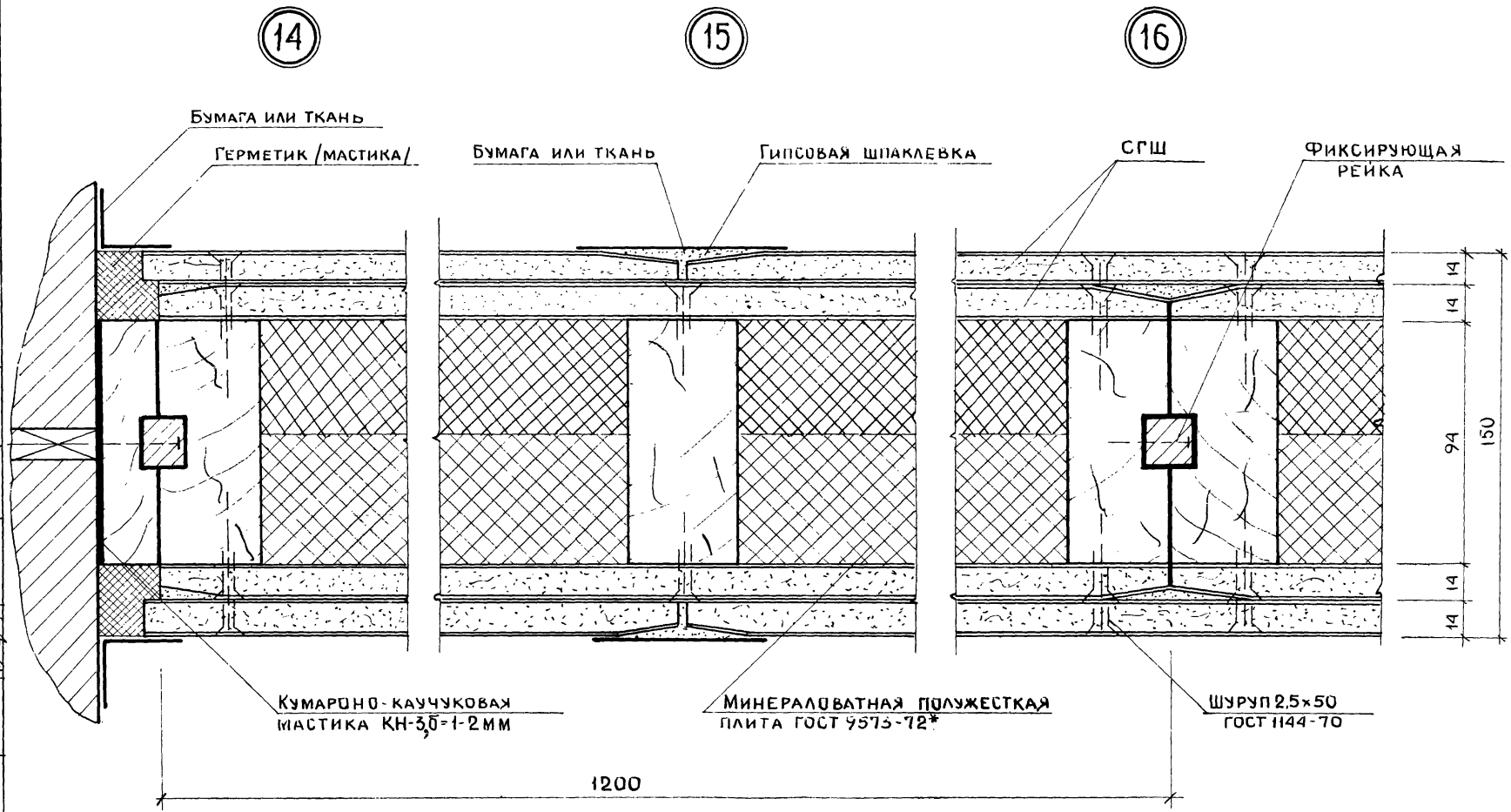

Монтажные узлы межквартирной перегородки 14; 15; 16.

ЦНИИЭП жилища г. Москва

ТК 1978

Серия 1.131-15

Выпуск 1 | Лист 21

15851 24

Взамен
Разработал Егоркина

14А

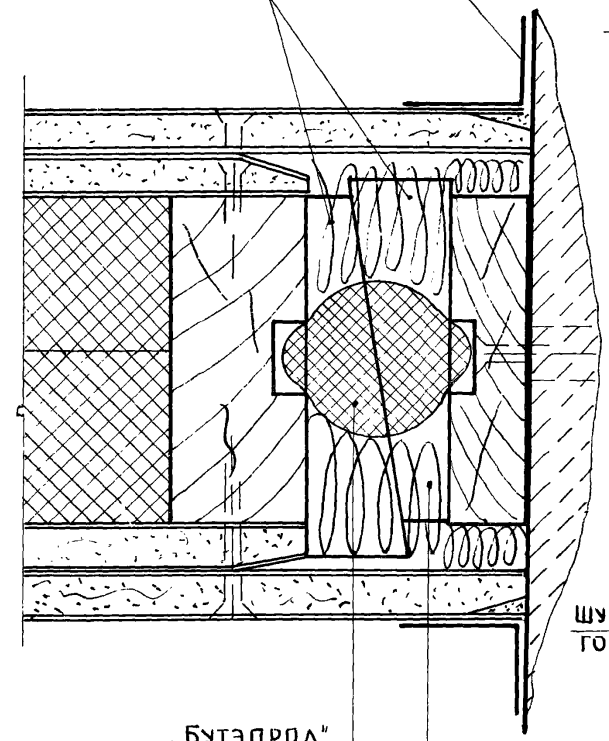

17

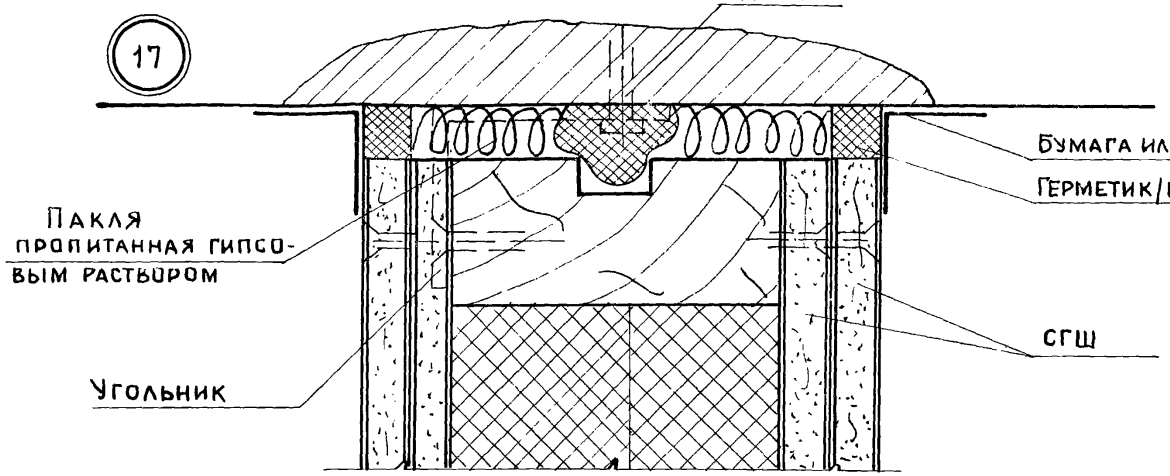

18

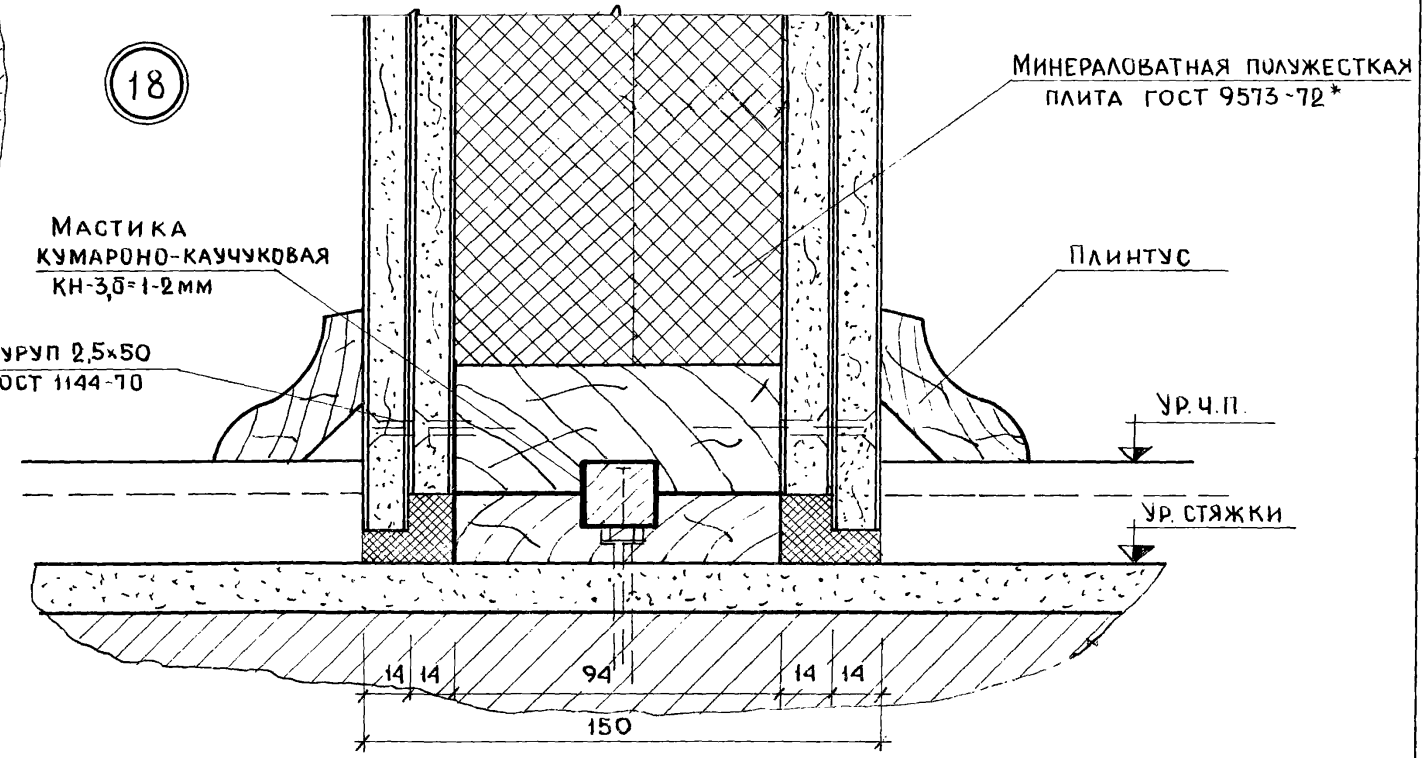

Монтажные узлы межквартирной перегородки: 14А, 17, 18

ЦНИИЭП жилища г. Москва

ТК 1978

Серия 1.131-15
Выпуск 1
Лист 22

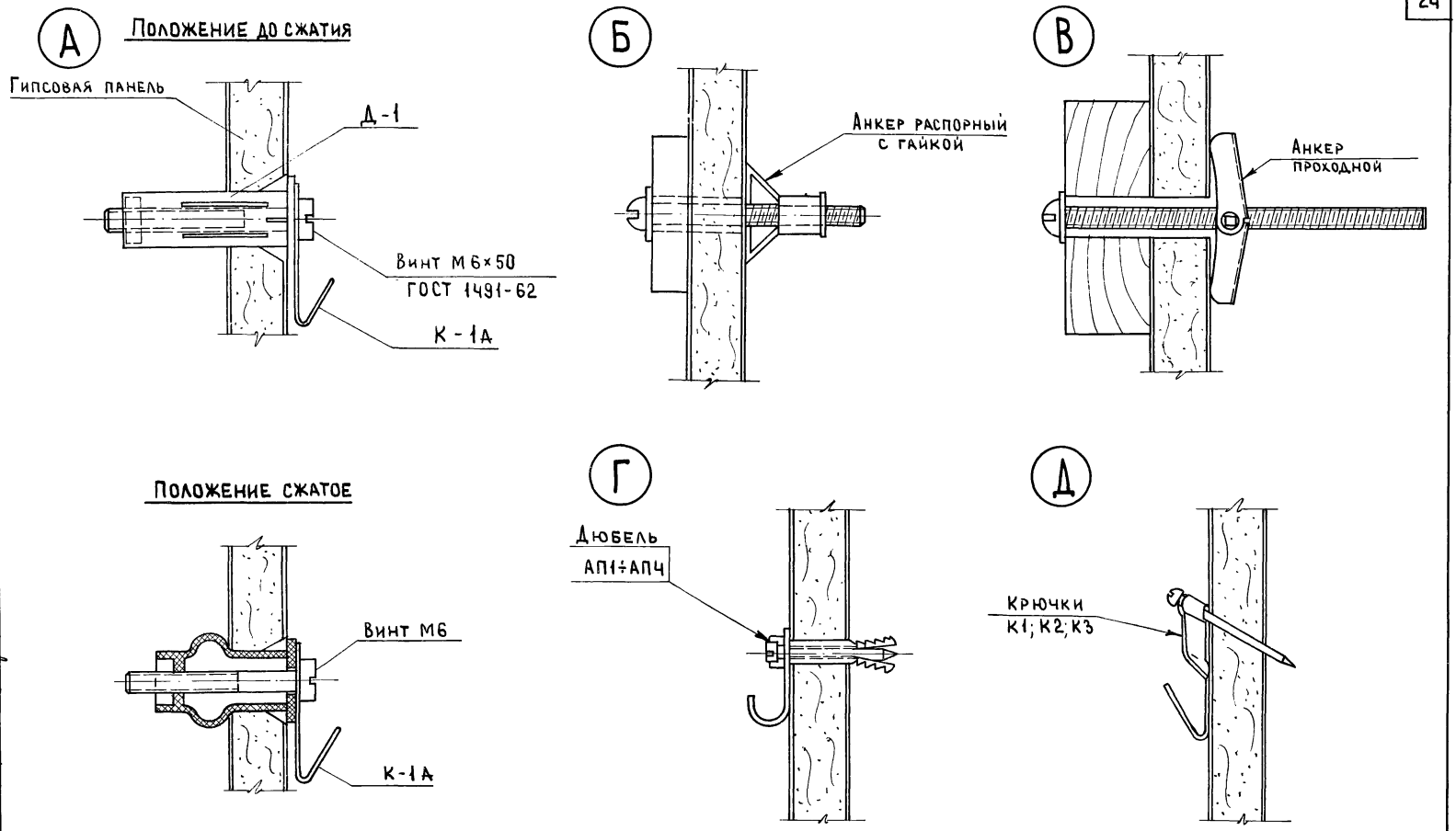

№ подл. | Взамен
ЦНИИЭП жилища г. Москва
Гл. архитектор Зингер
Разраб. Егоркина

ТК 1978

Детали крепления дюбелей, анкеров и крючков для навески оборудования

Серия 1.131-15
Выпуск 1
Лист 23

Пластмассовые дюбели, крепежные элементы для крепления оборудования и мебели.

Д-1

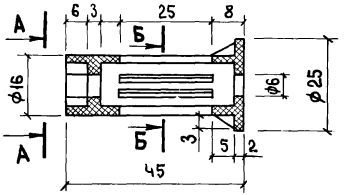

А-А

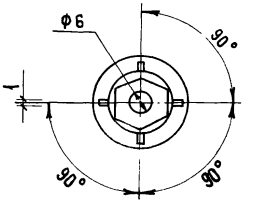

Б-Б

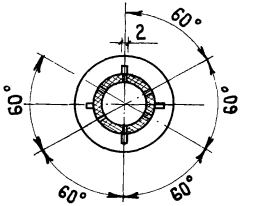

Материал - жесткий полихлорвинил.

Д-2

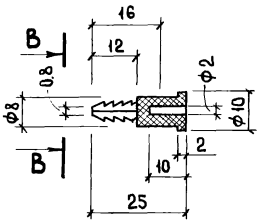

В-В

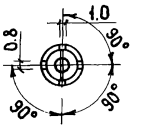

Материал дюбелей - жесткий полихлорвинил

Крючки К-1А

Оцинковать

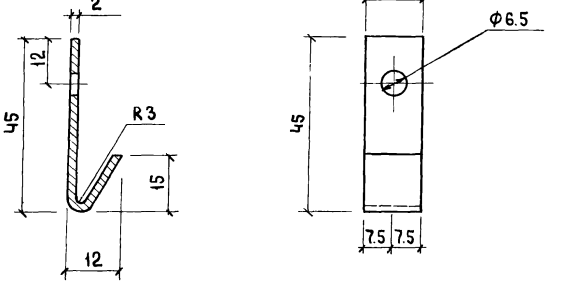

Материал МСТ кп2 ГОСТ 14918-69

Острые края притупить R 0.2÷0.4

Анкер проходной

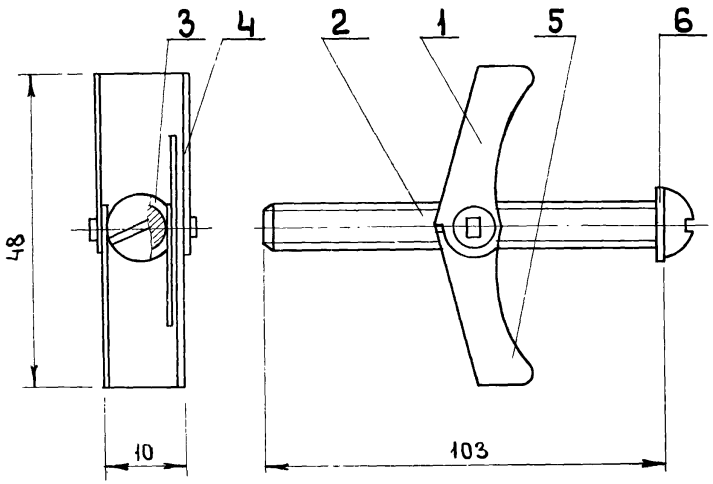

Анкера с распорной гайкой

АГ 1 ÷ 4

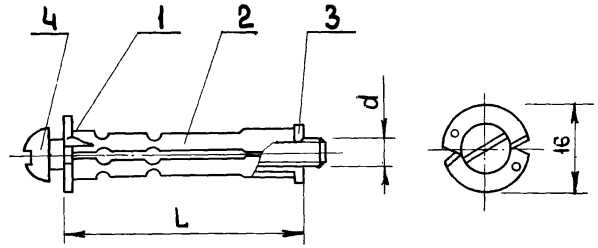

1-2- Распорный анкер
3- Гайка
4- Винт

1-5- Защелка поворотная
2- Винт
3- Гайка - стержень с пружиной
6- Шайба

Крепежные изделия приведенные на листах 22-24 осваиваются объединением Мосметаллоконструкции (г Видное московской области.)

Тип	Размеры (мм)	
	d	L
АГ 1	4	65
АГ 2	4	55
АГ 3	6	65
АГ 4	6	55

ЦНИИЭП жилища г. Москва

Гл. арх. пр-та Зингер

Разраб. Егоркина

№ 15 мл

Взамен

ТК 1978

Анкеры

Серия 1.131-15

Выпуск 1

Лист 25

Крючки

К1÷3

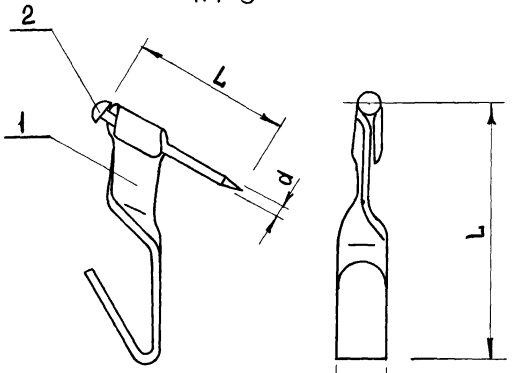

Материал - МСТ кп2 ГОСТ 14918-69
Острые края притупить
R 0.2 ÷ 0.4 Оцинковать

Тип	Размеры (мм)			
	L	ℓ	h	d
К1	40	40	6	2
К2	33	25	7	1.5
К3	20	15	4	1

1 - Крючок
2 - Гвоздь

Крепежный угольник ММ-1

Масса 1 шт. - 0.170 кг

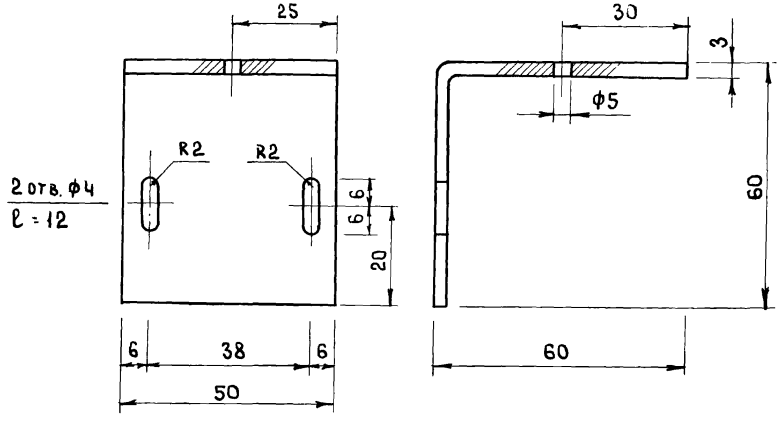

Лист $\frac{3\times50;\ ГОСТ\ 103-57}{ст.\ 3\ ГОСТ\ 535-58}$

Дюбели

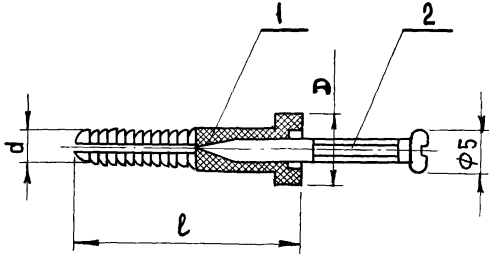

Материал - жесткий полихлорвинил

Тип	Размеры (мм)			
	D	ℓ	d	
АП1	10	15	4	
АП2	12	20	6	
АП3	14	30	8	
АП4	16	40	10	

1 - Дюбель
2 - Винт

Разраб. Егоркина

gost.e-ecolog.ru

ТК 1978

Крючки, дюбели, крепежный угольник ММ-1

Серия 1.131-15
Выпуск 1
Лист 26