ГОСУДАРСТВЕННЫЙ КОМИТЕТ ПО ГРАЖДАНСКОМУ СТРОИТЕЛЬСТВУ И АРХИТЕКТУРЕ
ПРИ ГОССТРОЕ СССР

ТИПОВЫЕ КОНСТРУКЦИИ И ДЕТАЛИ ЗДАНИЙ И СООРУЖЕНИЙ

СЕРИЯ 1.131-10

ЭЛЕКТРОТЕХНИЧЕСКИЕ ПАНЕЛИ

ИЗ ТЯЖЕЛОГО БЕТОНА ДЛЯ КРУПНОПАНЕЛЬНЫХ ЖИЛЫХ ЗДАНИЙ
С ВЫСОТОЙ ЭТАЖА 2.8 м

ВЫПУСК 1

ПАНЕЛИ ГРУПП ВЭ1; ВЭ2; ВЭ4 ДЛИНОЙ ОТ 2.4 м ДО 6 м
ТОЛЩИНОЙ 200 мм

13681
ЦЕНА 3-25

gost.e-ecolog.ru

ЦЕНТРАЛЬНЫЙ ИНСТИТУТ ТИПОВОГО ПРОЕКТИРОВАНИЯ
ГОССТРОЯ СССР

Москва, А-445, Смольная ул., 22

Сдано в печать 14.I 1978 года

Заказ № 314 Тираж 5000 экз.

ГОСУДАРСТВЕННЫЙ КОМИТЕТ ПО ГРАЖДАНСКОМУ СТРОИТЕЛЬСТВУ И АРХИТЕКТУРЕ ПРИ ГОССТРОЕ СССР

ТИПОВЫЕ КОНСТРУКЦИИ И ДЕТАЛИ ЗДАНИЙ И СООРУЖЕНИЙ

СЕРИЯ 1.131-10

ЭЛЕКТРОТЕХНИЧЕСКИЕ ПАНЕЛИ

ИЗ ТЯЖЕЛОГО БЕТОНА ДЛЯ КРУПНОПАНЕЛЬНЫХ ЖИЛЫХ ЗДАНИЙ С ВЫСОТОЙ ЭТАЖА 2.8 М

ВЫПУСК 1

ПАНЕЛИ ГРУПП ВЭ1; ВЭ2; ВЭ4 ДЛИНОЙ ОТ 2.4М ДО 6М ТОЛЩИНОЙ 200ММ

РАЗРАБОТАНЫ ЦНИИЭП ЖИЛИЩА ГОСУДАРСТВЕННОГО КОМИТЕТА ПО ГРАЖДАНСКОМУ СТРОИТЕЛЬСТВУ И АРХИТЕКТУРЕ ПРИ ГОССТРОЕ СССР

Введен в действие государственным комитетом по гражданскому строительству и архитектуре при Госстрое СССР с 1го XII 1975г. Приказ №250 от 5 XI 1975г

Наименование чертежей	№№ листов	№№ стр.
Содержание	1с÷4с	2÷5
Пояснительная записка	1п-5п	6÷10
Номенклатура	1н-3н	11÷13
Электротехническая панель с указанием размещения оборудования	6п	14
Электротехнические панели ВЭ2-26.28.2, ВЭ2-29.28.2 (опалубочные чертежи)	1	15
Электротехнические панели ВЭ2-26.28.2-Д; ВЭ2-26.28.2-Дл (опалубочные чертежи)	2	16
Электротехническая панель ВЭ2-29.28.2-Д (опалубочный чертеж)	3	17
Электротехническая панель ВЭ2-29.28.2-Дл (опалубочный чертеж)	4	18
Электротехническая панель ВЭ2-32.28.2 (опалубочный чертеж)	5	19
Электротехническая панель ВЭ2-32.28.2-Д (опалубочный чертеж)	6	20
Электротехническая панель ВЭ2-32.28.2-Дл (опалубочный чертеж)	7	21
Электротехнические панели ВЭЧ-26.28.2; ВЭЧ-32.28.2-Ш (опалубочные чертежи)	8	22
Электротехнические панели ВЭЧ-26.28.2-Д ВЭЧ-28 28.2-Дл (опалубочные чертежи)	9	23
Электротехническая панель ВЭЧ-32-28.2-Дш (опалубочный чертеж)	10	24
Электротехническая панель ВЭЧ-32.28.2-Длш	11	25
Электротехническая панель ВЭЧ-32.28.2 (опалубочный чертеж)	12	26
Электротехническая панель ВЭЧ-32.28.2-Д (опалубочный чертеж)	13	27
Электротехническая панель ВЭЧ-32.28.2-Дл (опалубочный чертеж)	14	28
Электротехническая панель ВЭЧ-47.28.2 (опалубочный чертеж)	15	29
Электротехническая панель ВЭЧ-47.28.2-Д (опалубочный чертеж)	16	30
Электротехническая панель ВЭЧ-47.28.2-Дл (опалубочный чертеж)	17	31
Электротехническая панель ВЭЧ-47.28.2-2Д (опалубочный чертеж)	18	32
Электротехническая панель ВЭ1-58.26.2 (опалубочный чертеж)	19	33
Электротехническая панель ВЭ1-58.26.2-Д (опалубочный чертеж)	20	34
Электротехническая панель ВЭ1-58.26.2-Дл (опалубочный чертеж)	21	35
Электротехническая панель ВЭ1-58.26.2-2Д (опалубочный чертеж)	22	36
Армирование электротехнических панелей ВЭ2-26.28.2; ВЭ2-29.28.2 (сборочный чертеж)	23	37
Армирование электротехнических панелей ВЭ2-26.28.2-Д; ВЭ2-26.28.2-Дл (сборочный чертеж)	24	38
Армирование электротехнических панелей ВЭ2-29.28.2-Д (сборочный чертеж)	25	39

Наименование чертежей	№№ листов	№№ стр
Армирование электротехнической панели ВЭ2-29.28.2-Дл (сборочный чертеж)	26	40
Армирование электротехнической панели ВЭ2-32.28.2 (сборочный чертеж)	27	41
Армирование электротехнических панелей ВЭ2-32.28.2-Д; ВЭ2-32-28.2-Дл (сборочный чертеж)	28	42
Армирование электротехнических панелей ВЭ4-26.28.2; ВЭ4-32.28.2-ш (сборочный чертеж)	29	43
Армирование электротехнических панелей ВЭ4-26.28.2-Д; ВЭ4-26.28.2-Дл. (сборочный чертеж)	30	44
Армирование электротехнических панелеи ВЭ4-32.28.2-Дш; ВЭ4-32.28.2-Длш (сборочный чертеж)	31	45
Армирование электротехнической панели ВЭ4-32.28.2 (сборочный чертеж)	32	46
Армирование электротехнических панелей ВЭ4-32.28.2-Д; ВЭ4-32.28.2-Дл (сборочный чертеж)	33	47
Армирование электротехнической панели ВЭ4-47.28.2 (сборочный чертеж)	34	48
Армирование электротехнической панели ВЭ4-47.28.2-Д (сборочный чертеж)	35	49
Армирование электротехнической панели ВЭ4-47.28.2-Дл (сборочный чертеж)	36	50

Наименование чертежей	№№ листов	№№ стр.
Армирование электротехнической панели ВЭ4-47.28.2-2Д (сборочный чертеж)	37	51
Армирование электротехнической панели ВЭ1-58.26-2 (сборочный чертеж)	38	52
Армирование электротехнической панели ВЭ1-58.26.2-Д (сборочный чертеж)	39	53
Армирование электротехнической панели ВЭ1-56.26.2-Дл (сборочный чертеж)	40	54
Армирование электротехнической панели ВЭ1-58.26.2-2Д (сборочный чертеж)	41	55
Арматурные блоки АБЭ2-26; АБЭ2-29	42	56
Арматурные блоки АБЭ2-26-Д; АБЭ2-26-Дл	43	57
Арматурные блоки АБЭ2-29-Д; АБЭ2-29-Дл	44	58
Арматурный блок АБЭ2-32	45	59
Арматурные блоки АБЭ2-32-Д; АБЭ2-32-Дл	46	60
Арматурные блоки АБЭ4-26; АБЭ4-32-Ш	47	61
Арматурные блоки АБЭ4-26-Д; АБЭ4-26-Дл	48	62
Арматурные блоки АБЭ4-32-Дш; АБЭ4-32-Длш	49	63
Арматурный блок АБЭ4-32	50	64
Арматурные блоки АБЭ4-32-Д; АБЭ4-32-Дл	51	65

Взамен

Проверил: Ст. техник В. Бинчук

Жилища

ТК 1975

Содержание

Серия 1.131-10

Выпуск 1 | Лист 2с

13681 2

Наименование чертежей	№№ листов	№№ стр.
Арматурный блок АБЭЧ-47	52	66
Арматурный блок АБЭЧ-47-Д	53	67
Арматурный блок АБЭЧ-47-Дл	54	68
Арматурный блок АБЭЧ-47-2Д	55	69
Арматурный блок АБЭ1-58	56	70
Арматурный блок АБЭ1-58-Д	57	71
Арматурный блок АБЭ1-58-Дл	58	72
Арматурный блок АБЭ1-58-2Д	59	73
Ведомость расхода стали на электротехнические панели	60	74
Ведомость расхода стали на электротехнические панели	61	75
Ведомость расхода на 1 марку изделия электропанели трубок из полиэтилена	62	76
Деталь 1 (опалубочная)	63	77
Деталь 2 (опалубочная)	64	78
Деталь 2а (опалубочная)	65	79
Детали 3; 4 (опалубочные)	66	80
Детали 5; 6 (опалубочные)	67	81
Детали 7; 7а; 9 (опалубочные)	68	82
Детали 8; 9а; 10 (опалубочные)	69	83
Детали 11÷16 (опалубочные)	70	84
Детали 18÷16 (опалубочные)	71	85
Разбивка и детали шпонок в электротехнических панелях тип II	72	86
Разбивка и детали шпонок в электротехнических панелях тип IIа	73	87
Разбивка и детали шпонок в электротехнических панелях тип IIб	74	88
Деталь 1 (армирование)	75	89
Деталь 2 (армирование)	76	90
Деталь 3 (армирование)	77	91
Детали 4, 4а, 4б (армирования)	78	92
Детали 5, 6, 7 (армирования)	79	93
Деталь 8 (армирование)	80	94
Детали 9, 10 (армирования)	81	95
Детали 11, 12 (армирования)	82	96
Деталь 1 арматурного блока	83	97
Детали 2, 3 арматурного блока	84	98
Детали 4, 5 арматурного блока	85	99
Детали 6, 7 арматурного блока	86	100

Наименование чертежей	№№ листов	№№ стр.
Детали 8, 9 арматурного блока	87	101
Детали 10, 11 арматурного блока	88	102
Детали 12, 13 арматурного блока	89	103
Деталь 14 арматурного блока	90	104
Деталь 15 арматурного блока	91	105
Детали 16, 17 арматурного блока	92	106
Деталь 18 арматурного блока	93	107
Детали 19, 20, 21 арматурного блока	94	108
Каркасы КВ1 ÷ КВ7	95	109
Каркасы КВ8 ÷ КВ10. Каркасы ПКВ1 ÷ ПКВ7.	96	110
Каркасы КВ11 ÷ КВ18	97	111
Каркасы КВ21 ÷ КВ29	98	112
Каркасы КВ31 ÷ КВ39	99	113
Каркасы КВ41 ÷ КВ49	100	114
Сетки СВ1 ÷ СВ6	101	115
Сетки СВ7 ÷ СВ12; сетка СВ21	102	116
Сетки СВ22 ÷ СВ30	103	117
Отдельные стержни ТВ1 ÷ ТВ27	104	118
Закладная деталь МВ1. Петли строповочные ПВ1 ÷ ПВ4	105	119
Соединение электротехнических панелей с примыкающими стенами. Детали 1, 2, 3.	106	120
Сопряжение электротехнической панели группы ЭВ1 с примыкающими панелями внутренних стен.	107	121
Сопряжение электротехнической панели группы ЭВ2 с примыкающими панелями внутренних стен	108	122
Сопряжение электротехнической панели группы ЭВ4 с примыкающими панелями внутренних стен.	109	123

Серия 1.131-1 входит в состав строительного каталога унифицированных индустриальных изделий.

Рабочие чертежи электротехнических панелей из тяжелого бетона разработаны для внутренних стен лестничных клеток крупнопанельных 5 и 9-этажных жилых домов с шагом поперечных стен 2,4÷3,6 м, (малый шаг) и с шагом поперечных стен 2,4÷6,6 м (смешанный и большой шаг), предназначенных для строительства во II и III климатических зонах с обычными геологическими условиями.

Работа выполнена на основании задания Госгражданстроя от 4 1-1974 г.

Панели, в зависимости от характера их примыкания к смежным конструкциям, разделены на группы 1, 2, 4 (см. лист 5п).

В панелях различных групп проведена унификация профилей, проемов, вырезов, монтажных выпусков, рифлений боковых поверхностей, а также узлов армирования, арматурных изделий и закладных деталей.

Сопряжение панелей с примыкающими конструкциями осуществляется в соответствии с чертежами серии 2.130-1 „Детали стен и перегородок жилых зданий" выпуск 3 – „Внутренние стены 5 и 9-этажных крупнопанельных зданий".

Рабочие чертежи панелей запроектированы применительно к серии типовых проектов, разрабатываемых с размерами планировочной сетки кратными 300 (3м).

Панели законструированы в соответствии со СН и П II-В, I-62^{x} „Бетонные и железобетонные конструкции. Нормы проектирования" и СН 321-65 „Указания по проектированию конструкций крупнопанельных жилых домов", а также с учетом требований ГОСТ 11309-65 „Дома жилые крупнопанельные".

Панели разработаны в соответствии с ГОСТ 12504-67.

При разработке электротехнических панелей приняты следующие основные положения:

1. Изготовление панелей предусматривается по технологии заводов, запроектированных институтом Гипростроммаш (типовой проект предприятия крупнопанельного домостроения мощностью 140000 м^2 полезной площади в год, шифр 409-13-6)

2 Подъем панелей в вертикальное положение из форм, после термообработки, производится с помощью кантователя при угле наклона не менее 70°.

3. Предельный габарит панелей принят 5,8×2,6×0,2 м, вес до 7,5 т.

4. Армирование панелей производится сварными арматурными блоками и дополнительными изделиями (каркас гребня, закладные детали, строповочные петли), которые укладываются и фиксируются в форме одновременно с арматурным блоком.

5. Распалубка панелей производится при достижении прочности бетона не менее 50% от проектной марки, но не менее прочности, равной 100 кг/см^2.

Конструкция панелей.

Электротехнические стеновые панели изготавливаются из тяжелого бетона марок 150 и 200 с конструктивным армированием.

На боковых гранях панелей предусмотрены рифления, обеспечивающие совместную работу с примыкающими конструкциями, после заполнения стыков раствором или бетоном (см. листы 72÷74).

Армирование панелей осуществляется пространственными арматурными блоками.

При проектировании арматурных блоков были приняты следующие решения:

основой блоков являются вертикальные каркасы КВ1÷КВ4, устанавливаемые у торцов, по бокам проемов и по полю панели.

Объединение каркасов в блок производится при помощи сварки отдельными стержнями ТВ1÷ТВ23, сетками СВ1÷СВ30 и поверху горизонтальными каркасами типа КВ21÷КВ29.

Перемычки над проемами дверей армируются двумя плоскими каркасами КВ31÷КВ39 или КВ41÷КВ49, причем последние имеют укороченную высоту и ставятся в случае необходимого увеличения высоты проема двери (не более 50 мм), зависящей от конструктивной высоты пола.

Каркасы перемычек привариваются с внешних сторон к вертикальным каркасам.

Взаимное расположение элементов арматурного блока определяется размерами, указанными на его чертеже и на типовых деталях армирования, приведенных в настоящем альбоме.

Проектное положение арматурного блока в форме в процессе бетонирования должно обеспечиваться пластмассовыми или цементными фиксаторами или другим способом.

Необходимо соблюдать минимальные защитные слои от каналов скрытой сменяемой электропроводки от арматуры (не менее 10 мм).

Проектное положение закладных деталей должно обеспечиваться с помощью болтового соединения на форме.

Строповочные петли фиксируются в прорезях коробочек на бортах формы и скрепляются после фиксации с арматурным блоком при помощи вязальной проволоки.

В панелях с дверными проемами для крепления коробок предусмотрены деревянные антисептированные пробки.

Пробки крепятся к каркасам арматурного блока.

Для образования каналов в панели закладываются в соответствии со СНиП III-И.6-67 полиэтиленовые трубки по ГОСТ 18599-73.

Ведомость расхода на I марку изделия трубок из полиэтилена см. таблицу на листе 62. В случае необходимости могут применяться трубки из других материалов по согласованию с местными органами пожарного надзора.

На чертежах показаны минимальные размеры внутренних диаметров каналов.

Размеры стеновых панелей не должны иметь отклонения от основных проектных размеров, превышающие установленные ГОСТом 12504-67 (см. лист 5п).

Лицевые поверхности внутренних стеновых панелей должны быть подготовлены под окраску или оклейку обоями.

Прочность бетона к моменту отпуска изделия с завода должна соответствовать проектной марке бетона. Допускается поставлять на стройку панели с прочностью бетона не менее 50% от проектной, но не менее прочности, равной 100 кг/см^2, когда условия возведения здания своевременно обеспечивают приращение прочности бетона панелей до проектной марки.

Вес панелей не должен превышать проектный вес более чем на 7%

Заводское испытание панелей.

Контроль качества панелей следует проводить в соответствии с требованиями ГОСТ 12504-67. путем систематического пооперационного контроля при изготовлении изделий; прочности бетонных кубов и арматуры, укладки арматурных блоков; толщины защитных слоев бетона; положение связей и монтажных петель.

Указания по складированию, транспортированию, монтажу и маркировке.

1. Хранение и транспортирование панелей должны выполняться в соответствии с требованиями ГОСТ 12504-67 со следующими дополнениями

а) перемещение и монтаж панелей производить с применением самобалансирующих траверс, обеспечивающих вертикальное положение панелей, а также равномерную передачу нагрузки на петли (наклон строп не более 15°);

б) строповку панелей производить за подъемные петли ПВ, расположенные по верхней грани панелей.

2. Каждая панель должна иметь маркировку, выполненную несмываемой краской, где должны быть указаны: марка изделия, индекс предприятия, номер контролера ОТК, дата изготовления и масса панелей.

Маркировка изделий принята по единой буквенно-цифровой системе, где

- буквы обозначают вид изделия;
- первая цифра - группу изделия;
- три последующих численных индекса (после тире) характеризуют геометрические размеры стеновой панели (в дециметрах с округлением),
- последний индекс добавляется в случае наличия проема

Например, ВЭЧ-47.28.2-Д.

ВЭ - внутренняя стеновая электротехническая панель
Ч - группа изделия
47 - длина, 4660 мм
28 - высота, 2780 мм
2 - толщина 200мм
Д - проем для двери, располагающийся справа в панели

При расположении проемов-для двери в левой части панели добавляется индекс „Л".

Например ВЭЧ-47.28.2-Дл.

В некоторых электропанелях может устраиваться штраба для пропуска трубы внутреннего водостока. В этом случае в марке панели добавляется дополнительный индекс „Ш".

Например ВЭЧ-32.28.2-Длш.

Маркировка арматурных блоков отвечает соответствующей марке изделия панели, так например АБЭЧ-47-Д отвечает марке панели ВЭ.Ч-47.28-2-Д. Для марки арматурного блока добавляется обозначение

„АБ" и не ставятся индексы высоты и толщины панели.

Внесение изменений в обозначение марок не допускается.

Марки изделий проставляются на чертежах и в спецификациях проектов, в заказах заводам-изготовителям и на изделиях.

Изготовление металлических изделий и применяемые материалы

Арматурные изделия должны отвечать требованиям ГОСТ 10922-64 и ГОСТ 14098-68.

Проведенная унификация параметров арматурных изделий позволяет изготавливать их при помощи точечной сварки на автоматических линиях типа МТ М 09, 7728/03, разработанных Гипростроммашем на базе МГМК-3х100, И-2И, разработанной Индустройпроектом.

Для гнутья каркасов типа ПКВ применяется гибочный станок 7251А.

Арматурная сталь принята в соответствии со СНиП I-В. 4-62 и сокращенного сортамента в соответствии с письмом Госгражданстроя №6-804 от 11 IX-70 г. Арматура каркасов и сеток принята из стали А-III и В-I, петлевые выпуски - из стали класса А-I.

Петли строповочные следует выполнять только из горячекатаной стали класса А-I марок ВСт, 3сп2, ВСт. 3пс2 по ГОСТ 380-71 (последняя - для температур при монтаже не ниже -40°С). Пластинка в закладных деталях МВ1 выполняется из полосовой стали марки ВСт. 3сп6.

Анкера закладных деталей привариваются контактной точечной или рельефно-точечной сваркой, тавровые соединения анкеров могут выполняться дуговой сваркой под слоем флюса на автоматах типа АСС-2МУ и АДФ-2001.

При применении оборудования, автоматически не обеспечивающего режим сварки, следует толщину пластины увеличить до 8 мм.

Указания по изготовлению арматурных блоков.

Сборка арматурных блоков выполняется с помощью контактной сварки в подвижных кондукторах типа 7207/2СА, оборудованных подвесными сварочными машинами МТПП-75 с модернизированными клещами КТП-I.

Качество сварки, выполняемой при сборке, должно быть не ниже требований, предъявляемых к соединениям с ненормируемой прочностью по ГОСТ 10922-64, таблица 3.

Указания при проектировании

При применении электропанелей в проектах панели должны быть проверены расчетом на прочность в зависимости от фактической нагрузки, приходящейся на них в конкретных проектах.

При пользовании рабочими чертежами настоящего альбома в проектах жилых зданий даются привязочные листы, в которых указывается:

1. Марка бетона изделия по прочности на сжатие (в зависимости от величины действующего на панель расчетного усилия).

2. Местоположение канала для ввода электропровода в перекрытие (см. детали 7 и 7а Лист 68);
местоположение штрабы для внутреннего водостока (см. деталь 8, лист 69 и деталь 8, лист 80).

3. Местоположение закладных деталей или пробок для крепления галтелей и плинтусов.

4. Марки каркасов перемычек в зависимости от конструктивной высоты пола (и как следствие повышения высоты проема не более 50мм): каркасы КВ31÷КВ39 заменяются соответственно на каркасы КВ41÷КВ49.

При применении чертежей каталога в проекте допускается:

1. Устраивать в отдельных случаях штрабы для труб внутреннего водостока по согласованию с электриками.

2. Изменять в отдельных случаях положение дверных проемов в плане (при этом необходимо проверять расчетом несущую способность простенков).

3. Корректировать армирование простенка и перемычек в случае если расчетные нагрузки превышают допускаемые.

Технологическая карта изготовления арматурного блока электротехнической панели ВЭ4-26-28-2-Д

Таблица

№№ п/п	Марка	Эскиз арматурного элемента	Характеристика одного арматурн. элемента: Габаритные размеры: Длина	Ширина	К-во: Прод стер	Попер стер	Диам. в мм: Прод стерж	Попер стерж	Шаг в мм: Прод стерж	Попер стерж	К-во элемен. в изделии	Вес в кг: Одного элемента	Полный вес всех элемен	Объем работ по заготовке: И 6118 п.м	СМЖ-142 п.м.	С-370 шт. резов	С-146А 7251 А гибов	НБ-633 шт. опер.	Объем работ по сварке: МТП-200 св.точ.	А-III пог.м МТП 300 св.точ.	АДФ 200 шт.стер	МТ 1210 (МТП-75-15) св.точ.	МТМ 09 пог.м.	АТМС 14х15-1-2 пог.м.	МТПП-75 св.точ.
1	2	3	4	5	6	7	8	9	10	11	12	13	14	15	16	17	18	19	20	21	22	23	24	25	26
1	КВ1		2600	190	2	13	5ВI	4ВI	150	200	4	1.05	4.20	9.86	—	—	—	—	—	—	—	—	10.40	—	—
2	КВ3		2550	150	2	13	5ВI	4ВI	110	200	2	0.98	1.96	3.90	—	—	—	—	—	—	—	—	5.10	—	—
3	КВ3I		2490	490	2	11	8АIII	5ВI	450	200	2	2.72	5.44	10.98	9.96	4	—	—	—	—	—	44	—	—	—
4	СВ2		1090	1140	6	6	4ВI	4ВI	200	200	1	1.35	1.35	13.50	—	—	—	—	—	—	—	—	—	1.14	12
5	СВ7		2180	1290	7	11	4ВI	4ВI	200	200	1	2.95	2.95	29.49	—	—	—	—	—	—	—	—	—	1.29	20
6	ТВ1		140	—	1		4ВI	—	—	—	5	0.014	0.07	0.70	—	—	—	—	—	—	—	—	—	—	—
7	ТВ2		190	—	1	—	4ВI	—	—	—	11	0.019	0.21	2.09	—	—	—	—	—	—	—	—	—	—	22
8	ТВ4		240	—	1	—	4ВI	—	—	—	33	0.024	0.792	7.92	—	—	—	—	—	—	—	—	—	—	66
9	ТВ24		1320	—	1	—	14АI	—	—	—	2	1.60	3.20	26.2	—	2	—	—	—	—	—	—	—	—	8
10	ПКВ2		2190	550	2	11	4ВI	4ВI	75	200	1	1.05	1.05	10.43	—	—	$\frac{-}{2}$	—	—	—	—	22	—	—	—
11	ПВ1		1030	—	1	—	12АI	—	—	—	2	0.92	1.84	—	—	2	$\frac{6}{-}$	—	—	—	—	2	—	—	4
12	МВ1		120	60×8	1	—	—	—	—	—	2	—	—	—	—	—	—	2+2	—	—	—	—	—	—	—
			65	—	1	—	10АII	—	—	—		0.88	1.76	—	0.13	2	—	—	—	$\frac{-}{2}$	2	—	—	—	4
			310	—	2	—	10АII	—	—	—		—	—	—	1.24	4	4	—	4	—	—	—	—	—	—
														ИТОГО:	24.822	91.51	11.33	14	10	4	4	$\frac{-}{2}$	2	68	15.50	2.43	136

ТК 1975

Арматурные изделия и закладные детали панелей

Пояснительная записка

Серия 1.131-10

Выпуск 1 | Лист 4 п

Типовые жилища для газовых районов

Проверил

Схемы фрагментов планов стен, определяющих группы электротехнических панелей

ВЭ1-...

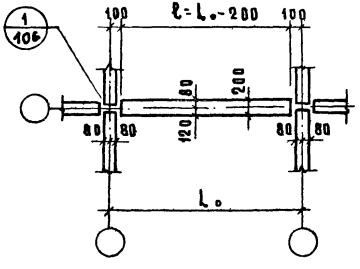

ВЭ2-...

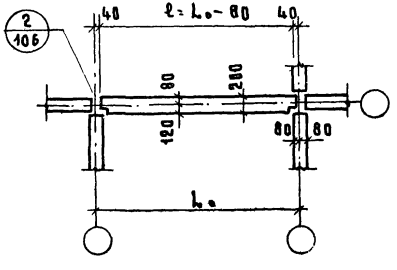

ВЭ4-...

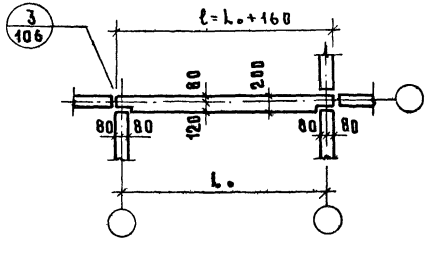

Допуски на изготовление электропанелей

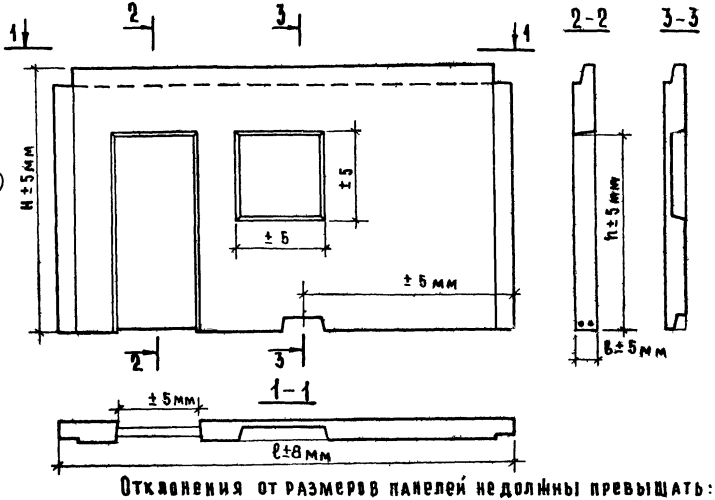

Отклонения от размеров панелей не должны превышать:

по неплоскостности панелей	10 мм
по смещению осей проемов	10 мм
по разности длин диагоналей лицевых поверхностей	12 мм
по разности длин диагоналей проемов	10 мм
смещение осей закладных деталей не должно превышать в плоскости панели	10 мм
из плоскости панели	

/допуски приняты по ГОСТ 12504-67/

Инв.№ подл. | Подпись и дата | Взам.инв.№ | Инв.№ дубл. | Подпись и дата

Исходный параметр шага L₀, м	Марка изделия	Эскиз	Геометрические характеристики: Длина ℓ, мм	Высота H, мм	Ширина в, мм	Площадь м²: панели брутто	проемов и ниш	панели нетто	Марка бетона, кг/см²	Показатели расхода материалов на панель: Объем бетона, м³	Расход стали, кг	на 1 м² панели: Объем бетона, м³	Расход стали, кг	Масса панели из бетона γ=2500 кг/м³, т	№ листа
2.7	ВЗ2-26-28-2	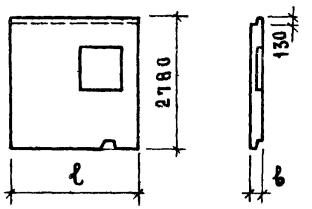	2620	2780	200	7.28	—	7.28	200	1.223	18.21	0.167	2.5	3.05	1
	ВЗ2-26-28-2-Д		2620	2780	200	7.28	1.80	5.48	200	0.883	23.45	0.161	4.28	2.20	2
	ВЗ2-26-28-2-Дл		2620	2780	200	7.28	1.80	5.48	200	0.883	23.45	0.161	4.28	2.20	2
3.0	ВЗ2-29-28-2	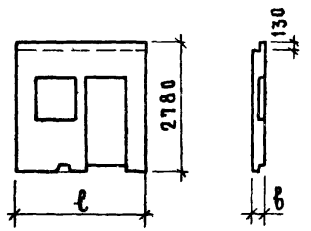	2920	2780	200	8.12	—	8.12	200	1.386	20.36	0.170	2.50	3.46	1
	ВЗ2-29-28-2-Д		2920	2780	200	8.12	1.80	6.32	200	1.046	23.53	0.165	3.85	2.61	3
	ВЗ2-29-28-2-Дл		2920	2780	200	8.12	1.80	6.32	200	1.046	23.53	0.165	3.85	2.61	4
3.3	ВЗ2-32-28-2	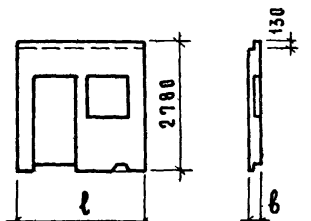	3220	2780	200	8.95	—	8.95	200	1.549	20.29	0.173	2.26	3.87	5
	ВЗ2-32-28-2-Д		3220	2780	200	8.95	1.80	7.15	200	1.209	25.57	0.169	3.58	3.00	6
	ВЗ2-32 28-2-Дл		3220	2780	200	8.95	1.80	7.15	200	1.209	25.57	0.169	3.58	3.00	7

ТК 1975

Номенклатура электротехнических панелей

Серия 1.131-10, выпуск 1, лист 12

ЦНИИЭП жилища

Гетманик Синичук проверил

13684

Исходный параметр шага L, м	Марка изделия	Эскиз	Длина l, мм	Высота H, мм	Ширина B, мм	Площадь м²: панели брутто	Площадь м²: проемов	Площадь м²: панели нетто	Марка бетона, кг/см²	Показатели расхода материалов на панель: объем бетона, м³	Показатели расхода материалов на панель: расход стали, кг	Показатели расхода материалов на 1 м² панели: объем бетона, м³	Показатели расхода материалов на 1 м² панели: расход стали, кг	Масса панели из бетона γ=2500 кг/м³, т	N листа
			мм	мм	мм	м²	м²	м²	кг/см²	м³	кг	м³	кг	т	
2.4	В34-26-28-2 Рис.1	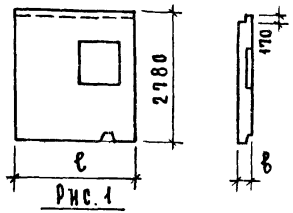	2560	2780	200	7.11	—	7.11	200	1.190	17.98	0.17	2.52	2.97	8
	В34-26-28-2-Д Рис.2		2560	2780	200	7.11	1.88	5.23	200	0.810	25.36	0.16	4.85	2.02	9
	В34-26-28-2-Дл Рис.3		2560	2780	200	7.11	1.88	5.23	200	0.810	23.36	0.16	4.85	2.02	9
3.0	В34-32-28-2 Рис.1	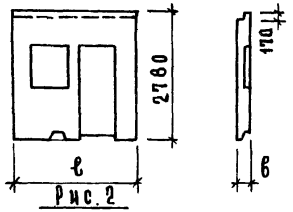	3160	2780	200	8.78	—	8.78	200	1.511	22.85	0.17	2.59	3.77	12
	В34-32-28-2-Д Рис.2		3160	2780	200	8.78	1.88	6.90	200	1.131	28.65	0.16	4.14	2.82	13
	В34-32-28-2-Дл Рис.3		3160	2780	200	8.78	1.88	6.90	200	1.131	28.65	0.16	4.14	2.82	14
4.5	В34-47-28-2 Рис.1	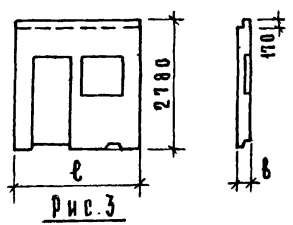	4660	2780	200	12.75	—	12.75	200	2.311	24.12	0.18	1.90	5.75	15
	В34-47-28-2-Д Рис.2		4660	2780	200	12.75	1.88	10.87	200	1.931	33.78	0.18	3.10	4.80	16
	В34-47-28-2-Дл Рис.3		4660	2780	200	12.75	1.88	10.87	200	1.931	33.78	0.18	3.10	4.80	17

Рис.1 Рис.2 Рис.3

Номенклатура электротехнических панелей

ТК 1975

Серия 1.131-10
Выпуск 1 Лист 2н

13684 79

Исходный параметр шага	Марка изделия	Эскиз	Геометрические характеристики: Длина ℓ	Высота H	Ширина b	Площадь панели брутто м²	Площадь проемов и ниш м²	Площадь панели нетто м²	Марка бетона	Показатели расхода материалов на панель: Объем бетона	Расход стали	на 1 м² панели: Объем бетона	Расход стали	Масса панели из бетона γ=2500 кг/м³	№ листа
м			мм	мм	b	м²	м²	м²	кг/см²	м³	кг	м³	кг	т	
3.0	834-32-28-2-ш Рис.1	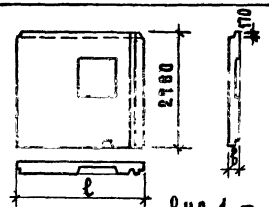	3160	2780	200	8.78	–	8.78	200	1.472	31.66	0.167	3.60	3.68	8
	834-32-28-2-Дш		3160	2780	200	8.78	1.88	6.90	200	1.092	32.72	0.158	4.73	2.73	10
	834-32-28-2-Длш Рис.3		3160	2780	200	8.78	1.88	6.90	200	1.092	32.72	0.158	4.73	2.73	11
4.5	834-47-28-2-2Д Рис.4	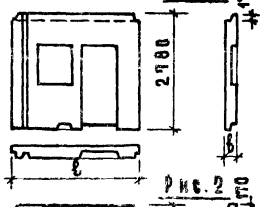	4660	2780	200	12.75	3.76	8.99	200	1.551	43.17	0.173	4.80	3.88	18
4.0	831-58-26-2 Рис.5	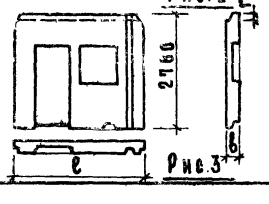	5800	2610	200	15.20	–	15.20	200	2.870	26.34	0.188	1.73	7.15	19
	831-58-26-2-Д Рис.6		5800	2610	200	15.20	1.88	13.32	200	2.490	35.99	0.188	2.70	6.22	20
	831-58-26-2-Дл Рис.7		5800	2610	200	15.20	1.88	13.32	200	2.490	35.99	0.188	2.70	6.22	21
	831-58-26-2-2Д Рис.8	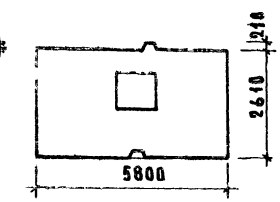	5800	2610	200	15.20	3.76	11.44	200	2.110	44.71	0.184	3.90	5.25	22

Рис.1 Рис.2 Рис.3

Рис.4 Рис.5 Рис.6 Рис.7 Рис.8

Номенклатура электротехнических панелей

Серия 1.131-10
Выпуск 1
Лист 3и

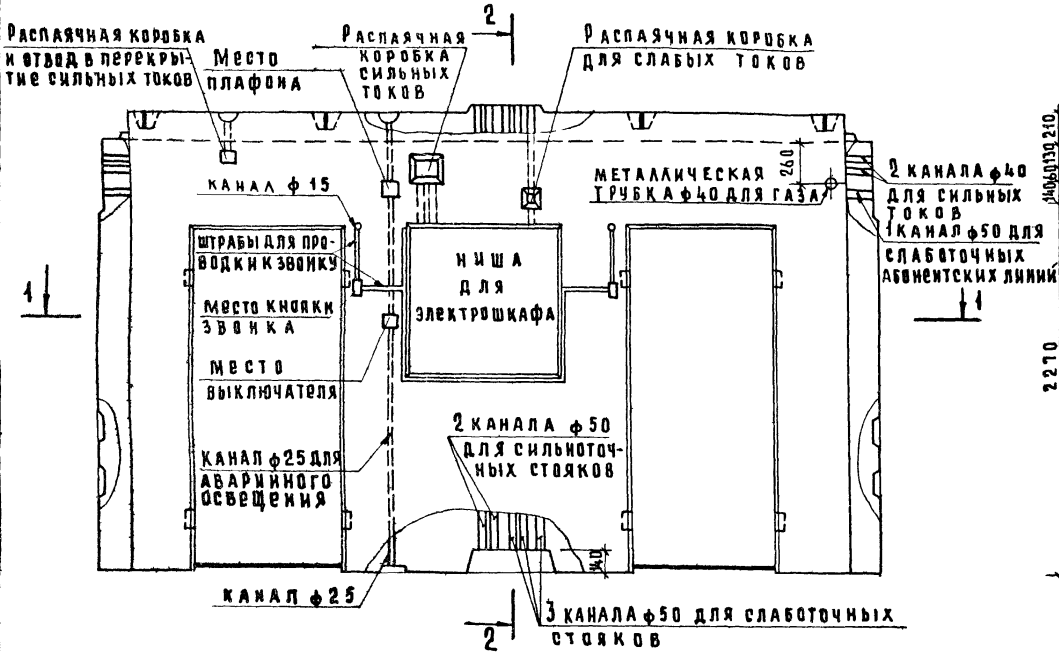

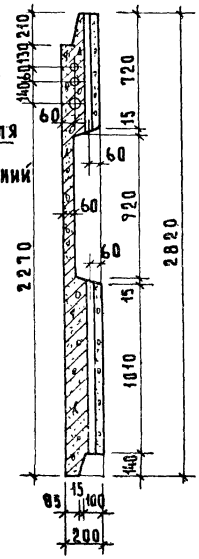

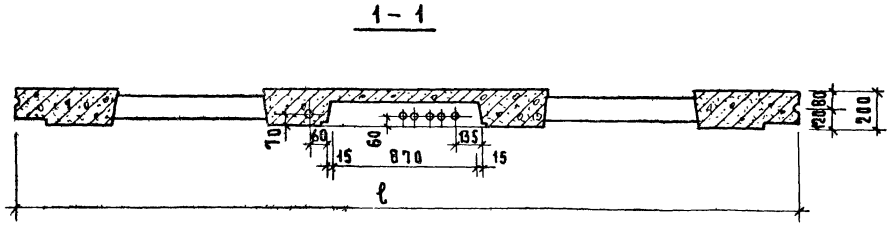

1. Штрабы, после прокладки проводов к звонку, заделать раствором и зашпатлевать.
2. Место отвода в перекрытие сильных токов определяется в конкретных проектах жилых зданий. Детали устройства отводов см на листе 68
3. Ниша для выключателя аварийного освещения выполняется в отдельных изделиях по назначению проектной организацией
4. Место положение трубки для газа определяется проектной организацией для конкретной марки изделия.
5. Все каналы для электропроводки и слаботочных линий выполняются из полиэтиленовых трубок по ГОСТ 18599-73. (см. таблицу на листе 62)

На чертеже показаны минимальные размеры внутренних диаметров каналов.

ТК 1975	Электротехническая панель с указанием размещения оборудования	Серия 1.131-10	
		Выпуск 1	Лист 6П

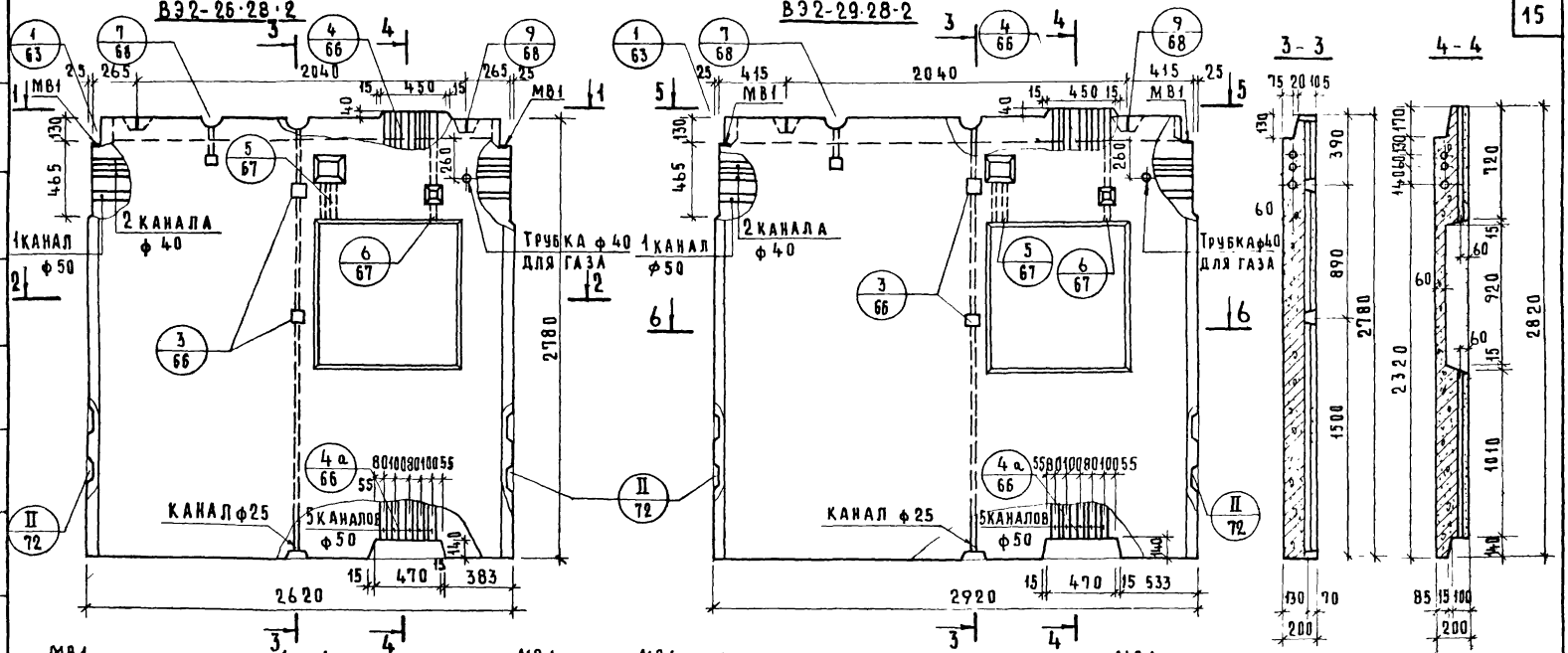

Показатели на изделие

Марка панели		ВЭ2-26-28-2	ВЭ2-29-28-2
Объем бетона	м³	1.223	1.386
Расход стали	кг	18.21	20.36
Масса изделия	т	3.05	3.46
Расход стали на 1 м²	кг/м	2.5	2.50

1. Трубка для газа ставится по привязке проектной организацией в конкретных проектах зданий
2. См. указания на листе 6л

ТК 1975

Электротехнические панели ВЭ2-26·28·2; ВЭ2-29·28·2
/опалубочные чертежи/

Серия 1.131-10
Выпуск 1
Лист 1

13681 16

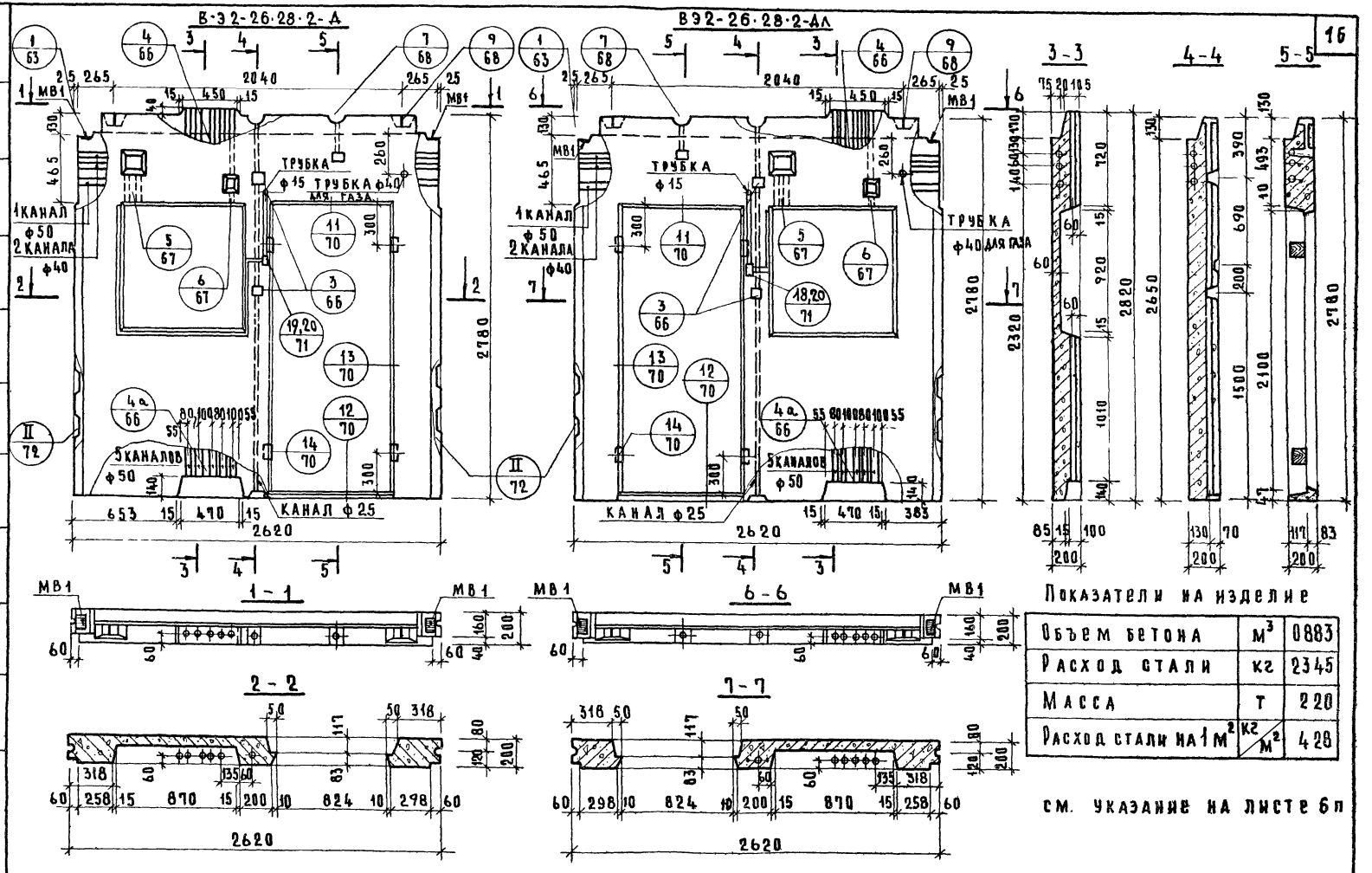

Показатели на изделие

Объем бетона	м³	0883
Расход стали	кг	2345
Масса	т	220
Расход стали на 1 м²	кг/м²	428

см. указание на листе 6п

ТК 1975	Электротехнические панели ВЭ2-26.28.2-Д ; ВЭ2-26·28·2-Дл /опалубочные чертежи/	серия 1.131-10
		выпуск 1 / лист 2

ЦНИИЭП жилища

ст. техник | гл. инж. пр. | Винчук | проверил | взамен

13681 17

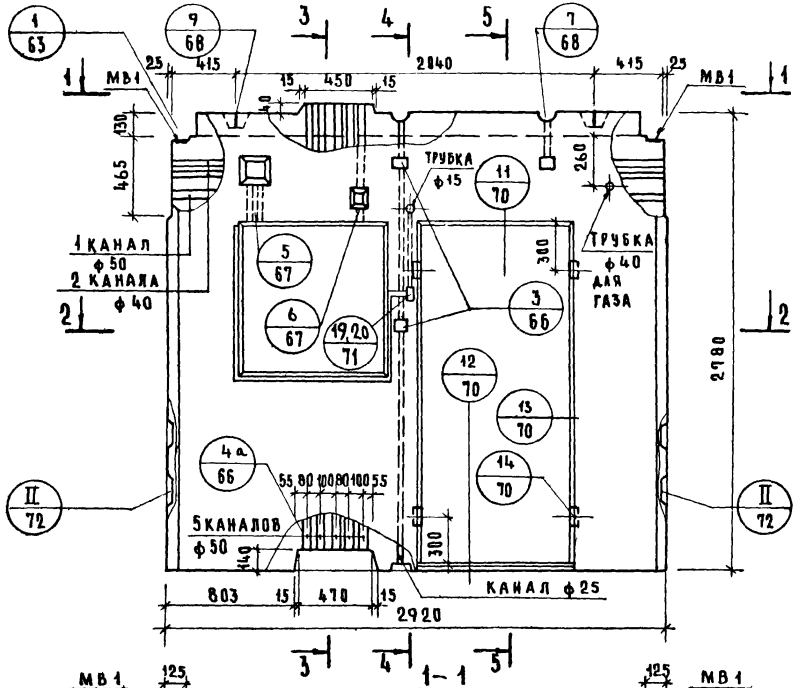

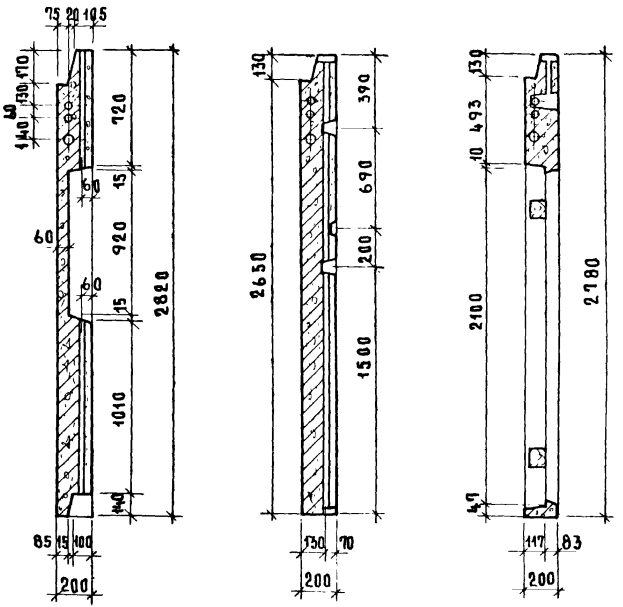

Показатели на изделие

Объем бетона	$м^3$	1.046
Расход стали	кг	23.53
Масса изделия	т	2.61
Расход стали на $1 м^2$	$кг/м^2$	3.85

См. указания на листе 6п

ТК 1975

Электротехническая панель ВЭ2-29-28-2-Д
/опалубочный чертеж/

серия 1.131-10	
выпуск 1	лист 3

Инв. № подл. | Подпись и дата | Взам. инв. №

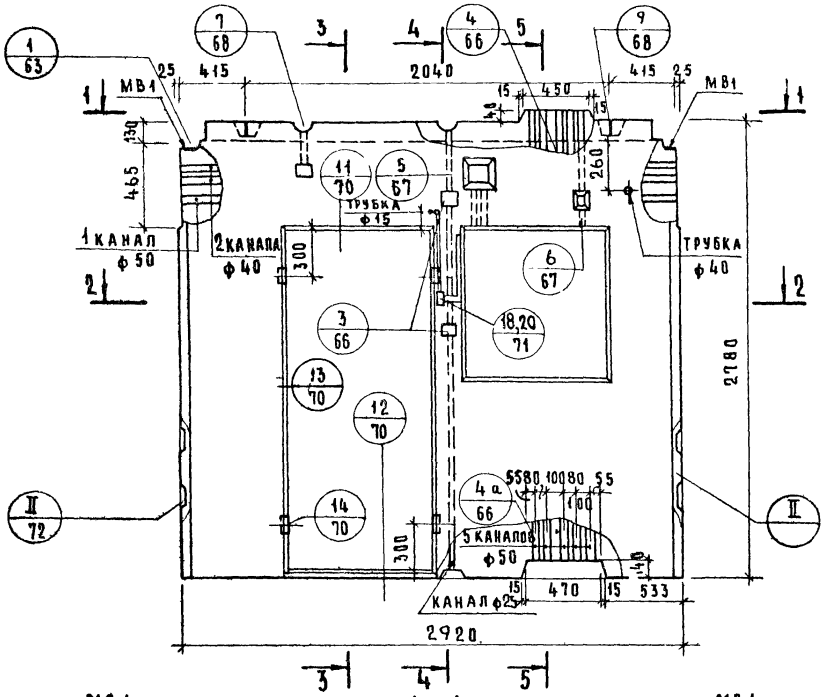

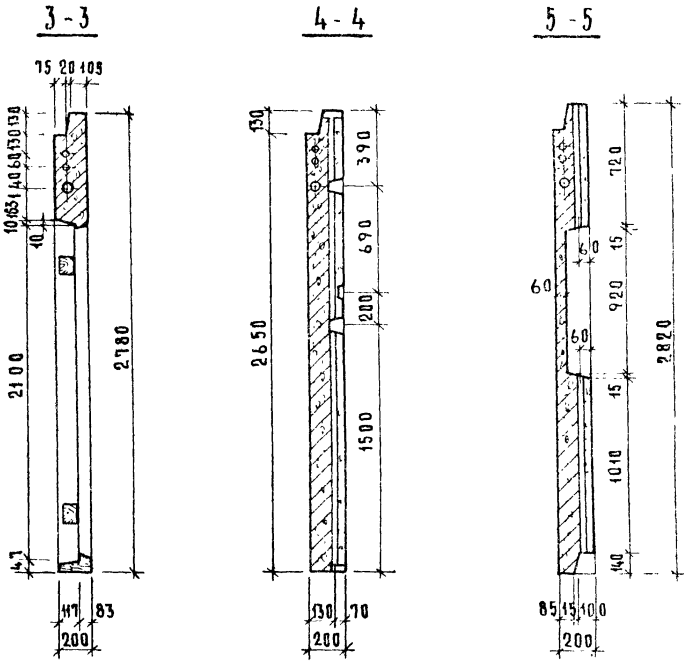

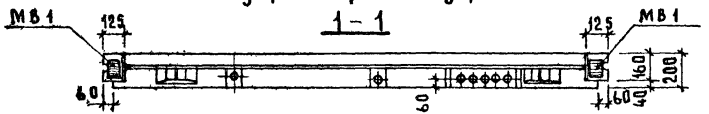

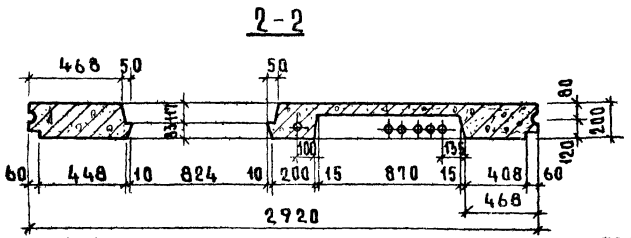

Показатели на изделие

Объем бетона	$м^3$	1.046
Расход стали	кг	23.53
Масса изделия	т	2.61
Расход стали на 1 $м^2$	кг/$м^2$	3.85

См. указания на листе 6п

ТК 1975	Электротехническая панель ВЭ2-29·28·2-Дл / Опалубочный чертеж /	Серия 1.131-10 Выпуск 1 Лист 4

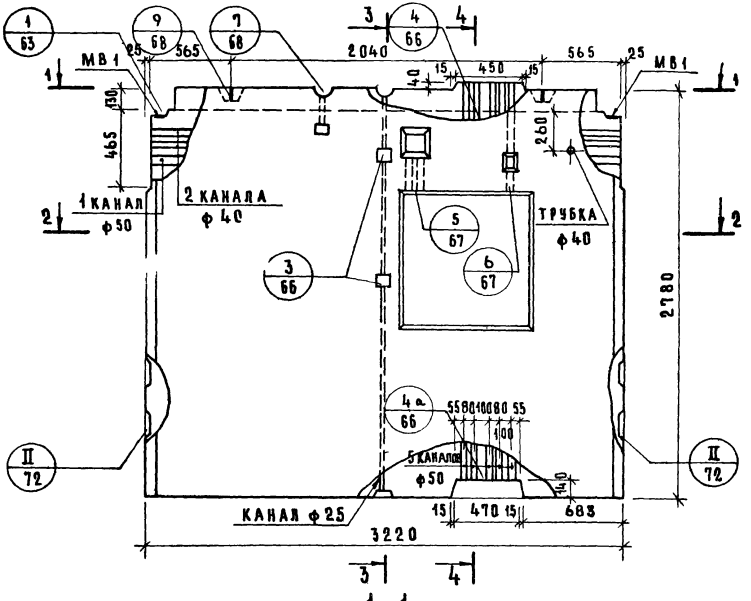

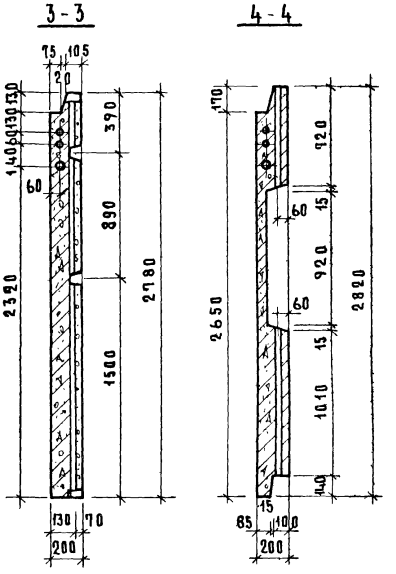

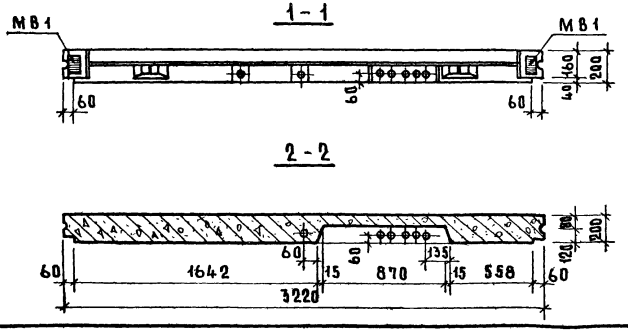

Показатели на изделие

Объем бетона	$м^3$	1.549
Расход стали	кг	20.29
Масса изделия	т	3.87
Расход стали на 1 $м^2$	кг/$м^2$	2.26

см. указания на листе 6п

ТК 1975

Электротехническая панель ВЭ2-32-28-2
/ опалубочный чертеж /

Серия 1. 131-10
Выпуск 1
Лист 5

ЦНИИЭП жилища
Гл. инж. пр. Ст. техник
Н. Рабинин В. Бинчук
Проверил
Взамен

13681 20

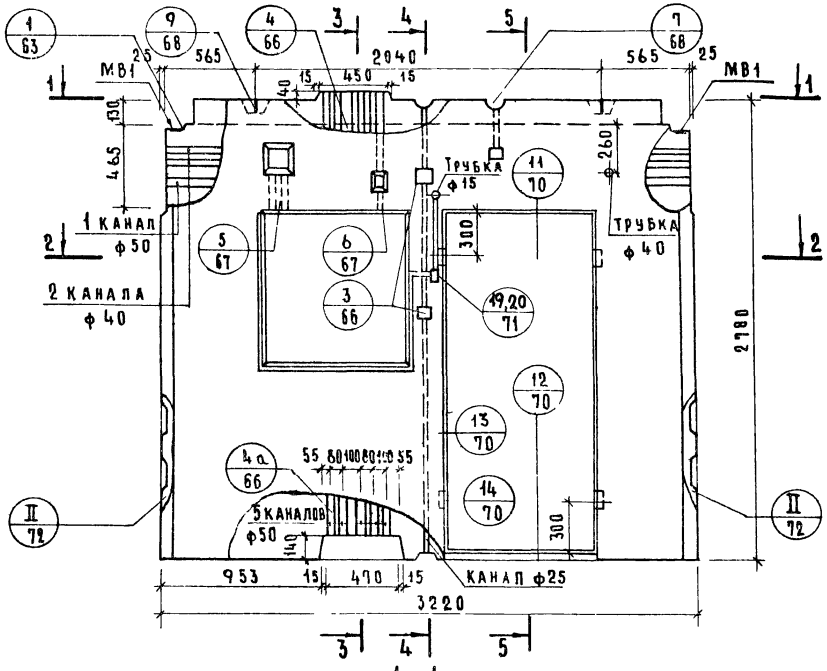

3 - 3

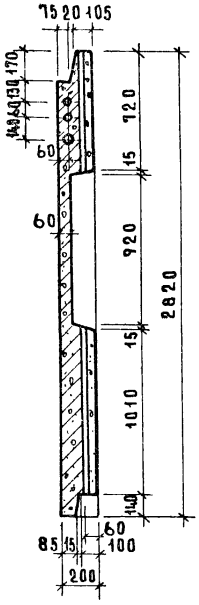

4 - 4

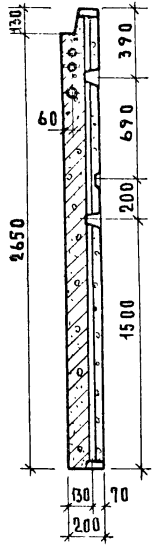

5 - 5

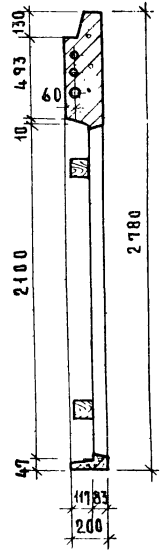

1 - 1

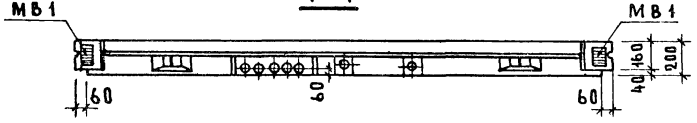

2 - 2

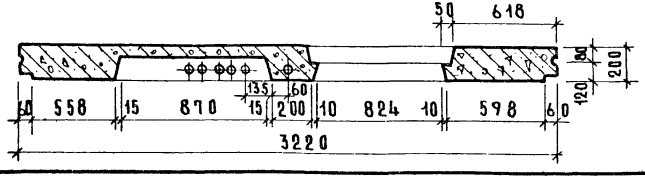

Показатели на изделие

Объем бетона	$м^3$	1.209
Расход стали	кг	25.57
Масса	т	3.00
Расход стали на $1 м^2$	$кг/м^2$	3.58

См. указания на листе 6п

ТК 1975

Электротехническая панель ВЭ2-32-28-2-Д

/ опалубочный чертеж /

Серия 1.131-10
Выпуск 1
Лист 6

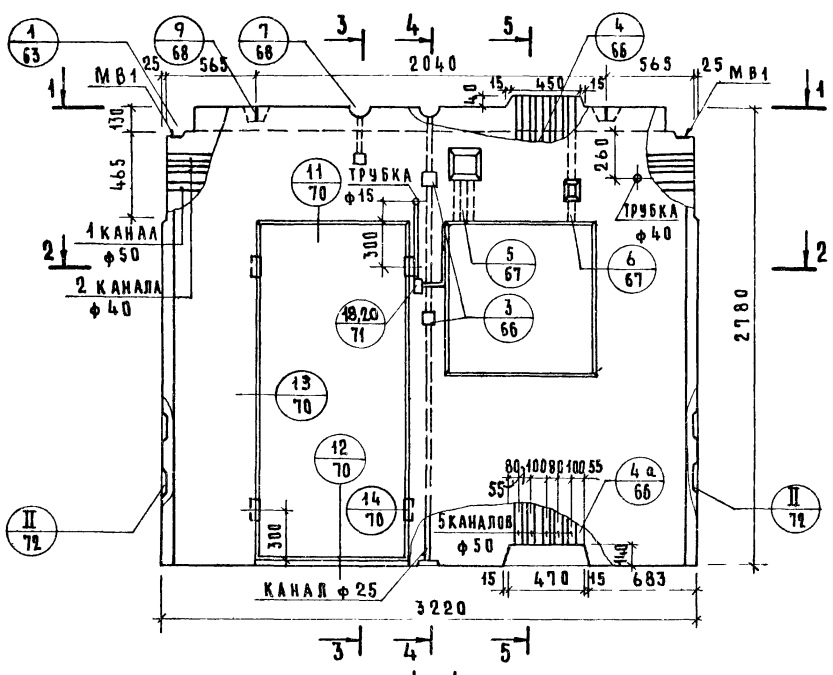

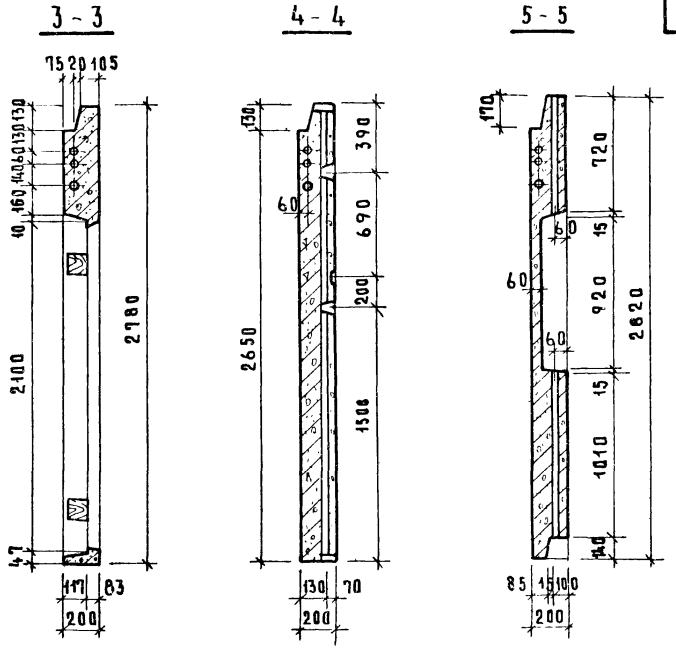

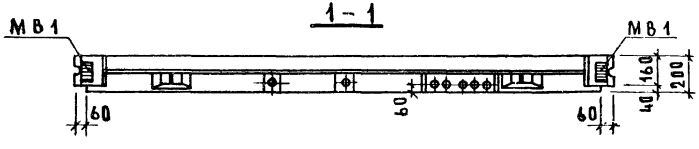

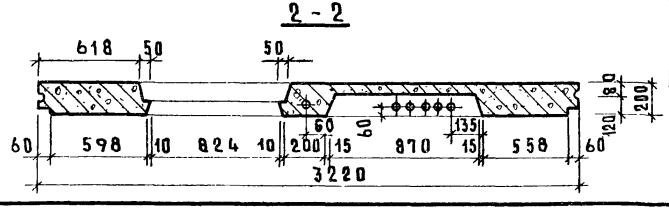

Показатели на изделие

Объем бетона	$м^3$	1.209
Расход стали	кг	25.57
Масса изделия	т	3.00
Расход стали на $1 м^2$	$кг/м^2$	3.58

См. указания на листе 6п

ТК 1975

Электротехническая панель ВЭ2-32-28-2-Дл
/ опалубочный чертеж /

Серия 1.131-10
Выпуск 1 Лист 7

Взамен
Проверил
Г. Бабынин
В. Бинчук
Гл. инж. пр.
Ст. техник
Жилища

13681 22

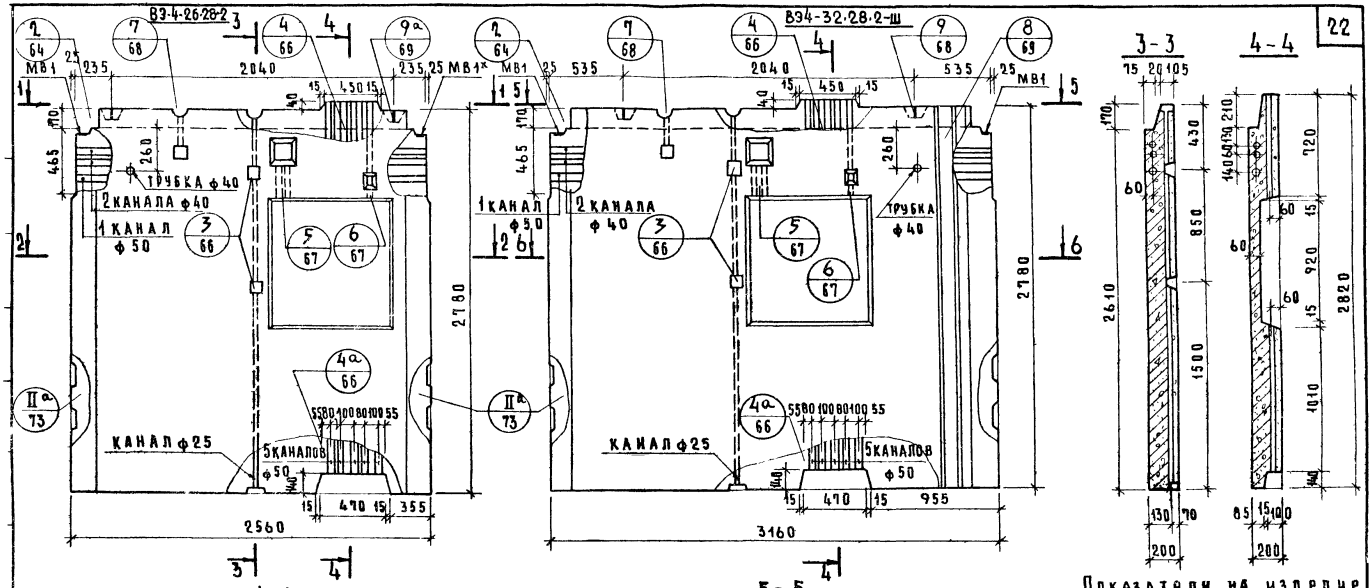

Показатели на изделие

Марка панели		ВЭ4-26-28-2	ВЭ4-32-28-2-ш
Объем бетона	м³	11.90	14.72
Расход стали	кг	17.98	31.66
Масса изделия	т	2.97	3.68
Расход стали на 1 м²	кг/м	2.52	3.60

См. указания на листе 6п

ТК 1975

Электротехнические панели ВЭ4-26-28-2, ВЭ4-32-28-2-ш
/опалубочные чертежи/

Серия 1.131-10
Выпуск 1 Лист 8

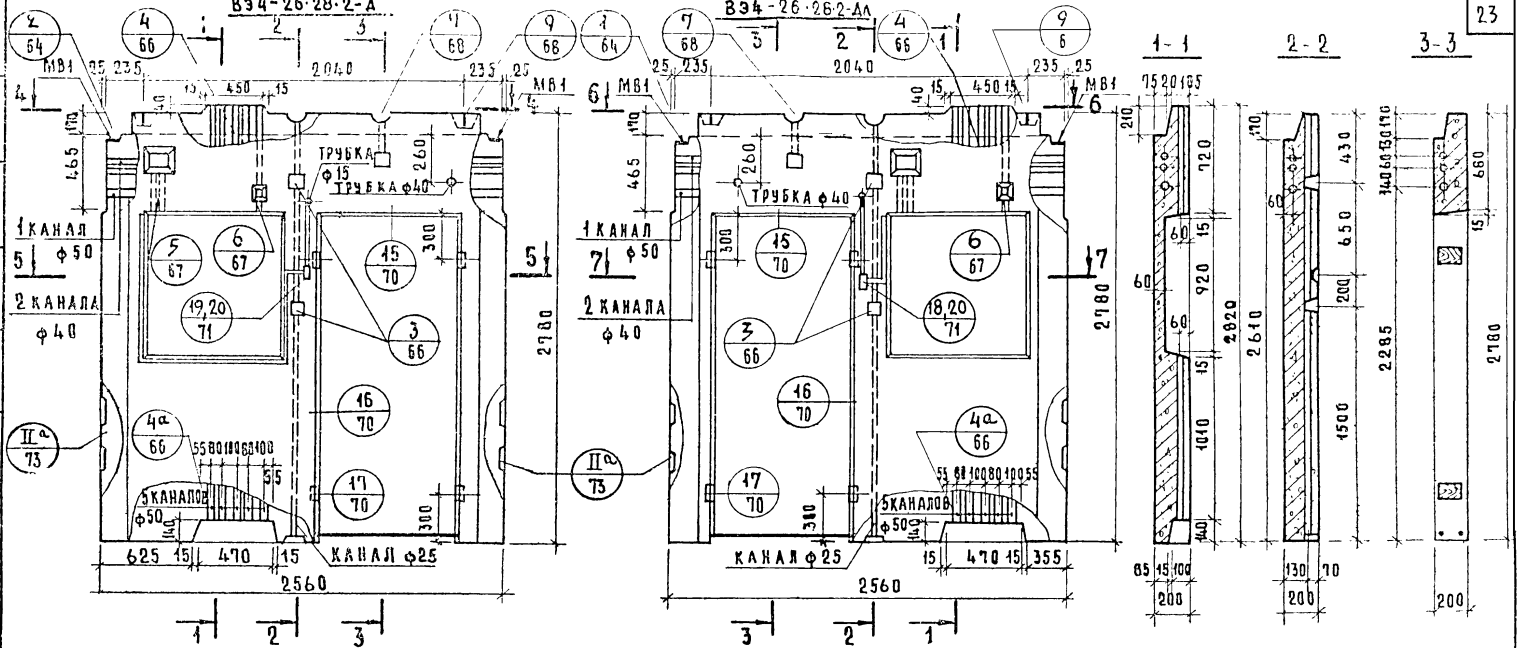

Показатели на изделие		
Объем бетона	м³	0810
Расход стали	кг	2536
Масса изделия	т	2.02
Расход стали на 1 м²	кг/м²	4.85

См. указания на листе 6б

ТК 1975

Электротехнические панели ВЭ4-26.28.2-Д ; ВЭ4-26.28.2-Дл

/опалубочные чертежи/

Серия 1.131-10
Выпуск 1
Лист 9

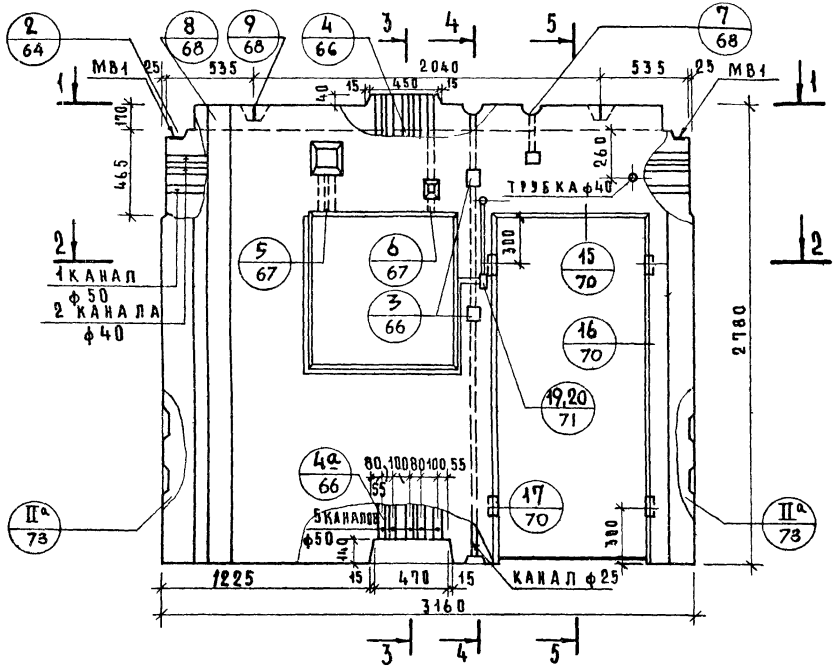

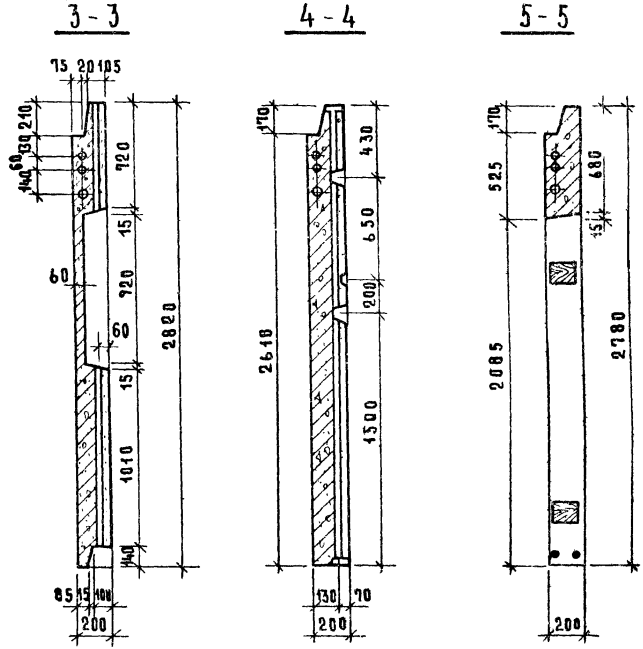

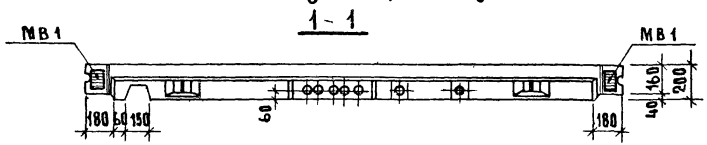

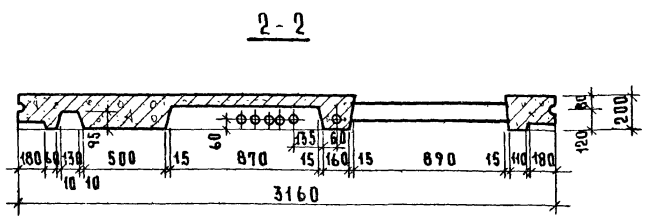

Показатели на изделие

Объем бетона	м³	1.092
Расход стали	кг	32.72
Масса изделия	т	2.73
Расход стали на 1 м²	кг/м²	4.73

см. указания на листе 6п

ТК 1975	Электротехническая панель ВЭ4-32·28·2-Дш /Опалубочный чертеж/	серия 1.131-10	
		выпуск 1	лист 10

13681 25

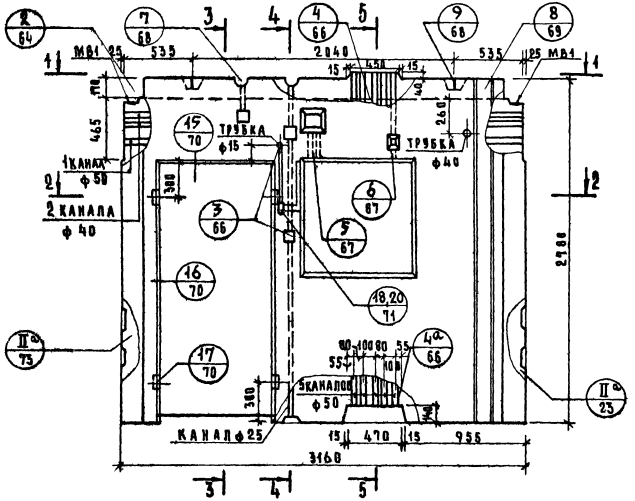

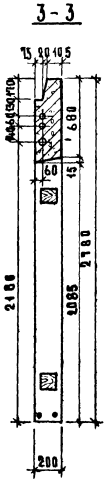

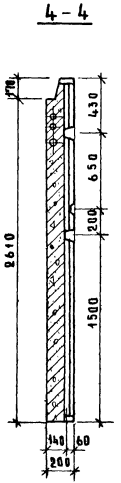

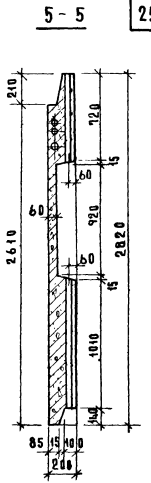

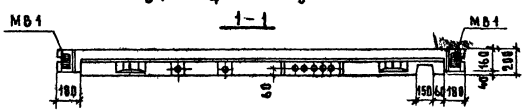

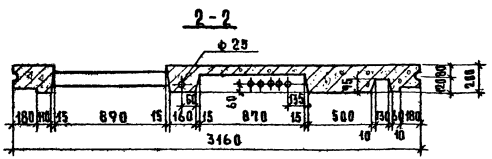

Показатели на изделие

Объем бетона	$м^3$	1.092
Расход стали	кг	32.72
Масса изделия	т	2.73
Расход стали на $1 м^2$	$кг/см^2$	4.73

см указания на листе 6п

ТК 1975	Электротехническая панель ВЭ4-32-28-2-Длш /Опалубочный чертеж/.	серия 1.131-10	
		выпуск 1	лист 11

13681

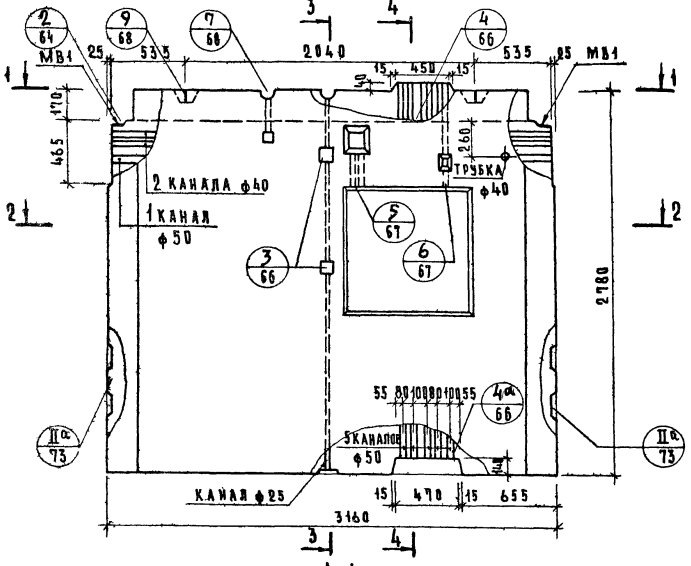

1-1

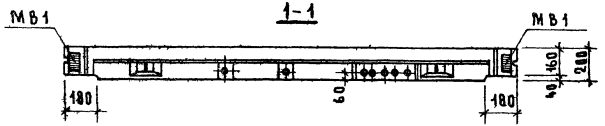

2-2

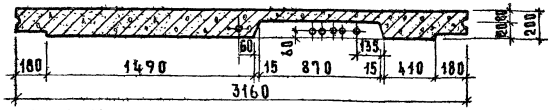

3-3

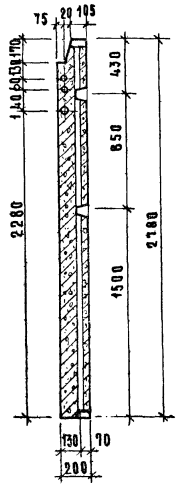

4-4

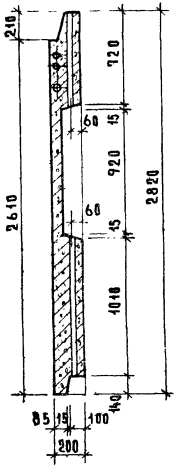

Показатели на изделие

Объем бетона	$м^3$	1.511
Расход стали	кг	22.85
Масса изделия	т	3.77
Расход стали на $1 м^2$	$кг/м^2$	8.59

см. указания на листе 6п

ТК 1975

Электротехническая панель В34-32.28.2
/опалубочные чертежи/

Серия 1.131-10
Выпуск 1 Лист 12

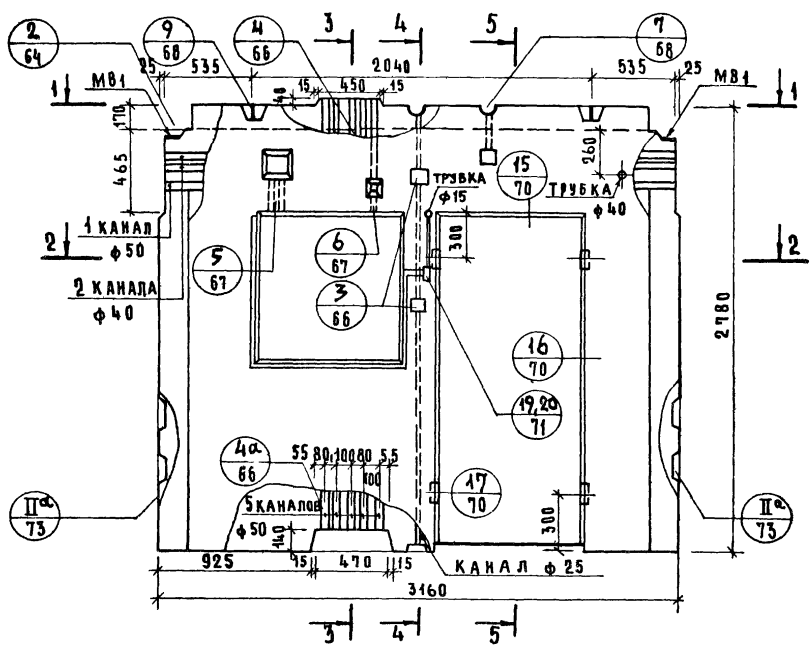

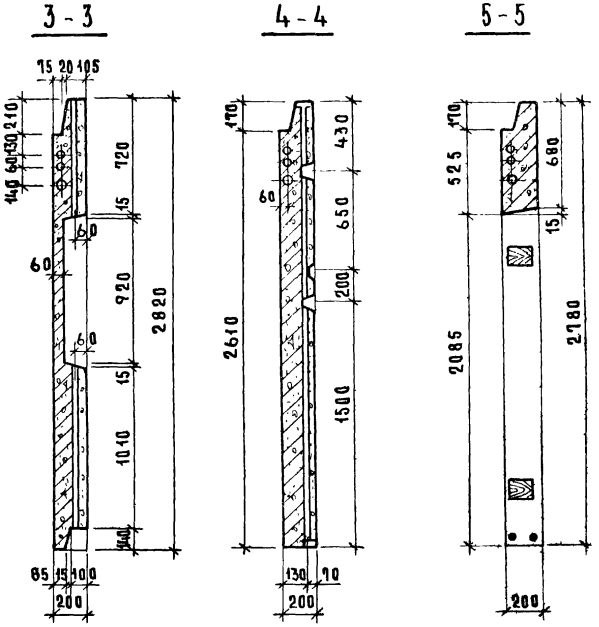

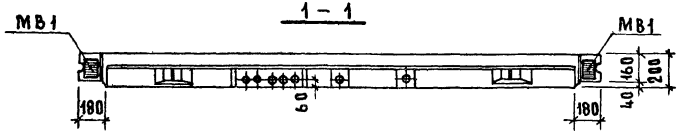

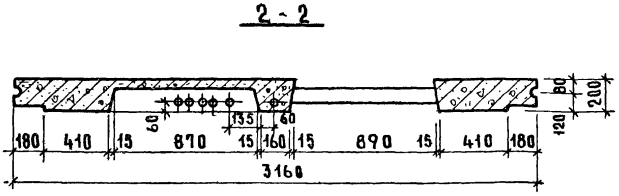

Показатели на изделие

Объем бетона	$м^3$	1.131
Расход стали	кг	28.65
Масса изделия	т	2.82
Расход стали на 1 $м^2$	кг/$м^2$	4.14

СМ. УКАЗАНИЯ НА ЛИСТЕ 6П

ЦНИИЭП жилища

ГЛ. ИНЖ. ПР.	Г. БАБЫНИН		№
СТ. ТЕХНИК	В. БИНЧУК		ВЗАМЕН
		ПРОВЕРИЛ	

ТК 1975

Электротехническая панель ВЭ4-32-28-2-Д
/. ОПАЛУБОЧНЫЙ ЧЕРТЕЖ /.

СЕРИЯ 1.131-10	
ВЫПУСК 1	ЛИСТ 13

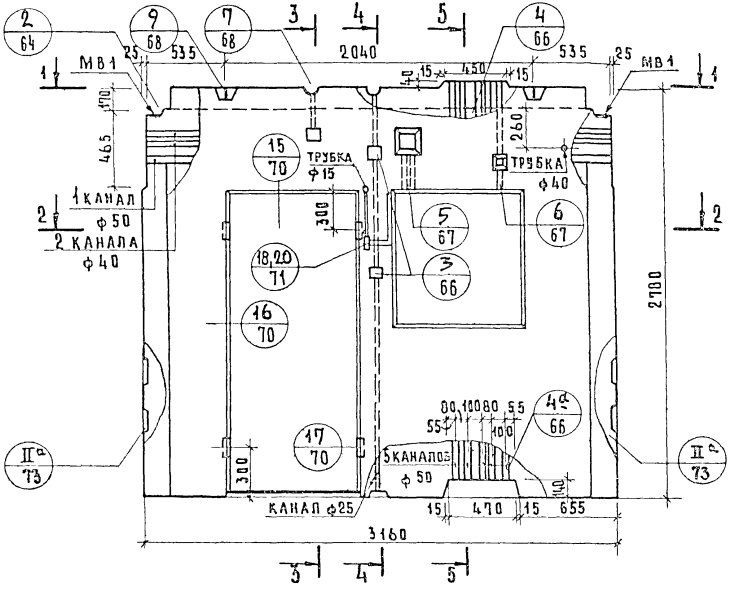

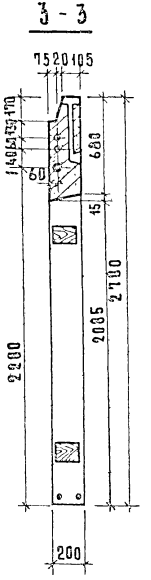

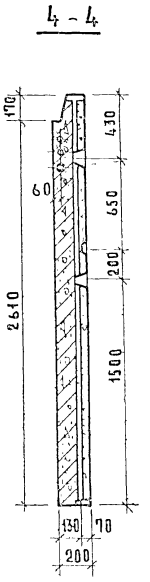

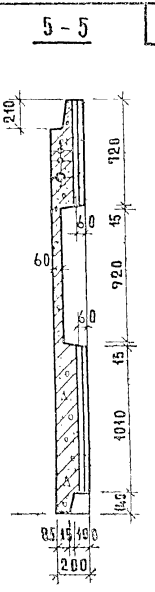

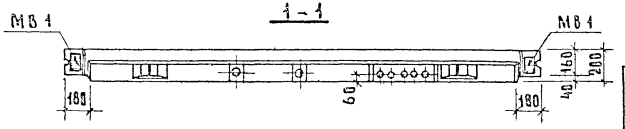

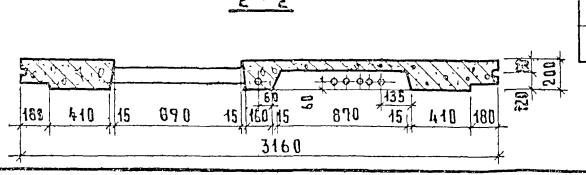

Показатели на изделие

Объем бетона	м²	1.137
Расход стали	кг	28.65
Масса изделия	т	2.82
Расход стали на 1м²	кг/м²	4.14

см. указания на листе 6п

ТК 1975	Электротехническая панель ВЭ4-32·28·2-Дл / опалубочный чертеж /	серия 1.131-10	
		выпуск 1	лист 14

13681 29

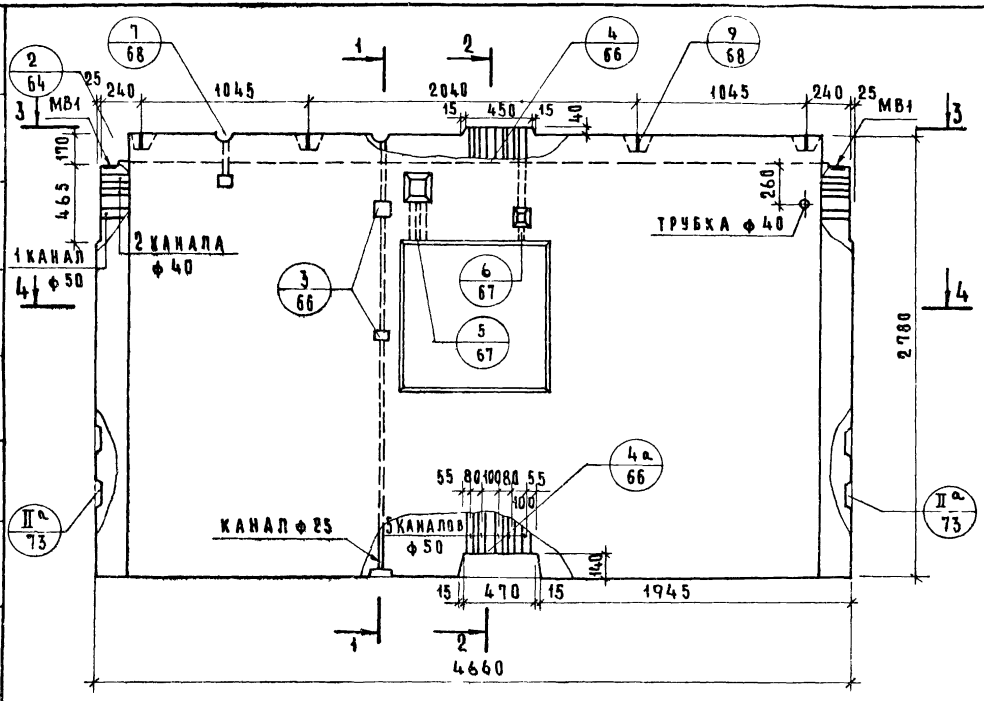

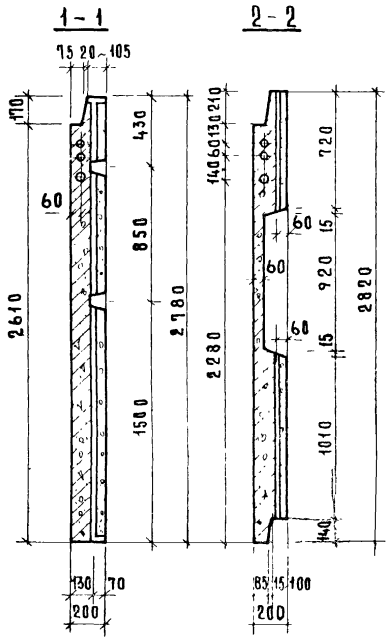

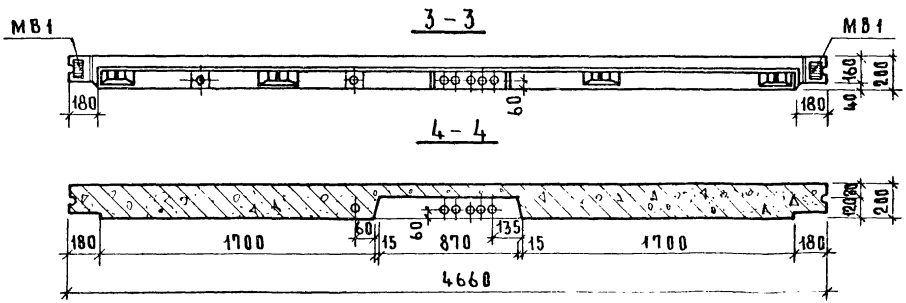

Показатели на изделие

Объем бетона	$м^3$	2311
Расход стали	кг	2412
Масса изделия	т	575
Расход стали на 1 $м^2$	кг/$м^2$	190

см указания на листе 6п

ТК 1975	Электротехническая панель ВЭ4-47·28·2 / опалубочный чертеж /	серия 1 131-10	
		выпуск 1	лист 15

13681 30

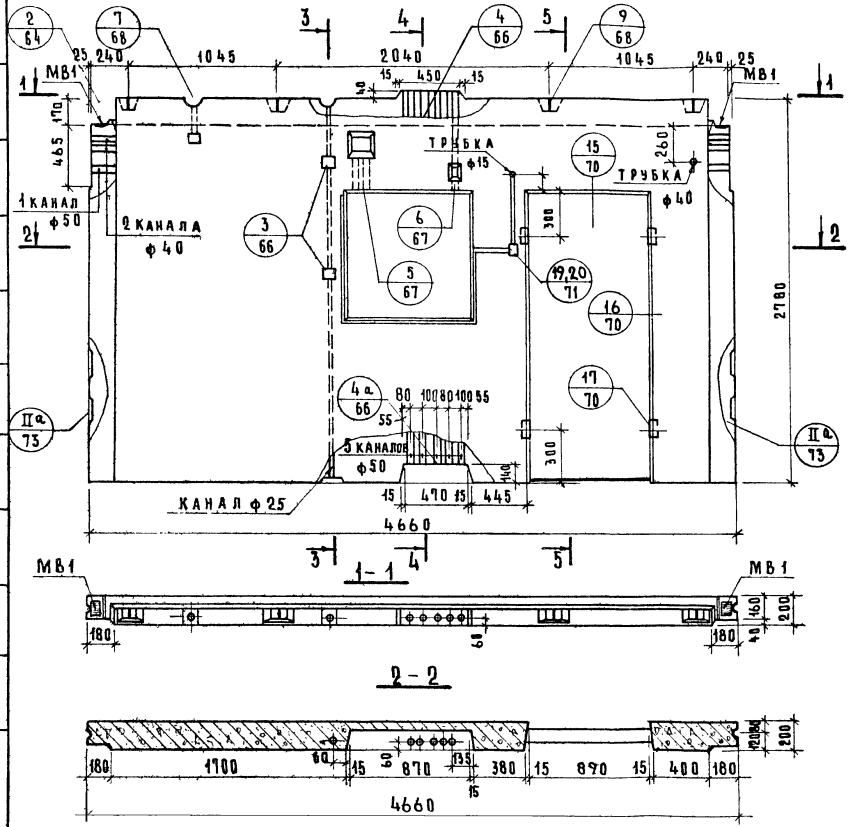

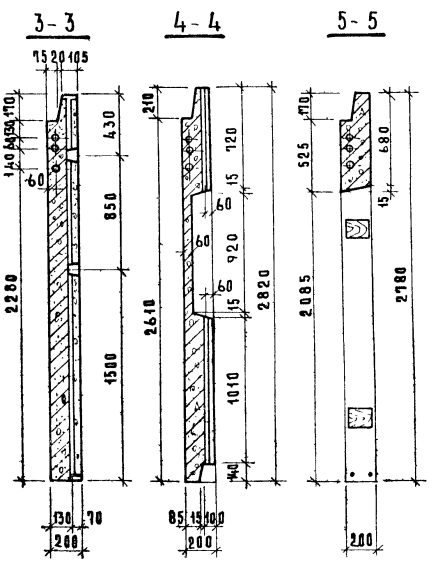

Показатели на изделие

Объем бетона	$м^3$	1.931
Расход стали	кг	33.78
Масса изделия	т	4.80
Расход стали на $1 м^2$	кг/$м^2$	3.10

см. указания на листе 6п

ТК 1975

Электротехническая панель 834-47.28-2-Д
/Опалубочный чертеж/

Серия 1.131-10
Выпуск 1 Лист 16

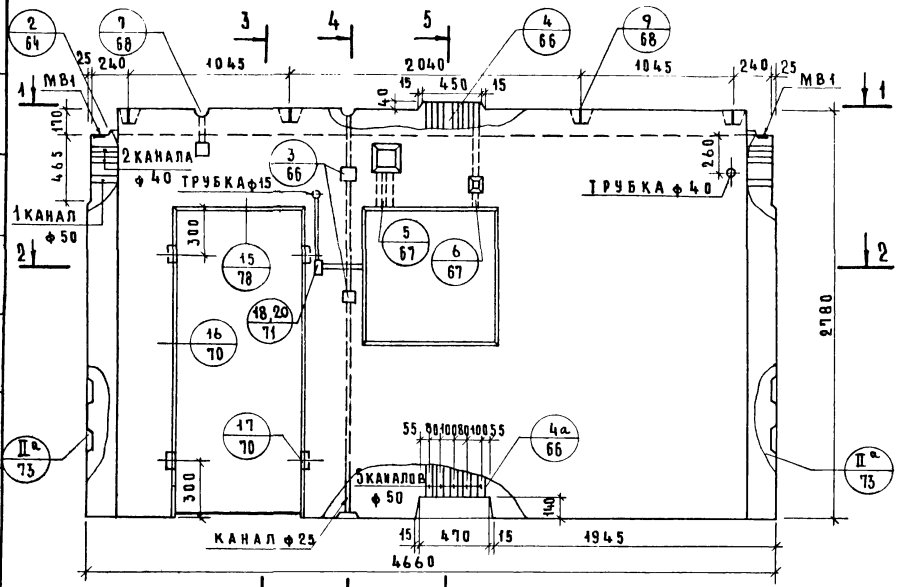

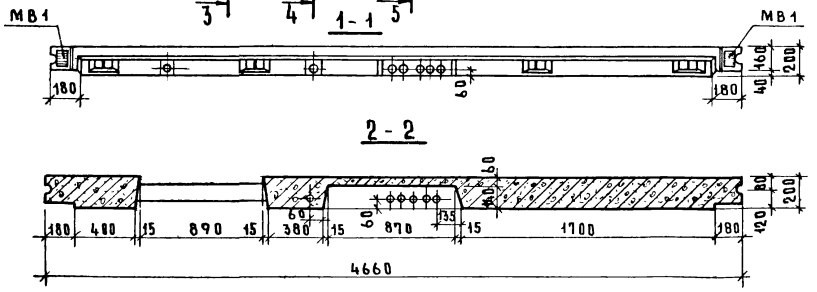

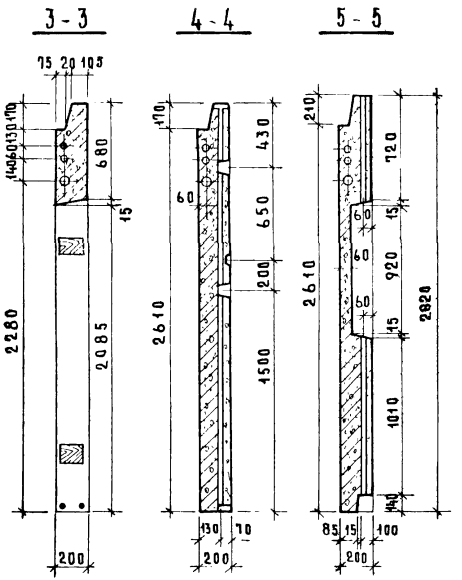

Показатели на изделие

Объем бетона	$м^3$	1.931
Расход стали	кг	33.78
Масса изделия	т	4.80
Расход стали на $1 м^2$	$кг/м^2$	3.10

см указания на листе 6п

ТК 1975

Электротехническая панель ВЭ4-47·28·2-Дл
/опалубочный чертеж/

серия 1.131-10
выпуск 1 | лист 17

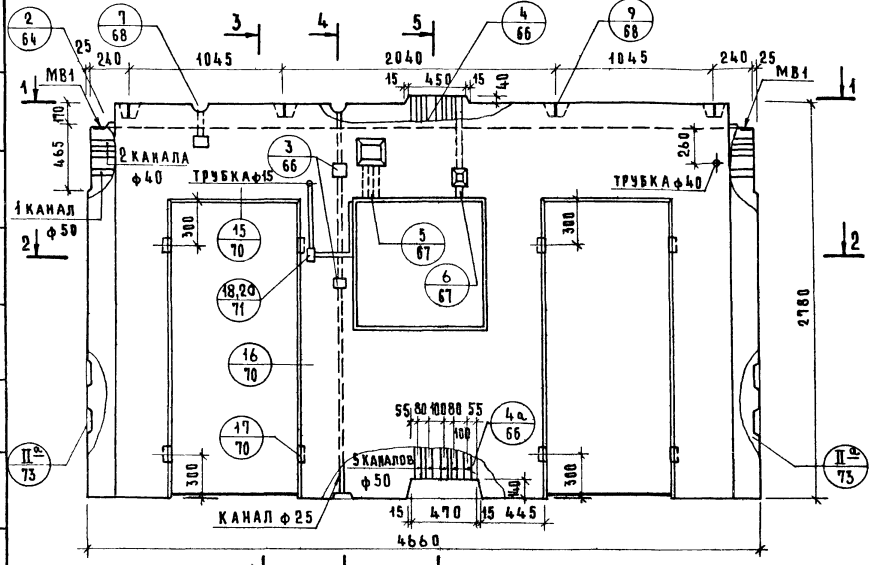

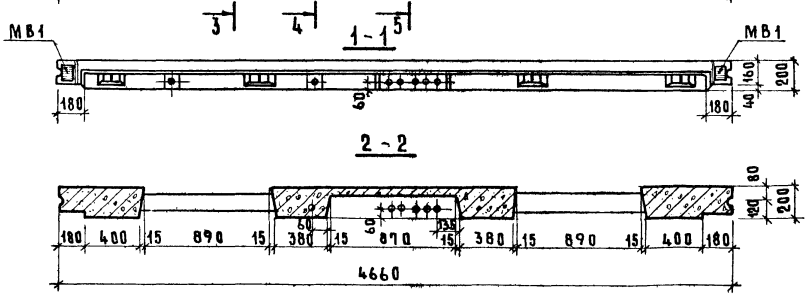

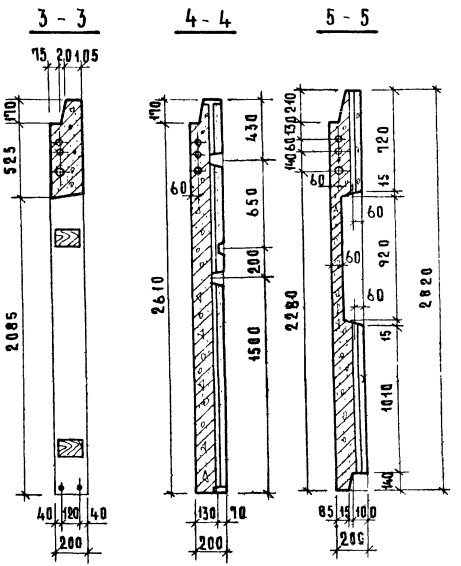

Показатели на изделие

Объем бетона	$м^3$	1.551
Расход стали	кг	36.42
Масса изделия	т	3.88
Расход стали на $1 м^2$	$кг/м^2$	4.05

см. указания на листе 6п

ТК 1975

Электротехническая панель ВЭ4-47-28-2-2Д
/ Опалубочный чертеж /

Серия 1.131-10 | Выпуск 1 | Лист 18

ЦНИИЭП жилища

Ст техник | Вбанчук | Проверил | Взамен

13681 33

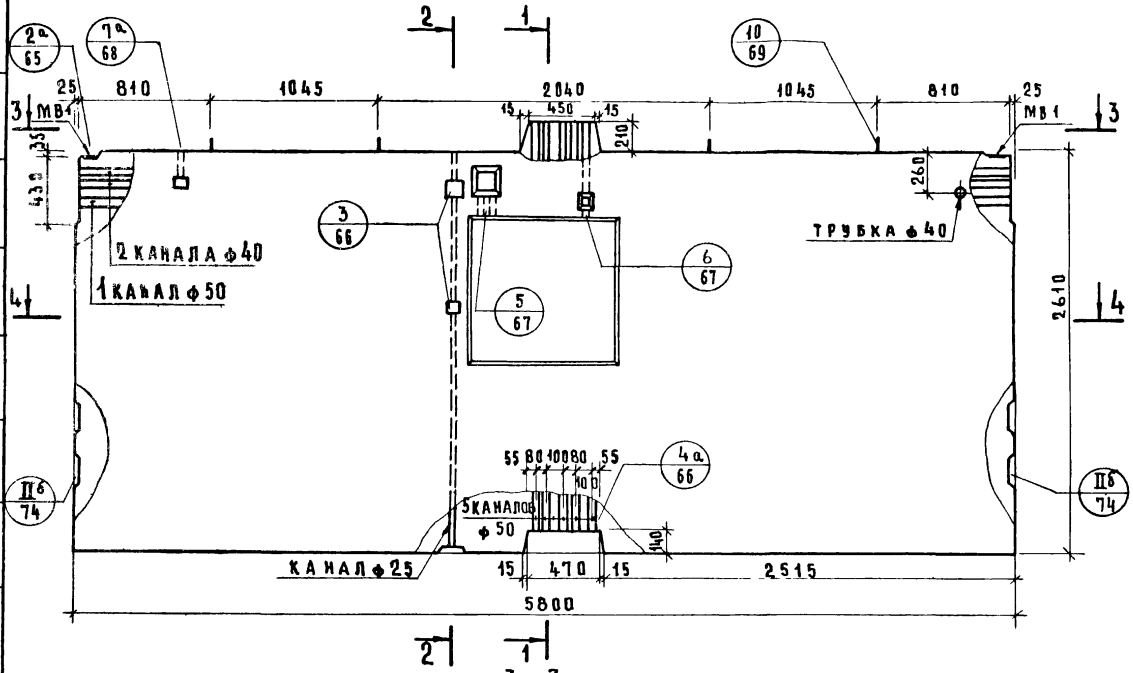

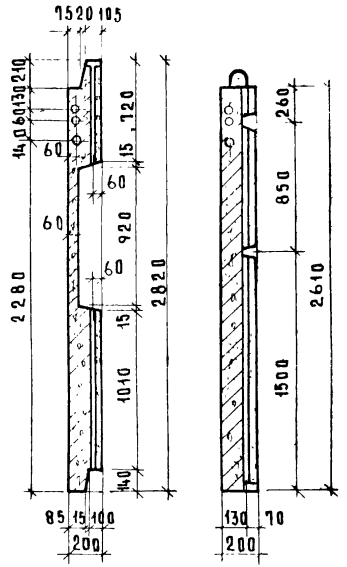

Показатели на изделие

Объем бетона	м²	2.870
Расход стали	кг	26.34
Масса изделия	т	7.15
Расход стали на 1 м²	кг/м²	1.73

См. указания на листе 6п

ЦПИИЭП жилища

ТК 1975

Электротехническая панель ВЭ1-58-26-2
/опалубочный чертеж/

Серия 1.131-10
Выпуск 1
Лист 19

13681 34

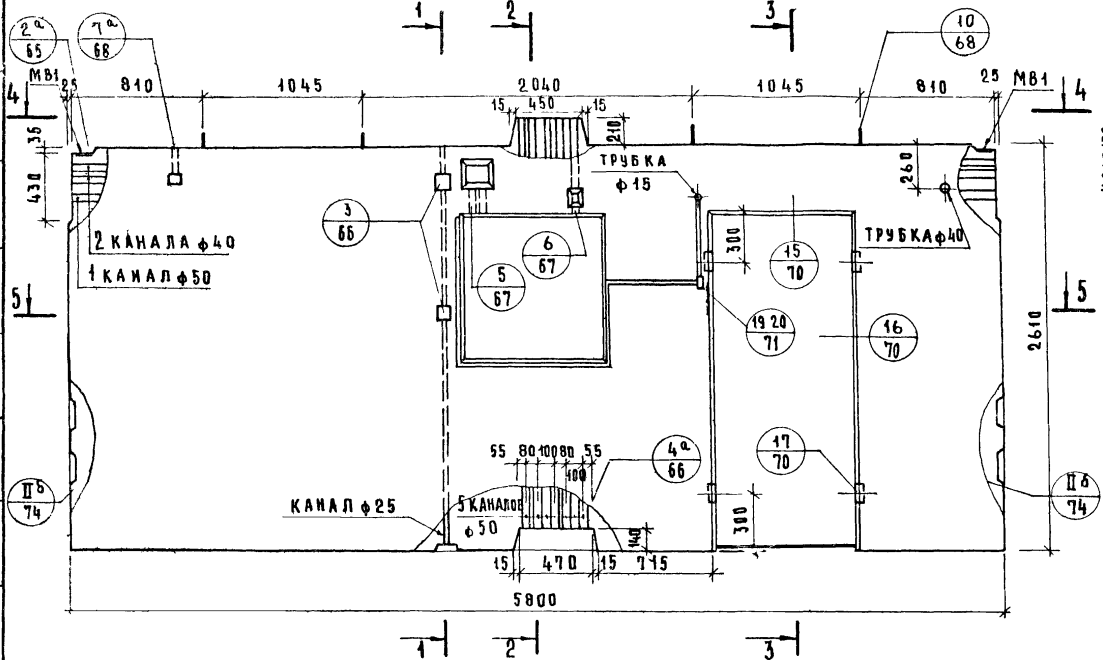

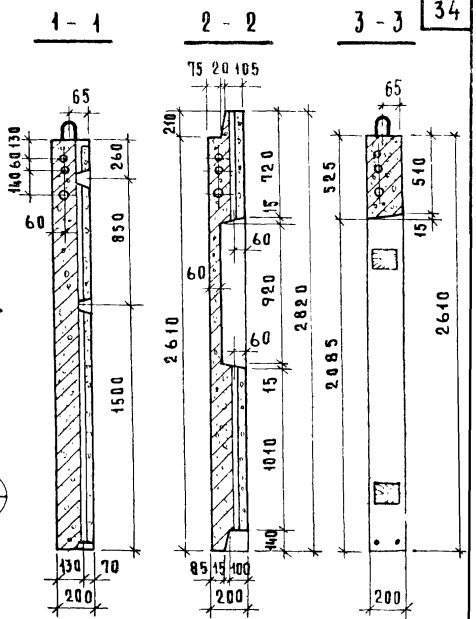

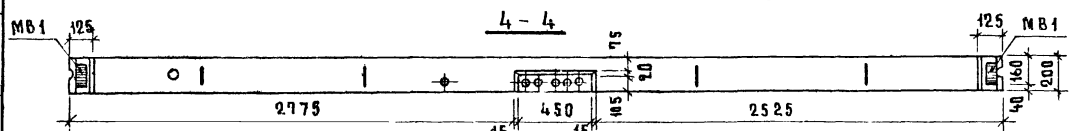

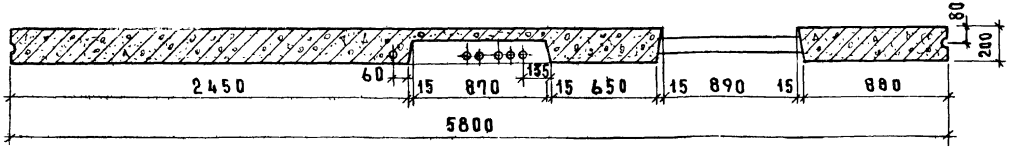

Показатели на изделие

Объем бетона	$м^3$	2.490
Расход стали	кг	35.99
Масса изделия	т	6.22
Расход стали на $1 м^2$	кг/$м^2$	2.70

См. указания на листе 6п

ТК 1975

Электротехническая панель ВЭ1-58-26-2-Д
/Опалубочный чертеж/

серия 1.131-10
выпуск 1
лист 20

3681 25

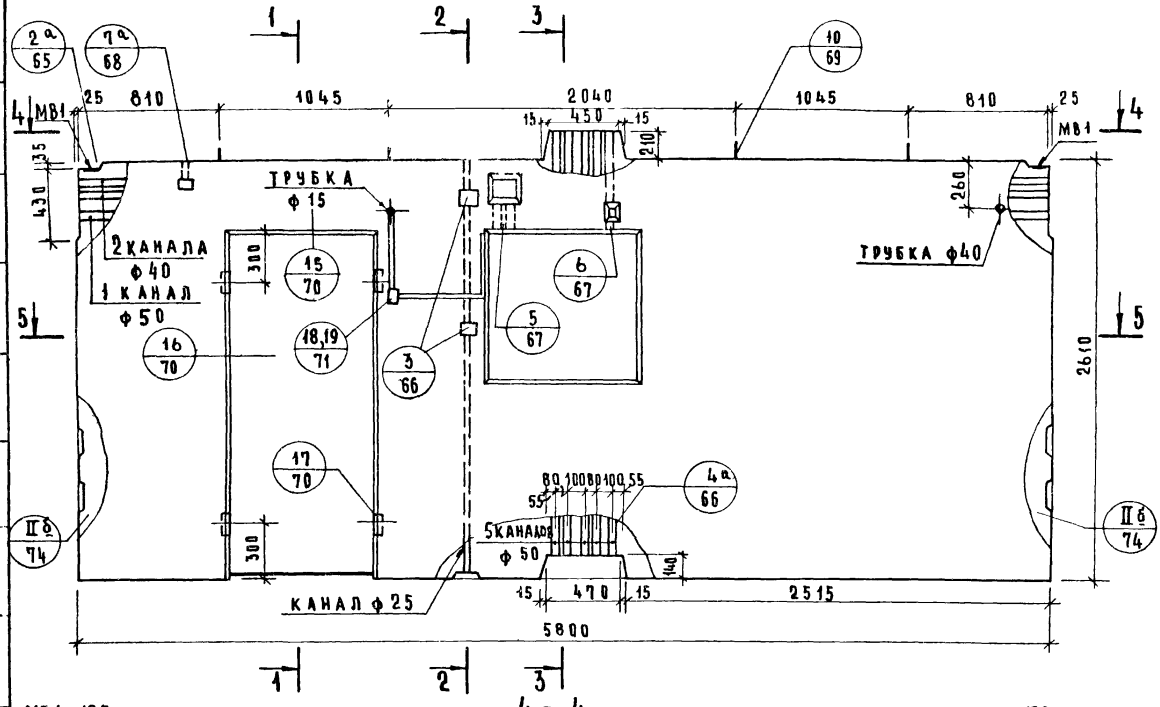

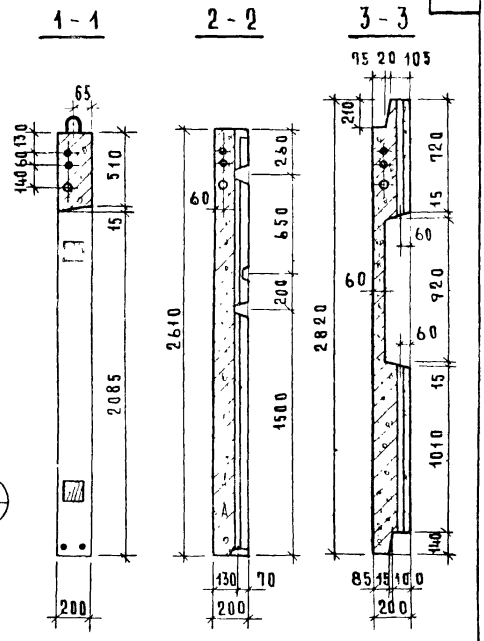

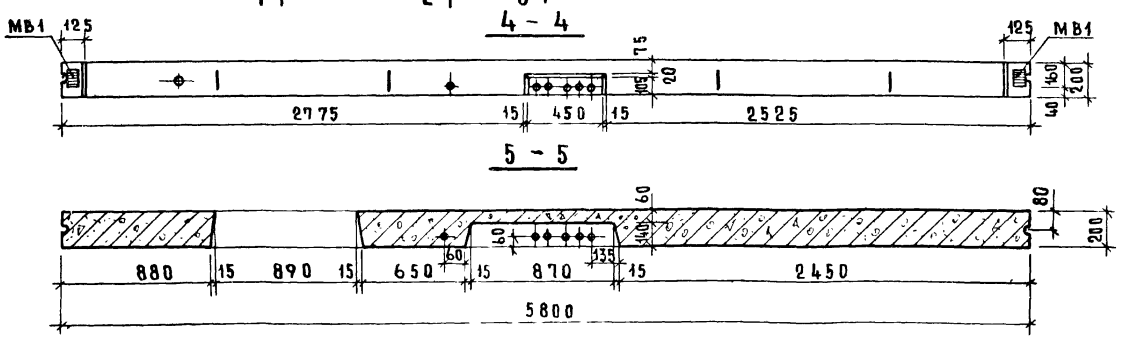

Показатели на изделие

Объем бетона	$м^3$	2.490
Расход стали	кг	35.99
Масса изделия	т	6.22
Расход стали на $1 м^2$	$кг/м^2$	2.70

См. указания на листе 6п

ЦНИИЭП жилища

ТК 1975	Электротехническая панель ВЭ1-58-26-2-Дл / опалубочный чертеж /	серия 1.131-10
		выпуск 1 / лист 21

13681 36

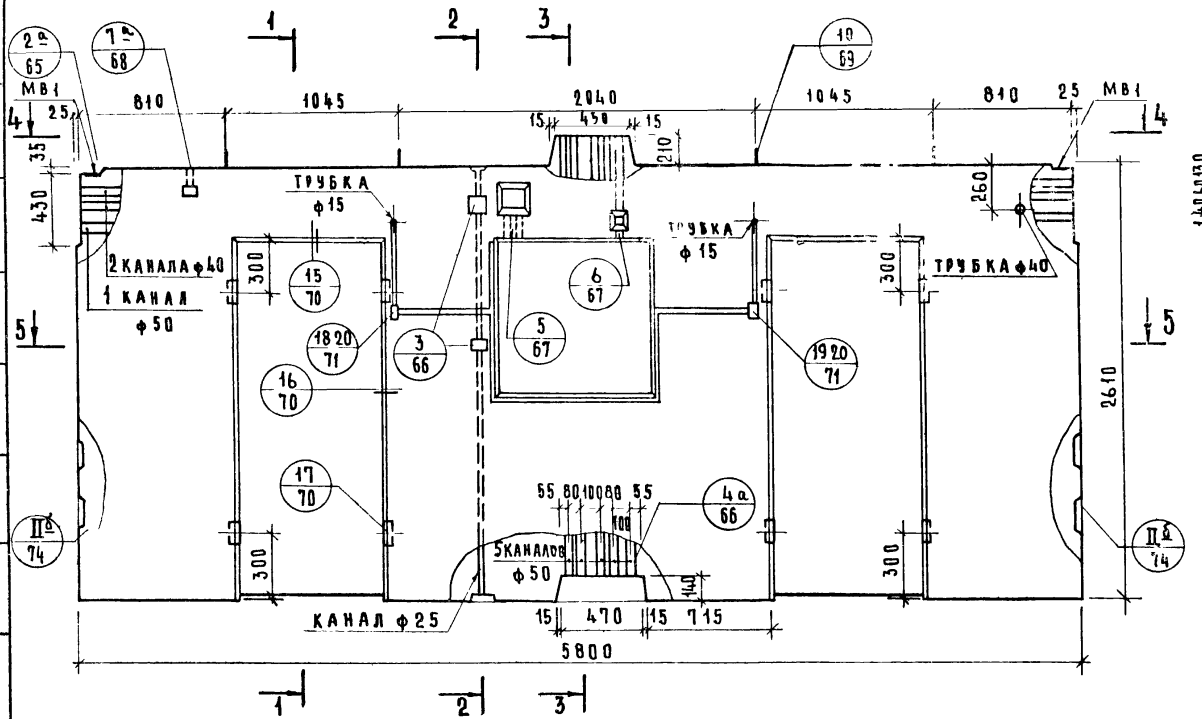

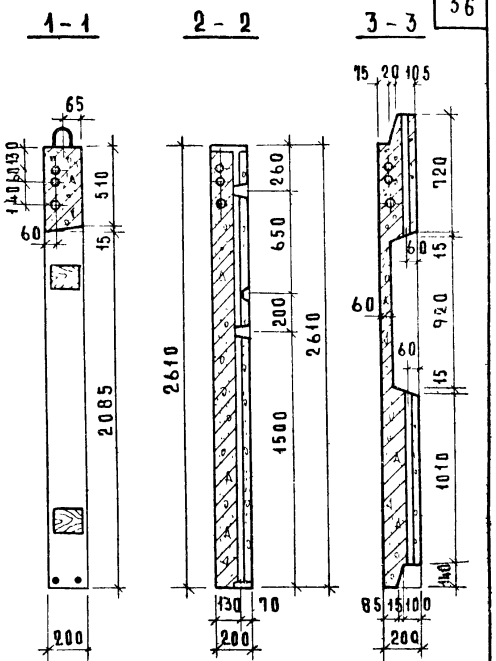

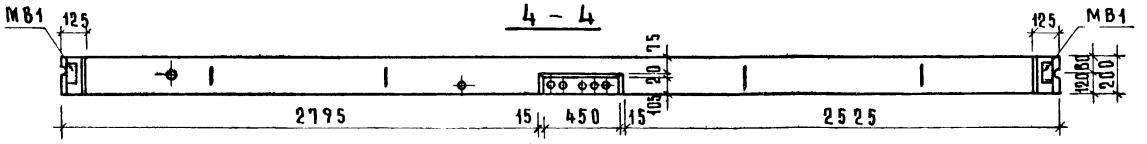

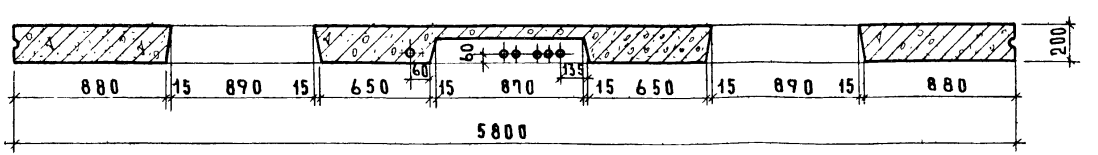

Показатели на изделие

Объем бетона	$м^3$	2110
Расход стали	кг	4277
Масса изделия	т	5,25
Расход стали на 1 $м^2$	кг/$м^2$	3,75

см. указания на листе 6п

Инв. № подл. | Подпись и дата | Взам. инв. № | Инв. № дубл. | Подпись и дата | Проверил

ТК 1975

Электротехническая панель ВЭ1-58-25-2-2Д
/опалубочный чертеж/

серия 1.131-10
выпуск 1 | лист 22

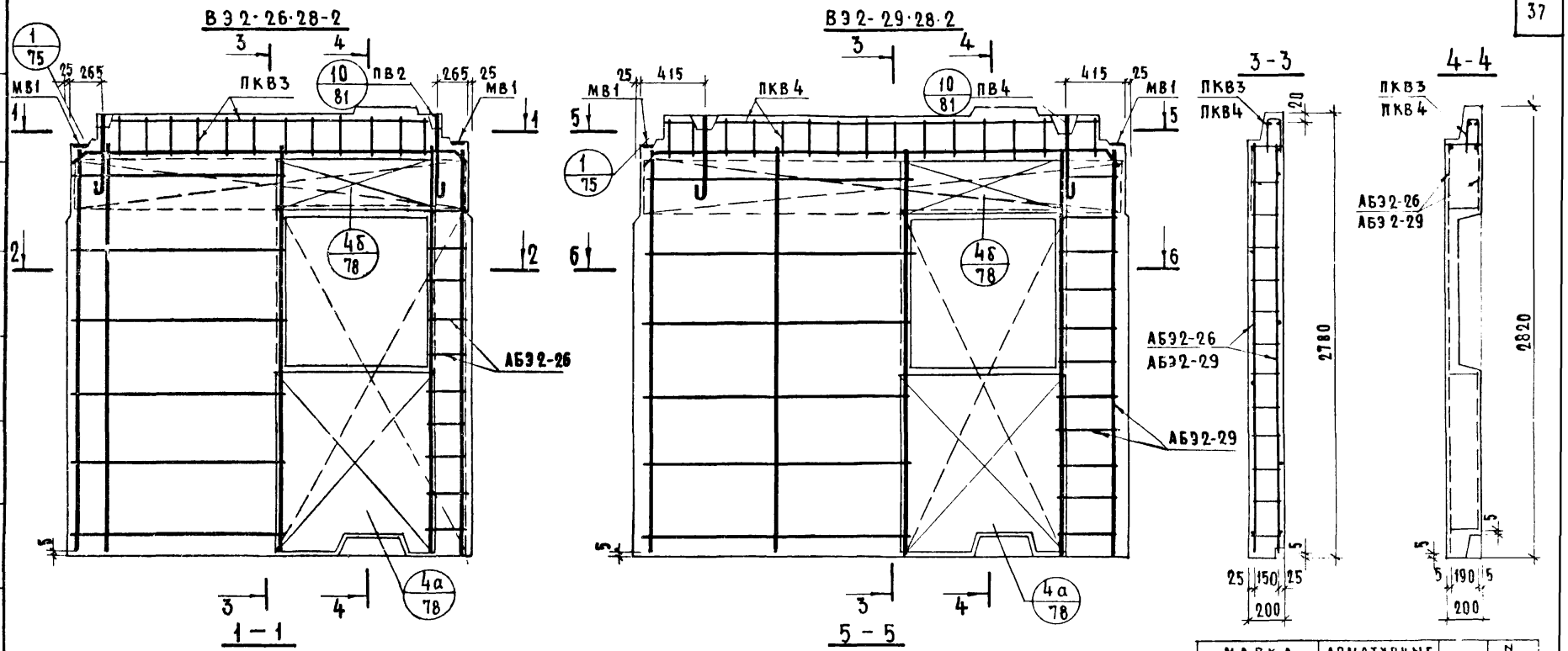

МАРКА ПАНЕЛИ	АРМАТУРНЫЕ ИЗДЕЛИЯ	К-ВО	N ЛИСТА
ВЭ2-26 28 2	АБЭ2-26	1	42
	ПКВ3	1	96
	ПВ2	2	105
	МВ1	2	105
ВЭ2-29 28·2	АБЭ2-29	1	42
	ПКВ4	1	96
	ПВ4	2	105
	МВ1	2	105

См. указания на листе 25.

ТК 1975

Армирование электротехнических панелей ВЭ2-26·28·2; ВЭ2-29·28·2 (сборочный чертеж)

Серия 1.131-10
Выпуск 1
Лист 23

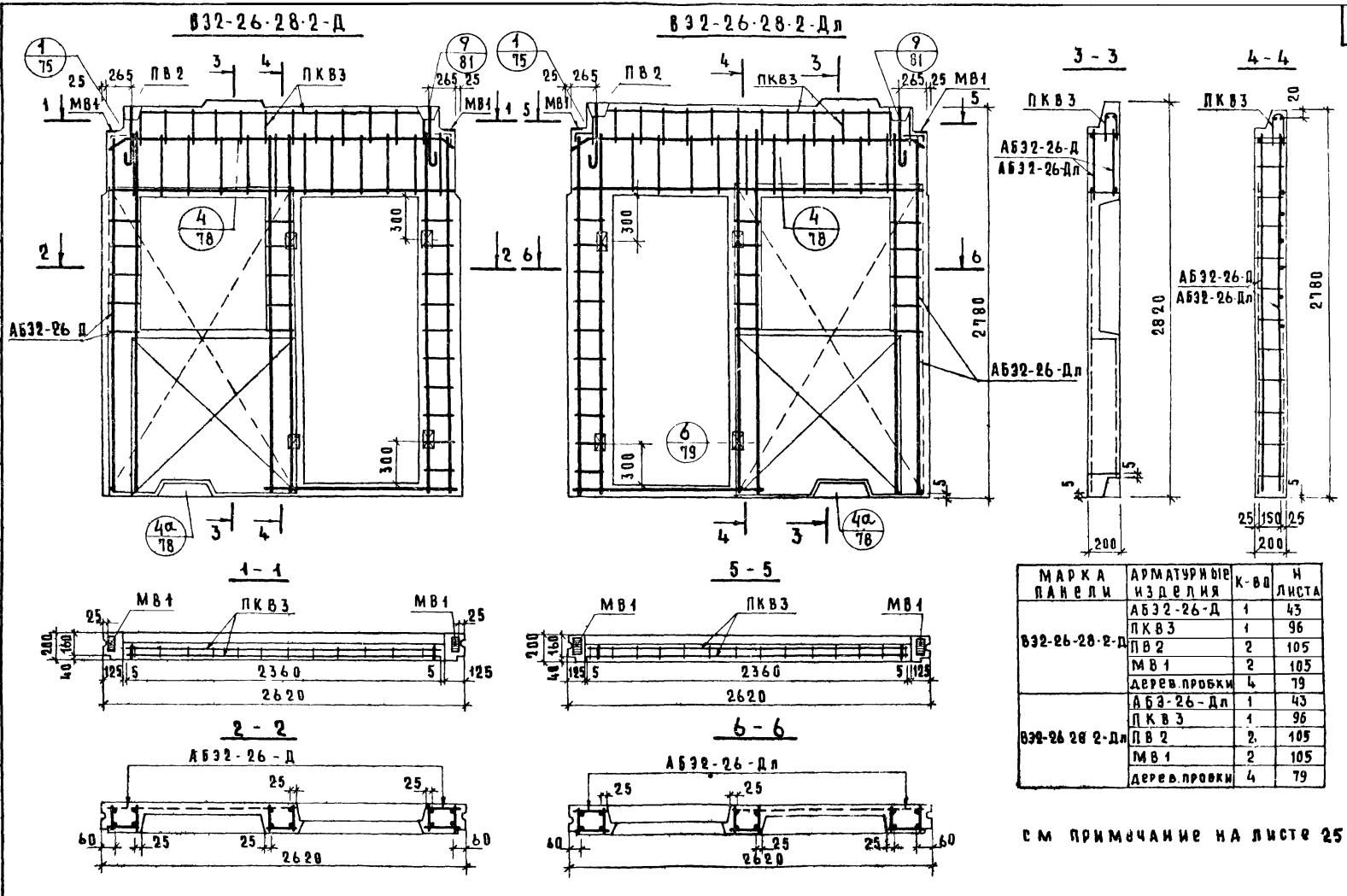

МАРКА ПАНЕЛИ	АРМАТУРНЫЕ ИЗДЕЛИЯ	К-ВО	Н ЛИСТА
ВЭ2-26-28-2-Д	АБЭ2-26-Д	1	43
	ПКВ3	1	96
	ПВ2	2	105
	МВ1	2	105
	дерев. пробки	4	79
ВЭ2-26-28-2-Дл	АБЭ-26-Дл	1	43
	ПКВ3	1	96
	ПВ2	2	105
	МВ1	2	105
	дерев. пробки	4	79

см примечание на листе 25

ТК 1975

Армирование электротехнических панелей ВЭ2-26-28-2-Д; ВЭ2-26-28-2-Дл

/ Сборочный чертеж /

Серия 1.131-10

Выпуск 1 | Лист 24

Проверил | Ст. техник | Т. Бабынин | В. Бинчук | Взамен

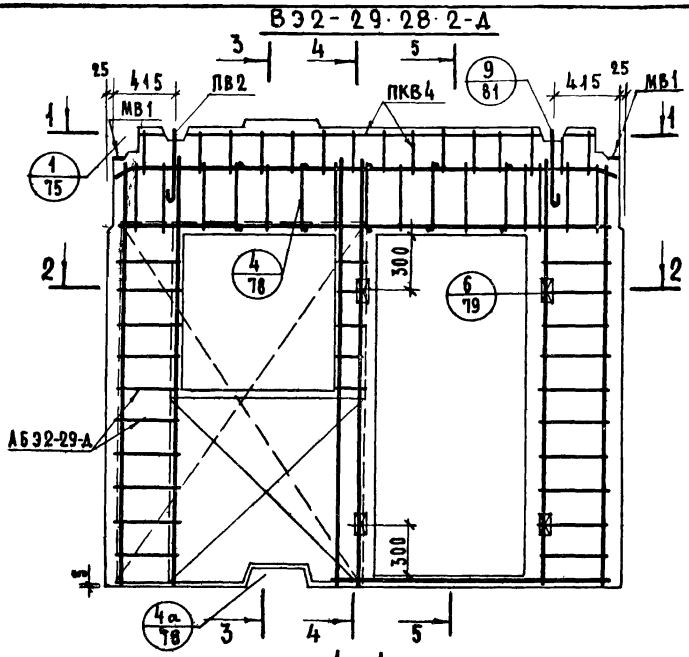

1-1

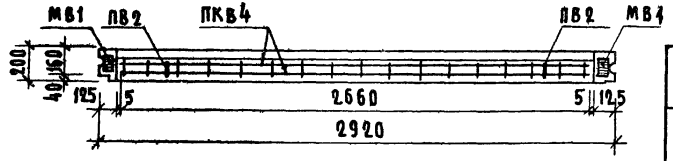

2-2

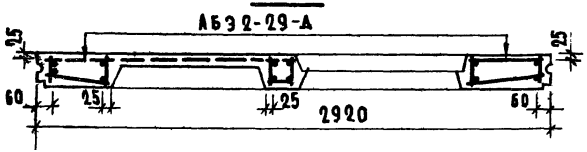

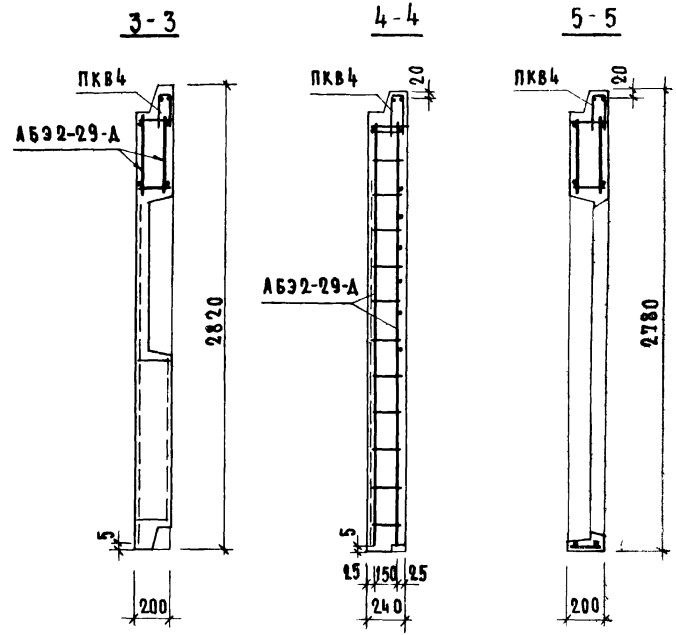

Марка панели	Арматурные изделия	К-во	N листа
ВЭ-2-29·28·2-Д	АБЭ2-29-Д	1	44
	ПКВ4	1	96
	ПВ2	2	105
	МВ1	2	105
	ДЕРЕВ ПРОБКИ	4	79

Перед укладкой в форму арматурного блока к нему прикрепить деревянные антисептированные пробки, заложить и временно прикрепить вязальной проволокой изделия ПКВ4, ПВ2 и МВ1. После фиксации в форме указанные выше изделия прикрепляются проволокой к арматурному блоку окончательно, кроме МВ1, которая фиксируется к форме при помощи болта.

ВЗАМЕН

ПРОВЕРИЛ

В. БИНЧУК

СТ. ТЕХНИК

ЦНИИЭП ЖИЛИЩА

ТК 1975	Армирование электротехнической панели ВЭ2-29·28·2-Д / Сборочный чертеж /	СЕРИЯ 1 131-10	
		ВЫПУСК 1	ЛИСТ 25

13681

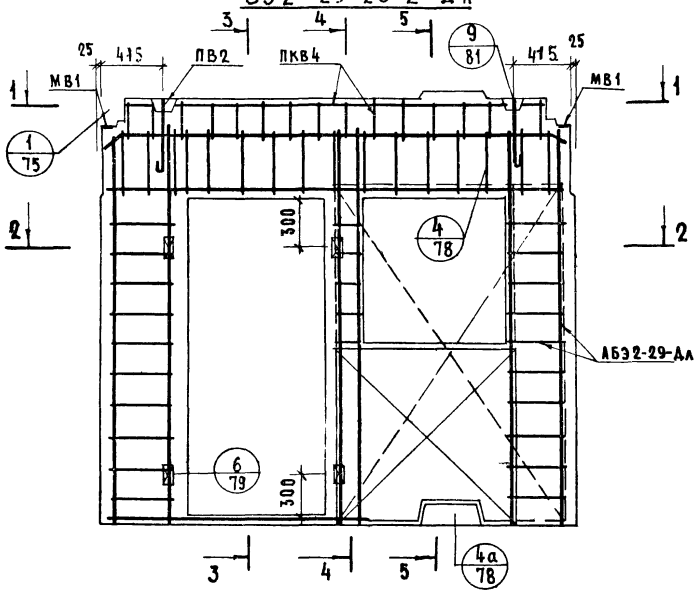

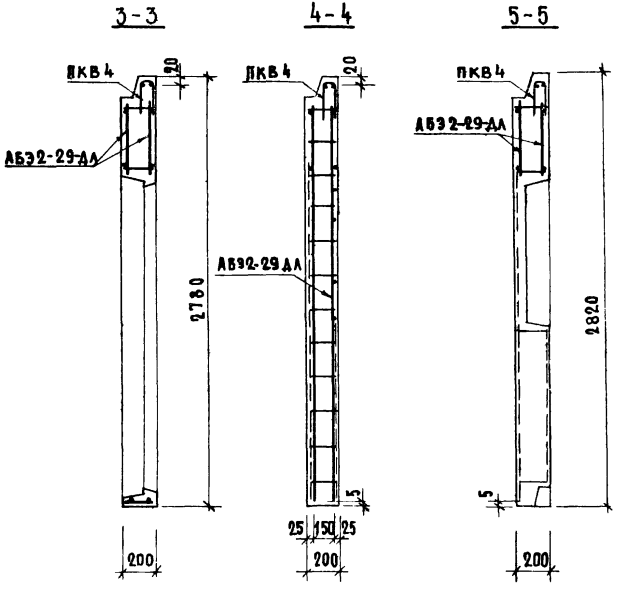

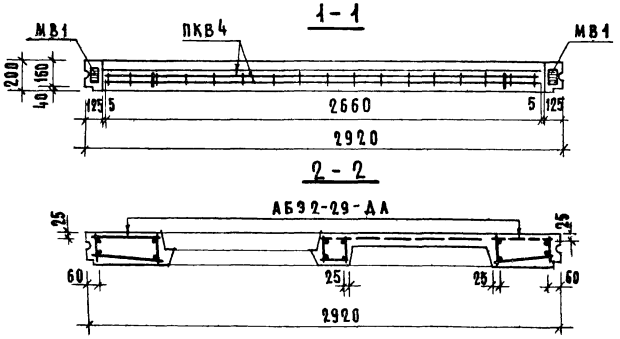

МАРКА ПАНЕЛИ	АРМАТУРНЫЕ ИЗДЕЛИЯ	К-ВО	N ЛИСТА
ВЭ2-29·28·2-ДЛ	АБЭ2-29-ДЛ	1	44
	ПКВ4	1	96
	ПВ2	2	105
	МВ1	2	105
	ДЕРЕВ. ПРОБКИ	4	79

См. указания на листе 25

ТК 1975

АРМИРОВАНИЕ ЭЛЕКТРОТЕХНИЧЕСКОЙ ПАНЕЛИ ВЭ2-29·28-2-ДЛ
/ СБОРОЧНЫЙ ЧЕРТЕЖ /

СЕРИЯ 1.131-10
ВЫПУСК 1
ЛИСТ 26

ЦНИИЭП ЖИЛИЩА
ВЗАМЕН
ПРОВЕРИЛ
ПРИНЯТУК
13681 41

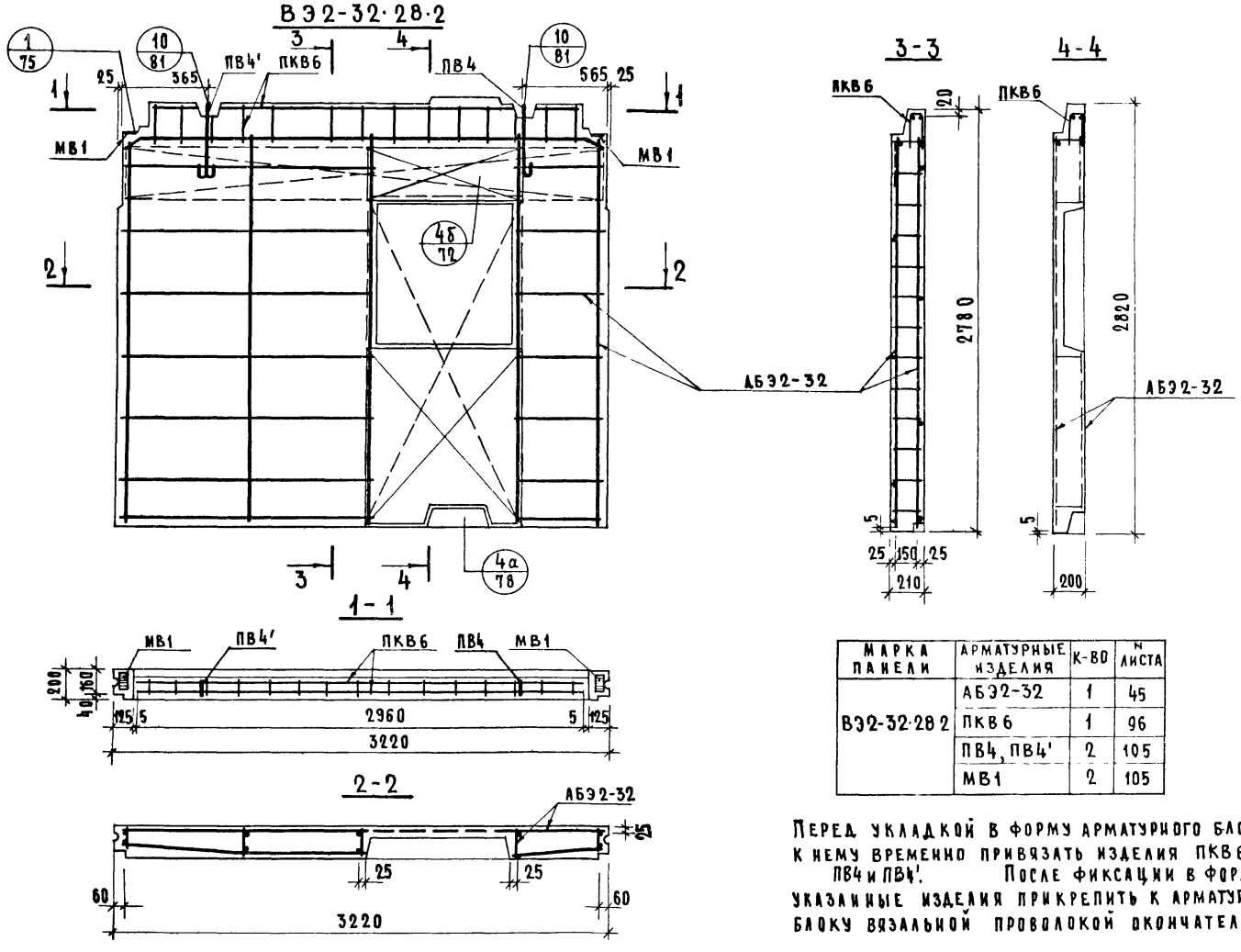

МАРКА ПАНЕЛИ	АРМАТУРНЫЕ ИЗДЕЛИЯ	К-ВО	N ЛИСТА
ВЭ2-32·28·2	АБЭ2-32	1	45
	ПКВ6	1	96
	ПВ4, ПВ4'	2	105
	МВ1	2	105

Перед укладкой в форму арматурного блока к нему временно привязать изделия ПКВ6, ПВ4 и ПВ4'. После фиксации в форме указанные изделия прикрепить к арматурному блоку вязальной проволокой окончательно.

ТК 1975

Армирование электротехнической панели ВЭ2-32·28·2
/Сборочный чертеж/

СЕРИЯ 1.131-10

ВЫПУСК 1 | ЛИСТ 27

13681 42

ВЗАМЕН | ПРОВЕРИЛ | В. БИНЧУК | СТ. ТЕХНИК | ЖИЛИЩА

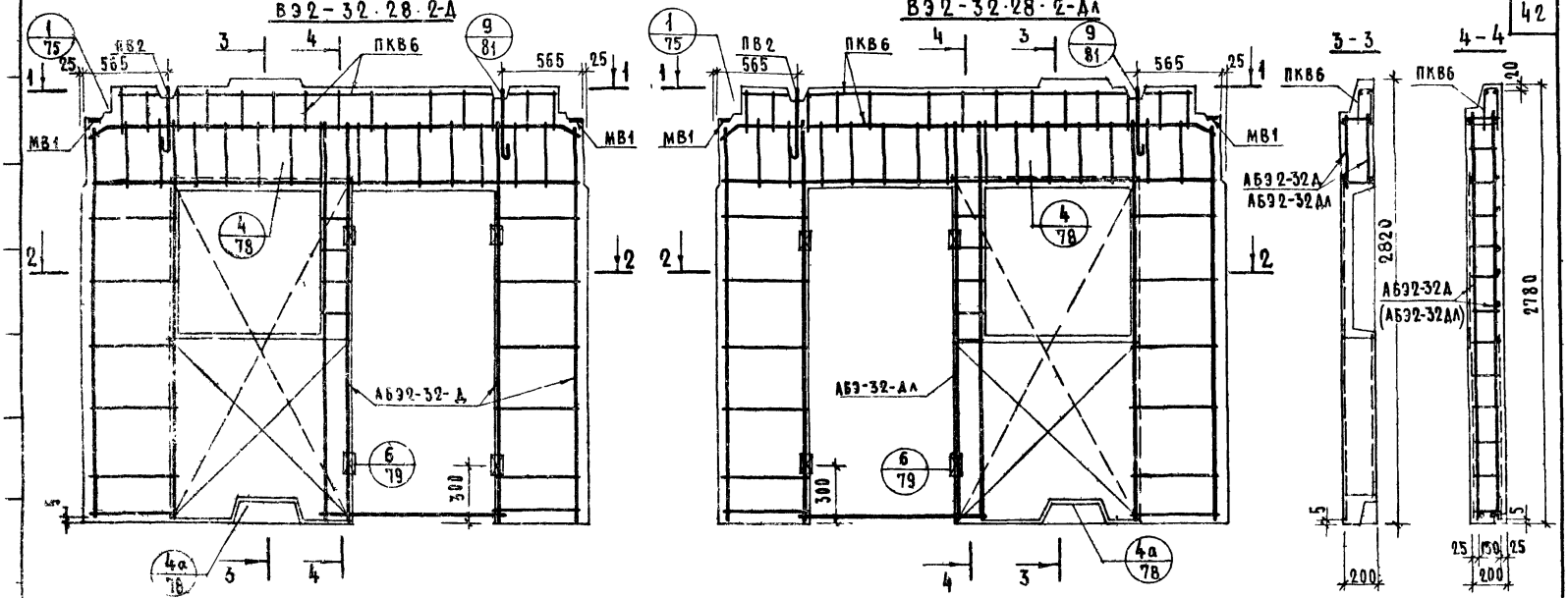

МАРКА ПАНЕЛИ	АРМАТУРНЫЕ ИЗДЕЛИЯ	К-ВО	N ЛИСТА
ВЭ2-32.28.2-Д	АБЭ2-32-Д	1	46
	ПКВ6	1	96
	ПВ2	2	105
	МВ1	2	105
	ДЕРЕВ ПРОБКИ	4	79
ВЭ2-32.28.2-ДА	АБЭ2-32-ДА	1	46
	ПКВ6	1	96
	ПВ2	2	105
	МВ1	2	105
	ДЕРЕВ ПРОБКИ	4	79

СМ. УКАЗАНИЕ НА ЛИСТЕ 25

ТК 1975

АРМИРОВАНИЕ ЭЛЕКТРОТЕХНИЧЕСКИХ ПАНЕЛЕЙ ВЭ2-32.28.2-Д и ВЭ2-32.28.2-ДА
/ СБОРОЧНЫЙ ЧЕРТЕЖ /

СЕРИЯ 1.131-10
ВЫПУСК 1
ЛИСТ 28

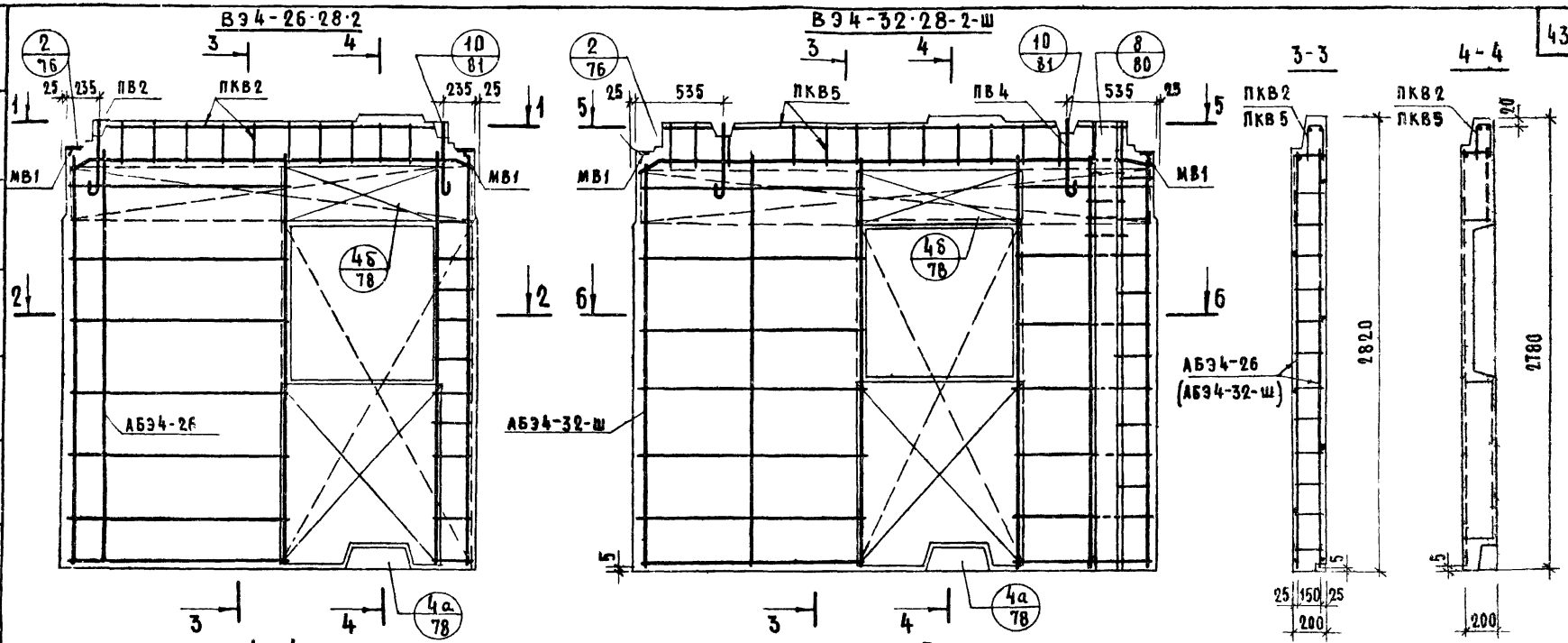

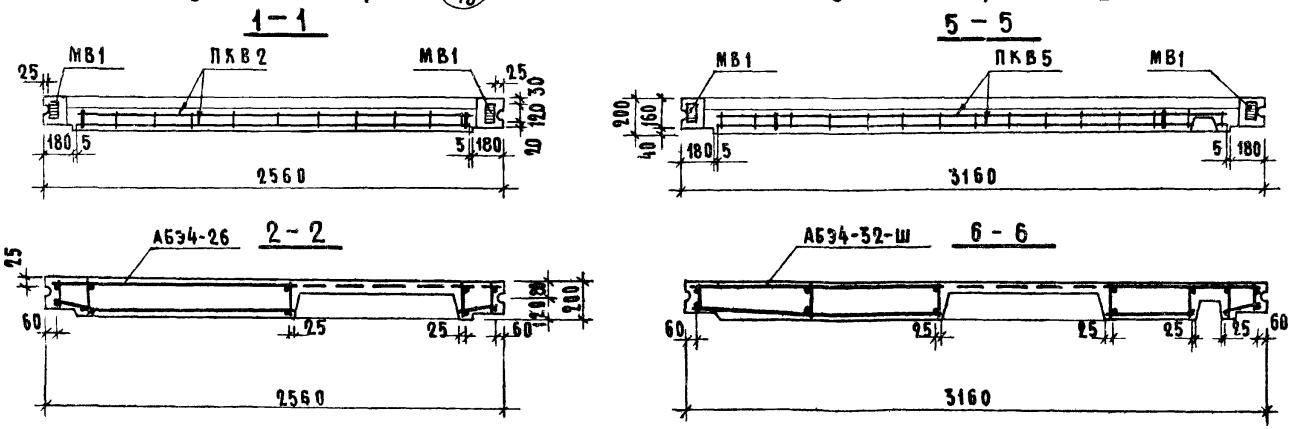

МАРКА ПАНЕЛИ	АРМАТУРНЫЕ ИЗДЕЛИЯ	К-ВО	№ ЛИСТА
БЭ4-26·28·2	АБЭ4-26	1	47
	ПКВ2	1	96
	ПВ2	2	105
	МВ1	2	105
БЭ4-32·28·2-Ш	АБЭ4-32-Ш	1	47
	ПКВ5	1	96
	ПВ4	2	105
	МВ1	2	105

ПЕРЕД УКЛАДКОЙ В ФОРМУ АРМАТУРНОГО БЛОКА К НЕМУ ВРЕМЕННО ПРИВЯЗАТЬ ИЗДЕЛИЯ ПВ2 И ПКВ2 (ПКВ4 И ПКВ5). ПОСЛЕ ФИКСАЦИИ В ФОРМЕ УКАЗАННЫЕ ИЗДЕЛИЯ ПРИКРЕПЛЯЮТСЯ ПРОВОЛОКОЙ К АРМАТУРНОМУ БЛОКУ ОКОНЧАТЕЛЬНО.

ЦНИИЭП ЖИЛИЩА

ГЛ. ИНЖ. ПР. СТ. ТЕХНИК | Г. БАЛЬШИН В. БИНЧУК | ПРОВЕРИЛ | № ВЗАМЕН

ТК 1975

АРМИРОВАНИЕ ЭЛЕКТРОТЕХНИЧЕСКИХ ПАНЕЛЕЙ ВЭ4-26·28·2; ВЭ4-32·28·2-Ш
/ СБОРОЧНЫЙ ЧЕРТЕЖ /

СЕРИЯ 1.131-10 | ВЫПУСК 1 | ЛИСТ 29

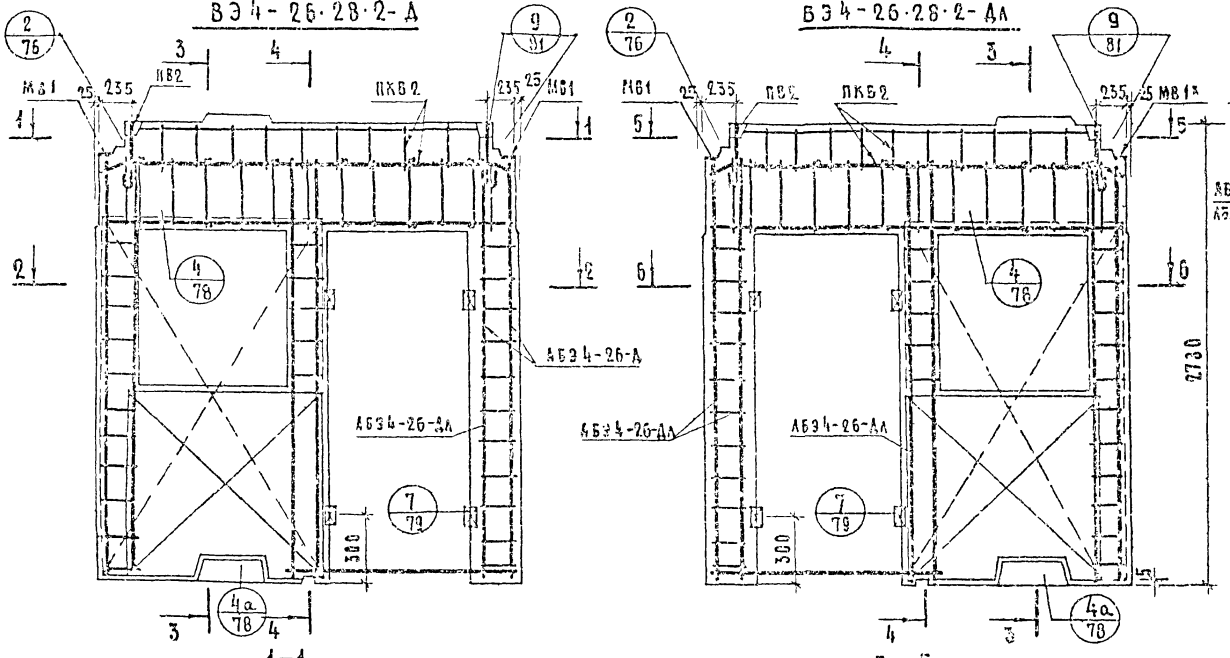

МАРКА ПАНЕЛИ	АРМАТУРНЫЕ ИЗДЕЛИЯ	К-ВО	N ЛИСТА
ВЭ4-26·28·2-А	АБЭ4-26-А	1	48
	ПКВ2	1	96
	ПВ2	2	105
	МВ1	2	105
	ДЕРЕВ. ПРОБКИ	4	79
ВЭ4-26·28·2-АА	АБЭ4-26-АА	1	48
	ПКВ2	1	96
	ПВ2	2	105
	МВ1	2	105
	ДЕРЕВ. ПРОБКИ	4	79

СМ. УКАЗАНИЕ НА ЛИСТЕ 29

ТК 1975

АРМИРОВАНИЕ ЭЛЕКТРОТЕХНИЧЕСКИХ ПАНЕЛЕЙ ВЭ4-26·28·2-А; ВЭ4-26·28·2-АА

/ СБОРОЧНЫЙ ЧЕРТЕЖ /

СЕРИЯ 1.131-10
ВЫПУСК 1 | ЛИСТ 30

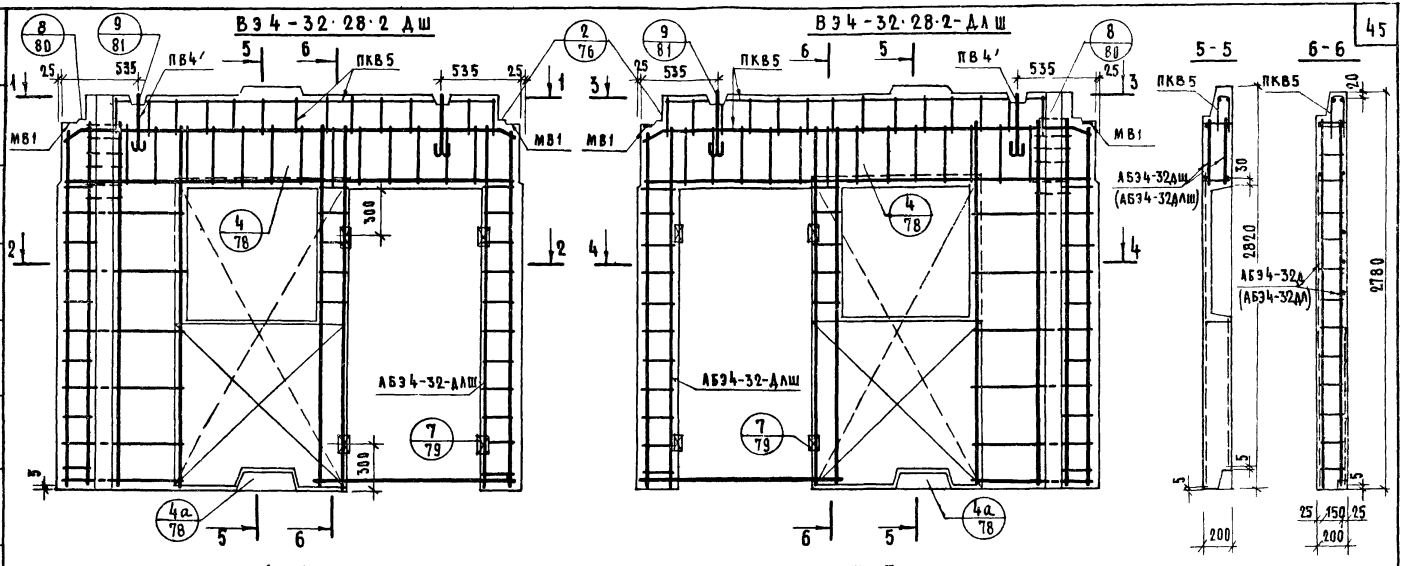

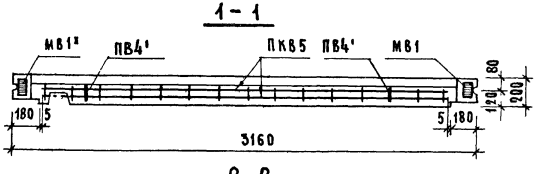

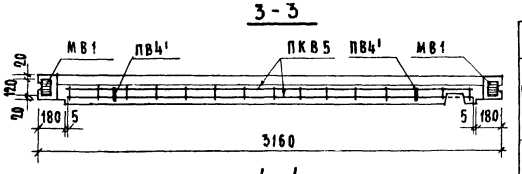

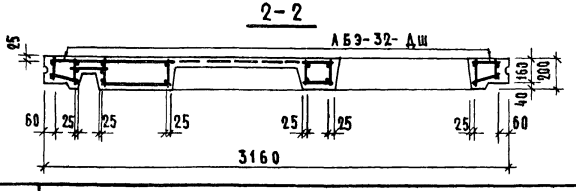

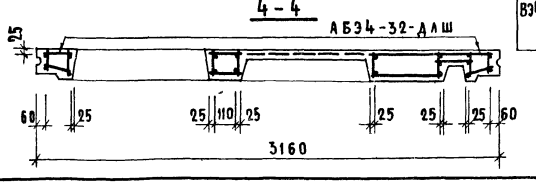

МАРКА ПАНЕЛИ	АРМАТУРНЫЕ ИЗДЕЛИЯ	К-ВО	N ЛИСТА
ВЭ4-3228·2-Дш	АБЭ4-32-Дш	1	46
	ПКВ5	1	96
	ПВ4'	2	105
	МВ1	2	105
	ДЕРЕВ. ПРОБКИ	4	79
ВЭ4-3228·2-Длш	АБЭ4-32-Длш	1	49
	ПКВ5	1	96
	ПВ4'	2	105
	МВ1	2	105
	ДЕРЕВ. ПРОБКИ	4	79

СМ. УКАЗАНИЕ НА ЛИСТЕ 25

ТК 1975

АРМИРОВАНИЕ ЭЛЕКТРОТЕХНИЧЕСКИХ ПАНЕЛЕЙ ВЭ4-32·28·2-Дш; ВЭ4-32·28·2-Длш

/ СБОРОЧНЫЙ ЧЕРТЕЖ /

СЕРИЯ 1.131-10

ВЫПУСК 1 | ЛИСТ 31

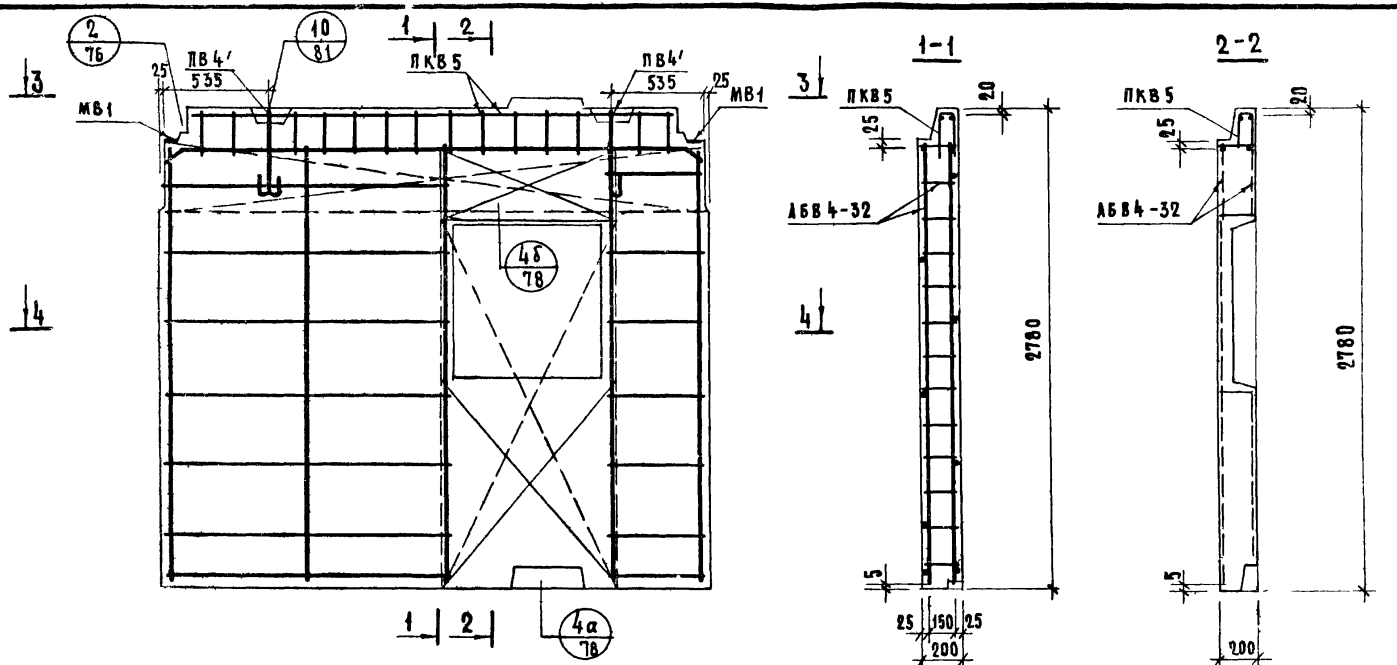

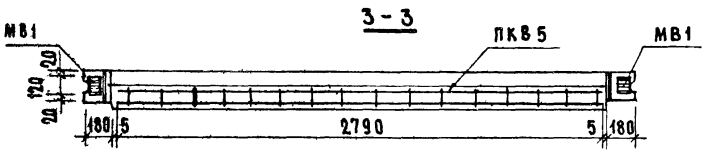

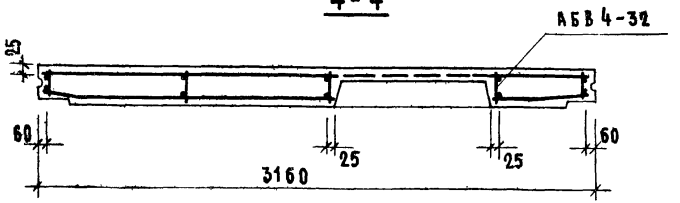

МАРКА ПАНЕЛИ	МАРКА АРМАТ ИЗДЕЛИЙ	К-ВО	N ЛИСТА
ВЭ4-32.28.2	АБВ4-32	1	50
	ПКВ5	1	96
	ПВ4, ПВ4'	2	105
	МВ1	2	105

Перед укладкой в форму арматурного блока к нему временно привязать изделия ПВ4; ПВ4'; ПКВ5

После фиксации в форме эти изделия прикрепить проволокой к арматурному блоку окончательно.

ТК 1975

Армирование электротехнической панели ВЭ4-32.28.2 /сборочный чертеж/

СЕРИЯ 1.131-10	
ВЫПУСК 1	ЛИСТ 32

ЦНИИЭП жилища

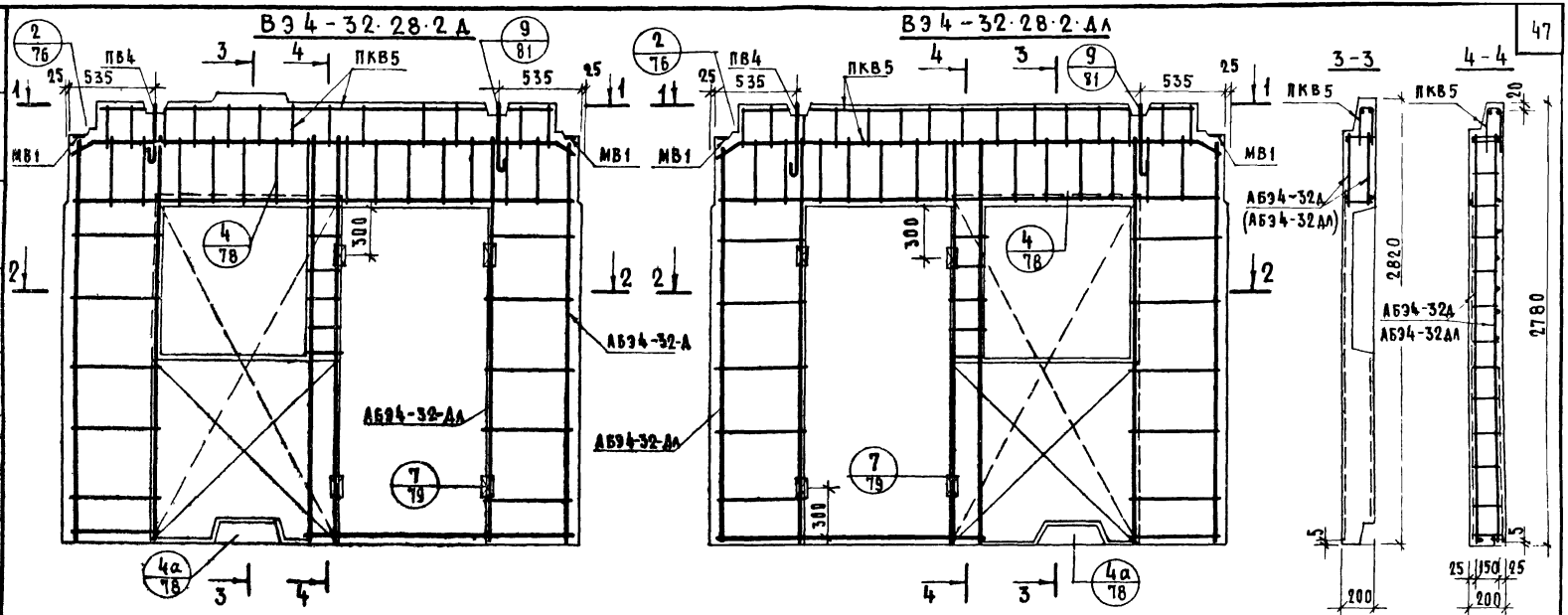

МАРКА ПАНЕЛИ	АРМАТУРНЫЕ ИЗДЕЛИЯ	К-ВО	№ ЛИСТА
ВЭ4-32.28.2-Д	АБЭ4-32-А	1	51
	ПКВ5	1	96
	ПВ4	2	105
	МВ1	2	105
	ДЕРЕВ. ПРОБКИ	4	79
ВЭ4-32.28.2-ДЛ	АБЭ4-32-ДЛ	1	51
	ПКВ5	1	96
	ПВ4	2	105
	МВ1*	2	105
	ДЕРЕВ. ПРОБКИ	4	79

См. указание на листе 25

ТК 1975

Армирование электротехнических панелей ВЭ4-32.28.2-Д и ВЭ4-32.28.2-ДЛ

/сборочный чертеж/

Серия 1.131-10
Выпуск 1
Лист 33

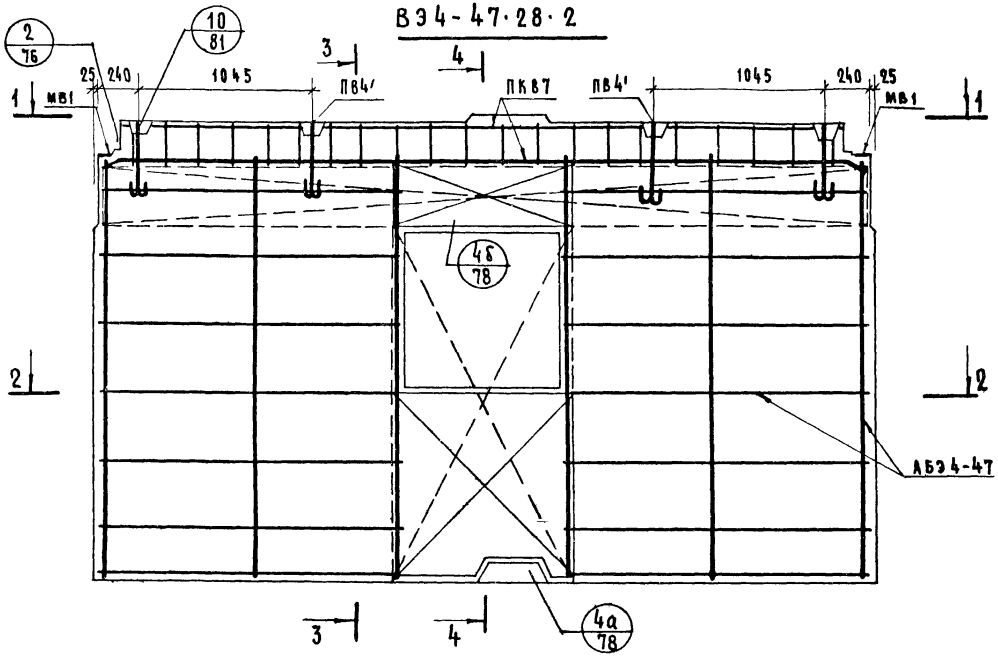

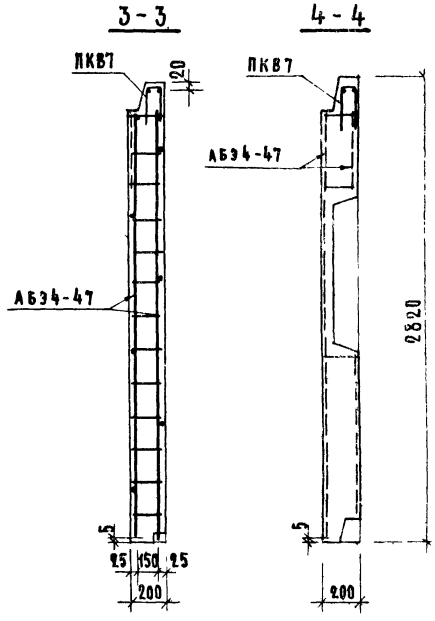

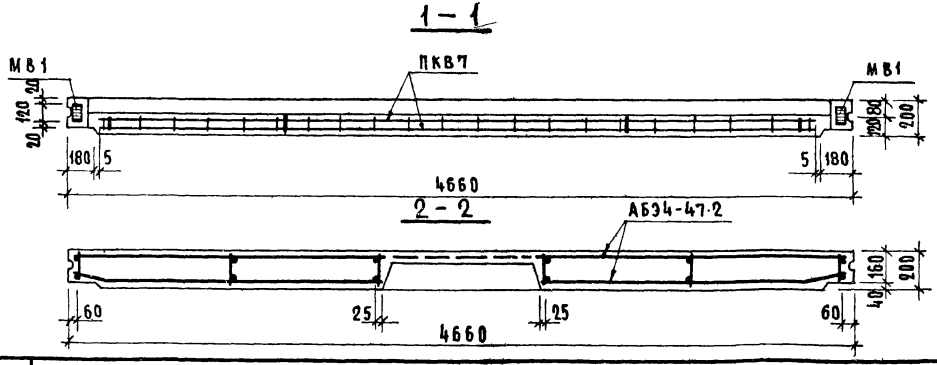

МАРКА ПАНЕЛИ	АРМАТУРНЫЕ ИЗДЕЛИЯ	К-ВО	N ЛИСТА
ВЭ4-47·28-2	АБЭ4-47	1	52
	ПК87	1	96
	МВ1	2	105
	ПВ4'	4	105

Перед укладкой в форму арматурного блока к нему временно привязать ПВ4', ПК87. После фиксации в форме указанные изделия прикрепляются проволокой к арматурному блоку окончательно.

ТК 1975

Армирование электротехнической панели ВЭ4-47·28·2
/сборочный чертеж/

Серия 1.131-10
Выпуск 1
Лист 34

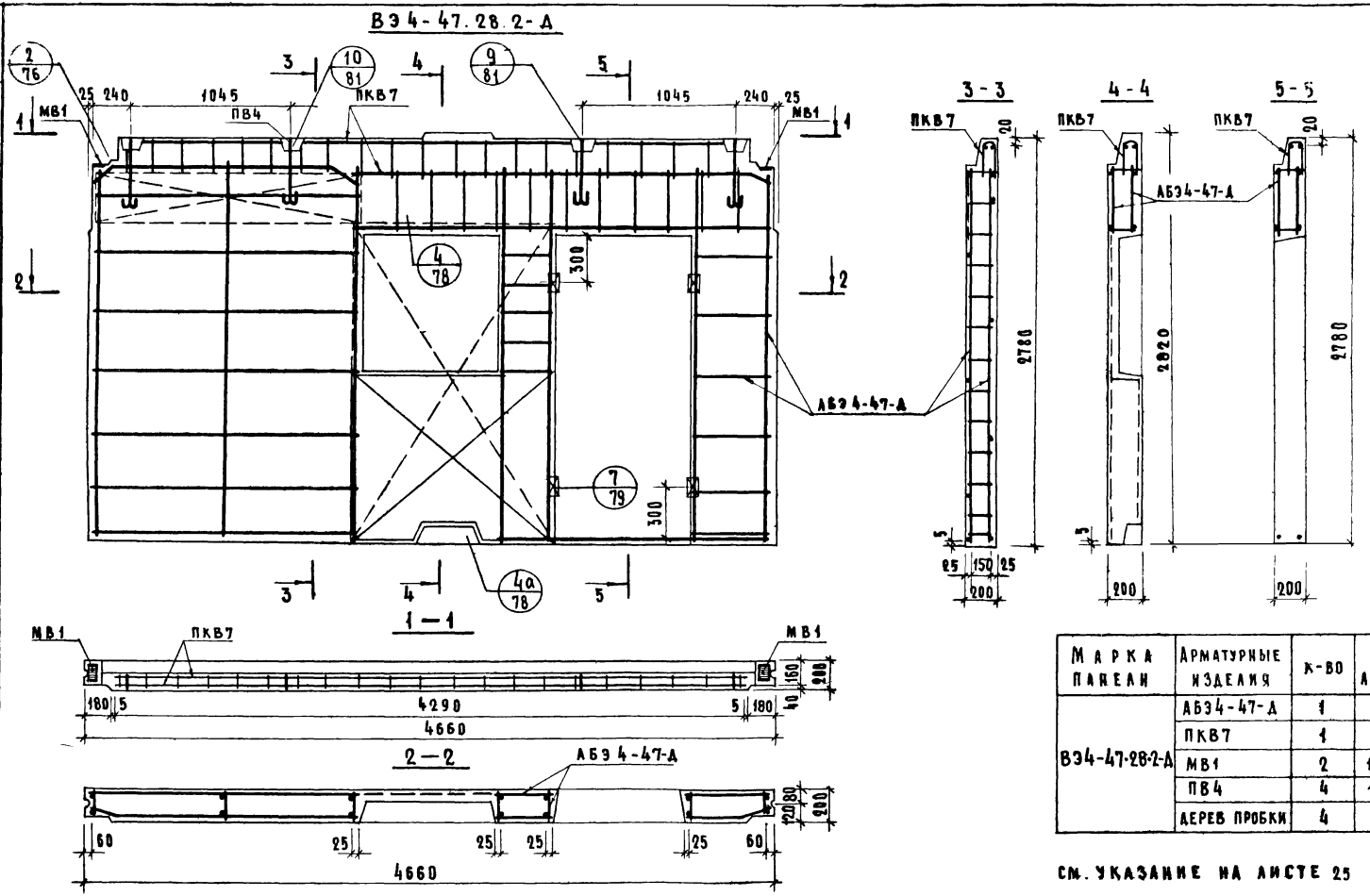

Марка панели	Арматурные изделия	К-во	N листа
ВЭ4-47·28·2-А	АБЭ4-47-А	1	53
	ПКВ7	1	96
	МВ1	2	105
	ПВ4	4	105
	Дерев пробки	4	79

См. указание на листе 25

ТК 1975

Армирование электротехнической панели ВЭ4-47·28·2-А
/Сборочный чертеж/

Серия 1.131-10
Выпуск 1
Лист 35

13681 50

ЦНИИЭП жилища | Ст. техник | Н. Бинчук | Проверил | Взамен

ВЭ4-47·28·2-ДА

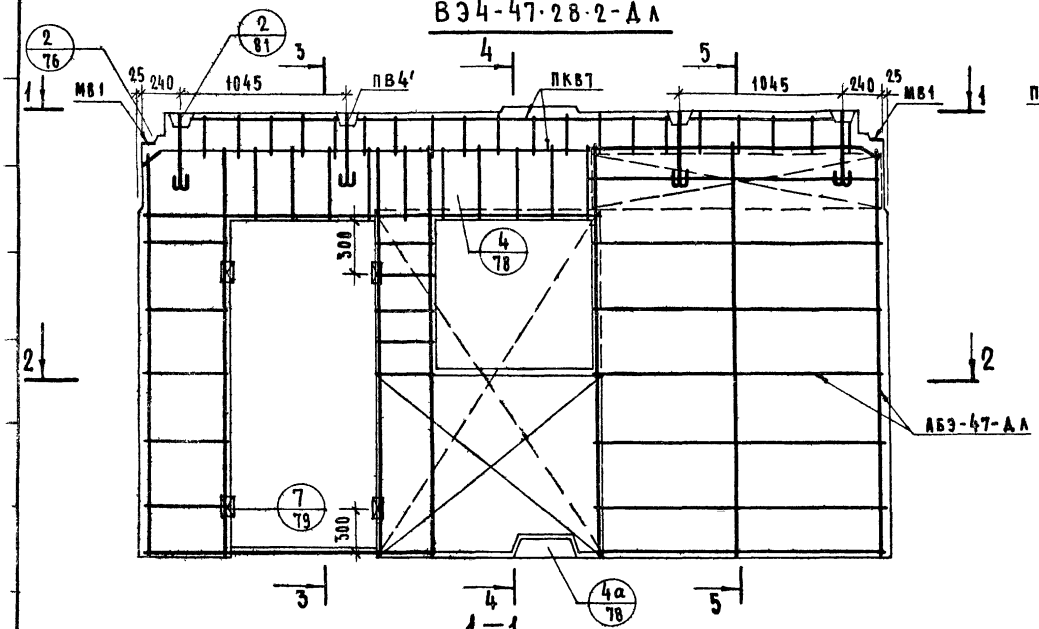

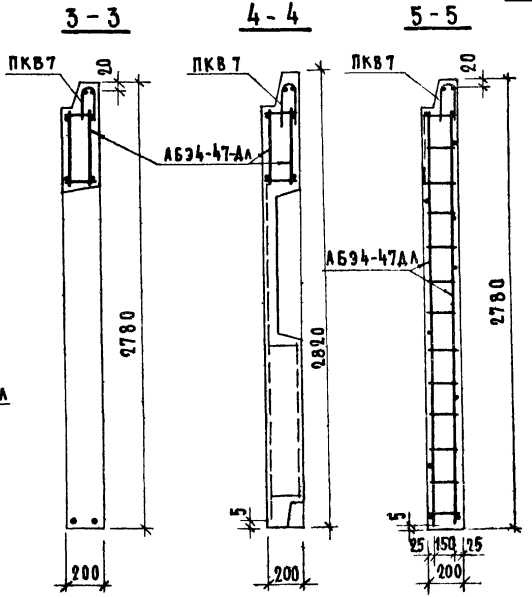

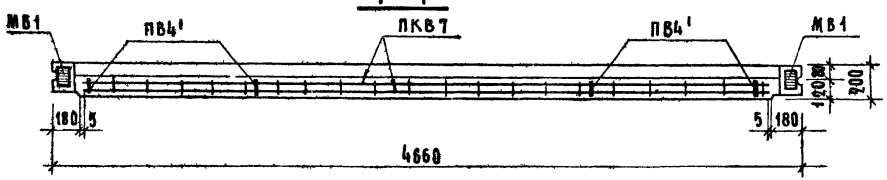

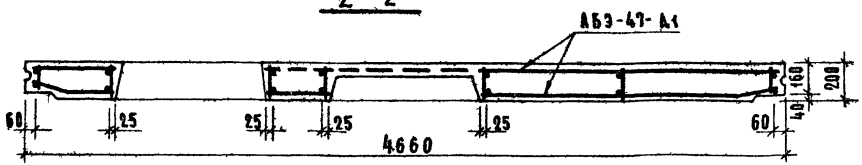

Марка панели	Арматурные изделия	К-во	№ листа
ВЭ4-47·28·2-ДА	АБЭ4-47-ДА	1	54
	ПКВ7	1	96
	МВ1	2	105
	ПВ4'	4	105
	Дерев. пробки	4	79

См. указание на листе 25

ТК 1975

Армирование электротехнической панели ВЭ4-47·28·2-ДА
Сборочный чертеж

Серия 1.131-10
Выпуск 1
Лист 36

12284 54

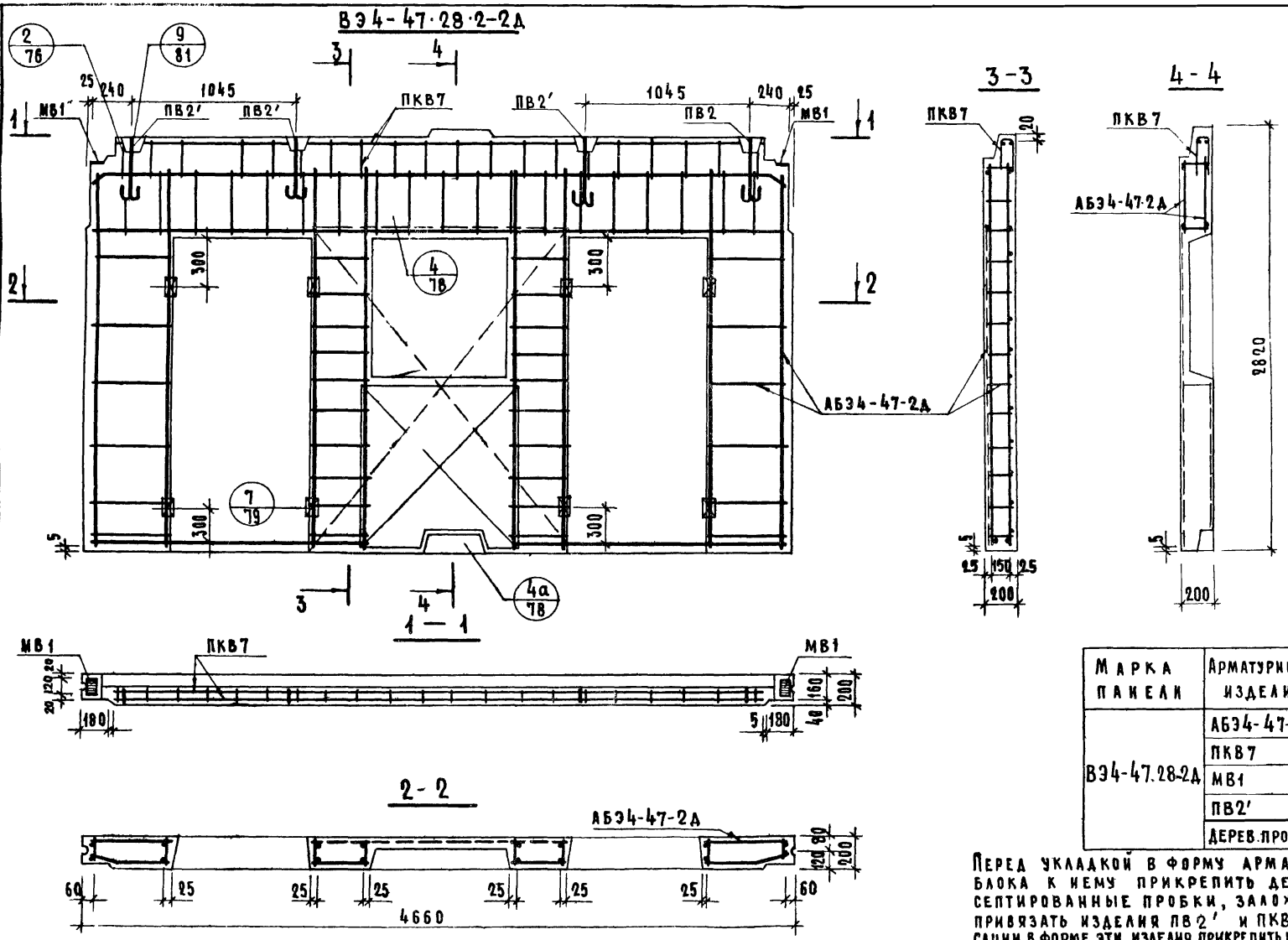

Марка панели	Арматурные изделия	К-во	N листа
ВЭ4-47.28-2Д	АБЭ4-47-2Д	1	55
	ПКВ7	1	96
	МВ1	2	105
	ПВ2'	4	105
	ДЕРЕВ. ПРОБКИ	8	79

Перед укладкой в форму арматурного блока к нему прикрепить деревянные антисептированные пробки, заложить и временно привязать изделия ПВ2' и ПКВ7. После фиксации в форме эти изделия прикрепить к арм блоку окончательно.

ТК 1975

Армирование электротехнической панели ВЭ4-47·28·2-2Д / Сборочный чертеж /

Серия 1.131-10

Выпуск 1 | Лист 37

13681 52

ВЗАМСК | ПРОВЕРИЛ | В.БИНЧУК | СТ.ТЕХНИК | ЖИЛИЩА

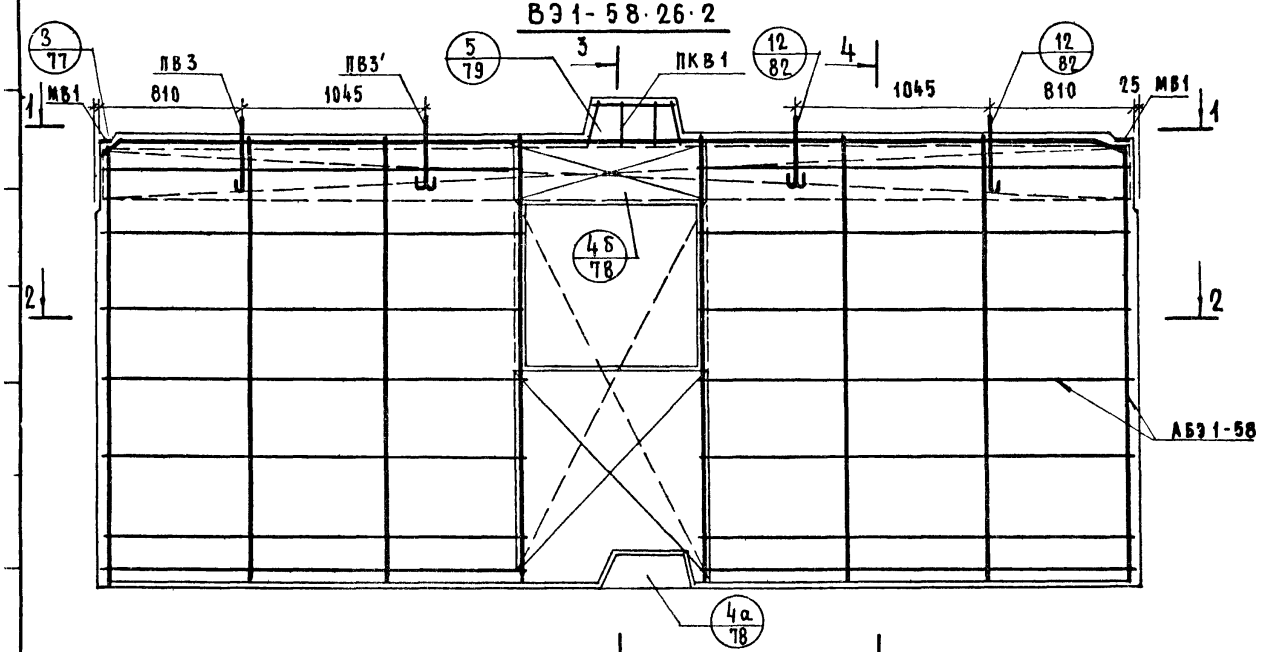

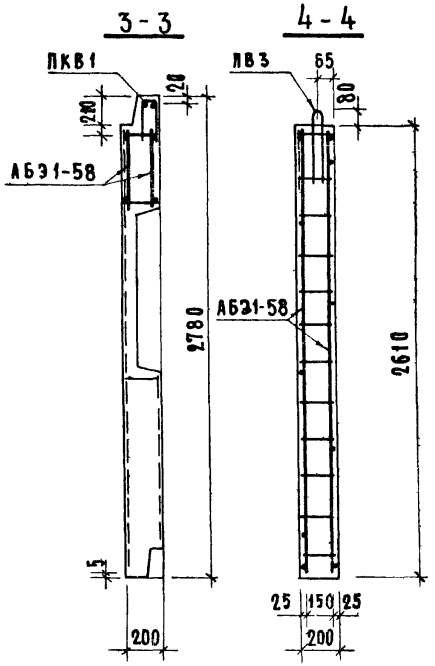

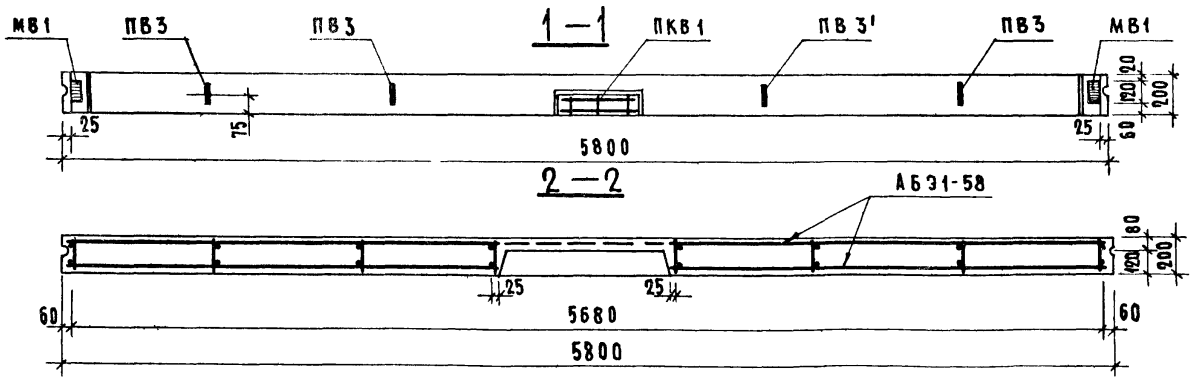

МАРКА ПАНЕЛИ	АРМАТУРНЫЕ ИЗДЕЛИЯ	К-ВО	N ЛИСТА
БЭ1-58	АБЭ1-58	1	56
	ПКВ1	1	96
	МВ1	2	105
	ПВ3 (ПВ3')	4	105

1. ПЕРЕД УКЛАДКОЙ В ФОРМУ АРМАТУРНОГО БЛОКА К НЕМУ ВРЕМЕННО ПРИВЯЗАТЬ ИЗДЕЛИЯ ПВ3 ; ПВ3' И МВ1 ПОСЛЕ ФИКСАЦИИ В ФОРМЕ ЭТИ ИЗДЕЛИЯ ПРИКРЕПИТЬ ПРОВОЛОКОЙ К АРМАТУРНОМУ БЛОКУ ОКОНЧАТЕЛЬНО КРОМЕ МВ1
2. МВ1 ФИКСИРУЕТСЯ НА ФОРМЕ ПРИ ПОМОЩИ БОЛТА.

ТК 1975	АРМИРОВАНИЕ ЭЛЕКТРОТЕХНИЧЕСКОЙ ПАНЕЛИ ВЭ1-58·26·2 / СБОРОЧНЫЙ ЧЕРТЕЖ /	СЕРИЯ 1.131-10	
		ВЫПУСК 1	ЛИСТ 38

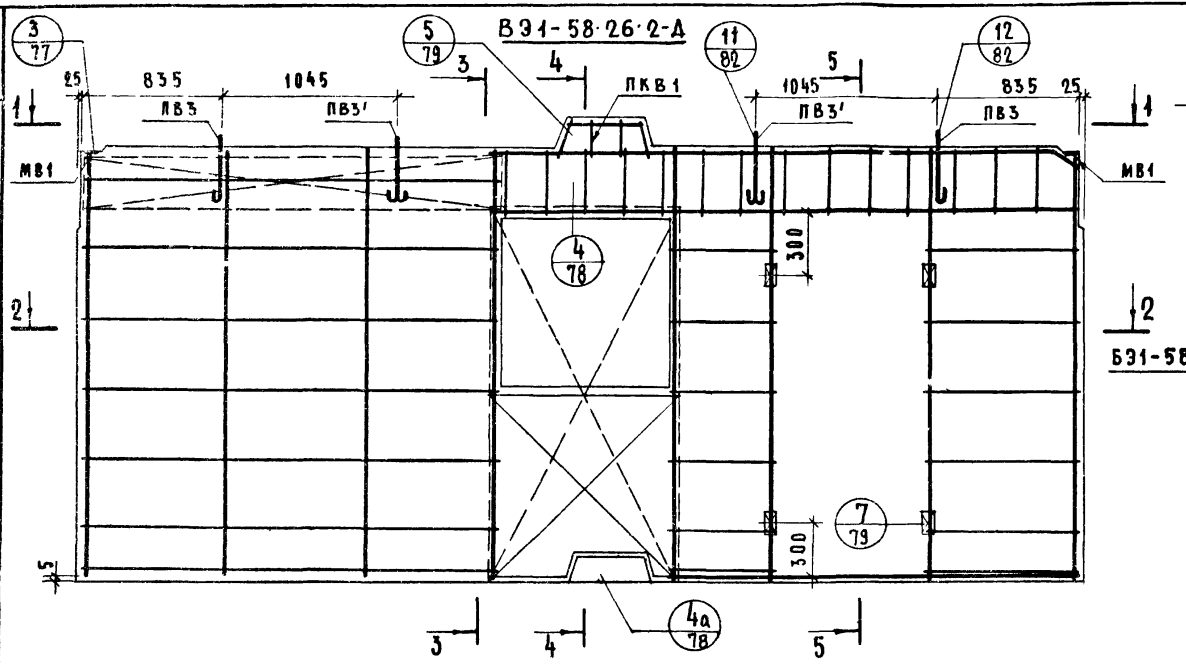

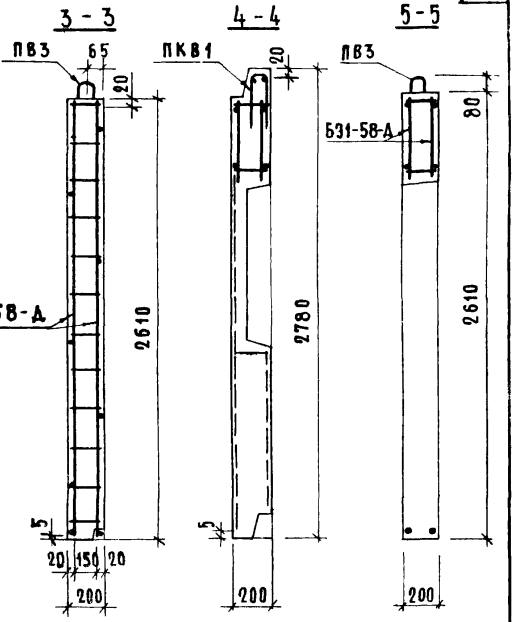

1 - 1

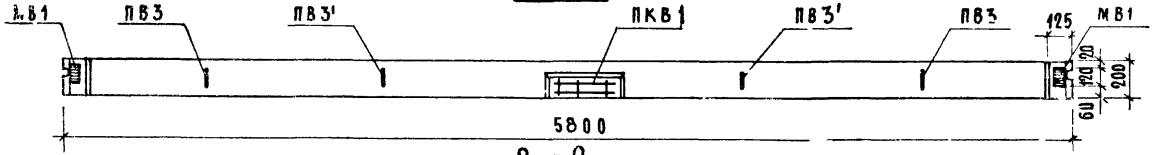

2 - 2

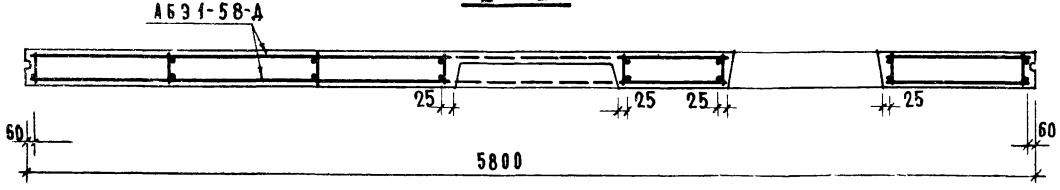

МАРКА ПАНЕЛИ	АРМАТУРНЫЕ ИЗДЕЛИЯ	К-ВО	№ ЛИСТА
ВЭ1-58·26·2-Д	АБЭ1-58-Д	1	57
	ПКВ1	1	96
	МВ1	2	105
	ПВ3 (ПВ3')	4	105
	ДЕРЕВ. ПРОБКИ	4	79

1. ПЕРЕД УКЛАДКОЙ В ФОРМУ АРМАТУРНОГО БЛОКА К НЕМУ ПРИКРЕПИТЬ ДЕРЕВЯННЫЕ АНТИСЕПТИРОВАННЫЕ ПРОБКИ, ЗАЛОЖИТЬ И ВРЕМЕННО ПРИКРЕПИТЬ ВЯЗАЛЬНОЙ ПРОВОЛОКОЙ ИЗДЕЛИЯ ПВ3 И ПВ3'. ПОСЛЕ ФИКСАЦИИ В ФОРМЕ УКАЗАННЫЕ ВЫШЕ ИЗДЕЛИЯ ПРИКРЕПЛЯЮТСЯ ПРОВОЛОКОЙ К АРМАТУРНОМУ БЛОКУ ОКОНЧАТЕЛЬНО КРОМЕ МВ1- СМ ЛИСТ 38.

2. МВ1 ФИКСИРУЕТСЯ НА ФОРМЕ ПРИ ПОМОЩИ БОЛТОВ.

ТК 1975

АРМИРОВАНИЕ ЭЛЕКТРОТЕХНИЧЕСКОЙ ПАНЕЛИ ВЭ1-58·26·2-Д
/СБОРОЧНЫЙ ЧЕРТЕЖ/

СЕРИЯ 1.131-10
ВЫПУСК 1
ЛИСТ 39

ВЭ1-58·26·2-Дл

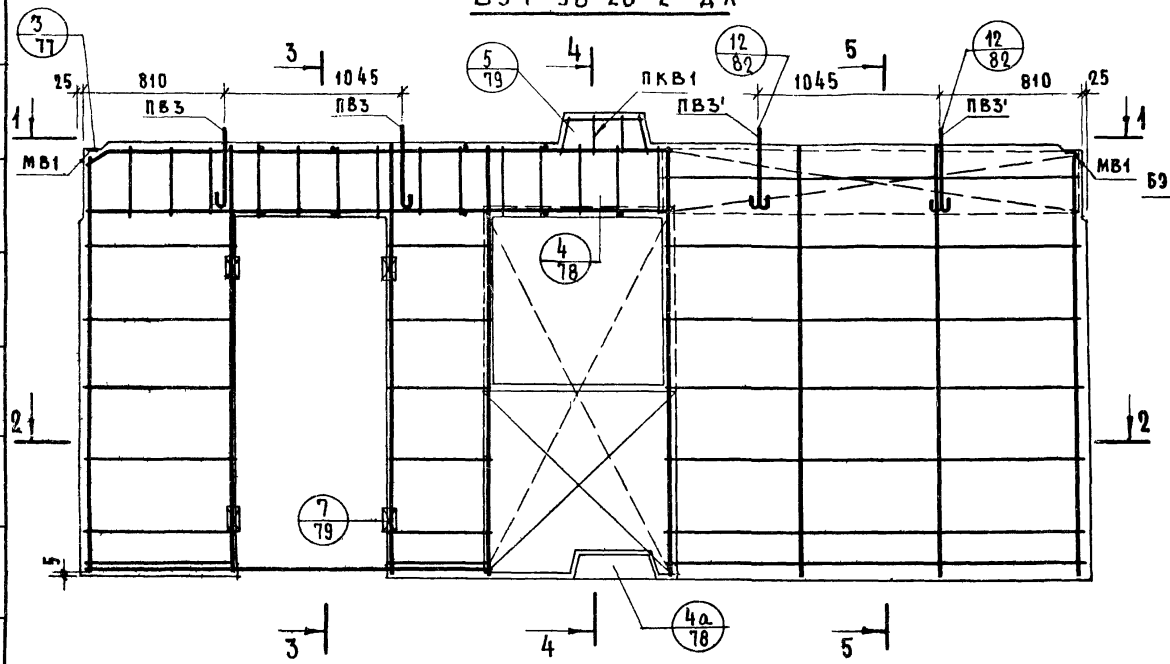

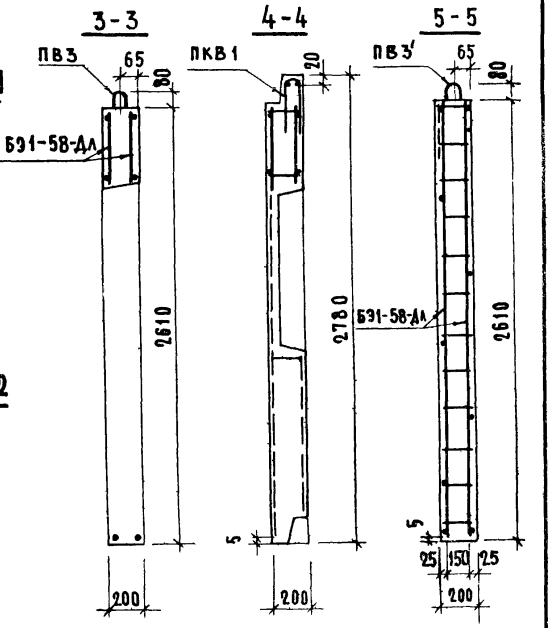

1-1

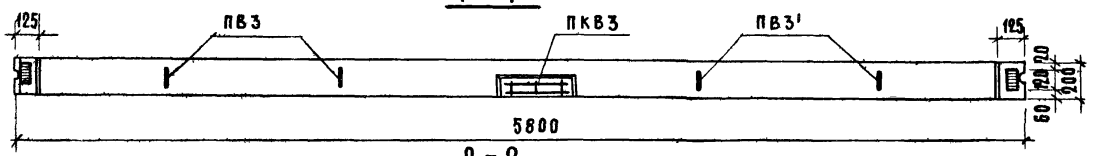

2-2

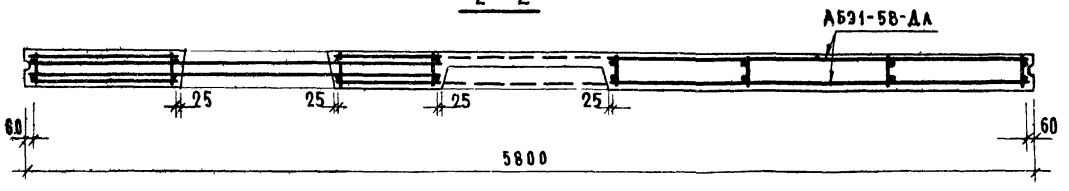

МАРКА ПАНЕЛИ	АРМАТУРНЫЕ ИЗДЕЛИЯ	К-ВО	N ЛИСТА
ВЭ1-58·26·2-Дл	АБЭ1-58-Дл	1	58
	ПКВ1	1	96
	МВ1	2	105
	ПВ3 (ПВ3')	4	105
	ДЕРЕВ ПРОБКИ	4	79

СМ. УКАЗАНИЕ НА ЛИСТЕ 38

ТК 1975

АРМИРОВАНИЕ ЭЛЕКТРОТЕХНИЧЕСКОЙ ПАНЕЛИ ВЭ1-58·26·2-Дл

(СБОРОЧНЫЙ ЧЕРТЕЖ)

СЕРИЯ 1.131-10 | ВЫПУСК 1 | ЛИСТ 40

ВЭ1-58·26·2-2Д

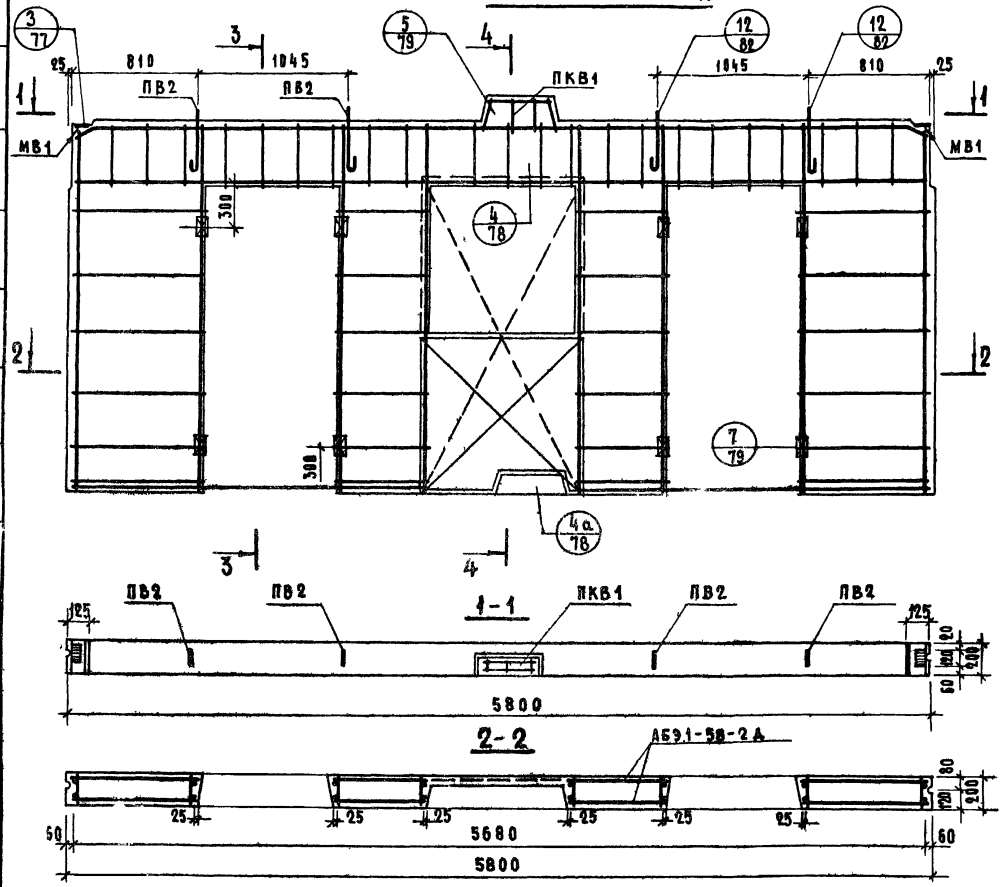

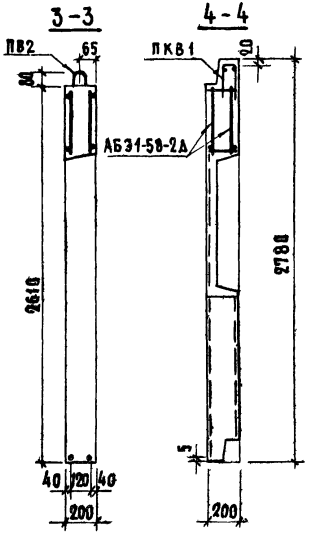

Марка панели	Арматурные изделия	К-во	N листа
ВЭ1-58·26·2-2Д	АБЭ1-58-2Д	1	59
	ПКВ1	1	76
	МВ1	2	105
	ПВ2	4	105
	Дерев. пробки	4	79

См указание на листе 38

ТК 1975	Армирование электротехнической панели ВЭ1-58·26·2-2Д /Сборочный чертеж/	Серия 1.131-10	
		Выпуск 1	Лист 41

АБ32-26

АБ32-29

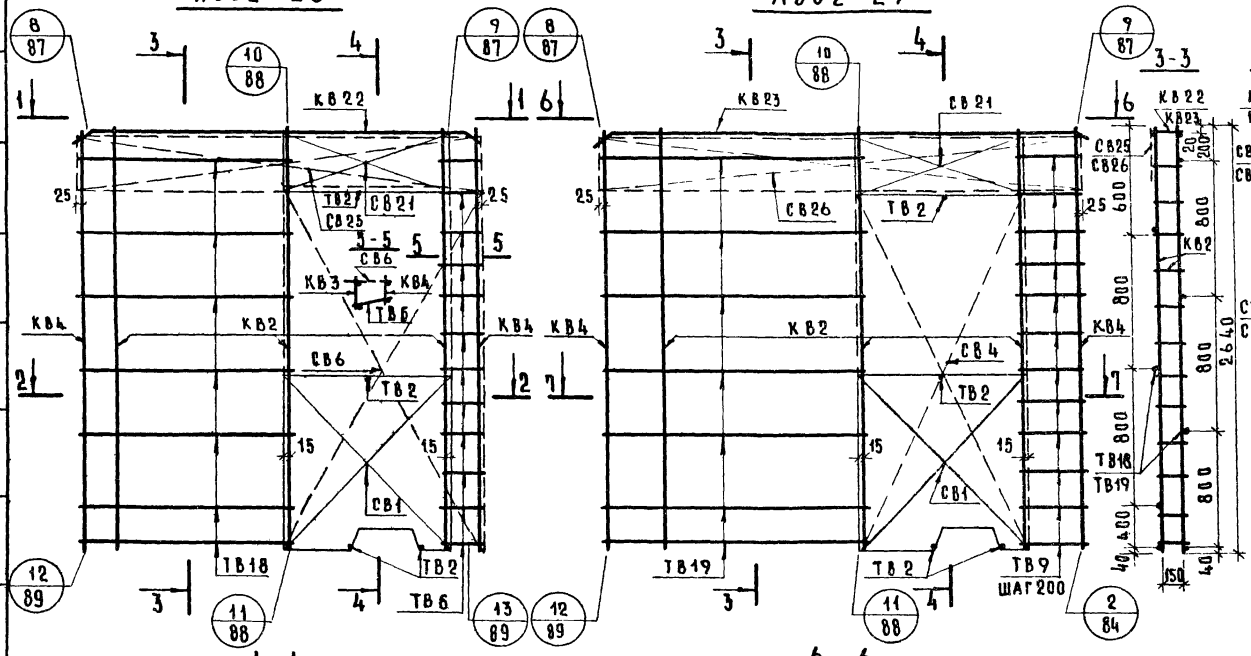

Спецификация арматурных изделий на 1 блок

Марка арматурных изделий	Марка блока АБ32-26 кол.	Марка блока АБ32-29 кол.	№ листа
КВ2	3	3	95
КВ4	2	2	95
КВ22	1	—	98
КВ23	—	1	98
СВ1	1	1	101
СВ4	—	1	101
СВ6	1	—	101
СВ21	1	1	102
СВ25	1	—	103
СВ26	—	1	103
ТВ2	4	4	104
ТВ6	12	—	104
ТВ9	—	23	104
ТВ18	8	—	104
ТВ19	—	8	104

См. указания на листе 43

ТК 1975

Арматурные блоки АБ32-26; АБ32-29

Серия 1.131-10
Выпуск 1
Лист 42

АБЭ2-26-Д

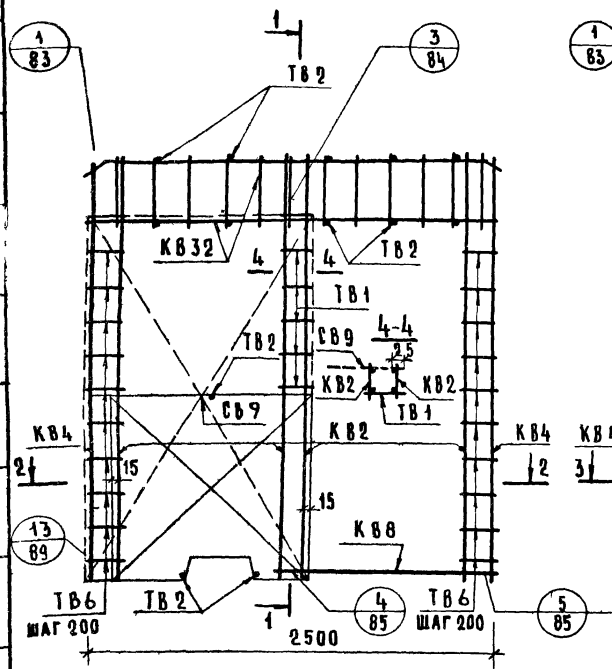

АБЭ2-26-Дл

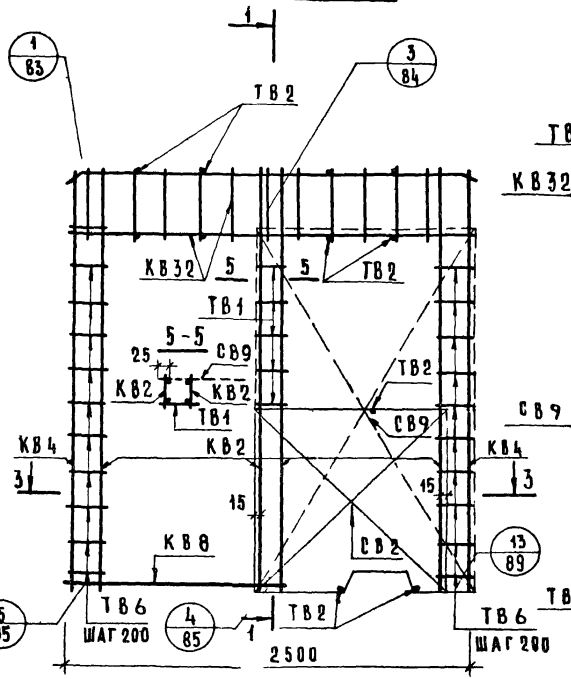

1-1

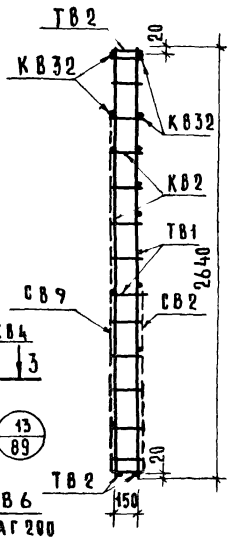

Спецификация арматурных изделий на 1 блок

Марка арматурного изделия	Марка блока АБЭ4-26Д	Марка блока АБЭ4-26Дл	№ листа
	кол-во		
КВ2	4	4	95
КВ4	2	2	95
КВ8	1	1	96
КВ32	2	2	99
СВ2	1	1	101
СВ9	1	1	102
ТВ1	5	5	104
ТВ2	11	11	104
ТВ6	25	25	104

2-2

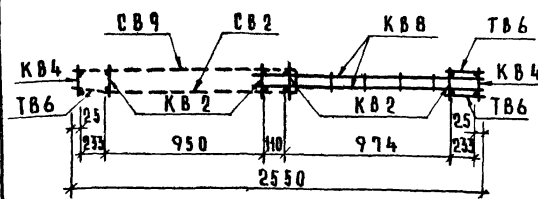

3-3

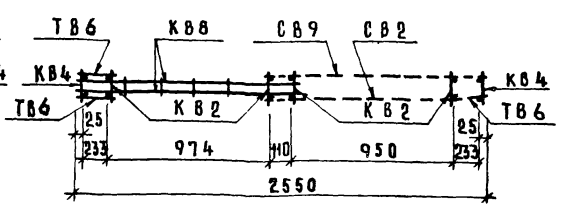

1. Сборка арматурного блока производится на кондукторе.
2. Все взаимные пересечения арматурных элементов соединяются контактно точечной сваркой.
3. Качество сварки должно быть не ниже требований к соединениям с ненормированной прочностью по ГОСТ 10922-64 табл. 3

ГИП Инж. пр. Ивашкевич
Ст. техник Бинчук
Проверил Бинчук

ЦНИИЭП жилища

ТК 1975

Арматурные блоки АБЭ2-26-Д; АБЭ2-26-Дл

Серия 1.131-10
Выпуск 1
Лист 43

АБЭ2-29-Д

АБЭ2-29-Дл

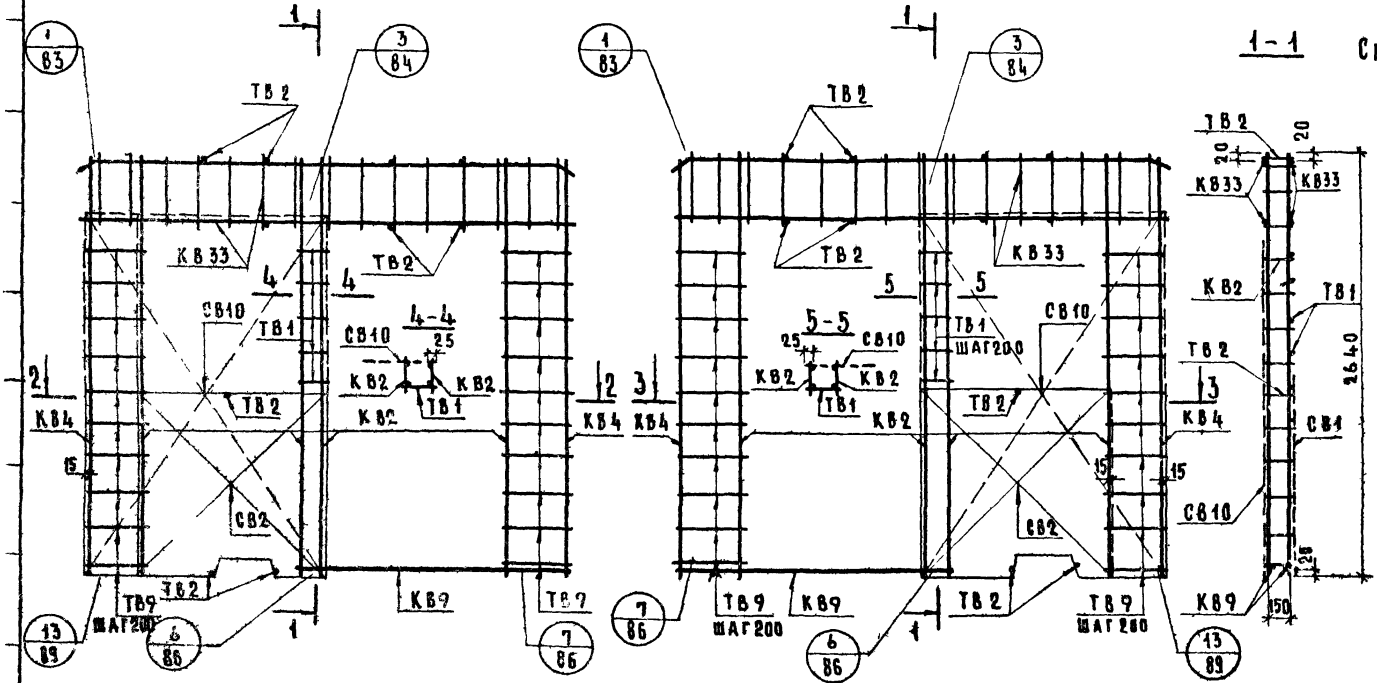

Спецификация арматурных изделий на 1 блок

Марка арматурного изделия	Маркаблока АБЭ2-29-Д	Маркаблока АБЭ2-29-Дл	№ листа
	кол-во		
КВ2	4	4	95
КВ4	2	2	95
КВ9	1	1	96
КВ33	1	1	99
СВ2	1	1	101
СВ10	1	1	102
ТВ1	5	5	104
ТВ2	11	11	104
ТВ9	33	33	104

См. указания на листе 43

ТК 1975

Арматурные блоки АБЭ2-29-Д; АБЭ2-29-Дл

Серия 1.431-10
Выпуск 1 | Лист 44

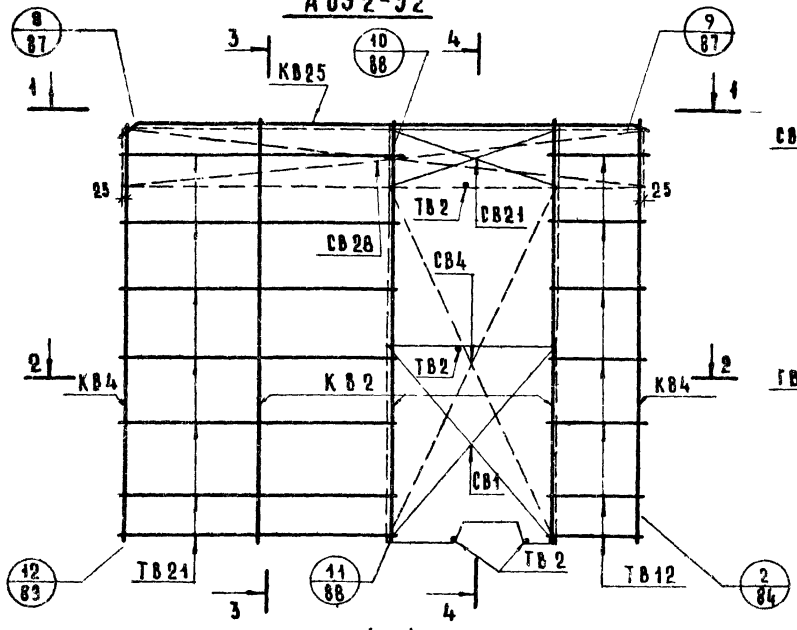

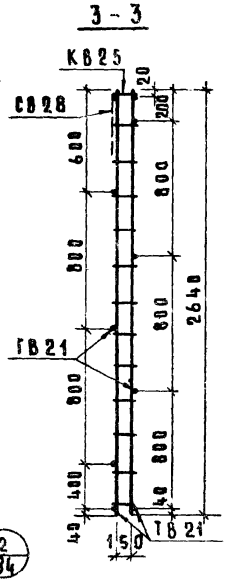

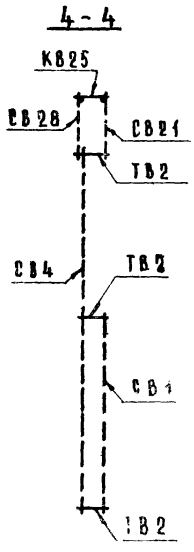

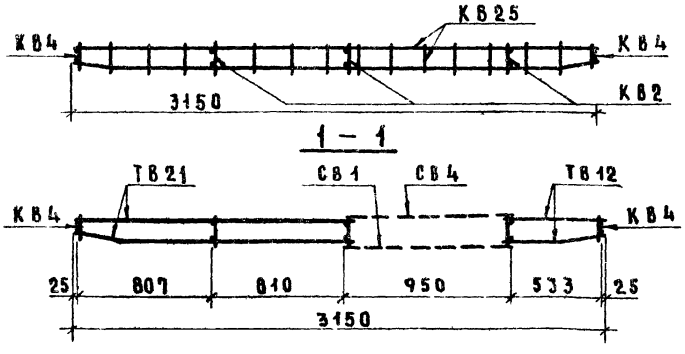

Спецификация арматурных изделий на 1 блок

Марка арматурн. изделий	Марка блока АБЭ2-32 кол-во	N листа
КВ 2	3	95
КВ 4	2	95
КВ25	1	98
СВ 1	1	101
СВ 4	1	101
СВ21	1	102
СВ28	1	103
ТВ 2	4	104
ТВ12	8	104
ТВ21	8	104

1. Сборка арматурного блока производится на кондукторе.
2. Все взаимные пересечения арматурных элементов соединяются контактно точечной сваркой.
3. Качество сварки должно быть не ниже требований к соединениям с ненормированной прочностью по ГОСТ 10922-64 табл. 3.

ТК 1975

Арматурный блок АБЭ2-32

Серия 1.131-10

Выпуск 1 | Лист 45

Взамен

Проверил

Ст. техник

Ю. Винчук

ЦНИИЭП жилища

АБЭ2-32-Д

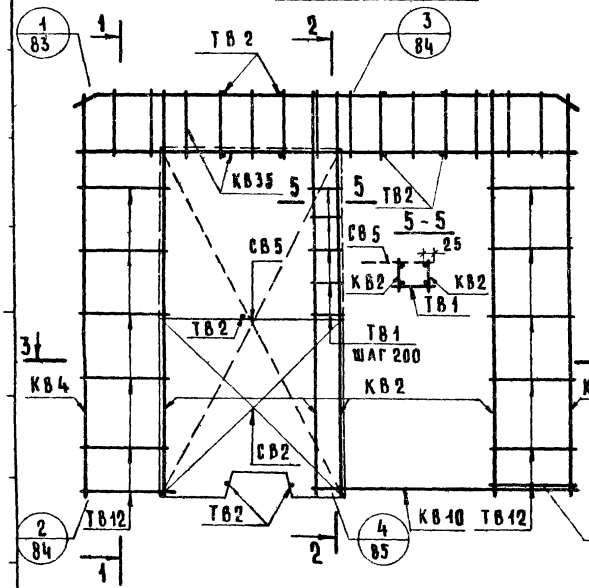

АБЭ2-32-Дл

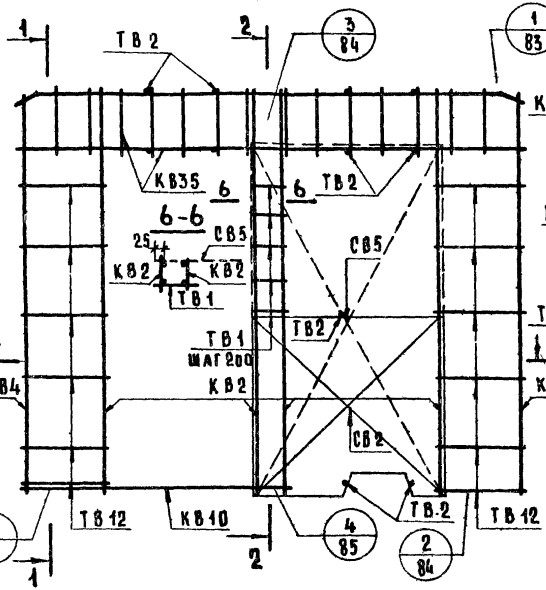

1-1

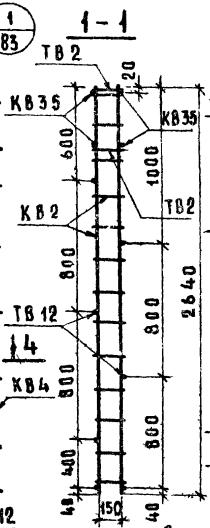

2-2

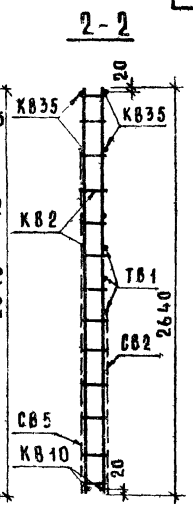

3-3

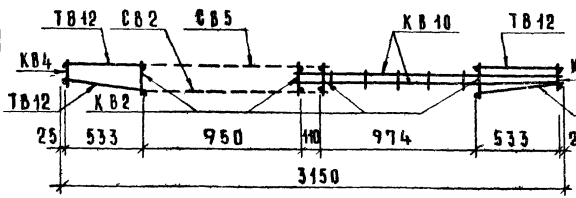

4-4

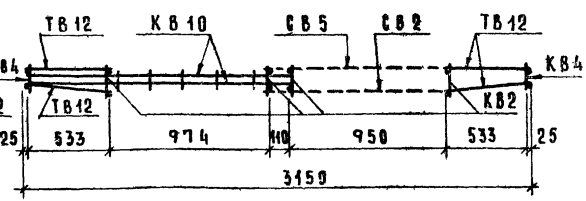

См. указания на листе 50

Спецификация арматурных изделий на 1 блок

Марка арматурного изделия	Марка блока АБЭ2-32-Д	Марка блока АБЭ2-32-Дл	№ листа
	Кол. во		
КВ 2	4	4	95
КВ 4	2	2	95
КВ10	1	1	96
КВ35	2	2	99
СВ 2	1	1	101
СВ 5	1	1	101
ТВ 1	5	5	104
ТВ 2	11	11	104
ТВ12	14	14	104

ТК 1975

Арматурные блоки АБЭ2-32-Д; АБЭ2-32-Дл

Серия 1.131-10
Выпуск 1
Лист 46

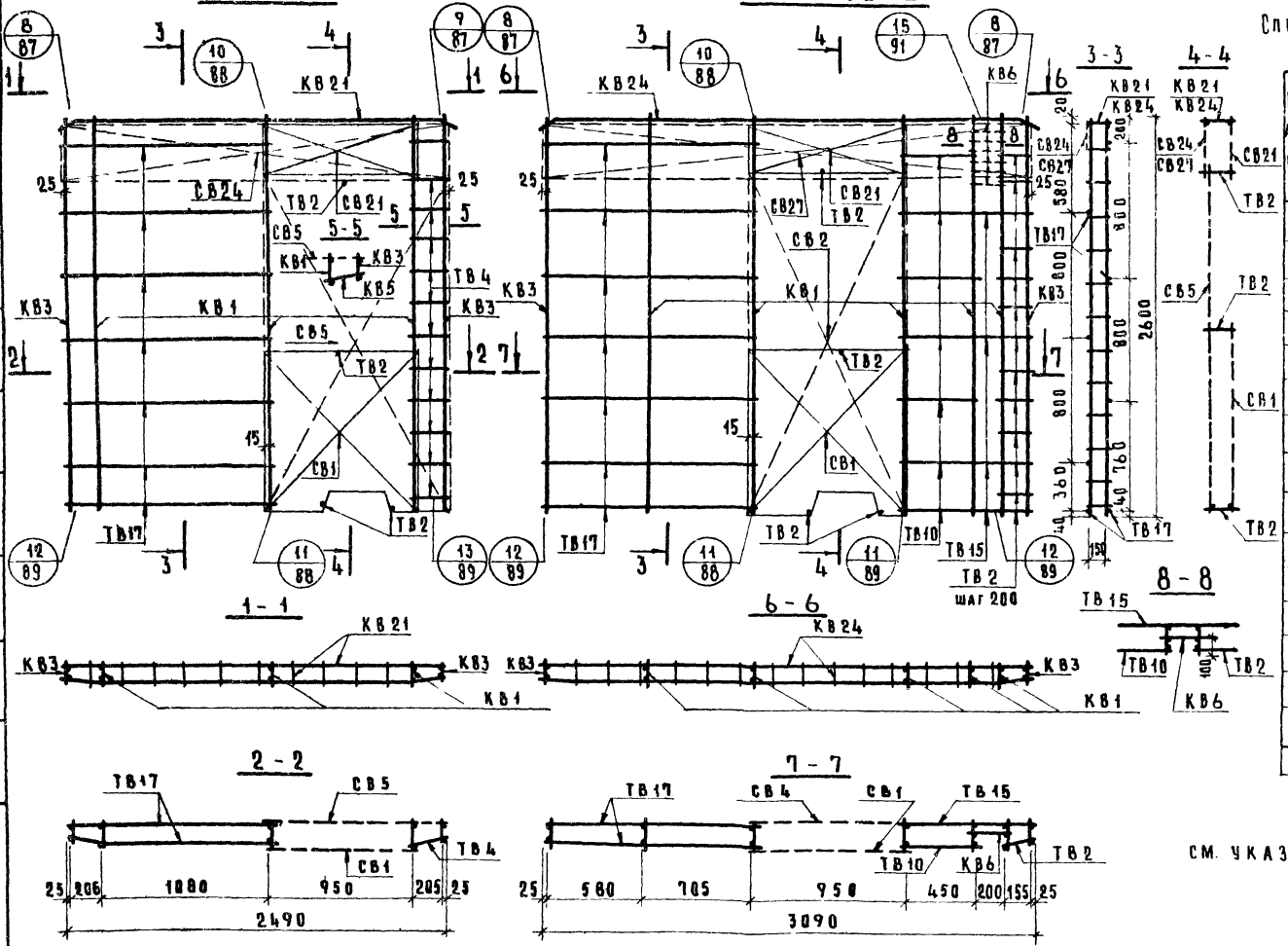

Спецификация арматурных изделий на 1 блок

Марка арматурных изделий	Марка блока АБЭ4-26	Марка блока АБЭ4-32-ш	N листа
	Кол-во		
КВ 1	3	5	95
КВ 3	2	2	95
КВ 6	—	1	96
КВ21	1	—	98
КВ24	—	1	98
СВ 1	1	1	101
СВ 5	1	-	101
СВ21	1	1	102
СВ24	1	—	103
СВ27	—	1	103
ТВ 2	4	17	104
ТВ 4	12	—	104
ТВ10	—	4	104
ТВ15	—	4	104
ТВ17	8	8	101
СВ4	—	1	101

См. указания на листе 50

ТК 1975

Арматурные блоки АБЭ4-26 ; АБЭ4-32-ш

Серия 1.131-10

Выпуск 1 | Лист 47

ЦНИИЭП жилища

Взамен | Проверил | В.Бинчук | Стехник

13681 62

АБ34-26-Д

АБ34-26-Дл

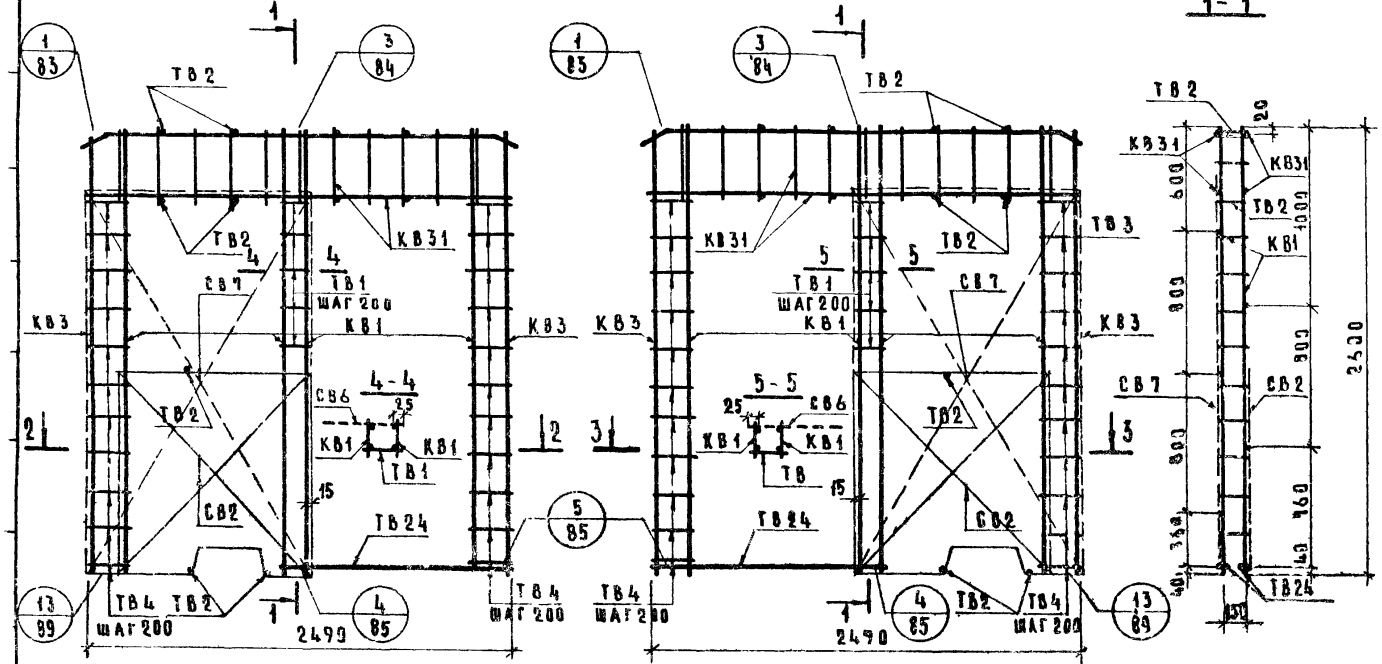

Спецификация арматурных изделий на 1 блок

Марка арматурного изделия	Марка блока АБ34-26Д	Марка блока АБ34-26Дл	№ листа
	Кол-во		
КВ 1	4	4	95
КВ 3	2	2	95
КВ31	2	2	99
СВ 2	1	1	101
СВ 7	1	1	102
ТВ 1	5	5	104
ТВ 2	11	11	104
ТВ 4	33	33	104
ТВ24	2	2	104

См. указания на листе 50

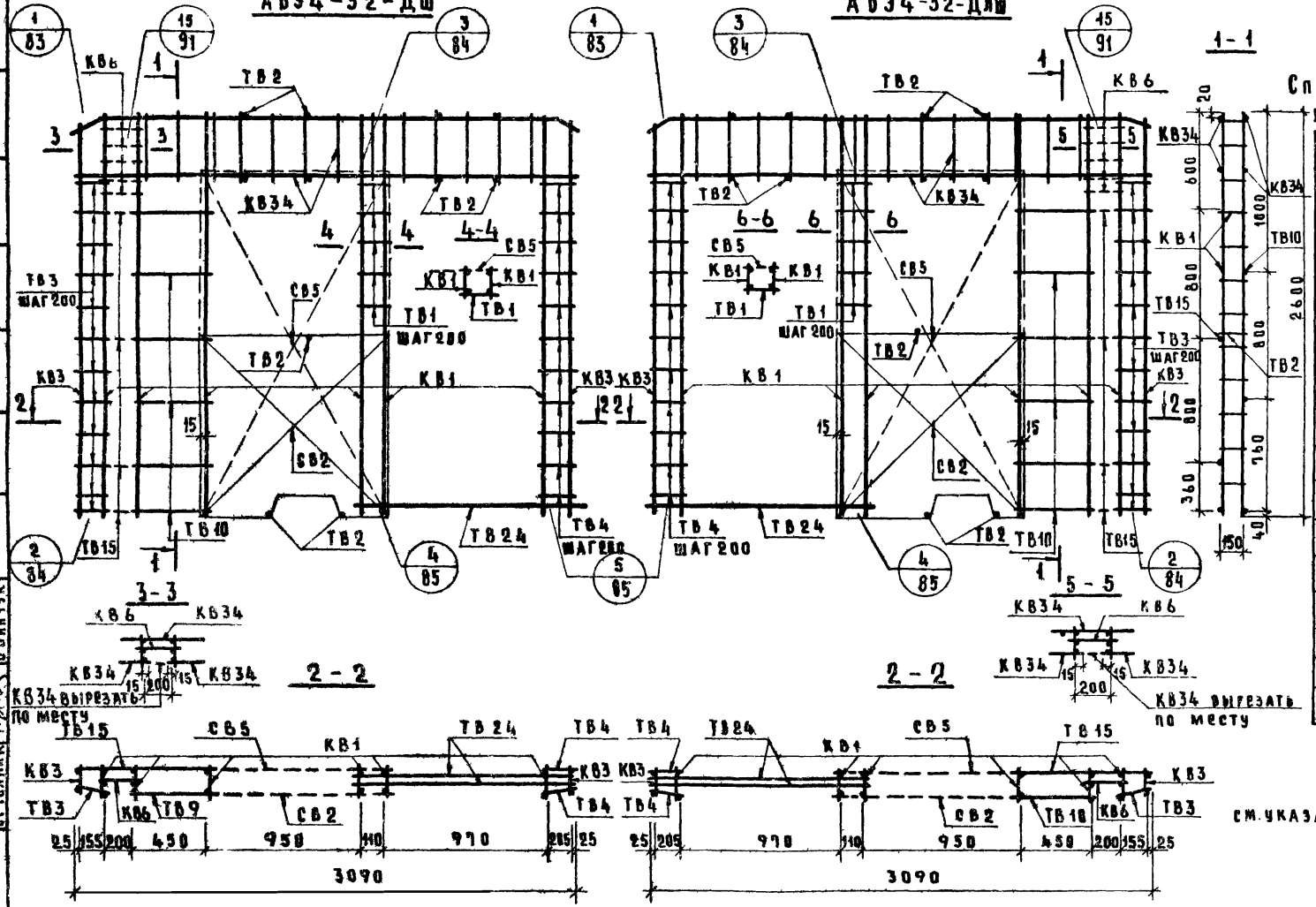

Спецификация арматурных изделий на 1 блок

Марка арматурного изделия	Марка блока АБ34-32-Дш	Марка блока АБ34-32-Длш	№ листа
	кол-во		
КВ 1	6	6	95
КВ 3	2	2	95
КВ 6	1	1	95
КВ34	2	2	99
СВ 2	1	1	101
СВ 5	1	1	101
ТВ 1	5	5	104
ТВ 2	11	11	104
ТВ 3	12	12	104
ТВ 4	24	24	104
ТВ10	3	3	104
ТВ15	4	4	104
ТВ24	2	2	104

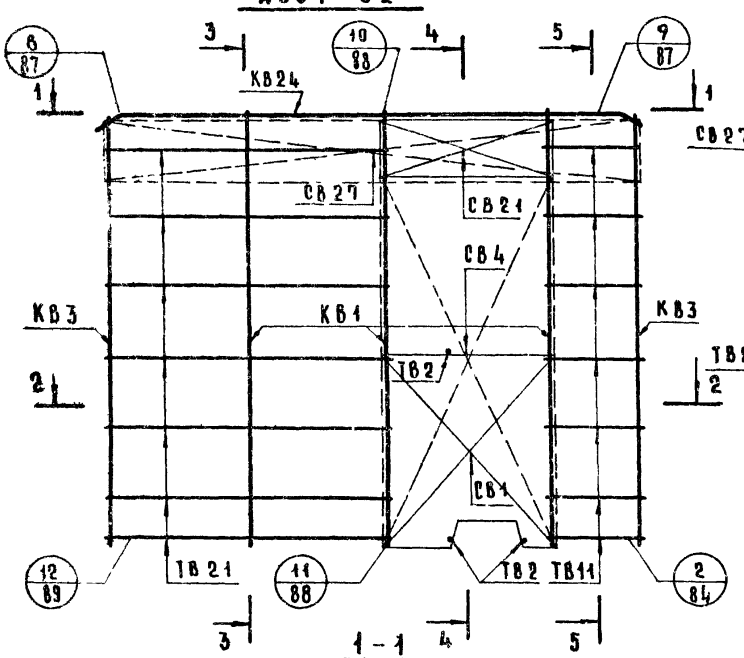

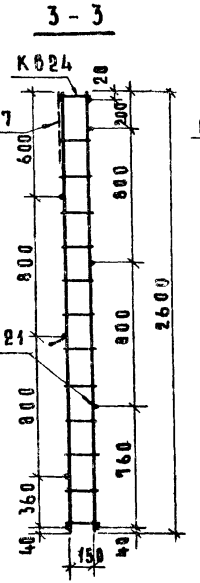

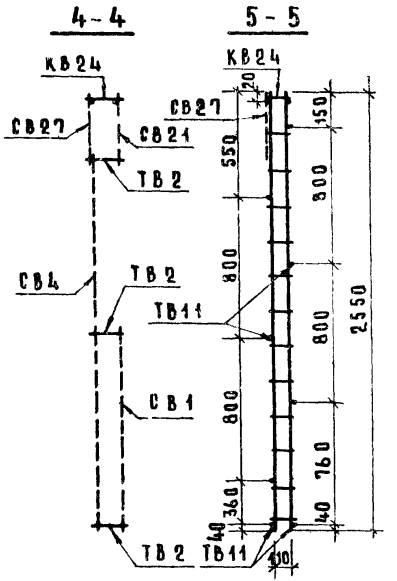

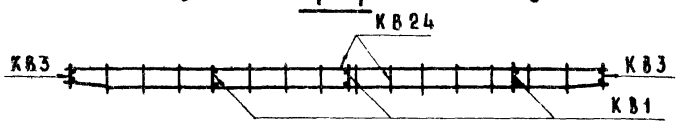

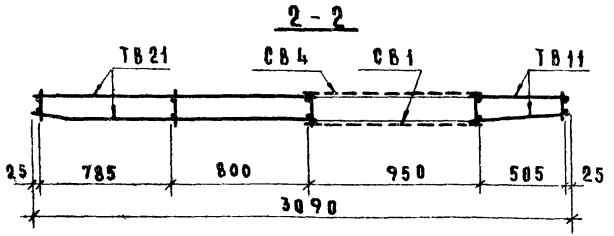

Спецификация арматурных изделий на 1 блок

Марка арматурных изделий	Марка блока АБ34-32 кол-во	№ листа
КВ 1	3	95
КВ 3	2	95
КВ24	1	98
СВ 1	1	101
СВ 4	1	101
СВ21	1	102
СВ27	1	103
ТВ 2	4	104
ТВ11	8	104
ТВ21	8	104

1. Сборка арматурного блока производится на кондукторе.
2. Все взаимные пересечения арматурных элементов соединяются контактно точечной сваркой.
3. Качество сварки должно быть не ниже требований к соединениям с неармированной прочностью по ГОСТ 10922-64 табл. 3

АБ34-32-Д

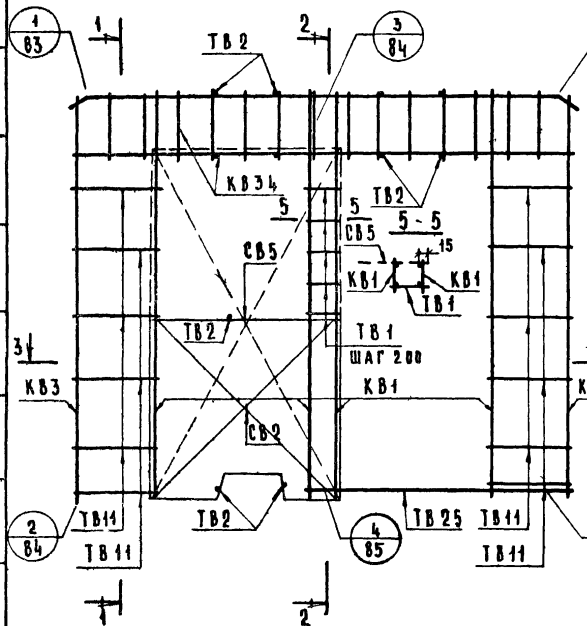

АБ34-32-Дл

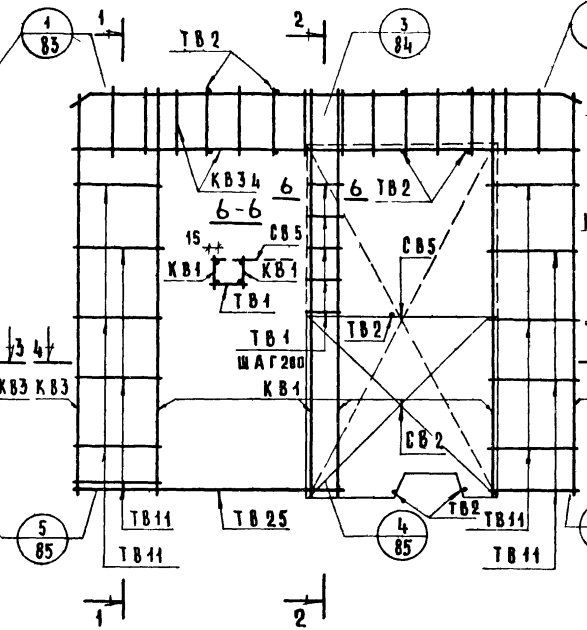

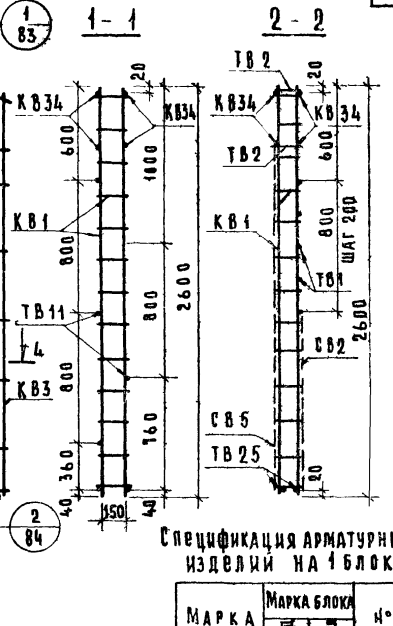

3-3

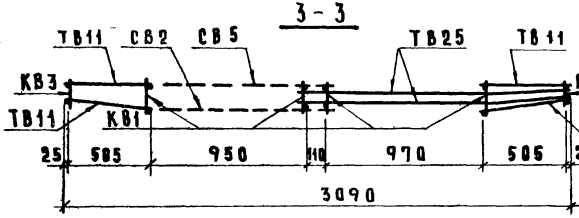

4-4

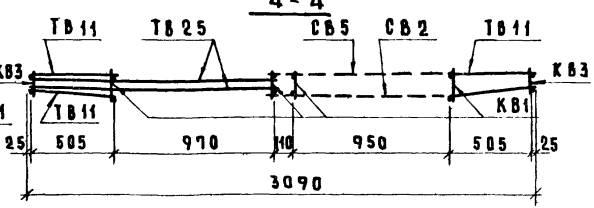

см. указание на листе 50

Спецификация арматурных изделий на 1 блок

Марка арматурного изделия	Марка блока АБ34-32-Д	Марка блока АБ34-32-Дл	№ листа
	Кол-во		
КВ1	4	4	95
КВ3	2	2	95
КВ34	2	2	99
СВ2	1	1	101
СВ5	1	1	101
ТВ1	5	5	104
ТВ2	11	11	104
ТВ11	16	16	104
ТВ25	2	2	104

ТК 1975

Арматурные блоки АБ34-32-Д; АБ34-32-Дл

серия 1.131-10
выпуск 1
лист 51

АБ34-47

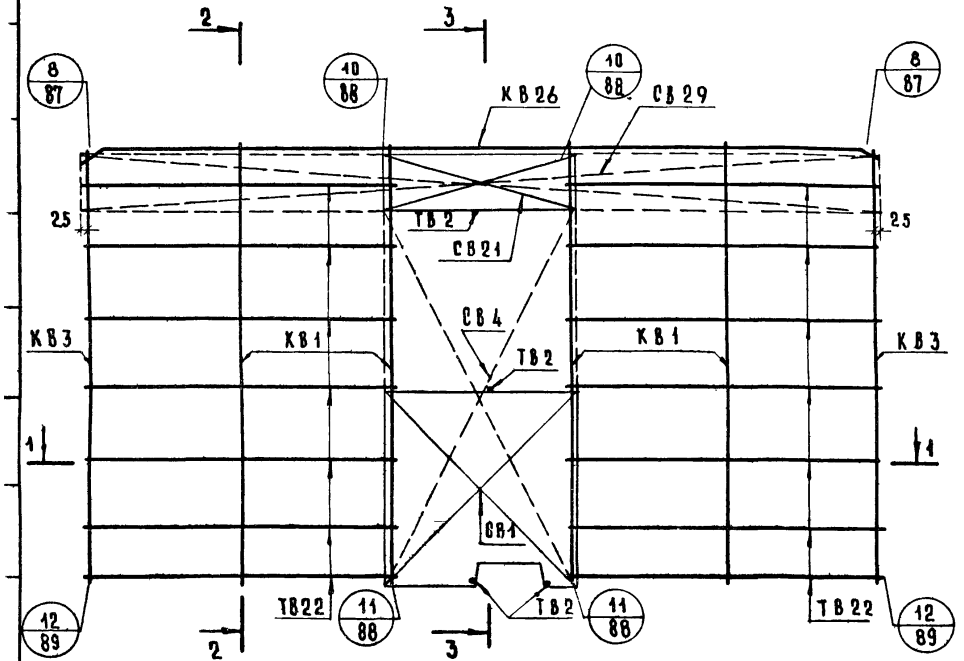

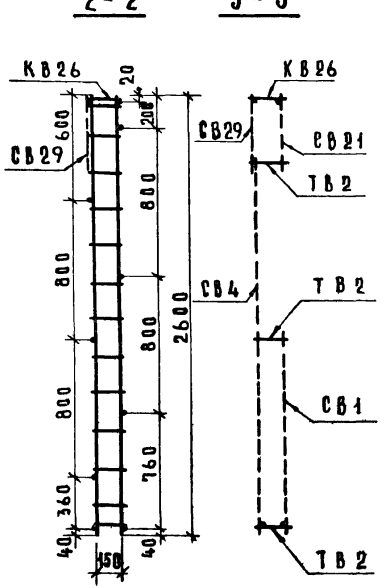

Спецификация арматурных изделий на блок

Марка арматурных изделий	К-во шт.	№ листа
КВ1	4	95
КВ3	2	95
КВ26	1	98
СВ1	1	101
СВ4	1	101
СВ21	1	102
СВ29	1	103
ТВ2	4	104
ТВ22	16	104

1-1

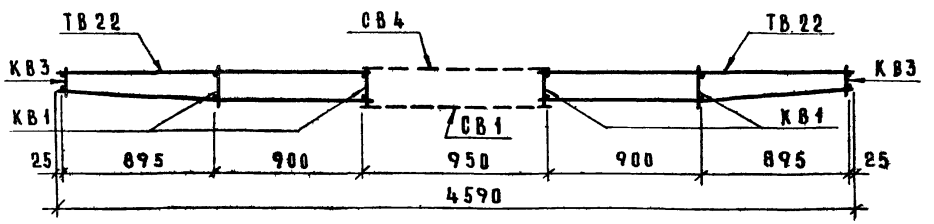

1. Сборка арматурного блока производится на кондукторе.
2. Все взаимные пересечения арматурных элементов соединяются контактно точечной сваркой.
3. Качество сварки должно быть не ниже требований к соединениям с ненормированной прочностью по ГОСТ 10922-64 табл. 3

ТК 1975

Арматурный блок АБ34-47

серия 1.131-10
выпуск 1
лист 52

АБЭ4-47-Д

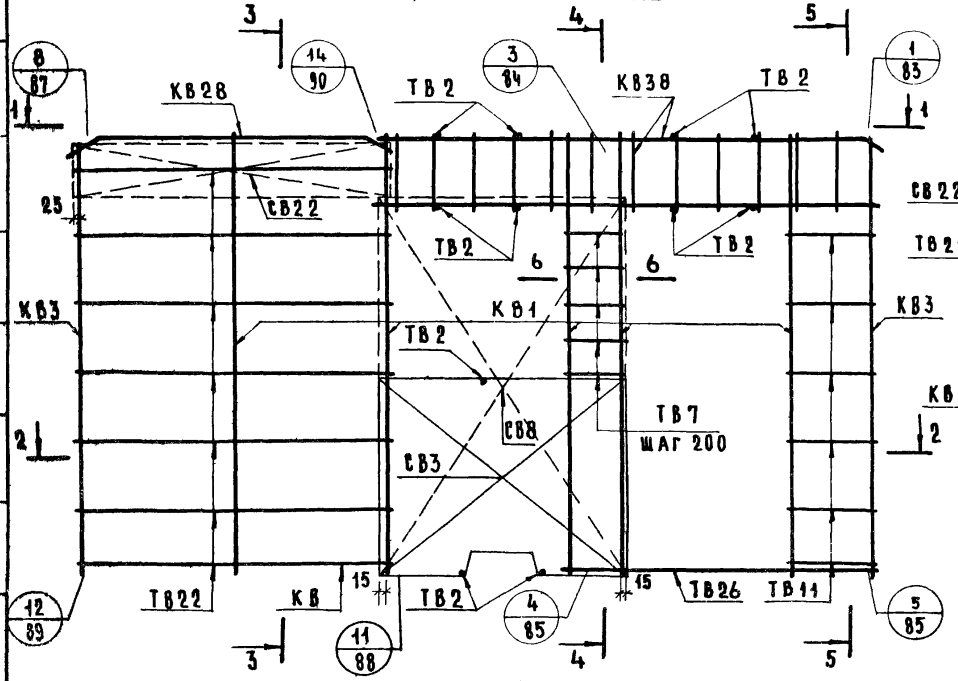

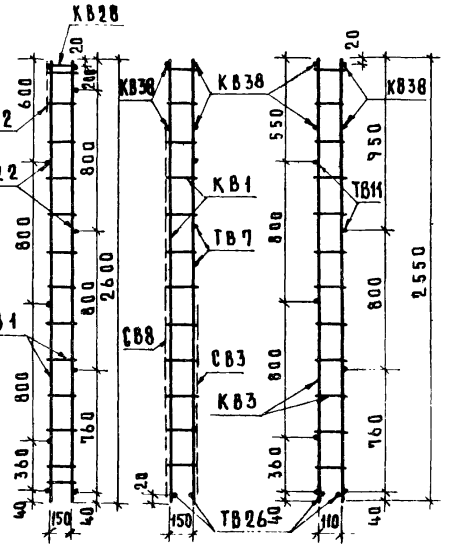

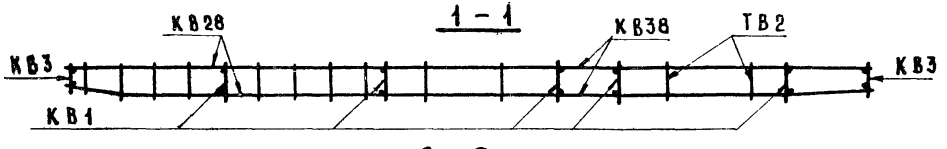

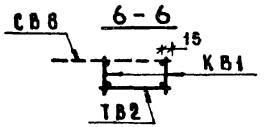

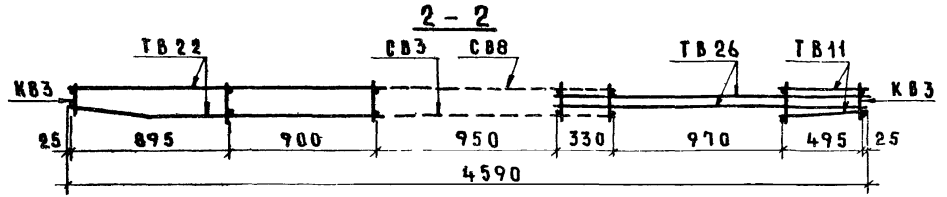

Спецификация арматурных изделий на 1 блок

Марка арматурн. изделий	К-во шт.	№ листа
КВ1	5	95
КВ3	2	95
КВ28	1	98
КВ38	2	99
КВ3	1	101
СВ8	1	102
СВ22	1	103
ТВ2	11	104
ТВ7	5	104
ТВ11	8	104
ТВ22	8	104
ТВ26	2	104

См. указания на листе 52

ТК 1975

Арматурный блок АБЭ4-47-Д

Серия 1.131-10
Выпуск 1
Лист 53

АБ34-47-Дл

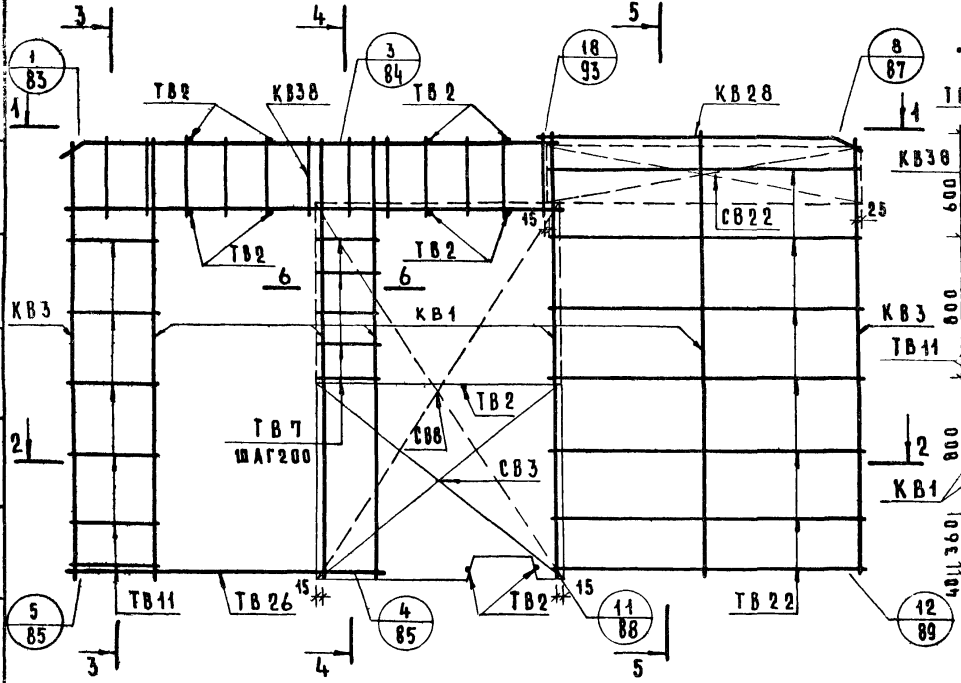

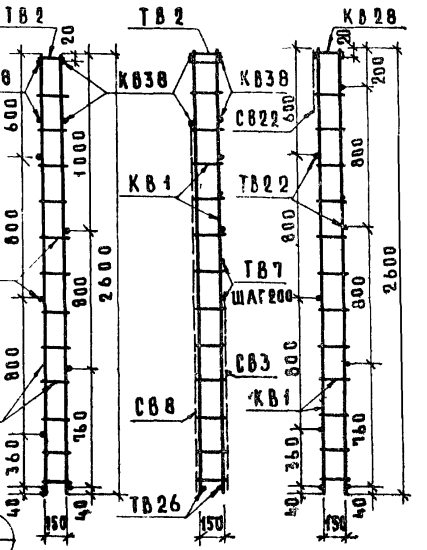

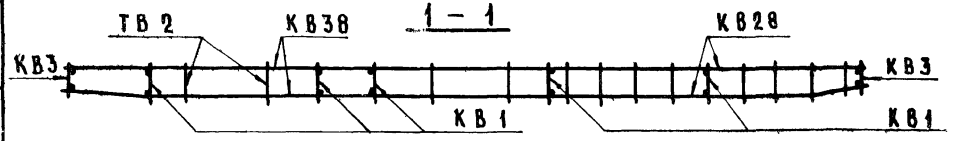

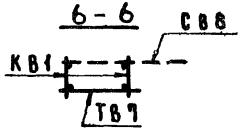

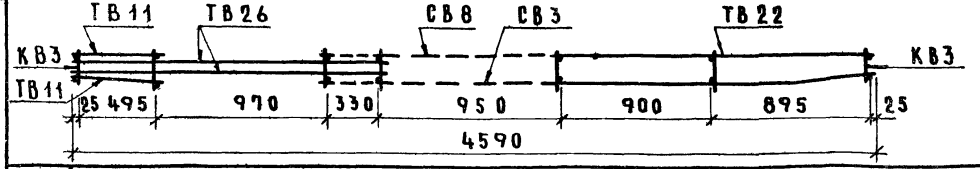

Спецификация арматурных изделий на 1 блок

Марка арматурных изделий	К-во шт.	№ листа
КВ 1	5	95
КВ 3	2	95
КВ28	1	98
КВ38	2	99
СВ 3	1	101
СВ 8	1	102
СВ22	1	103
ТВ 2	11	104
ТВ 7	5	104
ТВ11	8	104
ТВ22	8	104
ТВ26	2	104

См. указание на листе 52

ТК 1975

Арматурный блок АБ34-47-Дл

Серия 1.131-10
Выпуск 1
Лист 54

АБЭ4-47-2Д

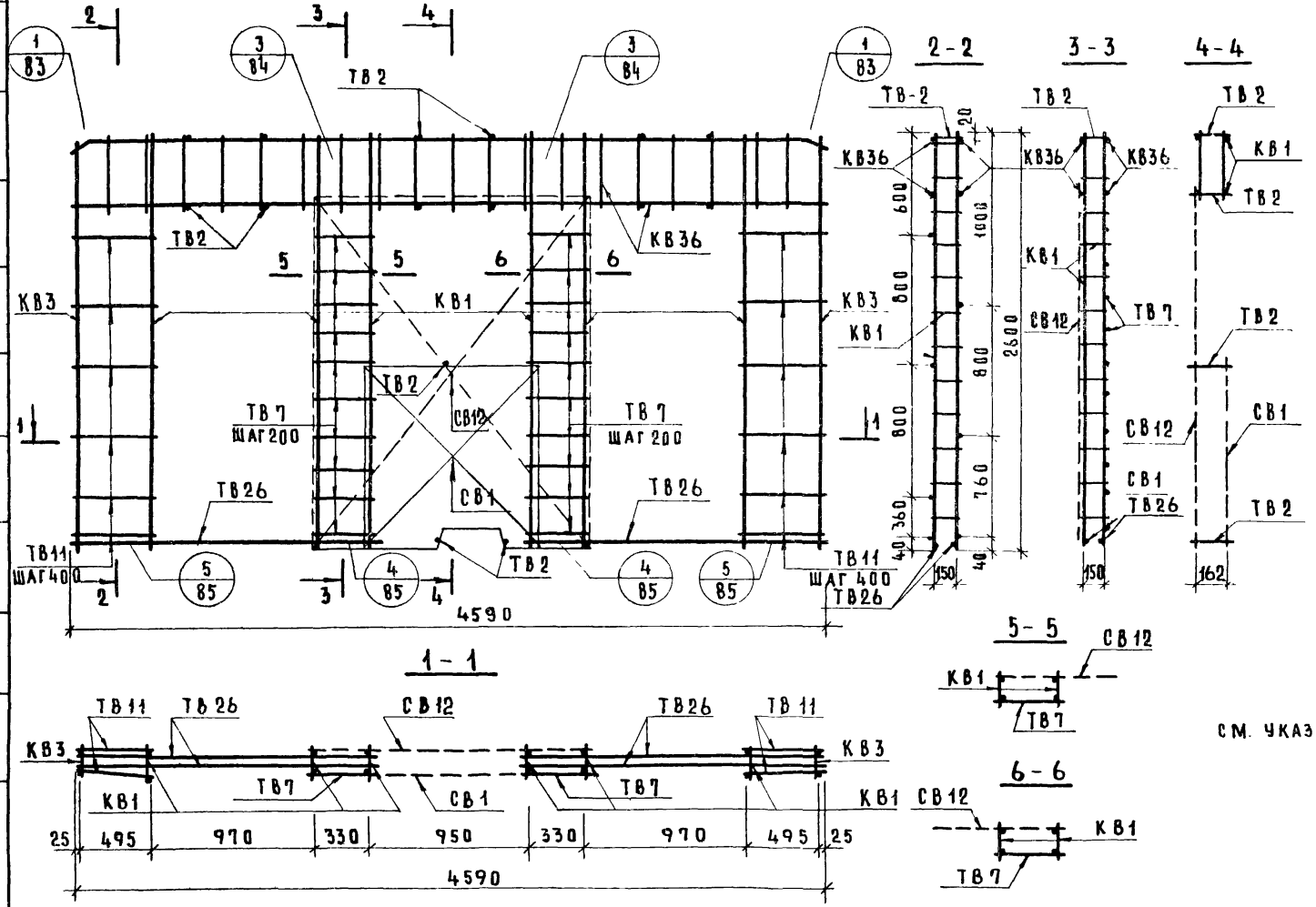

Спецификация арматурных изделий на 1 блок

Марка арматурных изделий	К-во шт.	№ листа
КВ 1	6	95
КВ 3	2	95
КВ36	2	99
СВ 1	1	101
СВ12	1	102
ТВ 2	15	104
ТВ 7	20	104
ТВ11	14	104
ТВ26	4	104

См. указания на листе 52

ТК 1975

Арматурный блок АБЭ4-47-2Д

Серия 1.131-10

Выпуск 1 | Лист 55

13681 70

Взамен

Проверил

В. Винчук

Ст. техник

Цинилжилища

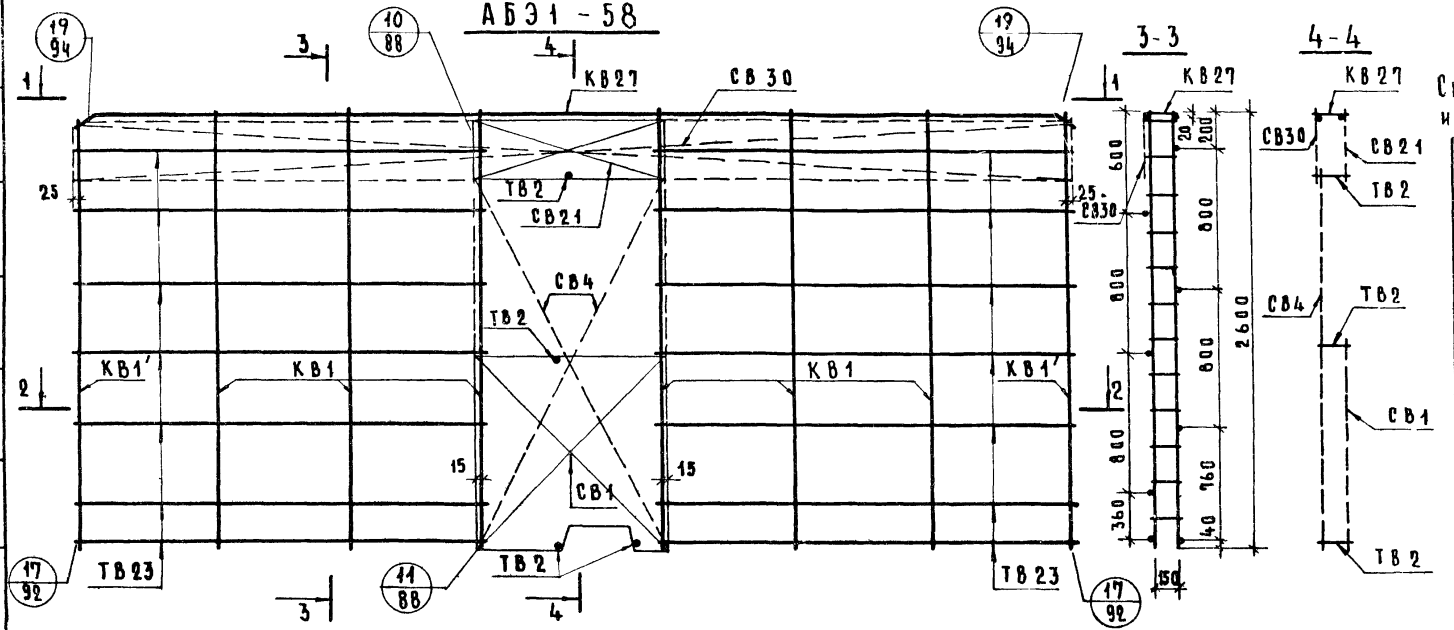

Спецификация арматурн изделий на 1 блок

Марка арматурных изделий	Кол. шт.	N листа
КВ1	6	95
КВ1'	2	95
КВ27	1	98
СВ1	1	101
СВ4	1	101
СВ21	1	102
СВ30	1	103
ТВ 2	4	104
ТВ23	16	104

1 - 1

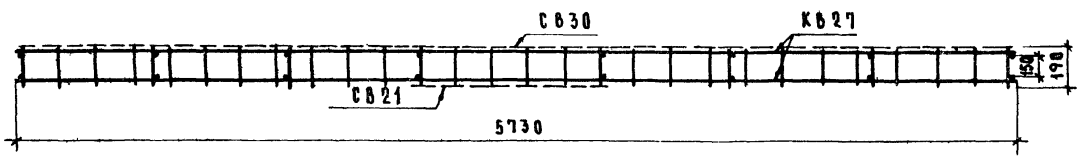

2 - 2

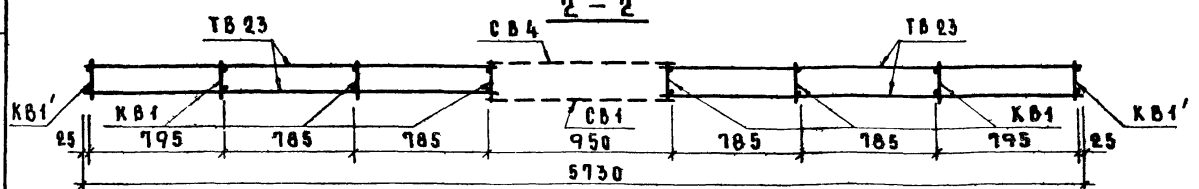

1. Сборка арматурного блока производится на кондукторе.
2. Все взаимные пересечения арматурных элементов соединяются контактно точечной сваркой
3. Качество сварки должно быть не ниже требований к соединениям с ненормированной прочностью по ГОСТ 10922-64 табл. 3.

ТК 1975

Арматурный блок АБЭ1-58

Серия 1.131-10
Выпуск 1
Лист 56

АБЭ1-58-Д

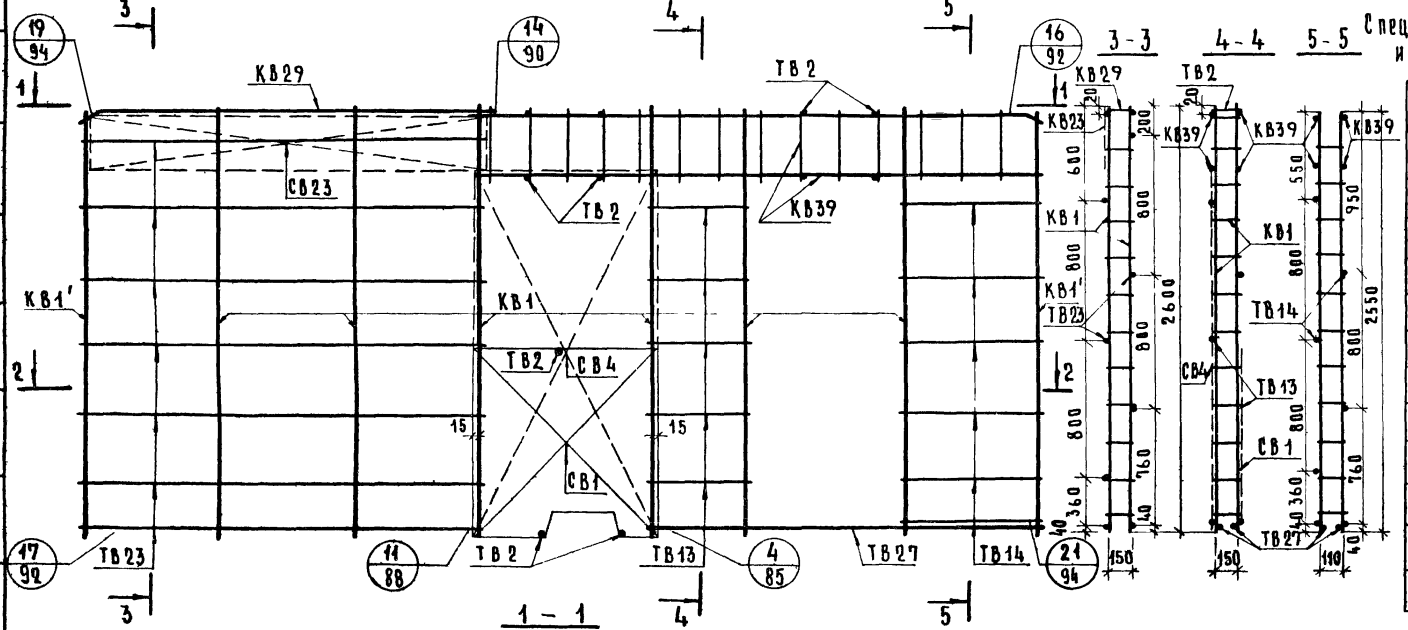

Спецификация арматурных изделий на 1 блок

Марка арматурных изделий	Кол. шт.	№ листа
КВ 1	6	95
КВ 1'	2	95
КВ29	1	98
КВ39	2	99
СВ 1	1	101
СВ 4	1	101
СВ23	1	103
ТВ 2	11	104
ТВ13	8	104
ТВ14	8	104
ТВ27	2	104

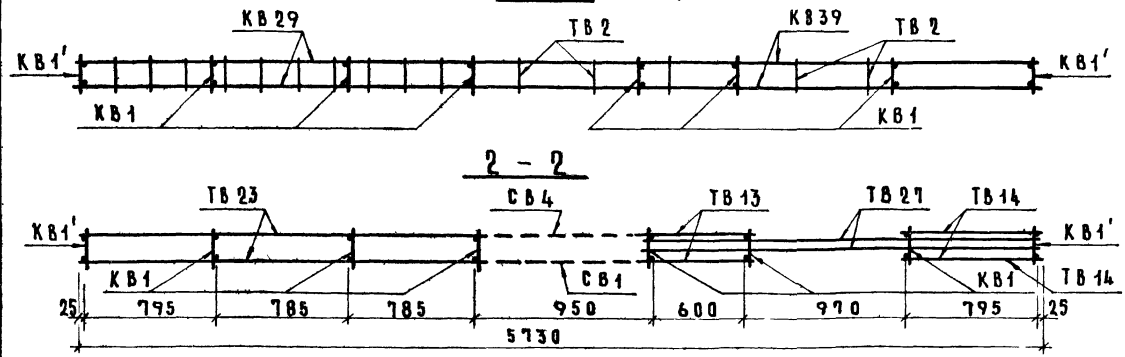

см. указание на листе 52

ЦНИИЭП жилища

ст. техник | В. Бинчук | проверил | взамен

ТК 1975

Арматурный блок АБЭ1-58-Д

Серия 1.131-10	
Выпуск 1	Лист 57

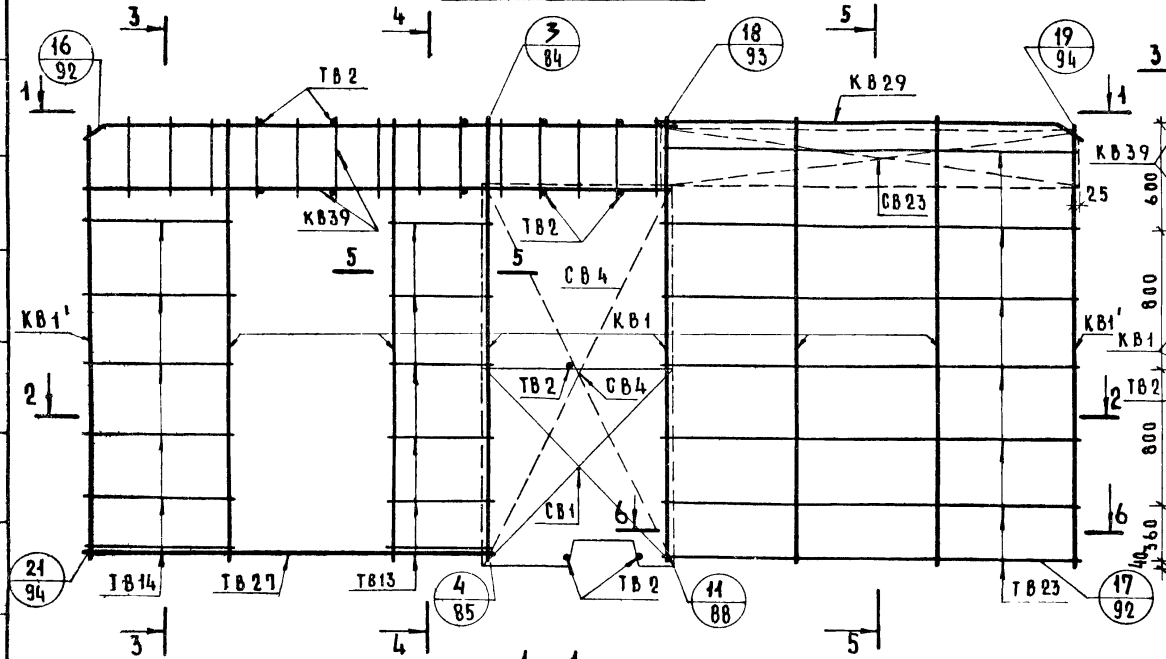

Спецификация арматурных изделий на 1 блок

Марка арматурных изделий	Кол. шт.	N листа
КВ1	6	95
КВ1'	2	95
КВ29	1	98
КВ39	2	99
СВ1	1	101
СВ4	1	101
СВ23	1	103
ТВ2	11	104
ТВ13	7	104
ТВ14	7	104
ТВ23	8	104
ТВ27	2	104

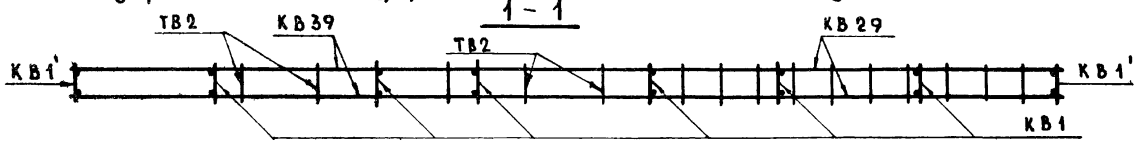

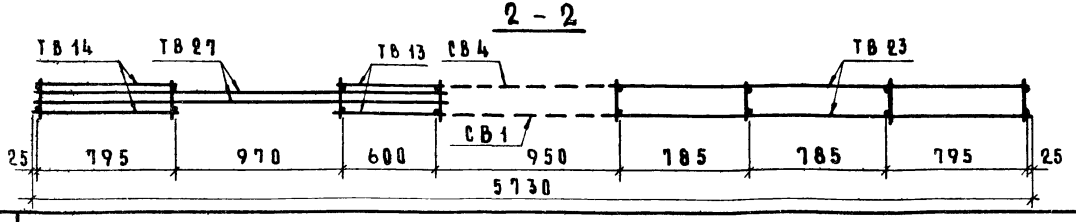

см. указание на листе 52

ТК 1975

Арматурный блок АБЭ1-58-Дл

Серия 1.131-10
Выпуск 1
Лист 58

АБЭ1-58-2Д

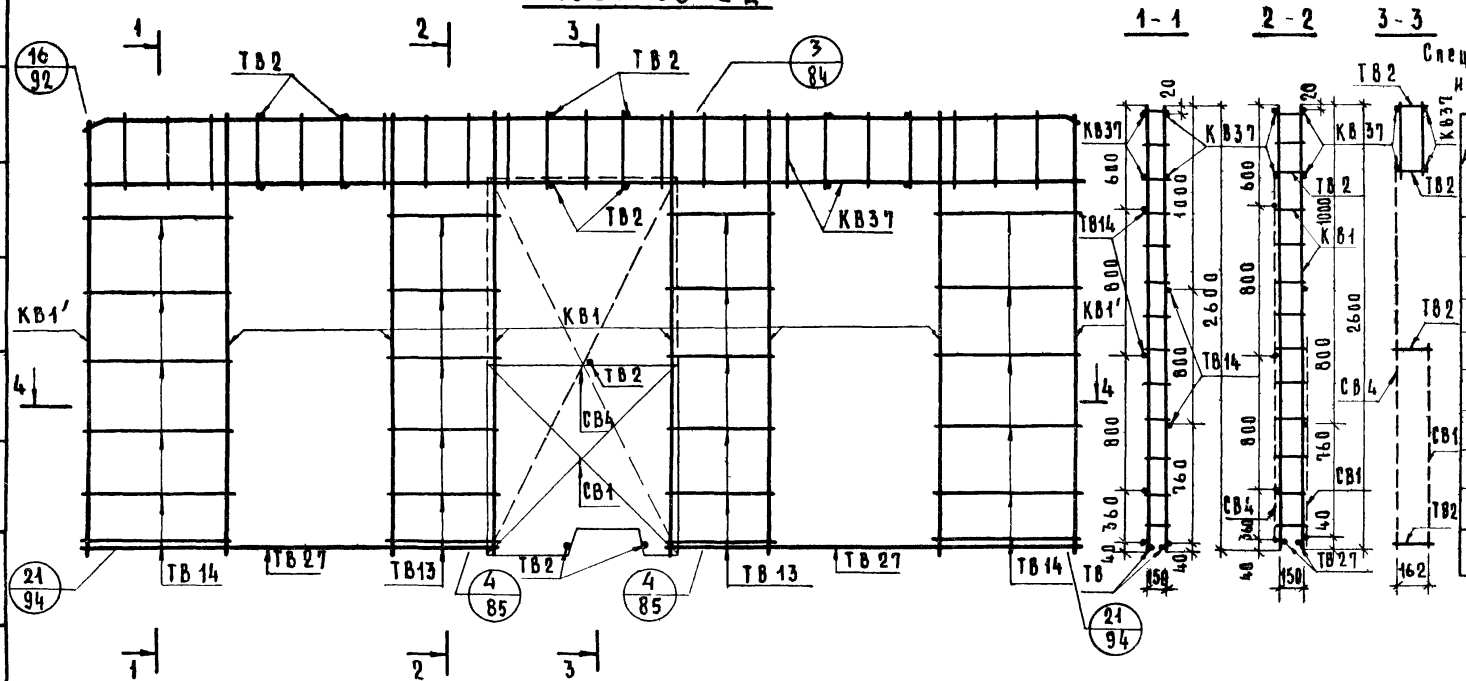

Спецификация арматурных изделий на 1 блок

Марка арматурных изделий	Кол шт.	N листа
КВ 1	6	95
КВ 1'	2	95
КВ37	2	99
СВ 1	1	101
СВ 4	1	101
ТВ 2	15	104
ТВ13	14	104
ТВ14	14	104
ТВ27	2	104

см. указания на листе 52

ЦНИИЭПЖИЛИЩА | Ст. техник | Ковнучук | Проверил | Взамен

ТК 1979	Арматурный блок АБЭ1-58-2Д	Серия 1.131-10	Выпуск 1	Лист 59

13681 74

Электротехнические панели для серий „малого шага"

Марка панели	Марка арматурного блока	ГОСТ	5781-61						6727-53		380-60	Показатели расхода стали в кг						№ листа
		Класс или марка стали	А-III	А II	А-I				В-I		Вст.3кп	на панель			на 1м² панели			
		Диаметр, профиль	ф8	ф10	ф10	ф12	ф14	ф16	ф4	ф5	-60×6	армат. издел	закл. дет.	всего	арм. издел.	закл. дет.	всего	
ВЭ2-26-28-2	АБЭ2-26	Длина, м	—	1.38		2.42	—		102.02	26.26	0.24		—					42
		Масса, кг	—	0.86		2.16	—		10.23	4.06	0.90	16.45	1.76	18.21	2.26	0.24	2.50	
ВЭ2-26-28-2-Д	АБЭ2-26-Д	Длина, м	12.66	1.38		2.42	—		79.34	42.54	0.24		—					43
		Масса, кг	5.01	0.86		2.16	—		7.94	6.58	0.90	21.69	1.76	23.45	3.96	0.32	4.28	
ВЭ2-26-28-2-Дл	АБЭ2-26-Дл	Длина, м	12.66	1.38		2.42	—		79.34	42.54	0.24		—					43
		Масса, кг	5.01	0.86		2.16	—		7.94	6.58	0.90	21.69	1.76	23.45	3.96	0.32	4.28	
ВЭ2-29-28-2	АБЭ2-29	Длина, м	—	1.38		—	2.94		109.53	26.26	0.24		—					42
		Масса, кг	—	0.86		—	3.56		10.98	4.06	0.90	18.60	1.76	20.36	2.28	0.22	2.50	
ВЭ2-29-28-2-Д	АБЭ2-29-Д	Длина, м	8.7	1.38		—	2.94		89.68	37.53	0.24		—					44
		Масса, кг	3.44	0.86		—	3.56		8.98	5.79	0.90	21.77	1.76	23.53	3.57	0.28	3.85	
ВЭ2-29-28-2-Дл	АБЭ2-29-Дл	Длина, м	8.7	1.38		—	2.94		89.68	37.53	0.24		—					44
		Масса, кг	3.44	0.86		—	3.56		8.98	5.79	0.90	21.77	1.76	23.53	3.57	0.28	3.85	
ВЭ2-32-28-2	АБЭ2-32	Длина, м	—	1.38		—	2.94		109.00	26.26	0.24		—					45
		Масса, кг	—	0.86		—	3.56		10.92	4.05	0.90	18.53	1.76	20.29	2.06	0.20	2.26	
ВЭ2-32-28-2-Д	АБЭ2-32-Д	Длина, м	15.90	1.38		—	2.94		78.90	45.28	0.24		—					46
		Масса, кг	6.31	0.86		—	3.56		6.94	7.00	0.90	23.81	1.76	25.57	3.33	0.25	3.58	
ВЭ2-32-28-2-Дл	АБЭ2-32-Дл	Длина, м	15.90	1.38		—	2.94		78.90	45.28	0.24		—					46
		Масса, кг	6.31	0.86		—	3.56		6.94	7.00	0.90	23.81	1.76	25.57	3.33	0.25	3.58	
Электротехнические панели для серий „смешанного шага"																		
ВЭ4-26-28-2	АБЭ4-26	Длина, м	—	1.38		2.42	—		100.00	26.16	0.24		—					47
		Масса, кг	—	0.86		2.16	—		10.00	4.06	0.90	16.22	1.76	17.98	2.27	0.25	2.52	
ВЭ4-26-28-2-Д	АБЭ4-26-Д	Длина, м	10.00	1.38		2.42	2.64		78.30	42.00	0.24		—					48
		Масса, кг	3.95	0.86		2.16	3.2		7.83	6.46	0.90	23.60	1.76	25.36	4.51	0.34	4.85	
ВЭ4-26-28-2-Дл	АБЭ4-26-Дл	Длина, м	10.00	1.38		2.42	2.64		78.30	42.00	0.24		—					48
		Масса, кг	3.95	0.86		2.16	3.2		7.83	6.46	0.90	23.60	1.76	25.36	4.51	0.34	4.85	

Электротехнические панели для серий „смешанного шага"

Марка панели	Марка арматурного блока	ГОСТ	5781-61						6727-53		380-60	Показатели расхода стали в кг						№ листа
		Класс или марка стали	A-III	AII	A-I				B-I		Вст.3кп	на панель			на 1м² панели			
		Диаметр, профиль	ф8	ф10	ф10	ф12	ф14	ф16	ф4	ф5	-60×6	Армат. издел.	Закл. дет.	всего	Арм. издел.	Закл. дет.	всего	
ВЭ4-32-28-2	АБЭ4-32	Длина, м	—	1.38		—	2.94		135.70	25.80	0.24		—					50
		Масса, кг	—	0.86		—	3.56		13.57	3.96	0.90	21.09	1.76	22.85	3.57	0.20	3.77	
ВЭ4-32-28-2-Д	АБЭ4-32-Д	Длина, м	12.36	1.38			6.17		76.50	44.72	0.24		—					51
		Масса, кг	4.90	0.86			7.46		7.65	6.88	0.90	26.89	1.76	28.65	2.56	0.26	2.82	
ВЭ4-32-28-2-Дл	АБЭ4-32-Дл	Длина, м	12.36	1.38			6.17		76.50	44.72	0.24		—					51
		Масса, кг	4.90	0.86			7.46		7.65	6.88	0.90	26.89	1.76	28.65	2.56	0.26	2.82	
ВЭ4-32-28-2-Ш	АБЭ4-32-Ш	Длина, м	—	1.38		—	2.94		123.0	26.16	0.24		—					47
		Масса, кг	—	0.86		—	3.56		12.30	4.04	0.90	29.90	1.76	31.66	3.40	0.20	3.60	
ВЭ4-32-28-2-Дш	АБЭ4-32-Дш	Длина, м	12.36	1.38			5.58		113.60	55.12	0.24		—					49
		Масса, кг	4.90	0.86			6.76		11.36	7.94	0.90	30.96	1.76	32.72	4.47	0.26	4.73	
ВЭ4-32-28-2-Длш	АБЭ4-32-Длш	Длина, м	12.36	1.38			5.58		113.60	55.12	0.24		—					49
		Масса, кг	4.90	0.86			6.76		11.36	7.94	0.90	30.96	1.76	32.72	4.47	0.26	4.73	
ВЭ4-47-28-2	АБЭ4-47	Длина, м	—	1.38		—	2.94		140.40	31.00	0.24		—					52
		Масса, кг	—	0.86			3.56		14.04	4.76	0.90	22.36	1.76	24.12	1.76	0.14	1.90	
ВЭ4-47-28-2 Д	АБЭ4-47-Д	Длина, м	11.16	1.38			6.60		121.00	49.92	0.24		—					53
		Масса, кг	4.44	0.86			7.80		12.10	7.68	0.90	32.02	1.76	33.78	2.94	0.16	3.10	
ВЭ4-47-28-2-Дл	АБЭ4-47-Дл	Длина, м	11.16	1.38			6.60		121.00	49.92	0.24		—					54
		Масса, кг	4.44	0.86			7.80		12.10	7.68	0.90	32.02	1.76	33.78	2.94	0.16	3.10	
ВЭ4-47-28-2 2Д	АБЭ4-47-2Д	Длина, м	18.5	1.38		4.84	7.32		108.7	67.80	0.24		—					55
		Масса, кг	7.30	0.86		4.32	8.48		10.87	10.44	0.90	41.41	1.76	43.17	4.60	0.20	4.80	
ВЭ1-58-26-2	АБЭ1-58	Длина, м	—	1.38		—	2.94		146.60	41.40	0.24		—					56
		Масса, кг	—	0.86		—	3.56		14.66	6.36	0.90	24.58	1.76	26.34	1.61	0.12	1.73	
ВЭ1-58-26-2Д	АБЭ1-58-Д	Длина, м	13.32	1.38			7.74		108.10	57.08	0.24		—					57
		Масса, кг	5.28	0.86			9.36		10.81	8.78	0.90	34.23	1.76	35.99	2.57	0.13	2.70	
ВЭ1-58-26-Дл	АБЭ1-58-Дл	Длина, м	13.32	1.38			7.74		108.10	57.08	0.24		—					58
		Масса, кг	5.28	0.86			9.36		10.81	8.78	0.90	34.23	1.76	35.99	2.57	0.13	2.70	
ВЭ1-58-26-2-2Д	АБЭ1-58-2Д	Длина, м	22.92	1.38		4.84	9.6		79.5	67.80	0.24		—					59
		Масса, кг	8.64	0.86		4.32	11.6		7.95	10.44	0.90	42.95	1.76	44.71	3.75	0.15	3.90	

ТК 1975

Ведомость расхода стали на электротехнические панели

Серия 1.131-10
Выпуск 1 Лист 61

Марка панели	ГОСТ 18599-73					Общая масса на изделие кг
	Диаметр наружный	20	32	50	63	
	Марка	ПВП20Т	ПВП32С	ПВП50СА	ПВП63СА	
1	2	3	4	5	6	7
ВЭ2-26·28·2	Длина, м	—	2.70	5.40	12.30	
	Масса, кг	—	0.53	1.70	6.08	8.31
ВЭ2-26·28·2-Д	Длина, м	0.20	2.70	5.40	12.30	
ВЭ2-26·28·2ДА	Масса, кг	0.023	0.53	1.70	6.08	8.33
ВЭ2-29·28·2	Длина, м	0.20	2.70	6.0	12.60	
	Масса, кг	0.023	0.53	1.88	6.22	8.65
ВЭ2-29·28·2-Д	Длина, м	0.20	2.70	6.0	12.60	
ВЭ2-29·28·2-ДА	Масса, кг	0.023	0.53	1.88	6.22	8.65
ВЭ2-32·28·2	Длина, м	—	2.70	6.60	12.90	
	Масса, кг	—	0.53	2.07	6.37	8.97
ВЭ2-32·28·2-Д	Длина, м	0.20	2.70	6.60	12.90	
ВЭ2-32·28·2-ДА	Масса, кг	0.023	0,53	2.07	6.37	8.97
ВЭ4-26·28·2	Длина, м	—	2.70	5.30	12.20	
	Масса, кг	—	0.53	1.66	6.03	8.22
ВЭ4-26·28·2-Д	Длина, м	0.20	2.70	5.30	12.20	
ВЭ4-26·28·2-ДА	Масса, кг	0.023	0.53	1.66	6.03	8.24

Марка панели	ГОСТ 18599-73					Общая масса на изделие кг
	Диаметр наружный	20	32	50	63	
	Марка	ПВП20Т	ПВП32С	ПВП50СА	ПВП63СА	
1	2	3	4	5	6	7
ВЭ4-32·28·2(Ш)^{x}	Длина, м	—	2.70	6.22	12.80	
	Масса, кг	—	0.53	1.95	6.32	8.80
ВЭ4-32·28·2-Д(Ш)^{x}	Длина, м	0.20	2.70	6.22	12.80	
ВЭ4-32·28·2-ДА(Ш)^{x}	Масса, кг	0.023	0.53	1.95	6.32	8.82
ВЭ4-47·28·2	Длина, м	—	2.70	9.50	14.31	
	Масса, кг	—	0.53	2.98	7.07	10.58
ВЭ4-47·28·2-Д	Длина, м	0.20	2.70	9.50	14.31	
ВЭ4-47·28·2-ДА	Масса, кг	0.023	0.53	2.98	7.07	10.60
ВЭ4-47·28·2-2Д	Длина, м	0.40	2.70	9.50	14.31	
	Масса, кг	0.046	0.53	2.98	7.07	10.63
ВЭ1-58·26·2	Длина, м	—	2.70	11.50	15.30	
	Масса, кг	—	0.53	3.61	7.50	11.70
ВЭ1-58·26·2-Д	Длина, м	0.20	2.70	11.50	15.30	
ВЭ1-58·26·2-ДА	Масса, кг	0.023	0.53	3.61	7.50	11.72
ВЭ1-58·26·2-2Д	Длина, м	0.40	2.70	11.50	15.30	
	Масса, кг	0.046	0.53	3.61	7.50	11.75

1. Размеры труб из полиэтилена высокой прочности приняты по табл. 2 ГОСТ 18599-73
2. Обозначение марок труб принято по ГОСТ 18599-73
3. (Ш)^{x} индекс для марок панелей со штрабой

ТК 1975

Ведомость расхода на 1 марку изделия электропанели трубок из полиэтилена

Серия 1.131-10
Выпуск 1
Лист 62

Взамен
Инв. № подл. | Подпись и дата | Инв. № дубл. | Взам. инв. № | Подпись и дата
Гипротехстройиндустрия

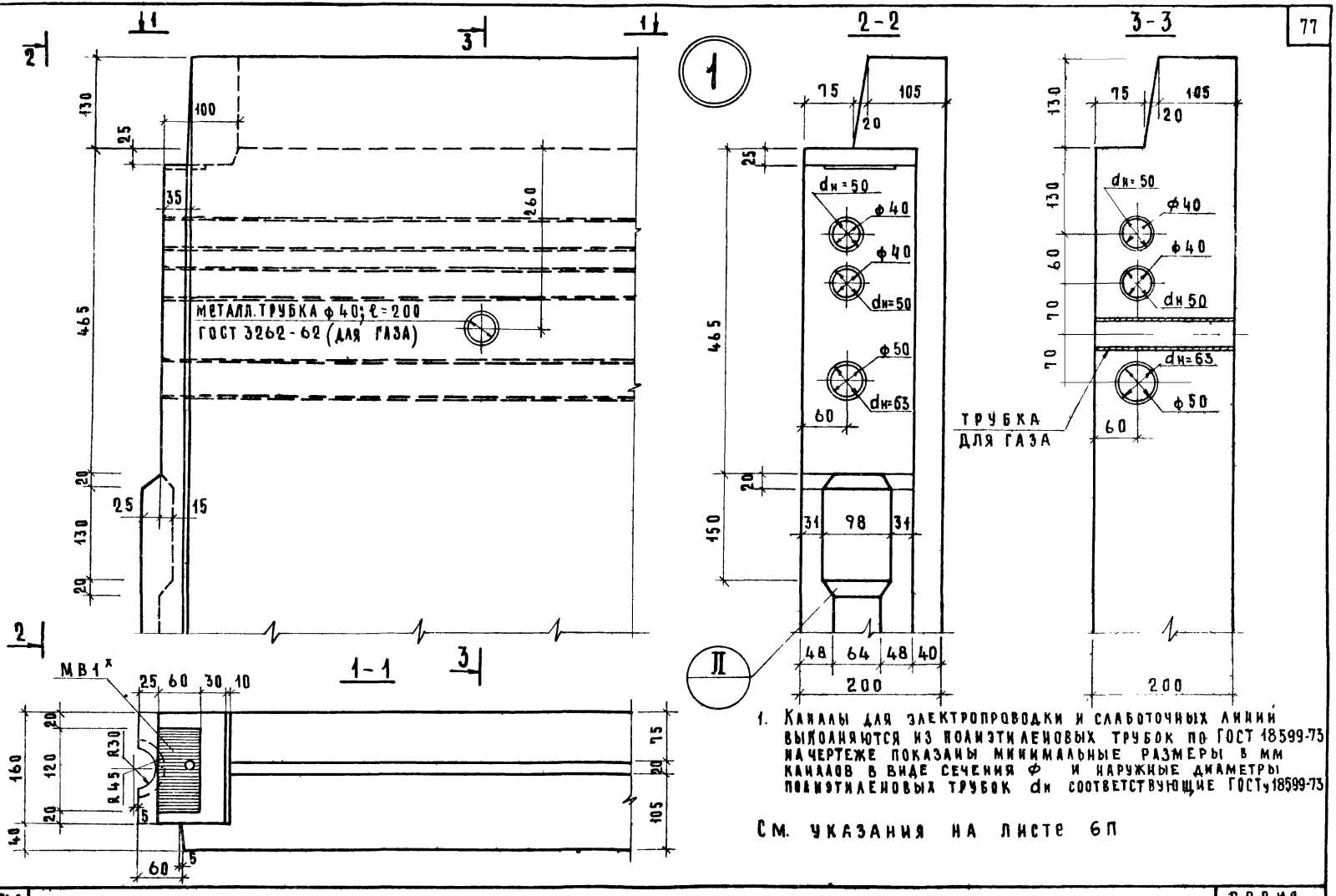

1. Каналы для электропроводки и слаботочных линий выполняются из полиэтиленовых трубок по ГОСТ 18599-73 на чертеже показаны минимальные размеры в мм каналов в виде сечения ф и наружные диаметры полиэтиленовых трубок dн соответствующие ГОСТу 18599-73

См. указания на листе 6П

ТК 1975	Деталь 1 (опалубочная)	Серия 1.131-10	
		Выпуск 1	Лист 63

ЦНИИЭП жилища

ст. техник | П. Лесничкова | Провер.

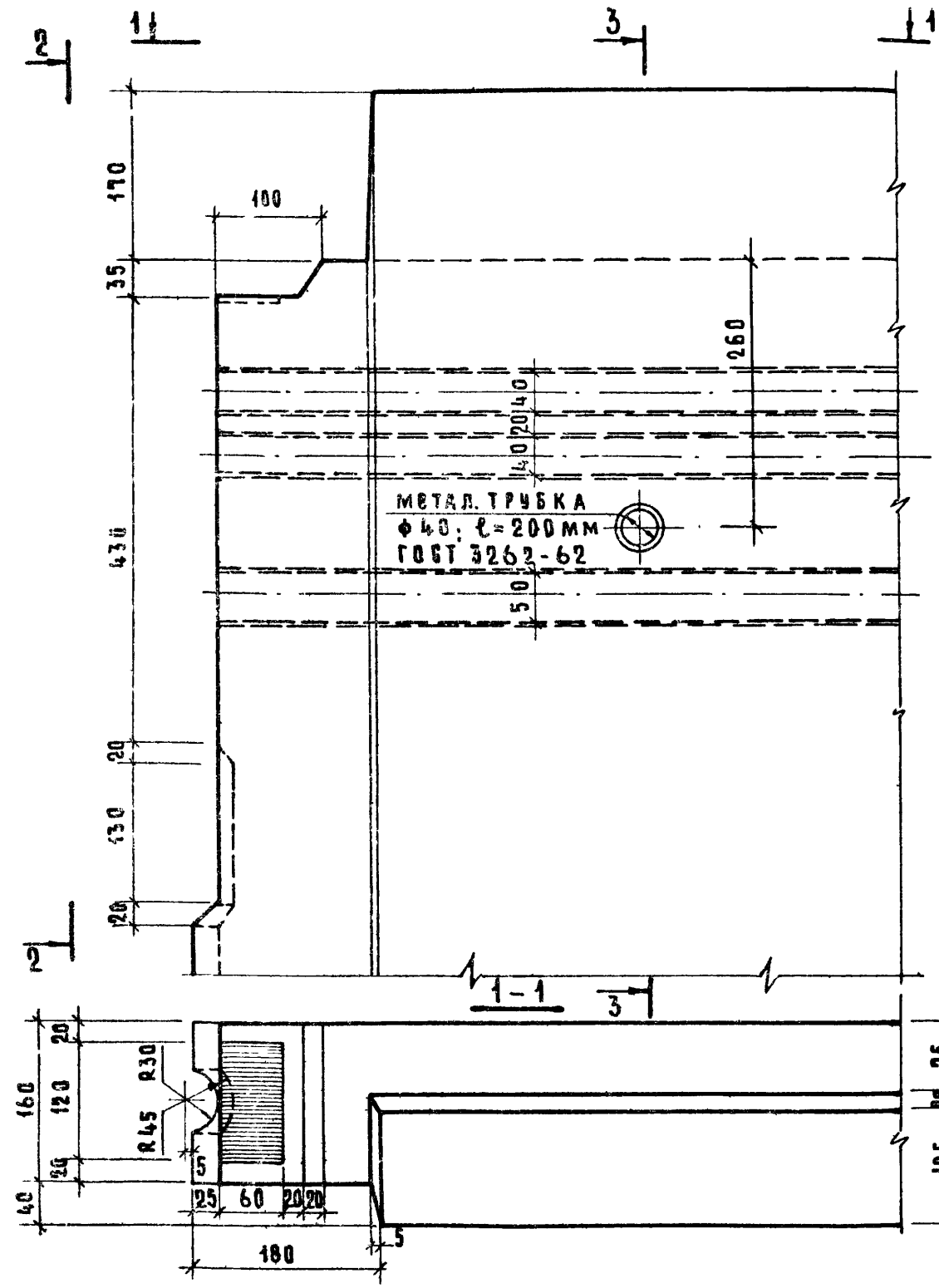

УКАЗАНИЯ СМ. НА ЛИСТЕ 6П И 63

Деталь 2 (опалубочная)

ТК 1975	серия 1.131-10	
	выпуск 1	лист 64

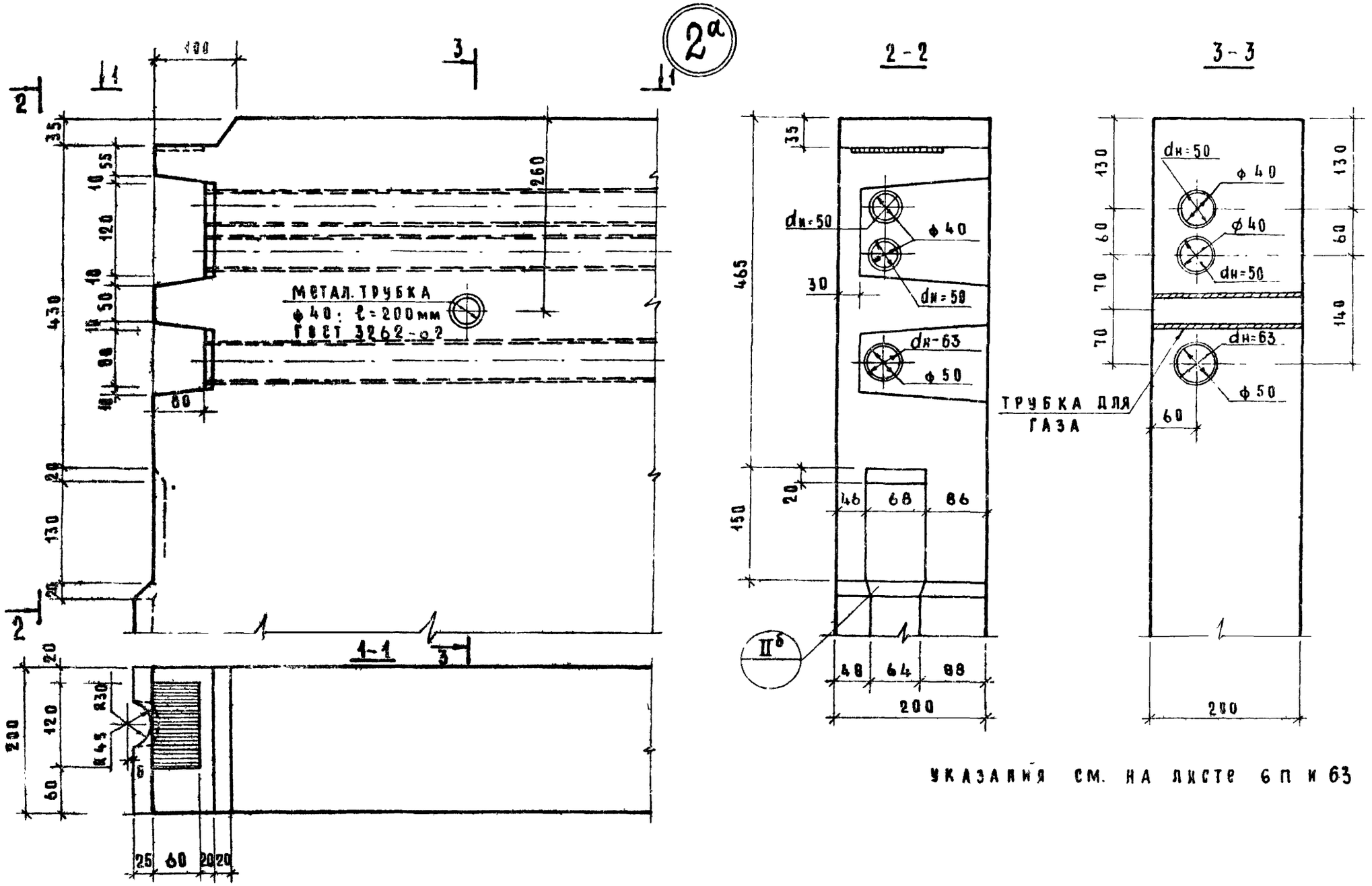

Указания см. на листе 6П и 63

ТК 1975

Деталь 2а (опалубочная)

Серия 1.131-10
Выпуск 1
Лист 65

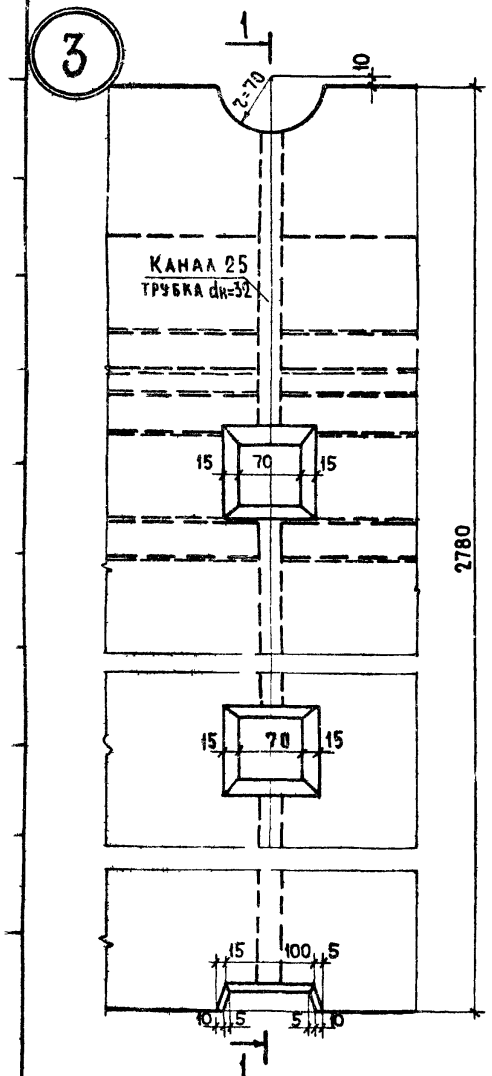

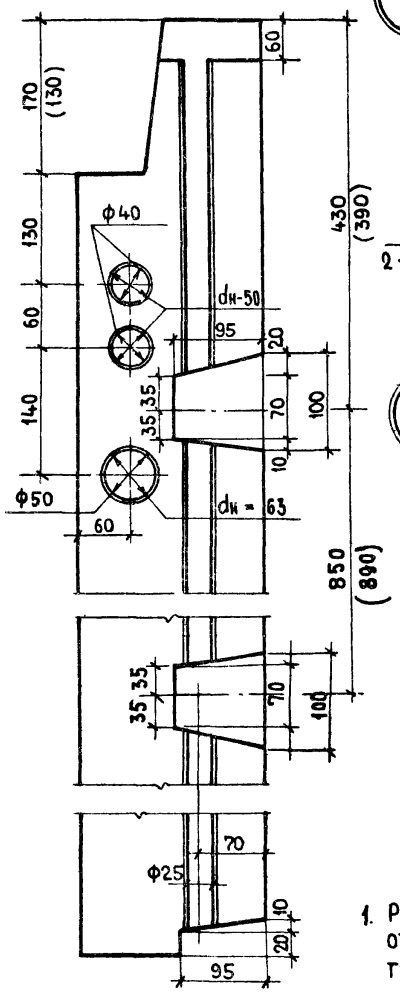

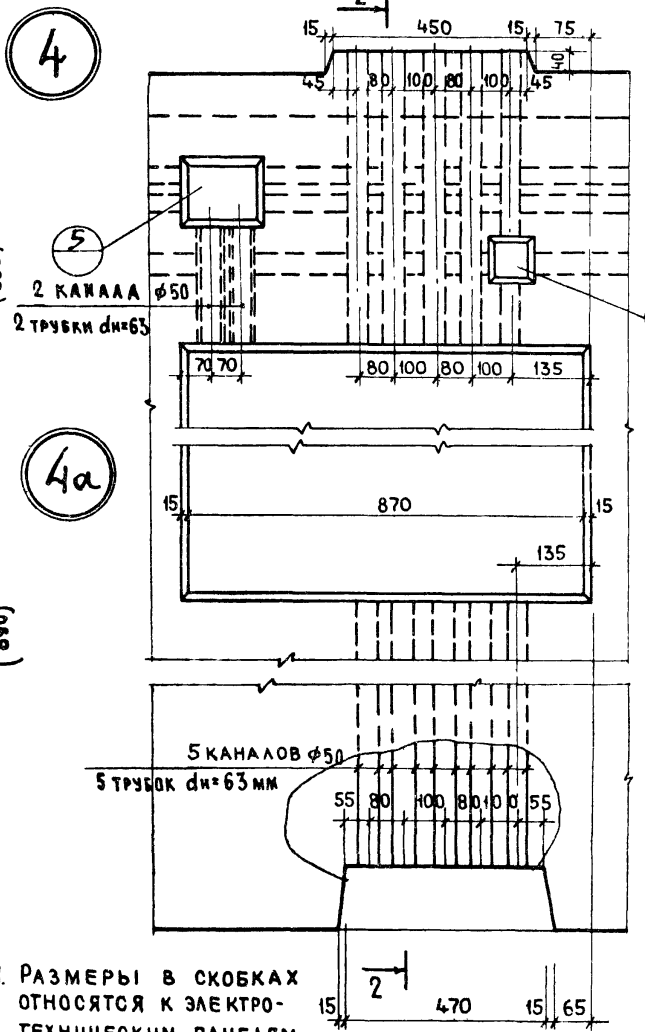

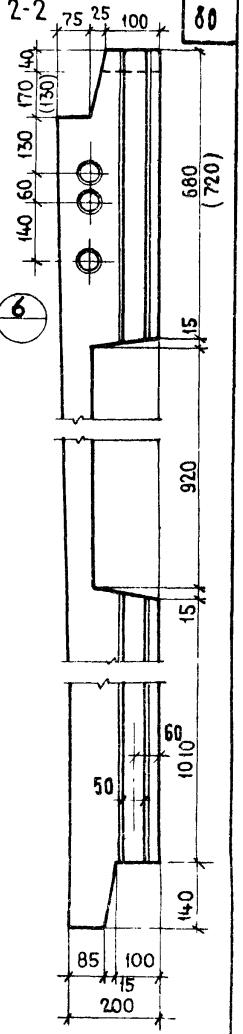

1. Размеры в скобках относятся к электротехническим панелям для серий типовых проектов „малого шага".
2. См. указания на листе 6 П и 63

ТК 1975

Детали 3, 4, 4а (опалубочные)

Серия 1-131-10
Выпуск 1 | Лист 66

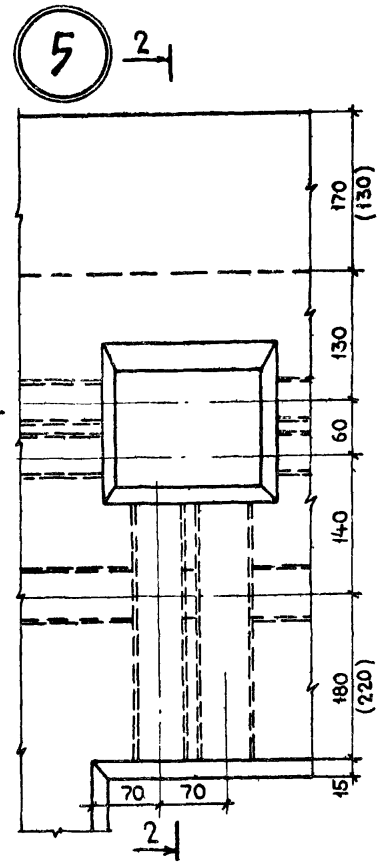

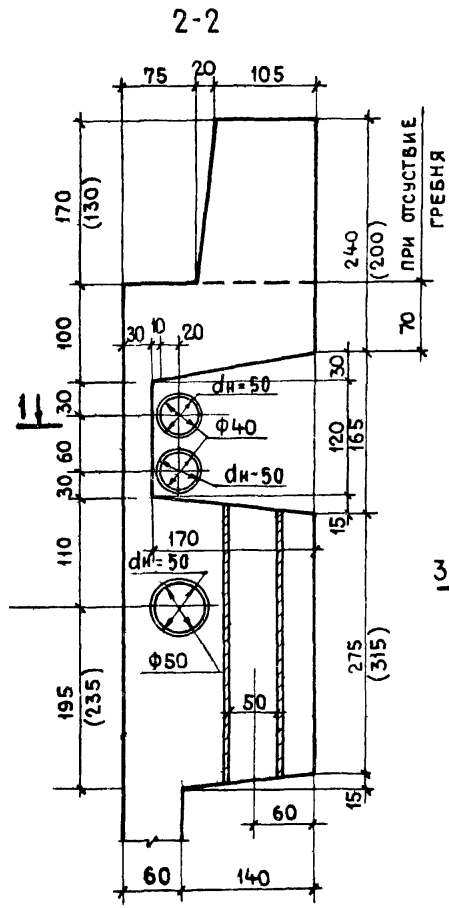

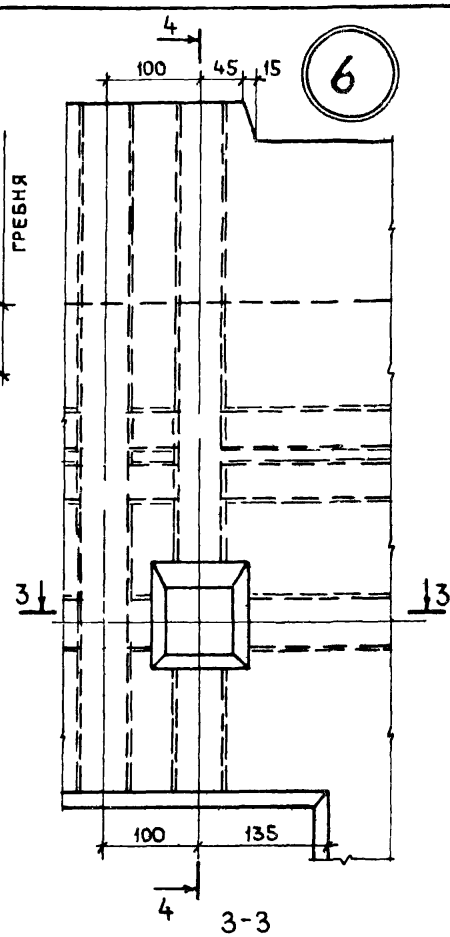

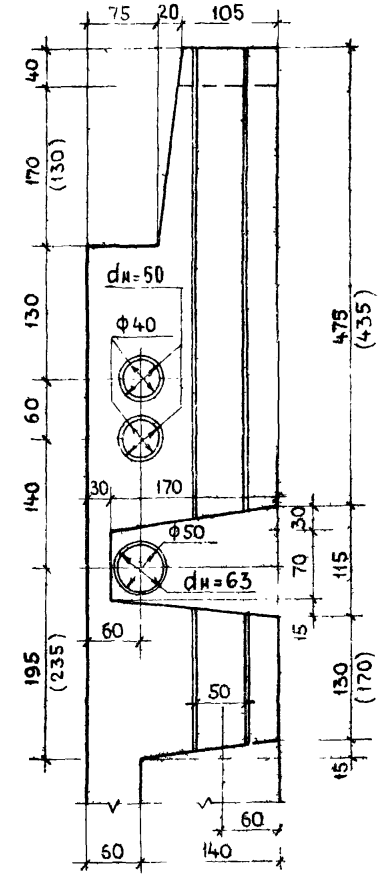

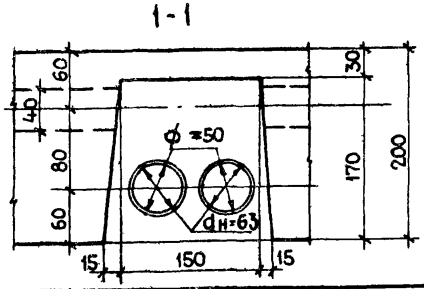

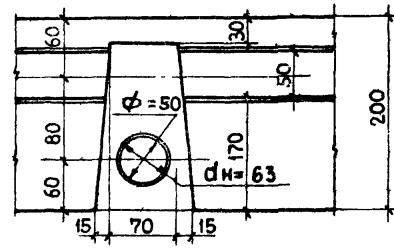

1. Размеры в скобках относятся к электротехническим панелям применяемым в сериях типовых проектов с „малым шагом" несущих поперечных стен.
2. См. указания на листе 6П и 63

ТК 1975

ДЕТАЛИ 5, 6 /ОПАЛУБОЧНЫЕ/.

СЕРИЯ 1.131-10	
Выпуск 1	Лист 67

7

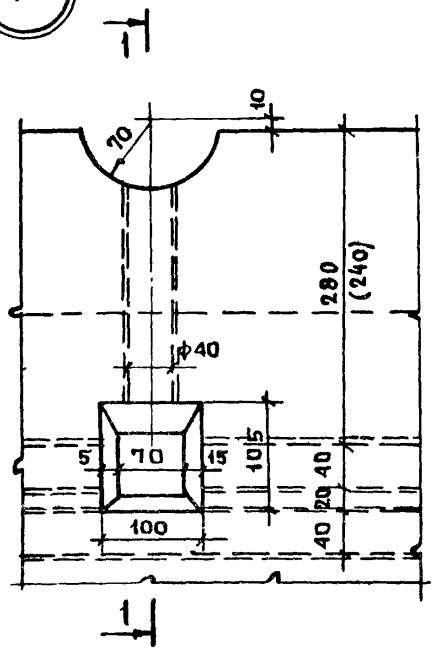

1-1

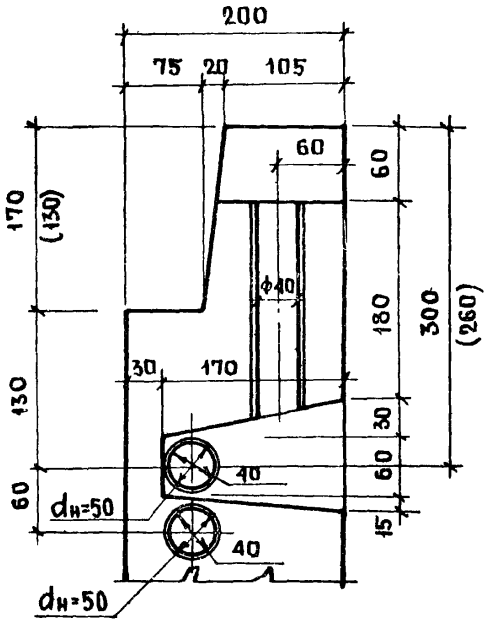

9

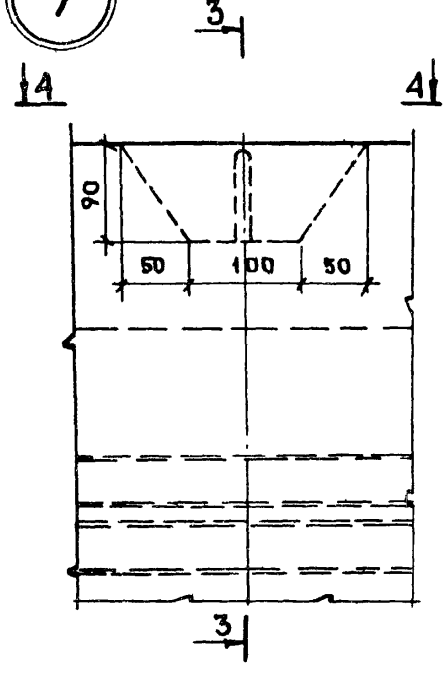

3-3

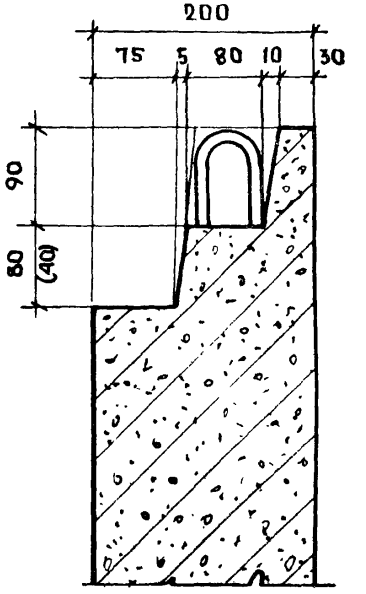

7а

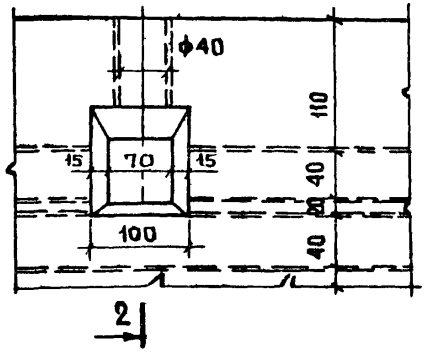

2-2

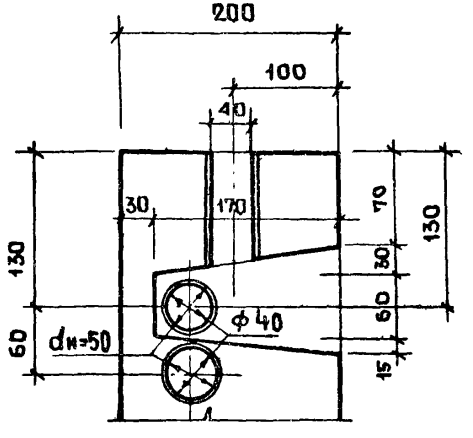

4-4

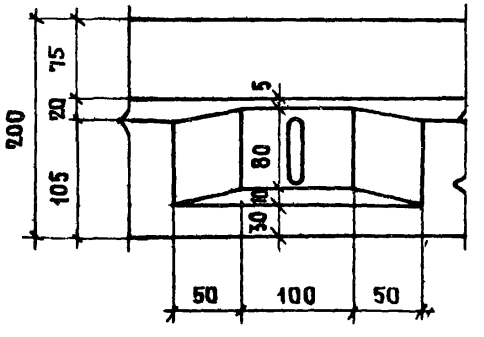

1. Размеры в скобках относятся к электропанелям, применяемым в сериях типовых проектов с „малым шагом"
2. См. указания на листе 6п и 63

ТК 1975

Детали 7; 7а; 9 (опалубочные).

Серия 1.131-10
Выпуск 1
Лист 68

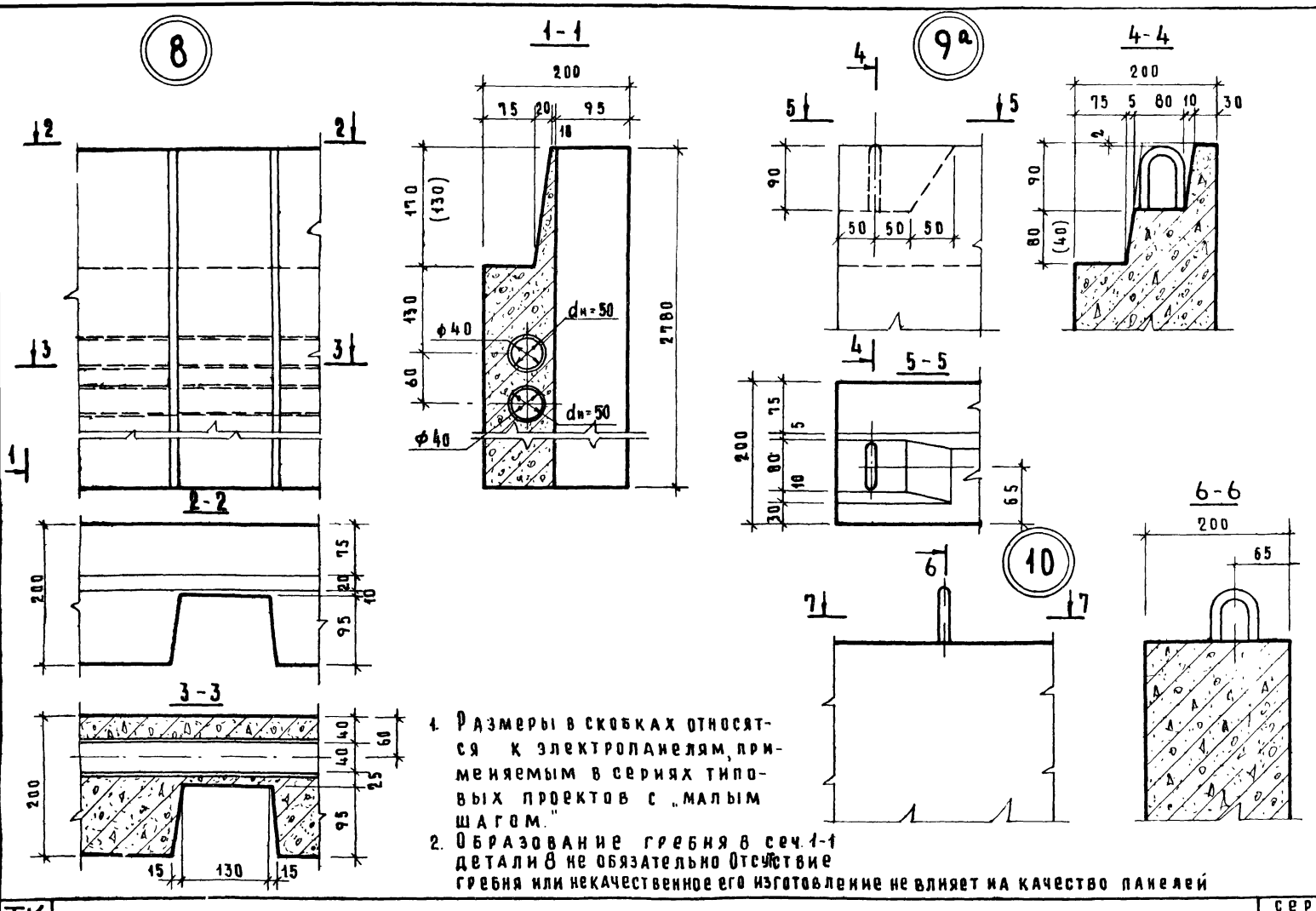

1. Размеры в скобках относятся к электропанелям, применяемым в сериях типовых проектов с „малым шагом."
2. Образование гребня в сеч. 1-1 детали 8 не обязательно. Отсутствие гребня или некачественное его изготовление не влияет на качество панелей

ТК 1975	Детали 8 ; 9а ; 10 (опалубочные)	серия 1.131-10	
		выпуск 1	лист 69

ЦНИИЭП жилища

инженер Д.Кренденко проверил

13681 84

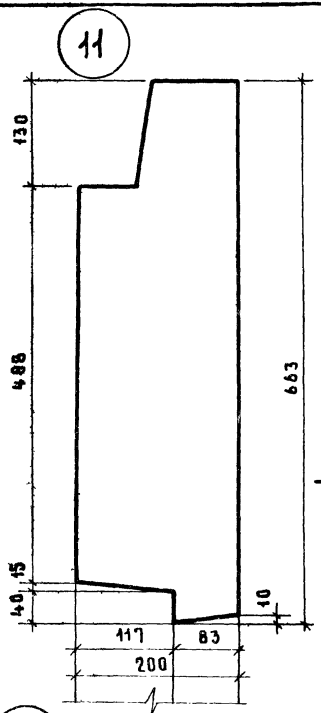

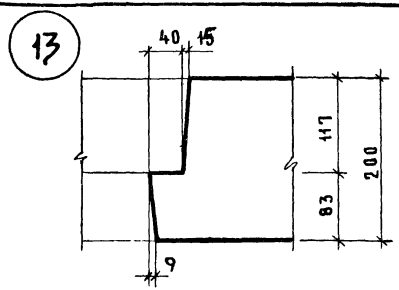

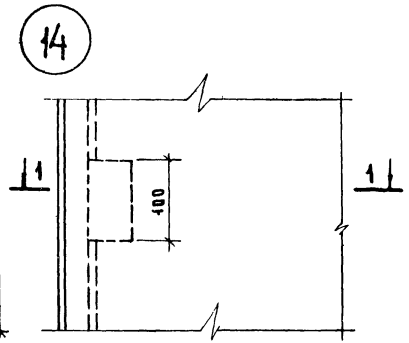

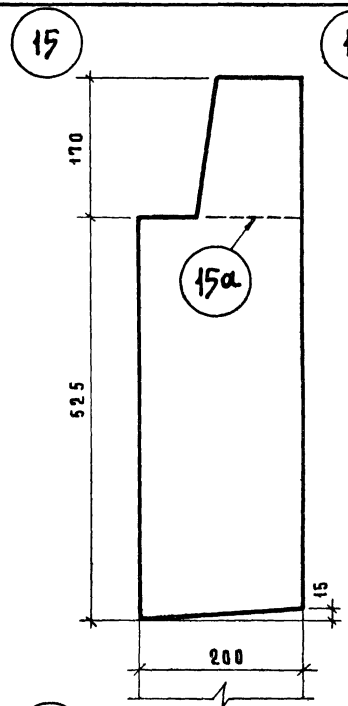

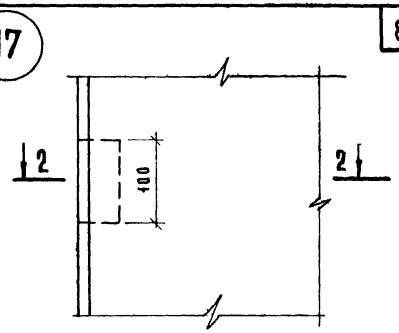

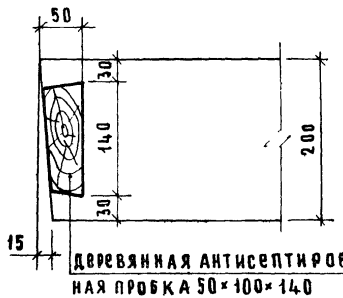

Деталь 15а относится к панелям без гребня

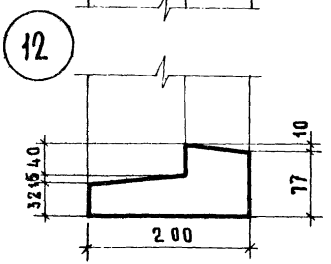

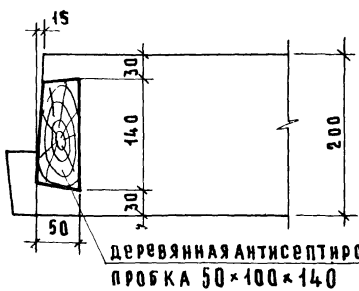

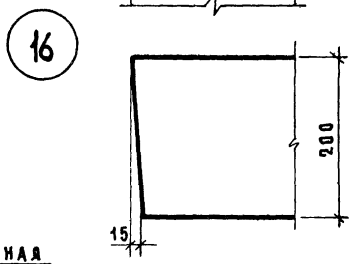

ТК 1975

Детали 11, 12, 13, 14, 15, 15а, 16, 17 (опалубочные)

серия 1.131-10
выпуск 1
лист 70

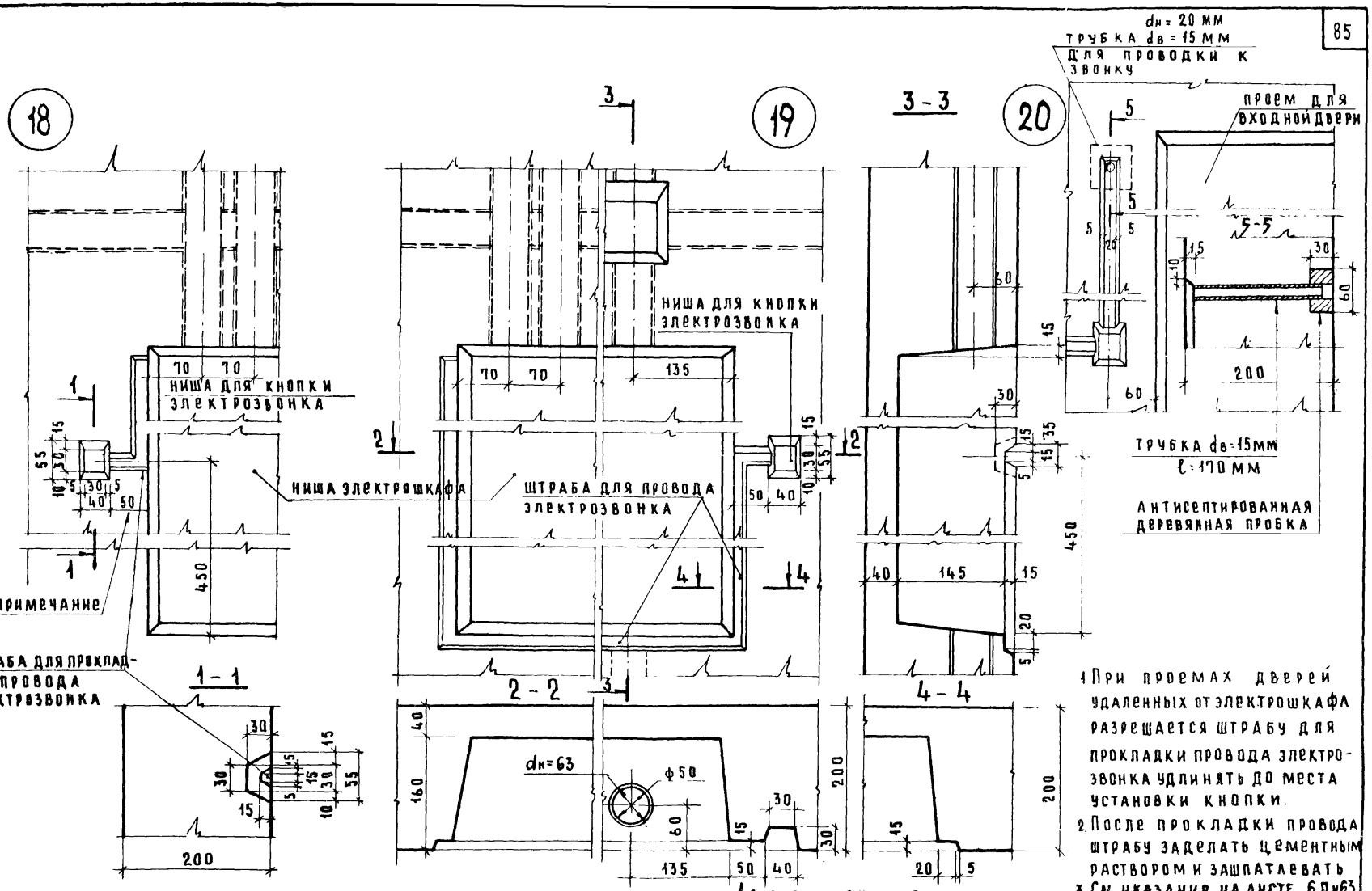

1. При проемах дверей удаленных от электрошкафа разрешается штрабу для прокладки провода электрозвонка удлинять до места установки кнопки.
2. После прокладки провода штрабу заделать цементным раствором и зашпатлевать
3. См. указания на листе 6 п и 63

ТК 1975	Детали 18, 19, 20 (опалубочные)	Серия 1 131-10	
		Выпуск 1	Лист 71

ЦНИИЭП жилища

Проверил

Взамен

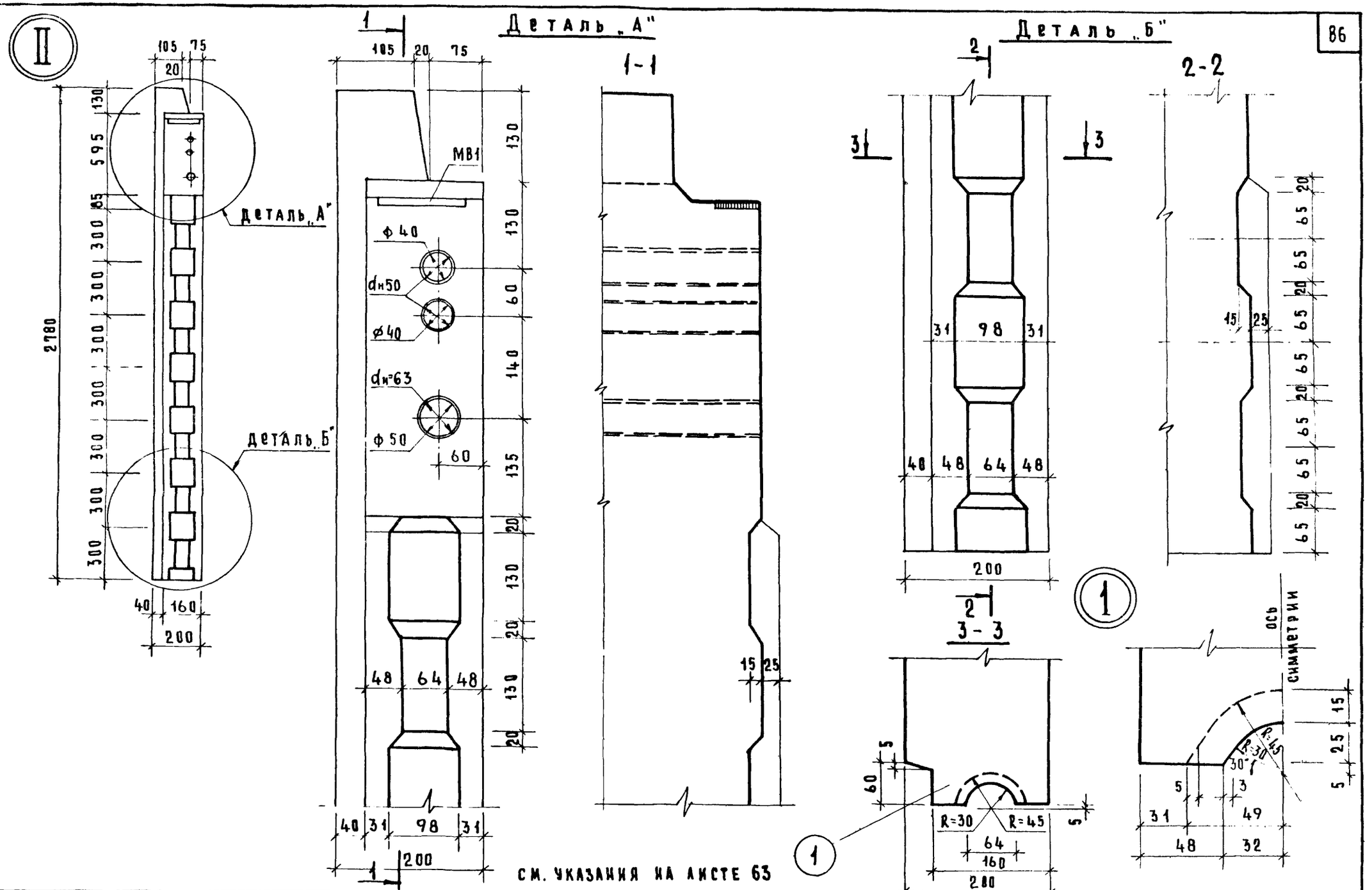

См. указания на листе 63

ТК 1975

Разбивка и детали шпонок в электротехнических панелях тип II

серия 1.131-10
выпуск 1
лист 72

13681

II а

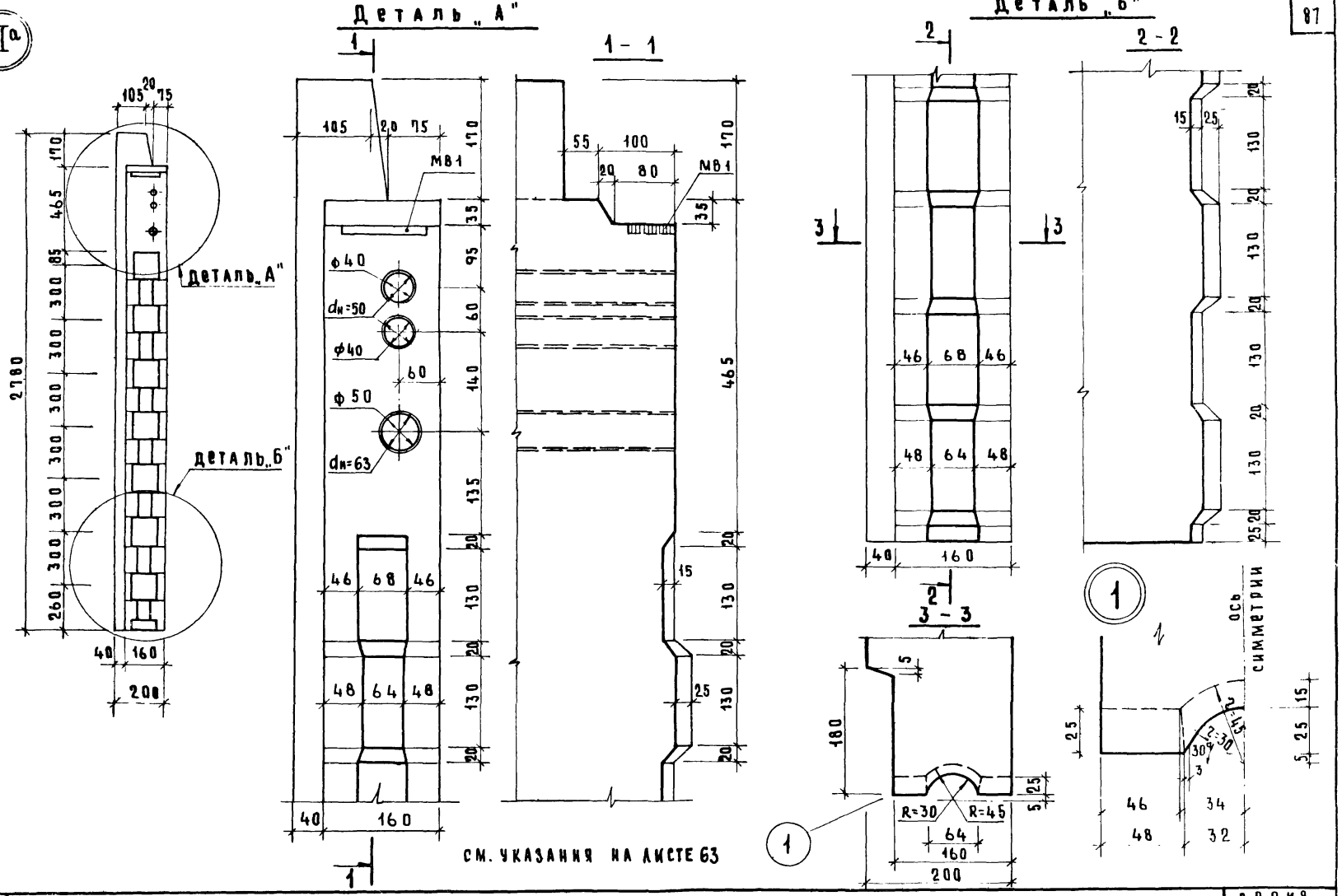

ТК 1975

Разбивка и детали шпонок в электротехнических панелях тип II а

серия 1.131-10
выпуск 1
лист 73

13681 88

II б

Деталь „А"

Деталь „Б"

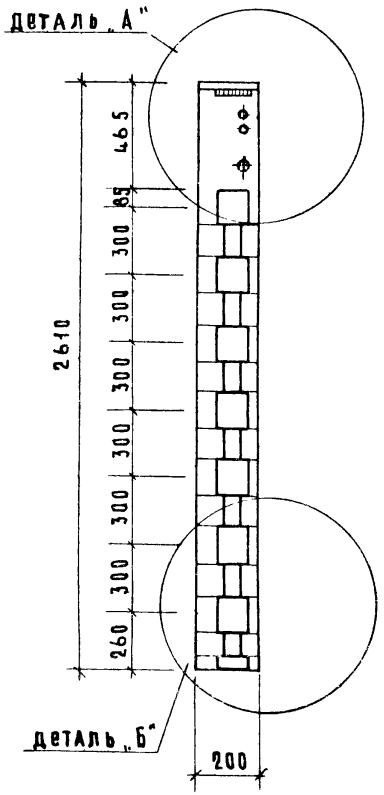

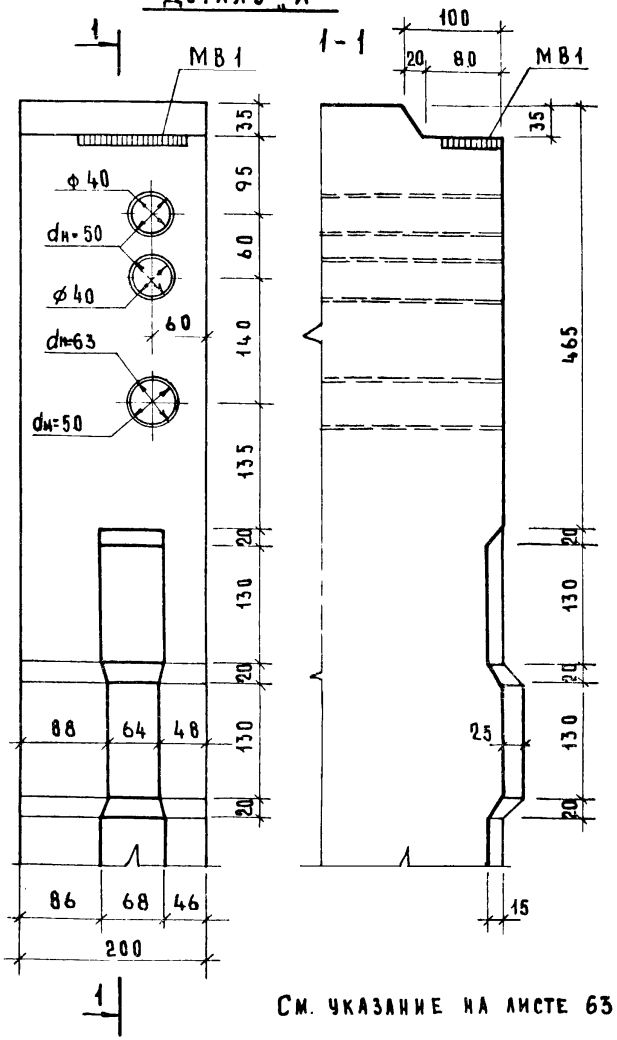

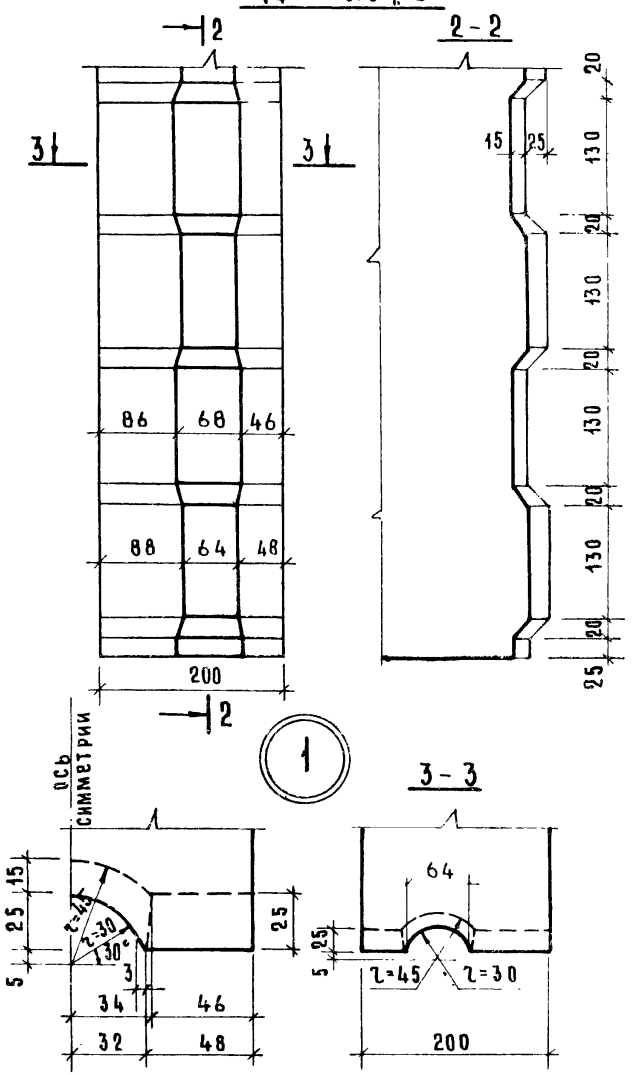

См. указание на листе 63

ТК 1975

Разбивка и детали шпонок в электротехнических панелях тип II б

Серия 1.131-10
Выпуск 1
Лист 74

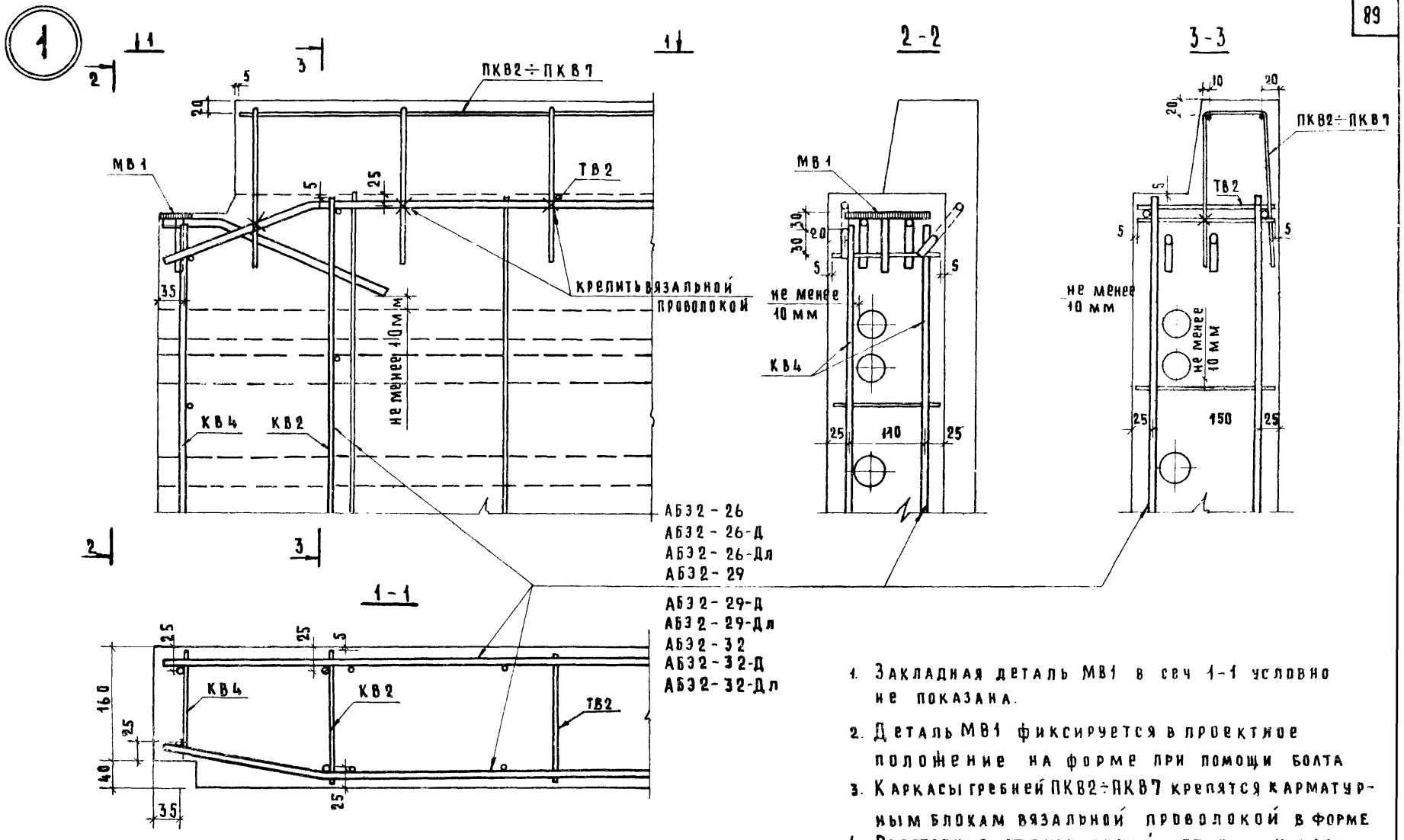

1. Закладная деталь МВ1 в сеч 1-1 условно не показана.
2. Деталь МВ1 фиксируется в проектное положение на форме при помощи болта
3. Каркасы гребней ПКВ2÷ПКВ7 крепятся к арматурным блокам вязальной проволокой в форме
4. Расстояние от внутренней стенки канала до арматуры должна быть не менее 10 мм

2

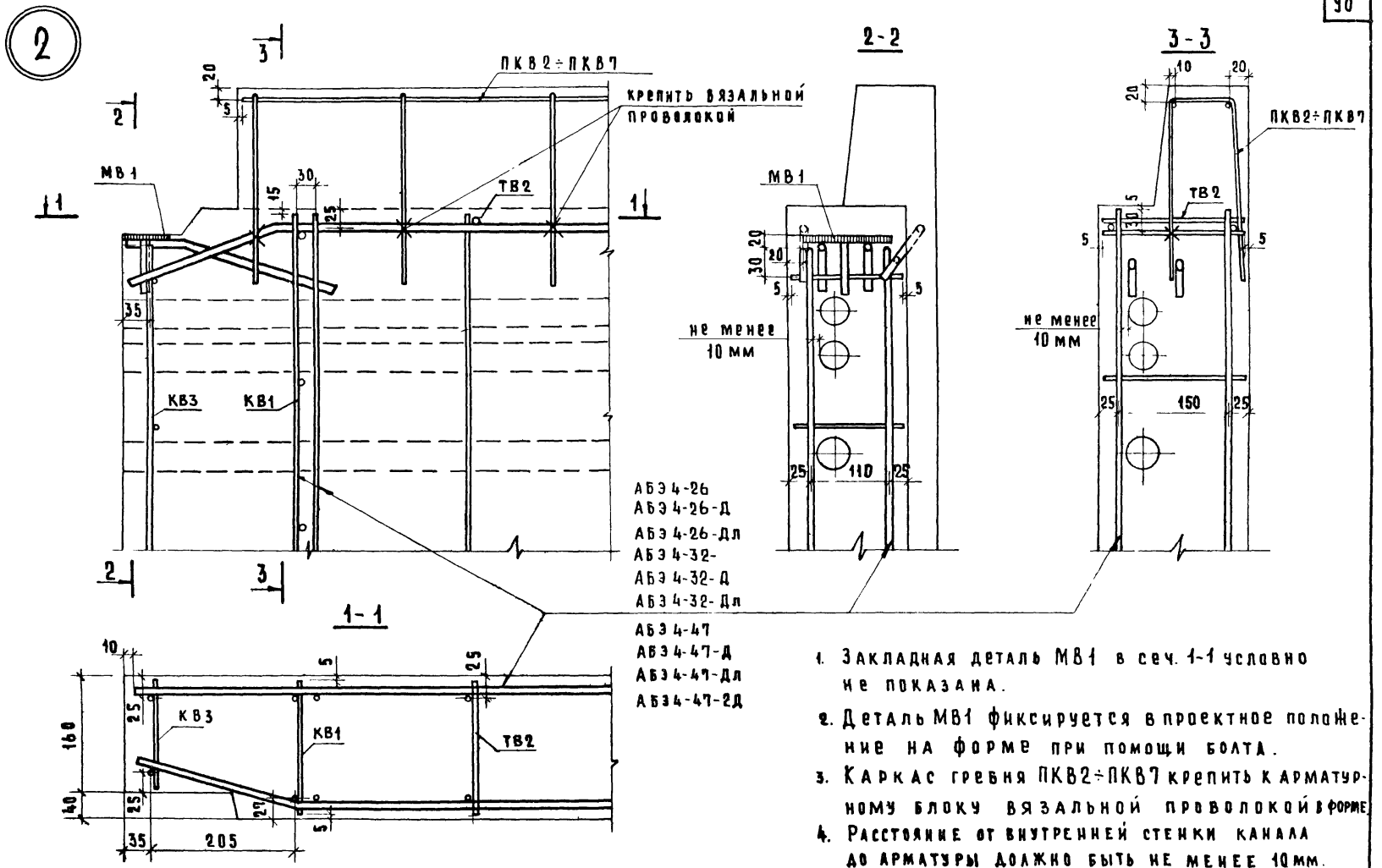

1. Закладная деталь МВ1 в сеч. 1-1 условно не показана.
2. Деталь МВ1 фиксируется в проектное положение на форме при помощи болта.
3. Каркас гребня ПКВ2÷ПКВ7 крепить к арматурному блоку вязальной проволокой в форме.
4. Расстояние от внутренней стенки канала до арматуры должно быть не менее 10 мм.

ТК 1975	Деталь 2 /армирование/	серии 1.131-10	
		выпуск 1	лист 76

13681 91

ЦНИИЭП жилища | ст. техник | Л. Лесникова | проверил | взамен

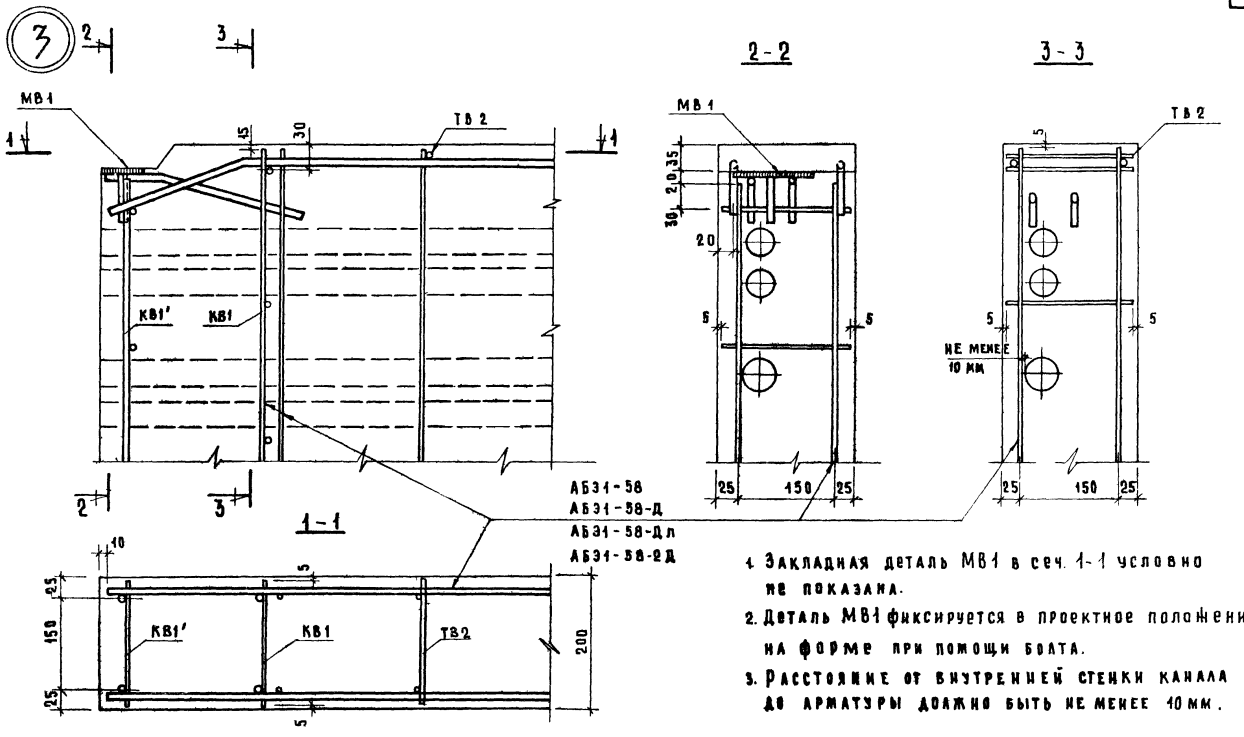

1. Закладная деталь МВ1 в сеч. 1-1 условно не показана.
2. Деталь МВ1 фиксируется в проектное положение на форме при помощи болта.
3. Расстояние от внутренней стенки канала до арматуры должно быть не менее 10 мм.

ТК 1975

Деталь 3 /армирование/

серия 1.131-10
выпуск 1 | лист 77

4

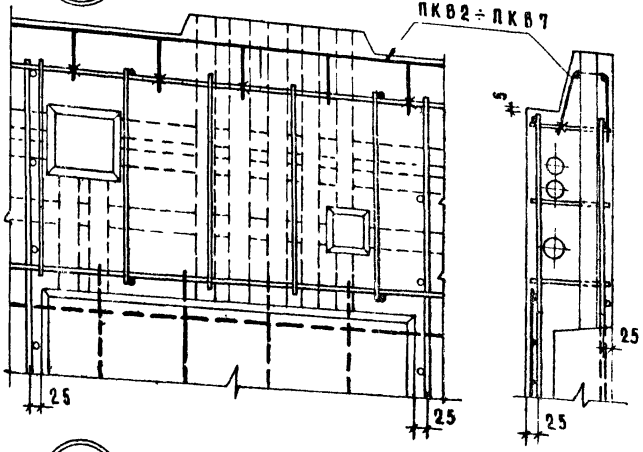

АБ32-26-Д(Дл)
АБ32-29-Д(Дл)
АБ32-32-Д(Дл)
АБ34-26-Д(Дл)
АБ34-32-Дш(Длш)
АБ34-32-Д(Дл)
АБ34-47-Д(Дл)
АБ34-47-2Д
АБ31-58-Д(Дл)
АБ31-58-2Д

4б

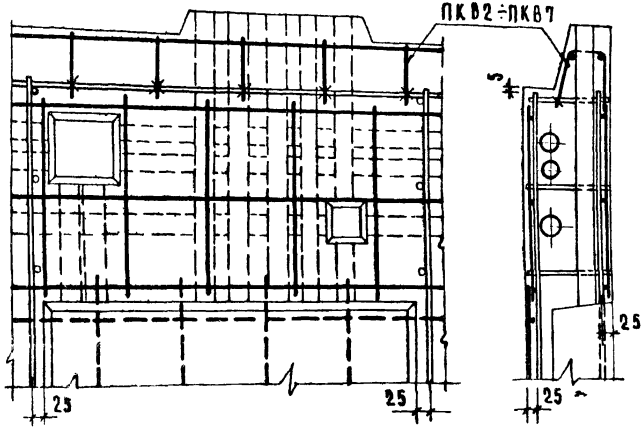

АБ32-26
АБ32-29
АБ32-32
АБ34-26
АБ34-32-Ш
АБ34-32
АБ34-47
(АБ31-58)

4а

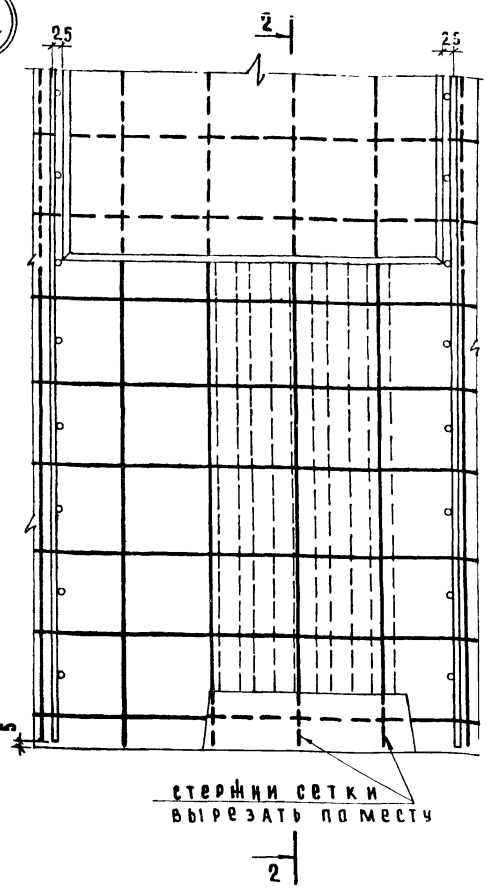

2-2

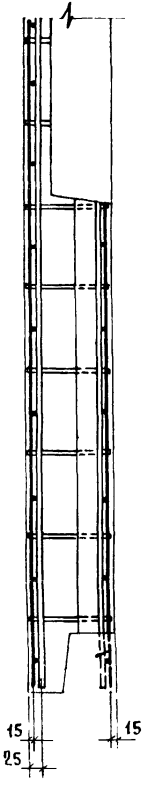

1) Каркасы ПКВ2÷ПКВ7 фиксируются в проектное положение после укладки арматурных блоков в формы и крепятся к нему вязальной проволокой. 2) ПКВ1 комплектуются в формах с арматурными блоками (АБ31-58; АБ31-58-Д(Дл); АБ31-58-2Д) см деталь 5 лист 79.

ТК 1975

Детали 4, 4а, 4б (армирования)

серия 1.131-10
выпуск 1 | лист 78

13681 93

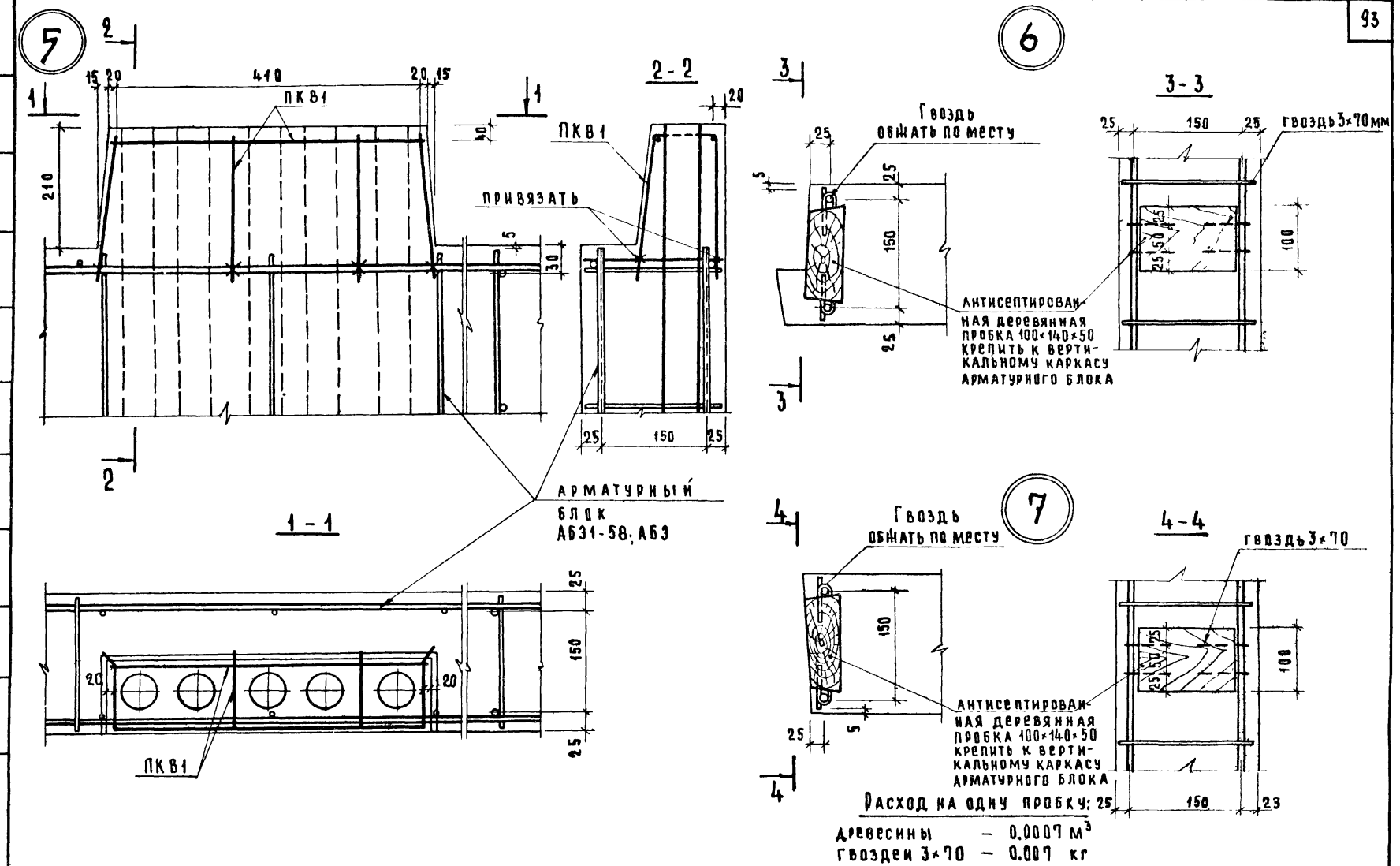

Расход на одну пробку:

Древесины — 0.0007 м³
Гвоздей 3×70 — 0.007 кг

ТК 1975	Детали 5, 6, 7 / армирования /	Серия 1.131-10	
		Выпуск 1	Лист 79

ЦНИИЭП жилища | Ст техник | Винчук | Проверил

13681 94

8

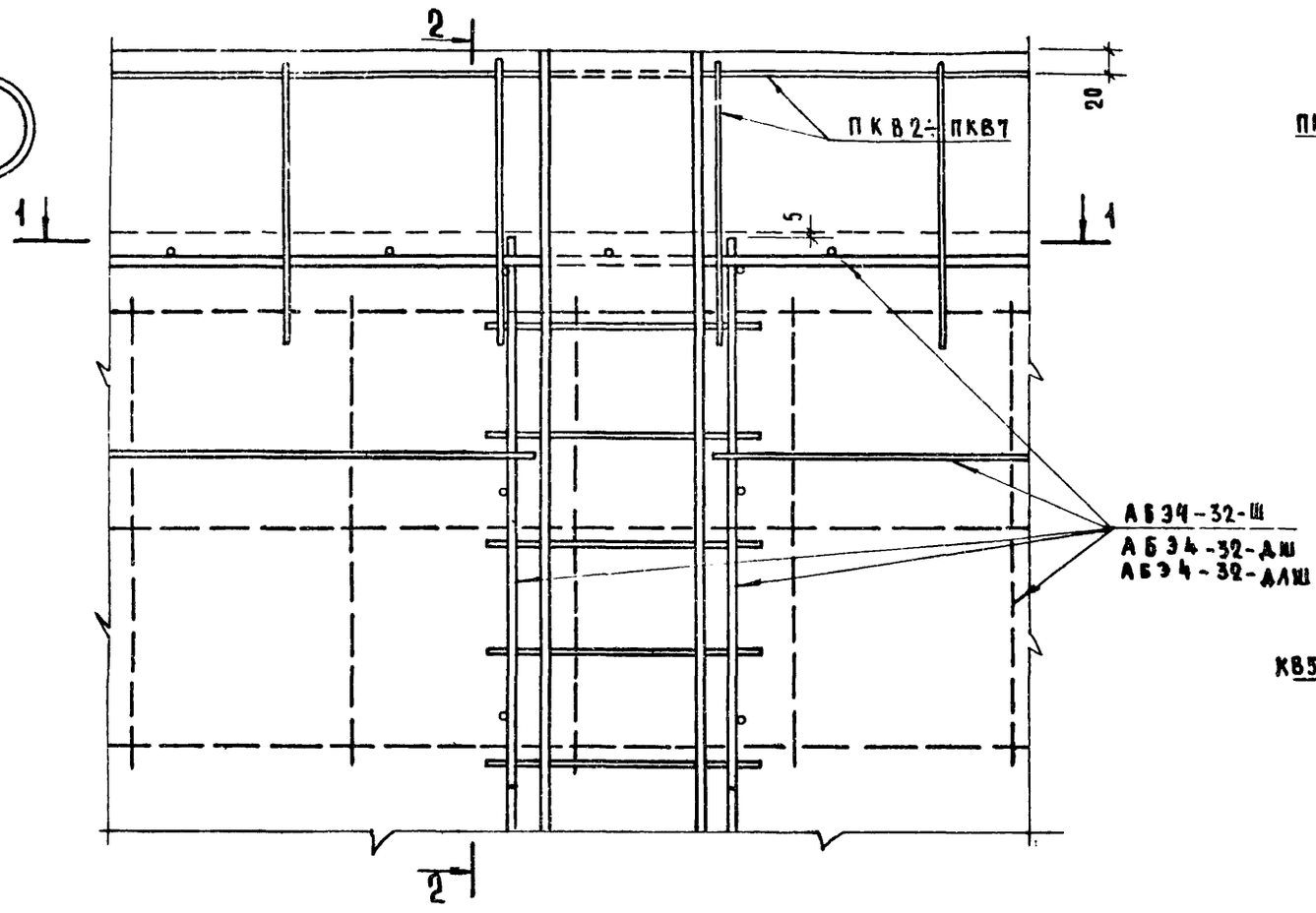

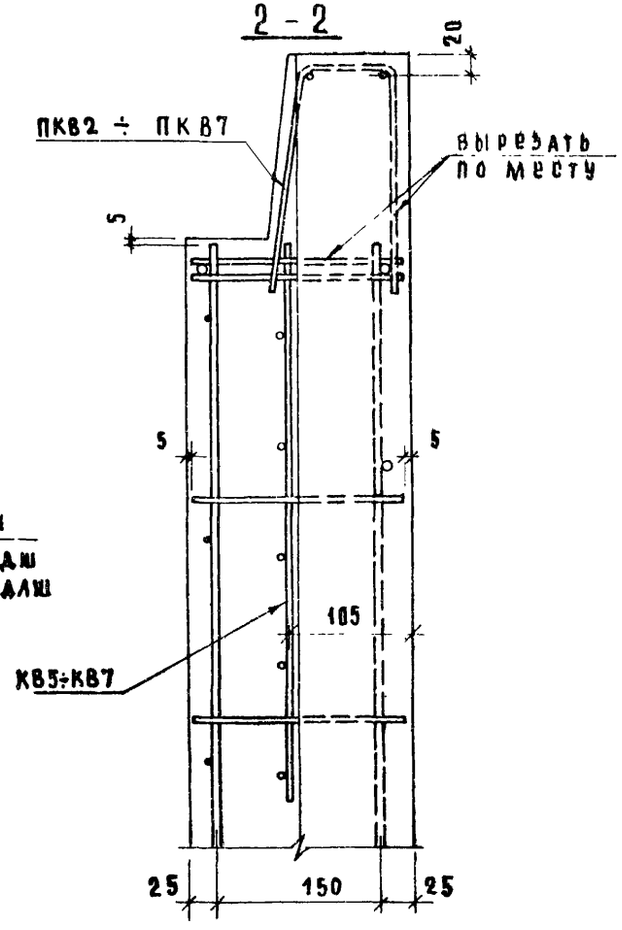

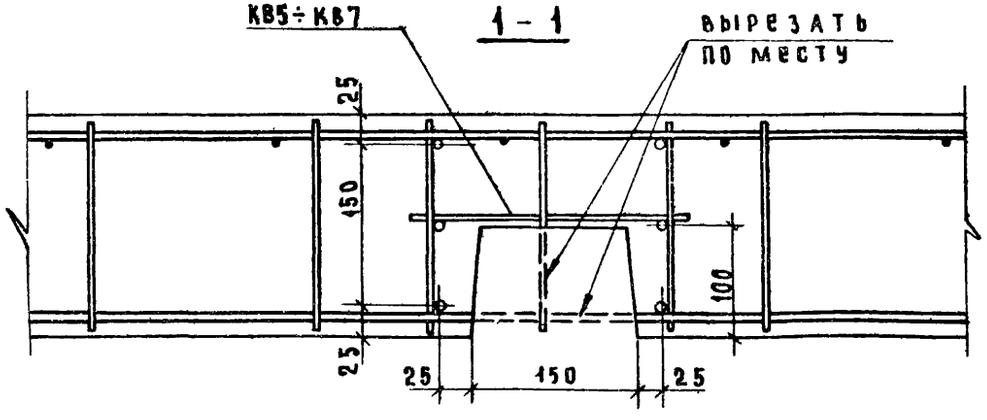

ТК 1975

Деталь 8 /армирование/

Серия 1.131-10
Выпуск 1
Лист 80

13681 95

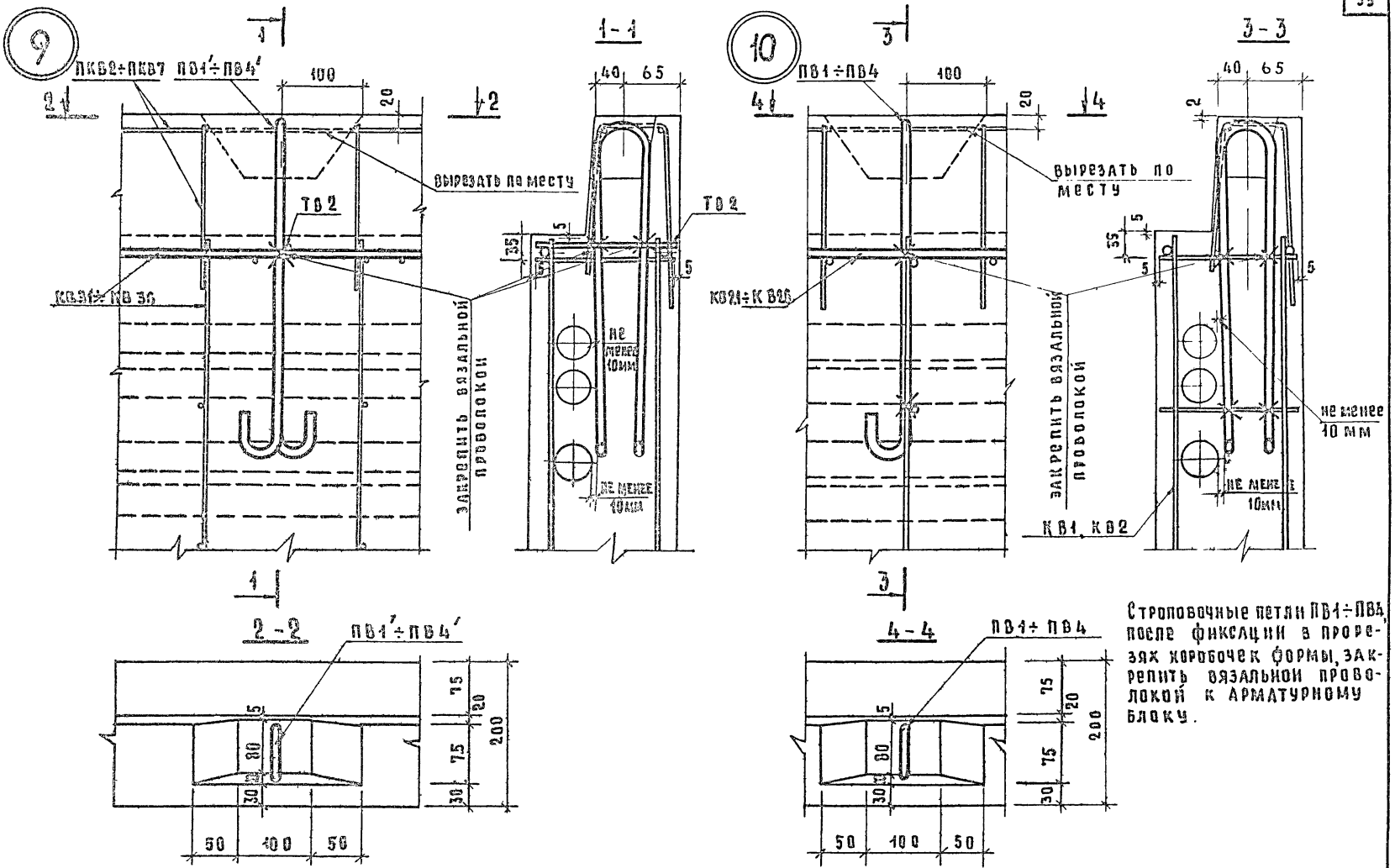

Строповочные петли ПВ1÷ПВ4 после фиксации в прорезях коробочек формы, закрепить вязальной проволокой к арматурному блоку.

ТК 19775

Детали 9, 10 (армирования)

Серия 1.131-10
Выпуск 1 | Лист В1

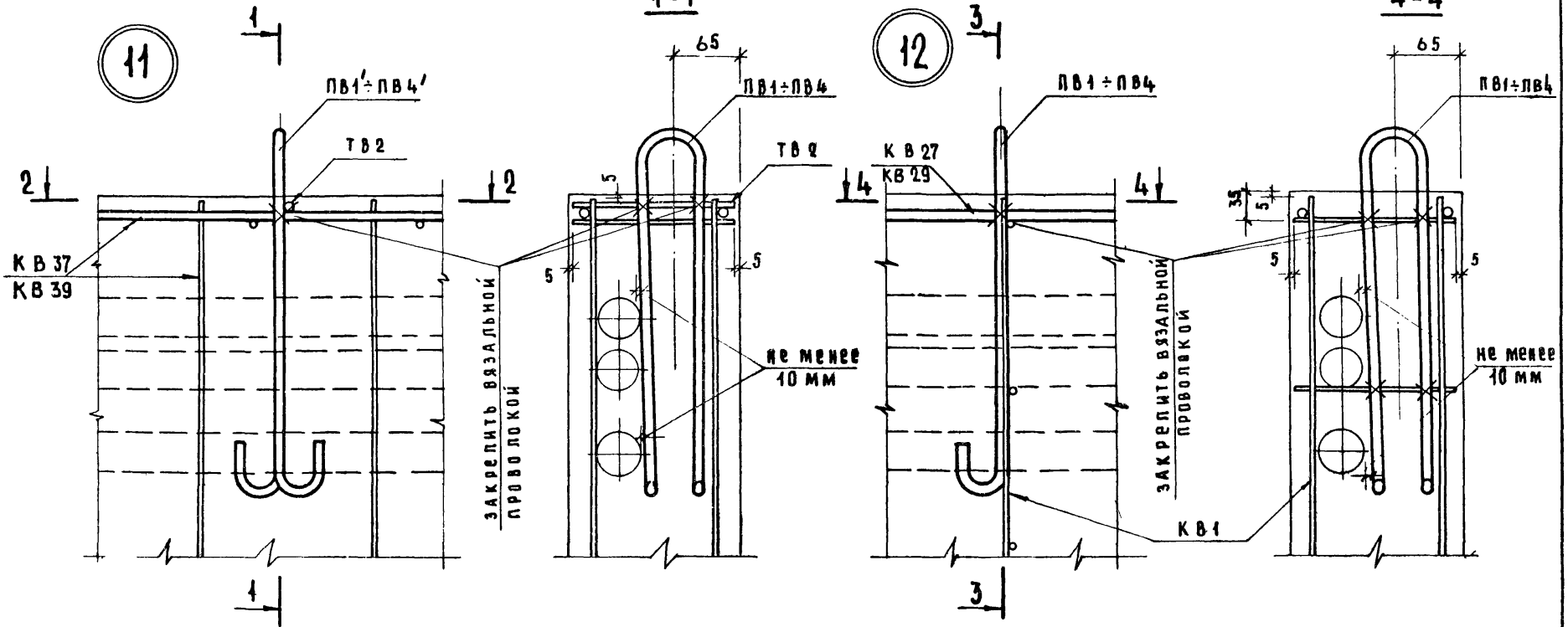

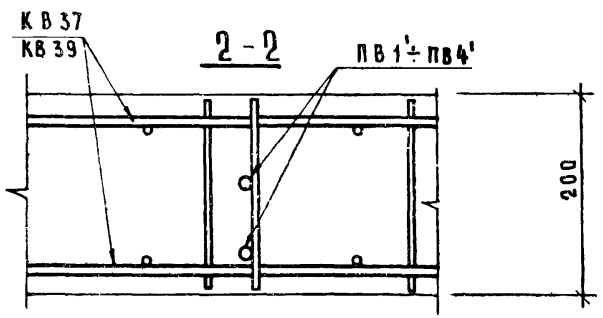

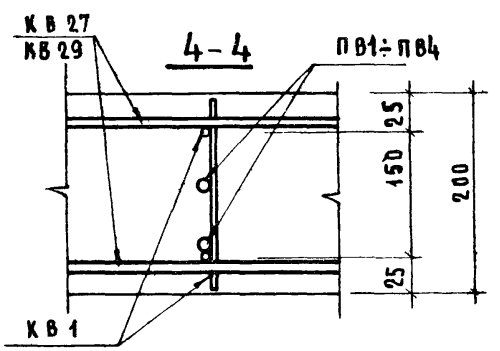

Строповочные петли ПВ после фиксации в прорезях коробочек формы закрепить вязальной проволокой к арматурному блоку.

ТК 1975

Детали 11, 12 (армирования)

Серия 1.131-10
Выпуск 1
Лист 82

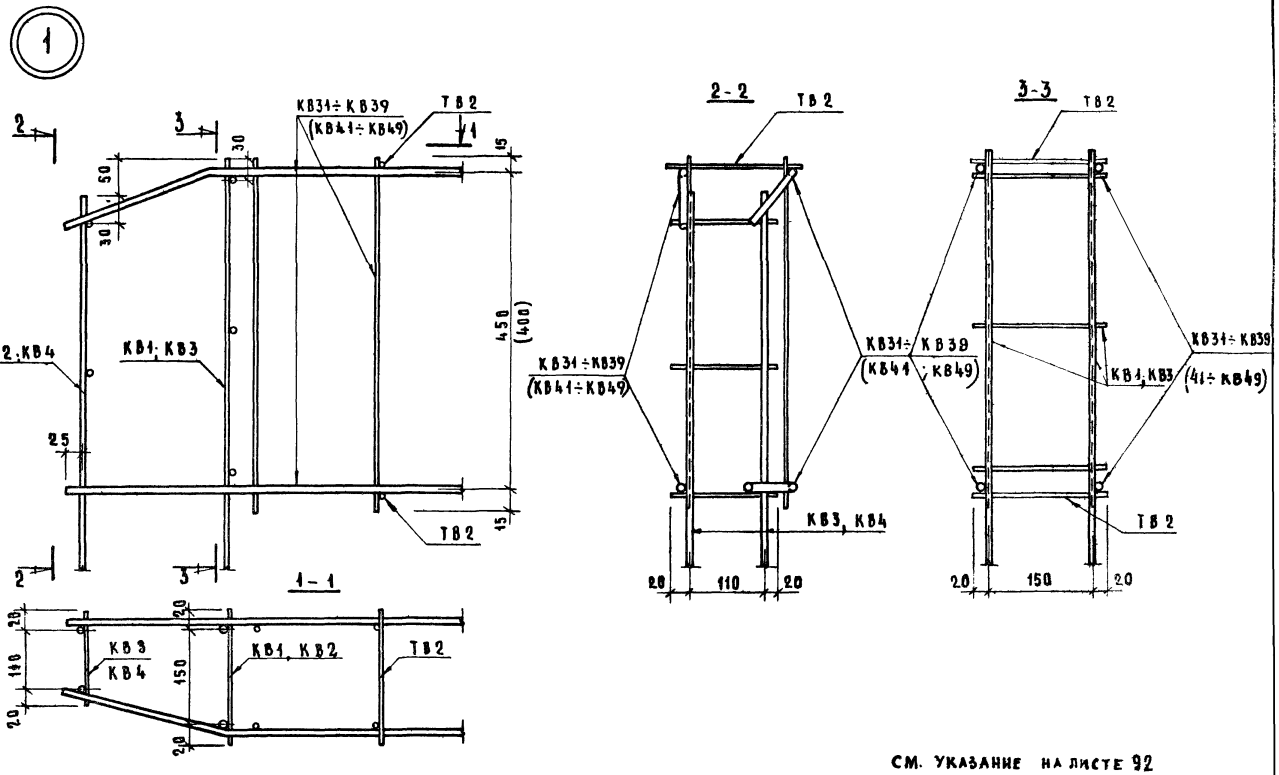

См. указание на листе 92

ТК 1975

Деталь 1 арматурного блока

Серия 1.131-10
Выпуск 1
Лист 83

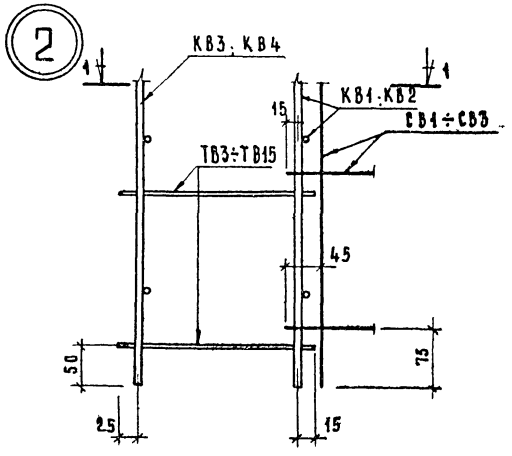

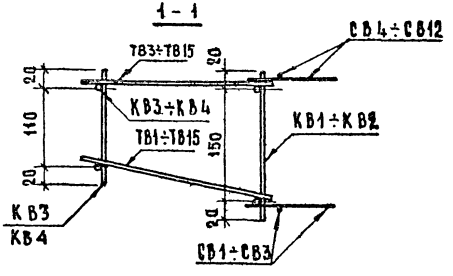

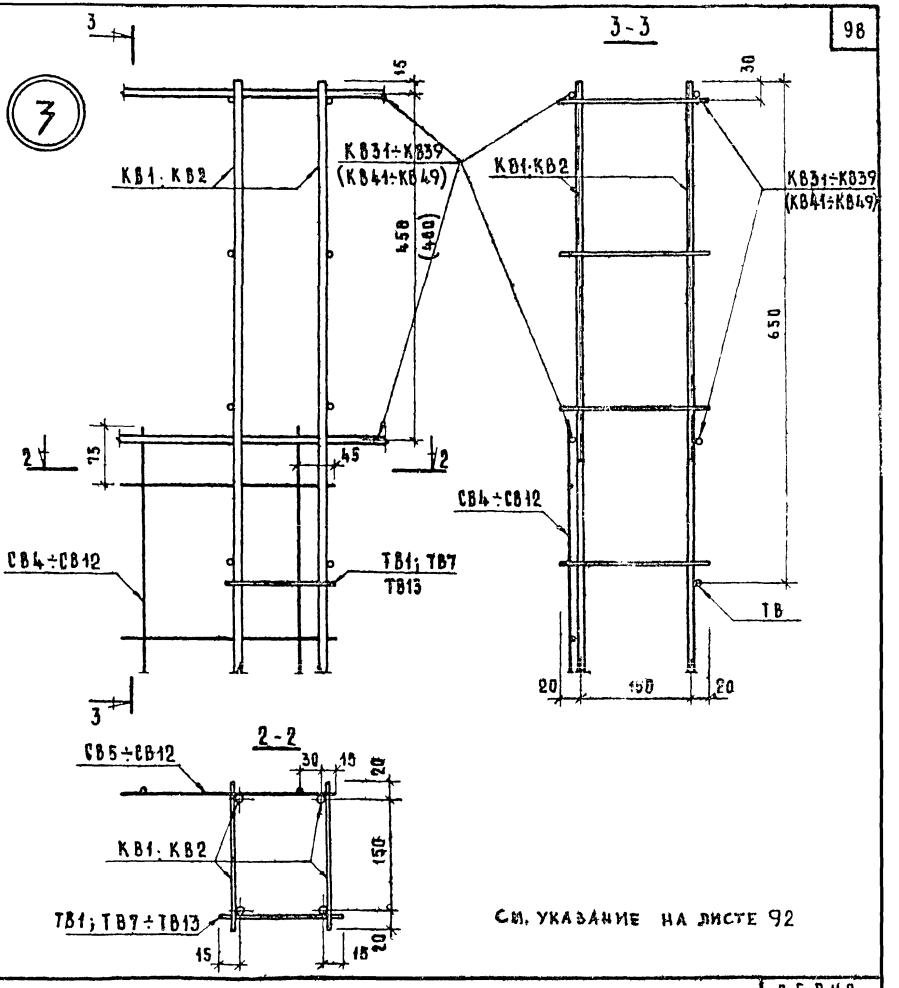

См. указание на листе 92

ТК 1975

Детали 2, 3 арматурного блока

Серия 1.131-10
Выпуск 1
Лист 84.

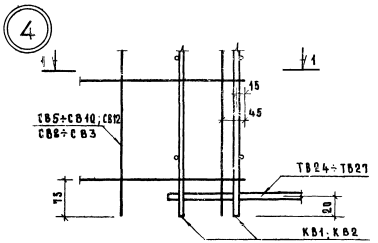

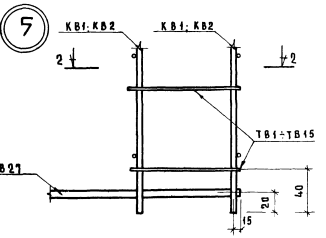

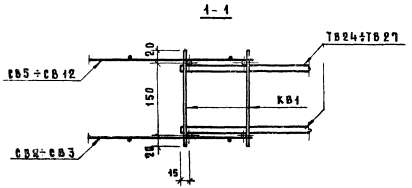

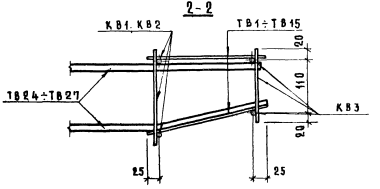

Детали 4.5 арматурного блока

ТК 1975

серия 1.131-10
выпуск 1 лист 85

13681 100

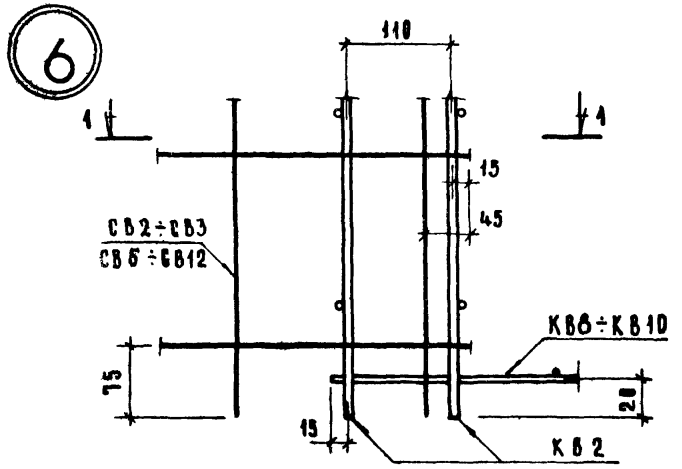

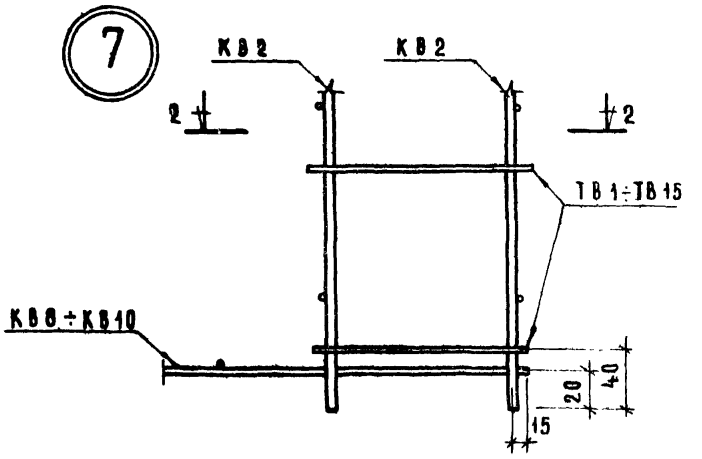

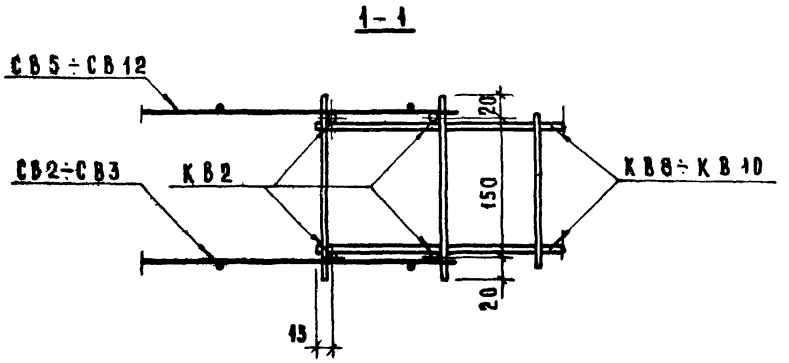

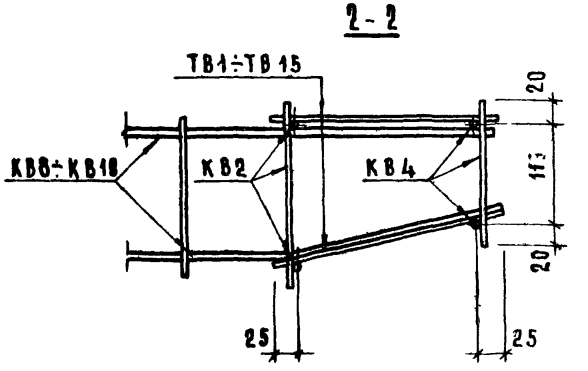

ТК

Детали 6, 7 арматурного блока

Серия 1.131-10
Выпуск 1
Лист 66

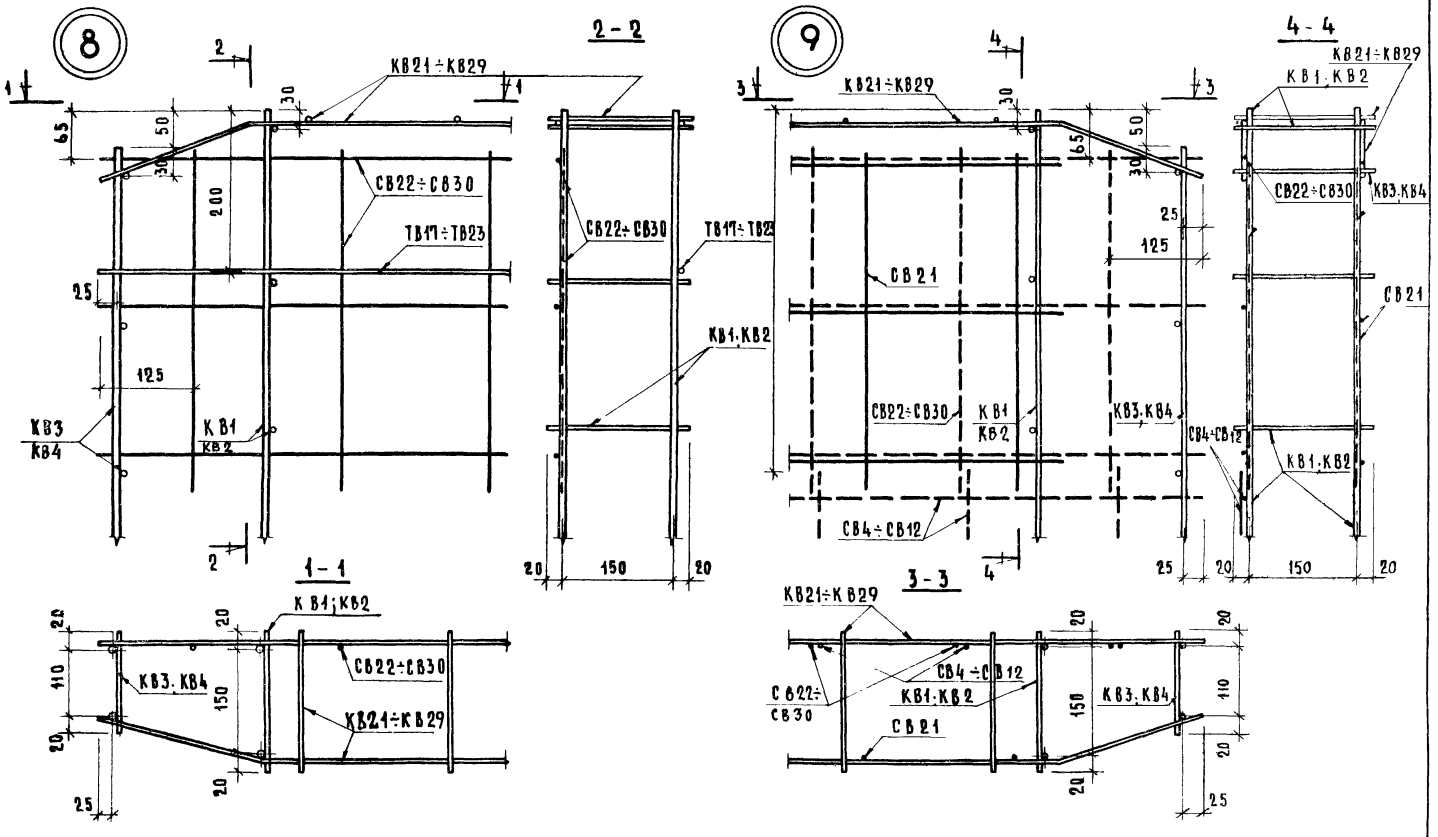

ТК 1975	Детали 8,9 арматурного блока	серия 1.131-10	
		выпуск 1	лист 87

10

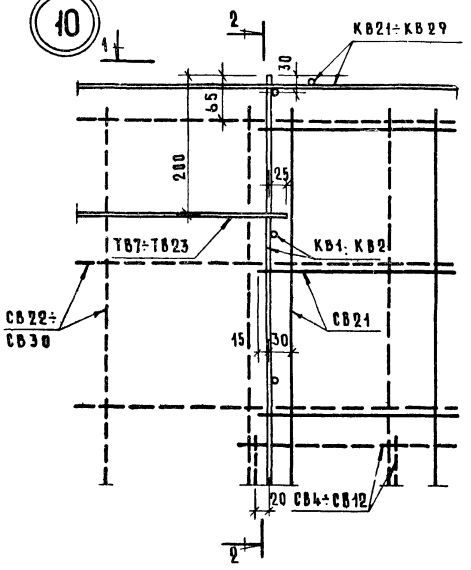

2 - 2

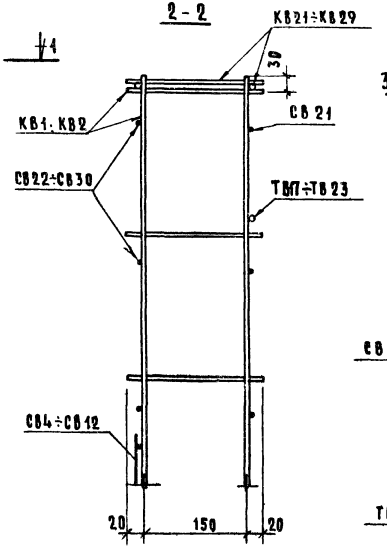

11

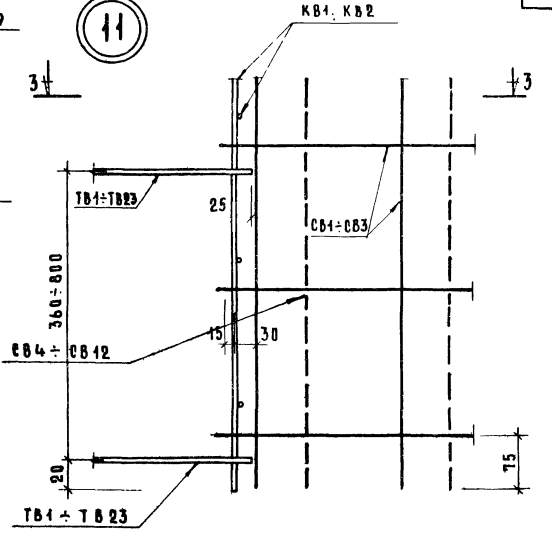

1 - 1

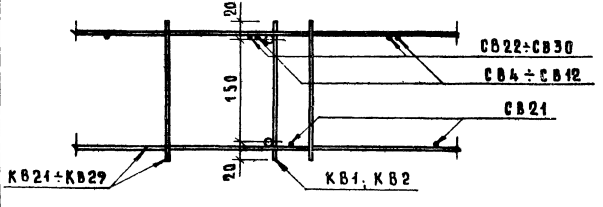

3 - 3

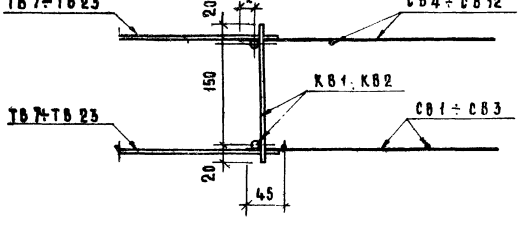

Детали 10, 11 арматурного блока

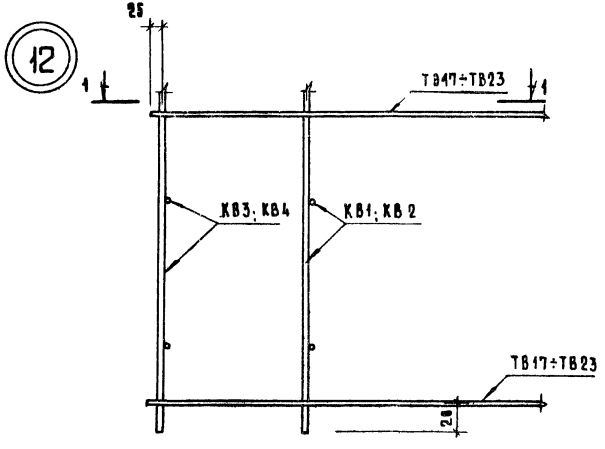

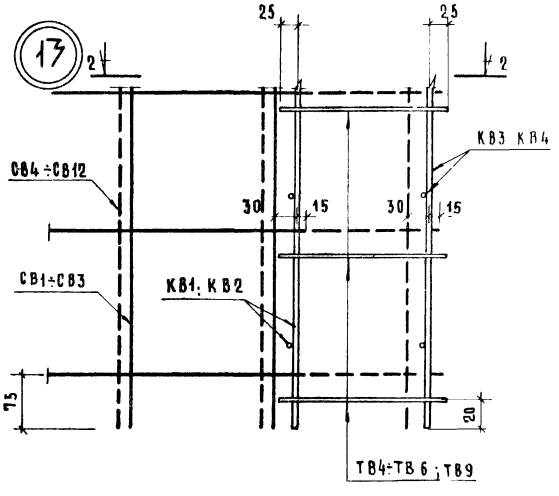

1 - 1

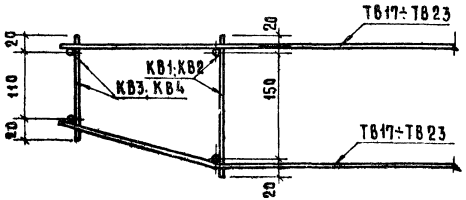

2 - 2

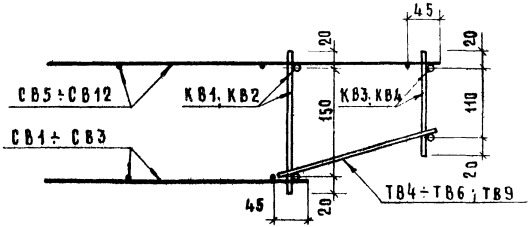

ТК 1975	Детали 12, 13 арматурного блока	Серия 1.131-10	
		Выпуск 1	Лист 89

ЖИЛИЩА

Т.Бабынин Л.Родиова

Проверил

Ст.инженер

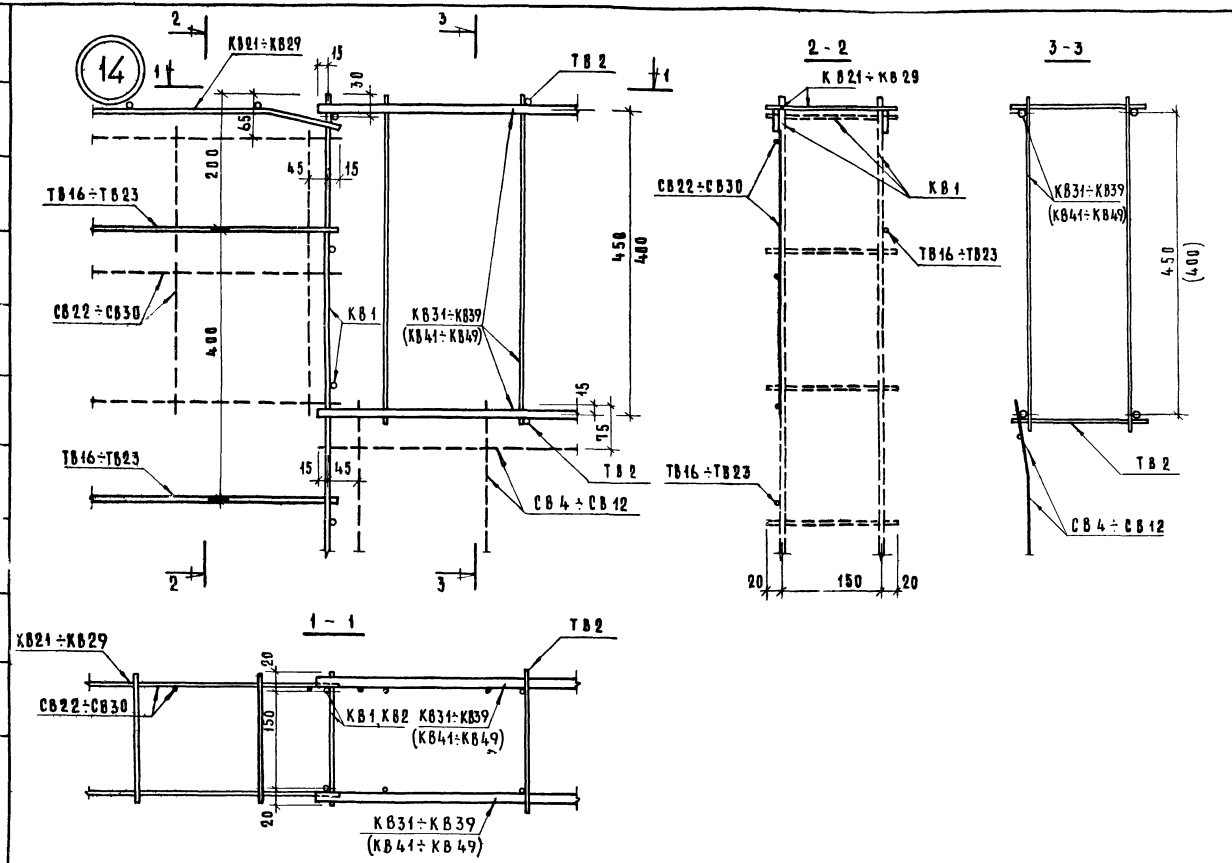

Деталь 14 арматурного блока

ТК 1975

Серия 1.131-10
Выпуск 1
Лист 90

ИНВ.№ ПОДЛ. | ВЗАМЕН ИНВ.№ | ПОДПИСЬ И ДАТА | ИНВ.№ ПОДЛ.

15

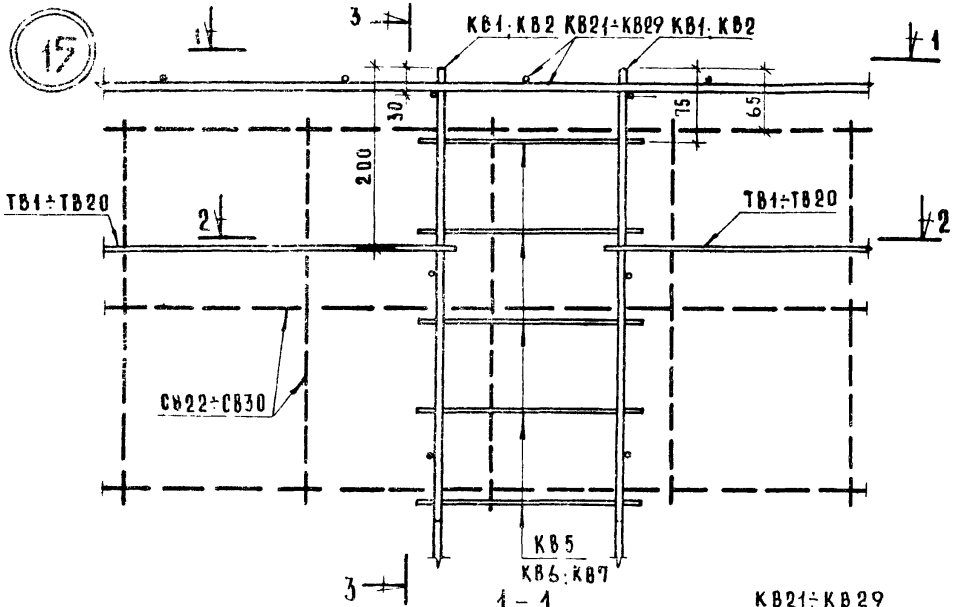

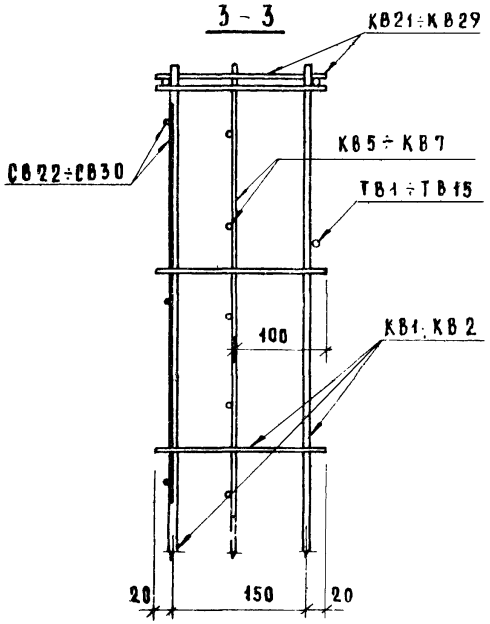

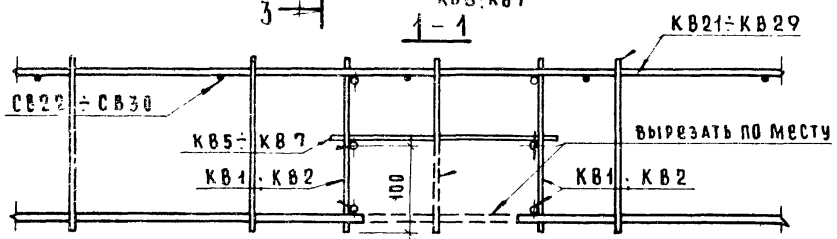

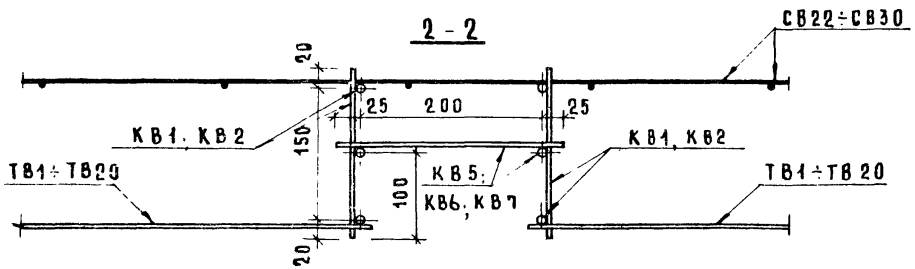

ТК 4976

Деталь 15 арматурного блока

Серия 1.131-46
Выпуск 1 | Лист 91

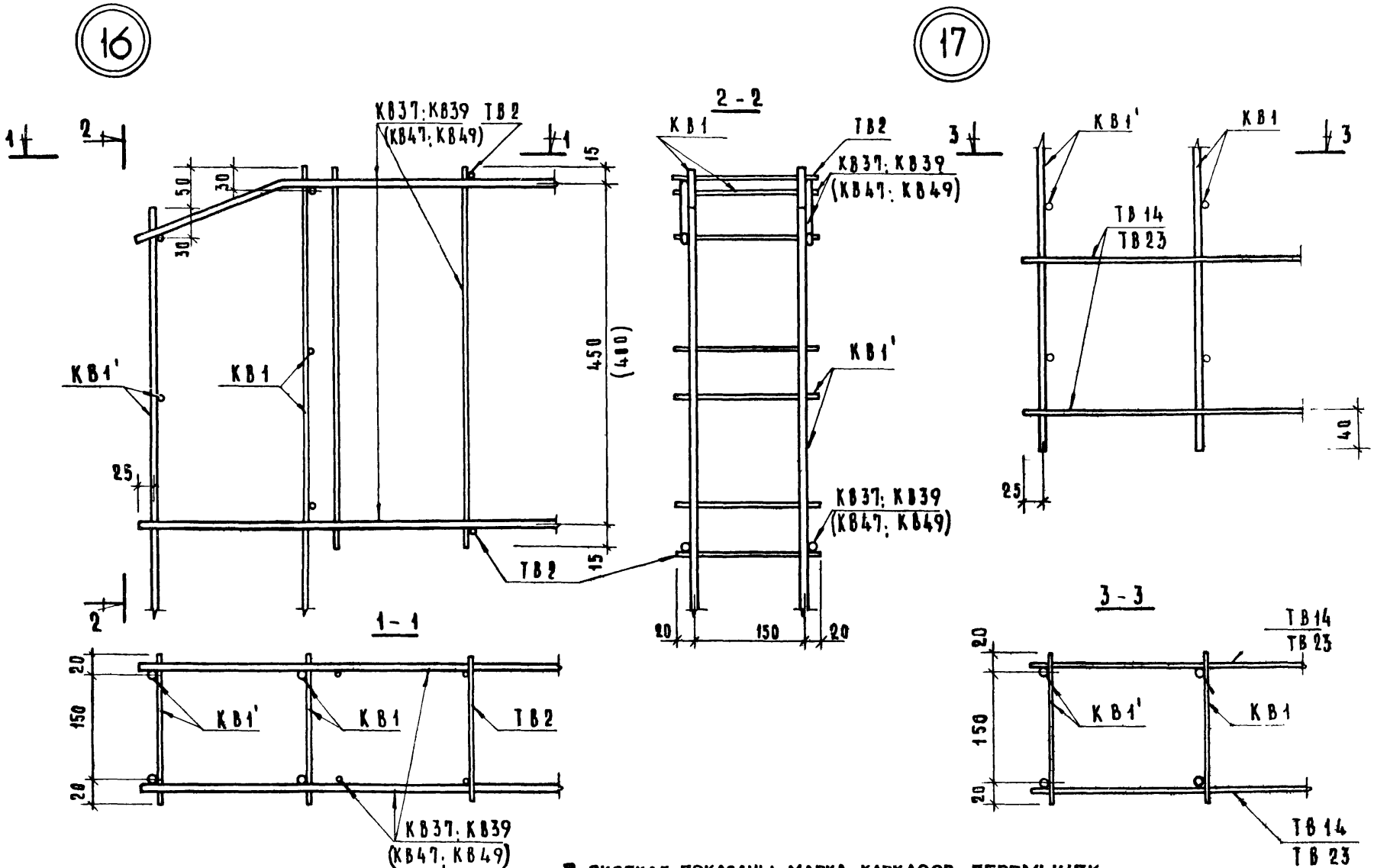

В СКОБКАХ ПОКАЗАНЫ МАРКА КАРКАСОВ ПЕРЕМЫЧЕК С УКОРОЧЕННОЙ ВЫСОТОЙ (СМ. ПОЯСНИТЕЛЬНУЮ ЗАПИСКУ)

ТК 1975	Детали 16, 17 арматурного блока	Серия 1-131-10	
		Выпуск 1	Лист 92

ЖИЛИЩА

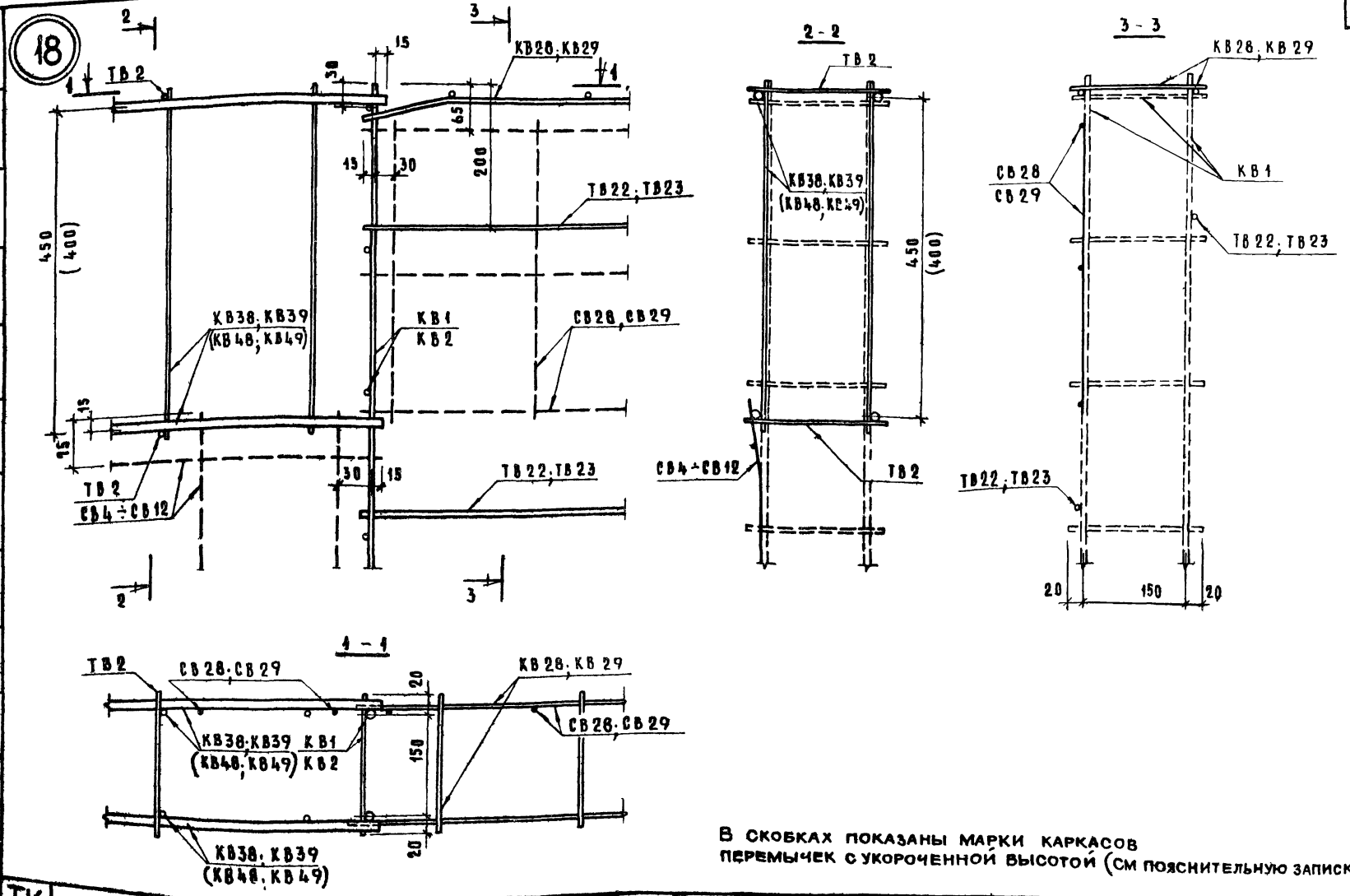

В СКОБКАХ ПОКАЗАНЫ МАРКИ КАРКАСОВ ПЕРЕМЫЧЕК С УКОРОЧЕННОЙ ВЫСОТОЙ (СМ ПОЯСНИТЕЛЬНУЮ ЗАПИСКУ)

ТК 1975

Деталь 18 арматурного блока

Серия 1.131-10	
Выпуск 1	Лист 93

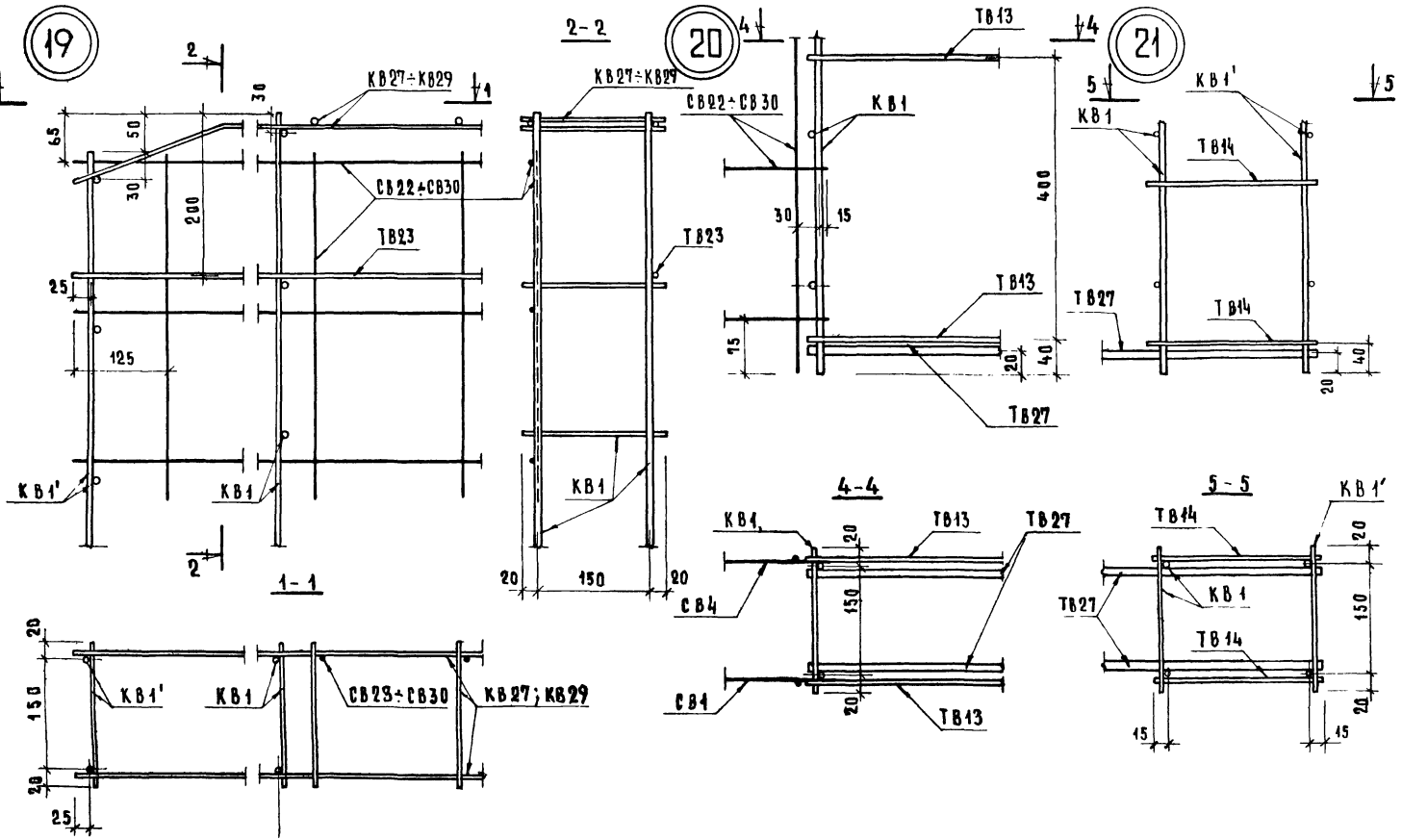

Детали 19, 20, 21 арматурного блока

ТК 1975

серия 1.131-10
выпуск 1
лист 94

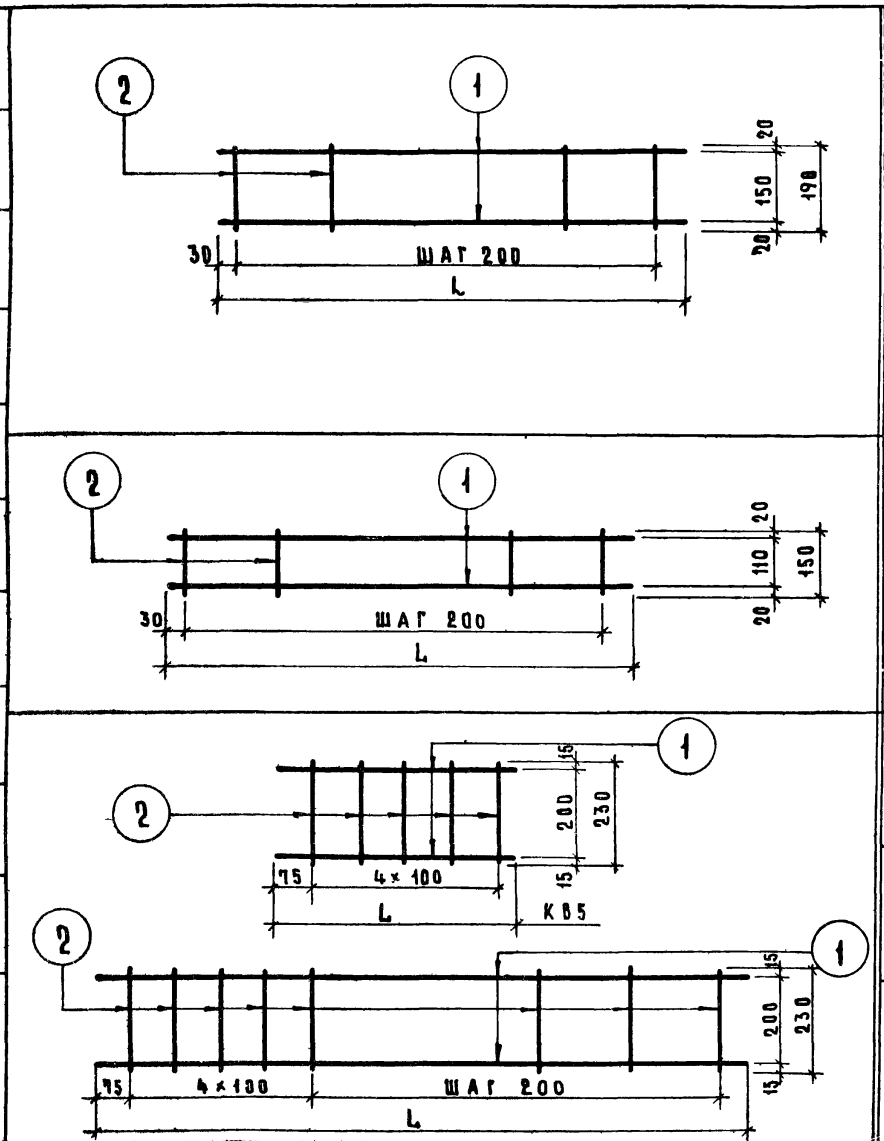

Спецификация						Выборка			
Марка арматурного изделия	№ позиции	Диаметр мм	Класс стали	Длина мм	К-во шт	Диаметр мм	Класс стали	Общая длина м	Общая масса кг
КВ 1 (КВ1')	1	5	ВI	2600 (2550)	2	5	ВI	5.20 (5.10)	0.8 (0.78)
	2	4	ВI	190	13	4	ВI	2.47	0.25
								итого	1.05 (1.03)
КВ 2	1	5	ВI	2640	2	5	ВI	5.28	0.82
	2	4	ВI	190	14	4	ВI	2.66	0.27
								итого:	1.09
КВ 3	1	5	ВI	2550	2	5	ВI	5.10	0.78
	2	4	ВI	150	13	4	ВI	1.95	0.20
								итого:	0.98
КВ 4	1	5	ВI	2590	2	5	ВI	5.18	0.80
	2	4	ВI	150	13	4	ВI	1.95	0.20
								итого:	1.00
КВ 5	1	4	ВI	500	2	4	ВI	1.00	0.100
	2	4	ВI	230	5	4	ВI	1.15	0.12
								итого:	0.22
КВ 6	1	4	ВI	2600	2	4	ВI	5.20	0.52
	2	4	ВI	230	15	4	ВI	3.45	0.35
								итого:	0.87
КВ 7	1	4	ВI	2640	2	4	ВI	5.28	0.82
	2	4	ВI	230	15	4	ВI	3.45	0.35
								итого	1.17

ТК 1975

КАРКАСЫ КВ1÷КВ7

Серия 1.131-10 | Выпуск 1 | Лист 95

13681 110

Взамен | Проверил | Т.Сорокина | Техник | Жилища

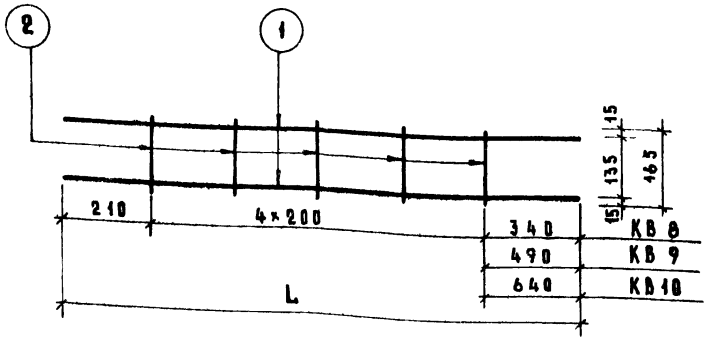

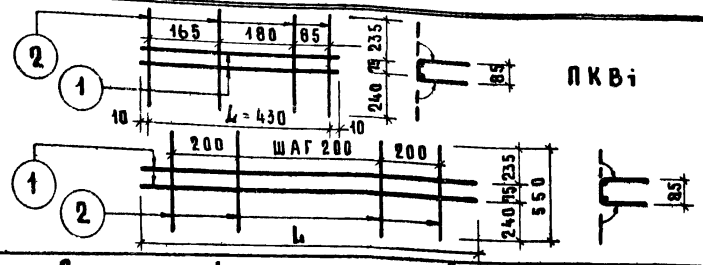

Спецификация

Марка арматурного изделия	№ позиции	Диаметр мм	Класс стали	Длина мм	Кол-во
КВ 8	1	8	AIII	1350	2
	2	4	BI	165	5
КВ 9	1	8	AIII	1500	2
	2	4	BI	165	5
КВ10	1	8	AIII	1650	2
	2	4	BI	165	5
ПКВ1	1	4	BI	450	2
	2	4	BI	550	4
ПКВ2	1	4	BI	2190	2
	2	4	BI	550	11
ПКВ3	1	4	BI	2360	2
	2	4	BI	550	12
ПКВ4	1	4	BI	2660	2
	2	4	BI	550	14
ПКВ5	1	4	BI	2790	2
	2	4	BI	550	14
ПКВ6	1	4	BI	2960	2
	2	4	BI	550	15
ПКВ7	1	4	BI	4290	2
	2	4	BI	550	22

Выборка

Диаметр мм	Класс стали	Общая длина м	Общая масса кг
8	AIII	2.7	1.07
4	BI	0.83	0.08
		итого:	1.15
8	AIII	3.00	1.19
4	BI	0.83	0.08
		итого:	1.27
8	AIII	3.30	1.31
4	BI	0.81	0.08
		итого:	1.39
4	BI	11.32	1.13
4	BI	13.02	1.3
4	BI	13.28	1.33
4	BI	14.17	1.42
4	BI	20.68	2.07
4	BI	3.00	0.30
4	BI	10.43	1.05

110

ТК 1975

КАРКАСЫ КВ8÷КВ10; КАРКАСЫ ПКВ1÷ПКВ7

Серия 1.131-10
Выпуск 1
Лист 96

Инв. № подл. | Подпись и дата | Взам. инв. №

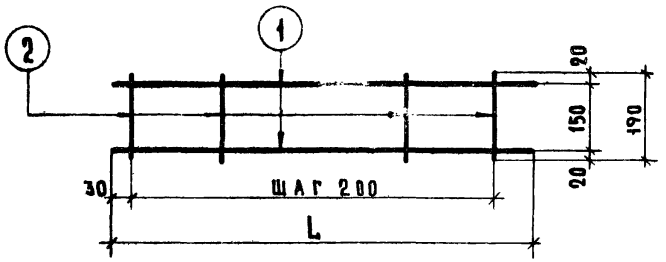

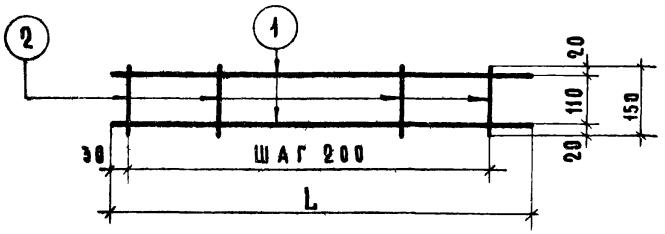

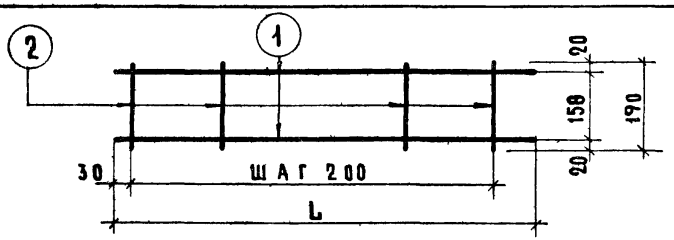

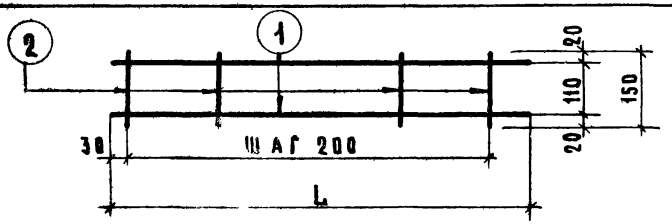

Спецификация

Марка арматурного изделия	№ позиции	Диаметр мм	Класс стали	Длина мм	Кол-во шт
КВ 11	1	8	AIII	2600	2
	2	4	BI	190	13
КВ 12	1	8	AIII	2640	2
	2	4	BI	198	14
КВ 13	1	8	AIII	2550	2
	2	4	BI	150	13
КВ 14	1	8	AIII	2590	2
	2	4	BI	150	13
КВ 15	1	6	AIII	2600	2
	2	4	BI	190	13
КВ 16	1	6	AIII	2640	2
	2	4	BI	190	14
КВ 17	1	6	AIII	2550	2
	2	4	BI	150	13
КВ 18	1	6	AIII	2590	2
	2	4	BI	150	13

Выборка

Диаметр мм	Класс стали	Общая длина м	Общая масса кг
8	AIII	5.20	2.05
4	BI	2.47	0.25
	итого:	2.30	
8	AIII	5.28	2.09
4	BI	2.66	0.27
	итого:	2.36	
8	AIII	5.10	2.01
4	BI	1.95	0.20
	итого:	2.21	
8	AIII	5.18	2.05
4	BI	1.95	0.20
	итого:	2.25	
6	AIII	5.20	1.16
4	BI	2.47	0.25
	итого:	1.41	
6	AIII	5.28	1.18
4	BI	2.66	0.27
	итого:	1.45	
6	AIII	5.10	1.13
4	BI	1.95	0.20
	итого:	1.33	
6	AIII	5.18	1.15
4	BI	1.95	0.20
	итого:	1.35	

КАРКАСЫ КВ11÷КВ18

ТК 1975

серия 1.131-10
выпуск 1 | лист 97

Инв. № подл. | Подпись и дата | Взам. инв. №
Сорокина
Техник

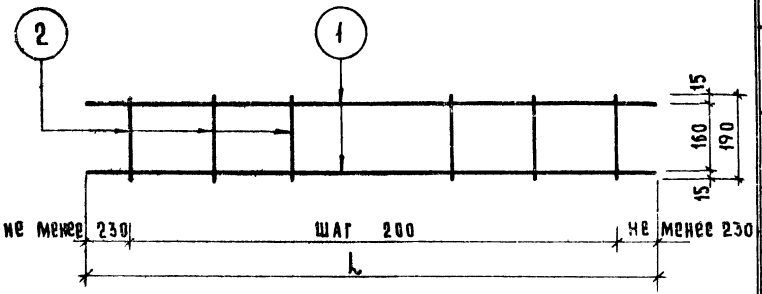

Спецификация						Выборка			
Марка арматурного изделия	№ позиции	Диаметр мм	Класс стали	Длина мм	К-во шт	Диаметр мм	Класс стали	Общая длина м	Общая масса кг
КВ 21	1	4	BI	2490	2	4	BI	5.0	0.5
	2	4	BI	190	13	4	BI	2.5	0.25
								итого	0.75
КВ 22	1	4	BI	2550	2	4	BI	5.1	0.51
	2	4	BI	190	13	4	BI	2.5	0.25
								итого	0.76

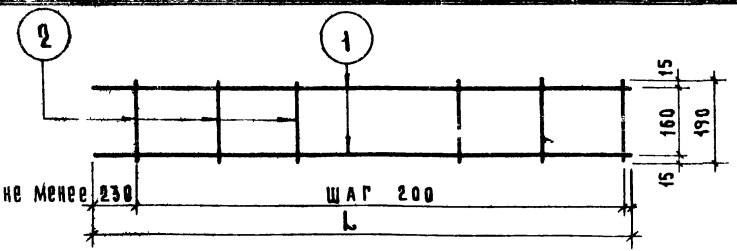

Спецификация						Выборка			
Марка арматурного изделия	№ позиции	Диаметр мм	Класс стали	Длина мм	К-во шт	Диаметр мм	Класс стали	Общая длина мм	Общая масса кг
КВ 23	1	4	BI	2850	2	4	BI	5.7	0.57
	2	4	BI	190	15	4	BI	2.85	0.29
								итого:	0.86
КВ 24	1	4	BI	3090	2	4	BI	6.18	0.62
	2	4	BI	190	16	4	BI	3.05	0.31
								итого	0.93
КВ 25	1	4	BI	3150	2	4	BI	6.3	0.63
	2	4	BI	190	16	4	BI	3.05	0.31
								итого:	0.94
КВ 26	1	4	BI	4590	2	4	BI	9.18	0.92
	2	4	BI	190	23	4	BI	4.3	0.43
								итого	1.35
КВ 27	1	4	BI	5730	2	4	BI	11.46	1.15
	2	4	BI	190	29	4	BI	5.5	0.55
								итого	1.70
КВ 28	1	4	BI	1840	2	4	BI	3.68	0.37
	2	4	BI	190	10	4	BI	1.9	0.19
								итого	0.56
КВ 29	1	4	BI	2410	2	4	BI	4.82	0.48
	2	4	BI	190	13	4	BI	2.5	0.23
								итого	0.73

Гипиж | Жилища

Гл. инж. пр. | Сапухин | Проверил

Гл. специалист | Техник

ТК 1975

КАРКАСЫ КВ 21 ÷ КВ 29

Серия 1.131-10

Выпуск 1 | Лист 98

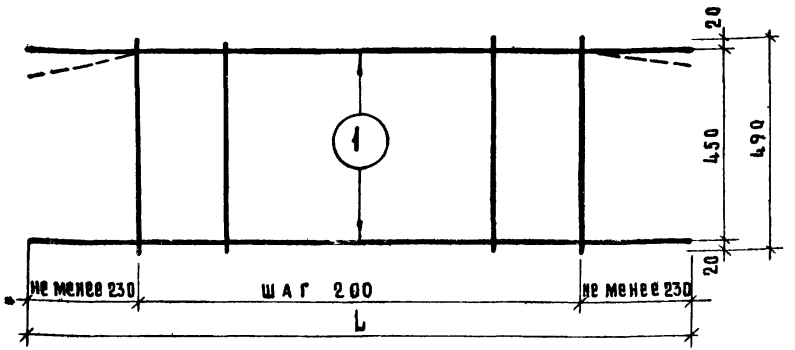

Спецификация						Выборка			
Марка арматурного изделия	№ позиции	Диаметр мм	Класс стали	Длина мм	К-во шт	Диаметр мм	Класс стали	Общая длина м	Общая масса кг
КВ31	1	8	AIII	2490	2	8	AIII	4.98	1.97
	2	5	BI	490	11	5	BI	5.49	0.85
								итого	2.72
КВ32	1	8	AIII	2550	2	8	AIII	5.10	2.02
	2	5	BI	490	11	5	BI	5.49	0.85
								итого	2.87

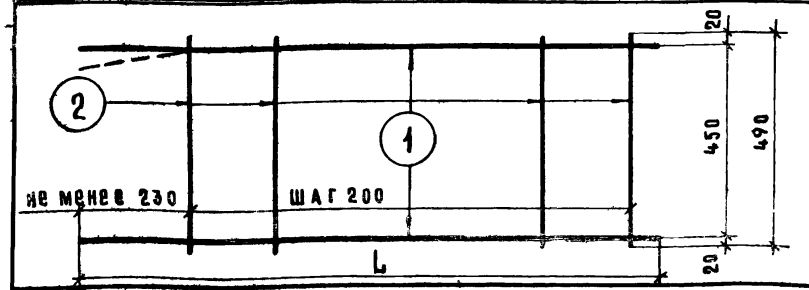

Спецификация						Выборка			
Марка арматурного элемента	№ позиции	Диаметр мм	Класс стали	Длина мм	К-во шт	Диаметр мм	Класс стали	Общая длина м	Общая масса кг
КВ33	1	8	AIII	2850	2	8	AIII	5.7	2.25
	2	5	BI	490	13	5	BI	6.37	0.99
								итого:	3.24
КВ34	1	8	AIII	3090	2	8	AIII	6.18	2.45
	2	5	BI	490	14	5	BI	6.86	1.06
								итого:	3.51
КВ35	1	8	AIII	3150	2	8	AIII	6.3	2.5
	2	5	BI	490	14	5	BI	6.86	1.06
								итого:	3.56
КВ36	1	8	AIII	4590	2	8	AIII	9.18	3.65
	2	5	BI	490	22	5	BI	10.8	1.66
								итого:	5.31
КВ37	1	8	AIII	5730	2	8	AIII	11.46	4.32
	2	5	BI	490	27	5	BI	13.20	2.04
								итого:	6.36
КВ38	1	8	AIII	2790	2	8	AIII	5.58	2.22
	2	5	BI	490	13	5	BI	6.46	1.00
								итого:	3.22
КВ39	1	8	AIII	3350	2	8	AIII	6.66	2.64
	2	5	BI	490	16	5	BI	7.84	1.21
								итого:	3.85

ТК 1975

КАРКАСЫ КВ31 ÷ КВ39

серия 1.131-10
выпуск 1
лист 99

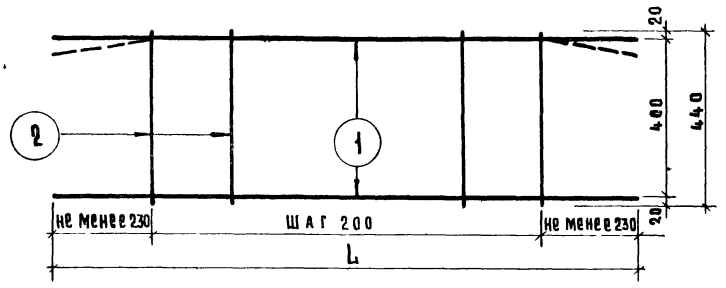

Спецификация						Выборка			
Марка арматурного изделия	№ позиции	Диаметр мм	Класс стали	Длина мм	К-во шт.	Диаметр мм	Класс стали	Общая длина м	Общая масса кг
КВ 41	1	8	A III	2490	2	8	A III	5.98	2.47
	2	5	B I	440	11	5	B I	4.84	0.75
								итого	3.22
КВ 42	1	8	A III	2550	2	8	A III	5.10	2.02
	2	5	B I	440	11	5	B I	4.84	0.75
								итого	2.77

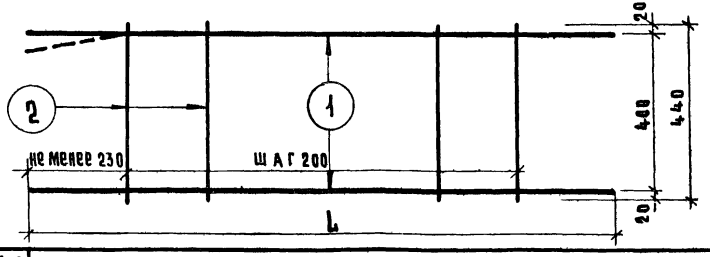

Спецификация						Выборка			
Марка арматурного изделия	№ позиции	Диаметр мм	Класс стали	Длина мм	К-во шт	Диаметр мм	Класс стали	Общая длина м	Общий вес кг
КВ 43	1	8	A III	2850	2	8	A III	5.7	2.25
	2	5	B I	440	13	5	B I	5.72	0.88
								итого:	3.13
КВ 44	1	8	A III	3090	2	8	A III	6.18	2.45
	2	5	B I	440	14	5	B I	6.16	0.95
								итого:	3.40
КВ 45	1	8	A III	3150	2	8	A III	6.3	2.5
	2	5	B I	440	14	5	B I	6.16	0.95
								итого:	3.45
КВ 46	1	8	A III	4590	2	8	A III	9.18	3.65
	2	5	B I	440	22	5	B I	9.68	1.50
								итого:	5.45
КВ 47	1	8	A III	5730	2	8	A III	11.46	4.32
	2	5	B I	440	27	5	B I	11.88	1.77
								итого:	6.09
КВ 48	1	8	A III	2790	2	8	A III	5.58	2.22
	2	5	B I	440	14	5	B I	6.16	0.95
								итого:	3.17
КВ 49	1	8	A III	3330	2	8	A III	6.66	2.64
	2	5	B I	440	16	5	B I	7.04	1.09
								итого:	3.73

ТК 1975

КАРКАСЫ КВ41 ÷ КВ49

серия 1.131-10

выпуск 1 | лист 100

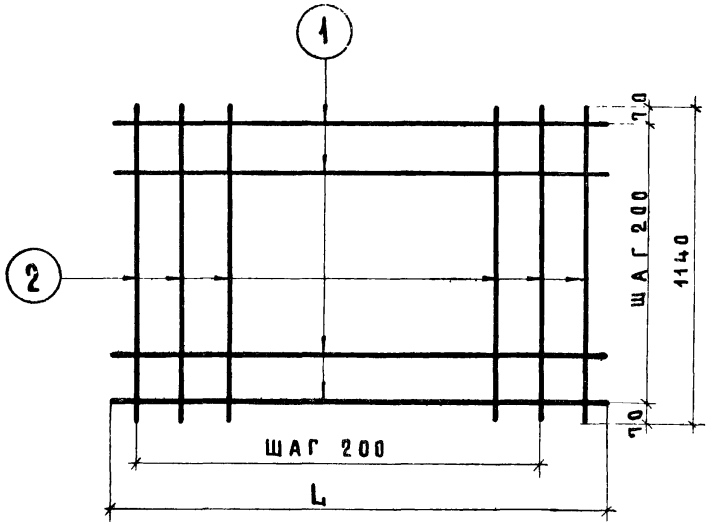

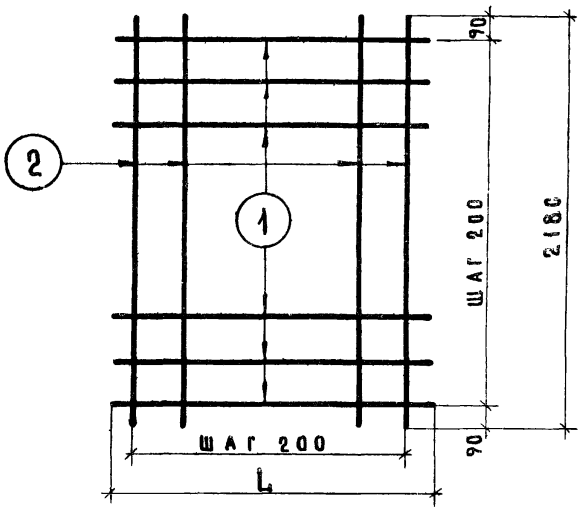

Спецификация

Марка арматурного изделия	№ позиции	Диаметр мм	Класс стали	Длина мм	К-во шт.
СВ1	1	4	BI	980	6
	2	4	BI	1140	5
СВ2	1	4	BI	1090	6
	2	4	BI	1140	6
СВ3	1	4	BI	1310	6
	2	4	BI	1140	7
СВ4	1	4	BI	980	11
	2	4	BI	2180	5
СВ5	1	4	BI	1090	11
	2	4	BI	2180	6
СВ6	1	4	BI	1220	11
	2	4	BI	2180	6

Выборка

Диаметр мм	Класс стали	Общая длина м	Общая масса кг
4	BI	5.9	0.59
4	BI	5.7	0.57
		итого:	1.16
4	BI	6.6	0.66
4	BI	6.9	0.69
		итого:	1.35
4	BI	7.9	0.79
4	BI	8.0	0.80
		итого:	1.59
4	BI	10.8	1.08
4	BI	10.9	1.09
		итого:	2.17
4	BI	11.9	1.19
4	BI	13.1	1.31
		итого:	2.50
4	BI	13.42	1.34
4	BI	13.10	1.31
		итого:	2.65

Инв. № подл. | Подпись и дата | Взам. инв. №

ГИП Жилища
Нач. отд. техник Сорокина
Н. контр. Барынин
Проверил Сорокина
Разраб. Барынин

ТК 1975

Сетки СВ1 ÷ СВ6

Серия 1.131-10
Выпуск 1
Лист 101

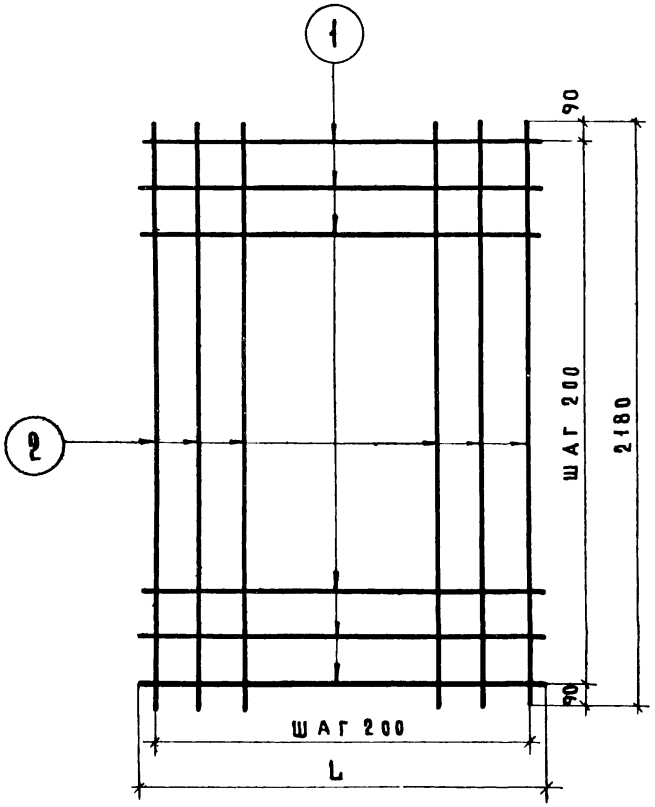

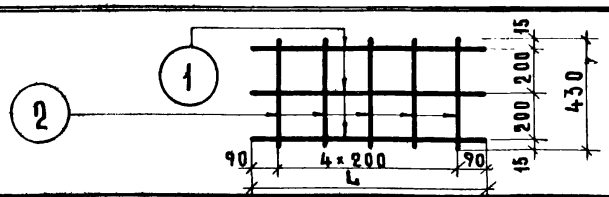

Спецификация

Марка арматурного изделия	№ позиции	Диаметр мм	Класс стали	Длина мм	К-во шт
СВ 7	1	4	BI	1290	11
	2	4	BI	2180	7
СВ 8	1	4	BI	1310	11
	2	4	BI	2180	7
СВ 9	1	4	BI	1340	11
	2	4	BI	2180	7
СВ10	1	4	BI	1480	11
	2	4	BI	2180	8
СВ11	1	4	BI	1590	11
	2	4	BI	2180	8
СВ12	1	4	BI	1640	11
	2	4	BI	2180	9
СВ21	1	4	BI	980	3
	2	4	BI	430	5

Выборка

Диаметр мм	Класс стали	Общая длина м	Общая масса кг
4	BI	14.19	1.42
4	BI	15.3	1.53
		итого:	2.95
4	BI	14.4	1.44
4	BI	15.3	1.53
		итого:	2.97
4	BI	15.0	1.50
4	BI	15.3	1.53
		итого:	3.03
4	BI	16.3	1.63
4	BI	17.5	1.75
		итого:	3.38
4	BI	17.5	1.75
4	BI	17.5	1.75
		итого:	3.50
4	BI	18.04	1.8
4	BI	19.7	1.97
		итого:	3.77
4	BI	3.0	0.3
4	BI	2.2	0.22
		итого:	0.52

Типовые конструкции производственных зданий и сооружений

ТК 1975

сетки СВ7÷СВ12; сетка СВ21

Серия 1.1.1-10
Выпуск 1
Лист 109

Проверил

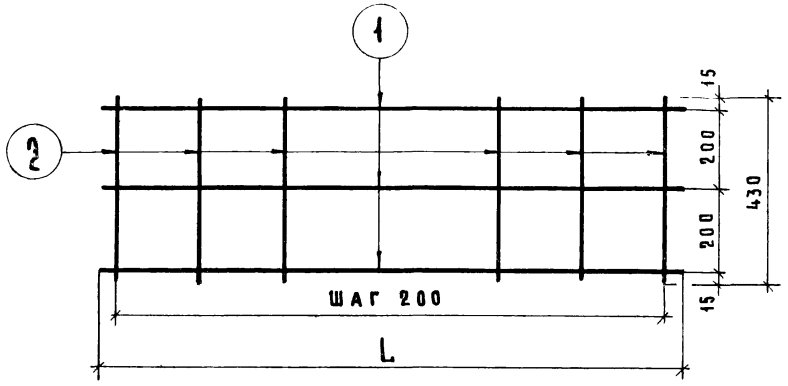

Спецификация

Марка арматурного изделия	№ позиции	Диам. мм	Класс стали	Длина мм	К-во шт
СВ 22	1	4	BI	1840	3
	2	4	BI	430	10
СВ 23	1	4	BI	2440	3
	2	4	BI	430	13
СВ 24	1	4	BI	2490	3
	2	4	BI	430	13

Выборка

Диаметр мм	Класс стали	Общая длина м	Общая масса кг
4	BI	5.6	0.56
4	BI	4.3	0.43
	итого		0.99
4	BI	7.35	0.74
4	BI	5.6	0.56
	итого		1.3
4	BI	7.5	0.75
4	BI	5.6	0.56
	итого		1.31

Спецификация

Марка арматурного изделия	№ позиции	Диам. мм	Класс стали	Длина мм	К-во шт
СВ 25	1	4	BI	2550	3
	2	4	BI	430	13
СВ 26	1	4	BI	2850	3
	2	4	BI	430	15
СВ 27	1	4	BI	3090	3
	2	4	BI	430	16
СВ 28	1	4	BI	3150	3
	2	4	BI	430	16
СВ 29	1	4	BI	4590	3
	2	4	BI	430	23
СВ 30	1	4	BI	5730	3
	2	4	BI	430	29

Выборка

Диаметр мм	Класс стали	Общая длина м	Общая масса кг
4	BI	7.65	0.77
4	BI	5.6	0.56
	итого		1.33
4	BI	8.55	0.86
4	BI	6.45	0.65
	итого		1.51
4	BI	9.3	0.93
4	BI	6.9	0.69
	итого		1.62
4	BI	9.5	0.95
4	BI	6.9	0.69
	итого		1.64
4	BI	13.8	1.38
4	BI	9.9	0.99
	итого		2.37
4	BI	17.3	1.73
4	BI	12.5	1.25
	итого		2.98

ТК 407

Сетки СВ22 ÷ СВ30

Серия 1.131-10
Выпуск 1
Лист 103

1365-

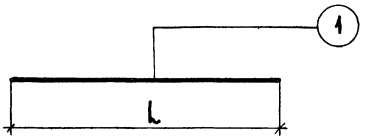

Спецификация и выборка

Арматурное изделие	Марка поз.	Диаметр мм	Класс стали	Длина (L), мм	Кол. шт.	Общая масса, кг
ТВ1	1	4	ВI	140	1	0.014
ТВ2	1	4	ВI	190	1	0.019
ТВ3	1	4	ВI	210	1	0.021
ТВ4	1	4	ВI	240	1	0.024
ТВ5	1	4	ВI	250	1	0.025
ТВ6	1	4	ВI	270	1	0.027
ТВ7	1	4	ВI	360	1	0.036
ТВ8	1	4	ВI	400	1	0.040
ТВ9	1	4	ВI	420	1	0.042
ТВ10	1	4	ВI	480	1	0.048

Спецификация и выборка

Арматурное изделие	Марка поз.	Диаметр мм	Класс стали	Длина (L), мм	Кол. шт	Общая масса, кг
ТВ11	1	4	ВI	540	1	0.054
ТВ12	1	4	ВI	570	1	0.057
ТВ13	1	4	ВI	630	1	0.063
ТВ14	1	4	ВI	830	1	0.083
ТВ15	1	4	ВI	860	1	0.086
ТВ16	1	4	ВI	1110	1	0.111
ТВ17	1	4	ВI	1330	1	0.133
ТВ18	1	4	ВI	1360	1	0.136
ТВ19	1	4	ВI	1510	1	0.151
ТВ20	1	4	ВI	1620	1	0.162
ТВ21	1	4	ВI	1660	1	0.166
ТВ22	1	4	ВI	1830	1	0.183
ТВ23	1	4	ВI	2400	1	0.240
ТВ24	1	14	АI	1320	1	1.60
ТВ25	1	14	АI	1600	1	1.96
ТВ26	1	14	АI	1830	1	2.12
ТВ27	1	14	АI	2400	1	2.90

МВ1

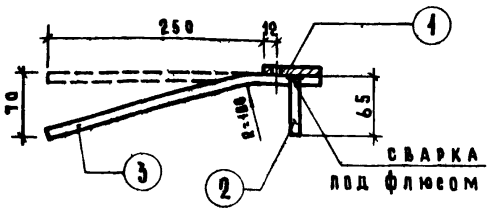

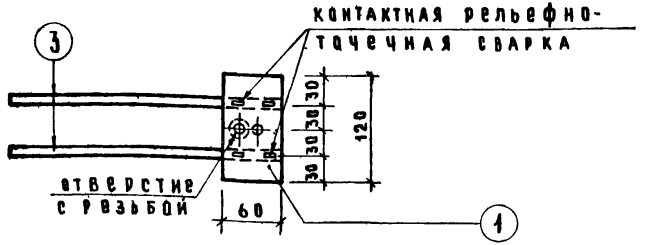

ПВ1; ПВ2; ПВ3; ПВ4

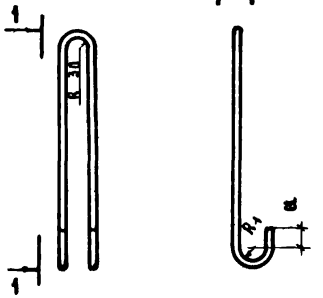

ПВ1′; ПВ2′; ПВ3′; ПВ4′

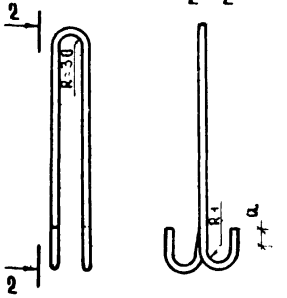

МАРКА	R1	a
ПВ1, ПВ2	20	30
ПВ3, ПВ4	30	50

Спецификация

МАРКА ЗАКЛАДНОЙ ДЕТАЛИ	№ ПОЗИЦИИ	ДИАМЕТР И ПРОФИЛЬ мм	КЛАСС, МАРКА СТАЛИ	ДЛИНА L мм	К-ВО шт.
МВ1	1	-60×8	ВСт3	120	1
	2	ф10	AII	65	1
	3	ф10	AII	310	2

Выборка

ДИАМЕТР И ПРОФИЛЬ мм	КЛАСС, МАРКА СТАЛИ	ОБЩАЯ ДЛИНА м	ОБЩАЯ МАССА кг
-60×8	ВСт3	0.12	0.45
ф10	AII	0.69	0.43
	ИТОГО:		0.88

Спецификация и выборка

МАРКА АРМАТУРНОГО ИЗДЕЛИЯ	№ ПОЗИЦИИ	ДИАМЕТР мм	КЛАСС СТАЛИ	ДЛИНА мм	КОЛ-ВО	МАССА кг
ПВ1; ПВ1′	1	12	AI	1030	1	0.92
ПВ2; ПВ2′	1	12	AI	1210	1	1.08
ПВ3; ПВ3′	1	14	AI	1290	1	1.56
ПВ4; ПВ4′	1	14	AI	1470	1	1.78

ТК 1975

Закладная деталь МВ1. Петли строповочные ПВ1 ÷ ПВ4 ПВ1′ ÷ ПВ4′

ЦНИИЭП жилища

серия 1.131-10
выпуск 1 | лист 105

Взамен
Проверил
Гл. инж. пр. Бабынин

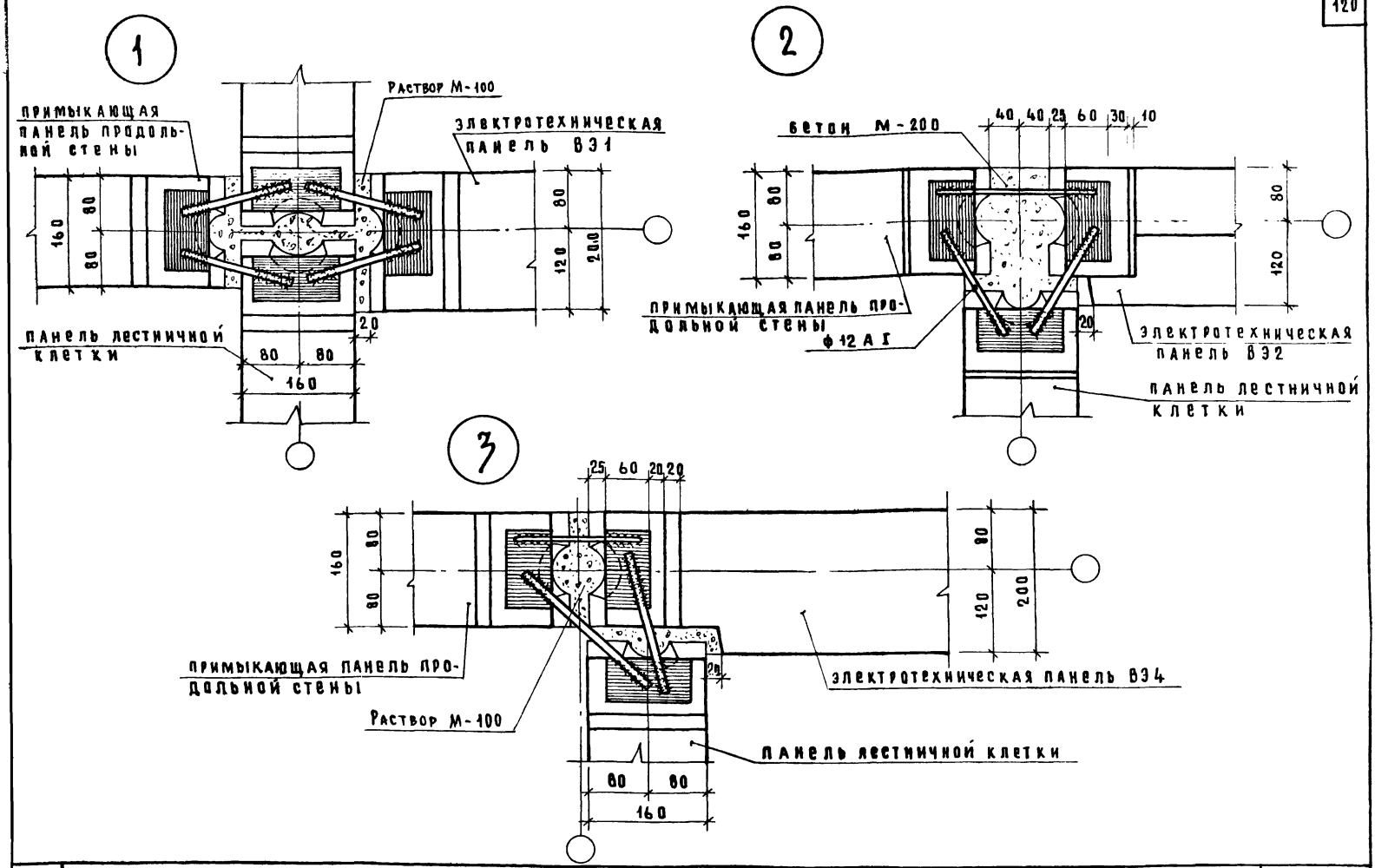

ТК 1975

Соединения электротехнических панелей с примыкающими стенами Детали 1,2,3

Серия 1.131-10
Выпуск 1
Лист 106

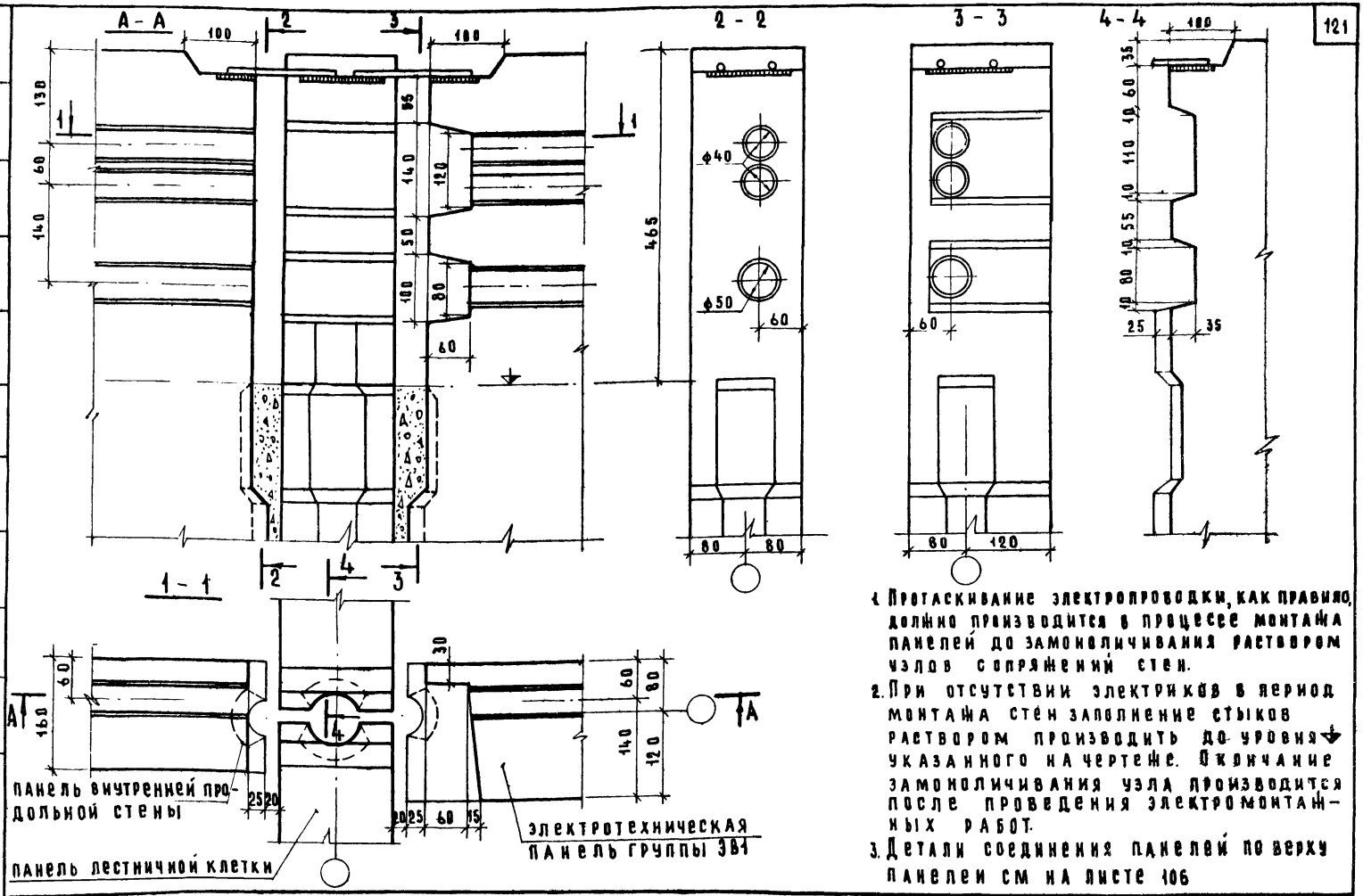

1. Протаскивание электропроводки, как правило, должно производится в процессе монтажа панелей до замоноличивания раствором узлов сопряжений стен.
2. При отсутствии электриков в период монтажа стен заполнение стыков раствором производить до уровня ⏚ указанного на чертеже. Окончание замоноличивания узла производится после проведения электромонтажных работ.
3. Детали соединения панелей по верху панелей см на листе 106

ТК 1975	Сопряжение электротехнической панели группы 3В1 с примыкающими панелями внутренних стен	Серия 1.131-10	
		Выпуск 1	Лист 107

ЦНИИЭП жилища

Гл. техник В. Бинчук

Проверил

Взамен

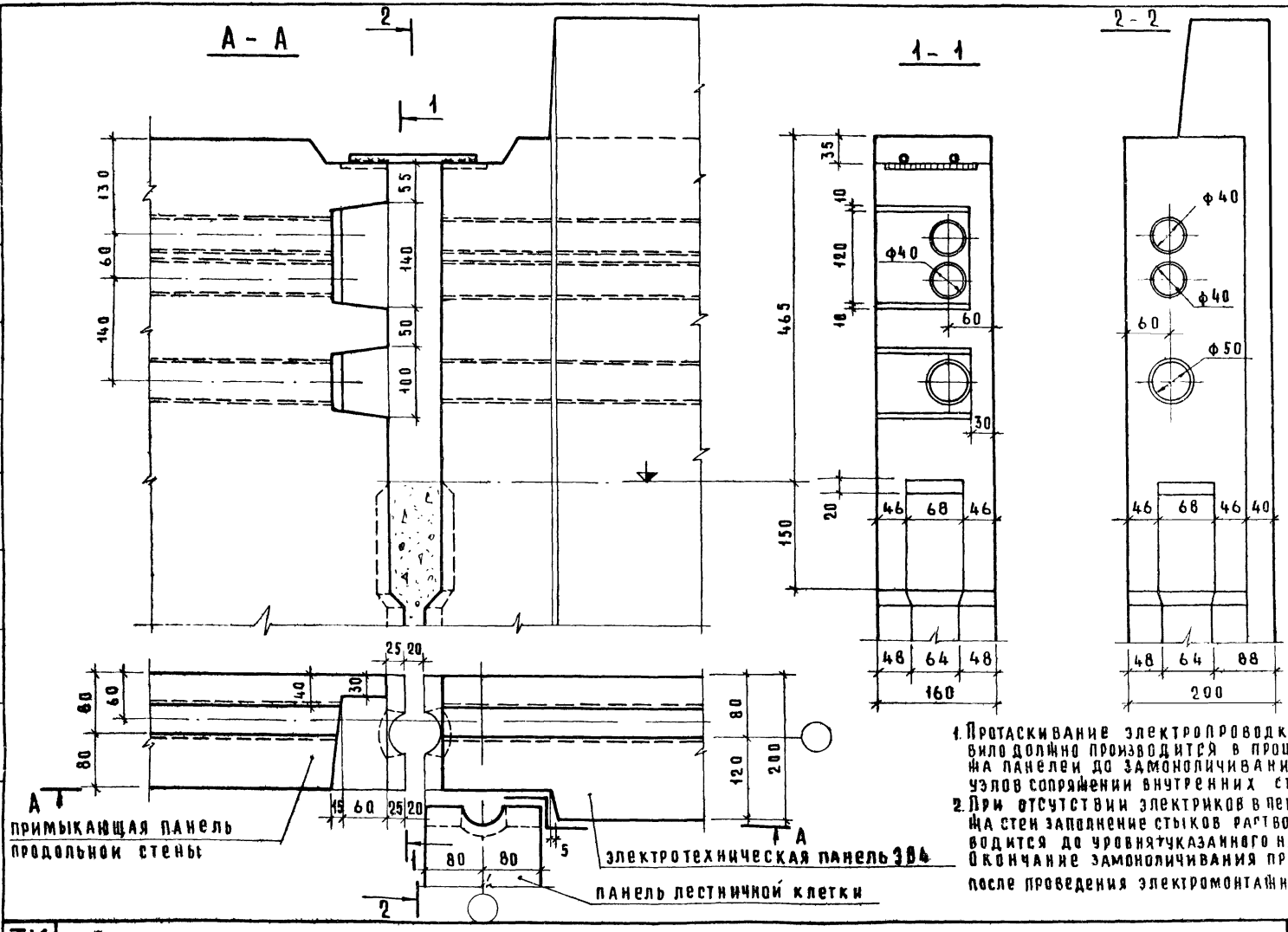

1. Протаскивание электропроводки как правило должно производится в процессе монтажа панелей до замоноличивания раствором узлов сопряжении внутренних стен
2. При отсутствии электриков в период монтажа стен заполнение стыков раствором производится до уровня указанного на чертеже. Окончание замоноличивания производится после проведения электромонтажных работ

ТК 1979

Сопряжение электротехнической панели группы 3В4 с примыкающими панелями внутренних стен

Серия 1.131-10
Выпуск 1
Лист 108

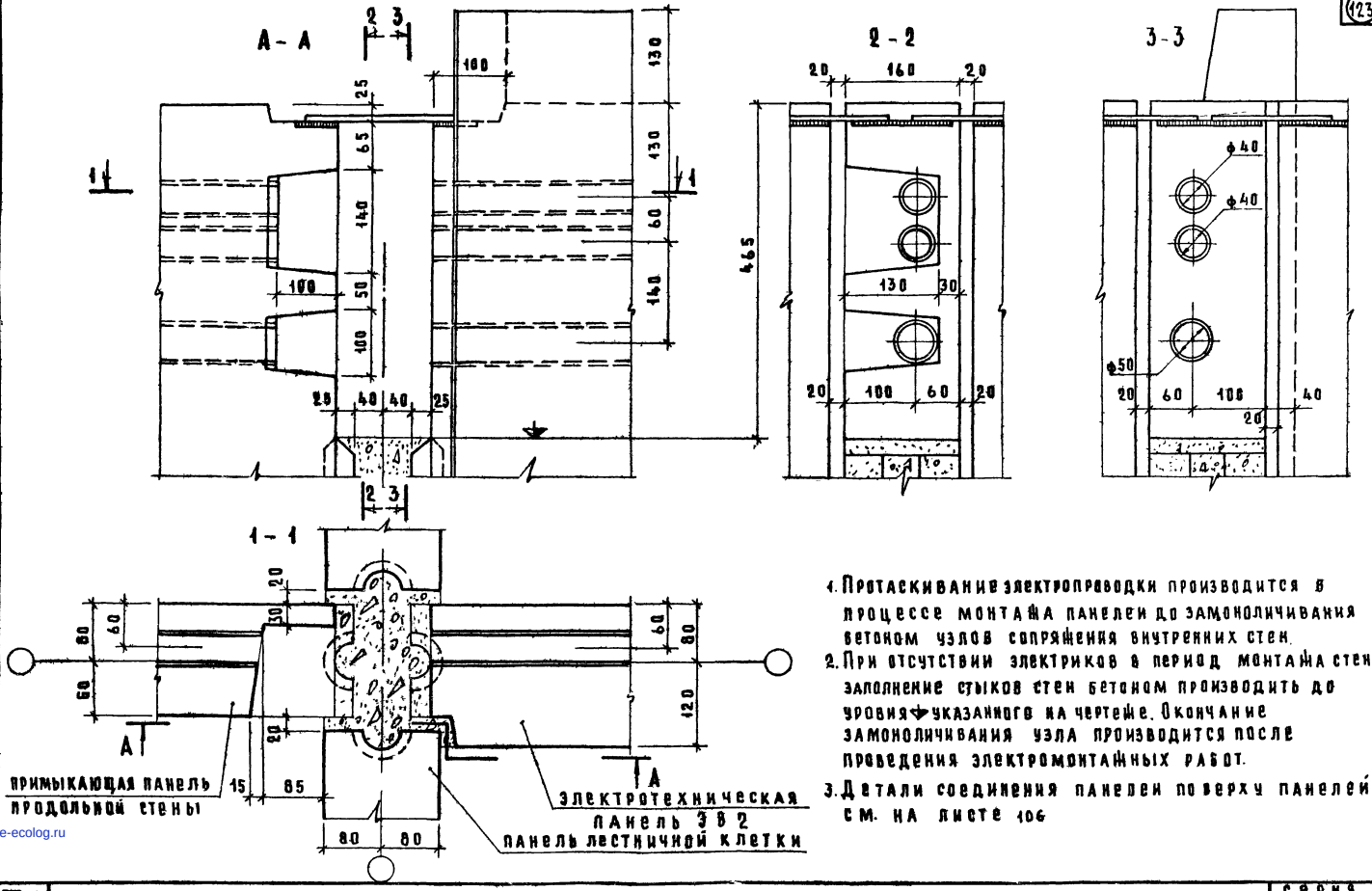

1. Протаскивание электропроводки производится в процессе монтажа панелей до замоноличивания бетоном узлов сопряжения внутренних стен.
2. При отсутствии электриков в период монтажа стен заполнение стыков стен бетоном производить до уровня ⌖ указанного на чертеже. Окончание замоноличивания узла производится после проведения электромонтажных работ.
3. Детали соединения панелей поверху панелей см. на листе 106

ТК 1975	Сопряжение электротехнической панели группы ЭВ2 с примыкающими панелями внутренних стен	серия 1 131-10	
		выпуск 1	лист 109

gost.e-ecolog.ru