ТИПОВЫЕ МАТЕРИАЛЫ ДЛЯ ПРОЕКТИРОВАНИЯ
00-0-5.87

СХЕМЫ И УСТРОЙСТВА ОХРАННОЙ СИГНАЛИЗАЦИИ ПОГРУЗОЧНО-РАЗГРУЗОЧНЫХ ЛЮКОВ И ВОРОТ

АЛЬБОМ 1

БЛОКИРОВКА ПОГРУЗОЧНО-РАЗГРУЗОЧНЫХ ЛЮКОВ И ВОРОТ

2381-01
5-40

gost.e-ecolog.ru

ЦЕНТРАЛЬНЫЙ ИНСТИТУТ
ТИПОВОГО ПРОЕКТИРОВАНИЯ ГОССТРОЯ СССР
МИНСКИЙ ФИЛИАЛ

220600, г.Минск, ул.К.Маркса, 32
Сдано в печать 29.09 1988 г.
Заказ № 210 Тираж 800 экз.
Инв.№ 2381/1

ТИПОВЫЕ МАТЕРИАЛЫ ДЛЯ ПРОЕКТИРОВАНИЯ
00-0-5.87

СХЕМЫ И УСТРОЙСТВА ОХРАННОЙ СИГНАЛИЗАЦИИ ПОГРУЗОЧНО-РАЗГРУЗОЧНЫХ ЛЮКОВ И ВОРОТ

АЛЬБОМ 1

СОСТАВ ТИПОВЫХ МАТЕРИАЛОВ ДЛЯ ПРОЕКТИРОВАНИЯ

АЛЬБОМ 1 – Блокировка погрузочно-разгрузочных люков и ворот

АЛЬБОМ 2 – Устройства блокировочные Крепление монтажных изделий

РАЗРАБОТАНЫ

Государственным проектным институтом „Спецавтоматика" производственного объединения „Севзапспецавтоматика"

Главный инженер В.А.Комаров

Главный инженер проекта В.Н.Каплинский

УТВЕРЖДЕНЫ

Главспецавтоматикой Минприбора СССР

Приказ №165 от 1 октября 1987 г. и введены в действие

СОГЛАСОВАНЫ

Начальник ГУВО МВД СССР Г.П.Тесленко

Главный инженер СПКБ „Спецавтоматика" С.И.Емец

Главный инженер ПО „Севзапспецавтоматика" В.П.Лукин

СОДЕРЖАНИЕ АЛЬБОМА 1

Обозначение	Наименование	Стр.
	Титульный лист	1
	Содержание альбома	2,3
К660.00.000ПЗ	Пояснительная записка	4,5
	Таблица сведений по выбору средств охранной сигнализации	6...11
К660.00.200	Блокировка двустворчатых распашных деревянных ворот путевыми выключателями и проводом НВМ-0,2	12...15
К660.00.201	Блокировка двустворчатых распашных деревянных ворот с калиткой путевыми выключателями, сигнализатором СМК-3 и проводом НВМ-0,2	16...20
К660.00.202	Блокировка двустворчатых распашных ворот, обшитых металлическим листом, путевыми выключателями и проводом НВМ-0,2	21...24
К660.00.203	Блокировка двустворчатых распашных ворот с калиткой, обшитых металлическим листом, путевыми выключателями, сигнализатором СМК-3 и проводом НВМ-0,2	25...28

Обозначение	Наименование	Стр.
К660.00.204	Блокировка металлических ворот с наличием решётки путевыми выключателями и проводом НВМ-0,2	29...32
К660.00.205	Блокировка металлических ворот с наличием решетки извещателем 40209-4 „Рубеж-3"	33...35
К660.00.206	Блокировка одностворчатых раздвижных деревянных ворот путевыми выключателями и проводом НВМ-0,2	36...39
К660.00.207	Блокировка двустворчатых раздвижных деревянных ворот путевыми выключателями и проводом НВМ-0,2	40...43
К660.00.208	Блокировка одностворчатых раздвижных ворот, обшитых металлическим листом, путевыми выключателями и проводом НВМ-0,2	44...47
К660.00.209	Блокировка двустворчатых раздвижных деревянных ворот с калиткой путевыми выключателями, сигнализатором СМК-3 и проводом НВМ-0,2	48...51

СОДЕРЖАНИЕ АЛЬБОМА 1

Обозначение	Наименование	Стр.
К660.00.210	Блокировка двустворчатых распашных ворот для взрывоопасных помещений	52...54
К660.00.211	Блокировка распашных ворот извещателем НОП209-2 ДОП-3	55, 56
К660.00.212	Блокировка проемов для ворот извещателем НО209-1 „Вектор-2"	57, 58
К660.00.213	Блокировка погрузочно-разгрузочного деревянного люка путевыми выключателями, сигнализатором СМК-3 и проводом НВМ-0,2	59...62
К660.00.214	Блокировка погрузочно-разгрузочного люка, обшитого металлическим листом, путевыми выключателями	63...65
К660.00.215	Блокировка люка извещателем НОП209-2 ДОП-3	66, 67
К660.00.216	Блокировка погрузочно-разгрузочного наклонного люка, обшитого металлическим листом, путевыми выключателями	68, 69

Обозначение	Наименование	Стр.

Инв. № подл. | Подп. и дата | Взам. инв. № | Инв. № дубл. | Подп. и дата

1 Общая часть

1.1. В типовых материалах для проектирования (ТМП) изложены основные конструкторские решения, приведены монтажные схемы по блокировке погрузочно-разгрузочных люков и ворот помещений.

1.2. ТМП разработаны на основе опыта, накопленного монтажными и проектными организациями и выполнены с учётом основных требований Госстроя СССР и ЕСКД. Принятая технология, оборудование, строительные решения соответствуют новейшим достижениям отечественной науки и техники

1.3. Выбор варианта защиты ворот и люков определяется с учетом технико-экономических обоснований и наличия аппаратуры охранной сигнализации.

В альбоме 1 приведены варианты блокировки погрузочно-разгрузочных люков и ворот.

В альбоме 2 приведены варианты крепления сигнализаторов, конечных выключателей и монтажных изделий

2. Указание по применению ТМП

2.1. ТМП предназначены для применения проектными и монтажными организациями Главспецавтоматики и являются нормативным документом для проектных и монтажных работ.

2.2. Монтажные подразделения Главспецавтоматики должны выполнять работы согласно чертежам соответствующих альбомов, если монтаж выполняется по актам обследования, или в соответствии с чертежами проектов.

2.3. При привязке ТМП к конкретному объекту должно быть установлено соответствие блокируемых конструкций чертежам ТМП.

2.4. Марки кабелей и проводов, указанные в спецификациях типовых чертежей, являются наиболее распространенными на момент выпуска ТМП; допускается применение кабелей и проводов других марок, отвечающих требованиям технической документации на приборы и устройства охранной сигнализации.

2.5. Наряду с выключателями ВП15, ВП16, ВП19, ВПВ допускается применение выключателей других серий, обеспечивающих надежность защиты охраняемых помещений.

2.6 Аппаратуру, монтажные изделия и материалы применять согласно техническим условиям на эти изделия и аппаратуру.

					00-05.87 КВ60.00.000 ПЗ		
Изм.	Лист	№ докум.	Подп.	Дата			
Разраб.		Кривомазова		10.87	Пояснительная записка	Лит.	Лист 1	Листов 2
Пров.		Степанов		10.87		И		
Рук. гр.		Алексеев		10.87		ГПИ Спецавтоматика Ленинград		
Н. контр.		Некрасова		10.87				
Утв.		Терентьев		10.87				

Копировал

Формат А3

2381-01

3. Технические требования

3.1. При блокировке ворот и люков на пролом количество коробок УК-2П устанавливать на полотне ворот из расчета 1 коробка на 5 м² блокируемой поверхности на высоте, удобной для обслуживания

3.2. Коробки УК-2П, установленные на стенах, крепить на высоте прокладки линейной части - 2,2м.

3.3. В случае, если блокируемые люк или ворота являются конечными в шлейфе блокировки, к контактам коробки УК-2П подключать в зависимости от типа приемной станции (прибора), резистор или диод (см. К660.69.000; К660.70.000).

3.4. Наряду с указанными коробками допускается применение коробок КО-2, КСК-8 и др. с учетом выполнения требований п. 2,6.

3.5. Прокладку провода НВМ-0,35 на деревянных основаниях выполнять в штробе с последующей шпатлевкой и окраской под цвет основания.

3.6. Провод НВМ-0,2, уложенный в штробе, крепить дополнительно скобами. Шаг крепления не более 200 мм.

Под скобки подложить трубку 3.31ТВ-40,4 длиной 10 мм. Полотно ворот и люков, после прокладки провода в штробе шпатлевать, окрасить под цвет основания.

3.7. Ворота и люки должны быть оборудованы упорами, исключающими возможность повреждения блокировочных устройств при их закрывании.

3.8. Сигнализатор СМК-3 допускается устанавливать на блокируемые элементы открытым способом. На металлическом основании указанный сигнализатор устанавливать по черт. К660.63.000.

3.9. В ТМП для блокировки ворот во взрывоопасных помещениях применены выключатели типа ВПВ.

3.10. Монтаж датчиков производить со стороны охраняемого помещения.

3.11. Остальные технические требования указаны на чертежах блокировки ворот и люков.

Инв. № подл. | Подп. и дата | Взам. инв. № | Инв. № дубл. | Подп. и дата

Копировал 2381-01 Формат А3

ТАБЛИЦА СВЕДЕНИЙ ПО ВЫБОРУ СРЕДСТВ ОХРАННОЙ СИГНАЛИЗАЦИИ

№ стр.	Схема блокировки	Тип дверей, люков	№ чертежа	Извещатели, провода
12...15	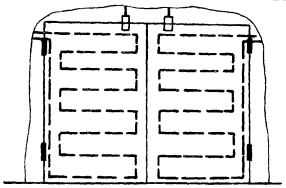	Распашные двустворчатые	К660.00.200	ВП15Д-21А221-54У2.8 ВП16Е 23А231-55У22 ВП19-21А321-67У2.16 ВПК 2112 УХЛ3 Провод НВМ-0.2
16...20	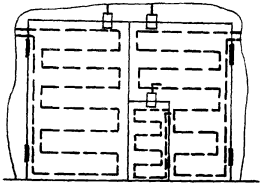	Распашные двустворчатые деревянные с калиткой	К660.00.201	Ворота ВП15Д-21А221-54У2.8 ВП16Е 23А231-55У22 ВП19-21А321-67У2.16 ВПК 2112 УХЛ3 Провод НВМ-0.2 Калитка ВП15Д-21А221-54У2.8 ВП16Е 23А231-55У2.2 ВП19-21А321-67У2.16 ВПК 2112 УХЛ3 СМК-3 Провод НВМ-0,2
21...24	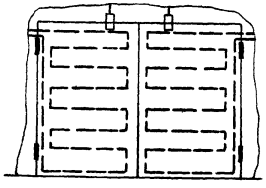	Распашные двустворчатые, обшитые металлическим листом	К660.00.202	ВП15Д-21А221-54У2.8 ВП16Е 23А231-55У22 ВП19-21А321-67У2.16 ВПК 2112 УХЛ3 Провод НВМ-0,2

N°стр.	Схема блокировки	Тип ворот, люков	N° чертежа	Извещатели, провода
25..28	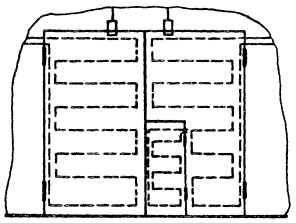	Распашные двустворчатые с калиткой, обшитые металлическим листом	К660.00.203	Ворота ВП 15Д-21А221-54У2.8 ВП 16Е 23А231 -55У22 ВП 19 -21А321 -67У2.16 ВПК 2112 УХЛ3 Провод НВМ-0,2 Калитка ВП 15Д-21А221-54У2.8 ВП 16Е 23А231 - 55У22 ВП 19 -21А321 - 67У2.16 СМК-3 Провод НВМ-0,2
29..32	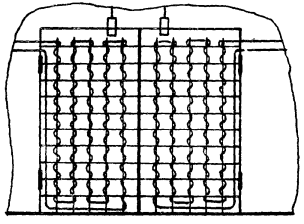	Распашные двустворчатые металлические с наличием решетки	К660.00.204	ВП 15Д - 21А221 - 54У2.8 ВП 16Е 23А231 - 55У22 ВП 19 -21А321 - 67У2.16 ВПК 2112 УХЛ3 Провод НВМ-0,2

N°стр.	Схема блокировки	Тип ворот, люков	N°чертежа	Извещатели, провода
33...35	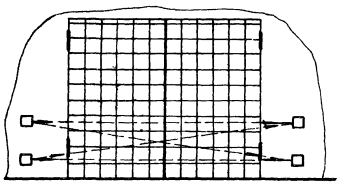	Распашные металлические с наличием решетки	К 660.00.205	ИО 209-4 „Рубеж-3"
36...39	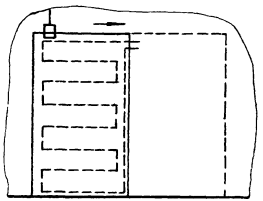	Раздвижные одностворчатые деревянные	К 660.00.206	ВП 15Д-21А221-54У2.8 ВП 16Е 23А231-55У22 ВП 19-21А321-67У2.16 ВПК 2112 УХЛ3 Провод НВМ-0,2
40...43	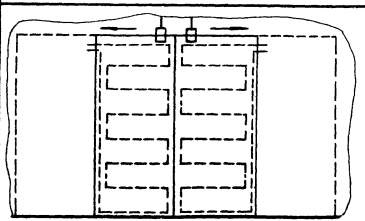	Раздвижные двустворчатые деревянные	К 660.00.207	ВП 15Д-21А221-54У2.8 ВП 16Е 23А231-55У22 ВП 19-21А321-67У2.16 ВПК 2112 УХЛ3 Провод НВМ-0,2

№стр.	Схема блокировки	Тип ворот, люков	№чертежа	Извещатели, провода
44...47	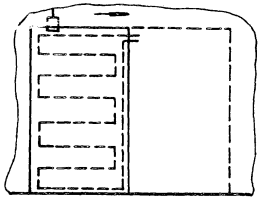	Раздвижные одностворчатые, обшитые металлическим листом	К 660.00.208	ВП 15Д-21А221-54У2.8 ВП 16Е 23А231-55У22 ВП19-21А321-67У2.16 ВПК 2112 УХЛ3 Провод НВМ-0,2
48...51	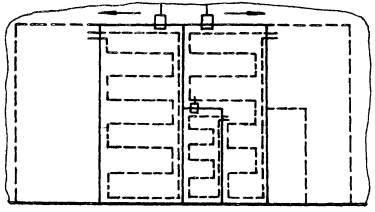	Раздвижные двустворчатые деревянные с калиткой	К660 00.209	Ворота ВП 15Д-21А221-54У2.8 ВП 16Е 23А231-55У22 ВП19-21А321-67У2.16 ВПК 2112 УХЛ3 Провод НВМ-0,2 Калитка СМК-3 Провод НВМ-0,2
52,54	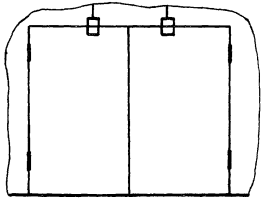	Распашные двустворчатые деревянные во взрывоопасных помещениях	К660.00.210	ВПВ-1121 2У5 ВПВ-4М1212У5

№стр.	Схема блокировки	Тип ворот, люков	№ чертежа	Извещатели, провода
55,56	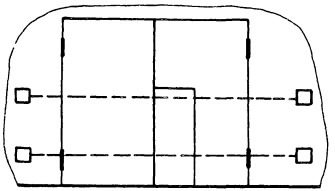	Распашные, раздвижные двустворчатые с калиткой	К 660.00.211	ИОП 209-2 ДОП-3
57,58	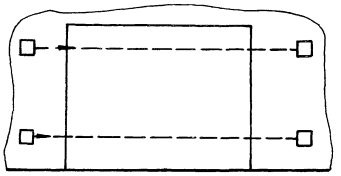	Проемы для ворот	К660.00.212	ИО209-1, Вектор-2"
59..62	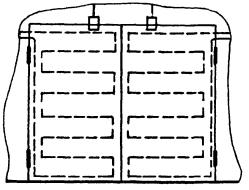	Люк погрузочно-разгрузочный деревянный	К 660.00.213	ВП15Д-21А221-54У2.8 ВП16Е 23А231-55У22 ВП19-21А321-67У2.16 ВПК 2112 УХЛ3 СМК-3 Провод НВМ-0,2

№стр.	Схема блокировки	Тип ворот, люков	№чертежа	Извещатели, провода
63..65	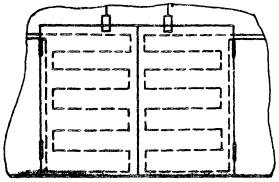	Люк погрузочно-разгрузочный, обшитый металлическим листом	К660.00.214	ВП15Д-21А221-54У2.8 ВП16Е 23А231-55У22 ВП 19-21А321-67У2.16 ВПК 2112 УХЛ3 Провод НВМ-0,2
66,67	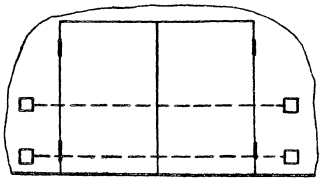	Люк погрузочно-разгрузочный	К660.00.215	ИОП 209 ДОП-3
68,69	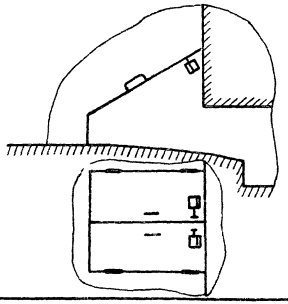	Люк наклонный, обшитый металлическим листом	К660.00.216	ВП15Д-21А221-54У2.8 ВП16Е 23А231-55У22 ВП 19-21А321-67У2.16 ВПК 2112 УХЛ3

Типовые материалы для проектирования Альбом 1

Формат	Зона	Поз.	Обозначение	Наименование	Кол.	Примечание
		10				
		11				
				Материалы		
		12		Провод НВМ-0,2 1500		
				ГОСТ 17515-72Е	100	м
		13		Провод НВМ-0,35 1500		
				ГОСТ 17515-72Е	20	м
		14		Провод ЛТВ-П		Кол. по
				ГОСТ 8133-77		проекту
		15		Трубка 3.31ТВ-40,4,		
				белая, первого сорта		
				ГОСТ 19034-82	10	м
		16				
		17				
		18				
			Переменные данные для исполнений			
				К660.00.200		
				Сборочные единицы		
А4		19	К660.50.000	Устройство		
				блокировочное	2	Альбом 2

Изм	Лист	N°докум.	Подп.	Дата	00-0-5.87 К660.00.200	Лист 2

Подп. и дата | Инв. N° дубл. | Взам. инв. N° | Подп. и дата | Инв. N° подл.

Формат	Зона	Поз.	Обозначение	Наименование	Кол.	Примечание
				Документация		
*			К660.00.200СБ	Сборочный чертеж		*А3, А3
				Сборочные единицы		
А4		1	К660.60.000	Коробка УК-2П	4	Альбом 2
А4		2	-01	Коробка УК-2П	2	То же
А4		3	К660.57.000 -01	Гибкий переход	2	"
А4		4	К660.66.000	Скоба	60	"
		5				
				Стандартные изделия		
		6		Гвоздь П 0,8х12		
				ГОСТ 4028-63	0,06	кг
		7				
		8				
				Прочие изделия		
		9		Скобка телефонная		
				8-740		
				ТУ27-20-040-27-84	920	

Подп. и дата | Инв. N° дубл. | Взам. инв. N° | Подп. и дата | Инв. N° подл.

Изм.	Лист	N°докум.	Подп.	Дата	00-0-5.87 К660.00.200			
Разраб.		Кривоногова	[signature]	10.87	Блокировка двустворчатых распашных деревянных ворот путевыми выключателями проводом НВМ-0,2	Лит	Лист	Листов
Пров.		Степанов	[signature]	10.87		И	1	4
Рук. гр.		Алексеев	[signature]	10.87		ГПИ Спецавтоматика Ленинград		
Н.контр.		Некрасова	[signature]	10.87				
Утв.		Терентьев	[signature]	10.87				

Копировал [signature] Формат А3

2381-01

Типовые материалы для проектирования Альбом 1

Формат	Зона	Поз.	Обозначение	Наименование	Кол.	Примечание
				К660.00.200-03		
				Сборочные единицы		
А4		19	К660.50.000-03	Устройство блокировочное	2	Альбом 2
		20				
		21				

Формат	Зона	Поз.	Обозначение	Наименование	Кол.	Примечание
		20				
		21				
				К660.00.200-01		
				Сборочные единицы		
А4		19	К660.50.000-01	Устройство блокировочное	2	Альбом 2
		20				
		21				
				К660.00.200-02		
				Сборочные единицы		
А4		19	К660.50.000-02	Устройство блокировочное	2	Альбом 2
		20				
		21				

Инв. № подл. | Подп. и дата | Взам. инв. № | Инв. № дубл. | Подп. и дата

Изм. | Лист | № докум. | Подп. | Дата

00-0-5.87 К660.00.200

Лист 4

Инв. № подл. | Подп. и дата | Взам. инв. № | Инв. № дубл. | Подп. и дата

Изм. | Лист | № докум. | Подп. | Дата

00-0-5.87 К660.00.200

Лист 3

Копировал

Формат А3

Альбом 1

Типовые материалы для проектирования

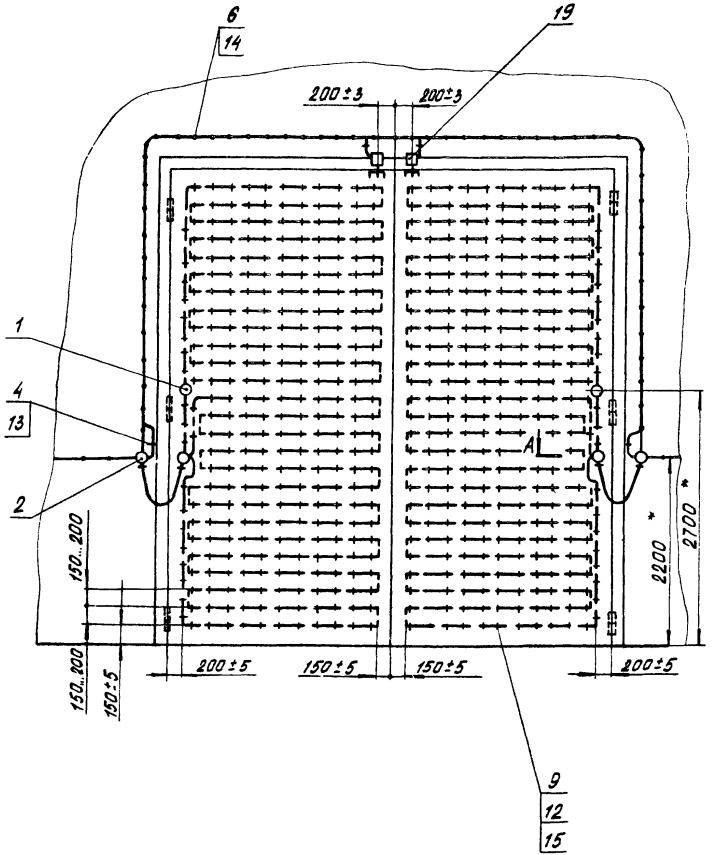

Обозначение	Выключатель
К 660.00.200	ВП15Д-21А221-54 У2.8
-01	ВП16Е23А231-55У22
-02	ВП19-21А321-67У2.16
-03	ВПК 2112 УХЛ3

* Размеры для справок.

Изм.	Лист	№ докум.	Подп.	Дата
Разраб		Кривоногова		10.87
Пров.		Степанов		10.87
Рук. гр.		Алексеев		10.87
Зам. ГИП		Белоусов		10.87
Н. контр.		Некрасова		10.87
Утв.		Терентьев		10.87

00-0-5.87 К-660.00.200СБ

Блокировка двустворчатых распашных деревянных ворот путевыми выключателями и проводом НВМ-0,2

Лит.	Масса	Масштаб
И		
Лист 1	Листов 2	

ГПИ Спецавтоматика Ленинград

Копировал

Формат А3

2381-01

Инв. № подл. | Подп. и дата | Взам. инв. № | Инв. № дубл. | Подп. и дата

Типовые материалы для проектирования Альбом 1

Схема электрическая соединений

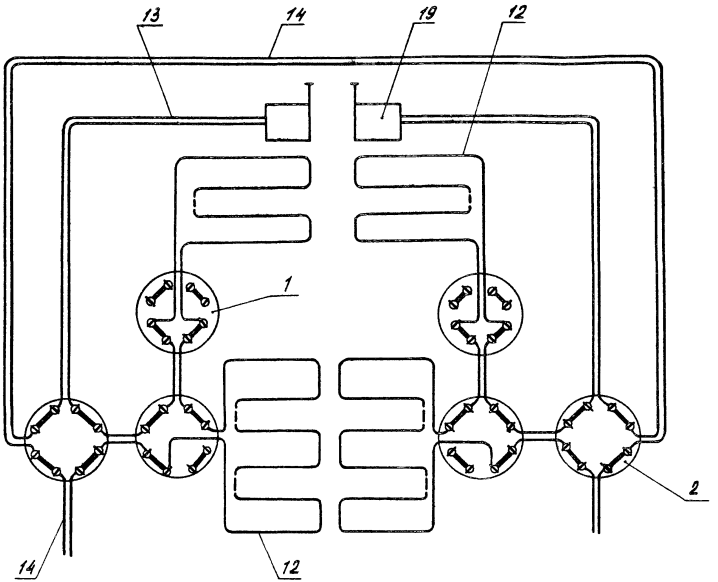

А-А лист 1
М1:25

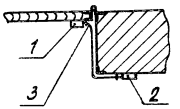

Инв. № подл. | Подп. и дата | Взам. инв. № | Инв. № дубл. | Подп. и дата

Изм.	Лист	№ докум.	Подп.	Дата	00-0-5.87 К660.00.200СБ	Лист 2

Копировал

Формат А3

2381-01

Типовые материалы для проектирования Альбом 1

Формат	Зона	Поз.	Обозначение	Наименование	Кол.	Примечание
		11				
		12				
				Материалы		
		13		Провод НВМ-0,2 1500		
				ГОСТ 17515-72Е	135	м
		14		Провод НВМ-0,35 1500		
				ГОСТ 17515-72Е	25	м
		15		Провод ЛТВ-П		Кол. по
				ГОСТ 8133-77		проекту
		16		Трубка 3,31ТВ-40,4,		
				белая, первого сорта		
				ГОСТ 19034-82	8	м
		17				
		18				
				Переменные данные для исполнений		
				К660.00.201		
				Сборочные единицы		
	А4	19	К660.50.000	Устройство блокировочное	2	Альбом 2
	А4	20	К660.58.000	Устройство блокировочное	1	Альбом 2

Инв. № подл. | Подп. и дата | Взам. инв. № | Инв. № дубл. | Подп. и дата

Изм.	Лист	№ докум.	Подп.	Дата	00-0-5.87 К660.00.201	Лист 2

Формат	Зона	Поз.	Обозначение	Наименование	Кол.	Примечание
				Документация		
*			К660.00.201СБ	Сборочный чертеж		*А3, А3
				Сборочные единицы		
А4		1	К660.60.000	Коробка УК-2П	6	Альбом 2
А4		2	-01	Коробка УК-2П	2	То же *
А4		3	К660.57.000	Гибкий переход	1	"
А4		4	-01	Гибкий переход	2	"
А4		5	К660.66.000	Скоба	40	"
		6				
				Стандартные изделия		
		7		Гвоздь ПО,8×12 ГОСТ 4028-63	0,06	кг
		8				
		9				
				Прочие изделия		
		10		Скобка телефонная 8-740 ТУ27-20-040-27-84	615	

Инв. № подл. | Подп. и дата | Взам. инв. № | Инв. № дубл. | Подп. и дата

Изм.	Лист	№ докум.	Подп.	Дата	00-0-5.87 К660.00.201	Лит.	Лист	Листов
Разраб.		Кривоногова		10.87	Блокировка двустворчатых распашных деревянных ворот с калиткой путевыми выключателями сигнализатором СМК-3 и проводом НВМ-0,2	4	1	6
Пров.		Степанов		10.87		ГПИ Специавтоматика Ленинград		
Рук. гр.		Алексеев		10.87				
Н. контр.		Некрасова		10.87				
Утв.		Терентьев		10.87				

Копировал Формат А3

2381-01

Типовые материалы для проектирования Альбом 1

Формат	Зона	Поз.	Обозначение	Наименование	Кол.	Примечание
А4		20	К660.58.000-03	Устройство блокировочное	1	Альбом 2
		21				
				К660.00.201-04		
				Сборочные единицы		
А4		19	К660.50.000	Устройство блокировочное	2	Альбом 2
А4		20	К660.61.000	Устройство блокировочное	1	Альбом 2
		21				
				Материалы		
		22		Трубка 3.3 ТВ-40, 3, белая, первого сорта ГОСТ 19034-82	0,02	м
		23				
				К660.00.201-05		
				Сборочные единицы		
А4		19	К660.50.000-01	Устройство блокировочное	2	Альбом 2

Инв. № подл. | Подп. и дата | Взам. инв. № | Инв. № дубл. | Подп. и дата

Изм. Лист № докум. Подп. Дата 00-0-587 К660.00.201 Лист 4

Формат	Зона	Поз.	Обозначение	Наименование	Кол.	Примечание
		21				
				К660.00.201-01		
				Сборочные единицы		
А4		19	К660.50.000-01	Устройство блокировочное	2	Альбом 2
А4		20	К660.58.000-01	Устройство блокировочное	1	Альбом 2
		21				
				К660.00.201-02		
				Сборочные единицы		
А4		19	К660.50.000-02	Устройство блокировочное	2	Альбом 2
А4		20	К660.58.000-02	Устройство блокировочное	1	Альбом 2
		21				
				К660.00.201-03		
				Сборочные единицы		
А4		19	К660.50.000-03	Устройство блокировочное	2	Альбом 2

Инв. № подл. | Подп. и дата | Взам. инв. № | Инв. № дубл. | Подп. и дата

Изм. Лист № докум. Подп. Дата 00-0-587 К660.00.201 Лист 3

Копировал Формат А3

Типовые материалы для проектирования Альбом 1

Формат	Зона	Поз.	Обозначение	Наименование	Кол.	Примечание
				К660.00.201-07		
				Сборочные единицы		
А4		19	К660.50.000-03	Устройство блокировочное	2	Альбом2
А4		20	К660.61.000	Устройство блокировочное	1	Альбом2
		21				
				Материалы		
		22		Трубка 3,31ТВ-40,3, белая, первого сорта ГОСТ 19034-82	0,02	м
		23				

Инв.№подл. | Подп. и дата | Взам. инв.№ | Инв.№дубл. | Подп. и дата

Изм. Лист №докум. Подп. Дата

00-0-587 К660.00.201

Лист 6

Формат	Зона	Поз.	Обозначение	Наименование	Кол.	Примечание
А4		20	К660.62.000	Устройство блокировочное	1	Альбом2
		21				
				Материалы		
		22		Трубка 3,31ТВ-40,3, белая, первого сорта ГОСТ 19034-82	0,02	м
		23				
				К660.00.201-06		
				Сборочные единицы		
А4		19	К660.50.000-02	Устройство блокировочное	2	Альбом2
А4		20	К660.61.000	Устройство блокировочное	1	Альбом2
		21				
				Материалы		
		22		Трубка 3,31ТВ-40,3, белая, первый сорт ГОСТ 19034-82	0,02	м
		23				

Инв.№подл. | Подп. и дата | Взам. инв.№ | Инв.№дубл. | Подп. и дата

Изм. Лист №докум. Подп. Дата

00-0-587 К660.00.201

Лист 5

Копировал

Формат А3

Альбом 1

Типовые материалы для проектирования

Рис. 1

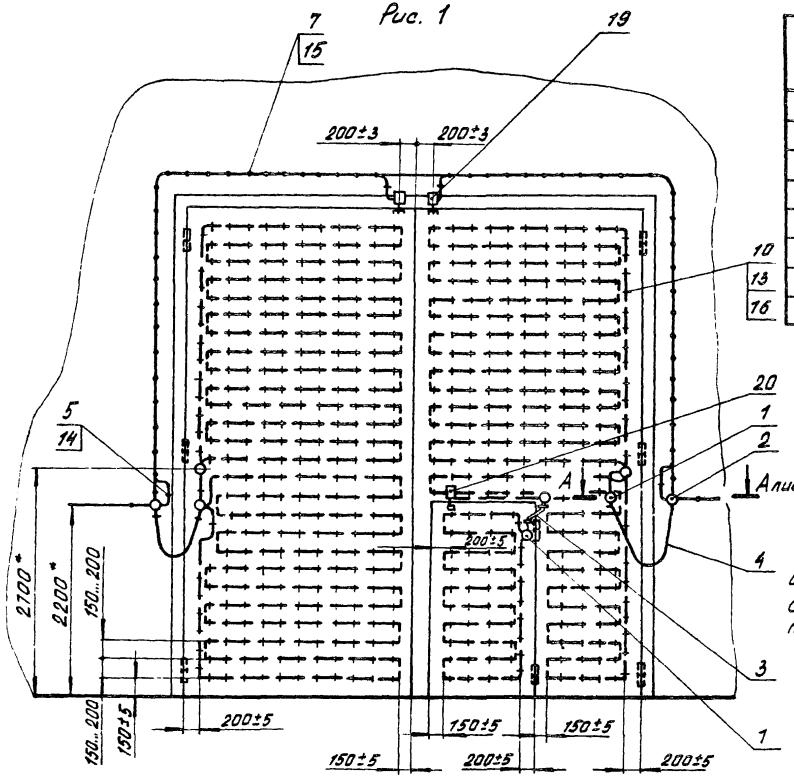

Обозначение	Рис.	Место крепления выключателя, сигнализатора	
		На полотне ворот	На полотне калитки
К660.00.201	1	ВП15Д-21А221-54У2.8	ВП15Д-21А221-54У2.8
-01	1	ВП16Е23А231-55У22	ВП16Е23А231-55У22
-02	1	ВП19-21А321-67У2.16	ВП19-21А321-67У2.16
-03	1	ВПК 2112 УХЛ3	ВПК 2112 УХЛ3
-04	2	ВП15Д-21А221-54У2.8	СМК-3
-05	2	ВП16Е23А231-55У22	СМК-3
-06	2	ВП19-21А321-67У2.16	СМК-3
-07	2	ВПК 2112 УХЛ3	СМК-3

1.* Размеры для справок.

2. Часть схемы электрической соединений, обведенная пунктиром, дана для вариантов подключения сигнализатора СМК-3, устанавливаемого на место путевых выключателей поз. 20.

Изм.	Лист	№ докум.	Подп.	Дата
Разраб.		Кривоногова		10.87
Пров.		Степанов		10.87
Рук. гр.		Алексеев		10.87
Зам. ГИПа		Белоусов		10.87
Н. контр.		Некрасова		10.87
Утв.		Терентьев		10.87

00-0-5.87 К660.00.201СБ

Блокировка двустворчатых распашных деревянных ворот с калиткой путевыми выключателями, сигнализатором СМК-3 и проводом НВМ-0,2

Лит.	Масса	Масштаб
И		

Лист 1 | Листов 2

ГПИ Спецавтоматика Ленинград

Инв. № подл. | Подп. и дата | Взам. инв. № | Инв. № дубл. | Подп. и дата

Копировал [signature] Формат А3

2381-01

Схема электрическая соединений

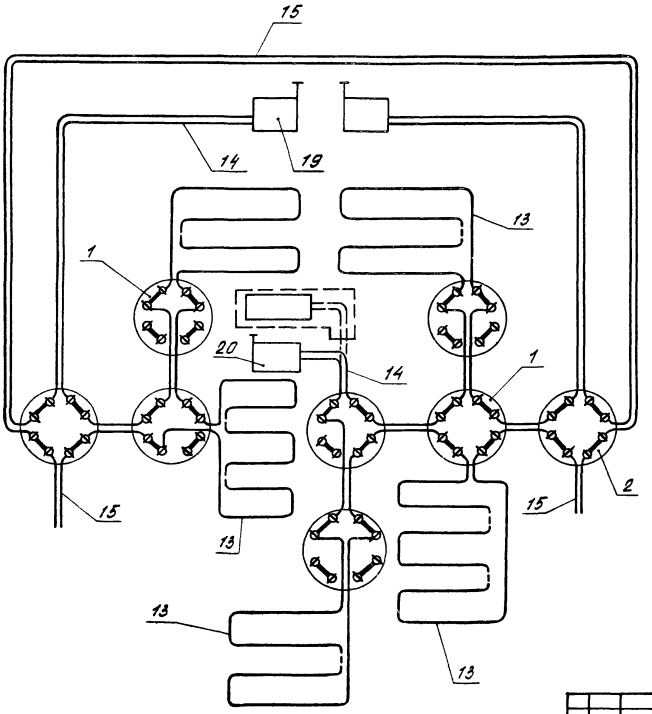

Рис.2
Остальное - см. рис1

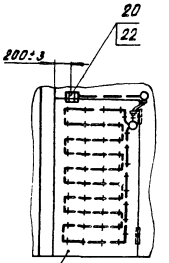

А - А лист 1
М1:25

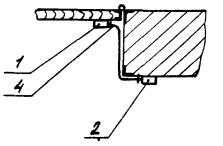

Изм.	Лист	№ докум.	Подп.	Дата	00-0-5.87 К660.00.201СБ	Лист 2

Копировал Формат А3

2381-01

Типовые материалы для проектирования Альбом 1

Формат	Зона	Поз.	Обозначение	Наименование	Кол.	Примечание
				Прочие изделия		
		11		Скобка телефонная 8-740 ТУ 27-20-040-27-84	920	
		12				
		13				
				Материалы		
		14		Провод НВМ-0,2 1500 ГОСТ 17515-72Е	140	м
		15		Провод НВМ-0,35 1500 ГОСТ 17515-72Е	30	м
		16		Провод ЛТВ-П ГОСТ 8133-77		Кол. по проекту
		17				
		18				

Подп. и дата | Инв. № дубл. | Взам. инв. № | Подп. и дата | Инв. № подл.

Изм.	Лист	№ докум.	Подп.	Дата

00-0-5.87 К660.00.202 Лист 2

Формат	Зона	Поз.	Обозначение	Наименование	Кол.	Примечание
				Документация		
А3			К660.00.202СБ	Сборочный чертеж		
				Сборочные единицы		
А4		1	К660.60.000	Коробка УК-2П	4	Альбом 2
А4		2	-01	Коробка УК-2П	2	То же
А4		3	К660.68.000	Скоба	24	"
А4		4	К660.57.000 -02	Гибкий переход	2	"
		5				
		6				
		7				
				Стандартные изделия		
		8		Гвоздь П 0,8 х 12 ГОСТ 4028-63	0,06	кг
		9				
		10				

Подп. и дата | Инв. № дубл. | Взам. инв. № | Подп. и дата | Инв. № подл.

Изм.	Лист	№ докум.	Подп.	Дата
Разраб.		Кривоногова		10.87
Пров.		Степанов		10.87
Рук. гр.		Алексеев		10.87
Н. контр.		Некрасова		10.87
Утв.		Терентьев		10.87

00-0-5.87 К660.00.202

Блокировка двустворчатых распашных ворот, обшитых металлическим листом, путевыми выключателями и проводом НВМ-0,2

Лит.	Лист	Листов
И	1	2

ГПИ Спецавтоматика Ленинград

Копировал

Формат А3

2381-01

Типовые материалы для проектирования Альбом 1

Формат	Зона	Поз.	Обозначение	Наименование	Кол.	Примечание
		20				
		21				
				К660.00.202-03		
				Сборочные единицы		
А4		19	К660.50.000-03	Устройство блокировочное	2	Альбом 2
		20				
		21				

Инв. № подл. | Подп. и дата | Взам. инв. № | Инв. № дубл. | Подп. и дата

Изм. | Лист | № докум. | Подп. | Дата

00-0-5.87 К660.00.202

Лист 4

Формат	Зона	Поз.	Обозначение	Наименование	Кол.	Примечание
				Переменные данные для исполнений		
				К660.00.202		
				Сборочные единицы		
А4		19	К660.50.000	Устройство блокировочное	2	Альбом 2
		20				
		21				
				К660.00.202-01		
				Сборочные единицы		
А4		19	К660.50.000-01	Устройство блокировочное	2	Альбом 2
		20				
		21				
				К660.00.202-02		
				Сборочные единицы		
А4		19	К660.50.000-02	Устройство блокировочное	2	Альбом 2

Инв. № подл. | Подп. и дата | Взам. инв. № | Инв. № дубл. | Подп. и дата

Изм. | Лист | № докум. | Подп. | Дата

00-0-5.87 К660.00.202

Лист 3

Копировал

Формат А3

238-01

Типовые материалы для проектирования Альбом 1

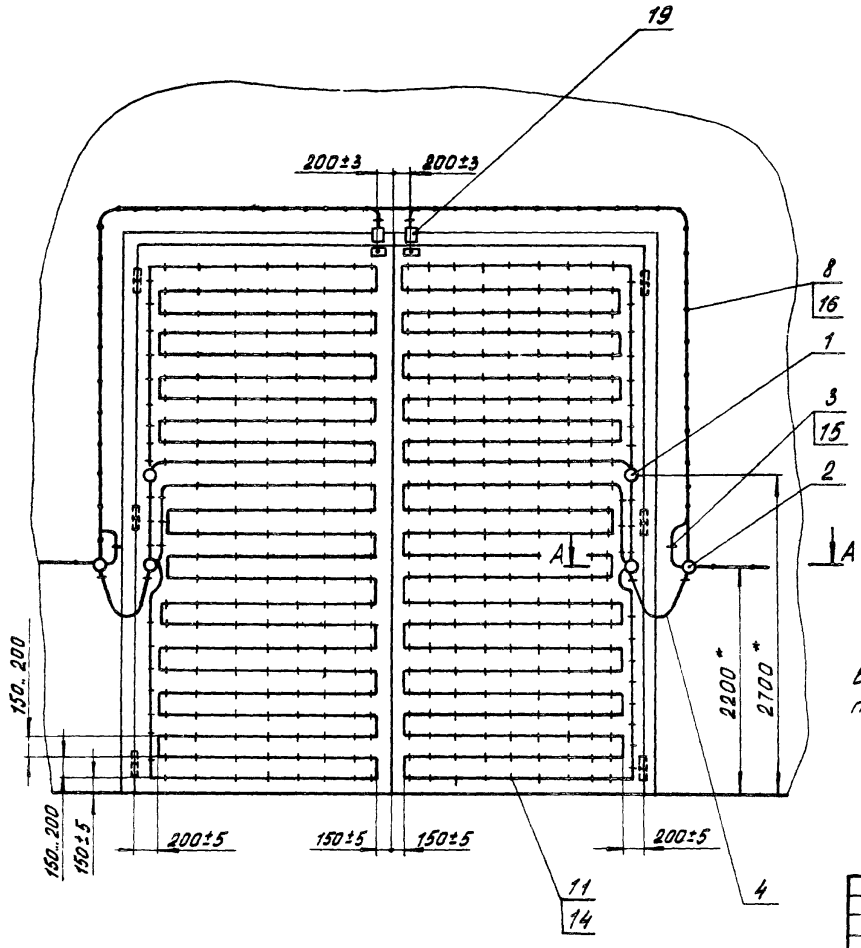

Обозначение	Выключатель
К660.00.202	ВП15Д-21А221-54У2.8
-01	ВП16Е23А231-55У2.2
-02	ВП19-21А321-67У2.16
-03	ВПК-2112 УХЛ3

1.* Размеры для справок.

2. При толщине металлического листа полотна ворот более 3мм допускается блокировка ворот только на открывание путевыми выключателями.

Изм.	Лист	№ докум.	Подп.	Дата
Разраб.		Кривокогова		10.87
Пров.		Степанов		10.87
Рук. гр.		Алексеев		10.87
Зам. ГИП		Белоусов		10.87
Н. контр.		Некрасова		10.87
Утв.		Терентьев		10.87

00-0-587 К660.00.202СБ

Блокировка двустворчатых распашных ворот, обшитых металлическим листом, путевыми выключателями и проводом НВМ-0,2

Лит.	Масса	Масштаб
И		
Лист 1	Листов 2	

ГПИ Спецавтоматика Ленинград

Копировал

Формат А3

2381-01

Инв. № подл. | Подп. и дата | Взам. инв. № | Инв. № дубл. | Подп. и дата

Схема электрическая соединений

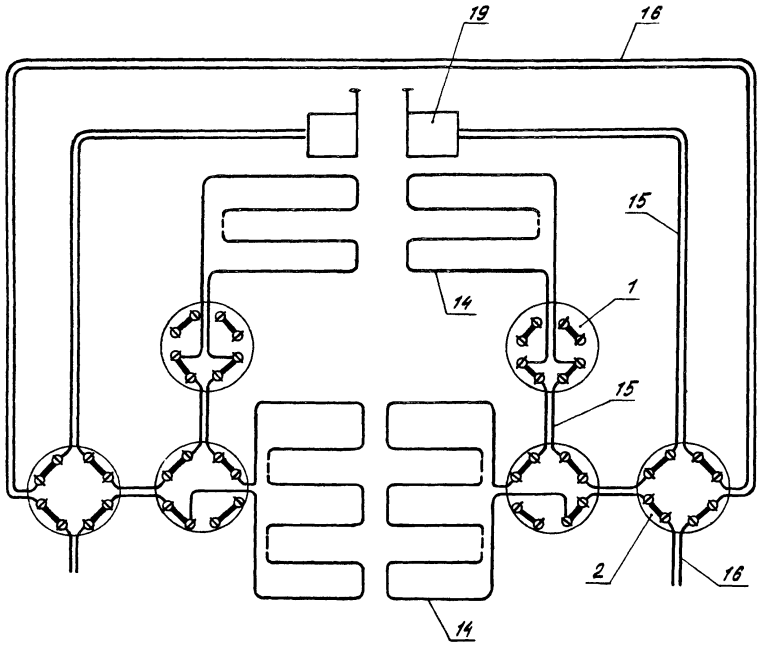

А-А
М1:25 лист 1

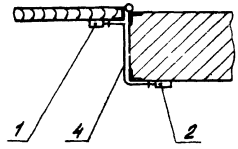

Типовые материалы для проектирования Альбом 1

Формат	Зона	Поз.	Обозначение	Наименование	Кол.	Примечание
				Материалы		
		9		Провод НВМ-0,2 1500		
				ГОСТ 17515-72Е	135	м
		10		Провод НВМ-0,35 1500		
				ГОСТ 17515-72Е	20	м
		11		Провод ЛТВ-П		Кол. по
				ГОСТ 8133-77		проекту
		12				
				Переменные данные для исполнений		
				К660.00.203		
				Сборочные единицы		
А4		13	К660.50.000	Устройство блокировочное	2	Альбом 2
А4		14	К660.58.000	Устройство блокировочное	1	Альбом 2
				К660.00.203-01		
				Сборочные единицы		
А4		13	К660.50.000-01	Устройство блокировочное	2	Альбом 2
А4		14	К660.62.000	Устройсп.во блокировочное	1	Альбом 2

Инв. № подл. | Подп. и дата | Взам. инв. № | Инв. № дубл. | Подп. и дата

Изм.	Лист	№ докум.	Подп.	Дата

00-0-5.87 К660.00.203 Лист 2

Формат	Зона	Поз.	Обозначение	Наименование	Кол.	Примечание
				Документация		
*			К660.00.203СБ	Сборочный чертеж		*А3, А3
				Сборочные единицы		
А4		1	К660.60.000	Коробка УК-2П	8	Альбом 2
А4		2	-01	Коробка УК-2П	2	То же
А4		3	К660.57.000	Гибкий переход	1	"
А4		4	-01	Гибкий переход	2	"
А4		5	К660.66.000	Скоба	40	"
				Стандартные изделия		
		6		Гвоздь ПО 3×12 ГОСТ 4028-63	0,06	кг
				Прочие изделия		
		7		Скобка телефонная 8-740 ТУ 27-20-040-27-84	920	
		8				

Инв. № подл. | Подп. и дата | Взам. инв. № | Инв. № дубл. | Подп. и дата

00-0-5.87 К660.00.203

Изм.	Лист	№ докум.	Подп.	Дата
Разраб	Кривоногова			10.87
Пров.	Степанов			10.87
Рук. гр.	Алексеев			10.87
Н. контр.	Некрасова			10.87
Утв.	Терентьев			1987

Блокировка двустворчатых распашных ворот с калиткой, обшитых металлическим листом, путевыми выключателями сигнализатором СМК-3 и проводом НВМ-0,2

Лит	Лист	Листов
И	1	4

ГПИ Спецавтоматика Ленинград

Копировал Голубь Формат А3

2381-01

Типовые материалы для проектирования Альбом 1

Формат	Зона	Поз.	Обозначение	Наименование	Кол.	Примечание
				Стандартные изделия		
		15		Трубка 3.31ТВ-40,3, белая, первый сорт ГОСТ 19034-82	0,02	м
				К660.00.203-04		
				Сборочные единицы		
А4		13	К660.50.000-03	Устройство блокировочное	2	Альбом2
А4		14	К660.62.000	Устройство блокировочное	1	Альбом2
				Стандартные изделия		
		15		Трубка 3.31ТВ-40,3, белая, первого сорта ГОСТ 19034-82	0,02	м

Инв. № подл. | Подп. и дата | Взам. инв. № | Инв. № дубл. | Подп. и дата

Изм.	Лист	№ докум.	Подп.	Дата	00-0-5.87 К660.00.203	Лист 4

Формат	Зона	Поз.	Обозначение	Наименование	Кол.	Примечание
				Стандартные изделия		
		15		Трубка 3.31ТВ-40,3, белая, первого сорта ГОСТ 19034-82	0,02	м
				К660.00.203-02		
				Сборочные единицы		
А4		13	К660.50.000	Устройство блокировочное	2	Альбом2
А4		14	К660.62.000	Устройство блокировочное	1	Альбом2
				Стандартные изделия		
		15		Трубка 3.31ТВ-40,3, белая, первый сорт ГОСТ 19034-82	0,02	м
				К660.00.203-03		
				Сборочные единицы		
А4		13	К660.50.000-02	Устройство блокировочное	2	Альбом2
А4		14	К660.62.000	Устройство блокировочное	1	Альбом2

Инв. № подл. | Подп. и дата | Взам. инв. № | Инв. № дубл. | Подп. и дата

Изм.	Лист	№ докум.	Подп.	Дата	00-0-5.87 К660.00.203	Лист 3

Копировал Формат А3

Типовые материалы для проектирования Альбом 1

Рис 1

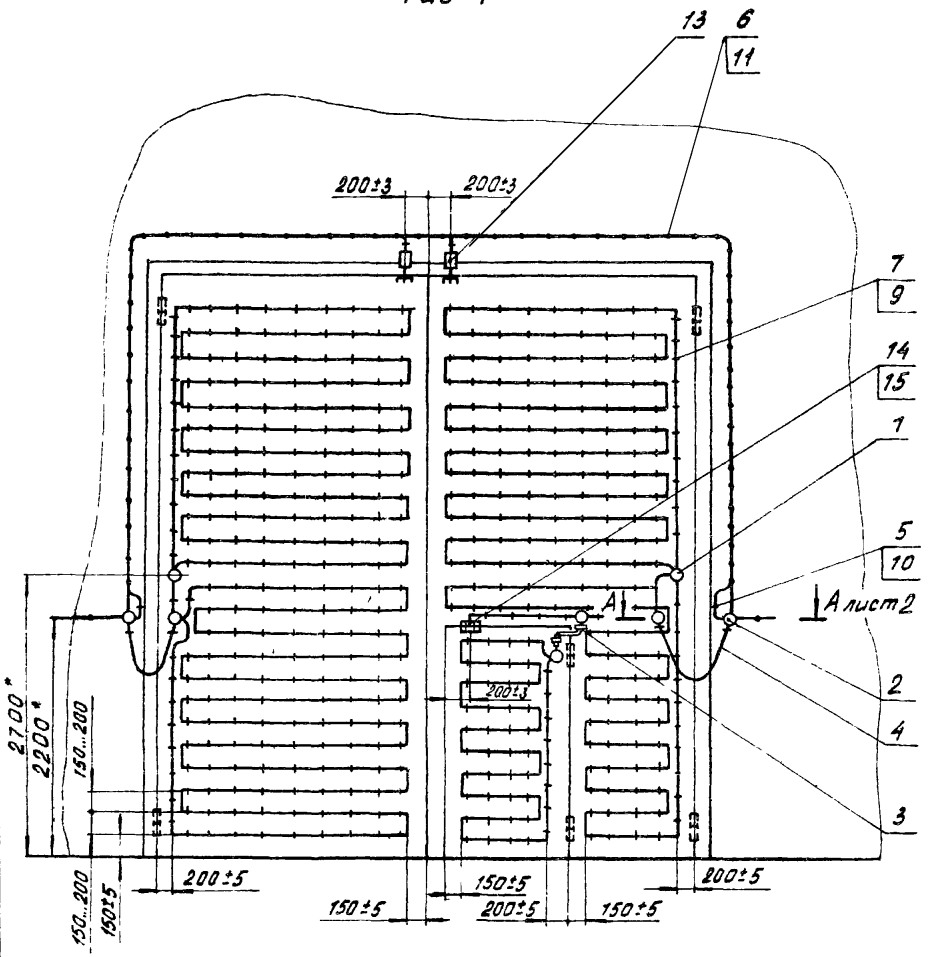

Обозначение	Рис.	Место крепления выключателя, сигнализатора	
		на полотне ворот.	на полотне калитки
К660.00.203	2	ВП15Д-21А221-54У2.8	ВП15Д-21А221-54У2.8
-01	1	ВП16Е23А231-55У22	СМК-3
-02	1	ВП15Д-21А221-54У2.8	СМК-3
-03	1	ВП19-21А321-67У2.16	СМК-3
-04	1	ВПК2112 УХЛ3	СМК-3

1.* Размеры для справок.

2. Калитку допускается блокировать любым путевым выключателем, указанным в таблице

3. Крепление устройств блокировочных к полотну калитки и ворот выполнять сваркой или болтами.

4. При толщине металлического листа полотна ворот более 3 мм допускается блокировка ворот только выключателями на открывание.

Изм.	Лист	№ докум.	Подп.	Дата
Разраб	Кривоногова			10.87
Пров.	Степанов			10.87
Рук. гр.	Алексеев			10.87
Зам. ГИПа	Белоусов			10.87
Н. контр.	Некрасова			10.87
Утв.	Терентьев			10.87

00-0-5.87 К660.00.203СБ

Блокировка двустворчатых распашных ворот с калиткой, обшитых металлическим листом, путевыми выключателями, сигнализатором СМК-3 и проводом НВМ-0,2

Лит.	Масса	Масштаб
И		
Лист 1	Листов 2	

ГПИ Спецавтоматика Ленинград

Копировал Болеро Формат А3

2381-01

Инв. № подл. | Подп. и дата | Взам. инв. № | Инв. № дубл. | Подп. и дата

Типовые материалы для проектирования Альбом 1

Схема электрическая соединений

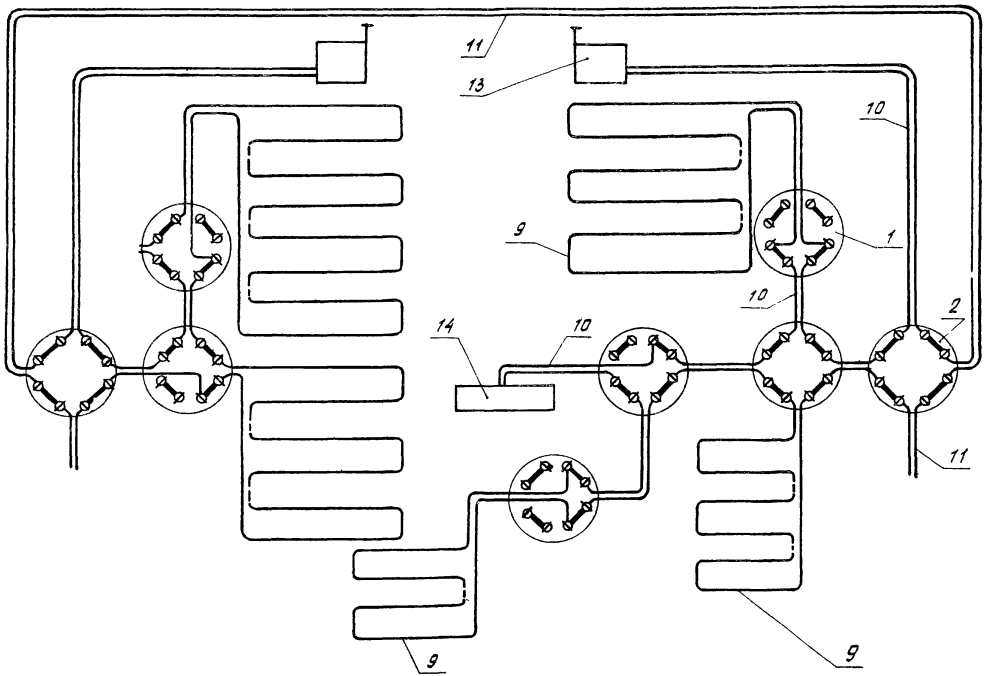

А-А лист 1
М 1:25

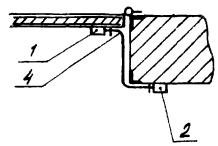

Рис. 2
Остальное см. рис. 1

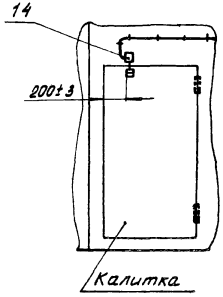

Инв. № подл. | Подп. и дата | Взам. инв. № | Инв. № дубл. | Подп. и дата

Изм.	Лист	№ докум.	Подп.	Дата	00-0-587 К660.00.203СБ	Лист 2

Копировал Форма А3

Типовые материалы для проектирования Альбом 1

Формат	Зона	Поз.	Обозначение	Наименование	Кол.	Примечание
		11				
		12				
		13				
				Стандартные изделия		
		14		Гвоздь ПО,8×12		
				ГОСТ 4028-63	0,06	кг
		15				
		16				
		17				
		18				
				Материалы		
		19		Провод НВМ-0,2 1500		
				ГОСТ 17515-72Е	640	м
		20		Провод НВМ-0,35 1500		
				ГОСТ 17515-72Е	30	м
		21		Провод ЛТВ-П		Кол. по
				ГОСТ 8133-77		проекту
		22				

Инв. № подл. | Подп. и дата | Взам. инв. № | Инв. № дубл. | Подп. и дата

Изм.	Лист	№ докум.	Подп.	Дата

00-0-5.87 К660.00.204 — Лист 2

Формат	Зона	Поз.	Обозначение	Наименование	Кол.	Примечание
				Документация		
			К660.00.204СБ	Сборочный чертеж		*А3, А3
				Сборочные единицы		
А4		1	К660.60.000-01	Коробка УК-2П	2	Альбом 2
А4		2	-02	Коробка УК-2П	2	То же
А4		3	К660.66.000	Скоба	50	"
А4		4	К660.57.000-01	Гибкий переход	2	"
		5				
		6				
		7				
				Детали		
БЧ		8		Плата		
				Лист Б-ЛН-4,0×400×500 ГОСТ 19904-74 / 4-$\frac{VI}{Ст3}$ ГОСТ 16523-70	2	6,5 кг
БЧ		9		Пластина		
				Лист Б-ЛН-4,0×300×400 ГОСТ 19904-74 / 4-$\frac{VI}{Ст3}$ ГОСТ 16523-74	2	3,8 кг
		10				

Инв. № подл. | Подп. и дата | Взам. инв. № | Инв. № дубл. | Подп. и дата

Изм.	Лист	№ докум.	Подп.	Дата
Разраб.		Кривоногов		10.81
Пров.		Степанов		10.81
Рук. гр.		Алексеев		10.81
Н. контр.		Некрасова		10.81
Утв.		Терентьев		10.81

00-0-5.87 К660.00.204

Блокировка металлических ворот с наличием решетки путевых выключателями и проводом НВМ-0,2

Лит.	Лист	Листов
И	1	4

ГПИ Спецавтоматика Ленинград

Копировал

Формат А3

2381-01

Типовые материалы для проектирования. Альбом 4

Формат	Зона	Поз	Обозначение	Наименование	Кол.	Примечание
				К660.00.204-02		
				Сборочные единицы		
А4		25	К660.50.000-02	Устройство блокировочное	2	Альбом 2
		26				
		27				
				К660.00.204-03		
				Сборочные единицы		
А4		25	К660.50.000-03	Устройство блокировочное	2	Альбом 2
		26				
		27				

Инв. № подл. | Подп. и дата | Взам. инв. № | Инв. № дубл. | Подп. и дата

Изм. Лист № докум. Подп. Дата

00-0-5.87 К660.00.204

Лист 4

Формат	Зона	Поз.	Обозначение	Наименование	Кол.	Примечание
		23				
		24				
				Переменные данные для исполнений		
				К660.00.204		
				Сборочные единицы		
А4		25	К660.50.000	Устройство блокировочное	2	Альбом 2
		26				
		27				
				К660.00.204-01		
				Сборочные единицы		
А4		25	К660.50.000-01	Устройство блокировочное	2	Альбом 2
		26				
		27				

Инв. № подл. | Подп. и дата | Взам. инв. № | Инв. № дубл. | Подп. и дата

Изм. Лист № докум. Подп. Дата

00-0-5.87 К660.00.204

Лист 3

Копировал

Формат А3

2381-01

Типовые материалы для проектирования Альбом 1

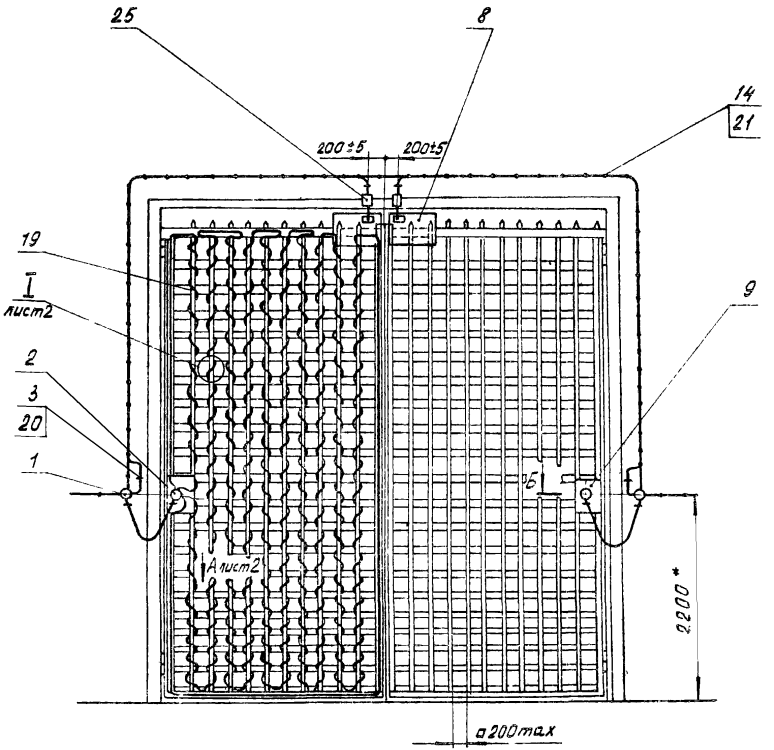

Обозначение	Выключатели
К660.00.204	ВП15Д-21А221-54У2.8
-01	ВП16Е23А231-55У2
-02	ВП19-21А321-67У2.16
-03	ВПК 2112 УХЛ3

1.* Размер для справок.

2. Плату поз. 8 и пластину поз. 9 крепить к решетке ворот сваркой при монтаже.

3. Упор, воздействующий на ролик путевого выключателя, к плате поз. 8 крепить сваркой или двумя винтами М8×30.

4. Провода НВМ-0,2 поз. 19 крепить узлами к прутками решетки с последующей окраской масляной краской в два слоя.

5. Обвивка проводом поз. 19 решетки правой створки ворот - зеркальное отражение левой.

6. Блокировку решетки выполнять двойным проводом НВМ-0,2 поз. 19 как вертикальных, так и горизонтальных прутков.

Изм.	Лист	№ докум.	Подп.	Дата
Разраб.		Кривоногова		10.87
Пров.		Степанов		10.87
Рук. гр.		Алексеев		10.87
Зам.гл.гл.		Белоусов		10.87
Н.контр.		Некрасова		10.87
Утв.		Перехтьев		10.87

00-0-5.87 К660.00.204 СБ

Блокировка металлических ворот с наличием решетки путевыми выключателями и проводом НВМ-0,2

Лит.	Масса	Масштаб
И		
Лист 1	Листов 2	

ГПИ Спецавтоматика Ленинград

Копировал Богер Формат А3

2381-01

Инв.№ подл. | Подп. и дата | Взам. инв.№ | Инв.№ дубл. | Подп. и дата

Схема электрическая соединений

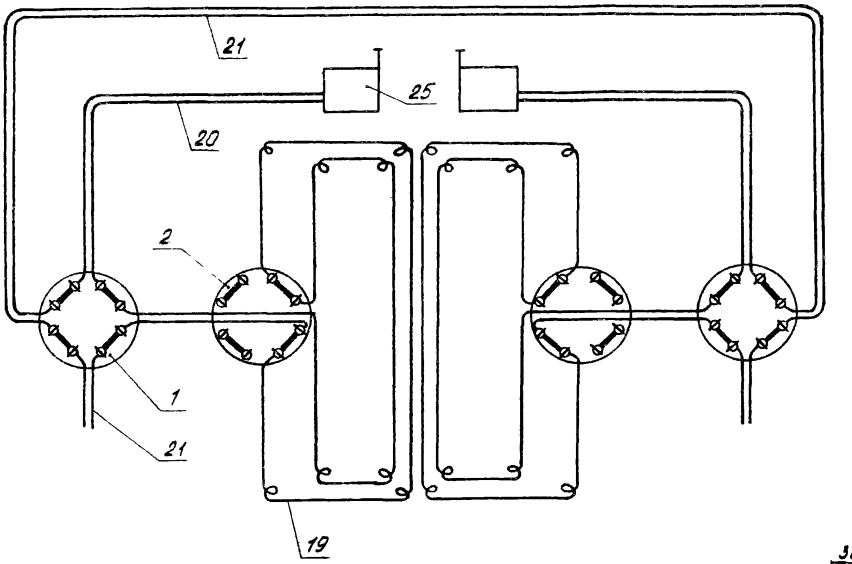

Б-Б лист 1
М1:25

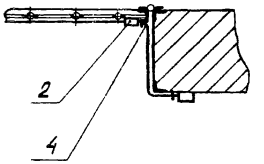

I лист 1
М1:1

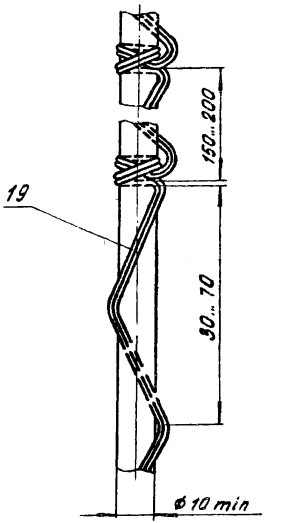

Вид А лист 1
М1:1

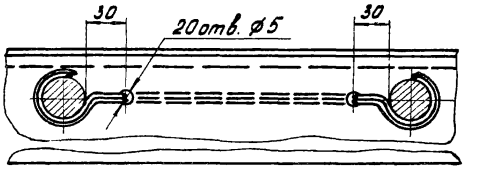

Инв. № подл.	Подп. и дата	Взам. инв. №	Инв. № дубл.	Подп. и дата
		-		

Изм.	Лист	№ докум.	Подп.	Дата	00-0-5.87 К660.00.204СБ	Лист 2

Копировал Формат А3

2381-01

Типовые материалы для проектирования Альбом 1

Формат	Зона	Поз.	Обозначение	Наименование	Кол.	Примечание
				Материалы		
		9		Кабель ДВ 6.644.020 ℓ = 3,2 м	2	Из комплекта извещателя
		10		Кабель ДВ 6.644.021 ℓ = 3,2 м	2	ИО209-4
		11		Провод РПШ 4×0,35 ГОСТ 5783-79Е		Кол. по проекту
		12		Провод РПШ 8×0,35 ГОСТ 5783-79Е		Кол. по проекту

Типовые материалы для проектирования Альбом 1

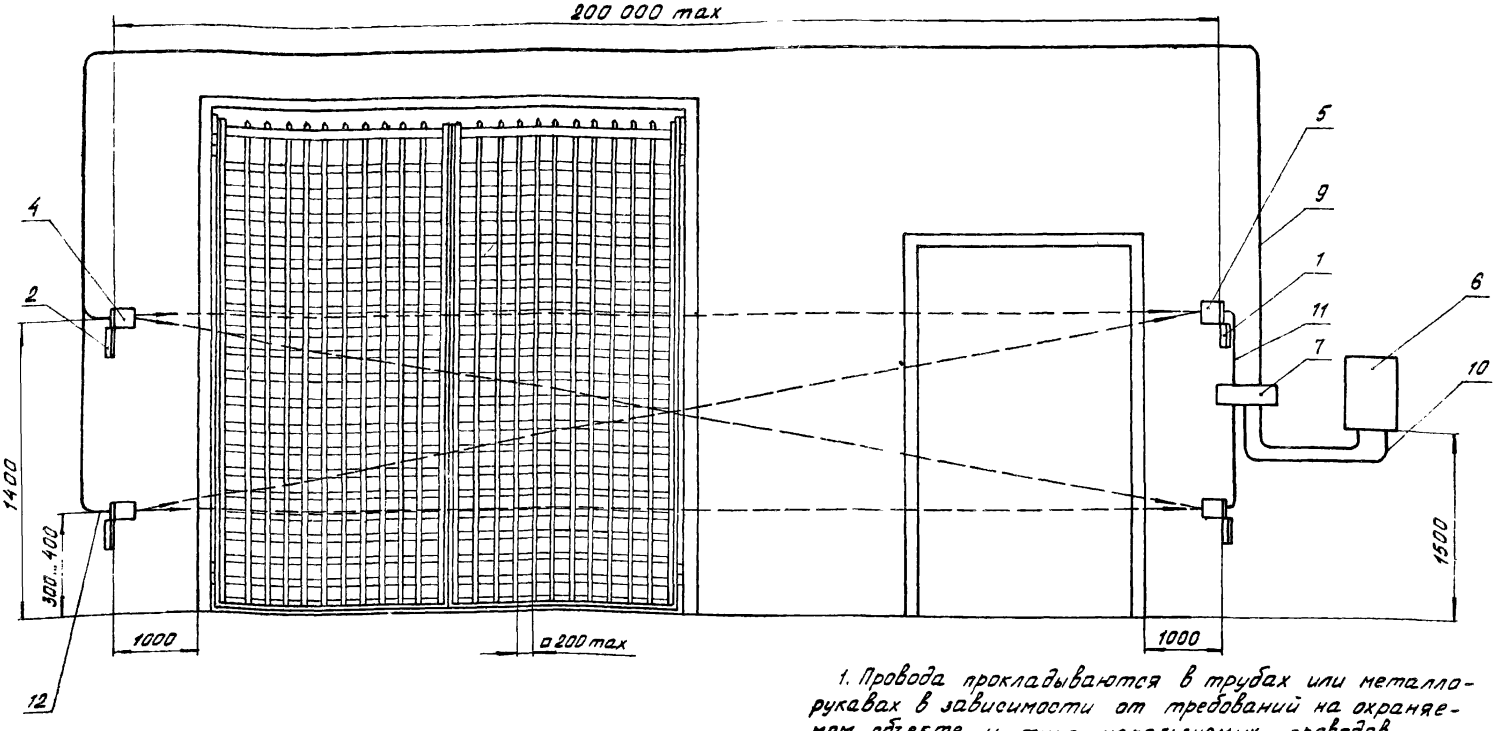

1. Провода прокладываются в трубах или металлорукавах в зависимости от требований на охраняемом объекте и типа используемых проводов.

2. Провод питания блоков излучателя (БИ) и фотоприемника (БФ), кабель блока фотоприемника и линии синхронизации прокладывать отдельно.

3. Блок БПК (поз 6) и коробку (поз. 7) крепить к стене шурупами в дюбели У6589 ТУ36.941-79.

4. Минимальное расстояние между БИ и БФ - 3 м.

					00-0-5.87 К660.00.205СБ		
Изм.	Лист	№ докум.	Подп.	Дата			
Разраб.		Кривоногова		10.87	Блокировка металлических ворот с наличием решетки извещателем ИО209-4 „Рубеж-3"	Лит.	Масса	Масштаб
Пров.		Степанов		10.87		И		
Рук. гр.		Алексеев		10.87		Лист 1	Листов 2	
Зам. гип.		Белоусов		10.87		ГПИ Спецавтоматика Ленинград		
Н. контр.		Некрасова		10.87				
Утв.		Терентьев		10.87				

Копировал

Формат А3

2381-01

Инв. № подл. | Подп. и дата | Взам. инв. № | Инв. № дубл. | Подп. и дата

Схема электрическая соединений

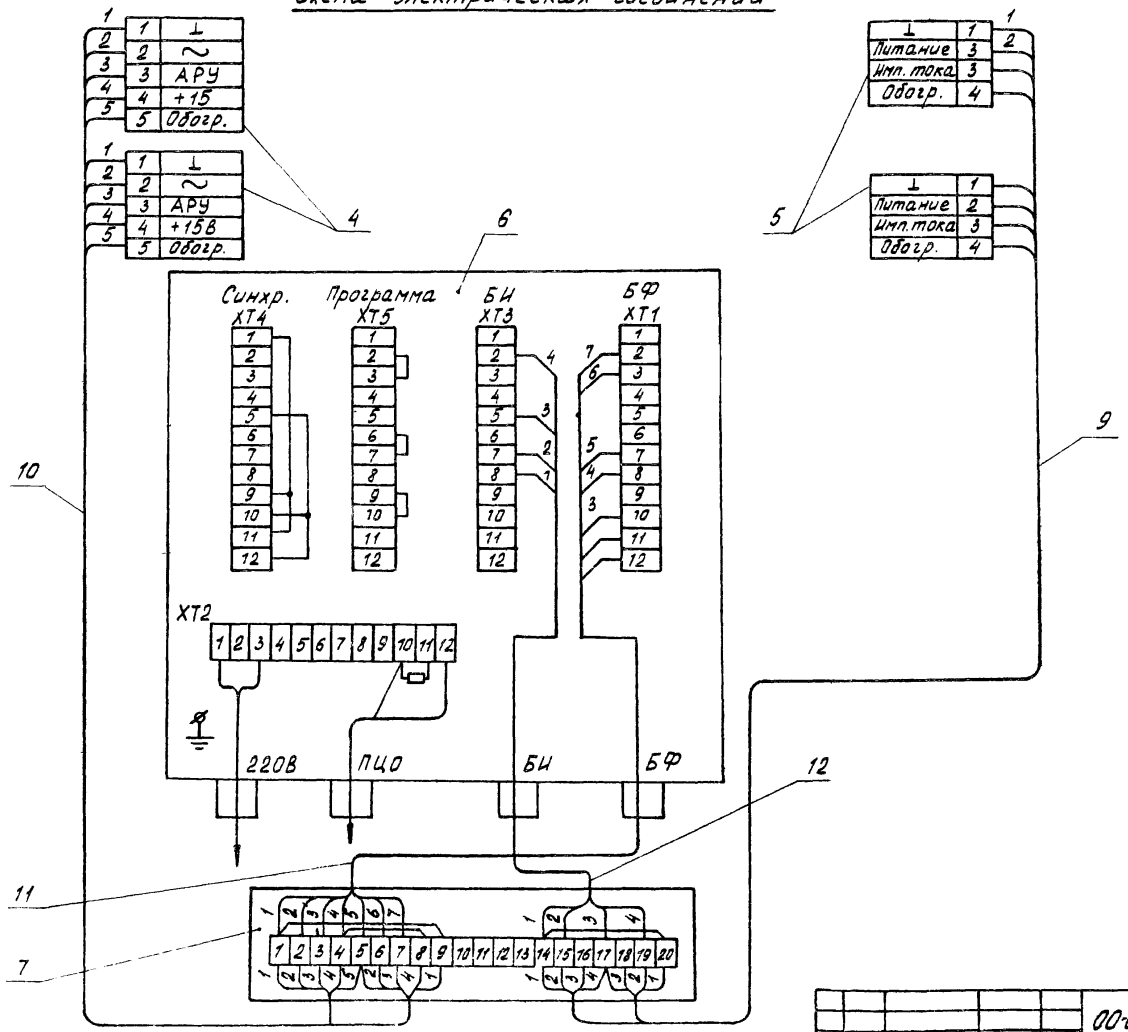

Инв. № подл.	Подп. и дата	Взам. инв. №	Инв. № дубл.	Подп. и дата

Изм.	Лист	№ докум.	Подп.	Дата	00-0-587 К660.00.205	Лист 2

Копировал

Формат А3

2381-01

Типовые материалы для проектирования Альбом 1

Формат	Зона	Поз.	Обозначение	Наименование	Кол	Примечание
				Прочие изделия		
		11		Скобка телефонная 8-740 ТУ27-20-040-27-84	640	
		12				
		13				
				Материалы		
		14		Провод НВМ-0,2 1500 ГОСТ 17515-72Е	150	м
		15		Провод НВМ-0,35 1500 ГОСТ 17515-72Е	12	м
		16		Провод ЛТВ-П ГОСТ 8133-77		Кол. по проекту
		17		Трубка 3.31ТВ-40,4, белая, первого сорта ГОСТ 19034-82	7	м
		18				
		19				

Инв. № подл. | Подп. и дата | Взам. инв. № | Инв. № дубл. | Подп. и дата

Изм.	Лист	№ докум.	Подп.	Дата	00-0-5.87 К660.00.206	Лист 2

Формат	Зона	Поз.	Обозначение	Наименование	Кол.	Примечание
				Документация		
*			К660.00.206СБ	Сборочный чертеж		*А3, А3
				Сборочные единицы		
А4		1	К660.60.000	Коробка УК-2П	3	Альбом 2
А4		2	-01	Коробка УК-2П	1	То же
А4		3	К660.59.000	Розетка РА-10	1	"
А4		4	К660.66.000	Скоба	20	"
А4		5	К660.57.000-02	Гибкий переход	1	"
		6				
				Стандартные изделия		
		7		Гвоздь П0,8×12 ГОСТ 4028-63	0,06	кг
		8		Вилка В10 ГОСТ 7396-85Е	1	Модификация согласно проекту
		9				
		10				

Инв. № подл. | Подп. и дата | Взам. инв. № | Инв. № дубл. | Подп. и дата

Изм.	Лист	№ докум.	Подп.	Дата	00-0-5.87 К660.00.206			
Разраб.		Кривоногова		10.87	Блокировка одностворчатых раздвижных деревянных ворот путевыми выключателями и проводом НВМ-0,2	Лит.	Лист	Листов
Пров.		Степанов		10.87		И	1	4
Рук. гр.		Алексеев		10.87		ГПИ Спецавтоматика Ленинград		
Н. контр.		Некрасова		10.87				
Утв.		Терентьев		10.87				

Копировал

Формат А3

2381-01

Типовые материалы для проектирования

Альбом 1

Формат	Зона	Поз.	Обозначение	Наименование	Кол.	Примечание
				К660.00.206-03		
				Сборочные единицы		
А4		22	К660.54.000-03	Устройство блокировочное	1	Альбом2

Формат	Зона	Поз.	Обозначение	Наименование	Кол.	Примечание
				Переменные данные для исполнений		
				К660.00.206		
				Сборочные единицы		
А4		22	К660.54.000	Устройство блокировочное	1	Альбом2
		23				
		24				
				К660.00.206-01		
				Сборочные единицы		
А4		22	К660.54.000-01	Устройство блокировочное	1	Альбом2
		23				
		24				
				К660.00.206-02		
				Сборочные единицы		
А4		22	К660.54.000-02	Устройство блокировочное	1	Альбом2

Инв. № подл. | Подп. и дата | Взам. инв. № | Инв. № дубл. | Подп. и дата

Изм. | Лист | № докум. | Подп. | Дата

00-0-5.87 К660.00.206

Лист 4

Лист 3

Копировал

Формат А3

2381-01

Типовые материалы для проектирования Альбом 1

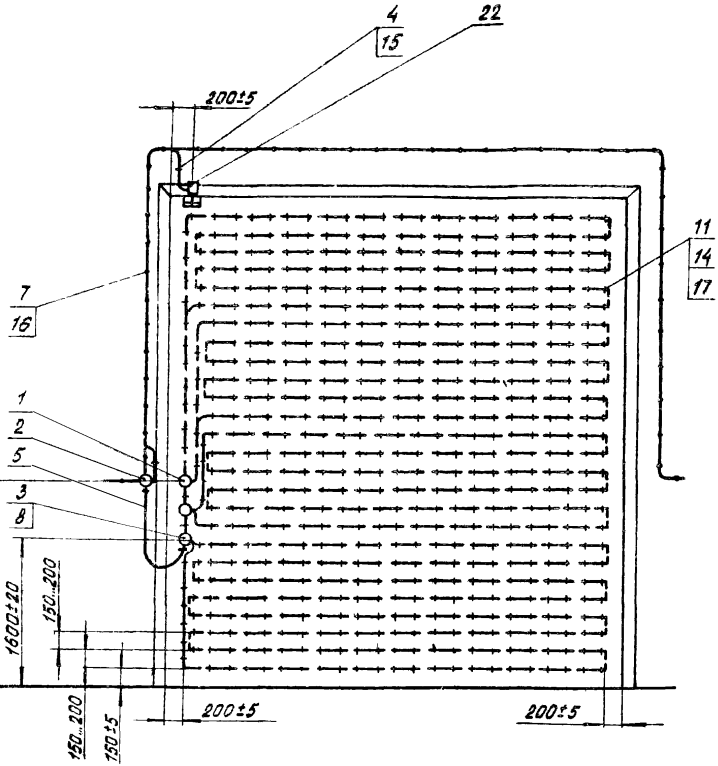

Обозначение	Выключатель
К660.00.206	ВП15Д-21А221-54У2В
-01	ВП15Е23А231-55У22
-02	ВП19-21А321-67У2.16
-03	ВПК 2112 УХЛ3

1.* Размер для справок.

2. Гибкий переход поз.5, оканчивающийся вилкой поз.8 и коробкой поз.2, включается в шлейф блокировки на период охраны.

Изм.	Лист	N докум.	Подп.	Дата
Разраб.		Кривоногова		10.87
Пров.		Степанов		10.87
Рук. гр.		Алексеев		10.87
Зам. ГИПа		Белоусов		10.87
Н. контр.		Некрасова		10.87
Утв.		Терентьев		10.87

00-0-5.87 К660.00.206 СБ

Блокировка одностворчатых раздвижных деревянных ворот путевыми выключателями и проводом НВМ-0,2

Лит.	Масса	Масштаб
И		

Лист 1 Листов 2

ГПИ Спецавтоматика Ленинград

Копировал

Формат А3

2381-01

Инв. N подл. | Подп. и дата | Взам. инв. N | Инв. N дубл. | Подп. и дата

Схема электрическая соединений

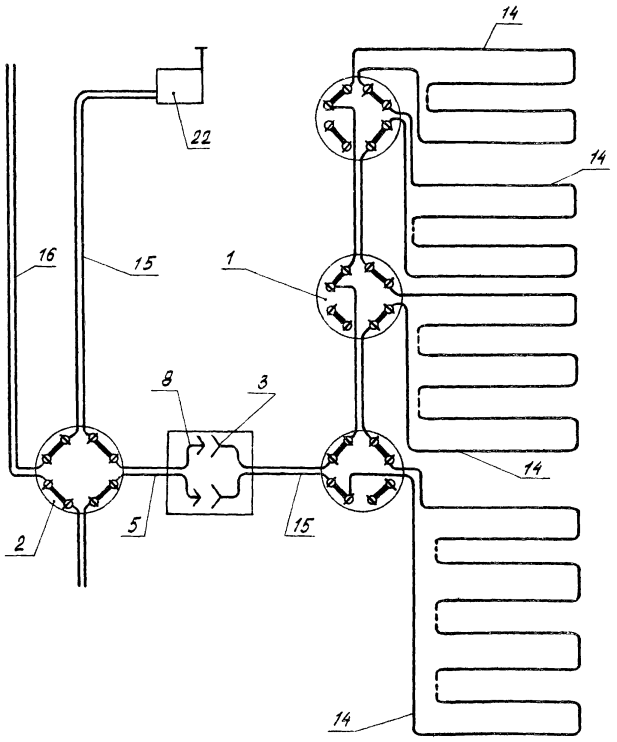

Альбом 1

Типовые материалы для проектирования

Формат	Зона	Поз.	Обозначение	Наименование	Кол.	Примечание
				Прочие изделия		
		13		Скобка телефонная 8-740		
				ТУ 27-20-040-27-84	640	
		14				
		15				
		16				
				Материалы		
		17		Провод НВМ-0,2 1500		
				ГОСТ 17515-72 Е	140	м
		18		Провод НВМ-0,35 1500		
				ГОСТ 17515-72 Е	25	м
		19		Провод ЛТВ-П		Кол. по
				ГОСТ 8133-77		проекту
		20		Трубка 3,3 1 ТВ-40,4, белая, первого сорта		
				ГОСТ 19034-82	7	м
		21				
		22				
		23				

Инв. № подл. | Подп. и дата | Взам. инв. № | Инв. № дубл. | Подп. и дата

Изм.	Лист	№ докум.	Подп.	Дата

00-0-5.87 К660.00.207

Лист 2

Формат	Зона	Поз.	Обозначение	Наименование	Кол.	Примечание
				Документация		
А			К660.00.207СБ	Сборочный чертеж		2А3, А3
				Сборочные единицы		
А4		1	К660.60.000	Коробка УК-2П	4	Альбом 2
А4		2	-01	Коробка УК-2П	2	То же
А4		3	К660.59.000	Розетка РА10	2	"
А4		4	К660.66.000	Скоба	36	"
А4		5	К660.57.000-02	Гибкий переход	2	"
		6				
		7				
				Стандартные изделия		
		8		Гвоздь ПО 0,8×12		
				ГОСТ 4028-63	0,06	кг
		9		Вилка В10		Модифи-
				ГОСТ 7396-85 Е	2	кация
		10				согласно
						проекту
		11				
		12				

Инв. № подл. | Подп. и дата | Взам. инв. № | Инв. № дубл. | Подп. и дата

Изм.	Лист	№ докум.	Подп.	Дата
Разраб.		Крибоногова		10.87
Пров.		Степанов		10.87
Рук. гр.		Алексеев		10.87
Н. контр.		Некрасова		10.87
Утв.		Терентьев		10.87

00-0-5.87 К660.00.207

Блокировка двустворчатых раздвижных деревянных ворот путевыми выключателями и проводом НВМ-0,2

Лит.	Лист	Листов
И	1	4

ГПИ Спецавтоматика Ленинград

Копировал

Формат А3

2381-01

Типовые материалы для проектирования Альбом 1

Формат	Зона	Поз.	Обозначение	Наименование	Кол.	Примечание
				К660.00.207-02		
				Сборочные единицы		
А4		26	К660.54.000-02	Устройство блокировочное	2	Альбом 2
		27				
		28				
				К660.00.207-03		
				Сборочные единицы		
А4		26	К660.54.000-03	Устройство блокировочное	2	Альбом 2
		27				
		28				

Инв. № подл. | Подп. и дата | Взам. инв. № | Инв. № дубл. | Подп. и дата

Изм. Лист № докум. Подп. Дата 00-0-5.87 К660.00.207 Лист 4

Формат	Зона	Поз.	Обозначение	Наименование	Кол.	Примечание
		24				
		25				
				Переменные данные для исполнений		
				К660.00.207		
				Сборочные единицы		
А4		26	К660.54.000	Устройство блокировочное	2	Альбом 2
		27				
		28				
				К660.00.207-01		
				Сборочные единицы		
А4		26	К660.54.000-01	Устройство блокировочное	2	Альбом 2
		27				
		28				

Инв. № подл. | Подп. и дата | Взам. инв. № | Инв. № дубл. | Подп. и дата

Изм. Лист № докум. Подп. Дата 00-0-5.87 К660.00.207 Лист 3

Копировал Формат А3
2381-01

Типовые материалы для проектирования Альбом 1

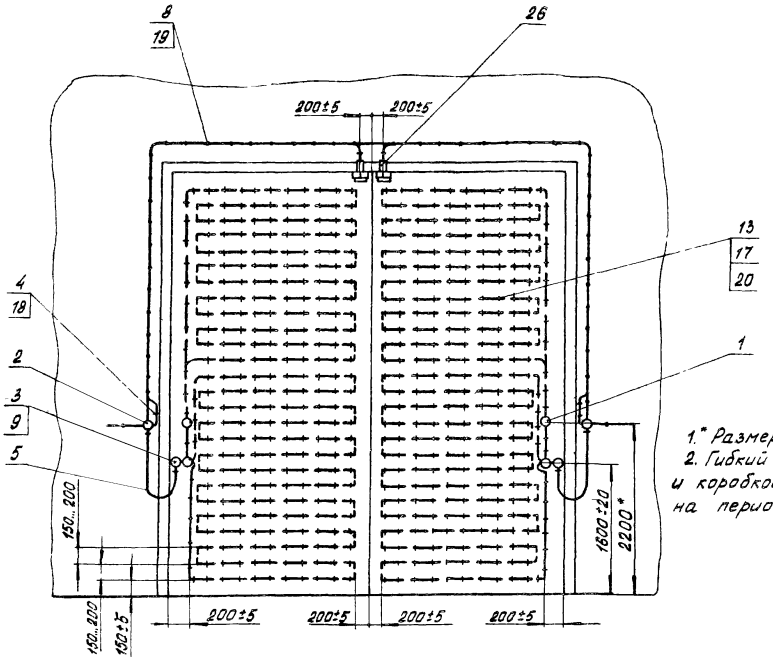

Обозначение	Выключатель
К660.00.207	ВП15Д-21А221-54У2.8
-01	ВП16Е23А231-55У22
-02	ВП19-21А321-67У2.16
-03	ВПК 2112 УХЛ3

1.* Размер для справок.
2. Гибкий переход поз. 5, оканчивающийся вилкой поз. 9 и коробкой поз. 2, включается в шлейф блокировки на период охраны.

Инв. № подл. | Подп. и дата | Взам. инв. № | Инв. № дубл. | Подп. и дата

00-0-5.87 К660.00.207 СБ

Блокировка двустворчатых раздвижных деревянных ворот путевыми выключателями и прибором НВМ-0,2

Изм.	Лист	№ докум.	Подп.	Дата
Разраб.		Кривоногова		10.87
Пров.		Степанов		10.87
Рук. гр.		Алексеев		10.87
Зам. гл. инж.		Белоусов		10.87
Н. контр.		Некрасова		10.87
Утв.		Терентьев		10.87

Лит.	Масса	Масштаб
И		
Лист 1	Листов 2	

ГПИ Спецавтоматика Ленинград

Копировал

Формат А3

2381-01

Типовые материалы для проектирования Альбом 1

Схема электрическая соединений

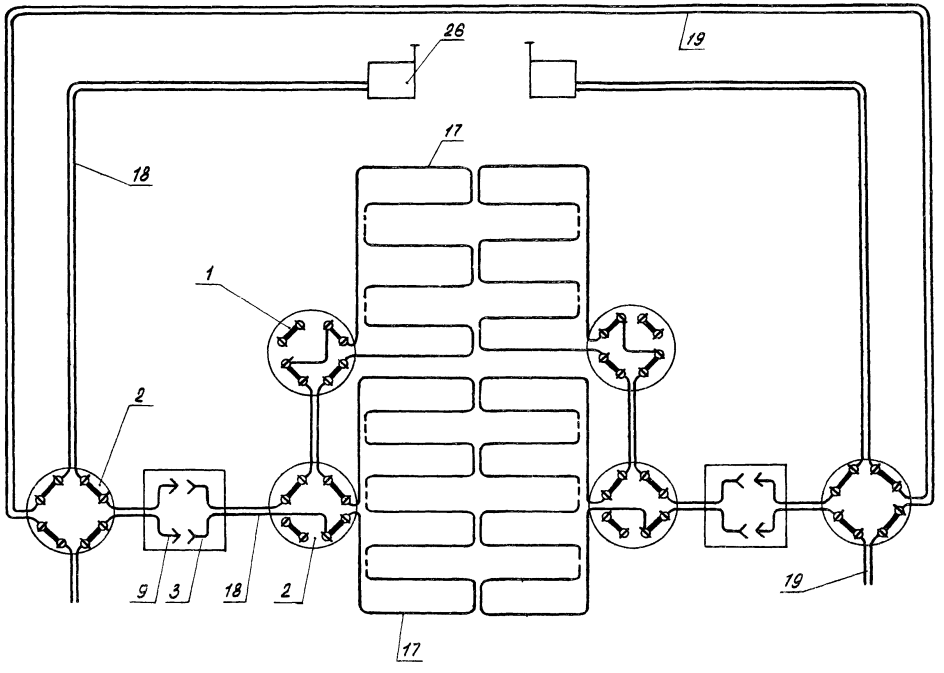

Инв. № подл. | Подп. и дата | Взам. инв. № | Инв. № дубл. | Подп. и дата

Изм.	Лист	№ докум.	Подп.	Дата	00-0-587 К660.00.207СБ	Лист 2

Копировал Формат А3

2381-01

Типовые материалы для проектирования Альбом 1

Формат	Зона	Поз.	Обозначение	Наименование	Кол.	Примечание
				Прочие изделия		
		12		Скобка телефонная 8-740 ТУ 27-20-040-27-84	640	
		13				
		14				
				Материалы		
		15		Провод НВМ-0,2 1500 ГОСТ 17515-72Е	150	м
		16		Провод НВМ-0,35 1500 ГОСТ 17515-72Е	12	м
		17		Провод ЛТВ-П ГОСТ 8133-77		Кол. по проекту
		18		Трубка 3,3 ТВ-40, 4, белая, первого сорта ГОСТ 19034-82	7	м
		19				
		20				

Формат	Зона	Поз.	Обозначение	Наименование	Кол.	Примечание
				Документация		
А3			К660.00.208СБ	Сборочный чертеж		
				Сборочные единицы		
А4		1	К660.60.000	Коробка УК-2П	3	Альбом 2
А4		2	-01	Коробка УК-2П	1	То же
А4		3	К660.59.000	Розетка РА10	1	"
А4		4	К660.66.000	Скоба	20	"
А4		5	К660.57.000-02	Гибкий переход	1	"
		6				
		7				
				Стандартные изделия		
		8		Гвоздь П0,8×12 ГОСТ 4028-63	0,06	кг
		9		Вилка В10 ГОСТ 7396-85Е	1	Модификация согласно проекту
		10				
		11				

Инв.№ подл. | Подп. и дата | Взам. инв.№ | Инв.№ дубл. | Подп. и дата

Изм.	Лист	№ докум.	Подп.	Дата	00-0-5.87 К660.00.208			
Разраб.		Кривоногова		10.87	Блокировка одностворчатых раздвижных ворот, обшитых металлическим листом, путевыми выключателями, и проводом НВМ-0,2	Лит.	Лист 1	Листов 4
Пров.		Степанов		10.87				
Рук. гр.		Алексеев		10.87		ГПИ Спецавтоматика Ленинград		
Н.контр.		Некрасова		10.87				
Утв.		Терентьев		10.87				

Копировал Формат А3

2381-01

Типовые материалы для проектирования Альбом 1

Формат	Зона	Поз.	Обозначение	Наименование	Кол.	Примечание
		24				
		25				
				К660.00.208-03		
				Сборочные единицы		
А4		23	К660.54.000-03	Устройство блокировочное	1	Альбом2
		24				
		25				

Формат	Зона	Поз.	Обозначение	Наименование	Кол.	Примечание
				Переменные данные для исполнений		
				К660.00.208		
				Сборочные единицы		
А4		23	К660.54.000	Устройство блокировочное	1	Альбом2
		24				
		25				
				К660.00.208-01		
				Сборочные единицы		
А4		23	К660.54.000-01	Устройство блокировочное	1	Альбом2
		24				
		25				
				К660.00.208-02		
				Сборочные единицы		
А4		23	К660.54.000-02	Устройство блокировочное	1	Альбом2

Подп. и дата | Инв. № дубл. | Взам. инв. № | Подп. и дата | Инв. № подл.

Изм. Лист № докум. Подп. Дата 00-0-587 К660.00.208 Лист 4

Изм. Лист № докум. Подп. Дата 00-0-587 К660.00.208 Лист 3

Копировал Формат А3

2381-01

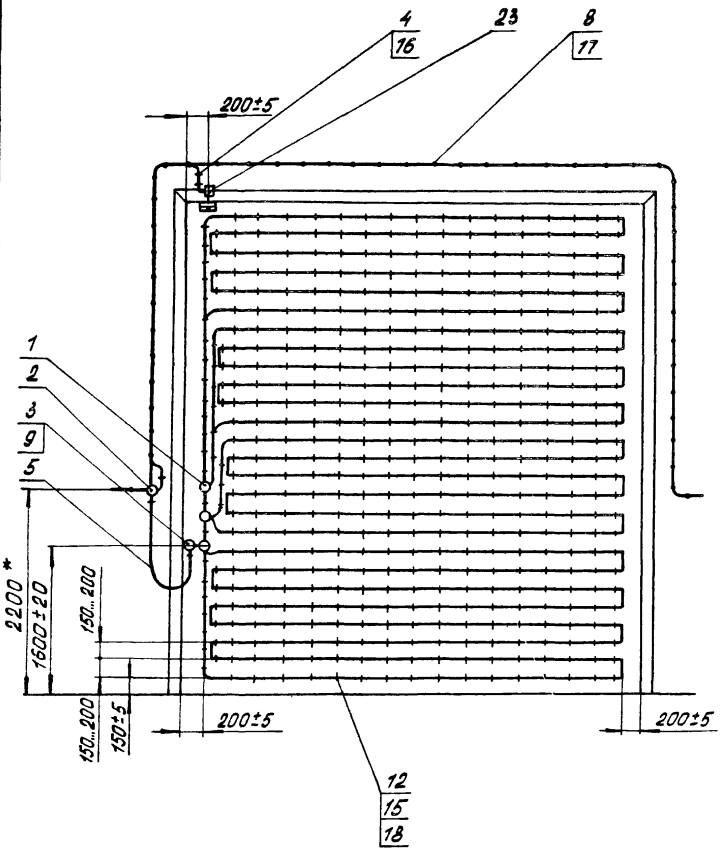

Обозначение	Выключатель
К660.00.208	ВП15Д-21А221-54У2.8
-01	ВП16Е23А231-55У22
-02	ВП19-21А321-67У2.16
-03	ВПК2112 УХЛ3

1.* Размер для справок.

2. Гибкий переход поз. 5, оканчивающийся вилкой поз. 9 и коробкой поз. 1, включается в шлейф блокировки на период охраны.

3. При толщине металлического листа полотна ворот боллее 3мм допускается блокировка ворот только на открывание путевыми выключателями.

Изм.	Лист	№ докум.	Подп.	Дата
Разраб.		Кривоногова		10.87
Пров.		Степанов		10.87
Рук. гр.		Алексеев		10.87
Зам. ГИПа		Белоусов		10.87
Н. контр.		Некрасова		10.87
Утв.		Терентьев		10.87

00-0-5.87 К660.00.208СБ

Блокировка одностворчатых раздвижных ворот, обшитых металлическим листом, путевыми выключателями, и проводом НВМ - 0,2

Лит.	Масса	Масштаб
И		
Лист	Листов 1	

ГПИ Спецавтоматика Ленинград

Копировал

Формат А3

2381-01

Инв. № подл. | Подп. и дата | Взам. инв. № | Инв. № дубл. | Подп. и дата

Схема электрическая соединений

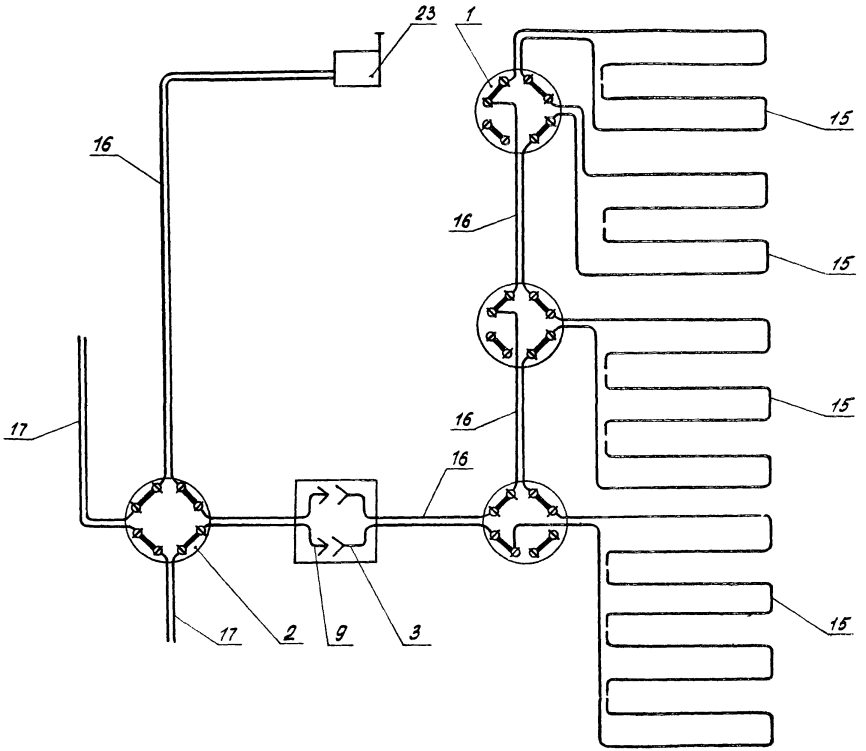

Инв. № подл.	Подп. и дата	Взам. инв. №	Инв. № дубл.	Подп. и дата

Изм.	Лист	№ докум.	Подп.	Дата	00-0-587 К660.00.208 СБ	Лист 2

Копировал

Формат А3

2381-01

Типовые материалы для проектирования Альбом 1

Формат	Зона	Поз.	Обозначение	Наименование	Кол.	Примечание
		13				
				Прочие изделия		
		14		Скобка телефонная 8-740 ТУ 27-20-040-27-84	620	
		15				
		16				
				Материалы		
		17		Провод НВМ-0,2 1500 ГОСТ 17515-72 Е	140	м
		18		Провод НВМ-0,35 1500 ГОСТ 17515-72 Е	30	м
		19		Провод ЛТВ-П ГОСТ 8133-77 Трубки 3.31 ТВ-40, белые, первого сорта ГОСТ 19034-82		Кол. по проекту
				⌀ 3	0,02	м
		20		⌀ 4	7	м
		21				
		22				
		23				
		24				

Инв.№подл. | Подп. и дата | Взам.инв.№ | Инв.№дубл. | Подп. и дата

Изм.	Лист	№ докум.	Подп.	Дата

00-0-5.87 К660.00.209 Лист 2

Формат	Зона	Поз.	Обозначение	Наименование	Кол.	Примечание
				Документация		
*			К660.00.209	Сборочный чертеж		А3, А3
				Сборочные единицы		
А4		1	К660.60.000	Коробка УК-2П	6	Альбом 2
А4		2	-01	Коробка УК-2П	2	То же
А4		3	К660.59.000	Розетка РА10	2	"
А4		4	К660.66.000	Скоба	56	"
А4		5	К660.61.000	Устройство блокировочное	1	Альбом 2
А4		6	К660.57.000	Гибкий переход	1	То же
А4		7	-02	Гибкий переход	2	"
		8				
				Стандартные изделия		
		9		Гвоздь ПО,8×12 ГОСТ 4028-63	0,06	кг
		10		Вилка В10 ГОСТ 7396-85 Е	2	Модификация согласно проекту
		11				
		12				

Инв.№подл. | Подп. и дата | Взам.инв.№ | Инв.№дубл. | Подп. и дата

Изм.	Лист	№ докум.	Подп.	Дата
Разраб.		Кривоногова		10.87
Пров.		Степанов		10.87
Рук.гр.		Алексеев		10.87
Н.контр.		Некрасова		10.87
Утв.		Терентьев		10.87

00-0-5.87 К660.00.209

Блокировка двустворчатых раздвижных деревянных ворот с калиткой путевыми выключателями, сигнализатором СМК-3 и проводом НВМ-0,2

Лит.	Лист	Листов
И	1	4

ГПИ Спецавтоматика Ленинград

Копировал

Формат А3

2381-01

Типовые материалы для проектирования Альбом 1

Формат	Зона	Поз.	Обозначение	Наименование	Кол.	Примечание
				К660.00.209-02		
				Сборочные единицы		
А4		27	К660.54.000-02	Устройство блокировочное	2	Альбом2
		28				
		29				
				К660.00.209-03		
				Сборочные единицы		
А4		27	К660.54.000-03	Устройство блокировочное	2	Альбом2

Инв.№подл. | Подп. и дата | Взам.инв.№ | Инв.№дубл. | Подп. и дата

Изм. Лист N°докум. Подп. Дата 00-0-5.87 К660.00.209 Лист 4

Формат	Зона	Поз.	Обозначение	Наименование	Кол.	Примечание
		25				
		26				
				Переменные данные для исполнений		
				К660.00.209		
				Сборочные единицы		
А4		27	К660.54.000	Устройство блокировочное	2	Альбом2
		28				
		29				
				К660.00.209-01		
				Сборочные единицы		
А4		27	К660.54.000-01	Устройство блокировочное	2	Альбом2
		28				
		29				

Инв.№подл. | Подп. и дата | Взам.инв.№ | Инв.№дубл. | Подп. и дата

Изм. Лист N°докум. Подп. Дата 00-0-5.87 К660.00.209 Лист 3

Копировал Голубь Формат А3

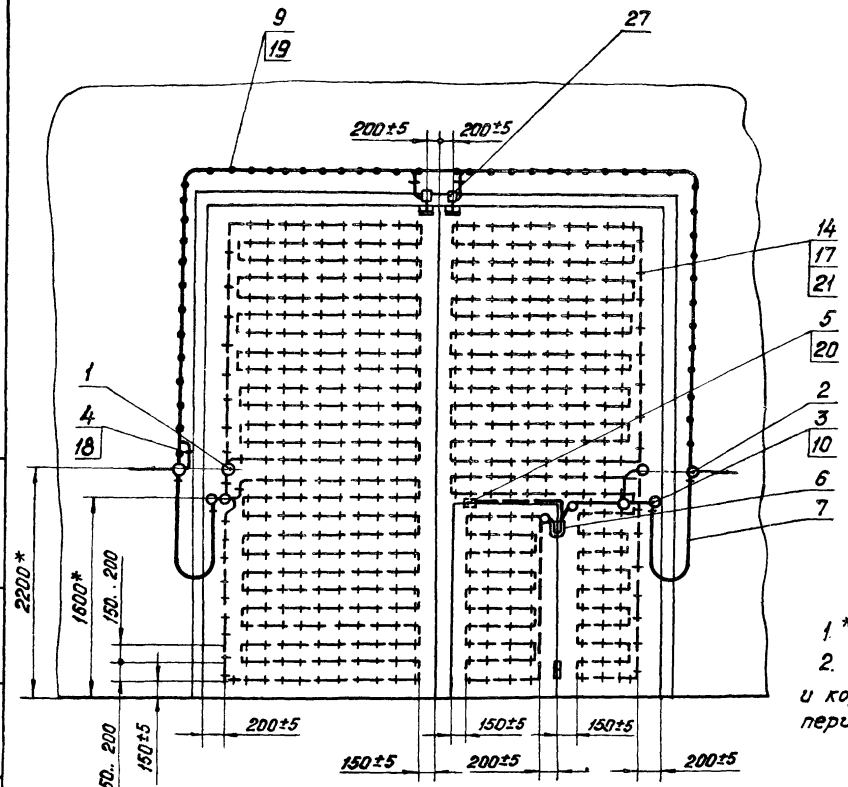

Обозначение	Место крепления выключателя, сигнализатора	
	На полотне ворот	На полотне калитки
К 660.00.209	ВП15Д-21А221-54У2.8	СМК-3
-01	ВП16Е 23А231-55У2 2	СМК-3
-02	ВП19-21А321-67У2 16	СМК-3
-03	ВПК 2112 УХЛ3	СМК-3

1.* Размеры для справок.

2. Гибкий переход поз.7, оканчивающихся вилкой поз.10 и коробкой поз.2, включается в шлейф блокировки на период охраны.

Изм.	Лист	№ докум.	Подп.	Дата
Разраб.		Кривоногова		10.87
Пров.		Степанов		10.87
Рук. группы		Алексеев		10.87
Зам. ГИП		Белоусов		10.87
Н. контр.		Некрасова		10.87
Утв.		Терентьев		10.87

00-0-5.87 К 660.00.209 СБ

Блокировка двустворчатых раздвижных деревянных ворот с калиткой путевыми выключателями, сигнализатором СМК-3 и проводом НВМ-0,2

Лит	Масса	Масштаб
И		
Лист 1	Листов 2	

ГПИ Спецавтоматика Ленинград

Копировал

Формат А3

2381-01

Инв.№ подл. | Подп. и дата | Взам. инв.№ | Инв.№ дубл. | Подп. и дата

Альбом 1

Типовые материалы для проектирования

Схема электрическая соединений

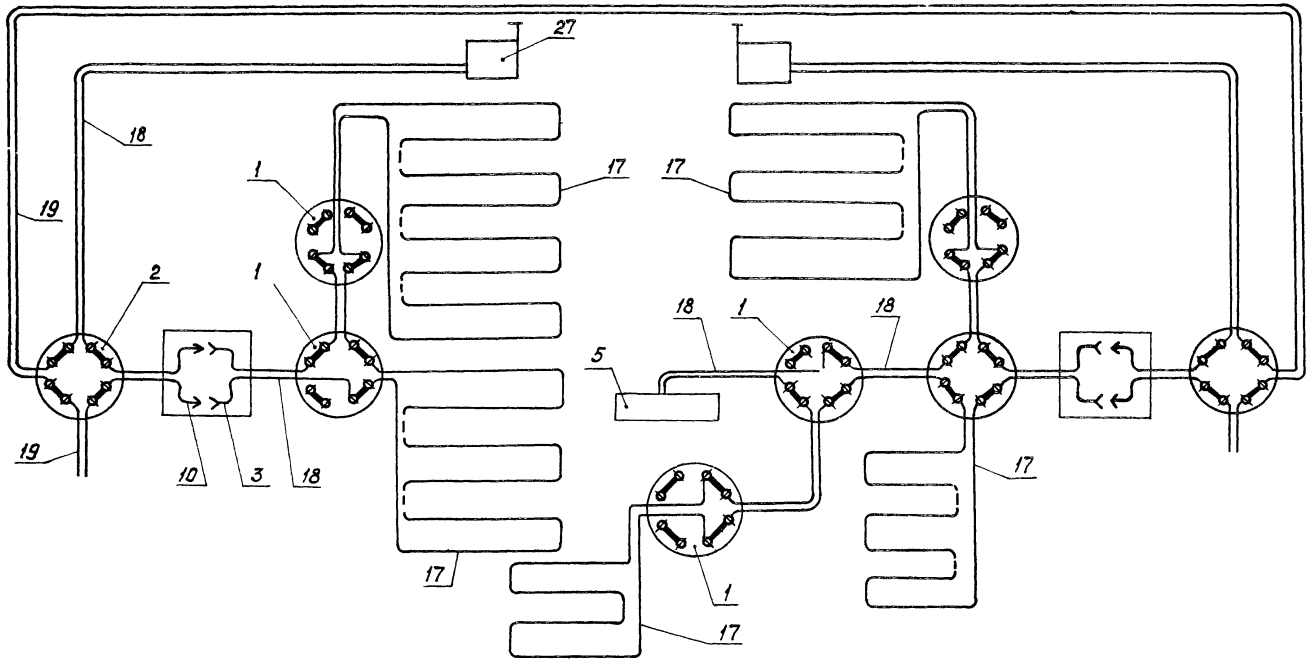

Изм.	Лист	№ докум.	Подп.	Дата	00-0-5.87 К 660. 00. 209 СБ	Лист 2

Инв. № подл. | Подп. и дата | Взам. инв. № | Инв. № дубл. | Подп. и дата

Копировал Формат А3

2381-01

Альбом 1

Типовые материалы для проектирования

Формат	Зона	Поз	Обозначение	Наименование	Кол.	Примечание
				Прочие изделия		
		9		Коробка крестовая ответвления ККО-20У1		
				ТУ36-1739-82	1	
		10		Коробка УК-2П		
				45-866е.0.362.017ТУ	1	
				Материалы		
		11		Труба 20х2,8		
				ГОСТ 3262-75	8	м
		12		Провод ПВ1х1,0-380		ол.по
				ГОСТ 6323-79		проекту
				К660.00.210-01		
				Сборочные единицы		
А4		1	К660.50.000-05	Устройство блокировочное	2	Альбом 2
А4		2	К660.66.000-03	Скоба	2	То же
				Стандартные изделия		
		3		Кабель КВВБГ 4х1,0		Кол.по
				ГОСТ 1508-78 Е		проекту

Инв.№ подл. | Подп. и дата | Взам. инв.№ | Инв.№ дубл. | Подп. и дата

Изм.	Лист	№ докум.	Подп.	Дата	00-0-5.87 К660.00.210	Лист 2

Формат	Зона	Поз	Обозначение	Наименование	Кол.	Примечание
				Документация		
А3			К660.00.210 СБ	Сборочный чертеж		
				Переменные данные для исполнений		
				К660.00.210		
				Сборочные единицы		
А4		1	К660.50.000-04	Устройство блокировочное	2	Альбом 2
А4		2	К660.66.000-04	Скоба	4	Альбом 2
				Стандартные изделия		
		3		Контргайка 20 ГОСТ 8968-75	4	
		4		Муфта 20 ГОСТ 8966-75	6	
		5		Сгон 20 ГОСТ 8969-75	4	
		6		Угольник 20 ГОСТ 8946-75	6	
		7				

Инв.№ подл. | Подп. и дата | Взам. инв.№ | Инв.№ дубл. | Подп. и дата

00-0-5.87 К660.00.210

Изм.	Лист	№ докум.	Подп.	Дата	Блокировка двустворчатых распашных ворот для взрывоопасных помещений выключателями ВПВ	Лит	Лист	Листов
Разраб.		Кривоногова		10.87		И	1	2
Пров.		Степанов		10.87		ГПИ Спецавтоматика Ленинград		
Рук.группы		Алексеев		10.87				
Н.контр.		Некрасова		10.87				
Утв.		Терентьев		10.87				

Копировал

Формат А3

2381-01

Рис. 1

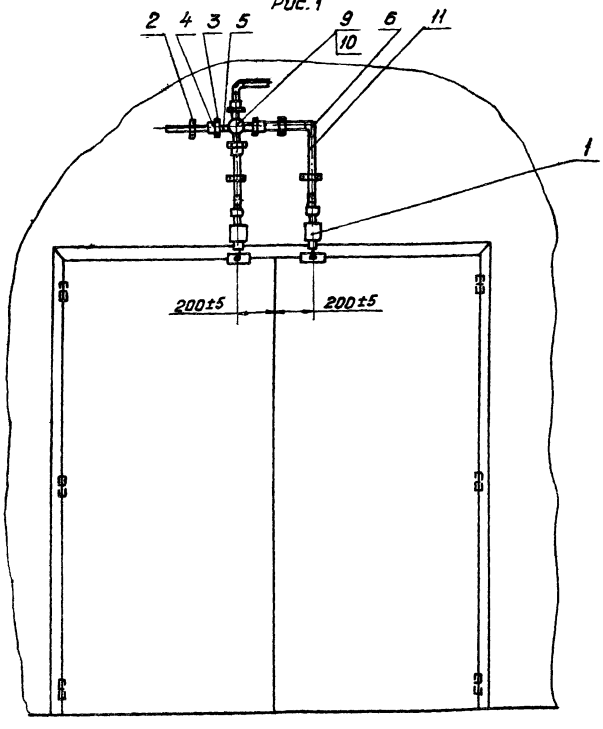

Схема электрическая соединений

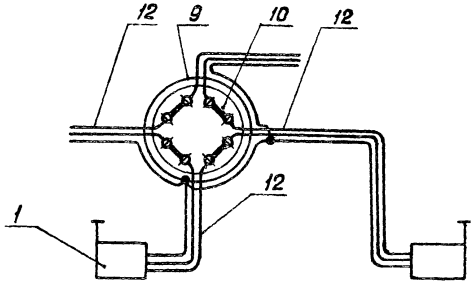

1. Ответвление проводов см черт. 660.65.000.СБ
2. Путевой выключатель поз.1 и коробку ККО-20У1 поз.9 заземлить проводом ПВ1х1,0 380 ГОСТ 6323-79
3. Четвертая жила кабеля поз.2 не разделывается.

Обозначение	Рис.	Выключатель
К660.00.210	1	ВПВ-11212У5
-01	2	ВПВ-4М 1212У5

						00-0-5.87 К660.00.210 СБ	
Изм.	Лист	№ докум.	Подп.	Дата			
Разраб		Кривоногова		10.87	Блокировка двустворчатых распашных ворот для взрывоопасных помещений выключателями ВПВ	Лит.	Масса	Масштаб
Пров		Степанов		10.87		У		
Рук. еруп.		Алексеев		10.87		Лист 1	Листов 2	
Зам. ГИП		Белоусов		10.87		ГПИ Спецавтоматика Ленинград		
Н. контр		Некрасова		10.87				
Утв.		Терентьев		10.87				

Копировал

Формат А3

2381-01

Инв. № подл. | Подп. и дата | Взам. инв. № | Инв. № дубл. | Подп. и дата

Рис.2

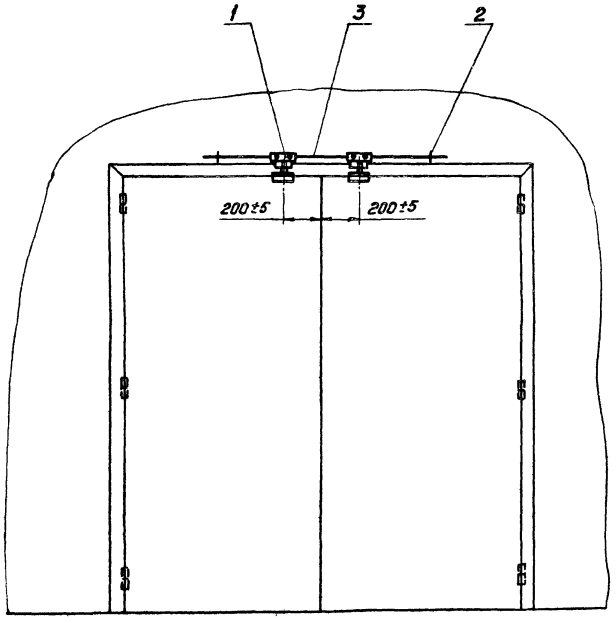

Схема электрическая соединений

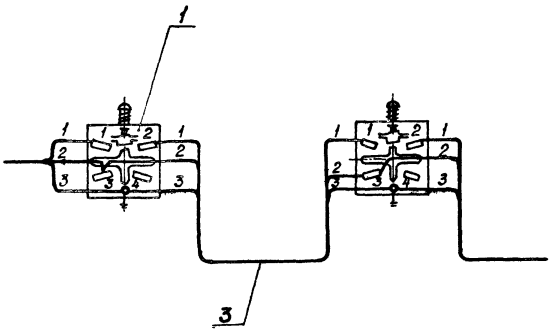

Инв.№ подл. | Подп. и дата | Взам. инв.№ | Инв.№ дубл. | Подп. и дата

Изм.	Лист	№ докум.	Подп.	Дата	00-0-5.87 К 660. 00. 210 СБ	Лист 2

Копировал

Формат А3

2381-01

Альбом 1

Типовые материалы для проектирования

Формат	Зона	Поз.	Обозначение	Наименование	Кол.	Примечание
				Материалы		
		8		Провод НВМ-0,35 1 500 ГОСТ 17515-72Е	15	м
		9		Провод ЛТВ-Л ГОСТ 8133-77		кол. по проекту

Формат	Зона	Поз.	Обозначение	Наименование	Кол.	Примечание
				Документация		
А3			К660.00.211СБ	Сборочный чертеж		
				Сборочные единицы		
А4		1	К660.60.000-01	Коробка УК-2П	1	Альбом 2
А4		2	К660.63.000	Извещатель ИОП 209-2 ДОП-3	4	Альбом 2
		3				
				Стандартные изделия		
		4		Гвоздь П 0,8×12 ГОСТ 4028-63	0,06	кг
		5				
				Прочие изделия		
		6		Скобка телефонная 8-740 ТУ 27-20-040-27-84	60	
		7				

Подп. и дата | Инв. № дубл. | Взам. инв. № | Подп. и дата | Инв. № подл.

Изм.	Лист	№ докум.	Подп.	Дата
Разраб.		Кривоногова		10.87
Пров.		Степанов		10.87
Рук. группы		Алексеев		10.87
Н. контр.		Некрасова		10.87
Утв.		Терентьев		10.87

00-0-5.87 К660.00.211

Блокировка распашных ворот извещателем ИОП 209-2 ДОП-3

Лит.	Лист	Листов
И	1	2

ГПИ Спецавтоматика Ленинград

Лист 2

Копировал

Формат А3

2381-01

Типовые материалы для проектирования Альбом 1

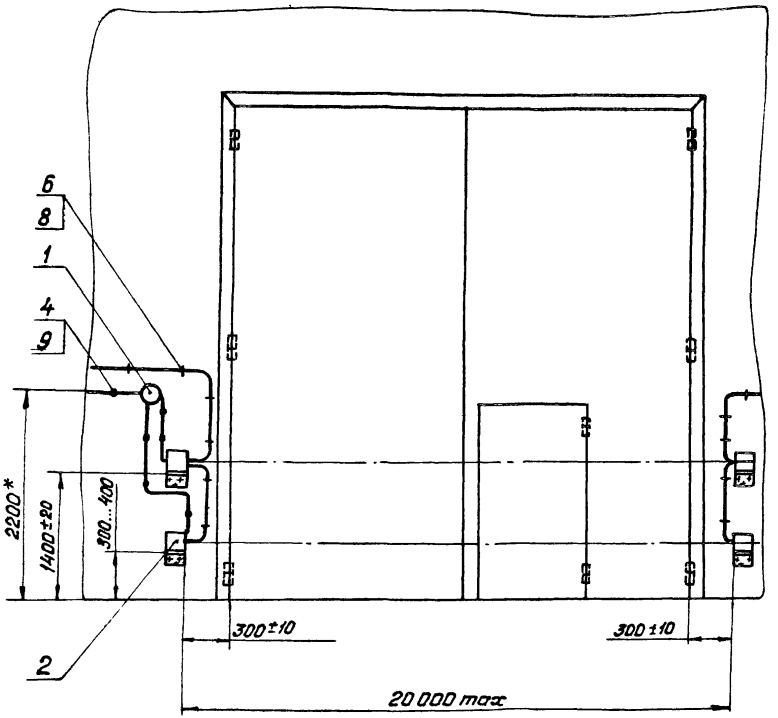

Схема электрическая соединений

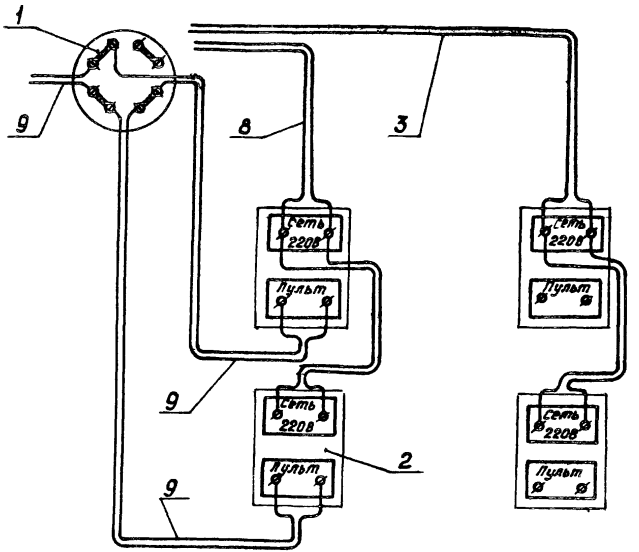

1.* Размер для справок.

2. Блокировку раздвижных ворот осуществить аналогично блокировке распашных.

Изм.	Лист	№ докум.	Подп.	Дата
Разраб		Кравоногова		10.87
Пров		Степанов		10.87
Рук. груп.		Алексеев		10.87
Зам. ГИП		Белоусов		10.87
Н. контр.		Некрасова		10.87
Утв.		Терентьев		10.87

00-0-5.87 К660.00.211.СБ

Блокировка распашных ворот извещателем ИОП 209-2 ДОП-3

Лит	Масса	Масштаб
И		
Лист	Листов 1	

ГПИ Спецавтоматика Ленинград

Копировал

Формат А3

2381-01

Инв. № подл. | Подп. и дата | Взам. инв. № | Инв. № дубл. | Подп. и дата

Типовые материалы для проектирования. Альбом 1

Формат	Зона	Поз.	Обозначение	Наименование	Кол.	Примечание
		10				
				Материалы		
		11		Провод НВМ-0,35 1 500 ГОСТ 17515-72Е		Кол. по проекту
		12		Провод АТВ-П ГОСТ 8133-77		Кол. по проекту

Изм.	Лист	№ докум.	Подп.	Дата

00-0-5.87 К660.00.212

Лист 2

Формат	Зона	Поз.	Обозначение	Наименование	Кол.	Примечание
				Документация		
А3			К660.00.212 СБ	Сборочный чертеж		
				Сборочные единицы		
А4		1	К660.68.000	Кронштейн для ИО209-1	2	Альбом 2
А4		2	-01	Кронштейн для ИО209-1	2	то же
		3				
		4				
		5				
				Прочие изделия		
				Извещатель ИО209-1 „Вектор-2" ДВ2.404 015 ТУ		
		6		Блок излучателя	2	
		7		Блок приемника	2	
		8		Блок питания	1	
		9				

00-0-5.87 К660.00.212

Изм.	Лист	№ докум.	Подп.	Дата
Разраб		Кривоногова		10.87
Пров		Степанов		10.87
Рук. группы		Алексеев		10.87
Н. контр.		Некрасова		11.87
Утв		Терентьев		10.87

Блокировка проемов для ворот извещателем ИО209-1 „Вектор-2"

Лит	Лист	Листов
И	1	2

ГПИ Спецавтоматика Ленинград

Копировал Бочк Формат А3

2381-01

Типовые материалы для проектирования

Альбом 1

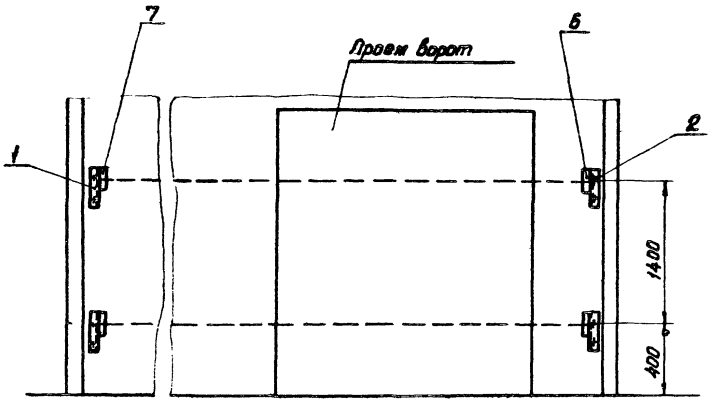

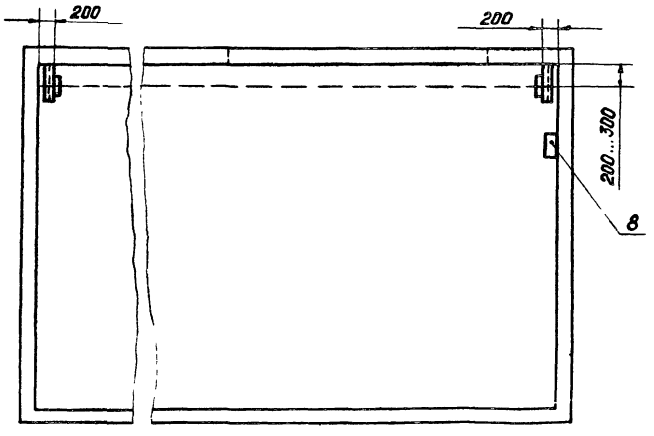

1. Дальность действия извещателя 20...100м.
2. Вдоль линии действия извещателя обеспечить свободную зону на расстоянии 250...300мм.
3. Монтаж производить проводами поз. 11 и 12.

Изм	Лист	№ докум	Подп	Дата
Разраб		Кривоногова		10.87
Пров		Степанов		10.87
Рук.группы		Алексеев		10.87
Зам ГИП		Белоусов		10.87
Н.контр.		Чекрасова		10.87
Утв.		Терентьев		10.87

00-0-5.87 К 660. 00. 212 СБ

Блокировка проемов для ворот извещателем ИО 209-1 „Вектор-2"

Лит	Масса	Масштаб
И		

Лист | Листов 1

ГПИ Спецавтоматика Ленинград

Копировал

Формат А3

2381-01

Инв. № подл.	Подп. и дата	Взам. инв. №	Инв. № дубл.	Подп. и дата

Типовые материалы для проектирования Альбом 1

Формат	Зона	Поз	Обозначение	Наименование	Кол.	Примечание
				Прочие изделия		
		10		Скоба телефонная 8-740 ТУ27-20-040-27-84	50	
		11				
		12				
				Материалы		
		13		Провод НВМ-02 1 500 ГОСТ 17515-72Е	12	м
		14		Провод НВМ-0,35 1500 ГОСТ 17515-72Е	3	м
		15		Провод ЛТВ-П ГОСТ 8133-77		Кол. по проекту
		16		Трубка 3.31ТВ-40,4, белая, первого сорта ГОСТ 19034-82	0,5	м
		17				
		18				
		19				

Инв. № подл. | Подп. и дата | Взам. инв. № | Инв. № дубл. | Подп. и дата

Изм	Лист	№ докум.	Подп.	Дата	00-0-5.87 К660.00.213	Лист 2

Формат	Зона	Поз	Обозначение	Наименование	Кол.	Примечание
				Документация		
*			К660.00.213СБ	Сборочный чертеж		*А3, А3
				Сборочные единицы		
А4		1	К660.60.000	Коробка УК-2П	2	Альбом 2
А4		2	-01	Коробка УК-2П	2	То же
А4		3	К660.57.000	Гибкий переход	2	"
А4		4	К660.66.000	Скоба	24	"
		5				
		6				
				Стандартные изделия		
		7		Гвоздь П 0,8×12 ГОСТ 4028-63	0,06	кг
		8				
		9				

Инв. № подл. | Подп. и дата | Взам. инв. № | Инв. № дубл. | Подп. и дата

Изм	Лист	№ докум.	Подп.	Дата	00-0-5.87 К660.00.213			
Разраб.		Криворогова		10.87	Блокировка погрузочно-разгрузочного деревянного люка путевыми выключателями сигнализатором СМК-3 и проводом НВМ-0,2	Лит	Лист 1	Листов 4
Пров.		Степанов		10.87		У		
Рук. группы		Алексеев		10.87		ГПИ Спецавтоматика Ленинград		
Н. контр		Некрасова		10.87				
Утв		Терентьев		10.87				

Копировал Формат А3

2381-01

Формат	Зона	Поз	Обозначение	Наименование	Кол.	Примечание
			К 660.00.213-03			
				Сборочные единицы		
А4		20	К 660.50.000-03	Устройство блокировочное	2	Альбом 2
		21				
			К 660.00.213-04			
				Сборочные единицы		
А4		20	К 660.61.000	Устройство блокировочное	2	Альбом 2
		21				
				Материалы		
		22		Трубка 3,3 ТВ-40,3, белая, первого сорта ГОСТ 19034-82	0,02	м
		23				

Инв. № подл. | Подп. и дата | Взам. инв. № | Инв. № дубл. | Подп. и дата

Изм. Лист № докум. Подп. Дата

00-0-5.87 К 660.00.213

Лист 2

Формат	Зона	Поз	Обозначение	Наименование	Кол.	Примечание
			Переменные данные для исполнения			
				К 660.00.213		
				Сборочные единицы		
А4		20	К 660.50.000	Устройство блокировочное	2	Альбом 2
		21				
				К 660.00.213-01		
				Сборочные единицы		
А4		20	К 660.50.000-01	Устройство блокировочное	2	Альбом 2
		21				
				К 660.00.213-02		
				Сборочные единицы		
А4		20	К 660.50.000-02	Устройство блокировочное	2	Альбом 2
		21				

Инв. № подл. | Подп. и дата | Взам. инв. № | Инв. № дубл. | Подп. и дата

Изм. Лист № докум. Подп. Дата

00-0-5.87 К 660.00.213

Лист 3

Копировал

2381-01

Формат А3

Альбом 1

Типовые материалы для проектирования

Рис. 1

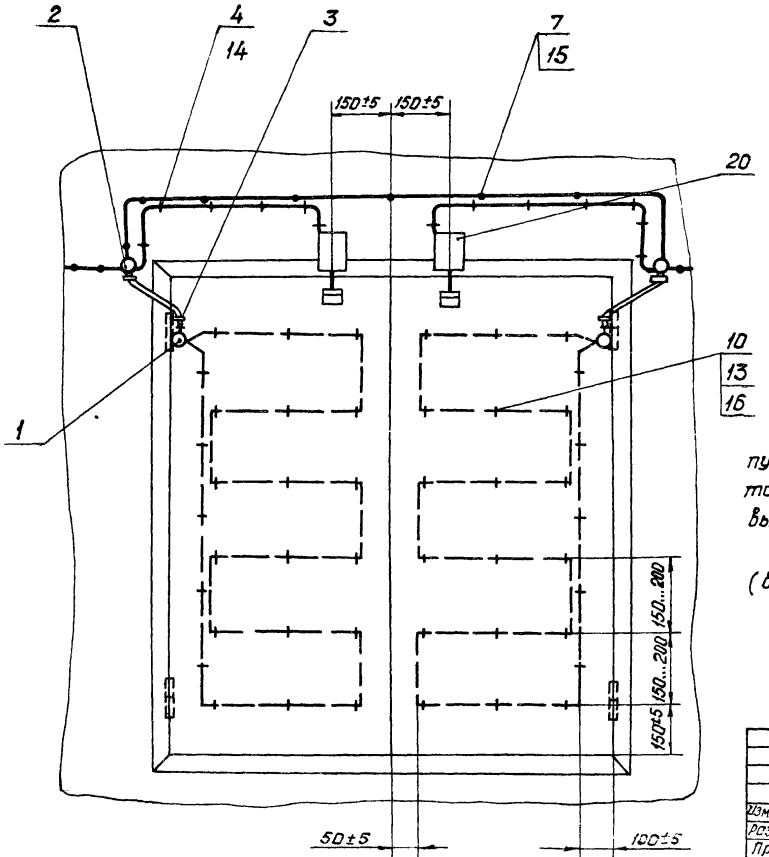

Обозначение	Рис	Выключатели
К 660. 00. 213	1	ВП15Д-21А221-54 У2.8
– 01	1	ВП16Е 23А 231-55 У2 2
– 02	1	ВП19-21А 321-67 У2.16
– 03	1	ВПК 211 2УХЛ3
– 04	2	СМК-3

1. Часть схемы электрической соединений, обведенная пунктиром, дана для варианта подключения сигнализатора СМК-3 поз. 20, устанавливаемого на место путевых выключателей поз. 20

2. Коробка УК-2П поз. 1 устанавливается открыто (без углубления).

Изм	Лист	№ докум.	Подп.	Дата
Разраб.		Кривоногова		10.87
Пров		Степанов		10.87
Рук. групп		Алексеев		10.87
Зам. ГИП		Белоусов		10.87
Н. контр.		Некрасова		10.87
Утв.		Терентьев		10.87

00-0-5.87 К 660. 00. 213 СБ

Блокировка погрузочно-разгрузочного деревянного люка путевыми выключателями, сигнализатором СМК-3 и проводом НВМ-0,2

Лит.	Масса	Масштаб
И		

Лист 1 | Листов 2

ГПИ Спецавтоматика Ленинград

Инв. № подл. | Подп. и дата | Взам. инв. № | Инв. № дубл. | Подп. и дата

Копировал Бога Формат А3

2381-01

Схема электрическая соединений

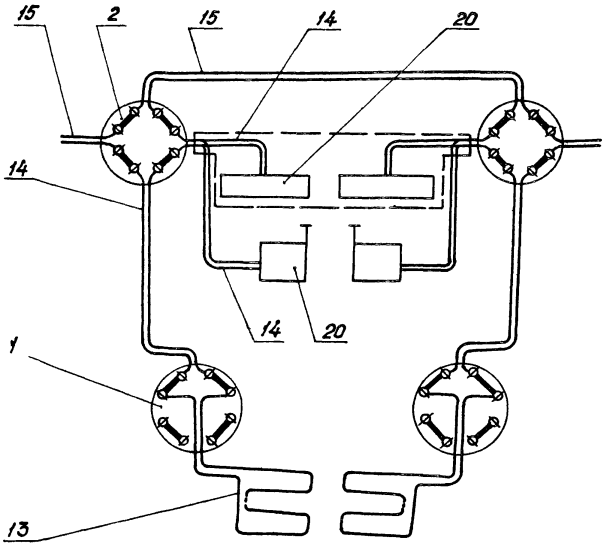

Рис. 2
Остальное - см. рис. 1

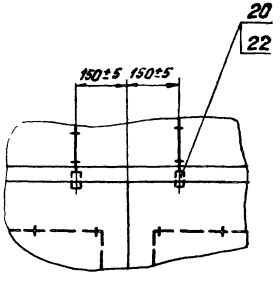

Инв. № подл.	Подп. и дата	Взам. инв. №	Инв. № дубл.	Подп. и дата

Изм.	Лист	№ докум.	Подп.	Дата	00-0-5.87 К660. 00. 213 СБ	Лист 2

Копировал Брагз Формат А3

Альбом I

Типовые материалы для проектирования

Формат	Зона	Поз.	Обозначение	Наименование	Кол.	Примечание
				Прочие изделия		
		10		Скобка телефонная		
				8-740		
				ТУ 27-20-040-27-84	50	
		11				
		12				
				Материалы		
		13		Провод НВМ-0,2 1 500		
				ГОСТ 17515-72Е	12	м
		14		Провод НВМ-0,35 1 500		
				ГОСТ 17515-72Е	3	м
		15		Провод ЛТВ-П		Кол. по
				ГОСТ 8133-77		проекту
		16		Трубка 3,3 ТВ-40,4,		
				белая, первого сорта		
				ГОСТ 19034-82	0,5	м
		17				
		18				
		19				

Инв. № подл. | Подп. и дата | Взам. инв. № | Инв. № дубл. | Подп. и дата

Изм.	Лист	№ докум.	Подп.	Дата	00-0-5.87 К 660.00.214	Лист 2

Формат	Зона	Поз.	Обозначение	Наименование	Кол.	Примечание
				Документация		
А3			К 660.00.214СБ	Сборочный чертеж		
				Сборочные единицы		
А4		1	К 660.60.000	Коробка УК-2П	2	Альбом
А4		2	-01	Коробка УК-2П	2	То же
А4		3	К 660.57.000	Гибкий переход	2	"
А4		4	К 660.66.000	Скоба	24	"
		5				
		6				
				Стандартные изделия		
		7		Гвоздь П 0,8×12		
				ГОСТ 4028-63	0,06	кг
		8				
		9				

Инв. № подл. | Подп. и дата | Взам. инв. № | Инв. № дубл. | Подп. и дата

Изм.	Лист	№ докум.	Подп.	Дата	00-0-5.87 К 660.00.214			
Разраб.		Кривоногова		10.87	Блокировка погрузочно-разгрузочного люка, обшитого металлическим листом, путевыми выключателями.	Лит И	Лист 1	Листов 2
Провер.		Степанов		10.87		ГПИ Спецавтоматика Ленинград		
Рук. груп.		Алексеев		10.87				
Н. контр.		Некрасова		10.87				
Утв.		Терентьев		10.87				

Копировал Коля

Формат А3

2381-01

Альбом 1

Типовые материалы для проектирования

Формат	Зона	Поз.	Обозначение	Наименование	Кол.	Примечание
				К 660.00.214-03		
				Сборочные единицы		
А4		20	К 660.50.000-03	Устройство блокировочное	2	Альбом 2
		21				

Инв. № подл. | Подп. и дата | Взам. инв. № | Инв. № дубл. | Подп. и дата

Изм. Лист № докум. Подп. Дата

00-0-5.87 К 660.00.214

Лист 4

Формат	Зона	Поз.	Обозначение	Наименование	Кол.	Примечание
				Переменные данные для исполнений		
				К 660.00.214		
				Сборочные единицы		
А4		20	К 660.50.000	Устройство блокировочное	2	Альбом 2
		21				
				К 660.00.214-01		
				Сборочные единицы		
А4		20	К 660.50.000-01	Устройство блокировочное	2	Альбом 2
		21				
				К 660.00.214-02		
				Сборочные единицы		
А4		20	К 660.50.000-02	Устройство блокировочное	2	Альбом 2
		21				

Инв. № подл. | Подп. и дата | Взам. инв. № | Инв. № дубл. | Подп. и дата

Изм. Лист № докум. Подп. Дата

00-0-5.87 К 660.00.214

Лист 3

Копировал

Формат А3

2381-01

Типовые материалы для проектирования Альбом 1

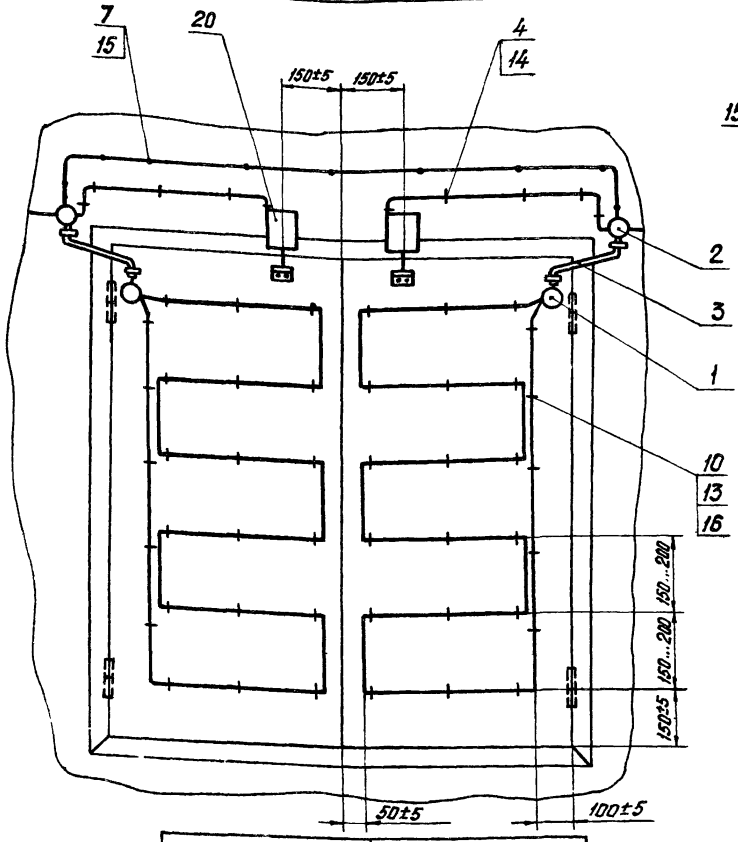

Обозначение	Выключатель
К 660. 00. 214	ВП15А-21А221-54 У2.8
-01	ВП16Е 23А231-55 У2 2
-02	ВП19-21А321-67У2.16
-03	ВПК 2112 УХЛ3

Схема электрическая соединений

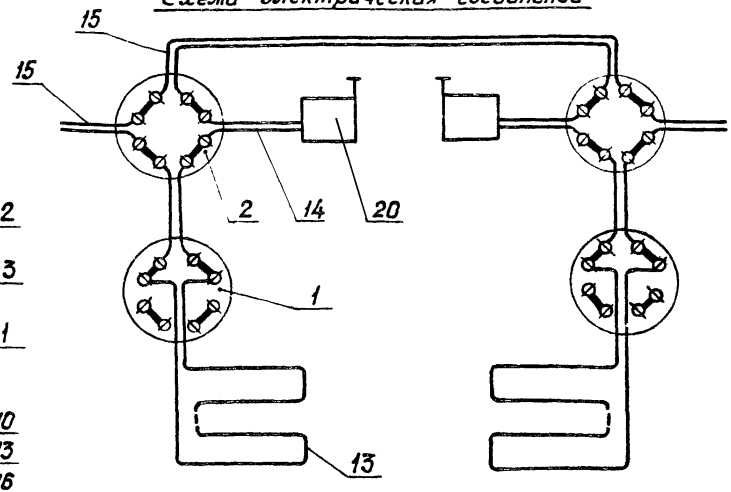

При толщине металлического листа полотна люка более 3мм допускается блокировка люка только на открывание путевыми выключателями.

Изм.	Лист	№ докум.	Подп.	Дата
Разраб.		Кривоногова		10.87
Пров.		Степанов		10.87
Рук. группы		Алексеев		10.87
Зам. ГИП		Белоусов		10.87
Н. контр.		Некрасова		10.87
Утв.		Терентьев		10.87

00-0-5.87 К 660.00.214 СБ

Блокировка поперечно-разгрузочного люка, обшитого металлическим листом, путевыми выключателями.

Лит.	Масса	Масштаб
И		
Лист	Листов 1	

ГПИ Спецавтоматика Ленинград

Копировал

Формат А3

2381-01

Инв. № подл. | Подп. и дата | Взам. инв. № | Инв. № дубл. | Подп. и дата

Альбом 1

Типовые материалы для проектирования

Формат	Зона	Поз.	Обозначение	Наименование	Кол.	Примечание
		8				
				Материалы		
		9		Провод НВМ-0,35 1 500		
				ГОСТ 17515-72Е	4	м
		10		Провод ЛТВ-Л		Кол. по
				ГОСТ 8133-77		проекту

Формат	Зона	Поз.	Обозначение	Наименование	Кол.	Примечание
				Документация		
А3			К660.00.215 СБ	Сборочный чертеж		
				Сборочные единицы		
А4		1	К660.60.000-01	Коробка УК-2П	1	Альбом 2
А4		2	К660.63.000	Извещатель ИОП209-2		
				ДОП-3	1	Альбом 2
		3		Светоотражатель	1	Из комплекта ДОП-3
		4				
				Стандартные изделия		
		5		Гвоздь ПД 0,8×12		
				ГОСТ 4028-63	0,06	кг
		6				
				Прочие изделия		
		7		Скобка телефонная 8-740		
				ТУ 27-20-040-27-84	20	

Инв. № подл. | Подп. и дата | Взам. инв. № | Инв. № дубл. | Подп. и дата

Изм.	Лист	№ докум.	Подп.	Дата
Разраб.		Кривоногова		10.81
Провер.		Степанов		10.81
Рук. арт.		Алексеев		10.81
Н. контр.		Некрасова		10.81
Утв.		Терентьев		10.81

00-0-5.87 К660.00.215

Блокировка люка извещателем ИОП-209-2 ДОП-3

Лит	Лист	Листов
И	1	2

ГПИ Спецавтоматика Ленинград

Копировал

формат А4

2381-01

Типовые материалы для проектирования Альбом 1

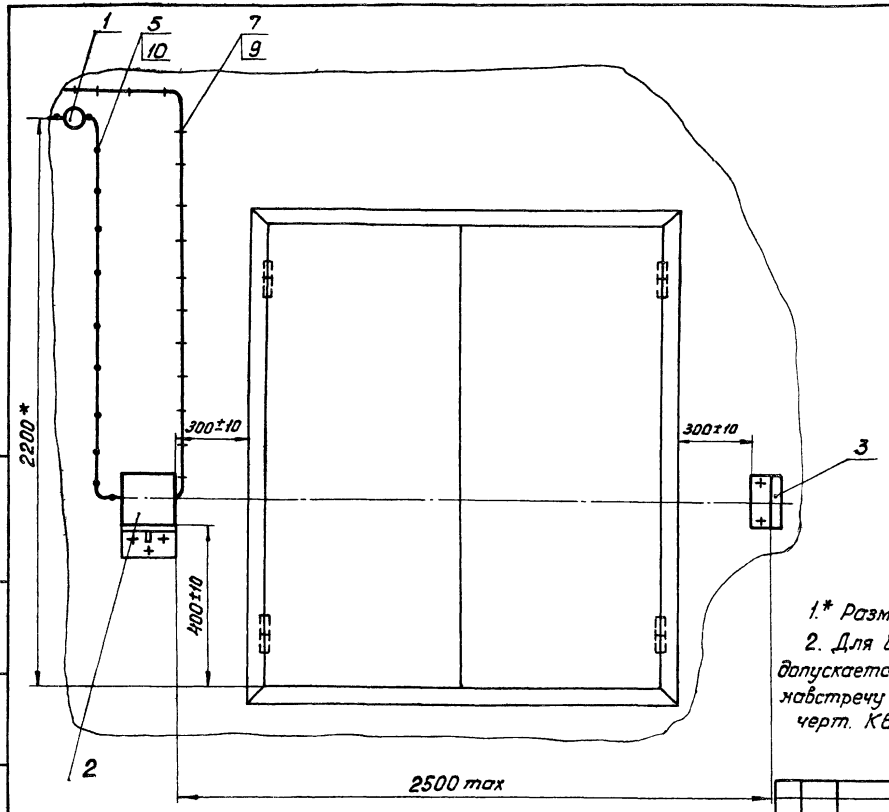

Схема электрическая соединений

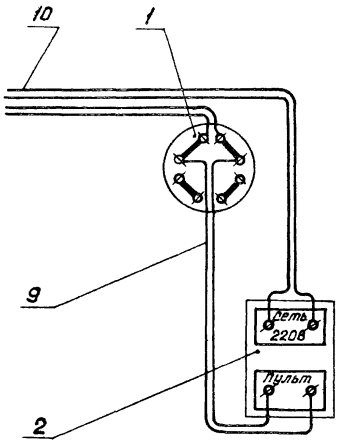

1.* Размер для справок

2. Для блокировки участков длиной свыше 2м допускается использовать два извещателя, направленных навстречу друг другу (без светоотражателя) см. черт. К660.00.211 СБ

Изм.	Лист	№ докум.	Подп.	Дата
Разраб		Кривенкова		10.87
Пров.		Степанов		10.87
Рук. груп.		Алексеев		10.87
Зам. ГИП		Белоусов		10.87
Н. контр.		Некрасова		10.87
Утв.		Терентьев		10.87

00-0-5.87 К660.00.215 СБ

Блокировка люка извещателем ИОП209-2.ДОП-3

Лит.	Масса	Масштаб
И		

Лист | Листов 1

СПИ Спецавтоматика Ленинград

Копировал

Формат А3

2381-01

Инв. № подл. | Подп. и дата | Взам. инв. № | Инв. № дубл. | Подп. и дата

Типовые материалы для проектирования Альбом 1

Формат	Зона	Поз.	Обозначение	Наименование	Кол.	Примечание
				Переменные данные для исполнений		
				К660.00.216		
				Сборочные единицы		
А4		9	К660.64.000	Устройство блокировочное	2	Альбом 2
				К660.00.216-01		
				Сборочные единицы		
А4		9	К660.64.000-01	Устройство блокировочное	2	Альбом 2
				К660.00.216-02		
				Сборочные единицы		
А4		9	К660.64.000-02	Устройство блокировочное	2	Альбом 2
				К660 00.216-03		
				Сборочные единицы		
А4		9	К660.64.000-03	Устройство блокировочное	2	Альбом 2

Инв. № подл. | Подп. и дата | Взам. инв. № | Инв. № дубл. | Подп. и дата

Изм.	Лист	№ докум.	Подп.	Дата

00-0-5.87 К660.00.216 Лист 2

Формат	Зона	Поз.	Обозначение	Наименование	Кол.	Примечание
				Документация		
А3			К660.00.216 СБ	Сборочный чертеж		
				Сборочные единицы		
А4		1	К660.60.000-01	Коробка УК-2П	1	Альбом 2
А4		2	К660.66.000	Скоба	6	То же
		3				
				Стандартные изделия		
		4		Гвоздь ПО,8×12 ГОСТ 4028-63	0,06	кг
		5				
				Материалы		
		6		Провод НВМ-0,35 1500 ГОСТ 17515-72 Е	2,5	м
		7		Провод ЛТВ-П ГОСТ 8133-77		Кол. по проекту
		8				

Инв. № подл. | Подп. и дата | Взам. инв. № | Инв. № дубл. | Подп. и дата

Изм.	Лист	№ докум.	Подп.	Дата
Разраб.		Кривоногова		10.81
Пров.		Степанова		10.81
Рук. гр.		Алексеев		10.81
Н. контр.		Некрасова		10.81
Утв.		Перемитина		10.81

00-0-5.87 К660.00.216

Блокировка погрузочно-разгрузочного наклонного люка, обшитого металлическим листом, путевыми выключателями.

Лит.	Лист	Листов
И	1	2

ГПИ Специавтоматика Ленинград

Копировал

Формат А3

2381-01

Альбом 1

Типовые материалы для проектирования

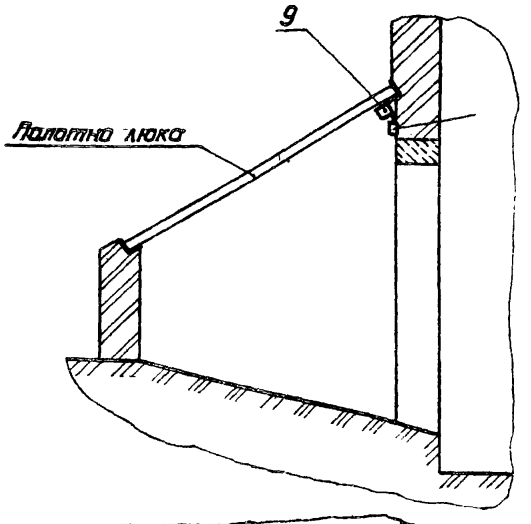

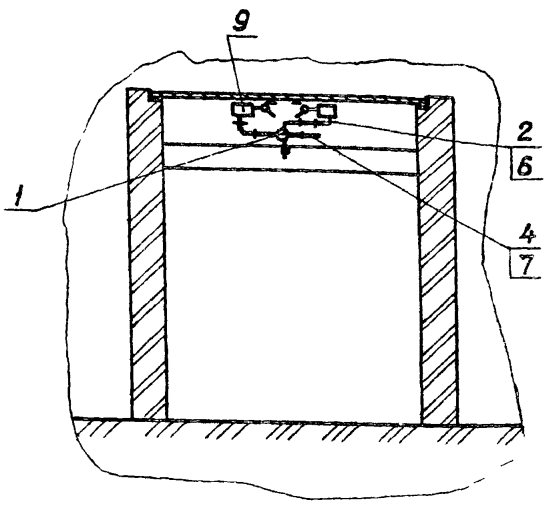

Схема электрическая соединений

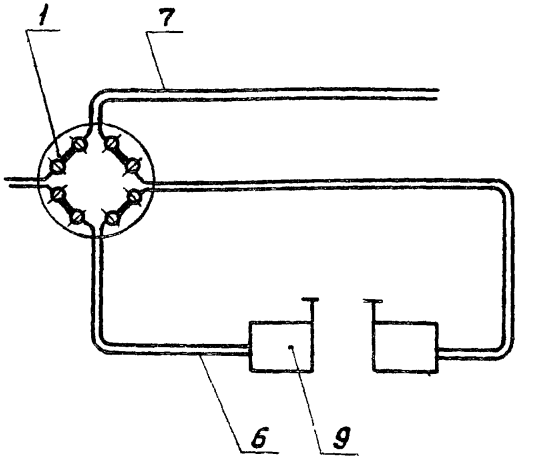

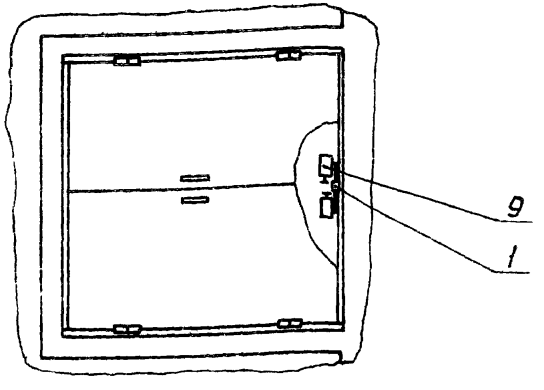

Выключатель поз. 9 закрыть защитным металлическим кожухом для предотвращения от механических повреждений.

Обозначение	
К660.00.216	ВП15Д-21А221-54 У2.8
-01	ВП16Е 23А231-55 У2 2
-02	ВП19-21А321-67 У2.16
-03	ВПК 2112 УХЛ3

						00-0-5.87 К660.00.216 СБ	
Изм.	Лист.	№ докум.	Подп.	Дата			
Разраб.		Кривоногова		10.87	Блокировка погрузочно-разгрузочного наклонного люка, обшитого металлическим листом, путевыми выключателями.	Лит.	Масса	Масштаб
Пров.		Степанов		10.87		И		
Рук. ерут.		Алексеев		10.87		Лист	Листов 1	
Зам. ГИП		Белоусов		10.87		ГПИ Спецавтоматика Ленинград		
Н. контр.		Некрасова		10.87				
Утв.		Терентьев		10.87				

Копировал

Формат А3

2381-01

Инв. № подл. | Подп. и дата | Взам. инв. № | Инв. № дубл. | Подп. и дата

gost.e-ecolog.ru