ТИПОВОЙ ПРОЕКТ
902-1-148.88

# КАНАЛИЗАЦИОННАЯ НАСОСНАЯ СТАНЦИЯ ПРОИЗВОДИТЕЛЬНОСТЬЮ 800-1400 $м^3/ч$, НАПОРОМ 80 м ПРИ ГЛУБИНЕ ЗАЛОЖЕНИЯ ПОДВОДЯЩЕГО КОЛЛЕКТОРА 4,0 М

(СБОРНО-МОНОЛИТНЫЙ ВАРИАНТ)

АЛЬБОМ 4


КЖ1.И ИЗДЕЛИЯ СТР. 2... 27
АР.И ИЗДЕЛИЯ СТР. 28... 32



23464 - 04


Отпускная цена
на момент реализации
указана в счет-накладной


gost.e-ecolog.ru

ТИПОВОЙ ПРОЕКТ
902-1-148.86

# КАНАЛИЗАЦИОННАЯ НАСОСНАЯ СТАНЦИЯ ПРОИЗВОДИТЕЛЬНОСТЬЮ 800-1400 $м^3/ч$, НАПОРОМ 80 м ПРИ ГЛУБИНЕ ЗАЛОЖЕНИЯ ПОДВОДЯЩЕГО КОЛЛЕКТОРА 4.0 М

/СБОРНО-МОНОЛИТНЫЙ ВАРИАНТ/

## АЛЬБОМ 4

ПРИМЕНЕННЫЕ ТИПОВЫЕ МАТЕРИАЛЫ:
Серия 7.902-4 Бак разрыва струи вместимостью 180 л


Разработан проектным институтом
„Харьковский Водоканалпроект"

Главный инженер института Г.А. Бондаренко
Главный инженер проекта В.С. Ляюк



Распространитель ЦИТП (Тбилисский филиал)

Утвержден Главным Управлением проектирования Госстроя СССР
протокол от 8.07.86 г. №20
Введен в действие в/о Союзводоканалниипроект
приказ № 298 от 15.09.88 г.

# Содержание


| Обозначение документа | Наименование | Стр. |
|---|---|---|
| | Содержание | 2 |
| 902-1-148.88-КЖ1.И.ТТ | Технические требования | 3 |
| -КЖ1.И.П3 | Плита П3 | 4 |
| -КЖ1.И.П4 | Плита П4 | 5 |
| -КЖ1.И.ОП1 | Опорная подушка ОП1 | 6 |
| -КЖ1.И.ВС1 | Ведомость расхода стали | 6 |
| -КЖ1.И.Б1 | Балка Б1, Б2 | 7 |
| -КЖ1.И.П5 | Плита П5...П8, П11, П13 | 8 |
| -КЖ1.И.П9 | Плита П9, П10, П12, П14 | 9 |
| -КЖ1.И.ВС2 | Ведомость расхода стали | 10 |
| -КЖ1.И.Кр1 | Каркас плоский Кр1, Кр5, Кр6 | 11 |
| -КЖ1.И.Кр2 | Каркас плоский Кр4, Кр2 | 11 |
| -КЖ1.И.Кр7 | Каркас плоский Кр7, Кр8 | 12 |
| -КЖ1.И.Кр9 | Каркас плоский Кр9, Кр10 | 12 |
| -КЖ1.И.Кр12 | Каркас плоский Кр12, Кр17 | 13 |
| -КЖ1.И.Кр13 | Каркас плоский Кр13, Кр14, Кр16 | 13 |
| -КЖ1.И.Кр18 | Каркас плоский Кр18 | 14 |
| -КЖ1.И.Кр19 | Каркас плоский Кр19 | 14 |
| -КЖ1.И.Кр20 | Каркас плоский Кр20, Кр21 | 15 |
| -КЖ1.И.Кр22 | Каркас плоский Кр22, Кр23 | 15 |
| -КЖ1.И.Кр11 | Каркас Кр11 | 16 |
| -КЖ1.И.С9 | Сетка С9 | 16 |
| -КЖ1.И.С1 | Сетка С1 | 17 |
| -КЖ1.И.С2 | Сетка С2 | 17 |
| -КЖ1.И.С3 | Сетка арматурная С3, С4 | 18 |
| -КЖ1.И.С5 | Сетка арматурная С5 | 18 |
| -КЖ1.И.Кр26 | Каркас Кр26, Кр27, Кр28, Кр29, Кр30 | 19 |
| -КЖ1.И.Р1 | Решетка Р1, Р2 | 19 |

| Обозначение документа | Наименование | Стр |
|---|---|---|
| 902-1-148.88-КЖ1.И.МН1 | Изделие закладное МН1, МН2 | 20 |
| -КЖ1.И.МН3 | Изделие закладное МН3 | 21 |
| -КЖ1.И.МН4 | Изделие закладное МН4 | 21 |
| -КЖ1.И.МС1 | Изделие соединительное МС1 | 22 |
| -КЖ1.И.МС2 | Изделие соединительное МС2 | 22 |
| -КЖ1.И.МН5 | Изделие закладное МН5 | 23 |
| -КЖ1.И.Кр3 | Каркас Кр3 | 23 |
| -КЖ1.И.МН6 | Изделие закладное МН6 | 24 |
| -КЖ1.И.БФ1 | Балка фундаментная ФБ6-11у | 25 |
| -КЖ1.И.КП3 | Каркас пространственный КП3 | 26 |
| -КЖ1.И.Кр24 | Каркас плоский Кр24 | 26 |
| -КЖ1.И.МН7 | Изделие закладное МН7 | 27 |
| | Содержание выпуска АР.И | 28 |
| -АР.И.ТТ | Технические требования | 28 |
| -АР.И.ИД1 | Дверной блок ИД1 | 29 |
| -АР.И.П1 | Дверные полотна П1...П4 | 30 |
| -АР.И.К1 | Коробка К1 | 31 |
| -АР.И.НС1 | Накладка НС1 | 32 |


Инв.№подл. | Подпись и дата | Взам.инв.№

Альбом 4

1. Сборные железобетонные изделия запроектированы из тяжелого бетона при условии их изготовления в заводских условиях в инвентарных стальных формах. Изделия должны изготовляться в точном соответствии с рабочими чертежами, а так же требованиями ГОСТ 13015.1-81 „Изделия железобетонные и бетонные. Общие технические требования."
2. Изделия армируются арматурными сетками и каркасами.
3. Фиксация закладных изделий осуществляется путем крепления их к опалубочной форме.
4. Для строповки изделий при извлечении их из опалубочной формы и при их транспортировке предусмотрено применение строповочных петель.
5. Складирование изделий производится в штабелях. Высота штабеля назначается из условия обеспечения требований техники безопасности согласно СНиПIII-4-80.
6. Погрузку и транспортирование изделий следует производить в соответствии с рекомендациями временных указаний по перевозке унифицированных сборных железобетонных деталей и конструкций промышленного строительства автомобильным транспортом.
7. Плоские арматурные изделия следует изготовлять при помощи контактной точечной сварки по ГОСТ 14098-85.

| | | | |
|---|---|---|---|
| Разраб. | Безуглая | | |
| Рассчит. | | | |
| Провер. | Шмандий | | |
| Вед.инж. | Шмандий | | |
| Рук.гр. | Боровик | | |
| Гл.спец. | Власенко | | |
| Н.контр. | Сокольская | | |
| Нач.отд. | Шейко | | |

Привязан

Инв.№

ТП902-1-148.88 - КЖ1.И.ТТ

Технические требования

| Стадия | Лист | Листов |
|---|---|---|
| Р | | 1 |

Госстрой СССР Союзводоканалпроект Харьковский Водоканалпроект

23464-04 4

Копир. Кулешова

Формат А3

Инв.№подл. | Подп. и дата | Взам.инв.№

Альбом 4

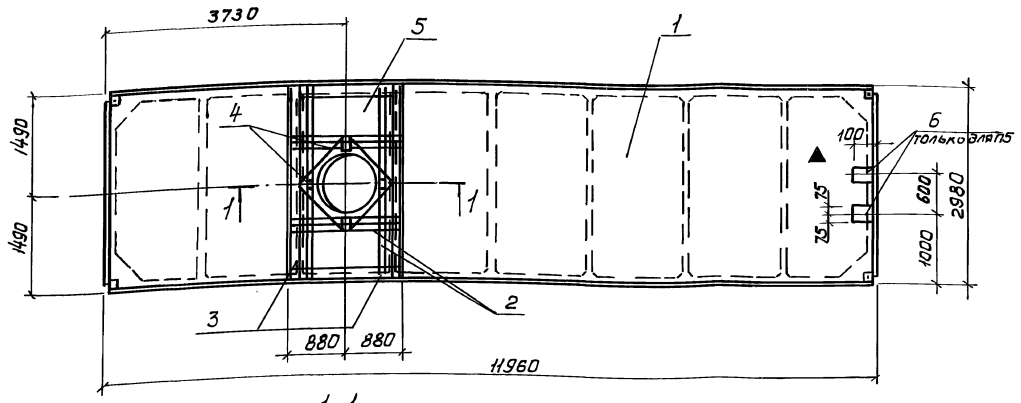


1-1

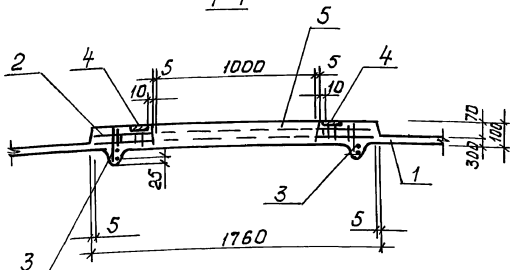


Взамен Кр 10

Технические требования см. 902-1-148.88-КЖ 1.И.ТТ

Опалубочный чертеж см. 1.465.1-3/80. Вып.5

Масса плиты 8,0т

| Марка плиты | Поз | Наименование | Кол | Обозначение документа |
|---|---|---|---|---|
| П3 | 1 | 2ПГ12-3АIVТ | 1 | 1.465.1-3/80 Вып5 |
| | 2 | Каркас КП3 | 1 | 1.465.1-3/80 Вып.4 |
| | 3 | Каркас Кр25 | 2 | 1.465.1-3/80 Вып.4 |
| | 4 | Изделие закладное Мн12 | 4 | 1.465.1-3/80 Вып.4 |
| | 5 | Бетон класса В30 м³ | 0,37 | |
| П5 | 1 | 2ПГ12-3АIVТ | 1 | 1.465.1-3/80 Вып.5 |
| | 6 | Изделие закладное Мн106б | 2 | 1.400-15 Вып.1 |

| | | |
|---|---|---|
| Разраб | Шелелева | |
| Рассчит | Тихоловская | |
| Провер | Шмандий | |
| Ведущ. инж. | Шмандий | |
| Рукер | Боровик | |
| Гл.спец | Власенко | |
| Н.контр | Сокольская | |
| Нач.отд | Шейко | |

Привязан

Инв.№

ТП 902-1-148.88-Кж 1.И.П3

Плита П3, П5

| Стадия | Лист | Листов |
|---|---|---|
| Р | | 1 |

Госстрой СССР Союзводоканалпроект Харьковский Водоканалпроект

23464-04 5

Инв.№ подл. | Подпись и дата | Взам.инв.№

формат А3

Альбом 4

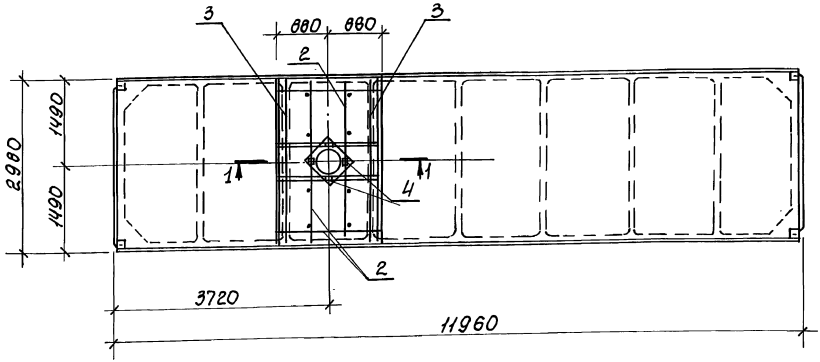


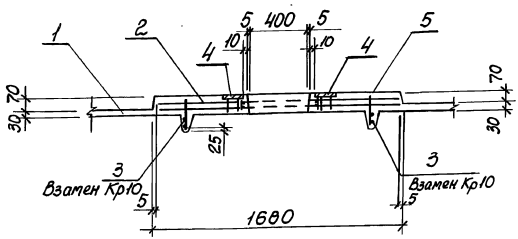


| Поз. | Наименование | Кол. | Обозначение документа |
|---|---|---|---|
| 1 | 2ПГ12-3 А IV т | 1 | 1.465.1-3/80 Вып. 5 |
| 2 | Каркас КП1 | 1 | 1.465.1-3/80 Вып. 4 |
| 3 | КР25 | 2 | 1.465.1-3/80 Вып. 4 |
| 4 | Изделие закладное МН12 | 4 | 1.465.1-3/80 Вып. 4 |
| | | | |
| 5 | Бетон класса В30, м³ | 0,35 | |

Технические требования см. 902-1-148.88-КЖ1.И.ТТ
Опалубочный чертеж см. 1.465.1-3/80. Вып. 5
Масса плиты 8,0 т

| | | | |
|---|---|---|---|
| Разраб. | Шепелева | | |
| Рассмот. | Соколовская | | |
| Провер. | Шмандий | | |
| Рук. гр. | Боровик | | |
| Гл. спец. | Власенко | | |
| Н. контр. | Сокольская | | |
| Нач. отд. | Шейко | | |

Привязан

Инв. №

ТП902-1-148.88 - КЖ1.И.П4

Плита П4

| Стадия | Лист | Листов |
|---|---|---|
| Р | | 1 |

Госстрой СССР
Союзводоканалпроект
Харьковский
Водоканалпроект

23464-04 6

Копир. Кулешова

Формат А3

Инв. № подл. | Подпись и дата | Взам. инв. №

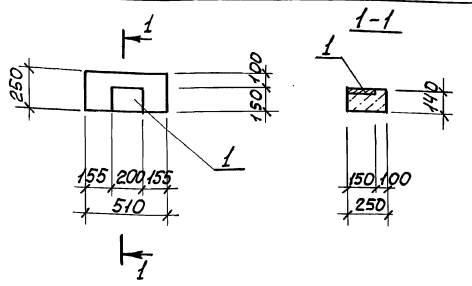


| Поз. | Наименование | Кол. | Обозначение документа |
|---|---|---|---|
| 1 | Изделие закладное МН114-6 | 1 | 1.400-15-Вып.1 |

Опорную подушку выполнять в опалубке ОП5.2-Т серии 1.22,5-2.

Масса опорной подушки 50кг

Привязан

| | | | |
|---|---|---|---|
| Разраб. | Шепелева | | |
| Расчит. | | | |
| Провер. | Шмандий | | |
| Вед.инж. | Шмандий | | |
| Рук.гр. | Боровик | | |
| Гл.спец. | Власенко | | |
| Н.контр. | Сокольская | | |
| Нач.отд. | Шейко | | |

ТП902-1-148.88-КЖ1.И.ОП1

Опорная подушка ОП1

| Стадия | Лист | Листов |
|---|---|---|
| Р | | 1 |

Госстрой СССР Союзводоканалниипроект Харьковский Водоканалпроект

Инв.№подл. | Подпись и дата | Взам.инв.№

Формат А4



Ведомость дополнительного расхода стали на элемент, кг.

| Марка элемента | Изделия арматурные | | | | | | Всего |
|---|---|---|---|---|---|---|---|
| | Арматура класса | | | | | | |
| | А-III | | | | Вр I | | |
| | ГОСТ 5781-82* | | | | ГОСТ 6727-80* | | |
| | ф10 | ф12 | ф16 | Итого | ф5 | Итого | |
| ПЗ | 3,6 | 48,6 | 19,04 | 71,24 | 1,3 | 1,3 | 72,54 |
| ПЧ | 3,6 | 30,2 | 19,04 | 52,84 | 1,3 | 1,3 | 54,14 |
| ОП1 | — | — | — | — | — | — | — |

продолжение ведомости

| | Изделия закладные | | | | | | | | Всего | Общий расход |
|---|---|---|---|---|---|---|---|---|---|---|
| | Арматура класса | | | | Прокат марки | | | | | |
| | А-III | | | | Вст3кп2, Вст3пс6-1 | | | | | |
| | ГОСТ 5781-82* | | | | ГОСТ 103-76* | | | | | |
| | ф10 | ф12 | | Итого | -δ=6 | -δ=8 | -δ=10 | Итого | | |
| | 1,3 | — | | 1,3 | 2,5 | — | — | 2,5 | 3,8 | 76,34 |
| | 1,3 | — | | 1,3 | 2,5 | — | — | 2,5 | 3,8 | 57,94 |
| | — | 0,6 | | 0,6 | — | 1,9 | 0,8 | 2,7 | 3,3 | 3,3 |

Привязан

| | | | |
|---|---|---|---|
| Разраб. | Шепелева | | |
| Расчит. | | | |
| Провер. | Шмандий | | |
| Вед.инж. | Шмандий | | |
| Рук.гр. | Боровик | | |
| Гл.спец. | Власенко | | |
| Нач.отд. | Шейко | | |
| Н.контр. | Сокольская | | |

ТП902-1-148.88-КЖ1.И.РС1

Ведомость расхода стали

| Стадия | Лист | Листов |
|---|---|---|
| Р | | 1 |

Госстрой СССР Союзводоканалниипроект Харьковский Водоканалпроект

Инв.№подл. | Подпись и дата | Взам.инв.№

23464-04 7

Копир. Кулешова

Формат А4

Альбом 4

## Б1, Б2

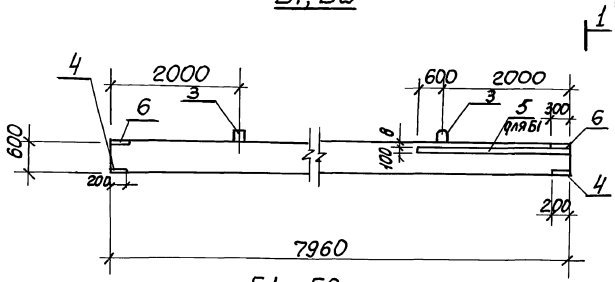


## Б1, Б2
Схема армирования

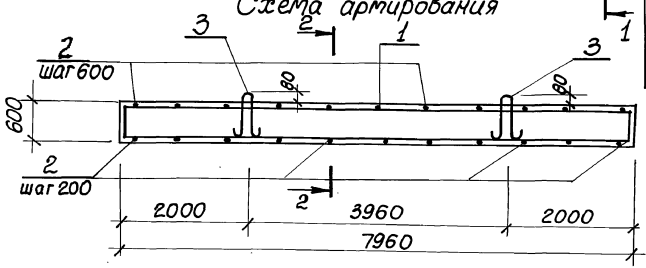


| Марка балки | Поз. | Наименование | Кол. | Обозначение документа | Масса балки, кг |
|---|---|---|---|---|---|
| Б1 | 1 | Каркас КР11 | 3 | 902-1-148.88-КЖ1.И.КР11 | 3600 |
| | 2 | ФВА-I ℓ=250; 0,11кг | 28 | без чертежа | |
| | 3 | Изделие | | | |
| | | закладное УП1-9 | 2 | 1.400-9 | |
| | 4 | МН503 | 4 | 1.400-15, вып.1 | |
| | 6 | МН126-6 | 2 | 1.400-15, вып. 1 | |
| | 5 | Изделие закладное МН127-6,м | 2,6 | 1.400-15 вып.1 | |
| | 7 | Бетон класса В25, м³ | 1,44 | | |
| | | | | | |
| Б2 | | Поз. 1...4,6 по Б1 | | | 3600 |
| | | | | | |
| | 7 | Бетон класса В25, м³ | 1,44 | | |
| | | | | | |

Технические требования см. 902-1-148.88-КЖ1.И.ТТ
Арматура: класса А-I по ГОСТ5781-82*

## 1-1

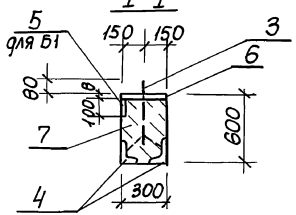


## 2-2

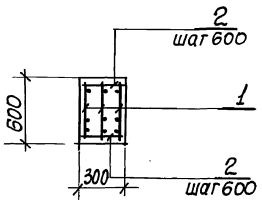


| Привязан | | | |
|---|---|---|---|
| | | | |
| | | | |
| Инв.№ | | | |
| Разраб. | Лактионов | | |
| Рассчит. | Шмандий | | |
| Проверил | Сафрончик | | |
| Вед. инж. | Шмандий | | |
| Рук. гр. | Боровик | | |
| Гл. спец. | Власенко | | |
| Н. контр. | Сокольская | | |
| Нач. отд. | Шейко | | |

ТП902-1-148.88-КЖ1.И.Б1

Балка Б1, Б2

| Стадия | Лист | Листов |
|---|---|---|
| Р | | 1 г |

Госстрой СССР
Союзводоканалпроект
Харьковский
Водоканалпроект

23464-04 8

Инв. № подл. | Подпись и дата | Взам. инв. №

Копир. Кулешова

Формат А3

Альбом 4

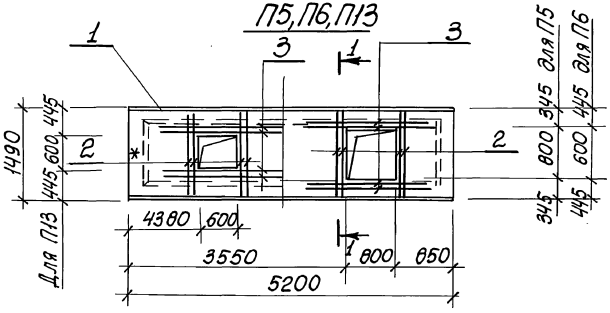


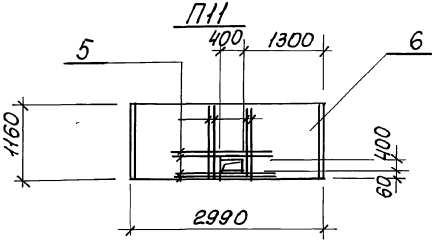


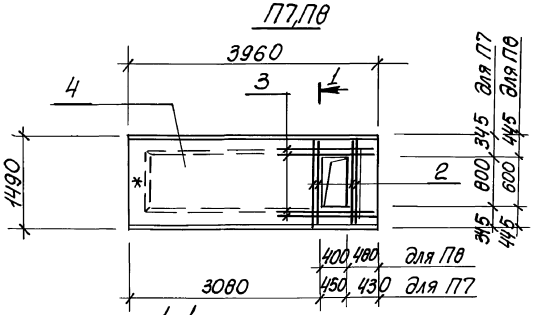


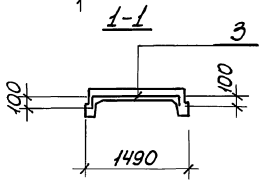


| Марка плиты | Поз. | Наименование | Кол. | Обозначение документа | Масса плиты, кг |
|---|---|---|---|---|---|
| П5,П6 П13 | 1 | ПТ48-8 | 1 | 3.006.1-3/83 Вып.1-2 | 3130 |
| | 2 | ф14А-III, ℓ=1400; 1,7кг | 4 | Без черт. | |
| | 3 | ф8А-III, ℓ=1400; 0,56кг | 4 | Без черт. | |
| П7,П8 | 2 | ф14А-III, ℓ=1400; 1,7кг | 4 | Без черт. | 2200 |
| | 4 | ПТ36-8 | 1 | 3,006.1-3/83 Вып.1-2 | |
| | 3 | ф8А-III, ℓ=1400; 0,56кг | 4 | Без черт. | |
| П11 | 6 | П9-15 | 1 | 3.006.1-2/83 Вып1-2 | 1040 |
| | 5 | ф8А-III, ℓ=1000; 0,39кг | 8 | Без черт. | |
| | | | | | |

Технические требования см. 902-1-148.88-КЖ1. И.ТТ
Арматура: класса А-III по ГОСТ5781-82*
Знак * нанести несмываемой краской.

| | | | |
|---|---|---|---|
| Разраб. | Лактионов | | |
| Рассчит | Штандий | | |
| Пров. | Сафрончик | | |
| Вед. инж. | Штандий | | |
| Рук. гр. | Боровик | | |
| Гл. спец. | Власенко | | |
| Н. контр. | Сокольская | | |
| Нач. отд. | Шейко | | |

ТП902-1-148.88-КЖ1. И. П5

Плита П5...П8, П11 П13

| Стадия | Лист | Листов |
|---|---|---|
| Р | | 1 |

Госстрой СССР
Союзводоканалниипроект
Харьковский Водоканалпроект

Привязан

Инв. №

Инв. № подл. | Подпись и дата | Взам. инв. №

23464-04 9

Копир. Кулешова

Формат А3

П10, П14

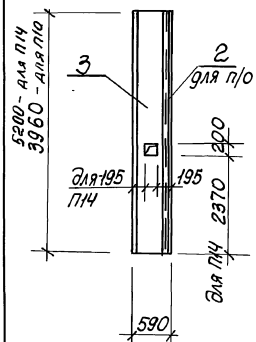


П9

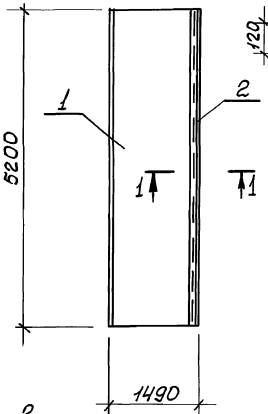


2-2

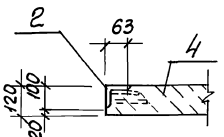


1-1

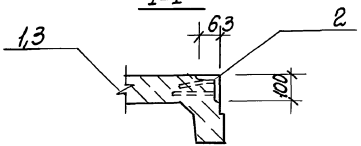


| Марка плиты | Поз. | Наименование | Кол | Обозначение документа | Масса плиты, кг |
|---|---|---|---|---|---|
| П9 | 1 | Плита ПТ48-8 | 1 | 3.006.1-3/83 Вып.1-2 | 3130 |
| | 2 | МН540, м | 5,2 | 1.400-15 Вып. 1 | |
| П10 | 3 | Плита ПТ36д-8 | 1 | 3.006.1-3/83 Вып.1-2 | 1650 |
| | 2 | МН540, м | 3,96 | 1.400-15 Вып. 1 | |
| П12 | 4 | Плита П15-8 | 1 | 3.006.1-2/83 Вып.1-2 | 1650 |
| | 2 | МН540, м | 2,99 | 1.400-15 Вып. 1 | |

Технические требования см. 902-1-148.88-КЖ1. И. ТТ
Плита П14 отличается от типовой плиты ПТ48д-8 только наличием отверстия

П12

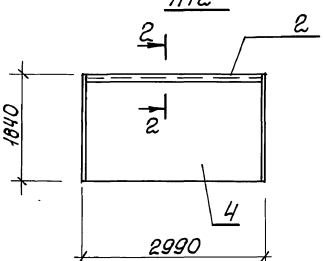


Взам. инв.№ | Подп. и дата | Инв.№подл.

Привязан

Инв.№

| | | |
|---|---|---|
| Разраб. | Лактионов | |
| Рассчит. | Шмандий | |
| Пров. | Сафрончик | |
| Вед.инж. | Шмандий | |
| Рук.гр. | Боровик | |
| Гл.спец. | Власенко | |
| Н.контр. | Сокольская | |
| Нач.отд. | Шейко | |

ТП 902-1-148.88-КЖ1. И. П9

Плита П9, П10, П12, П14

| Стадия | Лист | Листов |
|---|---|---|
| Р | | 1 |

Госстрой СССР Союзводоканалпроект Харьковский Водоканалпроект

23464-04 10

Копир. Кулешова

Формат А3

Альбом 4

# Ведомость расхода стали на дополнительные изделия, кг

| Марка изделия | Изделия арматурные | | | | | | | | | Изделия закладные | | | | | | | | | | | Общий расход |
|---|---|---|---|---|---|---|---|---|---|---|---|---|---|---|---|---|---|---|---|---|---|
| | Арматура класса | | | | | | | | Всего | Арматура класса | | | | | | Прокат марки | | | | Всего | |
| | A-I | | | A-III | | | | | | A-I | | | A-III | | | Вст3кп2 | | | | | |
| | ГОСТ 5781-82* | | | | | | | | | ГОСТ 5781-82* | | | | | | ГОСТ 103-76* | ГОСТ 8510-72* | | | | |
| | ф8 | | Итого | ф8 | ф12 | ф14 | ф28 | Итого | | ф8 | ф16 | Итого | ф8 | ф12 | Итого | -8 | L100×63×6 | | Итого | | |
| П5, П6, П13 | | | | 2,3 | | 6,8 | | 9,1 | 9,1 | | | | | | | | | | | | 9,1 |
| П7, П8 | | | | 2,3 | | 6,8 | | 9,1 | 9,1 | | | | | | | | | | | | 9,1 |
| П9 | | | | | | | | | | 5,2 | | 5,2 | | | | | 39,0 | | 39,0 | 44,2 | 44,2 |
| П10 | | | | | | | | | | 4,0 | | 4,0 | | | | | 29,8 | | 29,8 | 33,8 | 33,8 |
| П11 | | | | 3,1 | | | | 3,1 | 3,1 | | | | | | | | | | | | 3,1 |
| П12 | | | | | | | | | | 3,0 | | | | | 3,0 | | 22,5 | | 22,5 | 25,5 | 25,5 |
| Б1 | 30,14 | | 30,14 | | 21,0 | 229,2 | | 250,2 | 280,3 | | 3,9 | 3,9 | 2,8 | 2,8 | 2,92 | 26,4 | 19,5 | 4,0 | 30,4 | 37,22 | 317,5 |
| Б2 | 30,14 | | 30,14 | | 21,0 | 229,2 | | 250,2 | 280,3 | | 3,9 | 3,9 | 0,8 | 0,12 | 0,92 | 26,4 | | | 26,4 | 31,22 | 283,4 |
| | | | | | | | | | | | | | | | | | | | | | |

Привязан

Инв.№

| | | |
|---|---|---|
| Разраб. | Питанов | |
| Рассчит | Шмандий | |
| Пров. | Сафронник | |
| Вед.инж. | Шмандий | |
| Рук.гр. | Боровик | |
| Гл.спец. | Власенко | |
| Н.контр. | Сокольская | |
| Нач.отд. | Шейко | |

ТП902-1-148.88-КЖ1.И.РС2

Ведомость расхода стали

| Стадия | Лист | Листов |
|---|---|---|
| Р | 1 | |

Госстрой СССР Союзводоканалпроект Харьковский Водоканалпроект

23464-04 11

Копир. Кулешова

Формат А3

Инв.№подл. | Подпись и дата | Взам.инв.№

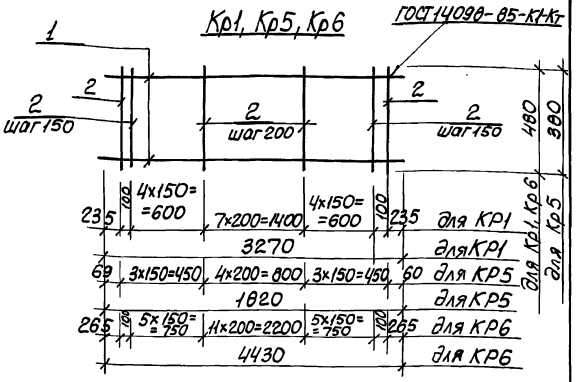


| Марка каркаса | Поз | Наименование | Кол | Масса ед, кг | Масса каркаса кг |
|---|---|---|---|---|---|
| Кр1 | 1 | ф20А-III, ℓ=3270 | 2 | 8,08 | 18,4 |
| | 2 | ф6А-I, ℓ=480 | 18 | 0,11 | |
| Кр5 | 1 | ф16А-III, ℓ=1820 | 2 | 2,86 | 6,68 |
| | 2 | ф6А-I, ℓ=380 | 11 | 0,08 | |
| Кр6 | 1 | ф20А-III, ℓ=4430 | 2 | 10,92 | 24,50 |
| | 2 | ф6АI, ℓ=480 | 24 | 0,11 | |

Арматура: класса АI и АIII по ГОСТ 5781-82*

Привязан

Инв.№

| | | |
|---|---|---|
| Разраб. | Шепелева | |
| Рассчит. | Боровик | |
| Провер. | Боровик | |
| Вед. инж. | Штандий | |
| Рук. гр. | Боровик | |
| Гл. спец. | Власенко | |
| Нач. отд. | Шейко | |
| Н. контр. | Сокольская | |

ТП902-1-148.88 - КЖ1.И. КР1

Каркас плоский КР1, КР5, КР6

| Стадия | Лист | Листов |
|---|---|---|
| Р | 1 | |

Госстрой СССР Союзводоканалпроект г. Харьковский Водоканалпроект

Инв.№ подл. | Подпись и дата | Взам. инв.№

Формат А4





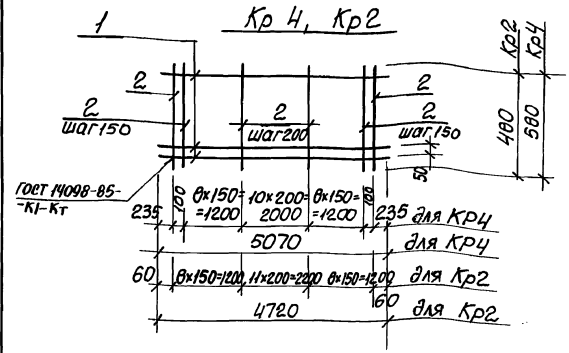


| Марка каркаса | Поз. | Наименование | Кол. | Масса ед. кг, | Масса каркаса, кг |
|---|---|---|---|---|---|
| Кр4 | 1 | ф22А-III, ℓ=5070 | 3 | 15,2 | 48,8 |
| | 2 | ф6А-I, ℓ=480 | 29 | 0,11 | |
| Кр2 | 1 | ф22А-III, ℓ=4720 | 3 | 14,08 | 45,33 |
| | 2 | ф6АI, ℓ=480 | 28 | 0,11 | |

Арматура: класса АI и АIII по ГОСТ 5781-82*

Привязан

Инв.№

| | | |
|---|---|---|
| Разраб. | Шепелева | |
| Рассчит. | Боровик | |
| Провери. | Боровик | |
| Вед. инж. | Штандий | |
| Рук. гр. | Боровик | |
| Гл. спец. | Власенко | |
| Н. контр. | Сокольская | |
| Нач. отд. | Шейко | |

ТП902-1-148.88 - КЖ1.И. КР2

Каркас плоский КР4, КР2

| Стадия | Лист | Листов |
|---|---|---|
| Р | 1 | |

Госстрой СССР Союзводоканалпроект г. Киевский Водоканалпроект

23464-04 12

Копир. Кулешова

Формат А4

## КР7, КР8

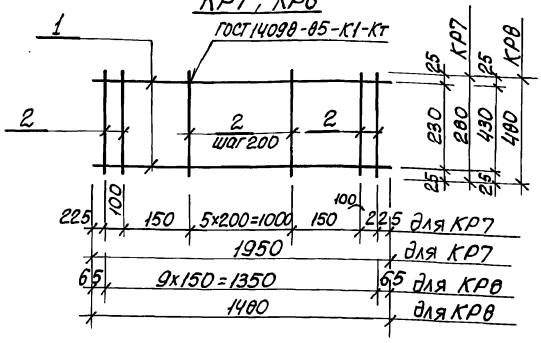


| Марка каркаса | Поз. | Наименование | Кол. | Масса ед., кг | Масса каркаса, кг |
|---|---|---|---|---|---|
| КР7 | 1 | ф16 А-III, ℓ=1950 | 2 | 3,11 | 6,82 |
| | 2 | ф6 АI, ℓ= 280 | 10 | 0,06 | |
| КР8 | 1 | ф16 А-III, ℓ= 1480 | 2 | 2,37 | 5,04 |
| | 2 | ф6 АI, ℓ=480 | 10 | 0,11 | |

Арматура: класса А-I и А-III по ГОСТ 5781-82*

Привязан

Инв.№

| | | |
|---|---|---|
| Разраб. | Шепелева | |
| Рассчит. | Боровик | |
| Проверил | Боровик | |
| Вед. инж. | Шманский | |
| Рук. гр. | Боровик | |
| Гл. спец. | Власенко | |
| Н. контр. | Сокольская | |
| Нач. отр. | Шейко | |

ТП902-1-148.88 - КЖ1. И. КР7

Каркас плоский КР7, КР8

| Стадия | Лист | Листов |
|---|---|---|
| Р | | 1 |

Госстрой СССР Союзводоканалниипроект Харьковский Водоканалпроект

Инв.№ подл. | Подпись и дата | Взам. инв.№

Формат А4

## КР9, КР10

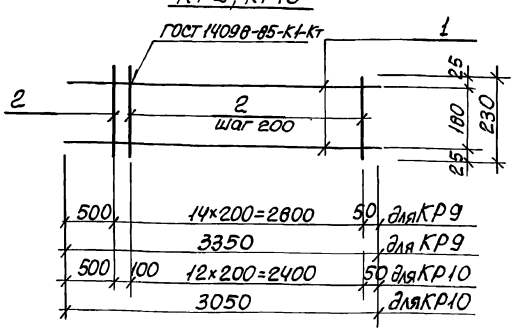


| Марка каркаса | Поз. | Наименование | Кол. | Масса ед. кг | Марка каркаса кг |
|---|---|---|---|---|---|
| КР9 | 1 | ф16А-III, ℓ=3350 | 2 | 8,3 | 18,0 |
| | 2 | ф8АI, ℓ= 230 | 15 | 0,09 | |
| КР10 | 1 | ф16А-III, ℓ=3050 | 2 | 7,5 | 16,2 |
| | 2 | ф8АI, ℓ=230 | 14 | 0,09 | |

Арматура: класса А-I и А-III по ГОСТ 5781-82*

Привязан

Инв.№

| | | |
|---|---|---|
| Разраб. | Иволженко | |
| Рассчит. | Боровик | |
| Проверил | Боровик | |
| Вед. инж. | Шманский | |
| Рук. гр. | Боровик | |
| Гл. спец. | Власенко | |
| Н. контр. | Сокольская | |
| Нач. отр. | Шейко | |

ТП902-1-148.88 - КЖ1. И. КР9

Каркас плоский КР9, КР10

| Стадия | Лист | Листов |
|---|---|---|
| Р | | 1 |

Госстрой СССР Союзводоканалниипроект Харьковский Водоканалпроект

Инв.№ подл. | Подпись и дата | Взам. инв.№



Копир. Кулешова

Формат А4

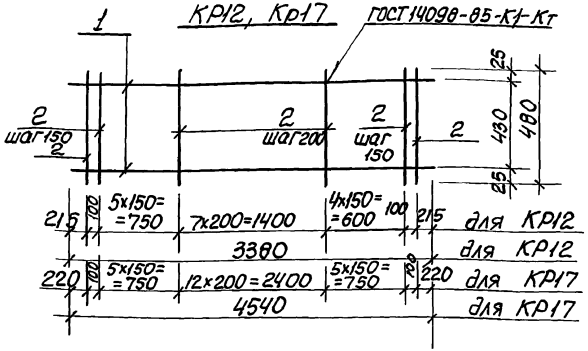


| Марка каркаса | Поз. | Наименование | Кол. | Масса ед., кг | Масса каркаса, кг |
|---|---|---|---|---|---|
| КР12 | 1 | ф20А-III, ℓ=3380 | 2 | 8,35 | 18,8 |
| | 2 | ф6А-I, ℓ=480 | 19 | 0,11 | |
| КР17 | 1 | ф20А-III, ℓ=4540 | 2 | 11,2 | 25,2 |
| | 2 | ф6А-I, ℓ=480 | 25 | 0,11 | |

Арматура: класса А-I и А-III по ГОСТ 5781-82*

Привязан

Инв.№

| | | |
|---|---|---|
| Разраб. | Шапин | |
| Рассчит. | Боровик | |
| Провер. | Боровик | |
| Вед. инж. | Штандий | |
| Рук. гр. | Боровик | |
| Гл. спец. | Власенко | |
| Нач. отд. | Шейко | |
| Н. контр. | Сокольская | |

ТП902-1-148.88 - КЖ1.И.КР12

Каркас плоский КР12, КР17

Стадия Р | Лист | Листов 1

Госстрой СССР Союзводоканалниипроект Харьковский Водоканалпроект

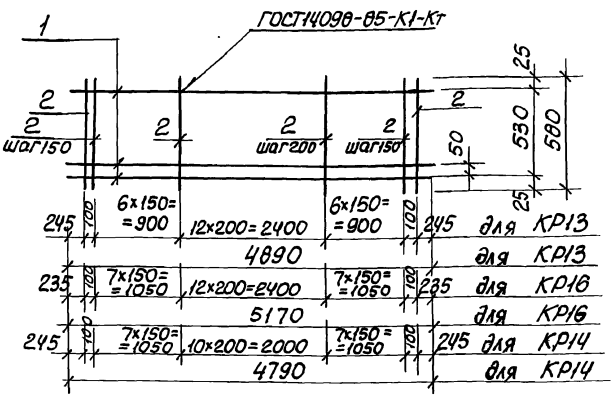


| Марка каркаса | Поз. | Наименование | Кол. | Масса ед., кг | Масса каркаса, кг |
|---|---|---|---|---|---|
| КР13 | 1 | ф22А-III, ℓ=4890 | 3 | 14,6 | 47,3 |
| | 2 | ф6А-I, ℓ=580 | 27 | 0,13 | |
| КР16 | 1 | ф22А-III, ℓ=5170 | 3 | 15,4 | 50,0 |
| | 2 | ф6А-I, ℓ=580 | 29 | 0,13 | |
| КР14 | 1 | ф22А-III, ℓ=4790 | 3 | 14,3 | 46,4 |
| | 2 | ф6А-I, ℓ=580 | 27 | 0,13 | |

Арматура: класса А-I и А-III по ГОСТ 5781-82*

Привязан

Инв.№

| | | |
|---|---|---|
| Разраб. | Шапин | |
| Рассчит. | Боровик | |
| Провер. | Боровик | |
| Вед. инж. | Штандий | |
| Рук. гр. | Боровик | |
| Гл. спец. | Власенко | |
| Нач. отд. | Шейко | |
| Н. контр. | Сокольская | |

ТП902-1-148.88 - КЖ1.И.КР13

Каркас плоский КР13, Кр14, Кр16

Стадия Р | Лист | Листов 1

Госстрой СССР Союзводоканалниипроект Харьковский Водоканалпроект

23464-04 14

Копир. Кулешова

Формат А4

Формат А4

Взам. инв.№ | Подпись и дата | Инв.№ подл.

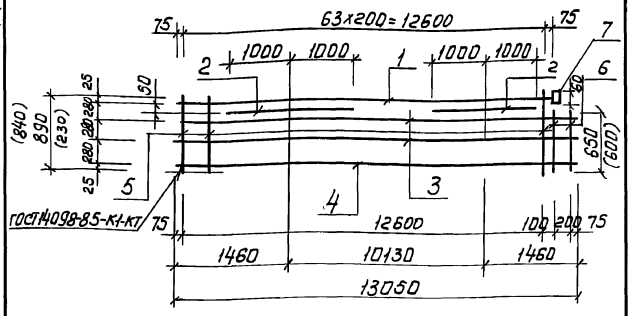


| Марка каркаса | Поз. | Наименование | Кол. | Масса ед, кг | Масса каркаса кг |
|---|---|---|---|---|---|
| Кр 18 | 1 | ф28А-III, ℓ=12750 | 1 | 51,58 | 152,4 (150,54) |
| | 2 | ф28А-III, ℓ=2000 | 2 | 9,7 | |
| | 3 | ф10А-III, ℓ=13050 | 2 | 7,1 | |
| | 4 | ф16А-III, ℓ=13050 | 1 | 20,6 | |
| | 5 | ф10А-III, ℓ=890 (840) | 61 | 0,55(0,52) | |
| | 6 | 10А-III, ℓ=650 (600) | 2 | 0,4(0,38) | |
| | 7 | -60х10, ℓ=60 | 1 | 0,28 | |

Арматура: класса А-III по ГОСТ5781-82*
Значения в скобках для открытого способа производства работ.

Привязан

Инв.№подл. | Подпись и дата | Взам.инв.№

Инв.№

| | | |
|---|---|---|
| Разраб. | Лактионов | |
| Рассчит. | Соколовская | |
| Провер. | Сафрончик | |
| Ведущ.инж. | Мандий | |
| Рук.гр. | Боровик | |
| Гл.спец. | Власенко | |
| Н.контр. | Сокольская | |
| Нач.отд. | Шейко | |

ТП902-1-148.88-КЖ1.И.Кр18

Каркас плоский Кр 18

| Стадия | Лист | Листов |
|---|---|---|
| Р | | 1 |

Госстрой СССР Союзводоканалпроект Харьковский Водоканалпроект

Формат А4

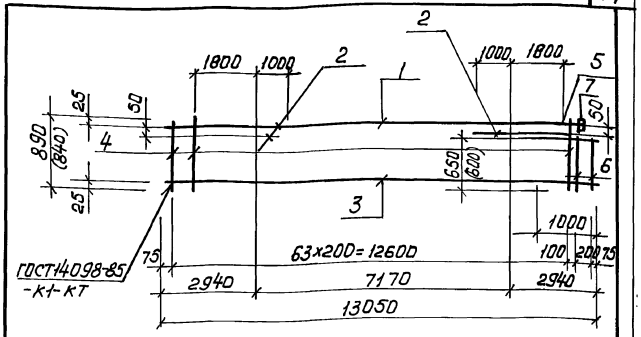


| Марка каркаса | Поз | Наименование | Кол | Масса ед, кг | Масса каркаса кг |
|---|---|---|---|---|---|
| Кр19 | 1 | ф28-А-III, ℓ=12750 | 1 | 61,58 | 145,4 (143,54) |
| | 2 | 28-А-III, ℓ=2600 | 2 | 13,5 | |
| | 3 | 16А-III, ℓ=13050 | 1 | 20,6 | |
| | 4 | 10А-III, ℓ=890 (840) | 61 | 0,55(0,52) | |
| | 5 | 16А-III, ℓ=1000 | 1 | 1,6 | |
| | 6 | 10А-III, ℓ=650 (600) | 2 | 0,4(0,38) | |
| | 7 | -60х10, ℓ=60 | 1 | 0,28 | |

Арматура: класса А-III по ГОСТ5781-82*
Значения в скобках для открытого способа производства работ

Привязан

Инв.№подл. | Подпись и дата | Взам.инв.№

Инв.№

| | | |
|---|---|---|
| Разраб. | Лактионов | |
| Рассчит. | Соколовская | |
| Провер. | Сафрончик | |
| Ведущ.инж. | Мандий | |
| Рук.гр. | Боровик | |
| Гл.спец. | Власенко | |
| Н.контр. | Сокольская | |
| Нач.отд. | Шейко | |

ТП902-1-148.88-КЖ1.И.Кр19

Каркас плоский Кр19

| Стадия | Лист | Листов |
|---|---|---|
| Р | | 1 |

Госстрой СССР Союзводоканалпроект Харьковский Водоканалпроект

23464-04 15

Формат А4

## КР20, КР21

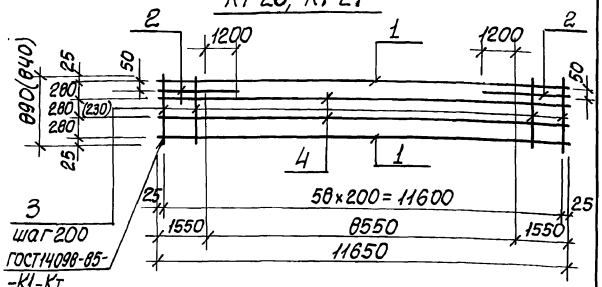


| Марка каркаса | Поз. | Наименование | Кол. | Масса ед., кг | Масса каркаса, кг |
|---|---|---|---|---|---|
| Кр20 | 1 | ф20А-III, ℓ=11650 | 2 | 30,7 | 125,0 (122,6) |
| | 2 | ф20А-III, ℓ=2750 | 2 | 6,78 | |
| | 3 | ф10А-III, ℓ=890(840) | 59 | 0,55(0,52) | |
| | 4 | ф10А-III, ℓ=11650 | 2 | 7,7 | |
| | | | | | |
| Кр21 | | поз 1...3 по Кр20 | | | 109,6 (107,2) |
| | | | | | |

Арматура: класса А-III по ГОСТ5781-82*
Значения в скобках для открытого способа производства работ.

| Инв. № подл. | Подпись и дата | Взам. инв. № |
|---|---|---|
| | | |

Привязан

| | | |
|---|---|---|
| Инв. № | | |
| Разраб. | Лактионов | |
| Рассчит. | Сафрончик | |
| Проверил | Сафрончик | |
| Вед. инж. | Шмандий | |
| Рук. гр. | Боровик | |
| Гл. спец. | Власенко | |
| Н. контр. | Сокольская | |
| Нач. отд. | Шейко | |

ТП902-1-148.88-КЖ1. И. КР20

Каркас плоский КР20, КР21

| Стадия | Лист | Листов |
|---|---|---|
| Р | | 1 |

Госстрой СССР
Союзводоканалниипроект
Харьковский
Водоканалпроект

Формат А4



## КР22, КР23

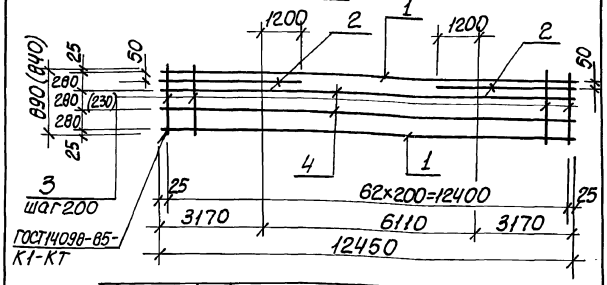


| Марка каркаса | Поз. | Наименование | Кол. | Масса ед., кг | Масса каркаса, кг |
|---|---|---|---|---|---|
| КР22 | 1 | ф20А-III, ℓ=12450 | 2 | 30,7 | 132,4 (130,6) |
| | 2 | ф20А-III, ℓ=4370 | 2 | 10,5 | |
| | 3 | ф10А-III, ℓ=890(840) | 63 | 0,55(0,52) | |
| | 4 | ф10А-III, ℓ=12450 | 2 | 7,7 | |
| | | | | | |
| КР23 | | поз 1...3 по Кр22 | | | 117,0 (115,2) |
| | | | | | |

Арматура: класса А-III по ГОСТ5781-82*
Значения в скобках для открытого способа производства работ.

| Инв. № подл. | Подпись и дата | Взам. инв. № |
|---|---|---|
| | | |

Привязан

| | | |
|---|---|---|
| Инв. № | | |
| Разраб. | Лактионов | |
| Рассчит. | Сафрончик | |
| Проверил | Сафрончик | |
| Вед. инж. | Шмандий | |
| Рук. гр. | Боровик | |
| Гл. спец. | Власенко | |
| Н. контр. | Сокольская | |
| Нач. отд. | Шейко | |

ТП902-1-148.88-КЖ1. И. КР22

Каркас плоский КР22, КР23

| Стадия | Лист | Листов |
|---|---|---|
| Р | | 1 |

Госстрой СССР
Союзводоканалниипроект
Харьковский
Водоканалпроект

23464-04 16

Копир. Кулешова

Формат А4

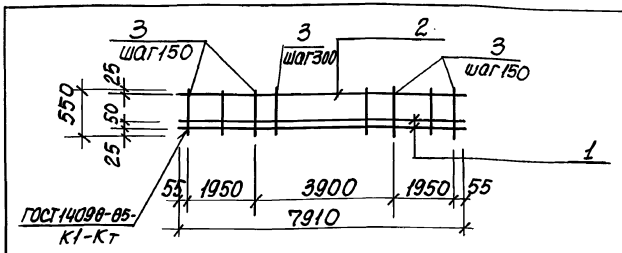


| Марка каркаса | Поз. | Наименование | Кол | Масса ед., кг | Масса каркаса кг |
|---|---|---|---|---|---|
| КР11 | 1 | ф28А-III, ℓ=7910 | 2 | 38,2 | 92,42 |
| | 2 | 12А-III, ℓ=7910 | 1 | 7,0 | |
| | 3 | 8А-I, ℓ=550 | 41 | 0,22 | |
| | | | | | |

Технические требования см. ТП902-1-148.88-КЖС1.И.ТТ
Арматура: класса А-III, А-I по ГОСТ 5781-82*.

Привязан

Инв.№

| | | |
|---|---|---|
| Разраб. | Лактионов | |
| Рассчит | Боровик | |
| Проверил | Сафрончик | |
| Вед.инж. | Шмандий | |
| Рук.гр. | Боровик | |
| Гл.спец. | Власенко | |
| Н.контр. | Сокольская | |
| Нач.отд. | Шейко | |

ТП902-1-1-148.88-КЖС1.И.КР11

Каркас КР11

| Стадия | Лист | Листов |
|---|---|---|
| Р | | 1 |

Госстрой СССР Союзводоканалниипроект Харьковский Водоканалпроект

Инв.№подл. | Подпись и дата | Взам.инв.№

Формат А4

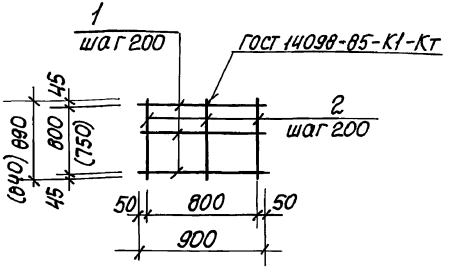


| Марка сетки | Поз. | Наименование | Кол. | Масса ед., кг | Масса сетки, кг |
|---|---|---|---|---|---|
| С9 | 1 | Ф6А-III, ℓ=900 | 5 | 0,19 | 1,9 |
| | 2 | 6А-III, ℓ=890 (840) | 5 | 0,19(0,18) | |
| | | | | | |

Технические требования см. ТП 902-1-148.88-КЖС1.И.ТТ
Арматура: класса А-III по ГОСТ 5781-82*.
Значения в скобках для открытого способа производства работ

Привязан

Инв.№

| | | |
|---|---|---|
| Разраб. | Лактионов | |
| Рассчит | Боровик | |
| Провер. | Сафрончик | |
| Вед.инж. | Шмандий | |
| Рук.гр. | Боровик | |
| Гл.спец. | Власенко | |
| Н.контр. | Сокольская | |
| Нач.отд. | Шейко | |

ТП902-1-1-148.88-КЖС1.И.С9

Сетка С9

| Стадия | Лист | Листов |
|---|---|---|
| Р | | 1 |

Госстрой СССР Союзводоканалниипроект Харьковский Водоканалпроект

23964-04 17

Кулешова

Инв.№подл. | Подпись и дата | Взам.инв.№

Формат А4

## С1

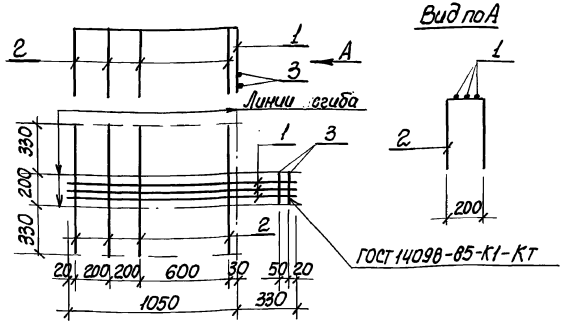


| Марка сетки | Поз. | Наименование | Кол. | Масса ед., кг | Масса сетки, кг |
|---|---|---|---|---|---|
| С1 | 1 | ф 8 А-III, ℓ= 1380 | 3 | 0,54 | 3,1 |
| | 2 | ф8 А-III, ℓ= 860 | 4 | 0,34 | |
| | 3 | ф6А-I, ℓ= 200 | 2 | 0,046 | |

Арматура: класса А-I и А-III по ГОСТ 5781-82*

Привязан

| | | | |
|---|---|---|---|
| Разраб. | Шапин | | |
| Расчит. | Боровик | | |
| Проверил | Боровик | | |
| Вед. инж. | Шмандий | | |
| Рук. гр. | Боровик | | |
| Гл. спец. | Власенко | | |
| Н. контр. | Сокольская | | |
| Нач. отд. | Шейко | | |

ТП 902-1-148.88 - КЖ1.И.С1

Сетка С1 арматурная

| Стадия | Лист | Листов |
|---|---|---|
| Р | 1 | |

Госстрой СССР Союзводоканалниипроект Харьковский Водоканалниипроект

Формат А4

## С2

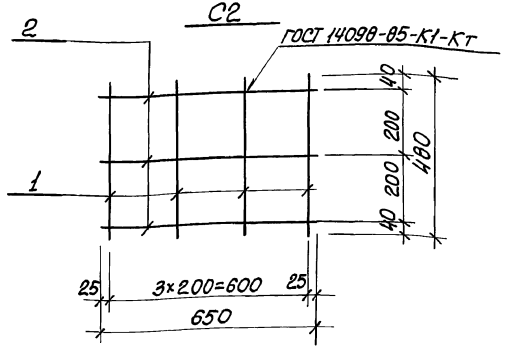


| Марка сетки | Поз. | Наименование | Кол. | Масса ед., кг | Масса сетки, кг |
|---|---|---|---|---|---|
| С2 | 1 | ф 6А-III, ℓ= 480 | 4 | 0,11 | 1,02 |
| | 2 | ф6А-I, ℓ= 650 | 3 | 0,14 | |

Арматура: класса А-I и А-III по ГОСТ 5781-82*

Привязан

| | | | |
|---|---|---|---|
| Разраб. | Шапин | | |
| Расчит. | Боровик | | |
| Проверил | Боровик | | |
| Вед. инж. | Шмандий | | |
| Рук. гр. | Боровик | | |
| Гл. спец. | Власенко | | |
| Нач. отд. | Шейко | | |
| Н. контр. | Сокольская | | |

ТП 902-1-148.88 - КЖ1.И.С2

Сетка С2 арматурная

| Стадия | Лист | Листов |
|---|---|---|
| Р | 1 | |

Госстрой СССР Союзводоканалниипроект Харьковский Водоканалпроект

23464-04 18

Копир. Кулешова

Формат А4

## С3, С4

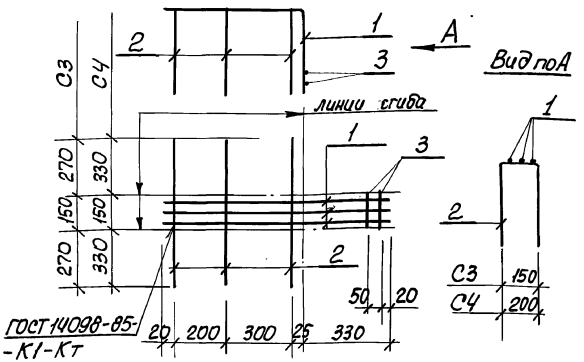


| Марка сетки | Поз. | Наименование | Кол. | Масса ед., кг | Масса сетки, кг |
|---|---|---|---|---|---|
| С3 | 1 | ф 8 А-III, ℓ=875 | 3 | 0,35 | 1,9 |
| | 2 | ф 8А-III, ℓ=690 | 3 | 0,27 | |
| | 3 | ф 6 А-I, ℓ=150 | 2 | 0,03 | |
| С4 | 1 | ф 8 А-III, ℓ=875 | 3 | 0,35 | 2,15 |
| | 2 | ф8А-III, ℓ=810 | 3 | 0,34 | |
| | 3 | ф 6А-I, ℓ=150 | 2 | 0,04 | |

Арматура: класса А-I, А-III по ГОСТ 5781-82*

Привязан

Инв.№подл. | Подпись и дата | Взам.инв.№

Инв.№

| | | |
|---|---|---|
| Разраб. | Шапин | |
| Рассчит. | Боровик | |
| Провер. | Боровик | |
| Вед.инж. | Шмандий | |
| Рук.гр. | Боровик | |
| Гл.спец. | Власенко | |
| Н.контр. | Сокольская | |
| Нач.отд. | Шейко | |

ТП 902-1-148.88 – КЖС1. И. С3

Сетка арматурная С3, С4

| Стадия | Лист | Листов |
|---|---|---|
| Р | | 1 |

Госстрой СССР Союзводоканалпроект Харьковский Водоканалпроект

Формат А4



## С5

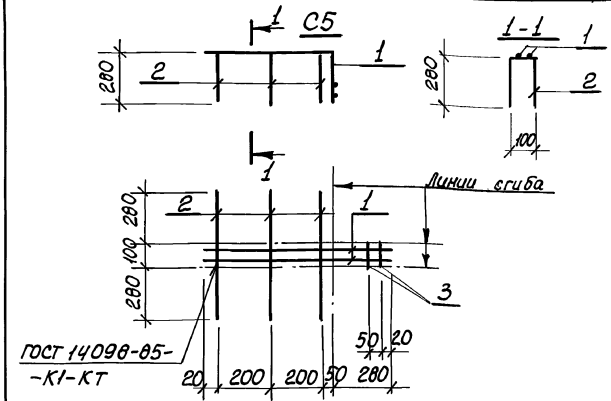


| Марка сетки | Поз. | Наименование | Кол. | Масса ед., кг | Масса сетки, кг |
|---|---|---|---|---|---|
| С5 | 1 | ф8А-III, ℓ=750 | 2 | 0,30 | 1,78 |
| | 2 | ф8А-III, ℓ=660 | 3 | 0,26 | |
| | 3 | ф6А-I, ℓ=100 | 2 | 0,02 | |

Арматура: класса А-I и А-III по ГОСТ 5781-82*

Привязан

Инв.№подл. | Подпись и дата | Взам.инв.№

Инв.№

| | | |
|---|---|---|
| Разраб. | Шапин | |
| Рассчит. | Боровик | |
| Провер. | Боровик | |
| Вед.инж. | Шмандий | |
| Рук.гр. | Боровик | |
| Гл.спец. | Власенко | |
| Н.контр. | Сокольская | |
| Нач.отд. | Шейко | |

ТП 902-1-148.88 – КЖС1. И. С5

Сетка арматурная С5

| Стадия | Лист | Листов |
|---|---|---|
| Р | | 1 |

Госстрой СССР Союзводоканалпроект Харьковский Водоканалпроект

23464-04 19

Копир. Кулешова

Формат А4

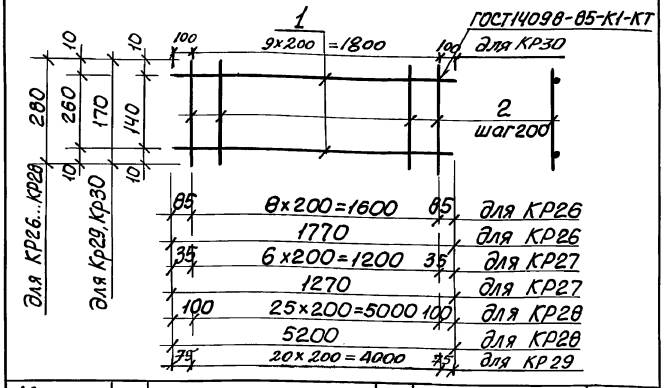


| Марка каркаса | Поз. | Наименование | Кол. | Обозначение документа | Масса каркаса, кг |
|---|---|---|---|---|---|
| КР26 | 1 | ф10А-III, ℓ=1770; 1,09кг | 2 | без черт. | 2,72 |
| | 2 | ф6А-I, ℓ=280; 0,06кг | 9 | без черт. | |
| КР27 | 1 | ф10А-III, ℓ=1270; 0,78кг | 2 | без черт. | 1,98 |
| | 2 | ф6А-I, ℓ=280; 0,06кг | 7 | без черт. | |
| КР28 | 1 | ф10А-III, ℓ=5200; 3,21кг | 2 | без черт. | 7,98 |
| | 2 | ф6А-I, ℓ=280; 0,06кг | 26 | без черт. | |
| КР29 | 1 | ф10А-III, ℓ=4150; 2,56кг | 2 | без черт. | 5,96 |
| | 2 | ф6А-I, ℓ=170; 0,04кг | 21 | без черт. | |
| КР30 | 1 | ф10А-III, ℓ=2000; 1,23кг | 2 | без черт. | 2,50 |
| | 2 | ф6А-I, ℓ=170; 0,04кг | 10 | без черт. | |

Привязан

Арматура: класса А-I, А-III по ГОСТ 5781-82*

Инв.№

| | | |
|---|---|---|
| Разраб. | Шапин | |
| Рассчит. | Шмандий | |
| Провер. | Шмандий | |
| Рук. гр. | Боровик | |
| Гл. спец. | Власенко | |
| Н.контр. | Сокольская | |
| Нач. отд. | Шейко | |

ТП902-1-148.88-КЖС1.И. КР26

Каркас КР26, КР27, КР28, КР29, КР30

| Стадия | Лист | Листов |
|---|---|---|
| Р | | 1 |

Госстрой СССР Союзводоканалпроект Харьковский Водоканалпроект

Инв.№ подл. | Подпись и дата | Взам.инв.№

Формат А4



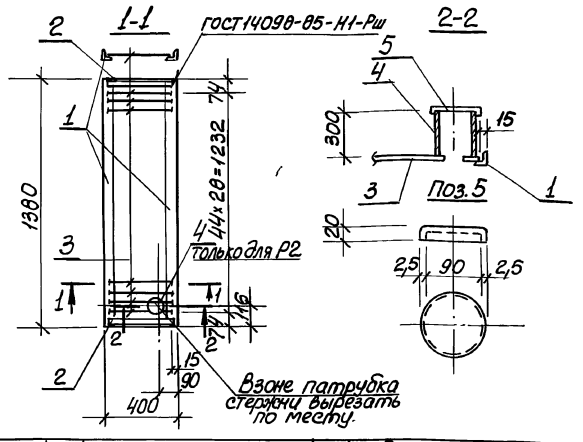


| Марка решетки | Поз. | Наименование | Кол. | Обозначение документа | Масса решетки, кг |
|---|---|---|---|---|---|
| Р1 | 1 | ∠50×5, ℓ=1380; 5,2кг | 2 | без черт. | 18,0 |
| | 2 | ∠50×5, ℓ=370; 1,4кг | 2 | без черт. | |
| | 3 | ф8А-I, ℓ=370; 0,1кг | 45 | без черт. | |
| Р2 | | поз. 1, 2, 3 по Р1 | | | 21,0 |
| | 4 | Труба ф89×4 ℓ=300; 2,5кг | 1 | без черт. | |
| | 5 | Полоса δ=2,5; 0,02м²; 0,4кг | 1 | см. черт. | |

Уголок 50×5 из стали Вст3кп2 по ГОСТ 380-71*, полоса δ=2,5 из стали Вст3кп по ГОСТ 16523-70*; арматура: класса А-I по ГОСТ 5781-82* труба из стали Вст3кп2 по ГОСТ 10704-76*.

Привязан

Инв.№

| | | |
|---|---|---|
| Разраб. | Шапин | |
| Рассчит. | Шмандий | |
| Провер. | Шмандий | |
| Рук. гр. | Боровик | |
| Гл. спец. | Власенко | |
| Н.контр. | Сокольская | |
| Нач. отд. | Шейко | |

ТП902-1-148.88-КЖС1.И. Р1

Решетка Р1, Р2

| Стадия | Лист | Листов |
|---|---|---|
| Р | | 1 |

Госстрой СССР Союзводоканалпроект Харьковский Водоканалпроект

23464-04 20

Копир. Кулешова

Инв.№ подл. | Подпись и дата | Взам.инв.№

Формат А4

Альбом 4

## МН1, МН2

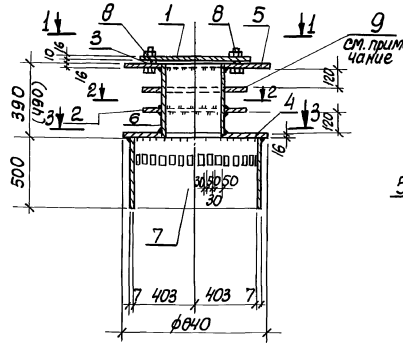


1-1

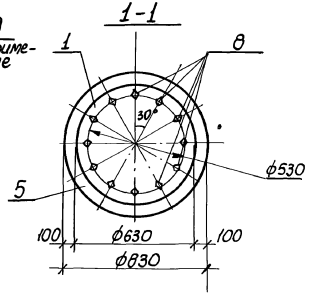


2-2

| Марка приямка | Поз. | Наименование | Кол | Масса ед., кг | Масса приямка, кг |
|---|---|---|---|---|---|
| МН1 | 1 | -16, ℓ=630 | 1 | 39,2 | 290,2 |
| | 2 | -10, ℓ=430 | 1 | 13,1 | |
| | 3 | -10, ℓ=60 | 2 | 6,55 | |
| | 4 | -16, ℓ=840 | 1 | 50,2 | |
| | 5 | -16, ℓ=830 | 1 | 49,7 | |
| | 6 | Труба ф426, ℓ=390 | 1 | 40,01 | |
| | 7 | Труба ф820, ℓ=500 | 1 | 70,15 | |
| | 8 | Болт М16х60 | 12 | 0,13 | |
| | 9 | -10, ℓ=430 | 1 | 13,1 | |
| МН2 | | Поз.1,2,9,3,4,5,7, в по МН1 | | | 290,45 |
| | 6 | Труба ф426, ℓ=490 | 1 | 50,3 | |

Технические требования см. ТП902-1-148.88-КЖ1.И.ТТ
Лист по ГОСТ 19903-74*
Труба по ГОСТ 10704-76*
Болт по ГОСТ 7798-70*

Фланец поз. 9 установить без приварки к поз. 6.

ГОСТ 5264-80-Т1—А10

Отверстия ∅18мм для болтов М12

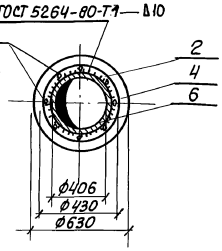


3-3

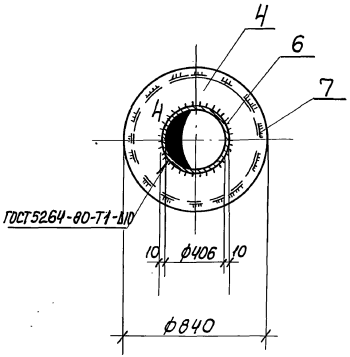


| | | | |
|---|---|---|---|
| Разраб. | Питанов | | ТП902-1-148.88-КЖ1. И. МН1 |
| Провери л | Боровик | | Изделие закладное МН1, МН2 |
| Вед. инж. | Шмандий | | Стадия Р; Лист 1; Листов 1 |
| Рук. гр. | Боровик | | Госстрой СССР Союзводоканалниипроект Харьковгипроводоканалпроект |
| Гл. спец. | Власенко | | |
| Н. контр. | Сокольская | | |
| Нач. отд. | Шейко | | |

Привязан

Инв. №

Инв. № подл. | Подпись и дата | Взам. инв. №

23464-04 г1

Копир. Кулешова

Формат А3

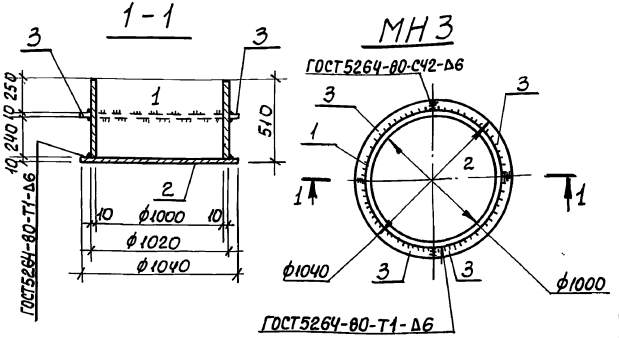


| Поз. | Наименование | Кол. | Масса ед., кг | Масса изделия, кг |
|---|---|---|---|---|
| 1 | Труба ф1020×10, ℓ=500 | 1 | 124,6 | 194,1 |
| 2 | -10, ℓ= 1040 | 1 | 66,7 | |
| 3 | -10, ℓ=510 | 4 | 0,7 | |

Технические требования см. ТП 902-1-148.88-КЖ1.И.ТТ
Труба по ГОСТ 10704-76*
Лист по ГОСТ 19903-74*

| | | | |
|---|---|---|---|
| Привязан | | | |
| Инв.№ | | | |
| Разраб. | Питанов | | |
| Рассчит. | | | |
| Пров. | Боровик | | |
| Вед.инж. | Шмандий | | |
| Рук.гр. | Боровик | | |
| Гл.спец. | Власенко | | |
| Н.контр. | Сокольская | | |
| Нач.отд. | Шелко | | |

ТП902-1-148.88-КЖ1.И. МН3

Изделие закладное МН3

| Стадия | Лист | Листов |
|---|---|---|
| Р | | 1 |

Госстрой СССР Союзводоканалпроект Харьковский Водоканалпроект

Инв.№ подл. | Подпись и дата | Взам.инв.№

Формат А4

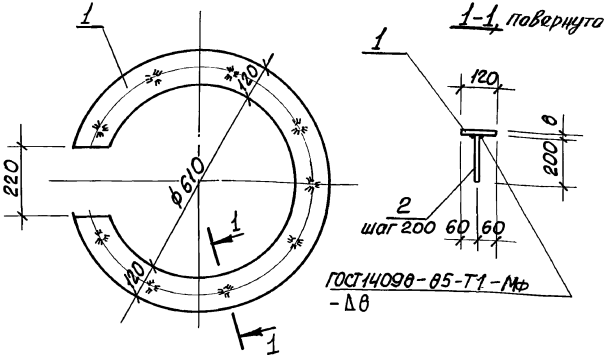


| Поз. | Наименование | Кол. | Масса ед., кг | Масса изделия, кг |
|---|---|---|---|---|
| 1 | -8 × 850, ℓ=850 | 1 | 45,37 | 46,72 |
| 2 | ф10А-III, ℓ=200 | 11 | 0,12 | |
| | | | | |

Технические требования см. ТП902-1-148.88-КЖ1.И.ТТ
Лист по ГОСТ 19903-74*
Арматура: класса А-III по ГОСТ 5781-82*

| | | | |
|---|---|---|---|
| Привязан | | | |
| Инв.№ | | | |
| Разраб. | Шепелева | | |
| Провер. | Шмандий | | |
| Вед.инж. | Шмандий | | |
| Рук.гр. | Боровик | | |
| Гл.спец. | Власенко | | |
| Н.контр. | Сокольская | | |
| Нач.отд. | Шелко | | |

ТП902-1-148.88-КЖ1.И. МН4

Изделие закладное МН4

| Стадия | Лист | Листов |
|---|---|---|
| Р | | 1 |

Госстрой СССР Союзводоканалпроект Харьковский Водоканалпроект

23464-04 22

Копир. Кулешова

Формат А4

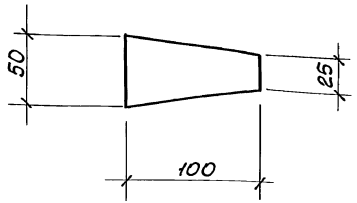


Изделие соединительное выполнить из полосы $\frac{\text{Б-2 } 8\times100 \text{ ГОСТ } 103\text{-}76^*}{\text{Вст3кп2 ГОСТ } 535\text{-}79^*}$, $\ell = 50$

Масса: 0,31 кг

Привязан

Инв.№

| | | |
|---|---|---|
| Разраб. | Шепелева | |
| Проверил | Шмандий | |
| Ведущ. | Шмандий | |
| Рук.гр. | Боровик | |
| Гл.спец. | Власенко | |
| Н.контр. | Сокольская | |
| Нач.отд. | Шефко | |

ТП902-1-148.88-КЖ1.И.МС1

Изделие соединительное МС1

| Стадия | Лист | Листов |
|---|---|---|
| Р | | 1 |

Госстрой СССР Союзводоканалпроект Харьковский Водоканалпроект

Инв.№подл. | Подпись и дата | Взам.инв.№

Формат А4

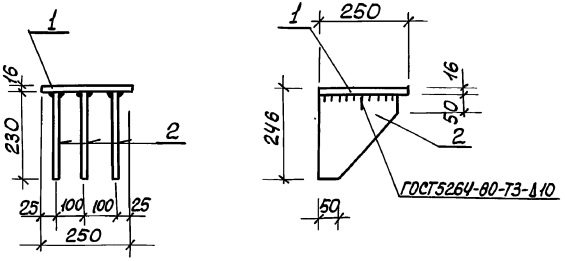


| Марка изделия | Поз. | Наименование | Кол. | Масса ед., кг | Масса изделия, кг |
|---|---|---|---|---|---|
| МС2 | 1 | -16 x 250, $\ell$=250 | 1 | 7,85 | 21,71 |
| | 2 | -16 x 230, $\ell$=230 | 3 | 4,62 | |
| | | | | | |

Технические требования см. ТП902-1-148.88-КЖ1.И.ТТ

Полоса по ГОСТ 82-70*

Привязан

Инв.№

| | | |
|---|---|---|
| Разраб. | Шепелева | |
| Провер. | Шмандий | |
| Ведущ. | Шмандий | |
| Рук.гр. | Боровик | |
| Гл.спец. | Власенко | |
| Н.контр. | Сокольская | |
| Нач.отд. | Шефко | |

ТП902-1-148.88-КЖ1.И.МС2

Изделие соединительное МС2

| Стадия | Лист | Листов |
|---|---|---|
| Р | | 1 |

Госстрой СССР Союзводоканалпроект Харьковский Водоканалпроект

23464-04 23

Инв.№подл. | Подпись и дата | Взам.инв.№

Копир-Кулешова

Формат А4

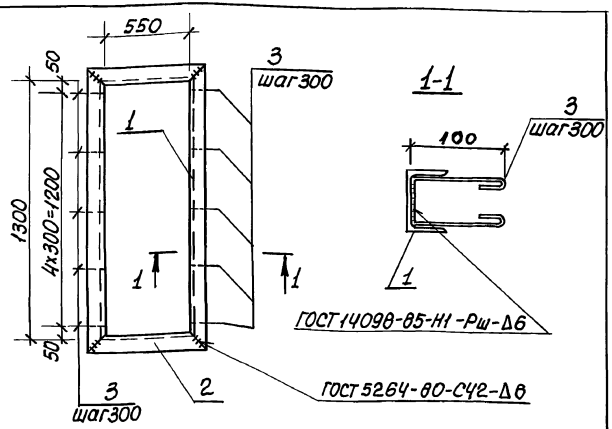


| Марка изделия | Поз. | Наименование | Кол. | Масса ед., кг | Масса изделия, кг |
|---|---|---|---|---|---|
| МН5 | 1 | [ 14; ℓ= 1438 | 2 | 17,7 | 57,8 |
| | 2 | ℓ= 668 | 2 | 8,2 | |
| | 3 | ф10А-I, ℓ=450 | 10 | 0,6 | |

Технические требования см. ТП 902-1-148.88-КЖ1.И.ТТ
Швеллер по ГОСТ 8240-72*
Арматура класса А-I по ГОСТ 5781-82*

| | | | |
|---|---|---|---|
| Разраб. | Иволженко | | ТП 902-1-148.88-КЖС.1.И.МН5 |
| Рассчит. | Боровик | | |
| Пров. | Боровик | | Изделие закладное МН5 |
| Ведущий | Шмандий | | Стадия: Р; Лист: 1; Листов: 1 |
| Рук.гр. | Боровик | | Госстрой СССР Союзводоканалпроект Харьковский Водоканалпроект |
| Гл.спец. | Власенко | | |
| Нач.отд. | Шейко | | |
| Н.контр. | Сокольская | | |

Инв.№подл. | Подпись и дата | Взам.инв.№

Формат А4



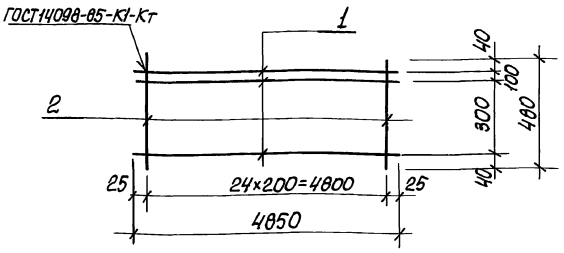


| Марка каркаса | Поз. | Наименование | Кол. | Масса ед., кг | Масса изделия, кг |
|---|---|---|---|---|---|
| Кр3 | 1 | ф16А-III, ℓ=4850 | 3 | 7,65 | 25,65 |
| | 2 | ф6А-I, ℓ=480 | 25 | 0,11 | |

Технические требования см. ТП902-1-148.88-КЖ.И.ТТ
Арматура класса А-I, А-III по ГОСТ 5781-82*

| | | | |
|---|---|---|---|
| Разраб. | Иволженко | | ТП 902-1-148.88-КЖС.1.И.Кр3 |
| Рассчит. | Боровик | | |
| Пров. | Боровик | | Каркас Кр3 |
| Вед.инж. | Шмандий | | Стадия: Р; Лист: 1; Листов: 1 |
| Рук.гр. | Боровик | | Госстрой СССР Союзводоканалпроект Харьковский Водоканалпроект |
| Гл.спец. | Власенко | | |
| Нач.отд. | Шейко | | |
| Н.контр. | Сокольская | | |

23464-04 24

Инв.№подл. | Подпись и дата | Взам.инв.№

Копир. Кулешова

Формат А4

Альбом 4

## 2-2

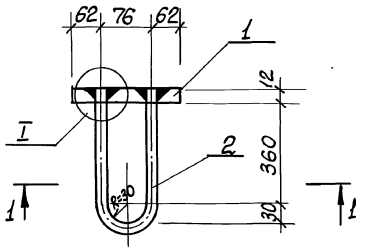


| Марка изделия | Поз. | Наименование | Кол. | Масса ед., кг | Масса изделия, кг |
|---|---|---|---|---|---|
| МН6 | 1 | -12×200, ℓ=200 | 1 | 4,0 | 5,2 |
| | 2 | ф16А-I, ℓ=760 | 1 | 1,2 | |

## 1-1

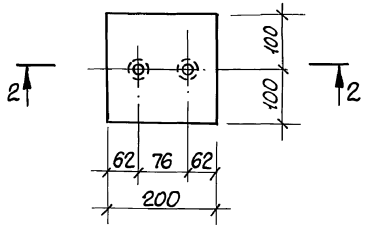


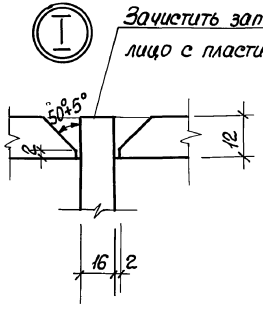


Технические требования см. ТП902-1-148.88-КЖ1.И.ТТ.
Полоса по ГОСТ 82-70*
Арматура: класса А-I по ГОСТ 5781-82*
Сварка ручная дуговая в разделанных отверстиях.

| | | | |
|---|---|---|---|
| Разраб. | Иволженко | | |
| Рассчит. | Шмандий | | |
| Пров. | Сафрончик | | |
| Вед.инж. | Шмандий | | |
| Рук.гр. | Боровик | | |
| Гл.спец. | Власенко | | |
| Нач.отд. | Шейко | | |
| Н.контр. | Сокольская | | |

Привязан

Инв.№

ТП 902-1-148.88-КЖ1.И.МН6

Изделие закладное МН6

| Стадия | Лист | Листов |
|---|---|---|
| Р | | 1 |

Госстрой СССР Союзводоканалниипроект Ленинградский Водоканалпроект

23464-04 25

Копир. Кулешова

Формат А3

Инв.№подл. | Подпись и дата | Взам.инв.№

Альбом 4

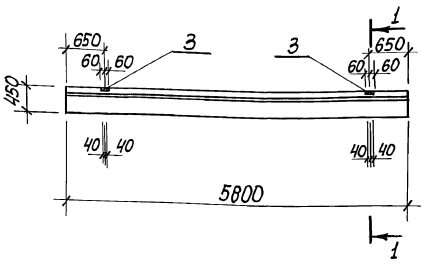


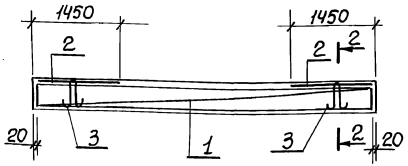


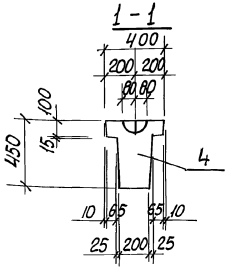


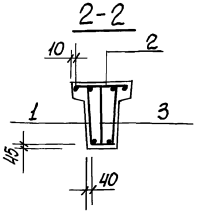


| Поз. | Наименование | Кол. | Обозначение документа |
|---|---|---|---|
| 1 | Каркас пространственный КП3 | 1 | ТП902-1-148.88-КЖ.1.И-КП1 |
| 2 | Каркас плоский Кр2 | 2 | 1.415-1 Вып.1 |
| 3 | Петля УП1-7 | 2 | 1.400-9 Вып.1 |
| | | | |
| 4 | Бетон класса В25, $м^3$ | 0,7 | |
| | F4, W100 | | |

1. Технические требования см. 902-1-148.88-КЖ1.И.ТТ
2. Масса балки ФБ6-11у – 1,76т
3. Фундаментную балку ФБ6-11у выполнить в опалубочной форме ФБ6-11 со всеми требованиями серии 1.415-1 Вып.1

| Марка элемента | Изделия арматурные | | | | | | | Изделия закладные | | | Общий расход |
|---|---|---|---|---|---|---|---|---|---|---|---|
| | Арматура класса | | | | | | | Арматура класса | | | |
| | A-I | | | A-III | | Всего | | A-I | | Всего | |
| | ГОСТ 5781-82* | | | | | | | ГОСТ 5781-82* | | | |
| | ф6 | ф8 | ф10 | | Итого | ф20 | Итого | ф14 | Итого | | |
| ФБ6-11у | 5,4 | 14,0 | 7,1 | | 26,5 | 55,9 | 55,9 | 82,4 | 2,8 | 2,8 | 2,8 | 85,2 |

Привязан

Инв.№

| | | |
|---|---|---|
| Разраб. | Лобзовская | |
| Рассчит. | Шмандий | |
| Пров. | Шмандий | |
| Вед.инж. | Шмандий | |
| Рук.гр. | Боровик | |
| Гл.спец. | Власенко | |
| Нач.отд. | Шейко | |
| Н.контр. | Соколовская | |

ТП902-1-148.88- КЖ1. И. БФ1

Балка фундаментная ФБ6-11у

| Стадия | Лист | Листов |
|---|---|---|
| Р | | |

Госстрой СССР Союзводоканалпроект Харьковский Водоканалпроект

23464-04 26

Копир. Кулешова

Формат А3

Инв.№ подл. | Подпись и дата | Взам.инв.№

Альбом 4

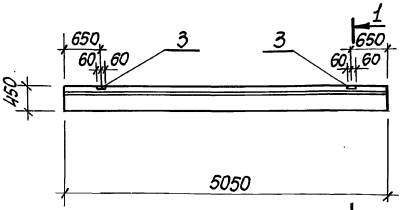


Схема армирования

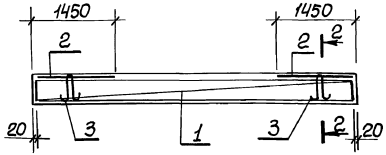


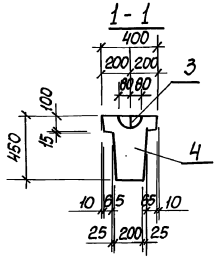


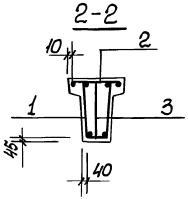


| Поз. | Наименование | Кол. | Обозначение документа |
|---|---|---|---|
| 1 | Каркас пространственный КП1 | 1 | ТП902-1-148.88-КЖ.1.И-КП1 |
| 2 | Каркас плоский К-2 | 2 | 1.415-1 Вып.1 |
| 3 | Петля УП1-7 | 2 | 1.400-9 Вып.1 |
| | | | |
| 4 | Бетон класса В25,м³ | 0,6 | |
| | F4, W100 | | |
| | | | |
| | | | |
| | | | |
| | | | |

1. Технические требования см. 902-1-148.88-КЖ1.И.ТТ
2. Масса балки ФБ6-12У - 1,76Т
3. Фундаментную балку ФБ6-12У выполнить в опалубочной форме ФБ6-12 со всеми требованиями серии 1.415-1 Вып.1

| Марка элемента | Изделия арматурные | | | | | | | | Изделия закладные | | | Общий расход |
|---|---|---|---|---|---|---|---|---|---|---|---|---|
| | Арматура класса | | | | | | | Всего | Арматура класса | | Всего | |
| | А-I | | | | А-III | | | | А-I | | | |
| | ГОСТ 5781-82* | | | | | | | | ГОСТ 5781-82* | | | |
| | ф6 | ф8 | ф10 | | Итого | ф20 | Итого | | ф14 | Итого | | |
| ФБ6-12У | 5,4 | 14,0 | 7,1 | | 26,5 | 55,9 | 55,9 | 82,4 | 2,8 | 2,8 | 2,8 | 85,2 |

| | | | |
|---|---|---|---|
| Разраб. | Лобзовская | | |
| Рассчит. | Шмандий | | |
| Пров. | Шмандий | | |
| Вед. инж. | Шмандий | | |
| Рук. гр. | Боровик | | |
| Гл. спец. | Власенко | | |
| Нач. отд. | Шейко | | |
| Н. контр. | Сокольская | | |

Привязан

Инв. №

ТП902-1-148.88- КЖ1.И.БФ1

Балка фундаментная ФБ6-12У

| Стадия | Лист | Листов |
|---|---|---|
| Р | | 1 |

Госстрой СССР
Союзводоканалпроект
Сарьковский
Водоканалпроект

23464-04 27

Формат А3

Копир. Кулешова

Инв. № подл. | Подпись и дата | Взам. инв. №

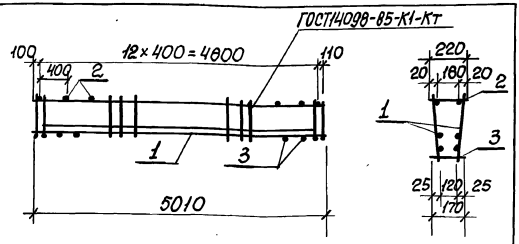


| Поз. | Наименование | Кол. | Обозначение документа |
|---|---|---|---|
| 1 | Каркас плоский КР24 | 2 | ТП902-1-148.88-КЖ1.И.Кр24 |
| 2 | ф8А-I, ℓ=220; 0,05кг | 13 | без черт. |
| 3 | ф6А-I, ℓ=170; 0,04кг | 13 | без черт |

Технические требования см. 902-1-148.88-КЖ1.И.ТТ
Арматура: А-I по ГОСТ 5781-82*
Масса каркаса 69,5 кг

Привязан

Инв.№ подл. | Подпись и дата | Взам. инв.№

| | | | |
|---|---|---|---|
| Инв.№ | | | |
| Разраб. | Лобзовская | | |
| Пров. | Шмандий | | |
| Вед. инж. | Шмандий | | |
| Рук. гр. | Боровик | | |
| Гл. спец. | Власенко | | |
| Н. контр. | Сокольская | | |
| Нач. отд. | Шевко | | |

ТП902-1-148.88-КЖ1.И.КП1

Каркас пространственный КП1

| Стадия | Лист | Листов |
|---|---|---|
| Р | | 1 |

Госстрой СССР Союзводоканалпроект Харьковский Водоканалпроект

Формат А4

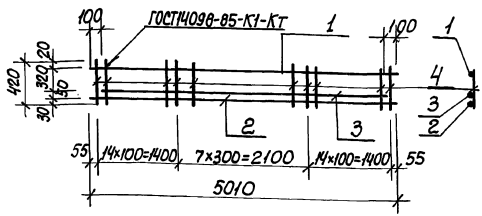


| Марка каркаса | Поз. | Наименование | Кол. | Масса ед., кг | Масса каркаса кг |
|---|---|---|---|---|---|
| Кр 24 | 1 | ф 10А-I, ℓ=5010 | 1 | 3,10 | 34,16 |
| | 2 | ф20 А-III, ℓ=5010 | 1 | 12,37 | |
| | 3 | ф20 А-III, ℓ=4810 | 1 | 11,88 | |
| | 4 | ф8А-I, ℓ=420 | 40 | 0,17 | |

Арматура: класса А-I, А-III по ГОСТ 5781-82*

Привязан

Инв.№ подл. | Подпись и дата | Взам. инв.№

| | | | |
|---|---|---|---|
| Инв.№ | | | |
| Разраб. | Лобзовская | | |
| Проверил | | | |
| Пров. | Шмандий | | |
| Вед. инж. | Шмандий | | |
| Рук. гр. | Боровик | | |
| Гл. спец. | Власенко | | |
| Н. контр. | Сокольская | | |
| Нач. отд. | Шевко | | |

ТП 902-1-148.88-КЖ1.И.Кр24

Каркас плоский Кр24

| Стадия | Лист | Листов |
|---|---|---|
| Р | | 1 |

Госстрой СССР Союзводоканалпроект Харьковский Водоканалпроект

23464-04 28

Копир. Кулешова

Формат А4

## Содержание выпуска


| Обозначение документа | Наименование | Стр. |
|---|---|---|
| 902-1-148.88-АР.И.ТТ | Технические требования | 28 |
| -АР.И.ИД1 | Дверной блок ИД1 | 29 |
| -АР.И.П1 | Дверные полотна П1... П4 | 31 |
| -АР.И.К1 | Коробка К1 | 32 |
| -АР.И.НС1 | Накладка НС1 | 32 |


Инв.№ подл. | Подпись и дата | Взам. инв.№

Формат А4



1. Дверные блоки изготовлять в соответствии с ГОСТ 475-78.

2. Блоки должны поставляться комплектно со всеми установленными приборами. Расположение приборов см. ГОСТ 24698-81.

3. Дверную коробку до установки в проем оклеить толем. Зазоры между кладкой и дверным блоком тщательно проконопатить войлоком или паклей, смоченными в алебастровом молоке.

Инв.№ подл. | Подпись и дата | Взам. инв.№

Привязан

Инв.№

| | | |
|---|---|---|
| Разраб. | Рыбалова | |
| Рассчит. | | |
| Проверил | Хесина | |
| Рук.гр. | Хесина | |
| Гл.спец. | Власенко | |
| Н.контр. | Сокольская | |
| Нач.отд. | Шейко | |

ТП 902-1-148.88-АР.И.ТТ

Технические требования

| Стадия | Лист | Листов |
|---|---|---|
| Р | | 1 |

Госстрой СССР Союзводоканалниипроект Государственный Водоканалпроект

Копир. Кулешова

23464-04 29

Формат А4

Альбом 4

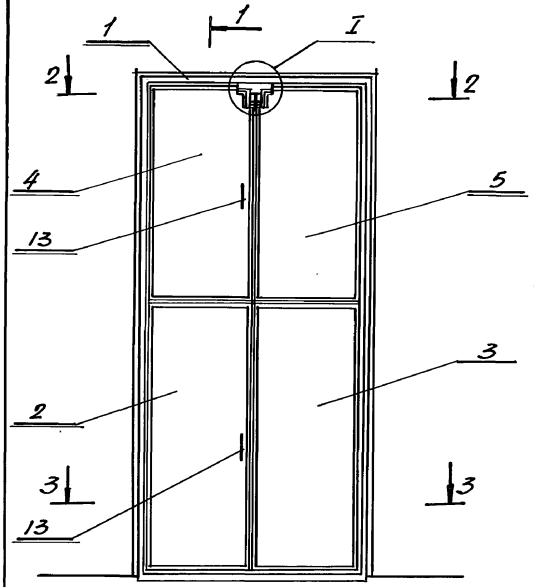


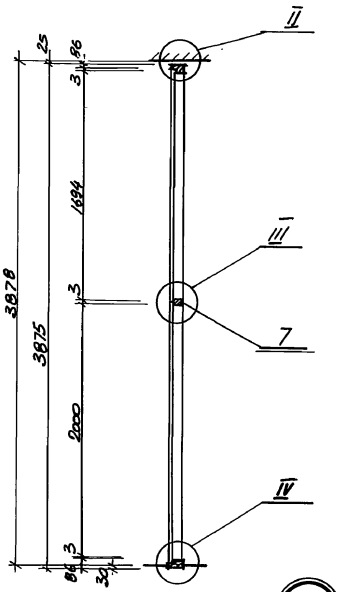


1-1

2-2

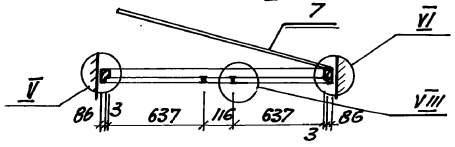


3-3

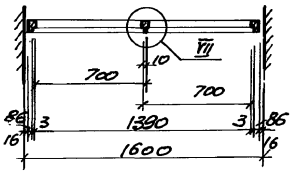


I

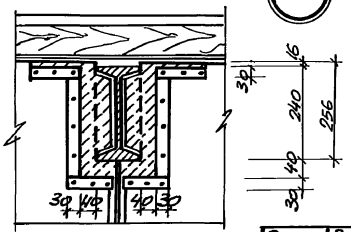


| Поз. | Наименование | Кол. | Обозначение документа |
|---|---|---|---|
| 1 | Коробка К1 | 1 | ТП 902-1-148.88-АР.И.К1 |
| 2 | Полотно П1 | 1 | -АР.И.П1 |
| 3 | Полотно П2 | 1 | -АР.И.П2 |
| 4 | Полотно П3 | 1 | -АР.И.П3 |
| 5 | Полотно П4 | 1 | -АР.И.П4 |
| 6 | Накладка НС1 | 4 | -АР.И.НС1 |
| 7 | Импост 40х80, м³ | 0,005 | БЕЗ ЧЕРТ. |
| 8 | Рама 16х50, м³ | 0,020 | БЕЗ ЧЕРТ. |
| 9 | Нащельник 13х40, м³ | 0,005 | БЕЗ ЧЕРТ. |
| 10 | Задвижка натяжная 37 | 2 | ГОСТ 5090-86 |
| 11 | Петля накидная ПН3-130 | 8 | ГОСТ 5088-78* |
| 12 | Петля накидная ПН3-70 | 1 | ГОСТ 5088-78* |
| 13 | Ручка дверная РС-140 | 4 | ГОСТ 5087-80 |
| 14 | Мягкая ДВП М-16, δ=16мм, м² | 5,2 | ГОСТ 4598-86 |
| 15 | Резина листовая δ=5мм, м² | 0,15 | ГОСТ 7338-77* |
| 16 | Пенополиуретановая прокладка, кг | 17,4 | ГОСТ 10174-72 |
| 17 | Сталь тонколистовая оцинкованная δ=0,5мм, м² | 13,6 | ГОСТ 14918-80* |
| 18 | Наличники 22х50, м³ | 0,010 | БЕЗ ЧЕРТ. |

| | | | |
|---|---|---|---|
| Разраб. | Рыбалова | | |
| Рассчит. | | | |
| Провер | Хесина | | " |
| Рук. гр. | Хесина | | " |
| Гл. спец. | Власенко | | " |
| Н. контр. | Окольская | | " |
| Нач. отд. | Шейко | | " |

Привязан

Инв. №

ТП 902-1-148.88-АР.И.ИД1

Дверной блок ИД1

| Стадия | Лист | Листов |
|---|---|---|
| Р | 1 | 2 |

Госстрой СССР Южгипрокоммунпроект Харьковский Водоканалпроект

Инв. № подл. | Подпись и дата | Взам. инв. №

23464-04 30

Формат А3

Альбом 4

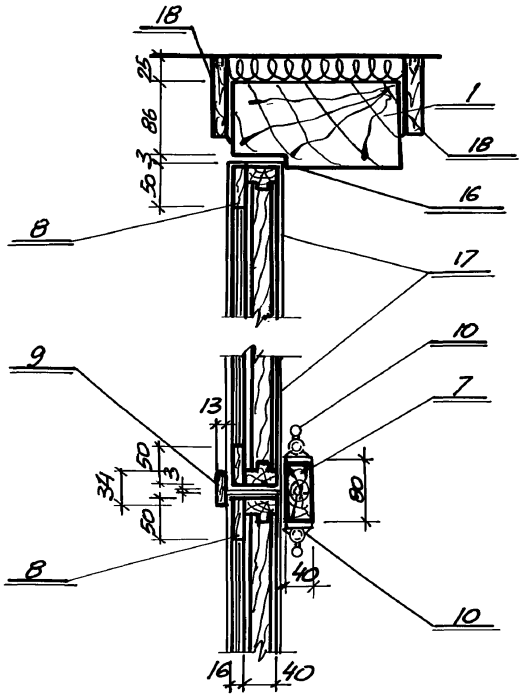


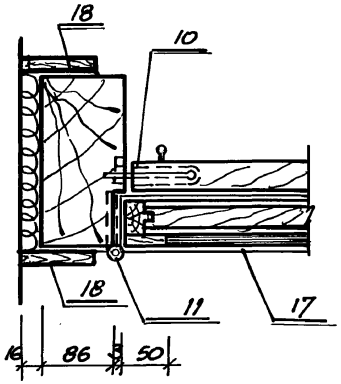


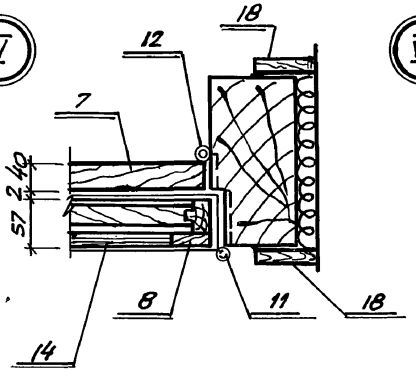


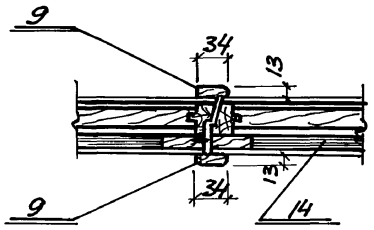


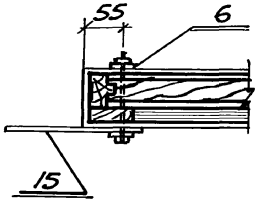


Инв. № подл. | Подпись и дата | Взам. инв. №

| Привязан | | | |
|---|---|---|---|
| | | | |
| | | | |
| Инв. № | | | |

ТП 902-1-148.88-АР.И.ИД1

Лист 2

Альбом 4

## Дверное полотно П1

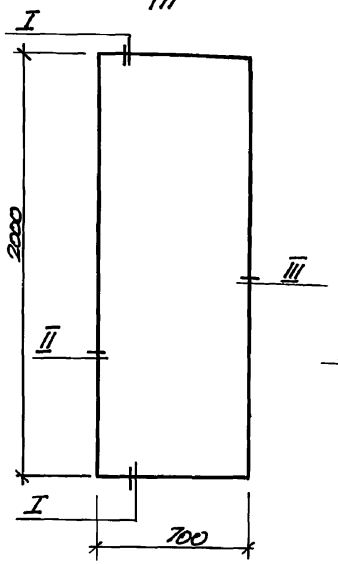


## Дверное полотно П2

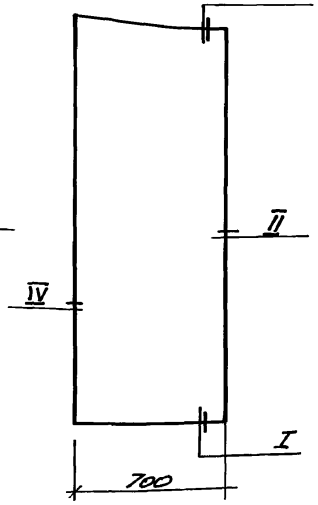


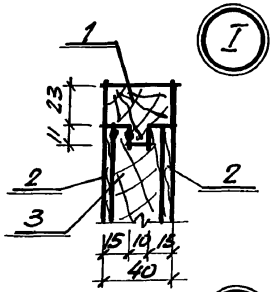


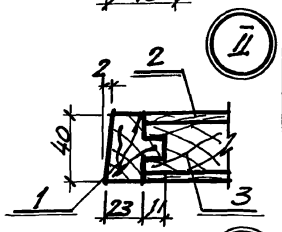


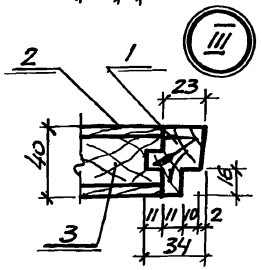


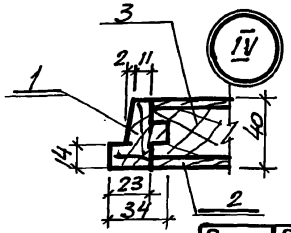


| Поз. | Наименование | Количество на П- -1 | -2 | -3 | -4 | Обозначение |
|---|---|---|---|---|---|---|
| 1 | Обкладка дубовая 40×40, м³ | 0,009 | 0,009 | 0,007 | 0,007 | ГОСТ 2695-78 |
| 2 | Облицовка ДВП, Т-400 δ=4мм, м² | 2,8 | 2,8 | 1,92 | 1,92 | ГОСТ 4598-86 |
| 3 | Заполнение - отходы древесины низших сортов, м³ | 0,043 | 0,043 | 0,031 | 0,031 | БЕЗ ЧЕРТ. |

## Дверное полотно П3

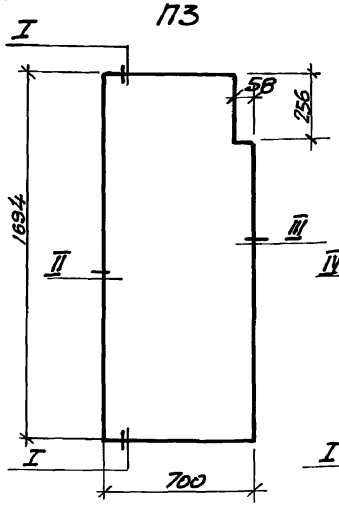


## Дверное полотно П4

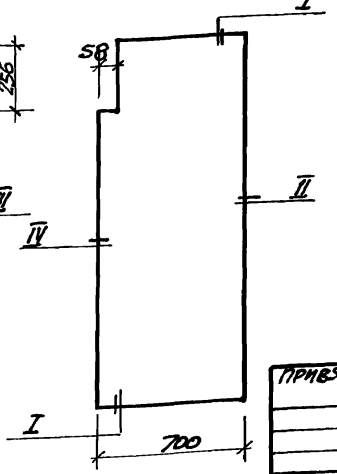


| | | | |
|---|---|---|---|
| Разраб. | Рыбалова | | 08.88 |
| Рассмот. | | | |
| Провер. | Хесина | | " |
| Рук. гр. | Хесина | | " |
| Гл. спец. | Власенко | | " |
| Н. контр. | Скопьская | | " |
| Нач. отд. | Шейко | | " |

ТП 902-1-148.88-АР.И.П1

Дверные полотна П1.... П4

| Стадия | Лист | Листов |
|---|---|---|
| Р | 1 | 1 |

Госстрой СССР Союзводоканалниипроект Харьковский водоканалпроект

Привязан

Инв. №

Копир. Барчан

23464-04 32

Формат А3

Инв. № подл. | Подпись и дата | Взам. инв. №

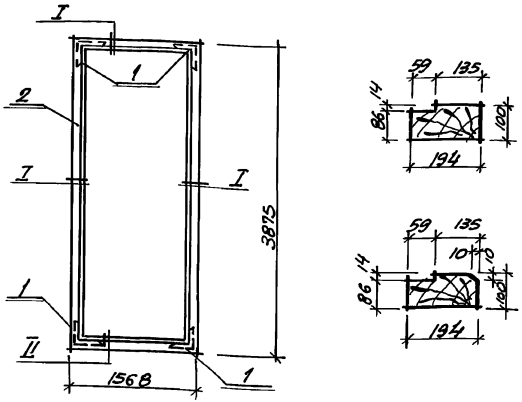





| Поз. | Наименование | Кол. | Обозначение документа |
|---|---|---|---|
| 1 | Угольник УП125 | 4 | ГОСТ 5091-78* |
| 2 | Дубовый брус 100×200, м³ | 0,23 | ГОСТ 2695-83* |

Привязан

Инв. N

| | | |
|---|---|---|
| Разраб. | Рыбалова | |
| Рассчит. | | |
| Провер. | Хесина | |
| Н. контр. | Сокольская | |
| Нач. отд. | Шейко | |

ТП 902-1-148.88-АР.И.К1

Коробка К1

Стадия Р | Лист | Листов 1

Госстрой СССР Союзводоканалниипроект Харьковский Водоканалпроект

Формат А4

gost.e-ecolog.ru



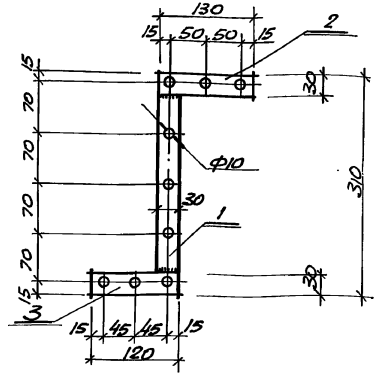


| Поз. | Наименование | Кол. | Обозначение документа |
|---|---|---|---|
| 1 | -4×30, С=250; 0,23 кг. | 1 | БЕЗ ЧЕРТ. |
| 2 | С=130; 0,12 кг. | 1 | БЕЗ ЧЕРТ. |
| 3 | С=120; 0,11кг | 1 | БЕЗ ЧЕРТ. |

Полоса: сталь ВСТ3кп2 по ГОСТ 103-76*
Вес 0,46кг.

Привязан

Инв. N

| | | |
|---|---|---|
| Разраб. | Рыбалова | |
| Рассчит. | | |
| Провер. | Хесина | |
| Рук. гр. | Хесина | |
| Гл. спец. | Власенко | |
| Н. контр. | Сокольская | |
| Нач. отд. | Шейко | |

ТП 902-1-148.88-АР.И.НС1

Накладка НС1

Стадия Р | Лист | Листов 1

Госстрой СССР Союзводоканалниипроект Харьковский Водоканалпроект

23464-04 (33) Формат А4

Копир. Барчан