ТИПОВОЙ ПРОЕКТ
701-5-2 с. 87

# РЕЗЕРВУАР СТАЛЬНОЙ ВМЕСТИМОСТЬЮ 10 ТЫС. КУБ. М. ДЛЯ ХРАНЕНИЯ МЕЛАССЫ.

## АЛЬБОМ III

ТЕХНОЛОГИЧЕСКОЕ
ОБОРУДОВАНИЕ И ОСНАСТКА.

Инв. № подл. | Подпись и дата | Взам. инв. №

Привязан

Инв. №

37732

Всего листов: 36

gost.e-ecolog.ru

ТИПОВОЙ ПРОЕКТ.
701-5-2 с. 87

# РЕЗЕРВУАР СТАЛЬНОЙ ВМЕСТИМОСТЬЮ 10 ТЫС. КУБ. М. ДЛЯ ХРАНЕНИЯ МЕЛАССЫ.

## АЛЬБОМ III

Состав проекта:


Альбом I пояснительная записка. Фундамент.
Альбом II конструкции металлические.
Альбом III технологическое оборудование и оснастка.
Альбом IV сметы. ведомость материалов.



Разработан:
институтом Гипросахпром Госагропрома СССР альбомы I, II, IV
институтом ЦНИИпроектстальконструкция им. Мельникова Госстроя СССР альбомы II, IV.

Утвержден:
письмом Минпищепрома СССР от 20 августа 1985 г. № 7728
Введен в действие приказом Госагропрома СССР от 31 марта 1987 г. № 800 02 ПО


Главный инженер института Л. И. Немировский
Главный инженер проекта М. Б. Клейман

Привязан

# СОДЕРЖАНИЕ АЛЬБОМА


| НАИМЕНОВАНИЕ ЛИСТОВ | Номера страниц |
|---|---|
| Титульный лист | 1 |
| Содержание альбома | 2 |
| Спецификация стального резервуара для хранения мелассы. Ведомость спецификаций | 3 |
| Ведомость покупных изделий. Детали общего вида | 4 |
| Стальной резервуар для хранения мелассы. лист 1 | 5 |
| Стальной резервуар для хранения мелассы. лист 2 | 6 |
| Стальной резервуар для хранения мелассы. лист 3 | 7 |
| Детали общего вида | 8 |
| Детали общего вида | 9 |
| Спецификация барботера. Детали барботера | 10 |
| Барботер | 11 |
| Детали барботера | 12 |
| Детали барботера | 13 |
| Спецификация подогревателя. Спецификация кожуха левого. Детали | 14 |
| Подогреватель | 15 |
| Детали подогревателя | 16 |
| Спецификация коллектора. Коллектор | 17 |
| Детали коллектора. Штуцер выхода конденсата | 18 |
| Спецификация коллектора. Коллектор | 19 |
| Спецификация коллектора. Коллектор | 20 |
| Подогревательный элемент | 21 |
| Спецификации стоек. Детали стоек | 22 |
| Стойка | 23 |
| Стойка | 24 |
| Спецификация кожуха правого. Детали кожуха и ограждения | 25 |
| Кожух правый | 26 |
| Детали кожуха | 27 |
| Кожух левый | 28 |
| Штуцер входа продукта. Штуцер выхода продукта и спуска промоя | 29 |
| Детали штуцера входа продукта | 30 |
| Люк замерный | 31 |
| Спецификация короба. Детали | 32 |
| Короб | 33 |
| Штуцер. Детали общего вида | 34 |
| Люк световой | 35 |


Комплектность проекта данного альбома резервуара для хранения мелассы смотри ведомость спецификаций РМ10-00.000 ВС

| | | | | | |
|---|---|---|---|---|---|
| Изм. | Лист | № докум. | Подпись | Дата | РМ10-00.000 |
| Разр. | | Высоцкая | | | Содержание альбома |
| Пров. | | Алексеев | | | |
| Т.контр. | | | | | |
| Гл.инж. | | Карцев | | | |
| Н.контр. | | Гуревич | | | |
| Нач.б. | | Шмелев | | | |

Стадия | Масса | Масштаб

Лист | Листов 1

ГИПРОСАХПРОМ
МОСКВА

Формат А2 2-0.1.4

ТП 701-5-2с.87 альбом III

| Формат | Зона | Поз | Обозначение | Наименование | Кол | Примечание |
|---|---|---|---|---|---|---|
| | | | | Документация | | |
| А2 | | | РМ10-00.000ОБ | Сборочный чертеж | 3л | |
| А3 | | | РМ10-00 000 ВС | Ведомость спецификации | | |
| А3 | | | РМ10-00.000 ВП | Ведомость покупных изделий | | |
| | | | | Сборочные единицы | | |
| А2 | | 6 | РМ10-01 000 | Барбатер | 1 | |
| А2 | | 7 | РМ5-04.000 | Подогреватель | 1 | |
| А2 | | 8 | РМ10-02.000 | Кожух правый | 1 | |
| А2 | | 9 | РМ10-03 000 | Кожух левый | 1 | |
| А4 | | 10 | РМ10-04 000 | Штуцер входа продукта | 1 | |
| А4 | | 11 | РМ5-10 000 | Штуцер выхода продукта и спуска промоя | 2 | |
| А3 | | 12 | РМ5-06 000 | Люк световой | 4 | |
| А3 | | 13 | РМ5-07.000 | Люк замерный | 1 | |
| А2 | | 14 | РМ5-08.000 | Короб | 15 | |
| А4 | | 15 | РМ5-05 000 | Штуцер входа пара | 2 | |
| А4 | | 36 | РМ5-11 000 | Штуцер выхода конденсата | 1 | |
| | | | | Детали | | |
| А4 | | 16 | РМ5-00 001 | Втулка | 15 | |
| | | 17 | РМ5-00 002 | Бобышка | 5 | |
| А4 | | 18 | РМ5-00 003 | Штуцер | 1 | |

РМ10-00 000

| Изм | Лист | № докум | Подп | Дата |
|---|---|---|---|---|
| Разраб | | Козлова | | |
| Пробер | | Сафонцев | | |
| Н.конт | | Лифанцев | | |
| Т.конт | | | | |
| Утв | | Шепшелев | | |

Стальной резервуар для хранения мелассы вместимостью 10000 м³

| Лит | Лист | Листов |
|---|---|---|
| | 1 | 2 |

ГИПРОСАХПРОМ МОСКВА

Инв № подл | Подп и дата | Взам инв № | Инв № дубл | Подп и дата

Формат А4(6дм)



| Формат | Зона | Поз | Обозначение | Наименование | Кол | Примечание |
|---|---|---|---|---|---|---|
| А4 | | 19 | РМ5-00 004 | Колпачок | 1 | |
| А4 | | 20 | РМ5-00 005 | Пробка | 6 | |
| А4 | | 21 | РМ10-00 001 | Балка | 1 | |
| А4 | | 22 | РМ5-00.007 | Кронштейн | 2 | |
| А4 | | 23 | РМ5-00.008 | Кронштейн | 2 | |
| А4 | | 24 | РМ5-00.009 | Полоса | 2 | |
| Б4 | | 25 | РМ10-00.000-01 | Прокладка ⌀18 Паронит ПОН2 ГОСТ481-71 | 1 | |
| Б4 | | 26 | РМ10-00 000-02 | Прокладка ⌀32×⌀20 Паронит ПОН2 ГОСТ481-71 | 6 | |
| Б4 | | 27 | РМ10-00.000-03 | Стержень L=2500±3,0 Круг 12 ГОСТ2590-71 ВСт3сп ГОСТ535-79 | 4 | 2,2кг |
| А4 | | 28 | РМ5-00.010 | Сгон | 15 | |
| А4 | | 29 | РМ5-00.011 | Патрубок | 15 | |
| | | | | Стандартные изделия | | |
| | | 30 | Каталог „Промышленная трубопроводная арматура" ч III, 1983 | Кран пробковый проходной 1146 бк $d_y$=25мм, $P_y$=10 кгс/см² | 15 | |
| | | 31 | | Болт М12×25 3.6 ГОСТ7798-70 | 54 | |
| | | 32 | | Гайка М12 4 ГОСТ5915-70 | 54 | |
| | | 33 | | Шайба 12 ГОСТ11371-78 | 58 | |
| | | 34 | | Шайба 12 ГОСТ10906-78 | 50 | |
| | | 35 | | Контргайка ГОСТ8958-79 | 30 | |

РМ10-00.000

| Изм | Лист | № докум | Подп | Дата |
|---|---|---|---|---|

Лист 2

Инв № подл | Подп и дата | Взам инв № | Инв № дубл | Подп и дата

Формат А4(6дм)

| № строки | Обозначение | Наименование | Куда входит: Обозначение | Куда входит: кол | Общее кол | Примечание |
|---|---|---|---|---|---|---|
| 1 | РМ10-00 000 | Стальной резервуар для хранения мелассы вместимостью 10000м³ | | | 1 | |
| 2 | РМ10-01 000 | Барбатер | | | 1 | |
| 3 | РМ5-04.000 | Подогреватель | | | 1 | |
| 4 | РМ10-02 000 | Кожух правый | | | 1 | |
| 5 | РМ10-03000 | Кожух левый | | | 1 | |
| 6 | РМ10-04000 | Штуцер входа продукта | | | 1 | |
| 7 | РМ5-10000 | Штуцер выхода продукта и спуска промоя | | | 1 | |
| 8 | РМ5-06 000 | Люк световой | | | 4 | |
| 9 | РМ5-07 000 | Люк замерный | | | 1 | |
| 10 | РМ5-08.000 | Короб | | | 15 | |
| 11 | РМ5-05 000 | Штуцер | | | 2 | |
| | РМ5-11000 | Штуцер выхода конденсата | | | 1 | |
| 12 | РМ5-04.100 | Коллектор | РМ5-04000 | 1 | 1 | |
| 13 | РМ5-04 200 | Коллектор | РМ5-04.000 | 1 | 1 | |
| 14 | РМ5-04 300 | Коллектор | РМ5-04.000 | 6 | 6 | |
| 15 | РМ5-04.400 | Подогревательный элемент | РМ5-04.000 | 9 | 9 | |
| 16 | РМ5-04 500 | Стойка | РМ5-04.000 | 1 | 1 | |
| 17 | РМ5-04 600 | Стойка | РМ5-04 000 | 1 | 1 | |

РМ10-00.000 ВС

| Изм | Лист | № докум | Подп | Дата |
|---|---|---|---|---|
| Разраб | | Козлова | | |
| Пробер | | Лифанцев | | |
| Н.конт | | Карцев | | |
| Т.конт | | | | |
| Утв | | Шепшелев | | |

Стальной резервуар для хранения мелассы вместимостью 10000м³

Ведомость спецификаций

| Лит | Лист | Листов |
|---|---|---|
| | | |

ГИПРОСАХПРОМ МОСКВА

Инв № подл | Подп и дата | Взам инв № | Инв № дубл | Подп и дата

Формат

РМ5-00.011

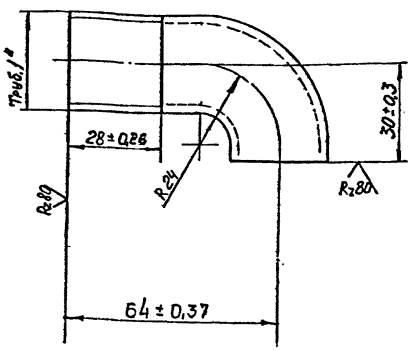


Развернутая длина $L_р = 85 \pm 0,5$

| | | | | | |
|---|---|---|---|---|---|
| Разраб. | Рыжова | | | РМ5-00.011 | |
| Пров. | Лифанцев | | | Патрубок | Лит. / Масса 0,15 / Масштаб 1:1 |
| Т.контр. | | | | | Лист / Листов |
| Н.контр. | Лифанцев | | | Труба 28×3 ГОСТ 8732-78 Сталь 10 ГОСТ 8731-74 | ГИПРОСАХПРОМ Москва |
| Утв. | Шепелев | | | | |

Формат А4 (6 кВ дм)

РМ5-00.010

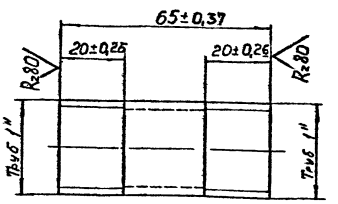


| | | | | | |
|---|---|---|---|---|---|
| Разраб. | Рыжова | | | РМ5-00.010 | |
| Пров. | Лысанцев | | | Сгон | Лит. / Масса 0,12 / Масштаб 1:1 |
| Т.контр. | | | | | Лист / Листов |
| Н.контр. | Карцев | | | Труба 28×3 ГОСТ 8732-78 Сталь 10 ГОСТ 8731-74 | ГИПРОСАХПРОМ Москва |
| Утв. | Шепелев | | | | |

Формат А4 (6 кВ дм)

| № строки | Наименование | Обозначение документа на поставку | Поставщик | Куда входит (обозначение) | Количество: На изделие | В комплекте | На регулир | Всего | Примечание |
|---|---|---|---|---|---|---|---|---|---|
| 1 | Крепежные изделия | | | | | | | | |
| 2 | | | | | | | | | |
| 3 | Болт М16×60.36 | ГОСТ 7798-70 | | | 12 | | | 12 | |
| 4 | М20×80.36 | | | | 16 | | | 16 | |
| 5 | М12×25.36 | | | | 54 | | | 54 | |
| 6 | Гайка М16.4 | ГОСТ 5915-70 | | | 12 | | | 12 | |
| 7 | М20.4 | | | | 16 | | | 16 | |
| 8 | М12.4 | | | | 54 | | | 54 | |
| 9 | Шайба 16 | ГОСТ 11371-78 | | | 12 | | | 12 | |
| 10 | 20 | | | | 16 | | | 16 | |
| 11 | 12 | | | | 58 | | | 58 | |
| 12 | Шайба 12 | ГОСТ 10906-78 | | | 50 | | | 50 | |
| 13 | | | | | | | | | |
| 14 | Прочие изделия | | | | | | | | |
| 15 | | | | | | | | | |
| 16 | Фланцы 50-6 | ГОСТ 12820-80 | | | 1 | | | 1 | |
| 17 | 80-6 | | | | 2 | | | 2 | |
| 18 | 150-6 | | | | 4 | | | 4 | |
| 19 | 500-6 | | | | 4 | | | 4 | |
| 20 | Замок дверной | ГОСТ 5089-80 | | | 15 | | | 15 | |
| 21 | Кран пробковый проходной | | Каталог "Промышленная трубопроводная арматура" ч III, 1983 | | 15 | | | 15 | |
| 22 | 11б6бк | | | | | | | | |
| 23 | $D_у = 25$ мм; $P_у = 10$ кгс/см² | | | | | | | | |
| 24 | | | | | | | | | |

| | | | | | |
|---|---|---|---|---|---|
| Разраб. | Козлов | | | РМ10-00.000 ВП | |
| Пров. | Лифанцев | | | Стальной резервуар для хранения мелассы вместимостью 10000 м³ | Лит. / Лист. / Листов |
| Н.контр. | Карцев | | | Ведомость покупных изделий | ГИПРОСАХПРОМ Москва |
| Т.контр. | | | | | |
| Утв. | Шепелев | | | | |

Инв. № подл. | Подп. и дата | Взам. инв. № | Инв. № дубл. | Подп. и дата

Формат А3

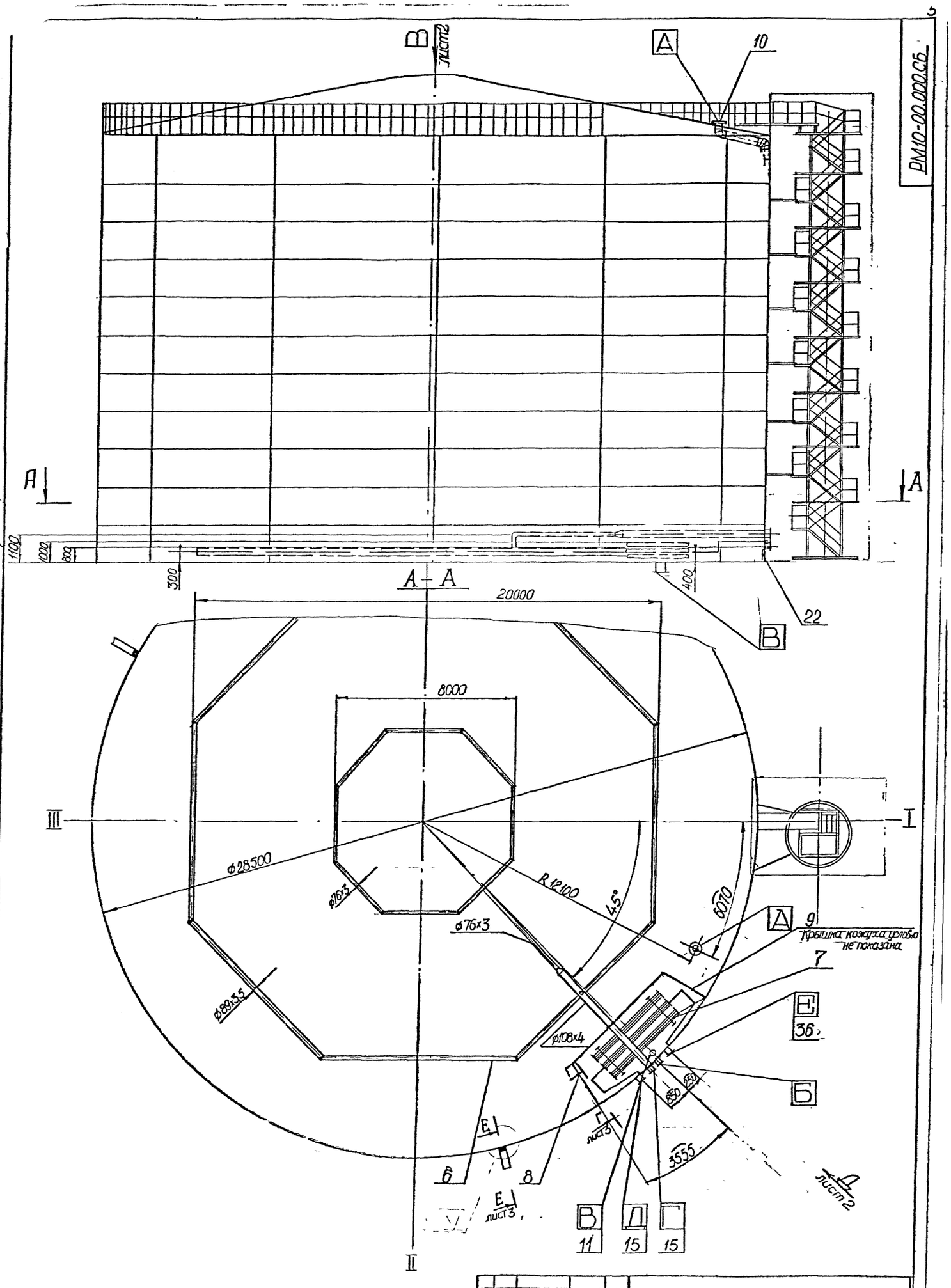


| | | | | | | | | |
|---|---|---|---|---|---|---|---|---|
| | | | | | РМ10-00.000.СБ | | | |
| Изм | Лист | № докум. | Подпись | Дата | Стальной резервуар для хранения мелассы вместимостью 10000 м³ Сборочный чертеж | Лит | Масса 3600 | Масшт 1:100 |
| Разраб. | | Козлова | | | | Лист 1 | Листов 3 | |
| Пров. | | Чуванцев | | | | ГИПРОСАХПРОМ МОСКВА | | |
| Н.конт. | | Лифанцев | | | | | | |
| Гл.конт. | | Карцев | | | | | | |
| Т.конт. | | | | | | | | |
| Утв. | | Цедуров | | | | | | |

Формат А2 (24 дм²)

Согласовано: Гл специалист отд генплана и механизации

Инв № подл. 347312 | Подпись и дата | Взам. инв. № | Инв. № дубл. | Подпись и дата

ТП-701-5-2с.87 альбом III

ТП 701-5-2с.87 альбом III

РМ10-00 000 сб

## Вид В см лист 1
М 1:200

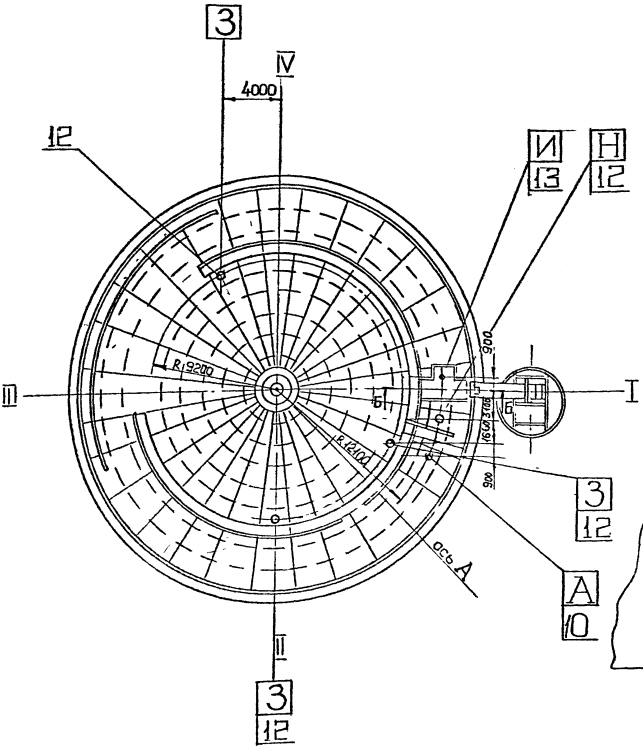


## Ж – Ж
М 1:100

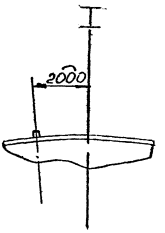


## Вид Д см. лист 1
М 1:20

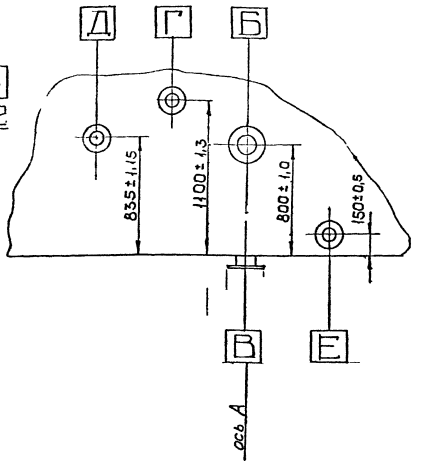


## Б – Б
М 1:100

Установка пробоотборников по высоте

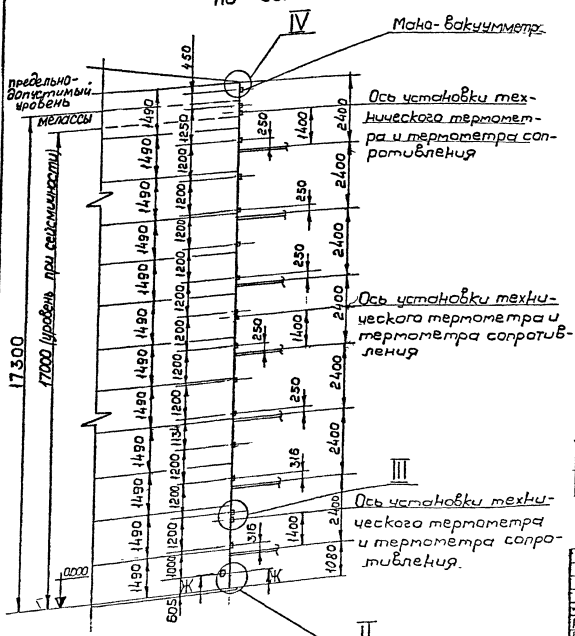


## ТАБЛИЦА ШТУЦЕРОВ И ЛЮКОВ

| | Назначение | Кол | Ду | Давление условн Ру кгс/см² | Па |
|---|---|---|---|---|---|
| А | Вход мелассы | 1 | 150 | 6 | |
| Б | Выход мелассы | 1 | 150 | 6 | |
| В | Спуск мелассы и промоя | 1 | 150 | 6 | |
| Г | Вход пара в барбатер | 1 | 80 | 6 | |
| Д | Вход пара в подогреватель | 1 | 80 | 6 | |
| Е | Выход конденсата из подогревателя | 1 | 50 | 6 | |
| З | Люк световой | 3 | 500 | 6 | |
| И | Люк замерный | 1 | 150 | 6 | |
| К | Отбор проб | 15 | 25 | 10 | |
| Л | Установка термометров | 6 | | 6 | |
| М | Установка мано-вакуумметра | 1 | | 6 | |
| Н | Люк световой под уровнемер | 1 | 500 | 6 | |

Место II, III, IV см лист 3

| | | | | | |
|---|---|---|---|---|---|
| Разр | Бунтовский | | | РМ 10-00 000 сб. | |
| Пров | Лифанов | | | Стальной резервуар для хранения мелассы вместимостью 10000 м³ сборочный чертеж | Лит / Масса / Масшт |
| Т.конт | | | | | — / — |
| Гл.ко | Карцев | | | | Лист 2 / Листов 3 |
| Н.конт | Лифанцев | | | | ГИПРОСАХПРОМ Москва |
| Чтв | Шемшелев | | | | |

Формат А2 (24 дм²)

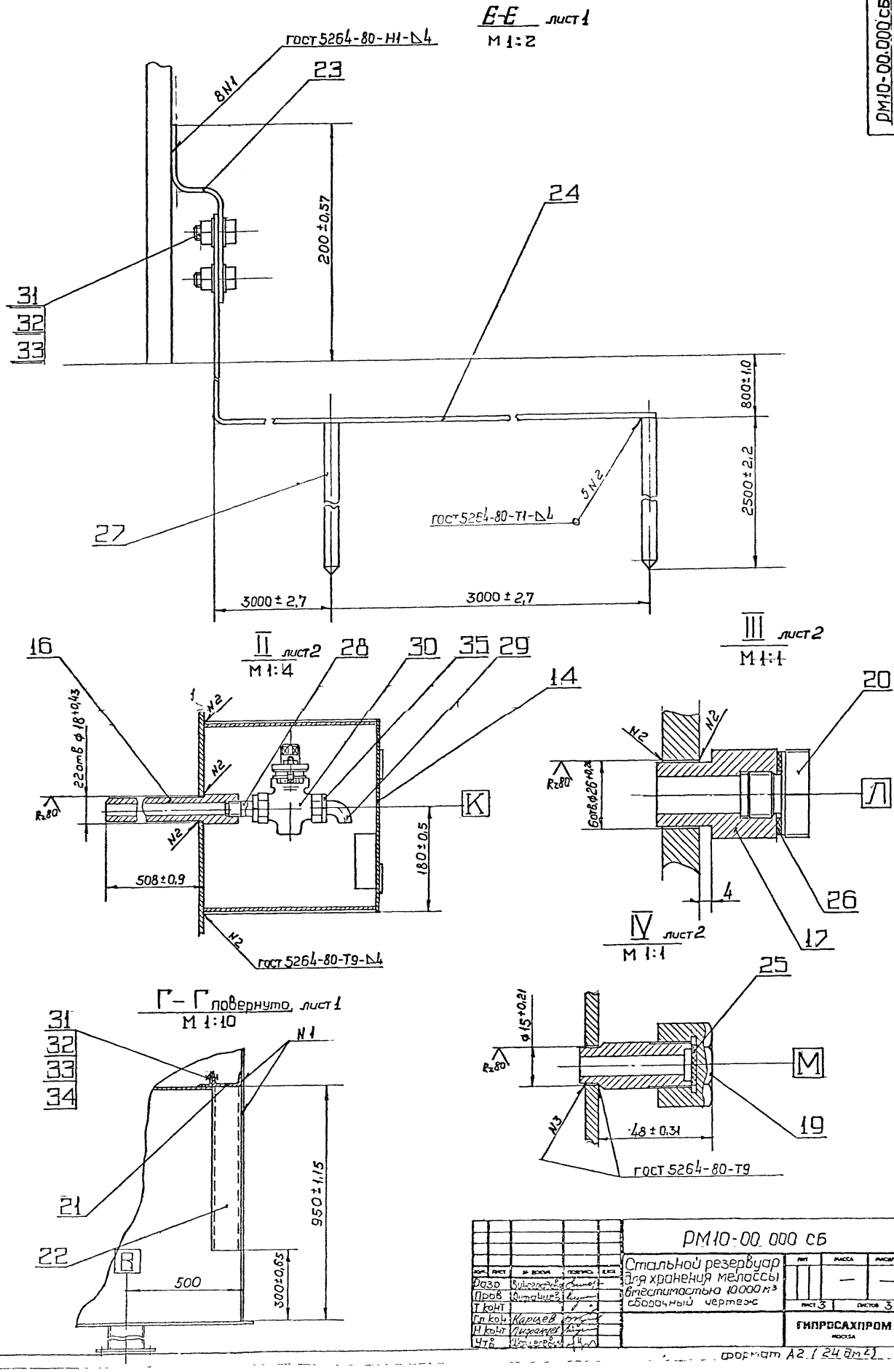


| | | | | | |
|---|---|---|---|---|---|
| Разр | Вуйгородова | | | | |
| Пров | Дитаниев | | | | |
| Т конт | | | | | |
| Гл конт | Карцев | | | | |
| Н конт | Лифанцев | | | | |
| Утв | Чернышевский | | | | |

РМ10-00.000 СБ

Стальной резервуар для хранения мелассы вместимостью 10000 м³ сборочный чертеж

| Лит | Масса | Масштаб |
|---|---|---|
| | — | — |

Лист 3 Листов 3

ГИПРОСАХПРОМ МОСКВА

Формат А2 (24 Дм²)

ТП 701-5-2с.87 альбом III

## РМ5-00.001

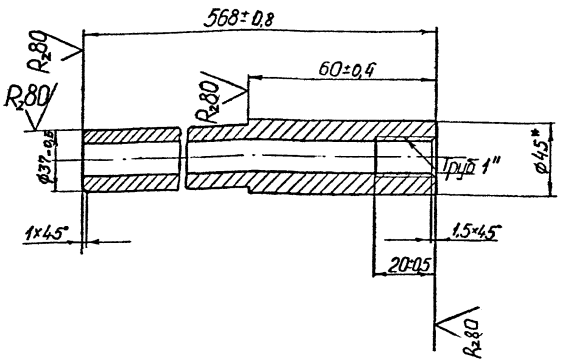


| | | | | |
|---|---|---|---|---|
| Разраб | Козлова | | | |
| Пров | Гуранцев | | | |
| Т.контр | | | | |
| Гл.контр | Карцев | | | |
| Н.контр | Лифанцев | | | |
| Утв | Шепелев | | | |

РМ5-00 001

Втулка

| Лит | Масса | Масшт |
|---|---|---|
| | 1,2 | 1 2 |

Труба 45×10 ГОСТ8732-78 / ВСт3сп ГОСТ8733-74

ГИПРОСАХПРОМ МОСКВА

Формат А4 (6дм²)

## РМ5-00 002

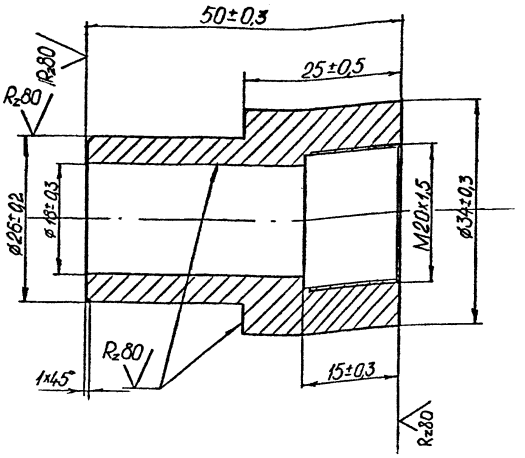


| | | | | |
|---|---|---|---|---|
| Разраб | Козлова | | | |
| Пров | Гуранцев | | | |
| Т.контр | | | | |
| Гл.контр | Карцев | | | |
| Н.контр | Лифанцев | | | |
| Утв | Шепелев | | | |

РМ5-00 002

Бобышка

| Лит | Масса | Масшт |
|---|---|---|
| | 0,7 | 2:1 |

Круг 34 ГОСТ2590-71 / ВСт3кп ГОСТ535-79

ГИПРОСАХПРОМ МОСКВА

Формат А4 (6дм²)

## РМ5-00 003

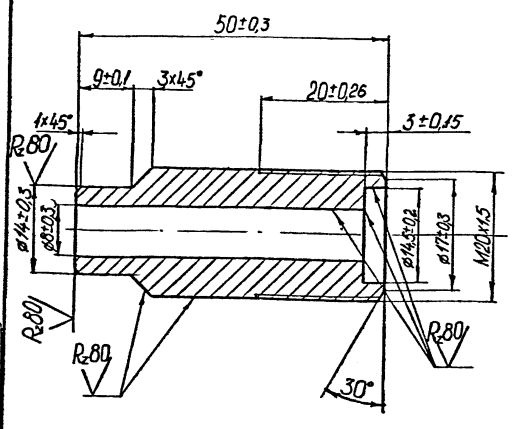


| | | | | |
|---|---|---|---|---|
| Разраб | Козлова | | | |
| Пров | Гуранцев | | | |
| Т.контр | | | | |
| Гл.контр | Карцев | | | |
| Н.контр | Лифанцев | | | |
| Утв | Шепелев | | | |

РМ5-00 003

Штуцер

| Лит | Масса | Масшт |
|---|---|---|
| | 0,3 | 2:1 |

Круг 20 ГОСТ2590-71 / ВСт3кп ГОСТ535-79

ГИПРОСАХПРОМ МОСКВА

Формат А4 (6дм²)

## РМ5-00.004

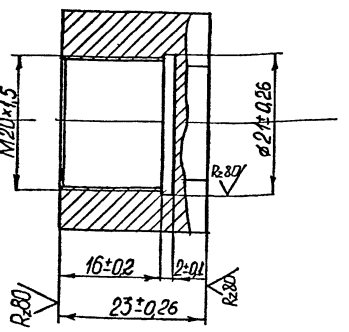


| | | | | |
|---|---|---|---|---|
| Разраб | Козлова | | | |
| Пров | Гуранцев | | | |
| Т.контр | | | | |
| Гл.контр | Карцев | | | |
| Н.контр | Лифанцев | | | |
| Утв | Шепелев | | | |

РМ5-00 004

Колпачок

| Лит | Масса | Масшт |
|---|---|---|
| | 0,15 | 2:1 |

Шестигранник 30 ГОСТ2879-69 / ВСт3кп ГОСТ535-79

ГИПРОСАХПРОМ МОСКВА

Формат А4 (6дм²)

ТП 701-5-2с.87 альбом III

РМ5-00 006

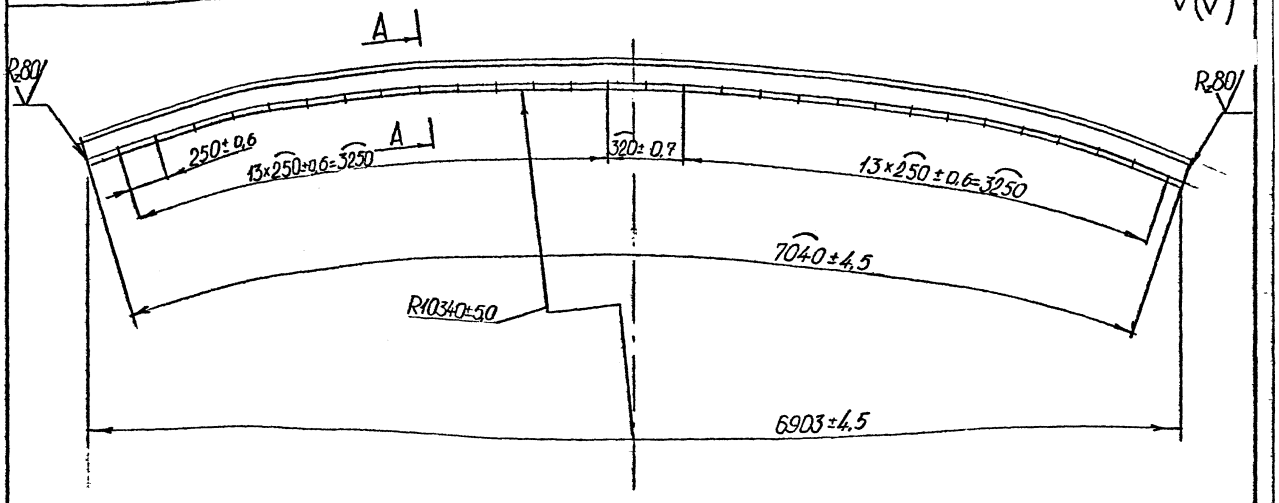


А-А
М1:4

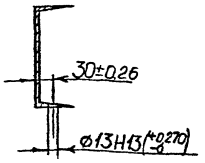


| | | | | | | | | |
|---|---|---|---|---|---|---|---|---|
| | | | | | РМ5-00.006 | | | |
| | | | | | Балка | Лит | Масса 73,0 | Масшт 1:20 |
| Изм. | Лист | № докум. | Подпись | Дата | | Лист | Листов | |
| Разраб. | | Козлова | | | Швеллер 12ГОСТ8240-72 ВСт3сп ГОСТ535-79 | ГИПРОСАХПРОМ МОСКВА | | |
| Пров. | | Лифанцев | | | | | | |
| Контр. | | | | | | | | |
| Конт. | | Карцев | | | | | | |
| Контр. | | Лифанцев | | | | | | |
| Утв. | | Шершеневич | | | | | | |

Формат А3 (12 дм²)

РМ5-00.007

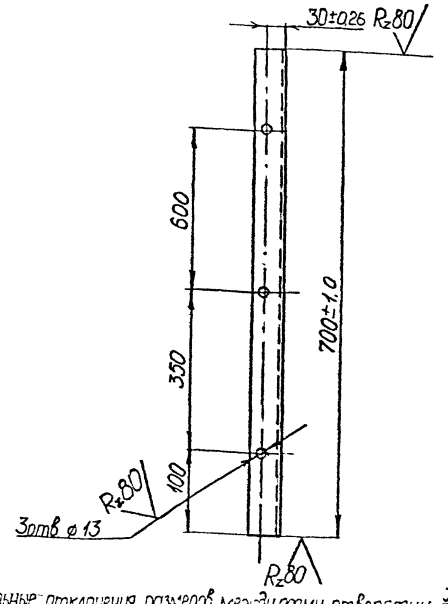


Предельные отклонения размеров между осями отверстий $\frac{JT14}{2}$

| | | | | | | | | |
|---|---|---|---|---|---|---|---|---|
| | | | | | РМ5-00 007 | | | |
| | | | | | Кронштейн | Лит | Масса 7,3 | Масшт 1:5 |
| Изм. | Лист | № докум. | Подпись | Дата | | Лист | Листов | |
| Разраб. | | Козлова | | | Швеллер 12ГОСТ8240-72 ВСт3сп ГОСТ535-79 | ГИПРОСАХПРОМ МОСКВА | | |
| Пров. | | Лифанцев | | | | | | |
| Н.конт. | | Лифанцев | | | | | | |
| Гл.конт. | | Карцев | | | | | | |
| Т.конт. | | | | | | | | |
| Утв. | | Шершеневич | | | | | | |

Формат А4 (6 дм²)

РМ5-00 005

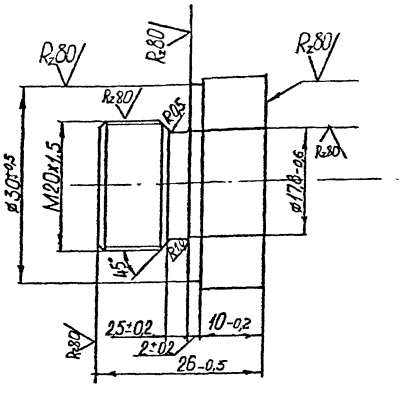


| | | | | | | | | |
|---|---|---|---|---|---|---|---|---|
| | | | | | РМ5-00.005 | | | |
| | | | | | Пробка | Лит | Масса 0,15 | Масшт 2:1 |
| Изм. | Лист | № докум. | Подпись | Дата | | Лист | Листов | |
| Разраб. | | Козлова | | | Шестигранник 32ГОСТ2879-69 ВСт3сп ГОСТ535-79 | ГИПРОСАХПРОМ МОСКВА | | |
| Пров. | | Лифанцев | | | | | | |
| Н.конт. | | Лифанцев | | | | | | |
| Гл.конт. | | Карцев | | | | | | |
| Т.конт. | | | | | | | | |
| Утв. | | Шершеневич | | | | | | |

Формат А4 (6 дм²)

ТП 701-5-2с.87 альбом III

| Формат | Зона | Поз | Обозначение | Наименование | Кол | Примечание |
|---|---|---|---|---|---|---|
| | | | | **Документация** | | |
| А2 | | | РМ10-01.000СБ | Сборочный чертеж | | |
| | | | | **Детали** | | |
| А4 | | 1 | РМ10-01.001 | Опора | 4 | |
| А4 | | 2 | РМ10-01.002 | Колено | 1 | |
| А4 | | 3 | РМ10-01.003 | Конус | 1 | |
| А4 | | 4 | РМ10-01.004 | Секция барбатера | 7 | |
| А4 | | 5 | РМ10-01.005 | Секция барбатера | 7 | |
| А4 | | 6 | РМ10-01.006 | Опора | 8 | |
| А4 | | 7 | РМ10-01.007 | Патрубок | 1 | |
| А4 | | 8 | РМ10-01.008 | Патрубок | 1 | |
| А4 | | 9 | РМ10-01.009 | Секция барбатера | 1 | |
| А4 | | 10 | РМ10-01.011 | Секция барбатера | 1 | |
| А4 | | 11 | РМ10-01.012 | Прокладка | 1 | |
| | | | | **Стандартные изделия** | | |
| | | 12 | | Фланец 80-6 ГОСТ 12820-8 | 2 | |
| | | 13 | | [illegible] | | |
| | | | | [illegible] 7798-70 | | |
| | | 14 | | Гайка М16 4 | | |
| | | | | [illegible] 5915-70 | | |
| | | 15 | | Шайба 16 | | |
| | | | | ГОСТ 11371-78 | | |

Инв. № подл. | Подп. и дата | Взам. инв. № | Инв. № дубл. | Подп. и дата

| Изм. | Лист | № докум. | Подп. | Дата |
|---|---|---|---|---|
| Разраб. | | КО31082 | | |
| Пров. | | Ипф-23 | | |
| Т.контр. | | Карцев | | |
| Н.контр. | | Лифанцев | | |
| Утв. | | [illegible] | | |

РМ10-01.000

Барбатер.

Лит. | Лист | Листов

ГИПРОСАХПРОМ

Москва

Формат А4 (6х8 дм)

---

РМ10-01.001

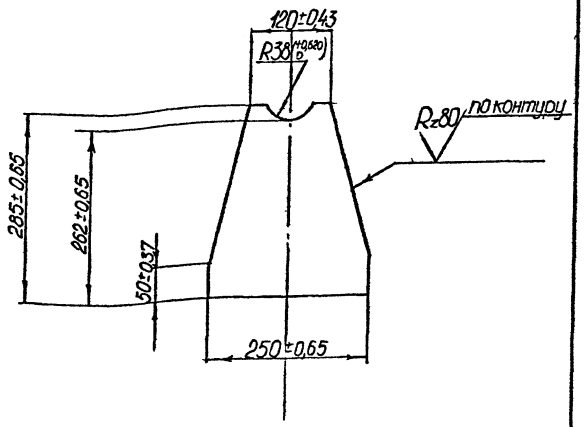


| Изм. | Лист | № докум. | Подпись | Дата |
|---|---|---|---|---|
| Разраб. | | КО31082 | | |
| Пров. | | Ипф-23 | | |
| Т.контр. | | | | |
| Т.контр. | | Карцев | | |
| Н.контр. | | Лифанцев | | |
| Утв. | | [illegible] | | |

РМ10-01.001

Опора

| Лит. | Масса | Масшт. |
|---|---|---|
| | 1,8 | 1:5 |
| Лист | Листов | |

Лист Б-ПН-4 ГОСТ 19903-74
ВСт3сп ГОСТ 14637-79

ГИПРОСАХПРОМ

Москва

Формат А4 (6х8 дм)

---

РМ10-01.002

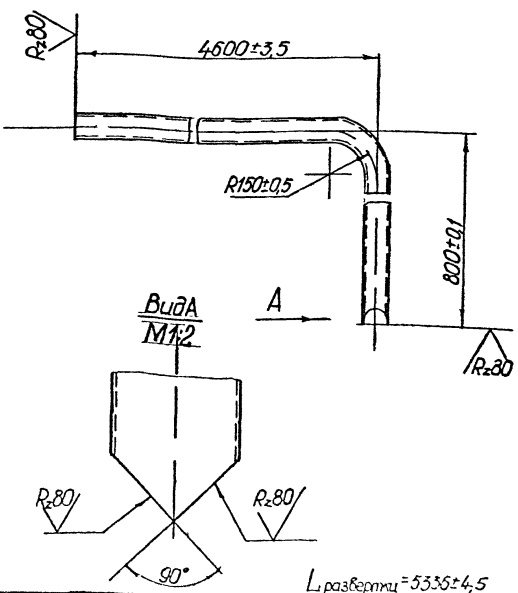


$L_{развертки} = 5335 \pm 4,5$

| Изм. | Лист | № докум. | Подпись | Дата |
|---|---|---|---|---|
| Разраб. | | КО3 082 | | |
| Пров. | | Ипф-23 | | |
| Т.контр. | | | | |
| Т.контр. | | Карцев | | |
| Н.контр. | | Лифанцев | | |
| Утв. | | [illegible] | | |

РМ10-01.002

Колено

| Лит. | Масса | Масшт. |
|---|---|---|
| | 29,0 | 1:10 |
| Лист | Листов | |

Труба 76х3 ГОСТ 8732-70
ВСт3сп ГОСТ 8731-74

ГИПРОСАХПРОМ

Москва

Формат А4 (6х8 дм)

---

РМ10-01.003

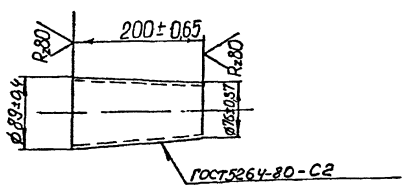


Развертка

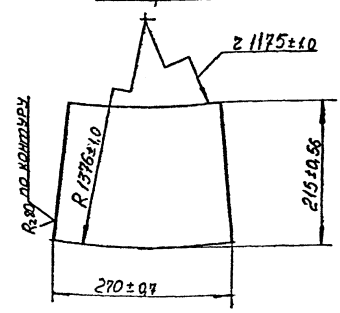


| Изм. | Лист | № докум. | Подпись | Дата |
|---|---|---|---|---|
| Разраб. | | КО3 082 | | |
| Пров. | | Лифанцев | | |
| Т.контр. | | | | |
| Т.контр. | | Карцев | | |
| Н.контр. | | Лифанцев | | |
| Утв. | | [illegible] | | |

РМ10-01.003

Конус

| Лит. | Масса | Масшт. |
|---|---|---|
| | 1,4 | 1:5 |
| Лист | Листов | |

Лист Б-ПН-4 ГОСТ 19903-74
ВСт3сп ГОСТ 1-537-69

ГИПРОСАХПРОМ

Москва

Формат А4 (6х8 дм)

ТП 701-5-2с.87 альбом III

РМ10-01.000 СБ

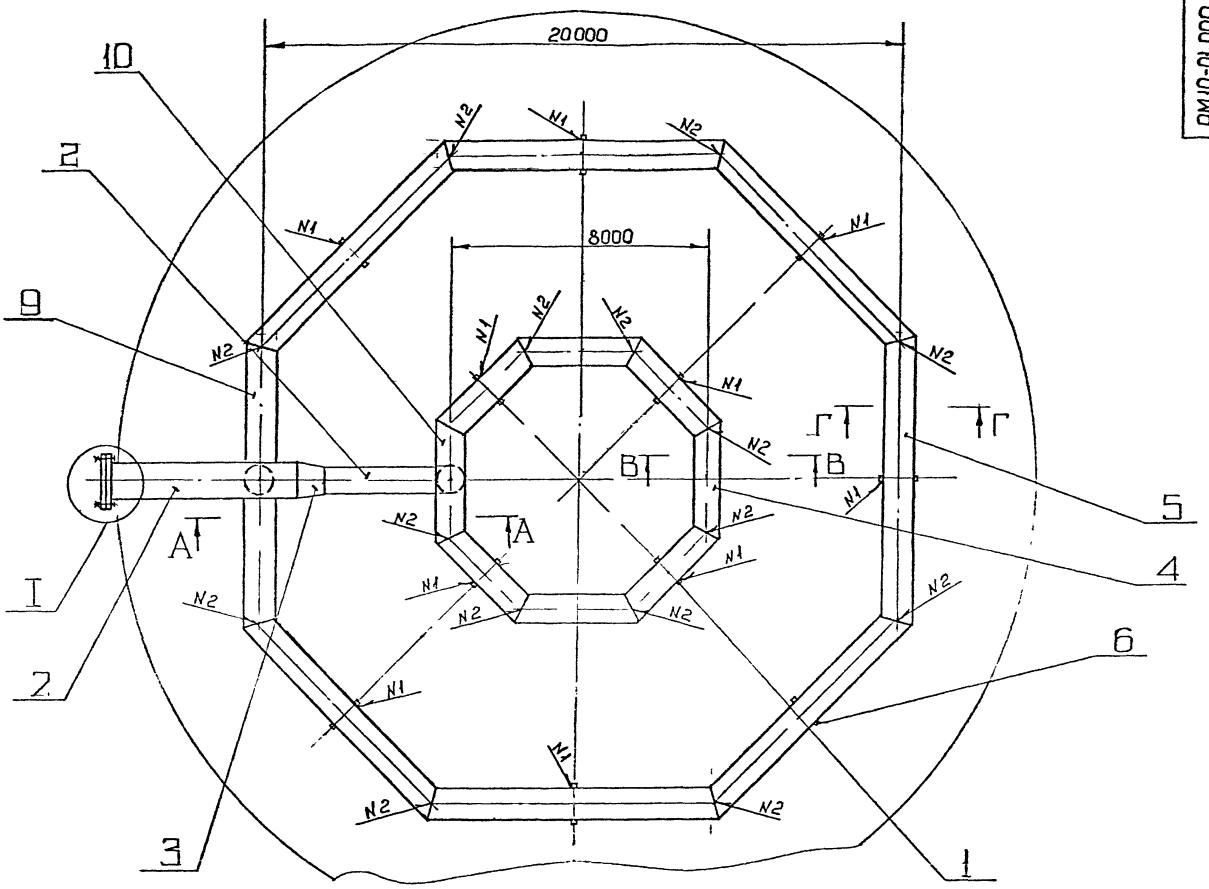


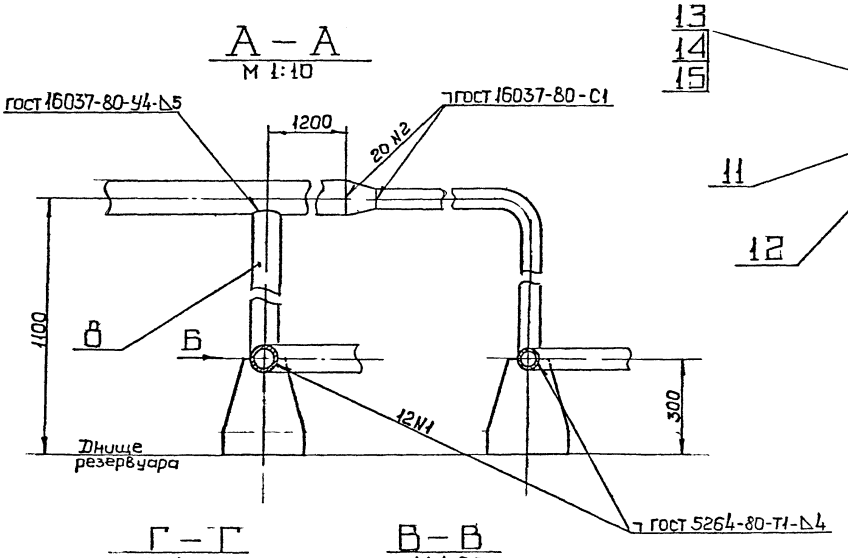


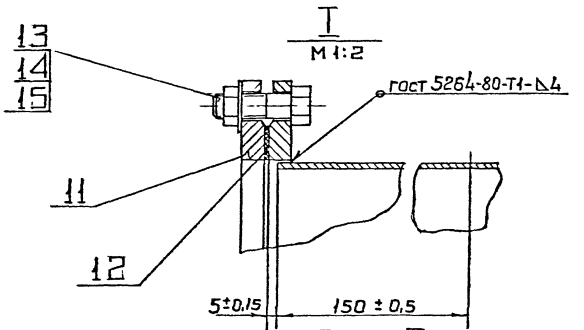


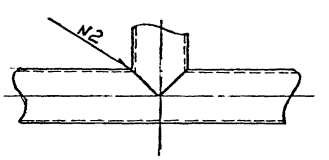


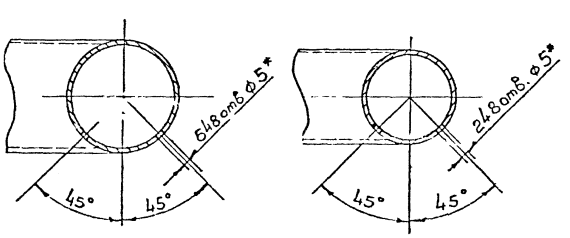


1 * Размер для справок

2. Неуказанные предельные отклонения размеров $\frac{JT14}{2}$

3. Электрод АН06-Э42-4,0 р гост 9467-75

| | | | | | | | | |
|---|---|---|---|---|---|---|---|---|
| | | | | | РМ10-01.000 СБ | | | |
| Изм | Лист | № докум. | Подпись | Дата | Барбатер | Лит | Масса | Масшт |
| Разр | | Виноградов | | | сборочный чертеж | 0 | 755 | 1.100 |
| Пров | | Жданцев | | | | Лист | Листов 1 | |
| Т.конт | | | | | | ГИПРОСАХПРОМ | | |
| Гл.конт | | Карасев | | | | | | |
| Н.конт | | | | | | | | |
| Утв | | Пономарев | | | | | | |

Формат А2 (24 дм²)

3773/2

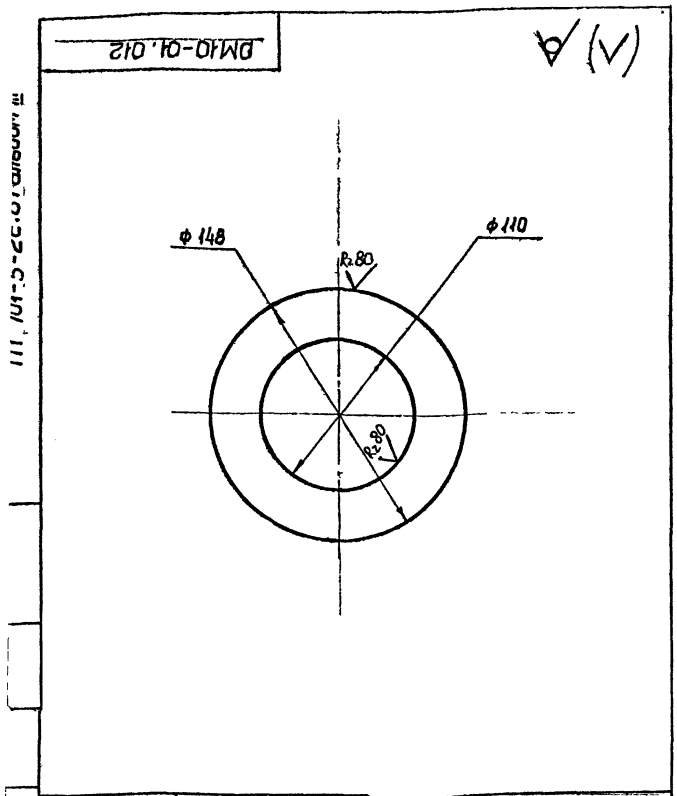


| Изм | Лист | N докум | Подпись | Дата | РМ10-01.012 | Лит | Масса | Масшт |
|---|---|---|---|---|---|---|---|---|
| Разраб | | Виноградова | | | Прокладка | | | 1:2 |
| Пров | | Лифанцев | | | | Лист | Листов | |
| Т конт | | | | | | | | |
| Гл кон | | Карцев | | | Паронит ПОНГ ГОСТ 481-71 | ГИПРОСАХПРОМ МОСКВА | | |
| Н конт | | Лифанцев | | | | | | |
| Утв | | Карцев | | | | | | |

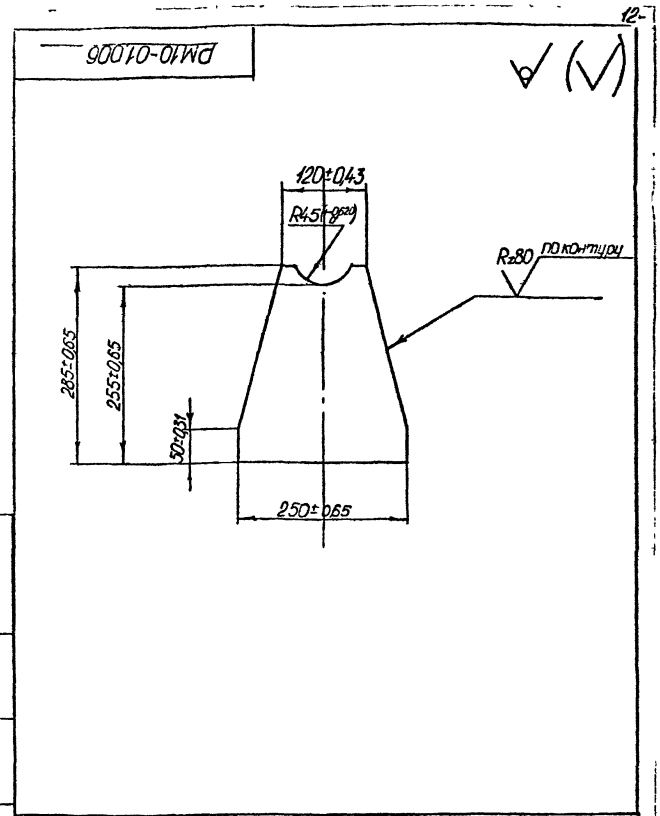


| Изм | Лист | N докум | Подпись | Дата | РМ10-01.006 | Лит | Масса | Масшт |
|---|---|---|---|---|---|---|---|---|
| Разраб | | Козлова | | | Опора | | 1,7 | 1:5 |
| Пробер | | Лифанцев | | | | Лист | Листов | |
| Н конт | | Лифанцев | | | | | | |
| Гл конт | | Карцев | | | Лист Б-ПН-4 ГОСТ 19903-74 ВСт3сп ГОСТ 14637-79 | ГИПРОСАХПРОМ МОСКВА | | |
| Т конт | | | | | | | | |
| Утв | | Шепелевич | | | | | | |

Формат А4 (6 кв.дм)

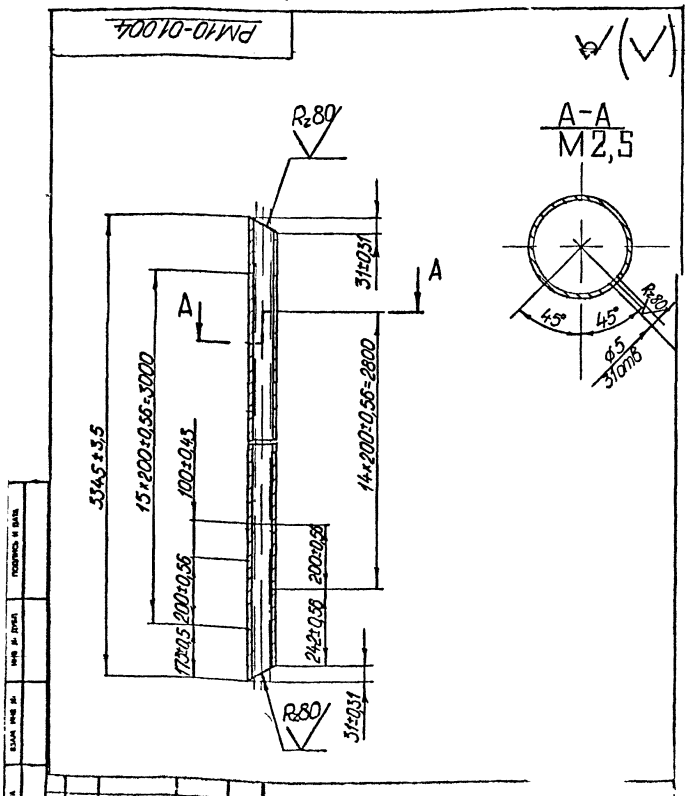


| Изм | Лист | N докум | Подпись | Дата | РМ10-01.004 | Лит | Масса | Масшт |
|---|---|---|---|---|---|---|---|---|
| Разраб | | Козлова | | | Секция барбатера | | 18,0 | 1:10 |
| Пробер | | Лифанцев | | | | Лист | Листов | |
| Н конт | | Лифанцев | | | | | | |
| Гл конт | | Карцев | | | Труба 76×3 ГОСТ 8732-70 ВСт3сп ГОСТ 8731-74 | ГИПРОСАХПРОМ МОСКВА | | |
| Т конт | | | | | | | | |
| Утв | | Шепелевич | | | | | | |

Формат А4 (6 дм²)

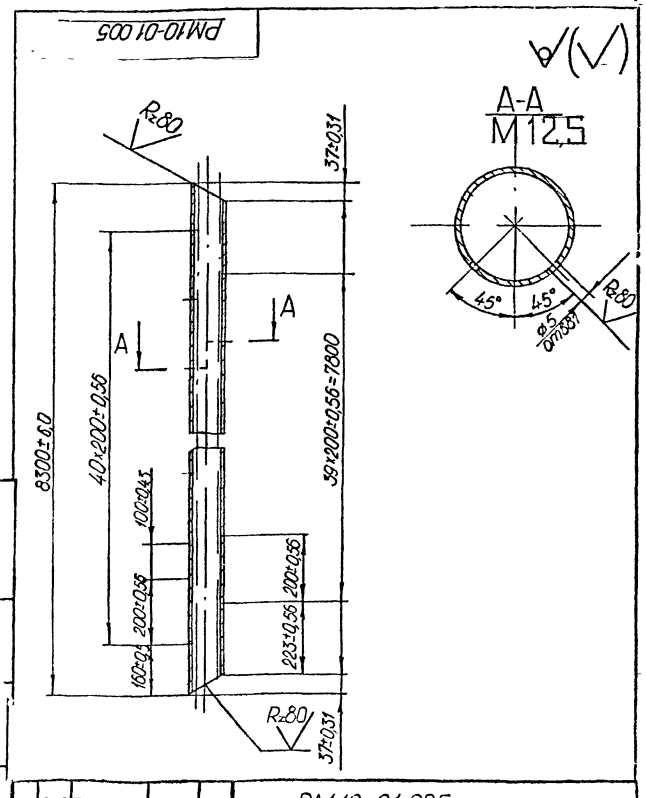


| Изм | Лист | N докум | Подпись | Дата | РМ10-01.005 | Лит | Масса | Масшт |
|---|---|---|---|---|---|---|---|---|
| Разраб | | Козлова | | | Секция барбатера | | 61,0 | 1:10 |
| Пробер | | Лифанцев | | | | Лист | Листов | |
| Н конт | | Лифанцев | | | | | | |
| Гл конт | | Карцев | | | Труба 89×3,5 ГОСТ 8732-70 ВСт3сп ГОСТ 8731-74 | ГИПРОСАХПРОМ МОСКВА | | |
| Т конт | | | | | | | | |
| Утв | | Шепелевич | | | | | | |

Формат А4 (6 дм²)

РМ10-01.011

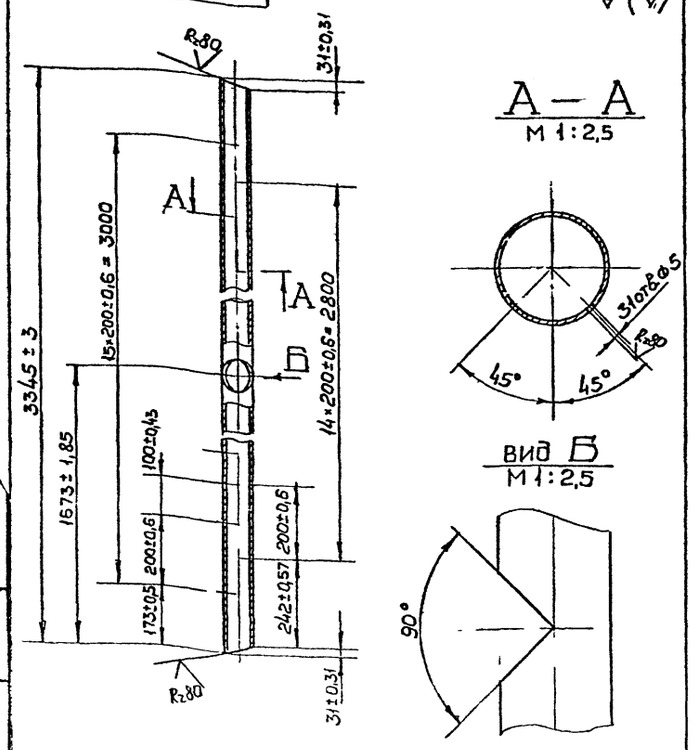


А — А
М 1:2,5




Вид Б
М 1:2,5




| | | | | | |
|---|---|---|---|---|---|
| Разр | Виноградов | | | | |
| Пров | Лифанцев | | | | |
| Т.конт | | | | | |
| Гл.кон | Карцев | | | | |
| Н.конт | Лифанцев | | | | |
| УТВ | Шепшелевич | | | | |

РМ10-01.011

Секция барбатера

| Лит | Масса | Масштаб |
|---|---|---|
| | 18,0 | 1:10 |

Лист | Листов

Труба 76×3 ГОСТ 8732-78
Вст 3сп ГОСТ 8731-74

ГИПРОСАХПРОМ
МОСКВА

Формат А4 (6 дм²)

РМ10-01.009

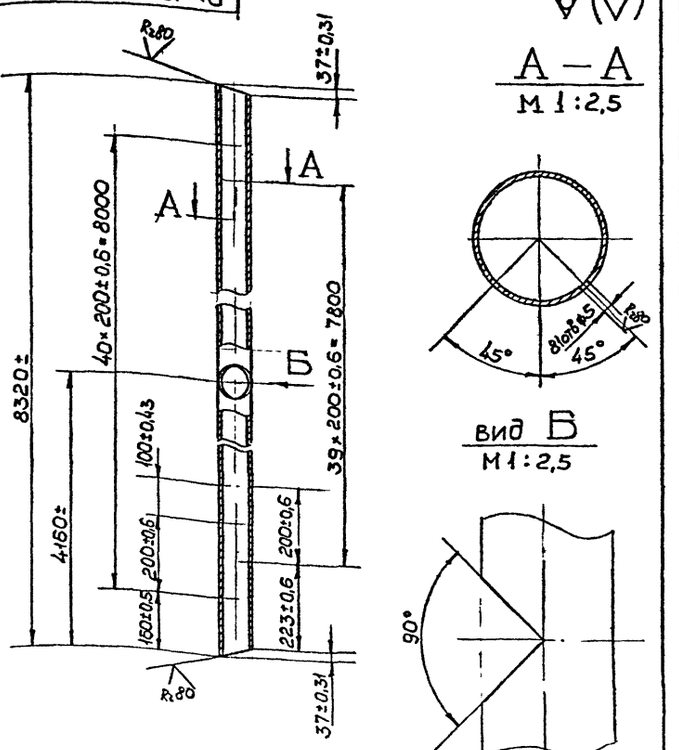


А — А
М 1:2,5




Вид Б
М 1:2,5




| | | | | | |
|---|---|---|---|---|---|
| Разр | Виноградов | | | | |
| Пров | Лифанцев | | | | |
| Т.конт | | | | | |
| Гл.кон | Карцев | | | | |
| Н.конт | Лифанцев | | | | |
| УТВ | Шепшелевич | | | | |

РМ10-01.009

Секция барбатера

| Лит | Масса | Масштаб |
|---|---|---|
| | 61,0 | 1.10 |

Лист | Листов

Труба 89×3,5 ГОСТ 8732-78
Вст 3сп ГОСТ 8731-74

ГИПРОСАХПРОМ
МОСКВА

Формат А4 (6 дм²)

РМ10-01.007

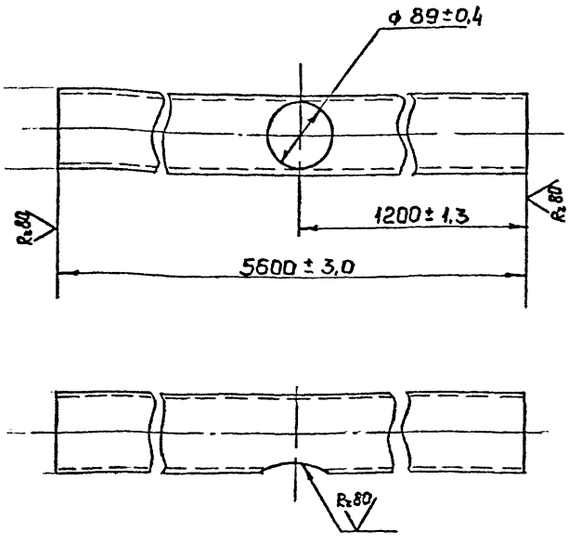


| | | | | | |
|---|---|---|---|---|---|
| Разр | Виноградов | | | | |
| Пров | Лисанцев | | | | |
| Т.конт | | | | | |
| Гл.кон | Карцев | | | | |
| Н.конт | Лифанцев | | | | |
| УТВ | Шепшелевич | | | | |

РМ10-01.007

Патрубок

| Лит | Масса | Масштаб |
|---|---|---|
| | 57,5 | 1:5 |

Лист | Листов

Труба 89×3,5 ГОСТ 8732-78
Вст 3сп ГОСТ 8731-74

ГИПРОСАХПРОМ
МОСКВА

Формат А4 (6 дм²)

РМ10-01.008

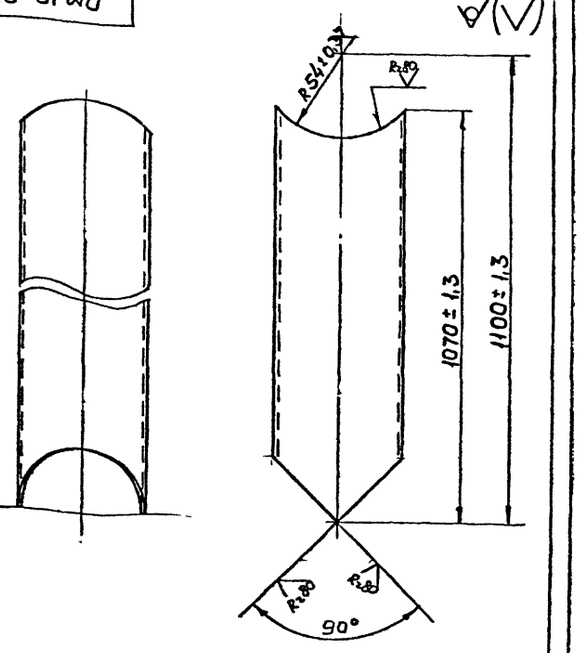


| | | | | | |
|---|---|---|---|---|---|
| Разр | Виноградов | | | | |
| Пров | Лифанцев | | | | |
| Т.конт | | | | | |
| Гл.кон | Карцев | | | | |
| Н.конт | Лифанцев | | | | |
| УТВ | Шепшелевич | | | | |

РМ10-01.008

Патрубок

| Лит | Масса | Масштаб |
|---|---|---|
| | | |

Лист | Листов

Труба 89×3,5 ГОСТ 8732-70
Вст 3сп ГОСТ 8731-74

ГИПРОСАХПРОМ
МОСКВА

Формат А4 (6 дм²)

ТП 701-5-2с.87 альбом III

| Формат | Зона | Поз | Обозначение | Наименование | Кол | Примечание |
|---|---|---|---|---|---|---|
| | | | | Документация | | |
| А2 | | | РМ5-04.000.СБ | Сборочный чертеж | | |
| | | | | Сборочные единицы | | |
| А3 | | 1 | РМ5-04.100 | Коллектор | 1 | |
| А3 | | 2 | РМ5-04.200 | Коллектор | 1 | |
| А3 | | 3 | РМ5-04.300 | Коллектор | 6 | |
| А2 | | 4 | РМ5-04-400 | Подогревательный элемент | 9 | |
| А2 | | 5 | РМ5-04.500 | Стойка | 1 | |
| А2 | | 6 | РМ5-04.600 | Стойка | 1 | |
| | | | | Детали | | |
| А3 | | 7 | РМ5-04.001 | Труба паровая | 1 | |
| А3 | | 8 | РМ5-04.002 | Труба конденсата | 1 | |

РМ5-04.000

| Изм. | Лист | № докум. | Подп. | Дата |
|---|---|---|---|---|
| Разраб. | | Козлова | | |
| Пров. | | Лифанцев | | |
| Н.конт. | | Лифанцев | | |
| Т.конт. | | | | |
| Утв. | | Шепшелевич | | |

Подогреватель

Лит | Лист | Листов

ГИПРОСАХПРОМ МОСКВА

Формат А4(6А)

Подп. и дата | Инв. № дубл. | Взам. инв. № | Подп. и дата | Инв. № подл.

РМ-04.106

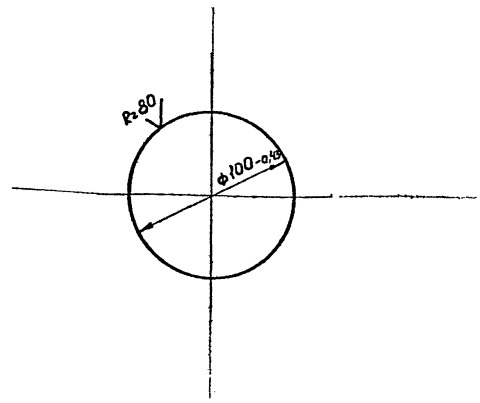


РМ-04 106

Заглушка

| Лит | Масса | Масш |
|---|---|---|
| | 0,6 | 1:2 |

Лист Б-ПН-6 ГОСТ 19903-74 / Вст3сп ГОСТ 14637-79

ГИПРОСАХПРОМ МОСКВА

| Формат | Зона | Поз | Обозначение | Наименование | Кол | Примечание |
|---|---|---|---|---|---|---|
| | | | | Документация | | |
| А2 | | | | Сборочный чертеж | | |
| | | | | Детали | | |
| А4 | | 1 | РМ5-02.001 | Крышка | 1 | |
| А4 | | 2 | РМ5-02.002 | Крышка | 1 | |
| А4 | | 3 | РМ5-02.003 | Ребро | 1 | |
| А4 | | 4 | РМ5-02.004 | Ребро | 1 | |
| А4 | | 5 | РМ5-02.005 | Ребро | 1 | |
| А4 | | 6 | РМ5-03.001 | Ребро | 1 | |
| Б4 | | 7 | РМ5-03.000-01 | Стенка | | |
| | | | | Лист Б-ПН-4 ГОСТ 19903-74 / Вст3сп ГОСТ 14637-79 | | |
| | | | | 646±1,0 × 3436±3,3 | 1 | 70,3кг |
| Б4 | | 8 | РМ5-03.000-02 | Стенка | | |
| | | | | Лист Б-ПН-4 ГОСТ 19903-74 / Вст3сп ГОСТ 14637-79 | | |
| | | | | 646±1,0 × 2220±2,2 | 1 | 45,1кг |
| Б4 | | 9 | РМ5-03.000-03 | Стойка | | |
| | | | | Уголок В-50×50×5 ГОСТ 8509-72 / Вст3сп ГОСТ 535-79 | | |
| | | | | l = 396±0,7 | 6 | 1,36кг |
| Б4 | | 10 | РМ5-03.000-04 | Подкладка | | |
| | | | | Лист Б-ПН-4 ГОСТ 19903-74 / Вст3сп ГОСТ 14637-79 | | |
| | | | | 100±0,43 × 100±0,43 | 6 | 0,32кг |

РМ5-03.000

| Изм. | Лист | № докум. | Подп. | Дата |
|---|---|---|---|---|
| Разраб. | | Козлова | | |
| Пров. | | Лифанцев | | |
| Н.конт. | | Лифанцев | | |
| Т.конт. | | | | |
| Утв. | | Шепш | | |

Коэсух левый

Лит | Лист | Листов

ГИПРОСАХПРОМ МОСКВА

Формат А4(6А)

Подп. и дата | Инв. № дубл. | Взам. инв. № | Подп. и дата | Инв. № подл.

РМ5-03 001

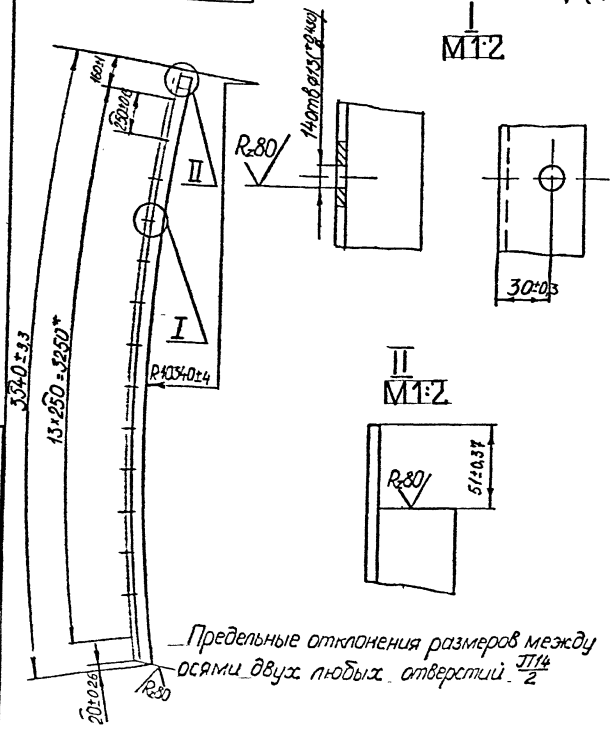


Предельные отклонения размеров между осями двух любых отверстий $\frac{JT14}{2}$

РМ5-03 001

Ребро

| Лит | Масса | Масшт |
|---|---|---|
| | 13,4 | 1:20 |

Уголок В50×50×5 ГОСТ 8509-72 / ВСт3сп ГОСТ 535-79

ГИПРОСАХПРОМ МОСКВА

Формат А4(6А)

ТП 701-5-2с.87 альбом III

РМ5-04.000СБ

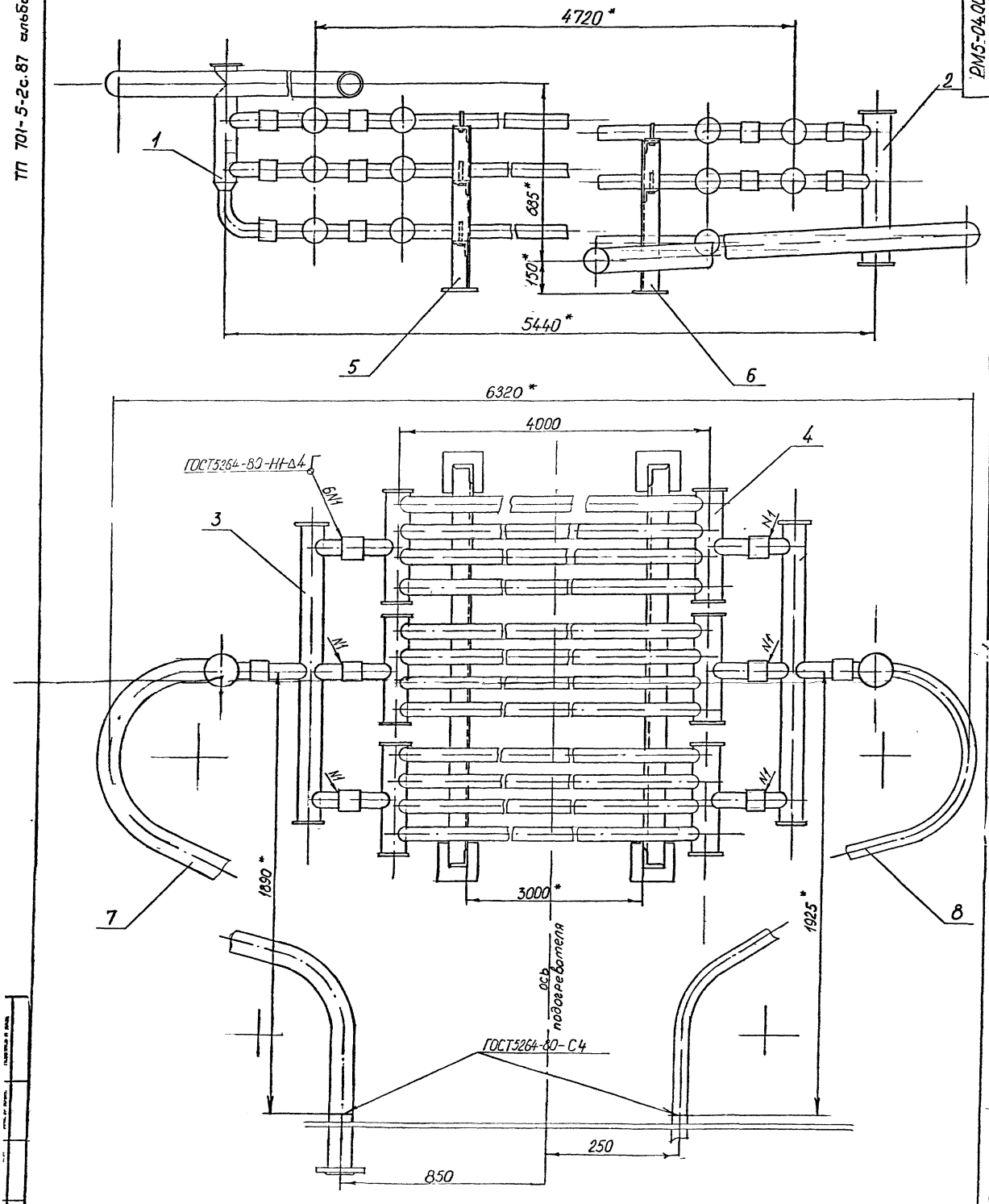


1 Электрод ЛН0-6-342-16р ГОСТ 9467-75

2 * Размеры для справок.

| | | | | | | | |
|---|---|---|---|---|---|---|---|
| | | | | РМ5-04 000СБ | | | |
| Разраб. | Козлова | | | Подогреватель Сборочный чертеж | ЛИТ | МАССА | МАСШТ |
| Пров. | Кирдяшев | | | | 0 | 1102 | 1:10 |
| Н.конт. | Кирдяшев | | | | ЛИСТ | ЛИСТОВ 1 | |
| Гл.конт. | Карцев | | | | ГИПРОСАХПРОМ МОСКВА | | |
| Т.конт. | | | | | | | |
| Утв. | | | | | | | |

377312

ТП 701-5-2с.87 альбом III

РМ5-04-001

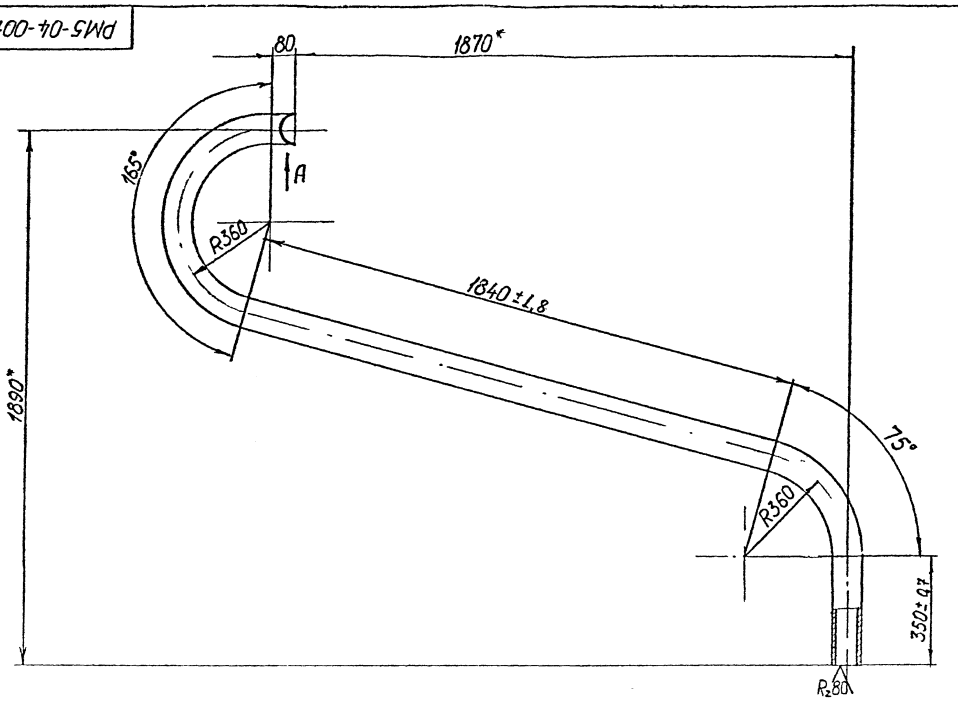


1. Развернутая длина L=3775±3,3 мм
2* Размеры для справок

Вид А

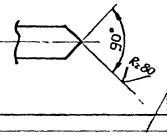


| Изм | Лист | № докум. | Подпись | Дата |
|---|---|---|---|---|
| Разраб | | Козлова | | |
| Пров | | Лифанцев | | |
| Н.контр | | Лифанцев | | |
| Гл.конст | | Карцев | | |
| Т.контр | | | | |
| Утв | | Шепшелев | | |

РМ5-04 001

Труба паровая

| Лит | Масса | Масшт |
|---|---|---|
| | 39 | 1:10 |

Лист | Листов 1

Труба 89×3 ГОСТ 8732-70 / Вст10 ГОСТ 8731-74

ГИПРОСАХПРОМ МОСКВА

Формат А3 (12 д.л.)

РМ5-04 002

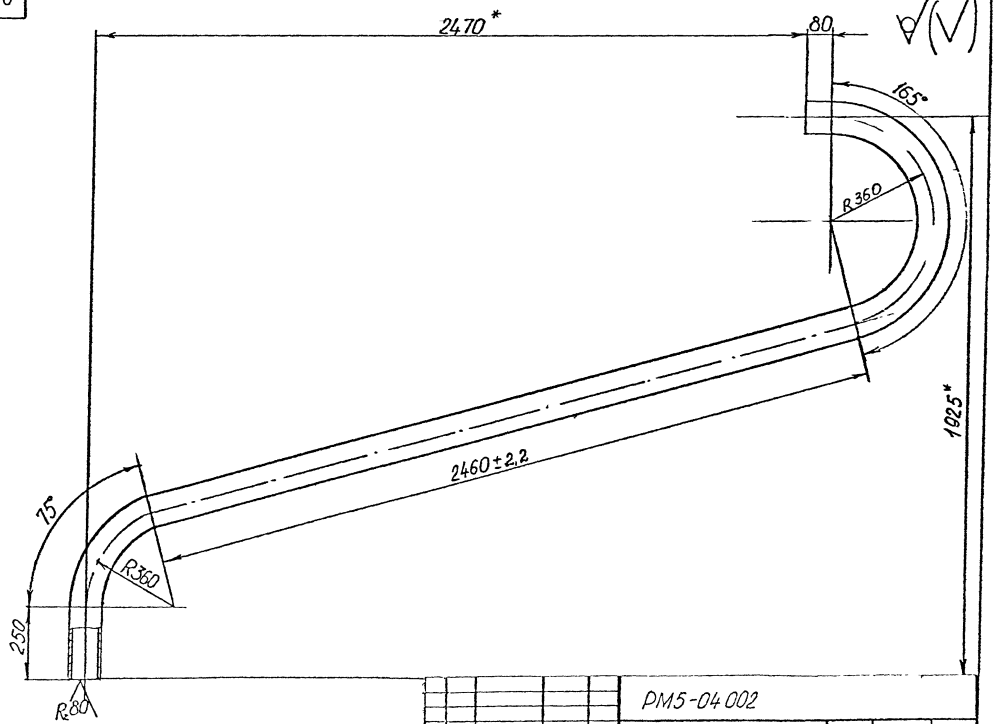


1. Развернутая длина L=4295±3,3 мм
2* Размеры для справок

| Изм | Лист | № докум. | Подпись | Дата |
|---|---|---|---|---|
| Разраб | | Козлова | | |
| Пров | | Лифанцев | | |
| Н.контр | | Лифанцев | | |
| Гл.конст | | Карцев | | |
| Т.контр | | | | |
| Утв | | Шепшелев | | |

РМ5-04 002

Труба конденсата

| Лит | Масса | Масшт |
|---|---|---|
| | 44 | 1:10 |

Лист | Листов 1

Труба 57×3 ГОСТ 8732-70 / Вст10 ГОСТ 8731-74

ГИПРОСАХПРОМ МОСКВА

Формат А3 (12 д.л.)

Инв. № подл. | Подпись и дата | Взам. инв. № | Инв. № дубл. | Подпись и дата

377312

ТП 701-5-2с.87 альбом III

| Формат | Зона | Поз | Обозначение | Наименование | Кол | Примечание |
|---|---|---|---|---|---|---|
| | | | | Документация | | |
| А3 | | | РМ5-04.100СБ | Сборочный чертеж | | |
| | | | | Детали. | | |
| А4 | | 1 | РМ5-04101 | Патрубок | 1 | |
| А4 | | 4 | РМ5-04104 | Конус | 1 | |
| А4 | | 5 | РМ5-04105 | Патрубок | 1 | |
| А4 | | 6 | РМ5-04106 | Заглушка | 1 | |
| Б4 | | 7 | РМ5-04100-01 | Патрубок Труба 60×3,5 гост 8732-78 Вст 10 гост 8731-74 | | |
| | | | | $l = 130 \pm 0,5$ | 2 | 0,6 |

Подп и дата | Инв № дубл | Взам инв № | Подп и дата | Инв № подл

РМ5-04100

| Изм | Лист | № докум | Подп | Дата |
|---|---|---|---|---|
| Разр | | Виноградова | | |
| Пров | | Лифанцев | | |
| Т конт | | | | |
| Н конт | | Лифанцев | | |
| Утв | | Шепшелевич | | |

Коллектор

| Лит | Лист | Листов |
|---|---|---|
| 0 | | 1 |

ГИПРОСАХПРОМ МОСКВА

Формат А4 (6 дм²)

РМ5-04101

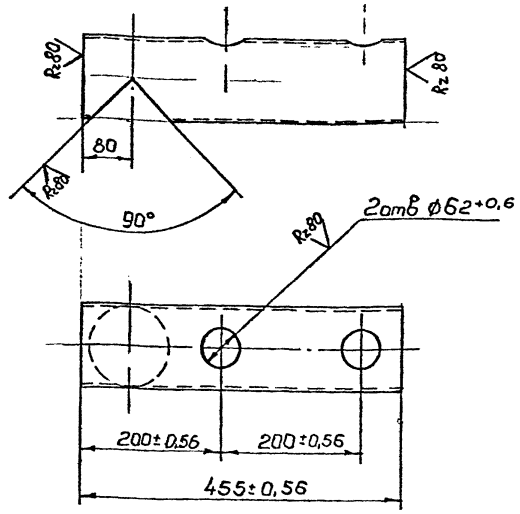


РМ5-04101

| Изм | Лист | № докум | Подпись | Дата |
|---|---|---|---|---|
| Разр | | Виноградова | | |
| Пров | | Лифанцев | | |
| Т. конт | | | | |
| Гл кон | | Карцев | | |
| Н конт | | Лифанцев | | |
| Утв | | Шепшелевич | | |

Патрубок

| Лит | Масса | Масшт |
|---|---|---|
| | 3,0 | 1:5 |

Лист | Листов 1

Труба 89×3,5 гост 8732-78 Вст 10 гост 8731-74

ГИПРОСАХПРОМ МОСКВА

формат А4 (6 дм²)

РМ5-04001СБ

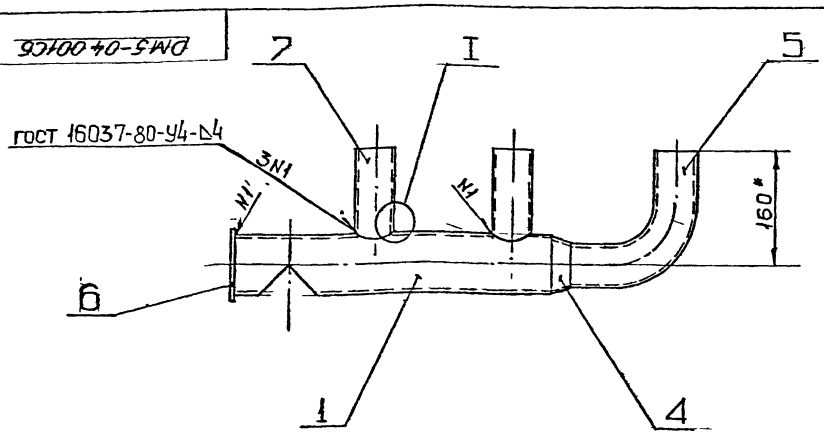


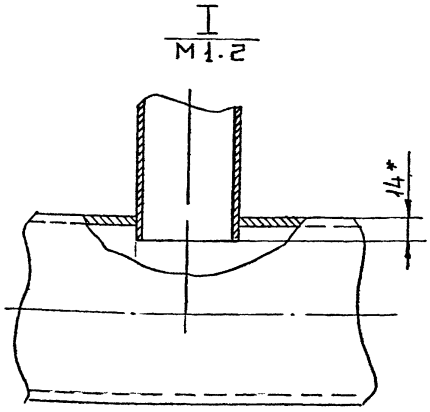


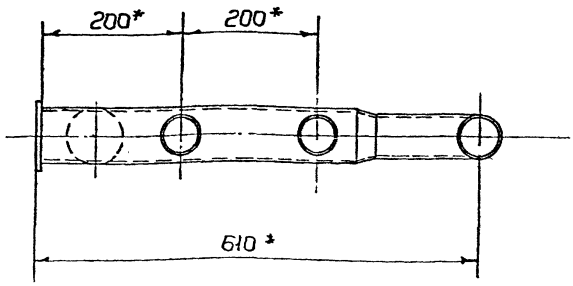


1. Электрод АНО-6-342-1,6 р гост 9467-75.
2. * Размеры для справок.

РМ5-04100 СБ

| Изм | Лист | № докум | Подпись | Дата |
|---|---|---|---|---|
| Разр | | Виноградова | | |
| Пров | | Лифанцев | | |
| Т конт | | | | |
| Гл кон | | Карцев | | |
| Н конт | | Лифанцев | | |
| Утв | | Шепшелевич | | |

Коллектор сборочный чертеж

| Лит | Масса | Масшт |
|---|---|---|
| 0 | 7,8 | 1:5 |

Лист | Листов 1

ГИПРОСАХПРОМ МОСКВА

формат А3 (12 дм³)

377312

ТП 701-5-2с.87 альбом III

РМ5-11.000

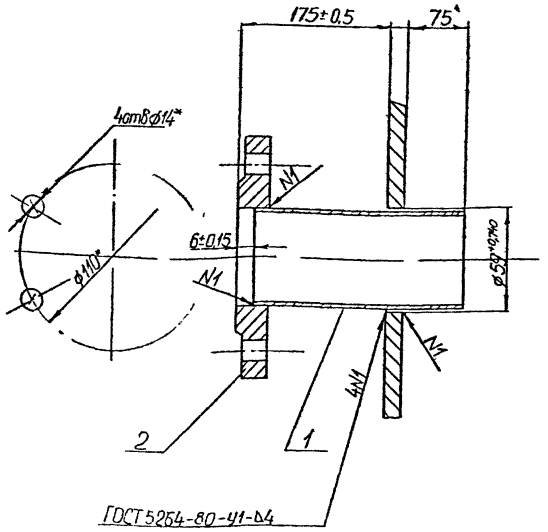


1* Размеры для справок

| Изм | Лист | № докум | Подпись | Дата | РМ5-11000 | | | |
|---|---|---|---|---|---|---|---|---|
| Разраб | | Козлова | | | Штуцер выхода конденсата | Лит | Масса 5,2 | Масшт 1:2 |
| Пров | | Лифанцев | | | | Лист | Листов | |
| Н.конт | | Лифанцев | | | | ГИПРОСАХПРОМ Москва | | |
| Т.конт | | Карцев | | | | | | |
| Утв | | Шепшелевич | | | | | | |

Формат А4 (6 дм)

РМ5-04 104

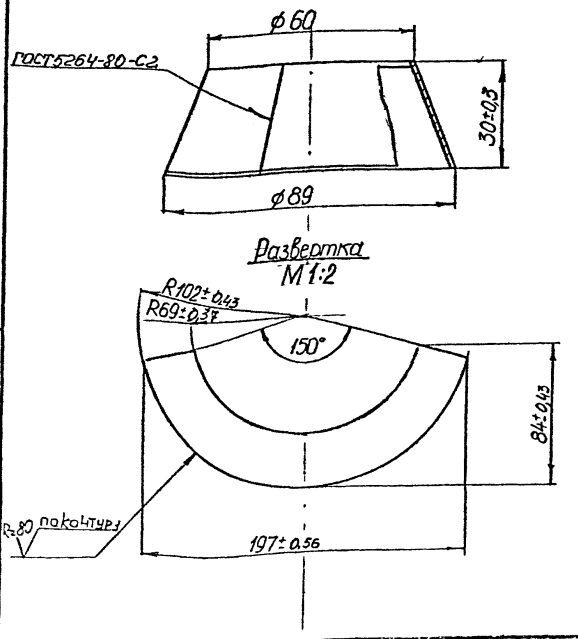


| Изм | Лист | № докум | Подпись | Дата | РМ5-04 104 | | | |
|---|---|---|---|---|---|---|---|---|
| Разраб | | Козлова | | | Конус | Лит | Масса 0,5 | Масшт 1:1 |
| Пров | | Лифанцев | | | | Лист | Листов 1 | |
| Т.конт | | | | | | ГИПРОСАХПРОМ Москва | | |
| Гл.конст | | Карцев | | | Лист Б-ПН-4 ГОСТ 19903-74 Вст3сп ГОСТ 14637-79 | | | |
| Н.конт | | Лифанцев | | | | | | |
| Утв | | Шепшелевич | | | | | | |

Формат А4 (6 дм)

| Формат | Зона | Поз | Обозначение | Наименование | Кол | Примечание |
|---|---|---|---|---|---|---|
| | | | | Документация | | |
| А4 | | | РМ5-11.000 СБ | Сборочный чертеж | | |
| | | | | Детали | | |
| Б4 | | 1 | РМ5-11.000.01 | Штуцер | | |
| | | | | труба 57×3,5 ГОСТ 8734-75 | | |
| | | | | Вст3сп ГОСТ 8733-74 | | |
| | | | | L = 260±0,65 | | |
| | | | | Стандартные изделия | | |
| | | 2 | | Фланец 50-6 ГОСТ 12820-80 | 1 | 2,85 |

| Изм | Лист | № докум | Подп | Дата | РМ5-11 000 | | | |
|---|---|---|---|---|---|---|---|---|
| Разраб | | Козлова | | | Штуцер выхода конденсата | Лит | Лист | Листов |
| Пров | | Лифанцев | | | | ГИПРОСАХПРОМ Москва | | |
| Н.конт | | Лифанцев | | | | | | |
| Т.конт | | | | | | | | |
| Утв | | Шепшелевич | | | | | | |

Формат А4 (6 дм)

РМ5-04 105

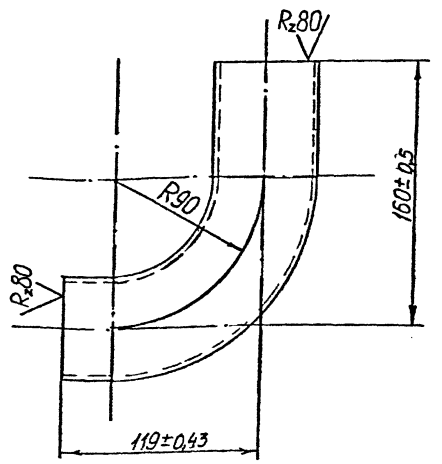


Развернутая длина L=240±0,56мм

| Изм | Лист | № докум | Подпись | Дата | РМ5-04 105 | | | |
|---|---|---|---|---|---|---|---|---|
| Разраб | | Козлова | | | Патрубок | Лит | Масса 1 | Масшт 1:2 |
| Пров | | Лифанцев | | | | Лист | Листов 1 | |
| Т.конт | | | | | | ГИПРОСАХПРОМ Москва | | |
| Гл.конст | | Карцев | | | Труба 60×3 ГОСТ 8732-70 Вст3сп 10 ГОСТ 8731-74 | | | |
| Н.конт | | Лифанцев | | | | | | |
| Утв | | Шепшелевич | | | | | | |

Формат А4 (6 дм)

ТП 701-5-2с.87 альбом III

| Формат | Зона | Поз | Обозначение | Наименование | Кол | Примечание |
|---|---|---|---|---|---|---|
| | | | | Документация | | |
| А3 | | | РМ5-04.200 СБ | Сборочный чертеж | | |
| | | | | Детали | | |
| А4 | | 1 | РМ5-04.201 | Труба | 1 | |
| Б4 | | 2 | РМ5-04.200-01 | Патрубок L=120±0,43 | | |
| | | | | Труба 60×3,5 ГОСТ8732-70 / Вст.10 ГОСТ8731-74 | 3 | 0,5 кг |
| Б4 | | 3 | РМ5-04.200-02 | Заглушка ⌀100 | | |
| | | | | Лист 6-ПН-6 ГОСТ19903-74 / Вст3сп ГОСТ14637-79 | 2 | 0,6 кг |

РМ5-04.200

| Изм | Лист | № докум | Подп | Дата |
|---|---|---|---|---|
| Разраб | | Козлова | | |
| Провер | | Лифанцев | | |
| Т.контр | | | | |
| Гл.конст | | Карцев | | |
| Утв | | Шепшелев | | |

Коллектор

Лит | Лист | Листов

ГИПРОСАХПРОМ МОСКВА

Формат А4 (6 дм²)

РМ5-04.201

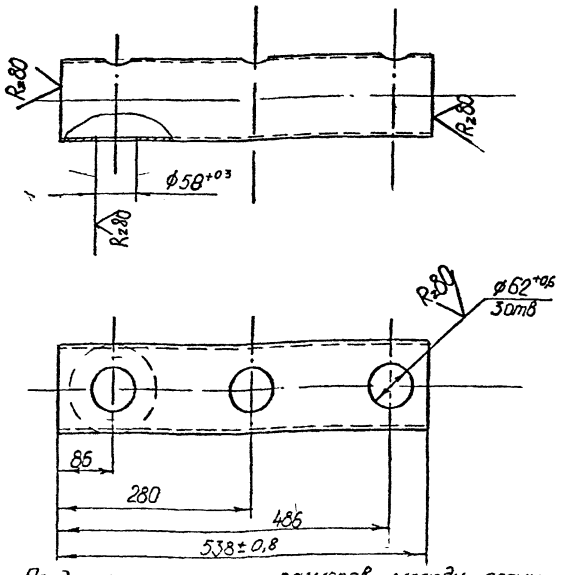


Предельные отклонения размеров между осями двух любых отверстий ± $\frac{JT14}{2}$

РМ5-04.201

| Изм | Лист | № докум | Подпись | Дата |
|---|---|---|---|---|
| Разраб | | Козлова | | |
| Пров | | Лифанцев | | |
| Н.контр | | Лифанцев | | |
| Гл.конст | | Карцев | | |
| Т.контр | | | | |
| Утв | | Шепшелев | | |

Труба

| Лит | Масса | Масшт |
|---|---|---|
| | 5,0 | 1.5 |

Лист | Листов 1

Труба 89×3,5 ГОСТ8732-70 / Вст.10 ГОСТ8731-74

ГИПРОСАХПРОМ МОСКВА

Формат А4 (6 дм²)

РМ5-04.200.СБ

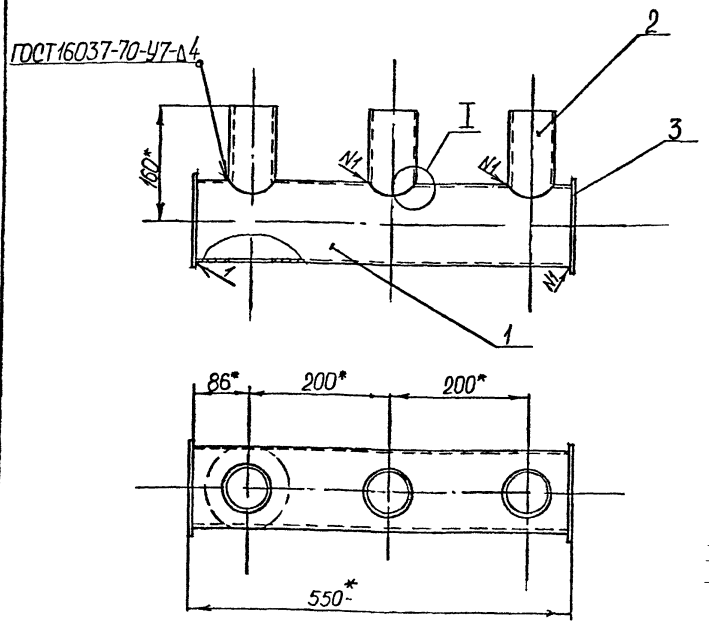


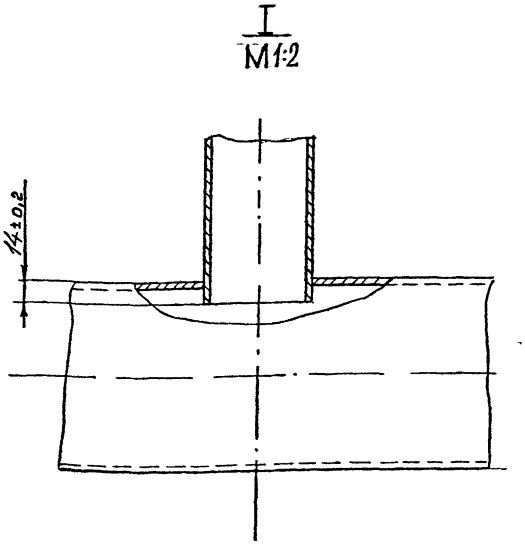


1. Электрод АНО-6-Э42-1,6-Р ГОСТ9467-75
2. * Размеры для справок

РМ5-04.200 СБ

| Изм | Лист | № докум | Подпись | Дата |
|---|---|---|---|---|
| Разраб | | Козлова | | |
| Провер | | Лифанцев | | |
| Н.контр | | Лифанцев | | |
| Гл.конст | | Карцев | | |
| Т.контр | | | | |
| Утв | | Шепшелев | | |

Коллектор
Сборочный чертеж

| Лит | Масса | Масшт |
|---|---|---|
| | 7,8 | 1,5 |

Лист | Листов

ГИПРОСАХПРОМ МОСКВА

Формат 3 [illegible]

Инв. № подл. | Подп. и дата | Взам. инв. № | Инв. № дубл. | Подп. и дата

377312

ТП 701-5-2с.87 альбом III

РМ5-04.301

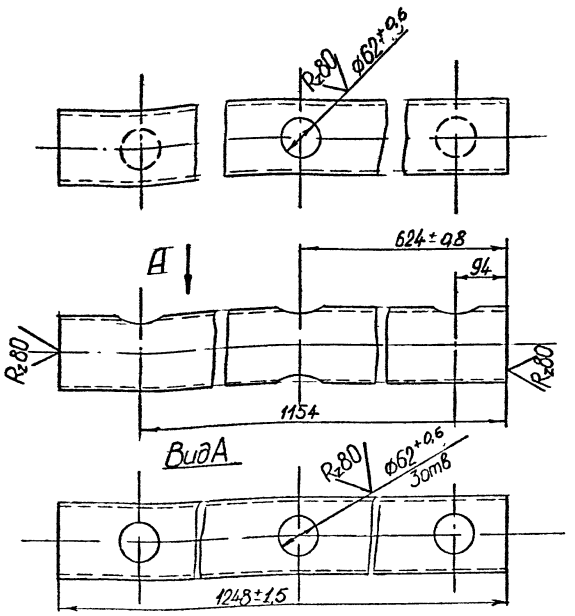


Предельные отклонения размеров между осями двух любых отверстий $\pm\frac{IT\,14}{2}$

| Изм | Лист | № докум | Подпись | Дата |
|---|---|---|---|---|
| Разраб | | Козлова | | |
| Провер | | Лифанцев | | |
| Н.контр | | Лифанцев | | |
| Гл.конст | | Карчев | | |
| Т.контр | | | | |
| Утв | | Шепшелевич | | |

РМ5-04.301

Труба

| Лит | Масса | Масшт |
|---|---|---|
| | 12,8 | 1:5 |

Труба 89×3,5 ГОСТ 8732-70 Вст 10 ГОСТ 8731-74

ГИПРОСАХПРОМ МОСКВА

Формат А4 (6 кв дм)

| Формат | Зона | Поз | Обозначение | Наименование | Кол | Примечание |
|---|---|---|---|---|---|---|
| | | | | Документация | | |
| А3 | | | РМ5-04.300 СБ | Сборочный чертеж | | |
| | | | | Детали | | |
| А4 | | 1 | РМ5-04.301 | Труба | 1 | |
| Б4 | | 2 | РМ5-04.300-01 | Патрубок L=135±0,43 | | |
| | | | | Труба 60×3,5 ГОСТ 8732-70 Вст 10 ГОСТ 8731-74 | 4 | 0,6 кг |
| Б4 | | 3 | РМ5-04.300-02 | Заглушка Ф 100 | | |
| | | | | Лист Б-ПН-Б ГОСТ 19903-74 Вст 3сп ГОСТ 14637-79 | 2 | 0,6 кг |
| Б4 | | 4 | РМ5-04.300-03 | Патрубок L=80±0,43 | | |
| | | | | Труба 70×4 ГОСТ 8732-70 Вст 10 ГОСТ 8731-74 | 1 | 0,5 кг |

Подп и дата | Взам инв № | Инв № дубл | Подп и дата | Инв № подл

| Изм | Лист | № докум | Подп | Дата |
|---|---|---|---|---|
| Разраб | | Козлова | | |
| Провер | | Лифанцев | | |
| Н.контр | | Лифанцев | | |
| Гл.конст | | | | |
| Утв | | Шепшелевич | | |

РМ5-04.300

Коллектор

| Лит | Лист | Листов |
|---|---|---|
| | | |

ГИПРОСАХПРОМ МОСКВА

Формат А4 (6 дм)

РМ5-04.300 СБ

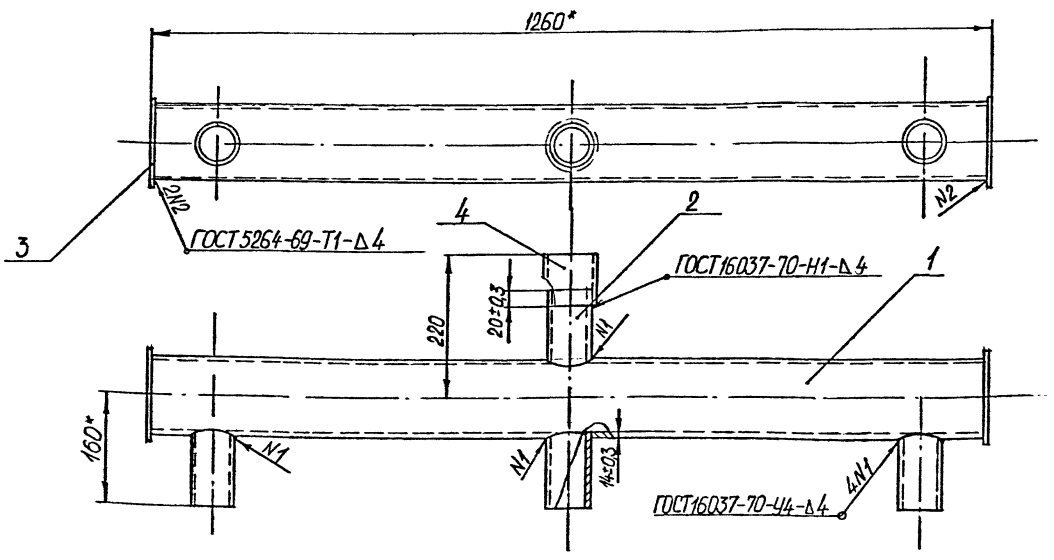


1. Электрод АНО-6-Э42-1,6-Р ГОСТ 9467-75
2. Размеры для справок

| Изм | Лист | № докум | Подпись | Дата |
|---|---|---|---|---|
| Разраб | | Козлова | | |
| Провер | | Лифанцев | | |
| Н.контр | | Лифанцев | | |
| Гл.конст | | Карчев | | |
| Т.контр | | | | |
| Утв | | Шепшелевич | | |

РМ5-04.300 СБ

Коллектор

Сборочный чертеж

| Лит | Масса | Масшт |
|---|---|---|
| | 17,0 | 1:5 |

Лист | Листов 1

ГИПРОСАХПРОМ МОСКВА

Формат А3 (12 кв дм)

РМ5-04.401

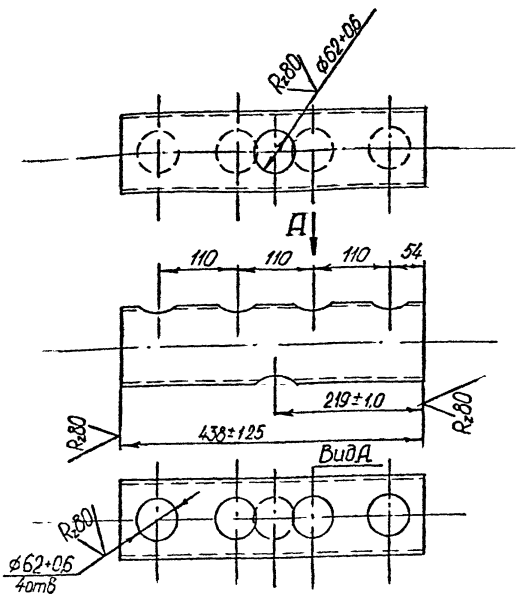


Предельные отклонения размеров между осями двух любых отверстий ± 1,1/2

| Изм. | Лист | № докум. | Подп. | Дата |
|---|---|---|---|---|
| Разраб. | | Козлова | | |
| Провер. | | Лиханцев | | |
| Н. контр. | | Лиханцев | | |
| Гл. контр. | | Карцев | | |
| Утв. | | Шепшелев | | |

РМ5-04.401

Труба

Труба 89×3,5 ГОСТ 8732-70 Вст10 ГОСТ 8731-74

| Лит. | Масса | Масштаб |
|---|---|---|
| | 4,5 | 1:5 |
| Лист | Листов | |

ГИПРОСАХПРОМ
МОСКВА

Формат А4 (60×84)

| Формат | Зона | Поз. | Обозначение | Наименование | Кол. | Примечание |
|---|---|---|---|---|---|---|
| | | | | Документация | | |
| А3 | | | РМ5-04.400СБ | Сборочный чертеж | | |
| | | | | Детали | | |
| А4 | | 1 | РМ5-04.401 | Труба | 2 | |
| Б4 | | 2 | РМ5-04.400-01 | Патрубок $\ell$=80 | | |
| | | | | Труба 70×4 ГОСТ 8732-70 / Вст3пс ГОСТ 14637-79 | 2 | 0,5 |
| Б4 | | 3 | РМ5-04.400-02 | Патрубок $\ell$=395,0±3,3 | | |
| | | | | Труба 60×3,5 ГОСТ 8732-70 / Вст10 ГОСТ 8731-74 | 4 | 19,2 |
| Б4 | | 4 | РМ5-04.400-03 | Заглушка ф100 | | |
| | | | | Лист Б-ПН-Б ГОСТ 19903-74 / Вст3пс ГОСТ 14637-79 | 4 | 0,6 |
| Б4 | | 5 | РМ5-04.400-04 | Патрубок $\ell$=135±0,43 | | |
| | | | | Труба 60×3,5 ГОСТ 8732-70 / Вст10 ГОСТ 8731-74 | 2 | 0,6 |

Подп. и дата | Инв. № подл. | Взам. инв. № | Инв. № дубл. | Подп. и дата

| Изм. | Лист | № докум. | Подп. | Дата |
|---|---|---|---|---|
| Разраб. | | Козлова | | |
| Провер. | | Лиханцев | | |
| Н. контр. | | Лиханцев | | |
| Гл. контр. | | Карцев | | |
| Утв. | | Шепшелев | | |

РМ5-04.400

Подогревательный элемент

| Лит. | Масса | Масштаб |
|---|---|---|
| | | |
| Лист | Листов | |

ГИПРОСАХПРОМ
МОСКВА

Формат А3 (60×84)

РМ5-04.400СБ

А-А

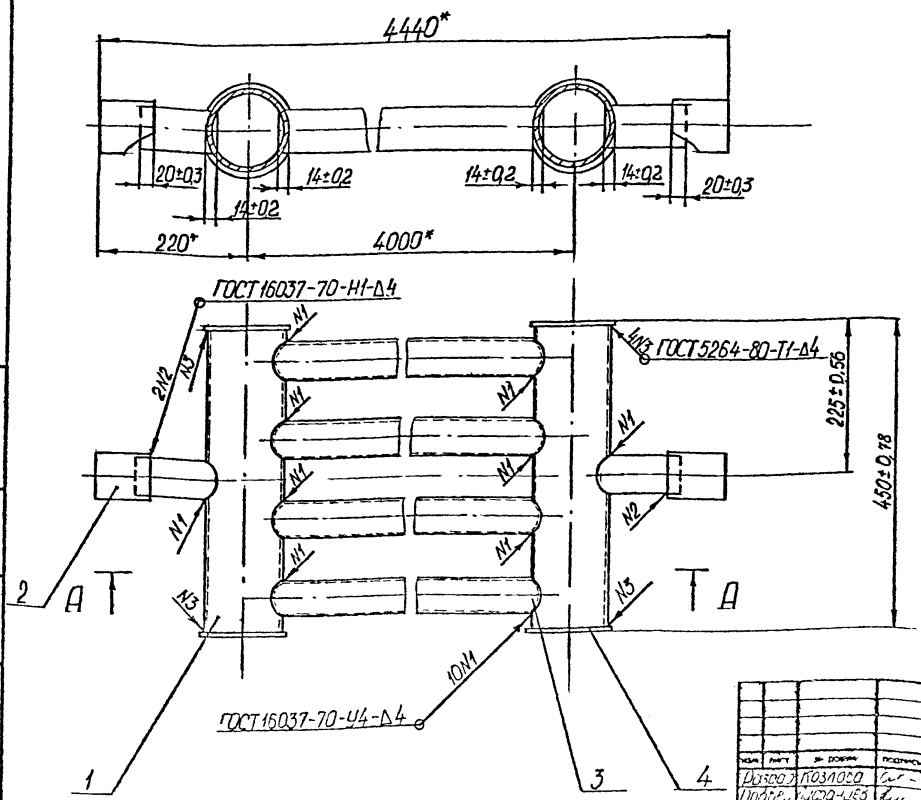
4440*
20±0,3
14±0,2
14±0,2
14±0,2
20±0,3
14±0,2
220*
4000*
ГОСТ 16037-70-Н1-Д4
2Н2
Н3
Н1
Н1
Н1

ТП 701-5-2с.87 альбом III

## РМ5-04.501

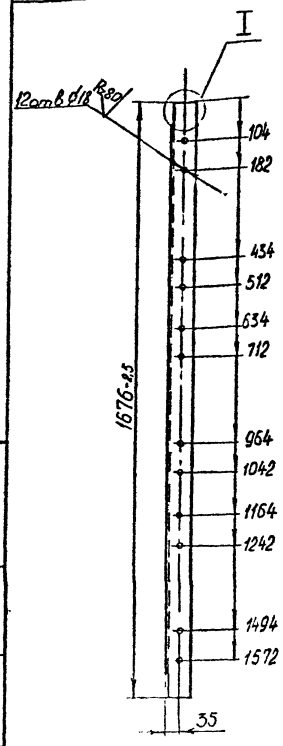


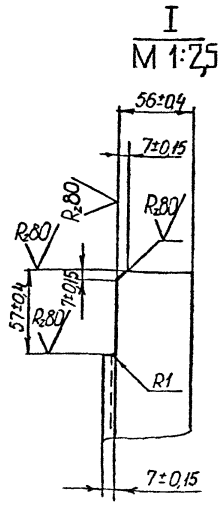


Предельные отклонения размеров между осями двух любых отверстий ± 7/2

| | | | | | | | | |
|---|---|---|---|---|---|---|---|---|
| Изм. | Лист | № докум. | Подпись | Дата | РМ5-04.501 | | | |
| Разраб. | Козлова | | | | Опора | Лит | Масса | Масшт |
| Провер. | Лифанцев | | | | | | 9,7 | 1:10 |
| Н.контр. | Лифанцев | | | | | Лист | Листов | |
| Гл.контр. | Карцев | | | | Уголок В63×63×6 ГОСТ 8509-72 / Вст3сп ГОСТ 535-79 | ГИПРОСАХПРОМ МОСКВА | | |
| Утв. | Шепшелев | | | | | | | |

Формат А4(6 кв дм)

## РМ5-04.502

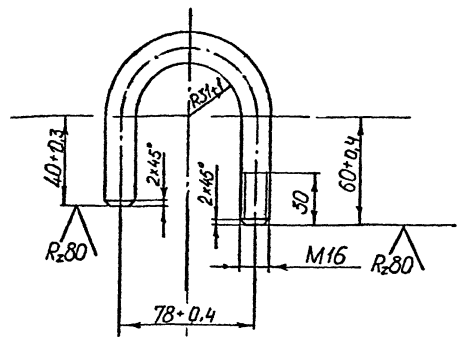


L развертки = 225 + 1,15 мм

| | | | | | | | | |
|---|---|---|---|---|---|---|---|---|
| Изм. | Лист | № докум. | Подпись | Дата | РМ5-04.502 | | | |
| Разраб. | Козлова | | | | Хомут | Лит | Масса | Масшт |
| Провер. | Лифанцев | | | | | | 0,34 | 1:2 |
| Н.контр. | Лифанцев | | | | | Лист | Листов | |
| Гл.контр. | Карцев | | | | Круг В16 ГОСТ 2590-71 / Вст3сп ГОСТ 535-79 | ГИПРОСАХПРОМ МОСКВА | | |
| Утв. | Шепшелев | | | | | | | |

Формат А4(6 кв дм)

| Формат | Зона | Поз | Обозначение | Наименование | Кол | Примечание |
|---|---|---|---|---|---|---|
| | | | | Документация | | |
| А2 | | | РМ5-04.500.СБ | Сборочный чертеж | | |
| | | | | Детали | | |
| А4 | | 1 | РМ5-04.501 | Опора | 3 | |
| А4 | | 2 | РМ5-04.502 | Хомут | 18 | |
| Б4 | | 3 | РМ5-04.500-01 | Подкладка 150±0,5×150±0,5 | | |
| | | | | лист Б-ПН-6 ГОСТ 19903-74 / Вст3сп ГОСТ 14637-69 | 2 | 1,1 кг |
| Б4 | | 4 | РМ5-04.500-02 | Стойка L=654±0,8 | | |
| | | | | Уголок Б-63×63×6 ГОСТ 8509-72 / Вст3сп ГОСТ 535-79 | 2 | 3,7 кг |
| | | | | Стандартные изделия | | |
| | | 5 | | Гайка М16 4 | | |
| | | | | ГОСТ 5915-70 | 18 | |
| | | 6 | | Шайба 16 | | |
| | | | | ГОСТ 11371-78 | 18 | |

| | | | | | | | | |
|---|---|---|---|---|---|---|---|---|
| Изм. | Лист | № докум. | Подп. | Дата | РМ5-04.500 | | | |
| Разраб. | Козлова | | | | Стойка | Лит | Лист | Листов |
| Провер. | Лифанцев | | | | | | | |
| Н.контр. | Лифанцев | | | | | ГИПРОСАХПРОМ МОСКВА | | |
| Гл.контр. | Карцев | | | | | | | |
| Утв. | Шепшелев | | | | | | | |

Формат А4(6 дм)

| Формат | Зона | Поз | Обозначение | Наименование | Кол | Примечание |
|---|---|---|---|---|---|---|
| | | | | Документация | | |
| А2 | | | РМ5-04.600.СБ | Сборочный чертеж | | |
| | | | | Детали | | |
| А4 | | 1 | РМ5-04.501 | Опора | 3 | |
| А4 | | 2 | РМ5-04.502 | Хомут | 18 | |
| Б4 | | 3 | РМ5-04.600-01 | Подкладка | | |
| | | | | 150±0,5×150±0,5 | | |
| | | | | лист Б-ПН-6 ГОСТ 19903-74 / Вст3сп ГОСТ 14637-79 | 2 | 1,1 кг |
| Б4 | | 4 | РМ5-04.600-02 | Стойка l=600±0,8 | | |
| | | | | Уголок Б-63×63×6 ГОСТ 8509-72 / Вст3сп ГОСТ 535-79 | 2 | 3,4 кг |
| | | | | Стандартные изделия | | |
| | | 5 | | Гайка М16.4 | | |
| | | | | ГОСТ 5915-70 | 18 | |
| | | 6 | | Шайба 16 | | |
| | | | | ГОСТ 11371-78 | 18 | |

| | | | | | | | | |
|---|---|---|---|---|---|---|---|---|
| Изм. | Лист | № докум. | Подп. | Дата | РМ5-04.600 | | | |
| Разраб. | Козлова | | | | Стойка | Лит | Лист | Листов |
| Провер. | Лифанцев | | | | | | | |
| Н.контр. | Лифанцев | | | | | ГИПРОСАХПРОМ МОСКВА | | |
| Гл.контр. | Карцев | | | | | | | |
| Утв. | Шепшелев | | | | | | | |

Формат А4(6 дм)

ТП 701-5-2с.87 альбом III

РМ5-04.500.С6

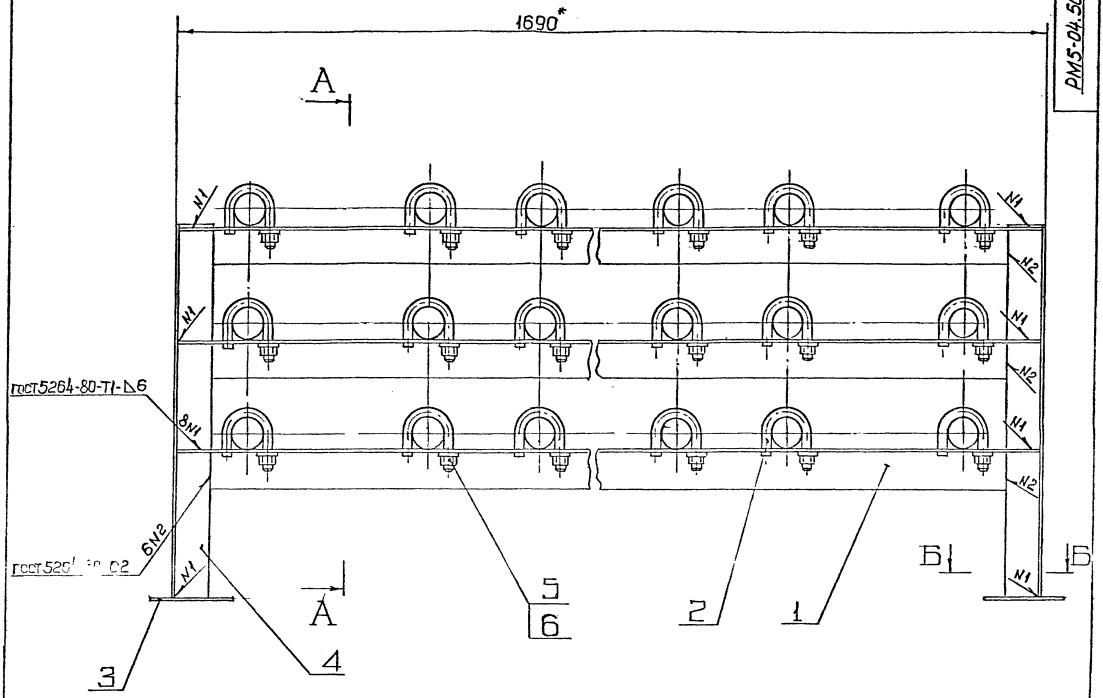


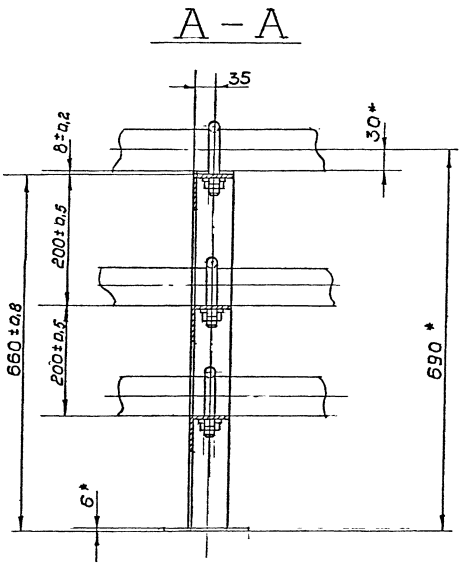


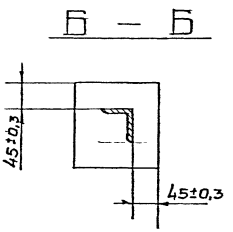


1. Электрод АНО-6-Э42-1,6-р гост 9467-75
2. * Размеры для справок.

| | | | | | | | | |
|---|---|---|---|---|---|---|---|---|
| | | | | | РМ5-04.500С6 | | | |
| Разр | | | | | Стойка сборочный чертеж | Лит | Масса | Масштаб |
| Пров. | | | | | | 0 | 46 | 1:5 |
| Т. конт | | | | | | Лист | Листов 1 | |
| Гл. конт | | | | | | ГИПРОСАХПРОМ МОСКВА | | |
| Н. конт | | | | | | | | |
| Утв | | | | | | | | |

Инв. № подл. 877312

ТП 701-5-2с.87 альбом III

РМ5-04.600СБ

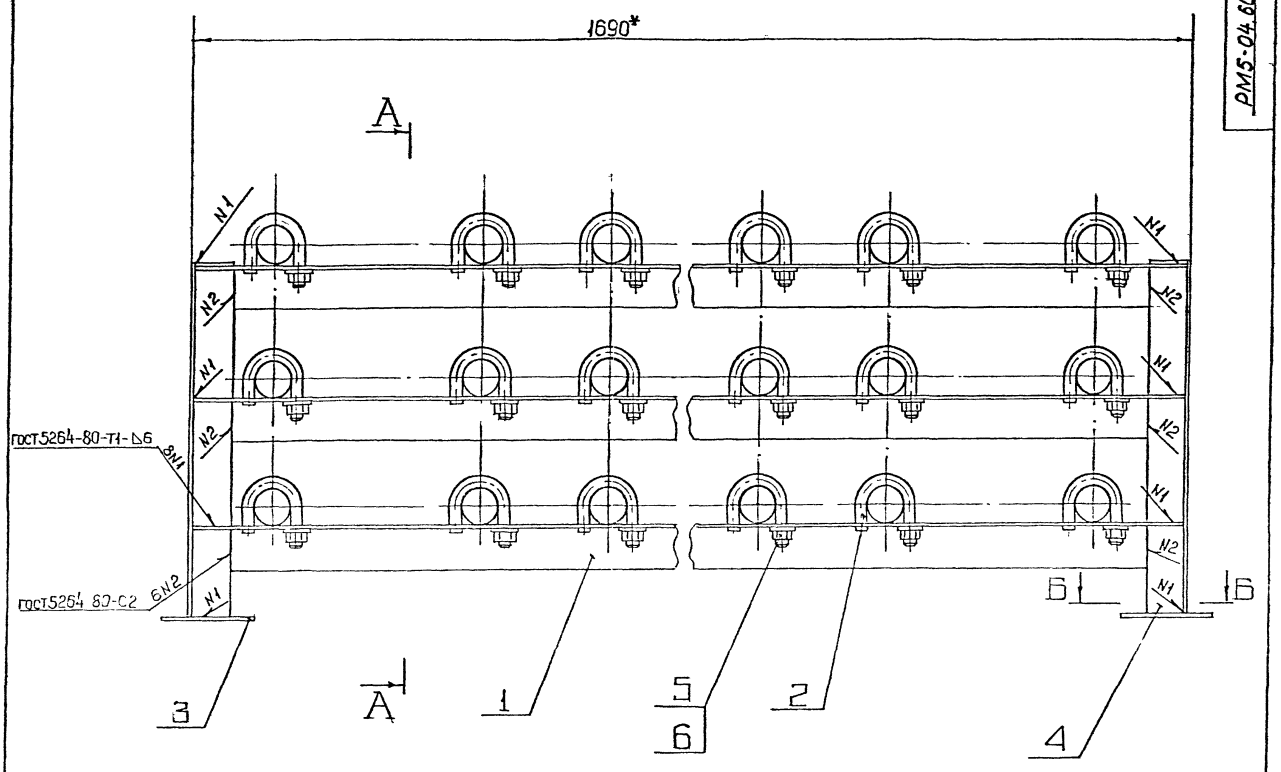


А – А

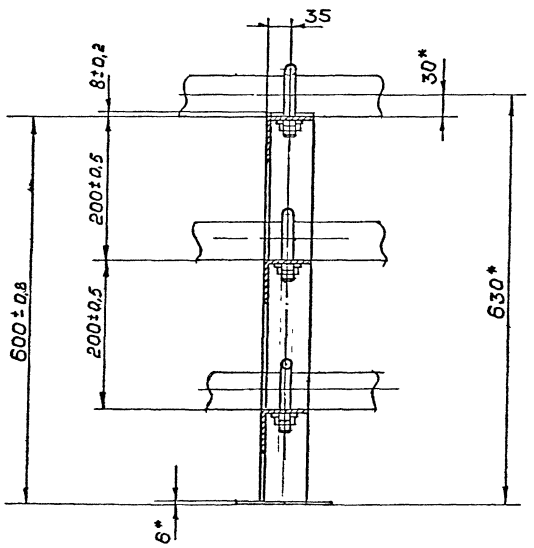


Б – Б

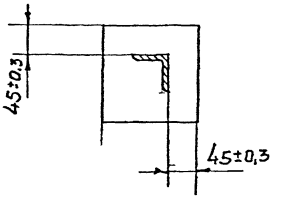


1. Электрод АНО-6-342-1,6 р гост 9467-75
2. * Размеры для справок.

| | | | | | |
|---|---|---|---|---|---|
| Разр | Виноградова | | | | |
| Пров. | Лифанцев | | | | |
| Т конт | | | | | |
| Гл конт | Карцев | | | | |
| Н конт | Лифанцев | | | | |
| Утв | Шепуревич | | | | |

РМ5-04.600 СБ

Стойка
Сборочный чертеж

| Лит | Масса | Масштаб |
|---|---|---|
| 0 | 45,3 | 1 5 |

ГИПРОСАХПРОМ
МОСКВА

Формат А2 (24 бт²)

РМ5-02.005

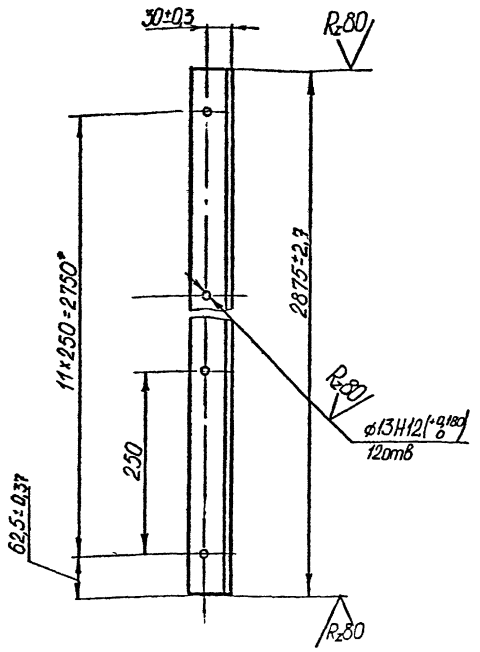


Предельные отклонения размеров между осями двух любых отверстий ± JT14/2

| | | | | | |
|---|---|---|---|---|---|
| Разраб. | Козлова | | | | |
| Провер. | Лифанчев | | | | |
| Н.контр. | Лифанчев | | | | |
| Гл.конст. | Карцев | | | | |
| Утв. | Шепелев | | | | |

РМ5-02.005

Ребро

| Лит | Масса | Масштаб |
|---|---|---|
| | 11,0 | 1:5 |

Лист | Листов

Уголок В-50×50×5 ГОСТ 8509-72 / Вст3сп ГОСТ 535-79

ГИПРОСАХПРОМ, Москва

Формат А4 (6 кв. дм.)

РМ5-02.006

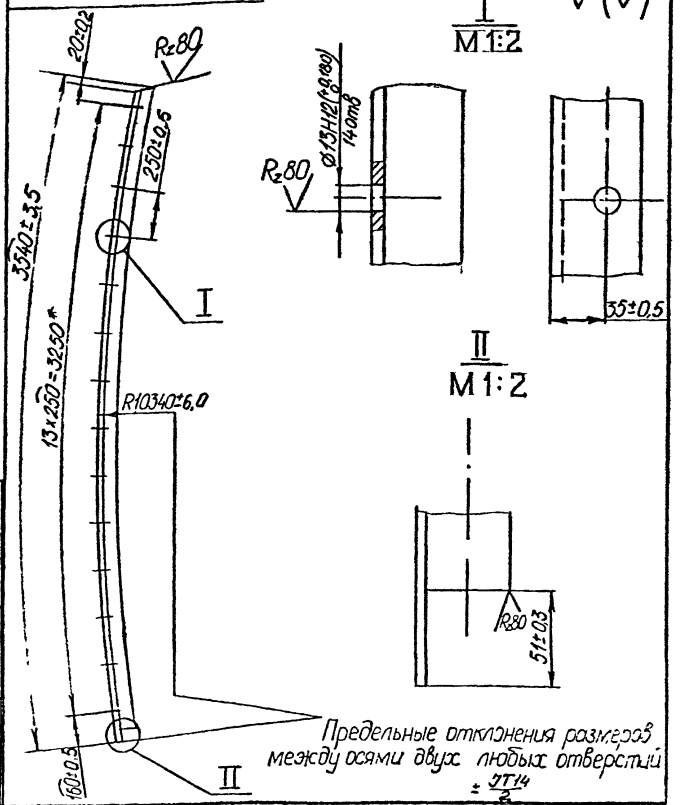


Предельные отклонения размеров между осями двух любых отверстий ± JT14/2

| | | | | | |
|---|---|---|---|---|---|
| Разраб. | Козлова | | | | |
| Провер. | Лифанчев | | | | |
| Н.контр. | Лифанчев | | | | |
| Гл.конст. | Карцев | | | | |
| Утв. | Шепелев | | | | |

РМ5-02.006

Ребро

| Лит | Масса | Масштаб |
|---|---|---|
| | 13,4 | 1:20 |

Лист | Листов

Уголок В-50×50×5 ГОСТ 8509-72 / Вст3сп ГОСТ 535-79

ГИПРОСАХПРОМ, Москва

Формат А4 (6 дм.)

| Формат | Зона | Поз | Обозначение | Наименование | Кол | Примечание |
|---|---|---|---|---|---|---|
| | | | | Документация | | |
| А2 | | | РМ5-02.000 СБ | Сборочный чертеж | | |
| | | | | Детали | | |
| А4 | | 1 | РМ5-02.001 | Крышка | 1 | |
| А4 | | 2 | РМ5-02.002 | Крышка | 1 | |
| А4 | | 3 | РМ5-02.003 | Ребро | 1 | |
| А4 | | 4 | РМ5-02.004 | Ребро | 1 | |
| А4 | | 5 | РМ5-02.005 | Ребро | 1 | |
| А4 | | 6 | РМ5-02.006 | Ребро | 1 | |
| Б4 | | 7 | РМ5-02.000-01 | Стенка | | |
| | | | | лист Б-ПН-4 ГОСТ 19903-74 / Вст3сп ГОСТ 14637-79 | | |
| | | | | 646±1,0×3436±3,0 | 1 | 70,3 |
| Б4 | | 8 | РМ5-02.000-02 | Стенка | | |
| | | | | лист Б-ПН-4 ГОСТ 19903-74 / Вст3сп ГОСТ 14637-79 | | |
| | | | | 646±1,0×2220±2,2 | 1 | 45,1 |
| Б4 | | 9 | РМ5-02.000-03 | Стойка | | |
| | | | | Уголок В-50×50×5 ГОСТ 8509-72 / Вст3сп ГОСТ 535-79 | | |
| | | | | L=396±0,7 | 6 | 1,35 |
| Б4 | | 10 | РМ5-02.000-04 | Подкладка | | |
| | | | | лист Б-ПН-4 ГОСТ 19903-74 / Вст3сп ГОСТ 14637-79 | | |
| | | | | 100±0,4×100±0,4 | 6 | 0,32 |

РМ5-02.000

| | | | | | |
|---|---|---|---|---|---|
| Разраб. | Козлова | | | | |
| Пров. | Шепелев | | | | |
| Н.контр. | Лифанчев | | | | |
| Гл.конст. | Шепелев | | | | |
| Ч.о. | Шепелев | | | | |

Кожух правый

Лит | Лист | Листов

ГИПРОСАХПРОМ

Формат А4 (6 кв. дм.)

РМ5-11001

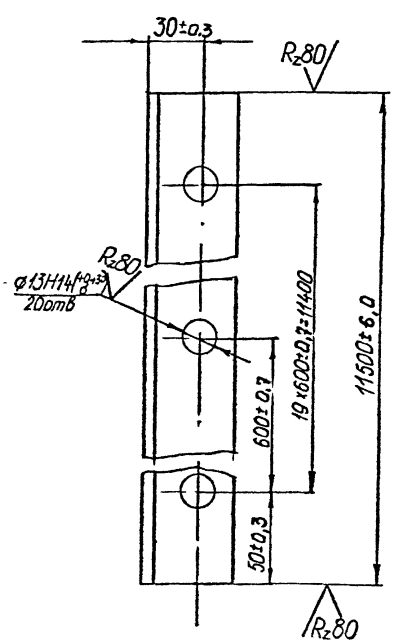


| | | | | | |
|---|---|---|---|---|---|
| Разраб. | Козлова | | | | |
| Провер. | Шепелев | | | | |
| Н.контр. | Лифанчев | | | | |
| Гл.конст. | Карцев | | | | |
| Утв. | Шепелев | | | | |

РМ5-11001

Стойка

| Лит | Масса | Масштаб |
|---|---|---|
| | 43,5 | 1:2 |

Лист | Листов

Уголок Б-50×50×5 ГОСТ 8509-72 / Вст3пп ГОСТ 535-79

ГИПРОСАХПРОМ, Москва

Формат А4 (6 кв. дм.)

ТП 701-5-2с.87 альбом III

РМ5-02.000.СБ

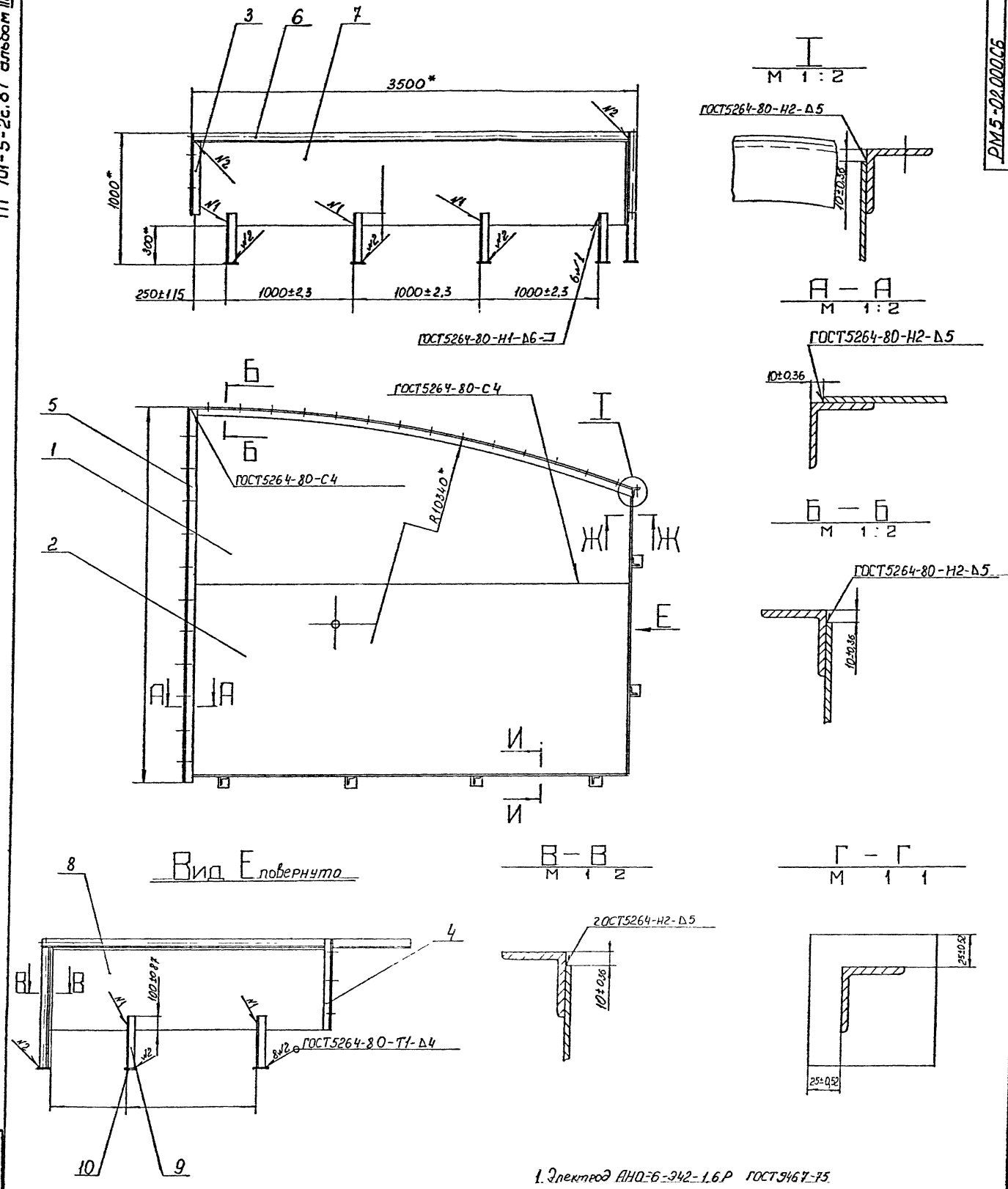


1. Электрод АНО-6-Э42-1,6Р ГОСТ9467-75

2. * Размеры для справок.

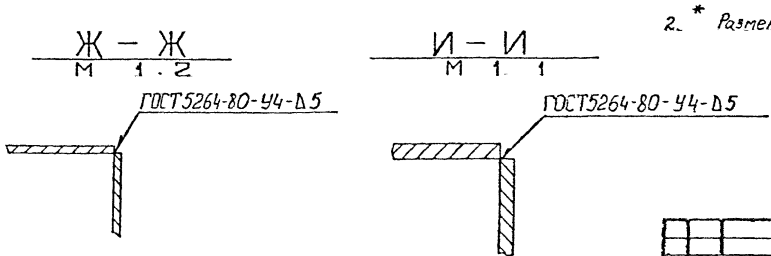


| | | | | | | | | |
|---|---|---|---|---|---|---|---|---|
| | | | | | РМ5-02.000.СБ | | | |
| Изм. | Лист | № докум. | Подпись | Дата | Кожух правый | Лит | Масса | Масшт |
| Разраб. | | Рыжова | | | | 0 | 431 | 1:20 |
| Пров. | | Лифанцев | | | Сборочный чертеж | Лист | Листов | |
| Т. контр. | | | | | | ГИПРОСАХПРОМ | | |
| Ст. конт. | | Карцев | | | | | | |
| Н. контр. | | Лифанцев | | | | | | |
| Утв. | | Шемелев | | | | | | |

Формат А2 (24 кв. дм)

РМ5-02.001

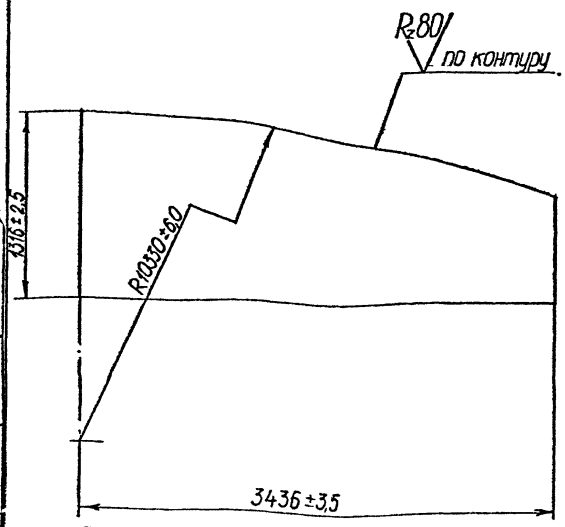


| | | | | |
|---|---|---|---|---|
| Разраб. | Козлова | | РМ5-02.001 | |
| Пров. | Литанцев | | Крышка | |
| Н.контр. | Лифанцев | | | |
| Гл.инж. | Карцев | | | |
| Гл.конст. | | | | |
| Утв. | Шепелев | | | |

| Лит | Масса | Масштаб |
|---|---|---|
| | 121 | 1:25 |

Лист 6-ПН-4 ГОСТ 19903-74 Вст3сп ГОСТ 14637-79

ГИПРОСАХПРОМ МОСКВА

Формат А4 (6 дм²)

РМ5-02.003

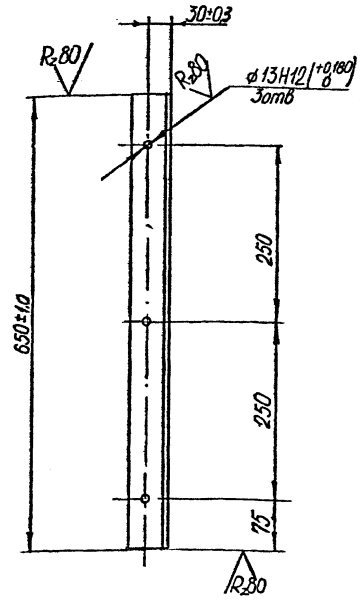


Предельные отклонения размеров между осями двух любых отверстий $\pm \frac{IT14}{2}$

| | | | | |
|---|---|---|---|---|
| Разраб. | Козлова | | РМ5-02.003 | |
| Пров. | Литанцев | | Обрамление | |
| Н.контр. | Лифанцев | | | |
| Гл.инж. | Карцев | | | |
| Гл.конст. | | | | |
| Утв. | Шепелев | | | |

| Лит | Масса | Масштаб |
|---|---|---|
| | 2,6 | 1:5 |

Уголок В-50х50х5 ГОСТ 8509-72 Вст3сп ГОСТ 535-79

ГИПРОСАХПРОМ МОСКВА

Формат А4 (6 дм²)

РМ5-02.002

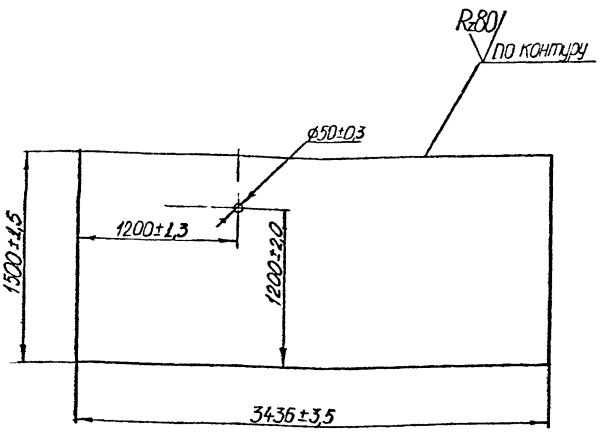


| | | | | |
|---|---|---|---|---|
| Разраб. | Козлова | | РМ5-02.002 | |
| Пров. | Литанцев | | Крышка | |
| Н.контр. | Лифанцев | | | |
| Гл.инж. | Карцев | | | |
| Гл.конст. | | | | |
| Утв. | Шепелев | | | |

| Лит | Масса | Масштаб |
|---|---|---|
| | 163 | 1:25 |

Лист 6-ПН-4 ГОСТ 19903-74 Вст3сп ГОСТ 14637-79

ГИПРОСАХПРОМ МОСКВА

Формат А4 (6 дм²)

РМ5-02.004

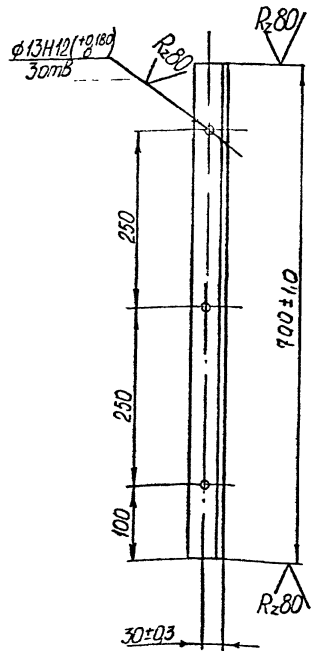


Предельные отклонения размеров между осями двух любых отверстий $\pm \frac{IT14}{2}$.

| | | | | |
|---|---|---|---|---|
| Разраб. | Козлова | | РМ5-02.004 | |
| Пров. | Литанцев | | Обрамление | |
| Н.контр. | Лифанцев | | | |
| Гл.инж. | Карцев | | | |
| Гл.конст. | | | | |
| Утв. | Шепелев | | | |

| Лит | Масса | Масштаб |
|---|---|---|
| | 27 | 1:5 |

Уголок В-50х50х5 ГОСТ 8509-72 Вст3сп ГОСТ 535-79

ГИПРОСАХПРОМ МОСКВА

Формат А4 (6 дм²)

ТП 701-5-2с.87 альбом III

РМ5-03.000.С6

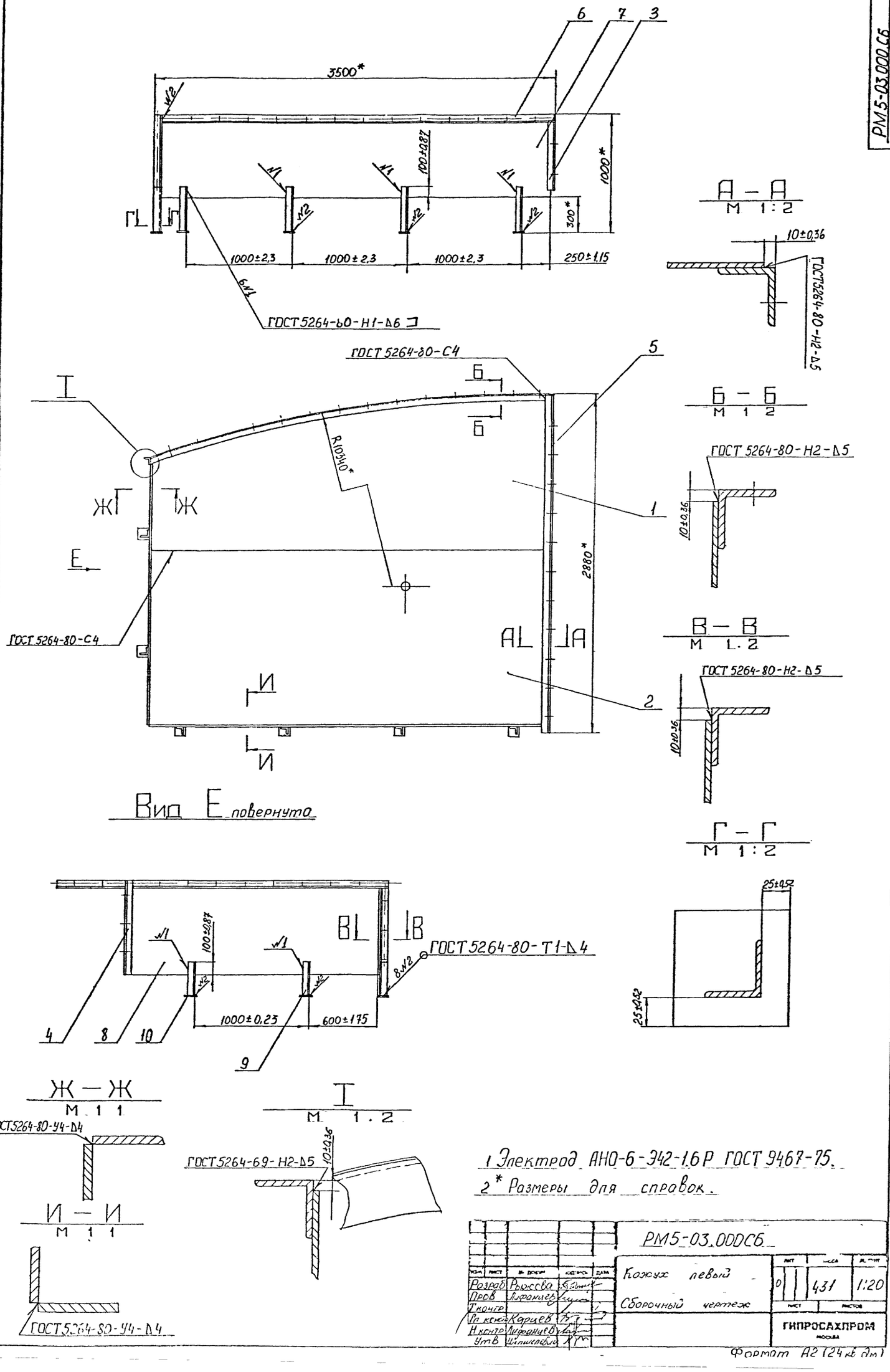


1 Электрод АНО-6-Э42-1.6Р ГОСТ 9467-75.

2* Размеры для справок.

| | | | | | |
|---|---|---|---|---|---|
| | | | | РМ5-03.000С6 | |
| Разраб | Рыжова | | | Кожух левый | 0 | 431 | 1:20 |
| Пров | Лифанцев | | | Сборочный чертеж | | | |
| Т контр | | | | | | | |
| Гл контр | Карцев | | | | ГИПРОСАХПРОМ |
| Н контр | Лифанцев | | | | |
| Утв | Шепшелевич | | | | |

Формат А2 (24 кв дм)

ТП 701-5-2с.87 альбом III

| Формат | Зона | Поз | Обозначение | Наименование | Кол | Примечание |
|---|---|---|---|---|---|---|
| | | | | **Документация** | | |
| А4 | | | РМ10-04.000 СБ | Сборочный чертеж | | |
| | | | | **Детали** | | |
| А4 | | 1 | РМ10-04001 | Секция | 4 | |
| А4 | | 2 | РМ10-04.002 | Секция | 4 | |
| А4 | | 3 | РМ10-04.003 | Хомут | 1 | |
| Б4 | | 4 | РМ10-04.000-01 | Патрубок<br>труба 159×4 гост 8734-75<br>Бст3кп гост 8733-74<br>L = 1940±2,0 | 1 | 38 кг |
| Б4 | | 5 | РМ10-04.000-02 | Патрубок<br>труба 159×4 гост 8734-75<br>Бст3кп гост 8733-74<br>L = 250±1,15 | 2 | 4,0 кг |
| | | | | **Стандартные изделия** | | |
| | | 6 | | Фланец 150-6<br>гост 12820-80 | 1 | |

Инв.№ подл. | Подп. и дата | Взам. инв.№ | Инв.№ дубл. | Подп. и дата

| Изм. | Лист | № докум. | Подп. | Дата |
|---|---|---|---|---|
| Разр. | | Виноградов | | |
| Пров. | | Лифанчев | | |
| Гл. конт. | | Карцев | | |
| Н. конт. | | Лифанчев | | |
| Утв. | | Шершелевич | | |

РМ10-04.000

Штуцер входа продукта

| Лит. | Лист | Листов |
|---|---|---|
| | | 1 |

ГИПРОСАХПРОМ

Формат А4 (6дм²)

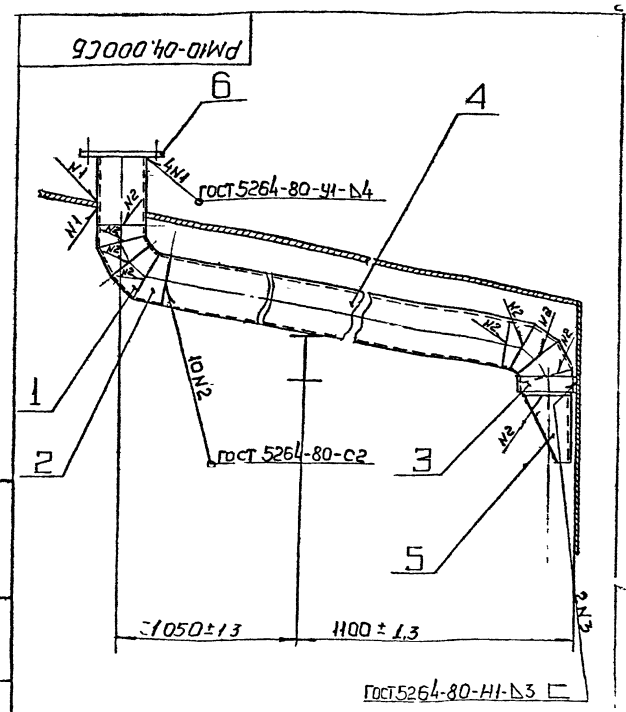


РМ10-04.000 СБ

Штуцер входа продукта сборочный чертеж

| Лит. | Масса | Масштаб |
|---|---|---|
| | 45 | 1:10 |
| Лист | Листов 1 | |

ГИПРОСАХПРОМ

Формат А4 (6дм²)

| Формат | Зона | Поз | Обозначение | Наименование | Кол | Примечание |
|---|---|---|---|---|---|---|
| | | | | **Документация** | | |
| | | | РМ5-10.000СБ | Сборочный чертеж | | |
| | | | | **Детали** | | |
| Б4 | | 1 | РМ5-10.000-01 | Штуцер<br>труба 159×4 гост 8732-78<br>Вст10 гост 8731-74<br>L = 430±0,7 | 1 | |
| | | | | **Стандартные изделия** | | |
| | | 2 | | Фланец 150-6<br>гост 12820-80 | 1 | 4,39 |

Инв.№ подл. | Подп. и дата | Взам. инв.№ | Инв.№ дубл. | Подп. и дата

| Изм. | Лист | № докум. | Подп. | Дата |
|---|---|---|---|---|
| Разр. | | Виноградов | | |
| Пров. | | Лифанчев | | |
| Гл. конт. | | Карцев | | |
| Н. конт. | | Лифанчев | | |
| Утв. | | Шершелевич | | |

РМ5-10.000СБ

Штуцер выхода продукта и спуска промоя

| Лит. | Лист | Листов |
|---|---|---|
| | | 1 |

ГИПРОСАХПРОМ

Формат А4 (6дм²)

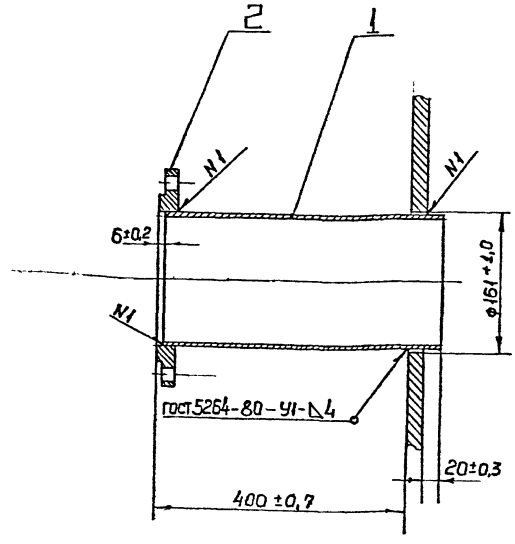


РМ5-10.000 СБ

Штуцер выхода продукта и спуска промоя сборочный чертеж

| Лит. | Масса | Масштаб |
|---|---|---|
| | 7,5 | 1:4 |
| Лист | Листов | |

ГИПРОСАХПРОМ

Формат А4 (6дм²)

ТП 701-5-2с.87 альбом III

РМ5-09.001

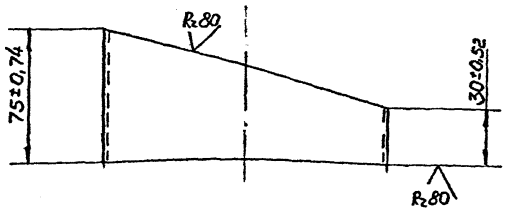


## Развертка шаблона
М 1:4

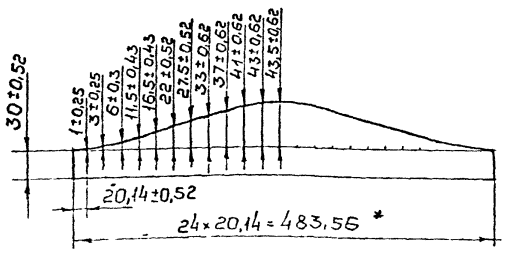


* Размер для справок

| | | | | | | |
|---|---|---|---|---|---|---|
| Изм. | Лист | № докум. | Подпись | Дата | РМ5-09.001 | |
| Разр. | Виноградова | | | | Секция | Лит. / Масса 0,8 / Масшт. 1:2 |
| Пров. | Лифанцев | | | | | Лист / Листов 1 |
| Т. конт. | | | | | | |
| Гл. кон. | Карцев | | | | Труба 159×4 гост 8732-78 / Вст 10 гост 8731-74 | ГИПРОСАХПРОМ Москва |
| Н. конт. | Лифанцев | | | | | |
| Утв. | Шепшелевич | | | | | |

формат А4 (6 дм²)

инв. № 377312

РМ5-09.003

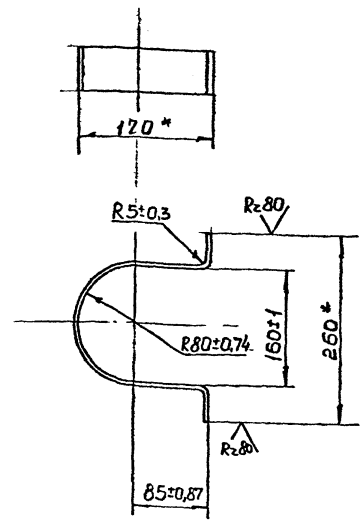


* Размер для справок

Длина развертки $L = 505 \pm 1,75$

| | | | | | | |
|---|---|---|---|---|---|---|
| Изм. | Лист | № докум. | Подпись | Дата | РМ5-09.003 | |
| Разр. | Виноградова | | | | Хомут | Лит. / Масса 1,2 / Масшт. 1:5 |
| Пров. | Лифанцев | | | | | Лист / Листов 1 |
| Т. конт. | | | | | | |
| Гл. кон. | Карцев | | | | Полоса 5×60 гост 103-76 / Вст 3кп гост 535-79 | ГИПРОСАХПРОМ Москва |
| Н. конт. | Лифанцев | | | | | |
| Утв. | Шепшелевич | | | | | |

формат А4 (6 дм²)

РМ5-09.002

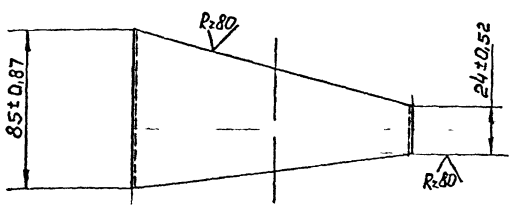


## Развертка шаблона
М 1:4

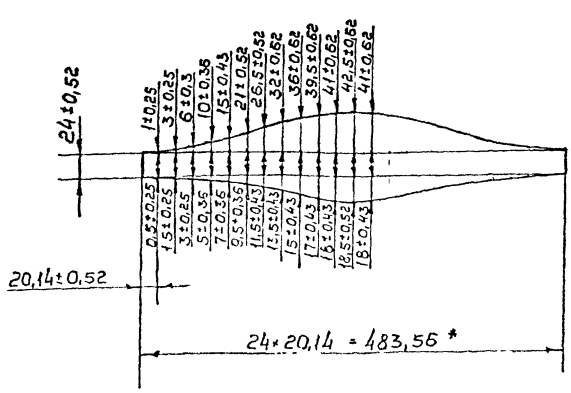


* Размер для справок

| | | | | | | |
|---|---|---|---|---|---|---|
| Изм. | Лист | № докум. | Подпись | Дата | РМ5-09.002 | |
| Разр. | Виноградова | | | | Секция | Лит. / Масса 0,85 / Масшт. 1:2 |
| Пров. | Лифанцев | | | | | Лист / Листов 1 |
| Т. конт. | | | | | | |
| Гл. кон. | Карцев | | | | Труба 159×4 гост 8732-78 / Вст 10 гост 8731-74 | ГИПРОСАХПРОМ Москва |
| Н. конт. | Лифанцев | | | | | |
| Утв. | Шепшелевич | | | | | |

формат А3 (12 дм²)

ТП 701-5-2с.87 альбом III

| Формат | Зона | Поз | Обозначение | Наименование | Кол | Примечание |
|---|---|---|---|---|---|---|
| | | | | **Документация** | | |
| | | | РМ5-07.000СБ | Сборочный чертеж | | |
| | | | | **Детали** | | |
| Б4 | | 1 | РМ5-07.000-01 | Штуцер | | |
| | | | | Труба 159×4,5 ГОСТ 8734-75 / Вст.3сп ГОСТ 8733-74 | | |
| | | | | L = 450 ± 0,78 | 1 | |
| А4 | | 2 | РМ5-07.001 | Ручка | 2 | |
| Б4 | | 3 | РМ5-07.000-02 | Прокладка ф202×ф142 | | |
| | | | | паронит ПОН2 ГОСТ 481-80 | 1 | |
| А4 | | 5 | РМ5-07.002 | Заглушка 150-6 | 1 | 4,5 |
| | | | | **Стандартные изделия** | | |
| | | 4 | | Фланец 150-6 | | |
| | | | | ГОСТ 12820-80 | 1 | 4,39 |
| | | 6 | | Болт М16×60 3.6 | | |
| | | | | ГОСТ 7798-70 | 8 | |
| | | 7 | | Гайка М16 4 | | |
| | | | | ГОСТ 5915-70 | 8 | |
| | | 8 | | Шайба 16 | | |
| | | | | ГОСТ 11371-78 | 8 | |

Подп. и дата | Инв. № дубл. | Взам. инв. № | Подп. и дата | Инв. № подл.

| Изм. | Лист | № докум. | Подп. | Дата |
|---|---|---|---|---|
| Разр. | | Виноградов | | |
| Пров. | | Мифанчев | | |
| Гл. кон. | | Карцев | | |
| Н. конт. | | Мифанчев | | |
| Утв. | | Шепилевич | | |

РМ5-07.000

Люк замерный

| Лит | Лист | Листов |
|---|---|---|
| | 1 | 1 |

ГИПРОСАХПРОМ, Москва

Формат А4 (6дм²)

РМ5-07.001

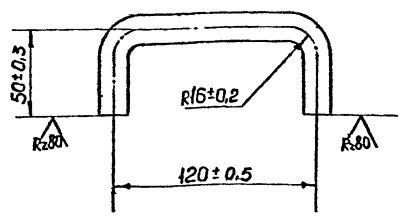


L развертки = 202 ± 0,56мм

| Изм. | Лист | № докум. | Подпись | Дата |
|---|---|---|---|---|
| Разр. | | Виноградов | | |
| Пров. | | Мифанчев | | |
| Т. конт. | | | | |
| Гл. кон. | | Карцев | | |
| Н. конт. | | Мифанчев | | |
| Утв. | | Шепилевич | | |

РМ5-07.001

Ручка

| Лит | Масса | Масштаб |
|---|---|---|
| | 0,5 | 1:2 |
| Лист | Листов | |

Круг В16 ГОСТ 2590-71 / Вст 3сп ГОСТ 535-79

ГИПРОСАХПРОМ, Москва

Формат А4 (6дм²)

РМ5-07.000СБ

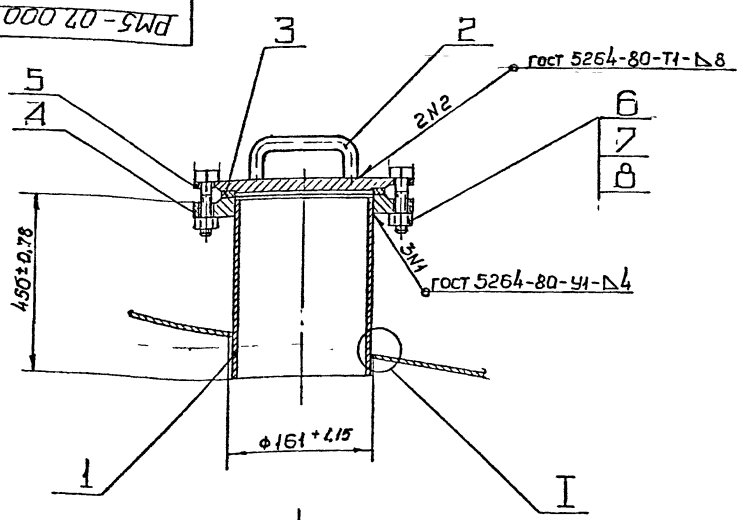


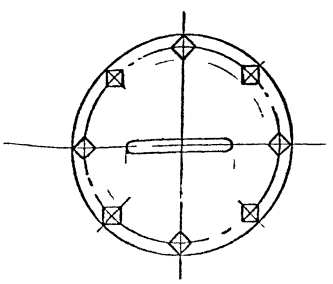

I
М 1:1

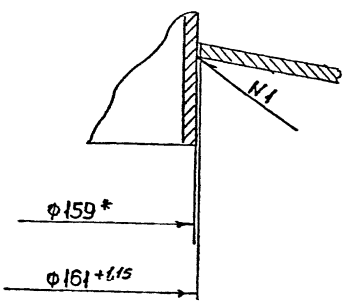


* Размер для справок.

| Изм. | Лист | № докум. | Подпись | Дата |
|---|---|---|---|---|
| Разр. | | Виноградов | | |
| Пров. | | Мифанчев | | |
| Т. конт. | | | | |
| Гл. кон. | | Карцев | | |
| Н. конт. | | Мифанчев | | |
| Утв. | | Шепилевич | | |

РМ5-07.000СБ

Люк замерный
сборочный чертеж

| Лит | Масса | Масштаб |
|---|---|---|
| | 13,0 | 1:4 |
| Лист | Листов | |

ГИПРОСАХПРОМ, Москва

Формат А2 (24дм²)

ТП 701-5-2с.87 альбом III

| Формат | Зона | Поз | Обозначение | Наименование | Кол | Примечание |
|---|---|---|---|---|---|---|
| | | | | Документация | | |
| | | | РМ5-08.000СБ | Сборочный чертеж | | |
| | | | | Детали | | |
| А4 | | 1 | РМ5-08.001 | Петля | 2 | |
| А4 | | 2 | РМ5-08.002 | Петля | 2 | |
| А4 | | 3 | РМ5-08 003 | Палец | 2 | |
| Б4 | | 4 | РМ5-08.000-01 | Крышка | | |
| | | | | Лист Б-ПН-5 ГОСТ 19903-74 / БСт3кп ГОСТ 14637-79 | | |
| | | | | 320±0,7 × 210±0,56 | 1 | |
| Б4 | | 5 | РМ5-08.000-02 | Стенка | | |
| | | | | Лист Б-ПН-5 ГОСТ 19903-74 / БСт3кп ГОСТ 14637-79 | | |
| | | | | 40±0,3 × 20±0,3 | 1 | |
| Б4 | | 6 | РМ5-08 000-03 | Стенка | | |
| | | | | Лист Б-ПН-5 ГОСТ 19903-74 / БСт3кп ГОСТ 14637-79 | | |
| | | | | 320±0,7 × 295±0,65 | 2 | |
| Б4 | | 7 | РМ5-08.000-04 | Стенка | | |
| | | | | Лист Б-ПН-5 ГОСТ 19903-74 / БСт3кп ГОСТ 14637-79 | | |
| | | | | 200±0,56 × 300±0,7 | | |
| | | | | Прочие изделия | | |
| | | 8 | | Замок дверной ГОСТ 5085-80 | 1 | |

РМ5-08000

| Изм | Лист | № докум | Подп | Дата |
|---|---|---|---|---|
| Разраб | | Козлова | | |
| Пров | | Лифанцев | | |
| Н.конт | | Лифанцев | | |
| Т.конт | | | | |
| Утв | | Шепшелевич | | |

Короб

Лит | Лист | Листов

ГИПРОСАХПРОМ МОСКВА

Формат А4

Подп и дата | Инв № дубл | Взам инв № | Подп и дата | Инв № подл

## РМ5-08.003

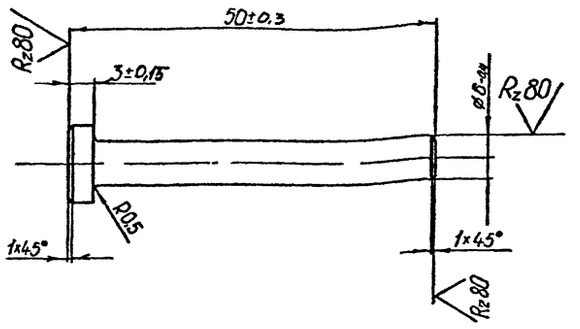


РМ5-08 003

| Изм | Лист | № докум | Подпись | Дата |
|---|---|---|---|---|
| Разраб | | Козлова | | |
| Пров | | Лифанцев | | |
| Т.контр | | | | |
| Н.контр | | Карцев | | |
| Н.контр | | Лифанцев | | |
| Утв | | Шепшелевич | | |

Палец

Круг В10 ГОСТ 2590-71 / ВСт3сп ГОСТ 535-58

| Лит | Масса | Масшт |
|---|---|---|
| | 0,01 | 2:1 |

Лист | Листов

ГИПРОСАХПРОМ МОСКВА

Формат А4 (6 дм²)

## РМ5-08 001

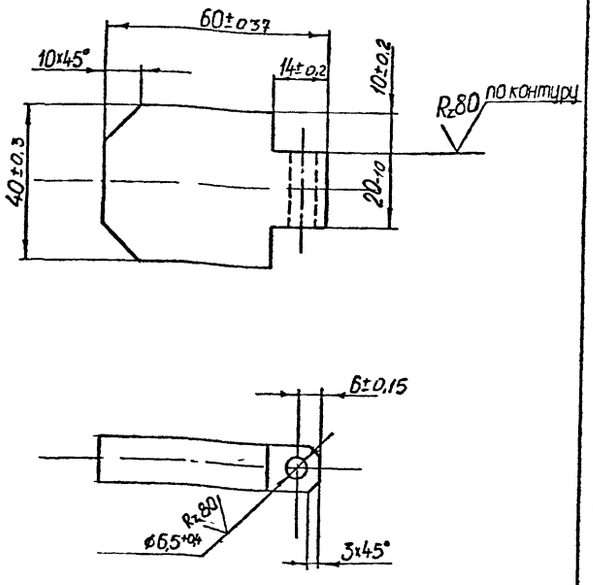


РМ5-08 001

| Изм | Лист | № докум | Подпись | Дата |
|---|---|---|---|---|
| Разраб | | Козлова | | |
| Пров | | Лифанцев | | |
| Н.конт | | Лифанцев | | |
| Т.конт | | Карцев | | |
| Утв | | Шепшелевич | | |

Петля

| Лит | Масса | Масшт |
|---|---|---|
| | 0,18 | 1:1 |

Лист | Листов

Лист Б-ПН-12 ГОСТ 19903-74 / ВСт3сп ГОСТ 14637-79

ГИПРОСАХПРОМ МОСКВА

Формат А4 (6 кв дм)

## РМ5-08 002

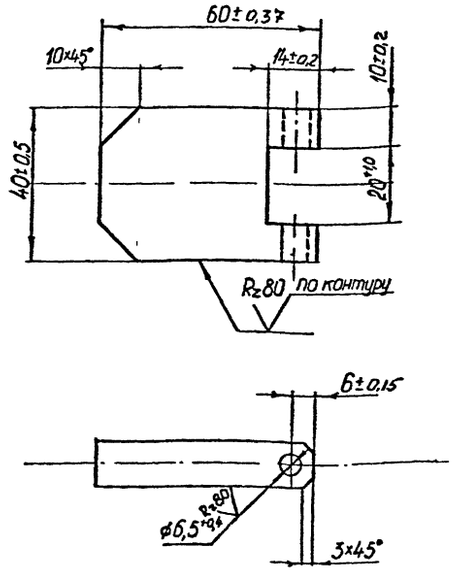


РМ5-08 002

| Изм | Лист | № докум | Подпись | Дата |
|---|---|---|---|---|
| Разраб | | Козлова | | |
| Пров | | Лифанцев | | |
| Н.конт | | Лифанцев | | |
| Т.конт | | Карцев | | |
| Утв | | | | |

Петля

| Лит | Масса | Масшт |
|---|---|---|
| | 0,18 | 1:1 |

Лист | Листов

Лист Б-ПН-12 ГОСТ 19903-74 / ВСт3сп ГОСТ 14637-79

ГИПРОСАХПРОМ МОСКВА

Формат А4 (6 кв. дм)

ТП 701-5-2с.87 альбом III

РМ5-08.000СБ

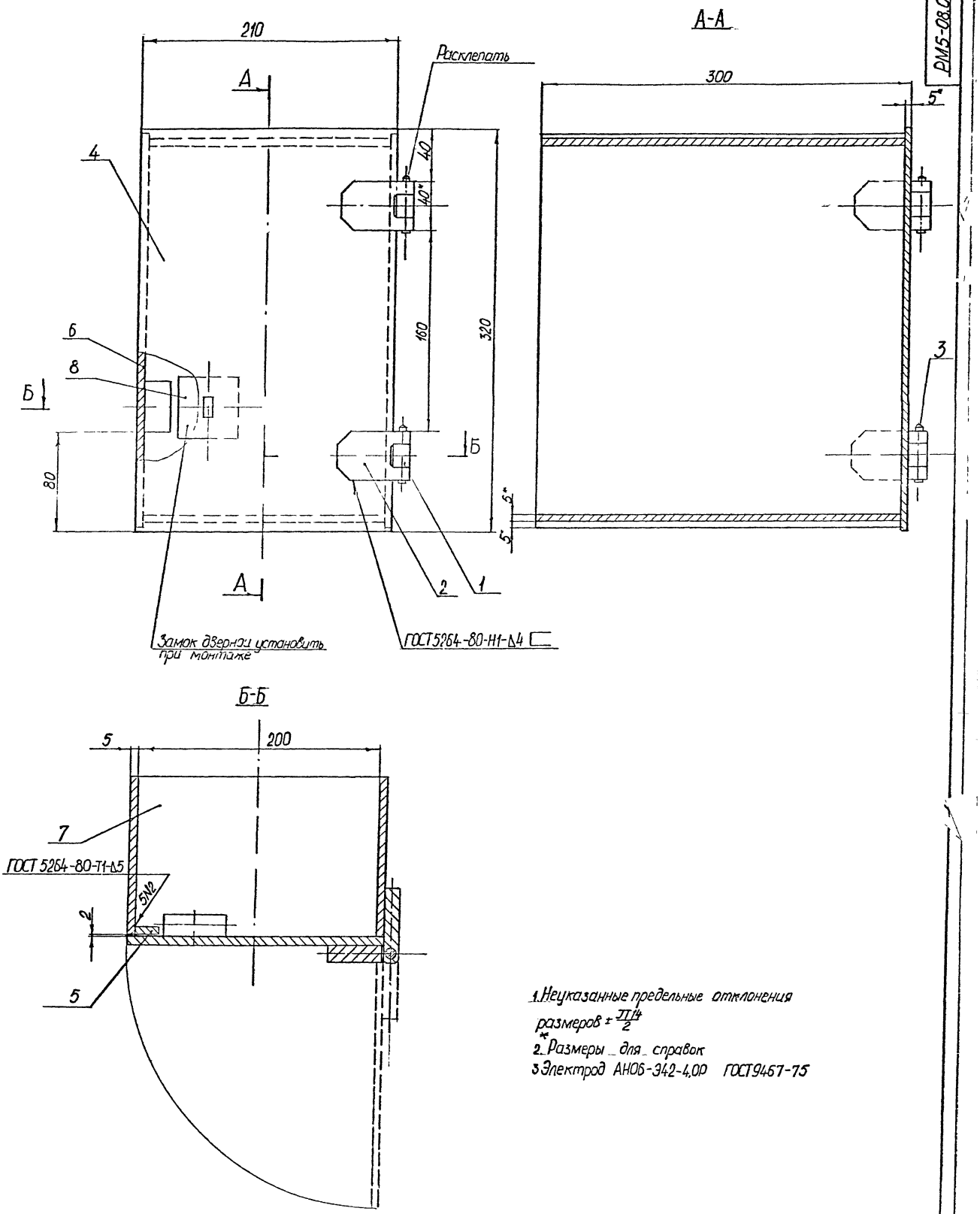


1. Неуказанные предельные отклонения размеров $\pm \frac{\pi/4}{2}$
2. * Размеры для справок
3. Электрод АНОБ-Э42-4,0Р ГОСТ 9467-75

| | | | | | | | | |
|---|---|---|---|---|---|---|---|---|
| | | | | | РМ5-08 000СБ | | | |
| Изм. | Лист | № докум. | Подпись | Дата | Короб | Лит | Масса | Масшт. |
| Разраб. | | Козлова | | | | | 6,5 | 1:2 |
| Пров. | | Чернышев | | | Сборочный чертеж | Лист | Листов | |
| Т.контр. | | | | | | | | |
| Н.контр. | | Карцев | | | | ГИПРОСАХПРОМ | | |
| Утв. | | Шишкин | | | | Москва | | |

Формат А2 (24 кв. дм)

ТП 701-5-2с.87 альбом III

| Формат | Зона | Поз | Обозначение | Наименование | Кол | Примечание |
|---|---|---|---|---|---|---|
| | | | | Документация | | |
| А4 | | | РМ5-05 000 СБ | Сборочный чертеж | | |
| | | | | Детали | | |
| Б4 | | 1 | РМ5-05 000.01 | Штуцер | | |
| | | | | Труба $\frac{89\times3{,}5\ ГОСТ8734-75}{Вст3сп\ ГОСТ8733-74}$ | | |
| | | | | L=260±0,65 | 1 | |
| | | | | Стандартные изделия | | |
| | | 2 | | Фланец 80-6 ГОСТ12820-80 | 1 | 2,85 |

Подп и дата | Инв № дубл | Взам инв № | Подп и дата | Инв № подл

РМ5-05 000

| Изм | Лист | № докум | Подп | Дата |
|---|---|---|---|---|
| Разраб | | Козлова | | |
| Пров | | Лифанцев | | |
| Н.контр. | | Лифанцев | | |
| Т.контр | | | | |
| Утв | | Шепшелевич | | |

Штуцер входа пара

Лит. | Лист | Листов

ГИПРОСАХПРОМ МОСКВА

Формат А4 (6 кр дм)

РМ5-05 000 СБ

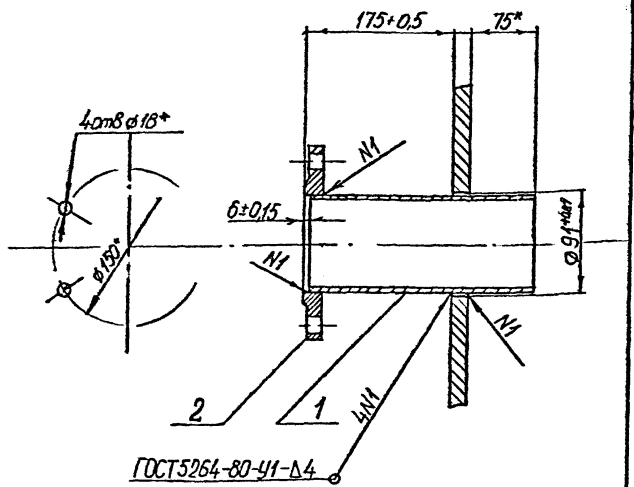


1* Размеры для справок

РМ5-05.000.СБ

| Изм | Лист | № докум | Подпись | Дата |
|---|---|---|---|---|
| Разраб | | Козлова | | |
| Пров | | Лифанцев | | |
| Н.контр | | Лифанцев | | |
| Гл.контр | | Карцев | | |
| Т.контр | | | | |
| Утв | | Шепшелевич | | |

Штуцер входа пара
Сборочный чертеж

Лит | Масса 5,5 | Масшт 1:4

ГИПРОСАХПРОМ МОСКВА

Формат А4 (6 кр дм)

РМ5-00.008

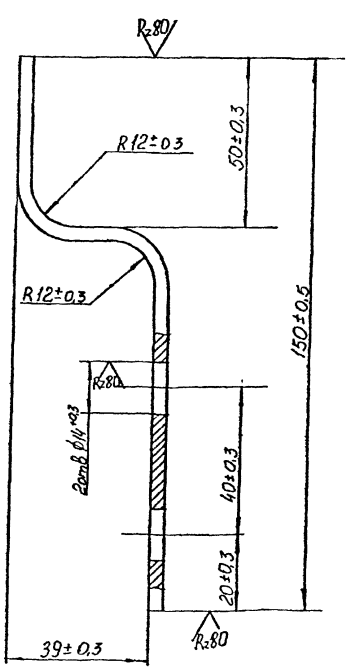


| Изм | Лист | № докум | Подпись | Дата |
|---|---|---|---|---|
| Разраб | | Рыжкова | | |
| Пров | | Лифанцев | | |
| Т.контр | | | | |
| Гл.контр | | Карцев | | |
| Н.контр | | Лифанцев | | |
| Утв | | Шепшелевич | | |

РМ5-00.008

Кронштейн

Лит | Масса 0,25 | Масшт 1.1

Полоса $\frac{Б4\times40\ ГОСТ103-76}{ВСт3сп\ ГОСТ535-79}$

ГИПРОСАХПРОМ МОСКВА

Формат А4 (6 кр дм)

РМ5-00.009

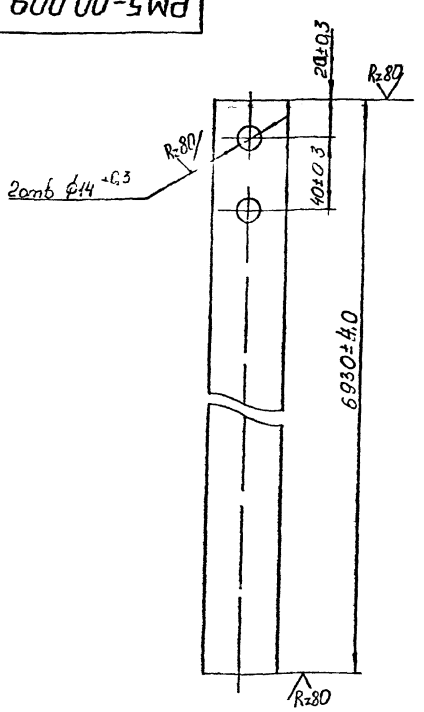


| Изм | Лист | № докум | Подпись | Дата |
|---|---|---|---|---|
| Разраб | | Рыжкова | | |
| Пров | | Лифанцев | | |
| Т.контр | | | | |
| Гл.контр | | Карцев | | |
| Н.контр | | Лифанцев | | |
| Утв | | Шепшелевич | | |

РМ5-00.009.

Полоса

Лит | Масса 8,7 | Масшт 1:2

Полоса $\frac{Б4\times40\ ГОСТ103-76}{ВСт3сп\ ГОСТ535-79}$

ГИПРОСАХПРОМ МОСКВА

Формат А4 (6 кр дм)

| Формат | Зона | Поз | Обозначение | Наименование | Кол | Примечание |
|---|---|---|---|---|---|---|
| | | | | Документация | | |
| А2 | | | РМ5-06.000.СБ | Сборочный чертеж | | |
| | | | | Детали | | |
| Б4 | | 1 | РМ5-06.000-01 | Патрубок L=375±0,7 | | |
| | | | | Труба 530×10 ГОСТ 8732-78 | | |
| | | | | Ст3кп ГОСТ 8733-74 | 1 | |
| Б4 | | 2 | РМ5-06.000-02 | Кольцо усиливающее | | |
| | | | | Лист Б-ПН-6 ГОСТ 19903-74 | | |
| | | | | Ст3кп ГОСТ 14637-79 | | |
| | | | | ф960±0,11 × ф534±0,8 | 1 | 23,7 |
| А4 | | 3 | РМ5-07.001 | Ручка | 2 | |
| А4 | | 4 | РМ5-06.001 | Заглушка | 1 | |
| Б4 | | 5 | РМ5-06.000-03 | Прокладка ф560×ф540 | | |
| | | | | Паронит ПОН-2 ГОСТ 481-71 | 1 | |
| | | | | Стандартные изделия | | |
| | | 6 | | Фланец 500-6 ГОСТ 12820-80 | | |
| | | 7 | | Болт М20×80.36 | | |
| | | | | ГОСТ 7798-70 | 16 | |
| | | 8 | | Гайка М20.4 | | |
| | | | | ГОСТ 5915-70 | 16 | |
| | | 9 | | Шайба 20 | | |
| | | | | ГОСТ 11371-78 | 16 | |

| Изм. | Лист | № докум. | Подп. | Дата |
|---|---|---|---|---|
| Разраб. | | Козлова | | |
| Пров. | | Лифанцев | | |
| Н.контр. | | Лифанцев | | |
| Утв. | | Шелкелевич | | |

РМ5-06.000

Люк световой

| Лит | Лист | Листов |
|---|---|---|
| | | |

ГИПРОСАХПРОМ
МОСКВА

Формат А4 (6 кв.дм)

РМ5-06.001

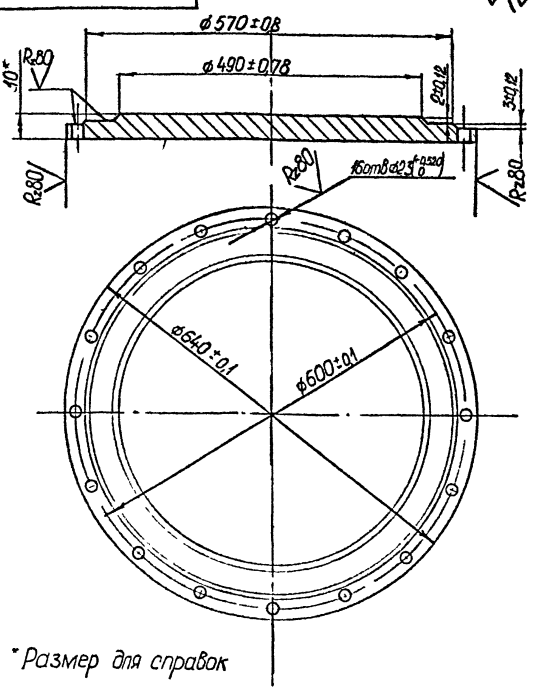


*Размер для справок

| Изм. | Лист | № докум. | Подпись | Дата |
|---|---|---|---|---|
| Разраб. | | Козлова | | |
| Пров. | | Лифанцев | | |
| Т.контр. | | | | |
| Н.контр. | | Карцев | | |
| Утв. | | Шелкелевич | | |

РМ5-06.001

Заглушка

| Лит | Масса | Масштаб |
|---|---|---|
| | 15,0 | 1:5 |
| Лист | Листов | |

Лист Б-ПН-10 ГОСТ 19903-74
Ст3кп ГОСТ 14637-79

ГИПРОСАХПРОМ
МОСКВА

Формат А4 (6 кв.дм)

РМ5-06.000.СБ

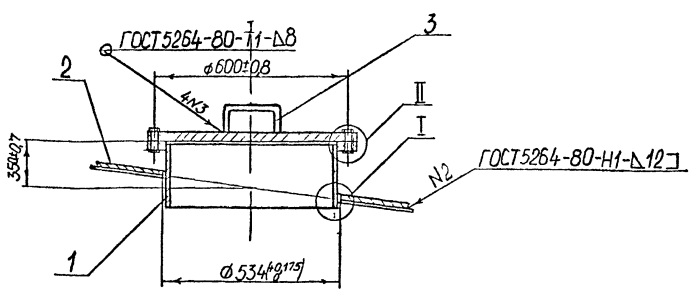


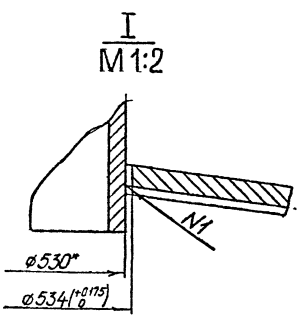


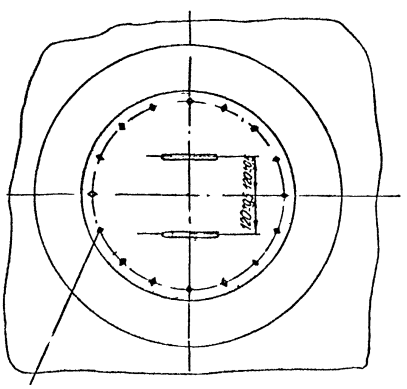


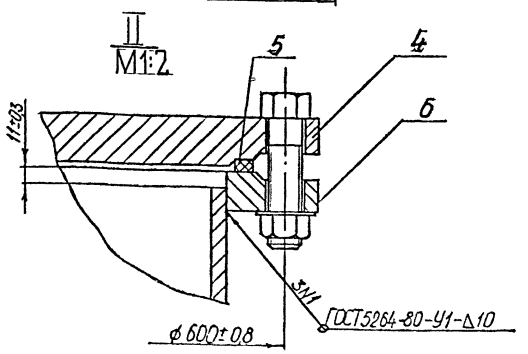


8
9

| Изм. | Лист | № докум. | Подпись | Дата |
|---|---|---|---|---|
| Разраб. | | Козлова | | |
| Пров. | | Лифанцев | | |
| Т.контр. | | | | |
| Н.контр. | | Карцев | | |
| Утв. | | Шелкелевич | | |

РМ5-06.000.СБ

Люк световой
Сборочный чертеж

| Лит | Масса | Масштаб |
|---|---|---|
| | 110,0 | 1:10 |
| Лист | Листов | |

ГИПРОСАХПРОМ
МОСКВА

Формат А3 (12 кв.дм)

gost.e-ecolog.ru