ТИПОВОЙ ПРОЕКТ 704-5-16

СКЛАД ДЛЯ ХРАНЕНИЯ БАЛЛОНОВ СЖИЖЕННОГО ГАЗА

АЛЬБОМ IV

МЕХАНИЗАЦИЯ ПОГРУЗО-РАЗГРУЗОЧНЫХ РАБОТ

gost.e-ecolog.ru

ТИПОВОЙ ПРОЕКТ 704-5-16

СКЛАД ДЛЯ ХРАНЕНИЯ БАЛЛОНОВ СЖИЖЕННОГО ГАЗА

АЛЬБОМ IV

СОСТАВ ПРОЕКТА

АЛЬБОМ I - Общая часть. Технологические и сантехнические чертежи.

АЛЬБОМ II - Склады на 50,100,200 баллонов со стенами из металлической сетки. Архитектурно-строительные и электрические чертежи.

АЛЬБОМ III - Склады на 200,400,740 баллонов со стенами из кирпича. Архитектурно-строительные и электрические чертежи.

АЛЬБОМ IV - Механизация погрузо-разгрузочных работ

АЛЬБОМ V - Заказные спецификации

АЛЬБОМ VI - Сметы (для металлического варианта)

АЛЬБОМ VII - Сметы (для кирпичного варианта)

Разработан:
Главный инженер института „Мосгазпроект" /Яровой Ю.В./
Главный инженер проекта /Екименкова Я.В./

Утвержден и введен в действие институтом „Мосгазпроект"
приказ от 13.12.79. №181

Содержание альбома

N/N п/п	Наименование	Марка и N° листа	N° страницы альбома
	Титульный лист		1
1	Содержание альбома		2
2	Ведомость покупных изделий и спецификация круга поворотного	704-5-1/7188	3
3	Круг поворотный	Тх-5	4
4	Стояк	Тх-5	5
5	Ролик	Тх-5	5
6	Монорельс вращающийся	Тх-5.	5
7	Балка	Тх-5	5
8	Петля	Тх-5	6
9	Опора подшипника неподвижная	Тх-5	6
10	Ограничитель нижний	Тх-5	6
11	Ограничитель подъема	Тх-5	6
12	Собачка	Тх-5	7
13	Фиксатор	Тх-5	7
14	Щечка	Тх-5	7
15	Кольцо	Тх-5	7
16	Корпус	Тх-5	8
17	Спецификация узла подвески	Тх-6	8
18	Стержень	Тх-6	8
19	Узел подвески	Тх-6	9
20	Косынка	Тх-6	10
21	Косынка	Тх-6	10
22	Переходник	Тх-6	10
23	Стержень	Тх-6	10
24	Кольцо	Тх-6	11
25	Крюк	Тх-6	11
26	Пластина	Тх-6	11
27	Пластина	Тх-6	11

Типовой проект 704-5-16 Альбом IV

№ Строки	Наименование	Код ОКП	Обозначение документа на поставку	Поставщик	Куда входит (обозначение)	Количество: На издел.	Количество: В ком-ты	Количество: На рег-ие	Количество: Всего	Примечание
1	Цепь СН6х19									
2	ℓ= 1500		ГОСТ 2319-70		Тх-6	2			2	
3	Подшипник 8115		ГОСТ 6874-75		Тх-5	2			2	
4	Канат 3,7-I-Л-О-Н-180									
5	L= 3500		ГОСТ 3070-74		Тх-5	2			2	
6	Кошка 1Б		ГОСТ 47-63		Тх-6	1			1	
7	Таль 1-0,5-6		ГОСТ 2799-75		Тх-6	1			1	
8	Коуш 15		ГОСТ 2224-72		Тх-5	2			2	
9	Крепежные изделия									
10	Болты М6х50.58		ГОСТ 7798-70		Тх-5	2			2	
11	М10х30.58		ГОСТ 7798-70		Тх-6	4			4	
12	М10х30.58		ГОСТ 7798-70		Тх-5	2			2	
13	М10х85.58		ГОСТ 7798-70		Тх-5	4			4	
14	М12х100.58		ГОСТ 7798-70		Тх-5	4			4	
15	Гайки М6.5		ГОСТ 5915-70		Тх-5	2			2	
16	М10.5		ГОСТ 5915-70		Тх-6	4			4	
17	М12.5		ГОСТ 5915-70		Тх-5	4			4	
18	М24х2		ГОСТ 5915-70		Тх-6	4			4	
19	Шайба 10		ГОСТ 11371-78		Тх-5	6			6	
20	Шайба 10		—"—		Тх-6	4			4	
21	Шайба 24		—"—		Тх-6	4			4	
22	Шайба 12		ГОСТ 10906-78		Тх-5	8			8	
23										
24										
25										
26										

Инв. № подл. | Подп. и дата | Взам. инв. № | Инв. № дубл. | Подп. и дата

Изм.	Лист	№ Докум.	Подп.	Дата
Разраб.		Иванова		
Пров.		Екименкова		
Н. контр.		Стогонов		
Утв.		Масанов		

ТП 704-5-16 ВП

Механизация погрузоразгрузочных работ
Ведомость покупных изделий

Лит.	Лист	Листов
Р		1

Институт Мосгазпроект

копировал: [подпись] формат 12

Формат	Зона	Поз.	Обозначение	Наименование	Кол.	Примечание
				Документация		
22			Тх-5 СБ	Сборочный чертеж		
				Сборочные единицы		
11		1	Тх-5-0100	Стояк	4	
				Детали		
11		2	Тх-5-01	Ролик	1	
11		3	Тх-5-02	Монорельс вращающийся	1	
11		4	Тх-5-03	Балка	1	
11		5	Тх-5-04	Петля	2	
11		6	Тх-5-05	Опора подшипника неподвижная	1	
11		7	Тх-5-06	Ограничитель нижний	2	
11		8	Тх-5-07	Ограничитель подъёма	2	
11		9	Тх-5-08	Собачка	2	
11		10	Тх-5-09	Фиксатор	2	
11		11	Тх-5-10	Щечка	2	
11		12	Тх-5-10-01	Щечка	2	
11		13	Тх-5-11	Кольцо	1	
11		14	Тх-5-12	Корпус	1	
54		15	Тх-5-13	Упор		

Инв. № подл. | Подп. и дата | Взам. инв. № | Инв. № дубл. | Подп. и дата

Изм.	Лист	№ Докум.	Подп.	Дата
Разраб.		Иванова		
Пров.		Екименкова		
Н. контр.		Стогонов		
Утв.		Масанов		

ТП 704-5-16 Тх-5

Круг поворотный

Лит.	Лист	Листов
Р	1	2

Институт Мосгазпроект

копировал: [подпись] формат 11

Формат	Зона	Поз.	Обозначение	Наименование	Кол.	Примечание
				Лист Б-ПН-10.0 ГОСТ 19903-74 / Ст.3 ГОСТ 14637-69		
				(15х50) h14	2	0,06 кг
				Стандартные изделия		
		17		Подшипник 8115 ГОСТ 6874-75	2	
		18		Коуш 15 ГОСТ 2224-72	2	
		19		Канат 3,7-I-Л-О-Н-180 ГОСТ 3070-74; L=3500	2	
				Болты ГОСТ 7798-70		
		20		М6х50.58	2	
		21		М10х30.58	2	
		22		М10х85.58	2	
		23		М12х100.58	4	
				Гайки ГОСТ 5915-70		
		24		М6.5	2	
		25		М10.5	4	
		26		М12.5	4	
		27		Шайба 10 ГОСТ 11371-78	6	
		28		Шайба 12 ГОСТ 10906-78	8	

Инв. № подл. | Подп. и дата | Взам. инв. № | Инв. № дубл. | Подп. и дата

Привязан

Изм.	Лист	№ Докум.	Подп.	Дата

ТП 704-5-16 Тх-5

Лист 2

копировал: [подпись] формат 11

Тх-5СБ

Типовой проект 704-5-16 Альбом IV

Б – Б

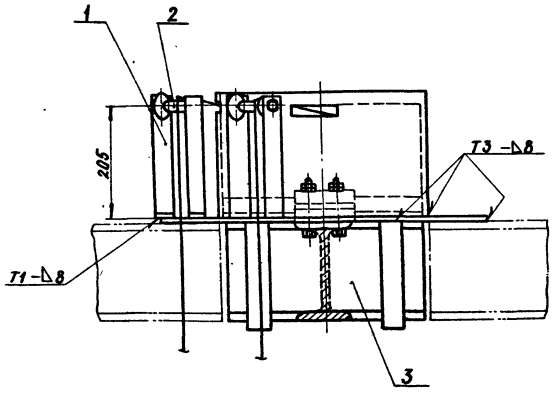

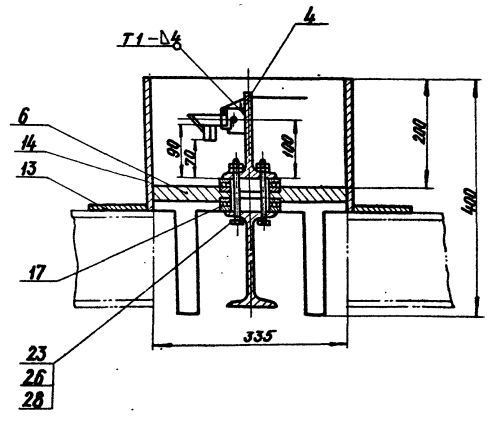

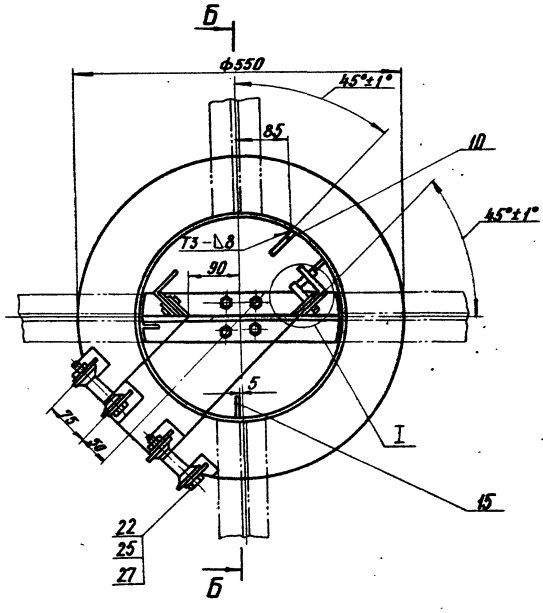

А – А (повернуто)
М1:1

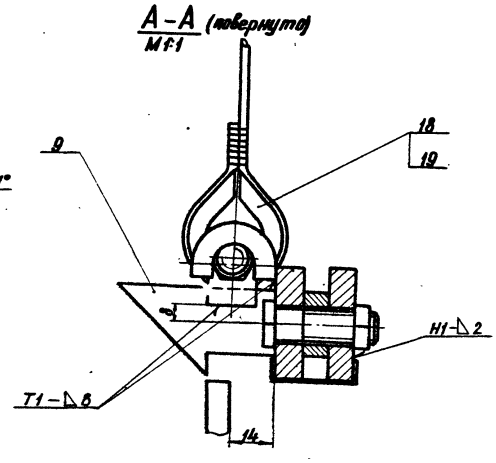

I
М1:1

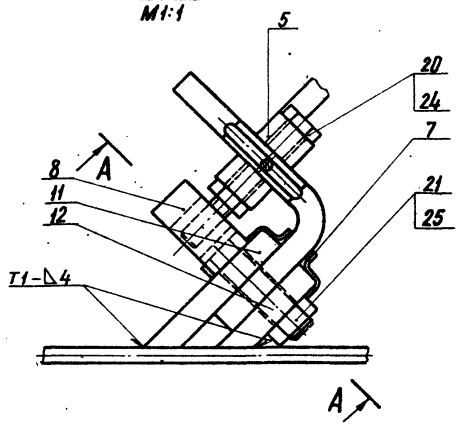

1. Максимальная грузоподъемность поворотного круга Q5т.
2. Изготовление деталей, несущих грузовую нагрузку, испытание поворотного круга произвести согласно „правил устройства и эксплуатации грузоподъемных кранов" Госгортехнадзора СССР
3. Паспорт на поворотный круг составляется заводом изготовителем.
4. До начала эксплуатации должны быть составлены производственная инструкция и инструкция по технике безопасности.
5. Сварку производить по ГОСТ 5264-69.

Привязан

Инв.№подл.	Подпись и дата	Взам.инв.№	Инв.№дубл.	Подпись и дата			

Изм.	Лист	№докум.	Подпись	Дата	ТП 704-5-16 Тх-5СБ		
Разраб.		Иванова			Круг поворотный Сборочный чертеж	Лит.	Масса	Масштаб
Пров.		Екименко				Р	105,7	1:5
Т.контр.						Лист	Листов 1	
Н.контр.		Стоганов				Институт Мосгазпроект		
Утв.		Масанов						

Копировал: Бол.

Формат А2

Типовой проект 704-5-16 Альбом IV

Тх-5-01-00

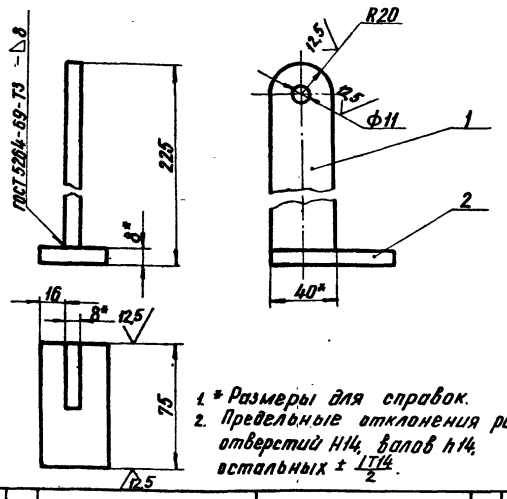

1. * Размеры для справок.
2. Предельные отклонения размеров: отверстий H14, валов h14, остальных ± IT14/2.

Формат	Зона	Поз.	Обозначение	Наименование	Кол.	Примечание
Б4		1	Тх-5-0101	Опора		
				Полоса 8×40 ГОСТ 103-76 / Ст3-1-II ГОСТ 535-79	1	0,56 кг
Б4		2	Тх-5-0102	Лапка		
				Полоса 8×40 ГОСТ 103-76 / Ст3-1-II ГОСТ 535-79 l=75мм	1	0,18 кг

ТП 704-5-16 Тх-5-01-00

Изм.	Лист	№ докум.	Подп.	Дата
Разраб.		Иванова		
Пров.		Екименкова		
Т.контр.				
Н.контр.		Стоганов		15.02.78
Утв.		Масанов		

Стояк

Лит.	Масса	Масштаб
Р	0,74	1:2
Лист	Листов 1	

Институт Мосгазпроект

Копировал: Кеф. Формат А4

Тх-5-01

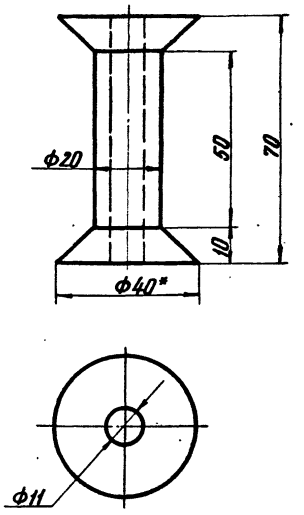

1. Предельные отклонения размеров: отверстий H14, валов h14, остальных ± IT14/2.
2. * Размер для справок.

ТП 704-5-16 Тх-5-01

Изм.	Лист	№ докум.	Подп.	Дата
Разраб.		Иванова		
Пров.		Екименкова		
Т.контр.				
Н.контр.		Стоганов		15.02.78
Утв.		Масанов		

Ролик

Круг В40 ГОСТ 2590-71 / Ст3-1-II ГОСТ 535-79

Лит.	Масса	Масштаб
Р	0,15	1:1
Лист	Листов 1	

Институт Мосгазпроект

Копировал: Кеф. Формат А4

Тх-5-02

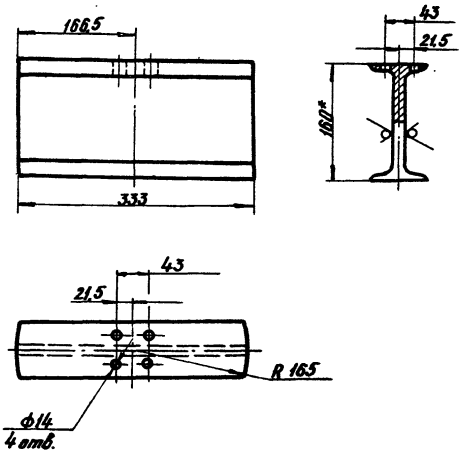

1. Предельные отклонения размеров: отверстий H14, валов h14, остальных ± IT14/2.
2. * Размер для справок.

ТП 704-5-16 Тх-5-02

Изм.	Лист	№ докум.	Подп.	Дата
Разраб.		Иванова		
Пров.		Екименкова		
Т.контр.				
Н.контр.		Стоганов		15.02.78
Утв.		Масанов		

Монорельс вращающийся

Лит.	Масса	Масштаб
Р	5,3	1:5
Лист	Листов 1	

Двутавр 16 ГОСТ 8239-72 / Ст3-1-II ГОСТ 535-79

Институт Мосгазпроект

Копировал: Кеф. Формат А4

Тх-5-03

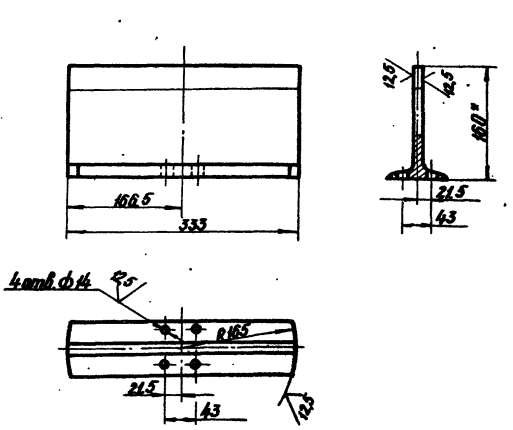

1. Предельные отклонения размеров: отверстий H14, валов h14, остальных ± IT14/2.

Привязан

ТП 704-5-16 Тх-5-03

Изм.	Лист	№ докум.	Подп.	Дата
Разраб.		Иванова		
Пров.		Екименкова		
Т.контр.				
Н.контр.		Стоганов		15.02.78
Утв.		Масанов		

Балка

Лит.	Масса	Масштаб
Р	4,54	1:5
Лист	Листов 1	

Двутавр 16 ГОСТ 8239-72 / Ст3-1-II ГОСТ 535-79

Институт Мосгазпроект

Копировал: Кеф. Формат А4

Тх-5-04

12,5

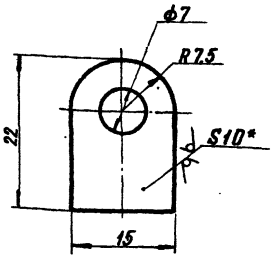

1. * Размер для справок.
2. Предельные отклонения размеров: отверстий H14, валов h14, остальных ± IT14/2.

ТП 704-5-16 Тх-5-04

Петля

Лит. | Масса 0,025 | Масштаб 2:1

Лист | Листов 1

Лист Б-ПН-10,0 ГОСТ 19903-74 Ст.3 ГОСТ 14637-69

Институт Мосгазпроект

Инв.№ подл. | Подп. и дата | Взам. инв.№ | Инв.№ дубл. | Подп. и дата

Разраб. Иванова | Пров. Екименкова | Т.контр. | Н.контр. Стоганов | Утв. Масанов

Копировал: Баф. Формат 11

Тх-5-05

6,3

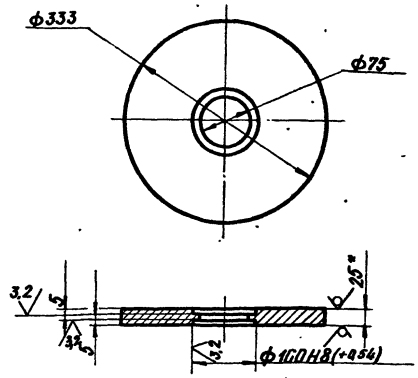

1. * Размер для справок.
2. Неуказанные предельные отклонения размеров: отверстий H14, валов h14, остальных ± IT14/2.

ТП 704-5-16 Тх-5-05

Опора подшипника неподвижная

Лит. | Масса 14,0 | Масштаб 1:5

Лист | Листов 1

Лист Б-ПН-25 ГОСТ 19903-74 Ст.3 ГОСТ 14637-69

Институт Мосгазпроект

Инв.№ подл. | Подп. и дата | Взам. инв.№ | Инв.№ дубл. | Подп. и дата

Разраб. Иванова | Пров. Екименкова | Т.контр. | Н.контр. Стоганов | Утв. Масанов

Копировал: Баф. Формат 11

Тх-5-06

12,5

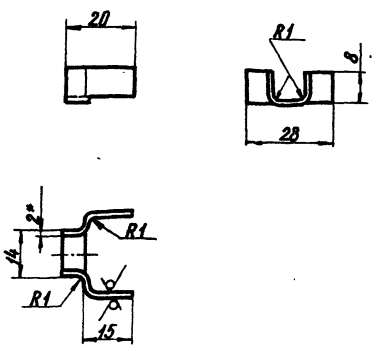

1. * Размер для справок.
2. Предельные отклонения размеров: валов h14, остальных ± IT14/2.

ТП 704-5-16 Тх-5-06

Ограничитель нижний

Лит. | Масса 0,035 | Масштаб 1:1

Лист | Листов 1

Лист Б-ПН-2,0 ГОСТ 19903-74 Ст.3 ГОСТ 16523-70

Институт Мосгазпроект

Инв.№ подл. | Подп. и дата | Взам. инв.№ | Инв.№ дубл. | Подп. и дата

Разраб. Иванова | Пров. Екименкова | Т.контр. | Н.контр. Стоганов | Утв. Масанов

Копировал: Баф. Формат 11

Тх-5-07

12,5

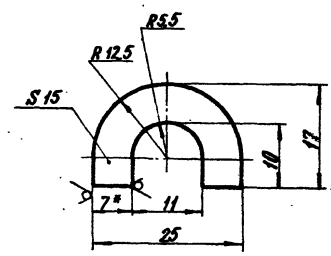

1. * Размер для справок.
2. Предельные отклонения размеров: отверстий H14, валов h14, остальных ± IT14/2.

Привязан

ТП 704-5-16 Тх-5-07

Ограничитель подъема

Лит. | Масса 0,014 | Масштаб 2:1

Лист | Листов 1

Лист Б-ПН-7,0 ГОСТ 19903-74 Ст.3 ГОСТ 14637-69

Институт Мосгазпроект

Инв.№ подл. | Подп. и дата | Взам. инв.№ | Инв.№ дубл. | Подп. и дата

Разраб. Иванова | Пров. Екименкова | Т.контр. | Н.контр. Стоганов | Утв. Масанов

Копировал: Баф. Формат 11

Типовой проект 704-5-16 Альбом IV

Тх-5-08

12,5

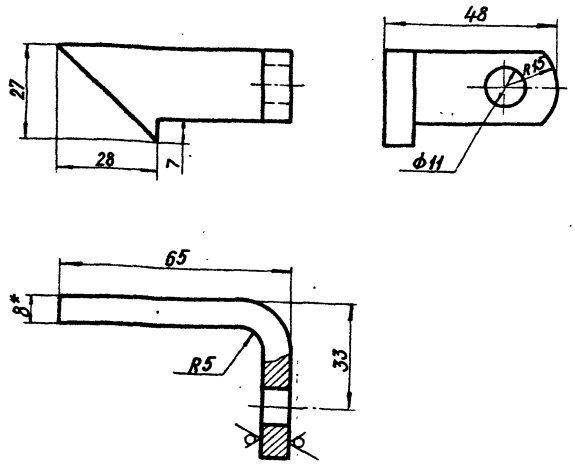

1. * Размер для справок.
2. Предельные отклонения размеров: отверстий H14, валов h14, остальных $\pm \frac{IT14}{2}$.

Изм.	Лист	№ Докум.	Подп.	Дата
Разраб.		Иванова		
Пров.		Екименкова		
Т.контр.				
Н.контр.		Стогонов		
Утв.		Масанов		

ТП 704-5-16 Тх-5-08

Собачка

Лит.	Масса	Масштаб
Р	0,13	1:1

Лист | Листов 1

Лист 6-ПН-8.0 ГОСТ 19903-74 / Ст3 ГОСТ 14637-69

Институт Мосгазпроект

Инв. № подл. | Подп. и дата | Взам. инв. № | Инв. № дубл. | Подп. и дата

копировал: Кар. формат 11

Тх-5-09

12,5

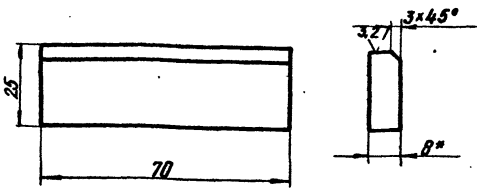

1. * Размер для справок.
2. Предельные отклонения размеров: валов h14, остальных $\pm \frac{IT14}{2}$.

Изм.	Лист	№ Докум.	Подп.	Дата
Разраб.		Иванова		
Пров.		Екименкова		
Т.контр.				
Н.контр.		Стогонов		
Утв.		Масанов		

ТП 704-5-16 Тх-5-09

Фиксатор

Лит.	Масса	Масштаб
Р	0,14	1:1

Лист | Листов 1

Лист 6-ПН-8.0 ГОСТ 19903-74 / Ст.3 ГОСТ 14637-69

Институт Мосгазпроект

Инв. № подл. | Подп. и дата | Взам. инв. № | Инв. № дубл. | Подп. и дата

копировал: Кар. формат 11

Тх-5-10

12,5

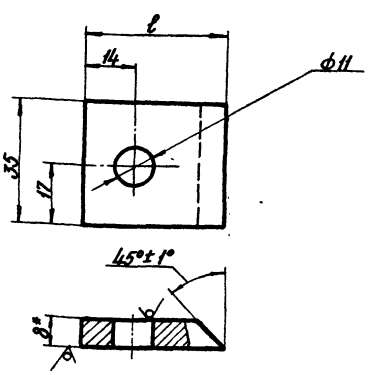

Обозначение	l	Масса
Тх-5-10	53	0,10
-01	35	0,08

1. * Размер для справок
2. Предельные отклонения размеров: отверстий H14, валов h14, остальных $\pm \frac{IT14}{2}$.

Изм.	Лист	№ Докум.	Подп.	Дата
Разраб.		Иванова		
Пров.		Екименкова		
Т.контр.				
Н.контр.		Стогонов		
Утв.		Масанов		

ТП 704-5-16 Тх-5-10

Щечка

Лит.	Масса	Масштаб
Р	см. табл.	1:1

Лист | Листов 1

Лист 6-ПН-8.0 ГОСТ 19903-74 / Ст.3 ГОСТ 14637-69

Институт Мосгазпроект

Инв. № подл. | Подп. и дата | Взам. инв. № | Инв. № дубл. | Подп. и дата

копировал: Кар. формат 11

Тх-5-11

12,5

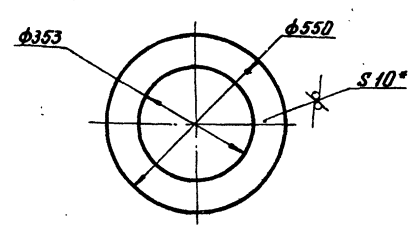

1. * Размер для справок.
2. Предельные отклонения размеров: отверстий H14, валов h14.

Привязан

Изм.	Лист	№ Докум.	Подп.	Дата
Разраб.		Иванова		
Пров.		Екименкова		
Т.контр.				
Н.контр.		Стогонов		
Утв.		Масанов		

ТП 704-5-16 Тх-5-11

Кольцо

Лит.	Масса	Масштаб
Р	11,3	1:10

Лист | Листов 1

Лист 10.0 ГОСТ 19903-74 / Ст.3 ГОСТ 14637-69

Институт Мосгазпроект

Инв. № подл. | Подп. и дата | Взам. инв. № | Инв. № дубл. | Подп. и дата

копировал: Кар. формат 11

Типовой проект 704-5-16 Альбом IV

Тх-5-12

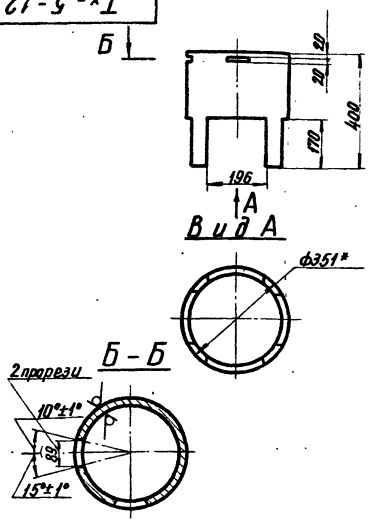

1. * Размер для справок.
2. Предельные отклонения размеров: отверстий H14, валов h14, остальных $\pm \frac{IT14}{2}$.

Изм.	Лист	№ докум.	Подп.	Дата
Разраб.		Иванова		
Пров.		Екименкова		
Т. контр.				
Н. контр.		Стеганов		
Утв.		Масанов		

ТП 704-5-16 Тх-5-12

Корпус

Лит.	Масса	Масштаб
Р	22,5	1:10

Лист | Листов 1

Труба 351к В ГОСТ 8732-78, Б20 ГОСТ 8731-74

Институт Мосгазпроект

Копировал: Кад. Формат А1

Формат	Зона	Поз.	Обозначение	Наименование	Кол.	Примечание
				Документация		
22			Тх-6 СБ	Сборочный чертеж		
				Сборочные единицы		
11		1	Тх-6-01-00	Стержень	1	
				Детали		
11		2	Тх-6-02	Косынка	2	
11		3	Тх-6-03	Косынка	2	
11		4	Тх-6-04	Переходник	2	
11		5	Тх-6-05	Стержень	1	
11		6	Тх-6-06	Кольцо	1	
11		7	Тх-6-07	Крюк	2	
11		8	Тх-6-08	Пластина	2	
11		9	Тх-6-09	Пластина	2	

Изм.	Лист	№ докум.	Подп.	Дата
Разраб.		Иванова		
Пров.		Екименкова		
Н. контр.		Стеганов		
Утв.		Масанов		

ТП 704-5-16 Тх-6

Узел подвески

Лит.	Лист	Листов
Р	1	2

Институт Мосгазпроект

Копировал: Кад. Формат А1

Формат	Зона	Поз.	Обозначение	Наименование	Кол.	Примечание
				Стандартные изделия		
		10		Кошка 1Б ГОСТ 47-63	1	
		11		Таль 1-0,5-6 ГОСТ 2799-75	1	
		12		Цепь СН6х19 ГОСТ 2319-70 L = 1500мм	2	
		13		Болт М10х30.58 ГОСТ 7798-70	4	
				Гайки ГОСТ 5915-70		
		14		М10.5	4	
		15		М24.2	4	
				Шайбы ГОСТ 11371-78		
		16		10	4	
		17		24	4	
				Материал		
		18		Швеллер 10 ГОСТ 8240-72 Ст3+Т ГОСТ 535-79	2,45 м	

Изм.	Лист	№ докум.	Подп.	Дата

ТП 704-5-16 Тх-6

Лист 2

Копировал: Кад. Формат А1

Тх-6-01-00

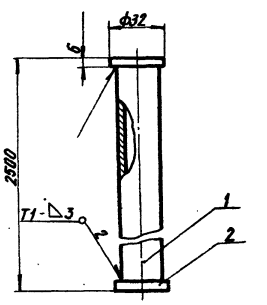

Сварку производить по ГОСТ 5264-69.

Привязан

Формат	Зона	Поз.	Обозначение	Наименование	Кол.	Примечание
Б4		1	Тх-6-01-01	Опора		
				Труба 25х3 ГОСТ 8734-75 Б20 ГОСТ 8733-74, L=2488 мм	1	4,12 кг
Б4		2	Тх-6-01-02	Упор		
				Лист 6-ЛН-60 ГОСТ 19903-74 Ст.3 ГОСТ 14637-69 ф32 h14	2	0,42 кг

Изм.	Лист	№ докум.	Подп.	Дата
Разраб.		Иванова		
Пров.		Екименкова		
Т. контр.				
Н. контр.		Стеганов		
Утв.		Масанов		

ТП 704-5-16 Тх-6-01-00

Стержень

Лит.	Масса	Масштаб
Р	4,96	1:2

Лист | Листов 1

Институт Мосгазпроект

Копировал: Кад. Формат А1

Тх-6СБ

Типовой проект 704-5-16 Альбом III.

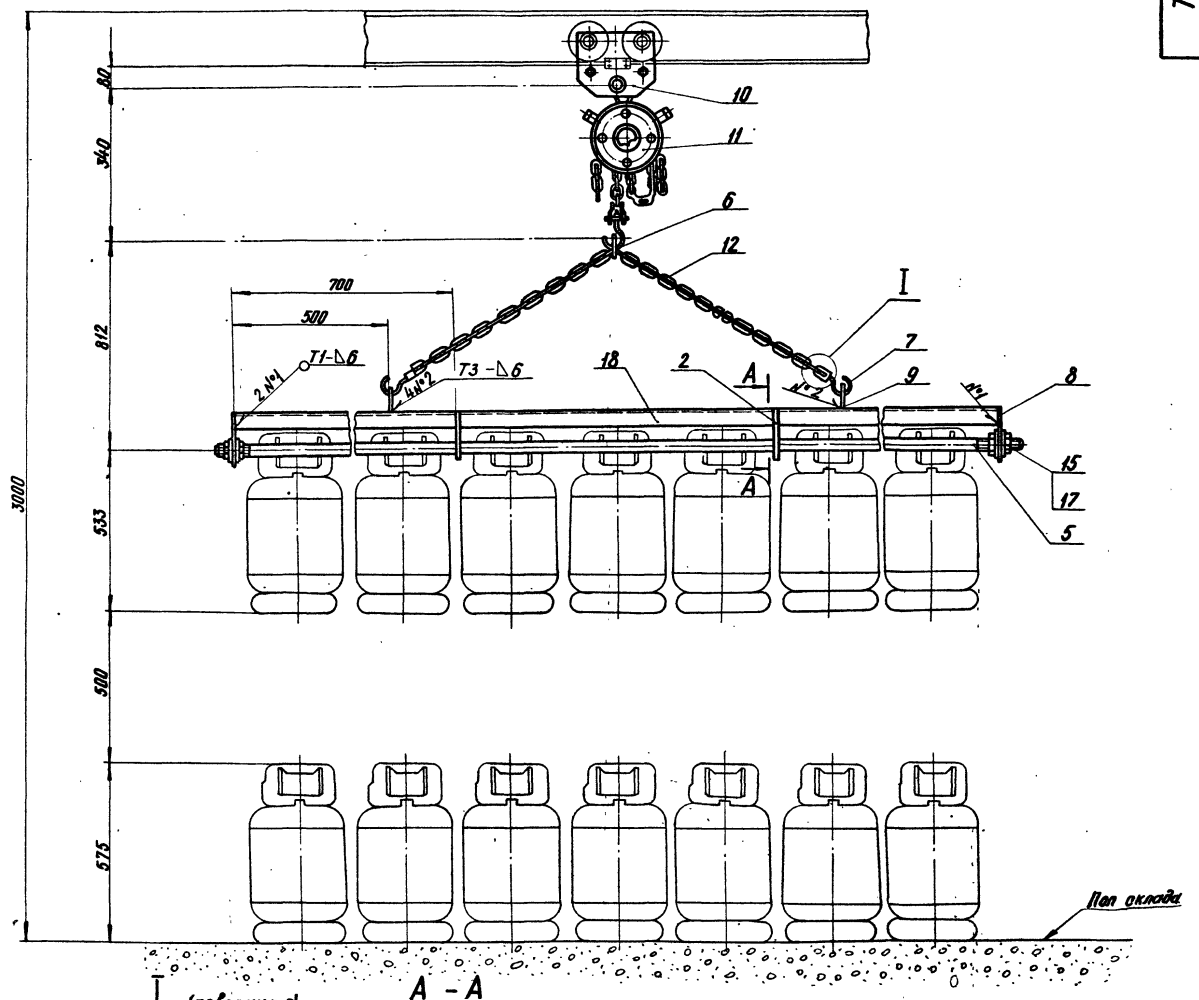

1. Максимальная грузоподъемность подвески - 0,5 тонн
2. Изготовление деталей, сварку, монтаж и испытание подвески произвести согласно „Правил устройства и эксплуатации грузоподъемных кранов" Госгортехнадзора СССР.
3. Паспорт на кольцо Тх-6-06, крюк Тх-6-07 и пластины Тх-6-08 составляется заводом-изготовителем.
4. До начала эксплуатации должна быть составлена производственная инструкция и инструкция по технике безопасности.
5. Использование механизации при утечках газа недопустимо.
6. Сварку производить по ГОСТ 5264-69.

Привязан

					ТП 704-5-16 Тх-6СБ		
Изм.	Лист	№ докум.	Подп.	Дата	Узел подвески Сборочный чертеж	Лит.	Масса	Масштаб
Разраб.		Иванова				Р	92,9	1:10
Пров.		Екименкова				Лист	Листов 1	
Т. контр.						Институт Мосгазпроект		
Н. контр.		Слюгонов						
Утв.		Масанов						

Инв. № подл. | Подп. и дата | Взам. инв. № | Инв. № дубл. | Подп. и дата

копировал

формат А1

Типовой проект 704-5-16 Альбом IV

Тх-6-02

12,5

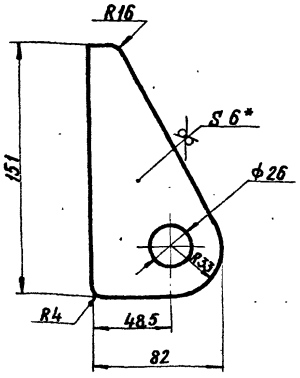

1. Предельные отклонения размеров: отверстий H14, валов h14, остальных ± $\frac{IT14}{2}$.
2. *Размер для справок.

Изм.	Лист	N Докум.	Подп.	Дата	ТП 704-5-16 Тх-6-02	Лит.	Масса	Масштаб
Разраб.		Иванова			Косынка	Р	0,3	1:2
Пров.		Екименкова				Лист	Листов 1	
Т. контр.								
Н. контр.		Стаганов		18.02.80	Лист Б-ПН-6.0 ГОСТ 19903-74 Ст.3 ГОСТ 14637-69	Институт Мосгазпроект		
Утв.		Масанов						

Инв. N подл. | Подп. и дата | Взам. инв. N | Инв. N дубл. | Подп. и дата

копировал: [signature] формат 11

Тх-6-03

12,5

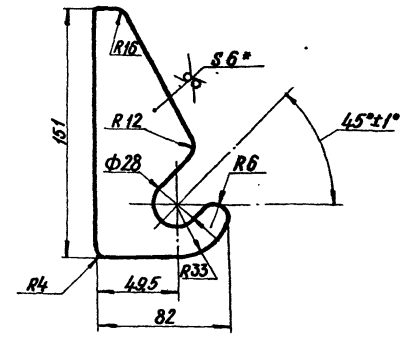

1. Предельные отклонения размеров: отверстий H14, валов h14, остальных ± $\frac{IT14}{2}$.
2. * Размер для справок.

Изм.	Лист	N Докум.	Подп.	Дата	ТП 704-5-16 Тх-6-03	Лит.	Масса	Масштаб
Разраб.		Иванова			Косынка	Р	0,28	1:2
Пров.		Екименкова				Лист	Листов 1	
Т. контр.								
Н. контр.		Стаганов		18.02.80	Лист Б-ПН-6.0 ГОСТ 19903-74 Ст.3 ГОСТ 14637-69	Институт Мосгазпроект		
Утв.		Масанов						

Инв. N подл. | Подп. и дата | Взам. инв. N | Инв. N дубл. | Подп. и дата

копировал: [signature] формат 11

Тх-6-04

12,5

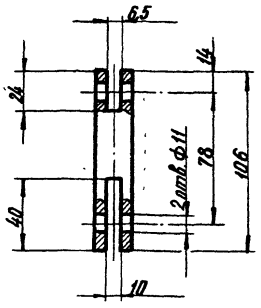

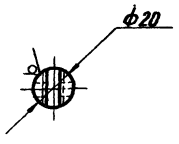

1. Предельные отклонения размеров: отверстий H14, валов h14, остальных ± $\frac{IT14}{2}$.

Изм.	Лист	N Докум.	Подп.	Дата	ТП 704-5-16 Тх-6-04	Лит.	Масса	Масштаб
Разраб.		Иванова			Переходник	Р	0,22	1:2
Пров.		Екименкова				Лист	Листов 1	
Т. контр.								
Н. контр.		Стаганов		18.02.80	Круг Б20 ГОСТ 2590-71 Ст.3 сп-1-II ГОСТ 535-79	Институт Мосгазпроект		
Утв.		Масанов						

Инв. N подл. | Подп. и дата | Взам. инв. N | Инв. N дубл. | Подп. и дата

копировал: [signature] формат 11

Тх-6-05

12,5

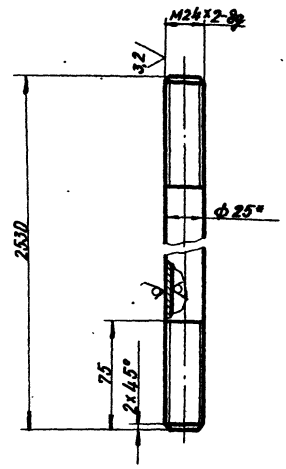

1. Неуказанные предельные отклонения размеров: валов h14, остальных ± $\frac{IT14}{2}$.
2. * Размер для справок.

Привязан

Изм.	Лист	N Докум.	Подп.	Дата	ТП 704-5-16 Тх-6-05	Лит.	Масса	Масштаб
Разраб.		Иванова			Стержень	Р	5,2	1:2
Пров.		Екименкова				Лист	Листов 1	
Т. контр.								
Н. контр.		Стаганов		18.02.80	Труба 25×4 ГОСТ 8734-75 Б20 ГОСТ 8733-74	Институт Мосгазпроект		
Утв.		Масанов						

Инв. N подл. | Подп. и дата | Взам. инв. N | Инв. N дубл. | Подп. и дата

копировал: [signature] формат 11

Типовой проект 704-5-16 Альбом IV

Тх-6-06

12,5

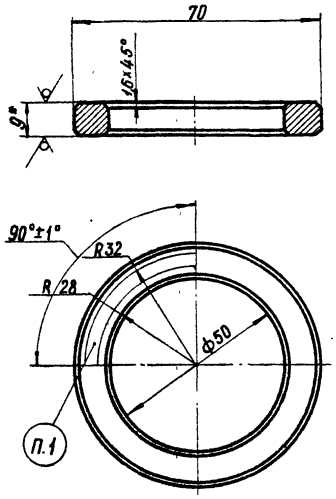

1. Маркировать: а) грузоподъемность - 0,5 т;
   б) Способ нанесения - ударный;
   в) Размер шрифта букв. №3, цифр №5 (ПО) ГОСТ 2930-62.
2. Острые кромки притупить R 1 мм.
3. Предельные отклонения размеров: отверстий H14, валов h14.
4. * Размер для справок.

Изм.	Лист	№Докум.	Подп.	Дата	ТП 704-5-16 Тх-6-06	Лит.	Масса	Масштаб
Разраб.		Иванова			Кольцо	Р	0,13	1:1
Пров.		Екименкова				Лист	Листов 1	
Т. контр.								
Н. контр.		Стогонов		18.02.89	Лист 6-ПН9.0 ГОСТ 19903-74 Ст.3 ГОСТ 14637-69	Институт Мосгазпроект		
Утв.		Масанов						

Инв. № подл. | Подпись и дата | Взам. инв. № | Инв. № дубл. | Подпись и дата

копировал: Вер. формат 11

Тх-6-07

12,5

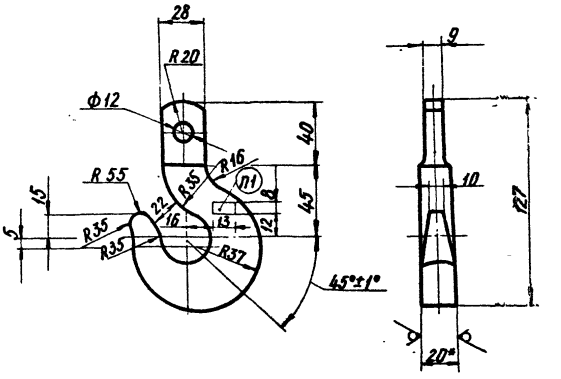

1. Маркировать:
   а) 0,5 т;
   б) Способ нанесения - ударный;
   в) Размер шрифта №6 (ПО) - ГОСТ 2930-62.
2. Предельные отклонения размеров: отверстий H14, валов h14, остальных ± $\frac{IT14}{2}$.
3. * Размер для справок.

Изм.	Лист	№Докум.	Подп.	Дата	ТП 704-5-16 Тх-6-07	Лит.	Масса	Масштаб
Разраб.		Иванова			Крюк	Р	0,7	1:2
Пров.		Екименкова				Лист	Листов 1	
Т. контр.								
Н. контр.		Стогонов		18.02	Лист 6-ПН20 ГОСТ 19903-74 Ст.3 ГОСТ 14637-69	Институт Мосгазпроект		
Утв.		Масанов						

Инв. № подл. | Подп. и дата | Взам. инв. № | Инв. № дубл. | Подп. и дата

копировал: Вер. формат 11

Тх-6-08

12,5

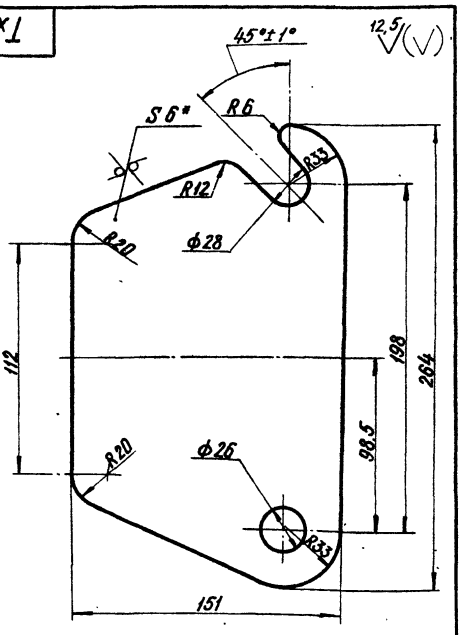

1. Предельные отклонения размеров: отверстий H14, валов h14, остальных ± $\frac{IT14}{2}$.
2. * Размер для справок.

Изм.	Лист	№Докум.	Подп.	Дата	ТП 704-5-16 Тх-6-08	Лит.	Масса	Масштаб
Разраб.		Иванова			Пластина	Р	1,4	1:2
Пров.		Екименкова				Лист	Листов 1	
Т. контр.								
Н. контр.		Стогонов		18.02.89	Лист 6-ПН-6.0 ГОСТ 19903-74 Ст.3 ГОСТ 14637-69	Институт Мосгазпроект		
Утв.		Масанов						

Инв. № подл. | Подп. и дата | Взам. инв. № | Инв. № дубл. | Подп. и дата

копировал: Вер. формат 11

Тх-6-09

12,5

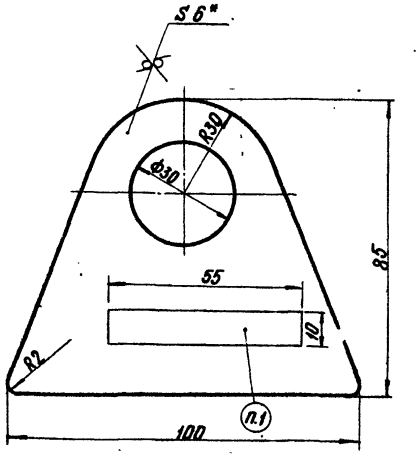

1. Маркировать: а) грузоподъемность - 0,5 т;
   б) Способ нанесения - ударный;
   в) Размер шрифта букв. №4, цифр №5 (ПО) ГОСТ 2930-62.
2. Предельные отклонения размеров: отверстий H14, валов h14.
3. * Размер для справок.

Привязан

Изм.	Лист	№Докум.	Подп.	Дата	ТП 704-5-16 Тх-6-09	Лит.	Масса	Масштаб
Разраб.		Иванова			Пластина	Р	0,26	1:1
Пров.		Екименкова				Лист	Листов 1	
Т. контр.								
Н. контр.		Стогонов		18.02.89	Лист 6-ПН-6.0 ГОСТ 19903-74 Ст.3 ГОСТ 14637-69	Институт Мосгазпроект		
Утв.		Масанов						

Инв. № подл. | Подп. и дата | Взам. инв. № | Инв. № дубл. | Подп. и дата

копировал: Вер. формат 11

gost.e-ecolog.ru