ТИПОВОЙ ПРОЕКТ

704-5-9

Склад баллонов для невзрывоопасных газов в составе
2 секций по 32 баллона

АЛЬБОМ III

gost.e-ecolog.ru

ТИПОВОЙ ПРОЕКТ
704-5-9

Склад баллонов для невзрывоопасных газов в составе
2 секций по 32 баллона

АЛЬБОМ III

ЗАКАЗНЫЕ СПЕЦИФИКАЦИИ

Разработан
проектным институтом
"Гипрокислород"

Техно-рабочий проект
утвержден Минхимпромом
письмо № 42-1098 от 8.12.1976 г.

Введен в действие
Гипрокислородом с 1.12.1978 г
Приказ № 174 от 14.11.1978 г

Главный инженер института П.А. Иванов

Главный инженер проекта Г.Ф. Клименко

СОДЕРЖАНИЕ

№№ пп.	Наименование спецификаций	№№ стр.
I	2	3
I.	Заказная спецификация на оборудование технологическое серийное	3
2.	Заказная спецификация на оборудование технологическое нестандартизированное	4
3.	Заказная спецификация на металлоконструкции технологические	5
4.	Электросиловое оборудование. Заказная спецификация на электрооборудование и материалы	6
5.	Электроосвещение. Заказная спецификация на электрооборудование и материалы	8
6.	Опросный лист для заказа крана	IO

ТИПОВОЙ ПРОЕКТ
704-5-9.

Склад баллонов для невзрывоопасных газов в составе 2 секций по 32 баллона
(тип IX)

ЗАКАЗНАЯ СПЕЦИФИКАЦИЯ

на оборудование технологическое серийное на I листе лист I

№№ п/п	Шифр по общесоюзной классификации	Наименование и техническая характеристика основного и комплектующего оборудования, приборов, арматуры, кабельных и других изделий	Тип, марка, каталог, № чертежа	№ позиции по технологической схеме	Завод-изготовитель (для импортного оборудования страна, фирма)	Единица измерения	Количество	Материал	Вес в кг единицы	Вес в кг общий	Стоимость (по смете) единицы в руб	Стоимость (по смете) общая в тыс. руб.
I	2	3	4	5	6	7	8	9	I0	II	I2	I3
I.		Кран подвесной электрический однобалочный гр.под. I т длина 5,I м высота под. 6 м	тип IA ГОСТ 7890-73		Забайкальский завод ПТО	шт	I		695	695		

Главный инженер проекта Г.Ф. Клименко

Начальник отдела Г.Е. Румянцев

Старший инженер Н.Г. Ярцева

Согласовано: Нач. отд. оборудования Ф.А. Белокуров

ТИПОВОЙ ПРОЕКТ

704-5-9.

Склад баллонов для невзрывоопасных газов в составе 2 секций по 32 баллона

(тип IX)

ЗАКАЗНАЯ СПЕЦИФИКАЦИЯ

на оборудование технологическое нестандартизированное

на I листе лист I

№ п/п	Шифр по общесоюзной классификации	Наименование и техническая характеристика основного и комплектующего оборудования, приборов, арматуры, кабельных и других изделий	Тип, марка, каталог, № чертежа	№ позиции по технологической схеме	Завод-изготовитель (для импортного оборудования страна фирма)	Единица измерения	Количество	Материал	Вес в кг: единицы	Вес в кг: общий	Стоимость (по смете): единицы в руб	Стоимость (по смете): общая в тыс. руб.
I	2	3	4	5	6	7	8	9	10	11	12	13
I		Тележка	КТ8387			шт	I		I7	I7		

Главный инженер проекта Г.Ф. Клименко

Начальник отдела Г.Е. Румянцев

Старший инженер Н.Г. Ярцева

ТИПОВОЙ ПРОЕКТ
704-5-9.

Склад баллонов для невзрывоопасных газов в составе 2 секций по 32 баллона
(тип IX)

ЗАКАЗНАЯ СПЕЦИФИКАЦИЯ

на технологические металлоконструкции на I листе лист I

№№ п/п	Шифр по общесоюзной классификации	Наименование и техническая характеристика основного и комплектующего оборудования, приборов, арматуры, кабельных и других изделий	Тип, марка, каталог, № чертежа	№ позиции по технологической схеме	Завод-изготовитель (для импортного оборудования страна фирма)	Единица измерения	Количество	Материал	Вес в кг: единицы	Вес в кг: общий	Стоимость (по смете): единицы в руб	Стоимость (по смете): общая в тыс. руб.
I	2	3	4	5	6	7	8	9	I0	II	I2	I3
I.		Поддон	КГ8382			шт	I		9	9		

Гл. инженер проекта /Клименко/

Начальник отдела /Румянцев/

Составила /Ярцева/

ТИПОВОЙ ПРОЕКТ
704-5-9.

Склад баллонов для невзрывоопасных газов в составе 2 секций по 32 баллона

Электросиловое оборудование

ЗАКАЗНАЯ СПЕЦИФИКАЦИЯ

на электрооборудование и материалы на 2 листах лист I

№№ п/п	Шифр по общесоюзной классификации	Наименование и техническая характеристика основного и комплектующего оборудования, приборов, арматуры, кабельных и других изделий	Тип, марка, каталог № чертежа	№ позиции по технологической схеме	Завод-изготовитель /для импортного оборудования страна фирма/	Единица измерения	Количество	Материал	Вес в кг: единицы	Вес в кг: общий	Стоимость /по смете/: единицы в руб.	Стоимость /по смете/: общая в тыс. руб.
I	2	3	4	5	6	7	8	9	I0	II	I2	I3
		Аппараты низкого напряжения										
I.		Ящик однолинейный с рубильником и предохранителями, ток плавкой вставки 60А	ЯВ3-3I			штук	2					
		Кабельные изделия										
2.		Кабель силовой с медными жилами, с резиновой изоляцией, гибкий, тяжелый, сечением 3х6+Iх4 кв.мм	КРПТ			м	I9					

I	2	3	4	5	6	7	8	9	IO	II	I2	I3
3.		Провод с алюминиевыми жилами, с поливинилхлоридной изоляцией, сечением Ix4 кв.мм	АПВ			и	IO					

Главный инженер проекта Клименко

Начальник отдела Тульчинский

Старший инженер Макаров

ТИПОВОЙ ПРОЕКТ
704-5-9.

Склад баллонов для невзрывоопасных газов в составе 2 секций по 32 баллона

Электроосвещение

ЗАКАЗНАЯ СПЕЦИФИКАЦИЯ

на электрооборудование и материалы

на 2 листах лист I

№№ п/п	Шифр по общесоюзной классификации	Наименование и техническая характеристика основного и комплектующего оборудования, приборов, арматуры, кабельных и других изделий	Тип, марка, каталог, № чертежа	№ позиции по технологической схеме	Завод-изготовитель /для импортного оборудования страна, фирма/	Единица измерения	Количество	Материал	Вес в кг: единицы	Вес в кг: общий	Стоимость /по смете/: единицы в руб	Стоимость /по смете/: общая в тыс. руб.
I	2	3	4	5	6	7	8	9	I0	II	I2	I3
		Светотехническое оборудование										
I.		Светильник подвесной пылезащищенный, до 200 вт. Исполнение 2	НСП09х х200/р50-03			шт	6					
2.		Лампа накаливания мощностью 200 вт	НГ220-200			шт	4					
3.		Лампа накаливания мощностью I00 вт	НБ220-I00			шт	2					

I	2	3	4	5	6	7	8	9	I0	II	I2	I3
		Кабельные изделия										
4.		Провод с алюминиевой жилой с поливинил-хлоридной изоляцией сечением Ix4 мм2	АПВ			м	70					

/ Главный инженер проекта /Клименко/

/ Начальник отдела /Гульчинский/

Руководитель группы /Илюхина/

Министерство тяжелого энергетического и транспортного машиностроения

Забайкальский завод ПТО

Краны подвесные электрические однобалочные общего назначения

ГОСТ 7890-67

г/п 1÷5 тс. длиной от 3,6 до 18 м

ОПРОСНЫЙ ЛИСТ

для заказа крана типа 1А двухопорные

Заказ-наряд №

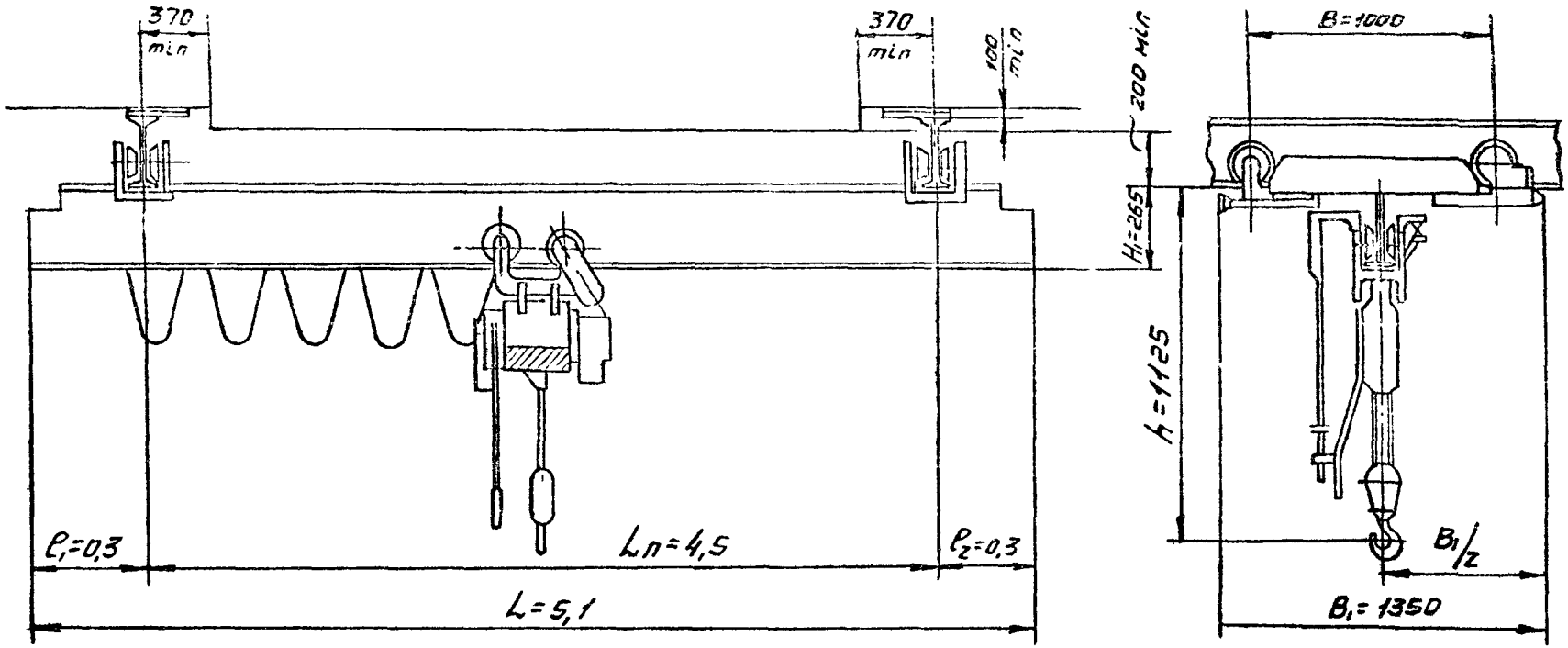
370
min
370
min
100
min
200 min
B=1000
H=265
h=1125
l1=0,3
Ln=4,5
l2=0,3
L=5,1
B1/2
B1=1350

Вопросы	Ответы
I. Грузоподъемность тс	одна тонна
2. Рабочее напряжение трехфазного тока	380 в
3. Профиль подкранового пути, № профиля и ГОСТ	двутавр 24м Гост 19425-74
4. Расстояние между балками подкранового пути длина/прописью/	четыре метра пятьсот мм
5. Длина консолей /прописью/	триста мм
6. Полная длина крана /прописью/	пять метров сто мм
7. Высота подъема груза	шесть метров
8. Окружающая среда /температура в градусах плюс и минус С /	
Влажность в проц. насыщенная парами кислот и пр.	
9. Места установки крана /в помещении под навесом/ наименование цеха, склада, площадки обслуживаемых кранов	под навесом в складе баллонов
I0. Количество заказываемых кранов по данному опросному листу /см. прил. п. I0/	один
II. Особые требования к изготовлению крана /см. примеч. п. 5/	нет
I2. Наименование предприятия организации или учреждения /заказчика/ с которым заключается договор на изготовление крана, с указанием почтового и телеграфного адреса.	
I3. Количество стыковых замков /нет, один или два/	нет
I4. Адрес отгрузки крана с указанием грузополучателя	
I5. Фамилия и занимаемая должность заказчика. Подпись и даты заполнения данного опросного листа.	

м.п.
Заказчика /подпись/

ПРИМЕЧАНИЕ.

I. Данный опросный лист заполненный заказчиком, является неотъемлемой частью договора и служит исходным техническим документомдля изготовления крана.

2. При заполнении опросного листа ответы должны быть понятными и исчерпывающими. Изменения и дополнения листа в процессе изготовления крана не принимаются.

3. Кроме заполнения всех ответов в таблице "вопросы-ответы", заказчик обязан указать все размеры на чертеже в зависимости от заказываемого крана.

4. Кран по габаритным размерам и параметрам должен быть изготовлен в полном соответствии с ГОСТ 7890-78. С этой целью завод-изготовитель крана обязан проверить все размеры, указанные заказчиком на чертеже и в случае несоответствия таковых ГОСТу своевременно сообщать об этом заказчику.

5. Допускается применение кранов для подъема и транспортирования расплавленного и жидкого металла, жидкого шлака, ядов, кислот и щелочей при уменьшении грузоподъемности на 25 процентов и соблюдении требования госгортехнадзора, /установка экранов и наличие двух тормозов на механизме подъема/.
Стандарт не распространяется на краны предназначенные для работы во взрывоопасной и пожароопасной среде в помещениях с большой влажностью и насыщенных парами кислот или щелочей.

6. Вес кранов дан с электроталью по ГОСТ 8472-68 с высотой подъема 6 метров в исполнении без замков.

7. Краны могут быть изготовлены без стыковых замков с одним или двумя стыковыми замками, что должно быть оговорено в заказе /см. п. I8 "Вопросы-ответы"/. Двухпролетные краны со стыковыми замками не изготовляются.

8. Краны без стыковых замков изготовляются с кабельным питанием электростали, со стыковыми замками-питание тали троллейное. Краны со стыковыми замками выполняются с консолями не менее 600 мм.

9. Питание крана производится трехфазным током, напряжением 220 вольт и 380, частотой 50 гц от напогабаритного токопровода. Режим работы крана средний ПВ25 процент.

I0. При заказе нескольких отличающихся чем-либо друг от друга кранов на каждый такой кран опросный лист заполняется отдельно. В п. I0 таблицы "Вопросы - ответы" имеется в виду количество одинаковых кранов.

II. По требованию заказчика допускается изготовление кранов грузоподъемностью от I,0 до 5,0 тс с высотой 24,30 и 36 м.

I3. Оформленный опросный лист вместе с заказ-нарядом передается заводу-изготовителю крана.

704-5-9 ТМ.79

Альбом

(13)

ЗАКАЗ № 2534 ТИРАЖ 30 ЭКЗ. ЦЕНА 0 РУБ. 29 КОП.

КАЗАХСКИЙ ФИЛИАЛ ЦЕНТРАЛЬНОГО ИНСТИТУТА ТИПОВОГО ПРОЕКТИРОВАНИЯ
480010 г.АЛМА-АТА, пр.АБАЯ, 50[в]

gost.e-ecolog.ru