ТИПОВЫЕ ПРОЕКТНЫЕ РЕШЕНИЯ
/МАТЕРИАЛЫ ДЛЯ ПРОЕКТИРОВАНИЯ/

416-09-22.83

УНИФИЦИРОВАННЫЕ СЕКЦИИ ВСПОМОГАТЕЛЬНЫХ ЗДАНИЙ С ВЫСОТОЙ ЭТАЖЕЙ 3,0 М В КРУПНОПАНЕЛЬНЫХ БЕСКАРКАСНЫХ КОНСТРУКЦИЯХ ДЛЯ ОСНОВНЫХ ОТРАСЛЕЙ ПРОМЫШЛЕННОСТИ

Выпуск 4

СОСТАВ ТИПОВЫХ ПРОЕКТНЫХ РЕШЕНИЙ

Выпуск 0 — Общие указания.
Выпуск 1 — Примеры планировочных решений санитарно-бытовых помещений.
Выпуск 2 — Примеры планировочных решений цеховых помещений управления.
Выпуск 3 — Примеры планировочных решений встроенных помещений общественного питания.
Выпуск 4 — Примеры планировочных решений встроенных помещений здравоохранения.
Выпуск 5 — Пример блокирования унифицированных секций.

ЦНИИПРОМЗДАНИЙ

Зам. директора по научной работе — Н.Н.Ким
Рук.отдела А.В.З. — Л.А.Скроб
Рук. темы — И.Д.Смирнов

ПРОМСТРОЙПРОЕКТ

Зам.главного инженера ин-та — Л.Л.Хорошилкин
Нач. отдела — И.Б.Петров
Гл.архит. пр-та — П.Г.Терешкин
Гл.инж. пр-та — В.П.Пастернак

ГИПРОНИИЗДРАВ МИНЗДРАВА СССР

Главный инженер ин-та — А.В. Иванов
Нач. отдела МТ и КО — А.Л. Ганзбург
Гл.инж. пр-та — Э.А. Колмаков

УТВЕРЖДЕНЫ
И ВВЕДЕНЫ В ДЕЙСТВИЕ
ГОССТРОЕМ СССР
Протокол от 24 июня 1983г. №: ВА-25

gost.e-ecolog.ru

Содержание выпуска (начало)

Лист	Наименование	Примечание
	Содержание	стр.2
4-00ПЗ	Пояснительная записка (начало)	3
4-00ПЗ	То же (продолжение)	4
4-00ПЗ	" (окончание)	5
4-01АР	фельдшерские здравпункты ЗДФ-1, ЗДФ-2. Планы	6
4-02ТХ	фельдшерский здравпункт ЗДФ-1. Схема расположения оборудования. Технологические привязки	7
4-03ТХ	фельдшерский здравпункт ЗДФ-2. Схема расположения оборудования. Технологические привязки.	8
4-04АР	фельдшерские здравпункты ЗДФ-3, ЗДФ-4. Планы	9
4-05ТХ	фельдшерский здравпункт ЗДФ-3. Схема расположения оборудования. Технологические привязки.	10
4-06ТХ	фельдшерский здравпункт ЗДФ-4. Схема расположения оборудования. Технологические привязки.	11
4-07АР	фельдшерские здравпункты ЗДФ-5, ЗДФ-6. Планы.	12
4-08ТХ	фельдшерский здравпункт ЗДФ-5. Схема расположения оборудования. Технологические привязки.	13
4-09ТХ	фельдшерский здравпункт ЗДФ-6. Схема расположения оборудования. Технологические привязки.	14
4-10АР	Медицинские комнаты МК-1, МК-2. Планы	15
4-11ТХ	Медицинские комнаты МК-1, МК-2. Схемы расположения оборудования. Технологические привязки.	16
4-12ТХ	фельдшерские здравпункты. Спецификация технологического оборудования	17
4-12ТХ	То же (продолжение)	18

Содержание выпуска (окончание)

Лист	Наименование	Примечание
4-12ТХ	Спецификация технологического оборудования (окончание)	стр.19
4-13АР	Изолятории с одной и двумя процедурными ИЗ-1, ИЗ-2. Планы	20
4-14ТХ	Изолятории ИЗ-1, ИЗ-2. Схемы расположения технологического оборудования.	21
4-14ТХ	Экспликация оборудования	22
4-15АР	Фотарии проходные на 1 и 2 прохода ФП-1-ФП-3. Планы.	23
4-16ТХ	Фотарии проходные ФП-1, ФП-2, ФП-3. Схемы расположения оборудования	24
4-17АР	Фотарии кабинные на 6, 7 и 8 кабин ФК-1-ФК-3. Планы	25
4-18АР	Фотарии кабинные на 3, 4 и 6 кабин ФК-4-ФК-8 Планы	26
4-19ТХ	Фотарии кабинные ФК-1, ФК-2, ФК-3. Схемы расположения оборудования	27
4-20ТХ	Фотарии кабинные ФК-4, ФК-5, ФК-6, ФК-7, ФК-8. Схемы расположения оборудования	28
4-21АР	Помещение для личной гигиены женщин при уборных ЛГЖ-1А, ЛГЖ-1Б, ЛГЖ-1В, ЛГЖ-2, ЛГЖ-3. Планы.	29
4-22ТХ	Помещения личной гигиены женщин при уборных ЛГЖ-1, ЛГЖ-2 ЛГЖ-3 Схемы расположения технологического оборудования.	30
4-23АР	Помещения для личной гигиены женщин при здравпунктах ЛГЖ$_3$-1-ЛГЖ$_3$-4. Планы	31
4-24ТХ	Помещения личной гигиены женщин при здравпунктах ЛГЖ$_3$-1, ЛГЖ$_3$-2, ЛГЖ$_3$-3, ЛГЖ$_3$-4. Расположение технологического оборудования	32
4-25АР	Таблица отделки и кратности обмена воздуха помещений здравоохранения.	33

Инв. № подл. | Подпись и дата | Взам. инв. №

Пояснительная записка

Общая часть

В настоящем выпуске приведены примеры планировочных решений фельдшерских здравпунктов, разработанные в соответствии со строительными нормами и правилами часть II глава 92 „Вспомогательные здания и помещения промышленных предприятий"/СНиП II-92-76/ и часть II, глава 69 „Лечебно-профилактические учреждения" /СНиП II-69-78/.

Рекомендуемые примеры планировочных решений здравпунктов могут применяться в проектах зданий вспомогательного назначения, выполненных в крупнопанельных бескаркасных конструкциях без изменений или с необходимой переработкой планировочных решений здравпунктов, это позволяет осуществлять блокирование с помещениями другого назначения- бытовыми, конторскими и др.

На отдельных листах приведена расстановка и частичная привязка технологического оборудования, а также спецификация медицинского оборудования, мебели и инвентаря.

Оборудование здравпунктов принято по каталогу института „Гипрониздрав" 1982 г. В выпуске приведены требования к отделке помещений здравоохранения и указаны их необходимые параметры воздухообмена и температурного режима, необходимые для расчета отопления и вентиляции - лист 1, стр. 33.

Назначение здравпунктов

В деятельность здравпунктов входит проведение лечебно-профилактической работы и оказание первой помощи при внезапных заболеваниях, травмах, острых отравлениях. Кроме того, здесь осуществляется учет заболеваний рабочих, проводится диспансеризация, организуются периодические цеховые осмотры по указанию министерства здравоохранения. Здравпункты также контролируют соблюдение правил безопасности и санитарных правил по содержанию производственных и пищевых объектов и проводят санитарно-просветительную работу на предприятиях. В выпуске приведены примеры планировочных решений фельдшерских здравпунктов.

Для предприятий при количестве работающих до 300 человек предусматриваются медицинские комнаты.

Планировочные решения разработаны для различных положений здравпунктов в здании/рядовое, торцевое, угловое/.

Планировочные решения предусматривают расположение здравпунктов только на первых этажах зданий, поэтому имеется наружный вход, другой вход предусмотрен из внутренних помещений здания.

Номенклатура здравпунктов

Марка	Расположение в здании	Габариты элемента		Примечание
		ширина	длина	
ЗДФ - 1	угловое, рядовое	6	21	
ЗДФ - 2	угловое	9	15	
ЗДФ - 3	торцевое	12	12	
ЗДФ - 4	торцевое	15	12	
ЗДФ - 5	торцевое, угловое	12	15	
ЗДФ - 6	торцевое, угловое	12	12	

Состав и оборудование помещений здравпункта

Здравпункты имеют в своем составе следующие помещения:

Вестибюль-ожидальную, оборудованную стульями, в отдельных случаях банкетками и журнальными столиками.

Регистратуру, оснащенную письменным столом и телефонами городским и местным.

Перевязочную чистую, оснащенную перевязочным столом, инструментальными столиками, медицинским шкафом, различными подставками/для тазов, стерилизационных коробок и т.д./, передвижным светильником для подсвета, кушеткой с ширмой, стерилизаторами электрическими, фаянсовым умывальником, холодильником и различной мебелью.

Перевязочную гнойную/оснащение аналогичное чистой перевязочной/.

Кабинеты врача или фельдшера, которые оборудуются письменным столом, кушеткой с ширмой, медицинским шкафом, стульями, фаянсовым умывальником.

Зубоврачебный кабинет, который оснащается универсальной стоматологической установкой со стоматологическим креслом, подсобными медицинскими столиками, медицинским шкафом, стерилизаторами, умывальником.

Комнату дежурного медицинского персонала, оборудованную диваном, книжным шкафом, столом палатным, тумбочкой, стульями, холодильником и т.д.

Комнату временного пребывания больных, оборудованную кушеткой с ширмой, палатным столом, медицинским шкафом и умывальником.

Уборные мужскую и женскую с умывальниками в тамбуре, где устанавливается электрополотенце.

Кладовую.

Штаты здравпунктов приведены в соответствии с приложением №3 к приказу министра здравоохранения СССР от 30 апреля 1968г №340.

Штатные нормативы медицинского персонала фельдшерских здравпунктов

Наименование должностей	Количество должностей при численности работающих		
	500-800 человек	801-1500 человек	1501-2000 человек
Заведующий здравпунктом-фельдшер	1	1	1
Средние медицинские работники /фельдшер, акушерка, медицинская сестра/	—	0.5-1	1.5-2
Санитарка	0.5	1	1
Итого:	1.5	2.5-3	3.5-4

Должность	Фамилия	Подпись	Дата
Нач.отд.КО	Ганзбург		
Гл.инж.отд.	Парафенюк		
Гл.инж.пр.	Коломаков		
Рук.гр.	Потапова		
Ст.инж.	Бочарова		
Ст.инж.	Третьяк		
Инженер	Орлова		

416-09-22.83 4-00ПЗ

Пояснительная записка

Стадия	Лист	Листов
	1	3

ГИПРОНИИЗДРАВ

1446-05

Согласовано

Инв.№подл. | Подпись и дата | Взам.инв.№

Оснащение помещений инженерными устройствами

Все помещения здравпунктов должны быть оборудованы:
1. Центральным отоплением.
2. Приточно-вытяжной вентиляцией с увлажнением и подогревом воздуха в зимнее время.
3. Водопроводом холодной и горячей воды.
4. Общей канализацией.
5. Силовой и осветительной сетями переменного тока.
6. Слаботочными устройствами /телефонами, городскими и внутренними, электрочасами и радиотрансляцией/.

Кроме перечисленного, в помещениях здравпунктов, примыкающих к производственным помещениям, необходимо предусмотреть соответствующую звукоизоляцию для снижения шумов до допустимого предела, согласно существующим нормам.

Требования к отделке помещений даны в таблице 2, где также указывается требуемый температурный режим и кратности воздухообмена для каждого помещения, необходимые для расчета отопления и вентиляции.

Ингалятории

Ингалятории на промышленных предприятиях предназначены для проведения групповых электроаэрозольных ингаляций путем насыщения воздуха помещения электроаэрозолями водных растворов лекарственных средств в профилактически-оздоровительных целях.

Ингалятории предусматриваются при производственных процессах групп IIб, IIг, IIIа и IIIб со значительными выделениями пыли или газов раздражающего действия.

Время проведения процедуры - 10-12 минут. Количество сеансов - два. Ингалятории размещаются при гардеробных уличной и домашней одежды.

В состав ингалятория входят следующие помещения:
- процедурная;
- пультовая;
- компрессорная;
- помещение для ожидания и отдыха.

Планировочные решения ингаляториев даны для одного и двух процедурных помещений на разную пропускную способность.

Процедурная ингалятория оснащена групповым генератором электроаэрозолей ГЭГ-2. Он состоит из стойки с распылителем, пульта управления и компрессорного блока.

Стойка с распылителем устанавливается в середине процедурной, пульт управления устанавливается в соседнем помещении, свободном от аэрозоля - пультовой с окошком для наблюдения за принимающими процедуру.

Компрессорный блок устанавливается в помещении компрессорной.

Конфигурация процедурной выполнена округлой, чтобы предотвратить застой аэрозолей в прямых углах.

Процедурная ингалятория / кроме распылителя/ оснащается умывальными чашами на постаменте для отхаркивания пациентов и мебелью.

Пультовая оснащается медицинской мебелью, умывальником и электрочасами.

Отделка помещений ингалятория должна допускать обработку водными растворами дезинфицирующих средств.

Фотарии

Фотарии на промышленных предприятиях представляют собой помещения с источниками искусственного ультрафиолетового облучения. Облучение трудящихся осуществляется в профилактических или терапевтических целях.

В выпуске даны примеры планировочных решений двух типов фотариев: кабинных и проходных.

Фотарий кабинного типа предназначены для индивидуального облучения людей в кабинах.

Фотарии проходного типа используются для облучения потока людей, движущихся в огражденном специальном проходе/ прямолинейном или с поворотами/.

Фотарии кабинного и проходного типов должны размещаться в отдельных помещениях, смежных с гардеробными домашней одежды или с гардеробными для совместного хранения всех видов одежды.

При разработке планировочных решений фотариев использовались "Указания к проектированию и эксплуатации установок искусственного ультрафиолетового облучения на промышленных предприятиях", утвержденные Министерством здравоохранения 24 мая 1974 года № 1158-74/.

Тип и планировочное решение фотария подбирается в зависимости от необходимой пропускной способности, медицинских требований и планировочной схемы здания.

Номенклатура фотариев

Тип фотария	Марка	Габариты		Примечание
		длина	ширина	
Фотарий кабинный	ФК-I	3	18	
	ФК-II	3	12	
	ФК-III	3	9	
	ФК-IV	3	12	
	ФК-V	3	9	
	ФК-VI	3	6	
	ФК-VII	6	6	
	ФК-VIII	3	6	
Фотарий проходной	ФП-I	6	6	
	ФП-II	6	6	
	ФП-III	6	9	

Во всех типах фотариев облучение проводится в осенне-зимний период года по 2-3 минуты ежедневно. Облучаемый должен находиться на расстоянии 10-15 см от источников УФ-излучения. При этом облучаемый получит 20-30 мэр. час/м².

Фотарии должны создавать в вертикальной плоскости на уровне 1 м от пола, с каждой из сторон, величины облученности и дозы в соответствии с таблицей расчетных норм.

Длительность облучения	Доза /кол-во облучения/ за сутки, мэр. час/м²			Облученность мэр/м²		
	мин.	макс	реком	мин.	макс.	рек.
3 мин	6	30	20	120	600	400

Согласовано
Инв. № подл. | Подпись и дата | Взам. инв. №

1445-05

Фотарии должны предусматриваться отдельными для мужчин и женщин. В фотариях кабинного и проходного типов следует предусматривать вентиляцию с механическим побуждением воздуха. Температура воздуха в фотарии должна быть в пределах 23–25°С. Поверхности стен и перегородок фотариев, а также поверхности кабин, должны быть окрашены силикатными красками светлых тонов. Применение масляных красок не допускается.

Помещение для личной гигиены женщин

Названные выше помещения предназначены для проведения гигиенических процедур. В их состав входят: помещения для раздевания; индивидуальные кабины для процедур, оборудованные гигиеническими душами с индивидуальными смесителями холодной и горячей воды, с ножным пуском; места для раздевания, оборудованные скамьями с крючками над каждым местом и умывальником, а также уборная.
В выпуске даны примеры планировочных решений помещений личной гигиены женщин /ЛГЖ1/, размещаемых в женских уборных со входом в них из тамбура уборной и смежно с женскими уборными, с устройством общего тамбура, а также дополнительного тамбура при входе в помещение для личной гигиены женщин и помещений личной гигиены женщин, располагаемых при здравпунктах /ЛГЖ3/.
Планировочные решения помещений ЛГЖ даны для количества процедурных кабин от одной до четырех.
Оборудование процедурных кабин дано на стр. 30. Поддоны в кабинах облицовываются керамической плиткой над ними устанавливается подставка. Пуск воды ножной. Поверхность поддонов должна очищаться дезинфицирующими средствами два раза в сутки.

Настоящий выпуск разработан коллективом:

– отдела медицинской технологии и комплексного оснащения „Гипрониздрава" в составе Ганзбурга А.Л., Парафенюка М.Г., Колмакова З.А., Потаповой З.А., Бочаровой В.А. и Орловой Г.Я.;

– отдела архитектуры вспомогательных зданий „ЦНИИпромзданий" в составе Скроба Л.А., Смирнова И.Д., Куликовой С.В., Уриной Т.В., Акимочкиной Н.Г.

– отдела типового проектирования „Промстройпроекта" в составе Петрова Б.И., Пастернака В.П., Терешкина П.Г., Добромысковой Л.А.

Условные обозначения

Хв	Подвод холодной воды
К	Отвод в канализацию
Э	Подвод электроэнергии
ПУ	Пусковое устройство h = 1500мм
Ду	Диаметр условного прохода трубопровода
	Телефон городской
	Телефон местный
	Лампа осветительная типа „Бра" h = 1800мм
	Фонарь сигнальный с надписью „Горят бактерицидные лампы"
δ	Выключатель для бактерицидных открытых и закрытых ламп h = 1500 мм
	Розетка штепсельная двухполюсная силовая h = 950 мм
	Розетка штепсельная двухполюсная осветительная h = 950мм

Экспликация помещений

Номер по плану	Наименование	Тип / площадь м²					
		ЗДФ-1	ЗДФ-2	ЗДФ-3	ЗДФ-4	ЗДФ-5	ЗДФ-6
1	Вестибюль	22.1	10.4	4.3	19.7	21.4	19.0
2	Регистратура	1.4	2.8	2.2	3.6	5.8	3.0
3	Перевязочная чистая	16.9	16.9	16.6	16.7	18.2	16.4
4	Перевязочная гнойная	16.9	16.2	15.9	16.7	16.5	16.9
5	Кабинет приема больных	11.2	11.5	11.9	12.3	10.8	12.3
6	Зубоврачебный кабинет	11.2	11.5	9.5	12.3	10.8	12.3
7	Комната временного пребывания больных	9.0	8.5	11.0	10.0	11.7	9.8
8	Комната дежурного медперсонала	6.3	8.2	8.2	9.7	11.7	11.5
9	Кладовая	2.5	5.8	6.4	4.9	6.0	5.8
10	Уборная	5.3	6.9	6.7	5.2	5.6	5.6
11	Коридор	5.1	8.9	8.4	5.2	8.9	3.7
12	Тамбур	2.6	3.1	2.2	9.1	9.9	2.7

Согласовано:

Инв. № подл. | Подпись и дата | Взам. инв. №

ЗДФ-1

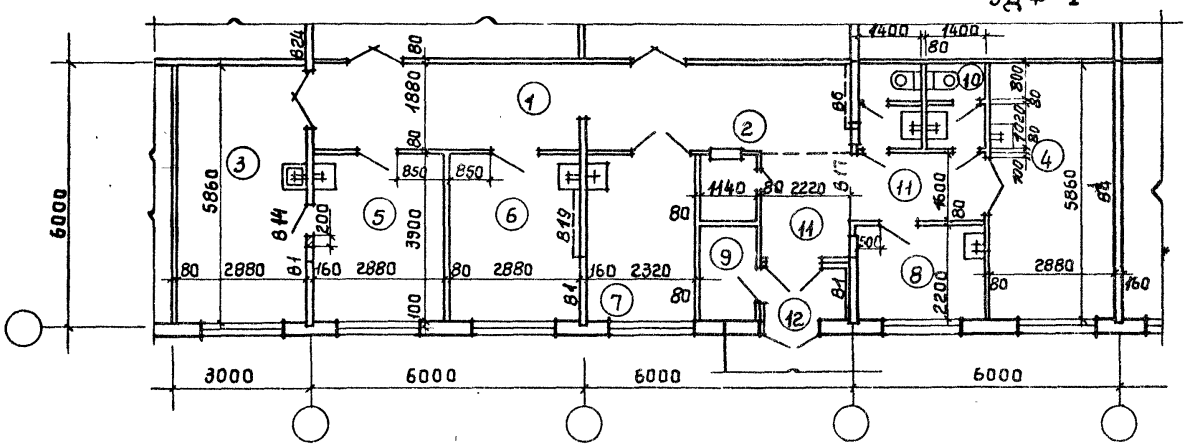
6000
3000
6000
6000
6000
5860
3900
2880
2320
2220
1880
1400
7220
2200
5860
1140
1600
2880
2880
2880
2880
160
160
160
160
80
80
80

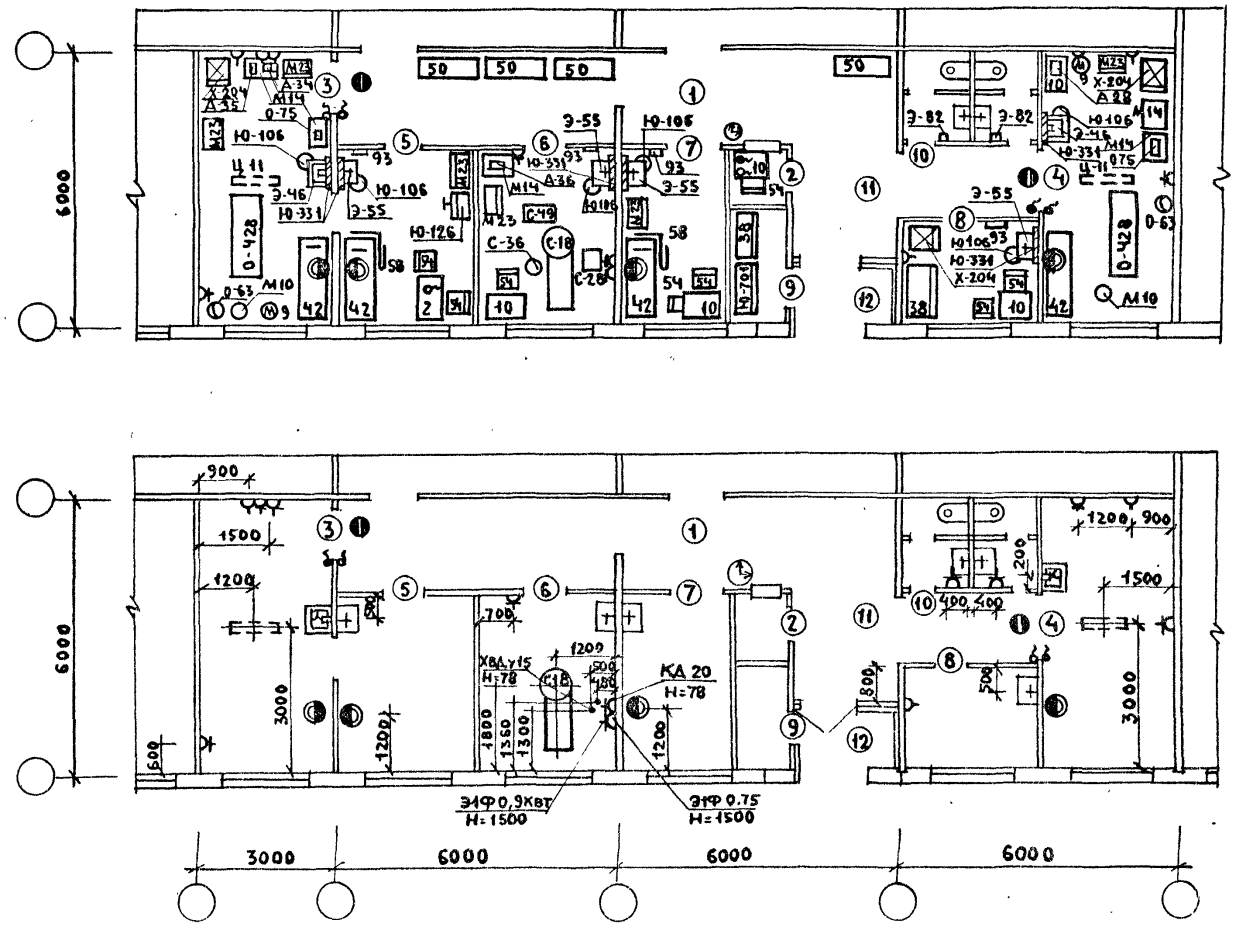

Должность	Фамилия	Подпись	Дата
Нач.ОМТиК	Ганзбург		
Гл.инж.отд.	Парафенюк		
Гл.инж.пр.	Комаков		
Рук.гр.	Потапова		
Ст.инж.	Бочарова		
Ст.инж.	Третьяк		
Инж.	Орлова		

416-09-22.83 4-02 ТХ

Фельдшерский здравпункт ЗДФ-1
Схема расположения оборудования. Технологические привязки

Стадия	Лист	Листов
		1

ГИПРОНИИЗДРАВ

1446-05

Копировал:

Формат А4

Согласовано:

Инв.№ подл. | Подпись и дата | Взам.инв.№ | Пром.проект | Терешкин

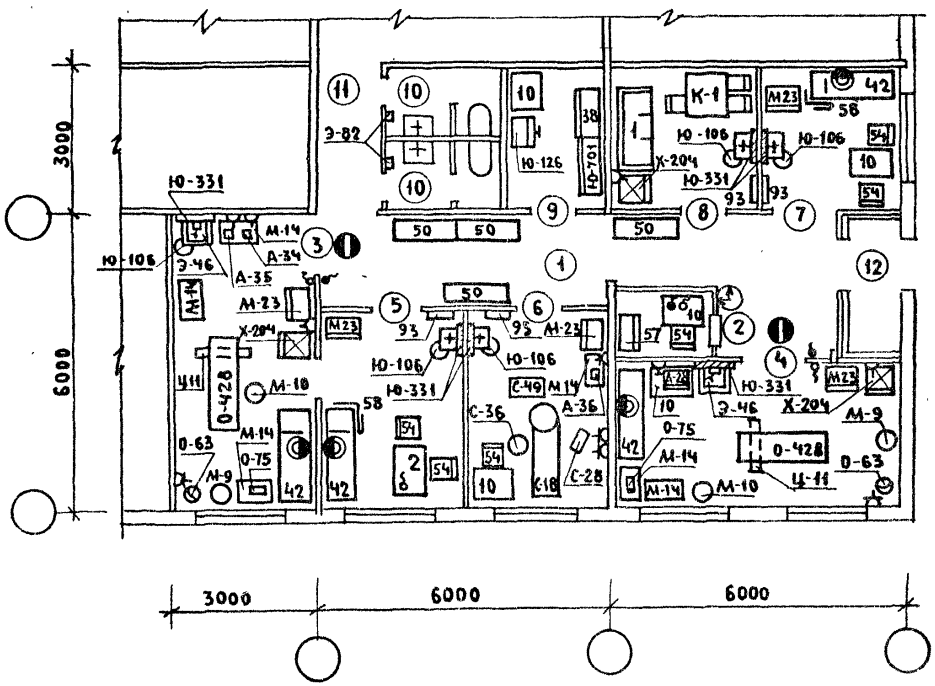

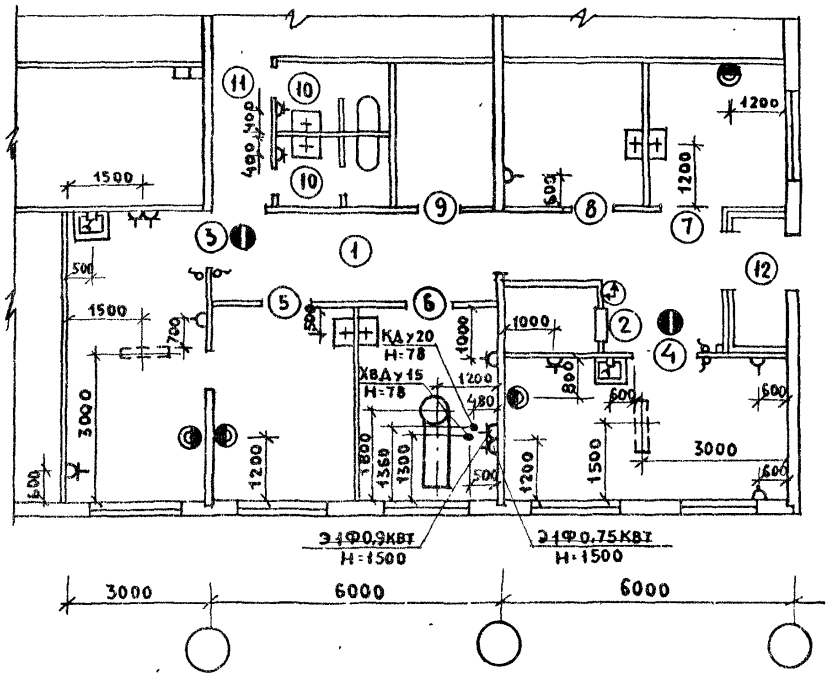

Должность	Фамилия	Подпись	Дата
Начотитко	ГАНЗБУРГ		
Гл.инж.отд.	ПАРАФЕНЮК		
Гл.ин-н.пр.	КОЛМАКОВ		
Рук.гр.	ПОТАПОВА		
Ст.инж.	БОЧАРОВА		
Ст.инж.	ТРЕТЬЯК		
Инж.	ОРЛОВА		

416-09-22.83 4-03 ТХ

ФЕЛЬДШЕРСКИЙ ЗДРАВПУНКТ ЗДФ-2

СХЕМА РАСПОЛОЖЕНИЯ ОБОРУДОВАНИЯ. ТЕХНОЛОГИЧЕСКИЕ ПРИВЯЗКИ

Стадия	Лист	Листов
		1

ГИПРОНИИЗДРАВ

Копировал: Бе 1446-05 Формат А4

Согласовано: Промстройпроект Терешкин

Инв.№подл. | Подпись и дата | Взам.инв.№

ЗДФ-3

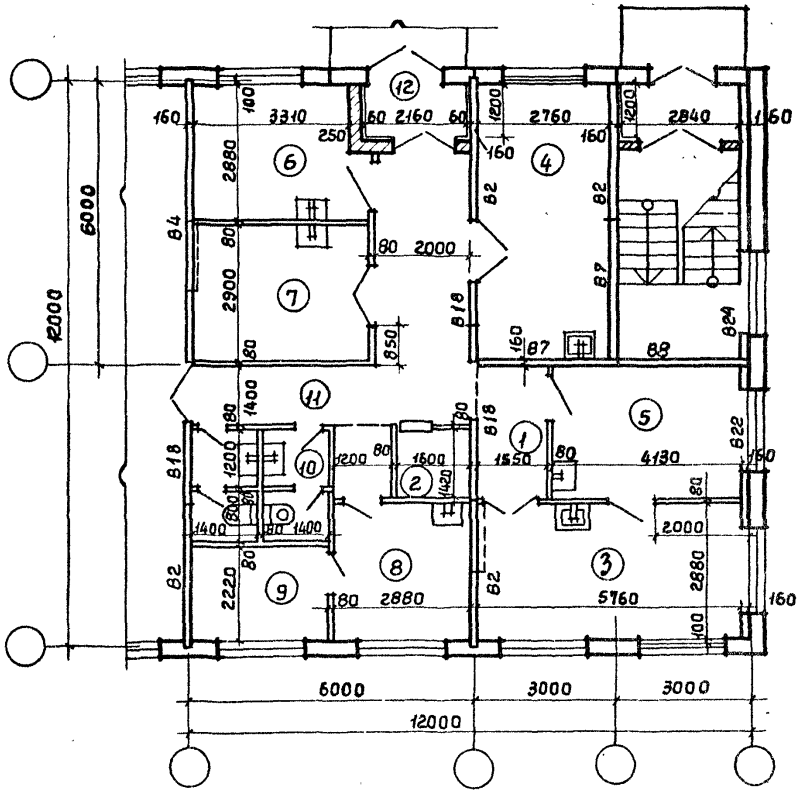

ЗДФ-4

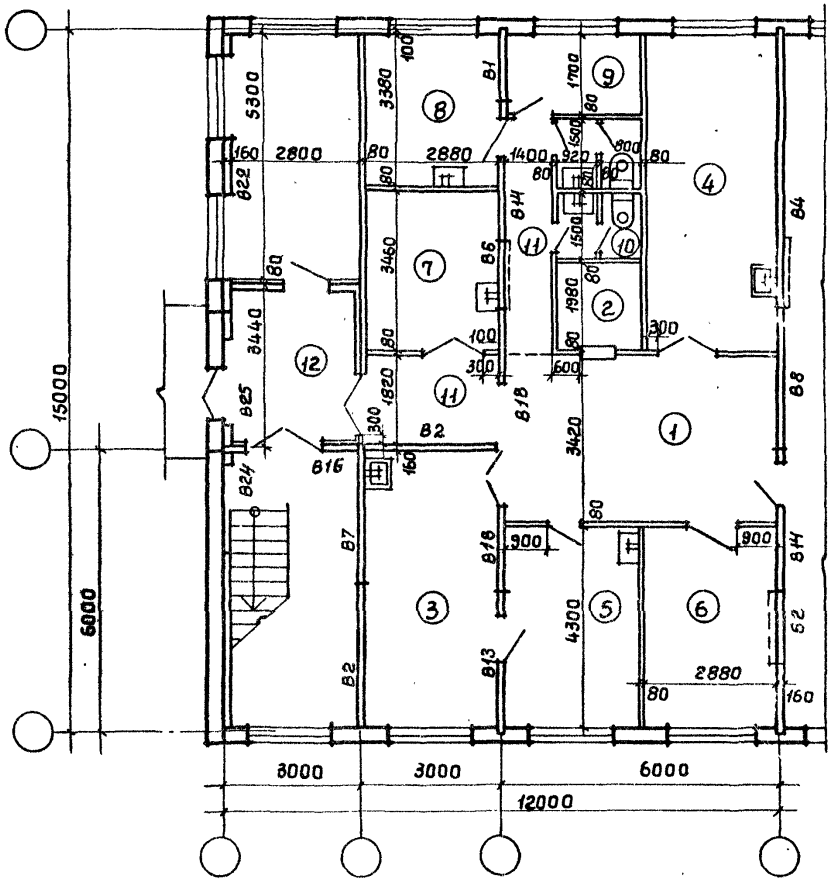

Ст.техн.	Михайлина		416-09-22.83 4-04 АР	
ГАП	Терешкин		Фельдшерские здравпункты ЗДФ-3, ЗДФ-4. Планы.	Стадия / Лист / Листов 1
ГИП	Пастернак			ПРОМСТРОЙПРОЕКТ
Нач.отп	Петров			

1446-05

Инв № подл. | Подпись и дата | Взам.инв.№ | Гипроинздрав | Цинипромзданий | Колмаков | Смирнов | 12.05.83

Копировал Чертов Формат А4

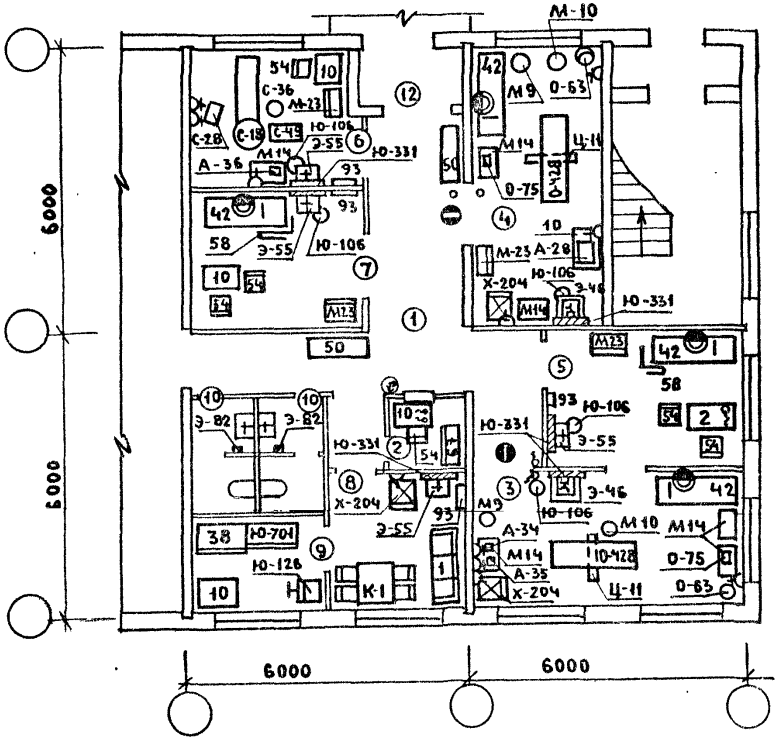

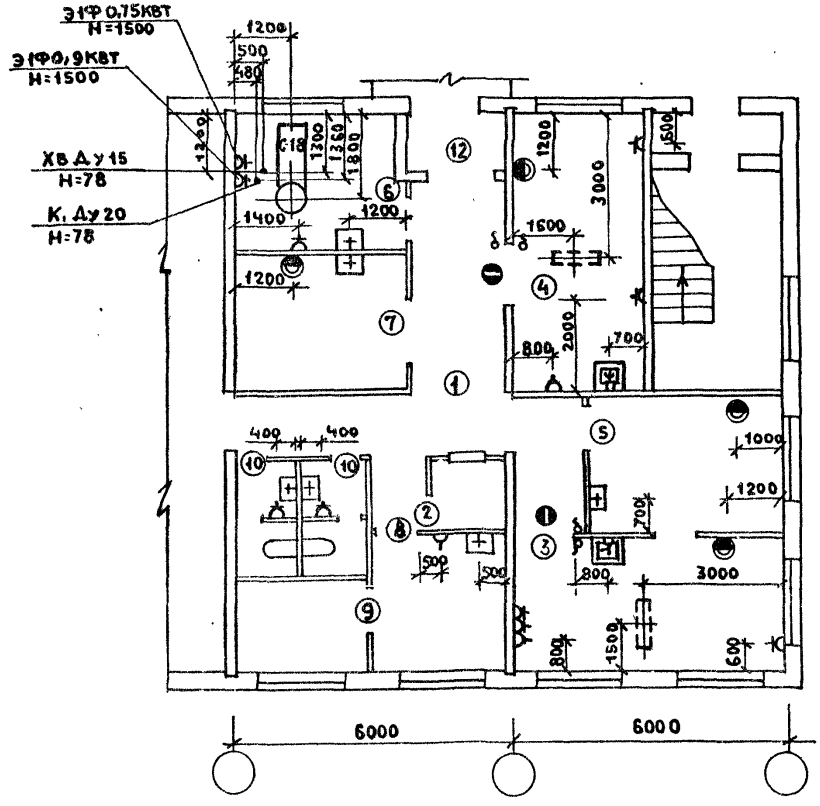

Должность	Фамилия	Подпись	Дата
Нач.отдела	Ганзбург		
Гл.инж.отд.	Парафенюк		
Гл.инж.пр.	Колмаков		
Рук.груп	Потапова		
Ст.инж.	Бочарова		
Ст.инж.	Третьяк		
Инж.	Орлова		

416-09-22.83 4-05 ТХ

Фельдшерский здравпункт ЗДФ-3
Схема расположения оборудования. Технологические привязки

Стадия	Лист	Листов
		1

ГИПРОНИИЗДРАВ

Копировал: Бе 446-05 Формат А4

Согласовано:
Промтройпроект
Инв.№ подл. | Подпись и дата | Взам.инв.№

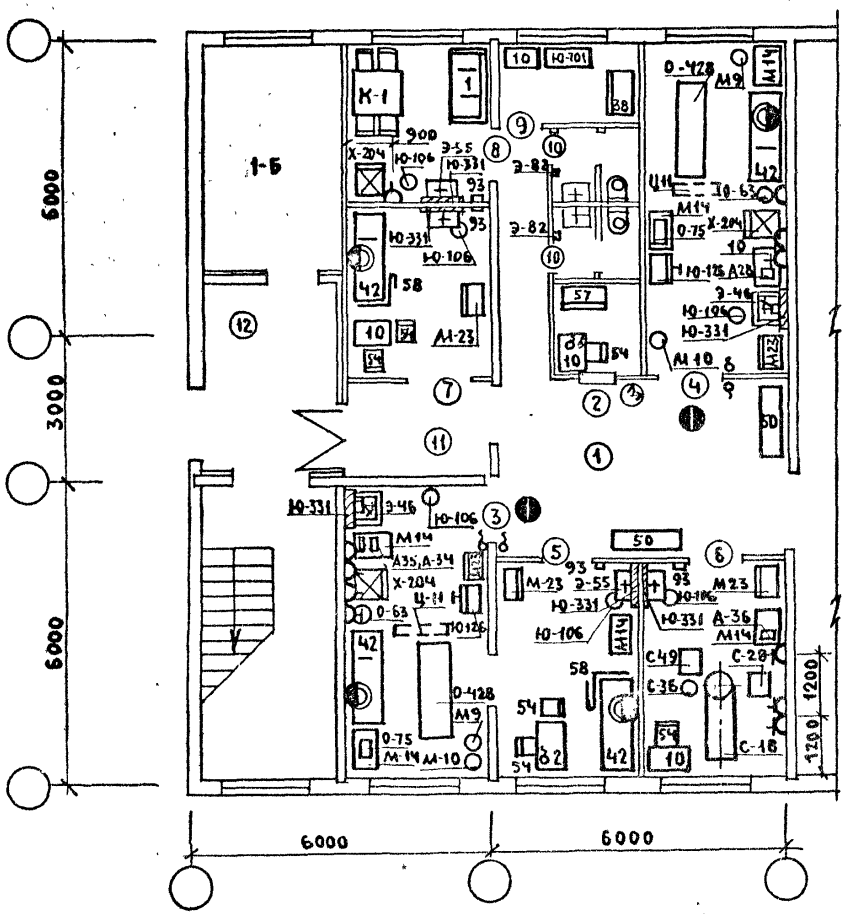

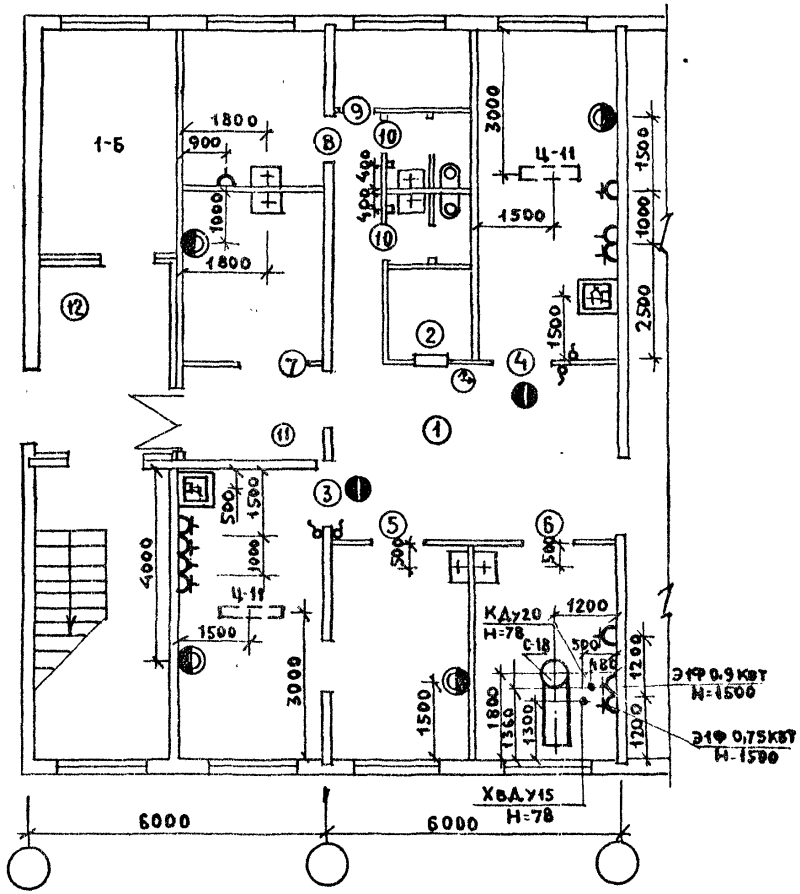

СОГЛАСОВАНО:

ИНВ. И ПОДЛ.	ПОДПИСЬ И ДАТА	ВЗАМ. ИНВ. Н

ДОЛЖНОСТЬ	ФАМИЛИЯ	ПОДПИСЬ	ДАТА
НАЧ. ОМТ и КО	ГАНЗБУРГ		
ГЛ. ИНЖ. ОТД.	ПАРАФЕНЮК		
ГЛ. ИНЖ. ПР.	КОЛМАКОВ		
РУК. ГР.	ПОТАПОВА		
СТ. ИНЖ.	БОЧАРОВА		
СТ. ИНЖ.	ТРЕТЬЯК		
ИНЖЕНЕР	ОРЛОВА		

416-09-22.83 4-06 ТХ

ФЕЛЬДШЕРСКИЙ ЗДРАВПУНКТ ЗДФ-4
СХЕМА РАСПОЛОЖЕНИЯ ОБОРУДОВАНИЯ. ТЕХНОЛОГИЧЕСКИЕ ПРИВЯЗКИ.

СТАДИЯ	ЛИСТ	ЛИСТОВ
		1

ГИПРОНИИЗДРАВ

КОПИРОВАЛ: Бе 1446-05 ФОРМАТ А4

ЗДФ-5

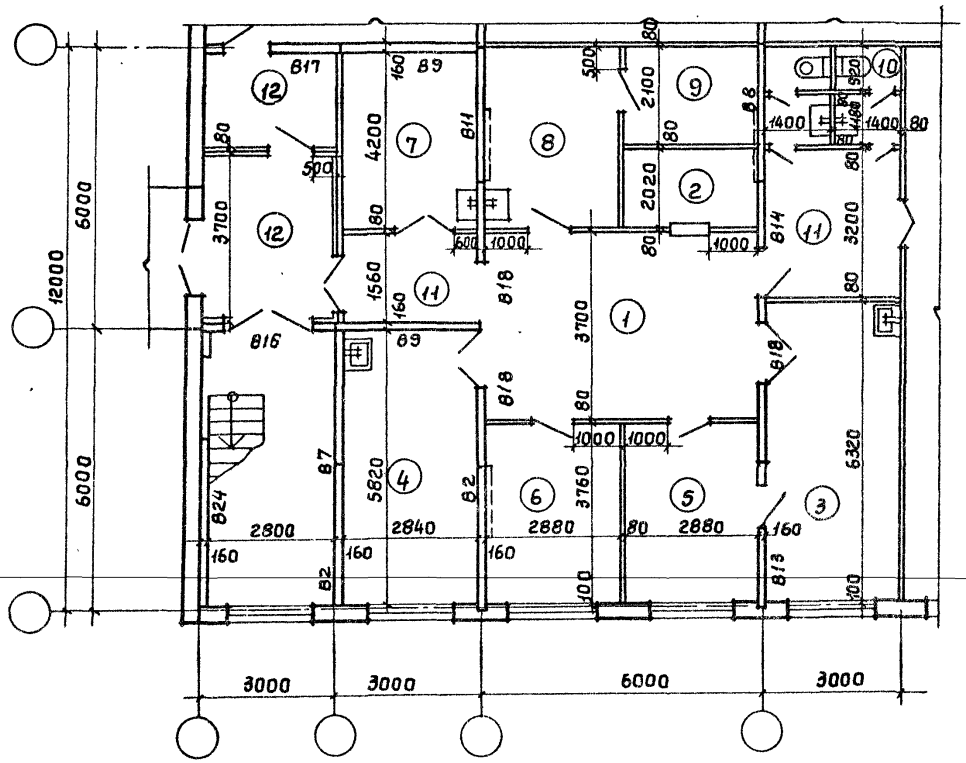

ЗДФ-6

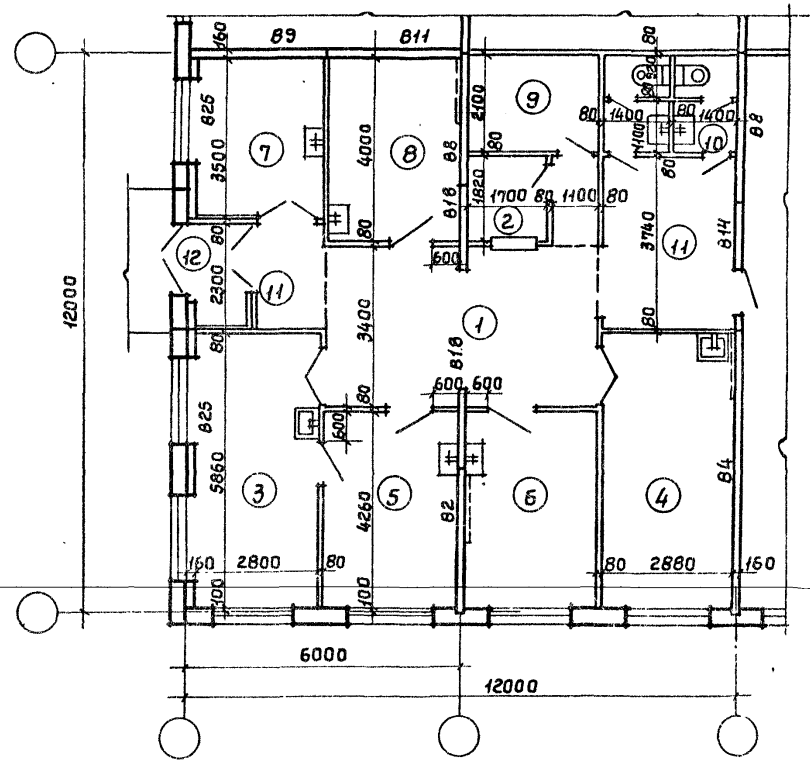

Ст. техн.	Михайлина			416-09-22.83 4-07 АР
ГАП	Терешкин			Фельдшерские здравпункты ЗДФ-5, ЗДФ-6 Планы.
ГИП	Пастернак			
Нач. отп	Петров			

Стадия	Лист	Листов
		1

ПРОМСТРОЙПРОЕКТ

1446-05

Копировал Углева

Формат А3

Согласовано: Гипроникиздрав, Ивам инв № Гипропромздрав

Инв. № подл. | Подпись и дата | Взам. инв. №

Колмаков 12.05.83

Смирнов 12.05.83

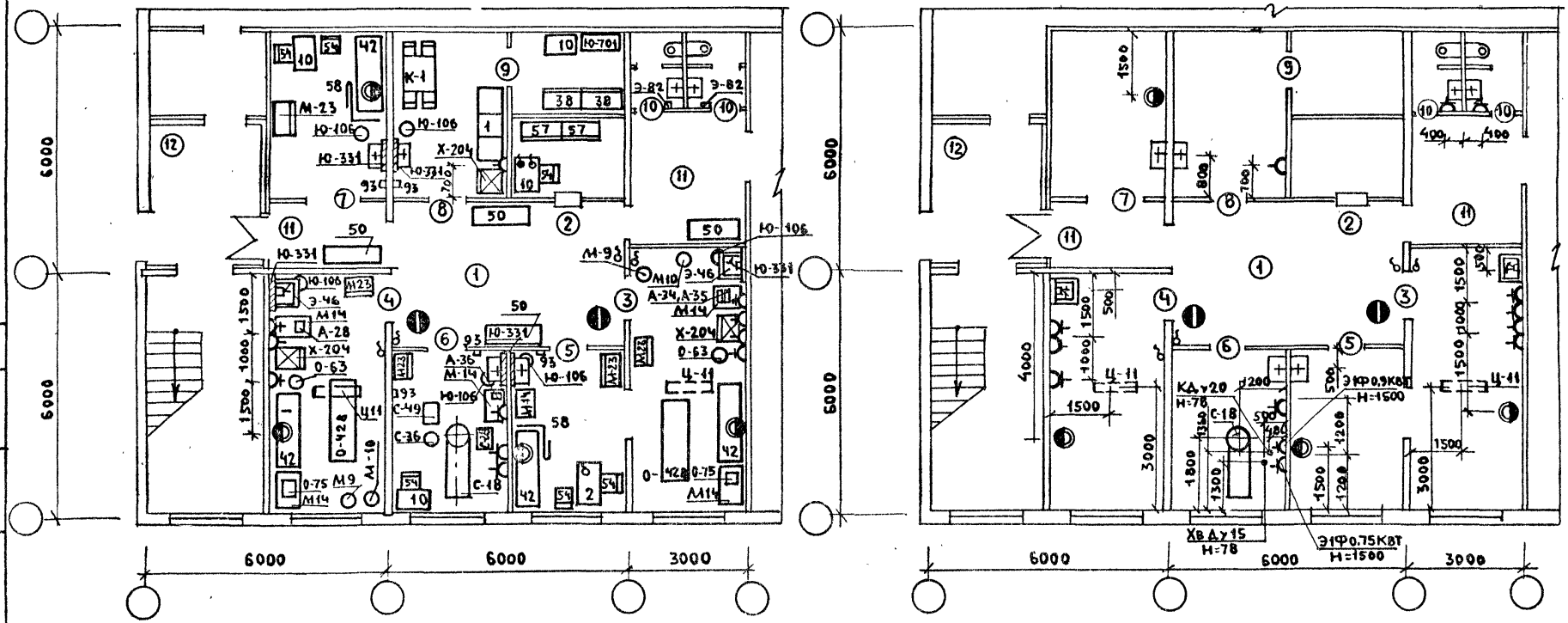

ДОЛЖНОСТЬ	ФАМИЛИЯ	ПОДПИСЬ	ДАТА
НАЧ.ОМТиКО	ГАНЗБУРГ		
ГЛ.ИНЖ.ОТД	ПАРАФЕНЮК		
ГЛ.ИНЖ.ПР.	КОЛМАКОВ		
РУК.ГР.	ПОТАПОВА		
СТ.ИНЖ.	БОЧАРОВА		
СТ.ИНЖ.	ТРЕТЬЯК	Третьяк	
ИНЖЕНЕР	ОРЛОВА	Орлова	

416-09-22.83 4-08 ТХ

ФЕЛЬДШЕРСКИЙ ЗДРАВПУНКТ ЗДФ-5
СХЕМА РАСПОЛОЖЕНИЯ ОБОРУДОВАНИЯ. ТЕХНОЛОГИЧЕСКИЕ ПРИВЯЗКИ

СТАДИЯ	ЛИСТ	ЛИСТОВ
		1

ГИПРОНИИЗДРАВ

1446-05 КОПИРОВАЛ: Бел ФОРМАТ А4

СОГЛАСОВАНО:
ПРОМСТРОЙПРОЕКТ
ТЕРЕШКИН
ИНВ.№ ПОДЛ. | ПОДПИСЬ И ДАТА | ВЗАМ.ИНВ.№

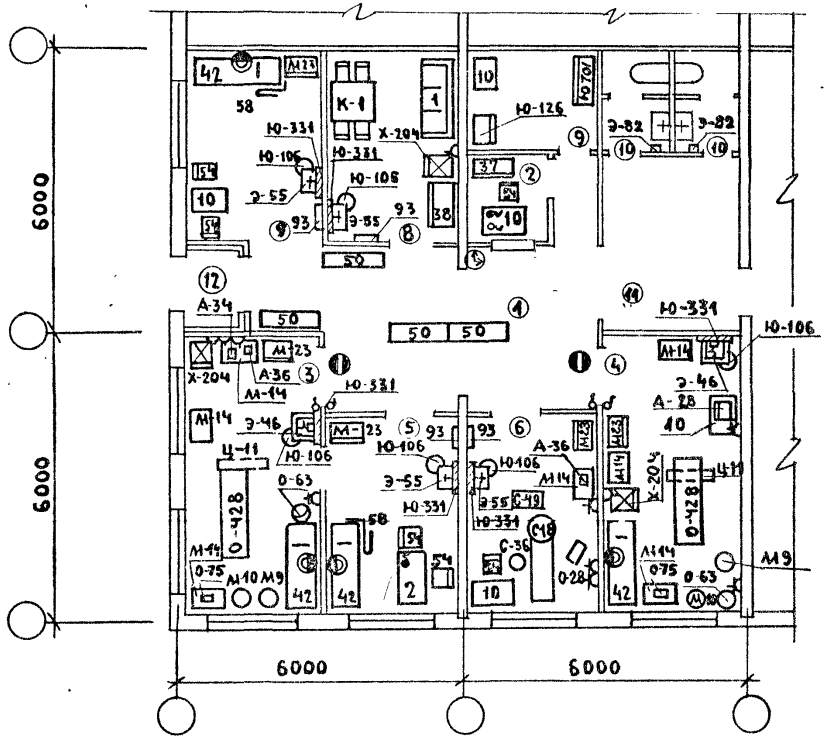

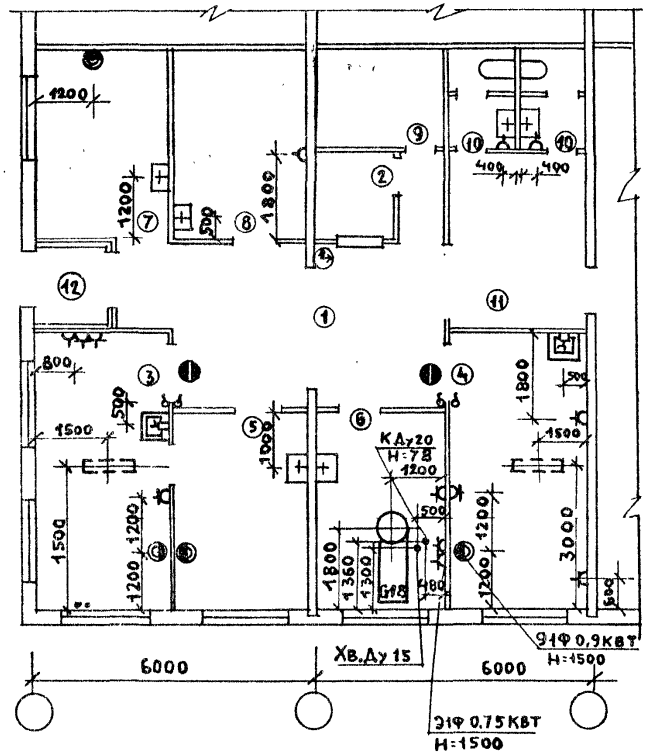

Должность	Фамилия	Подпись	Дата
Нач.ОМТиХО	Ганзбург		
Гл.инж.отд.	Парафенюк		
Гл.инж.пр.	Колмаков		
Рук.гр.	Потапова		
Ст.инж.	Бочарова		
Ст. инж.	Третьяк		
Инжен.	Орлова		

416-09-22.83 4-09 ТХ

Фельдшерский здравпункт ЗДФ-6
Схема расположения оборудования. Технологические привязки.

Стадия	Лист	Листов
		1

ГИПРОНИИЗДРАВ

Копировал: Бе 1446-05 Формат А4

Согласовано: Промстройпроект Терешкин

Инв. № подл. | Подпись и дата | Взам. инв. №

МК-1

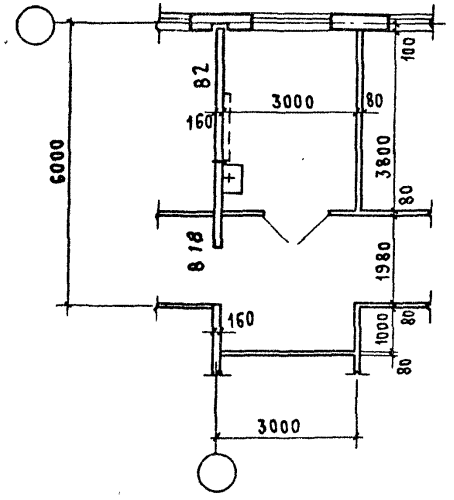

МК-2

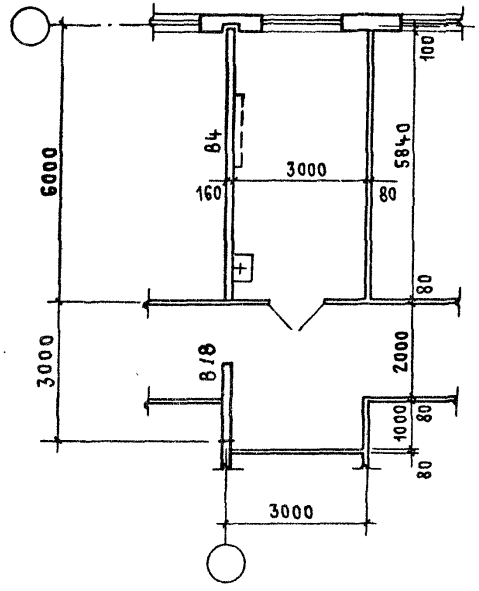

Согласовано.

Инв. № подл. | Подпись и дата | Взам. инв. №

Ст. техн.	Михайлина	
Ст. Арх.	Добромыслова	
ГАП	Терешкин	
ГИП	Пастернак	
Нач. ОТП	Петров	

416-09-22.83 4-10 АР

Медицинские комнаты
МК-1, МК-2
Планы.

Стадия	Лист	Листов
		1

ПРОМСТРОЙПРОЕКТ

1446-05

Копировал Куш

Формат А3

МК-1

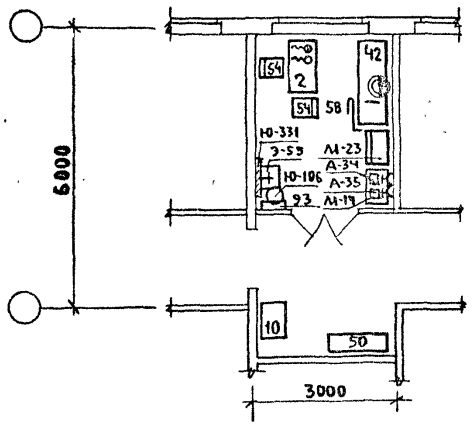

МК-2

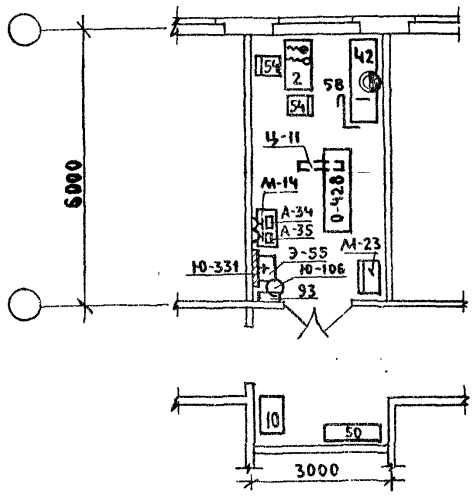

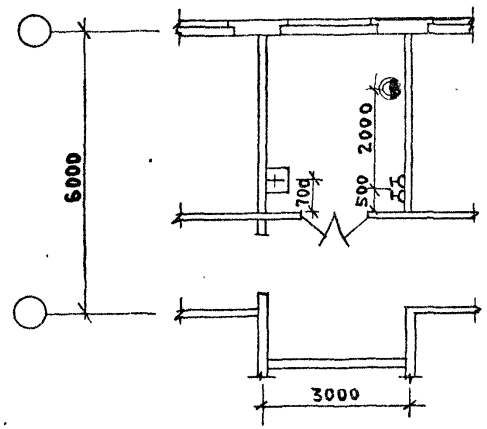

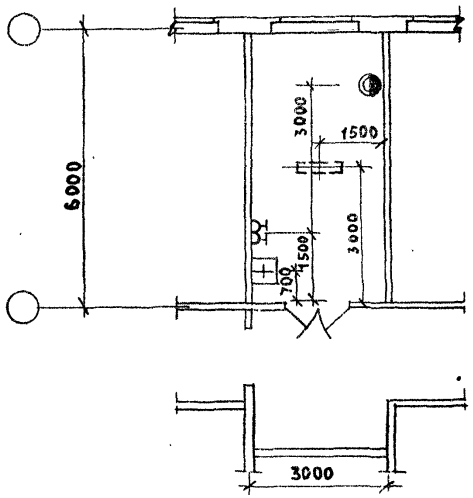

СОГЛАСОВАНО:
ГЕРЕЩЕНКИН
ГРОМСТРОЙПРОЕКТ

ИНВ.№ ПОДЛ. | ПОДПИСЬ И ДАТА | ВЗАМ.ИНВ.№

ДОЛЖНОСТЬ	ФАМИЛИЯ	ПОДПИСЬ	ДАТА
НАЧ.ОАНТиКО	ГАНЗБУРГ		
ГЛ.ИНЖ.ОТА	ПАРАФЕНЮК		
ГЛ.ИНЖ.ПР.	КОЛМАКОВ		
РУК.ГР.	ПОТАПОВА		
СТ.ИНЖ.	БОЧАРОВА		
СТ.ИНЖ.	ТРЕТЬЯК		
ИНЖ.	ОРЛОВА		

416-09-22.83 4-11 ТХ

МЕДИЦИНСКИЕ КОМНАТЫ МК-1 И МК-2
СХЕМЫ РАСПОЛОЖЕНИЯ ОБОРУДОВАНИЯ. ТЕХНОЛОГИЧЕСКИЕ ПРИВЯЗКИ

СТАДИЯ	ЛИСТ	ЛИСТОВ
		1

ГИПРОНИИЗДРАВ

1446-05

КОПИРОВАЛ:

ФОРМАТ А4

NN обор.	Наименование оборудования	Марка тип	Габаритные размеры, мм: длина	ширина	высота	Показатели электротока: потребл. мощн.	фазн. напр.	Вес в кг	Цена в руб.	Количество по маркам: ЗДФ-1	ЗДФ-2	ЗДФ-3	ЗДФ-4	ЗДФ-5	ЗДФ-6	МК-1	МК-2	Завод изготовитель
1	Диван медицинский	инд.он																
	мягкий	7-301/10	1786	740	745			50	63		1	1	1	1	1			Северо-осетинское произв. мебельное объединение „Казбек"
2	Стол врача	инд.он																
		7-301/1	1100	630	740				38	1	1	1	2	1	2	1	1	Северо-осетинское произв. мебельное объединение „Казбек"
10	Стол палатный	инд.он																
		7-301/3	850	630	740				27	5	5	4	5	5	5			Северо-осетинское произв. мебельное объединение „Казбек"
93	Вешалка для полотенец	инд.он																
		1-149/35	672	107	727				2	4	4	4	4	4	4	1	1	Предприятия мин. лесной и деревообрабатывающей промышленности СССР. Московский мебельно-сборочный комбинат №1
38	Шкаф для одежды	инд.																
	двухдверный	4-450	1020	581	1748				48	2	1	2	1	1	1			Ленинградская мебельная фабрика „Интурист"
41	Кресло рабочее	инд.он						10	58									Северо-осетинское произв. мебельное объединение „Казбек"
		4-481/8	640	660	765 945													
42	Кушетка смотровая	инд.он							28	4	4	4	4	4	4	1	1	Северо-осетинское произв. мебельное объединение „Казбек"
		7-301/12	1850	600	500													
50	Банкетка	инд.он							19	4	4	4	4	2	2			Черкасская мебельная фабрика
		7-301/11	1406	400	400													
54	Стул полумягкий	инд.он							7	8	6	6	6	6	6	2	2	Северо-осетинское произв. меб. объединение „Казбек"
		7-301/7	430	470	770													
57	Шкаф для книг	инд.он							80	1	1	2	1	1	1			Автозавод имени Лихачева
		4-730/4	800	378	1717			90	346	3	3	3	3	3	3			Свердловский завод ЭМА
Х-204	Холодильник бытовой „ЗИЛ"	КШ-260	590	650	1380	0,15	1/220	11	75	2	2	2	2	2	2		1	
Ц-11	Облучатель бактерицидный	ОВП-300	1070	160	1155	0.4	1/220											

Должность	Фамилия	Подпись	Дата
Нач. ОАПиКО	Ганзбург		
Гл. инж. отд.	Парафенюк		
Гл. инж. пр.	Колмаков		
Рук. груп.	Потапова		
Ст. инженер	Бочарова		
Ст. инженер	Третьяк		
Инженер	Орлова		

416-09-22.83 4-12 ТХ

Фельдшерские здравпункты. Спецификация технологического оборудования.

Стадия	Лист	Листов
	1	3

Гипрониздрав

Копировал: Бе 1446-05 Формат А4

Согласовано:

Инв. № подл. | Подпись и дата | Взам. инв. №

№№ обор.	Наименование оборудования	Марка тип	Габаритные размеры мм. длина	ширина	высота	Показатели электротока потр. мощн.	разн. напр.	Вес в кг.	Цена в руб	Количество по маркам ЗДФ-1	ЗДФ-2	ЗДФ-3	ЗДФ-4	ЗДФ-5	ЗДФ-6	МК-1	МК-2	Завод изготовитель
А-28	Стерилизатор сухо-	СС-																Одесское объедине-
	жаровый	200М	620	530	685	1,8	1/220	45	105	1	1	1	1	1	1			ние „Медлабор-
																		техника"
А-34	Кипятильник дезинфек-																	Тюменский завод
	ционный электрический	Э-22	254	126	114	0,55	1/220	2.1	8	1	1	1	1	1	1	1	1	медоборудования и
																		инструментов
А-35	Кипятильник дезинфек-	Э-40-																
	ционный электрический	-220	438	199	153	1	1/220	4.8	15	1	1	1	1	1	1	1	1	"
А-36	Кипятильник дезинфек-	Э-34																Тюменский завод
	ционный электрический	-220	373	176	128	1	1/220	3.4	13	1	1	1	1	1	1			медоборудования и
																		инструментов
М-9	Подставка для стерили-	ТУ64-1																Днепропетровский завод
	зационных коробок	3154-78	500	550	1085			7	14	2	2	2	2	2	2			медоборудования
М-10	Подставка для тазов	Х-000	434	495	760			5	9	2	2	2	2	2	2			"
М-14	Столик инструменталь-																	Днепропетровский завод
	ный разборный	СИ-4	760	490	840			16	26	6	6	6	6	6	7	1	1	медоборудования
М-25	Шкаф медицинский	ТУ64-1																научно-производственное
	одностворчатый	141-78	630	450	1610			55	22	5	5	4	5	5	5	1	1	объединение радиоэлек-
																		тронной мед. аппарату-
																		ры г. Львов
О-63	Светильник медицинский																	Свердловский завод
	однорефлекторный																	электромедицинской
	передвижной	СП-20	d= 300					33	78	2	2	2	2	2	2			аппаратуры „Эма"
О-75	Отсасыватель ножной																	Фондодержатель в/о
	портативный	ОНПТ	240	136	240			2.1	25	2	2	2	2	2	2			„Союзмедтехника"
О-42	Стол перевязочный	П-1	2000	900	850			36	25	2	2	2	2	2	2			Киевское производ-
																		ственное объединение
																		„Медаппаратура"
58	Ширма четырехстворчатая	На ОН																предприятия мин. лесной и дере-
		7481/11	2000		1600				15	2	2	2	1	2	2	1	1	вообрабат. пром. СССР.

Согласовано:

Инв. № подл. | Подпись и дата | Взам. инв. №

N№ обор.	Наименование оборудования	Марка тип	Габаритные размеры мм: длина	ширина	высота	Показатели электротока: потр. мощн.	фазн. напр.	Вес в кг.	Цена в руб	Количество по маркам: ЗД-1	ЗД-2	ЗД-3	ЗД-4	ЗД-5	ЗД-6	МК-1	МК-2	Завод изготовитель
С-18	Кресло стоматологическое	КСЭМ-03	1950	580	1620	0,75	1/220	125	420	1	1	1	1	1	1			Волгоградский завод медоборудования имени Сакко и Ванцети
С-28	Установка стоматологическая	УС-30	415	360	2000	0,9	1/220	120	595	1	1	1	1	1	1			——"——
С-36	Стул для стоматолога	С-1	582	582	1070			16	70	1	1	1	1	1	1			Волгоградский завод медоборудования имени Сакко и Ванцети
С-49	Столик стоматолога разборный	СС-2	600	420	810			16	14	1	1	1	1	1	1			Днепропетровский завод медоборудования
Э-46	Умывальник хирургический	ТУ21-РСФСР 328-75	650	590	190			18	9	2	2	2	2	2	2			Лобненский завод строй-фарфора имени Н.К.Крупской
Э-55	Умывальник полукруглый	УТРО	550	480	180			11,5	4									Лобненский завод строй-фарфора им.Н.К.Крупской
Э-82	Электросушитель	ЕР-Ч 17-60	230	200	193			4,2	22	2	2	2	2	2	2			Утенский завод лабораторных электропечей
Ю-106	Ведро педальное	СТУ 5896-72	315	373	360			3,5	4	6	6	6	6	6	6	1	1	Бигосовский завод „Зооветинструмент"
Ю-126	Шкаф металлический	ТУ34-15-920/5	600	450	1100			77	31	1	1	1	2	1	1			Фондодержатель Союзглавразноснабсбыт
Ю-331	Зеркало навесное прямоугольной формы	ИНД Н 508			1208				32	6	6	6	6	6	6	1	1	Предприятия мин-ва деревообрабатывающей промышленности Литовской ССР
Ю-701	Стеллаж деревянный		1000	400	2250					1	1	1	1	1	1			Изготовление на месте
К-1	Комплект четырехместной жесткой мебели для столовых	ИНД ОН 10-294/2									1	1	1	1	1			Фондодержатель „Союзторгоборудование"

Согласовано:

Инв.№подл. | Подпись и дата | Взам.инв.№

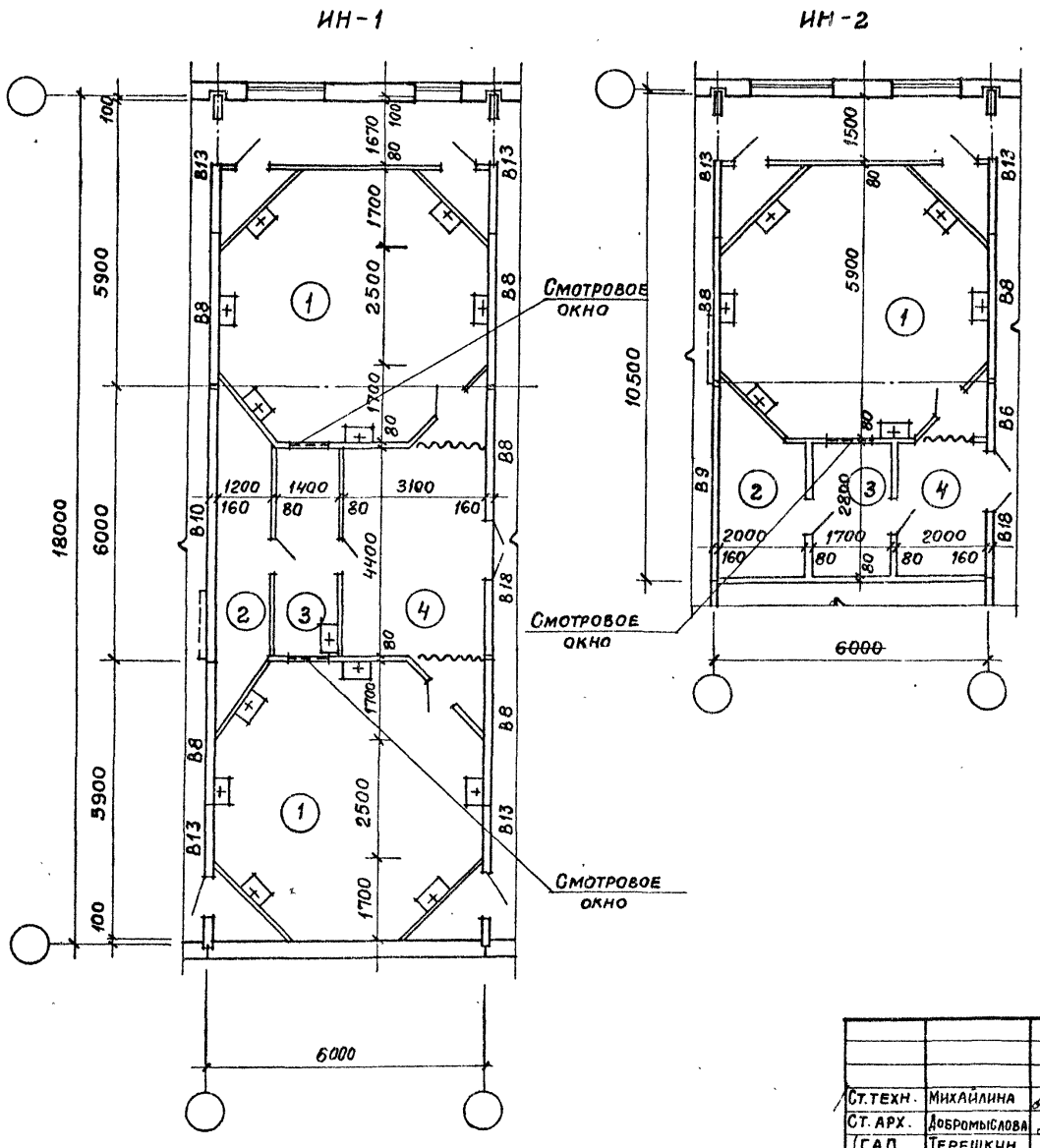

Экспликация помещений

N по плану	Наименование	Тип площадь м2 ИН-1	ИН-2
1	Процедурная	58,2	29,1
2	Компрессорная	7,3	7,2
3	Пультовая	6,2	4,9
4.	Помещение для ожидания и отдыха.	16,5	7,2

Ст.техн.	Михайлина		
Ст. арх.	Добромыслова		
ГАП	Терешкин		
ГИП	Пастернак		
Нач.отп	Петров		

416-09-22.83 4-13 АР

Ингалятории с одной и двумя процедурными ИН-1 и ИН-2. Планы.

Стадия	Лист	Листов
		1

ПРОМСТРОЙПРОЕКТ

1446-05

Копировал Замалуева

Формат А3

Инв. № подл. | Подпись и дата | Взам. инв. № | Гипроинздрав | Цинипромзданий | Храмаков | Смирнов

ИН-1

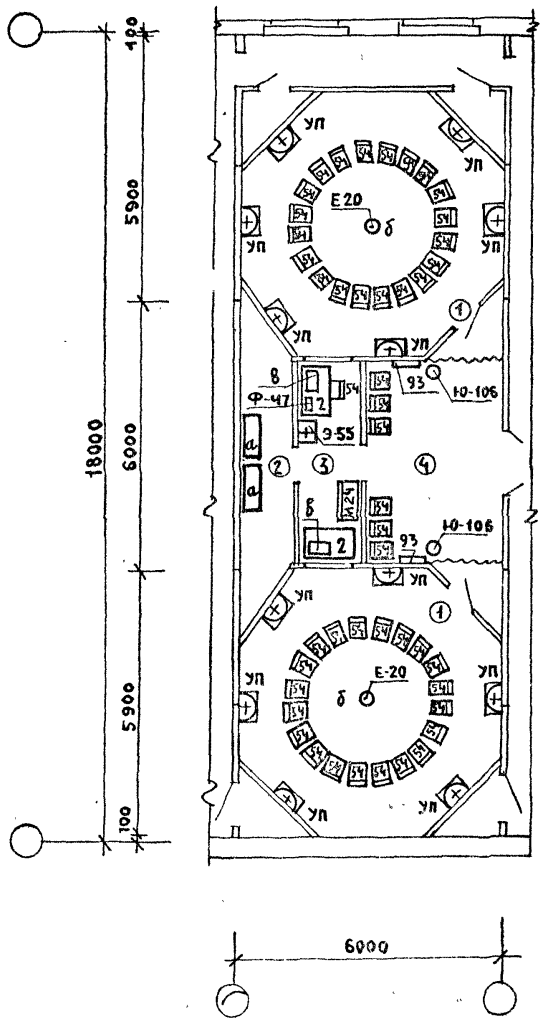

ИН-2

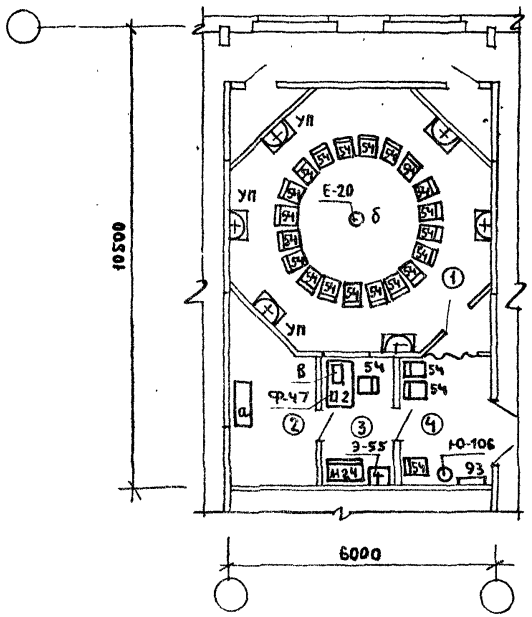

Должность	Фамилия	Подпись	Дата
Нач. ОМТиК	Ганзбург		
Гл. инж. отд.	Парафенюк		
Гл. инж. пр.	Колмаков		
Рук. гр.	Потапова		
Ст. инж.	Бочарова		
Ст. инж.	Третьяк		
Инж.	Орлова		

416-09-22.83 4-14 ТХ

ИНГАЛЯТОРИЙ ИН-1; ИН-2

СХЕМЫ РАСПОЛОЖЕНИЯ ТЕХНОЛОГИЧЕСКОГО ОБОРУДОВАНИЯ

Стадия	Лист	Листов
	1	2

ГИПРОНИИЗДРАВ

Копировал: Бел 1446-05 Формат А4

Согласовано:

Промстройпроект

Терешкин

Инв. № подл. | Подпись и дата | Взам. инв. №

Экспликация оборудования

NN обор.	Наименование оборудования	Марка Тип	Габаритные размеры мм Длина	Ширина	Высота	Показатели электротока Потр. мощн	Фазн. напр.	Вес в кг.	Цена в руб.	Кол-во по маркам ИН-2	ИН-1	Завод изготовитель
2	Стол врача	ИНД.ОН										Северо-осетинское произв.
		7-301/1	1100	630	740				38	2	1	мебельное объединение
												„Казбек"
54	Стул полумягкий	ИНД.ОН-										Черкасская мебельная
		7-301/7	430	470	770				7	47	24	фабрика
Е-20	Генератор электроаэрозо-	ГЭГ-2				0,5	1Ф/220	80	700			Харьковский завод
	лей групповой											„Точмедприбор"
а	Блок компрессорный	УК-90/2	1000	280	440							
б	Распылитель со стойкой		Ф=	330	1345							
в	Пульт управления		260	170	90							
М-24	Шкаф медицинский		830	450	1610							Львовский завод радио-
	двустворчатый											электронной медицин-
												ской аппаратуры
93	Вешалка для полотенец	ИНД-ОН										Предприятия мин. лесной и
		1-149/35	672	107	727				12	2	1	деревообрабатывающей
												промышленности СССР
Ю-106	Ведро педальное	СТУ										Бигосовский завод
		17-60	315	373	360			3,5	4	2	1	„Зооветинструмент"
УП	Умывальник на											
	постаменте	Тип-2	600	500	640							ТУ 21-28-2-30
Ф-47	Часы настольные с											Московский завод
	электрическим звуковым											электромедицинской
	сигналом	ПЧ-2	170	170	66	0,005	1/220	2	15	1	1	аппаратуры „Эма"
Э-55	Умывальник полукруглый	УТРО	550	480	180			11,5	4	1	1	Лобненский з-д стройфарфора

Согласовано:

Инв.№ подл. | Подпись и дата | Взам. инв.№

ФП-1

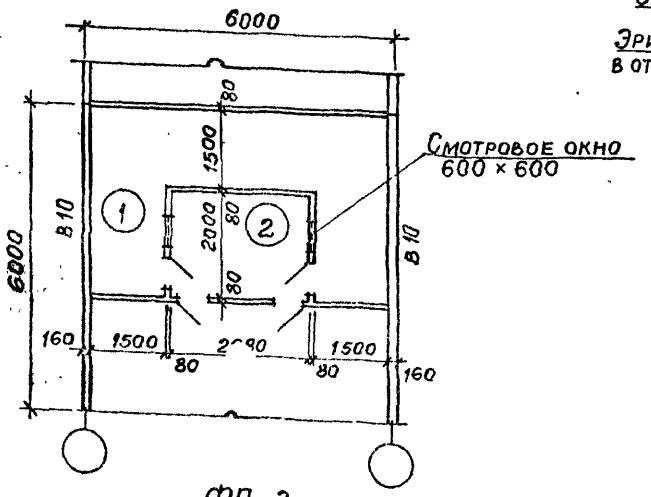

ФП-2

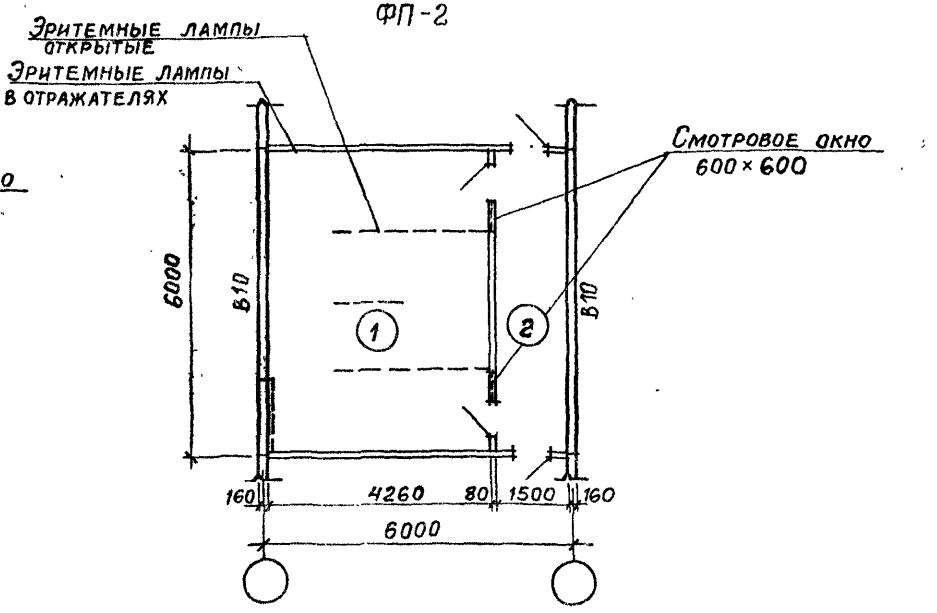

ФП-3

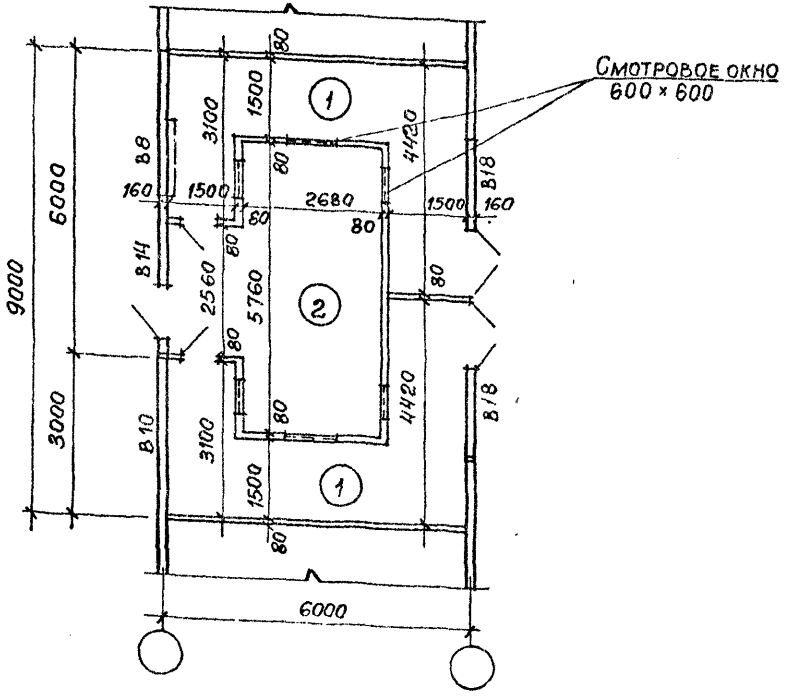

Экспликация помещений

N по плану	Наименование	Тип площадь м² ФП-1	ФП-2	ФП-3
1	Процедурная	15.0	25.1	30.8
2	Пультовая	5.4	8.9	19.3

Ст. техн.	Михайлина	
ГАП	Терешкин	
ГИП	Пастернак	
Нач. ОТП	Петров	

416-09-22.83 4-15 АР

Фотарии проходные на 1 и 2 прохода ФП-1... ФП-3 Планы.

Стадия	Лист	Листов
		1

ПРОМСТРОЙПРОЕКТ

1446-05

Копировал Замлелева

Формат А2

Инв. № подл. | Подпись и дата | Взам. инв. № | Инв. № дубл. | Подпись и дата

ФП-1

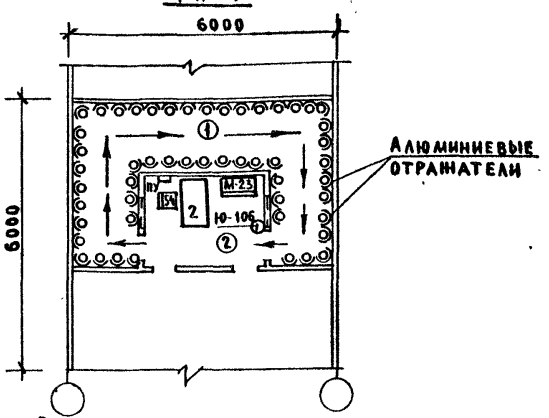

ФП-2

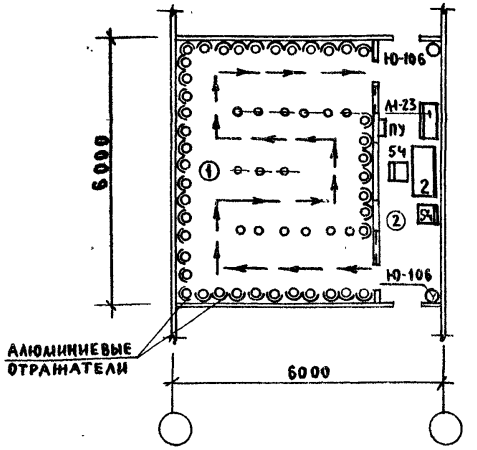

ФП-3

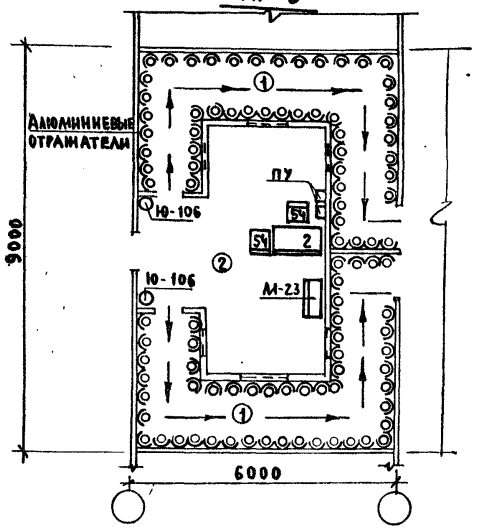

Включение ламп (облучателей) производится с помощью электро-распределительного устройства (ПУ) из помещения мед. персонала. Наблюдение за процедурами ведется через окно со стеклом, не пропускающим УФ-излучения.

Команды и удары метронома передаются при помощи встроенного электро-мегафона. Количество ламп ЛЭ-30 или ПРК-2 для каждого варианта определяются из расчета по 4 лампы на 1 погонный метр с каждой стороны прохода. Лампы располагаются вертикально, начиная с высоты 0,5 м. от пола. Лампы накаливания /100 ватт/ устанавливаются через каждое 2 метра, на высоте 1,1-1,2 м. от пола.

NN п/п	Тип фотария	Длина пути /погонных метров/	Пропускная способность /чел. в час/
1	ФП-1	12	180
2	ФП-2	9×2	360
3	ФП-3	9	100

Экспликация оборудования

NN обор.	Наименование обозначение	Марка тип	Габаритные размеры мм. длина	ширина	высота	Показатели электротока потребл. мощн.	напр.	Вес в кг.	Цена в руб.	Кол-во по маркам ФП-1	ФП-2	ФП-3	Завод изготовитель
2	Стол врача	ОН-7	1100	630	740				38	1	1	1	Северо-Осетинское произв.
		301/1											мебельн. объед. „Казбек"
54	Стул полумягкий	ОН-7	430	470	770				75	1	2	2	Черкасская мебель-
		301/7											ная фабрика
М-23	Шкаф медицинский	ТУ64-1	630	450	1610			55	22	1	1	1	Научно-производственное
	одностворчатый	141-78											объед. Р.Э.М. Аппар. г. Львов
Ю-106	Ведро педальное	СТУ								1	2	2	Бигосовский завод
		17-60	315	373	360			3.5	4				„Зооветинструмент"

Должность	Фамилия	Подпись	Дата
Нач. ОМТиКО	Ганзбург		
Гл. инж. отд.	Парафенюк		
Гл. инж. пр.	Коллаков		
Рук. груп.	Потапова		
Ст. инж.	Бочарова		
Ст. инж.	Третьяк		
Инженер	Орлова		

416-09-22.83 4-16 ТХ

Фотарии проходные ФП-1, ФП-2, ФП-3 Схемы расположения оборудования

Стадия	Лист	Листов
		1

ГИПРОНИИЗДРАВ

Копировал: Бе 1446-05 Формат А4

Согласовано: Промстройпроект — Терешкин

Инв. № подл. | Подпись и дата | Взам. инв. №

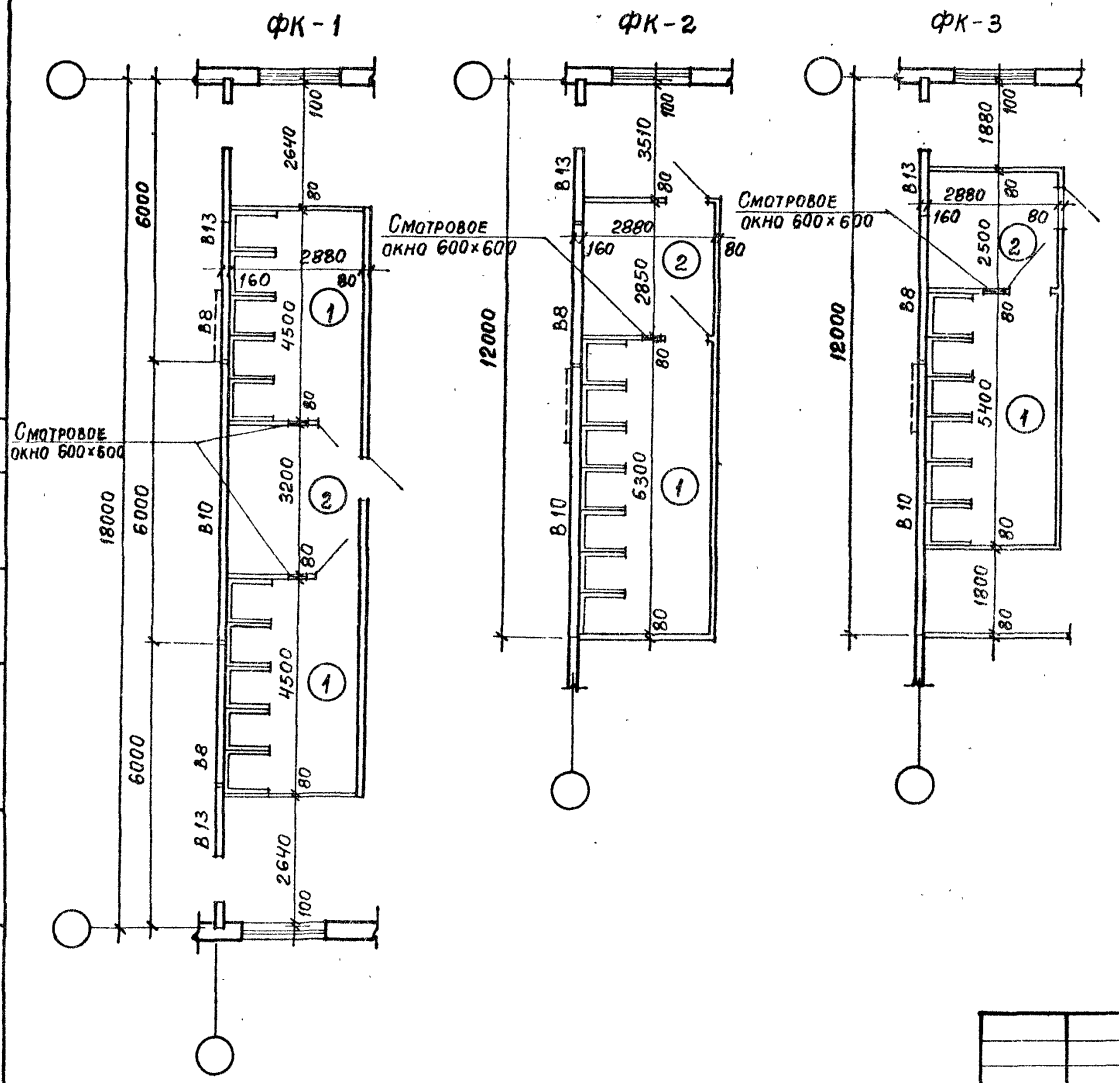

Экспликация помещений

N по плану	Наименование	Тип площадь м² ФК-1	ФК-2	ФК-3
1	Процедурная	25,9	18,1	15,6
2	Помещение для ожидания	9,2	8,2	7,2

Ст техн.	Михайлина		
1 ГАП	Терешкин		
1 ГИП	Пастернак		
Нач ОТП	Петров		

416-09-22.83 4-17 АР

Фотарии кабинные на 6,7 и 10 кабин ФК-1 ... ФК-3. Планы.

Стадия	Лист	Листов
		1

ПРОМСТРОЙПРОЕКТ

Согласовано: Гипроникзавод Колмаков 120583; Дипломпроизданий Смирнов 120583

Инв № подл. | Подпись и дата | Взам инв №

1446-05

Копировал Замалуева

Формат А3

ФК-4

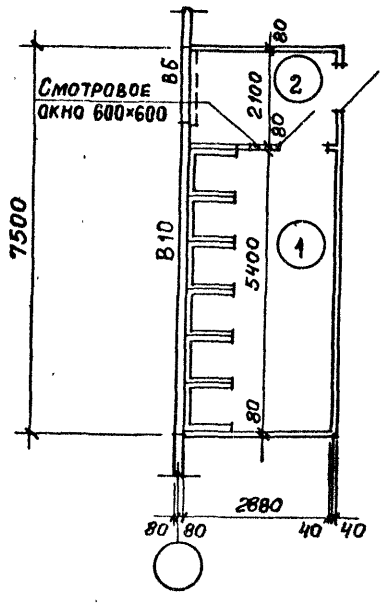

ФК-5

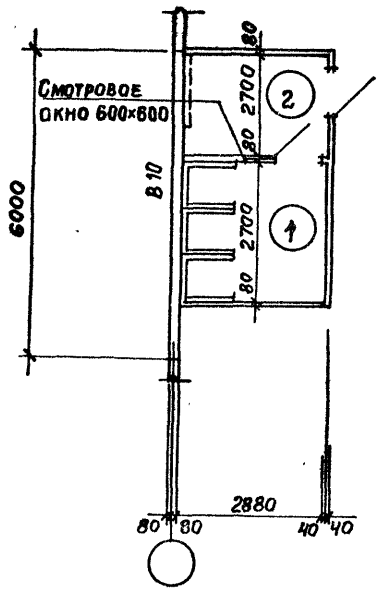

ФК-6

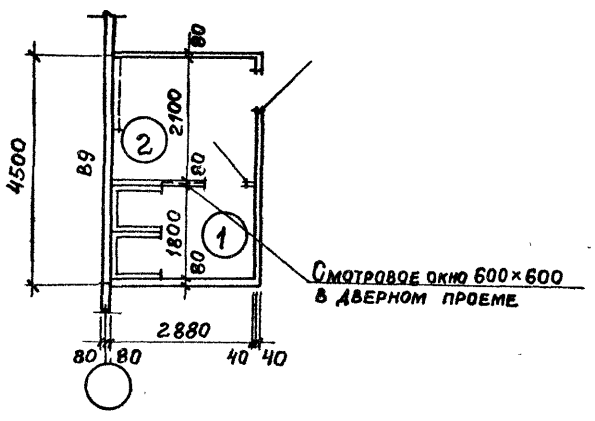

ФК-7

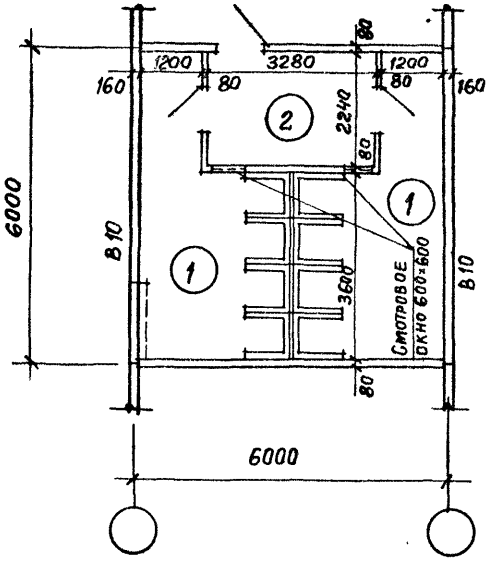

ФК-8

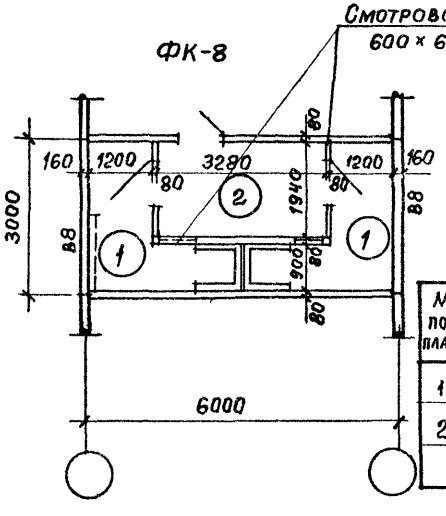

Экспликация помещений

N по плану	Наименование	Тип / Площадь м² ФК-4	ФК-5	ФК-6	ФК-7	ФК-8
1	Процедурная	15,6	7,8	5,2	26,2	5,0
2	Помещение для ожидания	6,0	6,0	6,0	7,3	7,6

Ст техн.	Михайлина	
ГАП	Терешкин	
ГИП	Пастернак	
Нач. ОТП	Петров	

416-09-22.83 4-18 АР

Фотарии кабинные на 2,3,4 и 6 кабин ФК-4 ... ФК-8. Планы.

Стадия	Лист	Листов
		1

ПРОМСТРОЙПРОЕКТ

1446-05

Копировал Залалуева

Формат А3

Согласовано: Типпроектзавод, Гипронефтеспецстрой, Союзпромстройпроект, Ленпромстройпроект, Уралпромстройпроект, Ленинградский Промстройпроект, Ленпромстройпроект, Гипрокаучук, Гипрорезина, Гипрошина, Лен

ФК-1

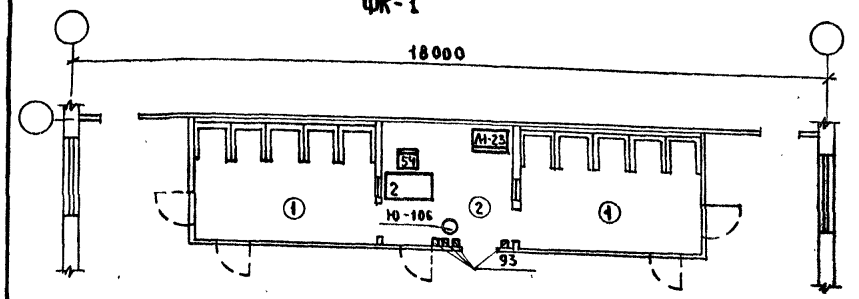

Стенками кабины высотой 1,5 м. служат вертикально расположенные эритемные лампы ЛЭ-30 в количестве 10÷12 штук на кабину. Они устанавливаются на высоте 0,5 м от пола.

Пропускная способность одной кабины 20 чел. в час/ при средней продолжительности прибывания 2,5 - 3 мин./

В перегородках помещений медперсонала должны быть смотровые окна 0.5×0,5 м. на высоте 1.4 м. от пола.

Кабины обеспечиваются песочными часами и звуковой сигнализацией.

Расчетную продолжительность работы Фотария в смену следует принимать 30 мин.

ФК-2

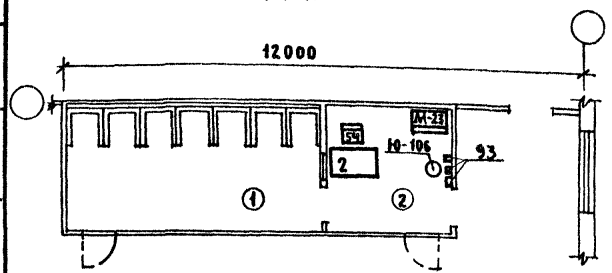

ФК-3

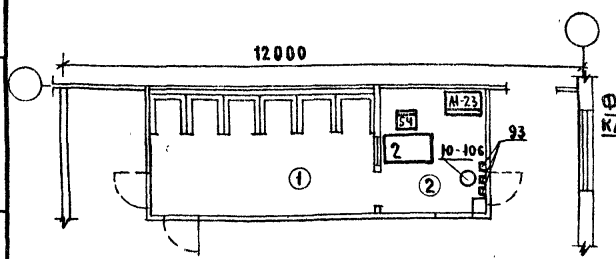

Экспликация оборудования

NN обор.	Наименование оборудования	Марка тип	Габаритные размеры мм. длина	ширина	высота	Показатели электротока потреб. мощн.	фазн. напр.	Вес в кг.	Цена в руб.	К-во /по маркам/ ФК-I	ФК-II	ФК-III	Завод изготовитель
2	Стол врача	ОН-7	1100	630	740				38	1	1	1	Северо-Осетинское произ. меб.
		301/1											объед. „Казбек"
54	Стул полумягкий	ОН-7	430	470	770				7	1	1	1	Черкасская мебельная
		301/7											фабрика
М-23	Шкаф медицинский	Т764-1	630	450	1610			55	22	1	1	1	Научно-производственное
	одностворчатый	141-78											объед. радиоэлектрмед
													аппаратуры г. Львов
93	Вешалка для полотенец	ОН-1 149/35	672	107	727				12	5	3	3	Тюменский з-д мед. обор. и инструментов
Ю-106	Ведро педальное	СТУ								1	1	1	Бигосовский завод
		17-60	315	373	360			3.5	4				„Зооветинструмент"

Фрагмент плана одноместных кабин с лампами ЛЭ-30

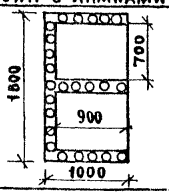

Должность	Фамилия	Подпись	Дата
Нач. ОКТиКО	Ганзбург		
Гл. инж. отд.	Парафенюк		
Гл. инж. пр.	Коллиаков		
Рук. груп.	Потапова		
Ст. инж.	Бочарова		
Ст. инж.	Третьяк		
Инж.	Орлова		

416-09-22.83 4-19 ТХ

Фотарии кабинные ФК-1, ФК-2, ФК-3 Схемы расположения оборудования

Стадия	Лист	Листов
		1

ГИПРОНИИЗДРАВ

1446-05

Согласовано: Гипростройпроект Перешкин

Инв. N подл. | Подпись и дата | Взам. инв. N

ФК-4

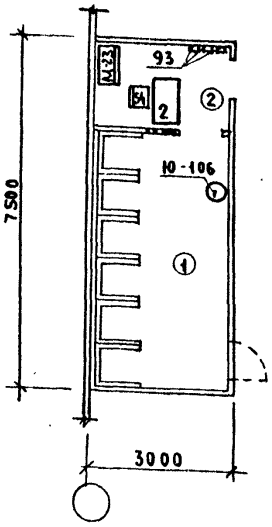

ФК-5

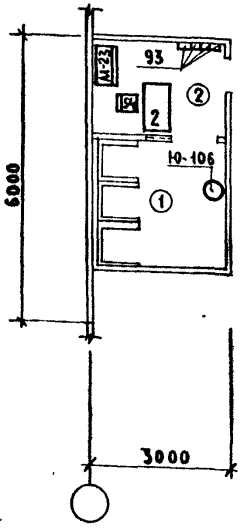

ФК-6

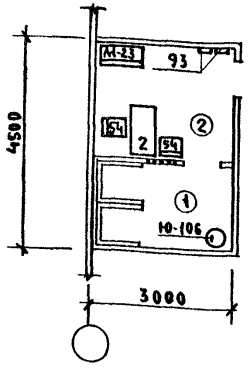

ФК-7

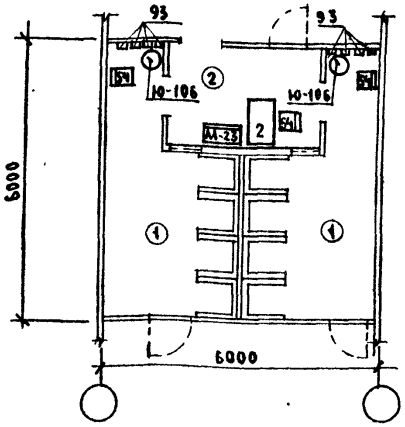

ФК-8

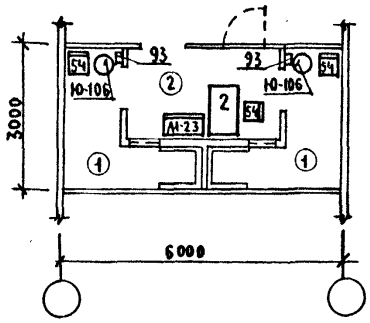

ЭКСПЛИКАЦИЯ ОБОРУДОВАНИЯ

NN обор.	Наименование оборудования	Марка тип	Габаритные размеры мм. Длина	Ширина	Высота	Показатели электротока потреб. мощн.	разн. напряж.	Вес в кг	Цена в руб.	Кол-во /по маркам/ ФК-IV	ФК-V	ФК-VI	ФК-VII	ФК-VIII	Завод изготовитель
2	СТОЛ ВРАЧА	ОН-7	1100	630	740				38	1	1	1	1	1	СЕВЕРО-ОСЕТИНСКОЕ ПР.
		301/1													МЕБ. ОБЪЕД. „КАЗБЕК"
54	СТУЛ ПОЛУМЯГКИЙ	ОН-7	430	470	770				7.5	1	1	2	3	3	ЧЕРКАССКАЯ МЕБЕЛЬНАЯ
		301/7													ФАБРИКА
М-23	ШКАФ МЕДИЦИНСКИЙ	ТУ64-1	630	450	1610			55	22	1	1	1	1	1	НАУЧНО-ПРОИЗВОДСТВЕННОЕ
	ОДНОСТВОРЧАТЫЙ	141-78													ОБЪЕД. РАДИО-ЭЛЕКТРО МЕД.
															АППАРАТУРЫ Г. ЛЬВОВ
93	ВЕШАЛКА ДЛЯ ПОЛОТЕНЕЦ	ОН-1 149/35	672	107	727				12	3	3	2	8	2	ТЮМЕНСКИЙ З-Д МЕД. ОБОР. И ИНСТРУМЕНТОВ
Ю-106	ВЕДРО ПЕДАЛЬНОЕ	СТУ								1	1	1	2	2	БИГОСОВСКИЙ ЗАВОД
		17-60	315	373	360			3.5	4						„ЗООВЕТИНСТРУМЕНТ"

Должность	Фамилия	Подпись	Дата
НАЧ. ОНТиКО	ГАНЗБУРГ		
ГА. ИНЖ. ОТД.	ПАРАФЕНЮК		
ГА. ИНЖ. ПР.	КОЛМАКОВ		
РУК. ГРУП.	ПОТАПОВА		
СТ. ИНЖ.	БОЧАРОВА		
СТ. ИНЖ.	ТРЕТЬЯК		
ИНЖЕНЕР	ОРЛОВА		

416-09-22.83 4-20 ТХ

ФОТАРИИ КАБИННЫЕ ФК-4 ФК-5 ФК-6 ФК-7 ФК-8

СХЕМЫ РАСПОЛОЖЕНИЯ ОБОРУДОВАНИЯ

Стадия	Лист	Листов
		1

ГИПРОНИИЗДРАВ

Копировал: Бе 1446-05 Формат А4

Согласовано: Перешкин Пристройпроект

Инв. N подл. | Подпись и дата | Взам. инв. N

ЛГЖу-1А

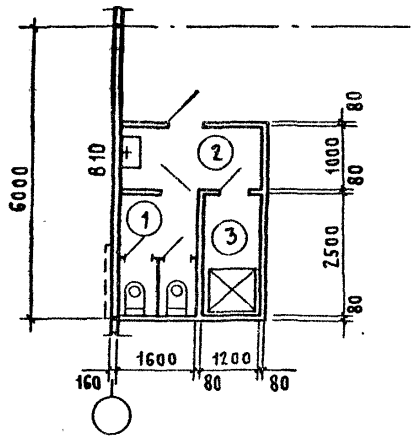

ЛГЖу-1Б

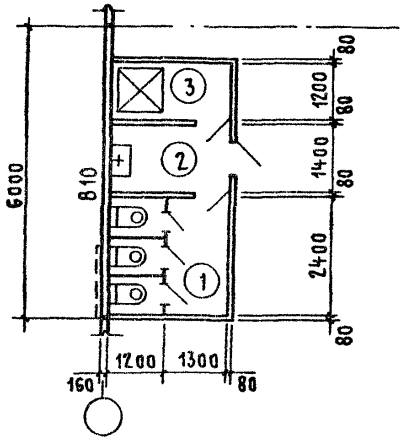

ЛГЖу-1В

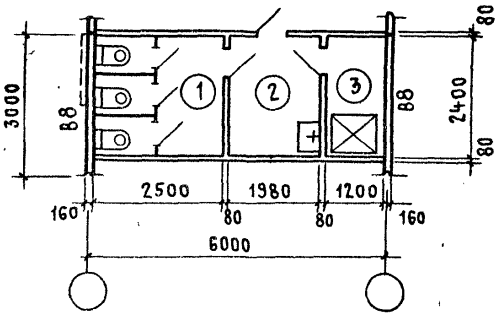

ЛГЖу-2

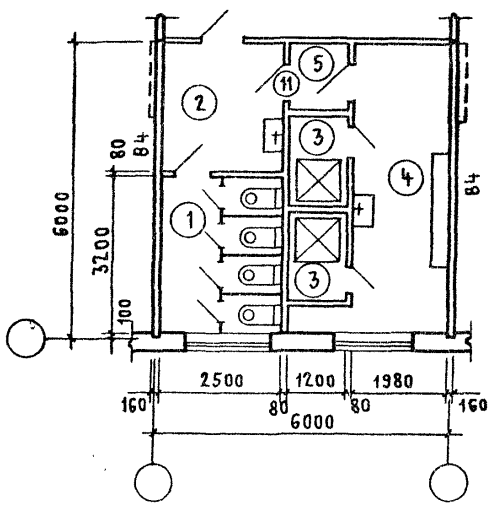

ЛГЖу-3

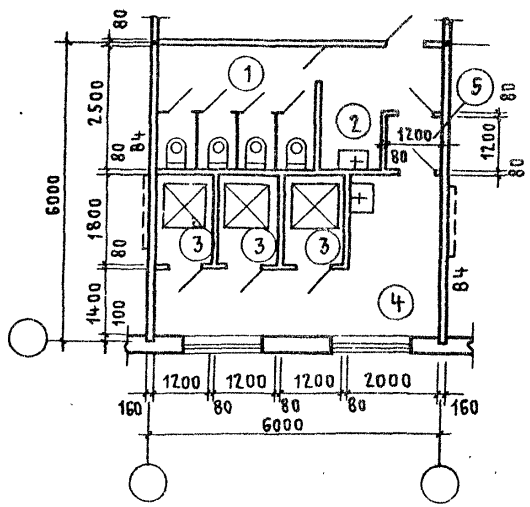

Экспликация помещений

№ по плану	Наименование	Тип. Площадь м² ЛГЖу-1А	ЛГЖу-1Б	ЛГЖу-1В	ЛГЖу-2	ЛГЖу-3
1	Уборная	4,0	6,0	6,0	8,0	8,0
2	Тамбур общий	2,9	3,5	4,6	6,5	4,9
3	Кабина для процедур	3,0	3,0	2,8	4,2	6,3
4	Помещение для раздевания	—	—	—	11,8	12,3
5	Тамбур помещения для личной гигиены женщин	—	—	—	1,5	1,4

Согласовано: Колмаков 11.05.83; Смирнов 12.05.83

Инв. № подл. | Подпись и дата | Взам. инв. №

Ст. техн	Михайлина	
ГАП	Терешкин	
Гип	Пастернак	
Нач. отд	Петров	

416-09-22.83 4-21АР

Помещение для личной гигиены женщин при уборных ЛГЖу-1А; ЛГЖу-1Б; ЛГЖ-1В; ЛГЖу-2 ЛГЖу-3. Планы

Стадия	Лист	Листов
		1

Промстройпроект

1446-05

Копировал Кац

Формат А3

Экспликация оборудования

NN обор.	Наименование оборудования	Марка Тип	Габаритные размеры мм Длина	Ширина	Высота	Показатели электротока Потреб. мощн.	Разн. напр.	Вес в кг	Цена в руб.	Кол-во/по маркам/ ЛГЖУ-1А	ЛГЖУ-1Б	ЛГЖУ-1В	ЛГЖУ-2	ЛГЖУ-3	Завод изготовитель
Э-52	УНИТАЗ КОЗЫРЬКОВЫЙ		670	400	36			16	8.85	2	3	3	4	4	Кировский завод
	„КОМПАКТ"														„Строй фаянс"
Э-55	УМЫВАЛЬНИК ПОЛУКРУГ-	ГОСТ	550	480	180			11,5		1	1	1	2	2	Лобненский завод
	ЛЫЙ „УТРО"	23759-79													стройфарфора
															им Н.К.Крупской
Э-82	ЭЛЕКТРОСУШИТЕЛЬ	ЕР-4	230	200	193	1,35	1Ф/220	4,2	25	1	2	2	4	4	Утенский завод
															лабораторных печей
Э-97	ДУШ ГИГИЕНИЧЕСКИЙ									1	1	1	2	3	Казанский завод
Э-97б	ТЕРМОСМЕСИТЕЛЬ ВОДЫ	ЕМ-43д	200	130	95			3		1	1	1	2	3	„Сантехоборудования"
Э-97в	ПУСК С КОННЫМ ПОВОРОТНЫМ РЫЧАГОМ		240	100	154			3		1	1	1	2	3	"
Э-97А	ПОДДОН ДУШЕВОЙ МЕЛКИЙ	ПМП-20	900	900	165			55		1	1	1	2	3	Гомельский завод „Сантехоборудования"
Ю-106	ВЕДРО ПЕДАЛЬНОЕ	СТУ													Бигосовский завод
		П-60	315	373	360			3,5		1	1	1	2	3	„Зооветинструмент"
10	СТОЛ ПАЛАТНЫЙ		850	630	740								1	1	
42	КУШЕТКА СМОТРОВАЯ		1850	600	500								1	1	
54	СТУЛ ПОЛУМЯГКИЙ		430	470	470								2	3	
93	ВЕШАЛКА ДЛЯ ПОЛОТЕНЕЦ	ИНД-ОН													Предприятия мин. лесной
		1-149/35	672	107	727					1	1	1	4	4	и деревообраб. пром. СССР

ЛГЖУ-1А

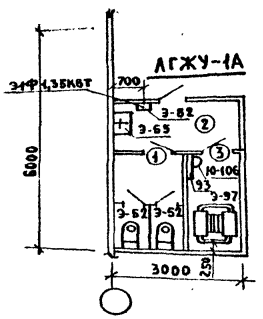

ЛГЖУ-1Б

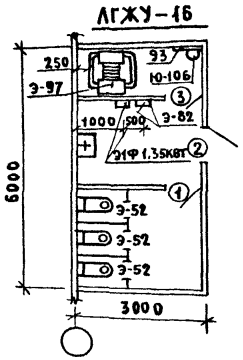

ЛГЖУ-1В

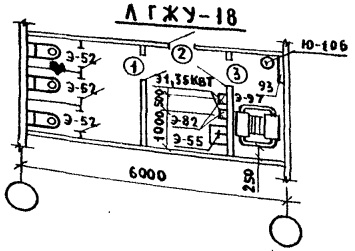

ЛГЖУ-2

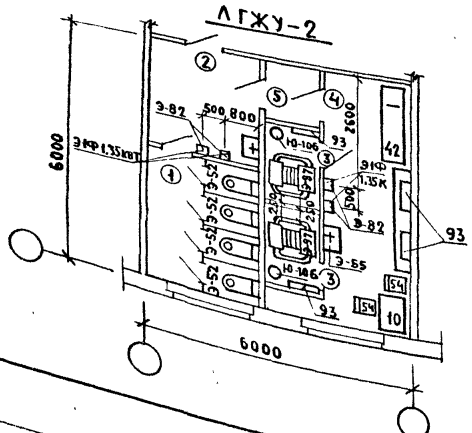

ЛГЖУ-3

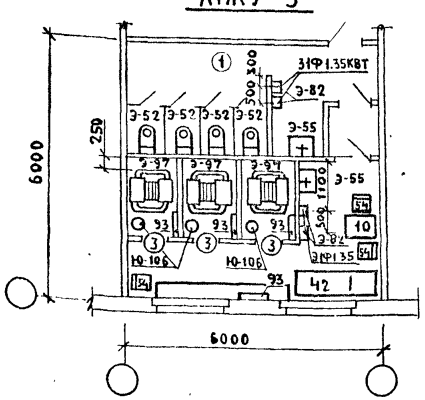

Должность	Фамилия	Подпись	Дата
Нач. ОМТиКО	Ганзбург		
Гл. инж. отд.	Парафенюк		
Гл. инж. пр.	Колмаков		
Рук. груп.	Потапова		
Ст. инж.	Бочарова		
Ст. инж.	Третьяк		
Инженер	Орлова		

416-09-22.83 4-22 ТХ

Помещения личной гигиены женщин при санузлах ЛГЖу-1; ЛГЖу-2; ЛГЖу-3 Схемы расположения технологического оборудования

Стадия	Лист	Листов
		1

ГИПРОНИИЗДРАВ

Копировал: Бе 1446-05 Формат А4

Согласовано: Гипростройпроект

Инв. № подл. | Подпись и дата | Взам. инв. №

ЛГЖ$_3$-1

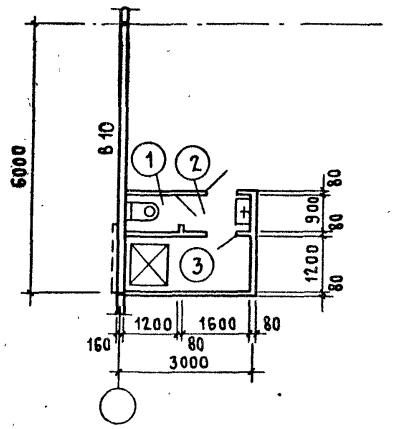

ЛГЖ$_3$-2

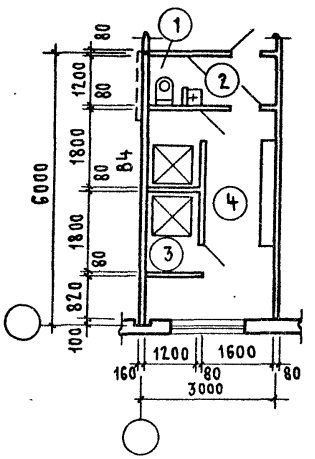

ЛГЖ$_3$-3

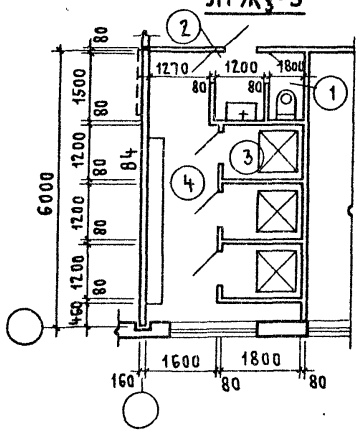

ЛГЖ$_3$-4

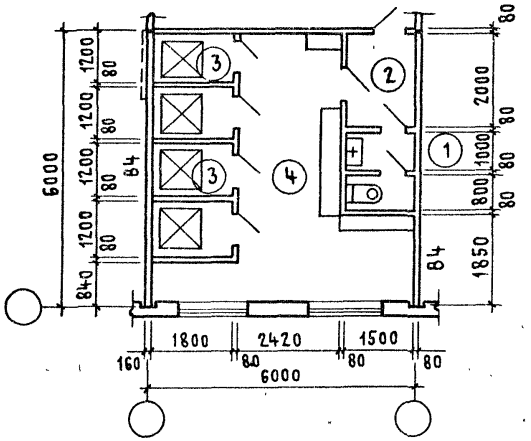

Экспликация помещений

№ по плану	Наименование	Тип площадь м²			
		ЛГЖ$_3$-1	ЛГЖ$_3$-2	ЛГЖ$_3$-3	ЛГЖ$_3$-4
1	Уборная (с тамбуром)	1,0	1,0	1,2	2,7
2	Тамбур общий	1,4	2,2	1,8	3,0
3	Кабина для процедур	3,6	4,2	6,3	8,4
4	Помещение для раздевания	—	7,2	7,5	18,6
5	Тамбур помещения для	—	—	—	—
	личной гигиены женщин				

Ст. техн.	Михайлина		416-09-22.83	4-23АР
Ст. арх.	Добромыслова		Помещение для личной гигиены женщин при здравпункте ЛГЖ$_3$-1 ... ЛГЖ$_3$-4. Планы.	Стадия / Лист / Листов 1
ГАП	Терешкин			ПРОМСТРОЙПРОЕКТ
ГИП	Пастернак			
Нач. отп.	Петров			

Согласовано: Гипроникиздрав — Колмаков 12.05.83; Цикипромзданий — Смирнов 12.05.83

Инв. № подл. | Подпись и дата | Взам. инв. №

1446-05

Копировал Куц

Формат А3

ЛГНЗ-1

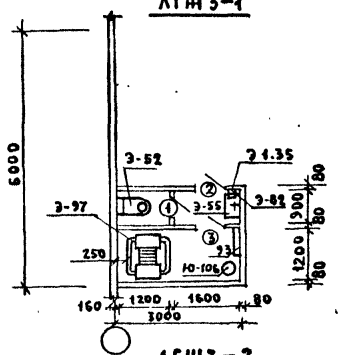

ЛГНЗ-2

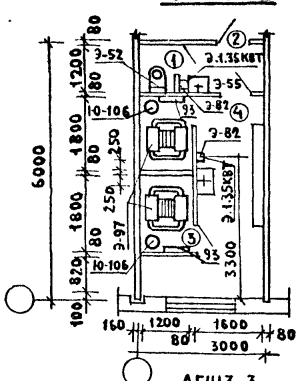

ЛГНЗ-3

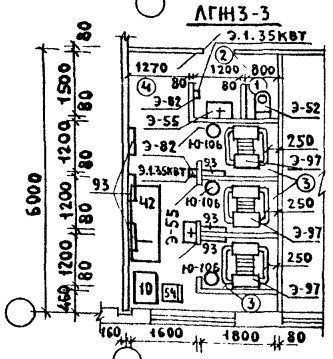

ЛГНЗ-4

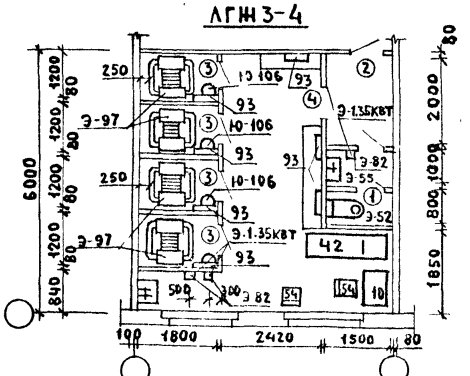

ЭКСПЛИКАЦИЯ ОБОРУДОВАНИЯ

NN обор.	Наименование оборудования	Марка Тип	Габаритные размеры мм Длина	Ширина	Высота	Показатели электротока Потр. мощн.	Фазн. напр.	Вес в Кг.	Цена в руб.	Кол-во ЛСХ 1	ЛДК 2	ЛСХ 3	ЛДК 4	Завод изготовитель
Э-52	Унитаз козырьковый		670	400	36			16	8.85	1	1	1	1	Кировский завод
	„Компакт"													„Стройфарфор"
Э-55	Умывальник полукруг-	ГОСТ	550	480	180			11,5		1	2	2	2	Лобненский завод
	лый „Утро"	23759-												стройфарфора
		-79												им.Н.К.Крупской
Э-82	Электросушитель	ЕР-4	230	200	193	1.35	1Ф/220	4,2	25	1	2	2	3	Утенский завод
														лабораторных печей
Э-97	Душ гигиенический	1Н-381А								1	2	3	4	Казанский завод
Э-97б	Термосмеситель воды	СМ-436А	200	130	95			3		1	2	3	4	„Сантехоборудования"
Э-97в	Пуск с ножным поворотным рычагом		240	100	154			3		1	2	3	4	"
Э-97А	Поддон душевой мелкий	ПММ20	900	900	105			55		1	2	3	4	Гомельский завод
														„Сантехоборудования"
Ю-106	Ведро педальное	СТУ												Бигосовский завод
		17-60	315	373	360			3,5						„Зооветинструмент"
10	Стол палатный		850	630	740							1	1	
42	Кушетка смотровая		1850	600	500							1	1	
54	Стул полумягкий		430	470	470							1	2	
93	Вешалка для полотенец	ИНД-ОН								1	2	6	7	Предприятия мин. лесной
		1-149/35	672	107	727									и деревообраб. пром. СССР

Должность	Фамилия	Подпись	Дата
Нач.оптики	Ганзбург		
Гл.инж.отд.	Парафенюк		
Гл.инж.пр.	Колмаков		
Рук.гр.	Потапова		
Ст.инж.	Бочарова		
Ст.инж.	Третьяк		
Инженер	Орлова		

416-09-22.83 4-24 ТХ

Помещения личной гигиены женщин при здравпунктах ЛГНЗ-1; ЛГНЗ-2; ЛГНЗ-3; ЛГНЗ-4
Схема расположения технологического оборудования

Стадия	Лист	Листов
		1

ГИПРОНИИЗДРАВ

1446-05 Копировал: Бе Формат А4

Согласовано: Перешкин, Промстройпроект

Инв.№ подл. | Подпись и дата | Взам.инв.№

Наименование и экспликационный номер помещений здравоохранения	Полы	Потолок	Стены и перегородки		Отделка низа стен и перегородок (панель)		Температура воздуха в помещениях	Кратность обмена воздуха		Примечание
	Покрытие	Окраска	Штукатурка или затирка	Окраска или облицовка	Окраска или облицовка	Высота мм		Приток	Вытяж.	
1 - Вестибюль	Линолеум	ПВА	—	ПВА			18	0	1	
2 - Регистратура	То же	То же	—	То же			18	0	1	
3 - Перевязочная чистая	-"-	-"-	—	Глазурованная плитка			22	1.5	2	
4 - Перевязочная гнойная	-"-	-"-	—	То же			22	1.5	2	
5 - Кабинет приема больных	-"-	-"-	—	ПВА			20	1	1	
6 - Зубоврачебный кабинет	-"-	-"-	—	-"-			20	2	3	
7 - Комната временного пребывания больных	Линолеум	ПВА	—	ПВА			20	1	1	
8 - Комната дежурного медперсонала	-"-	-"-	—	-"-			20	1	1	
9 - Кладовая	Керамическая плитка	-"-	—	-"-			16	0	1	
10 - Уборная	-"-	-"-	—	-"-	Глаз. плитка	1500	20	0		Вытяжка из расчета 50 м³ на 1 унитаз
11 - Коридор	Линолеум	-"-	—	-"-			18	0	1	
12 - Тамбур	Керамическая плитка	-"-	—	-"-			16	0	1	
Ингаляторий	Линолеум	-"-	—	Глазурованная плитка			20	8	10	
Фотарии	Штучный паркет	Клеевая	—	ПВА			20	3	4	
Помещения ЛГЖ	Керамическая плитка	ПВА	—	-"-	Глазуров. плитка	1500	20	0		Вытяжка из расчета 50 м³ на 1 гигиен. душ

Должность	Фамилия	Подпись	Дата
Начальник	Ганзбург		
Гл. инж. отд.	Парфенюк		
Гл. инж. пр.	Колмаков		
Рук. гр.	Потапова		
Ст. инж.	Бочарова		
Ст. инж.	Третьяк		
Инженер	Орлова		

416-09-22.83 4-25

Таблица отделки и кратности обмена воздуха помещений здравоохранения

Стадия	Лист	Листов
		1

ГИПРОНИИЗДРАВ

1446-05

Согласовано

Инв. № подл. | Подпись и дата | Взам. инв. №

ЦЕНТРАЛЬНЫЙ ИНСТИТУТ
ТИПОВОГО ПРОЕКТИРОВАНИЯ ГОССТРОЯ СССР
МИНСКИЙ ФИЛИАЛ

220600, г.Минск, ул.К.Маркса, 32

Сдано в печать 06.03.1989 г.
Заказ № 484 Тираж 20 экз.
Инв.№ 1446/5.

gost.e-ecolog.ru