ТИПОВОЙ ПРОЕКТ
416-7-134

ПРАЧЕЧНАЯ СПЕЦОДЕЖДЫ ПРОИЗВОДИТЕЛЬНОСТЬЮ 500 КГ В СМЕНУ

Альбом II
Архитектурно-строительные чертежи

Состав проекта:

Альбом I – Пояснительная записка; технологические чертежи.
Альбом II – Архитектурно-строительные чертежи.
Альбом III – Чертежи санитарно-технических систем и устройств.
Альбом IV – Электротехнические чертежи, чертежи по связи и сигнализации, чертежи КИП и автоматики.
Альбом V – Сметы.
Альбом VI – Заказные спецификации.
Альбом VII – Задание заводу изготовителю щитов

Разработан Государственным проектным институтом „Гипробытпром"

Утвержден Министерством бытового обслуживания населения РСФСР приказ N 135 от 21 апреля 1975г
Введен в действие институтом с 1 октября 1975г. приказ № 137

gost.e-ecolog.ru

Содержание альбома

NN стр.	Наименование чертежей	NN листов
1.	Обложка, совмещенная с титульным листом	лист 1
2.	Заглавный лист	АС-1
3.	Пояснительная записка	АС-2
4.	План на отметке 0,000	АС-3
5.	План расположения отверстий в перегородках	АС-4
6.	фасады и разрезы	АС-5
7.	План кровли и план полов. Указания по отделочным работам	АС-6
8.	План фундаментов. фрагменты плана 1,2.	АС-7
9.	Армирование фундаментов ф-1 ÷ ф-5	АС-8
10.	План подземного хозяйства и фундаментов под оборудование	АС-9
11.	Подземное хозяйство. Сечение 1-1 ÷ 8-8 фундаменты фп-1 и фп-2, щит щ-1	АС-10
12.	фундаменты под оборудование фо-1 ÷ фо-8	АС-11
13.	Монтажный план и разрезы каркаса	АС-12
14.	Монтажный план покрытия Монтажный план раскладки перемычек	АС-13
15.	Монтажные схемы навески стеновых панелей	АС-14
16.	Навес по оси Д. Металлические изделия МК-1 ÷ МК-3	АС-15
17.	Монтажный план подвесных путей и детали	АС-16
18.	Площадки градирни и в бойлерной. Лестница насосной. Подвеска у оси 4/Д	АС-17
19.	Вентканеры NN 1 и 2.	АС-18
20.	Дополнительные закладные детали для железобетонных элементов КП II-1а; 16012-3а Узел 1. Узел для влажных помещений. Узлы 2;3;4	АС-19
21.	Загрузочные люки тип 1 и тип 2	АС-20
22.	Металлические изделия МК-4 ÷ МК-13	АС-21
23.	Склад растворителя. Подъездная площадка в осях Д/3-5	АС-22
24.	Сводная спецификация сборных железобетонных элементов. Выборка стальных изделий заводского изготовления.	АС-23
25.	Краткие рекомендации по организации строительно-монтажных работ	ОС-1

Типовой проект разработан в соответствии с действующими нормами и правилами и предусматривает мероприятия, свеспечивающие взрывобезопасность и пожаробезопасность при эксплуатации здания

Главный инженер проекта [подпись] Лейбов

Перечень примененных стандартов и типовых чертежей

NN п/п	Наименование и характеристика чертежей	N серии и выпуска (альбома) чертежей
1.	Двери деревянные входные и служебные для жилых и общественных зданий. Двери деревянные входные, стандартные	1,135-1 альбом 1
2.	Архитектурные детали утепленных покрытий одноэтажных промышленных зданий. Рабочие чертежи типовых деталей парапетов, карнизов, ендов.	2.460-5 вып. 1
3.	Монолитные ж.б. фундаменты под типовые колонны прямоугольного сечения одноэтажных промышленных зданий. Материалы для проектирования	1.412-1 вып. 1,2
4.	ж.б. фундаментные балки для стен производственных зданий. Фундаментные балки для стен с шагом колонн 6 м.	1.415-1 вып. 1
5.	Сб.ж.б. колонны прямоугольного сечения для одноэтажных промышленных зданий. Колонны для бескрановых зданий с подвесным транспортом с пролетами 12, 18 и 24 м при шаге колонн 6 м	КЭ-01-49 вып. 2.
6.	ж.б. предварительно напряженные балки с параллельными поясами пролетом 12 м. для покрытий зданий с плоской и скатной кровлей	1.462-1 вып. 1 и 2
7.	Сб.ж.б. предварительно напряженные плиты для покрытий производственных зданий размером 3×6 и 1,5×6 м со стержневой, проволочной и прядевой арматурой. Рабочие чертежи плит размером 3×6	1.465-7 вып. 1 часть 1
8.	То же — " — 1,5×6 м. Рабочие чертежи ж.б. стаканов для крепления дефлекторов, зонтов и крышных вентиляторов	1.465-7 вып. 3 часть — " — вып. 5
9.	Перемычки сб.ж.б. для жилых и общественных зданий. Перемычки для стен из одинарного кирпича	1.139-1 вып. 1
10	Унифицированные сб.ж.б. непроходные каналы для прокладки трубопроводов различного назначения и кабелей. Материалы для проектирования и сб.ж.б. элементы внутрицеховых каналов	ИС-01-04 вып. 7.
11.	Стеновые панели для производственных зданий с шагом колонн 6 м. панели для стен отапливаемых зданий.	1.432-5 вып. 1
12.	Унифицированные закладные детали сб.ж.б. конструкций инженерных сооружений промышленных предприятий;	3.400-6
13.	Стальные изделия крепления панельных стен одноэтажных производственных зданий с ж.б. каркасом	1.439-1
14.	Стальные изделия для сопряжения сб.ж.б. конструкций одноэтажных промышленных зданий	1.400-7
15.	Стальные лестницы, переходные площадки и ограждения Деталировочные чертежи (КМ)	1.459-2

Содержание альбома (продолжение)

26	Камера дезинфекционная пароформалиновая 5 м³ КДФС-5. План разрезы 1-1; 2-2 Узлы	КЖ-1

Сводная спецификация столярных изделий

Наименование элем-та	Марка блока	Размеры блока в×h (в мм).	Количество шт. левых	Количество шт. правых	Гост или серия	Примечан.
Дверные блоки	ДВВ 77-7/8	1476 × 2388	—	4	Серия 1.135-1 Альбом I	
	ДВВ 77-3	1476 × 2388	—	2	— " —	
	ДВ8-4	886 × 2088	2	—	— " —	
	Д2 / Д2'	1476 × 2371	3 / 2	— / 3	Гост 6629-74	Д2'; Д4' быть железом по асбестовому картону
	Д4 / Д4'	970 × 2371	8 / 2	8	— " —	
	Д 10	670 × 2071	9	8	— " —	
	ДТ9	986 × 2088	2	1	Серия 1.135-1 Альбом II	
Оконные блоки	НС9-174	4490 × 1164	24		Гост 12506-67 серия 1.436-4, вып. 1	В три окна марки НС9-174 устанавливаются жалюзийные решетки (см. ниже)
	НС1-94	1461 × 1164	6		— " —	
	Н1-94	1461 × 1164	4		— " —	
	ВС3-94	2693 × 1182	10		— " —	
	ВС1-94	1445 × 1182	10		— " —	
Загрузочные люки	тип 1	1290 × 1110	2		см. лист	Створки люков окрасить под цвет переплетов
	тип 2	1200 × 2375	1		АС-20	
Шкафы деревянные для хранения одежды	Дс-33,2	700 × 1870	1		серия 1.472-5 в.1	—
	Дс-33,4	1380 × 1870	1		— " —	
	2Дс-33,4	— " —	1		— " —	
	Дс-40,4	1580 × 1870	4		— " —	
	2Дс-40,4	— " —	1		— " —	
Шкафы стальные	М3-50	1000 × 1893	2		Серия 1.472-1	—
Перегородки кабин уборных из деревянных щитов	Щит Т.1	175 × 1750	2		Серия Г-903 раздел V выпуск 56	—
	Щит Т.2	350 × 1750	1			
	Щит Т.3	550 × 1750	2			
	Щит Т.4	1200 × 1750	1			
Жалюзийная решетка треста „Сантехдеталь"	СТД 5290	225 × 490	3×3 = 9		Серия 4.904-16 вып. 1,2,3	Устанавливаются в окна марки НС9-174, тип узла воздухозабора Т-6 (см. фасады)
	СТД 5288	150 × 490	1×3 = 3			
	СТД 5291	225 × 580	3×3 = 9			
	СТД 5289	150 × 580	1×3 = 3			

Гл. инж. ин-та	[подпись]	Тараскин	Т. арх. пр-та
Гл. инж. пр-та	[подпись]	Лейбов	Гл. специалист
Гл. констр. инж-та	[подпись]	Пронский	Исполнитель
Рук. мастерской	[подпись]	Куцер	
Гл. инж. маст.	[подпись]	Куцер	
Гл. инж. пр-та	[подпись]	Бурцев	
Гл. инж. пр-та	[подпись]	Пронский	
Гл. констр. инж-та	[подпись]	Карпова	

ГИПРОБЫТПРОМ Москва 1974 г	Заглавный лист	ТИПОВОЙ ПРОЕКТ 41Б-7-134
Прачечная спецодежды производительностью 500 кг. в смену		АЛЬБОМ II
		ЛИСТ АС-1

I. Общая часть.

Рабочие чертежи типового проекта здания прачечной спецодежды производительностью 500 кг в смену разработаны институтом „Гипробытпром" на основании задания на проектирование, утвержденного 21 июня 1974 года заместителем министра бытового обслуживания населения РСФСР.

При разработке настоящего проекта учтены следующие условия строительства:

1. Сейсмичность района – не выше 6 баллов;
2. Территория – без подработки горными выработками;
3. Расчётная зимняя температура воздуха – 30°С;
4. Скоростной напор ветра – для I географического района;
5. Вес снегового покрова – для III района;
6. Рельеф территории – спокойный;
7. Грунтовые воды – отсутствуют;
8. Грунты в основаниях – непучинистые, непросадочные со следующими нормативными характеристиками:
$\varphi^н = 28°$; $C^н = 0{,}02$ кг/см²; $E = 150$ кг/см²; $\gamma_о = 1{,}8$ т/м³.

II Схема генерального плана.

Прачечная спецодежды предназначена для нужд промышленных предприятий. Территория прачечной может располагается как в промышленной, так и в санитарно-защитной зонах.

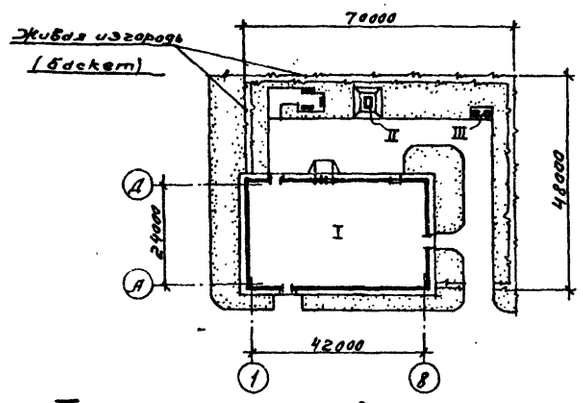

III. Объемно-планировочное решение.

Здание прачечной запроектировано одноэтажным, двухпролетным. В основу планировки положена укрупненная модульная сетка 6×12 метров. Привязка конструктивных элементов к осям выполнена в соответствии с указаниями СНиП II-А.4-62.

Административно-бытовая и производственная части прачечной спецодежды решены в едином объёме, в одних и тех же конструкциях.

Внутреннее пространство прачечной разделено как бы на две зоны: производственную – в правой части здания, и административно-бытовую – в левой части здания (см. лист АС-3). Все помещения прачечной связаны между собой двумя коридорами и вестибюлем.

За условную отметку 0.000 принят уровень чистого пола производственных и административно-бытовых помещений.

Здание отапливаемое.

Класс сооружения II.

Степень огнестойкости II.

Планировка прачечной и размещение оборудования предусматривают организацию непрерывного технологического процесса и последовательность обработки спецодежды. Подробные сведения об оборудовании и о технологии обработки спецодежды приведены в технологической части проекта.

Расчёт оборудования бытовых помещений произведен на основании штатного расписания со следующими исходными данными:

Общее списочное количество работающих	Группы производственных процессов СНиП II-М.3-65	В числе общего количества работающих по каждой санитарной группе		В числе работающих в наибольшей смене по каждой санитарной группе	
		Мужчины	Женщины	Мужчины	Женщины
26	Iᵈ	–	7	–	5
	Iᵇ	3	3	3	3
	Iᵈ	–	8	–	4
	IIᵇ	–	2	–	1
	IIIᵇ	3	–	2	–

IV. Конструктивные решения.

Здание прачечной решено в полном каркасе из сборных железобетонных конструкций с навесными стенами из керамзитобетонных панелей толщиной 240 мм. $\gamma = 900$ кг/м³.

Здание двухпролётное 12м+12м и длиной 6м×7=42м, высота от уровня чистого пола до низа балок покрытия по крайним рядам колонн – 3,6м, по среднему ряду – 4,2м.

Кровля скатная с уклоном i = 1:20 с внутренними водостоками, расположенными по крайним рядам колонн.

Конструктивные элементы здания – колонны, балки и плиты покрытия, фундаментные балки и стеновые панели приняты по „Общесоюзному каталогу индустриальных железобетонных и бетонных изделий, обязательных для применения в промышленном строительстве". Сборник К-1. Одноэтажные здания.

Фундаменты под колонны – монолитные железобетонные стаканного типа разработаны по альбомам серии 1.412-1, выпуск II.

При привязке типового проекта к конкретным условиям строительства фундаменты необходимо проверить расчетом.

Кирпичные участки наружных стен, внутренние перегородки и защита панельных стен в помещениях с повышенной влажностью выполняются из глиняного обыкновенного кирпича ГОСТ 530-71 марки „75" на растворе марки „25".

V Общие указания по производству работ.

Проект разработан для условий строительства как в летнее, так и в зимнее время.

Кирпичные стены и перегородки предусматривается возводить методом замораживания. В период оттаивания устойчивость и прочность стен должна быть обеспечена временными креплениями из бревен диаметром 140 мм. (объем 2,8 м³)

Монтаж сборных ж.б. конструкций выполнять в соответствии со СНиП III-16-73. Возведение каменных конструкций в соответствии со СНиП III-В.4-72, устройство других конструктивных элементов в соответствии с действующими СНиП и правил производства и приемки работ и указаниями.

Все закладные и накладные соединительные стальные детали для крепления навесных стеновых панелей защищаются цинковым покрытием толщиной 150 мкм.

В случае расположения здания прачечной в среде с наличием агрессивных газов, защиту металлических соединительных элементов необходимо откорректировать в соответствии со СНиП II-28-73.

VI. Технико-экономические показатели.

№№ п/п	Наименование	Единица измерения	Количество
1	Полезная (общая) площадь	м²	972,6
2	Рабочая площадь производственных помещений	м²	501,4
3	Подсобная площадь	м²	275,3
4	Рабочая площадь вспомогательных помещений	м²	178,7
5	Складская площадь	м²	17,2
6	Площадь участка	га	0,336
7	Площадь застройки	га	0,111
8	Плотность застройки	%	33

Экспликация.

№№	Наименование	Площадь застройки м²	Строительный объем м³
I	Прачечная спецодежды	1106,6	6639,6
II	Склад растворителя	3,7	5,0
III	контейнеры для отходов	2,0	—

Таблица подбора толщины наружных стен и утеплителя

Расчетная температура	Толщина стеновых панелей (керамзитобетон $\gamma = 900$ кг/м³)	Толщина утеплителя в покрытии (пенобетон $\gamma = 300$ кг/м³)
– 20°С	200 мм.	100 мм.
– 30°С	240 мм.	160 мм.
– 40°С	300 мм.	220 мм.

Влажностно-температурные характеристики основных помещений.

Наименование помещений	Температура в °С	Относительная влажность в %
Отделение обезвреживания, отделение первичной сортировки и обезжиривания, экспедиция, отделение ремонта спецобуви	18	60
Отделение стирки, отделение влажно-тепловой обработки	до 20	до 75

ГИПРОБЫТПРОМ Москва 1974 г	Пояснительная записка.	ТИПОВОЙ ПРОЕКТ 416-7-134
Прачечная спецодежды производительностью 500 кг. в смену.		АЛЬБОМ II
		ЛИСТ АС-2

Гл. инженер проекта Пронский
Гл. инж. проекта Бурцев
Рук. лаборатории Судейко
Рук. группы Соболев
Рук. группы Якимов
Ст. архитект. Мишин
Гл. конструктор проекта Гарбацкий
Гл. спец. проекта Лейбов
Рук. группы Кучер
Рук. группы Кучер
Ст. инженер Романеев

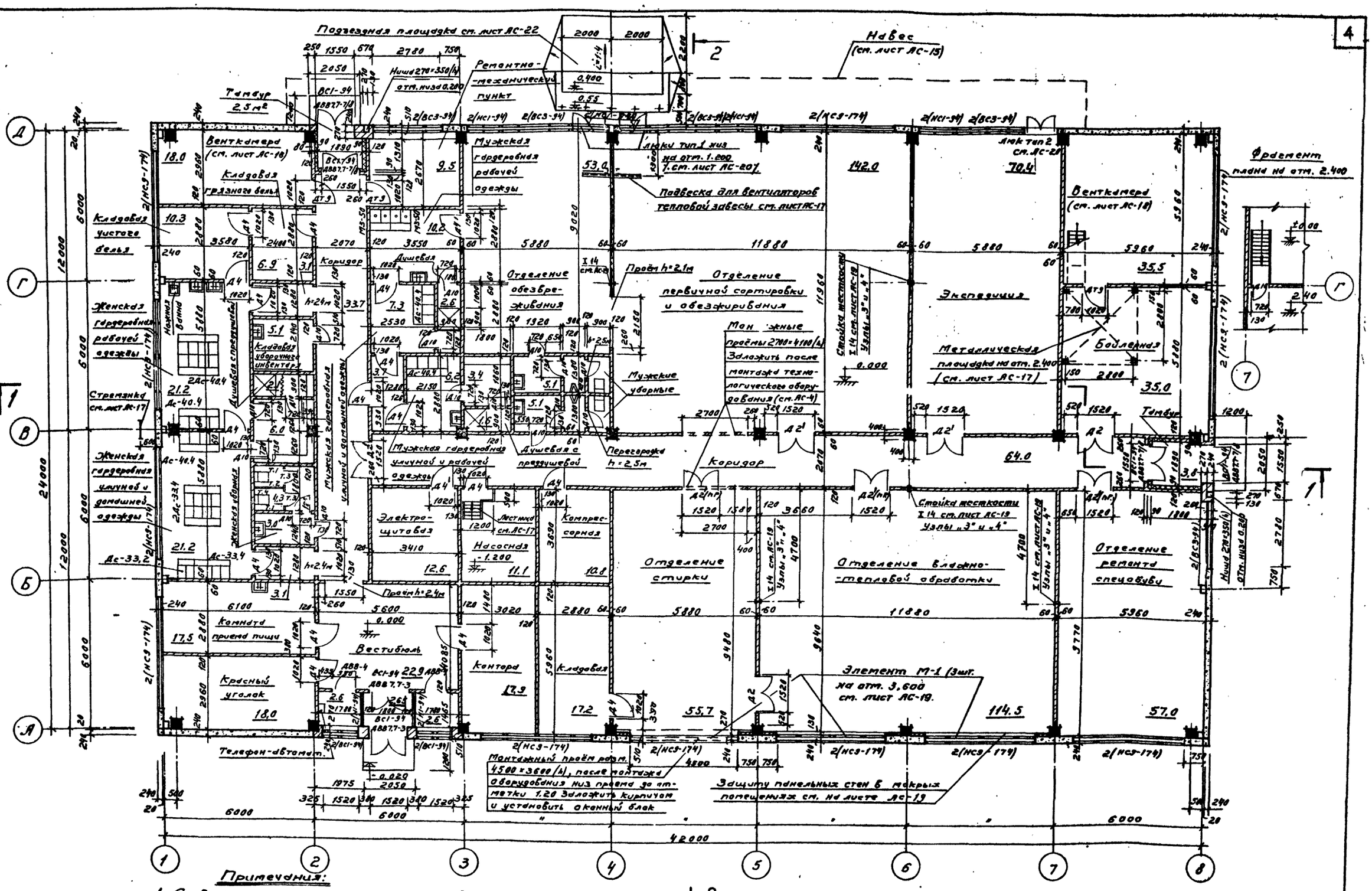

Примечания:

1. Створки нижнего яруса оконных блоков с индексом А заполнить люками типа 1 см. лист АС-20
2. Отверстия в перегородках см. на листе АС-4.
3. Раскладку перемычек см. на листе АС-13.
4. Спецификацию столярных изделий, а также список чертежей см. на листе АС-1.
5. Окна и двери в отделениях стирки и влажнотепловой обработки окрасить за 2 раза пентафталевой эмалью по слою грунта из натуральной олифы.

ГИПРОБЫТПРОМ Москва 1974 г	План на отм. 0,000.	ТИПОВОЙ ПРОЕКТ 416-7-134	
Прачечная спецодежды производительностью 500 кг. в смену.		АЛЬБОМ I	
		ЛИСТ АС-3	

Согласовано:

Гл. инж. института	Тараскин	Гл. арх. проекта	Бурцев
Гл. инж. проекта	Лейбов	Гл. спец. констр.	Бройда
Руковод. АСМ	Куцер	Рук. группы	Гуденко
Гл. инженер АСМ	Куцер	Ст. архитект.	Якимов
Гл. архит. АСМ	Романеев		

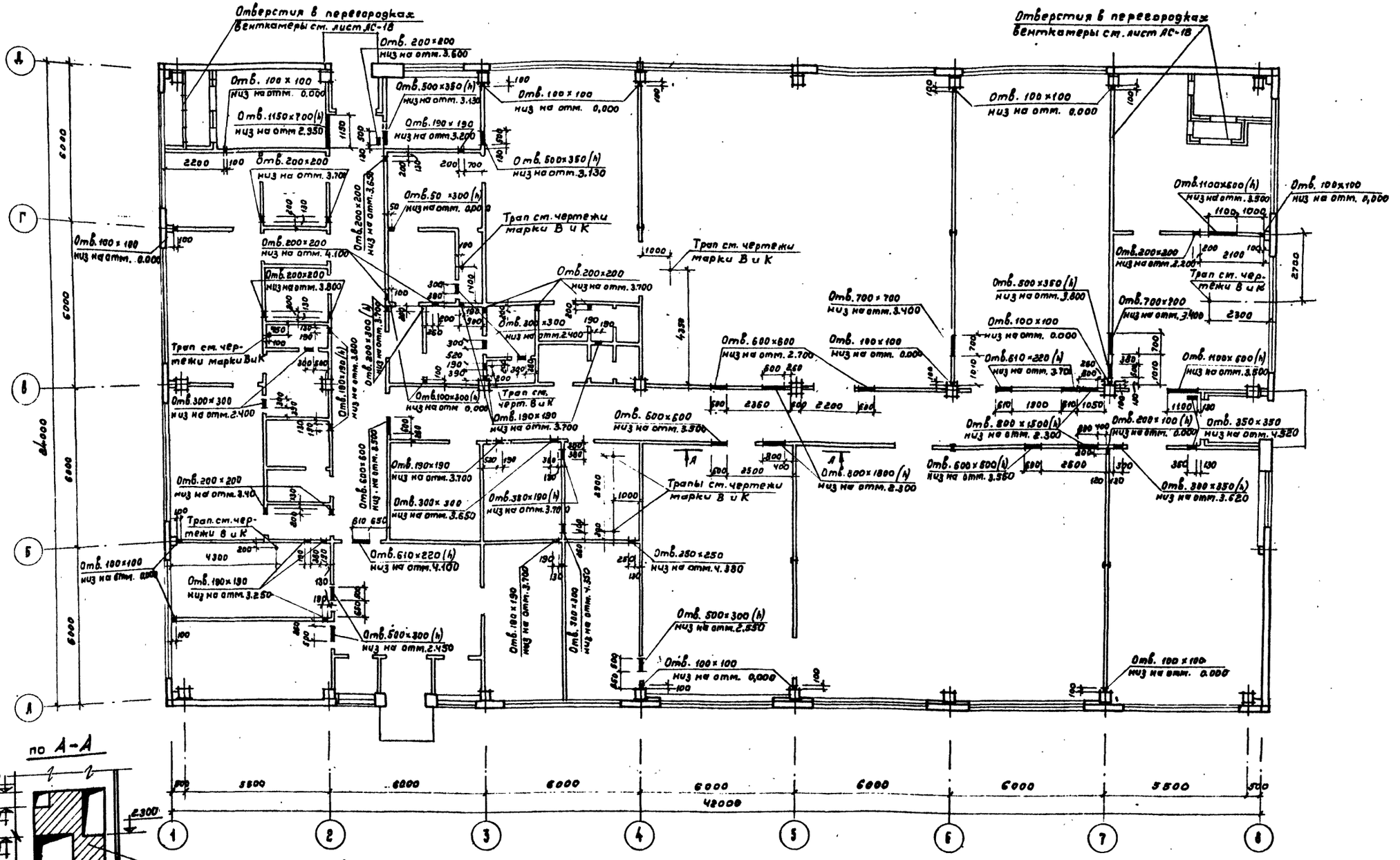

Примечания:

1. Данный лист рассматривать совместно с листом АС-3.
2. Монтажный план раскладки перемычек см. на листе АС-18.

ГИПРОБЫТПРОМ г. Москва 1974 г.	План расположения отверстий в перегородках.
Прачечная спецодежды производительностью 500 кг в смену.	Типовой проект 416-7-134 Альбом II Лист АС-4

Составлено: 3 листа, 2 листа

Гл. инж. проекта	Лубенко	
Рук. группы	Акилов	Сектор ОВ
Ст. архитектор		Сектор ВиК
Гл. инженер проекта	Несвижская	
Гл. спец. конструктор	Бройдо	Копировал
Рук. отд.	Лубов	
Рук. гр.	Жукова	
Ст. архитектор	Жукова	
Гл. инженер проекта	Бучаев	
Гл. спец. конструктор	Бройдо	

Фасад 1–8

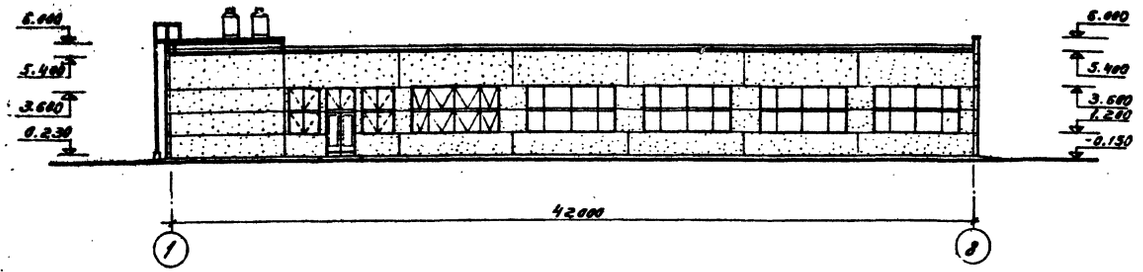

Фасад А–Д

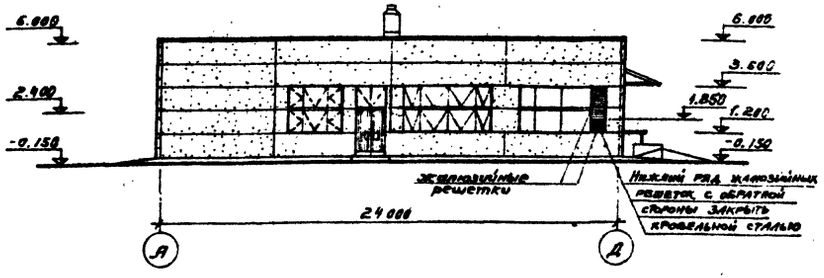

Фасад 8–1

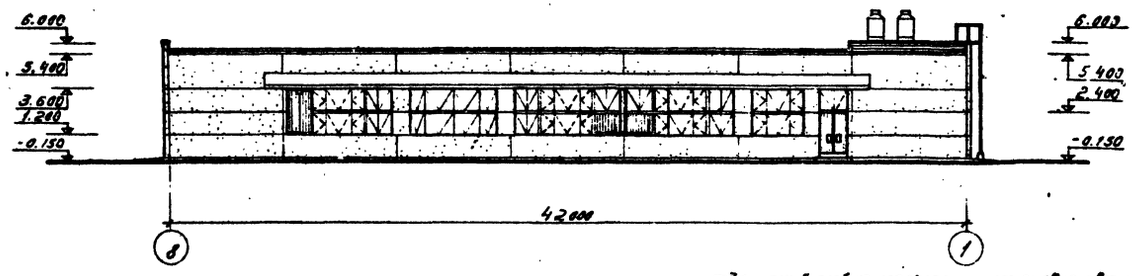

Фасад Д–А

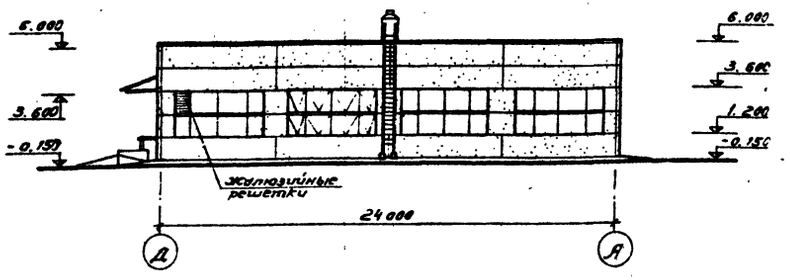

Разрез 1–1

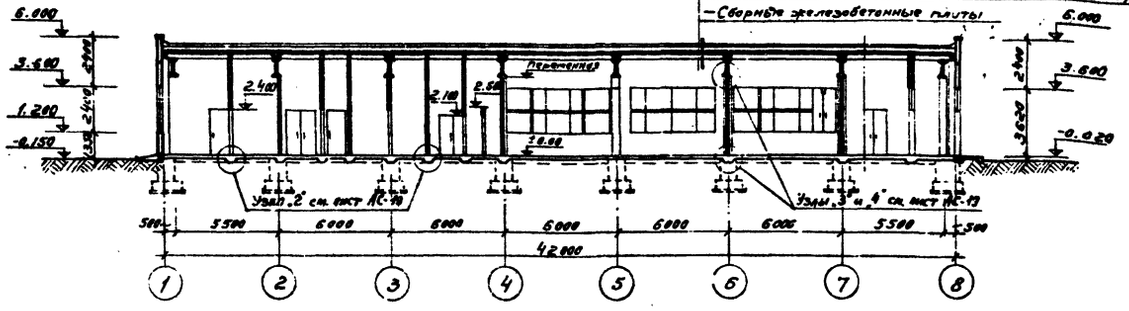

Разрез 2–2

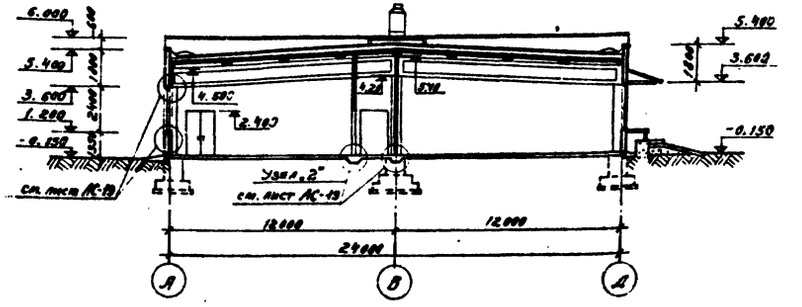

-Защитный слой из мелкозернистого гравия светлых тонов, втопленного в горячую битумную мастику - 20мм
-Гидроизоляция -3 слоя рубероида на горячей битумной мастике
-Стяжка из цементно-песчаного раствора марки 100 - 20мм
-Утеплитель - пенобетон γ-500 кг/м³ - 160мм
-Пароизоляция - пропитка горячим битумом за 2 раза
-Сборные железобетонные плиты

Примечание:

Список чертежей и спецификацию столярных изделий см. лист АС-1.

ГИПРОБЫТПРОМ Москва 1974 г		Фасады и разрезы	Типовой проект 416-7-134
Расчетная спецодежды производительностью 500 тыс. в смену.			Альбом II
			Лист АС-5

Гл. инженер-пр. Гарский
Гл. конструктор Лейбов
Рук. гр. Кучер
Гл. спец. Качев
Гл. инж. пр. Радучев

Гл. спец. проекта Бычев
Гл. спец. конструкт. Пенский
Ст. техник Лилов
Инженер Горячева

План кровли

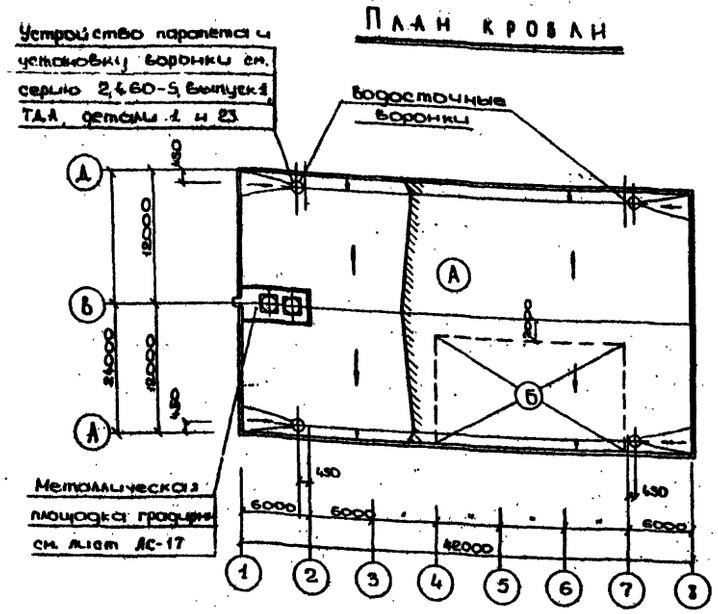

План полов

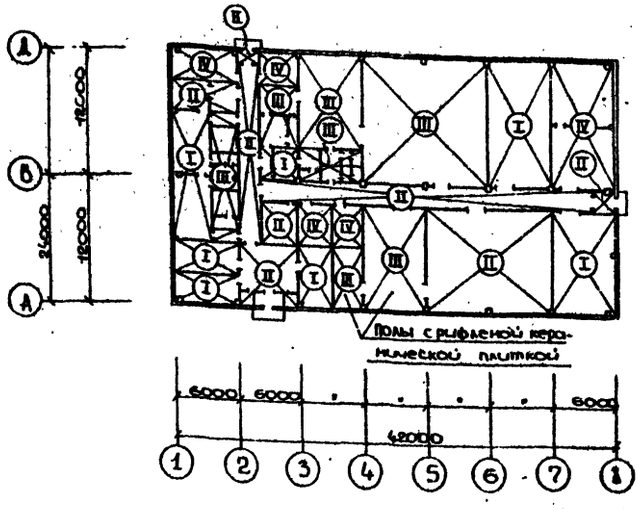

Типы кровли и экспликация полов

Тип по проекту	Схема	Наименование слоя
А	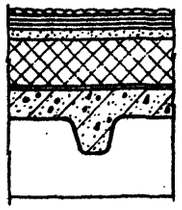	— Защитный слой из мелкозернистого гравия светлых тонов, втопленного в горячую битумную мастику — 20 мм — Гидроизоляция из 3-х слоёв рубероида на горячей битумной мастике — Стяжка из цементно-песчаного раствора марки „100" — 20 мм. — Утеплитель из пенобетона $\gamma = 500$ кг/м³ — 160 мм — Пароизоляция-промазка горячим битумом за 2 раза — Сборные железобетонные плиты
Б	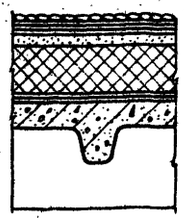	— Защитный слой из мелкозернистого гравия светлых тонов, втопленного в горячую битумную мастику — 20 мм — Гидроизоляция из 3-х слоёв рубероида на горячей битумной мастике — Стяжка из цементно-песчаного раствора марки „100" — 20 мм — Утеплитель из пенобетона $\gamma = 300$ кг/м³ — 160 мм — Пароизоляция из 2-х слоёв пергамина на горячей битумной мастики — Сборные железобетонные плиты
Х	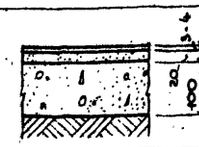	— Покрытие поливинилацетатное мастичное — Стяжка из цементно-песчаного раствора М-150 — Подстилающий слой из бетона марки „100" — Грунт основания со слоем втрамбованного щебня или гравия крупностью 40-60 мм
II	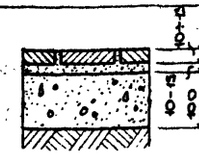	— Покрытие из керамических плит (Гост 6787-69) — Прослойка и заполнение швов из цементно-песчаного раствора марки „150" — Подстилающий слой из бетона марки „100" — Грунт основания со слоем втрамбованного щебня или гравия крупностью 40-60 мм
III		— Покрытие из керамических плит (Гост 6787-69) — Прослойка и заполнение швов из битумной мастики с температурой размягчения 110-120° С. — Гидроизоляция из 2-х слоев гидроизола на прослойке из битумной мастики с температурой размягчения 110-120°С. — Подстилающий слой из бетона марки „100". — Грунт основания со слоем втрамбованного щебня или гравия крупностью 40-60 мм.
IV	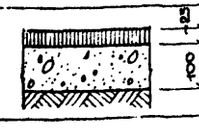	— Покрытие асфальтобетонное. — Подстилающий слой из бетона М-100. — Грунт основания со слоем втрамбованного щебня или гравия крупностью 40-60 мм.

Примечания:

1. В помещениях стирального отделения, кладовой, а также во всех душевых и преддушевых - полы с рифленой керамической плиткой
2. Устройство полов производить после укладки силовой электротехнической проводки.
3. Уклоны полов (i=0,02) выполнять за счёт планировки грунта основания под полы (расположение трапов см. на листе АС-4).

Ведомость внутренних отделочных работ

Наименования помещений	Стены и перегородки: подготовка под отделку	Стены и перегородки: Отделка	Потолок
Кладовая, стиральное отделение, отделение влажно-тепловой обработки, отделение обезвреживания	Простая, мокрая штукатурка	Облицовка керамическими глазками белыми плитками на всю высоту	Улучшенная окраска известковым раствором (побелка)
Отделение первичной сортировки и обезжиривания, гардеробные, душевые с преддушевыми, уборные	— " —	— " — на высоту 3,0 м выше облицовки - побелка	
Коридоры, тамбуры, кладовые чистого и грязного белья, кладовая уборочного инвентаря, экспедиция, отделение ремонта спецобуви, комната приёма пищи, контора, вестибюль.	— " —	Улучшенная силикатная окраска светлых тонов на всю высоту	
Технические помещения, ремонтно-механический пункт, компрессорная, электрощитовая.	Кирпичная кладка под расшивку швов	— " —	

Примечания (продолжение):

4. В помещениях с типом пола III (см. план полов) края гидроизоляционного слоя завести на стены и перегородки на 300 мм выше уровня чистого пола; в местах расположения дверных проемов гидроизоляционный слой распространить на всю ширину проёма и продолжить на 1,0 м внутрь соседних помещений; зазор в местах сопряжения покрытия пола со стенами, перегородками и колоннами заполнить гидроизоляционной (битумной) мастикой и закрыть плинтусом из цементного раствора.
5. В местах примыканий, пропуска труб, водосточных воронок основной гидроизоляционный слой кровли усиливается дополнительными слоями рубероида тех же марок; толщина слоя битумной мастики должна быть не менее 2 мм.

Указания по наружной отделке:

1. Стеновые и простеночные панели-штукатурка с последующей окраской силикатными эмульсионными красками светлых тонов. Наружная отделка панелей производится в заводских условиях.
2. Наружная поверхность кирпичных участков стен отделывается „под панель", т.е. штукатурится, затем наносятся борозды имитирующие швы панельных стен и после этого стены окрашиваются силикатными эмульсионными красками под цвет панелей.
3. Элементы навеса и вентиляционные решетки окрашиваются на заводе-изготовителе двумя слоями грунта ФЛ-03-К Гост 9109-59 и двумя слоями эмали ХВ-124/серого цвета/ Гост 10144-62. Для увеличения срока службы и улучшения внешнего вида металлических изделий, по согласованию с заводом-изготовителем указанная окраска может быть заменена металлизацией алюминием с последующим покрытием лаком.

ГИПРОБЫТПРОМ Москва 1974 г. Прачечная спецодежды производительностью 500 кг в смену.	План кровли и план полов. Указания по отделочным работам.	ТИПОВОЙ ПРОЕКТ 416-7-134 АЛЬБОМ II ЛИСТ АС-6

Гл. инж. проекта	Лейбов	Пронский
Рукоп. АСМ	Куцер	Акилов
Гл. инженер АСМ	Куцер	
Гл. архит. АСМ	Романеев	
Гл. арх. проекта	Бурцев	

План фундаментов.

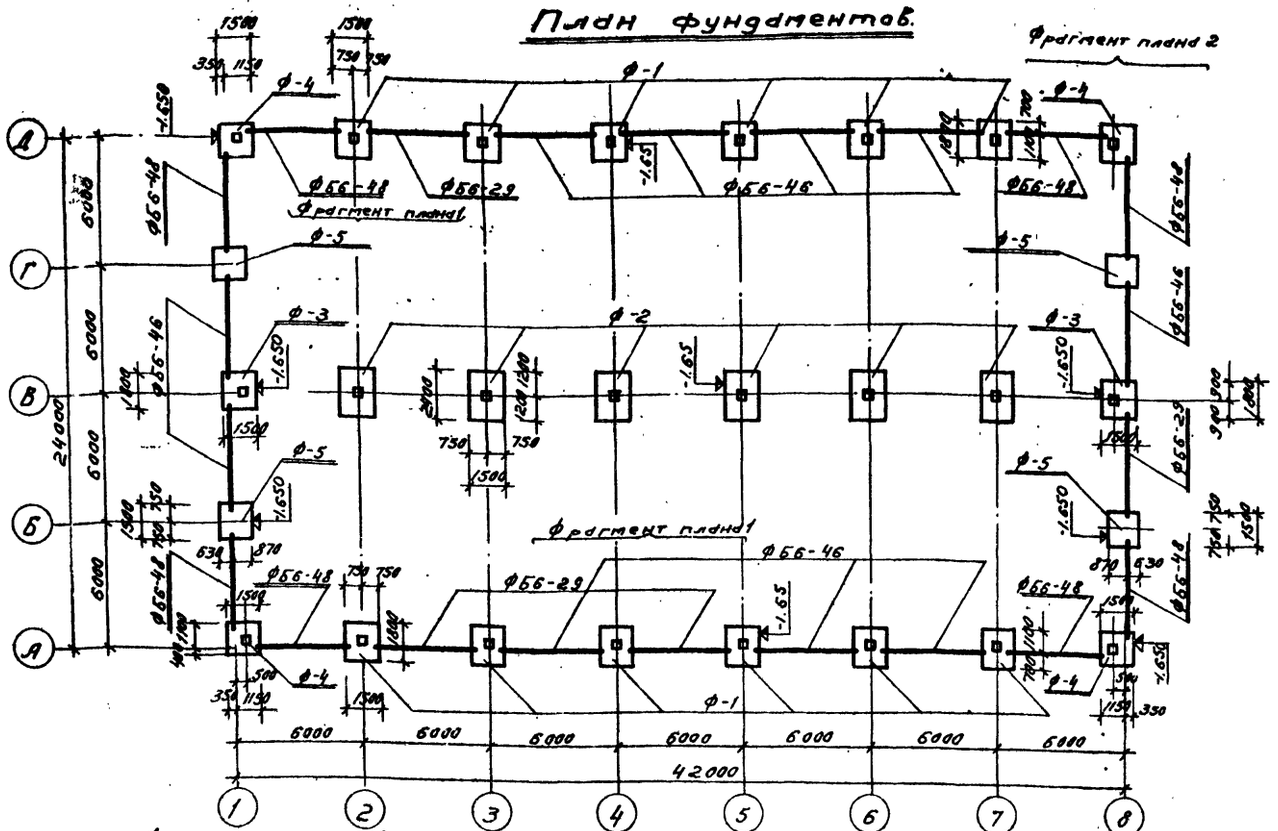

Фрагмент плана 1

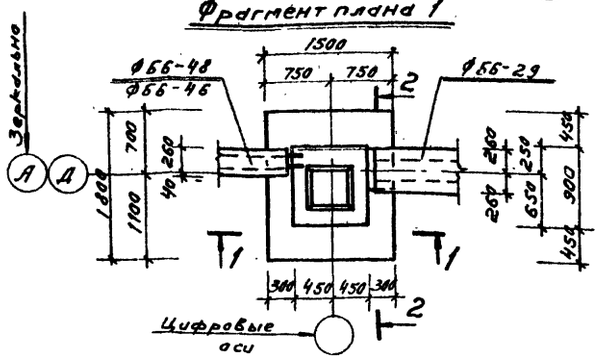

Фрагмент плана 2.

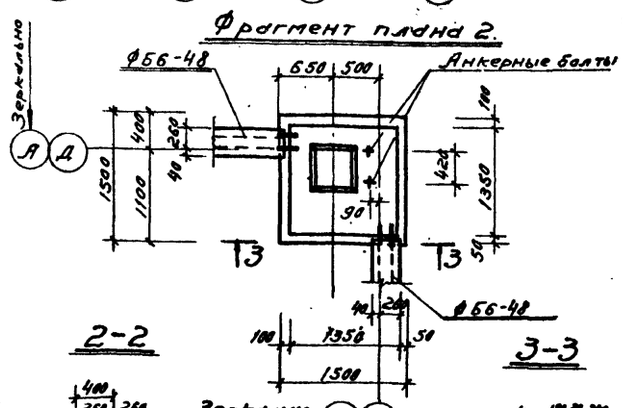

1-1

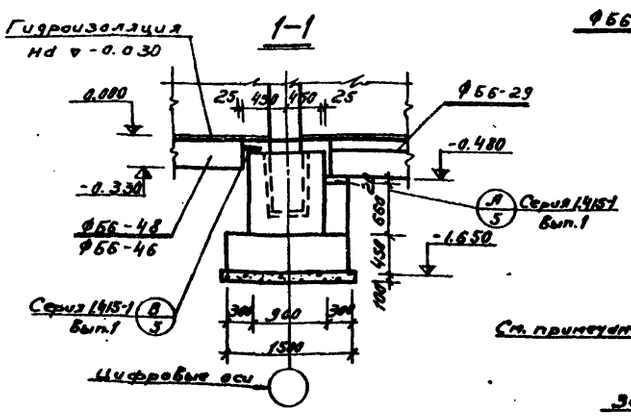

2-2

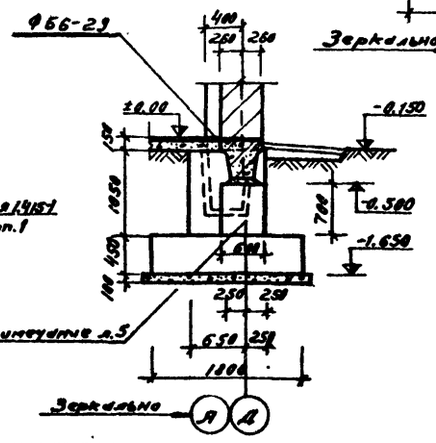

3-3

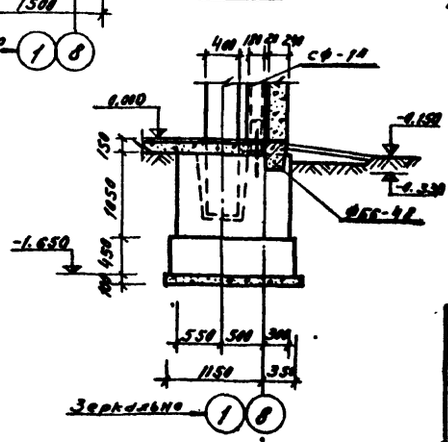

Спецификация сборных ж.б. элементов.				
Наименование элемента	Марка элемента	Кол. шт.	Вес. т	Альбом рабочих чертежей
Фундаментная балка	ФБ6-29	4	1.90	Серия 1.415-1.6.1
——·——	ФБ6-46	10	0.90	——·——
——·——	ФБ6-48	8	0.80	——·——

Спецификация монолитных ж.б. конструктивных элементов.			
Наименование конструктивных элементов	Марка элемента	Кол. шт.	Лист проекта
Монолитные фундаменты	Ф-1	12	АС-8
	Ф-2	6	АС-8
	Ф-3	2	АС-8
	Ф-4	4	АС-8
	Ф-5	4	АС-8
Бетонные опоры под балки ФБ6-29.		8	АС-8

Примечания:

1. Фундаменты прочечной разработаны для грунтов средней плотности, непучинистых, непросадочных со следующими нормативными характеристиками: $\varphi^{н}=28°$; $C^{н}=0{,}02\ кг/см^2$; $E=150\ кг/см^2$; $\gamma_0=1{,}8\ т/м^3$. Грунтовые воды отсутствуют.

(Пункт 1-ый в случае отличия зачеркнуть)

2. Гидроизоляцию стен на отм. -0.03 выполнять из слоя цементного раствора состава 1:2 толщиной 20мм.
3. Под монолитные фундаменты предусматривается бетонная подготовка из бетона марки М50 толщиной 100мм.
4. Под фундаментные балки ФБ6-29 выполнить бетонные опоры шириной 500мм, глубиной 300мм из бетона марки М200. Бетонные опоры выполняются одновременно с монолитными фундаментами; объем бетона на листе АС-8.
5. За отметку 0.000 принята отметка чистого пола 1-го этажа соответствующая абсолютной ▭

Гл.констр.-тд	Корнеев		
Гл.инж.пр-тд	Харкин		
Рук.мастер.	Проектир.		
Гл.инж.пост.	Пронский	Кучер	Бурцев
Гл.спец. пр-тд		Лебедев	Копировал
		Танцветов	Горяинов

ГИПРОБЫТПРОМ Москва 1974 г.	План фундаментов, Фрагменты плана 1;2.	ТИПОВОЙ ПРОЕКТ 416-7-134
Прачечная специализированная производительностью 500 кг в смену.		АЛЬБОМ I
		ЛИСТ АС-7

Фундаменты Ф-1; Ф-2

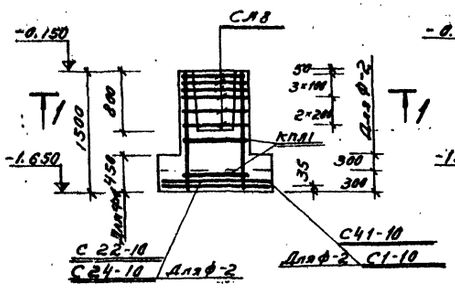

Фундамент Ф-4

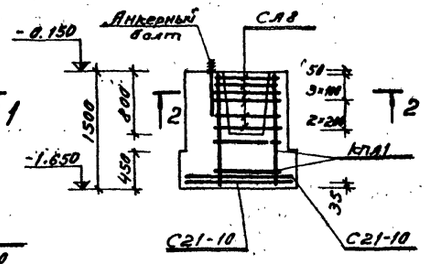

Фундамент Ф-3

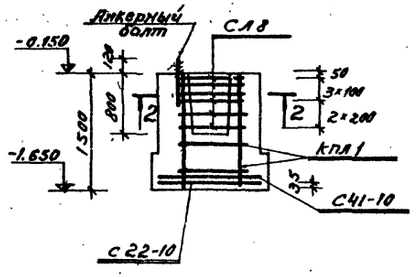

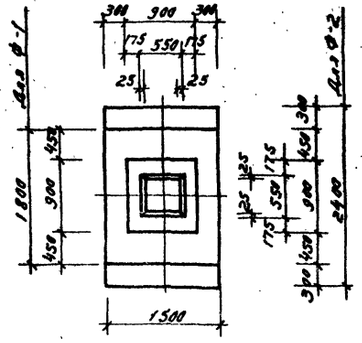

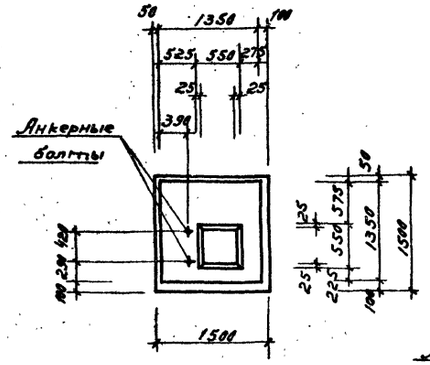

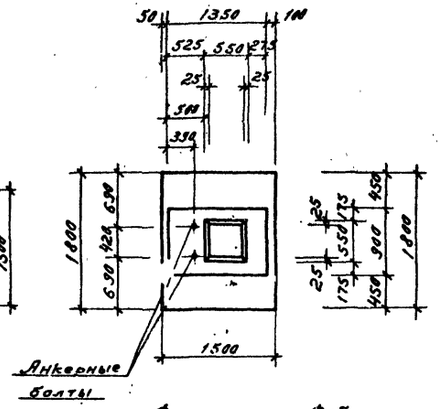

1-1

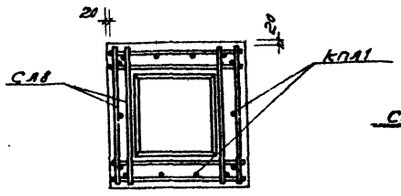

2-2

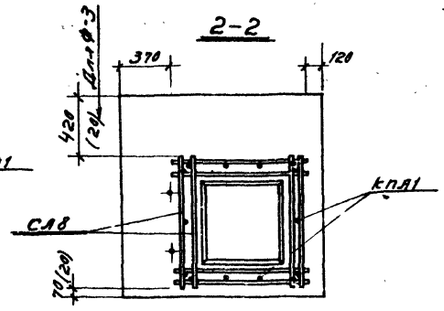

Фундамент Ф-5

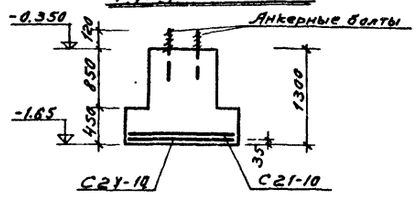

Раскладка сеток подошвы Ф-1; Ф-3; Ф-4; Ф-5.

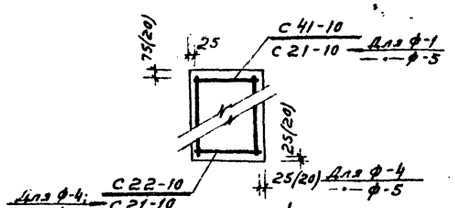

Раскладка сеток подошвы Ф-2.

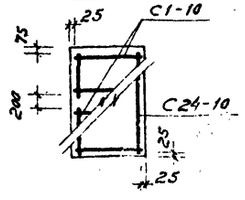

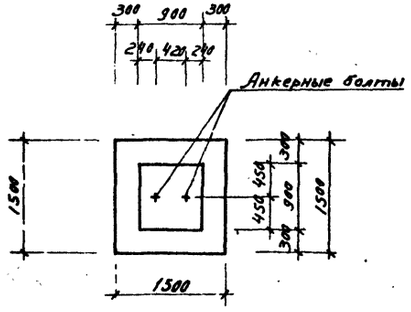

13601/2

Нагрузки на фундаменты

Схема	Нагрузки	Ф-1 Mx тм	Ф-1 N т	Ф-1 Qx т	Ф-2 Mx тм	Ф-2 N т	Ф-2 Qx т	Ф-3 Mx тм	Ф-3 N т	Ф-3 Qx т	Ф-4 Mx тм	Ф-4 N т	Ф-4 Qx т	Ф-5 Mx тм	Ф-5 N т	Ф-5 Qx т
M N Q -0.15	Нормативные. Основное сочетание	2,26	23,5	0,61	1,70	40,12	0,39	1,02	26,9	0,24	1,36	17,02	0,37	5,24	4,60	1,47
	Расчетные. Основное или дополнительное сочетание	2,60	28,6	0,70	1,96	46,14	0,45	1,17	34,93	0,24	1,56	19,57	0,42	6,03	5,29	1,69

Спецификация арматурных изделий на один фундамент

Марка изделия	Вес 1 шт. кг.	Ф-1 кол. шт.	Ф-1 Общий вес кг.	Ф-2 кол. шт.	Ф-2 Общий вес кг.	Ф-3 кол. шт.	Ф-3 Общий вес кг.	Ф-4 кол. шт.	Ф-4 Общий вес кг.	Ф-5 кол. шт.	Ф-5 Общий вес кг.	№ листа серии 1.412-1 Вып. I
КПЛ1	20,2	1	20,2	1	20,2	1	20,2	1	20,2	1	20,2	1
СЛ8	2,7	6	16,2	6	16,2	6	16,2	6	16,2	6	16,2	56
С1-10	6,6	—	—	2	13,2	—	—	—	—	—	—	60
С21-10	8,8	—	—	—	—	—	—	2	17,6	2	17,6	69
С22-10	10,2	1	10,2	—	—	1	10,2	—	—	—	—	70
С24-10	13,2	—	—	1	13,2	—	—	—	—	—	—	72
С41-10	9,8	1	9,8	—	—	1	9,8	—	—	—	—	81
Анкерные болты уточнены по детали Д1 на листе №16												
Итого:			56,4		62,8		56,4		54,0		54,0	

Таблица расходов

Наименование элемента	Содерж. стали в кг. на 1 м³ дет.	Марка бетона	Кол. шт.	Расход материалов на 1 элемент: Бетон м³	Сталь кг.
Ф-1	30,2	200	1	1,87	56,4
Ф-2	24,6	200	1	2,55	62,8
Ф-3	24,5	200	1	2,30	56,4
Ф-4	20,0	200	1	2,74	54,0
Ф-5	31,8	200	1	1,70	54,0
Бетонные опоры	—	200	1	0,105	—

Примечания:

1. Фундаменты, арматурные каркасы и сетки выполнять в соответствии со СНиП II-В.1-70 и серией 1.412-1 Вып. I-1; Вып. II.
2. На схемах раскладки сеток, слева показаны верхние сетки, справа — нижние.

ГИПРОБЫТПРОМ Москва 1974 г. Прицепная спецодежды производительностью 500 кг. в смену.	Армирование фундаментов Ф-1 ÷ Ф-5.	Типовой проект 416-7-134 Альбом II Лист АС-8

Гл. конструктор Гаврилов
Гл. инж. пр-та Пронский
Рук. группы Лейбов
Инж. пр-та Меньшенков
Гл. инж. пр-та Кучев
Гл. арх. пр-та Буцаев
Гл. инж. пр-та Горюнова
Гл. архитектор Копцовва

План подземного хозяйства и фундаментов под оборудование

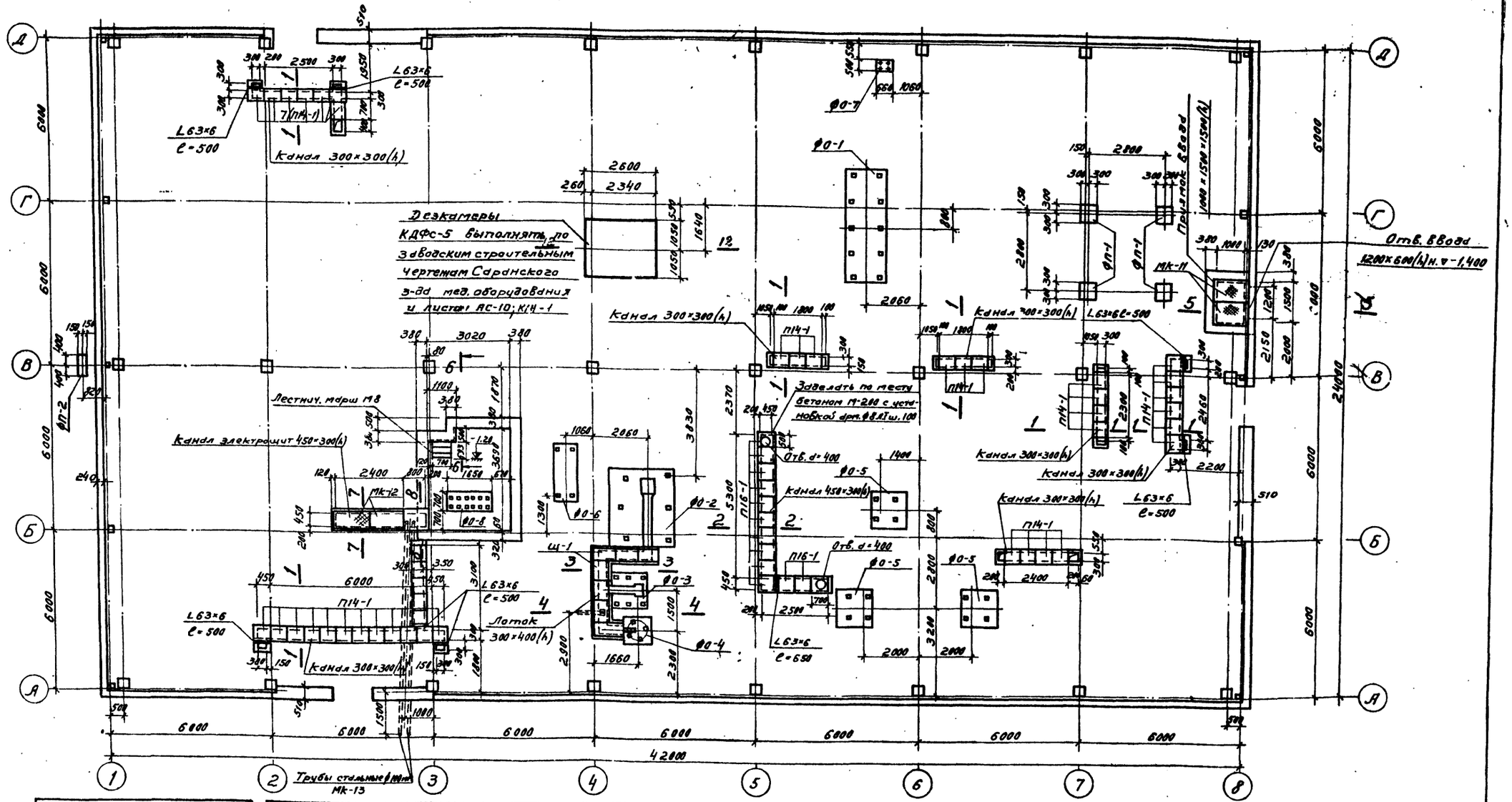

Спецификация сборных ж/б. элементов

Марка элемента	Кол. шт.	Вес элем. т.	Серия или ГОСТ
П14-1	44	0,04	Серия ИС-01-04 Б.7
П16-1	11	0,05	—"— —"—
Б15	3	0,065	—"— 4.139-18.1

Выборка стальных элементов

Марка элемента	п.м.	Вес кг	ГОСТ или лист проекта
L 63×6 Собщ.	4,15	23,8	ГОСТ 8509-72
ф 6 А I Собщ.	101,0	22,4	—"— 5781-61
ф 12 А I Собщ.	0,8	0,7	—"— —"—
ф 16 А I Собщ.	4,5	7,1	—"— —"—
ф 16 В II Собщ.	67,2	106,2	—"— —"—

Выборка марок

Марка элемента	Кол. шт.	Вес 1 марки	Вес Всего	ГОСТ или лист проекта
МЧ-13	3/ли	4,2	55,1	Серия 3.400-6
МЗ-27	4	6,8	27,2	—"— —"—
МК-11	2	42,1	84,2	АС-21
МК-12	2	24,6	49,2	АС-21
МК-13	2	92,2	184,4	АС-21

Примечания:

1. Фундаменты под оборудование и общие примечания см. лист АС-11.
2. Сечения 1-1 ÷ 8-8 смотреть лист АС-10.

ГИПРОБЫТПРОМ Москва 1974 г	План подземного хозяйства и фундаментов под оборудование.	Типовой проект 416-7-134
Прочечная спецодежды производительностью 500 кг в смену.		Альбом II
		Лист АС-9

Согласовано: Гл. инженер Ленский; Гл. инж. пр. Кучер; Рук. Вор. АСМ Кучер; Гл. инж. АОМ Буруев; Гл. арх. ПО-ТО Капуровой; Рук. группы Губенко; Исполнитель Денин; Проверил Губенко; Гл. инженер Горланова; Технолог отд. Синтезгортех; Согласовано Таганов

1-1

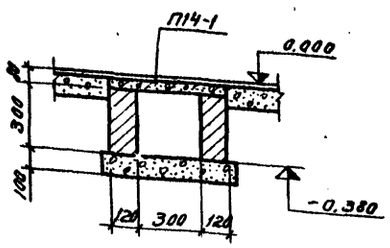

2-2

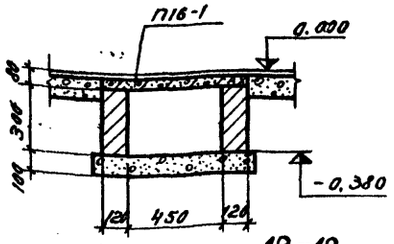

3-3

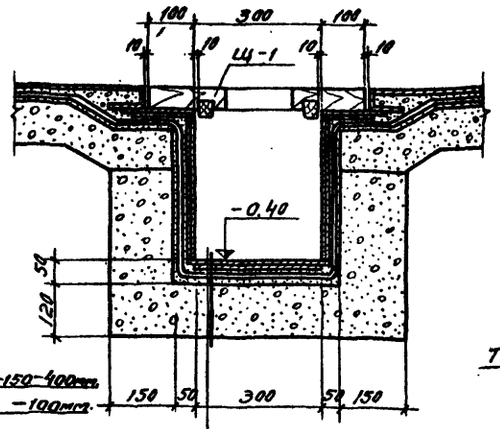

4-4

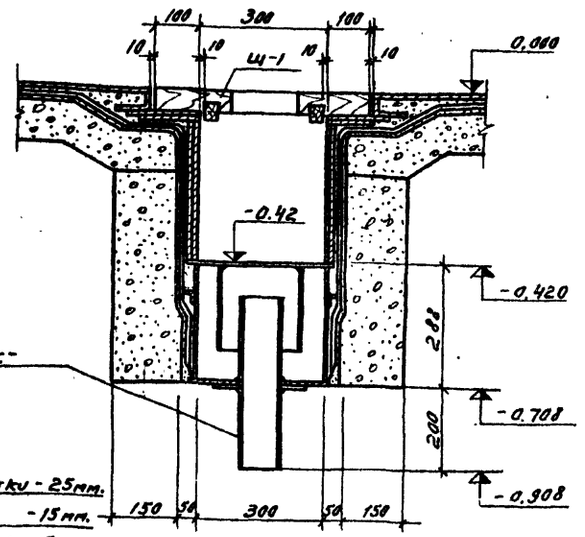

Трап см. лист ВК-

5-5

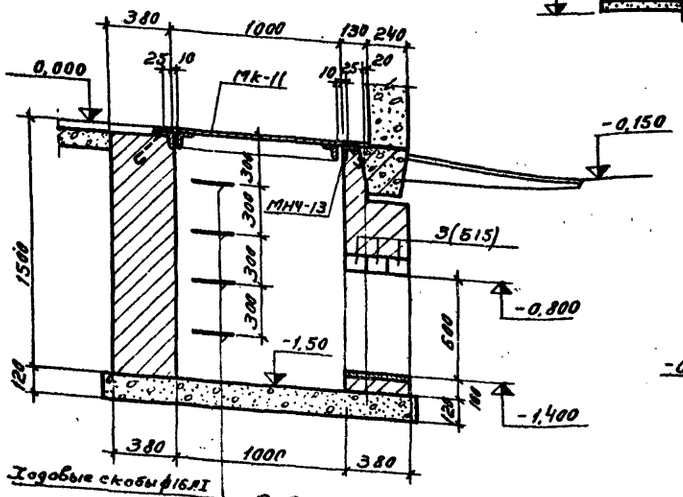

12-12

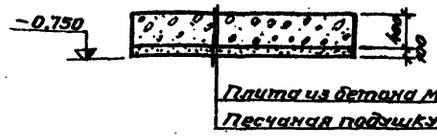

7-7

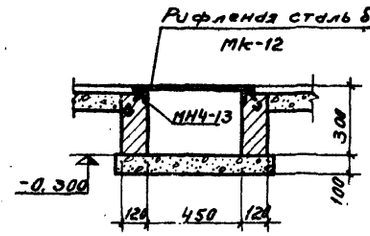

2 слоя кислотоупорной керамической плитки	-25мм.
Прослойка цементного раствора состава 1:2	-15мм.
Гидроизоляция-2слоя изола на битумной мастике	-5мм.
Затирка цементным раствором состава 1:2	-5мм.
Бетонное основание, бетон М-150	-120мм.
Уплотненный щебнем грунт	-100мм.

11-11

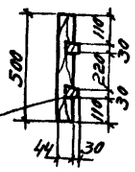

шпонки 44×44

Щ-1 шт.7

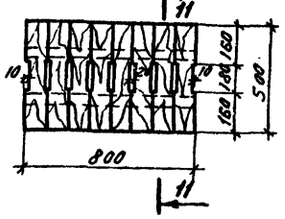

6-6

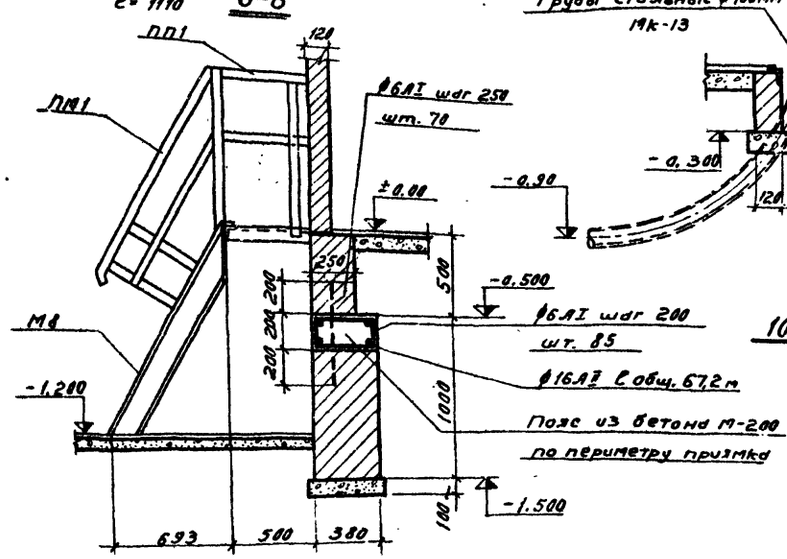

8-8

ФП-1

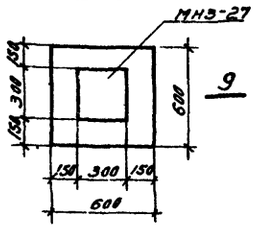

9-9

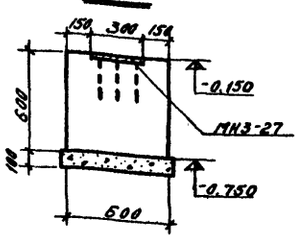

ФП-2

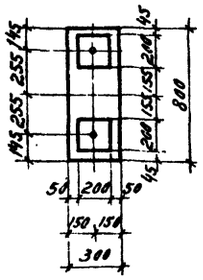

10-10

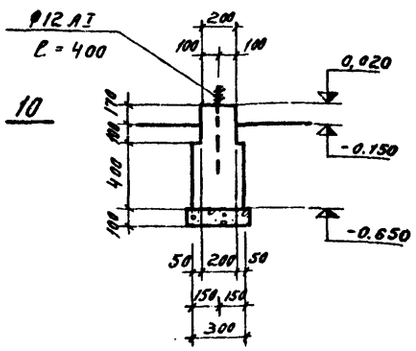

Примечания:

1. Грунтовые условия смотреть лист АС-7
2. Под каналами устраивать щебеночную подготовку толщиной 100 мм по уплотненному основанию.
3. Наружные поверхности стен каналов и приямков покрыть горячим битумом по холодной битумной грунтовке

ГИПРОВОДОКАНАЛПРОЕКТ Москва 1974 г	Подземное хозяйство. Сечения 1-1 ÷ 8-8. Фундаменты ФП-1 и ФП-2 Щит Щ-1.	Типовой проект 416-7-134
Прочечная спецодежды производительностью 500 кг в смену		Альбом II
		Лист АС-10

Гл. инж. пр. Гуденко
Рук. группы Дегтярь
Гл. инж. АСМ Гуденко
Гл. арх. пр. Растегаева
Гл. спец. констр. Горячева

Пезгов
Кучер
Кучер
Бурцев
Троицкий

Рук. группы
Исполнитель
Проверил
Копировал

1-1

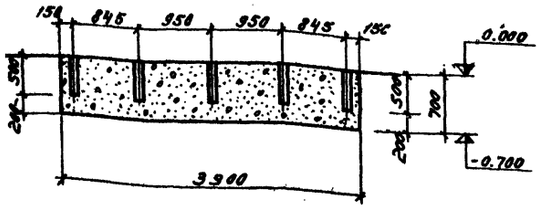

2-2

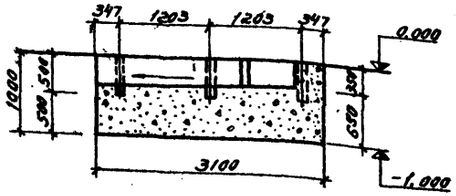

3-3

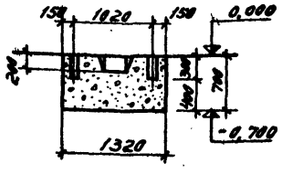

8-8

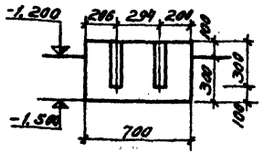

Ф0-8

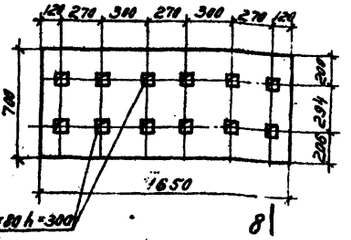

12 колодцев 80×80 h=300

Ф0-1

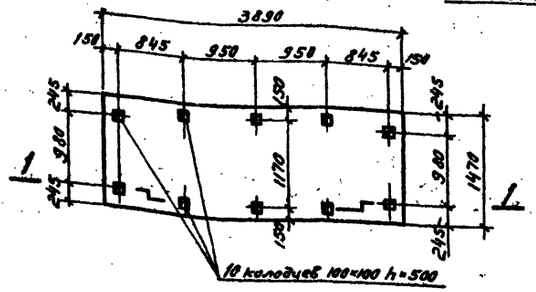

6 колодцев 150×150 h=500

Ф0-2

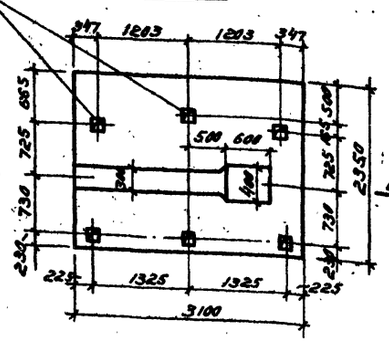

Ф0-3

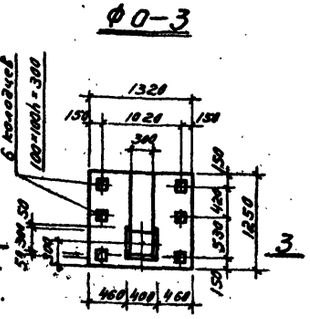

Спецификация фундаментов под оборудование

Марка элемента	Кп по техн. чертежам	Марка бетона	Кол. шт.	Объем бетона м³	
				На один элемент	На все элементы
Ф0-1	4	150	1	3,95	3,95
Ф0-2	7	150	1	6,86	6,86
Ф0-3	8	150	1	1,03	1,03
Ф0-4	9	150	1	0,74	0,74
Ф0-5	11	150	3	1,30	3,90
Ф0-6	32	150	1	1,90	1,90
Ф0-7	6	150	1	0,23	0,23
Ф0-8	в.к.	150	1	0,55	0,55
Итого:					19,16

4-4

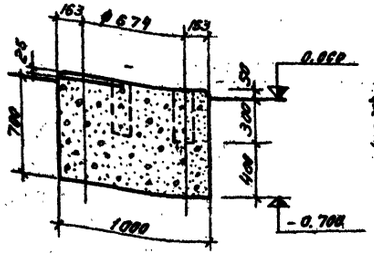

5-5

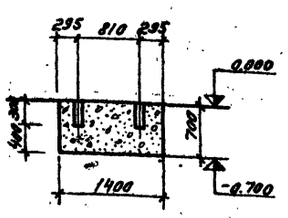

6-6

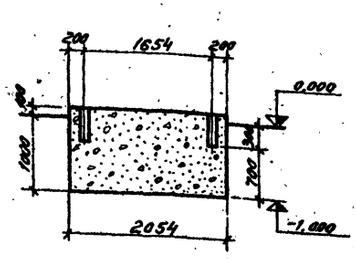

7-7

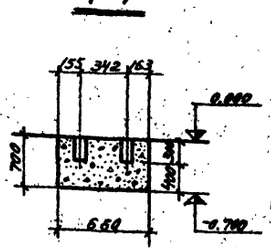

Примечания:

1. Грунтовые условия смотреть лист АС-7.
2. Под фундаментами устраивать щебеночную подготовку толщиной 100 мм по уплотненному основанию.
3. Поверхности фундаментов соприкасающиеся с грунтом, покрыть горячим битумом по холодной битумной грунтовке.
4. Перед выполнением фундаментов сверить данные чертежей с паспортами оборудования.

Ф0-4

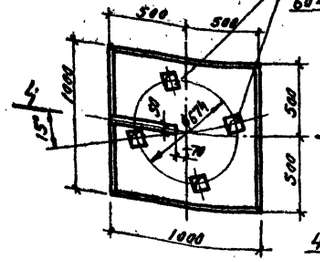

Ф0-5

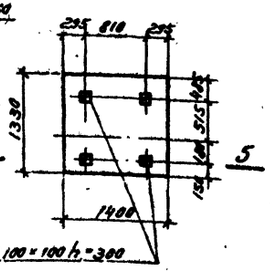

4 колодца 100×100 h=300

Ф0-6

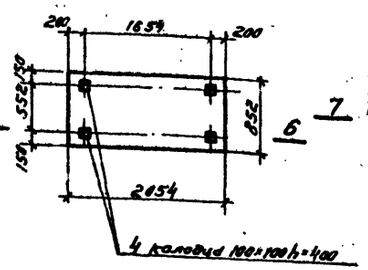

4 колодца 100×100 h=400

Ф0-7

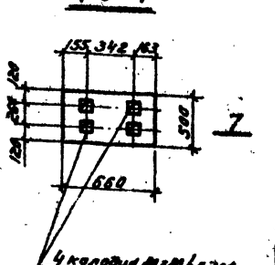

4 колодца 80×80 h=300

ГИПРОБЫТПРОМ Москва 1974 г.	Фундаменты под оборудование Ф0-1 ÷ Ф0-8.	Типовой проект 416-7-134
Прочность спецодежды производительностью 500 кг в смену		Альбом II
		Лист АС-11

Согласовано:

Гл. инж. пр.	Гибенко	
Рук. группы	Аетин	
Рук. АСМ	Гибенко	
Гл. спец. пр.	Ростокина	
Гл. сан. инж.	Сапронов	
Рук. группы	Исполнитель	
	Правила	
	Инженер	
	Копировал	
Гл. инж. пр.	Лещев	
Рук. АСМ	Кучер	
Рук. АСМ	Кашт.	
Гл. спец. пр.	Буцев	
Гл. сан. инж.	Тонский	

Монтажный план каркаса.

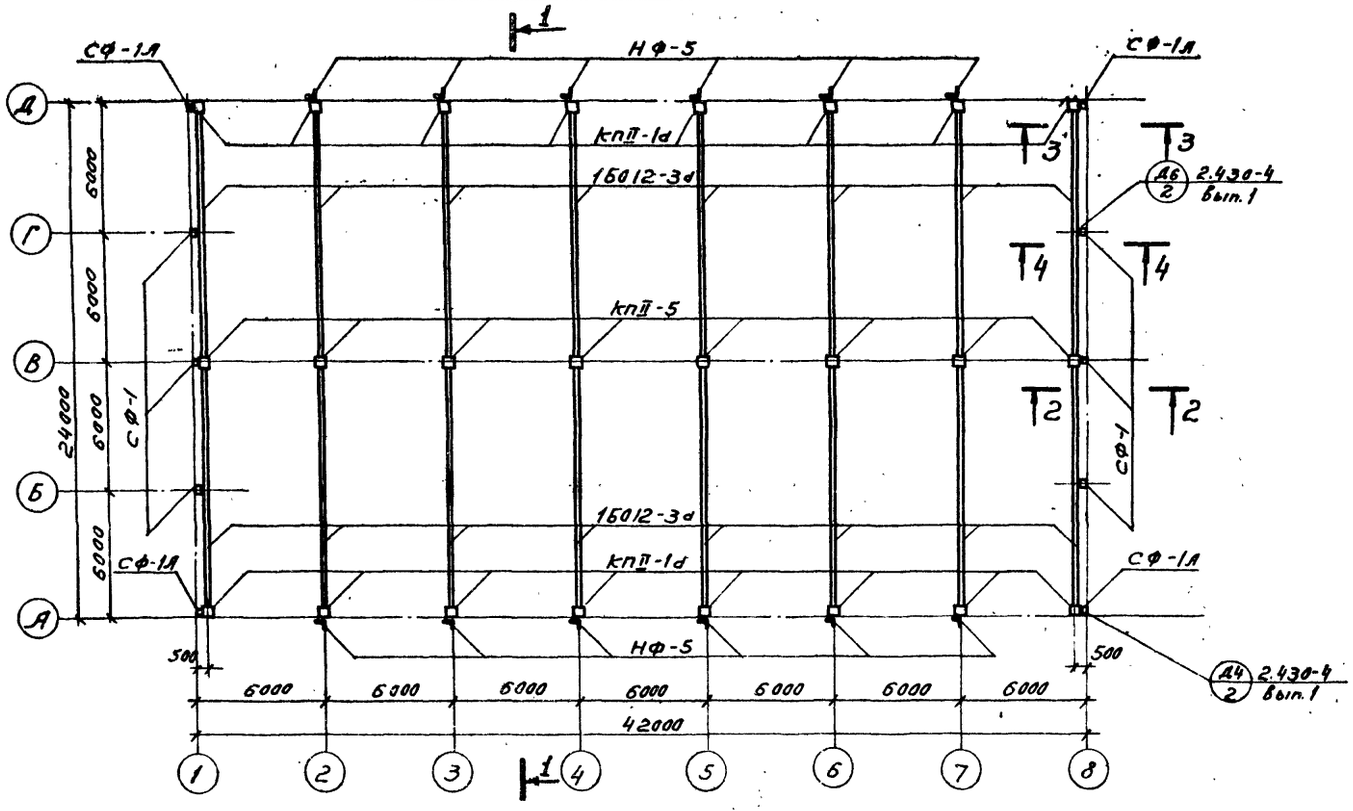

1-1

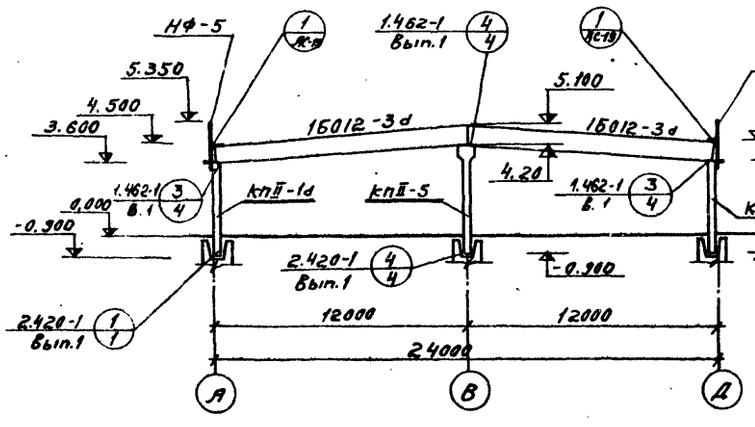

2-2(3-3)

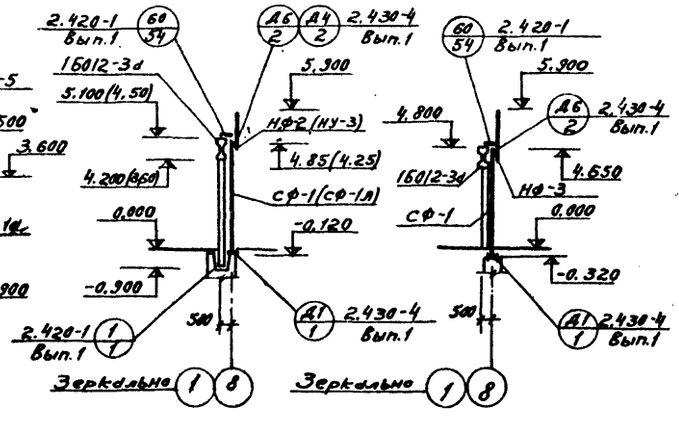

4-4

Спецификация сборных ж.б. элементов и стоек фахверка.

Наименование элемента	Марка элемента	Кол шт	Вес эл-та т.	Серия и лист проекта
Колонны	КПП-1д	16	1.80	КЭ-01-49 в.2 и АС-19
—"—	КПП-5	8	2.10	КЭ-01-49 в.2
Балки	1Б012-3д	16	4.50	1.462-1 в.1 и АС-19
Стальные стойки фахверка	СФ-1	6	0.269	1.439-1
—"—	СФ-1А	4	0.269	1.439-1 укоротить на 600мм на месту

Выборка монтажных деталей на каркас

Монтажная деталь	Кол дет.	Марка элемен. крепления	Кол. на дет.	Серия или лист проекта
1	12	НФ-5	1	АС-19
		L125×10 С=280	1	
60	10	ММ-7	1	2.420-1 Вып.1
		ММ-19	1	
А1	10	Анкерный болт d=25 С=1250	2	
А4	4	Болт М12 С=40 Гайка М12	2	2.430-4 Вып.1
		У-1	1	
		НУ-3	1	
А6	2/4	Болт М12 С=40	2	—"—
		НФ-2 / НФ-3	1/1	

Выборка элементов крепления

Марка элемента крепл.	Наим.	Кол. шт.	Вес кг. Одной марки	Вес кг. Всех марок	Серия или лист тр-та
L125×10	Соединительные элементы	12	5.35	64.20	АС-19
ММ-7		10	1.9	19.0	1.400-7
ММ-19		10	6.3	63.0	
Анкерный болт d=25 С=1250		20	5.2	104.0	2.430-4 Вып.1
У-1		4	2.9	11.4	1.439-1
Болт М12 Гайки М12		20	0.1	2.0	7798-62
НФ-2	Стальные накладки	2	24.9	49.8	1.439-1
НФ-3		4	28.8	115.2	
НФ-5		12	41.0	422.0	
НУ-3		4	49.9	199.6	

Примечания:

1. Монтаж каркаса выполнять в соответствии с указаниями пояснительных записок к альбомам серий КЭ-01-49 в.II, 1.462-1 в.1.

Гл. констр. ш-ты	Пранский	
Гл. инж. пр-ты	Лейбов	
Рук. мастер.	Манвелов	
Гл. инж. мастер.	Кучер	
Гл. арх. пр-ты	Бычков	
Проектировал	Капирович	
Конт.	Горнова	
Нач.	Жарких	

ГИПРОБЫТПРОМ
Москва 1974 г.

Прочечная спецодежды производительностью 500 кг в смену.

Монтажный план и разрезы каркаса.

ТИПОВОЙ ПРОЕКТ 416-7-134
АЛЬБОМ II
ЛИСТ АС-12

Монтажный план покрытия.

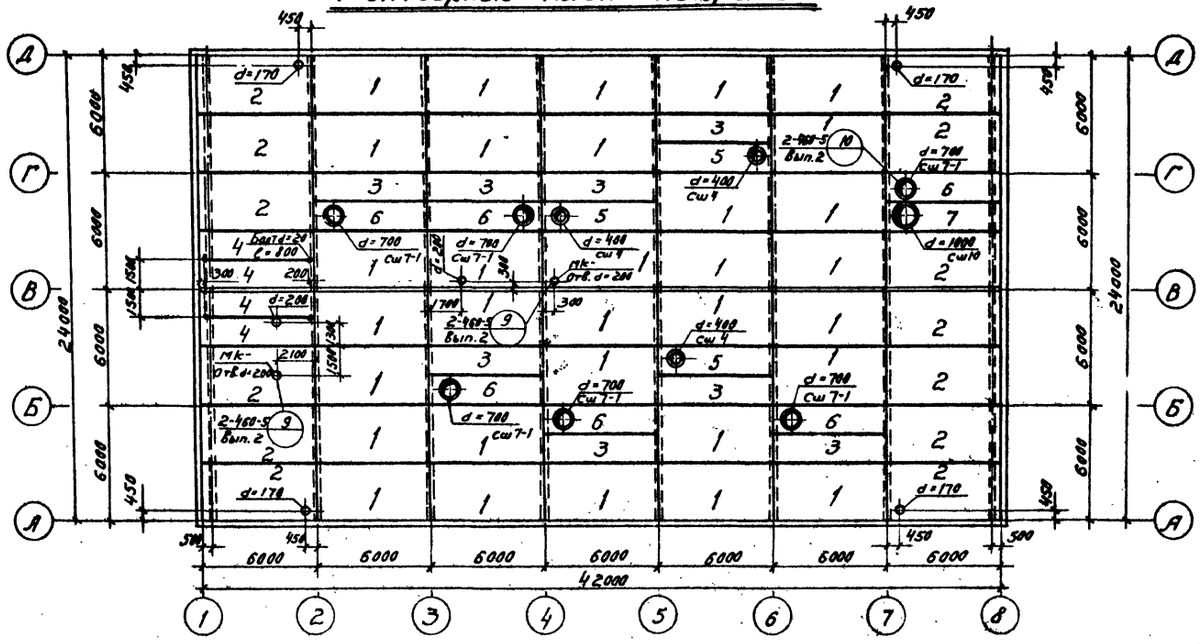

Монтажный план раскладки перемычек

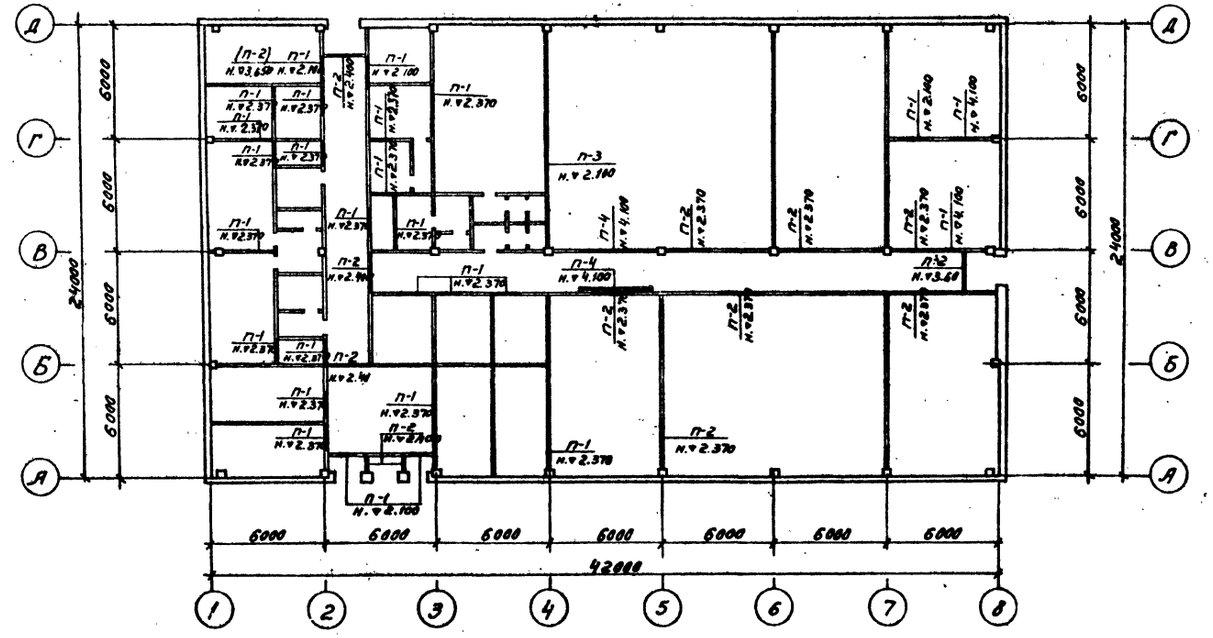

Таблица перемычек

Тип проема	Эскиз	Ширина проема	Марка элемента	Кол-во элементов в проеме
П-1 шт. 27	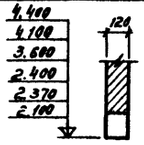	1020	Б13	1
П-2 шт. 14		1530 1520	Б18	1
П-3 шт. 1		2000	Б24	1
П-4 шт. 2		2700	Б31	1

Спецификация сборных ж/б. элементов.

Марка по проекту	Наименование элемента	Марка элемента	Кол. шт.	Вес элемента т	Альбом или № листа раб. чертежей.
1	Плита покрытия	ПАIV 3×6 -3	32	2,65	Серия 1.465-7 Вып.1. часть 1
2	—·— —·—	ПАIV 3×6 -3Б	13	—	—·— —·—
3	—·— —·—	ПАIII 1,5×6 -2	8	1,50	Серия 1.465-7 Вып.3 часть 1
4	—·— —·—	ПАIII 1,5×6 -2Б	4	—	—·— —·—
5	—·— —·—	ПАIII-4 1,5×6 -2	3	—	—·— —·—
6	—·— —·—	ПАIII-7 1,5×6 -2	6	—	—·— —·—
7	—·— —·—	ПАIII-М 1,5×6 -2	1	—	—·— —·—
П-1	Перемычка	Б13	27	0,025	Серия 1.139-1 Вып.1
П-2	—·—	Б18	14	0,075	—·— —·—
П-2	—·—	Б24	1	0,105	—·— —·—
П-4	—·—	Б31	2	0,205	—·— —·—
Сш4	Стакан	Сш4	3	0,08	—·— 1.465-7 Вып.3
Сш7-1	—·—	Сш7-1	6	0,152	—·— —"—
Сш10	—·—	Сш10	1	0,225	—·— —"—

Примечания:

1. Конструкцию кровли смотреть лист АС-6
2. Размеры и привязки дверных проемов и других отверстий в перегородках смотреть листы АС-3 и АС-4.

ГИПРОБЫТПРОМ Москва 1974 г.	Монтажный план покрытия. Монтажный план раскладки перемычек.	Типовой проект 416-7-134
Прочность специфицируемых производительностью 500 кг в смену.		Альбом II
		Лист АС-13

Согласовано:
Гл. инж. проекта — Пронский
Гл. инж. пр. — Лебов
Рук. гр. — Кучер
Гл. спец. АСМ — Кучер
Гл. спец. пр. — Бурцев
Рук. группы — Лебов
Исполнитель — Кучер
Проверил — Кучер
Нач. отд. — Бурцев
Сантехзавод — Толчанов
Гипрокинт — Губенко
Гипрокинт — Алехин
Гипрокинт — Гудейко
Гипрокинт — Горелова

Монтажная схема навески стеновых панелей по оси „А"

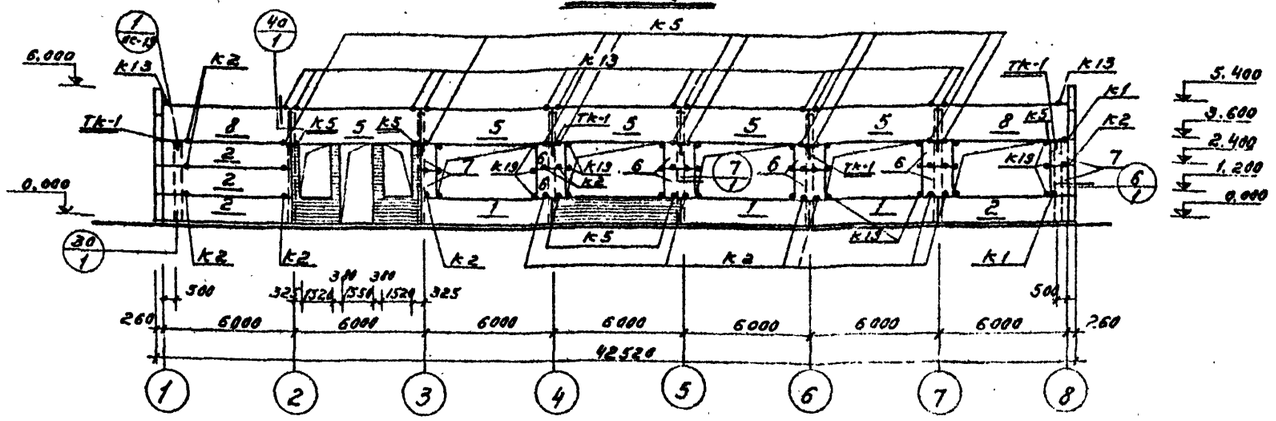

Монтажная схема навески стеновых панелей по оси „Д"

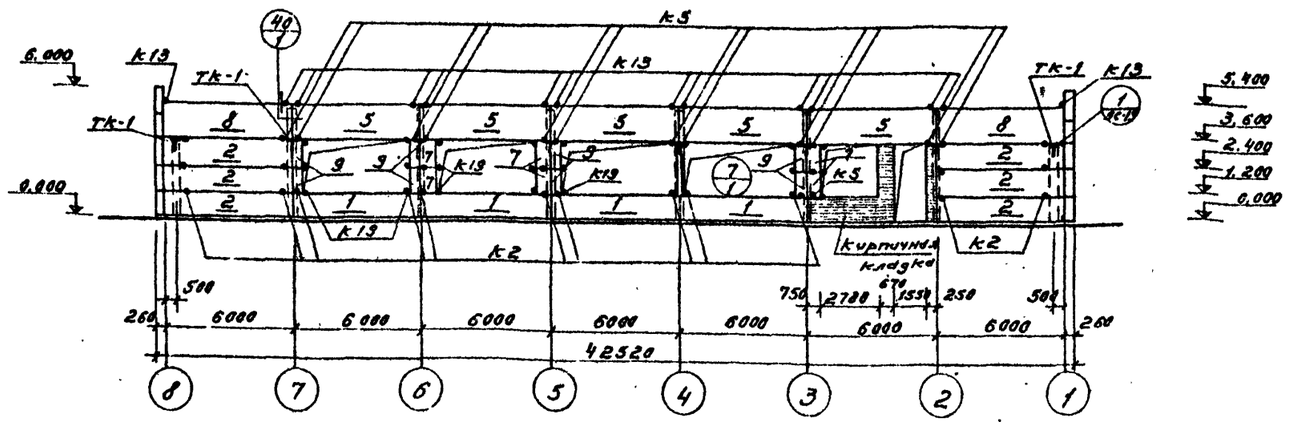

Монтажная схема навески стеновых панелей по оси „8"

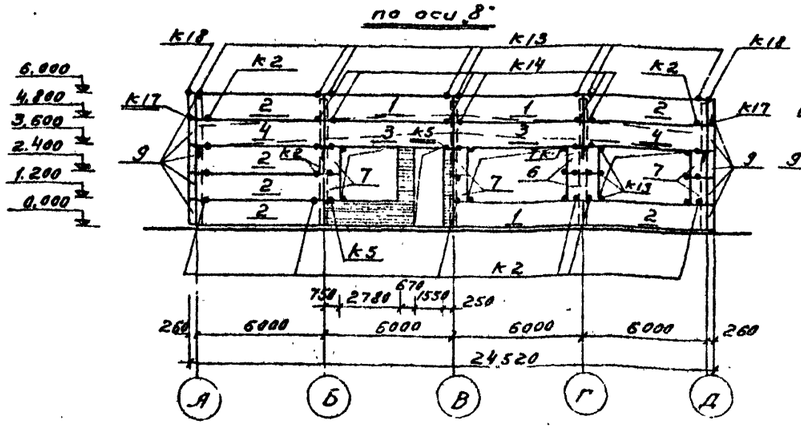

Монтажная схема навески стеновых панелей по оси „1"

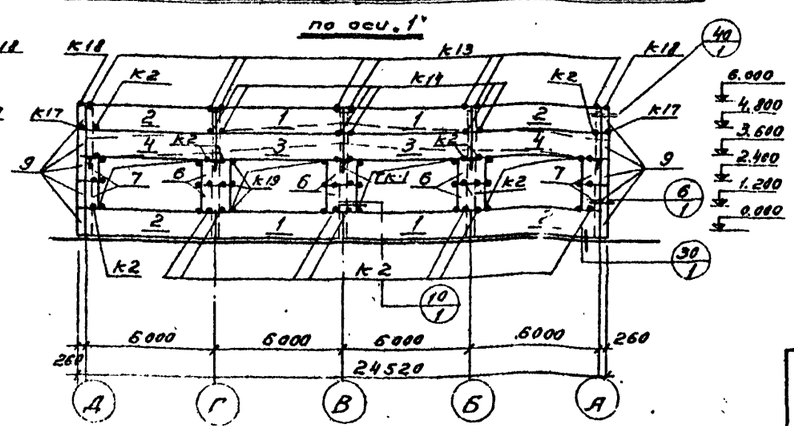

Спецификация панелей

Марка по проекту	Марка по серии	Наименов. изделий	К-во шт.	Вес марки кг.	Серия
1	ПСЛ 24 / 1,2×6 — 221	Панели-перемычки	14	1,9	1.432-5 Вып. 1
2	ПСЛ 24 / 1,2×6 — 112	Панели рядовые для углов	20	1,9	
3	ПСЛ 24 / 1,2×6 — 311	Панели-перемычки	4	1,9	
4	ПСЛ 24 / 1,2×6 — 312	„ Для" углов	4	1,9	
5	ПСЛ 24 / 1,8×6 — 311	Панели-перемычки	10	2,9	
6	ПСЛ 24 / 1,2×1,5 — 0,21	Рядовая панель	16	0,5	
7	ПСЛ 24 / 1,2×0,75 — 0,22	Панели рядовые для углов	20	0,2	
8	ПСЛ 24 / 1,8×6 — 312	Панели перемычки для углов	4	2,9	
9	БЛ-28	Блок и бетонные	28	0,08	

Выборка монтажных деталей на схемы

Марка монтажные детали	К-во марок	Марка элементов крепления	К-во на одну деталь	Серия
Tk-1	26	Tk-1	1	1.439-1
k1	2	T1	1	
k2	91	T1	1	
		T2	1	
k5	19	T5	1	
k13	44	T9	1	
k14	12	T2	1	
		T9	1	
k17	4	T15	1	
k18	4	T19	1	
k19	90	T16	1	
k20	42	T19	1	

Выборка элементов крепления.

Марка эл-та крепления	Наим.	Кол. шт.	Вес кг: Одной марки	Вес кг: Всех марок	Серия
Tk-1	Соединительные элементы	26	22,1	574,6	1.439-1
T1		93	0,5	46,5	
T2		103	0,3	30,9	
T5		19	0,6	6,6	
T9		56	0,5	28,0	
T15		4	0,3	1,2	
T16		90	0,7	63,0	
T19		46	0,7	32,2	

Примечания:

1. Антикоррозионное покрытие элементов крепления — см. лист АС-2.
2. Все узлы кроме „1" см. серию 2.430-4В.
3. Заполнение швов между панелями и блоками выполнять цементным раствором.
4. Все угловые блоки БЛ-28 должны крепиться к стеновым панелям элементами Т-19 (до монтажа панелей) по детали К20 серии 2.430-4В.

Гл. конст. ин-та	Пронский	Гл. спец. конст.
Гл. инж. пр-та	Лейбов	Проектир.
Рук. мастер.	Куцер	Проверил
Гл. конст. мастер.	Куцер	Копировал
Гл. арх. пр-та	Бурцев	

ГИПРОБЫТПРОМ Москва 1974 г	Монтажные схемы навески стеновых панелей.	ТИПОВОЙ ПРОЕКТ 416-7-134
Прачечная спецодежды производительностью 500 кг в смену.		АЛЬБОМ II
		ЛИСТ АС-14

Монтажный план каркаса надвеса.

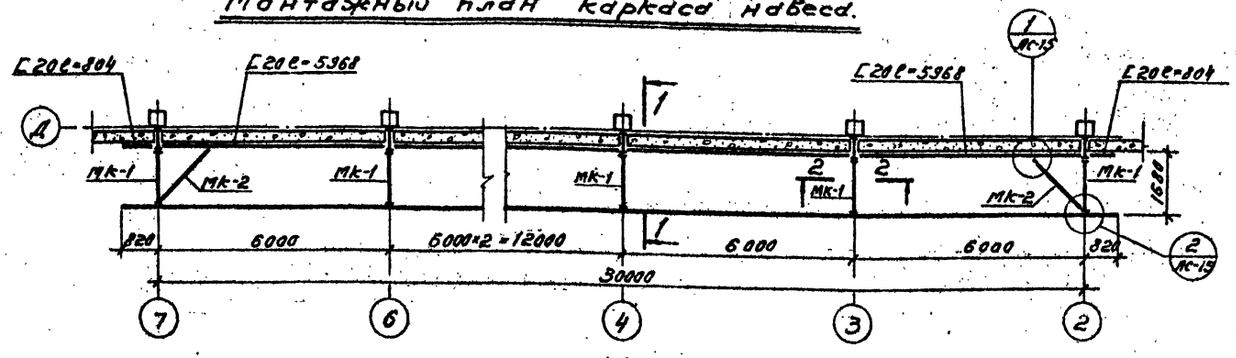

Монтажный план покрытия надвеса.

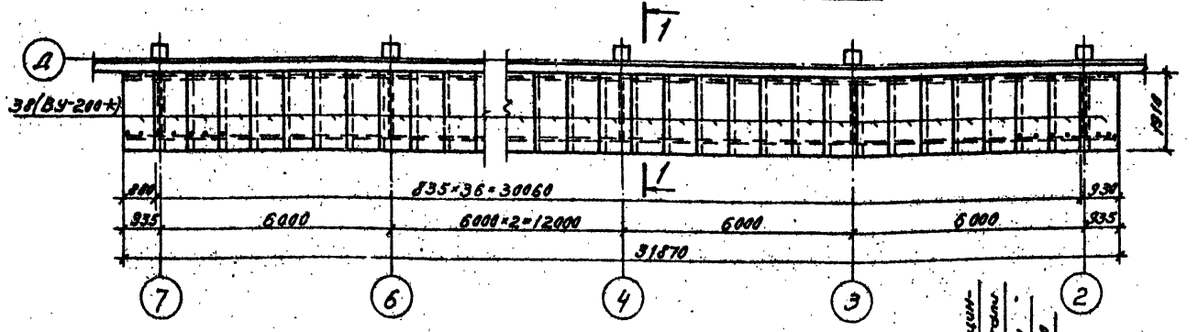

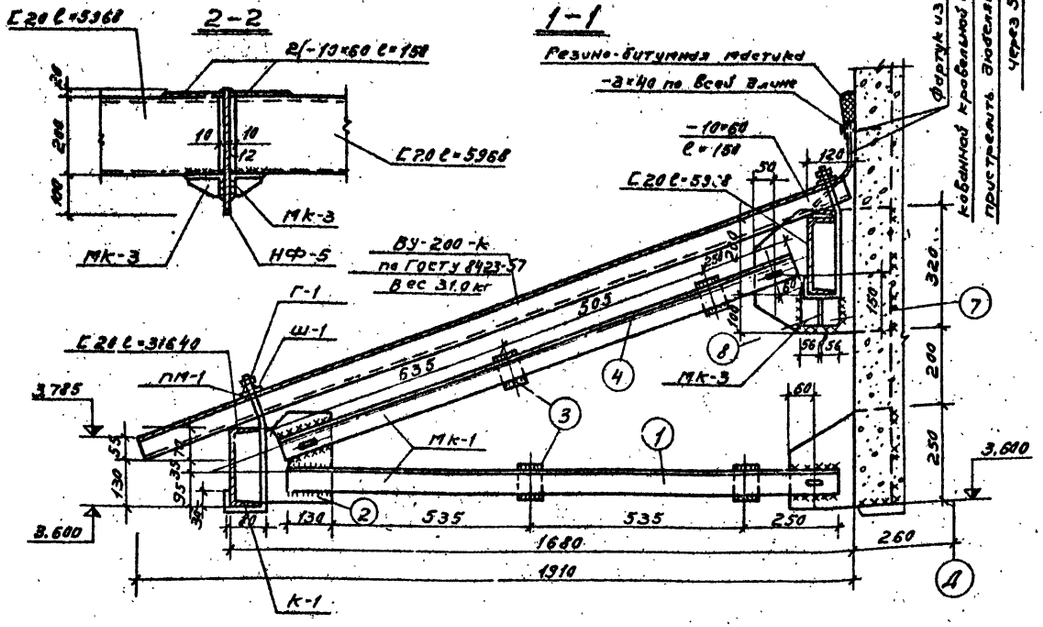

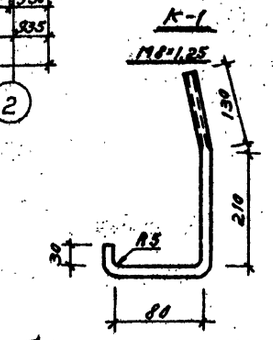

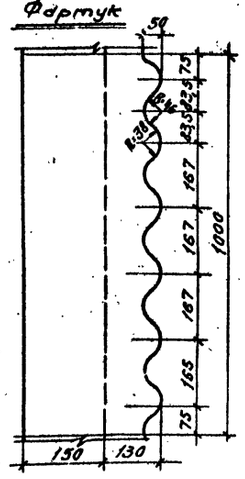

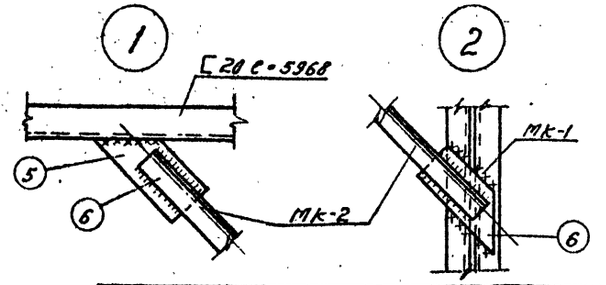

Спецификация стали на одну штуку каждой марки

Тип и марка	№ поз.	Сечение профиля	Длина мм	Кол. шт	Вес 6 кг Поз.	Вес 6 кг Номера	Вес 6 кг Марки	ГОСТ
Мк-1	1	∠63×6	1450	1	8,3	8,3	24,2	8509-72
	2	−12×290	250	1	6,2	6,2		103-57*
	3	−12×60	83	4	0,5	2,0		103-57*
	4	∠63×6	1390	1	8,0	8,0		8509-72
	Наплавленный металл 1%					0,2		
Мк-2	5	−6×120	260	2	1,5	3,0	3,4	8509-72
	6	∠63×6	1110	1	6,3	6,3		
	Наплавленный металл 1%					0,1		
Мк-3	7	−8×55	90	1	0,3	0,3	1,51	103-57*
	8	∠100×63×8	120	1	1,2	1,2		
	Наплавленный металл 1%					0,01		

Выборка стальных элементов

Марка элемента	Кол. шт.	Вес 6 кг одной марки	Вес 6 кг всех марок	ГОСТ или лист проекта
Мк-1	6	24,2	145,2	АС-15
Мк-2	2	3,4	18,8	АС-15
Мк-3	12	1,51	18,12	АС-15
Г20 ℓ=31640	1	582,2	582,2	ГОСТ 8240-72
Г20 ℓ=5968	5	98,1	490,5	—"— —"—
Г20 ℓ=804	2	14,8	29,6	ГОСТ 8240-72
−10×60 ℓ=158	12	0,7	8,4	ГОСТ 103-57*
−3×40 ℓ=32п.м	1	30,1	30,1	ГОСТ 5681-57
К-1 ФЯ1 ℓ=470	228	0,2	45,6	ГОСТ 5781-61
Г-1 гайка М8=1,25	228	0,005	1,2	ГОСТ 5916-70
Ш-1 лист δ=1,5мм	228	0,011	2,5	Серия 2-460-18.2
ПМ-1 (2 слоя рубероида)	228	0,003	0,7	—"— —"—
Фартук из оцинкованной кровельной стали	32п.м	—	—	—

Примечания:
1. Фасады и разрезы см. лист АС-3
2. Сварку выполнять электродами типа Э-42
3. Материал конструкций - сталь марки ВСТ 3кп для сборных конструкций по ГОСТ 380-71

ГИПРОБЫТПРОМ Москва 1974 г.	Надвес по оси "Д" Металлические изделия Мк-1; Мк-2; Мк-3.	Типовой проект 416-7-134	
Прачечная спецодежды производительностью 500кг в смену.		Альбом II	
		Лист АС-15	

Гл. инж. пр. Гудзенко
Рук. группы Лейзов
Гл. инж. проект. Кучер
Гл. спец. пр. Буруев
Гл. спец. конструкт. Троянский
Руководитель Дегтярь
Испытатель Кобзев
Испытатель Кучер
Испытатель Кутуев
Гл. конструктор Горенков

Монтажный план подвесных путей.

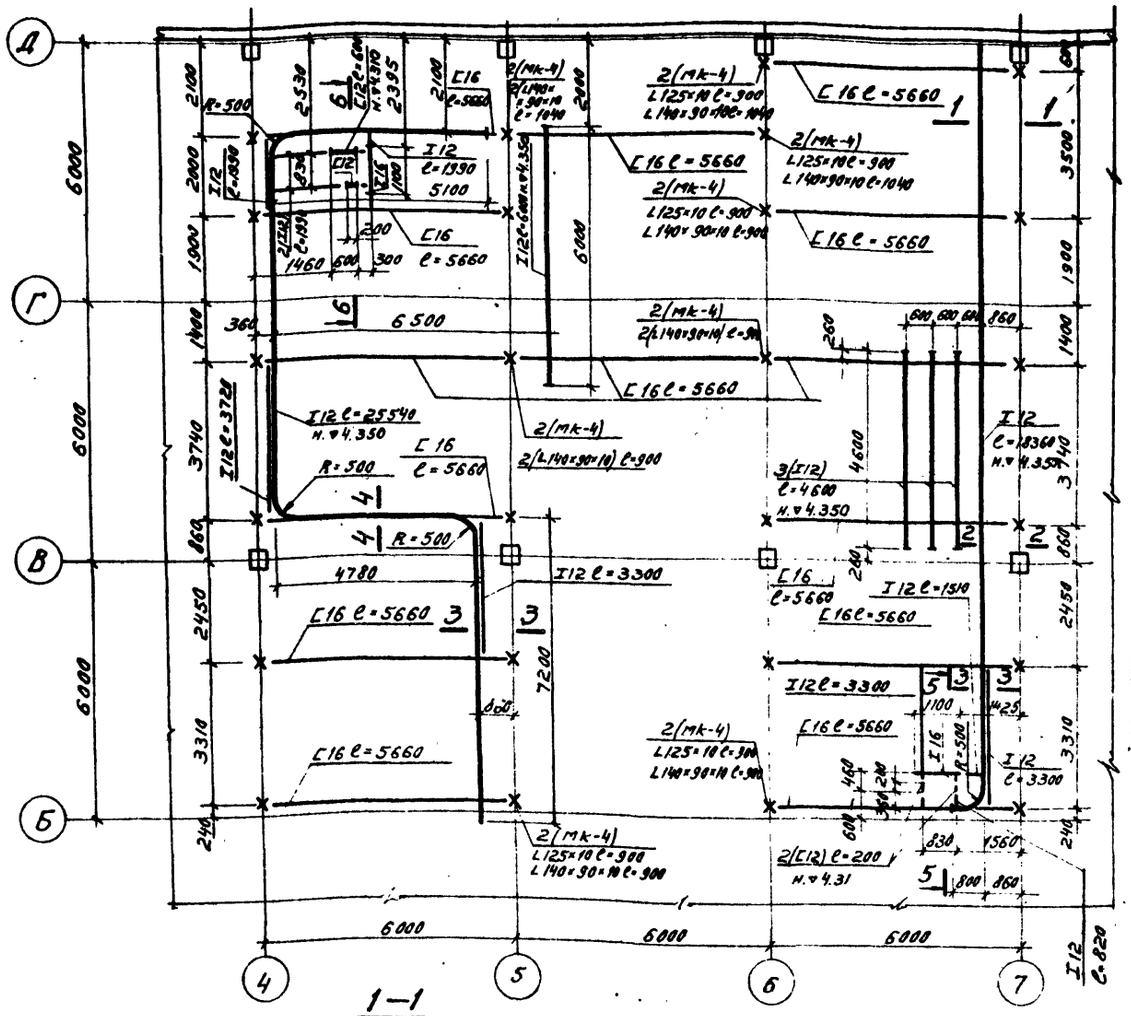

1–1

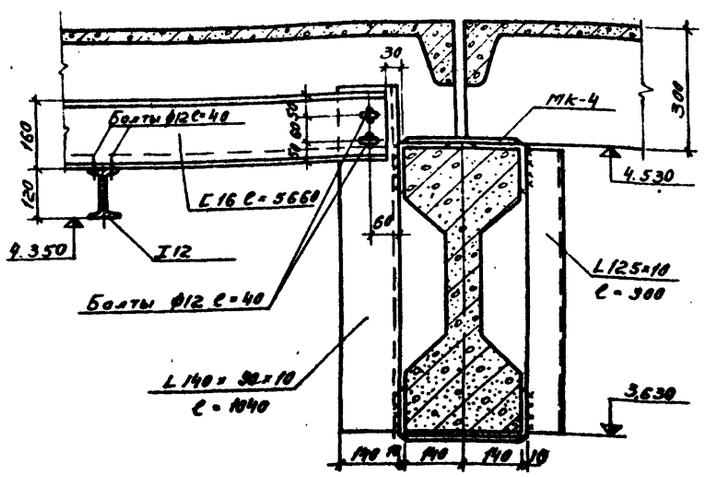

2–2

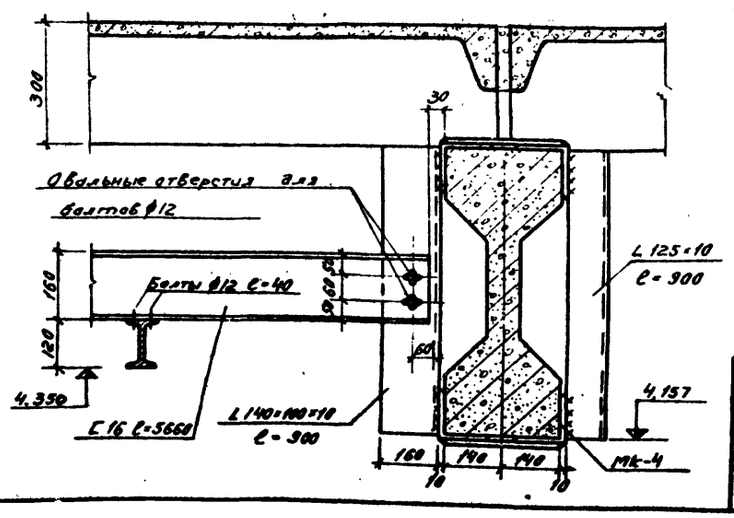

3–3

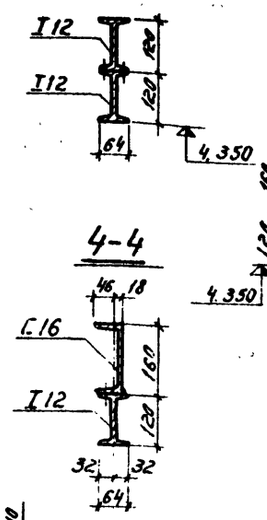

4–4

5–5

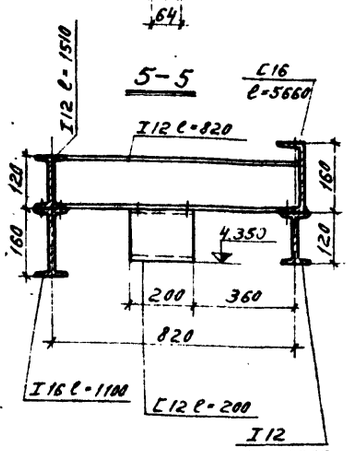

6–6

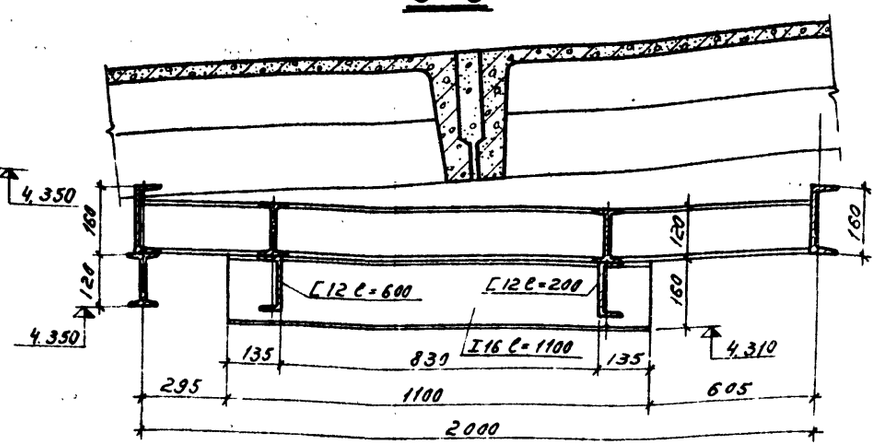

Выборка стальных элементов				
Марка элемента	Кол. шт.	Вес в кг: Одной марки	Вес в кг: Всех марок	ГОСТ или лист проекта
I 12 ℓ=43900	1	504,9	504,9	ГОСТ 8239-72
I 12 ℓ=6000	1	69,0	69,0	—"— —"—
I 12 ℓ=4600	3	52,9	158,7	—"— —"—
I 12 ℓ=3720	1	42,8	42,8	—"— —"—
I 12 ℓ=3300	3	38,0	114,5	—"— —"—
I 12 ℓ=1990	4	22,9	91,5	—"— —"—
I 12 ℓ=1510	1	17,4	17,4	—"— —"—
I 12 ℓ=820	2	9,4	18,8	—"— —"—
I 16 ℓ=1100	2	17,5	35,0	—"— 8240-72
[12 ℓ=200	3	2,1	6,3	—"— —"—
[12 ℓ=600	1	6,3	6,3	—"— —"—
[16 ℓ=5660	14	80,4	1125,6	—"— —
L 140×90×10 ℓ=1040	6	18,2	109,2	—"— 8509-72
L 140×90×10 ℓ=900	22	15,8	347,6	—"— —"—
L 125×10 ℓ=900	22	17,2	378,4	—"— 8510-72
Мк-4	50	15,8	790,0	Лист АС-21
Болт d=12мм ℓ=40 Гайка Шайба	130	0,092	12,0	ГОСТ 7798-70
Итого:			3828,0	

Примечания:

1. Монтаж металлоконструкций выполнять на болтах d=12 мм и сварке. Сварку выполнять электродами типа Э-42. Монтажные швы принять hш=8мм
2. После монтажа металлоконструкции окрашиваются двумя слоями грунта ФЛ-03-к ГОСТ 9109-59 и двумя слоями эмали ХВ-124 (серая) ГОСТ 10144-62*.

ГИПРОБЫТПРОМ Москва 1974 г.	Монтажный план подвесных путей и детали.	ТИПОВОЙ ПРОЕКТ 416-7-134	
Прачечная спецодежды производительностью 500 кг в смену.		АЛЬБОМ II	
		ЛИСТ АС-16	

Согласовано: Комиссаренко

Гл. инж. пр.	Лейбов	
Руковод. АСМ	Куцев	
Гл. инж. АСМ	Кучер	
Гл. арх. пр.	Бурцев	
Гл. спец. констр.	Пронский	
Рук. группы	Губенко	
Исполнитель	Демин	
Проверил	Губенко	
Копировал	Горюнова	

Площадка градирни

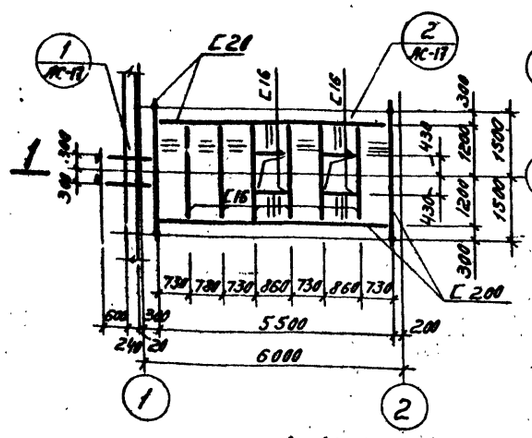

Лестница в приямок насосной

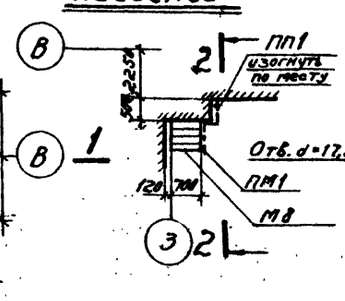

Подвеска у оси 4/Д

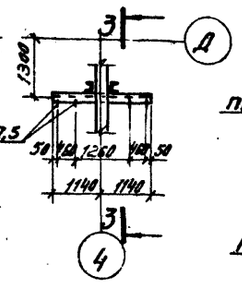

Площадка в бойлерной

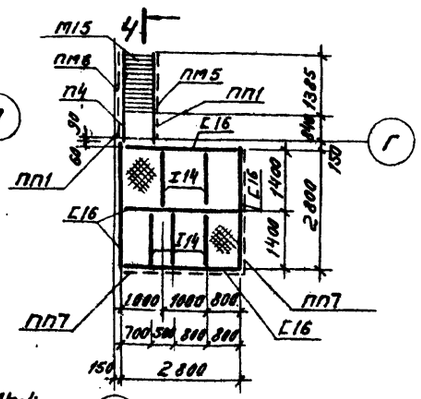

1-1

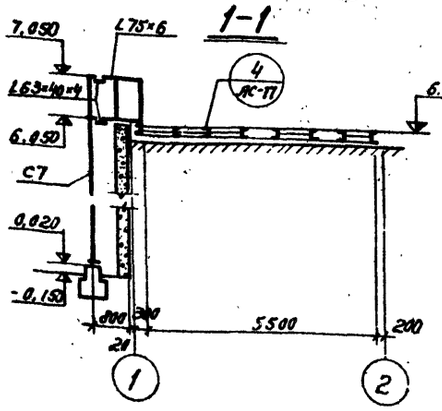

2-2

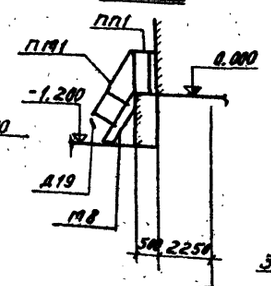

3-3

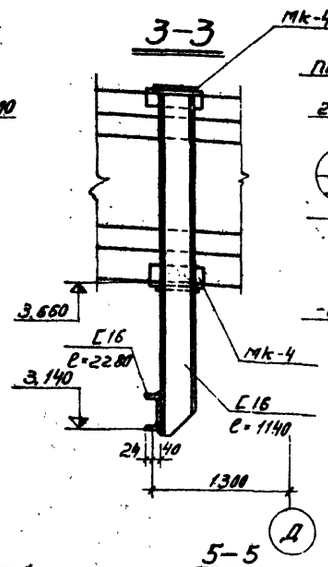

4-4

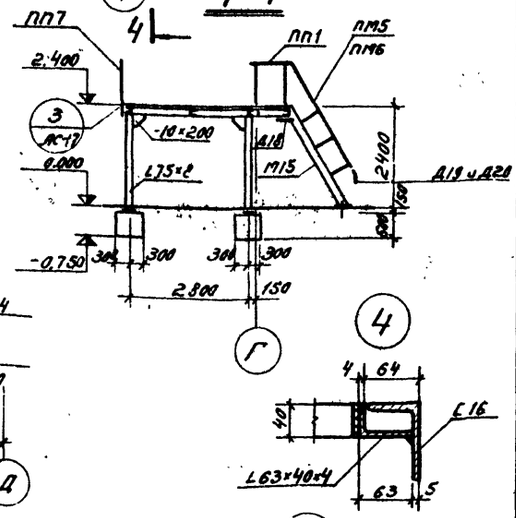

5-5

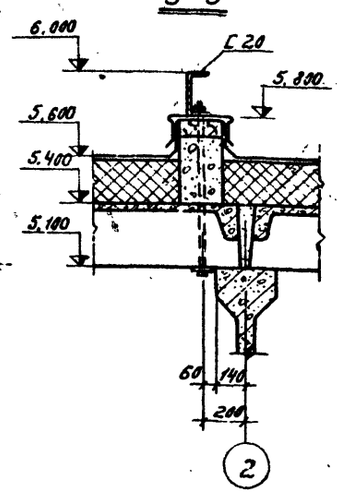

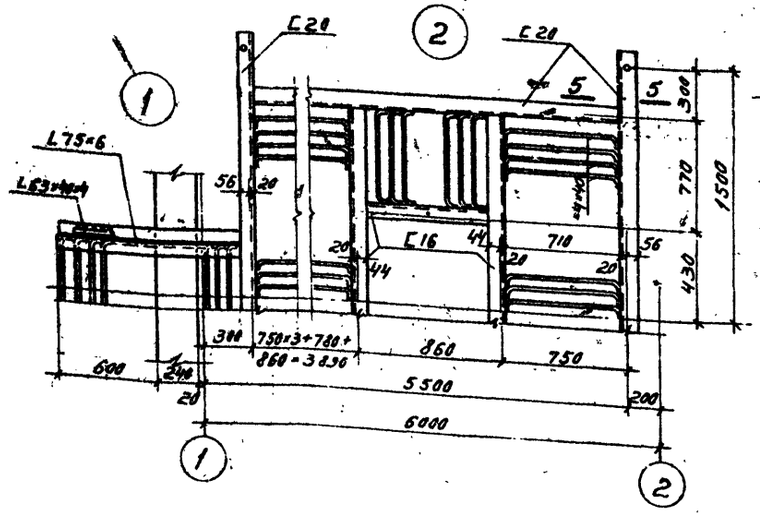

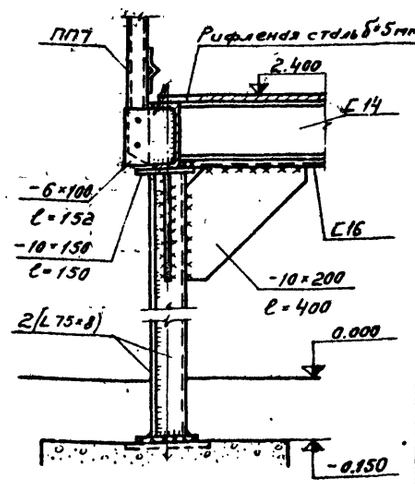

Выборка стальных элементов.

Марка констр.	Марка элемента или профиль	Кол. шт.	Вес в кг. одной марки	Вес в кг. всех марок	ГОСТ или лист проекта
Площадка градирни	[20 ℓ общ. 17,3 м.	–	–	318,3	ГОСТ 8240-72
	[16 ℓ общ 18,0 м.	–	–	255,6	—"— —"—
	∟ 75×6 ℓ общ. 8,2 м.	–	–	56,5	—"— 8509-72
	∟ 63×40×4 ℓ общ 5,26 м.	–	–	16,7	—"— 8510-72
	– 4×40 ℓ общ 300,3 м.	–	–	378,4	—"— 103-57
	⌀ 20 АІ ℓ общ. 3,2 м.	–	–	7,9	—"— 5781-61
	Стремянка С7	1	100,0	100,0	Серия 1.459-2
		Итого:		1133,4	
Подвеска у оси 4/д Лестница в приямок насосной	Лестничн. марш М8	1	50,0	50,0	Серия 1.459-2
	Ограждение площ. ПП-1	1	11,0	11,0	—"— —"—
	Огражден. лестницы ПМ1	1	7,0	7,0	—"— —"—
	Дополн. детали Д19	1	2,0	2,0	—"— —"—
	[16 ℓ общ. 5,4 м	–	–	76,7	ГОСТ 8240-72
	Мк-4	2	15,8	31,6	Лист АС-21
		Итого:		108,3	
Площадка в бойлерной	[16 ℓ общ 14,1 м.	–	–	200,2	ГОСТ 8240-72
	І 14 ℓ общ. 6,9 м.	–	–	94,5	—"— 8239-72
	∟ 75×6 ℓ общ. 19,0 м.	–	–	134,9	—"— 8509-72
	Сталь рифлен. δ=5 мм.	0,12 м²	–	276,1	—"— 8568-57
	– 6×100 ℓ общ. 1,3 м.	–	–	6,2	—"— 103-57
	– 10×150 ℓ общ. 1,2 м.	–	–	14,2	—"— 103-57
	– 10×200 ℓ общ. 3,2 м.	–	–	50,3	—"— 103-57
	Лестничн. марш М15	1	90,0	90,0	Серия 1.459-2.
	Переходн. площадка П4	1	48,0	48,0	—"— —"—
	Огражден. лестницы ПМ5	1	12,0	12,0	—"— —"—
	—"— —"— ПМ6	1	12,0	12,0	—"— —"—
	Огражден. площадки ПП1	2	11,0	22,0	—"— —"—
	—"— —"— ПП7	2	29,0	58,0	—"— —"—
	Дополнит. детали Д18	2	1,0	2,0	—"— —"—
	—"— —"— Д19	1	2,0	2,0	—"— —"—
	—"— —"— Д20	1	2,0	2,0	—"— —"—
		Итого:		1020,4	

Примечания:

1. Монтаж металлоконструкций выполнять на болтах d=12мм и сварке. Сварку выполнять электродами типа Э-42. Сварные швы принимать по наименьшей толщине соединяемого металла.
2. После монтажа металлоконструкции окрашиваются двумя слоями грунта ФЛ-03к ГОСТ 9109-59 и двумя слоями эмали ХВ-124 (серая) ГОСТ 10144-62*.

ГИПРОБЫТПРОМ Москва 1974 г.	Площадки градирни и в бойлерной. Лестница насосной. Подвеска у оси 4/д.	Типовой проект 416-7-134
Пречерная спецодежды производительностью 500 кг в смену.		Альбом II
		Лист АС-17

Гл. инж. пр. Гайдук; Гл. инж. АСМ Давыдов; Гл. инж. пр. Губенко; Гл. арх. пр. Горанский; Рук. группы Лейбов; Исполнитель Кичев; Разбежкин Курнев; Проверил Капиров; Гл. спец. пр. Трансформ; Гл. спец. АСМ Губенко; Гл. спец. пр. Толмачев; Гл. спец. пр. Трансформ

Венткамера №1

План

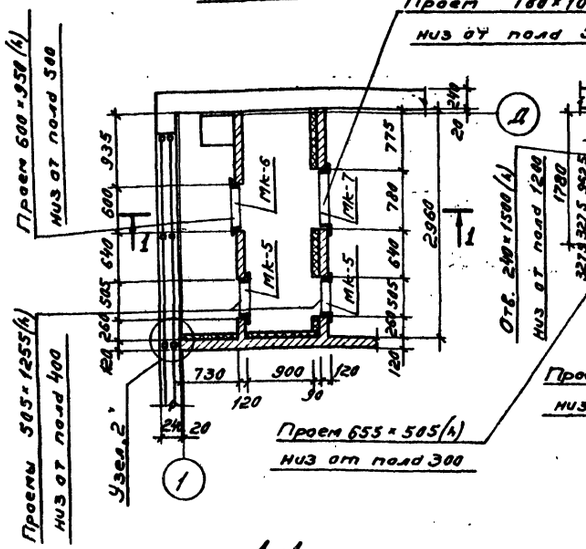

Венткамера №2

План

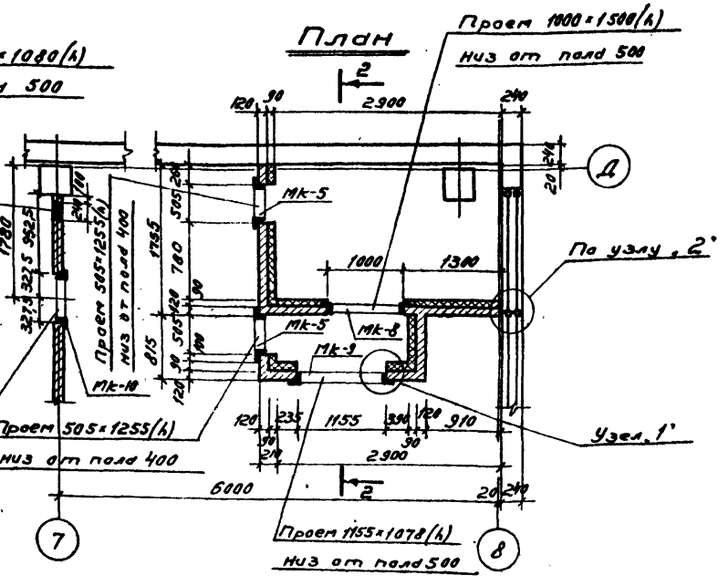

Узел 2'

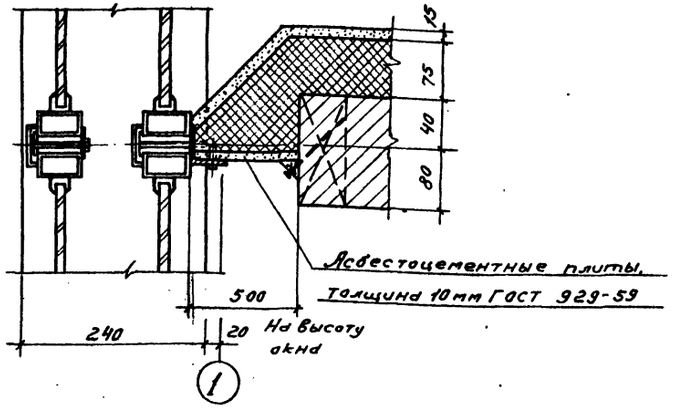

1-1

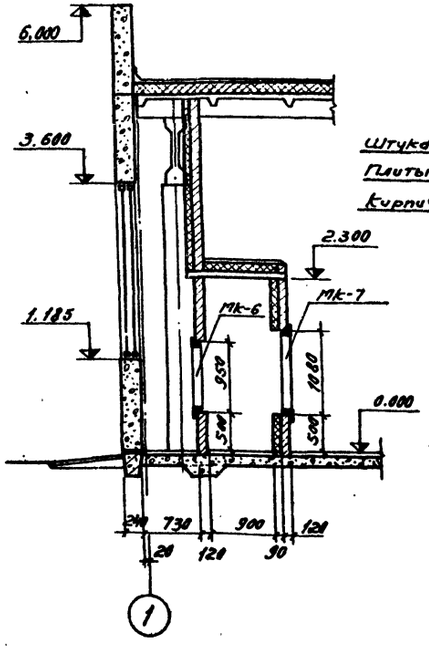

2-2

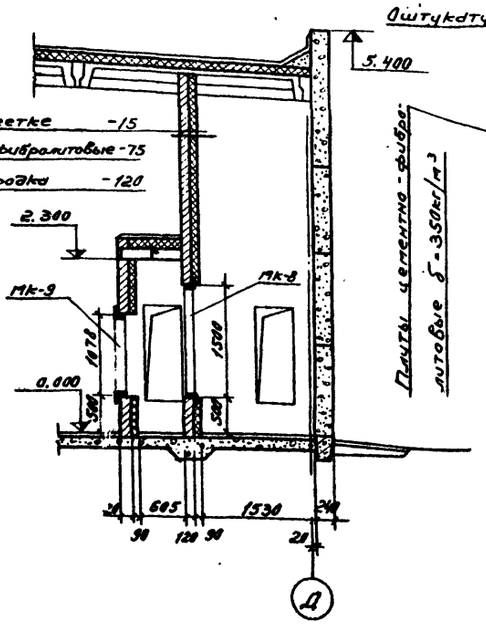

Узел 1"

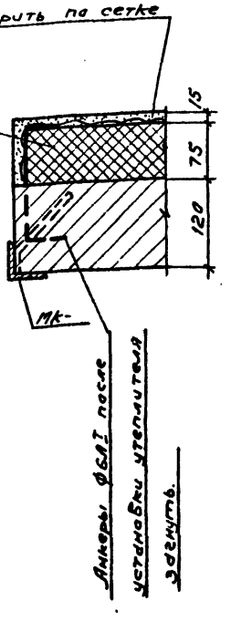

Выборка стальных элементов

Марка элемента	Кол. шт.	Вес в кг одной марки	Вес в кг всех марок	ГОСТ или лист проекта
Mk-5	4	16,8	67,2	См. лист АС-21
Mk-6	1	14,0	14,0	—"— —"—
Mk-7	1	16,4	16,4	—"— —"—
Mk-8	1	21,6	21,6	—"— —"—
Mk-9	1	19,2	19,2	—"— —"—
Mk-10	1	10,8	10,8	—"— —"—

Примечания:

1. Утеплитель стен вентиляционных камер-плиты цементно-фибролитовые $\delta = 350$ кг/м³ по ГОСТ 8928-70.
2. Анкеры для крепления утеплителя к стенам, заложить при возведении кладки утепленных стен венткамер, шагом 500мм по горизонтали и через 5 рядов кладки по высоте.
3. План на отм. 0.000 см. лист АС-3.

Состав проекта:
Губенко — Малунов
Демин — Калязина
Губенко —
Германова
Колуева
Пронский

Рук. группы — Лейбов
Исполнитель — Кучер
Кучер — Пеаверин
Бурцев

Гл. инж. пр. — Лейбов
Гл. архит. АСМ — Кучер
Гл. инж. АСМ — Кучер
Гл. спец. конст. — Бурцев

ГИПРОБЫТПРОМ Москва 1974 г.	Венткамеры №№ 1 и 2.	Типовой проект 416-7-134
Примечания спецодежды производительностью 500 кг в смену.		Альбом II
		Лист АС-16

Колонна КП II-1а

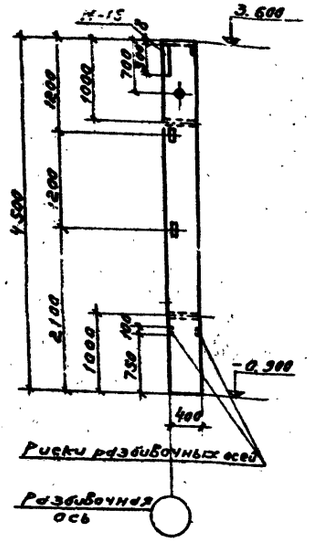

Балка 16012-3а

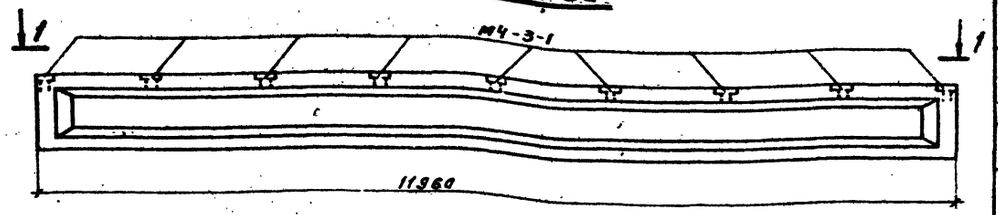

1-1

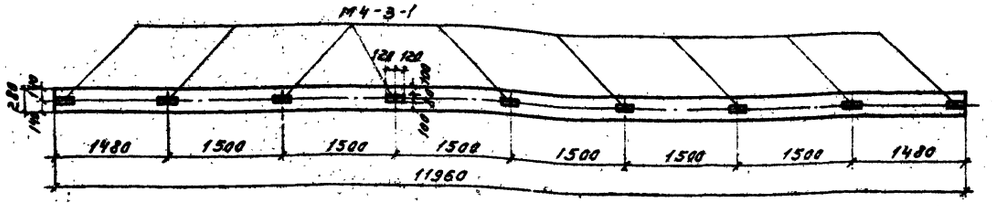

Узел участков стен в осях 4-7 для влажных помещений

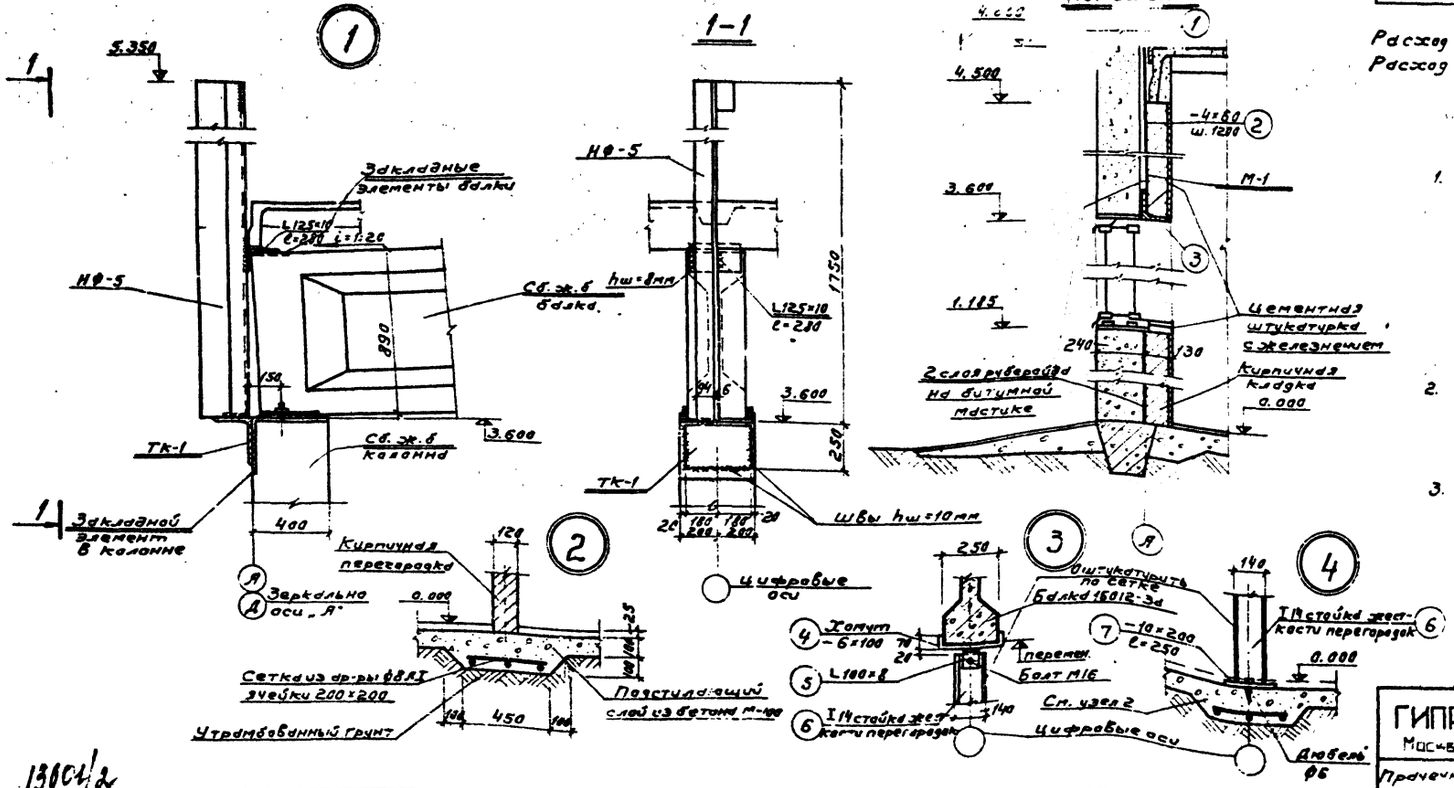

Спецификация стали на одну штуку каждой марки

Марка	№№ поз.	Профиль	Длина мм	Кол-во шт.	Вес кг. Детали	Вес кг. Всех	Вес кг. Марки	Вес кг. Марок	Гост
Элемент М-1 шт. 3	1	L 100×8	150	6	1.83	10.98	112,28	336,84	8509-72
	2	-4×60	1150	6	2.2	13.2			103-57*
	3	L 140×9	5580	1	108,25	108,25			8509-72
Стойка жесткости перегородок шт. 5	4	-6×100	400	1	1.88	1.88	~60,45	~302,25	103-57*
	5	L 100×8	100	1	1.22	1.22			8509-72
	6	I 14	перем.	1	~53,43	~53,43			8239-72
	7	-10×200	250	1	3,92	3,92			103-57*

Выборка дополнительных закладных деталей на один ж.б. элемент.

Наименование изделия	Марка закладн. детали	К-во шт.	Вес кг.	Серия
Колонна КП II-1а	М-15	1	13,7	КЭ-01-49 в. II
Балка 16012-3а	М4-3-1	9	30,6	1.462-1 в II

Расход бетона М-100 на основание под кирпичные перегородки-17,6 м³
Расход стали на сетки из арматуры ф8АI -128,0 м² или 743 кг

Примечания:

1. В железобетонных элементах КП II-1а и 16012-3а замаркированы дополнительные закладные детали М-15; М4-3-1, в остальном изделия выполнять по альбомам серий КЭ-01-49 в. II и 1.462-1 в II.
2. Крепежные элементы учтены на листах; ТК-1 см. лист АС-14. L125×10 см. лист АС-12.
3. Узел 1 см. лист АС-12. Узлы 2,3,4 элемент М-1 замаркированы на листе АС-3 и АС-5.

Гл. инж. пр-та	Лейбов	Проверил	Пронский
Рук. маст.	Куцер		
Гл. инж. маст.	Пронский		
Гл. спец. констр.	Карпова	Копировал	Горюнова
Проектир			

13001/2

ГИПРОБЫТПРОМ
Москва 1975 г.

Прачечная спецодежды производительностью 500 кг в смену.

Дополнительные закладные элементы для железобетонных конструкций КП II-1а, 16012-3а узел 1. Узел для влажных помещений. Узлы 2,3,4.

ТИПОВОЙ ПРОЕКТ 41Б-7-134
АЛЬБОМ II
ЛИСТ АС-19

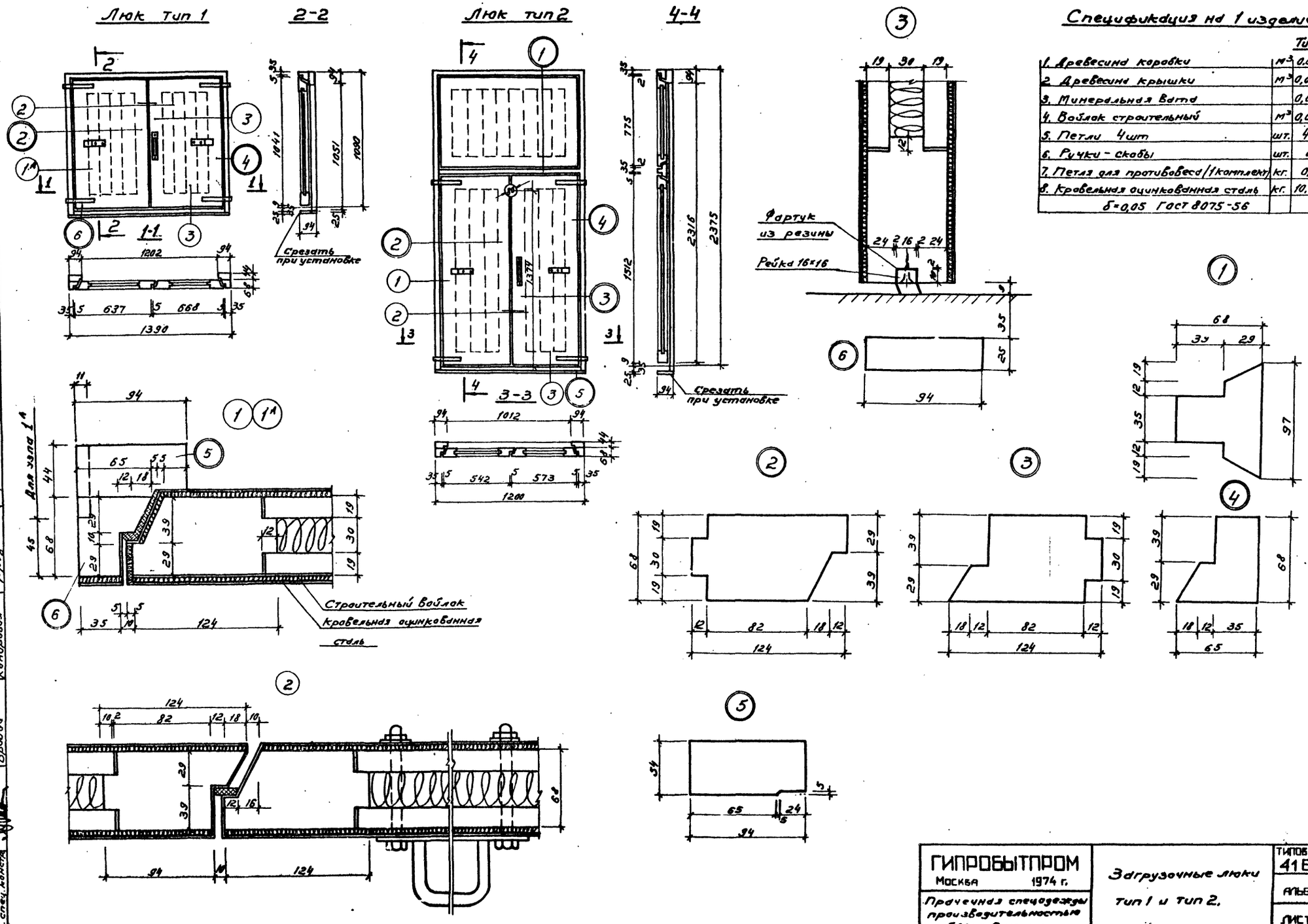

Спецификация на 1 изделие.

		Тип 1	Тип 2
1. Древесина коробки	м³	0,042	0,161
2. Древесина крышки	м³	0,061	0,137
3. Минеральная вата		0,018	0,034
4. Войлок строительный	м³	0,014	0,028
5. Петли 4шт	шт.	4шт.	4шт.
6. Ручки - скобы	шт.	2	2
7. Петля для противовеса (1 комплект)	кг.	0,15	0,15
8. Кровельная оцинкованная сталь	кг.	10,86	21,66
δ=0,05 ГОСТ 8075-56			

Гл. инж. пр-та	Лейбов	Рук. группы
Руковод. АСП	Степанов	Проектировал
Гл. инж. АСП	Кучер	Проверил
Гл. арх. пр-та	Бурцев	Копировал
Гл. спец. конст.	Бройда	
Губенко	Маслякова	Губенко
Горюнова		

ГИПРОБЫТПРОМ
Москва 1974 г.

Прачечная спецодежды производительностью 500 кг в смену.

Загрузочные люки тип 1 и тип 2.

ТИПОВОЙ ПРОЕКТ 416-7-134
АЛЬБОМ II
ЛИСТ АС-20

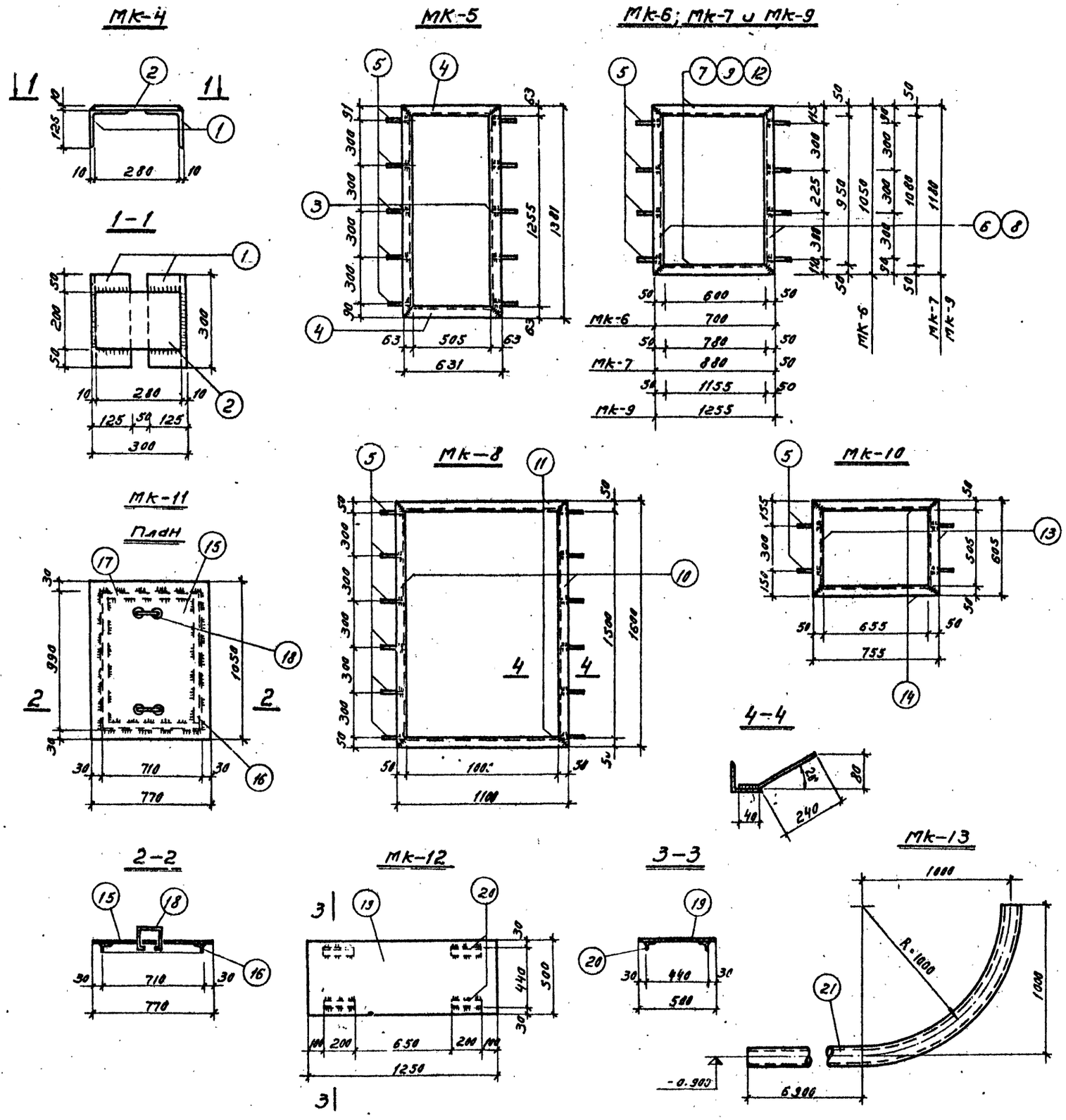

Спецификация стали на одну штуку каждой марки

Марка	№№ поз.	Сечение профиль	Длина мм	Кол. шт.	Вес в кг: Позиции	Вес в кг: Номера	Вес в кг: Марки	Примечания.
Мк-4	1	L125×10	300	2	5,7	11,4	15,8	ГОСТ 8509-72
	2	-10×200	280	1	4,4	4,4		—"— 103-57
Мк-5	3	L63×4	1381	2	5,4	10,8	16,8	—"— 8509-72
	4	L63×4	631	2	2,5	5,0		—"— —"—
	5	⌀8А III	280	10	0,1	1,0		—"— 5781-61
Мк-6	5	⌀8А III	280	8	0,1	0,8	14,0	—"— —"—
	6	L50×5	1050	2	4,0	8,0		—"— 8509-72
	7	L50×5	700	2	2,6	5,2		—"— —"—
Мк-7	5	⌀8А III	280	8	0,1	0,8	16,4	—"— 5781-61
	8	L50×5	1180	2	4,5	9,0		—"— 8509-72
	9	L50×5	880	2	3,3	6,6		—"— —"—
Мк-8	5	⌀8А III	280	12	0,1	1,2	21,6	—"— 5781-61
	10	L50×5	1600	2	6,0	12,0		—"— 8509-72
	11	L50×5	1100	2	4,2	8,4		—"— —"—
Мк-9	5	⌀8А III	280	8	0,1	0,8	19,2	—"— 5781-61
	8	L50×5	1180	2	4,5	9,0		—"— 8509-72
	12	L50×5	1255	2	4,70	9,4		—"— —"—
Мк-10	5	⌀8А III	280	4	0,1	0,4	10,8	—"— 5781-61
	13	L50×5	605	2	2,3	4,6		—"— 8509-72
	14	L50×5	755	2	2,9	5,8		—"— —"—
Мк-11	15	рифленая сталь δ=5мм	0,85м²	1	28,9	28,9	42,1	—"— 8568-57
	16	L50×5	990	2	3,7	7,4		—"— 8509-72
	17	L50×5	710	2	2,7	5,4		—"— —"—
	18	⌀10А I	350	2	0,2	0,4		—"— 5781-61
Мк-12	19	рифленая сталь δ=5мм	0,63м²	1	21,4	21,4	24,6	—"— 8568-57
	20	L50×5	200	4	0,8	3,2		—"— 8509-72
Мк-13	21	Труба стальная d=100	8500	1	92,2	92,2	92,2	—"— 3262-62

Примечания:

1. Материал конструкций - сталь марки ВСТ. 3кп для сварных конструкций по ГОСТ 380-71
2. Сварку выполнять электродами типа Э-42. Сварные швы принимать по наименьшей толщине соединяемого металла.
3. Металлические изделия огрунтовываются двумя слоями грунта ФЛ-03-к ГОСТ 9109-59.

ГИПРОБЫТПРОМ Москва 1974 г	Металлические изделия Мк-4 ÷ Мк-13.	ТИПОВОЙ ПРОЕКТ 416-7-134
Прачечная спецодежды производительностью 500 кг в смену.		АЛЬБОМ II
		ЛИСТ АС-21

Гл. инж. пр. Губенко
Руковод. АСМ. Демин
Гл. инж. АСМ. Губенко
Гл. арх. пр-та Горюнова
Гл. спец. констр.
Лейбов Рук. группы
Куцер Исполнитель
Куцер Проверил
Бурцев
Пронский Копировал

Согласовано: Сергина

Рук. группы	Лебедев	
Проектировал	Кучер	
Проверил	Кучер	
Гл. инж. АСМ	Брусев	
Гл. инж. по ТХ	Брусев	
Гл. спец. конст.	Брусев	
Техн. отд.	Сергина	
Сметчик	Пасынкова	
Гл. инж.	Губенко	
Нач.	Горячева	

Схема генплана

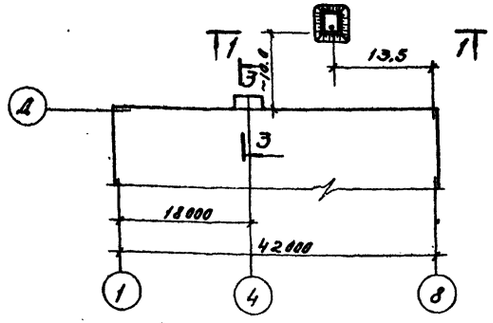

План фундаментов

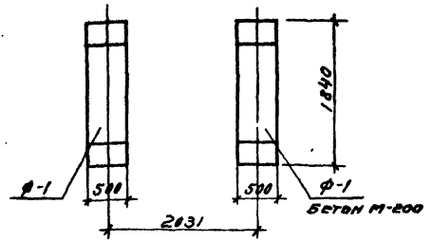

3-3

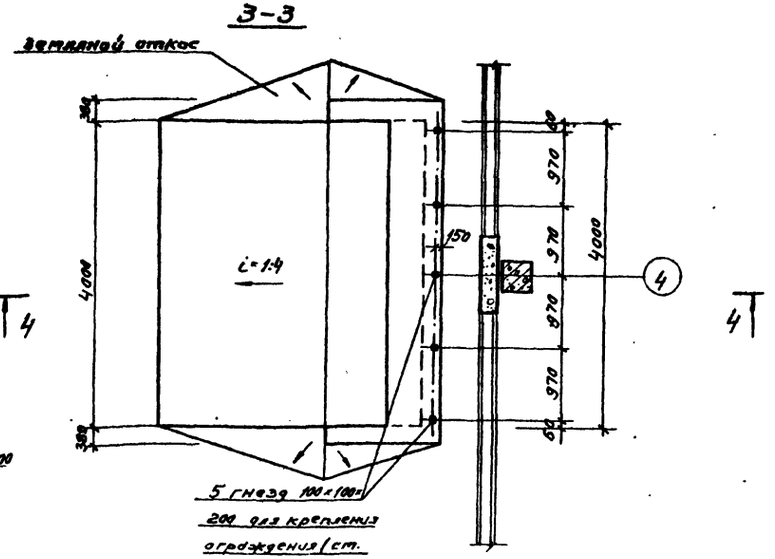

1-1

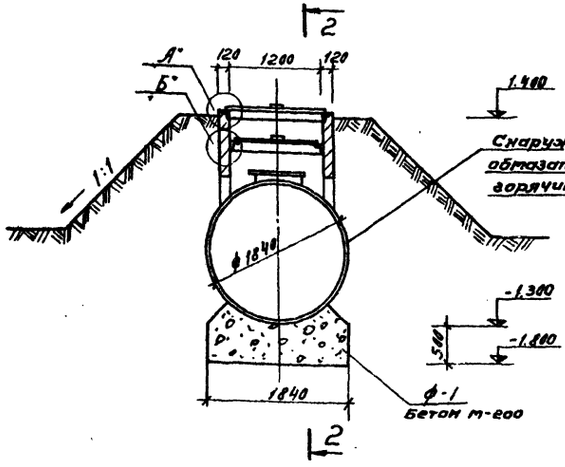

2-2

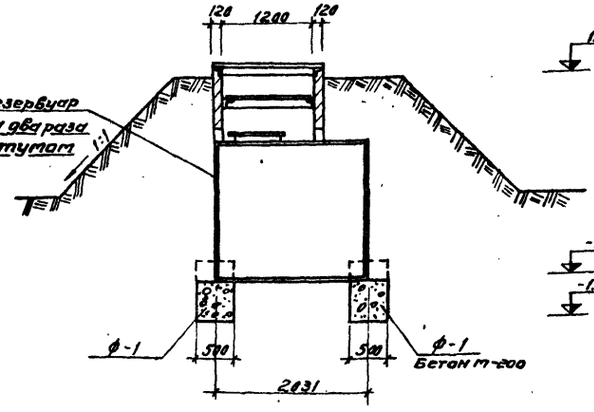

4-4

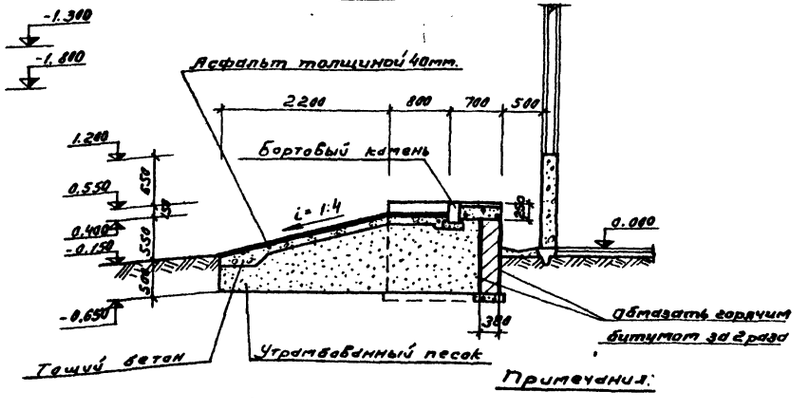

А

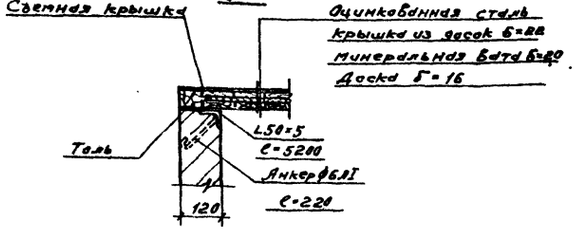

Б

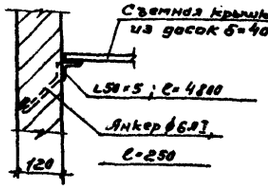

Деталь армирования борта

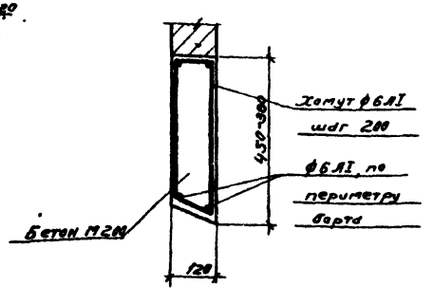

Расход материалов

Бетон М 200 — 1,201 м³

Арматура Ф6 AI — 12,2 кг.

L 50×5 — 38,0 кг.

Примечания:

1. Схему генплана см. лист АС-2.
2. При привязке положение склада растворителя уточняется по генеральному плану.

ГИПРОБЫТПРОМ Москва 1974 г.	Склад растворителя. Подъездная площадка в осях А-Б.	Типовой проект 416-7-134
Пропускная способность производительностью 500 кг. в смену.		Альбом II
		Лист АС-22

Сводная спецификация сб. ж.б. изделий

№№ п/п	Наименование изделий	Кол-во шт.	Вес одного изделия	№ серии чертежей
1	2	3	4	5
1	Фундаментные балки ФБ6-29	4	1,9	1.415-1 Вып.1
2	—"— ФБ6-46	10	0,9	
3	—"— ФБ6-48	8	0,8	
4	Колонны КПВ-1д	16	1,8	КЭ-01-49 Вып.2
5	—"— КПВ-5	8	2,1	
6	Балки 1Б012-3д	16	4,5	1.462-1
7	Плиты кровельные П14-1	44	0,04	ИС-01-04 Вып.7
8	—"— П16-1	11	0,05	
9	Перемычки Б13	27	0,025	1.139-1 Вып.1
10	—"— Б15	3	0,065	
11	—"— Б18	14	0,075	
12	—"— Б24	1	0,105	
13	—"— Б31	2	0,205	
14	Плиты покрытия ПАIV 3×6 – 3	32	2,65	1.465-7 Вып.1 часть 1
15	—"— ПАIV 3×6 –3д	13	2,65	
16	—"— ПАIV 1,5×6 – 2	8	1,50	1.465-7 Вып.3 часть 1
17	—"— ПАIV 1,5×6 –2б	4	1,50	
18	—"— ПАIV-4 1,5×6 – 2	3	1,50	
19	—"— ПАIV-7 1,5×6 – 2	5	1,50	
20	—"— ПА-IV-10 1,5×6 –2	1	1,50	
21	Стеновые панели ПСЛ 24 1,2×6 –221	10	1,9	1.432-5 Вып.1
22	—"— ПСЛ 24 1,2×6 –112	19	1,9	
23	—"— ПСЛ24 1,2×6 –311	4	1,9	
24	—"— ПСЛ 24 1,2×6 –312	4	1,9	
25	—"— ПСЛ 24 1,8×6 –311	10	2,9	
26	Стеновые панели ПСЛ24 1,8×6 –312	4	2,9	1.432-5 Вып.1
27	—"— ПСЛ 24 1,2×0,75 –0,22	20	0,2	
28	—"— ПСЛ 24 1,2×1,5 –0,21	16	0,5	
29	Бетонные стеновые блоки БЛ-28	28	0,08	
30	Стаканы крышных вентиляторов СШ4	3	0,08	1.465-7 Вып.5
31	—"— СШ7-1	6	0,152	
32	—"— СШ10	1	0,225	

Выборка стальных изделий заводского изготовления

№№ п/п	Наименование изделий	Кол-во шт.	Вес кг		№ серии
			1 изделия	Всех	
1	2	3	4	5	6
1	Закладные детали МИ3-27	4	6,8	27,0	3.400-6
2	—"— МИ4-13	13 п.м	4,2	55,0	
3	—"— М-15	16	13,7	219,2	КЭ-01-49 В.II
4	—"— МИ-3-1	16	30,6	489,6	1.462-1 В.II
5	Стойки СФ-1	6	269,1	1614,6	1.439-1
6	—"— СФ-1л	4	269,1	1076,4	1.439-1 укоротить на 600мм по месту
7	Накладки фахверка НФ-2	2	24,9	49,8	1.439-1
8	—"— НФ-3	4	28,8	57,6	
9	—"— НФ-5	12	41,0	492,0	
10	—"— НУ-3	4	49,9	199,6	
11	Элементы крепления МН-7	10	1,9	19,0	1.400-7
12	—"— МН-19	10	6,3	63,0	
13	—"— У-1	4	2,9	11,4	1.439-1
14	—"— Т-1	93	0,5	46,5	
15	—"— Т2	103	0,3	30,9	
16	—"— Т5	19	0,6	6,6	
17	—"— Т9	56	0,5	28,0	
18	Элементы крепления Т15	4	0,3	1,2	1.439-1
19	—"— Т16	90	0,7	63,0	
20	—"— Т19	46	0,7	32,2	
21	Опорные консоли ТК-1	26	22,1	574,6	
22	Стремянка С7	1	100,0	100,0	1.459-2
23	Лестничный марш М8	1	50,0	50,0	
24	—"— М15	1	90,0	90,0	
25	Ограждение л/площадки ПП-1	3	11,0	33,0	
26	—"— ПП-7	2	29,0	58,0	
27	Ограждение л/марша ПМ-1	1	7,0	7,0	
28	—"— ПМ5	1	12	12	
29	—"— ПМ6	1	12	12	
30	Площадка переходная П4	1	48,0	48,0	
31	Дополнительные детали Д18	2	1	2	
32	—"— Д19	2	2,0	4,0	
33	—"— Д20	1	2,0	2,0	

Гл. конструктор	Корнеев	
Гл. инж. проекта	Павлов	
Рук. гр.	Ледяев	
Гл. инж. проекта	Минаев	
Гл. спец. конструк.	Кучер	
	Пронский	
Проектир.	Пронский	
Проверил	Ледяев	
	Минаев	
	Кучер	
	Пронский	
Гл. инж.	Гаранова	
	Капилова	

ГИПРОБЫТПРОМ
Москва 1975 г

Прочечная спецодежды производительностью 500 кг в смену.

С водная спецификация сб. ж.б. изделий. Выборка стальных изделий заводского изготовления.

ТИПОВОЙ ПРОЕКТ 416-7-134
АЛЬБОМ II
ЛИСТ АС-23

Схема стройгенплана м 1:500.

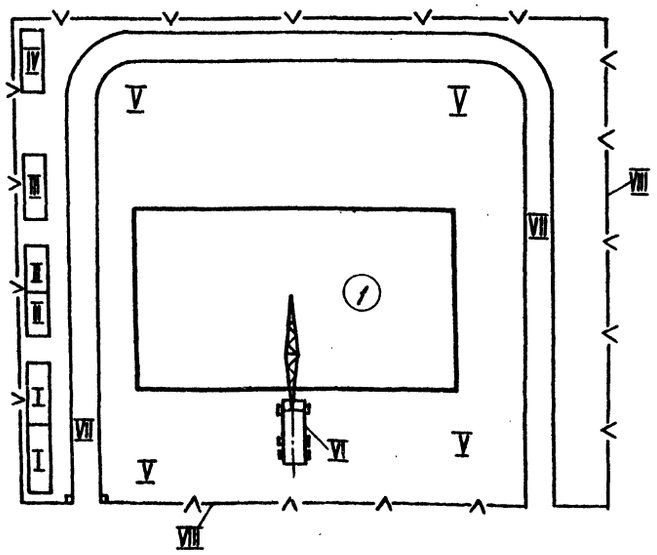

Экспликация.

№№ по генпл.	Наименование зданий сооружений	Этаж-ность	Степень огнест.	Площадь 3 стр.	Строит. объем м³	Примечание
1	Здание предприятия	I	II	1106,8	6633,6	т.п. ин-та Стройбытпром

Экспликация временных зданий и сооружений.

№№ на стройгенплане	Наименование	Ед. изм.	Кол.	Примечание
I	Контора прораба с бытовыми помещениями для рабочих	м²	41,4	Паспорт №20, №12 Т.п. врем. сооруж. Главмосстроя
II	Материальный склад и инструментальная кладовая	м²	26,4	Паспорт №12 т.п. врем. сооруж. 2вып. Главмосстроя
III	Слесарно-механическая мастерская	м²	22,6	Паспорт №21 т.п. врем. сооруж. Главмосстроя
IV	Канализованная уборная автобусного типа размер 2,9×10,5м	м²	30,45	Паспорт №18 Т.п. временного сооруж. Главмосстроя
V	Места хранения сборных жел. бет. изделий и кирпича	м²	250,0	Открытое
VI	Пневмоколёсный кран	—	1	„К-252"
VII	Временные проезды	м	180,0	Количество принимается при привязке проекта
VIII	Временная ограда	м	290	—"—

Ведомость основных строительных машин механизмов и оборудования.

№№ п/п	Наименование	Кол.	Марка	Производ. и грузопод.	Установ. мощность (кВт).
1	Экскаватор с ковшом емкостью 0,5м³ со сменным оборудованием	1	Э-505		дизель
2	Бульдозер	1	Д-1596		"
3	Электротрамбовка	1	И-132		4,5
4	Электросверлильный аппарат	2	СТЭ-24		25,0
5	Электровибратор	2	И-21		2,0
6	Каток моторный 10т	1	Д-469А		дизель
7	Пневмоколесный кран	1	„К-252"	5,0т	—
8	Ручной электроинструмент	2 комп.	—		9,0
9	Автомашины бортовые	3	ЗИЛ-164	3,5т	—
10	Автосамосвалы	2	ЗИЛ-685	3,5т	—
11	Станок точильный	1	⌀100		0,43
12	Трубонарезной станок	1	ВИС-12		1,7
13	Трубогибочный станок	1	ВИС-12		2,0
14	Компрессор	1		1м³/мин.	2,2
15	Преобразователь частоты тока	1	С-572		1,8
16	Прочие механизмы	10%			12,66
17	Освещение площадки и рабочих мест				9,0
18	Всего:				68,3
19	С учетом коэффициента одновременности работы К-0,75				51,2

Условные обозначения:

- ① — Проектируемые здания.
- I – VIII — Временные здания и сооружения.
- —V—V— Временная ограда.
- Временные проезды.

Примечания:

1. Монтаж конструкций надземной части здания производится пневмоколесным краном „К-252" грузоподъемностью 5т, при вылете стрелы 14,0м и высоте подъёма крюка 8,5м. Наибольший вес конструкций – 4,5т.
2. Временные здания, необходимые на период строительства, приняты контейнерного типа по серии 420-04-41, 420-04-31, 420-04-47.
3. Временные водоснабжение и электроснабжение строительной площадки осуществляется от городских сетей.
4. Бетон и раствор доставляются на площадку в готовом виде.
5. Ориентировочный срок строительства предприятия принимается в 12 месяцев, в том числе подготовительный период – 2 месяца (применительно к СН 440-72 з(8) 30300 п.18)
6. Принятые проектные решения подлежат уточнению при привязке проекта к конкретным условиям строительства.

Согласовано / Инв.№ подл. / Взам.инв.№ / Инв.№ дубл. / Подпись и дата

Гипробытпром: Голованов, Ефимов, Кочарова, Лесошин, Исаева, Зиновьев, Лейбов

ГИПРОБЫТПРОМ Москва 1975 г	Краткие рекомендации по организации строительно-монтажных работ.	ТИПОВОЙ ПРОЕКТ 416-7-134
		АЛЬБОМ II
Прачечная специализированная производительностью 500 кг. в смену.		ЛИСТ ОС-1

Разрез 1-1

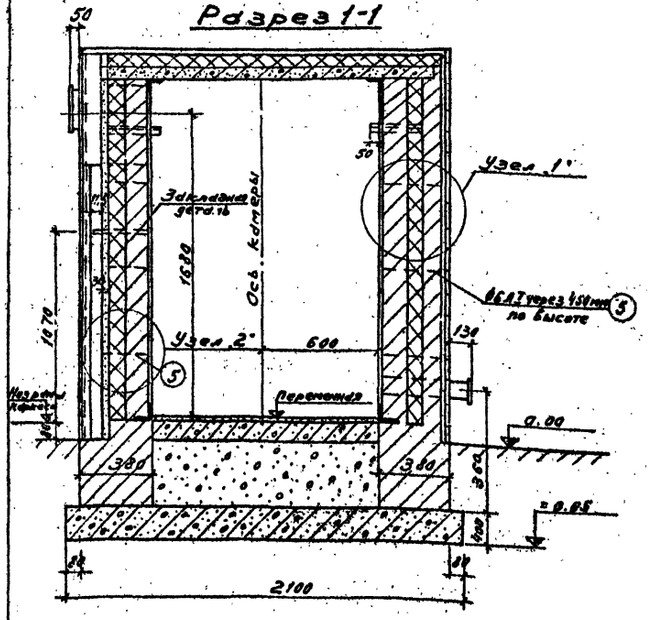

Узел 1

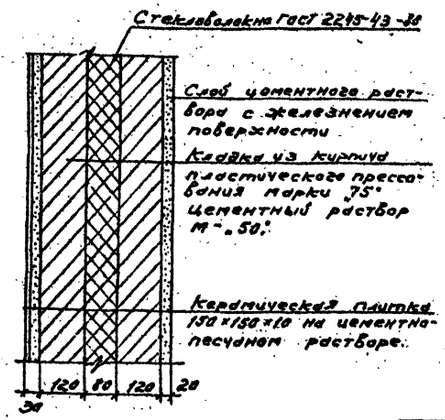

Узел 2

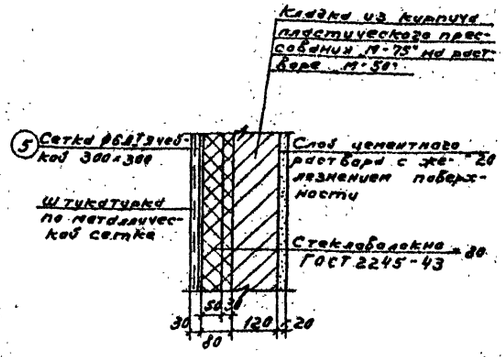

Узел 3

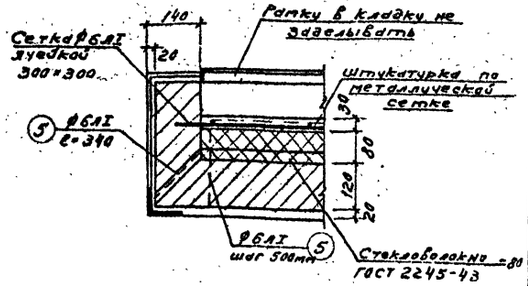

ПЛ-1

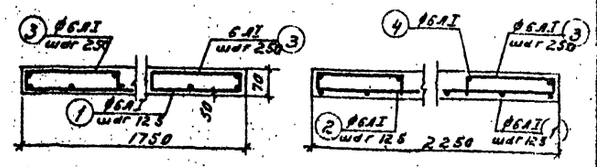

Разрез 2-2

Цементная корка -20 по металлической сетке из проволоки Ø3 ш. 200×200
Стеклоткань ГОСТ 2215-43
Ж.б. плита ПЛ-1-70

№	Наименование материалов	Ед. изм.	К-во
1	Бетон М-150 (фундам. плита)	м³	2,20
2	Бетон М-200 (плита покрытия)	м³	0,28
3	Бетонная подготовка М-50	м³	0,33
4	Кирпичная кладка	м³	2,8
5	Керамическая плитка	м²	8,3
6	Стеклоткань ГОСТ-2245-43	м³	1,2

План

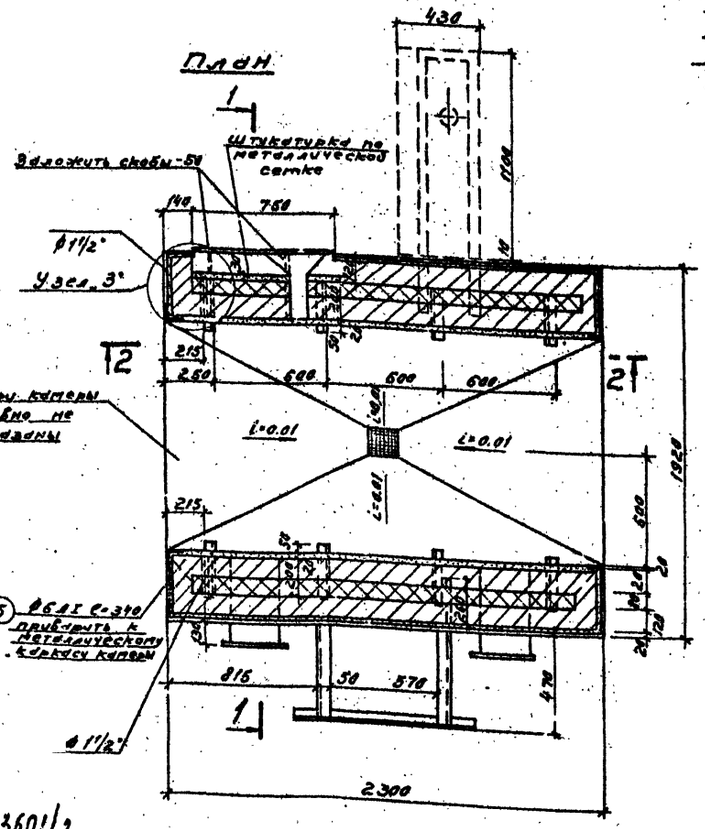

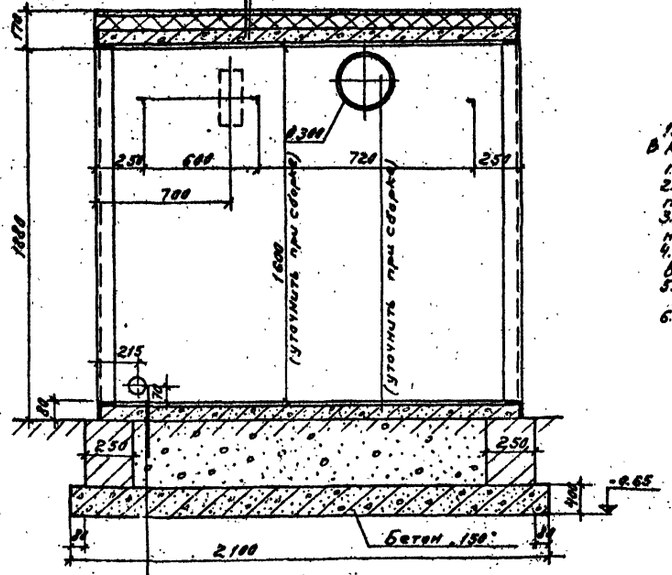

Цементный пол - 20мм
Бетонная подготовка по уплотн. от. 30 до 80мм
Засыпка керамзитом γ=500кг/м³ - 300мм
Плита из бетона М-150 - 400мм
Утрамбованный со щебнем грунт.

Спецификация арматуры

	№ поз.	Эскиз	Ø мм	Длина мм	К-во штук	Общ. длина м	Выборка арматуры Ø мм	Выборка арматуры Общая длина м	Выборка арматуры Вес кг
ПЛ-1	1	1800	6 AI	1800	18	32,4	6 AI	1193	26,5
	2	2300	6 AI	2300	14	32,2			
	3	60 480 60	6 AI	600	16	9,6			
	4	п.м.	6 AI	—	—	15,6			
Отдельные стержни	5	п.м.	6 AI	—	—	29,5			

Примечания:

1. Кладку стен вести после установки металлического каркаса. В кирпичные камеры в процессе кладки заложить все стальные детали, патрубки и анкеры, указанные на чертеже.
2. Кладку вести из красного полнотелого кирпича пластинного прессования М-75 на растворе М-50.
3. Цементный пол выполнять из цементного раствора с добавлением полибутилацетатной эмульсии (состав по ПБ).
4. При кладке фундамента предусмотреть отверстие для вывода канализационной трубы от сливного трапа камеры.
5. Металлические изделия покрываются антикоррозийным материалом (цементным молоком).
6. Фундамент под камеру выполнять после получения оборудования и сверки данного чертежа с паспортом оборудования.

ГИПРОБЫТПРОМ Москва 1975 г	Камера дезинфекционная пароформалиновая 5 м³ КДФС-5 План. Разрезы 1-1; 2-2 Узлы.	Типовой проект 416-7-134	
Прочечная специодежды производительностью 500 кг в смену		Альбом II	
		Лист КЖ-1	

Гл. конструктор Гапанович
Гл. инж. п. Пронский
Рук. гр. Лебедев
Гл. инж. пр. Алексеев
Инженер Кучер
Инженер Карпова

13601/2

gost.e-ecolog.ru