ТИПОВОЙ ПРОЕКТ
416-7-134

ПРАЧЕЧНАЯ СПЕЦОДЕЖДЫ ПРОИЗВОДИТЕЛЬНОСТЬЮ 500 КГ В СМЕНУ

Альбом I
Пояснительная записка технологические чертежи

Состав проекта:

Альбом I – Пояснительная записка, технологические чертежи.
Альбом II – Архитектурно-строительные чертежи.
Альбом III – Чертежи санитарно-технических систем и устройств.
Альбом IV – Электротехнические чертежи, чертежи по связи и сигнализации. чертежи КИП и автоматики.
Альбом V – Сметы
Альбом VI – Заказные спецификации.
Альбом VII – Задание заводу изготовителю щитов.

Разработан
Государственным проектным
институтом „Гипробытпром"

Утвержден Министерством
бытового обслуживания
населения РСФСР приказ
№ 135 от 21 апреля
1975 г.
Введен в действие институтом
с 1 октября
1975 г. приказ № 137

gost.e-ecolog.ru

NN п/п	Наименование показателей	Един. изм.	Показатели
1	2	3	4
	А. Основные данные		
1	Годовой объем работ в натуральном выражении:		
	а) химчистка спецодежды	кг	102000
	б) стирка спецодежды	кг	153000
	в) ремонт спецобуви	пара	3825
	г) ремонт спецодежды	кг	25500
2	Годовой объем работ в действующих ценах	тыс. руб.	119,7
3	Полная себестоимость годового объема работ	-"-	90,3
4	Режим работы		
	а) количество рабочих дней в году	день	255
	б) продолжительность рабочей недели	час.	41
	в) количество смен в сутки	смен	2
5	Численность работающих - всего	чел.	26
	в том числе:		
	а) производственные рабочие	-"-	21
	б) вспомогательные рабочие	-"-	2
	Итого рабочих	-"-	23
	Из них в наибольшую смену	-"-	14
	в) ИТР	-"-	2
	г) служащие	-"-	1
6	Коэффициент сменности	коэф	1,6
7	Установленная мощность всех токоприемников	квт.	99.75
	в том числе:		
	силовых	-"-	86,2
	осветительных	-"-	13,55
8	Годовой расход электроэнергии	тыс. квтч	160.7
	в том числе силовой	-"-	135,4
9	Годовой расход тепловой энергии	Гкал	2238.0

1	2	3	4
	в том числе на производственные нужды	Гкал	1305,3
10	Годовой расход воды	тыс. м³	13.0
	в том числе на производственные нужды	-"-	11.8
11	Сметная стоимость производственного корпуса	тыс. руб.	182.89
	в том числе:		
	а) строительно-монтажные работы	-"-	111,87
	из них общестроительные работы	-"-	74.20
	б) оборудование, приспособления и производственный инвентарь	тыс. руб.	71,02
12	Основные промышленные фонды	-"-	179,11
13	Общая площадь территории предприятия	га	0.34
14	Площадь застройки территории	га	0.11
15	Коэффициент застройки территории	коэф	0,33
16	Строительный объем производственного корпуса	м³	6639,6
17	Полезная площадь	м²	972,6
	в том числе:		
	производственная площадь (рабочая)	-"-	501.4
	Б. Показатели		
1	Годовой объем работ или годовой выпуск продукции в действующих отпускных ценах		
	на I-го работающего	руб.	4604
	на I-го рабочего	руб.	5204
	на 1 руб. основных промышленных фондов (фондоотдача)	-"-	0.67
	На 1 м² производственной площади	-"-	123
2	Энерговооруженность 1-го рабочего:		
	по мощности	квт.	6,2

1	2	3	4
	по энергии	тыс. квтч.	5.9
3	Удельные капитальные вложения на 1 рубль годового объема работ	руб.	1.53
4	Стоимость 1 м³ здания производственного корпуса:		
	а) строительно-монтажные работы	руб.	16.74
	б) общестроительные работы	руб.	11.18
5	Затраты по себестоимости на 1 руб. годового объема работ	руб.	0.75
6	Прибыль	тыс. руб.	29.4
7	Уровень рентабельности:		
	а) к основным промышленным фондам	%	16.4
	б) к себестоимости	%	32.6
8	Срок окупаемости капитальных вложений	год	6.2
9	Коэффициент эффективности капитальных вложений	коэф	0.16

Гл. инж. ин-та	Тараскин	Лапидус
Гл. инж. пр-та	Лейбов	
Нач. отдела	Резников	
Рук. группы	Шпеер	Веденина
Инженер	Пирогова	Копировал

ГИПРОБЫТПРОМ
Москва 1974 г.
Прачечная спецодежды производительностью 500 кг в смену

Технико-экономические показатели

ТИПОВОЙ ПРОЕКТ 41Б-7-134
АЛЬБОМ I
ЛИСТ ЭК-1

Содержание альбома

Наименование чертежей	Марка лист	NN страниц
1	2	3
Технико-экономические показатели	ЭК-1	0
Технология. Содержание альбома Пояснительная записка	ТХ-1	1
Технология. Пояснительная записка	ТХ-2-4	2-4
Технология. План I по этажа. М 1:100	ТХ-5	5
Технология. Спецификация оборудования	ТХ-6	6
Технология. Разрез I-I и II-II М 1:50	ТХ-7	7
Снабжение растворителем воздухоснабжение. Схема генплана. План	ТХ-8	8
Снабжение растворителем и воздухоснабжение. Разрезы А-А, Б-Б, В-В, Г-Г, Д-Д	ТХ-9	9
Снабжение растворителем и воздухоснабжение. Монтажная схема трубопроводов	ТХ-10	10
Механизация транспортных и складских работ	ТМ-1÷6	11÷16
Техническое решение. Конвейер ленточный со столами М 1:20 (поз. по технологическому плану 10)	ТМ-7	17
Техническое решение. Тележка загрузочная М 1:10 (поз. по технологическому плану 48) Мешок для спецодежды и спецобуви (поз. по технологическому плану 51) М 1:10	ТМ-8	18
Техническое решение. Стрелка подъемная М 1:10 (поз. по технологическому плану 49)	ТМ-9	19
Техническое решение. Стрелка перекючения правая М 1:2 (поз. по технологическому плану S1)	ТМ-10	20

Типовой проект разработан в соответствии с действующими нормами и правилами и предусматривает мероприятия, обеспечивающие взрывобезопасность и пожаробезопасность при эксплуатации здания.

Главный инженер проекта /Лейбов/

Главный специалист /Комиссаренко/

I. Основание для проектирования:

Рабочие чертежи технологической части типового проекта прачечной спецодежды производительностью 500 кг в смену разработаны на основании задания на проектирование, утвержденное заместителем министра бытового обслуживания населения РСФСР 20 июня 1974 г.

II Назначение предприятия и программа

Прачечная предназначена для стирки, химической чистки и ремонта спецодежды, ремонта спецобуви для рабочих промышленных предприятий.

При привязке проекта для конкретного предприятия следует учитывать характер загрязнения спецодежды:

— жировые, масляные, мазутные и прочие органические вещества подвергаются обезжириванию;

— водорастворимые загрязнения, а также белые халаты и спецбелье стираются;

— токсичные вещества (фенолы, хлорсодержащие цианистые соединения и прочие) обрабатываются в дезкамере;

Программа:

NN поз.	Наименование	Единица измерения	Программа в смену	Программа в год
1.	Химчистка спецодежды	кг	200	102000
2	Прачечная спецодежды	—"—	300	153000
3	Ремонт спецодежды	—"—	50	25500
4	Ремонт спецобуви	пар	15	3825

III Состав предприятия

Прачечная размещается в одноэтажном здании размерами в осях 24 х 42 (с бытовыми помещениями)

В состав предприятия входят:

А - основное производство

1. Отделение обезвреживания:
2. Отделение первичной сортировки и обезжиривания;
3. Отделение стирки.
4. Отделение влажно-тепловой обработки;
5. Отделение ремонта спецодуви;
6. Экспедиция.

Б. Вспомогательные помещения

1. Ремонтно-механический пункт
2. Компрессорная.

В. Склады

1. Кладовая химикатов
2. Склад растворителей (на территории)

IV. Режим работы

Режим работы прачечной принят двухсменный. Продолжительность смены 8 часов. Расчетное количество рабочих дней в году - 255.

ГИПРОБЫТПРОМ Москва А 1975 г. Прачечная спецодежды производительностью 500 кг в смену.	Технология. Содержание альбома. Пояснительная записка.	Типовой проект 416-7-134 Альбом I Лист ТХ-1

Согласовано: Госсаприн; Технол. отд.

Гл. инж.-та Гараскин; Гл. инж. пр-та Лейбов; Нач. отд. Давыденко; Гл. инж. отд. Комиссаренко; Рук. группы Серегина

V Краткое описание технологического процесса

Проектируемая прачечная обслуживает действующее предприятие и размещается на его территории.

Грязная спецодежда перед отправкой в прачечную раздирается по ассортименту, цвету, загрязненности и виду обработки (стирка, обезжиривание или предварительное обезвреживание) и затаривается в спецмешки (поз. 57) по 25 кг каждый.

Хранение мешков со спецодеждой производится на складе в подвешенном состоянии „узлом вниз", раздельно по видам обработки. (стирка, обезжиривание).

Спецодежда, имеющая токсичные загрязнения в мешках направляется в отделение обезвреживания, где укладывается на подвоны для хранения (поз. 2).

Обработка спецодежды, имеющей токсичные загрязнения производится в дезинфекционной пароформалиновой камере КДФС-5. (поз. 1).

Обезвреженная спецодежда выгружается из дезинфекционной камеры в отделение первичной сортировки и обезжиривания на тележку (поз. 52) и перевозится в стиральное отделение.

Спецодежда подлежащая стирке, загружается последовательно в секции стирально-отжимной машины КП-111 (поз. 7) Стирка проводится в водном растворе синтетического стирального порошка, который засыпается из расчета 20 г на кг спецодежды непосредственно в машину.

Стирка мелкими партиями проводится в стиральной машине СМТ-25К (поз. 8).

Выстиранная спецодежда перегружается в центрифугу Ц-25 (поз. 9) для отжима от избыточной влаги.

Выстиранная спецодежда в тележках подвозится к ротационно-гладильным прессам КП-509 (поз. 11), где проглаживается с одновременным высушиванием. Отглаженная спецодежда складывается в пачки и по ленточному транспортеру (поз. 10) подается к столу для комплектовки (поз. 13).

Спецодежда, которая не обрабатывается на ротационном гладильном прессе, высушивается с одновременной отделкой в паровоздушной камере КХ-101 (поз. 12).

Обработанные изделия поступают на стол для комплектовки.

Спецодежда имеющая жировые загрязнения, обрабатывается в машине химической чистки КХ-007 (поз. 4) по автоматическому циклу.

Обработка производится в среде перхлорэтилена, который хранится на территории прачечной в резервуаре (поз. 59).

Транспортировка перхлорэтилена в баки машины для обезжиривания производится с помощью насосной установки ВКС-1/46 (поз. 6).

Обезжиренная спецодежда перевозится в отделение влажно-тепловой обработки, где отпаривается в паровоздушной камере КХ-101 (поз. 12).

Отпаренная спецодежда укладывается в пачки и передается на стол для комплектовки.

Гл. инж. пр.	Терасский	
Гл. инж. по т.	Лелов	
Нач. отд.	Цивенко	
Гл. инж. отд.	Жданов	Консультант
Рук. группы	Жданов	Серегина

ГИПРОБЫТПРОМ Москва 1975г	Технология. Пояснительная записка	ТИПОВОЙ ПРОЕКТ 416-7-134	
Прачечная спецодежды производительностью 500 кг в смену		АЛЬБОМ I	
		ЛИСТ ТХ-2	

Спецодежда комплектуется по цехам, из которых она привезена, упаковывается в чистые спецмешки и переправляется в экспедицию для хранения.

В случае необходимости спецодежда ремонтируется на швейной машине 1022 класса (поз. 18), подглаживается электроутюгом на столе (поз. 19) и направляется к общей партии обработанной спецодежды.

Ремонт спецобуви.

В отделении ремонта спецобуви производится различный ремонт кожаной спецобуви, поступающей из обслуживаемого предприятия в очищенном виде.

Транспортировка в отделении производится в тележке – стеллаже (поз. 31). Отремонтированная спецобувь тем же способом отправляется в экспедицию.

Для выполнения ремонта предусмотрено следующее оборудование: швейная машина 378 класса (поз. 22), пневматический пресс для приклеивания подметок ПКП-Р (поз. 29), машина малогабаритная отделочная ОМ-Р (поз. 24), а также столы-верстаки (поз. 23), стеллажи и тележки – стеллажи.

VI Механизация транспортных и складских работ.

Поступление мешков со спецодеждой и спецобувью производится автотранспортом средней и малой грузоподъемности.

Мешки (поз. 57) со спецодеждой выгружаются в люки, оборудованные загрузочными лотками (поз. 47)

Отделение обезвреживания оборудовано отдельным люком.

В конце загрузочного лотка установлена подъемная стрелка (поз. 49). Стрелка служит для подъема мешков с одеждой и передачи их в зоны подвесных складов.

Мешки прикрепляются к специальной подвеске с роликами, которые устанавливаются на каретке стрелки.

Одновременно каретка стрелки может поднять два мешка. Остановка каретки происходит при срабатывании конечного выключателя типа ВК-200. Разгрузка мешков становится возможной при подъеме фиксатора, установленного на подвижной каретке.

Стрелка переключения (поз. 50), установленная на выходе мешков из подъемной стрелки, направляет их на подвесные монорельсы, (поз. 54,55) выполненные из трубы 15" и разделяет мешки в зависимости от вида их дальнейшей обработки – на обеззараживание или стирку. Подвесной монорельс выполнен с уклоном ~2°, обеспечивающим гравитационное движение подвесок с мешками. Регулировка уклона монорельса осуществляется винтами. Мешки движутся до остановки фиксатором (поз. 53) и накапливаются на монорельсах. Емкость хранения складов – 2 сменная. Для подачи мешка в зону разгрузки включают фиксатор, который отделяет только один мешок. После развязки горловины мешка его содержимое высыпается в загрузочную тележку (поз. 48) Пустой мешок и подвеска сбрасываются в подставленную тележку (поз. 52), у которой борта и днище дополнительно обтягиваются капроновой сеткой (ячейка 15х15)

В тележках (поз. 52) пустые мешки и подвески подаются к загрузочным люкам для возврата.

В цехе влажно-тепловой обработки установлен ленточный конвейер (поз. 10) со столами, на которых складывается спецодежда. Конвейер подает сложенную спецодежду от укладывщиц в комплектовку.

У стола комплектовщицы установлена подъемная стрелка (поз. 49) с которой мешки направляются в экспедицию, хранятся они

| | | |

в подвесном состоянии. Набор стрелок (поз. 51, 53, 56) позволяет провести выборочную комплектовку и выдачу партии мешков

VII Расходы основных материалов

NN п/п	Наименование материалов	Единица измерения	Годовой расход
1	2	3	4
1	Стиральный порошок	т	3,06
2	Усилитель УС-28	—.—	1,02
3	Перхлорэтилен	—.—	15,3

VIII Состав работающих

NN п/п	Наименование категории рабочих	Категория по санитарным норм.	Количество работающих I смена М	I смена Ж	II смена М	II смена Ж	Всего М	Всего Ж	Средний разряд
1	2	3	4	5	6	7	8	9	10
1.	Рабочий на участке обезвреживания	III б	1	—	—	—	1	—	III
2	Рабочий первичной сортировки	I б	—	1	—	1	—	2	III
3	Рабочий по обезжириванию	III б	1	—	1	—	2	—	V
4.	Рабочий по стирке	II в	—	1	—	1	—	2	IV
5	Рабочие на сушке и отделке	II а	—	5	—	4	—	9	IV
6	Рабочий на ремонте спецодежды	I а	—	1	—	1	—	2	IV
7	Рабочий на ремонте спецобуви	I б	2	—	—	—	2	—	IV
8	Рабочий экспедиции	I а	—	1	—	1	—	2	III
	Итого:		4	9	1	8	5	17	
	Вспомогательные рабочие и МОП								
9	Слесарь-сантехник	1 б	1	—	—	—	1	—	
10	Уборщица	1 б	—	1	—	—	—	1	
	Итого:		1	1	—	—	1	1	
	ИТР и служащие								
11	Зав. производством	1 а	—	1	—	—	—	1	
12	Учетчик	1 а	—	1	—	—	—	1	
13	Мастер	1 а	—	1	—	—	—	1	
	Итого:		—	3	—	—	—	3	
	Всего по производству (списочное)		5	13	1	8	6	21	

IX Мероприятия по охране труда и технике безопасности

При разработке проекта использованы „Правила по технике безопасности и производственной санитарии для предприятий химической чистки и крашения одежды, составленные институтом НИТХИБ при участии СЭС г. Москвы утвержденные президиумом Центрального комитета профсоюза рабочих коммунально-бытовых предприятий.

Охрана труда и техника безопасности осуществляется следующими мероприятиями:

а) расстановка оборудования и рабочих мест произведена с учетом безопасности работы, освещенности рабочих мест естественным светом, с соблюдением ширины проходов и проездов.

б) Отделение обезвреживания изолировано от прочих производственных помещений.

в) Средства механизации - склада хранения грязной и чистой спецодежды, а также транспортировка её по производственным помещениям выполнена с учетом требований техники безопасности. (монорельсы по которым движутся подвески с мешками, имеют сетчатые металлические ограждения).

Люки для загрузки и выгрузки мешков имеют тепловые завесы.

г) Машины химической чистки имеют встроенные адсорберы.

д) Плановые виды ремонта оборудования предполагается проводить на базе обслуживаемого предприятия.

Гл. инж. пр-та	Тараскин	
Гл. инж. пр-та	Лейбов	
Нач. отд.	Швиденко	
Гл. инж. отд.	Комиссаренко	
Рук. группы	Серегина	

ГИПРОБЫТПРОМ Москва 1975 г. Прачечная спецодежды производительностью 500 кг в смену	Технология. Пояснительная записка.	ТИПОВОЙ ПРОЕКТ 41Б-7-134
		АЛЬБОМ I
		ЛИСТ ТХ-4

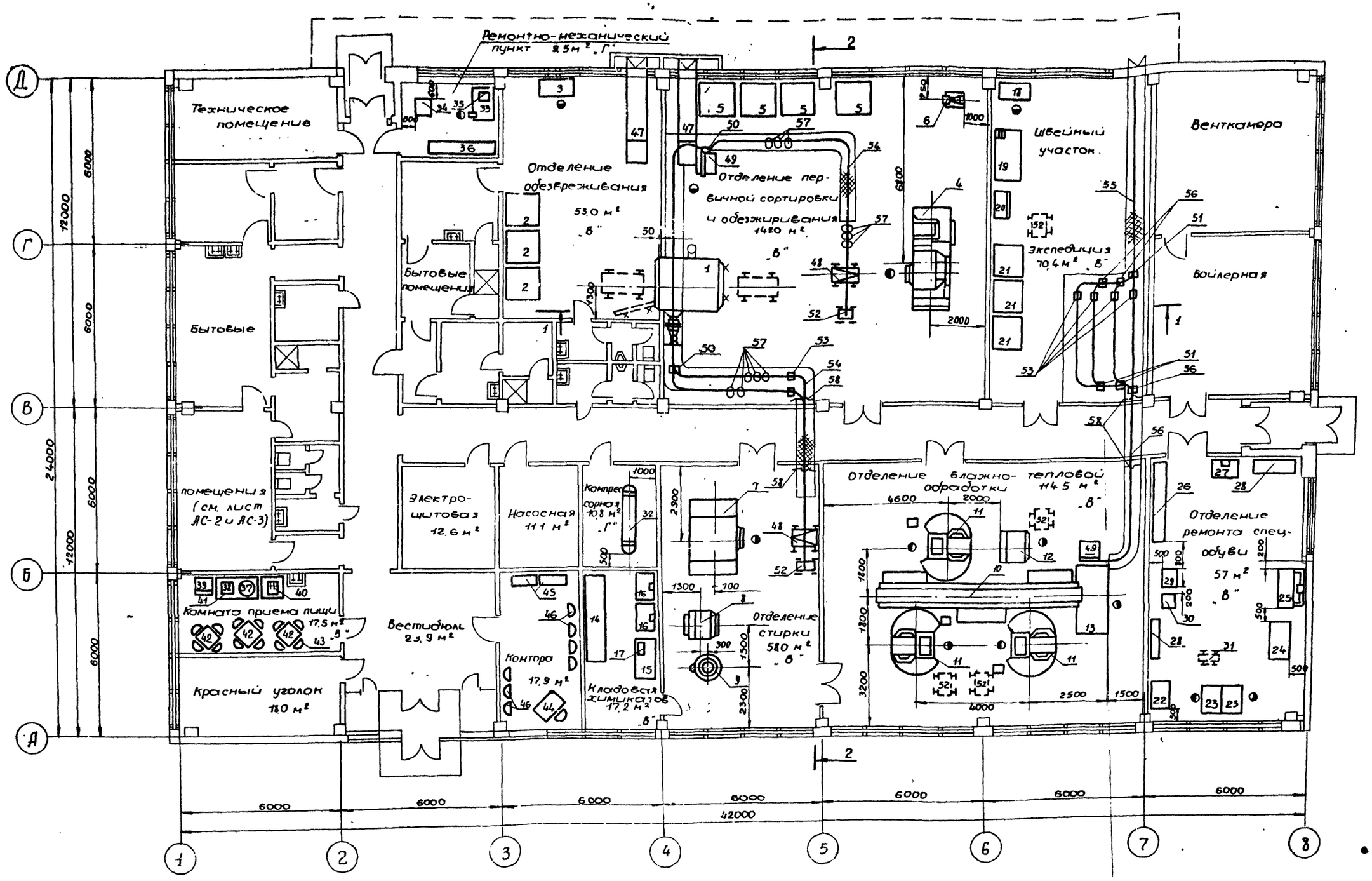

Примечания:

1. Спецификацию технологического оборудования см лист ТХ-6
2. Разрез I-I и II-II см. лист ТХ-7.
3. Снабжение растворителем и воздухоснабжение см листы ТХ-8÷10
4. При привязке проекта вопрос питания работающих согласовывается с местными органами Госсаннадзора

ГИПРОБЫТПРОМ Москва 1975 г. Прачечная спецодежды производительностью 500 кг в смену	Технология. План I-го этажа М 1:100	ТИПОВОЙ ПРОЕКТ 41Б-7-134 АЛЬБОМ I ЛИСТ ТХ-5

Согласовано:

Гл. инж. ин-та	Тараскин	Рук. группы
Гл. инж. пр-та	Лейбов	Рук. группы
Нач. отдела	Швиденко	Ст. инженер
Гл. инж. отд.	Комиссаренко	Инженер
Рук. группы	Серегина	

Ковнацкий	Арх. стр. маст.	Бурцев
Граевский	Сектор О.В.	Молчанов
Есина	Сектор В.К.	Молчанов
Сучкова	Электроотд.	Шмуйлович

N N поз	Наименование	Тип или марка	Крат. техн. характеристика	Кол во	Вес в кг	Мощность в кВт ед.	Мощность в кВт общ.	Примечание
1	2	3	4	5	6	7	8	9
	Отделение обезвреживания							
1	Камера дезинфекционная объёмом 5 м³	КДФС-5	3770×2500 ×2200	1	1000	10	10	Саранский завод медоборудования
2	Поддон для хранения	Н/о	1200×1200 ×260	3	40	—	—	т. пр. 416-7-55/69 Альбом III черт. ТХП-35÷37
3	Стол письменный	арт. 1500	1200×650 ×800	1	—	—	—	Покупной
	Отделение первичной сортировки и обезжиривания							
4	Машина химической чистки	КХ-007	3660×1500 ×2840	1	4000	15,2	15,2	Змиевский маш. завод
5	Поддон для хранения	Н/о	1200×1200 ×260	4	40	—	—	т. пр. 416-7-55/69 Альбом III черт. ТХП-35÷37
6	Насос вихревой	ВКС-1/16	738×304 ×440	1	600	1,5	1,5	Ливенский з-д „Гидромаш"
	Отделение стирки							
7	Стирально-отжимная машина	КП-111	2720×2010 ×2440	1	3770	3,0 3,0	10,0	16,0 Прилукский з-д противопожарного оборудования
8	Стиральная машина	СМТ-25К	1210×1100 ×1625	1	500	1,1	1,1	Московский эксп. з-д Коммунальник
9	Центрифуга	Ц-25	945×920 ×1120	1	325	2,2	2,2	Пензенский завод „Коммунмаш"
	Отделение влажно-тепловой обработки							
10	Ленточный транспортер со столами	Н/о	7800×1400 ×820	1	625	1,7	1,7	см. лист ТМ-7
11	Ротационно-гладильный пресс	КП-509	2210×1790 ×1145	3	1000	1,4	4,2	Алитусский маш. завод
12	Паровоздушная камера	КХ-101	1200×1020 ×2240	1	200	0,68	0,68	Джамбульский маш. з-д Коммунальник
13	Стол для комплектовки	Н/о	2500×1200 ×800	1	122	—	—	т. пр. 416-7-55/69 Альбом III черт. ТХП-52÷55
	Кладовая химикатов							
14	Стеллаж полочный	—	3070×700 ×2200	1	164	—	—	Талдомский з-д технол. оборуд.
15	Стол вспомогательный	Н/о	1500×1000 ×800	1	54	—	—	т. пр. 416-7-55/69 Альбом III черт. ТХП-46-51
16	Шкаф для хранения химикатов	Н/о	1000×500 ×1600	2	—	—	—	т. пр. 416-7-55/69 Альбом III черт. ТХП-104-121
17	Весы циферблатные настольные	ВЦЦ-2	455×200 ×600	2	14	—	—	Покупные
	Экспедиция и швейный участок							
18	Швейная машина со столом	1022 класса	1200×650 ×800	1	94	0,27	0,27	Оршанский маш. завод

1	2	3	4	5	6	7	8	9
19	Стол для портновских работ с электроутюгом	СЭО Ш 1-68	1870×1000 ×800	1	80	0,6	0,6	Усильнульская мед. фабрика
20	Шкаф для готовой продукции	ШГПШ 2-69	1080×560 ×1740	1	—	—	—	Усильнульская мед. фаб-ка № 4
21	Поддон для хранения	Н/о	1200×1200 ×260	3	40	—	—	т. пр. 416-7-55/69 Альбом III черт. ТХП 35÷37
	Отделение ремонта спецобуви							
22	Швейная машина для ремонта заготовок обуви	378 кл	1100×650 ×1000	1	144	0,27	0,27	Подольский механич. завод
23	Стол-верстак обувщика с электроплиткой	СВО-1-67	1004×782 ×602	2	—	0,6	1,2	Черемховская мебельн ф-ка
24	Машина малогабаритная отделочная	ОМ-Р	1370×780 ×1550/2070	1	380	2,5	2,5	Грибановский маш. завод
25	Стол с укрытием	Н/о	1500×918 ×1600	1	194	—	—	т. пр. 416-7-55/69 Альбом III черт. ТХП-88÷103
26	Стеллаж полочный	—	3070×500 ×2200	1	146	—	—	Талдомский з-д технолог. оборуд.
27	Шкаф для хранения клея	Н/о	1000×550 ×1600	1	—	—	—	т. пр. 416-7-55/69 Альбом III черт. ТХП-104-121
28	Стеллаж для обуви	СТО-2-64	1510×350 ×1690	2	—	—	—	Махачкалинский з-д „Металлист"
29	Пневматический пресс для приклеивания подметок без колодок	ПКП-Р	600×650 ×1530	1	275	0,6	0,6	Одесский з-д „Легмаш"
30	Термостат-активатор	ТС-Р	530×490 ×950	1	34	0,96	0,96	Одесский з-д „Легмаш"
31	Тележка-стеллаж для перевозки об.[illegible]00-00	СЧО-4	700×280 ×1050	3	12	—	—	Махачкалинский з-д „Металлист"
	Компрессорная							
32	Компрессорная установка	КУ-10	2500×610 ×1156	1	470	2,2	2,2	Завод Минавиапрома
	Ремонтно-механический пункт							
33	Верстак слесарный	Н/о	1190×790 ×750	1	87	—	—	т. пр. 416-7-55/69 Альбом III черт. ТХП 125-133
34	Точильно-шлифовальный станок	3Б 631	ф круга 150 мм	1	142	0,6	0,6	Мукачевский станкостроит. з-д 600
35	Настольный сверлильный станок	НС-12А	наиб. ф сверла 12 мм	1	87	0,6	0,6	Вильнюсский станкостроит. з-д „Коммунарас"
36	Стеллаж для деталей	—	3070×500 ×2200	1	146	—	—	Талдомский з-д технологич. оборуд.
	Комната приема пищи							
37	Электрокипятильник	ННЭ-50	460×448 ×450	1	25	5,9	5,9	Калининградский з-д торгового оборудования
38	Электроплита 2-конф.	—	—	1	5,0	0,6	1,2	Покупная
39	Шкаф холодильный	Минск	850×1100 ×600	1	75	0,16	0,16	Покупной
40	Ванна моечная	ВМ-16	650×550 ×900	1	—	—	—	Проект Гипроторга ТО-031/0

1	2	3	4	5	6	7	8	9
41	Стол производственный	СП-1470	1470×840 ×900	1	—	—	—	Проект Гипроторга 70-03/0
42	Стол	арт. 1006	—	3	—	—	—	Покупной
43	Стул	арт. 105	—	12	—	—	—	Покупной
	Контора							
44	Стол письменный	арт. 1500	1200×650 ×800	1	—	—	—	Покупной
45	Шкаф книжный	арт. 2600	950×349 ×1750	2	—	—	—	Покупной
46	Стул	арт. 105	—	8	—	—	—	Покупной
	Транспортные средства и средства механизации							
47	Лоток загрузочный	Н/о	B=800 α=30°	2	250	—	—	см. лист ТМ-1; ТМ-2
48	Тележка загрузочная	Н/о	1000×800 ×1175	2	26	—	—	см. лист ТМ-8
49	Стрелка подъемная	Н/о	1000×700 ×4450	2	260	0,8	1,6	см. лист ТМ-9
50	Стрелка переключения	Н/о	470×404 ×305	1	16	0,2	0,2	см. лист ТМ-10
51	Стрелка переключения правая	Н/о	470×404 ×305	3	16	0,2	0,6	см. лист ТМ-10
52	Тележка	ТХ 1-65	1060×550 ×650	10	—	—	—	Махачкалинский з-д „Металлист"
53	Фиксатор управляемый	Н/о	400×80 ×340	8	7,5	0,2	1,6	см. лист ТМ-2
54	Монорельс с ограждением	Нь	L = 43 м	1	345	—	—	см. лист ТМ-1÷ТМ-4
55	Монорельс с ограждением	Нь	L = 37 м	1	272	—	—	см. лист ТМ-5÷ТМ-6
56	Стрелка переключения левая	Нь	470×404 ×305	5	16	0,2	1,0	см. лист ТМ-10
57	Мешок для спецодежды и спецобуви	Н/о	ф 500 e=1000	100	3,0	—	—	см. лист ТМ-8
58	Штора	Н/о	1000×1500 ×2	4	2	—	—	см. лист ТМ-6
	Склад растворителя (на территории)							
59	Резервуар с рёбрами жесткости V = 5 м³	Т. пр. 704-43-1	ф 1846 e=2031	1	4460	—	—	Новочеркасский з-д „Нефтемаш"

Примечания:

1. План I-го этажа см. лист ТХ-5.
2. Типовой проект 416-7-55/69 прачечная спецодежды производительностью 750 кг в смену для предприятий химической промышленности. Альбом III распространяет институт Гипробытпром. Адрес: Москва Электрический переулок д.3
3. Типовой проект 70-03/0 распространяет институт Гипроторг. Адрес: г. Москва ул Кирова д. 47

ГИПРОБЫТПРОМ Москва 1975г	Технологическая спецификация оборудования	Типовой проект 416-7-134	
Прачечная спецодежды производительностью 750 кг в смену		Альбом I	
		Лист ТХ-Б	

13601/1

Гл. инж. ин-та Шишкарёв; Гл. инж. пр-та Сидоров; Нач. отдела Кашкаров; Гл. инж. отд. Кошкарёва; Рук. группы Серегина; Проверил Кованский; Рук. гр. Тарасевич; Рук. гр. Лещёв; Швецов; Конкурсенко

Разрез 1-1

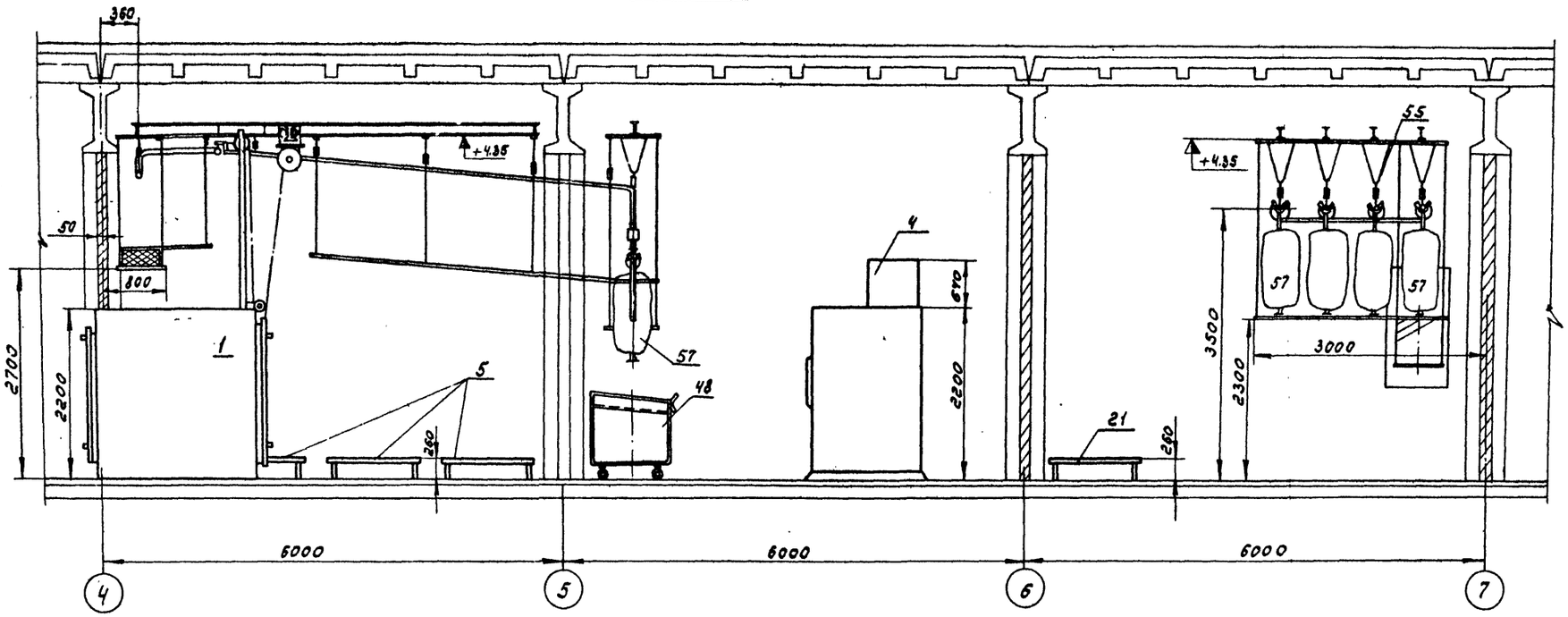

Разрез 2-2

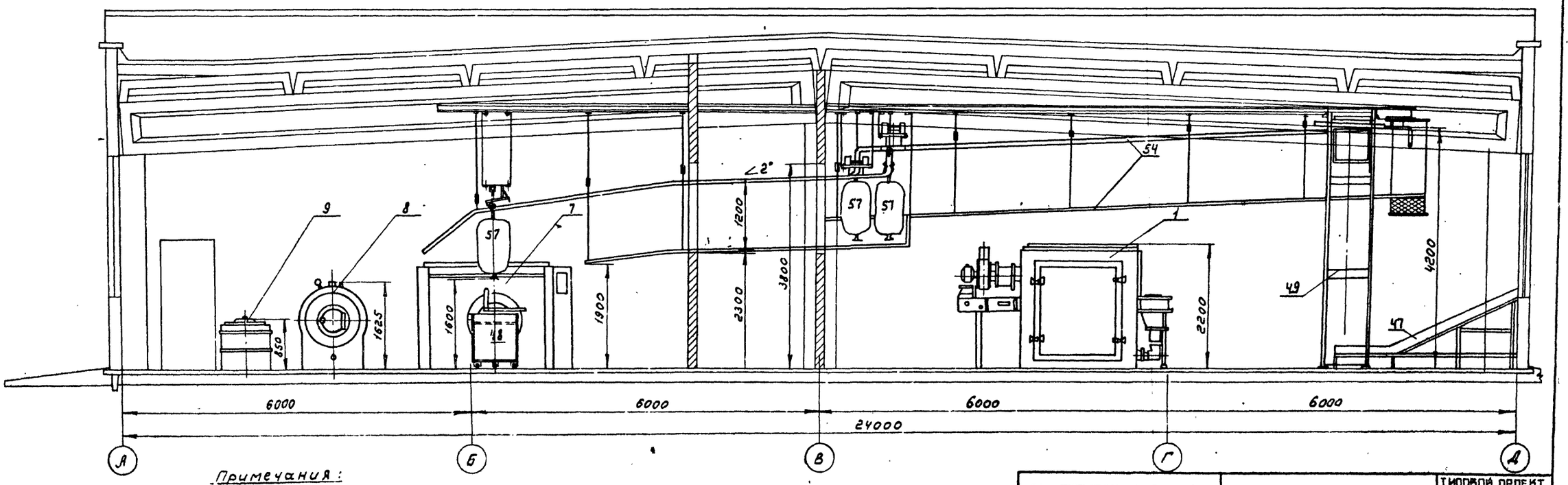

Примечания:

1. План 1 этажа см. лист ТХ-5.
2. Спецификацию см. лист ТХ-6.

ГИПРОБЫТПРОМ Москва 1974 г. Прачечная спецодежды производительностью 500 кг в смену	Технология. Разрез I-I и II-II М 1:50	ТИПОВОЙ ПРОЕКТ 416-7-134 АЛЬБОМ I ЛИСТ ТХ-7	

Гл. инж. пр-та	Лейдов	Ст. инженер	Стегин	Согласовано		
Нач. отдела	Швиденко	Инженер	Сучкова	Арх. стр. г. аст. 1	Бурцев	
Гл. инж. отд.	Комиссаренко			Сантехн. отд.	Широков	
Рук. группы	Серегина					
Рук. группы	Ковнацкий	Копировал	Веденина			

План
М1:100

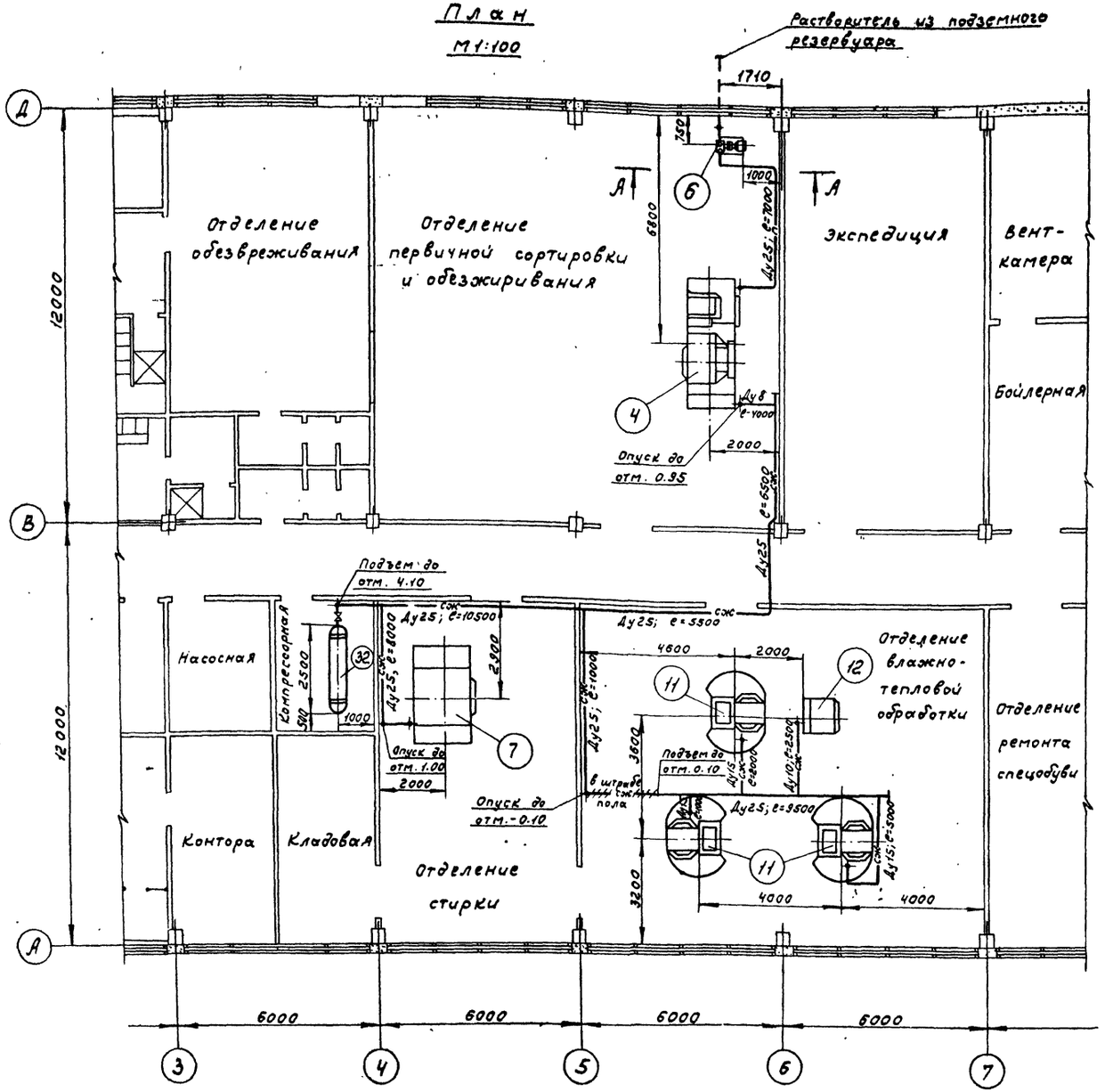

Схема генплана
М1:500

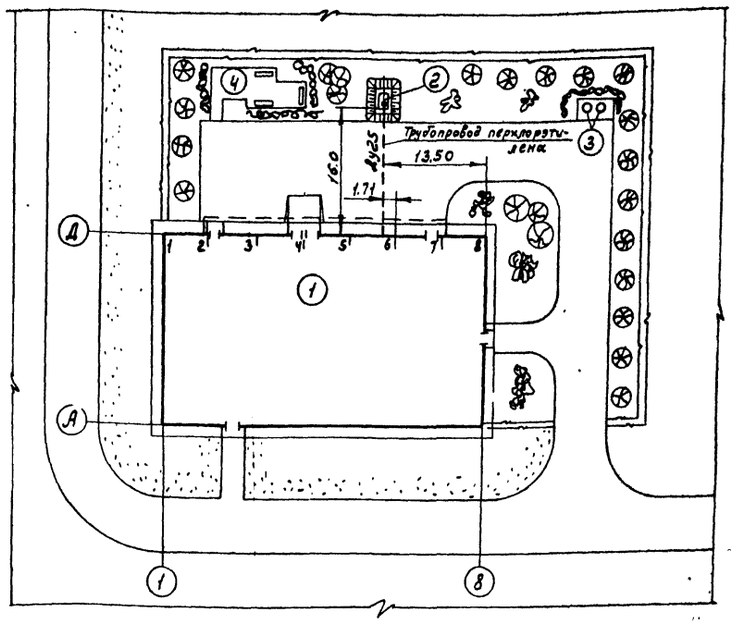

№ поз. по ген. плану	Наименование	Кол.	Примечан.
4	Площадка для отдыха	1	
3	Контейнеры для отходов	2	
2	Склад растворителя	1	—
1	Прачечная спецодежды	1	—

Экспликация зданий и сооружений

Примечание

Настоящий чертеж читать совместно с чертежами на листах: ТХ-9 и ТХ-10.

№ поз. по техн. плану	Наименование	Кол.	Примечание
59	Резервуар для хранения растворителя $V=5м^3$	1	—
32	Компрессорная установка КУ-10	1	—
12	Паровоздушная камера КХ-101	1	—
11	Ротационно-гладильный пресс КП-509	3	—

Экспликация оборудования

№ поз. по техн. плану	Наименование	Кол.	Примечание
7	Стирально-отжимная машина КП-111	1	—
6	Насос вихревой самовсасывающий ВКС-1/16	1	—
4	Машина химической чистки КХ-007	1	—

ГИПРОБЫТПРОМ
Москва 1974 г.

Прачечная спецодежды производительностью 500 кг в смену

Снабжение растворителем и воздухоснабжение. Схема генплана. План

ТИПОВОЙ ПРОЕКТ 41Б-7-134
АЛЬБОМ I
ЛИСТ ТХ-8

Согласовано:
Технолог. Комиссаренко
Арх.стр.маст. Бурцев
Сантехн.отд. Шл.оков
Веденина
Копировал
Лейбов
Швиденко
Комиссаренко
Кулешова
Гл.инж.пр-та
Нач. отдела
Гл.инж.отд.
Рук.группы

А – А
М 1:20

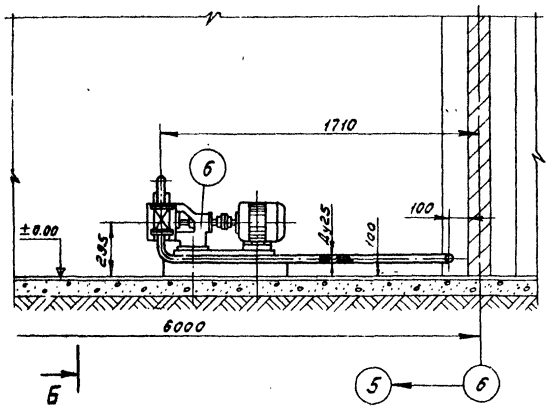

Б – Б
М 1:20

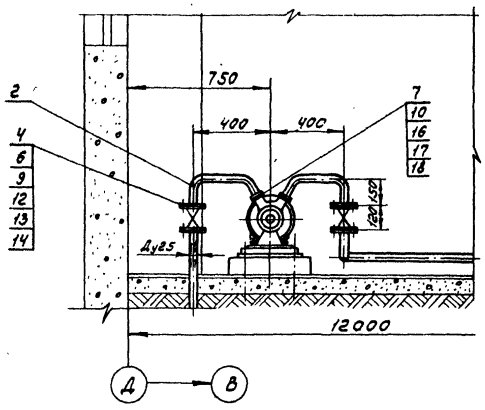

Д – Д
М 1:50

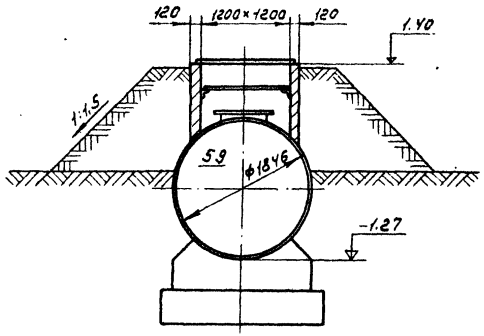

Узел соединения резервуара с трубопроводом
М 1:20

В – В
М 1:20

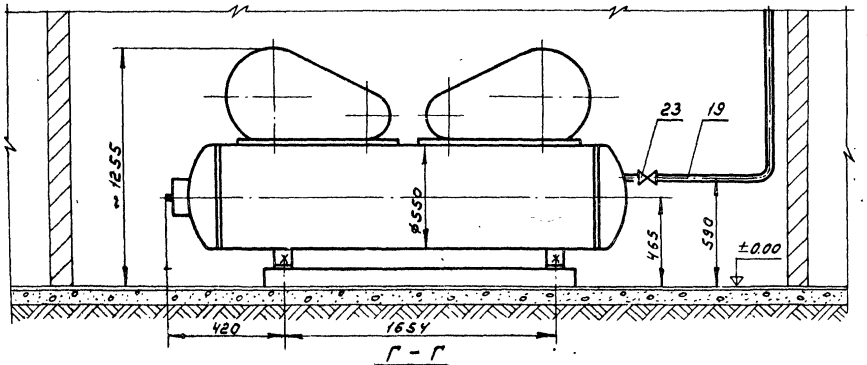

Г – Г
М 1:20

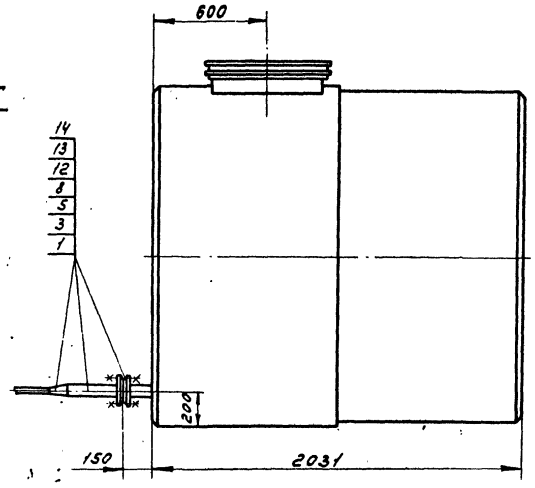

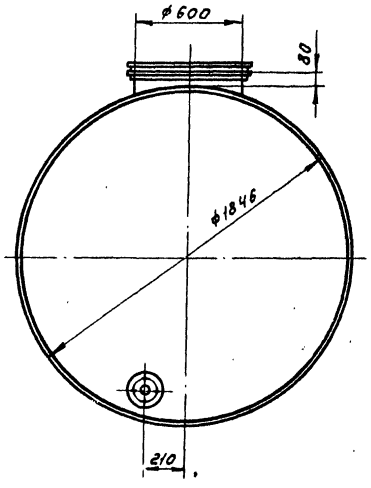

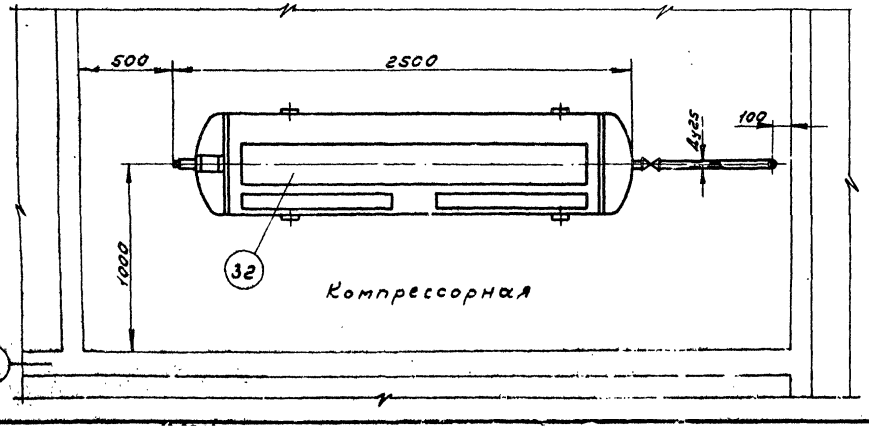

Примечания:

1. Обваловку резервуара смотреть в строительной части проекта.
2. Настоящий чертеж читать совместно с чертежами на листах: ТХ-8, ТХ-10.

ГИПРОБЫТПРОМ Москва 1974 г.	Снабжение растворителем и воздухоснабжение. Разрезы А-А; Б-Б; В-В; Г-Г; Д-Д.	ТИПОВОЙ ПРОЕКТ 416-7-134	
Прачечная спецодежды производительностью 500 кг в смену.		АЛЬБОМ I	
		ЛИСТ ТХ-9	

Согласовано

Инв. № подл. | Подпись и дата | Взам. инв. № | Инв. № дубл. | Подпись и дата

Гл. инж. отд. Комиссаренко
Рук. группы Кудешова
Копировал
Ведущий инж. Шубенко
Инженер Лейзов

Технические требования:

1. Радиус изгиба труб-3,5α. Соединение трубопроводов производить на сварке. Сварка электродуговая. Электрод Э-42 ГОСТ 9467-60. Катет шва принимать по наименьшей толщине свариваемых элементов. Сварку трубопроводов растворителя производить в среде углекислого газа. После сварки трубы очистить от окалины и продуть

Монтажная схема трубопроводов

М1;100

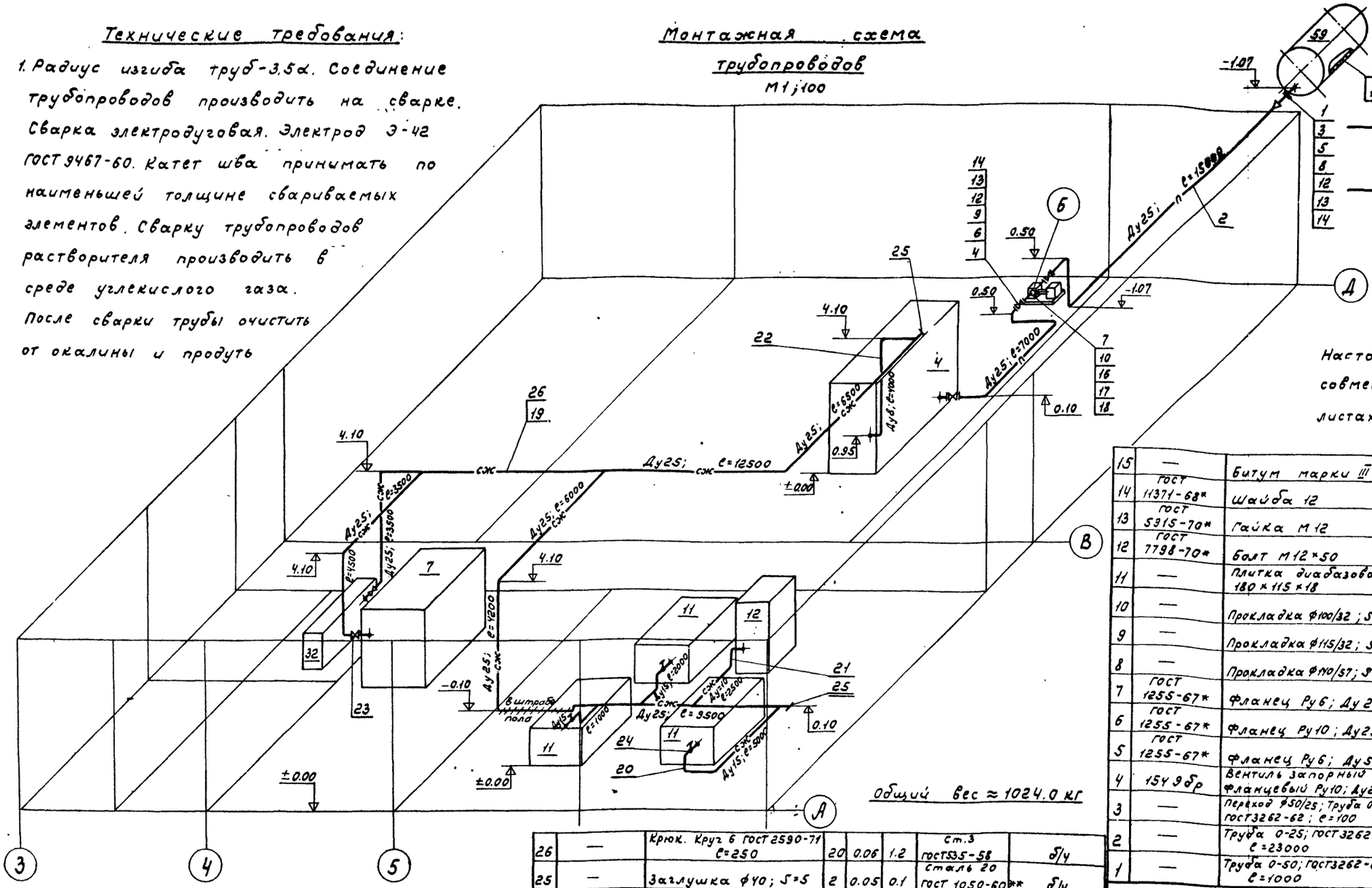

Условные обозначения:

—сж— Трубопровод сжатого воздуха

—п— Трубопровод растворителя

Примечание

Настоящий чертеж читать совместно с чертежами на листах: ТХ-8, ТХ-9.

Общий вес ≈ 1024.0 кг

2. После монтажа трубопроводы гидроиспытать давлением не менее 2кгс/см². Негерметичность не допускается.
3. Трубопроводы окрасить за два раза в цвета, установленные СНиП.
4. Крепление трубопроводов производить по месту при монтаже.
5. Подземные трубопроводы и резервуар защищаются противокоррозийной битумно-резиновой изоляцией: грунтовка, битумно-резиновая мастика-3мм, бризол-1,5мм, крафт-бумага.

№ п/п	Обозначение	Наименование	Кол.	1шт.	общ.	Материал	Примечание
				Вес в кг			
15	—	Битум марки III	—	300.0	300.0	—	
14	ГОСТ 11371-68*	Шайба 12	28	0.005	0.14	—	
13	ГОСТ 5915-70*	Гайка М12	28	0.017	0.48	—	
12	ГОСТ 7798-70*	Болт М12×50	28	0.059	1.65	—	
11	—	Плитка диабазовая 180×115×18	800	1.0	800.0	Плавленый базальт	
10	—	Прокладка Ф100/32; S=2	2	0.01	0.02	Фторопласт ГОСТ 10007-72	
9	—	Прокладка Ф115/32; S=2	6	0.01	0.06	—"—	
8	—	Прокладка Ф140/57; S=2	1	0.01	0.01	Фторопласт ГОСТ 10007-72	
7	ГОСТ 1255-67*	Фланец Ру6; Ду25	2	0.64	1.28	Покупное изделие	
6	ГОСТ 1255-67*	Фланец Ру10; Ду25	6	0.89	5.34	—"—	
5	ГОСТ 1255-67*	Фланец Ру6; Ду50	1	2.67	2.67	—"—	
4	15Ч9бр	Вентиль запорный фланцевый Ру10; Ду25	3	3.6	10.8	Покупное изделие	
3	—	Переход Ф50/25; Труба 0-50 ГОСТ 3262-62; e=100	1	0.5	0.5	Ст.2 ГОСТ 380-71*	Подземная прокладка
2	—	Труба 0-25; ГОСТ 3262-62 e=23000	—	2.39	54.97	—"—	В.Т.У. Подземная прокладка e=16000
1	—	Труба 0-50; ГОСТ 3262-62 e=1000	—	4.88	4.88	Ст.2 ГОСТ 380-71*	Подземная прокладка

Трубопроводы растворителя

№ п/п	Обозначение	Наименование	Кол.	1шт.	общ.	Материал	Примечание
				Вес в кг			
26	—	Крюк. Круг 6 ГОСТ 2590-71 e=250	20	0.06	1.2	Ст.3 ГОСТ 535-58	б/ч
25	—	Заглушка Ф40; S=5	2	0.05	0.1	Сталь 20 ГОСТ 1050-60**	б/ч
24	10Б9бк	Кран пробно-спускной сальниковый с прямым спуском Ру10; Ду15	3	0.82	2.46	Покупное изделие	
23	15кч18бр	Вентиль запорный муфтовый Ру10; Ду25	2	1.4	2.8	Покупное изделие	
22	—	Труба 8; ГОСТ 3262-62 e=4000	—	0.61	2.44	Ст.2 ГОСТ 380-71*	
21	—	Труба 10; ГОСТ 3262-62 e=2500	—	0.80	2.00	—"—	
20	—	Труба 15; ГОСТ 3262-62 e=8000	—	1.28	10.24	—"—	
19	—	Труба 25; ГОСТ 3262-62 e=50000	—	2.39	119.5	Ст.2 ГОСТ 380-71*	

Трубопроводы сжатого воздуха

№ п/п	Обозначение	Наименование	Кол.	1шт.	общ.	Материал	Примечание
18	ГОСТ 11371-68*	Шайба 10	8	0.004	0.03	—	
17	ГОСТ 5915-70*	Гайка М10	8	0.012	0.1	—	
16	ГОСТ 7798-70*	Болт М10×50	8	0.041	0.33	—	

Спецификация

Гл. инж. пр-та	Лейбов	Копировал	Веденина
Нач. отдела	Швиденко		
Гл. инж. отд.	Комиссаренко		
Рук. группы	Кулешова		

Согласовано

ГИПРОБЫТПРОМ
Москва 1974 г.

Прачечная спецодежды производительностью 500 кг в смену.

Снабжение растворителем и воздухоснабжение. Монтажная схема трубопроводов.

ТИПОВОЙ ПРОЕКТ 41Б-7-134

АЛЬБОМ I

ЛИСТ ТХ-10

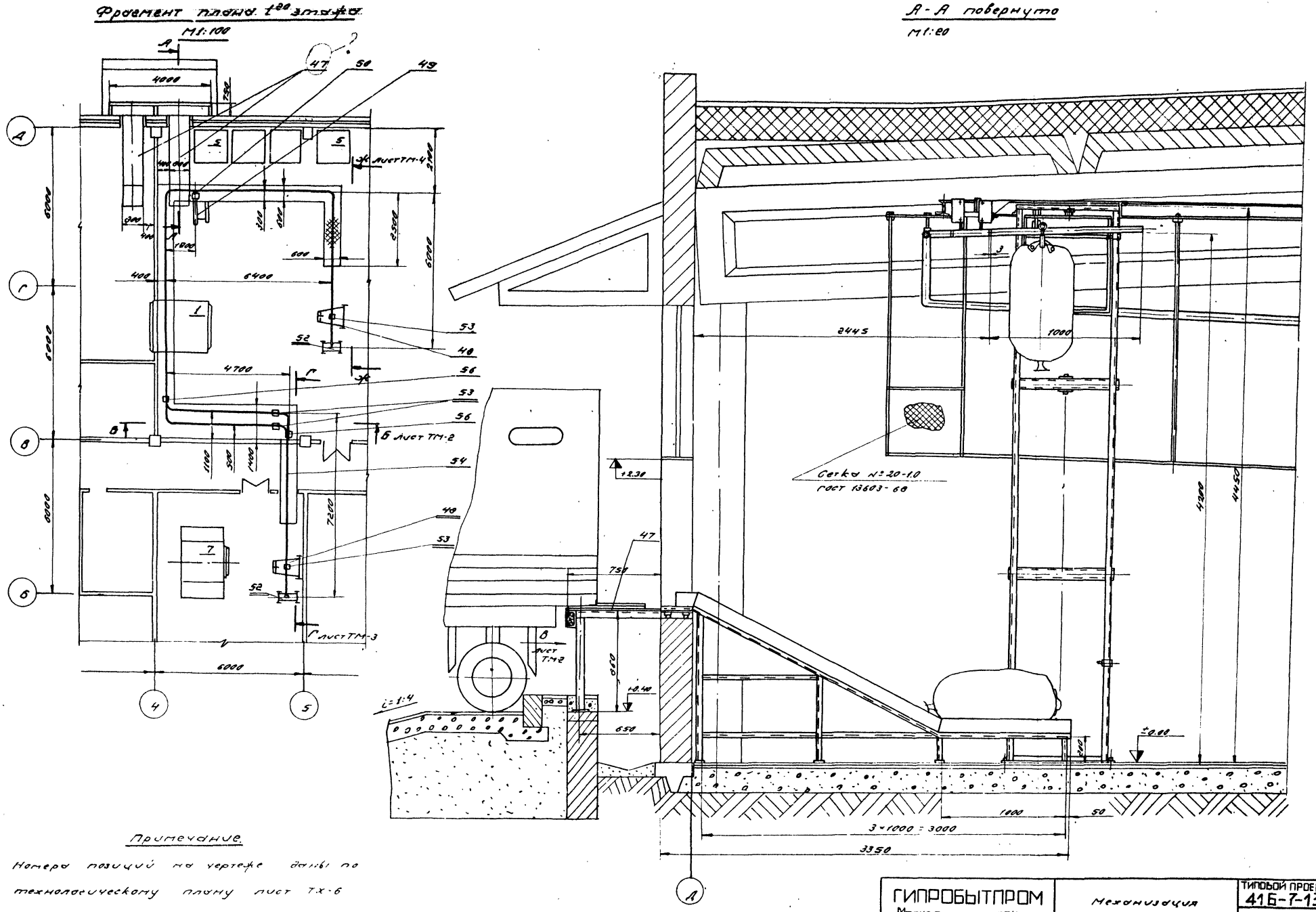

Примечание.

Номера позиций на чертеже даны по технологическому плану лист ТХ-6

ГИПРОБЫТПРОМ Москва 1974 г. Прачечная спецодежды производительностью 500 кг. в смену.	Механизация транспортных и складских работ.	ТИПОВОЙ ПРОЕКТ 41Б-7-134
		АЛЬБОМ I
		ЛИСТ ТМ-1

Согласовано: Сергина, Бурцев, Широков, Шнуйлович, Кучкова, Копиров, Стоечин, Ковнацкий, Комиссаренко, Швиденко, Лейбов

Гл. инж. пр-та, Нач. отд., Гл. инж. отд., Гл. спец., Ст. инжен.

Б - Б лист ТМ-1
М 1:20

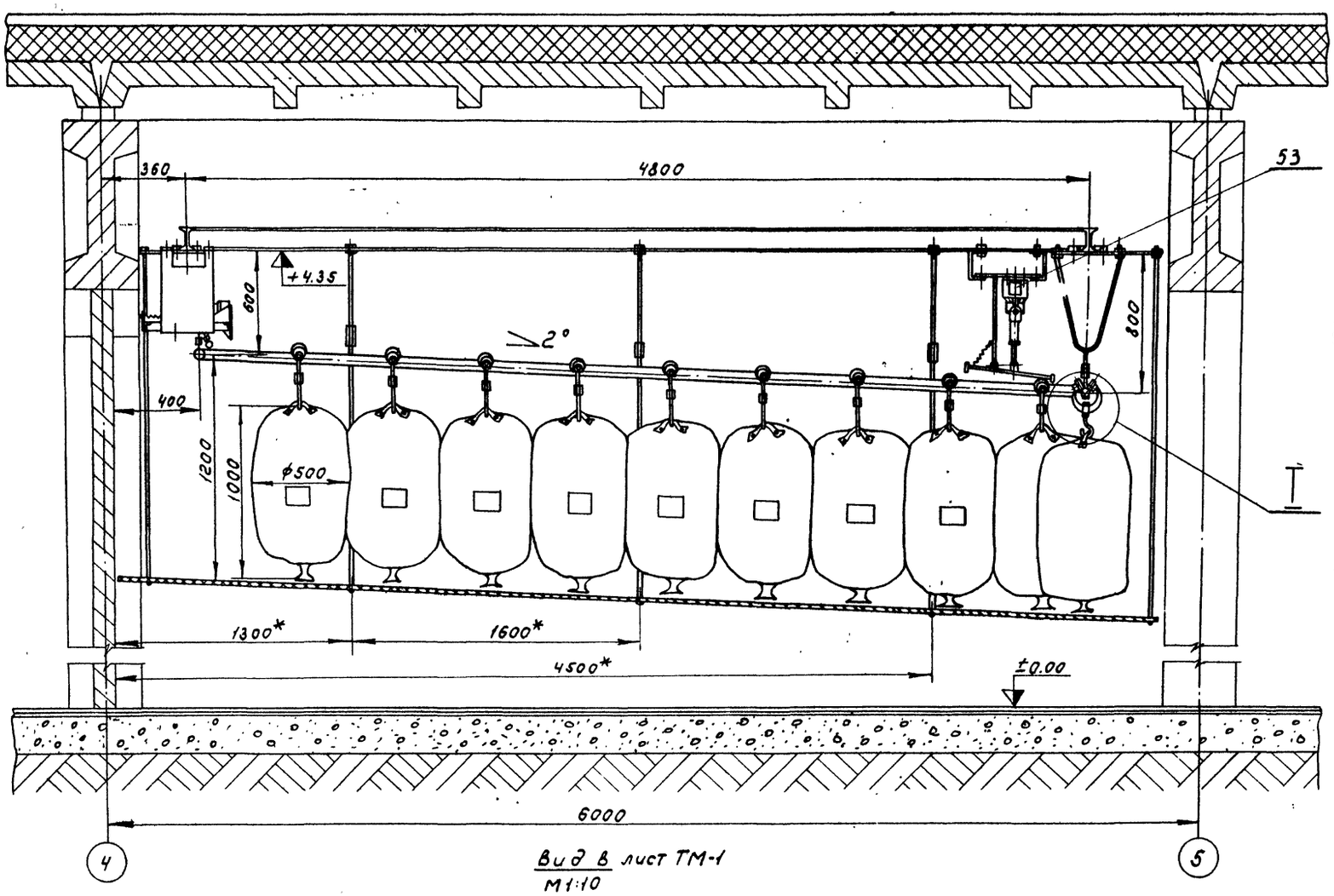

Вид В лист ТМ-1
М 1:10

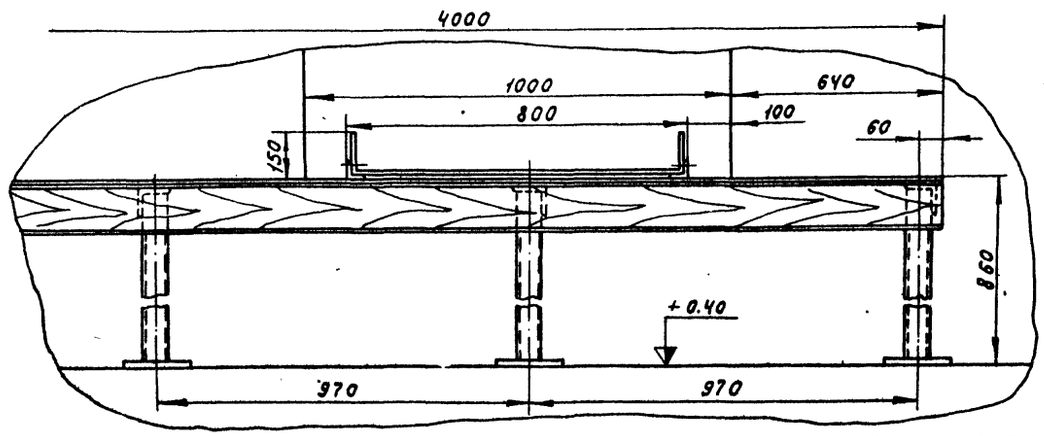

I
М 1:1

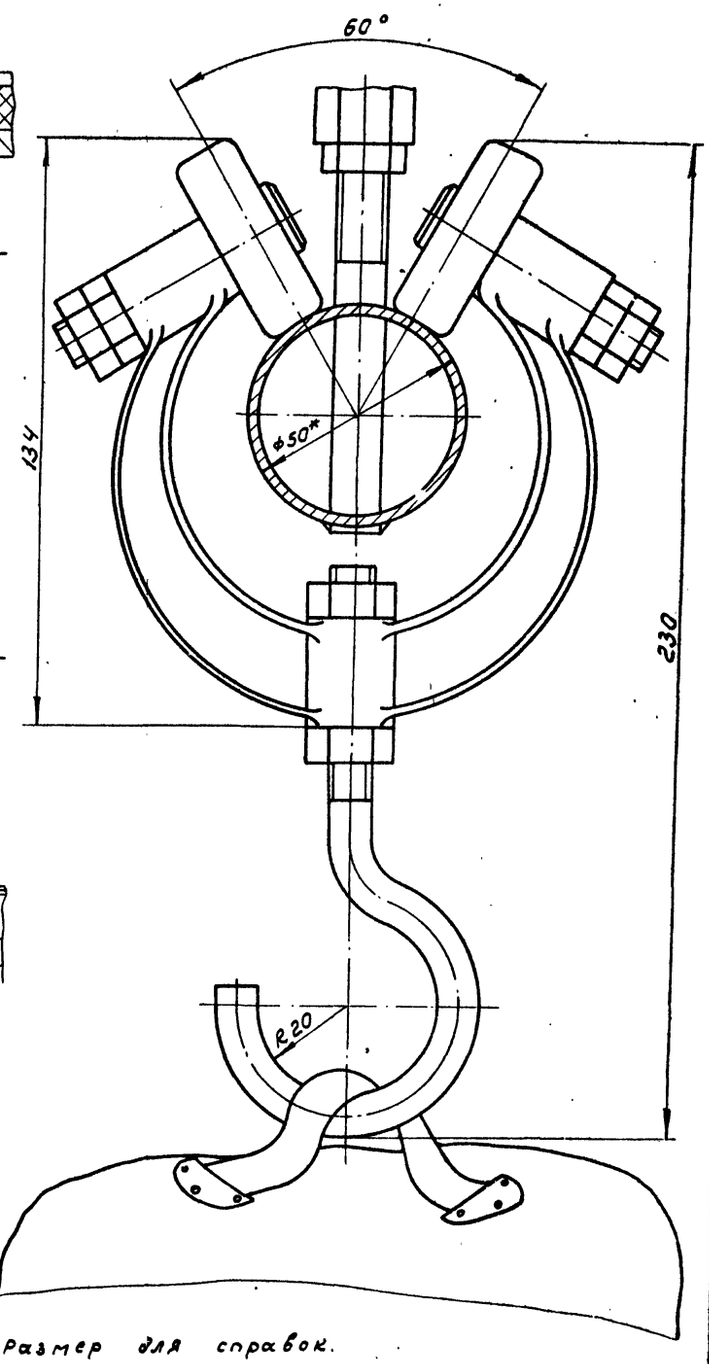

* Размер для справок.

ГИПРОБЫТПРОМ МОСКВА 1974 г. Прачечная спецодежды производительностью 500 кг в смену	Механизация транспортных и складских работ	ТИПОВОЙ ПРОЕКТ 41Б-7-134 АЛЬБОМ I ЛИСТ ТМ-2

Согласовано:
Технол. отд. Серегина
Стр. маст. Бурцев
Сантех. отд. Широков
Электр. отд. Шмуйлович

Гл. инж. пр-та Лейбов
Нач. отдела Швиденко
Гл. инж. отд. Комиссаренко
Рук. группы Ковнацкий
Ст. инженер Стегин
Копировал Веденина

Г - Г повернуто
М 1:20 лист ТМ-1

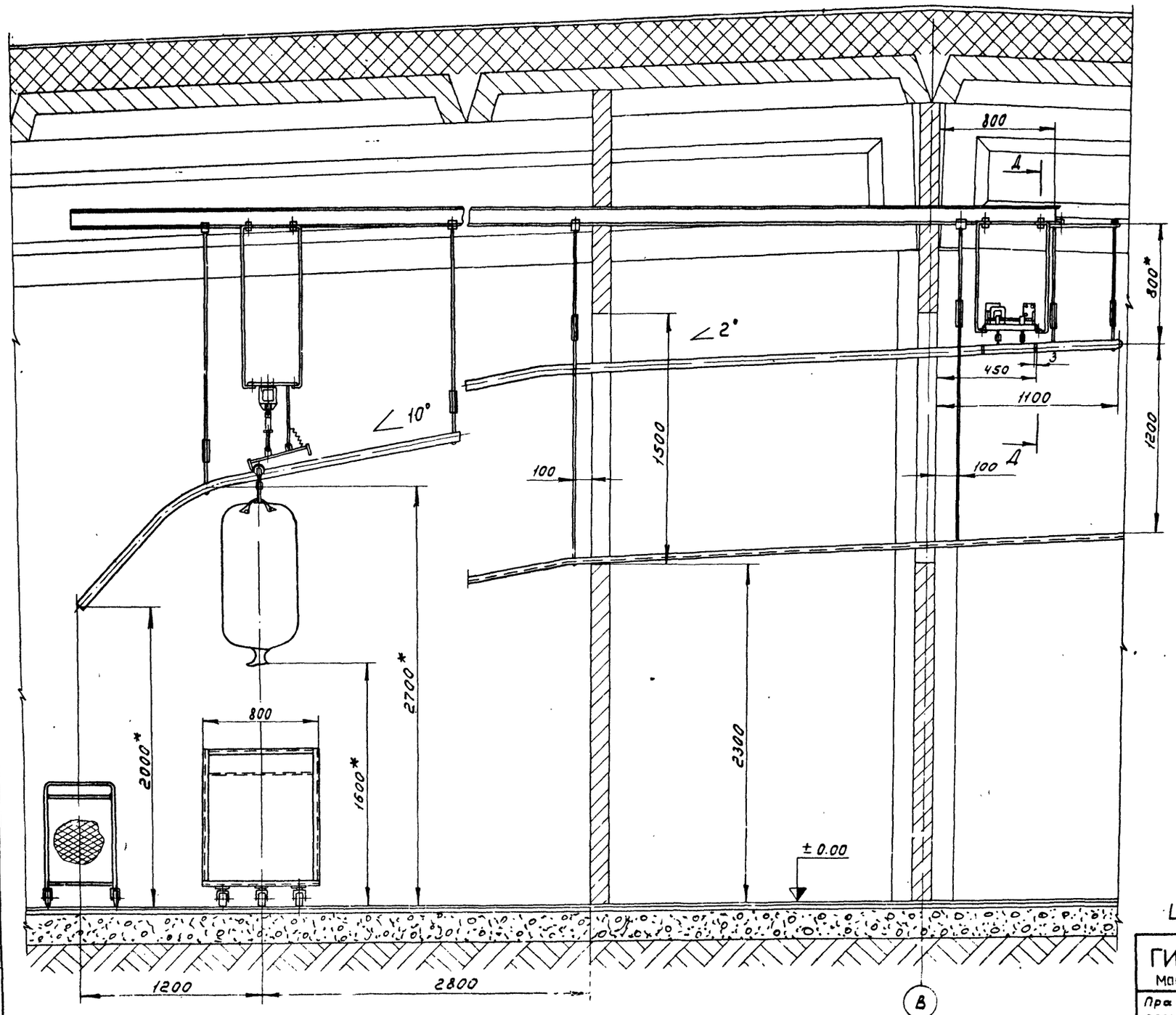

* Размер для справок.

Д - Д
М 1:2

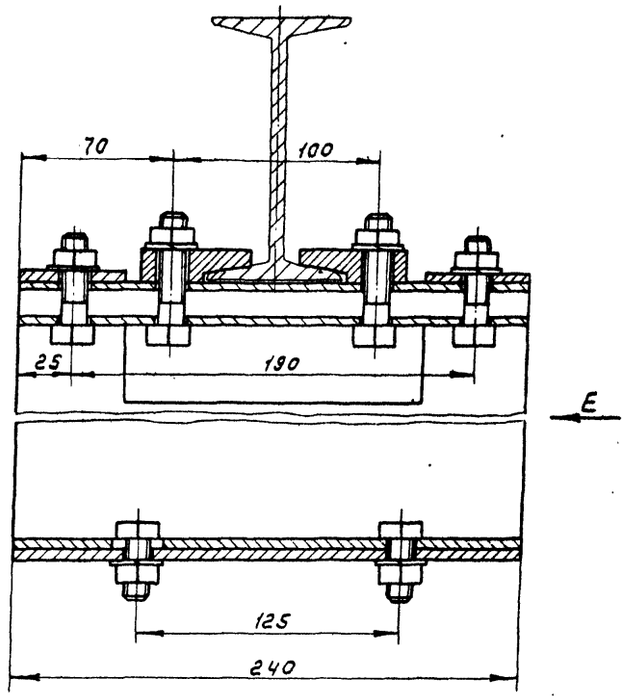

Вид Е
М 1:2

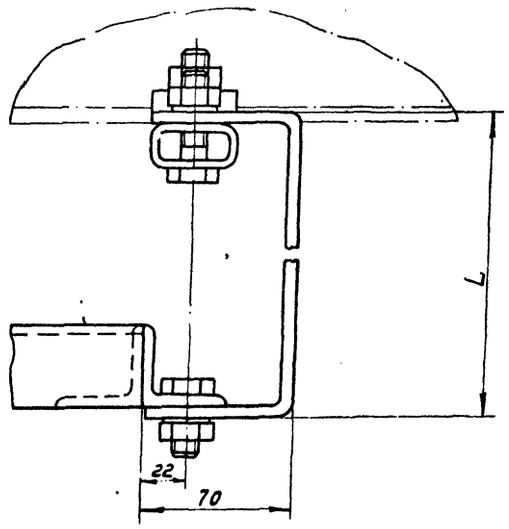

L - размер определяется при монтаже.

ГИПРОБЫТПРОМ Москва 1974 г. Прачечная спецодежды производительностью 500 кг в смену	Механизация транспортных и складских работ	ТИПОВОЙ ПРОЕКТ 41Б-7-134 АЛЬБОМ I ЛИСТ ТМ-3

Согласовано
Технол. отд. Серегина
Стр. маст. Бурцев
Сантех. отд. Широков
Электр. отд. Шмуйлович
Веденина
Копировал
Лейбов
Швиденко
Комиссаренко
Ковнацкий
Стегин
Гл. инж. пр-та
Нач. отдела
Гл. инж. отд.
Рук. группы
Ст. инженер

Ж - Ж повернуто
М 1:20 лист ТМ-1

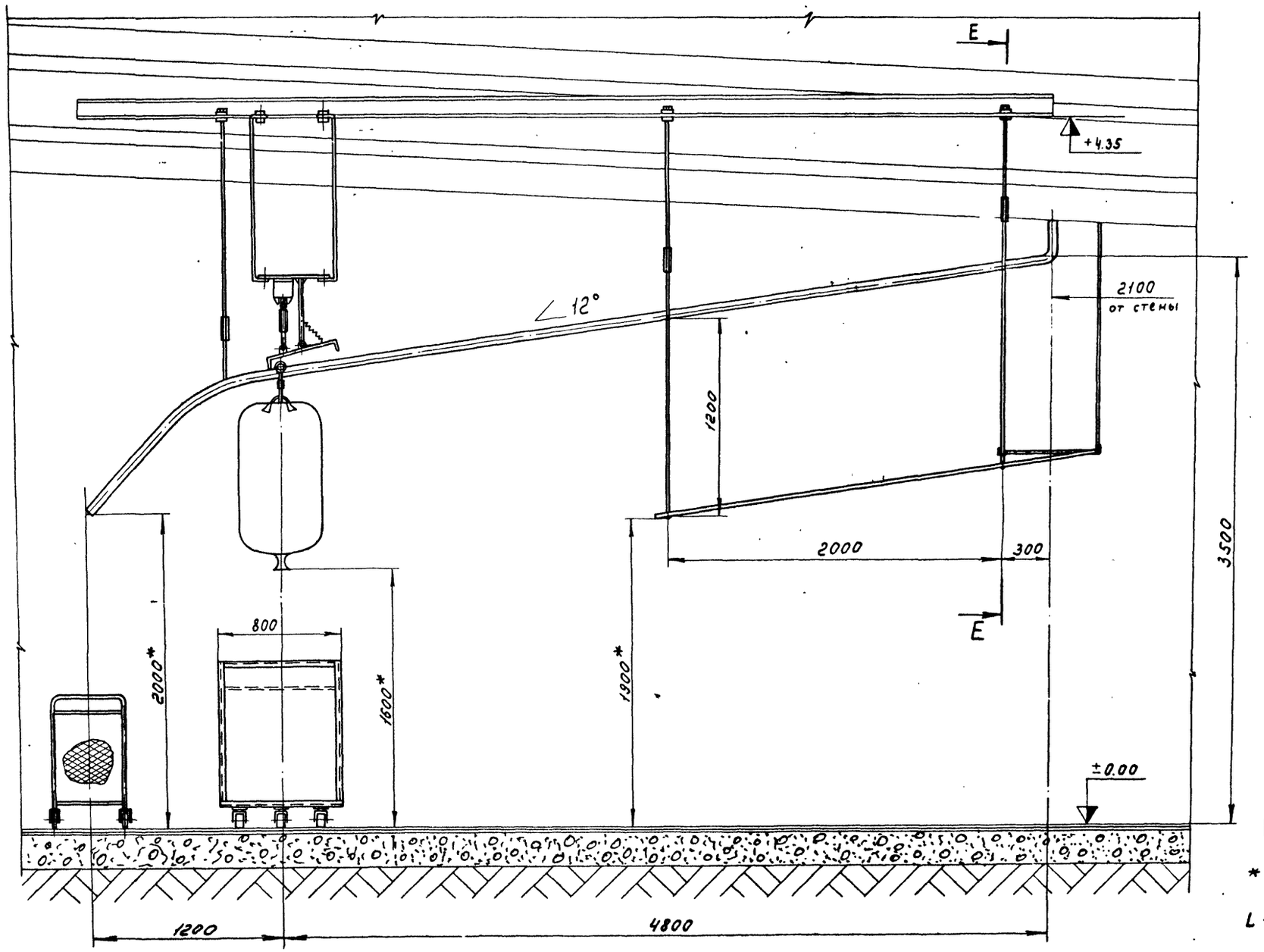

Е - Е
М 1:5

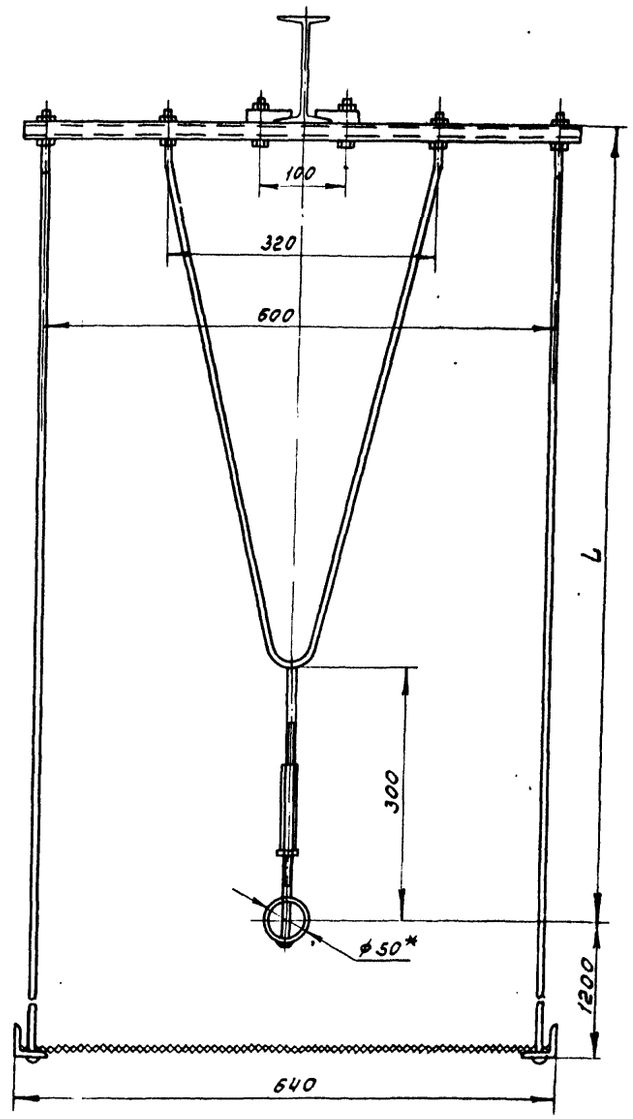

* Размер для справок.

L - Размер определяется при монтаже.

ГИПРОБЫТПРОМ Москва 1974 г. Прачечная спецодежды производительностью 500 кг в смену	Механизация транспортных и складских работ	ТИПОВОЙ ПРОЕКТ 41Б-7-134 АЛЬБОМ I ЛИСТ ТМ-4

Согласовано
Технол. отд. Серегина
Стр. маст. Бурцев
Сантехн. отд. Широков
Электр. отд. Шнуйлович

Гл. инж. пр-та Лейбов
Нач. отдела Швиденко
Гл. инж. отдела Комиссаренко
Рук. группы Ковнацкий
Ст. инженер Стегин
Копировал Веденина

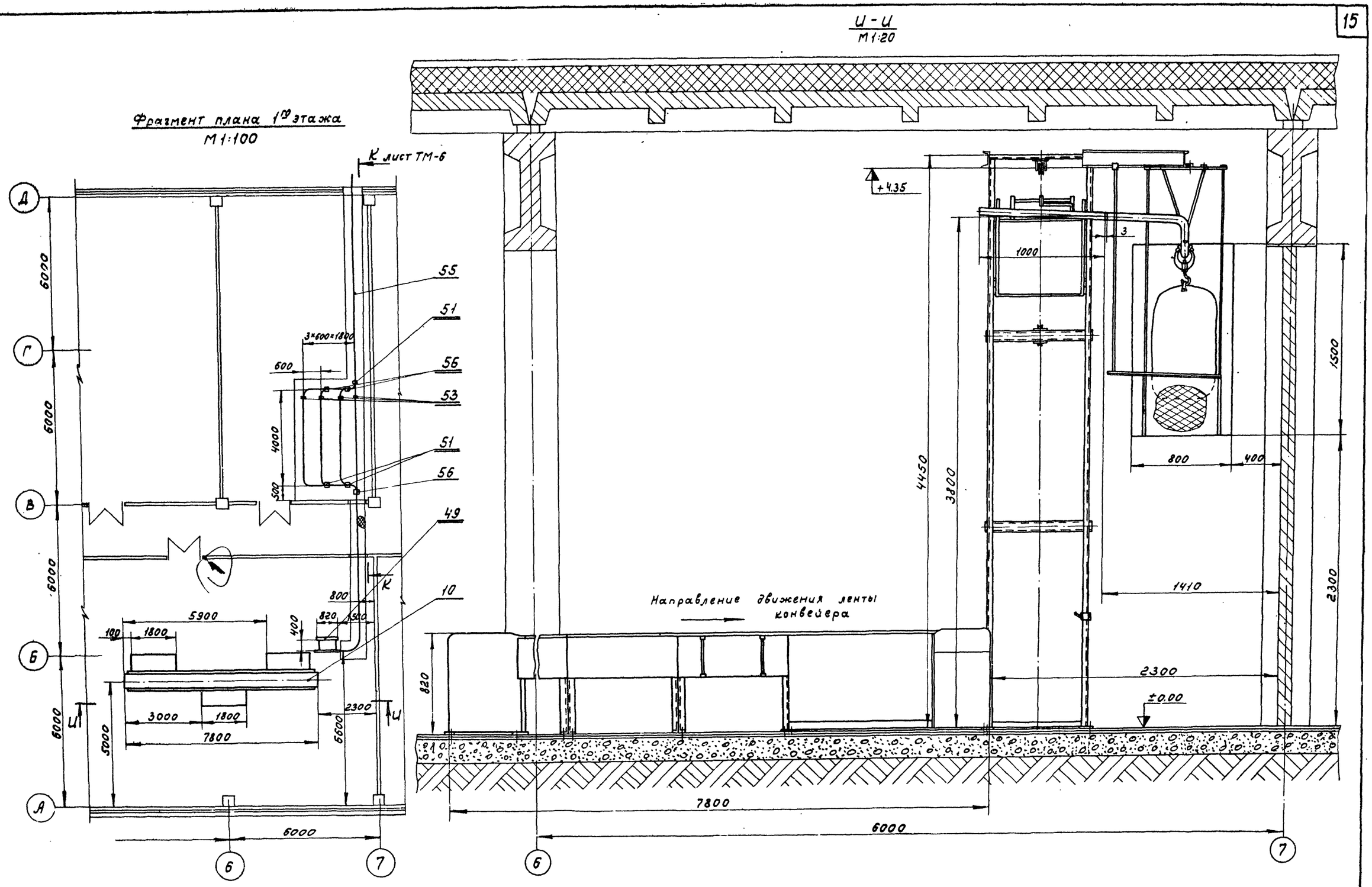

ГИПРОБЫТПРОМ Москва 1974 г.	Механизация транспортных и складских работ	ТИПОВОЙ ПРОЕКТ 416-7-134
Прачечная спецодежды производительностью 500 кг в смену		АЛЬБОМ I
		ЛИСТ ТМ-5

Согласовано:

Технол. отд.		Серегина
Стр. маст.		Бурцев
Сантех. отд.		Широков
Электр. отд.		Шмуйлович

Гл. инж. пр-та — Лейбов
Нач. отдела — Швиденко
Гл. инж. отд. — Комиссаренко
Рук. группы — Ковнацкий
Ст. инженер — Стегин
Копировал — Веденина

К - К повернуто
М1:20 лист ТМ-5

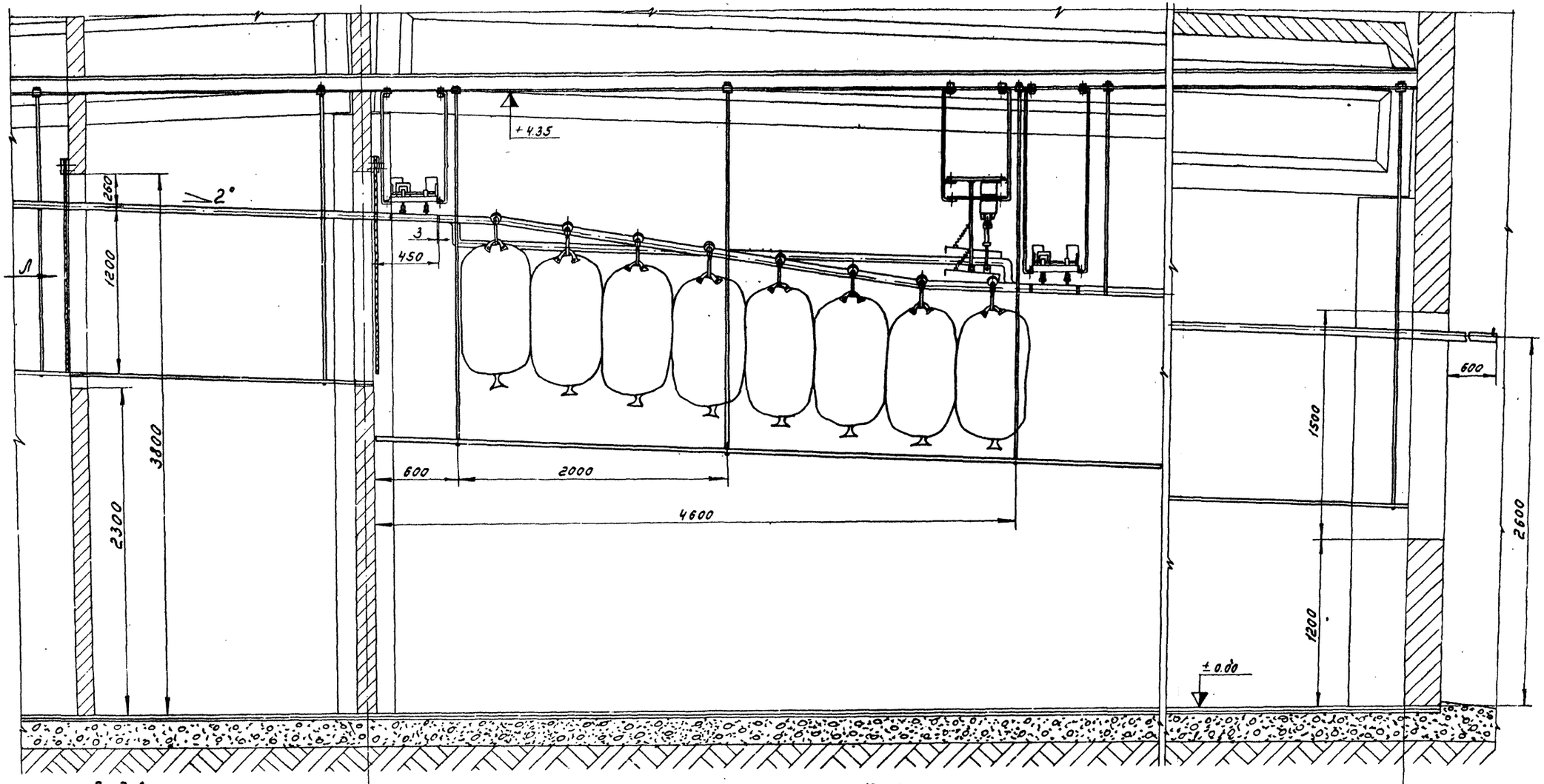

Вид Л
М1:50

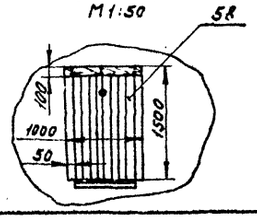

Примечание.

Штору поз. 58 выполнить из резины δ=2мм.

ГИПРОБЫТПРОМ Москва 1974 г. Прачечная спецодежды производительностью 500 кг в смену	Механизация транспортных и складских работ	ТИПОВОЙ ПРОЕКТ 416-7-134 АЛЬБОМ I ЛИСТ ТМ-6

Согласовано: Технол. отд. Серегина; Стр. маст. Бурцев; Сантех. отд. Широков; Электр. отд. Шмуйлович; Веденина; Копировал; Лейбов; Швиденко; Комиссаренко; Ковнацкий; Стегин; Гл. инж. пр-та; Нач. отдела; Гл. инж. отд.; Рук. группы; Ст. инженер

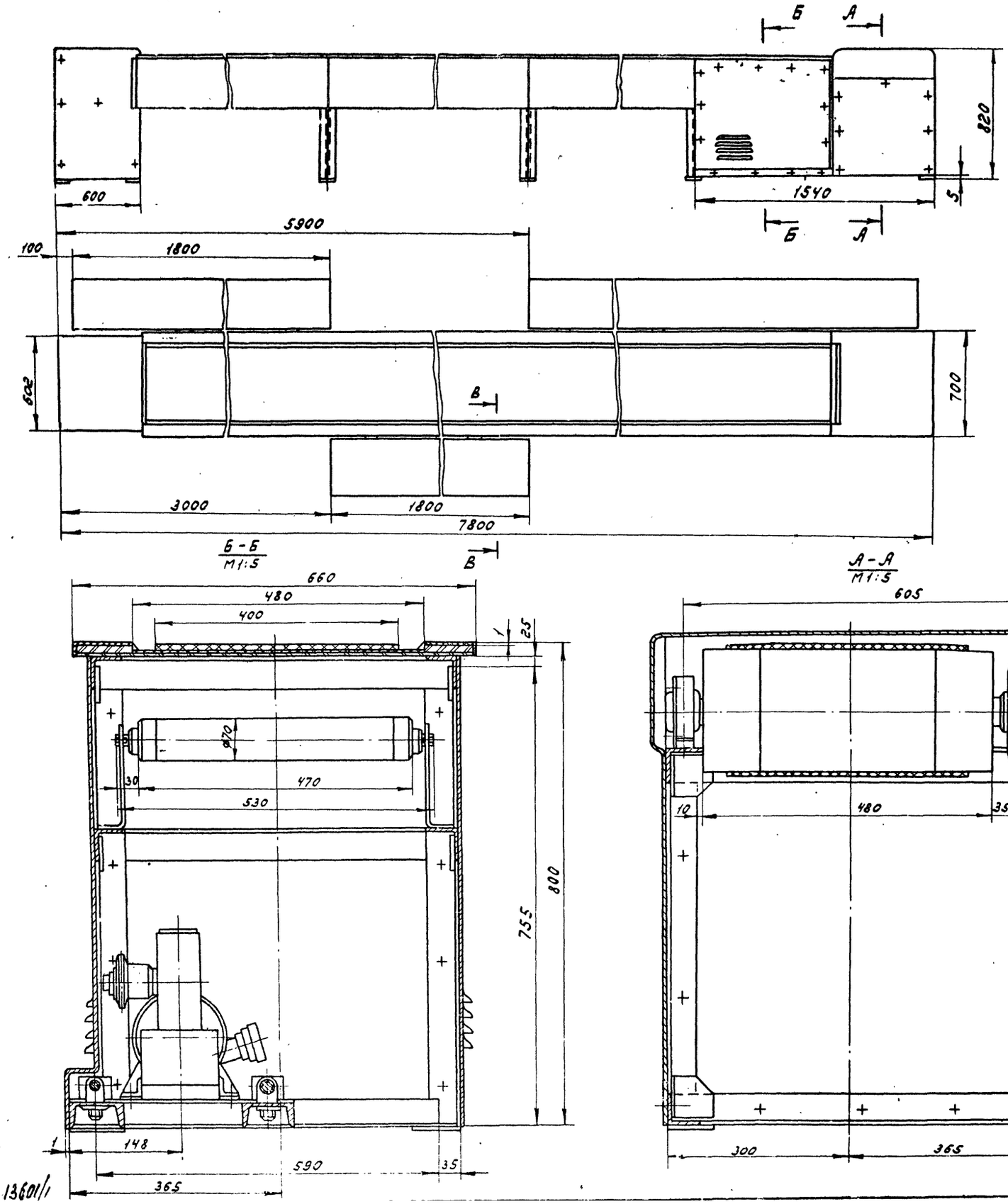

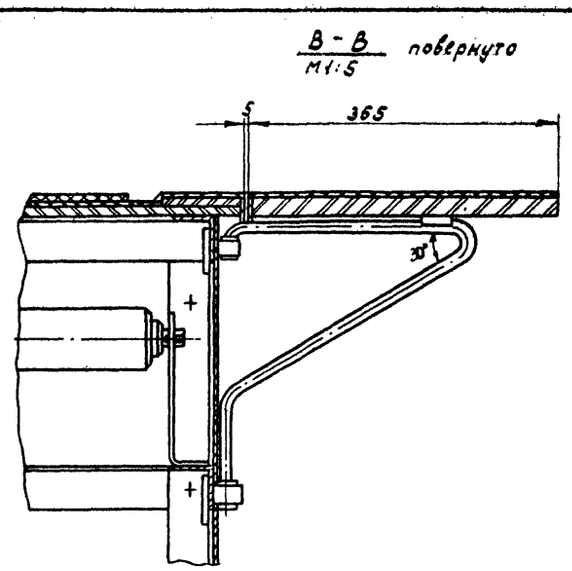

Техническая характеристика

1. Электродвигатель АОЛ2-22-4 ГОСТ 13859-68.*
   Мощность, квт. – 1,7
   Число оборотов в минуту – 1500 (синхр.)
2. Редуктор РУ 80-40-2-2-2.
   Передаточное число – 40
3. Ширина ленты, мм – 400
   Скорость движения ленты, м/сек. – 0,21
4. Габаритные размеры, мм
   длина – 7800
   ширина – 1400
   высота – 820
5. Вес, кг – 625.

ГИПРОБЫТПРОМ Москва 1974 г. Прачечная спецодежды производительностью 500 кг в смену	Техническое решение. Конвейер ленточный со столами М1:20 (поз. по технол. плану 10)	ТИПОВОЙ ПРОЕКТ 41Б-7-134 АЛЬБОМ I ЛИСТ ТМ-7

Согласовано
Технол. отд. Серегина
Гл. инж. пр-та Лейдов
Нач. отдела Швиденко
Гл. инж. отд. Комиссаренко
Рук. группы Ковнацкий
Инженер Васина
Копировал Веденина

13601/1

Тележка загрузочная

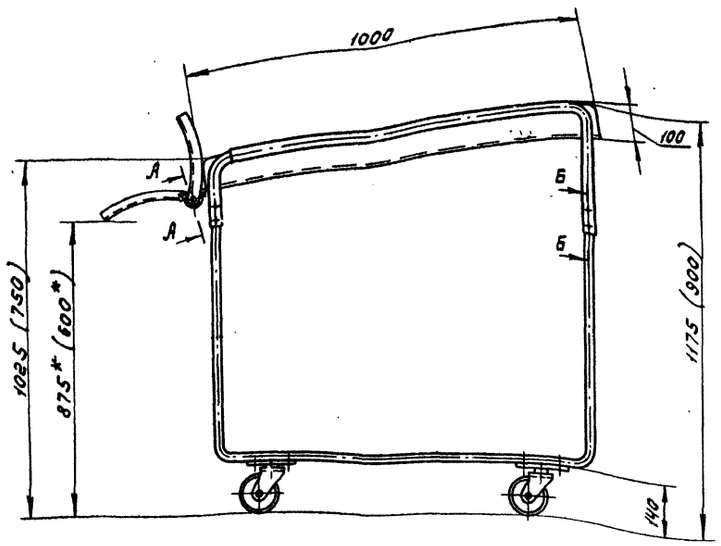

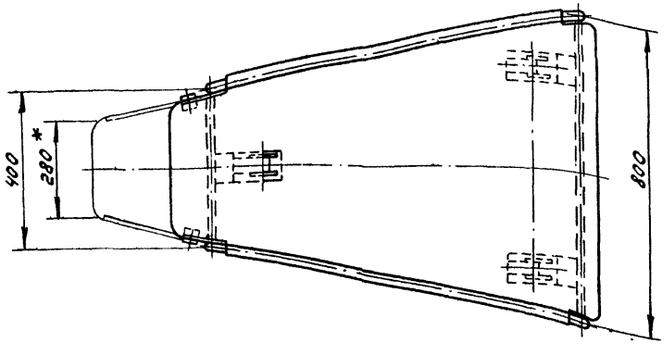

А – А
М1:2 повёрнуто

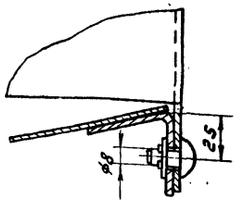

Б – Б
М1:1

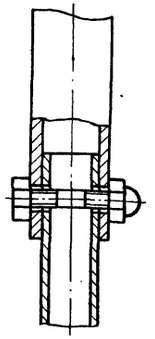

Техническая характеристика

1. Назначение – тележка служит для перемещения груза и облегчения загрузки в обезжиривающую или стиральную машину.
2. Конструкция тележки – каркас выполнен из труб 3/8" или труб 3/4" ГОСТ 3262-62 Колеса тележки обезжирены. Лоток тележки выполнен из листовой стали ГОСТ 380-71, предусмотрен уклон для скольжения груза в загрузочное окно машины. На конце лотка шарнирно закреплен упор, снабженный защелкой.
3. Вес груза, кг – 25.
4. Габаритные размеры, мм
   длина – 1000
   ширина – 800
   высота – 1175 (900).
5. Вес тележки, кг – 26 (24)

Примечание

* Размеры для справок. Высота тележки регулируется. Справочные размеры увязываются при монтаже с размерами разбочик. машин.

Мешок для спецодежды и спецобуви

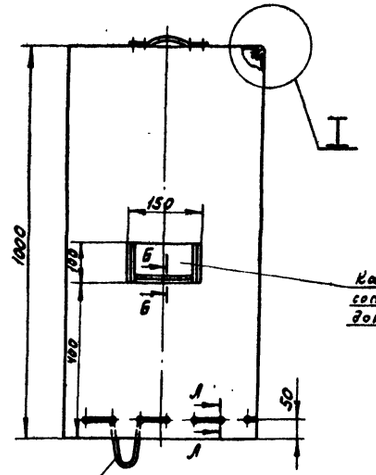

I
М1:1

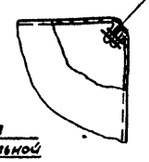

Нитки швейные х/б №10 ГОСТ 6309-59 швы выполнить по ГОСТ 16964-71

Карман для сопроводительной документации

Б – Б
М1:1

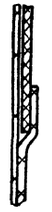

А – А
М1:1

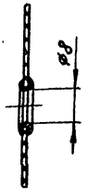

Шнур шелковый плетеный Ø5 ГОСТ 1768-54

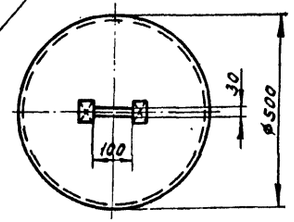

Техническая характеристика

1. Назначение – мешок предназначен для транспортировки и хранения спецодежды и обуви.
2. Объем мешка, $дм^3$ – до 150
3. Грузоподъемность, кг – до 35
4. Габаритные размеры, мм
   длина – 1000
   диаметр – Ø500
5. Тип ткани – х/б плащевая ГОСТ 6056-62.*
6. Вес, кг – 3.0

Согласовано: Технолог. Сергеина; Васина; Веденина

Гл. инж. пр-та	Лейбов	инженер	Васина
Нач. отдела	Швиденко		
Гл. инж. отд.	Комиссаренко		
Рук. группы	Кувшинский		
Ст. инженер	Пархоменская	Копировал	

ГИПРОБЫТПРОМ Москва 1974 г.	Техническое решение. Тележка загрузочная М1:10 (поз. по технол. плану 48). Мешок для спецодежды и спецобуви М1:10 (поз. по технол. плану 57)
Прачечная спецодежды производительностью 500 кг в смену	Типовой проект 416-7-134 Альбом I Лист ТМ-8

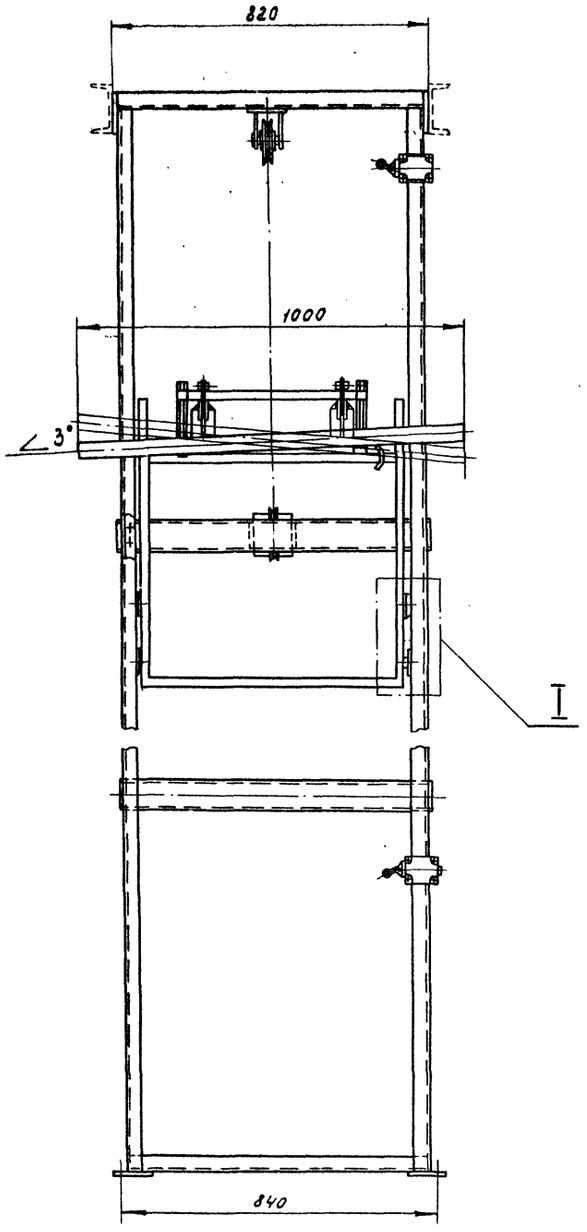

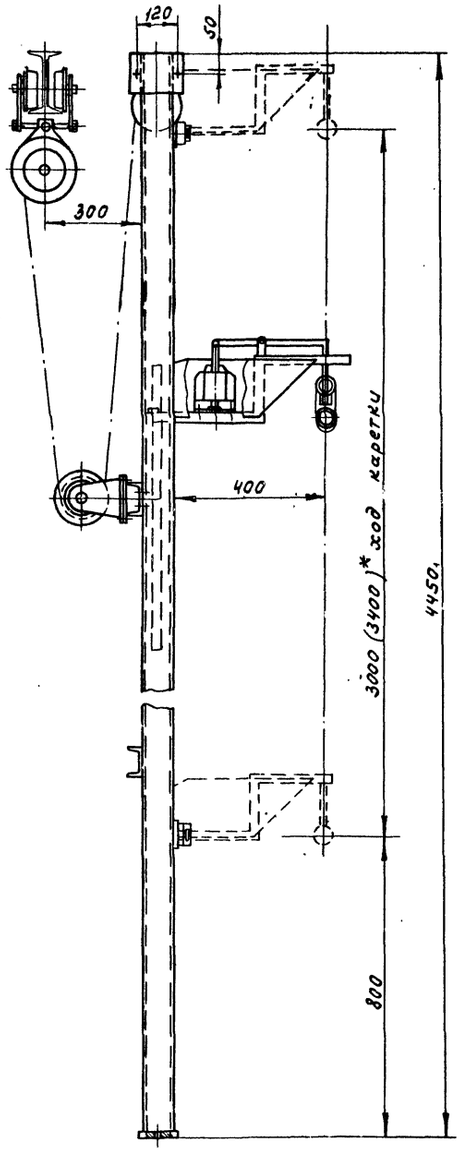

I
М 1:2

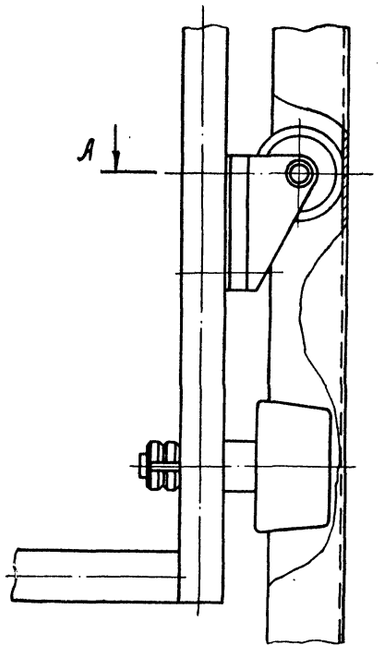

А – А
М 1:1

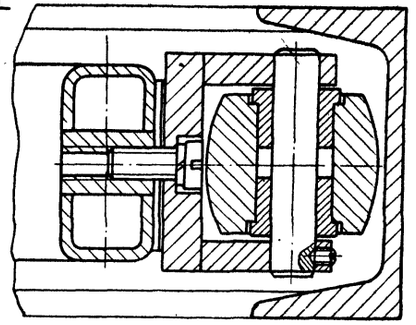

Техническая характеристика

1. Скорость подъема и спуска, м/мин. — 16
2. Высота подъема, мм — 4200
3. Вес поднимаемого груза, кг — max. 50
4. Режим работы — полуавтоматический
5. Привод – таль электрическая ТЭ-0.25
   - Грузоподъемность, т — 0,25
   - Мощность эл. двигателя, квт — 0,4
   - Вес, кг — 45

   Электромагнит МИС-6100Е, N-0,2 кВт — 2 шт.
6. Габаритные размеры, мм: длина — 1000
   - ширина — 700
   - высота — 4450
7. Ход каретки, мм — 3000; 3400
8. Вес, кг — 260

Примечание

Исполнение стрелки с ходом 3000 мм показано тонкими линиями.

ГИПРООБЫТПРОМ Москва 1974 г.	Техническое решение. Стрелка подъемная М 1:10 (Поз. по технол. плану 49)	ТИПОВОЙ ПРОЕКТ 416-7-134	
Прачечная спецодежды производительностью 500 кг в смену		АЛЬБОМ I	
		ЛИСТ ТМ-9	

Согласовано: Технол. о-в. Серегина

Гл. инж. пр-та	Лебедев	
Нач. отдела	Швыденко	
Гл. инж. отд.	Комиссаренко	
Рук. группы	Кобацкий	Копировал
Ст. инженер	Стегин	Ведернина

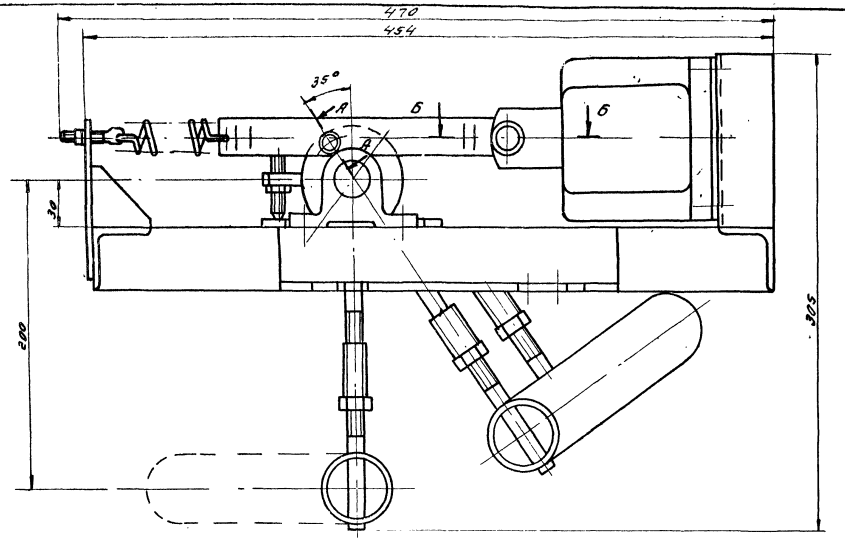

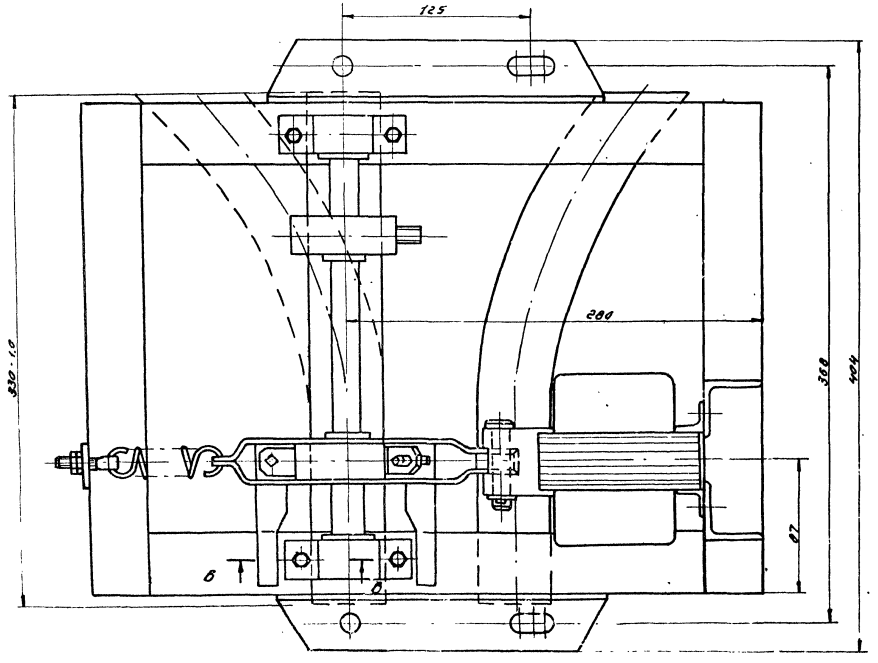

Б-Б
М1:1

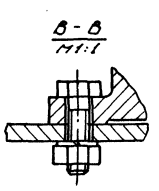

В-В
М1:1

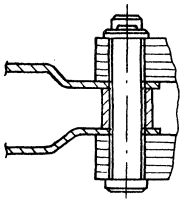

А-А (повернуто)
М1:1

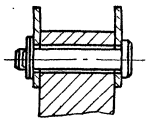

Техническая характеристика.

1. Стрелка переключения правая предназначена для направления отсортированной спецодежды на соответствующий монорельс.
2. Тип применяемого электромагнита МИС-6100 Е
   Потребляемая мощность, квт — 0,2
   Ход якоря, мм — 15
   Тяговое усилие, кг — 10.0
3. Габаритные размеры, мм
   длина — 470
   ширина — 404
   высота — 305
4. Вес, кг — 16.0

Примечания.

1. Стрелка переключения левая (поз. по технол. плану 56) должна быть выполнена зеркально по отношению к стрелке переключения правой.
2. Исполнение стрелки переключения (поз. по технол. плану 50) показано пунктирными линиями.

ГИПРОБЫТПРОМ Москва 1974 г.	Техническое решение. Стрелка переключения правая. М1:1. (поз. по технол. плану 51)	Типовой проект	416-7-134
		Альбом	I
Прочность спецодежды производительностью 300 кг. в смену.		Лист	ТМ-10

gost.e-ecolog.ru