ТИПОВЫЕ КОНСТРУКЦИИ
СЕРИЯ 7.401-2

УЗЛЫ КРЕПЛЕНИЯ ТРУБОПРОВОДОВ В ВЕРТИКАЛЬНЫХ И НАКЛОННЫХ ШАХТНЫХ СТВОЛАХ И ПРОТЯЖЕННЫХ ГОРНЫХ ВЫРАБОТКАХ

ВЫПУСК 7

Узлы крепления трубопроводов Ду400.
Рабочие чертежи.

gost.e-ecolog.ru

Инв. № подл. 10392/1

ТИПОВЫЕ КОНСТРУКЦИИ
СЕРИЯ 7.401-2

УЗЛЫ КРЕПЛЕНИЯ ТРУБОПРОВОДОВ В ВЕРТИКАЛЬНЫХ И НАКЛОННЫХ ШАХТНЫХ СТВОЛАХ И ПРОТЯЖЕННЫХ ГОРНЫХ ВЫРАБОТКАХ

ВЫПУСК 7

Узлы крепления трубопроводов Ду400.
Рабочие чертежи.

РАЗРАБОТАНЫ
ПРОЕКТНЫМ ИНСТИТУТОМ „ЮЖГИПРОШАХТ"

Главный инженер института В. В. Селезнев
Главный инженер проекта В. С. Баткин

©НФ ЦИТП Госстроя СССР 1991г.

УТВЕРЖДЕНЫ
и введены в действие Минуглепромом СССР
письмо от 25.10.90г. № 3-35-18/1079

10392/7

				ПРИВЯЗАН
ИНВ. №				

№№ пп	Наименование	Обозначение	Страница
I	2	3	4
I	Содержание.		2
2	Пояснительная записка.	ПЗ	3...6
3	Фланцы Ду400 стальные свободные на приварном кольце.	IФС400-000	7,8
4	Фланцы Ду400 с выступом или впадиной свободные на приварном бурте.	3ФС400-000	9,I0,II
5	Фланцы Ду400 с выступом или впадиной стальные приварные встык.	ФП400-00I	II
6	Стул опорный Ду400 РуI,0;I,6; 2,5 МПа, узкий.	IСОУ400-000	I2,I3,I4
7	Стул опорный Ду400 Ру4,0; 6,3; I0 МПа, узкий.	3СОУ400-000	I2,I4,I5
8	Стул опорный Ду400 Ру I,0; I,6; 2,5 МПа, широкий.	IСОШ400-000	I4,I6,I7
9	Стул опорный Ду400 Ру 4,0; 6,3; I0 МПа, широкий.	3СОШ400-000	I6,I8
I0	Колено опорное Ду400 Ру I,0; I,6; 2,5 МПа.	IК0400-000	I9,20,2I
II	Колено опорное Ду400 Ру 4,0; 6,3 МПа.	3К0400-000	22,23
I2	Колено опорное Ду400 Ру I0 МПа.	4К0400-000	22,24,25
I3	Компенсатор Ду400 РуI,0; I,6; 2,5 МПа.	IК400-000	26...33
I4	Компенсатор Ду400 Ру 4,0; 6,3; I0 МПа.	3К400-000	33...38
I5	Хомут ХРК 400.	ХРК400-000	39...4I
I6	Хомут ХРКК 400.	ХРКК400-000	4I...45
I7	Хомут ХРД 400.	ХРД400-000	46
I8	Хомут ХРДК 400.	ХРДК400-000	47
I9	Хомут ХБ 400.	ХБ400-000	48...5I
20	Хомут ХБК 400.	ХБК400-000	52,53
2I	Хомут ХТШ 400.	ХТШ400-000	54,55
22	Хомут ХТШК 400.	ХТШК400-000	56
23	Опора ОГ 400.	ОГ400-000	57...59
24	Опора ОН 400.	ОН400-000	57

Инв.№ подл. | Подпись и дата | Взам.инв.№ | Инв.№ дубл. | Подпись и дата

10392/7

Изм	Лист	№ документа	Подпись	Дата	7.401-2.7			
Разработал		Коток			Содержание	А и Т	Лист	Листов 1
Проверил		Проскурнина				МУП СССР ГлавУПиКС ЮЖГИПРОШАХТ		КО
Руководил		Коток						
Н.контр.		Проскурнина						
Утвердил		Бердичевский						

Формат А2

I.Основание для выполнения типовых конструкций

Типовые конструкции - серия 7.401-2 "Узлы крепления трубопроводов в вертикальных и наклонных шахтных стволах и протяженных горных выработках" /взамен серии 7.401-I/ разработаны институтом "Южгипрошахт" по плану типового проектирования на 1990 год и в соответствии с заданием, согласованным Минуглепромом СССР.

Необходимость разработки новой серии типовых конструкций вызвана обогащением многолетнего опыта проектирования, изготовления и эксплуатации типовых конструкций по серии 7.401-I, по сравнению с которой, в частности, введены следующие основные изменения:

- в связи со сложностью поставки дефицитных труб большого диаметра в компенсаторах для трубопроводов с условным проходом Ду200 мм и выше они заменены деталями из стального литья, компенсаторы для трубопроводов Ду100 и 150 мм выполнены сварными. Вместе с тем, допускается с учетом местных условий выполнение сварными компенсаторов больших диаметров;

- расширен диапазон диаметров труб, подвешиваемых по наклонным и горизонтальным выработкам до 300 вместо 250 мм;

- дополнительно разработаны противоугонные устройства для держания труб при подвеске их в наклонных выработках;

- чертежи узлов разработаны и скомплектованы в выпуски по каждому диаметру трубопровода в отдельности для более удобного пользования ими при проектировании водоотливных, дегазационных и воздушных ставов.

2. Содержание работы

2.I. Типовые конструкции состоят из 7 выпусков, каждый на определенный условный проход трубопровода Ду: I00, I50, 200, 250, 300, 350 и 400 мм.

2.2. Каждый выпуск содержит полный комплект чертежей типовых узлов конструкций для данного диаметра трубопровода.

2.3. В состав каждого выпуска входят:

2.3.I. Чертежи типовых узлов трубопроводов: фланцы, стулья опорные, колена и компенсаторы.

2.3.2. Чертежи типовых конструкций узлов крепления трубопроводов в шахтных стволах;

2.3.3. Чертежи типовых конструкций подвесок трубопроводов и опор для трубопроводов, прокладываемых по почве горизонтальных и наклонных горных выработок и наклонных стволов, и противоугонных устройств.

3. Область применения

Типовые конструкции крепления трубопроводов разработаны:

-для вертикальных стволов с армировкой из двутавровых и коробчатых расстрелов и закрепленных бетонной крепью или сборными чугунными тюбингами конструкции "Шахтспецстроя";

-для горизонтальных и наклонных выработок и наклонных стволов и закрепленных арочной податливой крепью, арочной сборной ж.б. крепью, бетонной крепью, металлобетонной крепью, круглыми пустотелыми стойками и штанговой крепью.

4. Исходные данные для разработки типовых конструкций

4.I. Условное давление Ру в трубопроводах I,0; I,6; 2,5; 4,0; 6,3; I0; I6 МПа;

4.2. Срок службы I5 лет при эксплуатации в шахтах с нейтральными, щелочными и слабокислыми водами /pH=6...7/;

4.3. Фланцы по ГОСТ I28I5-80, I28I9-80, I2820-80, I282I-80, ТУI2.22.24.I-78 и ТУI2.22.24.2-74;

4.4. Температурные колебания в стволе $-2^{o}C...+35^{o}C$;

4.5. Профили расстрелов армировки вертикальных стволов для крепления узлов принимаются по типовым материалам для проектирования ТМП 40I-0II-87.89 "Сечения и армировка вертикальных стволов с жесткими проводниками" /Южгипрошахт, I989г./.

5. Рекомендации по применению типовых конструкций

На рис.I дана рекомендуемая схема установки опорных стульев и компенсаторов при прокладке трубопроводов по вертикальным стволам. В табл.I приведены значения переменных величин. Балки под опорные стулья и колена выбираются и рассчитываются проектной организацией при привязке проекта.

Расстояние между опорными стульями и максимально допустимые нагрузки на них приведены в табл. 6 и 7.

Расстояние между опорным стулом и опорным коленом и максимально допустимые нагрузки на колено, приведены в табл.8.

Для компенсации температурных изменений длины става и монтажных отклонений в горизонтальных и наклонных выработках и наклонных стволах применяются компенсаторы, разработанные для вертикальных стволов. Кроме того, в наклонных выработках и наклонных стволах для удержания става применяются опорные стулья и колена, разработанные для вертикальных стволов. На рис. 2, 3 изображены рекомендуемые схемы установки узлов компенсаторов и опорных стульев, колен, компенсаторов и опор для трубопроводов, прокладываемых на почве или подвешиваемых к крепи наклонных выработок / стволов/ и горизонтальных выработок.

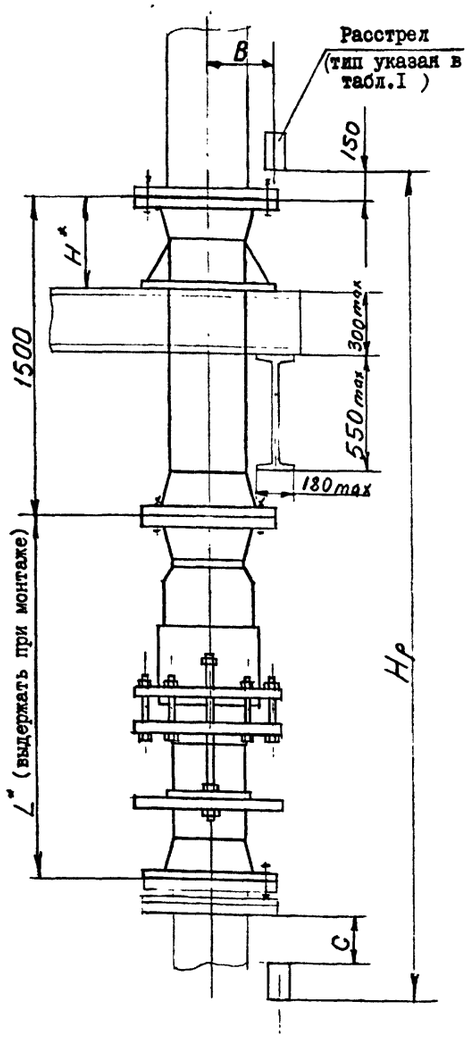

Рис.I

Числовые значения L и H приведены на соответствующих чертежах компенсаторов и стульев.

ИНВ.№ ПОДЛ. | ПОДП. И ДАТА | ВЗАМ.ИНВ.№ | ИНВ.№ ДУБЛ. | ПОДП. И ДАТА

10392/7

ИЗМ	ЛИСТ	№ДОКУМЕНТА	ПОДПИСЬ	ДАТА	7.401-2.7 ПЗ			
РАЗРАБОТАЛ		Коток			Пояснительная записка	А И Т	ЛИСТ I	ЛИСТОВ 5
ПРОВЕРИЛ		Проскурнина				МЧП СССР ГлавУПпКС ЮЖГИПРОШАХТ		КО
РУКОВОДИЛ		Коток						
Н.КОНТР.		Проскурнина						
УТВЕРДИЛ		Бердичевский						

6. Принятые условные обозначения

ПЗ – пояснительная записка;
ФС – фланцы свободные;
ФП – фланцы приварные;
СОУ – стол опорный узкий;
СОШ – стол опорный широкий;
КО – колено опорное;
К – компенсатор;
ХРК – хомут для крепления труб к коробчатым расстрелам;
ХРКК – хомут для крепления труб кондиционирования к коробчатым расстрелам;
ХРД – хомут для крепления труб к двутавровым расстрелам;
ХРДК – хомут для крепления труб кондиционирования к двутавровым расстрелам;
ХБ – хомут для крепления труб к бетонной крепи ствола;
ХБК – хомут для крепления труб кондиционирования к бетонной крепи;
ХТШ – хомут для крепления труб тюбингам Шахтспецстроя;
ХТШК – хомут для крепления труб кондиционирования к тюбингам Шахтспецстроя;
ОГ – опора бетонная под трубопроводы для горизонтальных выработок;
ОН – опора бетонная под трубопроводы для наклонных выработок.

7. Узлы трубопроводов.

7.1. Фланцы стальные свободные на приварном кольце или бурте.

Чертежи свободных фланцев разработаны для трех исполнений:
- фланцы стальные свободные на приварном кольце;
- фланцы стальные свободные с впадиной на приварном бурте;
- фланцы стальные свободные с выступом на приварном бурте.

В табл.2, 3 указаны данные для заказа.

7.2. Фланцы стальные приварные встык.

Чертежи приварных фланцев разработаны для двух исполнений:
- фланцы с выступом приварные встык;
- фланцы с впадиной приварные встык.

В табл. 2, 3 и 4 приведены также данные для заказа прокладок, болтов или шпилек и гаек.

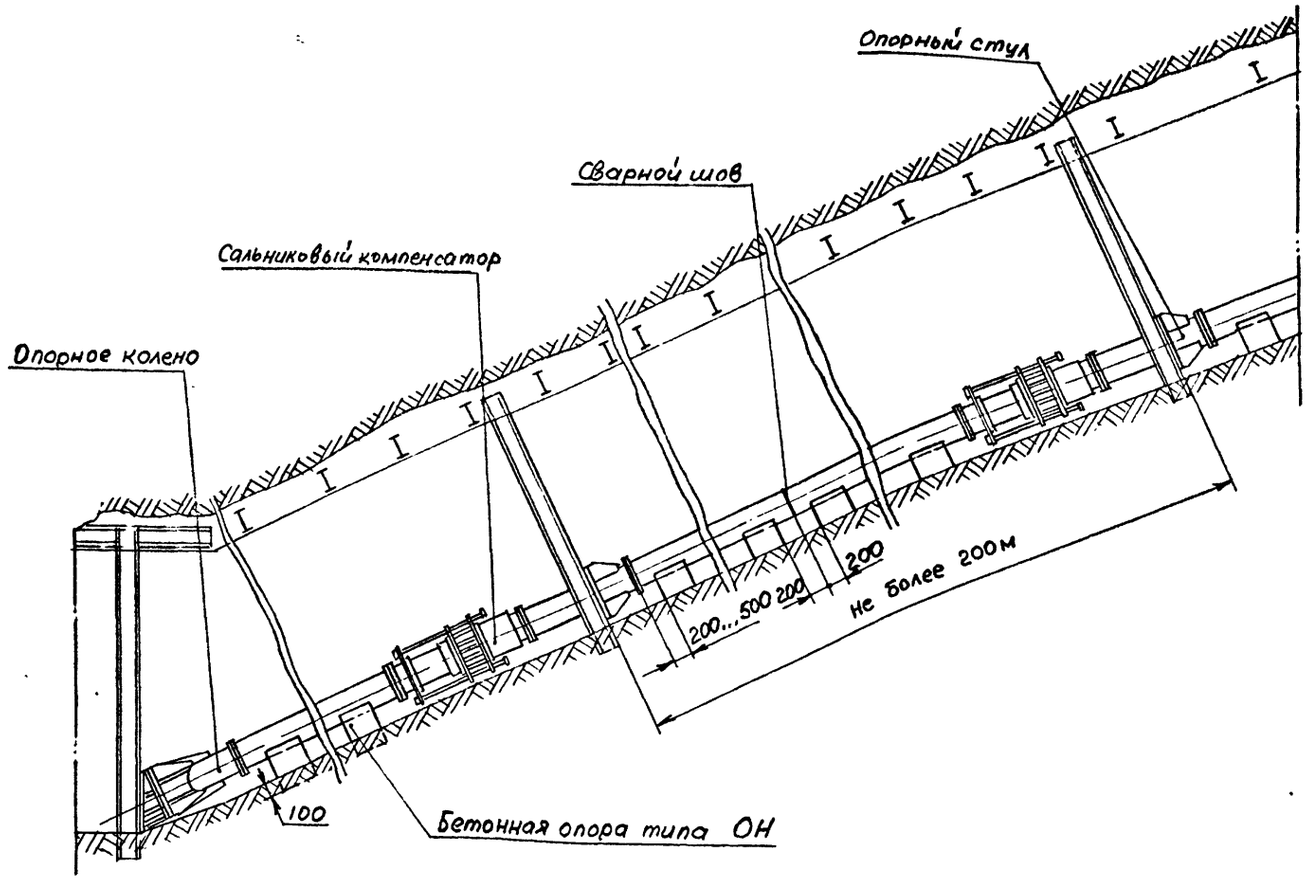

Рис. 1

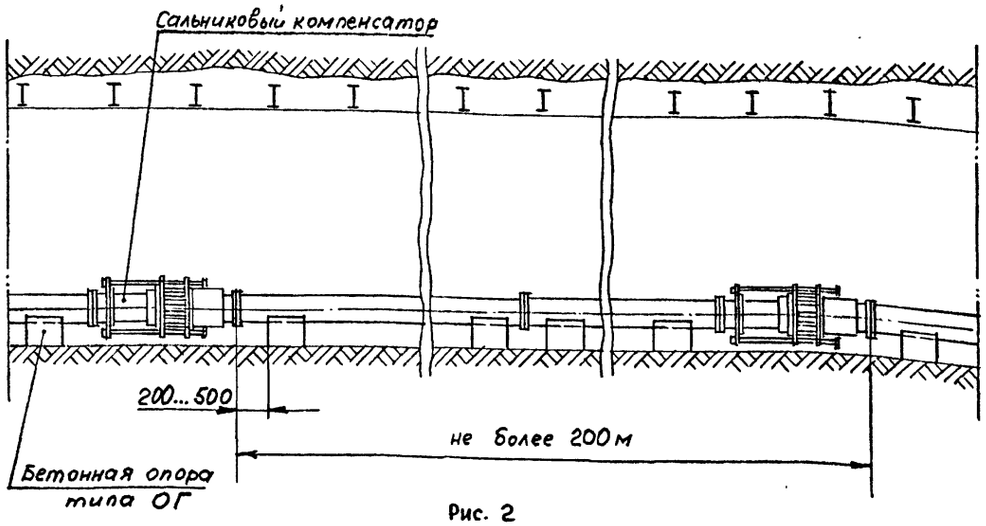

Рис. 2

Таблица I

Шаг армировки		6000		4I68			
Тип расстрела		□ I70xI04	□ 2I2xI30	I №24М	I №27Са	I №36С	I №30М
Для всех труб, кроме кондиционирования	В	336	349	339	346	354	349
	С	2280	2238	378	348	258	3I8
Для труб кондиционирования	В	4I8	43I	42I	428	436	43I
	С	2280	2238	378	348	258	3I8

Таблица 2

Фланцы свободные на приварном кольце				Прокладки исп. Б ГОСТ I5I80-86		Болты ГОСТ 7798-70			Гайки ГОСТ 59I5-70	
Обозначение	Шифр	Ру, МПа	масса, кг	Обозначение	масса, кг	d	Длина, мм	Масса, кг	d	масса, кг
IФС400-000	ФС400-I,0	I,0	32,53	Б-400-I00ПОН-ГОСТI5I80-86	0,I5	М24	I70	0,722	М24	0,I07
-0I	ФС400-I,6	I,6	39,20			М27	I80	0,986	М27	0,I62
-02	ФС400-2,5	2,5	56,II			М30	200	I,358	М30	0,225

Таблица 3

Фланцы с выступом или впадиной свободные на приварном бурте				Прокладки исп. Б ГОСТ I5I80-86		Шпильки ГОСТ 22042-76			Гайки тип А ГОСТ 9064-75		Гайки ЖЖ ГОСТ 59I6-70
Обозначение	Шифр	Ру, МПа	масса, кг	Обозначение	масса, кг	d	длина, мм	масса, кг	d	масса, кг	масса, кг
ЗФС400-000	ФС1-400-4,0*	4,0	I74,58	Б-400-I00-ПОН-ГОСТ I5I80-86	0,I5	М36	360	2,69	М36	0,446	0,I82
-0I	ФС2-400-4,0		I74,08								
-02	ФС1-400-6,3	6,3	I98,05			М42	480	4,94	М42	0,777	0,294
-03	ФС2-400-6,3		I84,05								

Таблица 4

Фланцы с выступом или впадиной приварные встык				Прокладки исп. Б ГОСТ I5I80-86		Шпильки тип А исп. I ГОСТ 9066-75			Гайки Тип А ГОСТ 9064-75		Гайки ЖЖ ГОСТ 59I6-70
Обозначение	Шифр	Ру, МПа	Масса, кг	Обозначение	Масса, кг	d	Длина, мм	Масса, кг	d	масса, кг	масса, кг
ФП400-00I	ФШ-400-4,0*	4,0	I05,50	Б-400-I00-ПОН-ГОСТ I5I80-86	0,I5	М36	240	I,763	М36	0,446	0,I82
-0I	ФП2-400-4,0		I05,00								
-02	ФШ-400-6,3	6,3	I5I,00			М42	270	2,72	М42	0,777	0,294
-03	ФП2-400-6,3		I37,00								
-04	ФШ-400-I0	I0	2I6,44			М48	330	4,35	М48	I,I97	0,443
-05	ФП2№400-I0		2II,86								

* ФС1-фланец с выступом
ФС2-фланец с впадиной

ЖЖ Применяется как контргайка

7.3 Стулья опорные.

Опорные стулья разработаны двух исполнений: узкие широкие.

В таблицах 5 и 6 приведены данные для заказа.

Стул опорный узкий

Таблица 5

Обозначение	Шифр	Ру, МПа	Масса, кг	Макс. расстояние между стульями, м	Максим. нагрузка на стул. кн
IСОУ400-000	СОУ400-I,0	I,0	496	80	2000
-0I	СОУ400-I,6	I,6	5I3		
-02	СОУ400-2,5	2,5	547,5		
ЗСОУ400-000	СОУ400-4,0	4,0	580		2200
-0I	СОУ400-6,3	6,3	645		3400
-02	СОУ400-I0	I0	765		4400

Стул опорный широкий

Таблица 6

Обозначение	Шифр	Ру, МПа	Масса, кг	Макс. расстояние между стульями, м	Максим. нагрузка на стул, кн
IСОШ400-000	СОШ400-I,0	I,0	54I,0	80	2000
-0I	СОШ400-I,6	I,6	558,0		
-02	СОШ400-2,5	2,5	598,0		
ЗСОШ400-000	СОШ400-4,0	4,0	642,0		2200
-0I	СОШ400-6,3	6,3	7I0,0		3400
-02	СОШ400-I0	I0	838,0		4400

7.4 Колена опорные.

Колена опорные разработаны на базе стандартных сантехнических отводов. Для случаев отсутствия стандартных отводов требуемого диаметра и давления, отводы выполнены сварными.

Данные для заказа приведены в таблице 7.

Таблица 7

Обозначение	Шифр	Ру, МПа	Масса, кг	Максим. расстояние между стулом и коленом, м	Максим. нагрузка на колено, кн
IK0400-000	K0400-I,0	I,0	530		2760
-0I	K0400-I,6	I,6	570		39I0
-02	K0400-2,5	2,5	592		5390
3K0400-000	K0400-4,0	4,0	670	80	8I20
-0I	K0400-6,3	6,3	750		I3000
4K0400-000	K0400-I0	I0	I065		I9700

7.5 Компенсаторы.

Данные для заказа приведены в таблице 8.

Таблица 8.

Обозначение	Шифр	Ру, МПа	Масса, кг	Максимальн. нагрузка на шпильки, кн
IK400-000	K400-I,0	I,0	I23I	I000
-0I	K400-I,6	I,6	I243	
-02	K400-2,5	2,5	I278	
3K400-000	K400-4,0	4,0	I373	II00
-0I	K400-6,3	6,3	I448	I700
-02	K400-I0	I0	I778	2200

8. Хомуты направляющие для предохранения трубопроводов от продольного изгиба в вертикальных стволах.

Чертежи направляющих хомутов разработаны с учетом крепления:
- труб к расстрелам коробчатым (таблица 9);
- труб к расстрелам двутавровым (таблица 9);
- труб к бетонной крепи (таблица I0);
- труб к тюбингам Шахтспецстроя (таблица I0).

Таблица 9.

Обозначение	Шифр	Расстрел	Масса, кг	Примечание
XPK400-000	XPK400-I	□ I70xI04	26,9	
-0I	XPK400-2	□ 2I2xI30	28,7	
XPKK400-000	XPKK400-I	□ I70xI04	II7,8	Для труб кондиционирования
-0I	XPKK400-2	□ 2I2xI30	II9,5	
XPД400-000	XPД400-I	I № 24M	29,35	
-0I	XPД400-2	I № 27Ca	30,43	
-02	XPД400-3	I № 36C	33,64	
-03	XPД400-4	I № 30M	3I,7	
XPДK400-000	XPДK400-I	I № 24M	I20,I	Для труб кондиционирования
-0I	XPДK400-2	I № 27Ca	I2I,3	
-02	XPДK400-3	I № 36C	I24,3	
-03	XPДK400-4	I № 30M	I22,3	

Таблица I0.

Обозначение	Шифр	Тип крепи, ø ствола	Масса, кг	Примечание
XБ400-000	XБ400	бетонная	56,3	
XБK400-000	XБK400		I44,6	Для труб кондиционирования
XTШ400-000	XTШ400-I	тюбинги ø6м	35,5	
-0I	XTШ400-2	тюбинги ø7м	35,8	
XTШK400-000	XTШK400-I	тюбинги ø6м	I23,75	Для труб кондиционирования
-0I	XTШK400-2	тюбинги ø7м	I23,8	

9. Опоры для прокладки труб в горизонтальных и наклонных стволах.

В таблице II приведены данные для заказа.

Таблица II.

Обозначение	Шифр	Масса, кг	Условия применения
OH 400-000	OH 400	63	Для наклонных выработок
OГ 400-000	OГ 400	52	Для горизонтальных выработок

I0. Антикоррозионное покрытие

Антикоррозионное покрытие узлов трубопроводов, хомутов и подвесок производится в соответствии с РТМ 07.05.001-85 "Защита от коррозии оборудования и сооружений на предприятиях угольной промышленности".

Покрытие:

для узлов трубопроводов, прокладываемых по горизонтальным и наклонным выработкам, и элементов крепления: грунтовка ХС-068 ТУ6-I0-820-75 красно-коричневая в один слой, эмаль ХВ785 ГОСТ 73I3-75 черная УI.В5 в три слоя ;

для узлов трубопроводов, прокладываемых по вертикальным стволам, и элементов крепления: грунтовка ХС-068 ТУ6-I0-820-75 красно-коричневая в два слоя; эмаль ХВ-785 ГОСТ 73I3-75 черная УI.В5, в три слоя. Присоединительные поверхности не красить.

ИНВ.№ ПОДЛ. | ПОДПИСЬ И ДАТА | ВЗАМ. ИНВ.№ | ИНВ.№ ДУБЛ. | ПОДПИСЬ И ДАТА

Рис.I

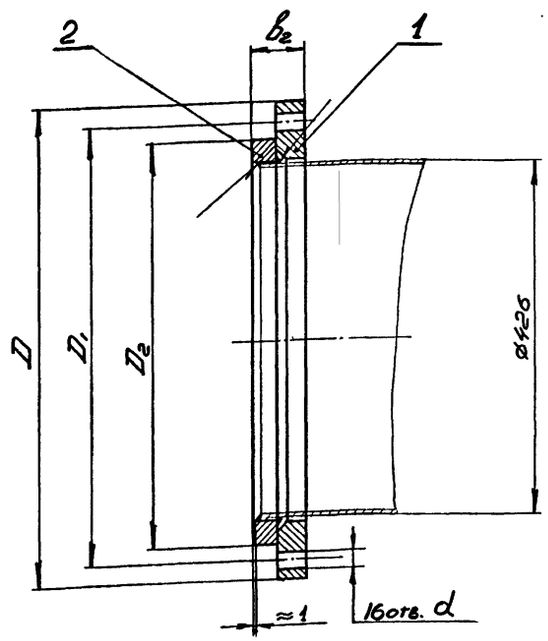

Рис.2
Остальное см. Рис.I

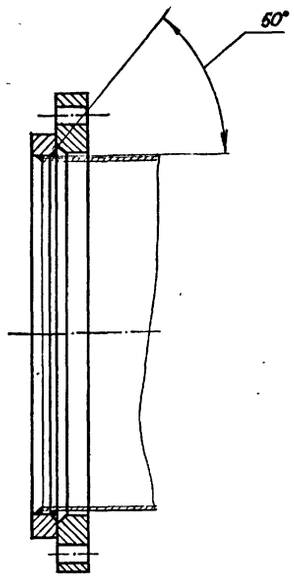

ІФС400-000СБ

Обозначение	Шифр	P_y, МПа	Рис.	Размеры, мм					Масса, кг
				D	D_1	D_2	b_2	d	
ІФС400-000	ФС400-I,0	I,0	I	565	5I5	482	60	26	32,53
-0I	ФС400-I,6	I,6	2	580	525		64	30	39,20
-02	ФС400-2,5	2,5		6I0	550	505	72	33	56,II

I Чертеж разработан в соответствии с ГОСТ I28I5-80 и ГОСТ I2822-80
2. Технические требования на изготовление ,маркировка, упаковка и транспортирование - по ГОСТ I28I6-80.
3. Покрытие: грунтовка ХС-068 ТУ 6-I0-820-75 красно-коричневая в три слоя кроме присоединительных поверхностей.
4. Допускается изготовление фланцев на давление I,0 и 2,5 мПа по ТУ I2.22.24.2-74.
5. Размеры для справок.

Изм.	Лист	№ докум.	Подпись	Дата	ІФС400 000СБ			
Разраб.		Кейс			Фланцы $Д_у$400 стальные свободные на приварном кольце.	Лит	Масса	Масштаб
Пров.		Гительзон					см. табл.	-
Руков.		Коток				Лист	Листов	I
Н.контр.		Гительзон				МУП ГлавУПиКС ЮЖГИПРОШАХТ СССР		КО
Утв.		Бердичевский						

ФОРМАТ А3

Инв. № подл. | Подпись и дата | Взам. инв. № | Инв. № дубл. | Подпись и дата

Формат	Зона	Позиц.	Обозначение	Наименование	Кол. на исполн. ІФС 400-000-			Примечание
					-	0I	02	
А3		2	ІФС 400-002	Кольцо	I			8,I5кг
			-0I	Кольцо		I		I0,I2кг
			-02	Кольцо			I	I3,60кг

Изм.	Лист	№ документ.	Подпись	Дата	ІФС 400-000	Лист 2

Формат А4

Инв. № подл. | Подпись и дата | Взам. инв. № | Инв. № дубл. | Подпись и дата

Формат	Зона	Позиц.	Обозначение	Наименование	Кол. на исполн. ІФС 400-000-			Примечание
					-	0I	02	
				Документация				
А3			ІФС 400-000СБ	Сборочный чертеж	x	x	x	
				Детали				
А3		I	ІФС 400-00I	Фланец	I			24,38кг
			-0I	Фланец		I		29,08кг
			-02	Фланец			I	42,5Iкг

Шифр материала: ФС400-I,0 | ФС400-I,6 | ФС400-2,5

10392/7

Изм.	Лист	№ документ.	Подпись	Дата	ІФС 400-000			
Разработ.		Гительзон			Фланцы Ду400 стальные свободные на приварном кольце	Литера	Лист I	Листов 2
Проверил		Кейс				МУП ГлавУПиКС ЮЖГИПРОШАХТ СССР		КО
Руководил		Коток						
Н.контр.		Кейс						
Утвердил		Бердичевский						

Формат А4

Инв. № подл. | Подпись и дата | Взам. инв. № | Инв. № дубл. | Подпись и дата

IФС400-002

50 √(√)

Рис.I

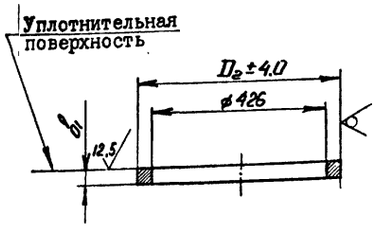

Рис.2
Остальное см.Рис.I

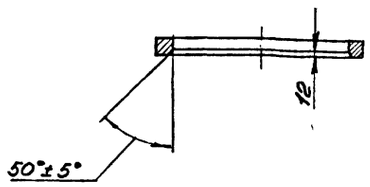

Обозначение	Рис.	Размеры, мм		Масса, кг
		D_2	b_1	
IФС400-002	I	482	26	8,I5
-0I	2		28	I0,I2
-02		505	30	I3,60

I. Предельные отклонения размеров: 426 и "b_1", для штампованных фланцев - по II классу ГОСТ 7505-74.

2. Предельные отклонения размеров не оговоренные допусками: hI4; HI4; $\pm \frac{ITI4}{2}$

ИЗМ.	ЛИСТ	№ ДОКУМ.	ПОДПИСЬ	ДАТА
РАЗРАБ.	Кейс			
ПРОВ.	Гительзон			
РУКОВ.	Коток			
Н.КОНТР.	Гительзон			
УТВ.	Бердичевский			

IФС400-002

Кольцо

Ст3 сп ГОСТ 380-88

ЛИТ	МАССА	МАСШТАБ
	см. табл.	-

ЛИСТ | ЛИСТОВ I

МУП СССР ГлавУПиКС ЮЖГИПРОШАХТ КО

ФОРМАТ А3

ИНВ.№ ПОДЛ. | ПОДПИСЬ И ДАТА | ВЗАМ.ИНВ.№ | ИНВ.№ ДУБЛ. | ПОДПИСЬ И ДАТА

IФС400-00I

50 √(√)

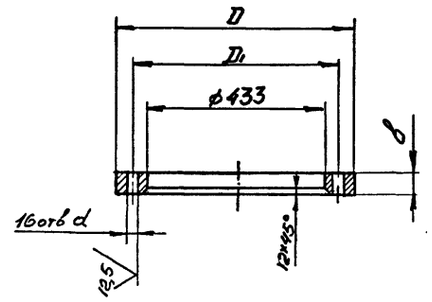

Обозначение	Размеры, мм				Масса кг
	D	D_1	b	d	
IФС400-00I	565	5I5	34	26	24,38
-0I	580	525	36	30	29,08
-02	6I0	550	42	33	42,5I

I. Предельные отклонения размеров отливки по III классу точности ГОСТ 26645-85.

2. Литейные уклоны по ГОСТ 32I2-80.

3. Предельные отклонения размеров "Д"; и 433 для штампованных фланцев - по II классу ГОСТ 7505-74, при изготовлении фланцев другими методами размер "Д" - по h I6.

4. Предельные отклонения размеров не оговоренные допусками: h I4:, HI4; $\pm \frac{ITI4}{2}$.

5. Смещение осей отверстий "D" от номинального расположения не более I мм для отверстий диаметром 26 мм и не более I,6 мм для отверстия диаметром 30 и 33 мм

6. Допускается местная зачистка (подторцовка) поверхности фланцев под гайки (головки болтов) глубиной не более I мм.

10392/7

ИЗМ.	ЛИСТ	№ ДОКУМ.	ПОДПИСЬ	ДАТА
РАЗРАБ.	Кейс			
ПРОВ.	Гительзон			
РУКОВ.	Коток			
Н.КОНТР.	Гительзон			
УТВ.	Бердичевский			

IФС400-00I

Фланец

Ст 3 сп ГОСТ 380-88

ЛИТ	МАССА	МАСШТАБ
	см. табл	-

ЛИСТ | ЛИСТОВ I

МУП СССР ГлавУПиКС ЮЖГИПРОШАХТ КО

ФОРМАТ А3

ИНВ.№ ПОДЛ. | ПОДПИСЬ И ДАТА | ВЗАМ.ИНВ.№ | ИНВ.№ ДУБЛ. | ПОДПИСЬ И ДАТА

Рис.I

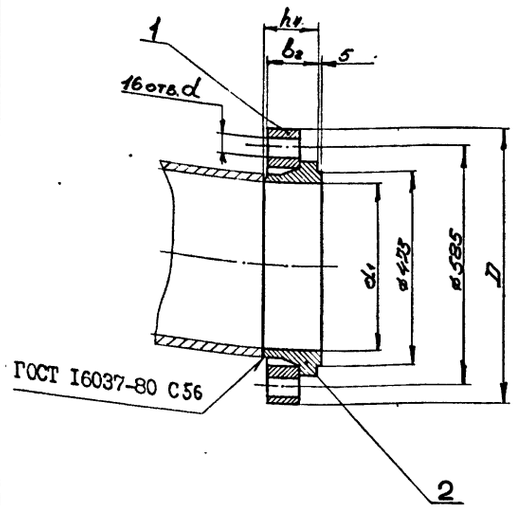

Рис.2
Остальное см. Рис.I

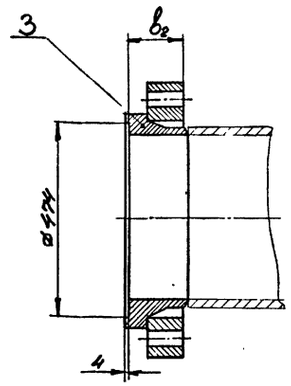

Обозначение	Шифр	P_y, МПа	Рис.	Размеры, мм D	d_1	b_2	h_4	d	Масса, кг
3ФС400-000	ФСI-400-4,0	4,0	I	655	398	I29	I35	39	I74,58
-0I	ФС2-400-4,0		2						I74,08
-02	ФСI-400-6,3	6,3	I	670	386	I52	I55	45	I98,05
-03	ФС2-400-6,3		2						I84,05

I. Технические требования на изготовление, маркировка, упаковка и транспортирование по ГОСТ I28I6-80.

2. Покрытие: грунтовка ХС-068 ТУ 6-I0-820-75 красно-коричневая в двaслоя ; эмаль ХВ-785 ГОСТ 73I3-75 черная УI.В5 в три слоя, кроме присоединительных поверхностей.

3. Размеры для справок.

Изм.	Лист	№ докум.	Подпись	Дата	3ФС400-000СБ			
Разраб.		Кейс			Фланцы $Д_у$400 с выступом или впадиной свободные на приварном бурте	Лит	Масса	Масштаб
Пров.		Гительзон					см. табл.	-
Руков.		Коток				Лист	Листов I	
Н.контр.		Гительзон				МУП СССР ГлавУПпКС ЮЖГИПРОШАХТ		КО
Утв.		Бердичевский						

Формат А3

Инв. № подл. | Подпись и дата | Взам. инв. № | Инв. № дубл. | Подпись и дата

Формат	Зона	Позиц.	Обозначение	Наименование	Кол. на исполн. 3ФС 400-000- –	0I	02	03	Примечание
				Документация					
А3			3ФС 400-000СБ	Сборочный чертеж	Х	Х	Х	Х	
				Детали					
А3		I	3ФС 400-00I	Фланец	I	I			II5,I0 кг
			-0I	Фланец			I	I	97,20 кг
А3		2	3ФС 400-002	Бурт	I				59,48 кг
			-0I	Бурт			I		I00,85 кг
А3		3	3ФС 400-003	Бурт		I			58,98 кг
			-0I	Бурт				I	86,85 кг

Литера | Шифр: ФСI-400-4,0 | ФС2-400-4,0 | ФСI-400-6,3 | ФС2-400-6,3

10392/7

Изм.	Лист	№ документ.	Подпись	Дата	3ФС 400-000			
Разработ.		Гительзон			Фланцы Ду400 с выступом или впадиной на приварном бурте	Литера	Лист	Листов I
Проверил		Кейс				МУП СССР ГлавУПпКС ЮЖГИПРОШАХТ		КО
Руководил		Коток						
Н.контроль		Кейс						
Утвердил		Бердичевский						

Форма А4

серия 7.401-2 Выпуск 7

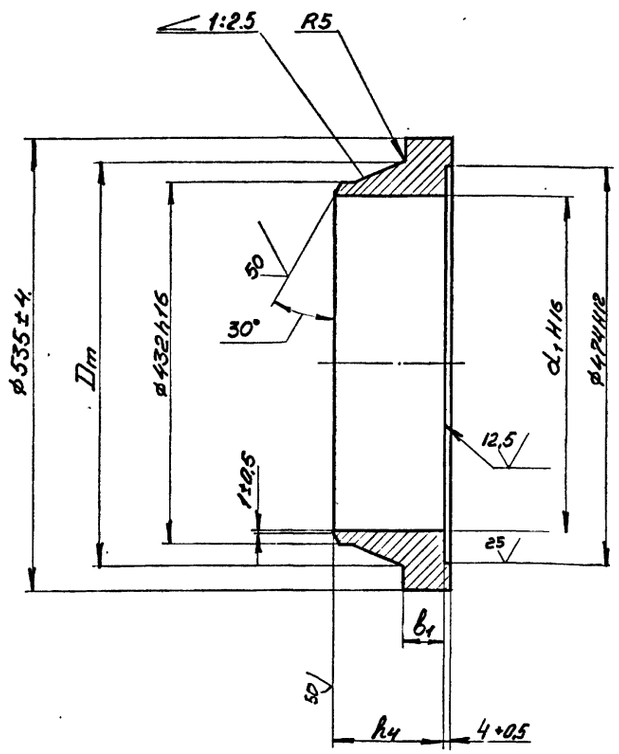

3ФС400-003

Обозначение	Размеры, мм				Масса кг
	D_m	d_1	h_4	b_1	
3ФС400-003	480	398	135	54	58,98
-01	484	386	155	62	86,85

1. Чертеж разработан в соответствии с ГОСТ 12815-80 и ГОСТ 12821-80.

2. Предельные отклонения размеров: "d_1"; "D_m"; "b_1" и 432 для штампованных фланцев - по II классу ГОСТ 7505-74.

3. Предельные отклонения размеров не оговоренные допусками: h14; H14; $\pm\frac{IT14}{2}$.

ИЗМ.	ЛИСТ	№ ДОКУМ.	ПОДПИСЬ	ДАТА	3ФС400-003			
РАЗРАБ.		Кейс			Бурт	ЛИТ	МАССА см. табл.	МАСШТАБ -
ПРОВ.		Гительзон				ЛИСТ	ЛИСТОВ 1	
РУКОВ.		Коток						
Н.КОНТР.		Гительзон			Сталь20 ГОСТ 1050-74	МУП СССР ГлавУПиКС ЮЖГИПРОШАХТ		КО
УТВ.		Бердичевский						

ФОРМАТ А3

ИНВ. № ПОДЛ. | ПОДПИСЬ И ДАТА | ВЗАМ. ИНВ. № | ИНВ. № ДУБЛ. | ПОДПИСЬ И ДАТА

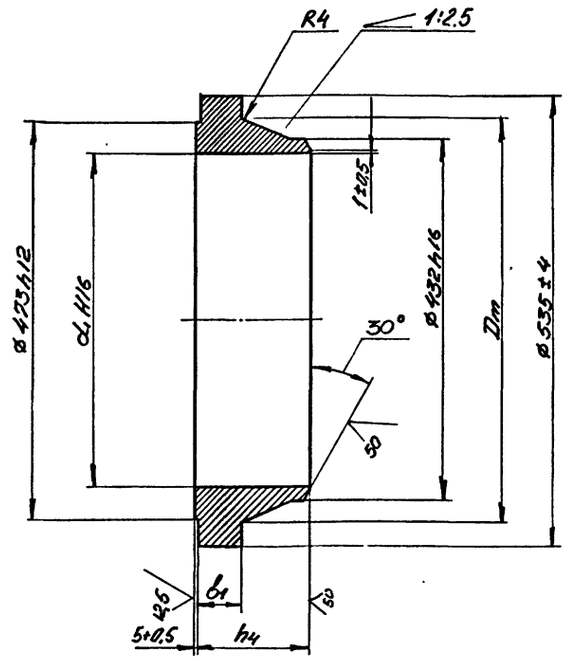

3ФС400-002

Обозначение	Размеры, мм				Масса кг
	D_m	d_1	h_4	b_1	
3ФС400-002	480	398	135	54	59,48
-01	484	386	155	62	100,85

1. Чертеж разработан в соответствии с ГОСТ 12815-80 и ГОСТ 12821-80.

2. Предельные отклонения размеров: "d_1"; "D_m"; "b_1" и 432 для штампованных фланцев - по II классу ГОСТ 7505-74.

3. Предельные отклонения размеров не оговоренные допусками: h14; H14:, $\pm\frac{IT14}{2}$.

10392/7

ИЗМ.	ЛИСТ	№ ДОКУМ.	ПОДПИСЬ	ДАТА	3ФС400-002			
РАЗРАБ.		Кейс			Бурт	ЛИТ	МАССА см. табл.	МАСШТАБ -
ПРОВ.		Гительзон				ЛИСТ	ЛИСТОВ 1	
РУКОВ.		Коток						
Н.КОНТР.		Гительзон			Сталь20 ГОСТ 1050-74	МУП СССР ГлавУПиКС ЮЖГИПРОШАХТ		КО
УТВ.		Бердичевский						

ФОРМАТ А3

ИНВ. № ПОДЛ. | ПОДПИСЬ И ДАТА | ВЗАМ. ИНВ. № | ИНВ. № ДУБЛ. | ПОДПИСЬ И ДАТА

50 V(√)

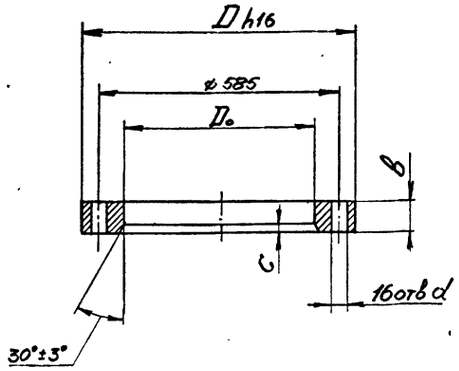

Обозначение	Размеры, мм					Масса, кг
	D	D₀	C	d	в	
ЭФС400-001	655	471	20	39	75	115,10
-01	670	486	10	45	90	97,20

1. Чертеж разработан в соответствии с ГОСТ 12815-80.

2. Предельные отклонения размеров "D"; "D₀" и "в" для штампованных фланцев - по II классу ГОСТ 7505-74, при изготовлении фланцев другими методами: "D" - по h16.

3. Предельные отклонения размеров не оговоренные допусками: h14 ; H14: $\pm \frac{IT14}{2}$

4. Смещение осей отверстий "d" от номинального расположения не более 1,6 мм .

5. Допускается местная зачистка (подторцовка) поверхности фланцев под гайки (головки болтов) глубиной не более 1 мм.

Изм.	Лист	№ докум.	Подпись	Дата	ЭФС400-001			
Разраб.		Кейс			Фланец	Лит	Масса	Масштаб
Пров.		Гительзон					см. табл.	-
Руков.		Коток				Лист	Листов 1	
Н.контр.		Гительзон			Сталь 20 ГОСТ 1050-74	МУП Главупыкс СССР ЮЖГИПРОШАХТ		КО
Утв.		Бердичевский						

Формат А3

Инв.№ подл. | Подпись и дата | Взам.инв.№ | Инв.№ дубл. | Подпись и дата

100 V(√)

Рис.1

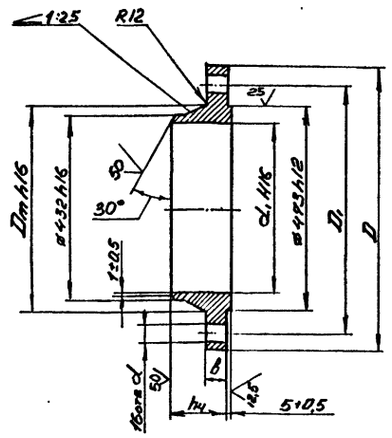

Рис.2

Остальное см. Рис.1

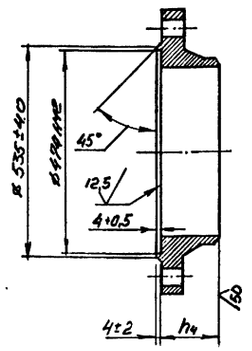

Обозначение	Шифр	P_y, МПа	Рис.	Размеры, мм							Масса, кг
				d_1	D	D_1	D_m	в	h_4	d	
ФП400-001	ФП1-400-4,0	4,0	1	398	655	585	480	54	135	39	105,50
-01	ФП2-400-4,0		2								105,00
-02	ФП1-400-6,3	6,3	1	386	670		484	62	155	45	151,00
-03	ФП2-400-6,3		2								137,00
-04	ФП1-400-10	10,0	1	376	715	620	510	76	200	52	216,44
-05	ФП2-400-10		2								211,86

1. Чертеж разработан в соответствии с ГОСТ 12815-80 и ГОСТ 12821-80.

2. Предельные отклонения размеров: "d_1; "D"; "D_m"; "в" и 432 для штампованных фланцев - по II классу ГОСТ 7505-74; при изготовлении фланцев другими методами: "D" и "D_m" - по h16; "d_1" - по H16.

3. Предельные отклонения размеров не оговоренные допусками: h14; H14; $\pm \frac{IT14}{2}$.

4. Смещение осей отверстий "d" от номинального расположения не более 1,6 мм для Ф39 и Ф45 и не более 2,0 мм для Ф52.

5. Допускается местная зачистка (подторцовка) поверхности фланцев под гайки (головки болтов) глубиной не более 1 мм.

6. Технические требования на изготовление, маркировка, упаковка и транспортирование по ГОСТ 12816-80.

7. Покрытие: грунтовка ХС-068 ТУ 6-10-820-75 красно-коричневая в два слоя; эмаль ХВ-785 ГОСТ 7313-75 черная УI.В5 в три слоя , кроме присоединительных поверхностей.

10392/7

Изм.	Лист	№ докум.	Подпись	Дата	ФП400-001			
Разраб.		Кейс			Фланцы $Д_у$ 400 с выступом или впадиной стальные приварные встык	Лит	Масса	Масштаб
Пров.		Гительзон					см. табл.	-
Руков.		Коток				Лист	Листов 1	
Н.контр.		Гительзон			Сталь 20 ГОСТ 1050-74	МУП Главупыкс СССР ЮЖГИПРОШАХТ		КО
Утв.		Бердичевский						

Формат А3

Инв.№ подл. | Подпись и дата | Взам.инв.№ | Инв.№ дубл. | Подпись и дата

Выпуск 7

сеч. я 7.401-2

Инв. № подл.	Подпись и дата	Взамен инв. №	Инв. № дублик.	Подпись и дата

Формат	Зона	Позиц.	Обозначение	Наименование	Кол. на исполн. 3СОУ 400-000-			Примечание
					-	01	02	
		I	ФП 400-001-02	Фланцы Ду400 с выступом				
				или впадиной стальные				
				приварные встык		I		151кг
		2	-03	Фланцы Ду400 с выступом				
				или впадиной стальные				
				приварные встык		I		137кг
		I	-04	Фланцы Ду400 с выступом				
				или впадиной стальные				
				приварные встык			I	216,44кг
		2	-05	Фланцы Ду400с выступом				
				или впадиной стальные				
				приварные встык			I	211,86кг
А4		3	ICOУ400-001	Плита	I	I	I	47,6кг
А4		4	ICOУ400-002	Ребро	4	4	4	2,9кг
А4		5	3СОУ400-001	Труба	I			301,7кг
			- 01	Труба		I		291,7кг
			-02	Труба			I	269,5кг

Изм.	Лист	№ документ.	Подпись	Дата	3СОУ400-000	Лист 2

Формат А4

Инв. № подл.	Подпись и дата	Взамен инв. №	Инв. № дублик.	Подпись и дата

Формат	Зона	Позиц.	Обозначение	Наименование	Кол. на исполн. ICOУ400-000-			Примечание
					-	01	02	
		I	IФС 400-000-01	Фланцы Ду400 стальные				
				свободные на приварном				
				кольце		2		39,2 кг
			-02	Фланцы Ду400 стальные				
				свободные на приварноим				
				кольце			2	56,11кг
				Детали				
А4		2	ICOУ 400-001	Плита	I	I	I	47,6кг
4		3	ICOУ400-002	Ребро	4	4	4	2,9кг
Б4		4	ICOУ400-003	Труба 426х25 ГОСТ8732-78				
				В20 ГОСТ 8731-87				
				L=1480	I	I	I	366кг

Изм.	Лист	№ документ.	Подпись	Дата	ICOУ400-000	Лист 2

Формат А4

Инв. № подл.	Подпись и дата	Взам. инв. №	Инв. № дубл.	Подпись и дата

Формат	Зона	Позиц.	Обозначение	Наименование	Кол. на исполн. 3СОУ400-000-			Примечание
					-	01	02	
				Документация				
А2			3СОУ400-000СБ	Сборочный чертеж	x	x	x	
				Детали				
А3		I	ФП400-001	Фланцы Ду400 с выступом				
				или впадиной стальные				
				приварные встык	I			105,5кг
		2	-01	Фланцы Ду400 с выступом				
				или впадиной стальные				
				приварные встык	I			105кг

Литер	Шифр
	СОУ 400-4,0
	СОУ400-6,3
	СОУ400-10

Изм.	Лист	№ докум.	Подпись	Дата	3СОУ400-000
РАЗРАБ.		Гительзон			Стул опорный Ду 400 Ру4,0;6,3;10 МПа узкий
ПРОВ.		Коняева			
РУКОВ.		Коток			
Н.КОНТР.		Коняева			
УТВ.		Берличевский			

Литера	Лист	Листов
	I	2

МУП СССР ГлавУПиКС ЮЖГИПРОШАХТ КО

Формат А4

Инв. № подл.	Подпись и дата	Взам. инв. №	Инв. № дубл.	Подпись и дата

Формат	Зона	Позиц.	Обозначение	Наименование	Кол. на исполн. ICOУ400-000-			Примечание
					-	01	02	
				Документация				
А2			ICOУ400-000СБ	Сборочный чертеж	x	x	x	
				Сборочные единицы				
А4		I	IФС400-000	Фланцы Ду400 стальные				
				свободные на приварном				
				кольце	2			32,53кг

Литер	Шифр
	СОУ400-1,0
	СОУ400-1,6
	СОУ400-2,5

10392/7

Изм.	Лист	№ документ.	Подпись	Дата	ICOУ400-000
Разработ.		Гительзон			Стул опорный Ду 400 Ру1,0;1,6;2,5 МПа узкий
Проверил		Коняева			
Руководил		Коток			
Н.контрол.		Коняева			
Утвердил		Берличевский			

Литера	Лист	Листов
	I	2

МУП СССР ГлавУПиКС ЮЖГИПРОШАХТ КО

Формат А4

Рис. I

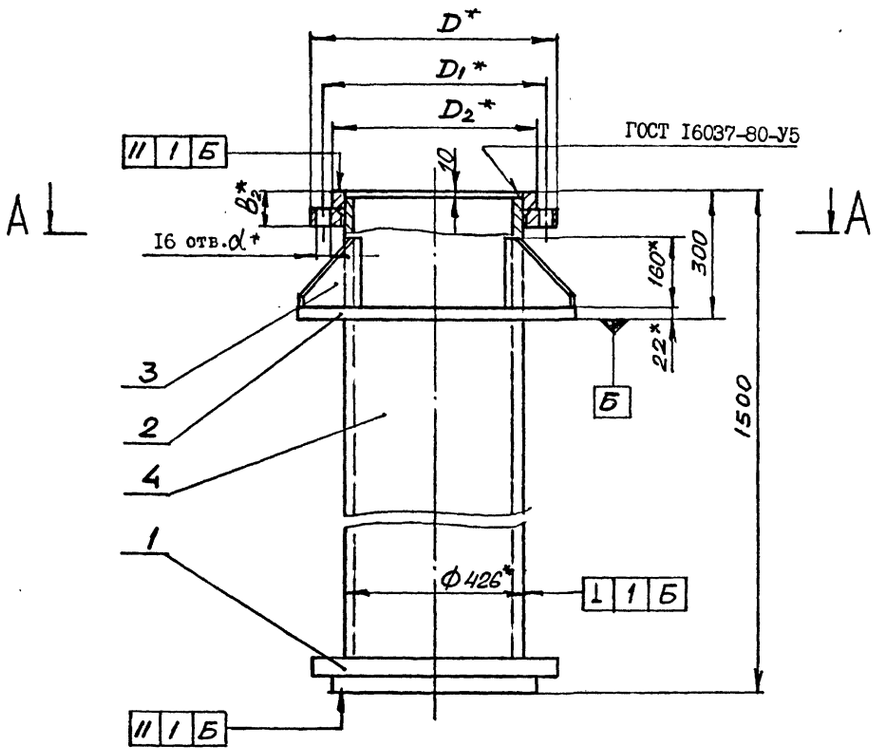

А – А

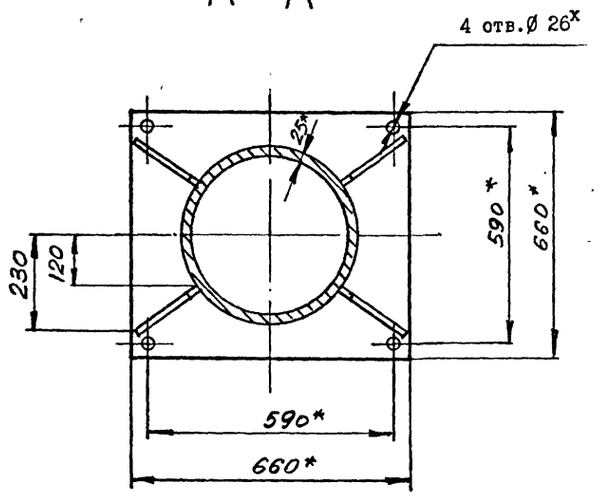

Рис. 2
Остальное - см.Рис.I

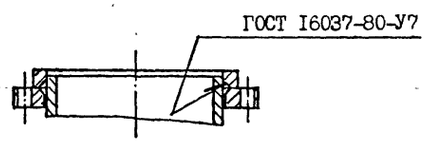

Обозначение	Шифр	Ру, МПа	Рис.	Размеры, мм					Рпр, МПа	Масса, кг
				D	D1	D2	b2	d		
ICOУ400-000	COУ400-I,0	I,0	I	565	5I5	482	60	26	I,5	496,0
-0I	COУ400-I,6	I,6	2	580	525		64	30	2,4	5I3,0
-02	COУ400-2,5	2,5		6I0	550	505	72	33	3,8	547,5

I. Общие технические условия на изготовление по ОСТ I2.44.I07-79.
2. Сварные швы выполнить по ГОСТ 5264-80 по периметру примыкания элементов сплошными, кроме мест, указанных особо.
3. Сварку произвести электродами типа Э 42А ГОСТ 9467-75.
4. Предельные отклонения размеров $\pm \frac{IT14}{2}$.
5. Покрытие: грунтовка ХС-068 ТУ6-I0-820-75 красно-коричневая в два слоя; эмаль ХВ-785 ГОСТ 73I3-75 черная УI.В5 в три слоя, кроме присоединительных поверхностей.
6. *Размеры для справок.

10392/7

Изм.	Лист	№ докум.	Подпись	Дата	ICOУ400-000 СБ		
Разраб.		Коняева			Стул опорный Ду400 Ру I,0;I,6;2,5 МПа узкий	Лит	Масса: см. табл.	Масштаб: -
Пров.		Гительзон				Лист	Листов I	
Руков.		Коток				МУП СССР ГлавУПпКС Южгипрошахт		КО
Н.контр.		Гительзон						
Утв.		Бердичевский						

Серия 7.40I-2 Выпуск 7

Инв.№ подл. | Подпись и дата | Взам.инв.№ | Инв.№ дубл. | Подпись и дата

Формат А2

1С0У400-001

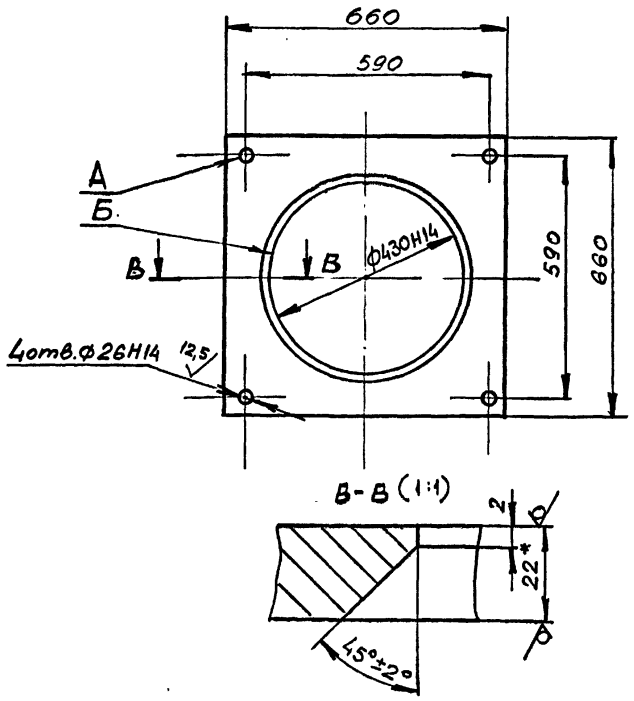

1. Несимметричность отв.А относительно отв.Б не более ±I,4 мм.
2. Неуказанные предельные отклонения размеров $\pm \frac{IT14}{2}$.
3. *Размер для справок.

					1С0У400-001		
Изм.	Лист	№ докум.	Подпись	Дата	Плита	Лит	Масса	Масштаб
Разраб.		Коняева					47,6	1:10
Пров.		Гительзон				Лист	Листов 1
Руков.		Коток					
Н.контр.		Гительзон			Лист Б22 ГОСТ19903-74	МУП ГлавУПпКС СССР ЮЖГИПРОШАХТ	КО
Утв.		Бердичевский			ВСт3кп2 ГОСТ14637-79		

Формат А4

1С0У400-002

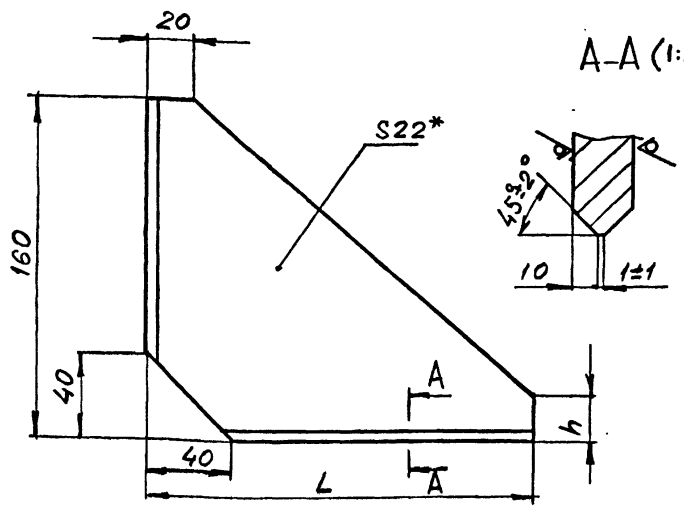

Обозначение	Размеры, мм		Масса, кг
	L	h	
1С0У400-002	180	20	2,9
-01	230	40	4
-02	240		4,2
-03	280		4,7
-04	300		5,2

1. Неуказанные предельные отклонения размеров $\pm \frac{IT14}{2}$.
2. *Размер для справок.

					1С0У400-002		
Изм.	Лист	№ докум.	Подпись	Дата	Ребро	Лит	Масса	Масштаб
Разраб.		Коняева					см. табл.	-
Пров.		Гительзон				Лист	Листов 1
Руков.		Коток					
Н.контр.		Гительзон			Лист Б22 ГОСТ 19903-74	МУП ГлавУПпКС СССР ЮЖГИПРОШАХТ	КО
Утв.		Бердичевский			ВСт3кп2 ГОСТ14637-79		

Формат А4

3С0У400-001

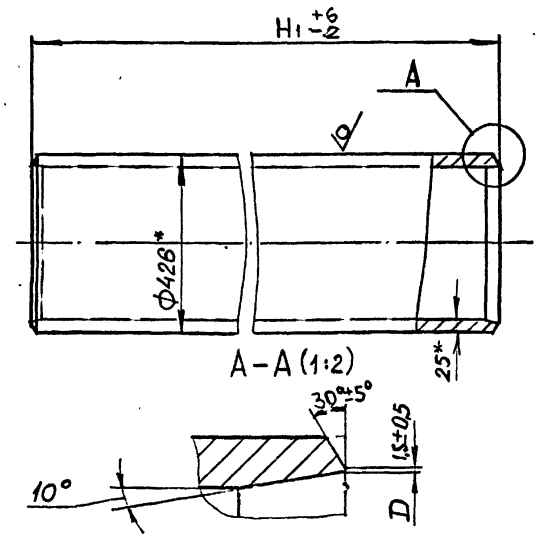

Обозначение	Размеры, мм		Масса, кг
	H_1	D	
3С0У400-001	1221	398	301,7
-01	1181	386	291,7
-02	1091	376	269,5

1. Неуказанные предельные отклонения размеров $\pm \frac{IT14}{2}$.
2. *Размеры для справок.

					3С0У400-001		
Изм.	Лист	№ докум.	Подпись	Дата	Труба	Лит	Масса	Масштаб
Разраб.		Коняева					см. табл.	-
Пров.		Гительзон				Лист	Листов 1
Руков.		Коток					
Н.контр.		Гительзон			Труба 426х25 ГОСТ8732-78 / В20 ГОСТ 8731-87	МУП ГлавУПпКС СССР ЮЖГИПРОШАХТ	КО
Утв.		Бердичевский					

Формат А4

1С0Ш400-001

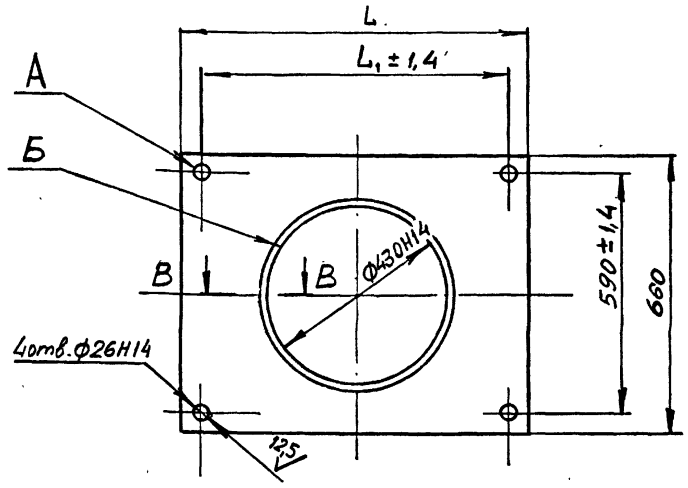

Обозначение	Размеры, мм		Масса, кг
	L	L_1	
1С0Ш400-001	816	730	88,4кг
-01	840	760	93,2кг
-02	900	820	102,4кг
-03	950	870	110 кг

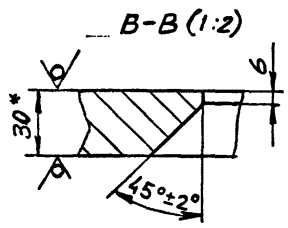

1. Несимметричность отв.А относительно отв.Б не более ±I,4 мм.
2. Неуказанные предельные отклонения размеров $\pm \frac{IT14}{2}$.
3. *Размер для справок.

10392/1

					1С0Ш400-001		
Изм.	Лист	№ докум.	Подпись	Дата	Плита	Лит	Масса	Масштаб
Разраб.		Коняева					см. табл.	-
Пров.		Гительзон				Лист	Листов 1
Руков.		Коток					
Н.контр.		Гительзон			Лист Б30 ГОСТ19903-74 / ВСт3кп2 ГОСТ14637-79	МУП ГлавУПпКС СССР ЮЖГИПРОШАХТ	КО
Утв.		Бердичевский					

Формат А4

ЗСОУ400-000 СБ

серия 7.401-2 Выпуск 7

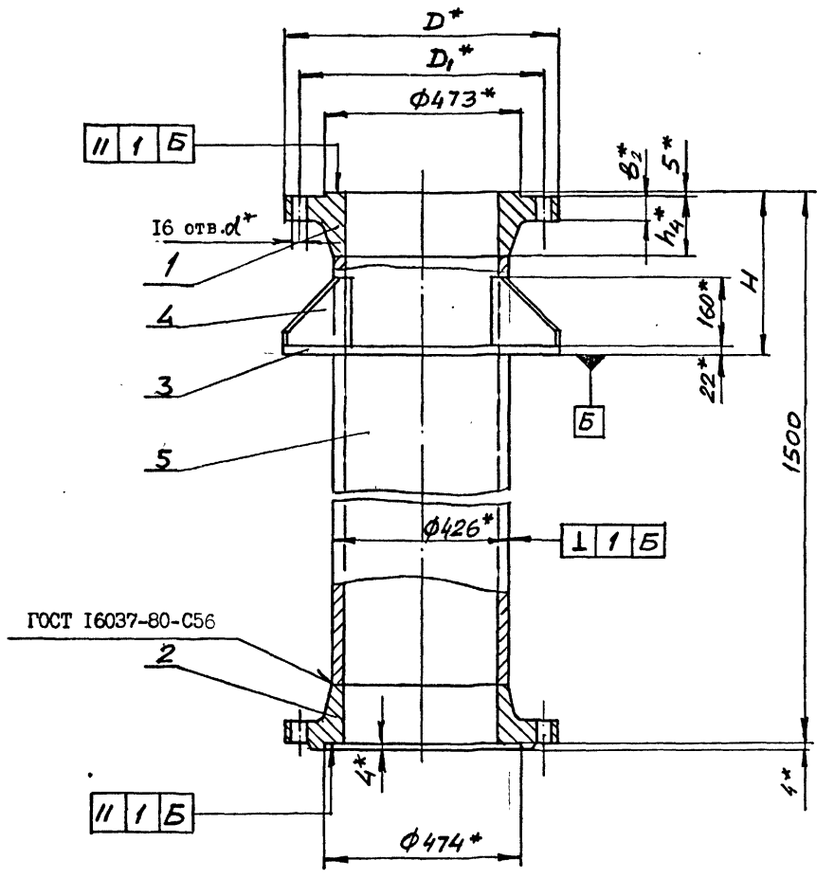

А-А

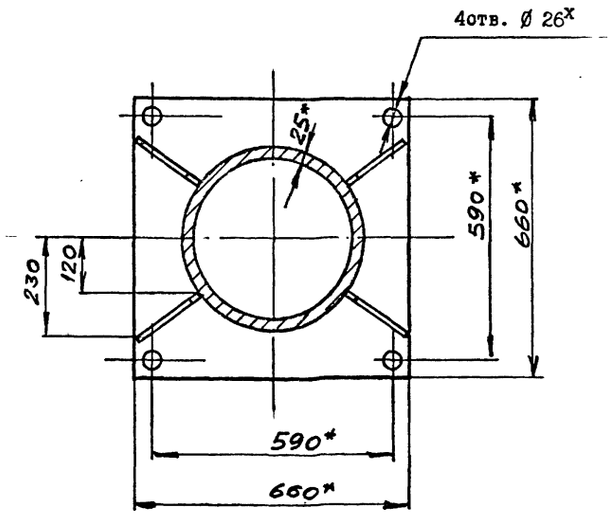

Обозначение	Шифр	Ру, МПа	Размеры, мм						Ру, МПа	Масса, КГ
			D	D_1	H	b_2	h_4	d		
ЗСОУ400-000	СОУ400-4,0	4,0	655	585	380	54	I35	39	6,0	580
-0I	СОУ400-6,3	6,3	670			62	I55	45	9,6	645
-02	СОУ400-I0	I0	7I5	620	430	76	200	52	I5	765

I. Общие технические условия на изготовление по ОСТ I2.44.I07-79.
2. Сварные швы выполнить по ГОСТ 5264-80 по периметру примыкания элементов сплошными, кроме мест указанных особо.
3. Сварку произвести электродами типа Э 42А ГОСТ 9467-75.
4. Предельные отклонения размеров $\pm \frac{IT14}{2}$.
5. Покрытие: грунтовка ХС-068 ТУ6-I0-820-75 красно-коричневая в два слоя; эмаль ХВ-785 ГОСТ 73I3-75 черная УI.В5 в три слоя, кроме присоединительных поверхностей.
6. *Размеры для справок.

10392/7

ИЗМ.	ЛИСТ	№ ДОКУМ.	ПОДПИСЬ	ДАТА
РАЗРАБ.	Коняева			
ПРОВ.	Гительзон			
РУКОВ.	Коток			
Н.КОНТР.	Гительзон			
УТВ.	Бердичевский			

ЗСОУ400-000 СБ

Стул опорный Ду400 Ру4,0; 6,3; I0 МПа узкий

ЛИТ	МАССА	МАСШТАБ
	см. табл.	-

ЛИСТ | ЛИСТОВ I

МУП СССР Главуглекс ЮЖГИПРОШАХТ | КО

Формат А2

ИНВ.№ ПОДЛ. | ПОДПИСЬ И ДАТА | ВЗАМ.ИНВ.№ | ИНВ.№ ДУБЛ. | ПОДПИСЬ И ДАТА

Инв. № подл. | Подпись и дата | Взамен инв. № | Инв. № дубл. | Подпись и дата

Формат	Зона	Позиц.	Обозначение	Наименование	Кол. на исполн. 3СОШ 400-000-			Примечание
					-	0I	02	
		I	ФП400-00I-02	Фланцы Ду 400 с выступом				
				или впадиной стальные				
				приварные встык		I		151кг
		2	-03	Фланцы Ду400 с выступом				
				или впадиной стальные				
				приварные встык		I		137кг
		I	-04	Фланцы Ду400 с выступом				
				или впадиной стальные				
				приварные встык			I	216,44кг
		2	-05	Фланцы Ду400 с выступом				
				или впадиной стальные				
				приварные встык			I	211,86кг
А4		3	1СОШ400-00I-02	Плита	I	I		102,4кг
			-03	Плита			I	110кг
А4		4	1СОУ 400-002-03	Ребро	4	4		4,7 кг
			-04	Ребро			4	5,2 кг
А4		5	3СОУ 400-00I	Труба	I			301,7кг
			-0I	Труба		I		291,7кг
			-02	Труба			I	269,5кг

Изм.	Лист	№ докум.	Подпись	Дата	3СОШ 400-000	Лист 2

Формат А4

Инв. № подл. | Подпись и дата | Взамен инв. № | Инв. № дубл. | Подпись и дата

Формат	Зона	Позиц.	Обозначение	Наименование	Кол. на исполн. 1 СОШ 400-000-			Примечание
					-	0I	02	
		I	1ФС 400-000-0I	Фланцы Ду400 стальные				
				свободные на приварном				
				кольце		2		39,2кг
			-02	Фланцы Ду400 стальные				
				свободные на приварном				
				кольце			2	56,11 кг
				Детали				
А4		2	1СОШ 400-00I	Плита	I	I		88,4кг
			-0I	Плита			I	93,2кг
А4		3	1СОУ 400-002-0I	Ребро	4	4		4 кг
			-02	Ребро			4	4,2 кг
Б4		4	1СОШ 400-002	Труба 426х25 ГОСТ 8732-78				
				В20 ГОСТ 8731-87				
				L =1480	I	I	I	366кг

Изм.	Лист	№ докум.	Подпись	Дата	1СОШ 400-000	Лист 2

Формат А4

Инв. № подл. | Подпись и дата | Взам. инв. № | Инв. № дубл. | Подпись и дата

Формат	Зона	Позиц.	Обозначение	Наименование	Кол. на исполн. 3СОШ 400-000-			Примечание
					-	0I	02	
				Документация				
А2			3СОШ 400-000СБ	Сборочный чертеж	x	x	x	
				Детали				
А3		I	ФП 400-00I	Фланцы Ду400 с выступом				
				или впадиной стальные				
				приварные встык	I			105,5кг
		2	-0I	Фланцы Ду400 с выступом				
				или впадиной стальные				
				приварные встык	I			105кг

Литер | Шифр: 3СОШ400-0,4-00 | 3СОШ400-0,6-00 | 3СОШ400-1,0-00

Изм.	Лист	№ докум.	Подпись	Дата	3СОШ 400-000	Литера	Лист 1	Листов 2
Разраб.		Гительзон			Стул опорный Ду400 Ру4,0;6,3;10 МПа широкий	МУП СССР ГлавУПиКС ЮЖГИПРОШАХТ		КО
Провер.		Коняева						
Руковод.		Коток						
Н.контр.		Коняева						
Утв.		Бердичевский						

Формат А4

Инв. № подл. | Подпись и дата | Взам. инв. № | Инв. № дубл. | Подпись и дата

Формат	Зона	Позиц.	Обозначение	Наименование	Кол. на исполн. 1СОШ 400-000-			Примечание
					-	0I	02	
				Документация				
А2			1СОШ 400-000СБ	Сборочный чертеж	x	x	x	
				Сборочные единицы				
А4		I	1ФС 400-000	Фланцы Ду400 стальные				
				свободные на приварном				
				кольце	2			32,53кг

Литер | Шифр: 1СОШ400-0,1-00 | 1СОШ400-0,6-00 | 1СОШ400-1,2-00

10392/7

Изм.	Лист	№ докум.	Подпись	Дата	1СОШ 400-000	Литера	Лист 1	Листов 2
Разработал		Гительзон			Стул опорный Ду400 Ру1,0;1,6;2,5 МПа широкий	МУП СССР ГлавУПиКС ЮЖГИПРОШАХТ		КО
Проверил		Коняева						
Руководил		Коток						
Н.контрол.		Коняева						
Утвердил		Бердичевский						

Формат А4

ICOШ400-000 СБ

Выпуск 7

серия 7.401-2

Рис. I

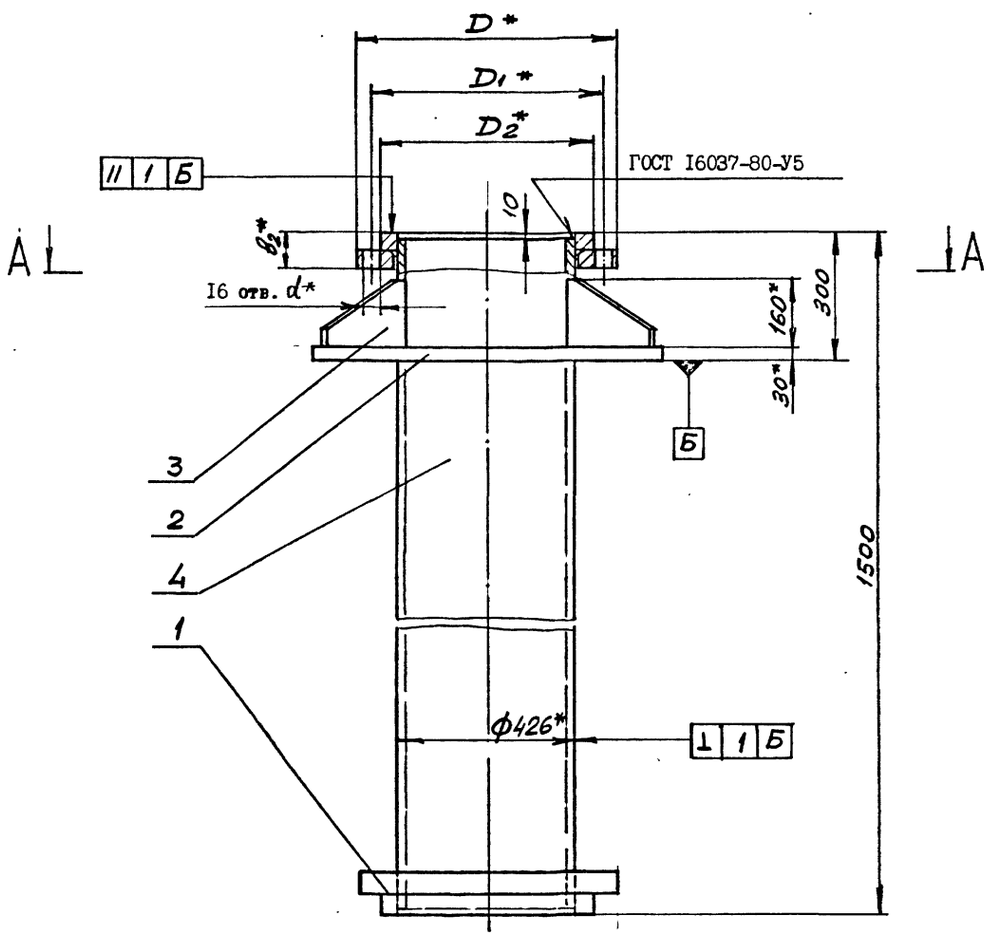

Обозначение	Шифр	Ру, МПа	Рис.	Размеры, мм							Рпр, МПа	Масса, кг
				D	D_1	D_2	L	L_1	b_2	d		
ICOШ400-000	СОШ400-I,0	I,0	I	565	5I5	482	8I0	730	60	26	I,5	54I,0
-0I	СОШ400-I,6	I,6	2	580	525				64	30	2,4	558,0
-02	СОШ400-2,5	2,5		6I0	550	505	840	760	72	33	3,8	598,0

I. Общие технические условия на изготовление по ОСТ I2.44.I07-79.
2. Сварные швы выполнить по ГОСТ 5264-80 по периметру примыкания элементов сплошными, кроме мест, указанных особо.
3. Сварку произвести электродами типа Э 42А ГОСТ 9467-75.
4. Предельные отклонения размеров $\pm \frac{ITI4}{2}$.
5. Покрытие: грунтовка ХС-068 ТУ6-I0-820-75 красно-коричневая в два слоя; эмаль ХВ-785 ГОСТ 73I3-75 черная УI.В5 в три слоя, кроме присоединительных поверхностей.
6. *Размеры для справок.

Рис. 2
Остальное - см.Рис.I

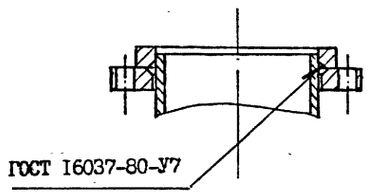

A-A

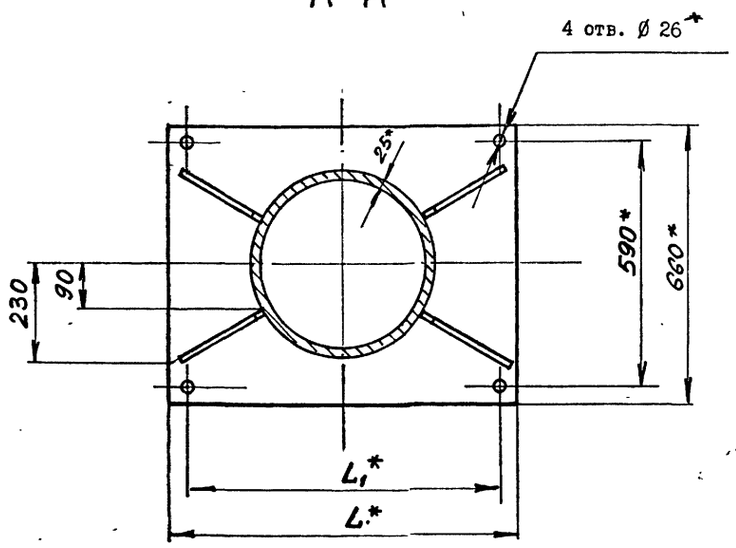

10392/7

ИЗМ.	ЛИСТ	№ ДОКУМ.	ПОДПИСЬ	ДАТА	ICOШ400-000 СБ			
РАЗРАБ.		Коняева			Стул опорный Ду400 РуI,0;I,6;2,5 МПа широкий	ЛИТ	МАССА	МАСШТАБ
ПРОВ.		Гительзон					см. табл.	-
РУКОВ.		Коток				ЛИСТ	ЛИСТОВ	I
Н.КОНТР.		Гительзон				МУП СССР ГдавУПиКС ЮЖГИПРОШАХТ		КО
УТВ.		Бердичевский						

ФОРМАТ А2

ИНВ. № ПОДЛ. | ПОДПИСЬ И ДАТА | ВЗАМ. ИНВ. № | ИНВ. № ДУБЛ. | ПОДПИСЬ И ДАТА

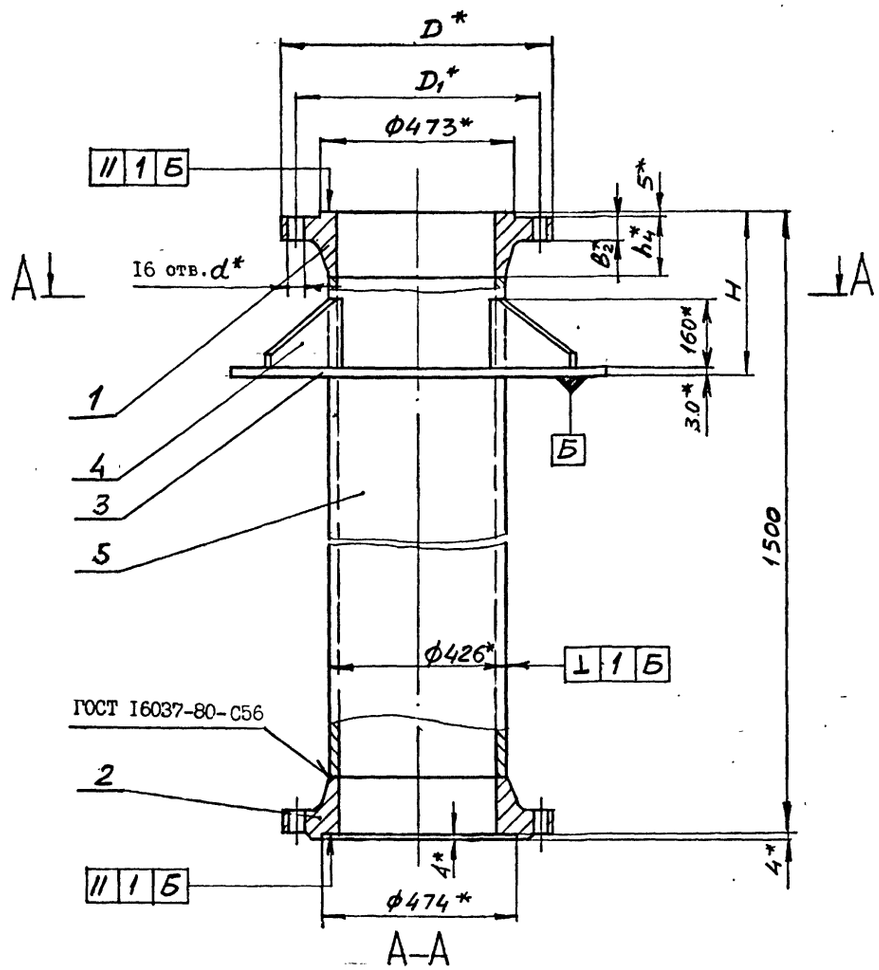

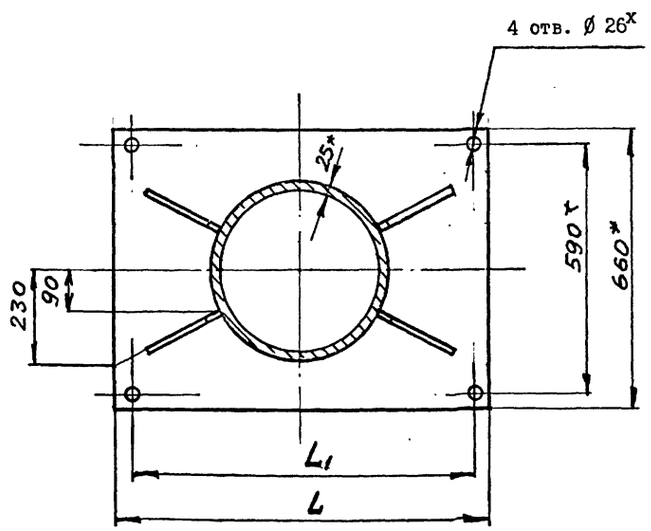

Обозначение	Шифр	Ру, МПа	Размеры, мм								Рпр, МПа	Масса, кг
			D	D1		L	L1	B2	h4	d		
3СОШ400-000	СОШ400-4,0	4,0	655	585	380	900	820	54	135	39	6,0	642
- 01	СОШ400-6,3	6,3	670		430			62	155	45	9,6	710
-02	СОШ400-10	10	715	620		950	870	76	200	52	15	838

1. Общие технические условия на изготовление по ОСТ12.44.107-79.
2. Сварные швы выполнить по ГОСТ 5264-80 по периметру примыкания элементов сплошными, кроме мест указанных особо.
3. Сварку произвести электродами типа Э 42А ГОСТ 9467-75.
4. Предельные отклонения размеров $\pm \frac{IT14}{2}$.
5. Покрытие: грунтовка ХС-068 ТУ6-10-820-75 красно-коричневая в два слоя; эмаль ХВ-785 ГОСТ 7313-75 черная У1.В5 в три слоя, кроме присоединительных поверхностей.
6. *Размеры для справок.

10392/7

Изм.	Лист	№ докум.	Подпись	Дата	3СОШ400-000 СБ			
Разраб.		Коняева			Стул опорный Ду400 Ру4,0; 6,3; 10 МПа широкий	Лит	Масса	Масштаб
Пров.		Гительзон					см. табл.	-
Руков.		Коток				Лист	Листов 1	
Н.контр.		Гительзон				МУП ГлавУПпКС СССР ЮЖГИПРОШАХТ		КО
Утв.		Бердичевский						

Формат А2

Инв.№ подл. | Подпись и дата | Взам.инв.№ | Инв.№ дубл. | Подпись и дата

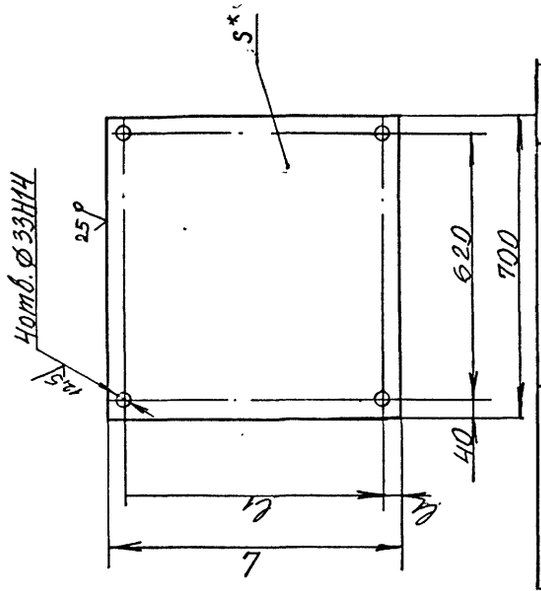

Обозначение	Размеры, мм				Масса, кг
	L	l	l_1	S	
I КО 400 - 002	700	620	40	22	84
-0I	790	700	45	32	I38,5

I. Неуказанные предельные отклонения размеров $\pm\frac{ITI4}{2}$.

2. *Размер для справок.

I КО 400 - 002

Плита

Лист S ГОСТI9903-74 / ВСт3кп2ГОСТI4637-79

ЛИТ	МАССА	МАСШТАБ
	см. табл.	-

ЛИСТ | ЛИСТОВ I

МУП СССР ГлавУПиКС ЮЖГИПРОШАХТ КО

ФОРМАТА4

ИНВ.№ ПОДЛ.	ПОДПИСЬ И ДАТА	ВЗАМ.ИНВ.№	ИНВ.№ ДУБЛ.	ПОДПИСЬ И ДАТА

Изм.	Лист	№ докум.	Подпись	Дата
Разраб.	Петренко			
Пров.	Коняева			
Руков.	Коток			
Н.контр.	Коняева			
Утв.	Бердичевский			

I КО 400 - 002

серия 7.40I-2 Выпуск 7

Инв.№ подл.	Подпись и дата	Взамен инв.№	Инв.№ дублик.	Подпись и дата

Формат	Зона	Позиц.	Обозначение	Наименование	Кол. на исполн. IКО 400-000-			Примечание
					-	0I	02	
				кольце		2		39,2кг
I			IФС 400-000-02	Фланцы Ду400 стальные				
				свободные на приварном				
				кольце			2	56,IIкг
				Детали				
А4		2	IКО400-00I	Труба	2	2	2	I4,5 кг
А4		3	IКО400-002	Плита	I	I	I	84 кг
А4		4	IКО400-003	Стойка	2	2	2	50кг
А4		5	IКО400-004	Ребро	4	4	4	6 кг
А4		6	IКО 400-005	Ребро	I	I	I	IIкг
А4		7	IКО 400-006	Ребро	2	2	2	4,6кг
		8	- 0I	Ребро	2	2	2	8,9кг
БЧ		9	IКО 400-007	Лист БI6 ГОСТ I9903-74				
				Вст 3кп2 ГОСТ I4637-79				
				359х740-I	I	I	I	33,3кг
				Стандартные изделия				
		I0		Отвод 90° 400хI6				
				ГОСТ I7374-83	I	I	I	I73,5кг

IКО 400-000

Изм. | Лист | № документ. | Подпись | Дата

Лист 2

формат А4

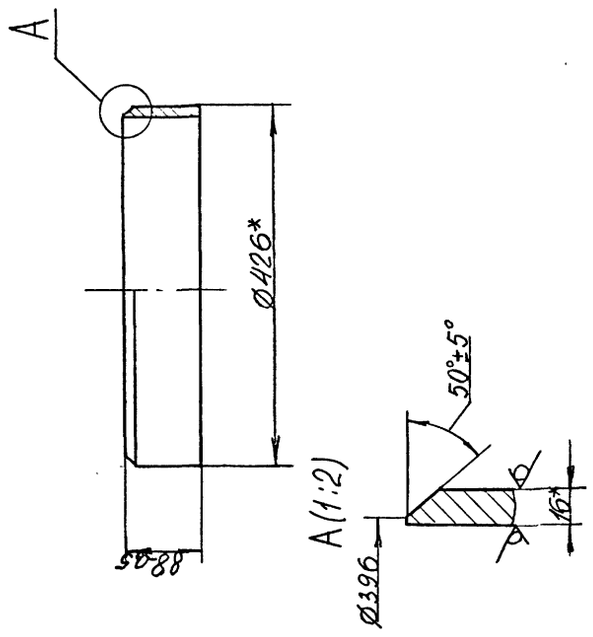

I. Неуказанные предельные отклонения размеров $\pm\frac{ITI4}{2}$.

2. *Размеры для справок.

I КО 400 - 00I

Труба

Труба 426хI6 ГОСТ8732-78 / В20 ГОСТ873I-87

ЛИТ	МАССА	МАСШТАБ
	I4,5	I:5

ЛИСТ | ЛИСТОВ I

МУП СССР ГлавУПиКС ЮЖГИПРОШАХТ КО

ФОРМАТА4

ИНВ.№ ПОДЛ.	ПОДПИСЬ И ДАТА	ВЗАМ.ИНВ.№	ИНВ.№ ДУБЛ.	ПОДПИСЬ И ДАТА

Изм.	Лист	№ докум.	Подпись	Дата
Разраб.	Петренко			
Пров.	Коняева			
Руков.	Коток			
Н.контр.	Коняева			
Утв.	Бердичевский			

I КО 400 - 00I

Инв.№ подл.	Подпись и дата	Взам.инв.№	Инв.№ дубл.	Подпись и дата

Формат	Зона	Позиц.	Обозначение	Наименование	Кол. на исполн. IКО400-000-			Примечание
					-	0I	02	
				Документация				
А2			IКО 400-000СБ	Сборочный чертеж	х	х	х	
				Сборочные единицы				
А4			IФС 400-000	Фланцы Ду400 стальные				
				свободные на приварном				
				кольце	2			2I,53кг
			- 0I	Фланцы Ду400 стальные				
				свободные на приварном				

Шифр	Литер		
КО 400-1,0	КО 400-1,6	КО 400-2,5	

10392/7

IКО 400-000

Изм.	Лист	№ документ.	Подпись	Дата
Разработ.	Петренко			
Проверил	Гительзон			
Руководил	Коток			
Н.контрол.	Гительзон			
Утвердил	Бердичевский			

Колено опорное Ду400, РуI,0...2,5 МПа

Литера	Лист	Листов
	I	2

МУП СССР ГлавУПиКС ЮЖГИПРОШАХТ КО

Формат А4

I КО 400 - 000 СБ

Рис.1

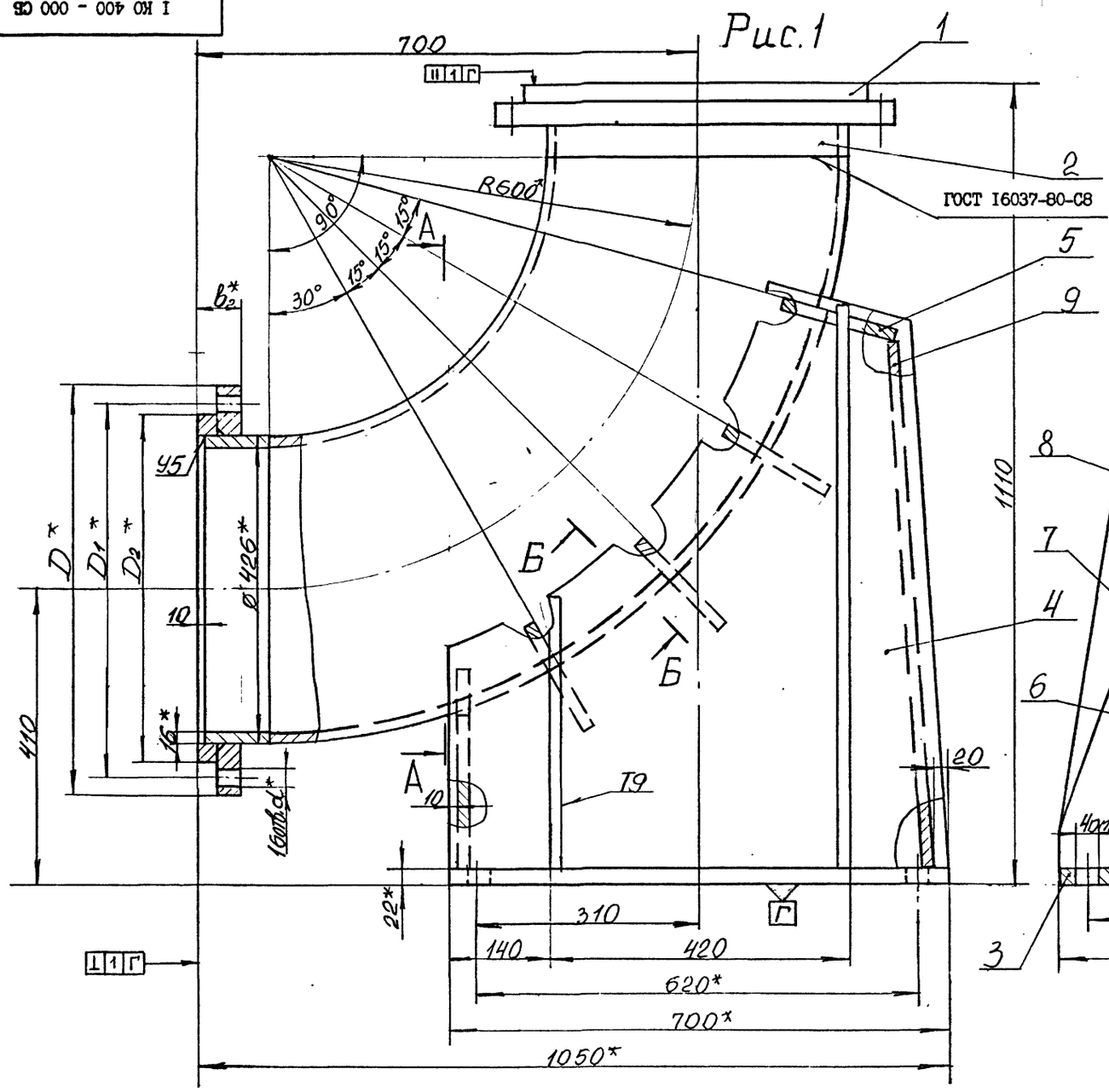

Рис.2

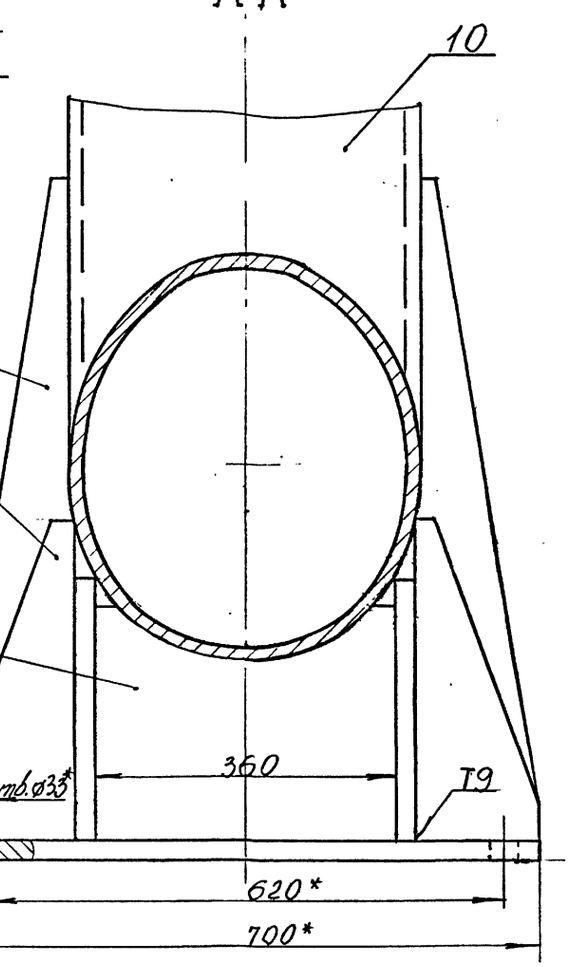

остальное см. рис. I.

Обозначение	Шифр	Ру, МПа	Размеры, мм					Рпр, МПа	Масса, кг
			D	D_1	D_2	b_2	d		
I КО 400-000	КО400-I,0	I,0	565	515	482	60	26	I,5	530
-0I	КО400-I,6	I,6	580	525		64	30	2,4	570
-02	КО400-2,5	2,5	610	550	505	72	33	3,8	592

1. Общие технические условия на изготовление по ОСТ I2.44.I07-79.
2. Сварные швы выполнить по ГОСТ 5264-80 по периметру примыкания элементов сплошными, кроме мест указанных особо.
3. Сварку произвести электродами типа Э 42 А ГОСТ 9467-75.
4. Предельные отклонения размеров: $\pm \frac{IT14}{2}$.
5. Покрытие: грунтовка ХС-068 ТУ6-I0-820-75 красно-коричневая в два слоя; эмаль ХВ-785 ГОСТ 73I3-75 черная УI.В5 в три слоя, кроме присоединительных поверхностей.
6. *Размеры для справок.

10392/7

					I КО 400 - 000 СБ		
Изм.	Лист	№ докум.	Подпись	Дата	Колено опорное Ду400 Ру I,0...2,5МПа.	Лит	Масса	Масштаб
Разраб.		Петренко					см. табл.	–
Пров.		Коняева				Лист	Листов 1	
Руков.		Коток						
Н.контр.		Коняева				МУП ГлавУПиКС ЮЖГИПРОШАХТ СССР		КО
Утв.		Бердичевский						

Формат А2

Серия 7.401-2 Выпуск 7

Инв.№ подл. | Подпись и дата | Взам. инв.№ | Инв.№ дубл. | Подпись и дата

I КО 400 - 003

25 √(√)

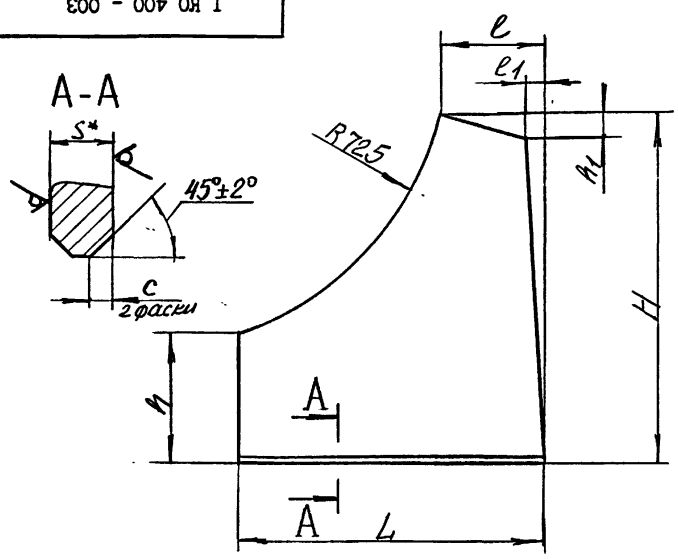

Обозначение	Размеры, мм								Масса, кг
	H	h	h1	L	l	l1	S	c	
I КО 400 - 003	820	307	50	700	245	45	I6	5	50
-0I	780	293	I00	790	300	II0	22	7	69

I. Предельные отклонения размеров $\pm\frac{IT14}{2}$.

2. *Размер для справок.

			I КО 400 - 003		
Изм.	Лист	№ докум.	Подпись	Дата	
Разраб.		Петренко			Стойка
Пров.		Коняева			
Руков.		Коток			
Н.контр.		Коняева			
Утв.		Бердичевский			
Лит	Масса	Масштаб			
	см. табл.	–			
Лист	Листов I				
Лист S ГОСТ19903-74 ВСт3кп2ГОСТ14637-79	МУП Главупнкс СССР ЮЖГИПРОШАХТ	КО			

Формат А4

I КО 400 - 004

25 √(√)

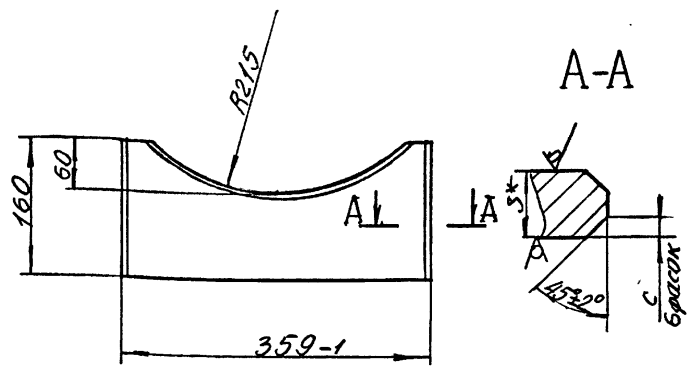

Обозначение	Размеры, мм		Масса, кг
	S	c	
I КО 400-004	I6	5	6
-0I	22	7	7

I. Неуказанные предельные отклонения размеров $\pm\frac{IT14}{2}$.

2. *Размер для справок.

			I КО 400 - 004		
Изм.	Лист	№ докум.	Подпись	Дата	
Разраб.		Петренко			Ребро
Пров.		Коток			
Руков.		Коток			
Н.контр.		Коняева			
Утв.		Бердичевский			
Лит	Масса	Масштаб			
	см. табл.	–			
Лист	Листов I				
Лист S ГОСТ19903-74 ВСт3кп2ГОСТ I4637-79	МУП Главупнкс СССР ЮЖГИПРОШАХТ	КО			

Формат А4

I КО 400 - 005

25 √(√)

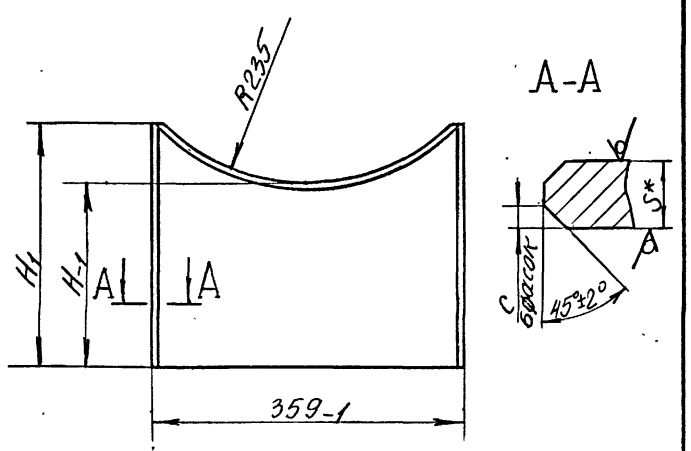

Обозначение	Размеры, мм				Масса, кг
	H	H1	S	c	
I КО 400 - 005	215	285	I6	5	II
-0I	200	270	22	7	I4

I. Неуказанные предельные отклонения размеров $\pm\frac{IT14}{2}$.

2. *Размер для справок.

			I КО 400 - 005		
Изм.	Лист	№ докум.	Подпись	Дата	
Разраб.		Петренко			Ребро
Пров.		Коняева			
Руков.		Коток			
Н.контр.		Коняева			
Утв.		Бердичевский			
Лит	Масса	Масштаб			
	см. табл.	–			
Лист	Листов I				
Лист S ГОСТ19903-74 ВСт3кп2ГОСТ14637-79	МУП Главупнкс СССР ЮЖГИПРОШАХТ	КО			

Формат А4

I КО 400 - 006

25 √(√)

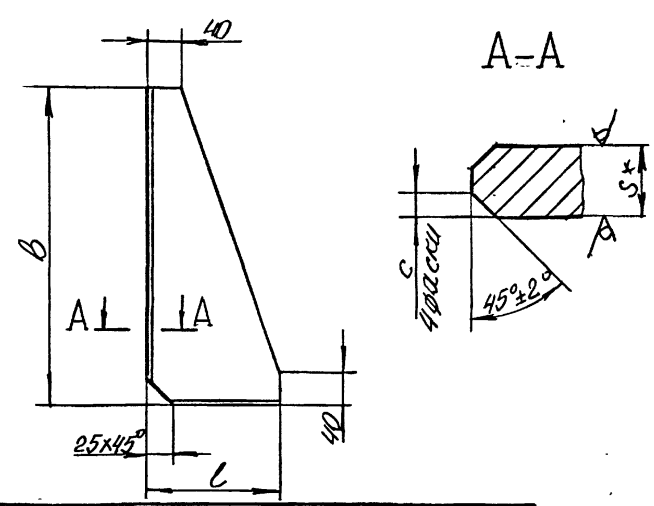

Обозначение	Размеры, мм				Масса, кг
	l	b	S	c	
I КО 400 - 006	I50	370	I6	5	4,6
-0I	I45	740			8,9
-02	I50	370	22	7	6,3
-03	I45	790			I2,9

I. Предельные отклонения размеров $\pm\frac{IT14}{2}$.

2. *Размер для справок.

10392/7

			I КО 400 - 006		
Изм.	Лист	№ докум.	Подпись	Дата	
Разраб.		Петренко			Ребро
Пров.		Коняева			
Руков.		Коток			
Н.контр.		Коняева			
Утв.		Бердичевский			
Лит	Масса	Масштаб			
	см. табл.	–			
Лист	Листов I				
Лист S ГОСТ19903-74 ВСт3кп2 ГОСТ14637-79	МУП Главупнкс СССР ЮЖГИПРОШАХТ	КО			

Формат А4

Инв. № подл. | Подпись и дата | Взам. инв. № | Инв. № дубл. | Подпись и дата

серия 7.401-2 Выпуск 7

Формат	Зона	Позиция	Обозначение	Наименование	Кол.	Примеч.
				Документация		
А2			4КО 400-000СБ	Сборочный чертеж		
				Сборочные единицы		
А4		I	4КО 400-I00	Колено	I	230кг
				Детали		
А3		2	ФП 400-00I-04	Фланцы Ду400 с выступом или впадиной стальные приварные встык	I	2I6,44кг
		3	- 05	Фланцы Ду400 с выступом или впадиной стальные приварные встык	I	2II,86кг
А4		4	IКО 400-002-0I	Плита	I	I38,5кг
А4		5	IКО 400-003-0I	Стойка	2	69кг
А4		6	IКО 400-004-0I	Ребро	4	7 кг
А4		7	IКО 400-005-0I	Ребро	I	I4кг
А4		8	IКО 400-006-02	Ребро	2	6,3кг
		9	- 03	Ребро	2	I2,9кг
БЧ		I0	4КО 400-00I	Лист Б22 ГОСТ I9903-74		
				Вст 3кп 2 ГОСТ I4637-79		
				359 -Iх680-I	I	42кг

4КО 400-000

Колено опорное Ду400. РуIОМПа

Изм.	Лист	№ документа	Подпись	Дата
Разработал		Петренко		
Проверил		Коняева		
Руководил		Коток		
Н.контр.		Коняева		
Утвердил		Бердичевский		

Лит | Лист | Листов I

МУП СССР ГлавУПиКС ЮЖГИПРОШАХТ КО

ФОРМАТ А4

Инв. № подл.	Подпись и дата	Взамен инв. №	Инв. № дублик.	Подпись и дата

Формат	Зона	Позиц.	Обозначение	Наименование	Кол. на исполн. 3КО 400-000 -		Примечание
					-	0I	
				приварные встык		I	I5I кг
А3		2	ФП 400-00I-0I	Фланцы Ду400 с выступом			
				или впадиной стальные			
				приварные встык	I		I05кг
			- 03	Фланцы Ду400с выступом			
				или впадиной стальные			
				приварные встык		I	I37кг
А4		3	IКО400-002	Плита	I	I	84кг
А4		4	IКО400-003	Стойка	2	2	50кг
А4		5	IКО400-004	Ребро	4	4	6кг
А4		6	IКО400-005	Ребро	I	I	IIкг
А4		7	IКО400-006	Ребро	2	2	4,6кг
		8	- 0I	Ребро	2	2	8,9кг
БЧ		9	3КО 400-00I	Лист БI6 ГОСТ I9903-74			
				ВСт 3кп2 ГОСТ I4637-84			
				359-Iх740-I	I	I	33,3кг
				Стандартные изделия			
		I0		Отвод 90° 426хI6			
				ГОСТ I7375-83	I	I	I73,5 кг

Изм.	Лист	№ документ.	Подпись	Дата	3КО 400-000	Лист 2

Формат А4.

Формат	Зона	Позиция	Обозначение	Наименование	Кол.	Примеч.
				Документация		
А2			4КО 400-I00СБ	Сборочный чертеж		
				Детали		
А4		I	4КО 400-00I	Труба	2	24,7кг
А4		2	4КО 400-I02	Труба	4	44,5кг

4КО 400-I00

Колено

Изм.	Лист	№ документа	Подпись	Дата
Разработал		Петренко		
Проверил		Коняева		
Руководил		Коток		
Н.контр.		Коняева		
Утвердил		Бердичевский		

Лит | Лист | Листов I

МУП СССР ГлавУПиКС ЮЖГИПРОШАХТ КО

ФОРМАТ А4

Инв. № подл.	Подпись и дата	Взам. инв. №	Инв. № дубл.	Подпись и дата

Формат	Зона	Позиц.	Обозначение	Наименование	Кол. на исполн. 3КО 400-000-		Примечание
					-	0I	
				Документация			
А4			3КО 400-000СБ	Сборочный чертеж	х	х	
				Детали			
А3		I	ФП 400-00I	Фланцы Ду400с выступом или впадиной			
				Стальные приварные встык	I		I05,5кг
			-02	Фланцы Ду400 с выступом			
				или впадиной стальные			

Литер	Шифр	
	КО400-4,0	КО400-6,3

10392/7

Изм.	Лист	№ документ.	Подпись	Дата	3КО 400-000
Разработ.		Петренко			Колено опорное Ду400.Ру4,0;..6,3МПа
Проверил		Коняева			
Руководил		Коток			
Н.контрол.		Коняева			
Утвердил		Бердичевский			

Литера	Лист	Листов
	I	2

МУП СССР ГлавУПиКС ЮЖГИПРОШАХТ КО

Формат А4

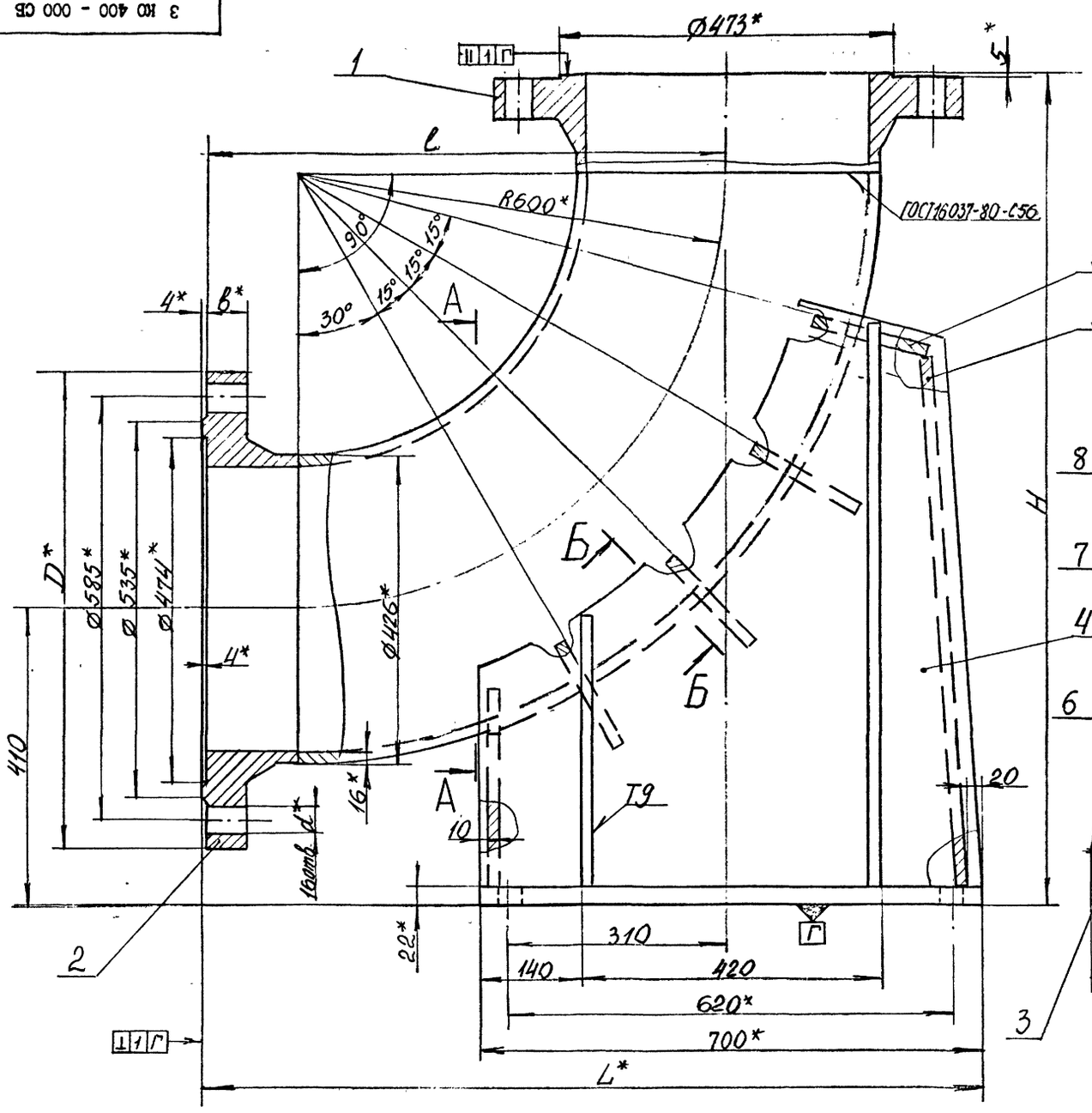

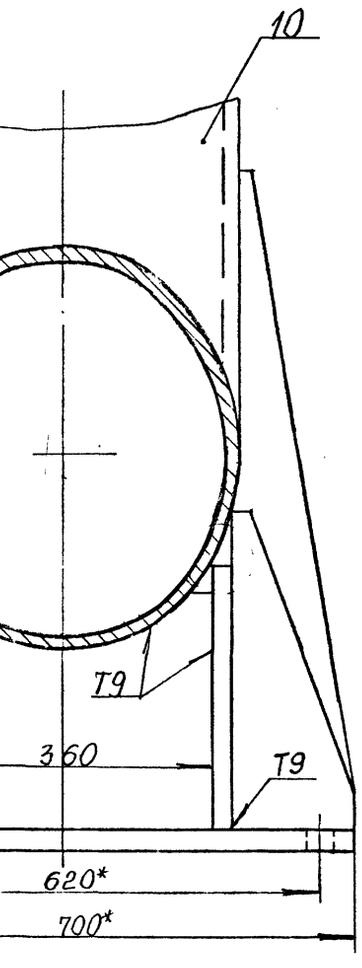

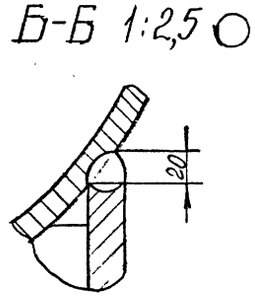

Обозначение	Шифр	Ру, МПа	Размеры, мм						Рпр, МПа	Масса, кг
			D	H	l	L	b	d		
3 КО 400 - 000	К0400-4,0	4,0	655	1151	737	1091	54	39	6,0	670
-01	К0400-6,3	6,3	670	1171	757	1111	62	45	9,6	750

1. Общие технические условия на изготовление по ОСТ 12.44.107-79.
2. Сварные швы выполнить по ГОСТ5264-80 по периметру примыкания элементов сплошными, кроме мест указанных особо.
3. Сварку произвести электродами типа Э 42А ГОСТ 9467-75.
4. Предельные отклонения размеров $\pm \frac{IT14}{2}$.
5. Покрытие: грунтовка ХС-068 ТУ6-10-820-75 красно-коричневая в два слоя; эмаль ХВ-785 ГОСТ 7313-75 черная УI.В5 в три слоя, кроме присоединительных поверхностей.
6. *Размеры для справок.

10392/7

					3 КО 400 - 000 СБ		
Изм.	Лист	№ докум.	Подпись	Дата	Колено опорное Ду400 Ру 4,0; 6,3 МПа	Лит	Масса	Масштаб
Разраб.		Петренко					см.	–
Пров.		Коняева					табл.	
Руков.		Коток				Лист	Листов	
Н.контр.		Коняева						
Утв.		Бердичевский				МУП ГлавУПКС ЮЖГИПРОШАХТ СССР		КО

Формат А3

Инв.№ подл. | Подпись и дата | Взам. инв.№ | Инв.№ дубл. | Подпись и дата

4 КО 400 - 000 СБ

серия 7.401-2 Выпуск 7

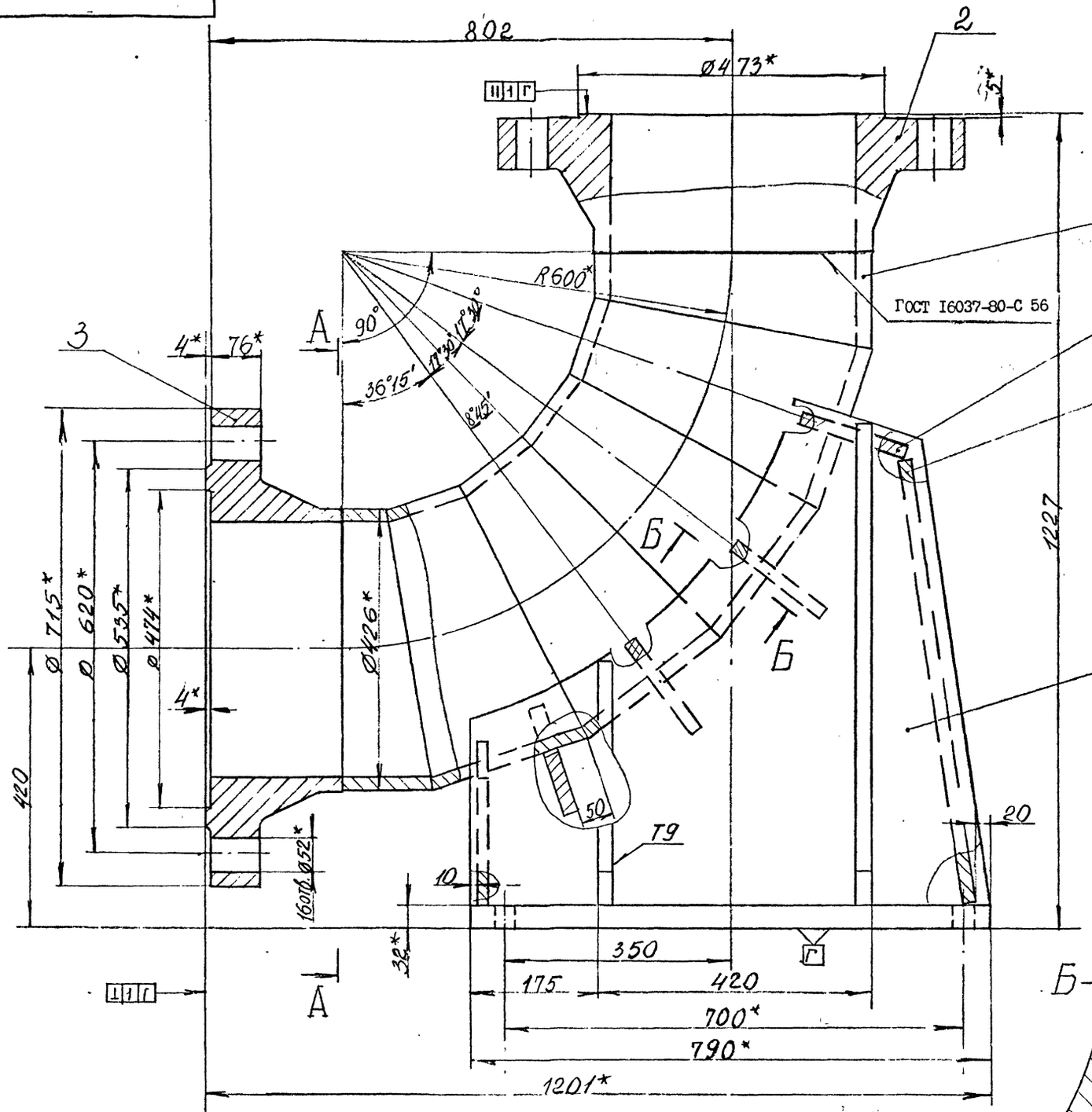

1. Общие технические условия на изготовление по ОСТ I2.44.I07-79.
2. Сварные швы выполнить по ГОСТ5264-80 по периметру примыкания элементов сплошными, кроме мест указанных особо.
3. Сварку произвести электродами типа Э42А ГОСТ 9467-75.
4. Предельные отклонения размеров $\pm \frac{IT14}{2}$.
5. Покрытие: грунтовка ХС-068 ТУ6-I0-820-75 красно-коричневая в два слоя; эмаль ХВ-785 ГОСТ 73I3-75 черная УI.В5 в три слоя, кроме присоединительных размеров поверхностей.
6. *Размеры для справок.

10292/7

				4 КО 400 - 000 СБ	
Изм.	Лист	№ докум.	Подпись	Дата	
Разраб.		Петранко			Колено опорное Ду400, Ру10МПа.
Пров.		Коняева			
Руков.		Коток			
Н.контр.		Коняева			
Утв.		Бердичевский			

Лит	Масса	Масштаб
	1065	I:5
Лист	Листов 1	

МУП СССР ГлавУПиКС ЮЖГИПРОШАХТ КО

Формат А2

Инв.№ подл. | Подпись и дата | Взам.инв.№ | Инв.№ дубл. | Подпись и дата

4 КО-400 - 101

$\sqrt{}^{25}(\sqrt)$

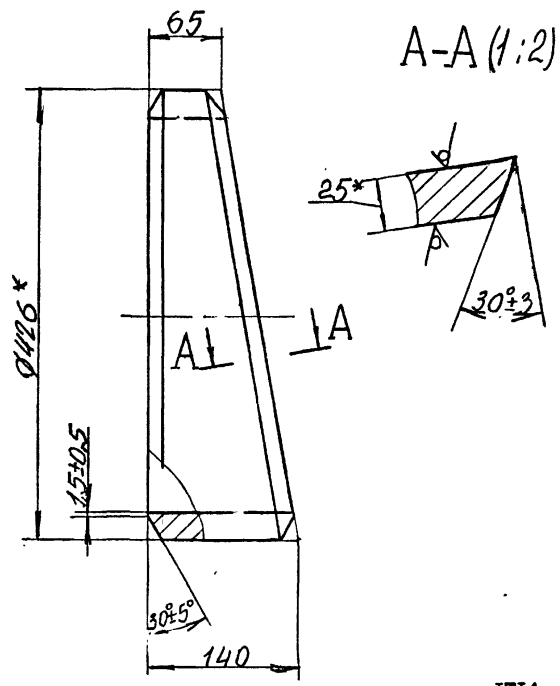

1. Неуказанные предельные отклонения размеров $\pm\frac{IT14}{2}$.
2. *Размер для справок.

				4 КО 400 - 101		
Изм.	Лист	№ докум.	Подпись	Дата		
Разраб.		Петренко			Труба	Лит / Масса 24,7 / Масштаб 1:4
Пров.		Коняева				Лист / Листов 1
Руков.		Коток				
Н.контр.		Коняева			Труба 426х25 ГОСТ8732-78 / В20 ГОСТ8731-87	МУП ГлавУПиКС СССР ЮЖГИПРОШАХТ КО
Утв.		Бердичевский				

Формат А4

4 КО 400 - 102

$\sqrt{}^{25}(\sqrt)$

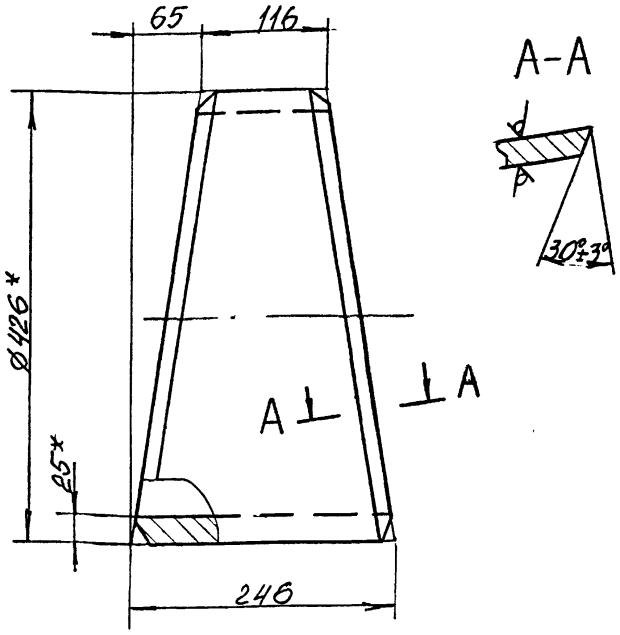

1. Неуказанные предельные отклонения размеров $\pm\frac{IT14}{2}$.
2. *Размеры для справок.

				4 КО 400 - 102		
Изм.	Лист	№ докум.	Подпись	Дата		
Разраб.		Петренко			Труба	Лит / Масса 44,5 / Масштаб 1:4
Пров.		Коняева				Лист / Листов 1
Руков.		Коток				
Н.контр.		Коняева			Труба 426х25 ГОСТ8732-78 / В20 ГОСТ8731-87	МУП ГлавУПиКС СССР ЮЖГИПРОШАХТ КО
Утв.		Бердичевский				

Формат А4

4 КО 400 - 100 СБ

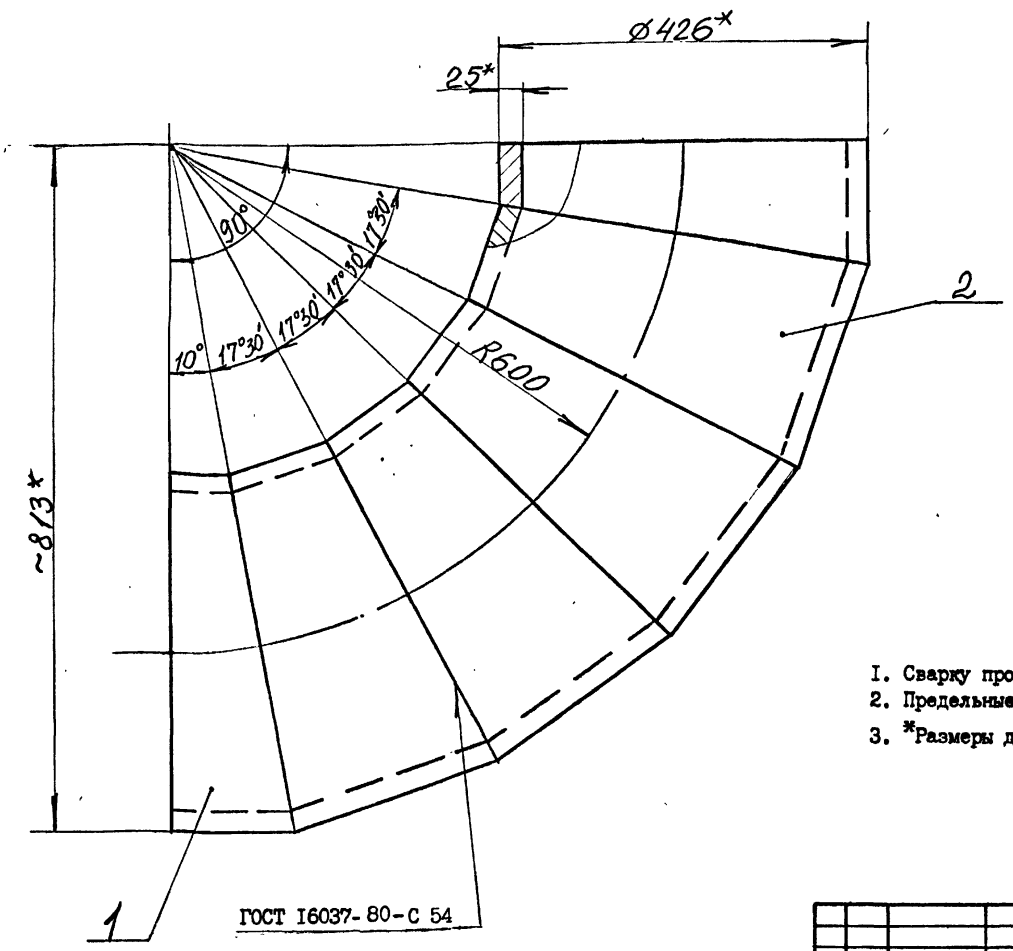

1. Сварку произвести электродами типа Э42А ГОСТ9467-75.
2. Предельные отклонения размеров $\pm\frac{IT14}{2}$.
3. *Размеры для справок.

10392/7

				4 КО 400 – 100 СБ		
Изм.	Лист	№ докум.	Подпись	Дата		
Разраб.		Петренко			Колено	Лит / Масса 230 / Масштаб 1:5
Пров.		Коняева				Лист / Листов
Руков.		Коток				
Н.контр.		Коняева				МУП ГлавУПиКС СССР ЮЖГИПРОШАХТ КО
Утв.		Бердичевский				

Формат А3

Инв. № подл. | Подпись и дата | Взам. инв. № | Инв. № дубл. | Подпись и дата

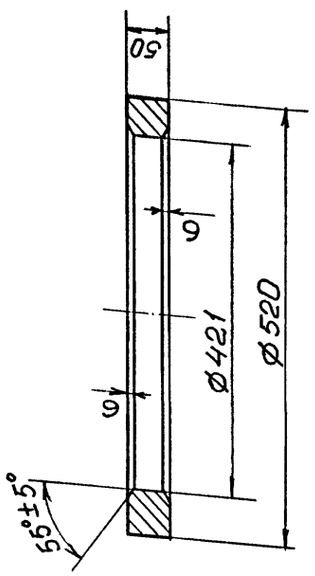

I. Предельные отклонения размеров, не ограниченных допусками $\pm \frac{IT14}{2}$;

I К400 - 0II

Кольцо

Сталь 20 ГОСТ I050-74

Изм.	Лист	№ докум.	Подпись	Дата
Разраб.		Проскурнина		
Пров.		Гительзон		
Н.контр.		Гительзон		
Утв.		Коток		

Лист | Листов I | Масса 28,7 | Масштаб I:5

МУП СССР ГлавУПиКС ЮЖГИПРОШАХТ

Формат А4

Копировал

Инв. № подл. | Подпись и дата | Взам. инв. № | Инв. № дубл. | Подпись и дата

Формат	Зона	Позиц.	Обозначение	Наименование	Кол. на исполн. I К400-000-			Примечание
					-	0I	02	
А4		2	IК400-020	Корпус	I			394,0 кг
			-0I	Корпус		I		400,0 кг
			-02	Корпус			I	4I7,0 кг
				ДЕТАЛИ				
А3		4	IК400-00I	Грундбукса	I	I	I	206,0кг
А4		5	IК400-002	Шпилька	2	2	2	9,6 кг
А5		6	IК400-003	Болт	8	8	8	6,4 кг
				СТАНДАРТНЫЕ ИЗДЕЛИЯ				
		9		Гайка М42.6.0I9				
				ГОСТ 5927-70	I6	I6	I6	0,624кг
		I0		Гайка М42.6.0I9				
				ГОСТ 59I8-73	6	6	6	0,8кг.
		II		Шайба 42.02.0I9				
				ГОСТ II37I-78	4	4	4	0,I57кг.

Изм. | Лист | № документ. | Подпись | Дата

IК400-000

Лист 2

Формат А4

Инв. № подл. | Подпись и дата | Взамен инв. № | Инв. № дублик. | Подпись и дата

Формат	Зона	Позиц.	Обозначение	Наименование	Кол. на исполн. IК400-000-			Примечание
					-	0I	02	
		I2		Шплинт 8х80.0I9				
				ГОСТ 397-79	6	6	6	0,034кг.
				МАТЕРИАЛЫ				
		I3		Набивка многослойного				
				плетения марки АГ 20х22				
				ГОСТ 5I52-84	I	I	I	7,3 кг

Изм. | Лист | № документ. | Подпись | Дата

IК400-000

Лист 3

Формат А4

Инв. № подл. | Подпись и дата | Взам. инв. № | Инв. № дубл. | Подпись и дата

Формат	Зона	Позиц.	Обозначение	Наименование	Кол. на исполн. IК400-000-			Примечание
					-	0I	02	
				ДОКУМЕНТАЦИЯ				
А2			IК400-000 СБ	Сборочный чертеж	X	X	X	
				СБОРОЧНЫЕ ЕДИНИЦЫ				
А4		I	IК400-0I0	Патрубок	I			592,0 кг
			-0I	Патрубок		I		598,0 кг
			-02	Патрубок			I	6I6,0 кг

Литер

Шифр: К400-I,0 | К400-I,6 | К400-2,5

10392/7

Изм.	Лист	№ документ.	Подпись	Дата
Разработ.		Проскурнина		
Проверил		Гительзон		
Руководил		Коток		
Н.контрол.		Гительзон		
Утвердил		Бердичевский		

IК400-000

Компенсатор Ду400
РуI,0; I,6; 2,5 мПа

Литера	Лист	Листов
	I	3

МУП СССР ГлавУПиКС ЮЖГИПРОШАХТ

КО

Формат А4

Выпуск 7 серия 7.40I-2

II0 - 00ФЖ I

12,5

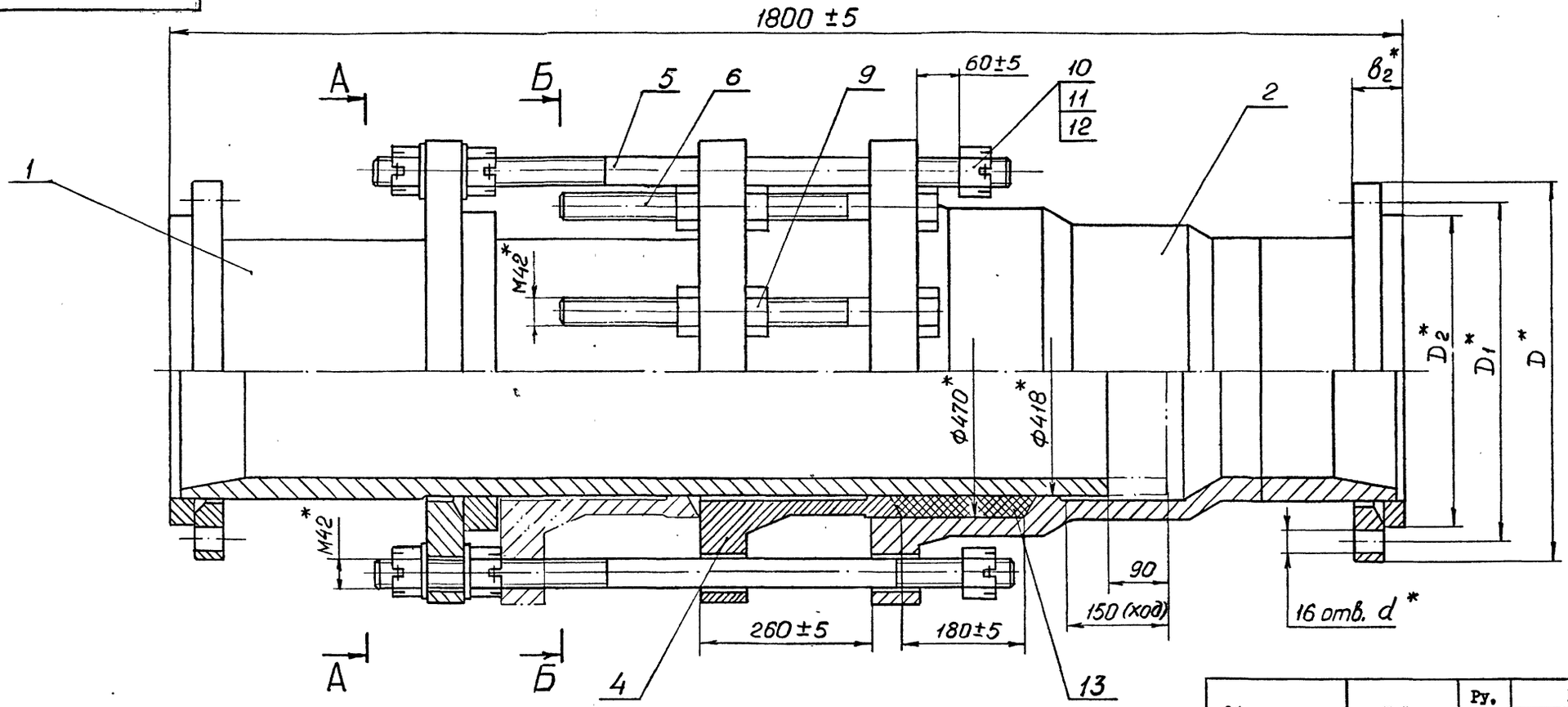

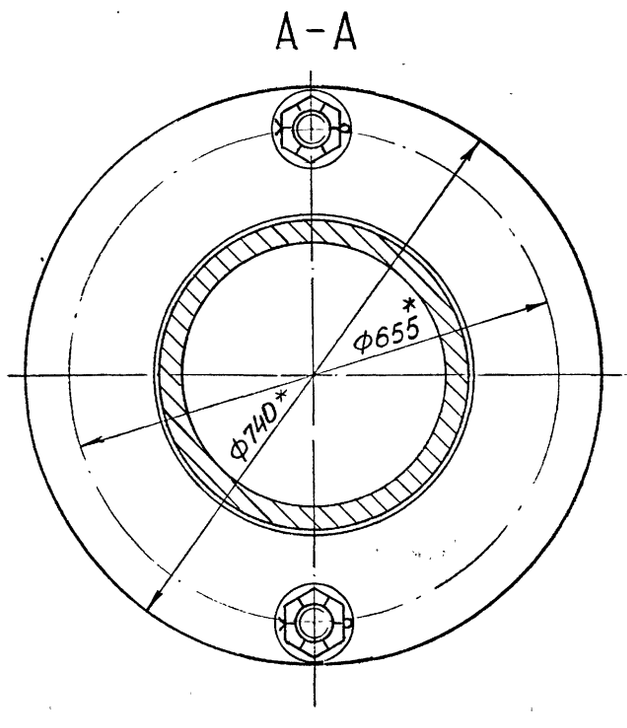

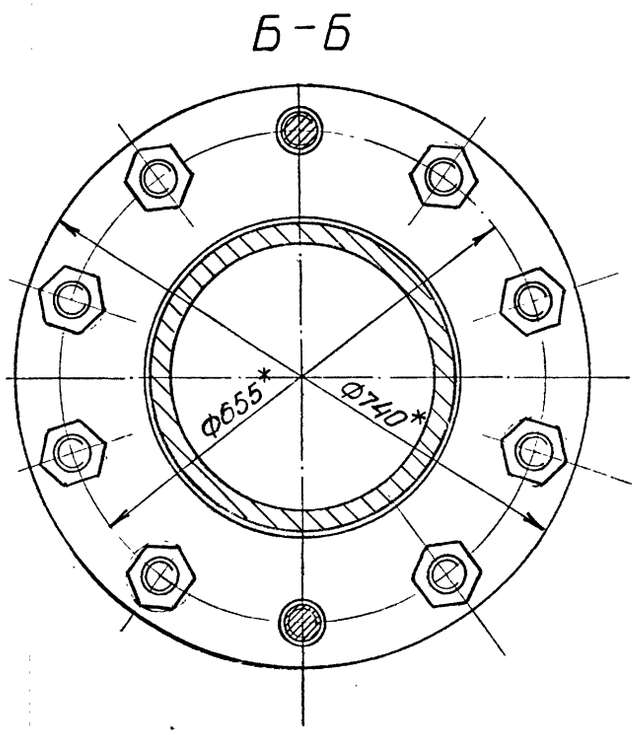

Обозначение	Шифр	Ру, МПа	Размеры, мм					Рпр. МПа	Масса, кг
			D	D_1	D_2	B_2	d		
I К400 - 000	К400-I,0	I,0	565	5I5	482	60	26	I,5	I23I,0
-0I	К400-I,6	I,6	580	525	482	64	30	2,4	I243,0
-02	К400-2,5	2,5	6I0	550	505	72	33	3,8	I278,0

I. Общие технические условия на изготовление по ОСТ I2.I4.I07-79
2. Предельные отклонения, размеров не ограниченных допусками: $\pm \frac{IT14}{2}$.
3. Шпильки поз. 5 установить до набивки сальникового уплотнения
4. Испытать при давлении Рпр (см.табл.), не нагружая шпильки поз.5
5. Покрытие: грунтовка ХС-068 ТУ6-I0-75 краснокоричневая в два слоя; эмаль ХВ-785 ГОСТ 73I3-75 черная УI.В5, в три слоя кроме присоединительных поверхностей.
6. *Размеры для справок.

10392/7

ИЗМ.	ЛИСТ	№ ДОКУМ.	ПОДПИСЬ	ДАТА
РАЗРАБ.		Проскурнина		
ПРОВ.		Гительзон		
РУКОВ.		Коток		
Н.КОНТР.		Гительзон		
УТВ.		Бердичевский		

IК400-000СБ

Компенсатор Ду400 РуI,0; I,6; 2,5 МПа

ЛИТ	МАССА	МАСШТАБ
	см. табл.	I:5
ЛИСТ	ЛИСТОВ I	
МУП Главуныкс СССР ЮЖГИПРОШАХТ		КО

ФОРМАТ А2

ИНВ.№ ПОДЛ. | ПОДПИСЬ И ДАТА | ВЗАИМ.ИНВ.№ | ИНВ.№ ДУБЛ. | ПОДПИСЬ И ДАТА

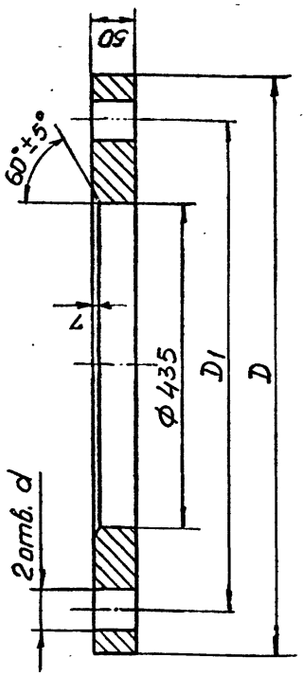

Обозначение	Размеры, мм D	D_1	d	Масса, кг
I К400-0I2	740	655	46	I09,0
-0I	790	695	52	I32,0

I. Предельные отклонения размеров, не ограниченных допусками: h I4: HI4: $\frac{IT14}{2}$

I К400- 0I2

Фланец

Сталь 20 ГОСТ I050-74

Л И Т	МАССА	МАСШТАБ
	см. табл.	I:5

ЛИСТ	ЛИСТОВ
	1

МУП СССР ГлавУПиКС ЮЖГИПРОШАХТ КО

ФОРМАТ А 4

ИЗМ.	ЛИСТ	№ ДОКУМ.	ПОДПИСЬ	ДАТА
РАЗРАБ.		Проскурнина		
ПРОВ.		Гительзон		
Н.КОНТР.		Гительзон		
УТВ.		Коток		

Инв. № подл. | Подп. и дата | Взам. инв. № | Инв. № дубл. | Подпись и дата

серия 7.40I-2 Выпуск 7

I К400 - 0I2

Инв. № подл.	Подпись и дата	Взамен инв. №	Инв. № дублик.	Подпись и дата

Формат	Зона	Позиц.	Обозначение	Наименование	Кол. на исполн. IК400-0I0 -	0I	02	Примечание
А4		I	IФС400-000-0I	Фланцы Ду400 стальные свободные на приварном кольце		I		39,20кг.
А4		I	-02	Фланцы Ду400 стальные свободные на приварном кольце			I	56,II кг.
				ДЕТАЛИ				
А4		2	IК400-0II	Кольцо	I	I	I	28,7 кг
А4		3	IК400-0I2	Фланец	I	I	I	I09,0 кг
А4		4	IК400-0I3	Труба	I	I	I	4I4,0 кг

Изм.	Лист	№ документ.	Подпись	Дата

I К400 -0I0

Лист 2

ФОРМАТ А4

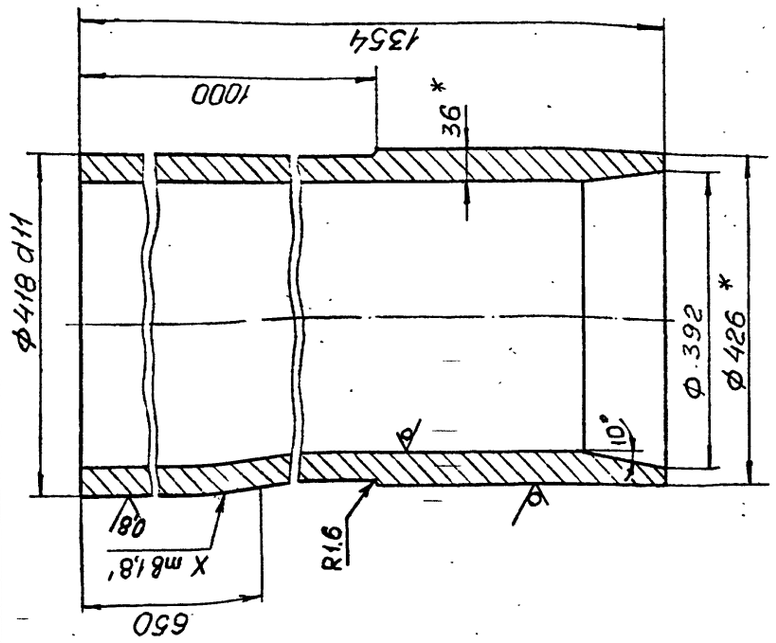

I. Предельные отклонения размеров не ограниченных допусками $\pm\frac{IT14}{2}$;
2.* Размеры для справок.

IК 400-0I3

Труба

Труба 426х36ГОСТ8732-78 / Д20ГОСТ8731-87

Л И Т	МАССА	МАСШТАБ
	4I4,0	I:5

ЛИСТ	ЛИСТОВ
	1

МУП СССР ГлавУПиКС ЮЖГИПРОШАХТ КО

ФОРМАТ А4

ИЗМ.	ЛИСТ	№ ДОКУМ.	ПОДПИСЬ	ДАТА
РАЗРАБ.		Проскурнина		
ПРОВ.		Гительзон		
Н.КОНТР.		Гительзон		
УТВ.		Коток		

Инв. № подл. | Подп. и дата | Взам. инв. № | Инв. № дубл. | Подпись и дата

I К400 - 0I3

Инв. № подл.	Подпись и дата	Взам. инв. №	Инв. № дубл.	Подпись и дата

Формат	Зона	Позиц.	Обозначение	Наименование	Кол. на исполн. IК400-0I0- -	0I	02	Примечание
				ДОКУМЕНТАЦИЯ				
А2			IК400-0I0СБ	Сборочный чертеж	X	X	X	
				СБОРОЧНЫЕ ЕДИНИЦЫ				
А4		I	IФС400-000	Фланцы Ду 400 стальные свободные на приварном кольце	I			32,53 кг.

Литер

Шифр

10382/7

Изм.	Лист	№ документ.	Подпись	Дата
Разработ.		Проскурнина		
Проверил		Гительзон		
Руководил		Коток		
Н.контрол.		Гительзон		
Утвердил		Бердичевский		

IК400-0I0

ПАТРУБОК

Литера	Лист	Листов
	I	2

МУП СССР ГлавУПиКС ЮЖГИПРОШАХТ КО

ФОРМАТ А4

Рис.I

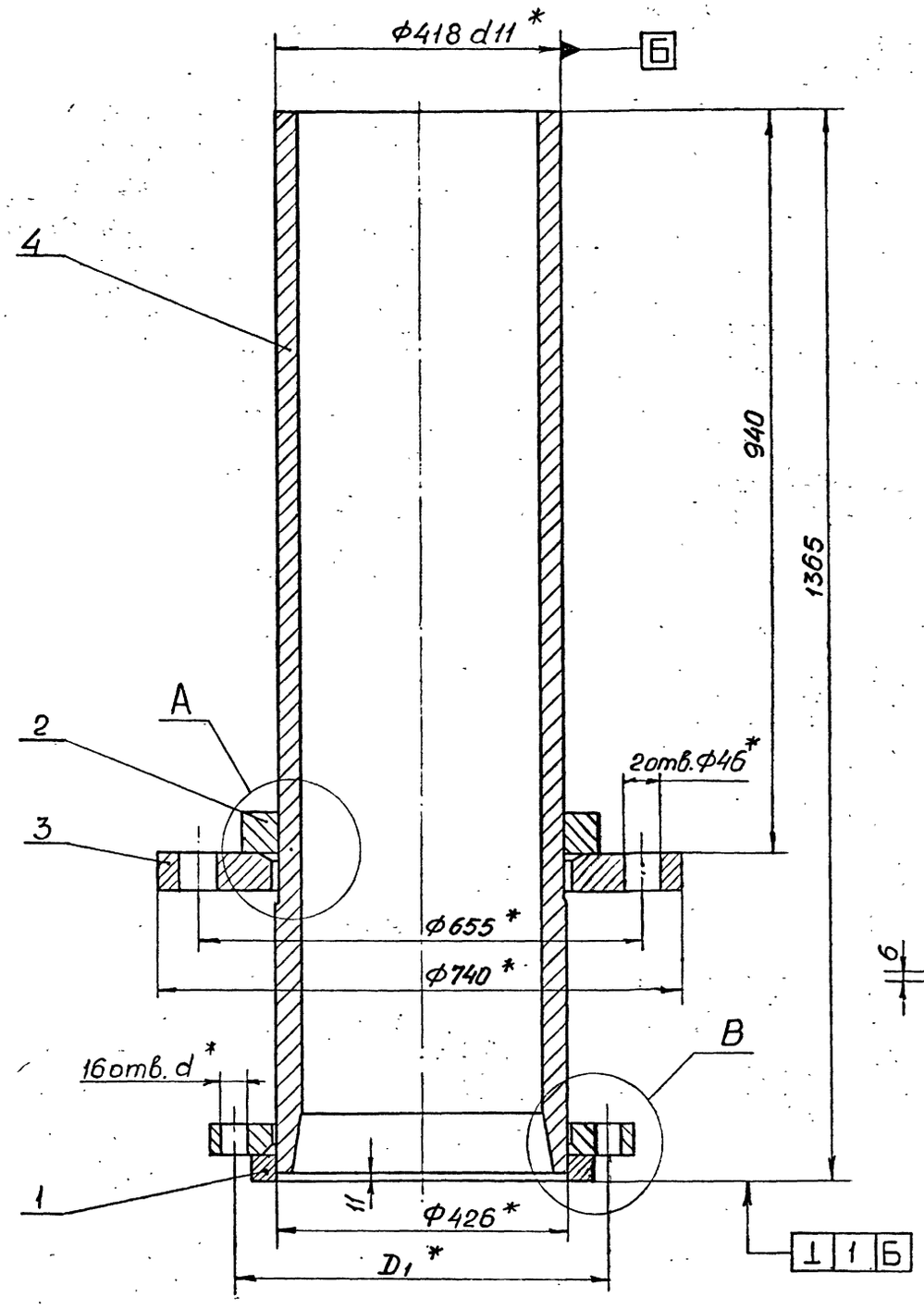

B(1:2)

Рис.2 (I:2)

Остальное см. рис.I

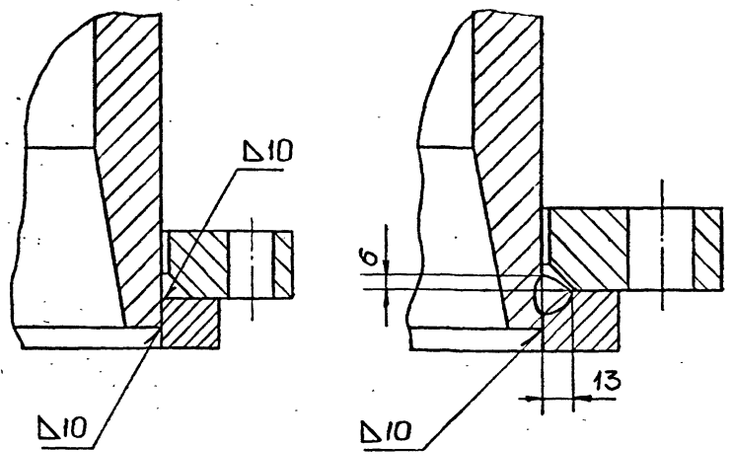

A(1:2)

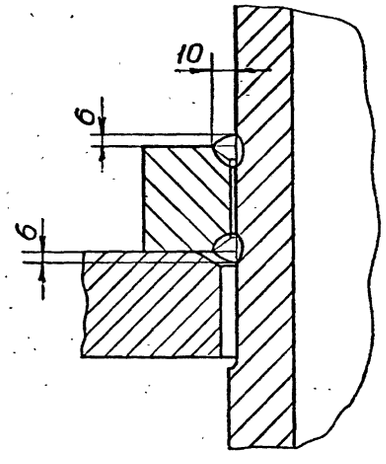

Обозначение	Рис.	Размеры, мм		Масса, кг
		D_1	d	
I К400 – 010	I	515	26	592,0
– 01	2	525	30	598,0
– 02		550	33	616,0

I. Сварные швы выполнить по ГОСТ I6037–80.

2. Сварку произвести электродами типа Э42А ГОСТ 9467–75.

3. Предельные отклонения размеров:

h I4; H I4; $\pm \frac{IT14}{2}$.

4. * Размеры для справок.

10392/7

Изм.	Лист	№ докум.	Подпись	Дата	I К400-010 СБ			
Разраб.		Проскурнин			ПАТРУБОК	Лит	Масса	Масштаб
Пров.		Гительзон					см. тех.п.	I:5
Руков.		Коток				Лист	Листов	I
Н.контр.		Гительзон				МИЛ Гипрошахт СССР		КО
Утв.		Барничевский						

Инв.№ подл. | Подп. и дата | Взам. инв.№ | Инв.№ дубл. | Подп. и дата

серия 7.401-2 Выпуск 7

Формат А2

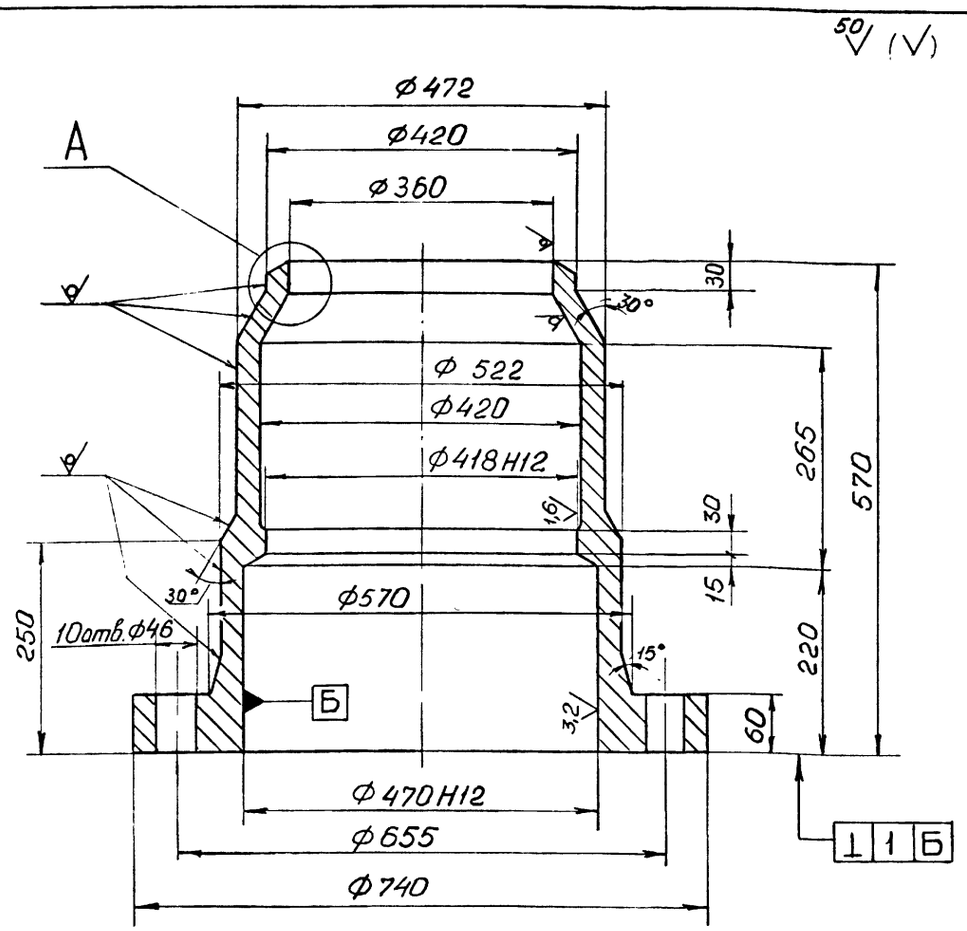

А(1:2)

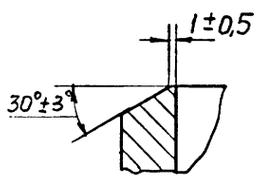

1. Предельные отклонения размеров отливки по III классу точности ГОСТ 26645-85.
2. Формовочные уклоны по ГОСТ 3212-80.
3. Литейные радиусы 8мм.
4. Технические условия на отливки стальные по ГОСТ 977-88.
5. Предельные отклонения размеров, не оговоренные допусками: h I4; H I4; $\pm \frac{IT14}{2}$.
6. Смещение осей отверстий $\phi 46$ от номинального расположения не более I,6мм.
7. На необработанных и обработанных поверхностях корпуса допускаются отдельные вмятины, забоины, раковины, шлаковые включения и другие дефекты, не влияющие на прочность и герметичность.

Изм.	Лист	№ докум.	Подпись	Дата	I К400 – 02I			
Разраб.		Проскурнина			КОРПУС	Лит	Масса	Масштаб
Пров.		Гительзон					292,0	I:5
Н.контр.		Гительзон				Лист	Листов I	
Утв.		Коток			Сталь 35Л-II ГОСТ977-88	МУП СССР ГлавУПиКС ЮЖГИПРОШАХТ		КО

Формат А3

Инв. № подл. | Подпись и дата | Взам. инв. № | Инв. № дубл. | Подпись и дата

Формат	Зона	Позиц.	Обозначение	Наименование	Кол. на исполн. I К400 –020 –			Примечание
					–	0I	02	
А4		I	IФС 400–000–0I	Фланцы $Д_у$400 стальные свободные на приварном кольце		I		39,2 кг
			–02	Фланцы $Д_у$400 стальные свободные на приварном кольце			I	56,II кг
				ДЕТАЛИ				
А3		2	I К400 – 02I	Корпус	I	I	I	292,0 кг
А4		3	I К400 – 022	Труба	I	I	I	63,0 кг

Изм.	Лист	№ документ.	Подпись	Дата	I К400 – 020	Лист 2

Формат А4

Инв. № подл. | Подпись и дата | Взам. инв. № | Инв. № дубл. | Подпись и дата

Формат	Зона	Позиц.	Обозначение	Наименование	Кол. на исполн. I К400 – 020 –			Примечание
					–	0I	02	
				ДОКУМЕНТАЦИЯ				
А2			I К400 – 020 СБ	Сборочный чертеж	X	X	X	
				СБОРОЧНЫЕ ЕДИНИЦЫ				
А4		I	IФС 400–000	Фланцы $Д_у$400 стальные свободные на приварном кольце	I			32,53 кг

Литер | Шифр

10392/7

Изм.	Лист	№ документ.	Подпись	Дата	I К400 –020	Литера	Лист	Листов
Разработ.		Проскурнина			КОРПУС		I	2
Проверил		Гительзон				МУП СССР ГлавУПиКС ЮЖГИПРОШАХТ		КО
Руководил		Коток						
Н.контр.		Гительзон						
Утвердил		Берличевский						

Формат А4

Рис.I

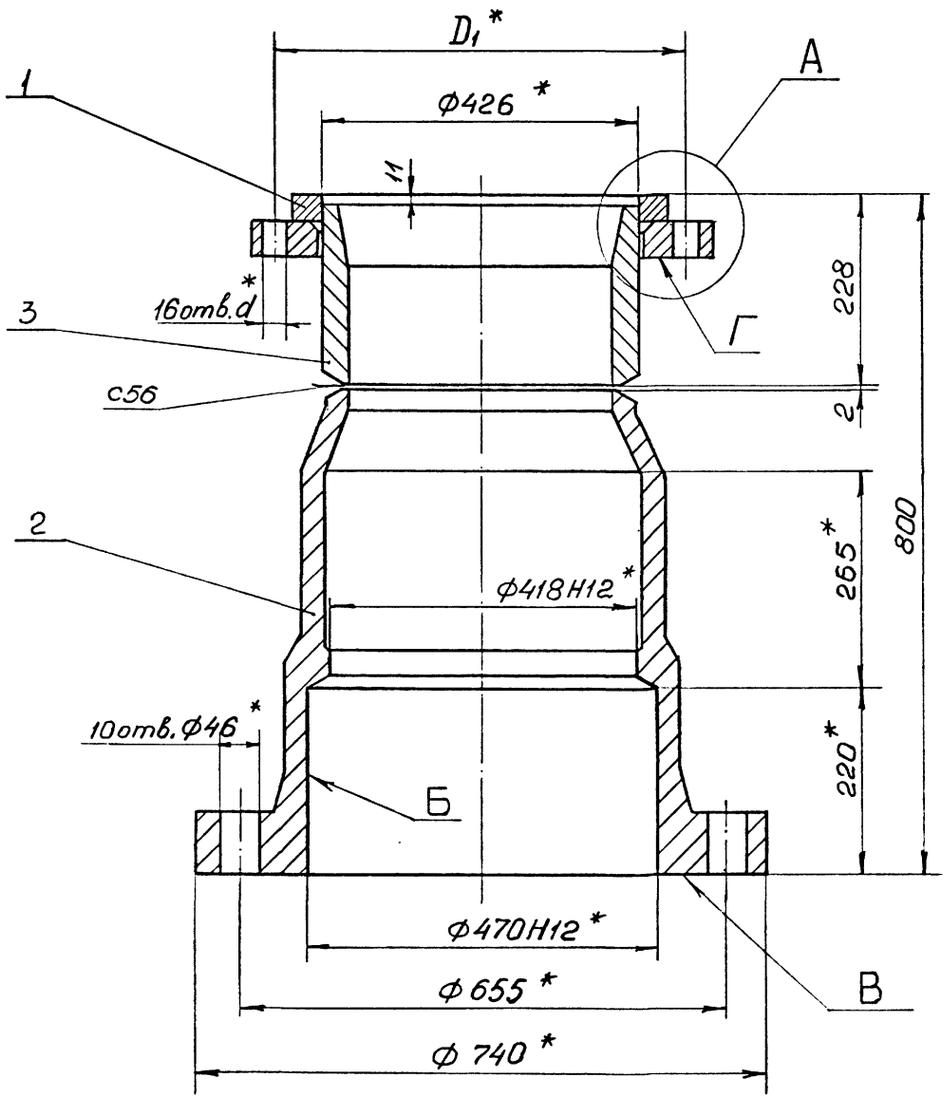

Рис.2 (I:2)

Остальное см. рис.I

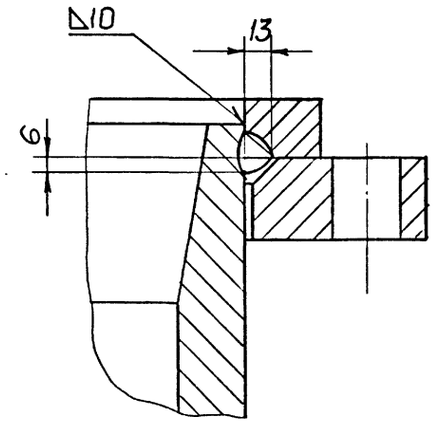

A (1:2)

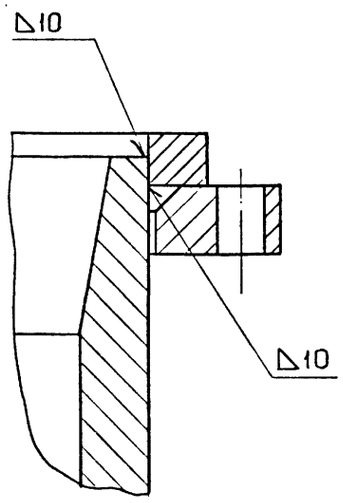

Обозначение	Рис.	Размеры,мм		Масса, кг
		D_1	d	
I К400 - 020	I	5I5	26	394,0
-0I	2	525	30	400,0
-02		550	33	4I7,0

I. Сварные швы выполнить по ГОСТ I6037-80.

2. Сварку произвести электродами типа Э-42А ГОСТ 9467-75.

3. Предельные отклонения размеров: $\pm \frac{IT14}{2}$.

4. Неперпендикулярность поверхностей "В" и "Г" относительно поверхности "Б" - по XП степени точности ГОСТ 2443-8I.

5.* Размеры для справок.

10392/7

					I К400 - 020 СБ		
Изм.	Лист	№ докум.	Подпись	Дата	КОРПУС	Лит	Масса	Масштаб
Разраб.		Проскурнина					см. табл.	I:5
Пров.		Гительзон				Лист	Листов I	
Руков.		Коток				МУП СССР ГлавУПиКС ЮЖГИПРОШАХТ		КО
Н.контр.		Гительзон						
Утв.		Бердичевский						

Инв.№подл. | Подп. и дата | Взам.инв.№ | Инв.№дубл. | Подпись и дата

IK 400 - 002

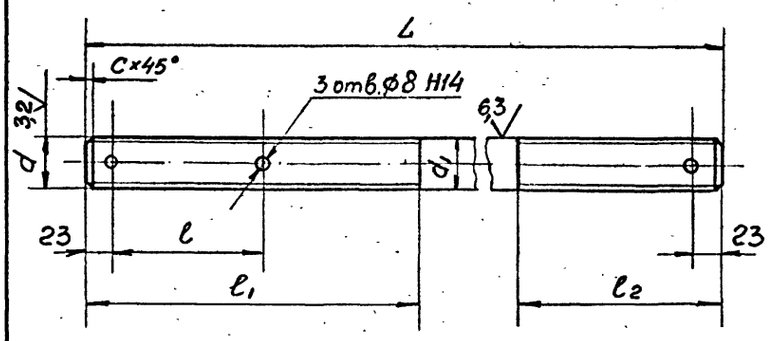

Обозначение	d	Размеры, мм						Масса кг.
		d_1	l	l_1	l_2	L	c	
IK400-002	M42	42-0,62	I40	300	I50	880	3	9,6
-0I	M48	48-0,62	I50	320	I70	960	4	I3,6

I. Поле допуска резьбы - 6д по ГОСТ I6093-8I.
2. Резьба - по ГОСТ 24705-8I, шаг резьбы - крупный.
3. Класс прочности: 6.6.
4. Покрытие: цинковое с хроматированием, толщина покрытия - не менее 9 мкм.
5. Остальные технические требования - по ГОСТ I759.0-87.
6. Предельные отклонения размеров не ограниченных допусками: $\pm\frac{IT14}{2}$.

ИЗМ	ЛИСТ	№ ДОКУМ.	ПОДПИСЬ	ДАТА	I К 400- 002			
РАЗРАБ.		Проскурнина			Шпилька	ЛИТ	МАССА см. табл.	МАСШТАБ —
ПРОВ.		Гительзон				ЛИСТ	ЛИСТОВ 1	
Н.КОНТР.		Гительзон						
УТВ.		Коток			Сталь 35 ГОСТ I050-74	МУП СССР ГлавУПиКС ЮЖГИПРОШАХТ		КО

ФОРМАТ А4

IK 400- 003

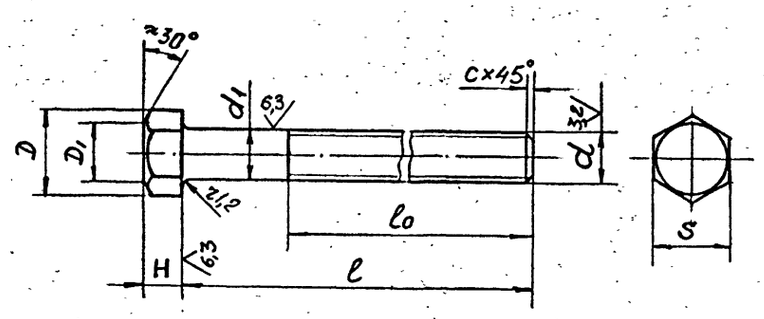

Обозначение	d	Размеры, мм								Масса кг
		d_1	S	H	D	D_1	l	l_0	c	
IK400-003	M42	42-0,62	65-I,2	26±0,42	72,I	60	520	450	3	6,4
-0I	M48	48-0,62	75-I,2	30±0,42	83,4	70	570	500	4	9,4

I. Поле допуска резьбы - 6д по ГОСТ I6093-8I.
2. Резьба - по ГОСТ 24705-8I, шаг резьбы -крупный.
3. Класс прочности: 6.6.
4. Покрытие: цинковое с хроматированием, толщина покрытия - не менее 9 мкм.
5. Остальные технические требования - по ГОСТ I759.0-87.
6. Предельные отклонения размеров не ограниченных допусками: $\pm\frac{IT14}{2}$.

ИЗМ	ЛИСТ	№ ДОКУМ.	ПОДПИСЬ	ДАТА	I К400- 003			
РАЗРАБ.		Проскурнина			Болт	ЛИТ	МАССА см. табл.	МАСШТАБ —
ПРОВ.		Гительзон				ЛИСТ	ЛИСТОВ 1	
Н.КОНТР.		Гительзон						
УТВ.		Коток			Сталь 35 ГОСТ I050-74	МУП СССР ГлавУПиКС ЮЖГИПРОШАХТ		КО

ФОРМАТ А4

Инв.№подл.	Подп. и дата	Взам.инв.№	Инв.№дубл.	Подпись и дата

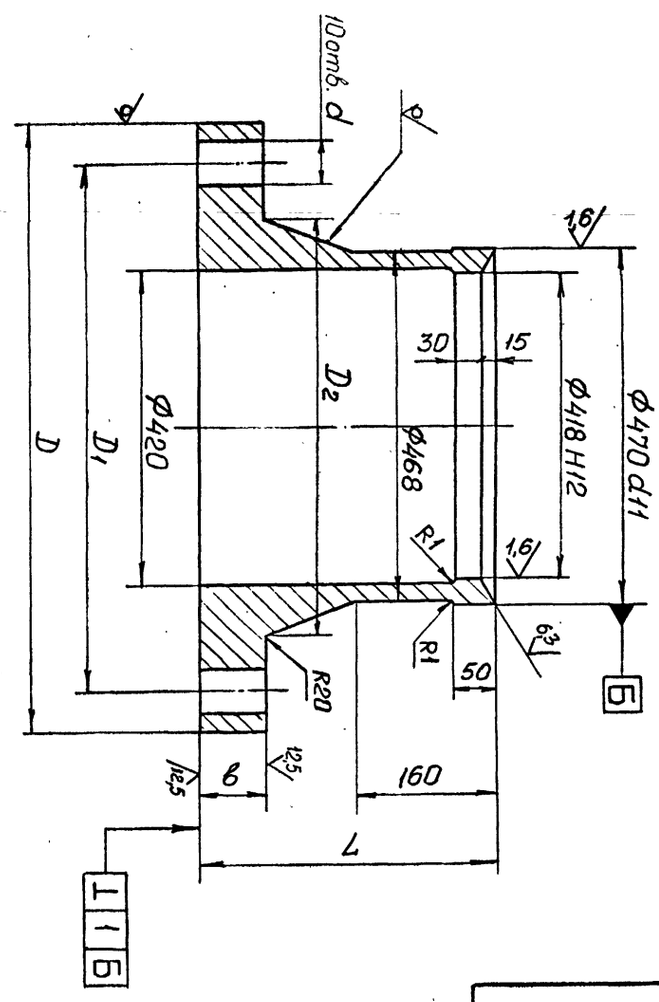

Обозначение	Размеры мм						Масса, кг
	D	D_1	D_2	b	L	d	
I К400 -00I	740	655	530	60	300	46	206,0
- 0I	790	695	600	72	350	52	307,0

I. Предельные отклонения размеров отливки по III классу точности ГОСТ 26645-85.
2. Формовочные уклоны по ГОСТ 32I2-80.
3. Литейные радиусы 8мм.
4. Технические условия на отливки стальные по ГОСТ 977-88.
5. Предельные отклонения размеров не оговоренные допусками: h I4; H I4; $\pm\frac{IT14}{2}$.
6. Смещение осей отверстий ⌀46 от номинального расположения не более I,6мм; ⌀ 52 - не более 2,0 мм.
7. На необработанных и обработанных поверхностях корпуса допускаются отдельные вмятины, забоины, раковины, шлаковые включения и другие дефекты, не влияющие на прочность и герметичность.

10392/7

ИЗМ	ЛИСТ	№ ДОКУМ.	ПОДПИСЬ	ДАТА	IK 400-00I			
РАЗРАБ.		Проскурнина			Грундбукса	ЛИТ	МАССА см. табл.	МАСШТАБ —
ПРОВ.		Гительзон				ЛИСТ	ЛИСТОВ 1	
Н.КОНТР.		Гительзон						
УТВ.		Коток			Сталь 35Л-II ГОСТ977-88	МУП СССР ГлавУПиКС ЮЖГИПРОШАХТ		КО

ФОРМАТ А3

I К400 - 00I

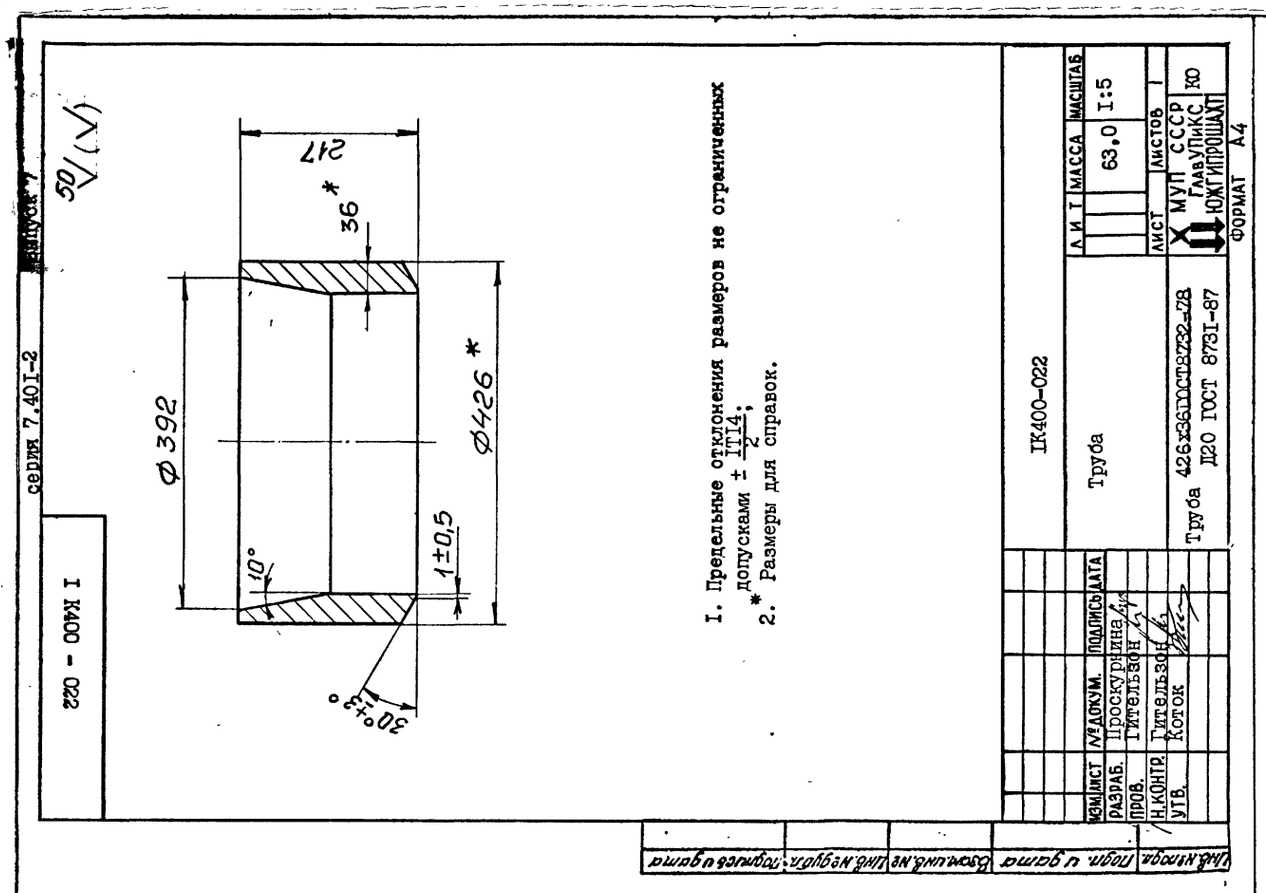

1. Предельные отклонения размеров не ограниченных допусками $\pm \frac{IT14}{2}$;
2.* Размеры для справок.

серия 7.401-2 выпуск 7

I К400 - 022

Изм.	Лист	№ докум.	Подпись	Дата
Разраб.		Проскурнина		
Пров.		Гительзон		
Н.контр.		Гительзон		
Утв.		Коток		

IК400-022

Труба

Труба 426х36ГОСТ8732-78 Д20 ГОСТ 8731-87

Лист	Листов	Масса	Масштаб
		63,0	I:5

МУП СССР Глав УПиКС ЮЖГИПРОШАХТ КО

ФОРМАТ А4

Инв. № подл.	Подпись и дата	Взамен инв. №	Инв. № дублик.	Подпись и дата

Формат	Зона	Позиц.	Обозначение	Наименование	Кол. на исполн. 3 К400- 000 -			Примечание
					-	0I	02	
А4		2	3 К400 - 020	Корпус	I			434.0 кг
			- 0I	Корпус		I		475,0 кг
			- 02	Корпус			I	602.0 кг
				Детали				
А3		4	I К400- 00I	Грундбукса	I	I		206,0 кг
			- 0I	Грундбукса			I	307,0 кг
А4		5	I К400 -002	Шпилька	2	2		9,6 кг
			-0I	Шпилька			2	I3,6 кг
А4		6	I К400 - 003	Болт	8	8		6,4 кг
			- 0I	Болт			8	9,4 кг
				Стандартные изделия				
		9		Гайка ГОСТ 5927 - 70				
				М 42. 6. 0I9	I6	I6		0,624 кг
				М 48. 6. 0I9			I6	0,956 кг

Изм.	Лист	№ документ.	Подпись	Дата

3 К400 - 000

Лист 2

ФОРМАТ А4

Инв. № подл.	Подпись и дата	Взамен инв. №	Инв. № дублик.	Подпись и дата

Формат	Зона	Позиц.	Обозначение	Наименование	Кол. на исполн. 3 К400 - 000 -			Примечание
					-	0I	02	
		I0		Гайка ГОСТ 59I8 -73				
				М42. 6.0I9	6	6		0,8 кг
				М48 . 6.0I9			6	I,I92 кг
		II		Шайба ГОСТ II37I-78				
				42.02.0I9	4	4		0,I57 КГ
				48.02.0I9			4	0,276 кг
		I2		Шплинт ГОСТ 397 - 79				
				8х80. 0I9	6	6		0,034 кг
				8х90.0I9			6	0,038 кг
				МАТЕРИАЛЫ				
		I3		Набивка многослойного плетения марки АГ 20 х22 ГОСТ5I52-84	I	I	I	7,3 кг

Изм.	Лист	№ документ.	Подпись	Дата

3 К400 - 000

Лист 3

Инв. № подл.	Подпись и дата	Взам. инв. №	Инв. № дубл.	Подпись и дата

Формат	Зона	Позиц.	Обозначение	Наименование	Кол. на исполн. 3К400-000-			Примечание
					-	0I	02	
				ДОКУМЕНТАЦИЯ				
А2			3К400-000 СБ	Сборочный чертеж	X	X	X	
				СБОРОЧНЫЕ ЕДИНИЦЫ				
А4		I	3К400-0I0	Патрубок	I			640,0 кг
			-0I	Патрубок		I		674,0 кг
			-02	Патрубок			I	736,0 кг
				Литер				
				Шифр		К400-4,0	К400-6,3	К400-I0

10392/7

Изм.	Лист	№ документ.	Подпись	Дата
Разработ.		Проскурнина		
Проверил		Гительзон		
Руководил		Коток		
Н.контрол.		Гительзон		
Утвердил		Бердичевский		

3К400-000

Компенсатор Ду400 Ру4,0; 6,3; I0,0 МПа

Литера	Лист	Листов
	I	3

МУП СССР Глав УПиКС ЮЖГИПРОШАХТ КО

ФОРМАТ А4

3 К400 - 000 СБ

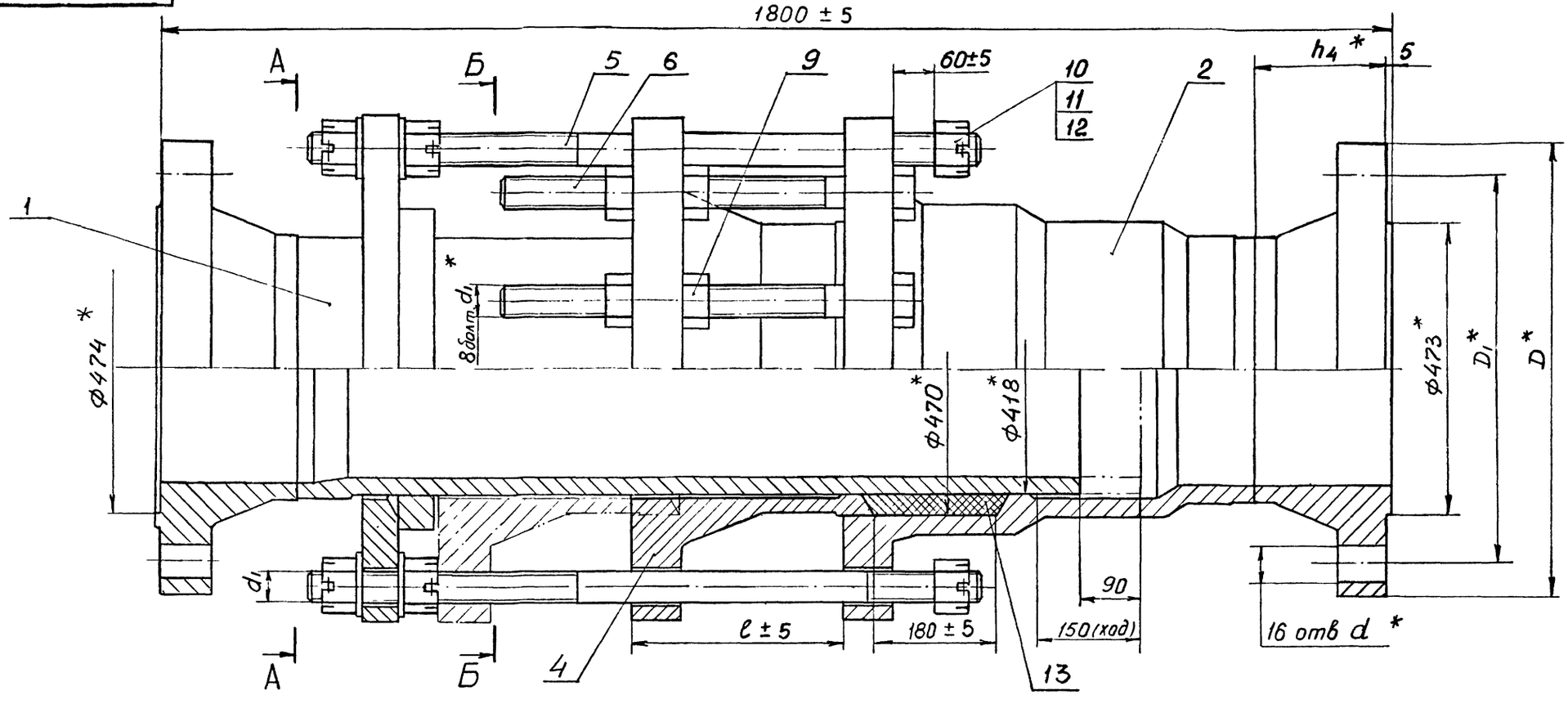

А-А

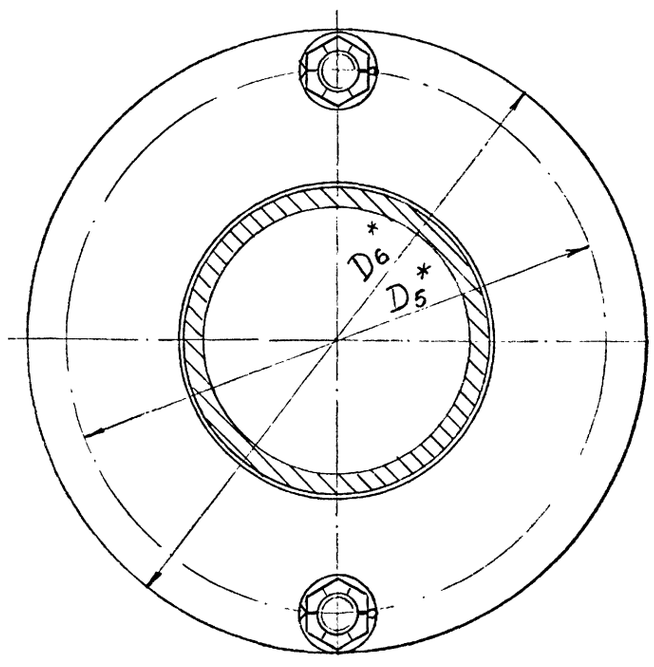

Б-Б

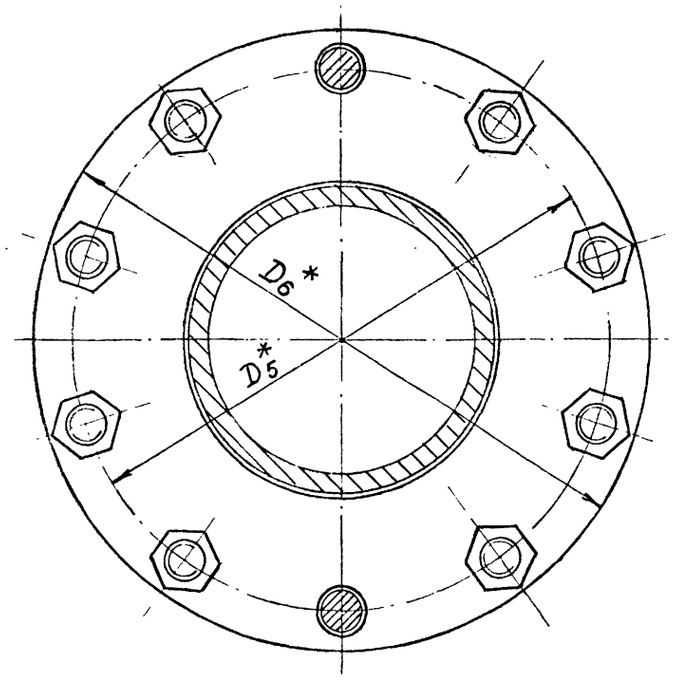

Обозначение	Шифр	Ру, МПа	Размеры, мм							d_1 резьба	Рпр. МПа	Масса, кг
			D	D_1	D_5	D_6	h_4	ℓ	d			
3 К400- 000	К400-4,0	4,0	655	585	655	740	I35	260	39	М42	6,0	I373,0
-0I	К400-6,3	6,3	670				I55		45		9,5	I448,0
-02	К400-I0,0	I0,0	7I5	620	695	790	200	3I0	52	М48	I5,0	I778,0

I. Общие технические условия на изготовление по ОСТ I2.I4.I07-79
2. Предельные отклонения размеров, не ограниченных допусками: $\pm \frac{ITI4}{2}$.
3. Шпильки поз. 5 установить до набивки сальникового уплотнения
4. Испытать при давлении Рпр. (см. табл.), не нагружая шпильки поз. 5.
5. Покрытие: грунтовка ХС-068 ТУ6-I0-75 краснокоричневая в два слоя; эмаль ХВ-785 ГОСТ 73I3-75 черная УI.В5, в три слоя кроме присоединительных поверхностей.
6. *Размеры для справок.

10392/7

				3 К400 - 000 СБ	
ИЗМ.	ЛИСТ	№ ДОКУМ.	ПОДПИСЬ	ДАТА	Компенсатор $Д_у$ 400 $Р_у$4,0; 6,3; I0,0 МПа
РАЗРАБ.		Проскурнина			
ПРОВ.		Гительзон			
РУКОВ.		Коток			
Н.КОНТР.		Гительзон			
УТВ.		Бердичевский			

ЛИТ	МАССА	МАСШТАБ
	см. табл.	I:5
ЛИСТ	ЛИСТОВ I	

МУП СССР ГлавУПиКС ЮЖГИПРОШАХТ КО

ФОРМАТ А2

Выпуск 7

серия 7.40I-2

Инв. № подл. | Подп. и дата | Взам. инв. № | Инв. № дубл. | Подпись и дата

серия 7.401-2 Выпуск 7

3 К400 - 011

125 √(√)

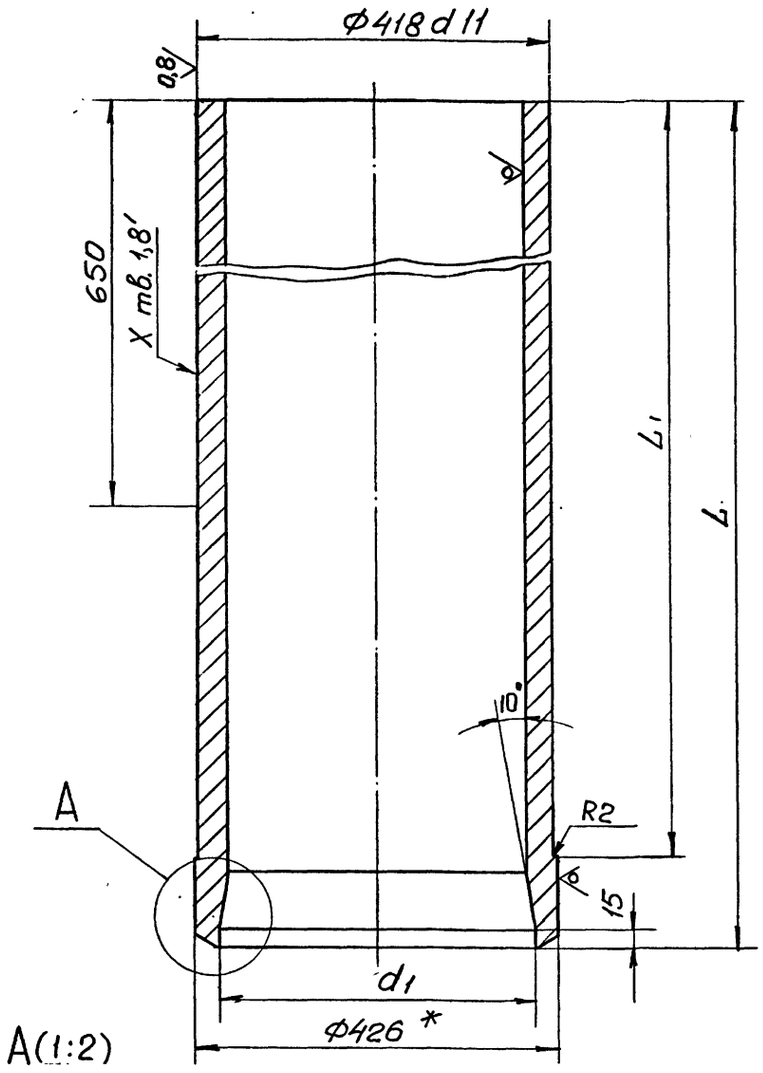

Обозначение	Размеры, мм			Масса, кг
	d_1	ℓ	ℓ_1	
3 К400 - 011	398	1228	1020	365,0
-01	386	1208	1020	367,0
-02	376	1163	1060	354,0

1. Предельные отклонения размеров, не ограниченных допусками: h 14; H14; $\pm\frac{IT14}{2}$.
2. Размеры для справок.

Изм.	Лист	№ докум.	Подпись	Дата	3 К 400 - 011			
Разраб.		Проскурнина			Труба	Лит	Масса	Масштаб
Пров.		Гительзон					См. табл.	1:5
Н.контр.		Гительзон				Лист	Листов	1
Утв.		Коток			Труба 426х36 ГОСТ 8732-78 / Д20 ГОСТ 8731-87	МУП СССР ГлавУПиКС ЮЖГИПРОШАХТ		КО

Формат А3

Инв. № подл. | Подпись и дата | Взам. инв. № | Инв. № дубл. | Подпись и дата

Формат	Зона	Позиц.	Обозначение	Наименование	Кол. на испол. 3К400-010 –	01	02	Примечание
А3		1	ФП400-001-03	Фланцы Ду400 с выступом				
				или впадиной стальные		1		137,0кг.
				приварные встык				
			-05	Фланцы Ду400				
				с выступом или впадиной				
				стальные приварные				
				встык			1	211,86кг.
А4		2	1К400-011	Кольцо	1	1	1	28,7 кг
А4		3	1К400-012 – 01	Фланец	1	1	1	132,0 кг
А3		4	3К400-011	Труба	1			365,0 кг
			-01	Труба		1		367,0 кг
			-02	Труба			1	354,0 кг

Изм.	Лист	№ документ.	Подпись	Дата	3К400-010	Лист 2

Формат А4

Инв. № подл. | Подпись и дата | Взам. инв. № | Инв. № дубл. | Подпись и дата

Формат	Зона	Позиц.	Обозначение	Наименование	Кол. на испол. 3К400-010- –	01	02	Примечание
				ДОКУМЕНТАЦИЯ				
А2			3К400-010 СБ	Сборочный чертеж	Х	Х	Х	
				ДЕТАЛИ				
А3		1	ФП400-001-01	Фланцы Ду400 с				
				выступом или впадиной				
				стальные приварные				
				встык	1			105,0кг.

Литер | Шифр

10392/7

Изм.	Лист	№ документ.	Подпись	Дата	3К400-010	Литера	Лист 1	Листов 2
Разработ.		Проскурнина			ПАТРУБОК			
Проверил		Гительзон				МУП СССР ГлавУПиКС ЮЖГИПРОШАХТ		КО
Руководит.		Коток						
Н.контр.		Гительзон						
Утвердил		Бердичевский						

Формат А4

Инв. № подл. | Подпись и дата | Взам. инв. № | Инв. № дубл. | Подпись и дата

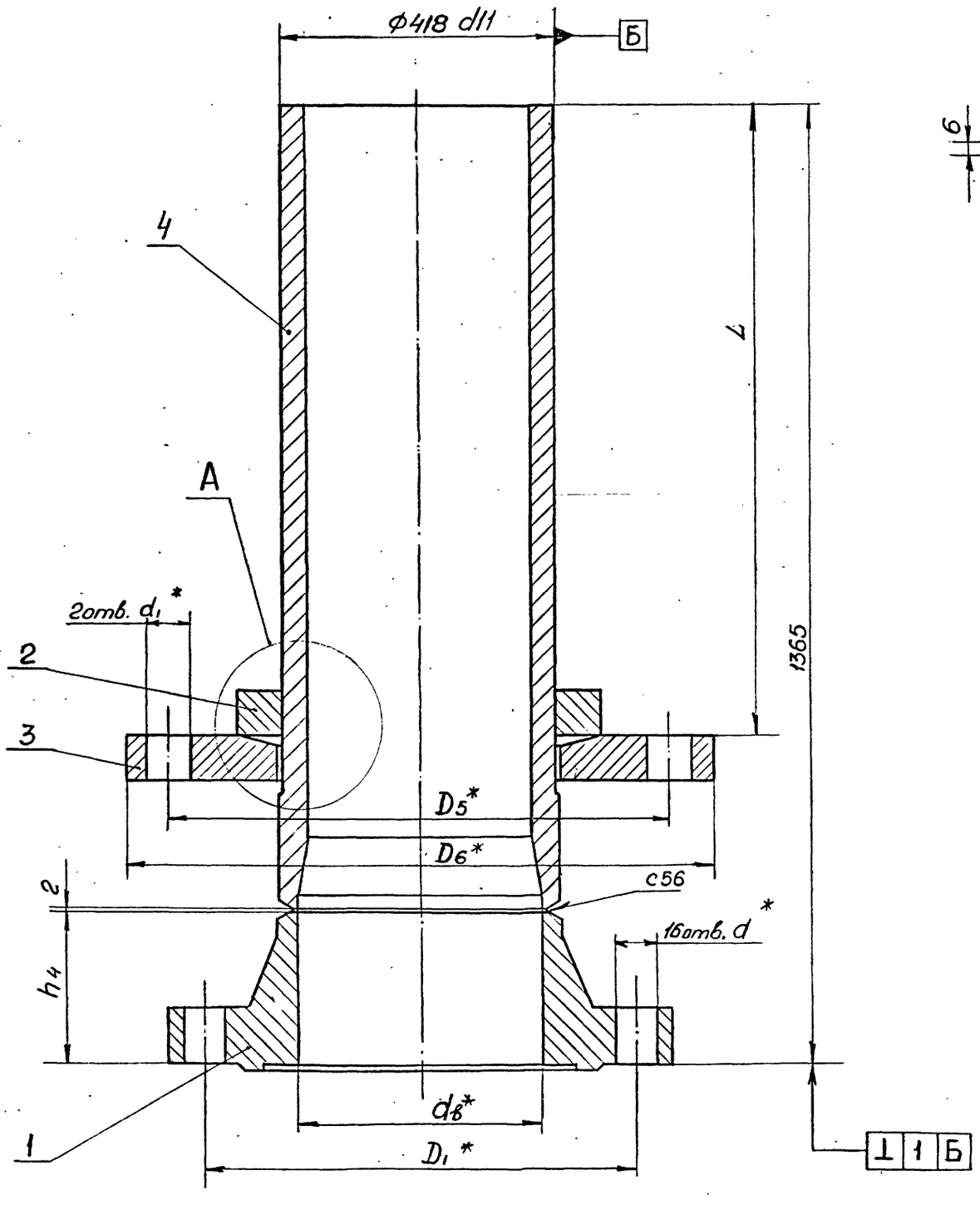

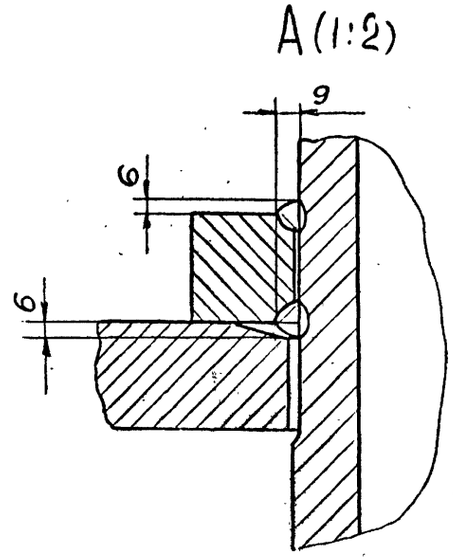

Обозначение	Размеры, мм								Масса, кг
	D_1	D_5	D_6	$d_в$	d	d_1	h_4	L	
3 К400 - 010	585	655	740	398	39	46	135	960	640,0
-01	585	655	740	386	45	46	155	960	674,0
-02	620	695	790	376	52	52	200	1000	736,0

1. Сварные швы выполнить по ГОСТ 16037-80.
2. Сварку произвести электродами типа Э42А ГОСТ 9467-85.
3. Предельные отклонения размеров, не ограниченных допусками: $\pm\frac{IT14}{2}$.
4.* Размеры для справок.

10392/7

ИЗМ.	ЛИСТ	№ ДОКУМ.	ПОДПИСЬ	ДАТА	ЗК400 -010 СБ			
РАЗРАБ.		Проскурнина			ПАТРУБОК	ЛИТ	МАССА	МАСШТАБ
ПРОВ.		Гительзон					см. табл.	1:5
РУКОВ.		Коток				ЛИСТ	ЛИСТОВ 1	
Н.КОНТР.		Гительзон				МУП СССР ГлавУПиКС ЮЖГИПРОШАХТ		КО
УТВ.		Бердичевский						

ФОРМАТ А 2

Инв.№подл. | Подп. и дата | Взам.инв.№ | Инв.№дубл. | Подпись и дата

серия 7.401-2 Выпуск 7

3 К400 - 020 СБ

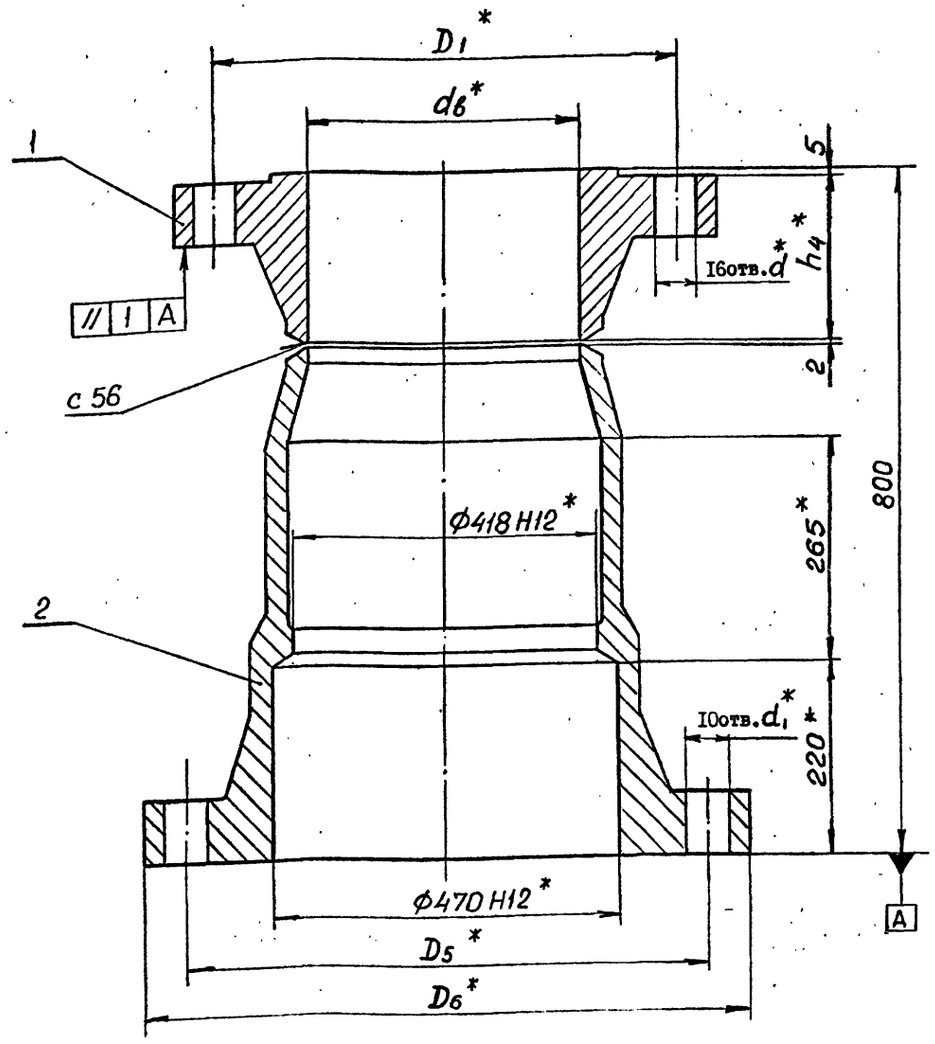

Обозначение	Размеры, мм							Масса, кг
	D1	D5	D6	dв	d	d1	h4	
3 К400- 020	585	655	740	398	39	46	I35	434,0
-0I				386	45		I55	475,0
-02	620	695	790	376	52	52	200	602,0

I. Сварные швы выполнить по ГОСТ I6037-80.
2. Сварку произвести электродами типа Э42А ГОСТ 9467-75.
3. Предельные отклонения размеров, не ограниченных допусками: $\pm \frac{IT14}{2}$.
4. * Размеры для справок.

Изм.	Лист	№ докум.	Подпись	Дата
Разраб.		Проскурнина		
Пров.		Гительзон		
Руков.		Коток		
Н.контр.		Гительзон		
Утв.		Бердичевский		

3К400 - 020СБ

КОРПУС

Лит	Масса	Масштаб
	см. табл.	I:5
Лист	Листов	I

МУП СССР ГлавУПпКС ЮЖГИПРОШАХТ КО

ФОРМАТ А3

Инв. № подл. | Подпись и дата | Взам. инв. № | Инв. № дубл. | Подпись и дата

Формат	Зона	Позиц.	Обозначение	Наименование	Кол. на испол. 3К400-020-			Примечание
					-	0I	02	
А3		I	ФП400-00I-02	Фланцы Ду400				
				с выступом или впадиной				
				стальные приварные				
				встык		I		151,0кг.
			-04	Фланцы Ду400				
				с выступом или впадиной				
				стальные приварные				
				встык			I	216,44кг.
А2		2	3К400-02I	Корпус	I			322,0 кг
			-0I	Корпус		I		317,0 кг
			-02	Корпус			I	379,0 кг

Изм.	Лист	№ документ.	Подпись	Дата

3К400-020

Лист 2

ФОРМАТ А4

Инв. № подл. | Подпись и дата | Взам. инв. № | Инв. № дубл. | Подпись и дата

Формат	Зона	Позиц.	Обозначение	Наименование	Кол. на испол. 3К400-020-			Примечание
					-	0I	0Б	
				ДОКУМЕНТАЦИЯ				
А2			3К400-020 СБ	Сборочный чертеж	X	X	X	
				ДЕТАЛИ				
А3		I	ФП400-00I	Фланцы Ду400				
				с выступом или впадиной				
				стальные приварные				
				встык	I			105,5 кг.

Литера

Шифр 10392/7

Изм.	Лист	№ документ	Подпись	Дата
Разработал		Проскурнина		
Проверил		Гительзон		
Руководил		Коток		
Н.контр.		Гительзон		
Утвердил		Бердичевский		

3К400-020

КОРПУС

Литера	Лист	Листов
	1	2

МУП СССР ГлавУПпКС ЮЖГИПРОШАХТ КО

ФОРМАТ А4

Рис.I

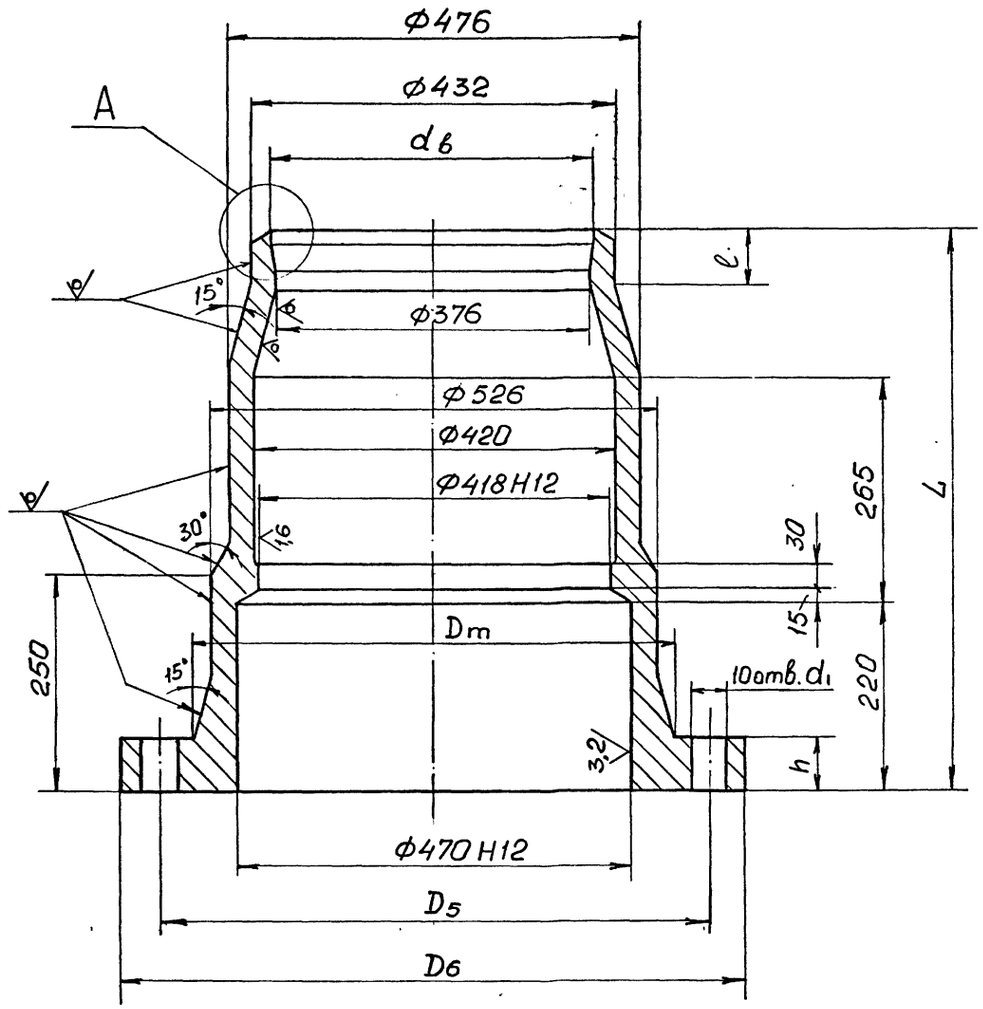

A(1:2)

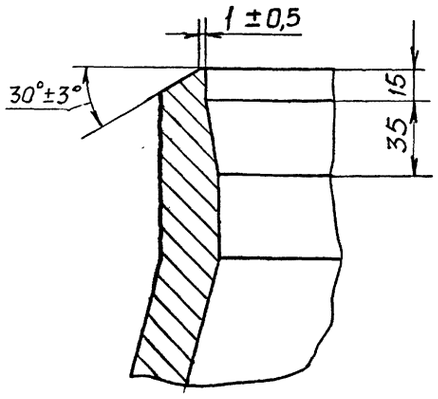

Обозначение	Рис.	Размеры, мм								Масса, кг
		D_5	$D_в$	D_m	$d_в$	d_1	h	ℓ	L	
3 К400 - 02I	I	655	740	570	398	46	60	85	658	322,0
-0I					386			65	638	317,0
-02	2	695	790	600	—	52	72	27	593	379,0

Рис.2

Остальное см. рис.I

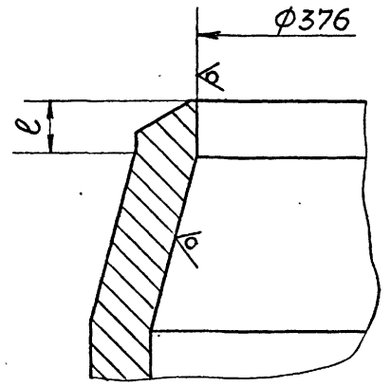

I. Предельные отклонения размеров отливки по III классу точности ГОСТ 26645-85.
2. Формовочные уклоны по ГОСТ 3212-80.
3. Литейные радиусы — 8мм.
4. Технические условия на отливки стальные по ГОСТ 977-88.
5. Предельные отклонения размеров не оговоренные допусками: h I4; H I4; $\pm \frac{IT14}{2}$.
6. Смещение осей отверстий ∅46 от номинального расположения не более I,6мм; **отверстий ∅ 52 - не более 2,0 мм.**
7. На необработанных и обработанных поверхностях корпуса допускаются отдельные вмятины, забоины, раковины, шлаковые включения и другие дефекты, не влияющие на прочность и герметичность.

10392/7

					3К400-02I		
Изм.	Лист	№ докум.	Подпись	Дата	Корпус	Лит	Масса / Масштаб
Разраб.		Проскурнина					См. табл. / I:5
Пров.		Гительзон				Лист	Листов I
Н.контр.		Гительзон					
Утв.		Коток			Сталь35Л-II ГОСТ 977-88	МУП СССР ГлавУПиКС ЮжГИПРОШАХТ	КО

Формат А2

Инв.№ подл. | Подп. и дата | Взам.инв.№ | Инв.№ дубл. | Подпись и дата

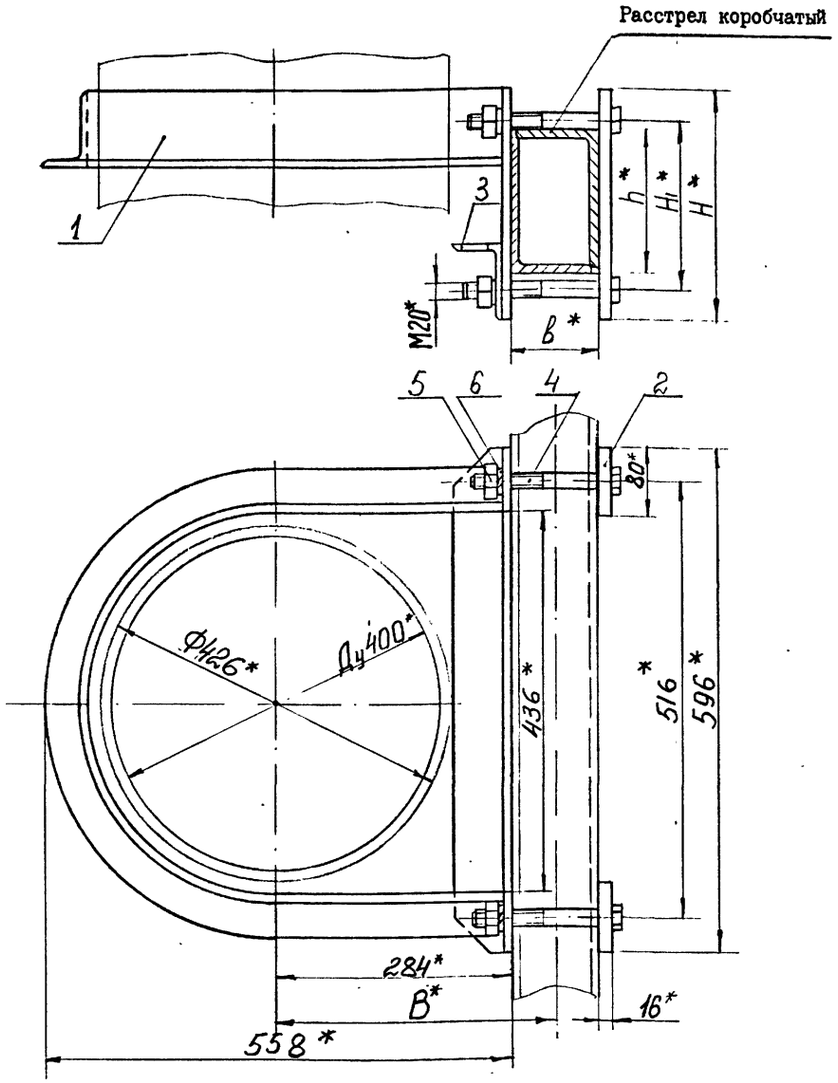

Обозначение	Шифр	Сечение расстрела	Размеры, мм					Масса кг
			b	B	h	H_1	H	
ХРК400-000	ХРК400-I	I70xI04	I04	336	I70	200	270	26,9
-0I	ХРК400-2	2I2xI30	I30	349	2I2	245	3I5	28,7

I. Общие технические условия на изготовление по ОСТ I2.44.I07-79.

2. Предельные отклонения размеров: $\pm \frac{IT16}{2}$.

3. * Размеры для справок.

Изм.	Лист	№ докум.	Подпись	Дата	ХРК 400-000 СБ			
Разраб.		Островская			Хомут ХРК 400	Лит	Масса	Масштаб
Пров.		Гительзон					См. табл.	-
Руков.		Коток				Лист	Листов I	
Н.контр.		Гительзон			МУП ГлавУПпКС СССР ЮЖГИПРОШАХТ			КО
Утв.		Бердичевский						

Формат А3

Инв.№ подл. | Подпись и дата | Взам.инв.№ | Инв.№ дубл. | Подпись и дата

Формат	Зона	Позиц.	Обозначение	Наименование	Кол. на испол. ХРК 400-000- –	Кол. на испол. ХРК 400-000- 0I	Примечание
				Детали			
А3		2	ХРК 400-00I-06	Планка	2		2,6 кг
			-07	Планка		2	3,06 кг
А4		3	ХРК 400-002	Уголок	I	I	5,II кг
				Стандартные изделия			
		4		Болт М20хI70.66.0I9 ГОСТ 7796-70	4		0,466 кг
				Болт М20хI90.66.0I9 ГОСТ 7796-70		4	0,5I5кг
		5		Гайка М20.8.0I9 ГОСТ 59I5-70	4	4	0,063 кг
		6		Шайба 20.65Г.0I9 ГОСТ 6402-70	4	4	0,0I6 кг

Изм.	Лист	№ документ.	Подпись	Дата	ХРК 400-000	Лист 2

Формат А4

Инв.№ подл. | Подпись и дата | Взам. инв.№ | Инв. № дубл. | Подпись и дата

Формат	Зона	Позиц.	Обозначение	Наименование	Кол. на испол. ХРК 400-000- –	Кол. на испол. ХРК 400-000- 0I	Примечание
				Документация			
А3			ХРК 400-000 СБ	Сборочный чертеж	х	х	
				Сборочные единицы			
А4		I	ХРК 400-0I0	Скоба	I		I4,44 кг.
			-0I	Скоба		I	I5,02 кг

Литера | Шифр: ХРК400-I; ХРК400-2

10292/7

Изм.	Лист	№ документ.	Подпись	Дата	ХРК 400-000			
Разработ.		Гительзон			Хомут ХРК 400	Литера	Лист I	Листов 2
Проверил		Коняева						
Руководит.		Коток				МУП ГлавУПпКС СССР ЮЖГИПРОШАХТ		КО
Н.контр.		Коняева						
Утвердил		Бердичевский						

Формат А4

Инв.№ подл. | Подпись и дата | Взам.инв.№ | Инв.№ дубл. | Подпись и дата

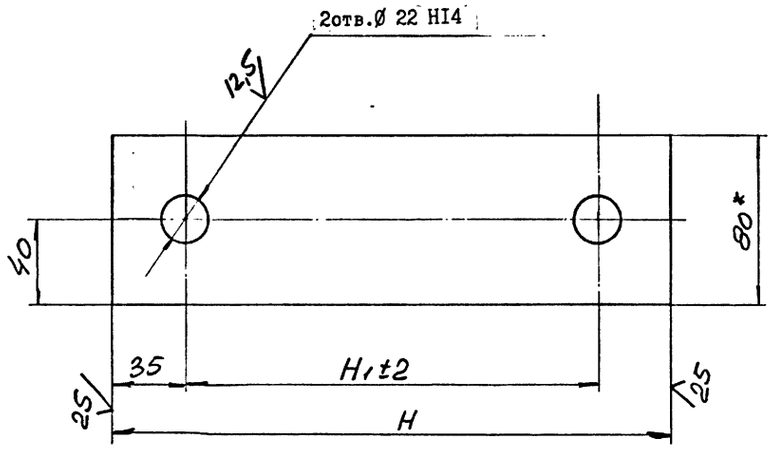

Обозначение	Размеры, мм		Материалы	Масса, кг
	H	H_1		
ХРК 400-001	270	200	Полоса $\frac{10Х80\ ГОСТ\ 103-76}{ВСт3кп2\ ГОСТ\ 535-88}$	1,63
-01	315	245		1,92
-02	340	270		2,07
-03	370	300		2,26
-04	460	390		2,45
-05	400	330		2,82
-06	270	200	Полоса $\frac{16Х80\ ГОСТ\ 103-76}{ВСт3кп2\ ГОСТ\ 535-88}$	2,6
-07	315	245		3,06
-08	340	270		3,32
-09	370	300		3,62
-10	460	390		4,52
-11	400	330		3,92

1. Неуказанные предельные отклонения размеров: $\pm \frac{IT16}{2}$.
2. Покрытие: грунтовка ХС-068 ТУ 6-10-820-75 красно-коричневая в один слой; эмаль ХВ-785 ГОСТ 7313-75 черная УI.В5 в три слоя, кроме исполнений 001...-05
3. * Размеры для справок.

10392/7

				ХРК 400-001		
ИЗМ.	ЛИСТ	№ ДОКУМ.	ПОДПИСЬ	ДАТА	Планка	ЛИТ / МАССА / МАСШТАБ: См. табл. / -
РАЗРАБ.	Гительзон					ЛИСТ / ЛИСТОВ 1
ПРОВ.	Коняева					
РУКОВ.	Коток					
Н.КОНТР.	Коняева				См. таблицу	МУП СССР ГлавУПиКС ЮЖГИПРОШАХТ КО
УТВ.	Бердичевский					

ФОРМАТ А3

ИНВ. № ПОДЛ. | ПОДПИСЬ И ДАТА | ВЗАМ. ИНВ. № | ИНВ. № ДУБЛ. | ПОДПИСЬ И ДАТА

ХРК400-001

серия 7.401-2 Выпуск 7

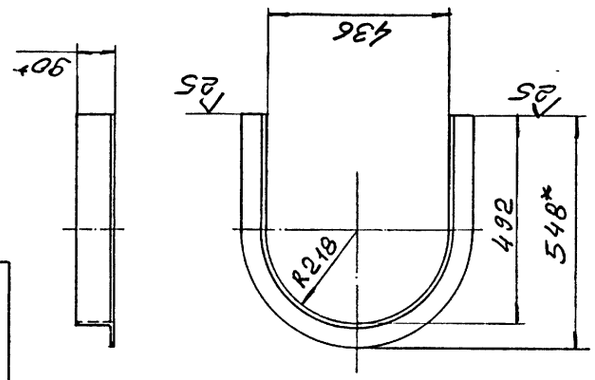

1. Предельные отклонения размеров: $\pm \frac{IT16}{2}$.
2. * Размеры для справок.

				ХРК 400-011		
ИЗМ.	ЛИСТ	№ ДОКУМ.	ПОДПИСЬ	ДАТА	Уголок	ЛИТ / МАССА / МАСШТАБ: 11,18 / 1:10
РАЗРАБ.	Гительзон					ЛИСТ / ЛИСТОВ 1
ПРОВ.	Коняева					
РУКОВ.	Коток					
Н.КОНТР.	Коняева				Уголок 90х56х8-В ГОСТ8510-86 / ВСт3кп2 ГОСТ535-88	МУП СССР ГлавУПиКС ЮЖГИПРОШАХТ КО
УТВ.	Бердичевский					

ФОРМАТ А4

ИНВ. № ПОДЛ. | ПОДПИСЬ И ДАТА | ВЗАМ. ИНВ. № | ИНВ. № ДУБЛ. | ПОДПИСЬ И ДАТА

ХРК 400-002

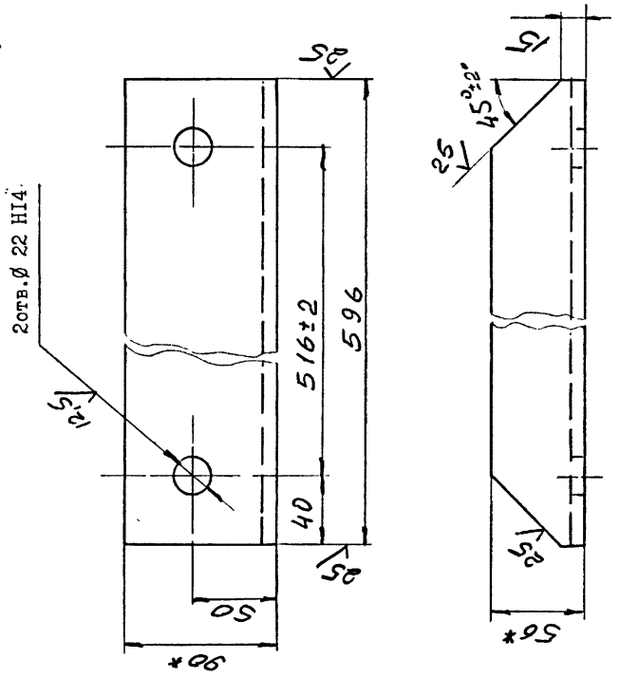

1. Неуказанные предельные отклонения размеров: $\pm \frac{IT16}{2}$.
2. Покрытие: грунтовка ХС-068 ТУ6-10-820-75 красно-коричневая в один слой; эмаль ХВ-785 ГОСТ 7313-75 черная УI.В5 в три слоя.
3. * Размеры для справок.

				ХРК 400-002		
ИЗМ.	ЛИСТ	№ ДОКУМ.	ПОДПИСЬ	ДАТА	Уголок	ЛИТ / МАССА / МАСШТАБ: 5,11 / 1:2,5
РАЗРАБ.	Гительзон					ЛИСТ / ЛИСТОВ 1
ПРОВ.	Коняева					
РУКОВ.	Коток					
Н.КОНТР.	Коняева				Уголок 90х56х8-В ГОСТ8510-86 / ВСт3кп2 ГОСТ535-88	МУП СССР ГлавУПиКС ЮЖГИПРОШАХТ КО
УТВ.	Бердичевский					

ФОРМАТ А4

ИНВ. № ПОДЛ. | ПОДПИСЬ И ДАТА | ВЗАМ. ИНВ. № | ИНВ. № ДУБЛ. | ПОДПИСЬ И ДАТА

серия 7.401-2 Выпуск 7

ХРК 400-010 СБ

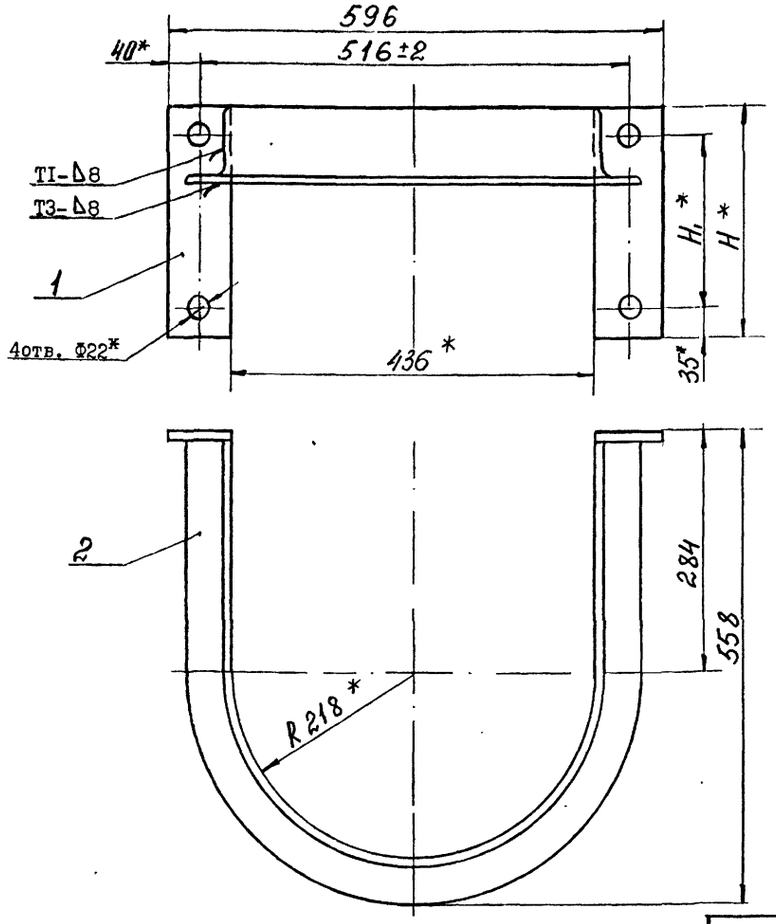

Обозначение	Размеры, мм		Масса кг
	H_1	H	
ХРК400-010	200	270	14,44
-01	245	315	15,02
-02	270	340	15,32
-03	300	370	15,7
-04	390	460	16,82
-05	330	400	16,08

1. Сварные швы выполнить по ГОСТ 5264-80.
2. Сварку произвести электродами типа Э42 ГОСТ 9467-75.
3. Неуказанные предельные отклонения размеров: $\pm\frac{IT16}{2}$.
4. Покрытие: грунтовка ХС-068 ТУ6-10-820-75 красно-коричневая в один слой; эмаль ХВ-785 ГОСТ 7313-75 черная УI.В5 в три слоя.
5. * Размеры для справок.

ИНВ. № ПОДЛ.	ПОДПИСЬ И ДАТА	ВЗАМ. ИНВ. №	ИНВ. № ДУБЛ.	ПОДПИСЬ И ДАТА

ИЗМ.	ЛИСТ	№ ДОКУМ.	ПОДПИСЬ	ДАТА
РАЗРАБ.		Островская		
ПРОВ.		Гительзон		
РУКОВ.		Коток		
Н.КОНТР.		Гительзон		
УТВ.		Бердичевский		

ХРК 400-010 СБ

Скоба

ЛИТ	МАССА	МАСШТАБ
	См. табл.	-

ЛИСТ | ЛИСТОВ I

МУП СССР ГлавУПиКС ЮЖГИПРОШАХТ КО

ФОРМАТ А3

ХРК 400-001

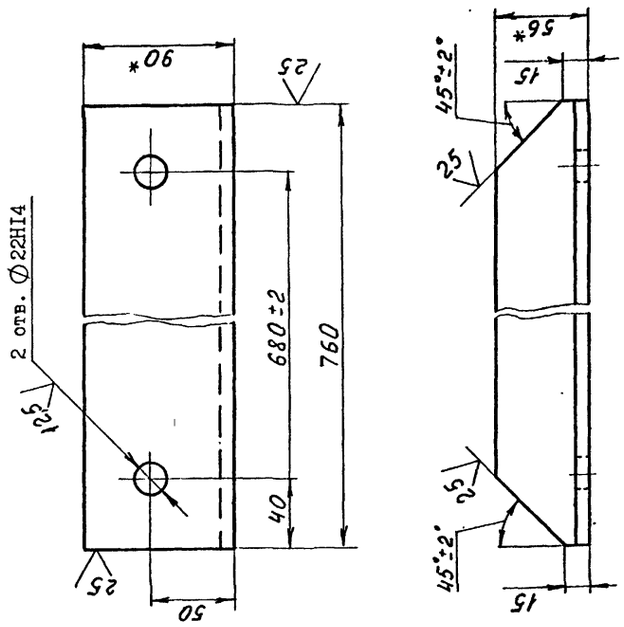

1. Неуказанные предельные отклонения размеров: $\pm\frac{IT16}{2}$, j_s16.
2. Покрытие: грунтовка ХС-068 ТУ6-10-820-75 красно-коричневая в два слоя; эмаль ХВ-785 ГОСТ 7313-75 черная УI.В5, в три слоя.
3. *Размеры для справок.

10392/7

ХРК 400-001

УГОЛОК

ЛИТ	МАССА	МАСШТАБ
	6,65	1:2,5

ЛИСТ | ЛИСТОВ I

МУП СССР ГлавУПиКС ЮЖГИПРОШАХТ КО

Уголок 90х56х8-ВГОСТ8510-86 / ВСт3кп2 ГОСТ 535-88

ФОРМАТ А4

ИЗМ.	ЛИСТ	№ ДОКУМ.	ПОДПИСЬ	ДАТА
РАЗРАБ.		Остроушко		
ПРОВ.		Гительзон		
РУКОВ.		Коток		
Н.КОНТР.		Гительзон		
УТВ.		Бердичевский		

ИНВ. № ПОДЛ.	ПОДПИСЬ И ДАТА	ВЗАМ. ИНВ. №	ИНВ. № ДУБЛ.	ПОДПИСЬ И ДАТА

Инв. № подл.	Подпись и дата	Взам. инв. №	Инв. № дубл.	Подпись и дата

Формат	Зона	Позиц.	Обозначение	Наименование	Кол. на исполн. ХРК 400-010										Примечание
					-	01	02	03	04	05					
				Документация											
А3			ХРК 400-010СБ	Сборочный чертеж	х	х	х	х	х	х					
				Детали											
А3		1	ХРК 400-001	Планка	2										1,63 кг
			- 01	Планка		2									1,92 кг
			- 02	Планка			2								2,07 кг
			- 03	Планка				2							2,26 кг
			- 04	Планка					2						2,82 кг
			- 05	Планка						2					2,45 кг
АЧ		2	ХРК 400-011	Уголок	1	1	1	1	1	1					11,18 кг

Литер

Шифр

ИЗМ.	ЛИСТ	№ документ.	Подпись	Дата
Разработ.		Гительзон		
Проверил		Коняева		
Руководил		Коток		
Н.контрол.		Коняева		
Утвердил		Бердичевский		

ХРК 400-010

Скоба

Литера	Лист	Листов
		1

МУП СССР ГлавУПиКС ЮЖГИПРОШАХТ КО

Формат А4

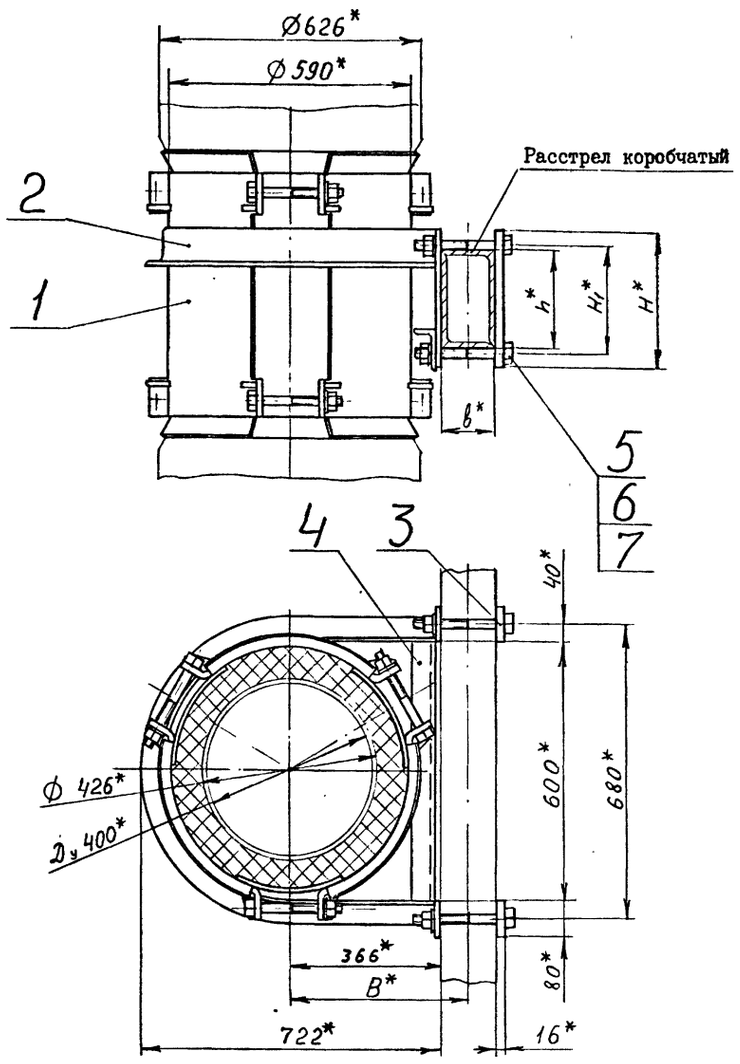

Обозначение	Шифр	Сечение расстрела, мм	Размеры, мм					Масса, кг
			в	В	h	H_1	Н	
ХРКК 400-000	ХРКК 400-I	I70xI04	I04	4I8	I70	200	270	II7,8
-0I	ХРКК 400-2	2I2xI30	I30	43I	2I2	245	3I5	II9,5

I. Общие технические условия на изготовление по ОСТ I2.44.I07-79.
2. *Размеры для справок.

Изм.	Лист	№ докум.	Подпись	Дата	ХРКК 400-000 СБ		
Разраб.	Остроушко				Хомут ХРКК 400	Лит.	Масса: См. табл. / Масштаб: -
Пров.	Гительзон					Лист	Листов I
Руков.	Коток					МУП СССР Гл. УПиКС Юргипрошахт	КО
Н.контр.	Гительзон						
Утв.	Бердичевский						

Формат А3

Инв. № подл.	Подпись и дата	Взамен инв. №	Инв. № дубл.	Подпись и дата

Формат	Зона	Позиц.	Обозначение	Наименование	Кол. на исполн. ХРКК 400-000-		Примечание
					-	0I	
				Детали			
А3		3	ХРК 400-00I-06	Планка	2		2,6кг
			-07	Планка		2	3,06кг
А4		4	ХРКК 400-00I	Уголок	I	I	6,65кг
				Стандартные изделия			
		5		Болт М20-8gxI70.66.0I9 ГОСТ 7796-70	4		0,466кг
				Болт М20-8gxI90.66.0I9 ГОСТ 7796-70		4	0,5I5кг
		6		Гайка М20-7Н.8.0I9 ГОСТ 59I5-70	4	4	0,063кг
		7		Шайба 20.65Г.0I9 ГОСТ 6402-70	4	4	0,0I3кг

Изм.	Лист	№ документ.	Подпись	Дата	ХРКК 400-000	Лист 2

Формат А4

Инв. № подл.	Подпись и дата	Взам. инв. №	Инв. № дубл.	Подпись и дата

Формат	Зона	Позиц.	Обозначение	Наименование	Кол. на исполн. ХРКК 400-000-		Примечание
					-	0I	
				Документация			
А3			ХРКК 400-000 СБ	Сборочный чертеж	X	X	
				Сборочные единицы			
А4		I	ХРКК 400-0I0	Хомут обжимной	I	I	85,4кг
А4		2	ХРКК 400-020	Скоба	I		I8,4кг
			-0I	Скоба		I	I8,98кг
				Литер			
				Шифр	ХРКК400-I	ХРКК400-2	

10392/7

Изм.	Лист	№ документ.	Подпись	Дата	ХРКК 400-000		
Разработ.	Остроушко				Хомут ХРКК 400	Литера	Лист I / Листов 2
Проверил	Гительзон					МУП СССР Гл. УПиКС Юргипрошахт	КО
Руководил	Коток						
Н.контрол.	Гительзон						
Утвердил	Бердичевский						

Формат А4

ИНВ. № ПОДЛ. | ПОДПИСЬ И ДАТА | ВЗАМ. ИНВ. № | ИНВ. № ДУБЛ. | ПОДПИСЬ И ДАТА

ИНВ. № ПОДЛ.	ПОДПИСЬ И ДАТА	ВЗАМ. ИНВ. №	ИНВ. № ДУБЛ.	ПОДПИСЬ И ДАТА

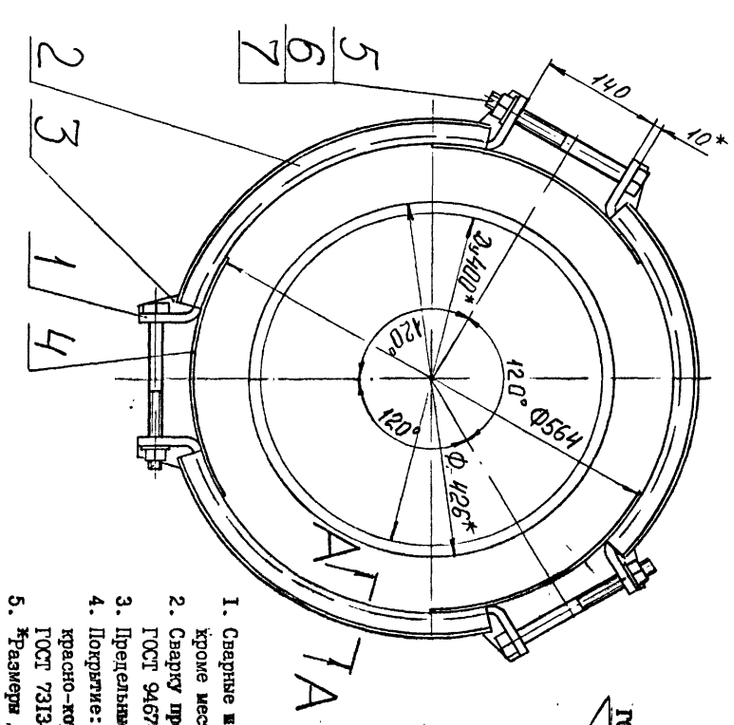

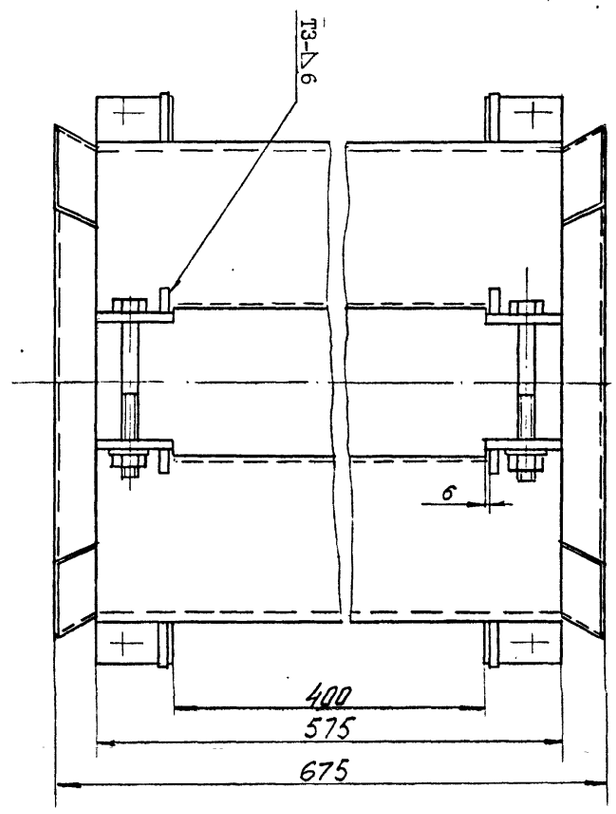

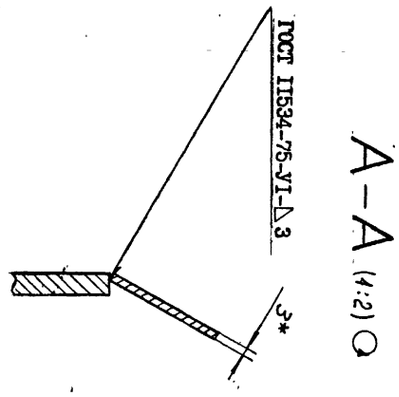

1. Сварные швы выполнять по ГОСТ 5264-80, кроме мест указанных особо.
2. Сварку произвести электродами типа Э 42А ГОСТ 9467-75
3. Предельные отклонения размеров ± $\frac{IT16}{2}$.
4. Покрытие: грунтовка ХС-068 ТУ6-10-820-75 красно-коричневая в два слоя; эмаль ХВ-785 ГОСТ 7313-75 черная УI.В5, в три слоя.
5. *Размеры для справок.

ИЗМ.	ЛИСТ	№ ДОКУМ.	ПОДПИСЬ	ДАТА
РАЗРАБ.	Остроушко			
ПРОВ.	Гительзон			
РУКОВ.	Коток			
Н.КОНТР.	Гительзон			
УТВ.	Бердичевский			

ХРКК 400-010 СБ

ХОМУТ ОБЖИМНОЙ

ЛИТ	МАССА	МАСШТАБ
	85,4	1:5
ЛИСТ	ЛИСТОВ	

МУП СССР ГлавУПиКС ЮЖГИПРОШАХТ КО

ФОРМАТ А3

ХРКК 400-010 СБ

ФОРМАТ	ЗОНА	ПОЗИЦИЯ	ОБОЗНАЧЕНИЕ	НАИМЕНОВАНИЕ	КОЛ.	ПРИМЕЧ.
				Документация		
А3			ХРКК400-010СБ	Сборочный чертеж		
				Детали		
А3		1	ХРКК 400-011	Лист	3	21,1кг
А4		2	ХРКК 400-012	Лист	6	0,6кг
А4		3	ХРКК 400-013	Ребро	12	0,16кг
А4		4	ХРКК 400-014	Лист	3	4,04кг
				Стандартные изделия		
		5		Болт М20-8gx200.66.019		
				ГОСТ 7796-70	6	0,54кг
		6		Гайка М20-7Н.8.019		
				ГОСТ 5915-70	6	0,063кг
		7		Шайба 20.04.019		
				ГОСТ 11371-78	6	0,016кг

ИЗМ.	ЛИСТ	№ ДОКУМЕНТА	ПОДПИСЬ	ДАТА
РАЗРАБОТАЛ	Остроушко			
ПРОВЕРИЛ	Гительзон			
РУКОВОДИЛ	Коток			
Н.КОНТР.	Гительзон			
УТВЕРДИЛ	Бердичевский			

ХРКК 400-010

ХОМУТ ОБЖИМНОЙ

ЛИТ	ЛИСТ	ЛИСТОВ
		1

МУП СССР ГлавУПиКС ЮЖГИПРОШАХТ КО

ФОРМАТ А4

ХРКК 400-012

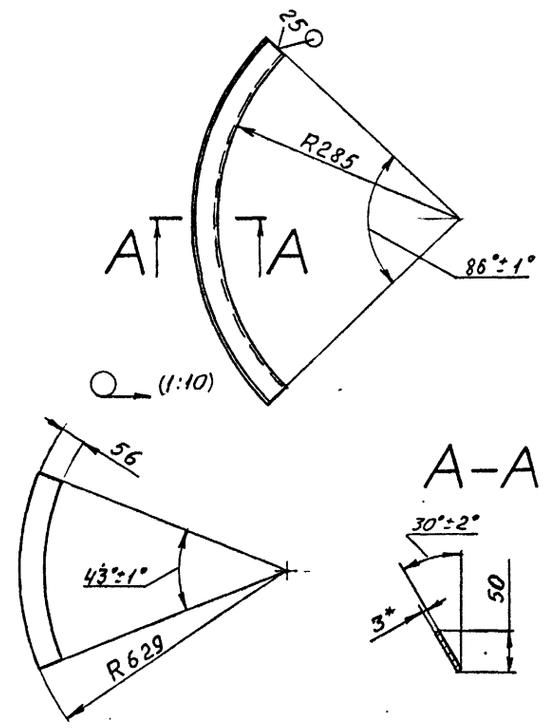

1. Предельные отклонения размеров: ± $\frac{IT16}{2}$, j, 16.
2. *Размер для справок.

10392/7

ИЗМ.	ЛИСТ	№ ДОКУМ.	ПОДПИСЬ	ДАТА
РАЗРАБ.	Остроушко			
ПРОВ.	Гительзон			
РУКОВ.	Коток			
Н.КОНТР.	Гительзон			
УТВ.	Бердичевский			

ХРКК 400-012

ЛИСТ

ЛИТ	МАССА	МАСШТАБ
	0,6	1:5
ЛИСТ	ЛИСТОВ	1

Лист Б-3 ГОСТ 19903-74 ВСт3кп2 ГОСТ 16523-70

МУП СССР ГлавУПиКС ЮЖГИПРОШАХТ КО

ФОРМАТ А4

Инв.№ подл.	Подпись и дата	Взам.инв.№	Инв.№ дубл.	Подпись и дата

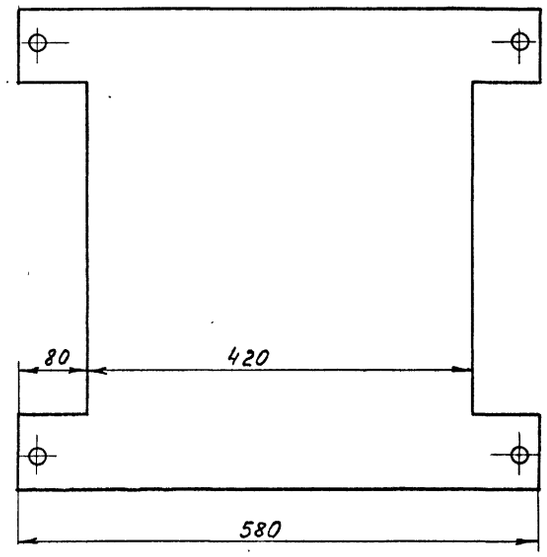

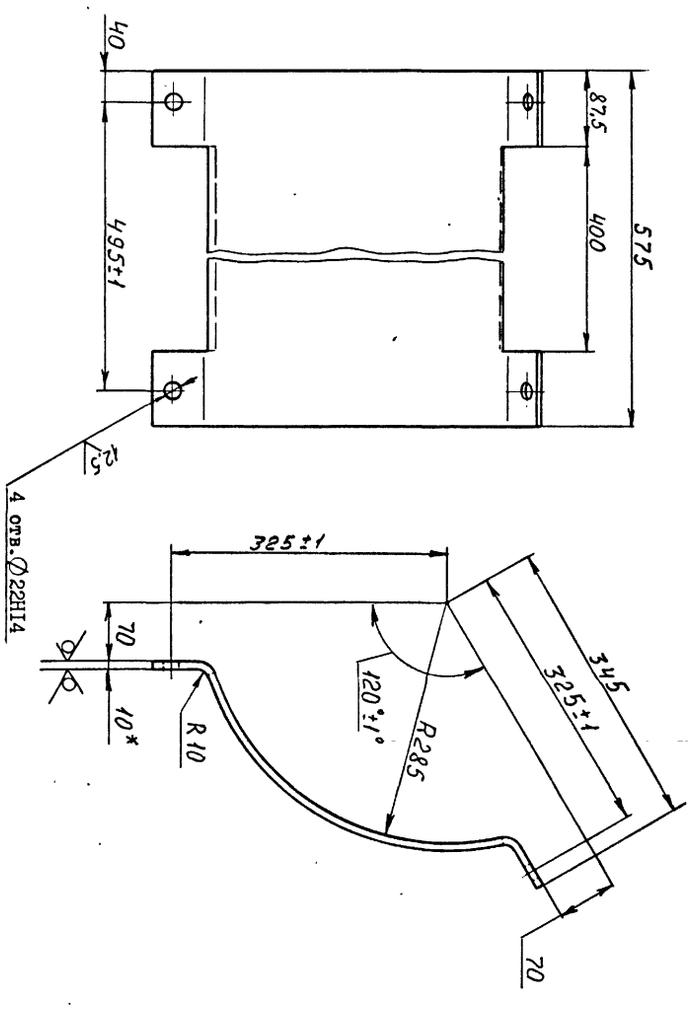

1. Неуказанные предельные отклонения размеров: ± IT16/2, js16.
2. *Размер для справок.

Изм.	Лист	№ докум.	Подпись	Дата
Разраб.		Остроушко		
Пров.		Гительзон		
Руков.		Коток		
Н.контр.		Гительзон		
Утв.		Бердичевский		

ХРКК 400-011

Лит	Масса	Масштаб
	21,1	1:5

Лист | Листов 1

Лист Б-10 ГОСТ 19903-74 ВСт3кп2 ГОСТ 14637-79

МУП ГлавУПиКС СССР ЮЖГИПРОШАХТ КО

Формат А3

ХРКК 400-011

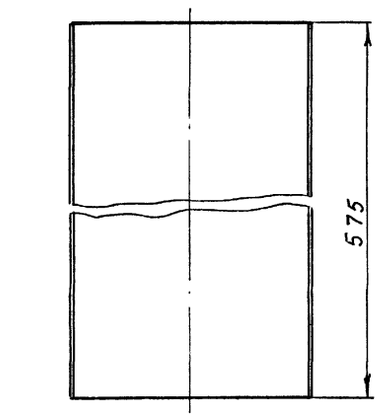

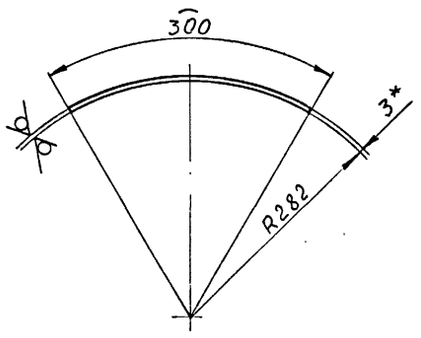

1. Предельные отклонения размеров: ± IT16/2, js16.
2. *Размер для справок.

Изм.	Лист	№ докум.	Подпись	Дата
Разраб.		Остроушко		
Пров.		Гительзон		
Руков.		Коток		
Н.контр.		Гительзон		
Утв.		Бердичевский		

ХРКК 400-014

Лит	Масса	Масштаб
	4,04	1:5

Лист | Листов 1

Лист Б-3 ГОСТ 19903-74 ВСт3сп3 ГОСТ 16523-70

МУП ГлавУПиКС СССР ЮЖГИПРОШАХТ КО

Формат А4

ХРКК 400-013

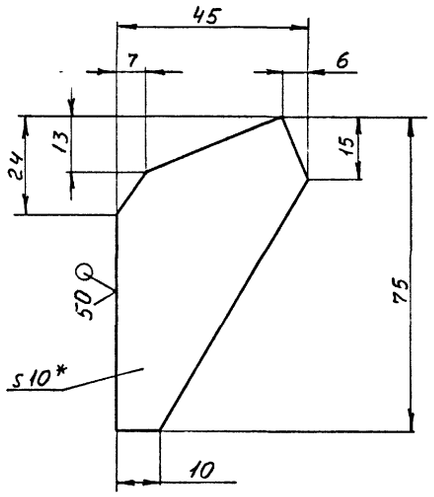

1. Предельные отклонения размеров: ± IT16/2, js16.
2. *Размер для справок.

10392/7

Изм.	Лист	№ докум.	Подпись	Дата
Разраб.		Остроушко		
Пров.		Гительзон		
Руков.		Коток		
Н.контр.		Гительзон		
Утв.		Бердичевский		

ХРКК 400-013

Лит	Масса	Масштаб
	0,16	1:1

Лист | Листов 1

Лист Б-10 ГОСТ 19903-74 ВСт3кп2 ГОСТ 14637-79

МУП ГлавУПиКС СССР ЮЖГИПРОШАХТ КО

Формат А4

ХРКК 400-020 СБ

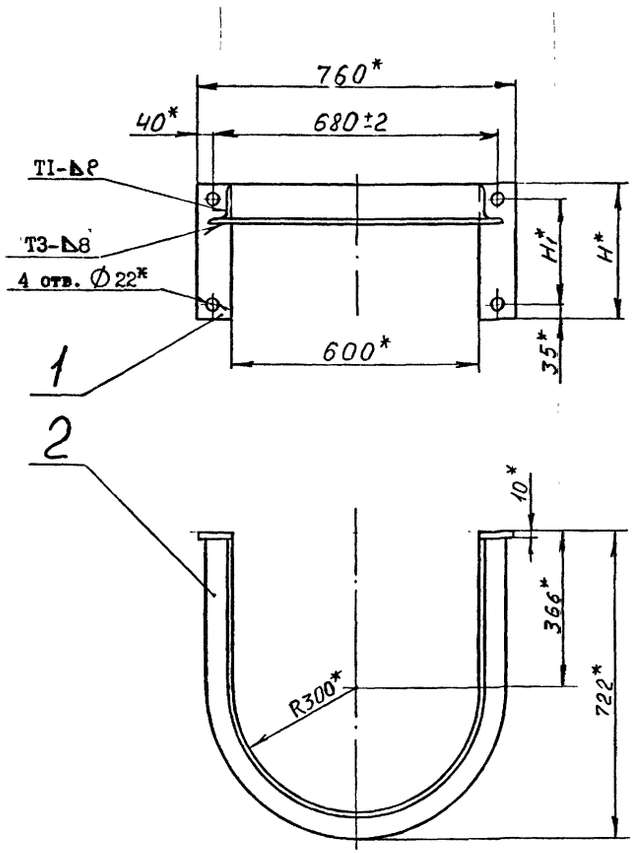

Обозначение	Размеры, мм		Масса,
	H_1	H	кг
ХРКК 400-020	200	270	18,4
-01	245	315	18,98
-02	270	340	19,28
-03	300	370	19,66
-04	390	460	20,78
-05	330	400	20,04

1. Сварные швы выполнить по ГОСТ 5264-80.
2. Сварку произвести электродами типа Э 42А ГОСТ 9467-75.
3. Покрытие: грунтовка ХС-068 ТУ6-10-820-75 красно-коричневая в два слоя; эмаль ХВ-785 ГОСТ 7313-75 черная У1.В5, в три слоя.
4. *Размеры для справок.

Изм.	Лист	№ докум.	Подпись	Дата	ХРКК 400-020 СБ			
Разраб.		Остроушко			СКОБА	Лит	Масса	Масштаб
Пров.		Гительзон					См. табл.	-
Руков.		Коток				Лист	Листов 1	
Н.контр.		Гительзон				МУП ГлавУПпКС СССР ЮЖГИПРОШАХТ		КО
Утв.		Бердичевский						

Формат А3

ХРКК 400-021

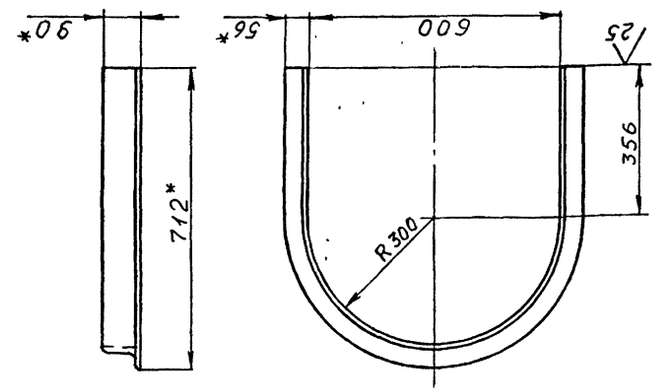

1. Предельные отклонения размеров: ± IT16/2, Js 16.
2. *Размеры для справок.

Изм.	Лист	№ докум.	Подпись	Дата	ХРКК 400-021			
Разраб.		Остроушко			УГОЛОК	Лит	Масса	Масштаб
Пров.		Гительзон					15,0	1:10
Руков.		Коток				Лист	Листов 1	
Н.контр.		Гительзон				МУП ГлавУПпКС СССР ЮЖГИПРОШАХТ		КО
Утв.		Бердичевский						

Уголок 90х56х8-В ГОСТ 8510-86 / ВСт3кп2 ГОСТ 535-88

Формат А4

Инв. № подл. | Подпись и дата | Взам. инв. № | Инв. № дубл. | Подпись и дата

Формат	Зона	Позиц.	Обозначение	Наименование	Кол. на испол. ХРКК 400-020- –	01	02	03	04	05					Примечание
				Документация											
А3			ХРКК 400-020СБ	Сборочный чертеж	Х	Х	Х	Х	Х	Х					
				Детали											
А3		1	ХРК 400-001	Планка	2										1,63 кг
			- 01	Планка		2									1,92 кг
			- 02	Планка			2								2,07 кг
			- 03	Планка				2							2,26 кг
			- 04	Планка					2						2,82 кг
			- 05	Планка						2					2,45 кг
А4		2	ХРКК400-021	Уголок	1	1	1	1	1	1					15,0 кг

Литер | Шифр

10392/7

Изм.	Лист	№ документа	Подпись	Дата	ХРКК 400-020			
Разработ.		Остроушко			СКОБА	Литера	Лист	Листов 1
Проверил		Гительзон				МУП ГлавУПпКС СССР ЮЖГИПРОШАХТ		КО
Руководил		Коток						
Н.контроль		Гительзон						
Утвердил		Бердичевский						

Формат А4

Инв. № подл. | Подпись и дата | Взам. инв. № | Инв. № дубл. | Подпись и дата

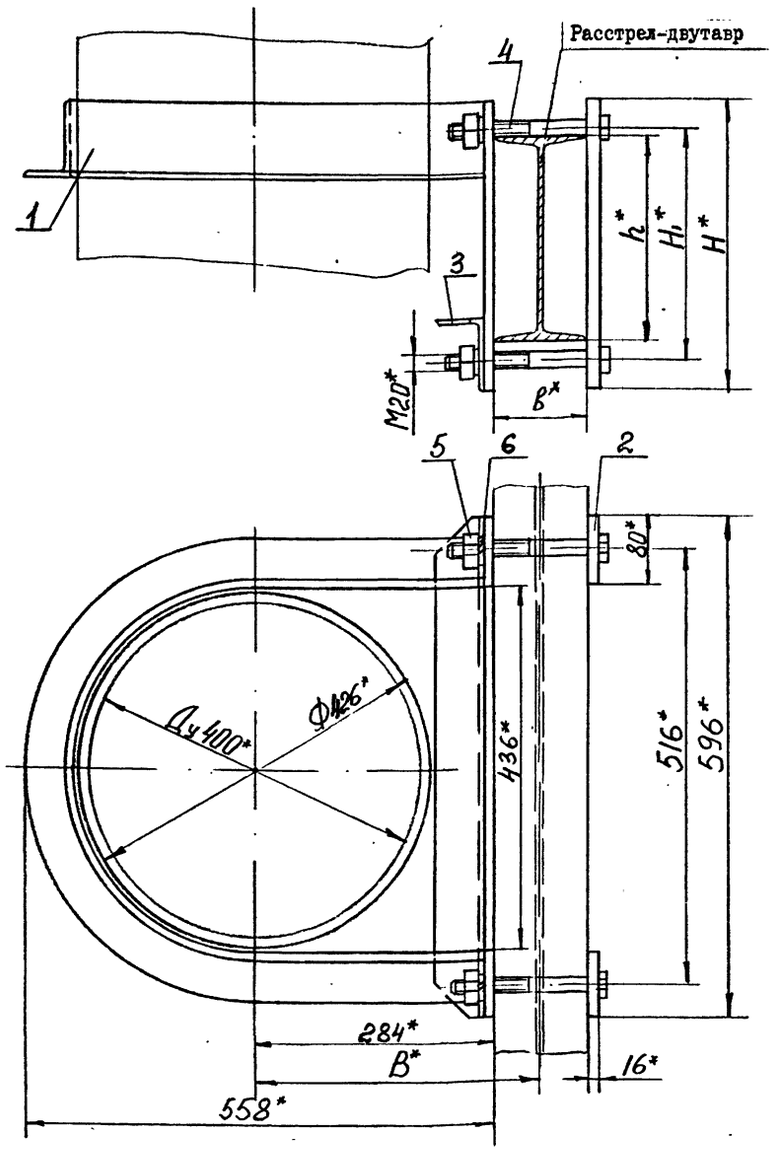

Обозначение	Шифр	Номер двутавра	Размеры, мм b	B	h	H_1	H	Масса кг
ХРД400-000	ХРД400-I	24М	II0	339	240	270	340	29,35
-0I	ХРД400-2	27Са	I24	346	270	300	370	30,43
-02	ХРД400-3	36С	I40	354	360	390	460	33,64
-03	ХРД400-4	30М	I30	349	300	330	400	3I,7

I. Общие технические условия на изготовление по ОСТ I2.44.I07-79.

2. Предельные отклонения размеров: $\pm \frac{IT16}{2}$.

3. * Размеры для справок.

Изм.	Лист	№ докум.	Подпись	Дата	ХРД 400-000 СБ			
Разраб.		Островская			Хомут ХРД 400	Лит	Масса	Масштаб
Пров.		Гительзон					См. табл.	-
Руков.		Коток				Лист	Листов I	
Н.контр.		Гительзон				МУП ГлавУПпКС ЮЖГИПРОШАХТ СССР		КО
Утв.		Бердичевский						

Формат А3

Инв. № подл. | Подпись и дата | Взам. инв. № | Инв. № дубл. | Подпись и дата

Формат	Зона	Позиц.	Обозначение	Наименование	Кол. на испол. ХРД 400-000- –	0I	02	03	Примечание
				Детали					
А3		2	ХРК 400-00I-08	Планка	2				3,32 кг
			-09	Планка		2			3,62 кг
			-I0	Планка			2		4,52 кг
			-II	Планка				2	3,92 кг
А4		3	ХРК 400-002	Уголок	I	I	I	I	5,II кг
				Стандартные изделия					
		4		Болт М20хI70.66.0I9					
				ГОСТ 7796-70	4				0,466кг
				Болт М20хI90.66.0I9					
				ГОСТ 7796-70		4		4	0,5I5 кг
				Болт М20х200.66.0I9					
				ГОСТ 7796-70			4		0,54 кг
		5		Гайка М20.8.0I9					
				ГОСТ 59I5-70	4	4	4	4	0,063 кг
		6		Шайба 20.65Г.0I9					
				ГОСТ 6402-70	4	4	4	4	0,0I6 кг

Изм.	Лист	№ докум.	Подпись	Дата	ХРД400-000	Лист 2

Формат А4

Инв. № подл. | Подпись и дата | Взам. инв. № | Инв. № дубл. | Подпись и дата

Формат	Зона	Позиц.	Обозначение	Наименование	Кол. на испол. ХРД400-000- –	0I	02	03	Примечание
				Документация					
А3			ХРД 400-000СБ	Сборочный чертеж	х	х	х	х	
				Сборочные единицы					
А4		I	ХРК 400-0I0-02	Скоба	I				I5,32 кг
			-03	Скоба		I			I5,7 кг
			-04	Скоба			I		I6,82 кг
			-05	Скоба				I	I6,08 кг

Литера	Шифр
	ХРД400-I
	ХРД400-2
	ХРД400-3
	ХРД400-4

10392/7

Изм.	Лист	№ документ.	Подпись	Дата	ХРД 400-000			
Разработ.		Гительзон			Хомут ХРД 400	Литера	Лист 1	Листов 2
Проверил		Коняева				МУП ГлавУПпКС ЮЖГИПРОШАХТ СССР		КО
Руководит.		Коток						
Н.контрол.		Коняева						
Утвердил		Бердичевский						

Формат А4

Инв. № подл. | Подпись и дата | Взам. инв. № | Инв. № дубл. | Подпись и дата

Серия 7.401-2 Выпуск 7

ХРДК 400-000 СБ

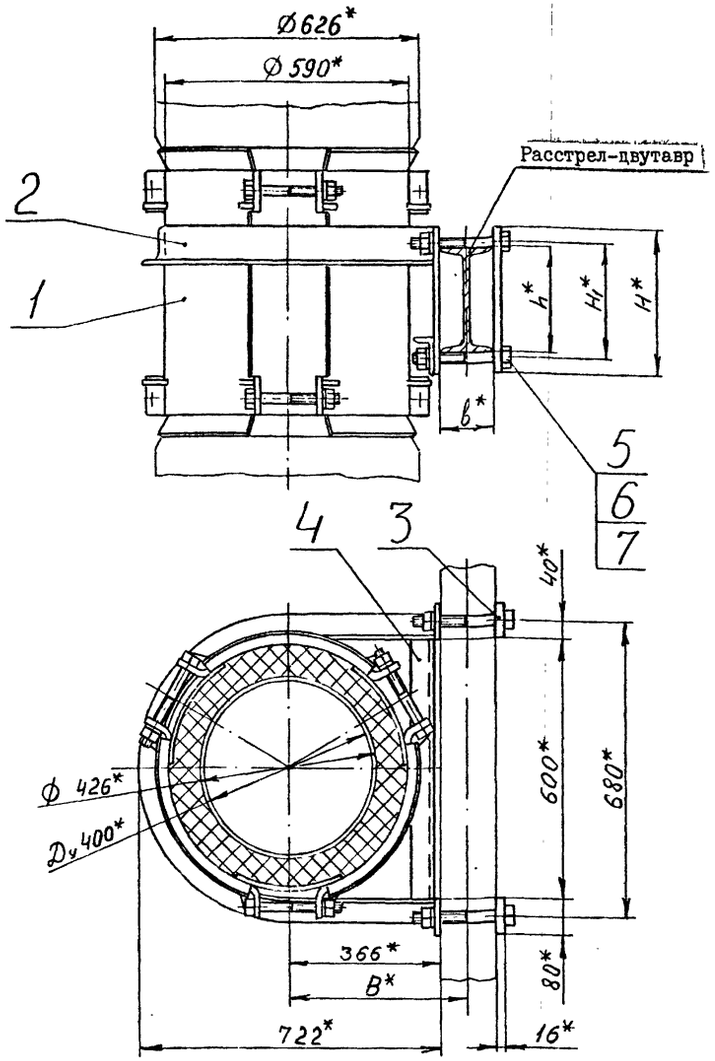

Обозначение	Шифр	Номер двутавра	Размеры, мм					Масса, кг
			B	b	h	H1	H	
ХРДК 400-000	ХРДК 400-1	24М	421	110	240	270	340	120,1
-01	ХРДК 400-2	27Са	428	124	270	300	370	121,3
-02	ХРДК 400-3	36С	436	140	360	390	460	124,3
-03	ХРДК 400-4	30М	431	130	300	330	400	122,3

1. Общие технические условия на изготовление по ОСТ 12.44.107-79.
2. *Размеры для справок.

Изм.	Лист	№ докум.	Подпись	Дата	ХРДК 400-000 СБ			
Разраб.		Остроушко			Хомут ХРДК 400	Лит	Масса	Масштаб
Пров.		Тительзон					См. табл.	-
Руков.		Коток				Лист	Листов 1	
Н.контр.		Тительзон				МУП ГлавУПиКС ЮЖГИПРОШАХТ СССР		КО
Утв.		Бердичевский						

Формат А4

Инв. № подл. | Подпись и дата | Взам. инв. № | Инв. № дубл. | Подпись и дата

Формат	Зона	Позиц.	Обозначение	Наименование	Кол. на исполн. ХРДК 400-000-										Примечание
					-	01	02	03							
				Документация											
А3			ХРДК400-000 СБ	Сборочный чертеж	Х	Х	Х	Х							
				Сборочные единицы											
А4		1	ХРКК 400-010	Хомут обжимной	1	1	1	1							85,4кг
А4		2	ХРКК 400-020-02	Скоба	1										19,28 кг
			-03	Скоба		1									19,66 кг
			-04	Скоба			1								20,78 кг
			-05	Скоба				1							20,04 кг

Литера

Шифр: ХРДК400-1 | ХРДК400-2 | ХРДК400-3 | ХРДК400-4

Изм.	Лист	№ документ.	Подпись	Дата	ХРДК400-000			
Разработ.		Остроушко			Хомут ХРДК 400	Литера	Лист 1	Листов 2
Проверил		Тительзон						
Руководит.		Коток				МУП ГлавУПиКС ЮЖГИПРОШАХТ СССР		КО
Н.контр.		Тительзон						
Утвердил		Бердичевский						

Формат А4

Инв. № подл. | Подпись и дата | Взамен инв. № | Инв. № дублик. | Подпись и дата

Формат	Зона	Позиц.	Обозначение	Наименование	Кол. на исполн. ХРДК 400-000-										Примечание
					-	01	02	03							
				Детали											
А3		3	ХРК400-001-08	Планка	2										3,32 кг
			-09	Планка		2									3,62 кг
			-10	Планка			2								4,52 кг
			-11	Планка				2							3,92 кг
А4		4	ХРКК400-001	Уголок	1	1	1	1							6,65 кг
				Стандартные изделия											
				Болты ГОСТ 7796-70											
		5		М20-8gхI70.66.019	4										0,466 кг
				М20-8gхI90.66.019		4		4							0,515 кг
				М20-8gх200.66.019			4								0,540 кг
		6		Гайка М20-7Н.8.019 ГОСТ 5915-70	4	4	4	4							0,063 кг
		7		Шайба 20.65Г.019 ГОСТ 6402-70	4	4	4	4							0,013 кг

10992/7

Изм.	Лист	№ документа	Подпись	Дата	ХРДК 400-000	Лист 2

Формат А4

ИНВ. № ПОДЛ.	ПОДПИСЬ И ДАТА	ВЗАМ. ИНВ. №	ИНВ. № ДУБЛ.	ПОДПИСЬ И ДАТА

серия 7.40I-2 Выпуск 7

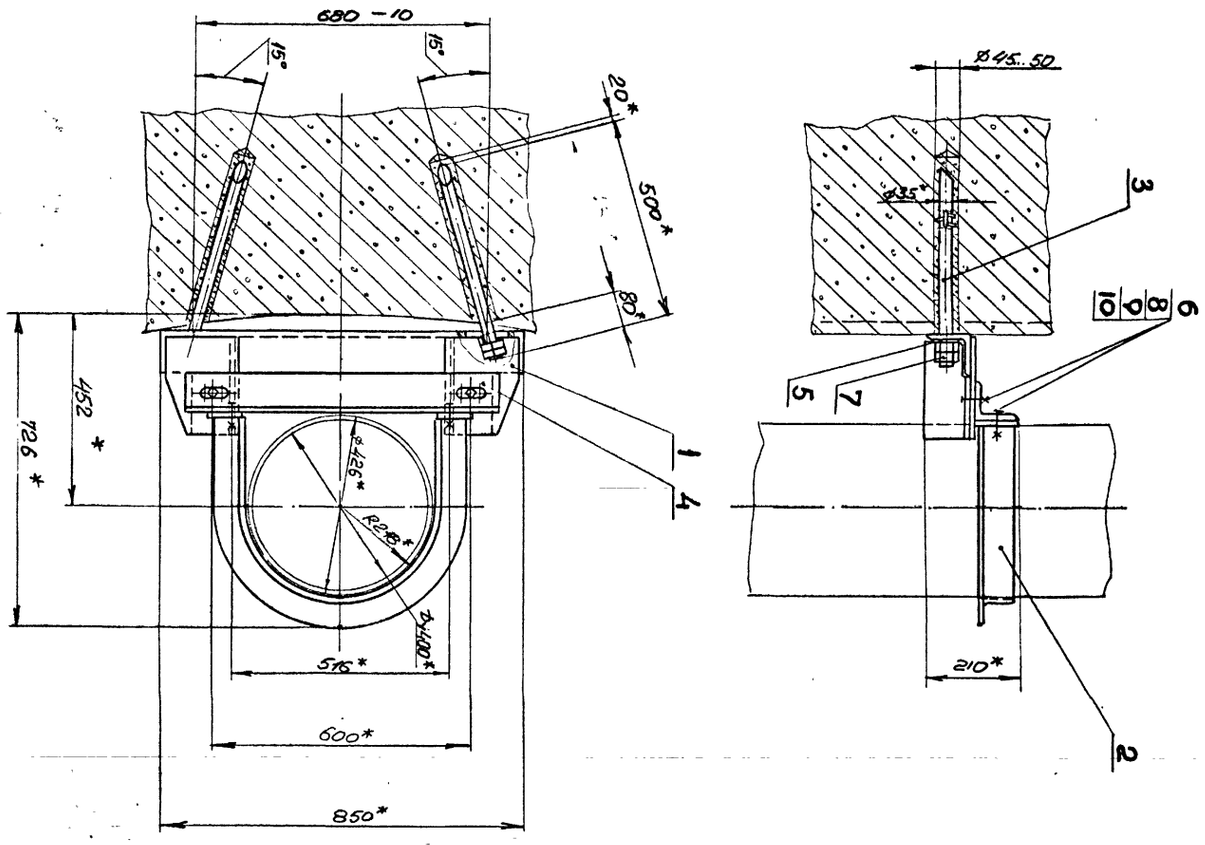

I. Общие технические требования
I. Общие технические условия на изготовление по ОСТI2.44.I07-79.
2. Анкеры (поз.3) заделать бетоном марки 300.
3. *Размеры для справок.

ИЗМ.	ЛИСТ	№ ДОКУМ.	ПОДПИСЬ	ДАТА
РАЗРАБ.		Кейс		
ПРОВ.		Коняева		
РУКОВ.		Коток		
Н.КОНТР.		Коняева		
УТВ.		Бердичевский		

ХБ400-000СБ

Хомут ХБ400

ЛИТ	МАССА	МАСШТАБ
	56,3	I:I0
ЛИСТ	ЛИСТОВ	I

МУП СССР ГлавУПиКС ЮЖГИПРОШАХТ КО

ФОРМАТ А3

ХБ400-000СБ

ФОРМАТ	ЗОНА	ПОЗИЦИЯ	ОБОЗНАЧЕНИЕ	НАИМЕНОВАНИЕ	КОЛ.	ПРИМЕЧ.
				Документация		
А3			ХБ400-000СБ	Сборочный чертеж		
				Сборочные единицы		
А4		I	ХБ400-0I0	Кронштейн	I	24,9кг
А4		2	ХБ400-020	Скоба	I	II.I7кг
				Детали		
А4		3	ХБ400-00I	Анкер	2	3,I5кг
А4		4	ХБ400-002	Уголок	I	II,0кг
А4		5	ХБ400-003	Шайба	2	0,I2кг
				Стандартные изделия		
		6		Болт М20х60.66.0I9		
				ГОСТ 7796-70	4	0,I94кг
		7		Гайка М24.8.0I9		
				ГОСТ 59I5-70	4	0,107кг
		8		Гайка М20.8.0I9		
				ГОСТ 59I5-70	4	0,063кг
		9		Шайба 20.65Г.0I9		
				ГОСТ 6402-70	4	0,0I3кг
		I0		Шайба 20.04.0I9		
				ГОСТ II37I-78	6	0,017кг

ПОДП. И ДАТА | ИНВ. № ДУБЛ. | ВЗАМ. ИНВ. № | ПОДП. И ДАТА | ИНВ. № ПОДЛ.

ИЗМ	ЛИСТ	№ ДОКУМЕНТА	ПОДПИСЬ	ДАТА
РАЗРАБОТАЛ		Кейс		
ПРОВЕРИЛ		Коняева		
РУКОВОДИЛ		Коток		
Н.КОНТР.		Коняева		
УТВЕРДИЛ		Бердичевский		

ХБ400-000

Хомут

ЛИТ	ЛИСТ	ЛИСТОВ
		I

МУП СССР ГлавУПиКС ЮЖГИПРОШАХТ КО

ФОРМАТ А4

ФОРМАТ	ЗОНА	ПОЗИЦИЯ	ОБОЗНАЧЕНИЕ	НАИМЕНОВАНИЕ	КОЛ.	ПРИМЕЧ.
				Документация		
А3			ХБ400-0I0СБ	Сборочный чертеж		
				Детали		
А4		I	ХБ400-0II	Уголок	I	I2,8кг
А4		2	ХБ400-0I2	Косынка	2	3,0кг
А4		3	ХБ400-0I3	Уголок	I	2,85кг
А4		4	ХБ400-0I4	Уголок	I	2,85кг

10392/7

ПОДП. И ДАТА | ИНВ. № ДУБЛ. | ВЗАМ. ИНВ. № | ПОДП. И ДАТА | ИНВ. № ПОДЛ.

ИЗМ	ЛИСТ	№ ДОКУМЕНТА	ПОДПИСЬ	ДАТА
РАЗРАБОТАЛ		Кейс		
ПРОВЕРИЛ		Коняева		
РУКОВОДИЛ		Коток		
Н.КОНТР.		Коняева		
УТВЕРДИЛ		Бердичевский		

ХБ400-0I0

Кронштейн

ЛИТ	ЛИСТ	ЛИСТОВ
		I

МУП СССР ГлавУПиКС ЮЖГИПРОШАХТ КО

ФОРМАТ А4

ХБ400-001

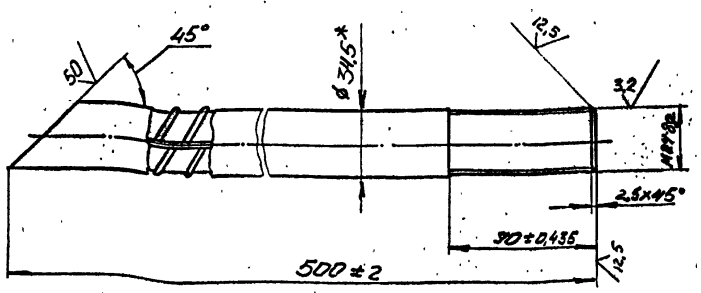

1. *Размеры для справок.
2. Покрытие: цинковое с хроматированием, толщина покрытия - не менее 9мкм

				ХБ400-001		
Изм.	Лист	№ докум.	Подпись	Дата		
Разраб.		Кейс			Анкер	Лит. / Масса 3,15 / Масштаб 1:2
Пров.		Коняева				Лист / Листов 1
Руков.		Коток				
Н.контр.		Коняева			Ø32 А-II ГОСТ 5781-82	МУП ГлавУПиКС СССР ЮЖГИПРОШАХТ КО
Утв.		Бердичевский				

Формат А4

ХБ400-021

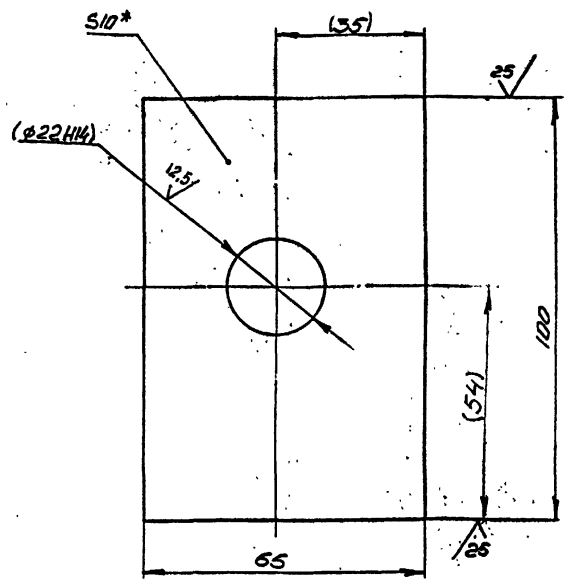

1. Неуказанные предедьные отклонения размеров: $\pm \frac{IT14}{2}$;
2. *Размеры для справок
3. Размеры в скобках — после сборки

				ХБ400-021		
Изм.	Лист	№ докум.	Подпись	Дата		
Разраб.		Кейс			Планка	Лит. / Масса 0,48 / Масштаб 1:1
Пров.		Коток				Лист / Листов 1
Руков.		Коток				
Н.контр.		Коняева			Полоса 10х65 ГОСТ 103-76 Вст3 кп2 ГОСТ535-88	МУП ГлавУПиКС СССР ЮЖГИПРОШАХТ КО
Утв.		Бердичевский				

Формат А4

ХБ400-002

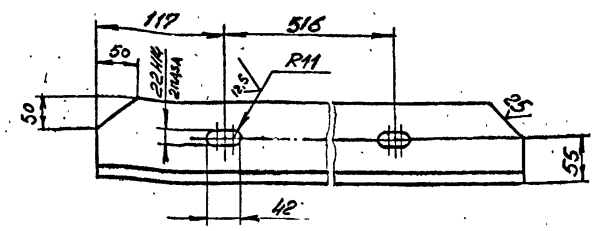

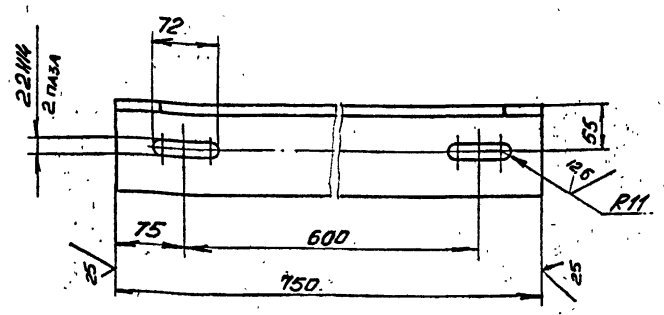

1. Неуказанные предельные отклонения размеров: $\pm \frac{IT14}{2}$
2. Покрытие: грунтовка ХС-068 ТУ-6-10-820-75 красно-коричневая в два слоя: эмаль ХВ-785 ГОСТ 7313-75 черная УI.В5 в три слоя.

				ХБ400-002		
Изм.	Лист	№ докум.	Подпись	Дата		
Разраб.		Кейс			Уголок	Лит. / Масса 11,0 / Масштаб 1:5
Пров.		Коняева				Лист / Листов 1
Руков.		Коток				
Н.контр.		Коняева			Уголок 100×100×10-В ГОСТ 8509-86 Вст3 кп2 ГОСТ535-88	МУП ГлавУПиКС СССР ЮЖГИПРОШАХТ КО
Утв.		Бердичевский				

Формат А4

ХБ400-003

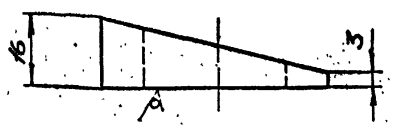

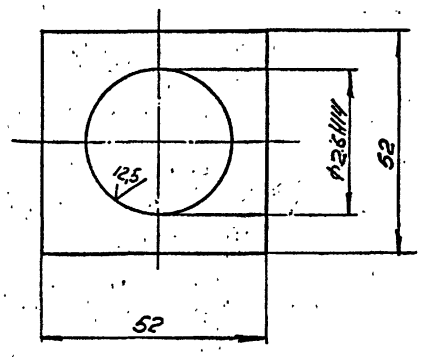

1. Неуказанные предельные отклонения размеров $\pm \frac{IT14}{2}$;
2. *Размер для справок.

10392/7

				ХБ400-003		
Изм.	Лист	№ докум.	Подпись	Дата		
Разраб.		Кейс			Шайба	Лит. / Масса 0,12 / Масштаб 1:1
Пров.		Коняева				Лист / Листов 1
Руков.		Коток				
Н.контр.		Коняева			Лист Б16 ГОСТ 19903-74 Вст3 кп2 ГОСТ14637-79	МУП ГлавУПиКС СССР ЮЖГИПРОШАХТ КО
Утв.		Бердичевский				

Формат А4

ХБ400-010СБ

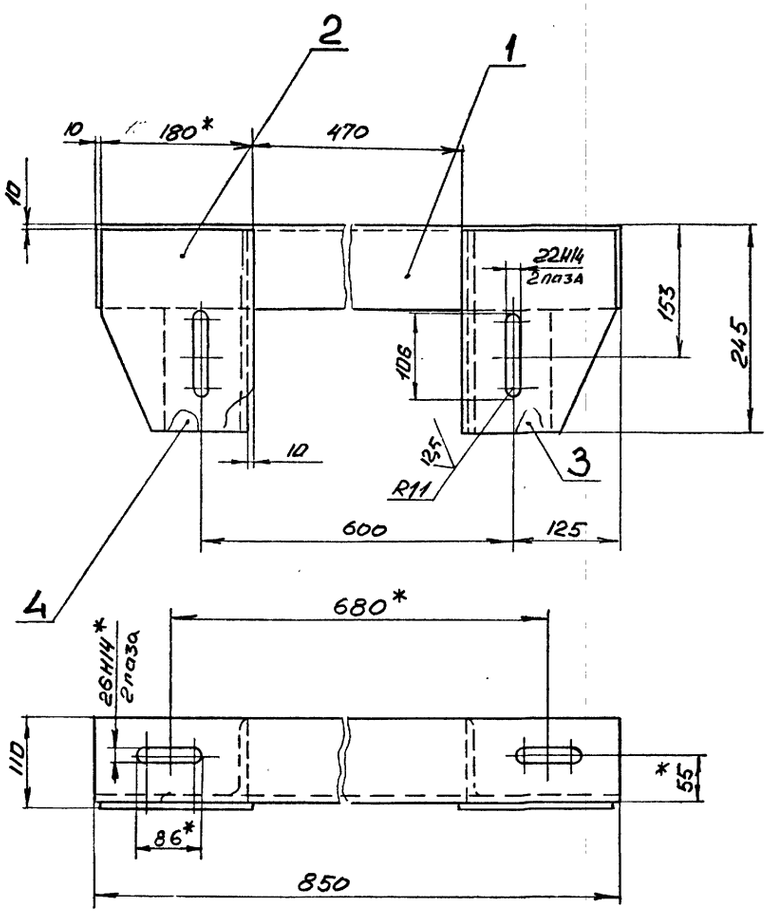

1. Сварные швы выполнить по ГОСТ 5264-80 сплошными по периметру примыкания элементов, катетом, равным наименьшей толщине свариваемых элементов.
2. Сварку произвести электродами типа Э42 ГОСТ 9467-75.
3. Неуказанные предельные отклонения размеров: $\pm \frac{IT14}{2}$;
4. Покрытие: грунтовка ХС-068 ТУ6-10-820-75 красно-коричневая в два слоя; эмаль ХВ-785 ГОСТ 7313-75 черная УI.В5 в три слоя.
5. *Размеры для справок.

					ХБ400-010СБ				
Изм.	Лист	№ докум.	Подпись	Дата		Лит	Масса	Масштаб	
Разраб.		Кейс			Кронштейн		24,9	1:5	
Пров.		Коняева				Лист	Листов 1		
Руков.		Коток				МУП ГлавУПпКС СССР ЮЖГИПРОШАХТ		КО	
Н.контр.		Коняева							
Утв.		Бердичевский							

Формат А3

Инв.№ подл. | Подпись и дата | Взам.инв.№ | Инв.№ дубл. | Подпись и дата

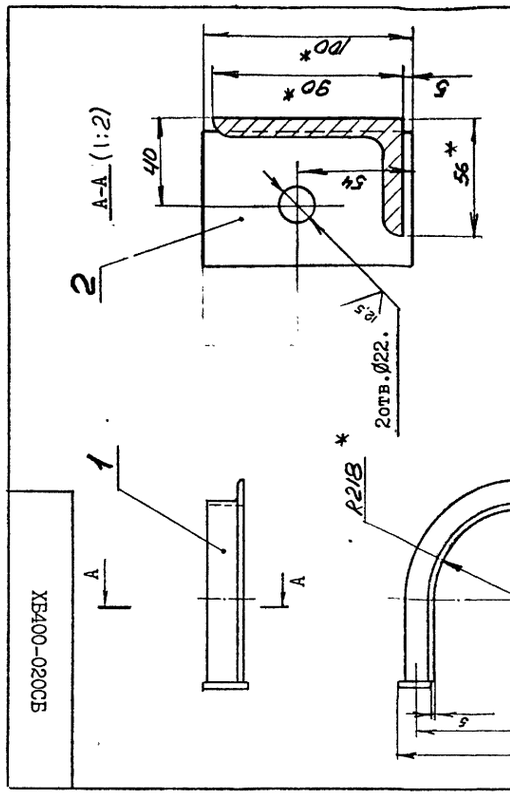

1. Сварные швы выполнить по ГОСТ 5264-80 сплошными по периметру примыкания элементов, катетом, равным 5 мм.
2. Сварку произвести электродами типа Э42 ГОСТ 9467-75.
3. Неуказанные предельные отклонения размеров: $\pm \frac{IT14}{2}$;
4. Покрытие: грунтовка ХС-068 ТУ6-10-820-75 красно-коричневая в два слоя ; эмаль ХВ-785 ГОСТ 7313-75 черная УI.В5 в три слоя.
5. *Размеры для справок.

					ХБ400-020СБ				
Изм.	Лист	№ докум.	Подпись	Дата		Лит	Масса	Масштаб	
Разраб.		Кейс			Скоба		11,17	1:10	
Пров.		Коняева				Лист	Листов 1		
Руков.		Коток				МУП ГлавУПпКС СССР ЮЖГИПРОШАХТ		КО	
Н.контр.		Коняева							
Утв.		Бердичевский							

Формат А4

Инв.№ подл. | Подпись и дата | Взам.инв.№ | Инв.№ дубл. | Подпись и дата

Обозначение	Наименование	Кол.	Примеч.
	Документация		
ХБ400-020СБ	Сборочный чертеж		
	Детали		
ХБК400-011-01	Уголок	1	10,1 кг
ХБ400-021	Планка	2	0,48кг

					ХБ400-020				
Изм.	Лист	№ докумен.	Подпись	Дата		Лит	Масса	Масштаб	
Разработал		Кейс			Скоба				
Проверил		Коняева				Лист	Листов 1		
Руководил		Коток				МУП ГлавУПпКС СССР ЮЖГИПРОШАХТ		КО	
Н.контр.		Коняева							
Утвердил		Бердичевский							

Формат А4

Инв.№ подл. | Подп. и дата | Взам.инв.№ | Инв.№ дубл. | Подп. и дата

ХБ400-011

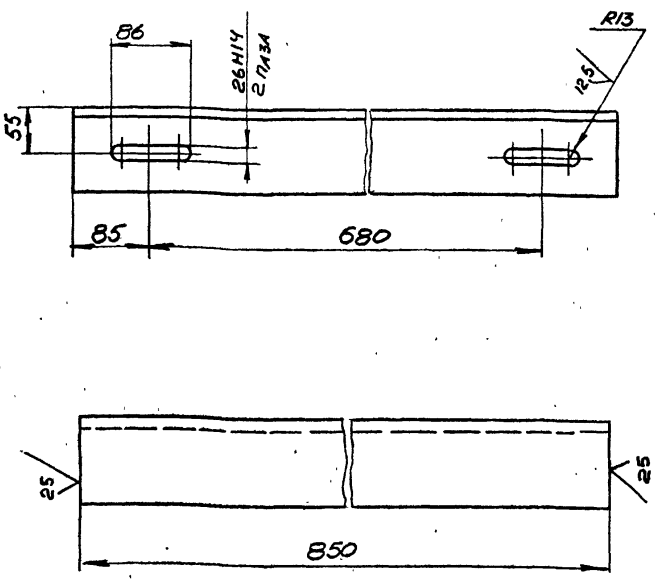

Неуказанные предельные отклонения размеров: $\pm \frac{IT14}{2}$

				ХБ400-011		
Изм.	Лист	№ докум.	Подпись	Дата		
Разраб.		Кейс			Уголок	Лит / Масса 12,8 / Масштаб 1:5
Пров.		Коняева				Лист / Листов 1
Руков.		Коток			Уголок 100×100×10-В ГОСТ 8509-86 Вст3 кп2 ГОСТ 535-88	МУП ГлавУПиКС СССР ЮЖГИПРОШАХТ КО
Н.контр.		Коняева				
Утв.		Бердичевский				

Формат А4

ХБ400-012

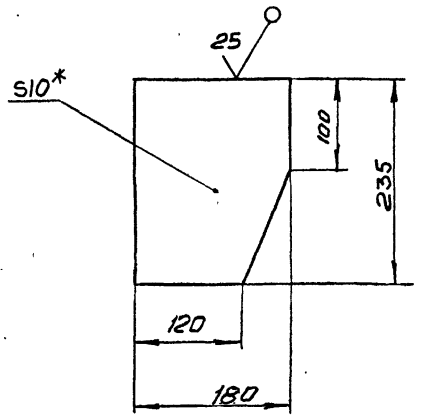

1. Неуказанные предельные отклонения размеров: $\pm \frac{IT14}{2}$;
2. *Размер для справок.

				ХБ400-012		
Изм.	Лист	№ докум.	Подпись	Дата		
Разраб.		Кейс			Косынка	Лит / Масса 3,0 / Масштаб 1:5
Пров.		Коняева				Лист / Листов 1
Руков.		Коток			Лист БIO ГОСТ I9903-74 Вст3кп2 ГОСТ I4637-79	МУП ГлавУПиКС СССР ЮЖГИПРОШАХТ КО
Н.контр.		Коняева				
Утв.		Бердичевский				

Формат А4

ХБ400-014

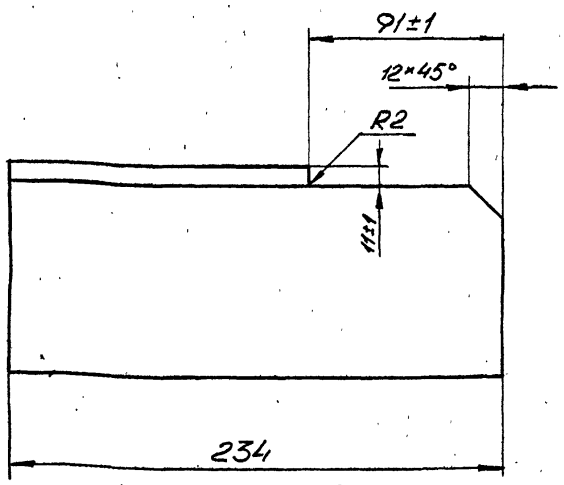

1. Шероховатость поверхностей реза $\overset{25}{\nabla}$
2. Неуказанные предельные отклонения размеров: $\pm \frac{IT14}{2}$;

				ХБ400-014		
Изм.	Лист	№ докум.	Подпись	Дата		
Разраб.		Кейс			Уголок	Лит / Масса 2,85 / Масштаб 1:2
Пров.		Коняева				Лист / Листов 1
Руков.		Коток			Уголок 100×100×10-В ГОСТ 8509-86 Вст3 кп2 ГОСТ 535-88	МУП ГлавУПиКС СССР ЮЖГИПРОШАХТ КО
Н.контр.		Коняева				
Утв.		Бердичевский				

Формат А4

ХБ400-013

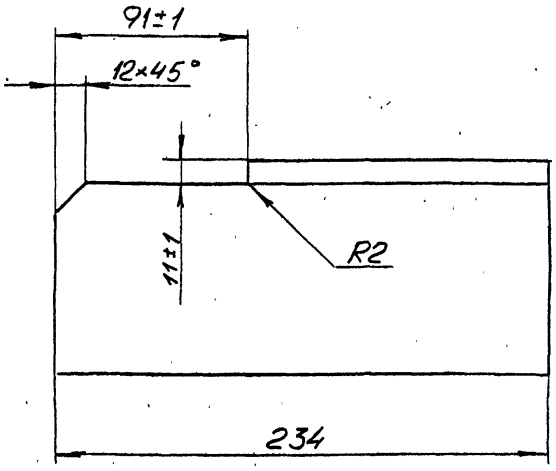

1. Шероховатость поверхностей реза $\overset{25}{\nabla}$
2. Неуказанные предельные отклонения размеров: $\pm \frac{IT14}{2}$;

10392/7

				ХБ400-013		
Изм.	Лист	№ докум.	Подпись	Дата		
Разраб.		Кейс			Уголок	Лит / Масса 2,85 / Масштаб 1:2
Пров.		Коняева				Лист / Листов 1
Руков.		Коток			Уголок 100×100×10-В ГОСТ 8509-86 Вст3 кп2 ГОСТ 535-88	МУП ГлавУПиКС СССР ЮЖГИПРОШАХТ КО
Н.контр.		Коняева				
Утв.		Бердичевский				

Формат А4

ИНВ.№ ПОДЛ.	ПОДПИСЬ И ДАТА	ВЗАМ.ИНВ.№	ИНВ.№ ДУБЛ.	ПОДПИСЬ И ДАТА

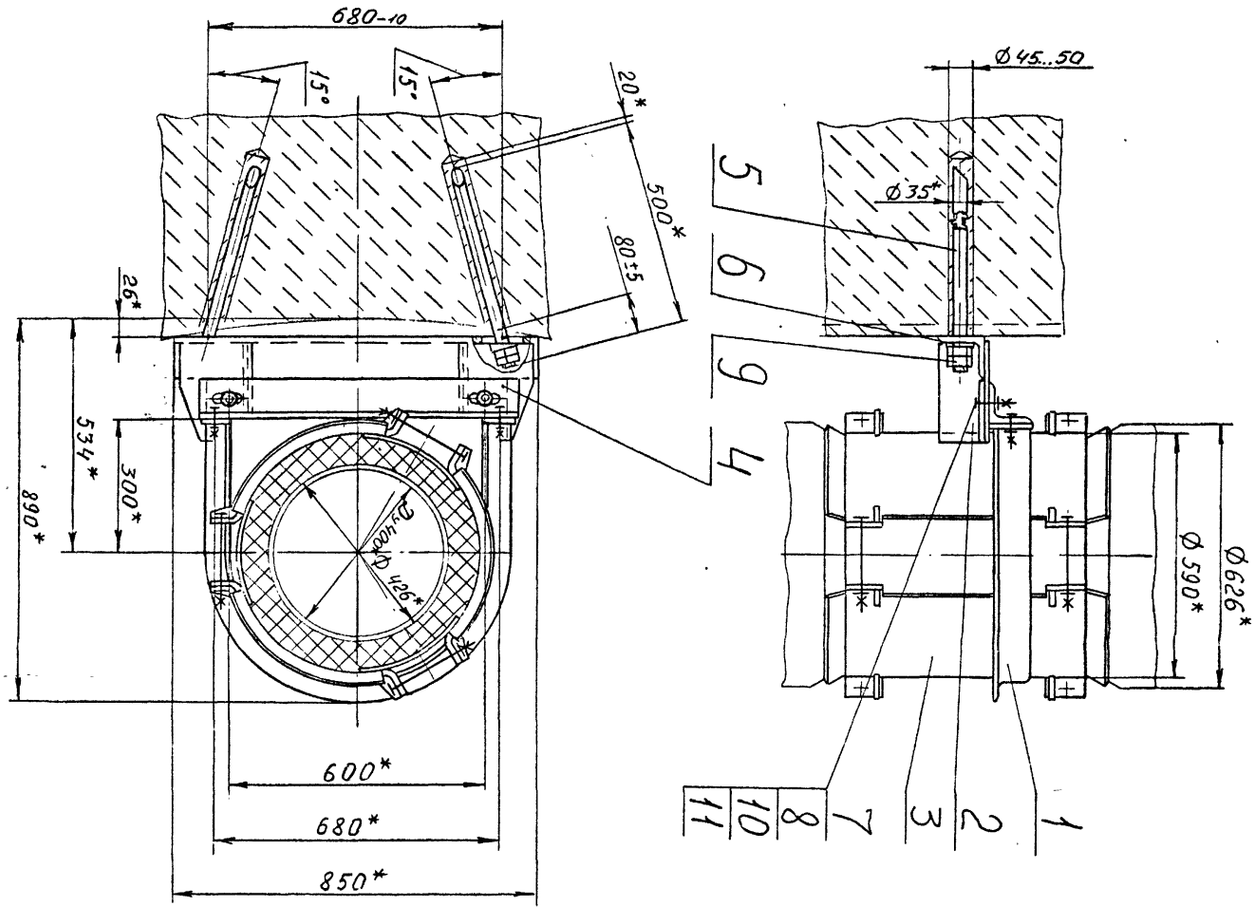

1. Общие технические условия на изготовление по ОСТ 12.44.107-79.
2. Анкеры (поз.5) зацелать бетоном марки 300.
3. *Размеры для справок.

ИЗМ.	ЛИСТ	№ ДОКУМ.	ПОДПИСЬ	ДАТА	ХБК 400-000 СБ			
РАЗРАБ.		Остроушко				Лит	Масса	Масштаб
ПРОВ.		Гительзон			Хомут ХБК 400		144,6	1:10
РУКОВ.		Коток				Лист	Листов 1	
Н.КОНТР.		Гительзон			МУП ГлавУПпКС СССР ЮЖГИПРОШАХТ			КО
УТВ.		Бердичевский						

ХБК 400-000 СБ

Формат А3

ХБК 400-001

Формат	Зона	Позиция	Обозначение	Наименование	Кол.	Примеч.
				Документация		
А3			ХБК 400-000СБ	Сборочный чертеж		
				Сборочные единицы		
А4		1	ХБК 400-010	Скоба	1	14,9кг
А4		2	ХБ 400-010	Кронштейн	1	24,9кг
А4		3	ХРКК 400-010	Хомут обжимной	1	85,4кг
				Детали		
А4		4	ХБК 400-001	Уголок	1	11,3кг
А4		5	ХБ 400-001	Анкер	2	3,15кг
А4		6	ХБ 400-003	Шайба	2	0,12кг
				Стандартные изделия		
		7		Болт М20-8g×60.66.019 ГОСТ 7796-70	4	0,194кг
		8		Гайка М20-7Н.8.019 ГОСТ 5915-70	4	0,063кг
		9		Гайка М24-7Н.8.019 ГОСТ 5915-70	4	0,107кг
		10		Шайба 20.65Г.019 ГОСТ 6402-70	4	0,013кг
		11		Шайба 20.04.019 ГОСТ 11371-78	6	0,016кг

ИЗМ.	ЛИСТ	№ ДОКУМЕНТА	ПОДПИСЬ	ДАТА	ХБК 400-000			
РАЗРАБОТАЛ		Остроушко				Лит	Лист	Листов
ПРОВЕРИЛ		Гительзон			Хомут ХБК 400			
РУКОВОДИЛ		Коток				МУП ГлавУПпКС СССР ЮЖГИПРОШАХТ		КО
Н.КОНТР.		Гительзон						
УТВЕРДИЛ		Бердичевский						

Формат А4

ХБК 400-001

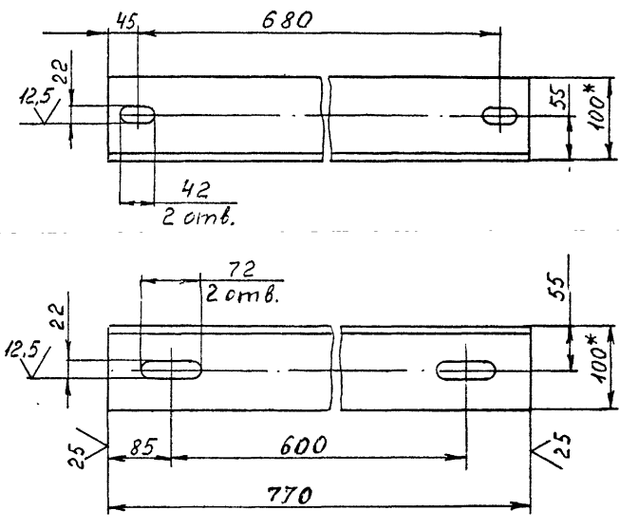

1. Предельные отклонения размеров: $\pm \frac{IT16}{2}$, h14.
2. Покрытие: грунтовка ХС-068 ТУ6-10-820-75 красно-коричневая в два слоя; эмаль ХВ-785 ГОСТ 7313-75 черная УI.В5, в три слоя.
3. *Размеры для справок.

10392/7

ИЗМ.	ЛИСТ	№ ДОКУМ.	ПОДПИСЬ	ДАТА	ХБК 400-001			
РАЗРАБ.		Остроушко				Лит	Масса	Масштаб
ПРОВ.		Гительзон			УГОЛОК		11,3	1:5
РУКОВ.		Коток				Лист	Листов 1	
Н.КОНТР.		Гительзон			Уго-100х100х10-ВГОСТ8509-86	МУП ГлавУПпКС СССР ЮЖГИПРОШАХТ		КО
УТВ.		Бердичевский			Лок ВСт3кп2 ГОСТ 535-88			

Формат А4

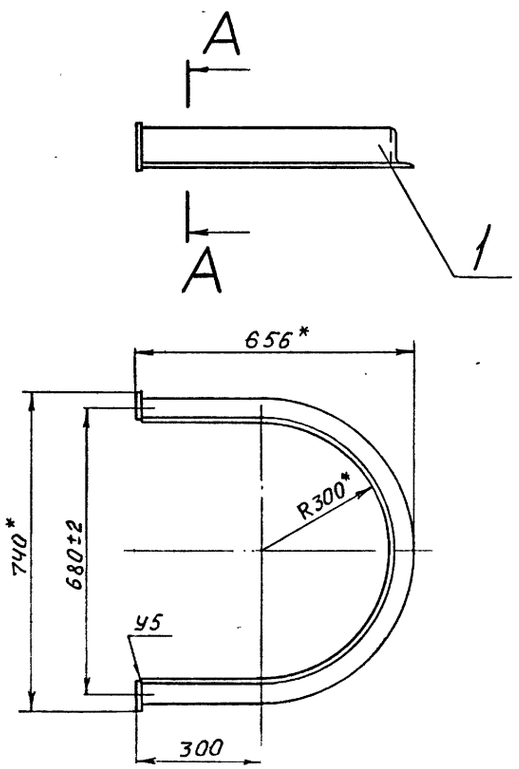

А-А (1:2)

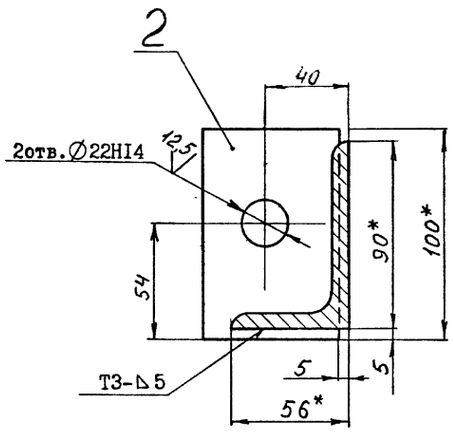

1. Сварные швы выполнить по ГОСТ 5264-80.
2. Сварку произвести электродами типа Э 42А ГОСТ 9467-75.
3. Неуказанные предельные отклонения размеров $\pm \frac{IT16}{2}$.
4. Покрытие: грунтовка ХС-068 ТУ6-10-820-75 красно-коричневая в два слоя; эмаль ХВ-785 ГОСТ 7313-75 черная УI.В5, в три слоя.
5. *Размеры для справок.

Обозначение	Наименование	Кол.	Примеч.
	Документация		
ХБК 400-010 СБ	Сборочный чертеж		
	Детали		
ХБК 400-011	Уголок	1	13,8кг
ХБ 400-021	Планка	2	0,48кг

Изм.	Лист	№ докум.	Подпись	Дата
Разраб.		Остроушко		
Пров.		Гительзон		
Руков.		Коток		
Н.контр.		Гительзон		
Утв.		Бердичевский		

ХБК 400-010 СБ

Скоба

Лит | Масса | Масштаб: 14,9 | I:10

Лист | Листов I

МУП ГлавУПиКС СССР ЮЖГИПРОШАХТ КО

Формат А3

Инв.№ подл. | Подпись и дата | Взам.инв.№ | Инв.№ дубл. | Подпись и дата

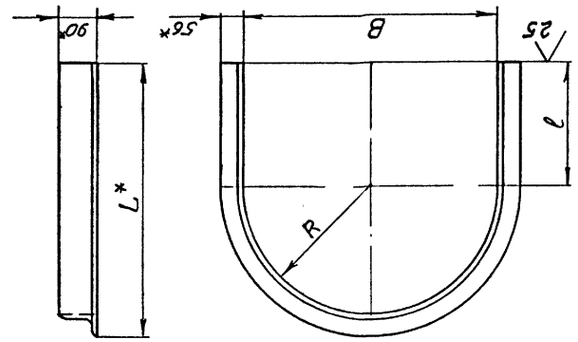

Обозначение	Размеры, мм B	l	Масса, кг
ХБК 400-011	600	290	13,8
-01	436	208	10,1

1. Предельные отклонения размеров: $\pm \frac{IT16}{2}$, 7,16.
2. *Размеры для справок.

10392/7

ХБК 400-011

Уголок

Изм.	Лист	№ докум.	Подпись	Дата
Разраб.		Остроушко		
Пров.		Гительзон		
Руков.		Коток		
Н.контр.		Гительзон		
Утв.		Бердичевский		

Лит | Масса | Масштаб: - | См. табл.

Лист | Листов I

МУП ГлавУПиКС СССР ЮЖГИПРОШАХТ КО

Уголок 90х56х8-В ГОСТ 8510-86 / ВСт3кп2 ГОСТ 535-88

Формат А4

Инв.№ подл. | Подпись и дата | Взам.инв.№ | Инв.№ дубл. | Подпись и дата

ХБК 400-011

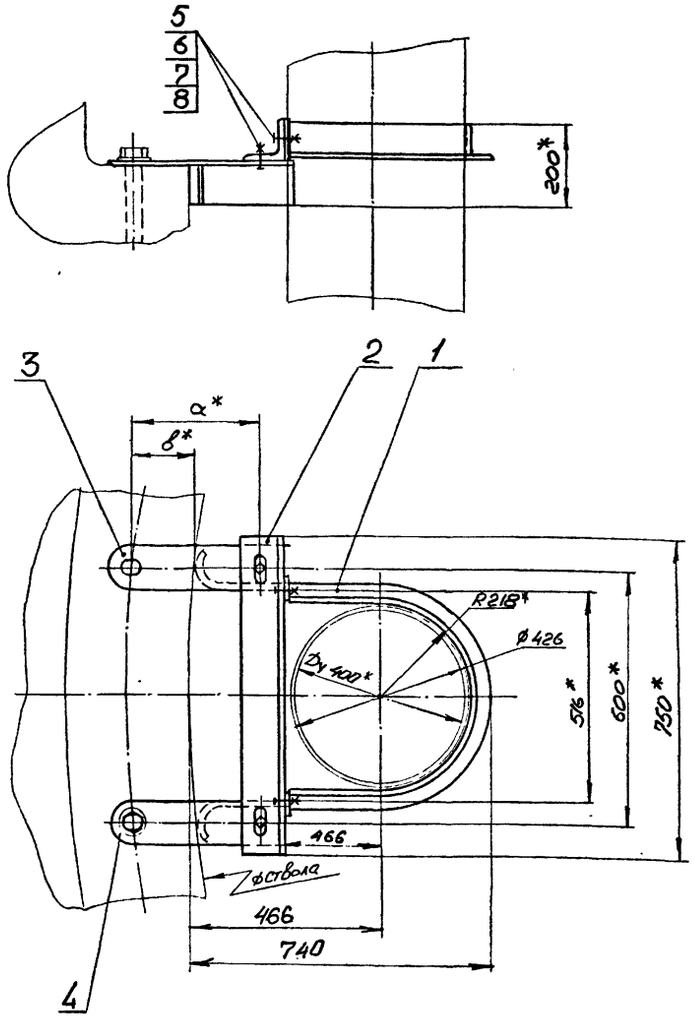

Обозначение	Шифр	Размеры, мм		Ø Стволе м	Масса, кг
		a	в		
ХТШ400-000	ХТШ400-I	3I0	I30	6	35,5
-0I	ХТШ400-2	330	I50	7	35,8

I. Общие технические условия на изготовление по ОСТ I2.44.I07-79
2. *Размеры для справок.

Изм.	Лист	№ докум.	Подпись	Дата
Разраб.		Кейс		
Пров.		Коняева		
Руков.		Коток		
Н.контр.		Коняева		
Утв.		Бердичевский		

ХТШ400-000СБ

Хомут ХТШ400

Лит	Масса	Масштаб
	см. табл.	-

Лист | Листов I

МУП СССР ГлавУПиКС ЮЖГИПРОШАХТ

КО

ФОРМАТ А3

Инв. № подл.	Подпись и дата	Взамен инв. №	Инв. № дубл.	Подпись и дата

Формат	Зона	Позиц.	Обозначение	Наименование	Кол. на исполн. ХТШ 400-000-		Примечание
А4		2	ХБ400-002	Уголок	I	I	II,0кг
А3		3	ХТШ400-00I	Кронштейн	I		5,50кг
			-0I	Кронштейн		I	5,65кг
А3		4	ХТШ400-002	Кронштейн	I		5,50кг
			-0I	Кронштейн		I	5,65кг
				Стандартные изделия			
		5		Болт М20-8 х60.66.0I9			
				ГОСТ 7796-70	4	4	0,I94кг
		6		Гайка М20-7Н.8.0I9			
				ГОСТ 59I5-70	4	4	0,063кг
		7		Шайба 20.65Г.0I9			
				ГОСТ 6402-70	4	4	0,0I3кг
		8		Шайба 20.04.0I9			
				ГОСТ II37I-78	6	6	0,0I7кг

Изм.	Лист	№ документ.	Подпись	Дата

ХТШ400-000

Лист 2

Формат А4

Инв. № подл.	Подпись и дата	Взам. инв. №	Инв. № дубл.	Подпись и дата

Формат	Зона	Позиц.	Обозначение	Наименование	Кол. на исполн. ХТШ 400-000-		Примечание
					-	0I	
				Документация			
А3			ХТШ400-000СБ	Сборочный чертеж	X	X	
				Сборочные единицы			
А4		I	ХБ400-020	Скоба	I	I	II,I7кг
				Детали			

Шифр	Литер
ХТШ400-I	
ХТШ400-2	

10392/1

Изм.	Лист	№ документ.	Подпись	Дата
Разработ.		Кейс		
Проверил		Коняева		
Руководил		Коток		
Н.контрол.		Коняева		
Утвердил		Бердичевский		

ХТШ400-000

Хомут ХТШ400

Литера	Лист	Листов
	I	2

МУП СССР ГлавУПиКС ЮЖГИПРОШАХТ

КО

ФорматА4

Инв. № подл. | Подпись и дата | Взам. инв. № | Инв. № дубл. | Подпись и дата

серия 7.40I-2 Выпуск 7

ХТШ400-000СБ

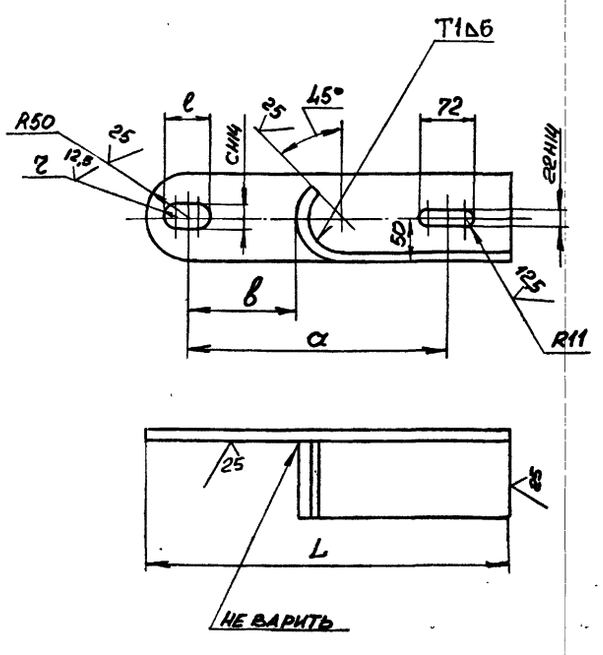

Обозначение	Размеры, мм						Масса, кг
	α	β	c	r	e	L	
ХТШ400-002	310	130	33	16,5	53	440	5,50
-01	330	150	39	19,5	59	460	5,65

1. Сварные швы выполнить по ГОСТ 5264-80.
2. Сварку произвести электродами типа Э42 ГОСТ 9467-75.
3. Неуказанные предельные отклонения размеров: $\pm \frac{IT14}{2}$;
4. Покрытие: грунтовка ХС068 ТУ6-10-820-75 красно-коричневая в два слоя; эмаль ХВ785 ГОСТ 7313-75 черная УI.В5 в три слоя.

Изм.	Лист	№ докум.	Подпись	Дата	ХТШ400-002			
Разраб.		Кейс			Кронштейн	Лит	Масса	Масштаб
Пров.		Проскурнина					см. табл.	-
Руков.		Коток				Лист	Листов 1	
Н.контр.		Проскурнина			Уголок 100×100×10-8 ГОСТ 8509-86 / Вст3 кп2 ГОСТ 535-88	МУП Главпромкс СССР ЮЖГИПРОШАХТ		КО
Утв.		Берцичевский						

Инв. № подл. | Подпись и дата | Взам. инв. № | Инв. № дубл. | Подпись и дата

Формат А3

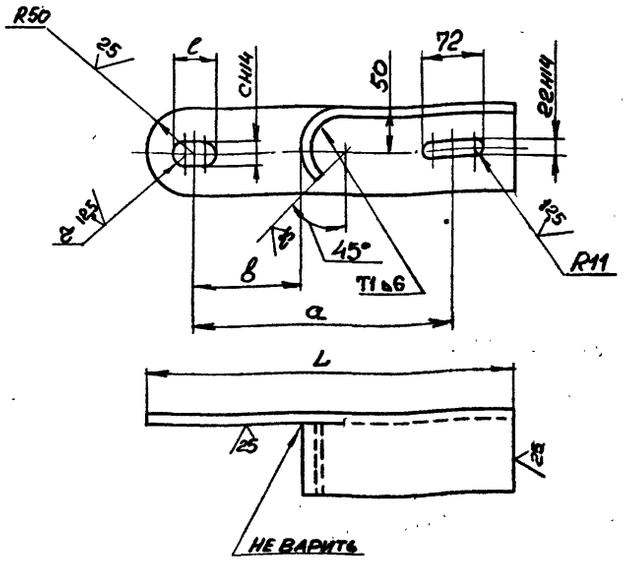

Обозначение	Размеры, мм						Масса, кг
	α	β	c	r	e	L	
ХТШ400-001	310	130	33	16,5	53	440	5,50
-01	330	150	39	19,5	59	460	5,65

1. Сварные швы выполнить по ГОСТ 5264-80.
2. Сварку произвести электродами типа Э42 ГОСТ 9467-75.
3. Неуказанные предельные отклонения размеров: $\pm \frac{IT14}{2}$;
4. Покрытие: грунтовка ХС068 ТУ6-10-820-75 красно-коричневая в два слоя; эмаль ХВ785 ГОСТ 7313-75 черная УI.В5 в три слоя.

10392/7

Изм.	Лист	№ докум.	Подпись	Дата	ХТШ400-001			
Разраб.		Кейс			Кронштейн	Лит	Масса	Масштаб
Пров.		Проскурнина					см. табл.	-
Руков.		Коток				Лист	Листов 1	
Н.контр.		Проскурнина			Уголок 100×100×10-8 ГОСТ 8509-86 / Вст3пс2 ГОСТ 535-88	МУП Главпромкс СССР ЮЖГИПРОШАХТ		КО
Утв.		Берцичевский						

Инв. № подл. | Подпись и дата | Взам. инв. № | Инв. № дубл. | Подпись и дата

Формат А3

серия 7.401-2 Выпуск 7

ХТШК 400-000 СБ

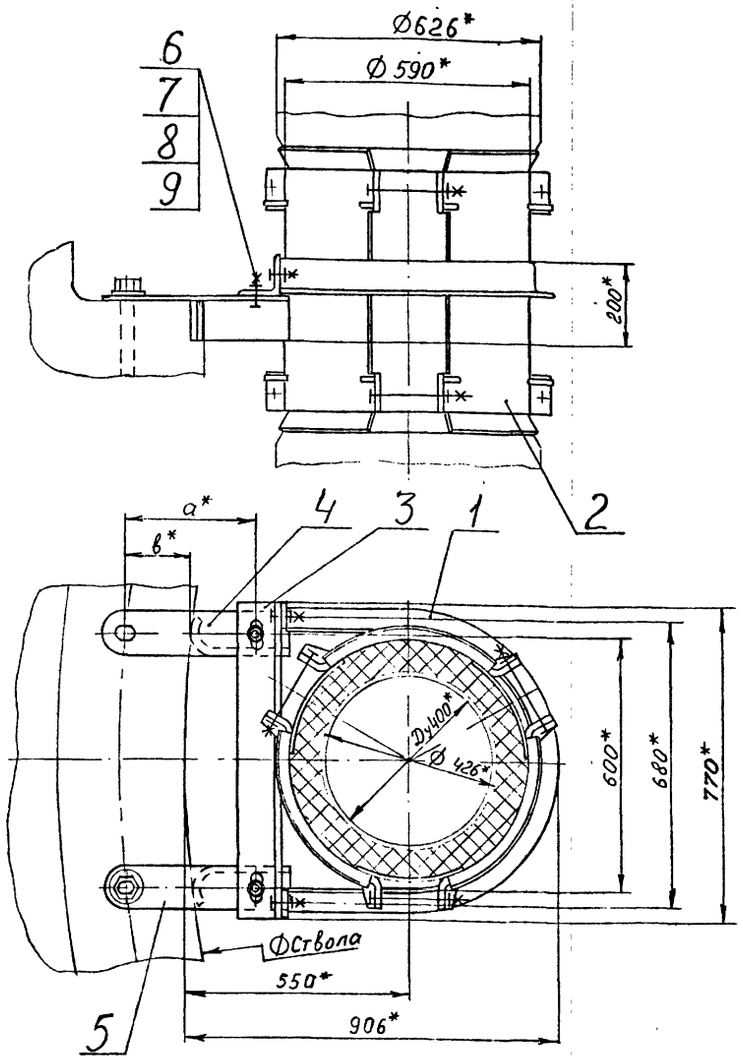

Обозначение	Шифр	Ø Ствола, м	Размеры, мм		Масса, кг
			а	в	
ХТШК 400-000	ХТШК 400-I	6	3I0	I30	I23,5
-0I	ХТШК 400-2	7	330	I50	I23,8

I. Общие технические условия на изготовление по ОСТ I2.44.I07-79.
2. *Размеры для справок.

Изм.	Лист	№ докум.	Подпись	Дата	ХТШК 400-000 СБ			
Разраб.		Остроушко			Хомут ХТШК 400	Лит	Масса	Масштаб
Пров.		Гительзон					См. табл.	-
Руков.		Коток				Лист	Листов I	
Н.контр.		Гительзон			МУП СССР ГлавУПиКС ЮЖГИПРОШАХТ			КО
Утв.		Бердичевский						

Формат А3

Инв. № подл. | Подпись и дата | Взам. инв. № | Инв. № дубл. | Подпись и дата

Формат	Зона	Позиц.	Обозначение	Наименование	Кол. на испол. ХТШК 400-000-		Примечание
					-	0I	
				Детали			
А4		3	ХБК 400-00I	Уголок	I	I	II,3кг
А3		4	ХТШ 400-00I	Кронштейн	I		5,50кг
			-0I	Кронштейн		I	5,65кг
А3		5	ХТШ 400-002	Кронштейн	I		5,50кг
			-0I	Кронштейн		I	5,65кг
				Стандартные изделия			
		6		Болт М20-8g х 60.66.0I9			
				ГОСТ 7796-70	4	4	0,I94кг
		7		Гайка М20-7Н.8.0I9			
				ГОСТ 59I5-70	4	4	0,063кг
		8		Шайба 20.65Г.0I9			
				ГОСТ 6402-70	4	4	0,0I3кг
		9		Шайба 20.04.0I9			
				ГОСТ II37I-78	6	6	0,0I6кг

Изм.	Лист	№ документ.	Подпись	Дата	ХТШК 400-000	Лист 2

Формат А4

Инв. № подл. | Подпись и дата | Взам. инв. № | Инв. № дубл. | Подпись и дата

Формат	Зона	Позиц.	Обозначение	Наименование	Кол. на испол. ХТШК 400-000-		Примечание
					-	0I	
				Документация			
А3			ХТШК 400-000 СБ	Сборочный чертеж	Х	Х	
				Сборочные единицы			
А4		I	ХБК 400-0I0	Скоба	I	I	I4,9кг
А4		2	ХРКК 400-0I0	Хомут обжимной	I	I	85,4кг

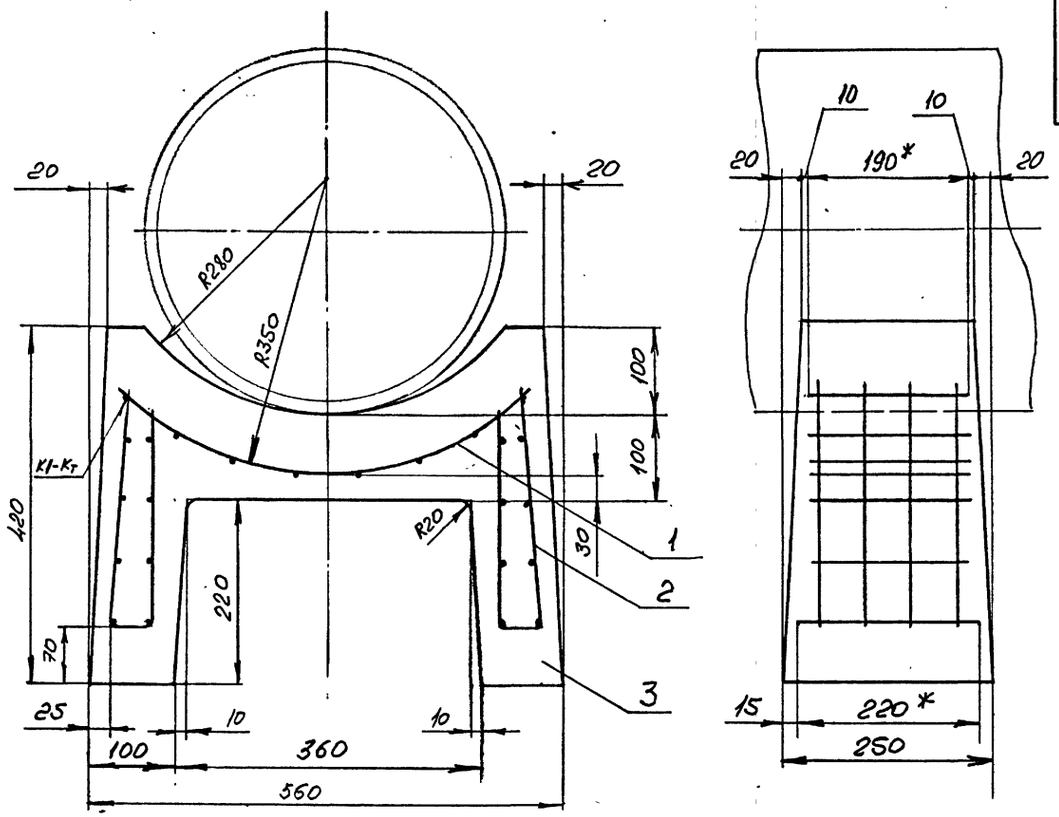

ОН400 - 000СБ

1. Сварные швы выполнить по ГОСТ 14098 - 85.
2. *Размеры для справок.

ИЗМ.	ЛИСТ	№ ДОКУМ.	ПОДПИСЬ	ДАТА
РАЗРАБ.	Молокошер			
ПРОВ.	Гительзон			
РУКОВ.	Коток			
Н.КОНТР.	Гительзон			
УТВ.	Бердичевский			

ОН400 - 000СБ

Опора ОН 400

ЛИТ	МАССА	МАСШТАБ
	63	1:5

ЛИСТ | ЛИСТОВ 1

МУП СССР ГлавУПиКС ЮЖГИПРОШАХТ КО

ФОРМАТ А3

ИНВ. № ПОДЛ.	ПОДП. И ДАТА	ВЗАМ. ИНВ. №	ИНВ. № ДУБЛ.	ПОДПИСЬ И ДАТА

ФОРМАТ	ЗОНА	ПОЗИЦИЯ	ОБОЗНАЧЕНИЕ	НАИМЕНОВАНИЕ	КОЛ.	ПРИМЕЧ.
				Документация		
А3			ОГ400 - 000СБ	Сборочный чертеж		
				Сборочные единицы		
А4		1	ОГ400 - 010	Сетка арматурная	1	0,59кг
А4		2	ОГ400 - 020	Сетка арматурная	2	0,49кг
				Материалы		
		3		Бетон марки 200		0,024м3

10392/7

ОГ400-000

ОПОРА ОГ 400

ИЗМ.	ЛИСТ	№ ДОКУМЕНТА	ПОДПИСЬ	ДАТА
РАЗРАБОТАЛ	Молокошер			
ПРОВЕРИЛ	Гительзон			
РУКОВОДИЛ	Коток			
Н.КОНТР.	Гительзон			
УТВЕРДИЛ	Бердичевский			

ЛИТ | ЛИСТ | ЛИСТОВ 1

МУП СССР ГлавУПиКС ЮЖГИПРОШАХТ КО

ФОРМАТ А4

ИНВ. № ПОДЛ.	ПОДП. И ДАТА	ВЗАМ. ИНВ. №	ИНВ. № ДУБЛ.	ПОДП. И ДАТА

ФОРМАТ	ЗОНА	ПОЗИЦИЯ	ОБОЗНАЧЕНИЕ	НАИМЕНОВАНИЕ	КОЛ.	ПРИМЕЧ.
				Документация		
А3			ОН 400-000СБ	Сборочный чертеж		
				Сборочные единицы		
А4		1	ОГ 400-010	Сетка арматурная	1	0,59кг
А4		2	ОН 400-010	Сетка арматурная	2	0,63кг
				Материалы		
		3		Бетон марки 200		0,03 м3

ОН 400-000

Опора ОН 400

ИЗМ.	ЛИСТ	№ ДОКУМЕНТА	ПОДПИСЬ	ДАТА
РАЗРАБОТАЛ	Молокошер			
ПРОВЕРИЛ	Гительзон			
РУКОВОДИЛ	Коток			
Н.КОНТР.	Гительзон			
УТВЕРДИЛ	Бердичевский			

ЛИТ | ЛИСТ | ЛИСТОВ 1

МУП СССР ГлавУПиКС ЮЖГИПРОШАХТ КО

ФОРМАТ А4

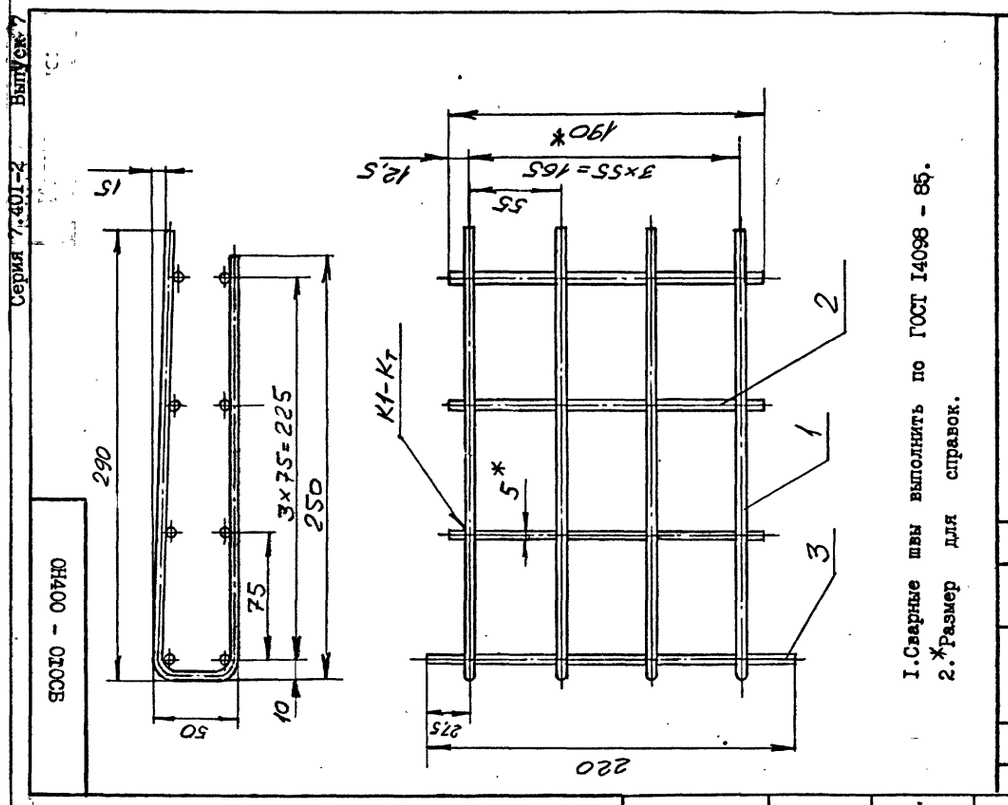

I.Сварные швы выполнить по ГОСТ I4098 - 85.
2.*Размер для справок.

ОН400 - 0I0СБ

ИЗМ.	ЛИСТ	№ДОКУМ.	ПОДПИСЬ	ДАТА
РАЗРАБ.		Молокошер		
ПРОВ.		Гительзон		
РУКОВ.		Коток		
Н.КОНТР.		Гительзон		
УТВ.		Бердичевский		

Сетка арматурная

ЛИТ	МАССА	МАСШТАБ
	0,63	I:2,5

ЛИСТ | ЛИСТОВ I

МУП ГлавУПиКС СССР ЮЖГИПРОШАХТ КО

ФОРМАТ А4

ИНВ.№ ПОДЛ.	ПОДПИСЬ И ДАТА	ВЗАМ.ИНВ.№	ИНВ.№ ДУБЛ.	ПОДПИСЬ И ДАТА

ФОРМАТ	ЗОНА	ПОЗИЦИЯ	ОБОЗНАЧЕНИЕ	НАИМЕНОВАНИЕ	КОЛ.	ПРИМЕЧ.
				Документация		
А4			ОН 400-0I0СБ	Сборочный чертеж		
				Детали		
				Проволока 5В I ГОСТ6727-80 ВСт3кп2ГОСТ380-88		
БЧ	I		ОН400-0II	ℓ=590 h I6	4	0,093кг
БЧ	2		ОН400-0I2	ℓ = I90 h I6	6	0,03кг
БЧ	3		ОН400-0I3	ℓ = 220 h I6	2	0,035кг

ОН 400-0I0

ИЗМ.	ЛИСТ	№ДОКУМЕНТА	ПОДПИСЬ	ДАТА
РАЗРАБОТА		Молокошер		
ПРОВЕРИЛ		Гительзон		
РУКОВОДИЛ		Коток		
Н.КОНТР.		Гительзон		
УТВЕРДИЛ		Бердичевский		

Сетка арматурная

ЛИТ	ЛИСТ	ЛИСТОВ
		I

МУП ГлавУПиКС СССР ЮЖГИПРОШАХТ КО

ФОРМАТ А4

ИНВ.№ ПОДЛ.	ПОДП. И ДАТА	ВЗАМ.ИНВ.№	ИНВ.№ ДУБЛ.	ПОДП. И ДАТА

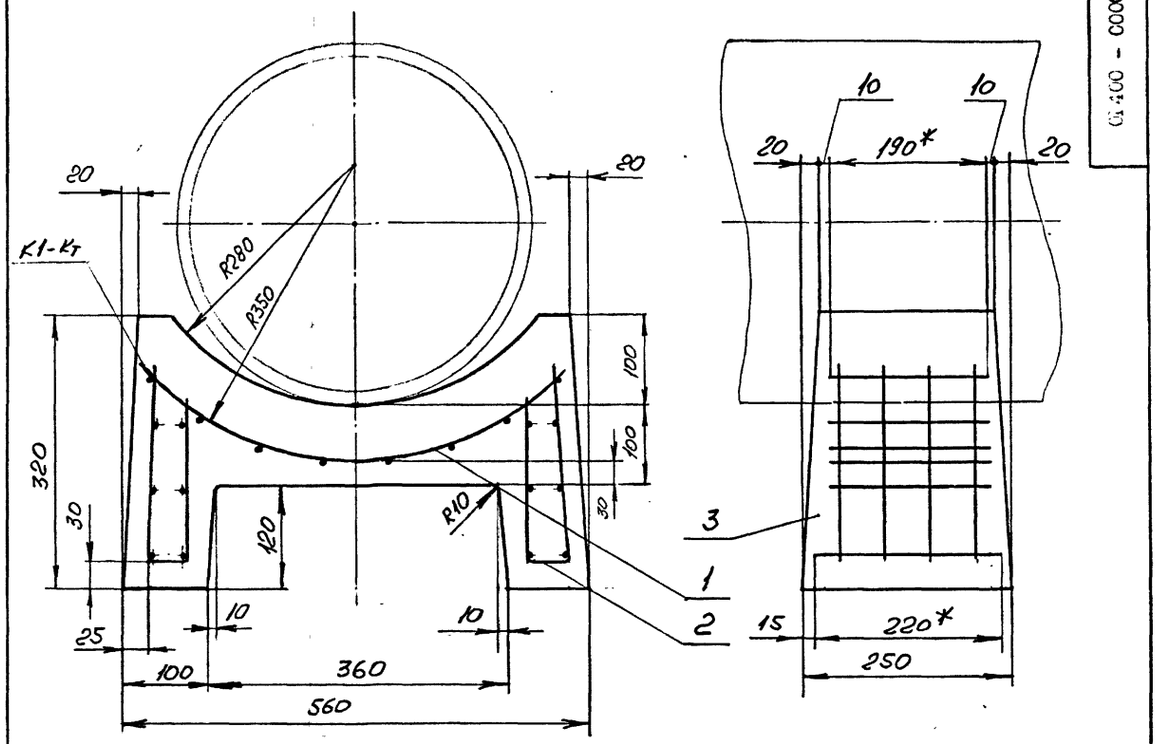

I.Сварные швы выполнить по ГОСТ I4098 - 85
2.*Размеры для справок.

10392/7

ИЗМ.	ЛИСТ	№ДОКУМ.	ПОДПИСЬ	ДАТА
РАЗРАБ.		Молокошер		
ПРОВ.		Гительзон		
РУКОВ.		Коток		
Н.КОНТР.		Гительзон		
УТВ.		Бердичевский		

ОГ400 - 000СБ

Опора ОГ 400

ЛИТ	МАССА	МАСШТАБ
	52	I:5

ЛИСТ | ЛИСТОВ I

МУП ГлавУПиКС СССР ЮЖГИПРОШАХТ КО

ФОРМАТ А3

ИНВ.№ ПОДЛ.	ПОДПИСЬ И ДАТА	ВЗАМ.ИНВ.№	ИНВ.№ ДУБЛ.	ПОДПИСЬ И ДАТА

ФОРМАТ	ЗОНА	ПОЗИЦИЯ	ОБОЗНАЧЕНИЕ	НАИМЕНОВАНИЕ	КОЛ.	ПРИМЕЧ.
				Документация		
А4			0Г400 – 010СБ	Сборочный чертеж		
				Детали		
				Проволока 5ВI ГОСТ6727-80		
				ВСт3кп2 ГОСТ380-88		
БЧ		I	0Г400 – 011	ℓ =190 hI6	8	0,03кг.
БЧ		2	0Г400 – 012	ℓ = 550 hI6	4	0,086кг

ПОДП. И ДАТА | ВЗАМ. ИНВ. № | ИНВ. № ДУБЛ. | ПОДП. И ДАТА

ИЗМ	ЛИСТ	№ ДОКУМЕНТА	ПОДПИСЬ	ДАТА
РАЗРАБОТАЛ		Молокошер		
ПРОВЕРИЛ		Гительзон		
РУКОВОДИЛ		Коток		
Н.КОНТР.		Гительзон		
УТВЕРДИЛ		Бердичевский		

0Г400 – 010

Сетка арматурная

Л	И Т	ЛИСТ	ЛИСТОВ
			1

МУП СССР ГлавУПпКС ЮЖГИПРОШАХТ КО

ФОРМАТ А4

0Г400 – 010СБ

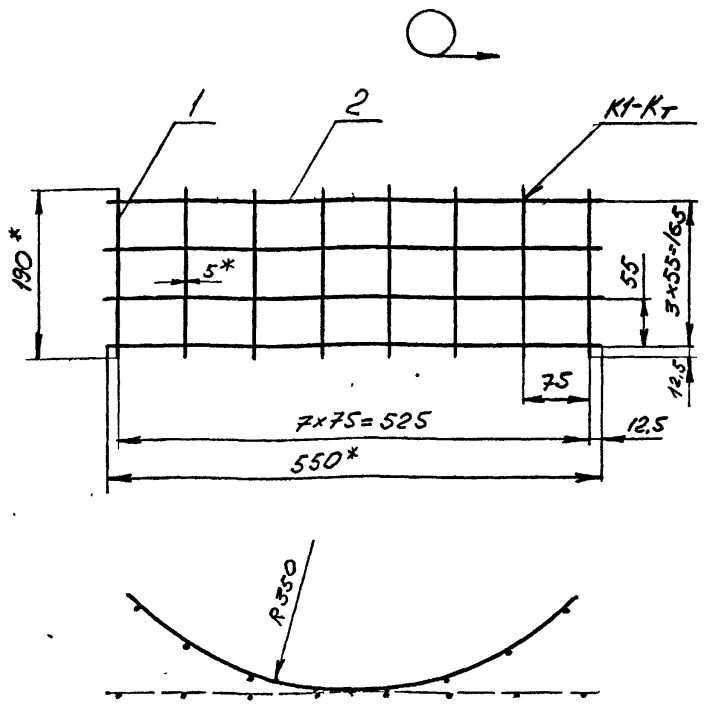

1. Сварные швы выполнить по ГОСТ I4098 – 85.
2. *Размеры для справок.

ПОДП. И ДАТА | ВЗАМ. ИНВ. № | ИНВ. № ДУБЛ. | ПОДПИСЬ И ДАТА | ИНВ. № ПОДЛ.

ИЗМ	ЛИСТ	№ ДОКУМ.	ПОДПИСЬ	ДАТА
РАЗРАБ.		Молокошер		
ПРОВ.		Гительзон		
РУКОВ.		Коток		
Н.КОНТР.		Гительзон		
УТВ.		Бердичевский		

0Г400 – 010СБ

Сетка арматурная

Л	И Т	МАССА	МАСШТАБ
		0,53	I:5
ЛИСТ		ЛИСТОВ I	

МУП СССР ГлавУПпКС ЮЖГИПРОШАХТ КО

ФОРМАТ А4

ФОРМАТ	ЗОНА	ПОЗИЦИЯ	ОБОЗНАЧЕНИЕ	НАИМЕНОВАНИЕ	КОЛ.	ПРИМЕЧ.
				Документация		
А4			0Г400 –020СБ	Сборочный чертеж		
				Детали		
				Проволока 5ВI ГОСТ6727-80		
				ВСт3кп2 ГОСТ380-88		
Б4		I	0Г400 – 021	ℓ = 470 hI6	4	0,074кг
Б4		2	0Г400 – 022	ℓ = 190 hI6	4	0,03кг
Б4		3	0Г400 – 023	ℓ = 220 hI6	2	0,035кг

ПОДП. И ДАТА | ВЗАМ. ИНВ. № | ИНВ. № ДУБЛ. | ПОДП. И ДАТА

ИЗМ	ЛИСТ	№ ДОКУМЕНТА	ПОДПИСЬ	ДАТА
РАЗРАБОТАЛ		Молокошер		
ПРОВЕРИЛ		Гительзон		
РУКОВОДИЛ		Коток		
Н.КОНТР.		Гительзон		
УТВЕРДИЛ		Бердичевский		

0Г400-020

СЕТКА АРМАТУРНАЯ

Л	И Т	ЛИСТ	ЛИСТОВ
			1

МУП СССР ГлавУПпКС ЮЖГИПРОШАХТ КО

ФОРМАТ А4

0Г400 – 020СБ

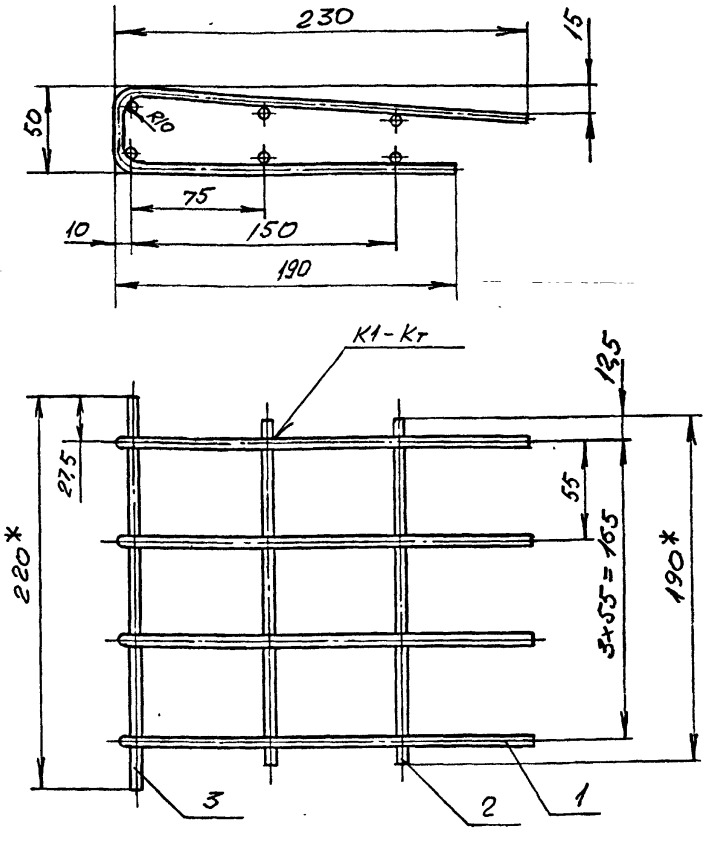

1. Сварные швы выполнить по ГОСТ I4098 – 85.
2. *Размеры для справок

10392/7

ПОДП. И ДАТА | ВЗАМ. ИНВ. № | ИНВ. № ДУБЛ. | ПОДПИСЬ И ДАТА | ИНВ. № ПОДЛ.

ИЗМ	ЛИСТ	№ ДОКУМ.	ПОДПИСЬ	ДАТА
РАЗРАБ.		Молокошер		
ПРОВ.		Гительзон		
РУКОВ.		Коток		
Н.КОНТР.		Гительзон		
УТВ.		Бердичевский		

0Г400 – 020СБ

Сетка арматурная

Л	И Т	МАССА	МАСШТАБ
		0,49	I:2,5
ЛИСТ		ЛИСТОВ I	

МУП СССР ГлавУПпКС ЮЖГИПРОШАХТ КО

ФОРМАТ А4

gost.e-ecolog.ru