ТИПОВЫЕ КОНСТРУКЦИИ
СЕРИЯ 7.401-2

УЗЛЫ КРЕПЛЕНИЯ ТРУБОПРОВОДОВ В ВЕРТИКАЛЬНЫХ И НАКЛОННЫХ ШАХТНЫХ СТВОЛАХ И ПРОТЯЖЕННЫХ ГОРНЫХ ВЫРАБОТКАХ

ВЫПУСК 5

УЗЛЫ КРЕПЛЕНИЯ ТРУБОПРОВОДОВ Ду 300.
РАБОЧИЕ ЧЕРТЕЖИ.

gost.e-ecolog.ru

СФ ЦИТП 10392/5

ТИПОВЫЕ КОНСТРУКЦИИ
СЕРИЯ 7.401-2

УЗЛЫ КРЕПЛЕНИЯ ТРУБОПРОВОДОВ В ВЕРТИКАЛЬНЫХ И НАКЛОННЫХ ШАХТНЫХ СТВОЛАХ И ПРОТЯЖЕННЫХ ГОРНЫХ ВЫРАБОТКАХ

ВЫПУСК 5

УЗЛЫ КРЕПЛЕНИЯ ТРУБОПРОВОДОВ Ду 300.
РАБОЧИЕ ЧЕРТЕЖИ.

РАЗРАБОТАНЫ
ПРОЕКТНЫМ ИНСТИТУТОМ „ЮЖГИПРОШАХТ"

ГЛАВНЫЙ ИНЖЕНЕР ИНСТИТУТА В. В. СЕЛЕЗНЕВ
ГЛАВНЫЙ ИНЖЕНЕР ПРОЕКТА В. С. БАТКИН

© ГПИ ЦИТП Госстроя СССР 1991г.

УТВЕРЖДЕНЫ
И ВВЕДЕНЫ В ДЕЙСТВИЕ МИНУГЛЕПРОМОМ СССР
ПИСЬМО ОТ 25.10.90г. №3-35-18/1079

10392/5

ПРИВЯЗАН	
ИНВ. №	

Серия 7.401-2 Выпуск 5

№ пп	Наименование	Обозначение	Страница
I	2	3	4
I.	Содержание		2
2.	Пояснительная записка	ПЗ	3...7
3.	Фланцы Ду300 стальные свободные на приварном кольце	IФС300-000	8,9
4.	Фланцы Ду300 с выступом или впадиной свободные на приварном кольце	2ФС300-000	I0,II
5.	Фланцы Ду300 с выступом или впадиной свободные на приварном бурте	3ФС300-000	I2...I4
6.	Фланцы Ду300 с выступом или впадиной стальные приварные встык	ФП300-00I	I4
7.	Стул опорный Ду300 Ру1,0; 1,6;2,5 МПа узкий	IСОУ300-000	I5,..I7
8.	Стул опорный Ду300 Ру4,0; 6,3 МПа узкий	2СОУ300-000	I5,I8
9.	Стул опорный Ду300 Ру10; 16 МПа узкий	3СОУ300-000	I7,I9,20
I0.	Стул опорный Ду300 Ру1,0; 1,6;2,5 МПа широкий	IСОШ300-000	I7,I9,2I
II.	Стул опорный Ду300 Ру 4,0; 6,3 МПа широкий	2СОШ300-000	22,23
I2.	Стул опорный Ду300 Ру10; 16 МПа широкий	3СОШ300-000	22,24
I3.	Колено опорное Ду300 Ру1,0; 1,6; 2,5 МПа	IКО300-000	25,..27
I4.	Колено опорное Ду300 Ру4,0; 6,3 МПа	2КО300-000	28,29
I5.	Колено опорное Ду300 Ру10 МПа	3КО300-000	28,30
I6.	Колено опорное Ду300 Ру16МПа	4КО300-000	3I,32,33
I7.	Компенсатор Ду300 Ру1,0; 1,6; 2,5 МПа	IК300-000	34...4I
I8.	Компенсатор Ду300 Ру4,0; 6,3 МПа	2К300-000	4I,42
I9.	Компенсатор Ду300 Ру10;16МПа	3К300-000	43...48
20.	Хомут ХРК 300	ХРК300-000	49...5I
2I.	Хомут ХРКК 300	ХРКК300-000	5I...55
22.	Хомут ХРД 300	ХРД300-000	56
23.	Хомут ХРДК 300	ХРДК300-000	57
24.	Хомут ХБ 300	ХБ300-000	58...6I
25.	Хомут ХБК 300	ХБК300-000	62,63
26.	Хомут ХТШ 300	ХТШ300-000	64,65
27.	Хомут ХТШК 300	ХТШК300-000	66
28.	Подвеска ПАП 300	ПАП300-000	67...69
29.	Подвеска ПАКП 300	ПАКП300-000	70,7I
30.	Подвеска ПСК 300	ПСК300-000	72
3I.	Подвеска ПВ 300	ПВ300-000	73,74
32.	Подвеска ПБ 300	ПБ300-000	74,75
33.	Подвеска ПШ 300	ПШ300-000	76
34.	Опоры ОГ 300	ОГ300-000	77,78
35.	Опоры ОН 300	ОН300-000	77,79
36.	Устройство противоугонное УП 300	УП300-000	80...84

10392/5

Изм.	Лист	№ документа	Подпись	Дата	7.401-2.5			
Разработал		Коток			Содержание	Лит	Лист	Листов
Проверил		Проскурнина						
Руководил		Коток				МУП СССР ГлавУПиКС ЮЖГИПРОШАХТ		КО
Н.контр.		Проскурнина						
Утвердил		Бердичевский						

Формат А2

Инв. № подл. | Подпись и дата | Взам. инв. № | Инв. № дубл. | Подпись и дата

серия 7.401-2 Выпуск 5

I. Основание для выполнения типовых конструкций

Типовые конструкции - серия 7.40I-2 "Узлы крепления трубопроводов в вертикальных и наклонных шахтных стволах и протяженных горных выработках" /взамен серии 7.40I-I/ разработаны институтом "Южгипрошахт" по плану типового проектирования на I990 год и в соответствии с заданием, согласованным Минуглепромом СССР.

Необходимость разработки новой серии типовых конструкций вызвана обогащением многолетнего опыта проектирования, изготовления и эксплуатации типовых конструкций по серии 7.40I-I, по сравнению с которой, в частности, введены следующие основные изменения:

- в связи со сложностью поставки дефицитных труб большого диаметра в компенсаторах для трубопроводов с условным проходом Ду200 мм и выше они заменены деталями из стального литья, компенсаторы для трубопроводов ДуI00 и I50 мм выполнены сварными. Вместе с тем, допускается с учетом местных условий выполнение сварными компенсаторов больших диаметров;
- расширен диапазон диаметров труб, подвешиваемых по наклонным и горизонтальным выработкам до 300 вместо 250 мм;
- дополнительно разработаны противоугонные устройства для держания труб при подвеске их в наклонных выработках;
- чертежи узлов разработаны и скомплектованы в выпуски по каждому диаметру трубопровода в отдельности для более удобного пользования ими при проектировании водоотливных, дегазационных и воздушных ставов.

2. Содержание работы

2.I. Типовые конструкции состоят из 7 выпусков, каждый на определенный условный проход трубопровода Ду: I00, I50, 200, 250, 300, 350 и 400 мм.

2.2. Каждый выпуск содержит полный комплект чертежей типовых узлов конструкций для данного диаметра трубопровода.

2.3. В состав каждого выпуска входят:

2.3.I. Чертежи типовых узлов трубопроводов: фланцы, стулья опорные, колена и компенсаторы.

2.3.2. Чертежи типовых конструкций узлов крепления трубопроводов в шахтных стволах;

2.3.3. Чертежи типовых конструкций подвесок трубопроводов и опор для трубопроводов, прокладываемых по почве горизонтальных и наклонных горных выработок и наклонных стволов, и противоугонных устройств.

3. Область применения

Типовые конструкции крепления трубопроводов разработаны:

- для вертикальных стволов с армировкой из двутавровых и коробчатых расстрелов и закрепленных бетонной крепью или сборными чугунными тюбингами конструкции "Шахтспецстроя";
- для горизонтальных и наклонных выработок и наклонных стволов и закрепленных арочной податливой крепью, арочной сборной ж.б. крепью, бетонной крепью, металлобетонной крепью, круглыми пустотелыми стойками и штанговой крепью.

4. Исходные данные для разработки типовых конструкций

4.I. Условное давление Ру в трубопроводах I,0; I,6; 2,5; 4,0; 6,3; I0; I6 МПа;

4.2. Срок службы I5 лет при эксплуатации в шахтах с нейтральными, щелочными и слабокислыми водами /pH=6...7/;

4.3. Фланцы по ГОСТ I28I5-80, I28I9-80, I2820-80, I282I-80, ТУI2.22.24.I-78 и ТУI2.22.24.2-74;

4.4. Температурные колебания в стволе -2°С...+35°С;

4.5. Профили расстрелов армировки вертикальных стволов для крепления узлов принимаются по типовым материалам для проектирования ТМП 40I-0II-87.89 "Сечения и армировка вертикальных стволов с жесткими проводниками" /Южгипрошахт, I989г./.

5. Рекомендации по применению типовых конструкций

На рис.I дана рекомендуемая схема установки опорных стульев и компенсаторов при прокладке трубопроводов по вертикальным стволам. В табл.I приведены значения переменных величин. Балки под опорные стулья и колена выбираются и рассчитываются проектной организацией при привязке проекта.

Расстояние между опорными стульями и максимально допустимые нагрузки на них приведены в табл. 6 и 7.

Расстояние между опорным стулом и опорным коленом и максимально допустимые нагрузки на колено, приведены в табл.8;

Для компенсации температурных изменений длины става и монтажных отклонений в горизонтальных и наклонных выработках и наклонных стволах применяются компенсаторы, разработанные для вертикальных стволов. Кроме того, в наклонных выработках и наклонных стволах для удержания става применяются опорные стулья и колена, разработанные для вертикальных стволов. На рис. 2, 3 изображены рекомендуемые схемы установки узлов компенсаторов и опорных стульев, колен, компенсаторов и опор для трубопроводов, прокладываемых на почве или подвешиваемых к крепи наклонных выработок / стволов/ и горизонтальных выработок.

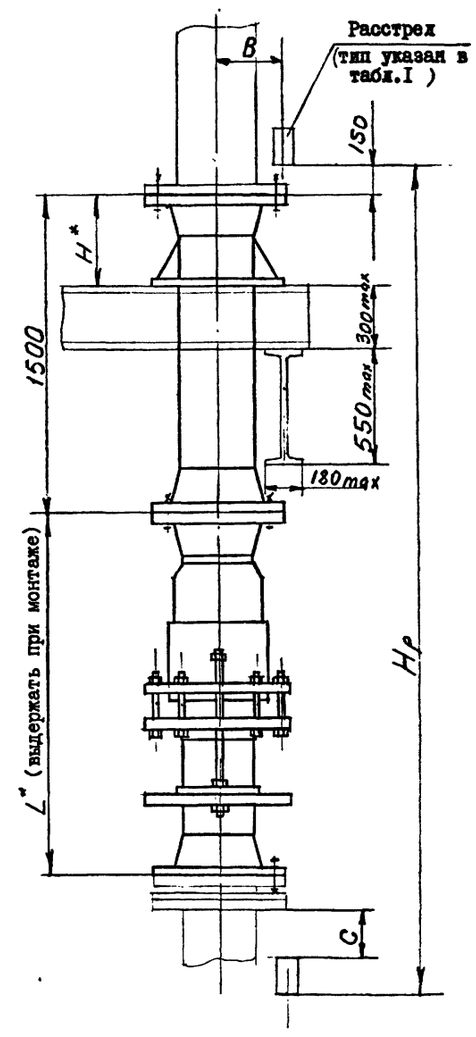

Рис.I

Числовые значения L и H приведены на соответствующих чертежах компенсаторов и стульев.

10392/5

ИЗМ	ЛИСТ	№ ДОКУМЕНТА	ПОДПИСЬ	ДАТА	7.40I-2.5 ПЗ		
РАЗРАБОТАЛ		Коток			Пояснительная записка	ЛИТ	ЛИСТ I / ЛИСТОВ 5
ПРОВЕРИЛ		Проскурнина				МУП СССР ГлавУПиКС ЮЖГИПРОШАХТ	КО
РУКОВОДИЛ		Коток					
Н.КОНТР.		Проскурнина					
УТВЕРДИЛ		Бердичевский					

ФОРМАТ А2

ИНВ.№ ПОДЛ. | ПОДП. И ДАТА | ВЗАМ.ИНВ.№ | ИНВ.№ ДУБЛ. | ПОДП. И ДАТА

6. Принятые условные обозначения

ПЗ – пояснительная записка;
ФС – фланцы свободные;
ФП – фланцы приварные;
СОУ – стул опорный узкий;
СОШ – стул опорный широкий;
КО – колено опорное;
К – компенсатор;
ХРК – хомут для крепления труб к коробчатым расстрелам;
ХРКК – хомут для крепления труб кондиционирования к коробчатым расстрелам;
ХРД – хомут для крепления труб к двутавровым расстрелам;
ХРДК – хомут для крепления труб кондиционирования к двутавровым расстрелам;
ХБ – хомут для крепления к бетонной крепи ствола;
ХБК – хомут для крепления труб кондиционирования к бетонной крепи;
ХТШ – хомут для крепления труб к тюбингам Шахтспецстроя;
ХТШК – хомут для крепления труб кондиционирования к тюбингам Шахтспецстроя;
ПАП – подвеска к металлической арочной крепи АП;
ПАКП – подвеска к металлической арочной крепи АКП;
ПСК – подвеска к ж.б. круглой стойке;
ПВ – подвеска к двутавровому верхняку;
ПБ – подвеска к блочной бетонной крепи, либо к металлобетонной крепи;
ПШ – подвеска к бетонной крепи на штанге.
ОГ – опора бетонная под трубопроводы для горизонтальных выработок;
ОН – опора бетонная под трубопроводы для наклонных выработок;
УП – устройство противоугонное.

7. Узлы трубопроводов

7.I. Фланцы стальные свободные на приварном кольце или бурте.

Чертежи свободных фланцев разработаны для пяти исполнений:

- фланцы стальные свободные на приварном кольце;
- фланцы стальные свободные с впадиной на приварном кольце или бурте;
- фланцы стальные свободные с выступом на приварном кольце или бурте.

В табл. 2,3 и 4 указаны данные для заказа.

7.2. Фланцы стальные приварные встык.

Чертежи приварных фланцев разработаны для двух исполнений:

- фланцы с выступом приварные встык;
- фланцы с впадиной приварные встык.

В табл.5 указаны данные для заказа.

В табл.2,3,4 и 5 приведены также данные для заказа прокладок, болтов или шпилек и гаек.

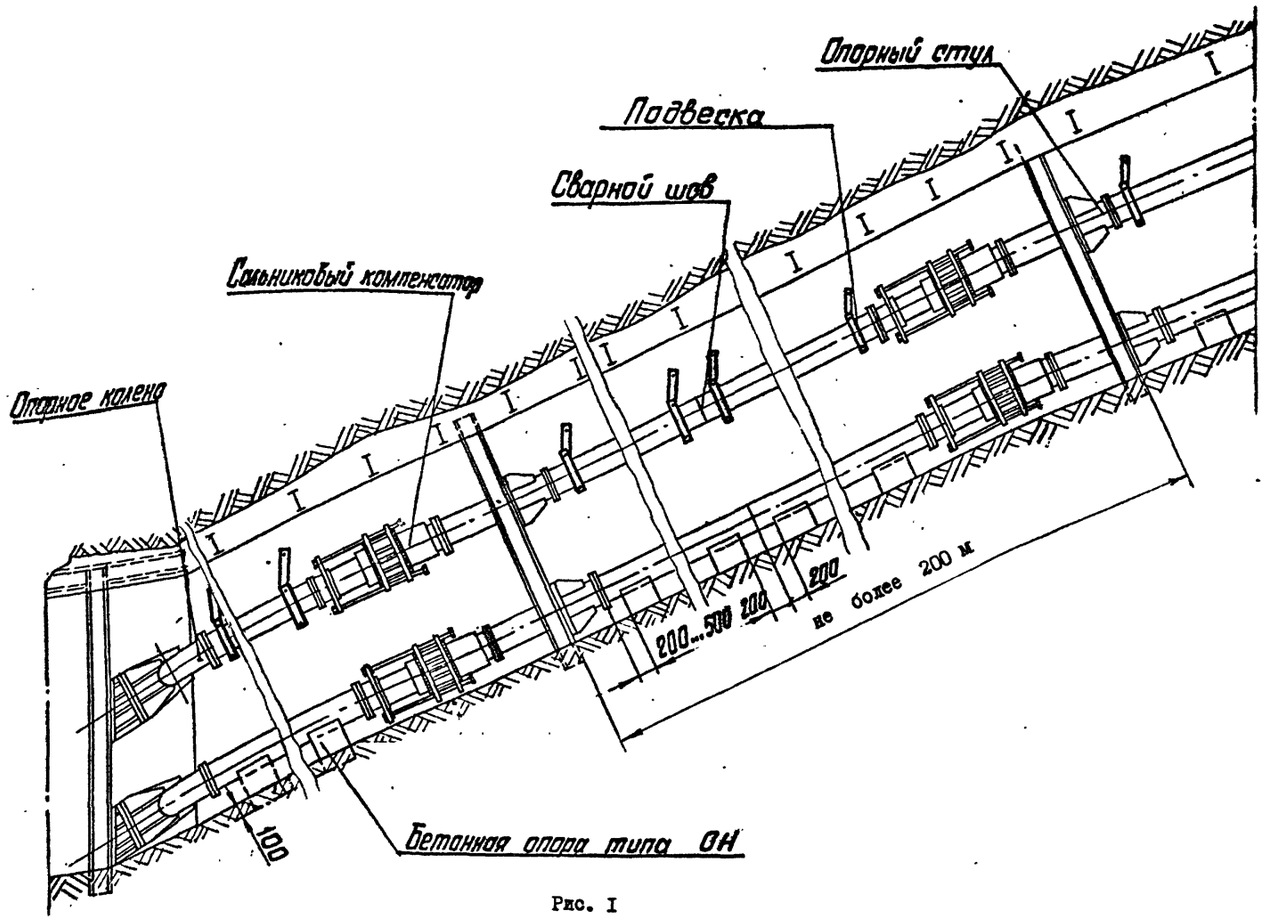

Рис. I

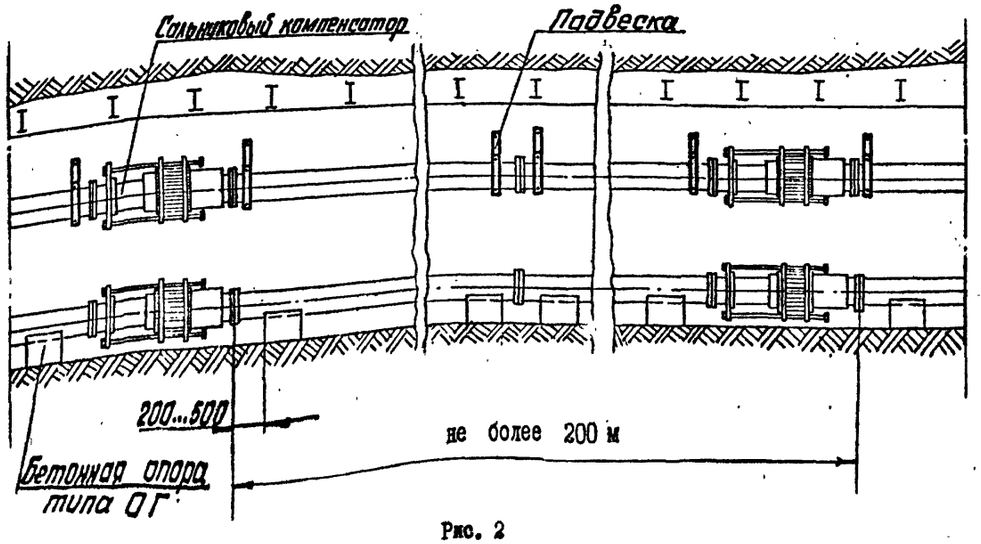

Рис. 2

Инв.№ подл. | Подп. и дата | Взам. инв.№ | Инв.№ дубл. | Подп. и дата

Таблица I

Шаг армировки		6000		4I68			
Тип расстрела		□ I70xI04	□ 2I2xI30	I №24М	I №27Са	I №36С	I №30М
Для всех труб, кроме кондиционирования	В	286	299	289	296	304	299
	С	2280	2238	378	348	258	3I8
Для труб кондиционирования	В	368	38I	37I	378	386	38I
	С	2280	2238	378	348	258	3I8

Таблица 2

Фланцы свободные на приварном кольце				Прокладки исп. А ГОСТ I5I80-86		Болты ГОСТ 7798-70			Гайки ГОСТ 59I5-70	
Обозначение	Шифр	Ру, МПа	масса, кг	Обозначение	масса, кг	d	длина, мм	масса, кг	d	масса, кг
IФС300-000	ФС-300-I,0	I,0	I8,I	А-300-25 ПОН ГОСТ I5I80-86	0,I83	М20	I40	0,4I7	М20	0,063
-0I	ФС300-I,6	I,6	23,4I			М24	I70	0,722	М24	0,I07
-02	ФС300-2,5	2,5	30,27			М27	I70	0,94I	М27	0,I62

Таблица 3

Фланцы с выступом или впадиной свободные на приварном кольце				Прокладка исп. Б ГОСТ I5I80-86		Шпилька тип А исп.I ГОСТ 9066-75			Гайки		
									тип А ГОСТ 9064-75		** ГОСТ 59I6-70
Обозначение	Шифр	Ру, МПа	Масса, кг	Обозначение	масса, кг	d	длина, мм	масса, кг	d	масса, кг	масса, кг
2ФС300-000	ФСI-300-4,0	4,0	48,30	Б-300-I60 ПОН ГОСТ I5I80-86	0,98	М30	290	I,5I	М30	0,277	0,II
-0I	ФС2-300-4,0		49,67								
-02	ФСI-300-6,3	6,3	76,90			М36	390	2,96	М36	0,446	0,I82
-03	ФС2-300-6,3		79,I0								

Таблица 4

Фланцы с выступом или впадиной свободные на приварном бурте				Прокладка исп. Б ГОСТ I5I80-86		Шпильки тип А исп.I ГОСТ9066-75			Гайки		
									Тип А ГОСТ 9064-75		** ГОСТ 59I6-70
Обозначение	Шифр	Ру, МПа	масса, кг	Обозначение	масса, кг	d	Длина, мм	Масса, кг	d	масса, кг	масса, кг
3ФС300-000	ФСI-300-I0	I0	I59,85	Б-300-I60 ПОН ГОСТ I5I80-86	0,98	М42	480	5,22	М42	0,777	0,294
-0I	ФС2-300-I0		I59,80								

* ФСI-фланец с выступом
ФС2-фланец с впадиной
** Применяется как контргайка

ИНВ.№ ПОДЛ. | ПОДПИСЬ И ДАТА | ВЗАМ.ИНВ.№ | ИНВ.№ ДУБЛ. | ПОДПИСЬ И ДАТА

Таблица 5

Фланцы с выступом или впадиной приварные встык				Прокладки исп.Б ГОСТ15180-86		Шпильки тип А исп.I, ГОСТ9066-75			Гайки		
									Тип А ГОСТ 9064-75		ХХ ГОСТ 5916-70
Обозначение	Шифр	Ру, МПа	Масса, кг	Обозначение	масса, кг	d	Длина, мм	Масса, кг	d	масса, кг	масса, кг
ФП300-001	ФП-300-10	10	127,78	Б-300-160 ПОН ГОСТ 15180-86	0,98	М42	310	3,142	М42	0,777	0,294
-01	ФП2-300-10		127,73								
-02	ФП-300-16	16	141,00				320	3,252			
-03	ФП2-300-16		140,00								

7.3 Стулья опорные

Опорные стулья разработаны двух исполнений: узкие и широкие. В таблицах 6 и 7 приведены данные для заказа.

Таблица 6

Стул опорный узкий					
Обозначение	Шифр	Ру, МПа	Масса, кг	Макс. расстояние между стульями, м	Максимальная нагрузка на стул, кн
1СОУ300-000	СОУ300-1,0	1,0	361,2	90	160,0
-01	СОУ300-1,6	1,6	371,8		
-02	СОУ300-2,5	2,5	385,6		
2СОУ 300-000	СОУ300-4,0	4,0	425,0		180,0
-01	СОУ300-6,3	6,3	485,0		220,0
3СОУ 300-000	СОУ300-10	10	517,0		340,0
-01	СОУ300-16	16	540,0		440,0

Таблица 7

Стул опорный широкий					
Обозначение	Шифр	Ру, МПа	Масса, кг	Макс. расстояние между стульями, м	Максимальная нагрузка на стул, кн
1СОШ300-000	СОШ300-1,0	1,0	395,3	90	160,0
-01	СОШ300-1,6	1,6	406,0		
-02	СОШ300-2,5	2,5	431,5		
2СОШ300-000	СОШ300-4,0	4,0	467,6		180,0
-01	СОШ300-6,3	6,3	527		220,0
3СОШ300-000	СОШ300-10	10	557		340,0
-01	СОШ300-16	16	580		440,0

7.4 Колена опорные

Колена опорные разработаны на базе стандартных сантехнических отводов. Для случаев отсутствия стандартных отводов требуемого диаметра и давления, отводы выполнены сварными.

Данные для заказа приведены в таблице 8.

Таблица 8

Колена опорные					
Обозначение	Шифр	Ру, МПа	Масса, кг	Максим. расстоян. между стулом и коленом, м	Максим. нагрузка на колено кн
1К0300-000	К0300-1,0	1,0	362	90	160,0
-01	К0300-1,6	1,6	359		240,0
-02	К0300-2,5	2,5	372		330,0
2К0300-000	К0300-4,0	4,0	425		490,0
-01	К0300-6,3	6,3	484		745,0
3К0300-000	К0300-10	10	452		1160,0
4К0300-000	К0300-16	16	700		1914,0

7.5 Компенсаторы

Данные для заказа приведены в таблице 9.

Таблица 9.

Компенсаторы				
Обозначение	Шифр	Ру, МПа	Масса, кг	Максимальн нагрузка на болты кн
1К300-000	К300-1,0	1,0	914	80,0
-01	К300-1,6	1,6	926	
-02	К300-2,5	2,5	940	
2К300-000	К300-4,0	4,0	978	90,0
-01	К300-6,3	6,3	1037	110,0
3К300-000	К300-10	10	1285	170,0
-01	К300-16	16	1310	220,0

8. Хомуты направляющие для предохранения трубопроводов от продольного изгиба в вертикальных стволах.

Чертежи направляющих хомутов разработаны с учетом крепления:
- труб к расстрелам коробчатым (таблица 10);
- труб к расстрелам двутавровым (таблица 10);
- труб к бетонной крепи (таблица 11);
- труб к тюбингам Шахтспецстроя (таблица 11).

Таблица 10.

Обозначение	Шифр	Расстрел"	Масса, кг	Примечание
ХРК300-000	ХРК300-1	[170х104	23,8	
-01	ХРК300-2	[212х130	25,6	
ХРКК300-000	ХРКК300-1	[170х104	99,4	Для труб кондиционирования
-01	ХРКК300-2	[212х130	101,1	
ХРД300-000	ХРД300-1	I № 24М	26,22	
-01	ХРД300-2	I №27Са	27,3	
-02	ХРД300-3	I № 36С	30,51	
-03	ХРД300-4	I № 30М	28,57	
ХРДК300-000	ХРДК300-1	I № 24М	101,7	Для труб кондиционирования
-01	ХРДК300-2	I № 27Са	102,9	
-02	ХРДК300-3	I № 36С	105,9	
-03	ХРДК300-4	I № 30М	103,9	

Таблица 11.

Обозначение	Шифр	Тип крепи ø ствола	Масса, кг	Примечание
ХБ300-000	ХБ300	бетонная	53,0	Для труб кондиционирования
ХБК300-000	ХБК300	бетонная	126,8	
ХТШ300-000	ХТШ300-1	Тюбинги ø6м	31,6	
-01	ХТШ300-2	Тюбинги ø7м	31,9	
ХТШК300-000	ХТШК300-1	Тюбинги ø6м	106,0	Для труб кондиционирования
-01	ХТШК300-2	Тюбинги ø7м	106,3	

Инв.№ подл. | Подпись и дата | Взам. инв.№ | Инв.№ дубл. | Подпись и дата

9. Подвески и опоры для прокладки труб в горизонтальных и наклонных выработках и наклонных стволах

Чертежи разработаны с учетом крепления трубопроводов к крепи выработок в верхней (по центру) и боковой частях (табл.I2 и I3), а также прокладки трубопроводов по почве выработок (таблица I4).

В соответствующих таблицах указаны данные для заказа подвесок трубопроводов, прокладываемых в выработках, закрепленных арочной металлической крепью, ж.б.стойками круглого сечения, с двутавровыми верхняками, бетонной и ж.б.крепью и штанговой крепью.

Таблица I2.

Обозначение	Шифр	Тип спецпрофиля	Масса, кг
ПАКП 300-000	ПАКП 300-I	СВП I7	8,4
		СВП I9	
		СВП 22	
- 0I	ПАКП 300-2	СВП 27	8,6
		СВП 33	
ПАП 300-000	ПАП 300-I	СВП I7	8,I
- 0I	ПАП 300-2	СВП I9	8,3
- 02	ПАП 300-3	СВП 22	8,6
- 03	ПАП 300-4	СВП 27	8,03
- 04	ПАП 300-5	СВП 33	8,65

Таолица I3.

Обозначение	Шифр	Масса, кг	Условия применения
ПСК 300-000	ПСК 300	I0,0	К круглой стойке
ПВ 300-000	ПВ 300-I	8,6	к верхняку I № I8,20,24
	ПВ 300-2	8,9	к верхняку I №27,30,33,36
ПШ 300-000	ПШ 300	I3,2	к бетонной крепи выработки распорной штангой
ПБ 300-000	IПБ300	7,22	к бетонной крепи, к блочной крепи либо к металлобетонной крепи анкером
-0I	2ПБ300	7,63	

Подвески труб, подвешиваемые к стенам и кровле выработок, располагаются на расстоянии 250...300 мм от фланцев или сварного стыка.

В таблице I4 указаны данные для заказа опор под трубопроводы для горизонтальных и наклонных выработок

Таблица I4

Обозначение	Шифр	Масса, кг	Условия применения
ОН 300-000	ОН 300	57	Для наклонных выработок
ОГ 300-000	ОГ 300	46	Для горизонтальных выработок

I0. Противоугонные устройства

Для удержания от сползания трубопроводов в наклонных выработках разработаны чертежи противоугонных устройств.

В таблице I5 указаны данные для заказа противоугонных устройств.

Таблица I5

Обозначение	Шифр	Масса, кг	Условия применения
УП 300-000	УП300-I	I2,95	К круглой стойке
-0I	УП300-2	I2,57	К крепи СВП-27, СВП-33
-02	УП300-3	I2,24	К крепи СВП-I7, СВП-22
-03	УП300-4	I5,38	К бетонной крепи

II. Антикоррозионное покрытие

Антикоррозионное покрытие узлов трубопроводов, хомутов и подвесок производится в соответствии с РТМ 07.05.00I-85 "Защита от коррозии оборудования и сооружений на предприятиях угольной промышленности".

Покрытие:
для узлов трубопроводов, прокладываемых по горизонтальным и наклонным выработкам, и элементов крепления: грунтовка ХС-068 ТУ6-I0-820-75 красно-коричневая в один слой, эмаль ХВ785 ГОСТ 73I3-75 черная УI.В5 в три слоя;
для узлов трубопроводов, прокладываемых по вертикальным стволам, и элементов крепления: грунтовка ХС-068 ТУ6-I0-820-75 красно-коричневая в два слоя; эмаль ХВ-785 ГОСТ 73I3-75 черная УI.В5, в три слоя. Присоединительные поверхности не красить.

Инв.№ подл. | Подпись и дата | Взам.инв.№ | Инв.№ дубл. | Подпись и дата

Рис.I

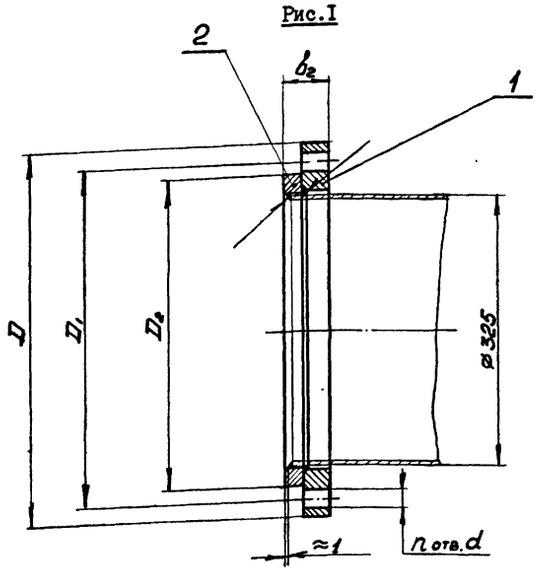

Рис.2
Остальное см. Рис.I

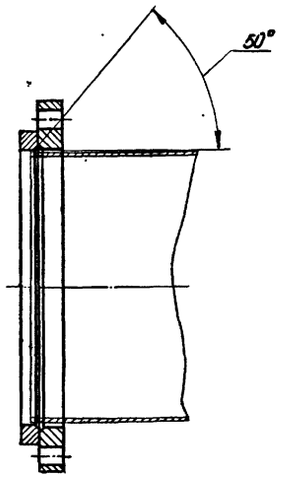

Обозначение	Шифр	$P_у$, МПа	Рис.	Размеры, мм					n, отв.	Масса, кг
				D	D_1	D_2	b_2	d		
IФС300-000	ФС300-I,0	I,0	I	440	400	370	52	22	I2	I8,II
-0I	ФС300-I,6	I,6	2	460	4I0		56	26		23,4I
-02	ФС300-2,5	2,5	2	485	430	390	60	30	I6	30,27

I. Чертеж разработан в соответствии с ГОСТ I28I5-80 и ГОСТ I2822-80.
2. Технические птребования на изготовление маркировка, упаковка и транспортирование - по ГОСТ I28I6-80.
3. Покрытие: грунтовка ХС-068 ТУ 6-I0-820-75 красно-коричневая в два слоя; эмаль ХВ-785 ГОСТ 73I3-75 черная УI.В5 в три слоя, кроме присоединительных поверхностей.
4. Допускается изготовление фланцев на давление I,0 и 2,5 МПа по ТУ I2.22.24.2-74.
5. Размеры для справок.

IФС300-000СБ

ИЗМ.	ЛИСТ	№ ДОКУМ.	ПОДПИСЬ	ДАТА
РАЗРАБ.		Кейс		
ПРОВ.		Гительзон		
РУКОВ.		Коток		
Н.КОНТР.		Гительзон		
УТВ.		Бердичевский		

Фланцы $Д_у$300 стальные свободные на приварном кольце.

ЛИТ	МАССА	МАСШТАБ
	см. табл.	-
ЛИСТ	ЛИСТОВ I	

МУП СССР Гл.УПиКС ЮЖГИПРОШАХТ КО

ФОРМАТ А3

Инв. № подл.	Подпись и дата	Взамен инв. №	Инв. № дублик.	Подпись и дата

Формат	Зона	Позиц.	Обозначение	Наименование	Кол. на исполн. IФС 300-000-			Примечание
					-	0I	02	
А3		2	IФС 300-002	Кольцо	I			4,24кг
			-0I	Кольцо		I		5,5Iкг
			-02	Кольцо			I	7,45кг

Изм.	Лист	№ документ.	Подпись	Дата	IФС 300-000	Лист 2

Формат А4

Инв. № подл.	Подпись и дата	Взам. инв. №	Инв. № дубл.	Подпись и дата

Формат	Зона	Позиц.	Обозначение	Наименование	Кол. на исполн. IФС 300-000-			Примечание
					-	0I	02	
				Документация				
А3			IФС 300-000СБ	Сборочный чертеж	x	x	x	
				Детали				
А3		I	IФС 300-00I	Фланец	I			I3,87кг
			-0I	Фланец		I		I7,90кг
			-02	Фланец			I	22,82кг
				Литер				
				Шифр	ФС 300-I,0	ФС 300-I,6	ФС 300-2,5	

10392/5

Изм.	Лист	№ документ.	Подпись	Дата	IФС 300-000
Разработ.		Гительзон			Фланцы Ду300 стальные свободные на приварном кольце
Проверил		Кейс			
Руководил		Коток			
Н.контрол.		Кейс			
Утвердил		Бердичевский			

Литера	Лист	Листов
	I	2

МУП СССР Гл.УПиКС ЮЖГИПРОШАХТ КО

Формат А4

ЮЖГИ... Кот...

Инв. № подл.	Подпись и дата	Взам. инв. №	Инв. № дубл.	Подпись и дата

50 √(√)

Рис.I

Рис.2

Остальное см. Рис.I

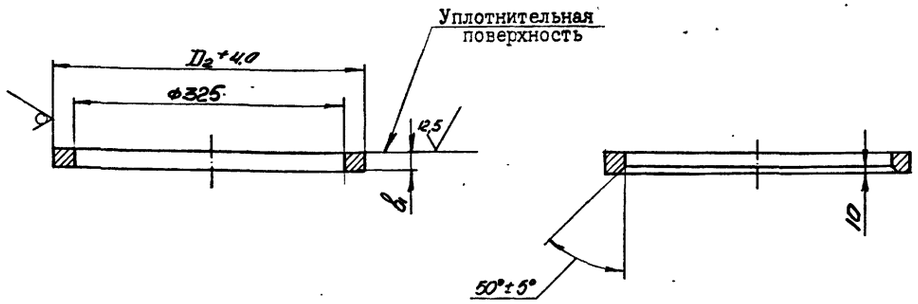

Обозначение	Рис.	Размеры, мм		Масса, кг
		D_2	δ_1	
ИФС 300-002	I	370	22	4,24
-0I	2		24	5,5I
-02		390	26	7,45

I. Предельные отклонения размеров: 325 и "δ_1", для штампованных фланцев - по II классу ГОСТ 7505-74.

2. Предельные отклонения размеров не оговоренные допусками: h14; H14; $\pm \frac{IT14}{2}$.

Изм.	Лист	№ докум.	Подпись	Дата	ИФС300-002			
Разраб.		Кейс			Кольцо	Лит	Масса	Масштаб
Пров.		Гительзон					см. табл.	—
Руков.		Коток				Лист	Листов I	
Н.контр.		Гительзон			Ст 3 сп ГОСТ 380-88	МУП СССР ГлавУПиКС ЮЖГИПРОШАХТ		КО
Утв.		Бердичевский						

Формат А3

50 √(√)

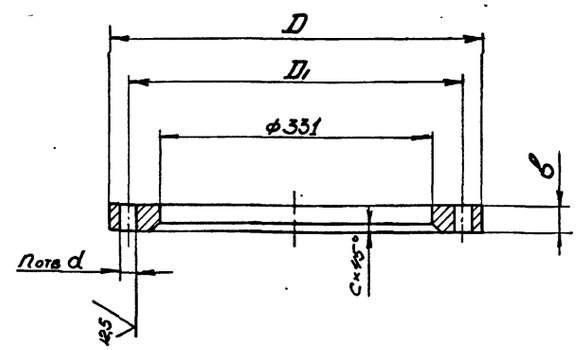

Обозначение	Размеры, мм					отв.	Материал	Масса, мм
	D	D_1	δ	c	d			
ИФС300-00I	440	400	30	II	22	I2	Ст 3 сп ГОСТ 380-88	I3,87
-0I	460	4I0	32		26			I7,90
-02	485	430	34		30	I6		22,82
-03	5I0	450	46	I5	34		Сталь 35л-II ГОСТ 977-88	36,50
-04	530	460	70	24	4I			59,70

I. Предельные отклонения размеров отливки по III классу точности ГОСТ 26645-85.

2. Литейные уклоны по ГОСТ 32I2-80

3. Предельные отклонения размеров: "D", "δ" и 33I для штампованных фланцев - по II классу ГОСТ 7505-74, при изготовлении фланцев другими методами размер " " - по h16.

4. Предельные отклонения размеров не оговоренные допусками: I4 ; H14; $\pm \frac{IT14}{2}$.

5. Смещение осей отверстий "d" от номинального расположения не более I мм для отверстий диаметром 22 и 26 мм и не более I,6 мм для отверстий диаметром 30,34 и 4I мм.

6. Допускается местная зачистка (подторцовка) поверхности фланцев под гайки (головки болтов) глубиной не более I мм.

10392/5

Изм.	Лист	№ докум.	Подпись	Дата	ИФС300-00I			
Разраб.		Кейс			Фланец	Лит	Масса	Масштаб
Пров.		Гительзон					см. табл.	-
Руков.		Коток				Лист	Листов I	
Н.контр.		Гительзон			см. табл.	МУП СССР ГлавУПиКС ЮЖГИПРОШАХТ		КО
Утв.		Бердичевский						

Формат А3

Инв.№ подл. | Подпись и дата | Взам.инв.№ | Инв.№ дубл. | Подпись и дата

Рис.I

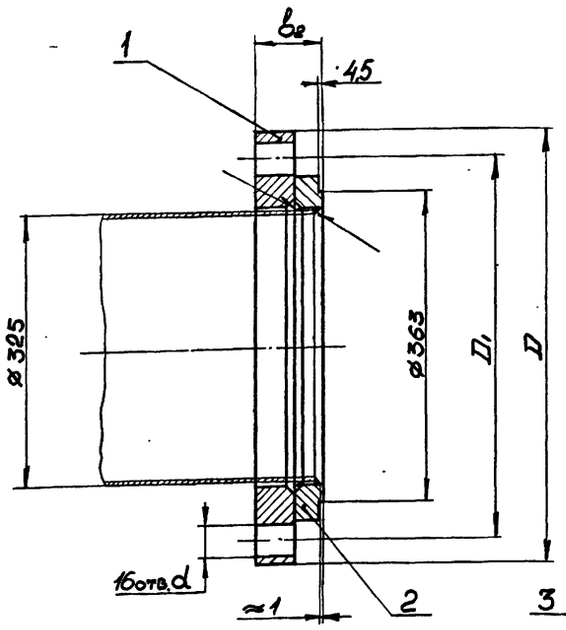

Рис.2
Остальное см. Рис.I

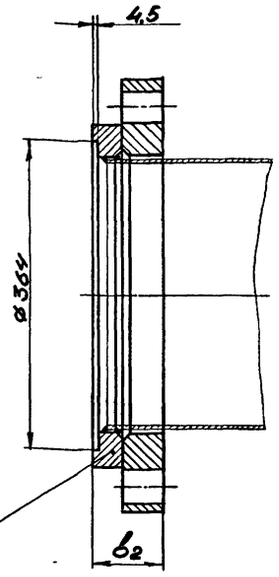

Обозначение	Шифр	P_y, МПа	Рис.	Размеры, мм D	D1	b_2	d	Масса, кг
2ФС300-000	ФСI-300-4,0	4,0	I	5I0	450	80	34	48,30
-0I	ФС2-300-4,0		2					49,67
-02	ФСI-300-6,3	6,3	I	530	460	II8	4I	76,90
-03	ФС2-300-6,3		2					79,I0

I. Технические требования на изготовление, маркировка, упаковка и транспортирование по ГОСТ I28I6-80.

2. Покрытие: грунтовка ХС-068 ТУ6-I0-820-75 красно-коричневая в два слоя; эмаль ХВ-785 ГОСТ 73I3-75 черная УI.В5 в три слоя, кроме присоединительных поверхностей.

3. Размеры для справок.

2ФС300-000СБ

Изм.	Лист	№ докум.	Подпись	Дата
Разраб.		Кейс		
Пров.		Гительзон		
Руков.		Коток		
Н.контр.		Гительзон		
Утв.		Бердичевский		

Фланцы $Д_у$300 с выступом или впадиной свободные на приварном кольце

Лит	Масса	Масштаб
	см. табл.	-

Лист — Листов I

МУП СССР Главюжпромкомплектсервис ЮЖГИПРОШАХТ КО

ФОРМАТ А3

Инв. № подл. | Подпись и дата | Взамен инв. № | Инв. № дубл. | Подпись и дата

Формат	Зона	Позиц.	Обозначение	Наименование	Кол. на исполн. 2ФС 300-000- –	0I	02	03	Примечание
А3		2	2ФС 300-00I	Кольцо	I				II,80 кг
			-0I	Кольцо			I		I7,20 кг
А3		3	2ФС 300-002	Кольцо		I			I3,I7кг
			-0I	Кольцо				I	I9,40 кг

Изм.	Лист	№ документ.	Подпись	Дата	2ФС300-000	Лист 2

Формат А4

Инв. № подл. | Подпись и дата | Взам. инв. № | Инв. № дубл. | Подпись и дата

Формат	Зона	Позиц.	Обозначение	Наименование	Кол. на исполн. 2ФС 300-000- –	0I	02	03	Примечание
				Документация					
А3			2ФС300-000СБ	Сборочный чертеж	X	X	X	X	
				Детали					
А3		1	I ФС300-00I-03	Фланец	I	I			36,50 кг
			-04	Фланец			I	I	59,70 кг

Литера

Шифр: 2ФС300-000 | ФС1-300-4,0-1 | ФС1-300-6,3-1 | ФС2-300-6,3-1

10392/5

Изм.	Лист	№ документ.	Подпись	Дата	2ФС 300-000			
Разработ.		Гительзон			Фланцы Ду300 с выступом или впадиной свободные на приварном кольце	Литера	Лист 1	Листов 2
Проверил		Кейс						
Руководит.		Коток			МУП СССР Главюжпромкомплектсервис ЮЖГИПРОШАХТ КО			
Н.контр.		Кейс						
Утвердил		Бердичевский						

Формат А4

Серия 7.40I-2 Выпуск 5

Инв. № подл. | Подпись и дата | Взам. инв. № | Инв. № дубл. | Подпись и дата

2ФС300-000СБ

12,5

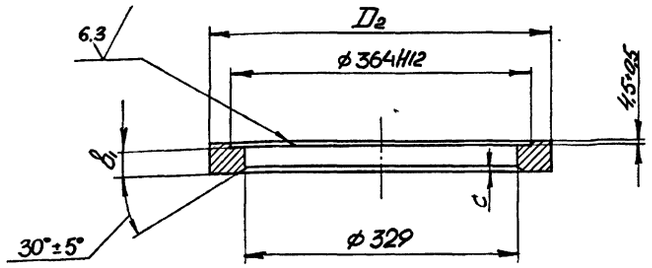

Обозначение	Размеры, мм			Масса, кг
	D_2	b_1	c	
2ФС300-002	410	34	9	13,17
-01	415	48	14	19,40

Неуказанные предельные отклонения размеров: "b_1" - $\frac{IT16}{2}$;
остальных -$h14$; $H14$:, $\pm\frac{IT14}{2}$

ИЗМ.	ЛИСТ	№ ДОКУМ.	ПОДПИСЬ	ДАТА	2ФС300-002			
РАЗРАБ.		Кейс			Кольцо	А И Т	МАССА см. табл.	МАСШТАБ -
ПРОВ.		Гительзон				ЛИСТ	ЛИСТОВ 1	
РУКОВ.		Коток						
Н.КОНТР.		Гительзон			Сталь 20 ГОСТ 1050-74	МУП СССР ГлавУПпКС ЮЖГИПРОШАХТ		КО
УТВ.		Бердичевский						

ФОРМАТ А3

ИНВ.№ ПОДЛ. | ПОДПИСЬ И ДАТА | ВЗАИМ. ИНВ.№ | ИНВ.№ ДУБЛ. | ПОДПИСЬ И ДАТА

12,5

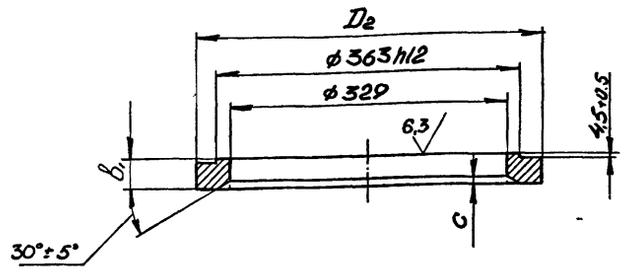

Обозначение	Размеры, мм			Масса, кг
	D_2	b_1	c	
2ФС300-001	410	34	9	11,80
-01	415	48	14	17,20

Неуказанные предельные отклонения размеров: "b_1" - $\frac{IT16}{2}$
остальных - $h14$; $H14$; $\pm\frac{IT14}{2}$.

10382/3

ИЗМ.	ЛИСТ	№ ДОКУМ.	ПОДПИСЬ	ДАТА	2ФС300-001			
РАЗРАБ.		Кейс			Кольцо	А И Т	МАССА см. табл.	МАСШТАБ -
ПРОВ.		Гительзон				ЛИСТ	ЛИСТОВ 1	
РУКОВ.		Коток						
Н.КОНТР.		Гительзон			Сталь 20 ГОСТ 1050-74	МУП СССР ГлавУПпКС ЮЖГИПРОШАХТ		КО
УТВ.		Бердичевский						

ФОРМАТ А3

ИНВ.№ ПОДЛ. | ПОДПИСЬ И ДАТА | ВЗАИМ. ИНВ.№ | ИНВ.№ ДУБЛ. | ПОДПИСЬ И ДАТА

Рис.I

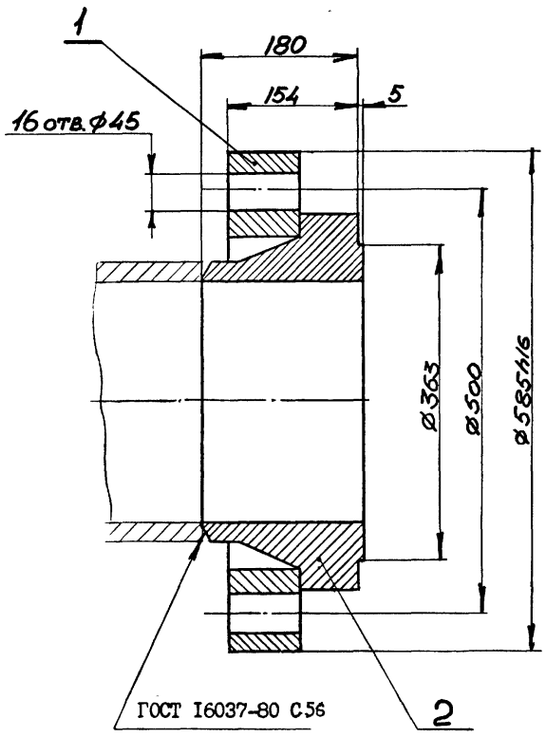

Рис.2
Остальное см. Рис.I

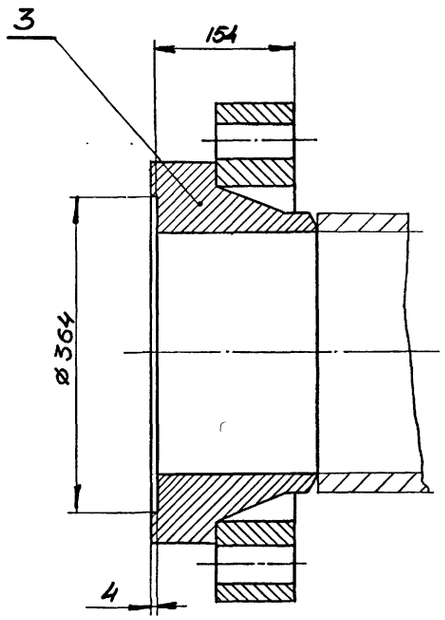

Обозначение	Шифр	P_y, МПа	Рис.	Масса, кг
3ФС300-000	ФС1-300-I0	I0	I	I59,85
-0I	ФС2-300-I0		2	I59,80

I. Технические требования на изготовление, маркировка, упаковка и транспортирование по ГОСТ I28I6-80.

2. Покрытие: грунтовка ХС-068 ТУ 6-I0-820-75 красно-коричневая в два слоя ; эмаль ХВ-785 ГОСТ 73I3-75 черная УI.В5 в три слоя, кроме присоединительных поверхностей

3. Размеры для справок.

Изм.	Лист	№ докум.	Подпись	Дата	3ФС300-000СБ			
Разраб.		Кейс			Фланцы $Д_у$300 с выступом или впадиной свободные на приварном бурте	Лит	Масса	Масштаб
Пров.		Гительзон					см. табл	-
Руков.		Коток				Лист	Листов	I
Н.контр.		Гительзон			МУП СССР ГлавУПпКС ЮЖГИПРОШАХТ			КО
Утв.		Бердичевский						

Формат А3

Инв. № подл. | Подпись и дата | Взам. инв. № | Инв. № дубл. | Подпись и дата

Формат	Зона	Позиц.	Обозначение	Наименование	Кол. на испол. 3ФС 300-000-										Примечание
					-	0I									
				Документация											
А3			3ФС 300-000СБ	Сборный чертеж	Х	Х									
				Детали											
А3		I	3ФС 300-00I	Фланец	I	I									8I,00 кг
А3		2	3ФС 300-002	Бурт		I									78,85 кг
А3		3	3ФС 300-003	Бурт		I									78,80 кг

серия 7.401-2 Выпуск 5

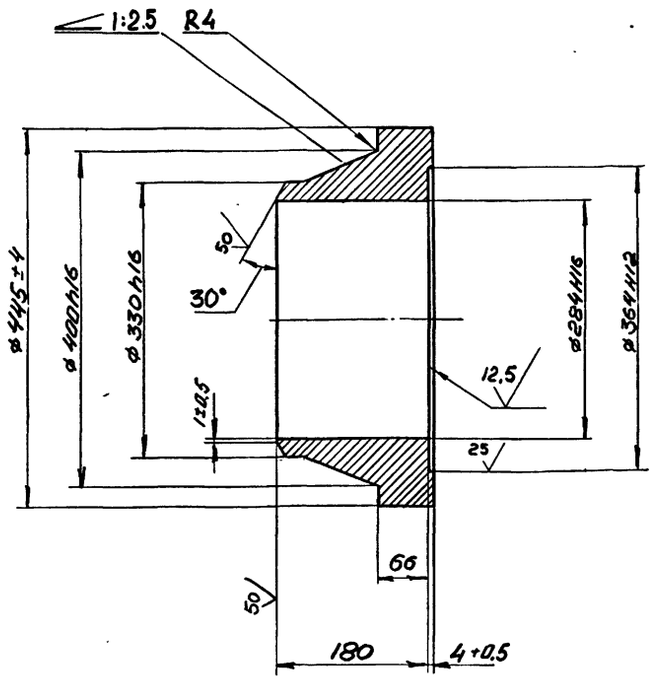

I. Чертеж разработан в соответствии с ГОСТ 12815-80 и ГОСТ 12821-80.

2. Предельные отклонения размеров:
66 ; 400; 330 и 284 для штампованных фланцев - по II классу ГОСТ 7505-74.

3. Предельные отклонения размеров не оговоренные допусками:
$h14$; $H14$; $\pm \frac{IT14}{2}$

					3ФС300-003		
Изм.	Лист	№ докум.	Подпись	Дата			
Разраб.		Кейс			Бурт	Лит	Масса 78,80 / Масштаб 1:5
Пров.		Гительзон				Лист	Листов 1
Руков.		Коток					
Н.контр.		Гительзон			Сталь20 ГОСТ 1050-74	МУП СССР ГлавУпрКС ЮЖГИПРОШАХТ	КО
Утв.		Бердичевский					

Формат А3

Инв.№ подл. | Подпись и дата | Взам.инв.№ | Инв.№ дубл. | Подпись и дата

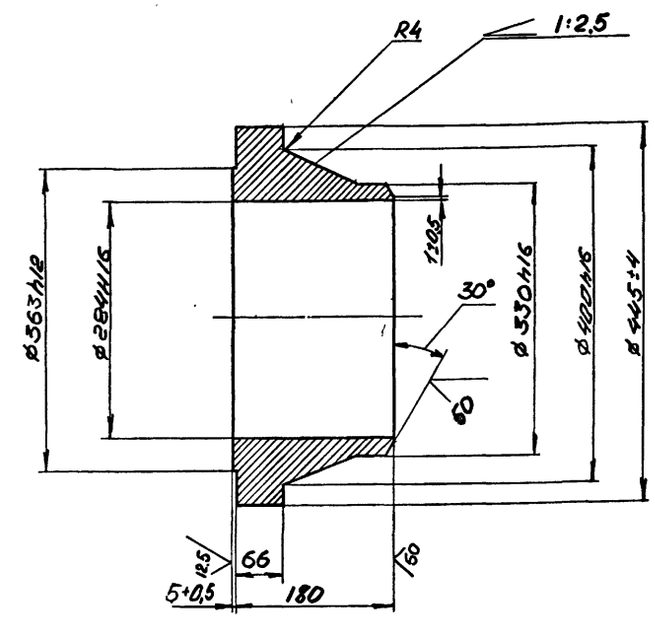

I. Чертеж разработан в соответствии с ГОСТ 12815-80 и ГОСТ 12821-80.

2. Предельные отклонения размеров:
66 ; 400; 330 и 284 для штампованных фланцев - по II классу ГОСТ 7505-74.

3. Предельные отклонения размеров не оговоренные допусками:
$h14$; $H14$; $\pm \frac{IT14}{2}$.

10392/5

					3ФС300-002		
Изм.	Лист	№ докум.	Подпись	Дата			
Разраб.		Кейс			Бурт	Лит	Масса 78,85 / Масштаб 1:5
Пров.		Гительзон				Лист	Листов 1
Руков.		Коток					
Н.контр.		Гительзон			Сталь 20 ГОСТ 1050-74	МУП СССР ГлавУпрКС ЮЖГИПРОШАХТ	КО
Утв.		Бердичевский					

Формат А3

Инв.№ подл. | Подпись и дата | Взам.инв.№ | Инв.№ дубл. | Подпись и дата

50 √(√)

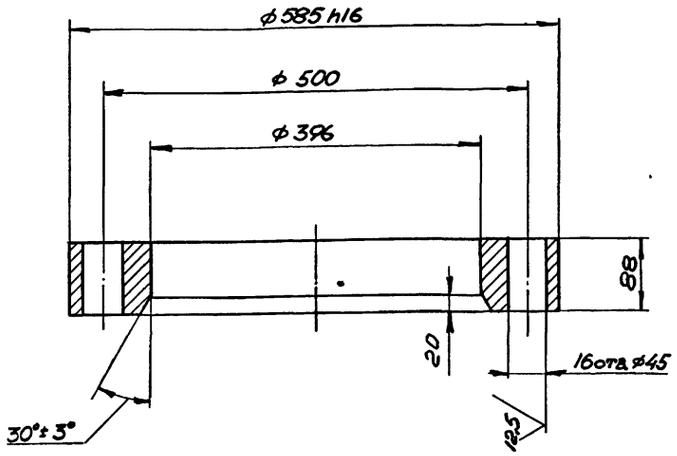

1. Чертеж разработан в соответствии с ГОСТ 12815-80.

2. Предельные отклонения размеров: 585; 396 и 88 для штампованных фланцев - по II классу ГОСТ 7505-74.

3. Предельные отклонения размеров не оговоренные допусками: $h14$: $H14$:, $\pm \frac{IT14}{2}$.

4. Смещение осей отверстий Ф 45 от номинального расположения не более 1,6 мм.

5. Допускается местная зачистка (подторцовка) поверхности фланцев под гайки (головки болтов) глубиной не более 1 мм.

					ЭФС300-001		
Изм.	Лист	№ докум.	Подпись	Дата	Фланец	Лит	Масса	Масштаб
Разраб.		Кейс					81,00	1:5
Пров.		Гительзон				Лист	Листов 1
Руков.		Коток					
Н.контр.		Гительзон			Сталь 20 ГОСТ 1050-74	МУП ГлавУПиКС СССР ЮЖГИПРОШАХТ	КО
Утв.		Бердичевский					

Инв.№ подл. | Подпись и дата | Взам.инв.№ | Инв.№ дубл. | Подпись и дата

Формат А3

Рис.1

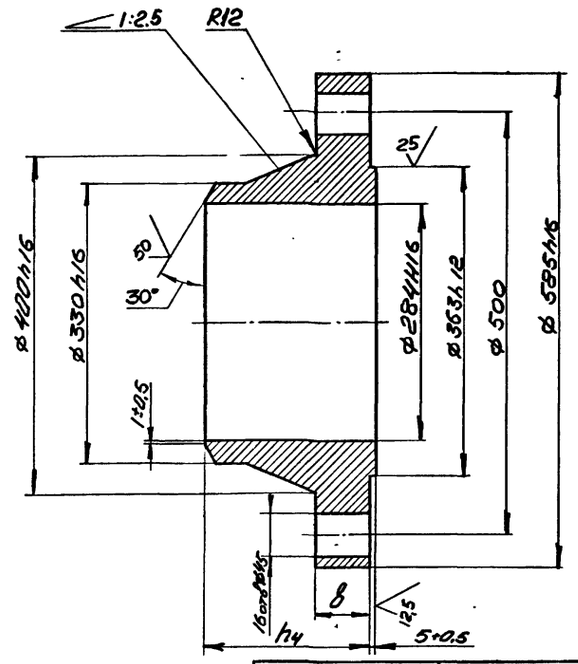

Рис.2

Остальное см. Рис.1

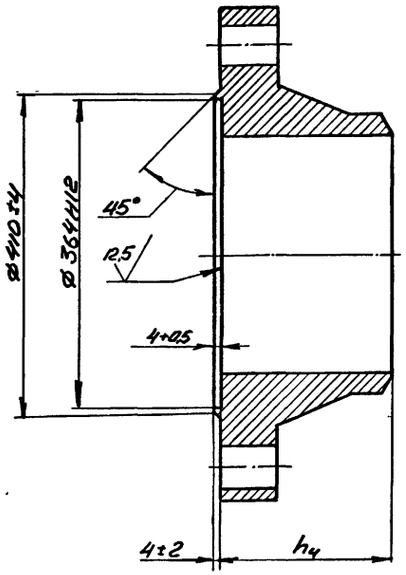

100 √(√)

Обозначение	Шифр	P_y, МПа	Рис.	Размеры, мм: B	Размеры, мм: h_4	Масса, кг
ФП300-001	ФП1-300-10	10	1	66	180	127,78
-01	ФП2-300-10		2			127,73
-02	ФП1-300-16	16	1	74	185	141,00
-03	ФП2-300-16		2			140,00

1. Чертеж разработан в соответствии с ГОСТ 12815-80 и ГОСТ 12821-80.

2. Предельные отклонения размеров: "B"; 585; 400; 330 и 284 для штампованных фланцев - по II классу ГОСТ 7505-74.

3. Предельные отклонения размеров не оговоренные допусками: $h14$; $H14$; $\pm \frac{IT14}{2}$.

4. Смещение осей отверстий Ф45 от номинального расположения не более 1,6 мм.

5. Допускается местная зачистка (подторцовка) поверхности фланцев под гайки (головки болтов) глубиной не более 1 мм.

6. Технические требования на изготовление, маркировка, упаковка и транспортирование по ГОСТ 12816-80.

7. Покрытие: грунтовка ХС-068 ТУ6-10-820-75 красно- коричневая в два слоя; эмаль ХВ-785 ГОСТ 7313-75 черная У1.В5 в три слоя, кроме присоединительных поверхностей.

10392/5

					ФП300-001		
Изм.	Лист	№ докум.	Подпись	Дата	Фланцы $Д_у$ 300 с выступом или впадиной стальные приварные встык	Лит	Масса	Масштаб
Разраб.		Кейс					см. табл.	-
Пров.		Гительзон				Лист	Листов 1
Руков.		Коток					
Н.контр.		Гительзон			Сталь20 ГОСТ 1050-74	МУП ГлавУПиКС СССР ЮЖГИПРОШАХТ	КО
Утв.		Бердичевский					

Инв.№ подл. | Подпись и дата | Взам.инв.№ | Инв.№ дубл. | Подпись и дата

Формат А3

Инв. № подл. | Подпись и дата | Взамен инв. № | Инв. № дубл. | Подпись и дата

Выпуск 5
серия 7.401-2

Формат	Зона	Позиц.	Обозначение	Наименование	Кол. на исполн. 2С0У 300-000- –	01	Примечание
		2	2ФС 300-000-01	Фланцы Ду300 с выступом			
				или впадиной свободные			
				на приварном кольце	1		49,67кг
		1	-02	Фланцы Ду300 с выступом			
				или впадиной свободные			
				на приварном кольце		1	76,9кг
		2	-03	Фланцы Ду300 с выступом			
				или впадиной свободные			
				на приварном кольце		1	79,1кг
				Детали			
А4		3	1С0У300-001	Плита	1	1	37,3кг
А4		4	1С0У300-002	Ребро	4	4	2,5кг
Б4		5	2С0У300-001	Труба 325х25 ГОСТ8732-78 В20 ГОСТ 8731-87			
				L = 1480	1	1	274кг

Изм.	Лист	№ документ.	Подпись	Дата	2С0У300-000	Лист 2

Формат А4

Инв. № подл. | Подпись и дата | Взамен инв. № | Инв. № дубл. | Подпись и дата

Формат	Зона	Позиц.	Обозначение	Наименование	Кол. на исполн. 1С0У 300-000- –	01	02	Примечание
		1	1ФС 300-000-01	Фланцы Ду300 стальные				
				свободные на приварном				
				кольце		2		23,41кг
			-02	Фланцы Ду300 стальные				
				свободные на приварном				
				кольце			2	30,27кг
				Детали				
А4		2	1С0У300-001	Плита	1	1	1	37,3кг
А4		3	1С0У300-002	Ребро	4	4	4	2,5кг
Б4		4	1С0У300-003	Труба 325х25 ГОСТ 8732-78 В20 ГОСТ 8731-87				
				L = 1480	1	1	1	274кг

Изм.	Лист	№ документ.	Подпись	Дата	1С0У300-000	Лист 2

Формат А4

Инв. № подл. | Подпись и дата | Взам. инв. № | Инв. № дубл. | Подпись и дата

Формат	Зона	Позиц.	Обозначение	Наименование	Кол. на исполн. 2С0У300-000- –	01	Примечание
				Документация			
А2			2С0У300-000СБ	Сборочный чертеж	х	х	
				Сборочные единицы			
А4		1	2ФС 300-000	Фланцы Ду300 с выступом			
				или впадиной свободные			
				на приварном кольце	1		48,30кг

Литера | Шифр: С0У300-4,0 | С0У300-6,3

Изм.	Лист	№ документ.	Подпись	Дата	2С0У 300-000		
Разработ.		Гительзон			Стул опорный Ду300 Ру4,0;6,3МПа узкий	Литера	Лист 1	Листов 2
Проверил		Коняева				МУП ГлавУПиКС ЮЖГИПРОШАХТ		КО
Руководил		Коток						
Н.контр.		Коняева						
Утвердил		Берличевский						

Формат А4

Инв. № подл. | Подпись и дата | Взам. инв. № | Инв. № дубл. | Подпись и дата

Формат	Зона	Позиц.	Обозначение	Наименование	Кол. на исполн. 1С0У300-000- –	01	02	Примечание
				Документация				
А2			1С0У300-000СБ	Сборочный чертеж	х	х	х	
				Сборочные единицы				
А4		1	1ФС 300-000	Фланцы Ду300 стальные				
				свободные на приварном				
				кольце	2			18,11кг

Литера | Шифр: СОУ-300-1,0 | С0У300-1,6 | С0У300-2,5

10392/5

Изм.	Лист	№ документ.	Подпись	Дата	1С0У300-000		
Разработ.		Гительзон			Стул опорный Ду300 Ру1,0;1,6;2,5МПа узкий	Литера	Лист 1	Листов 2
Проверил		Коняева				МУП ГлавУПиКС ЮЖГИПРОШАХТ		КО
Руководил		Коток						
Н.контр.		Коняева						
Утвердил		Берличевский						

Формат А4

ICOУ300-000 СБ

Рис. I

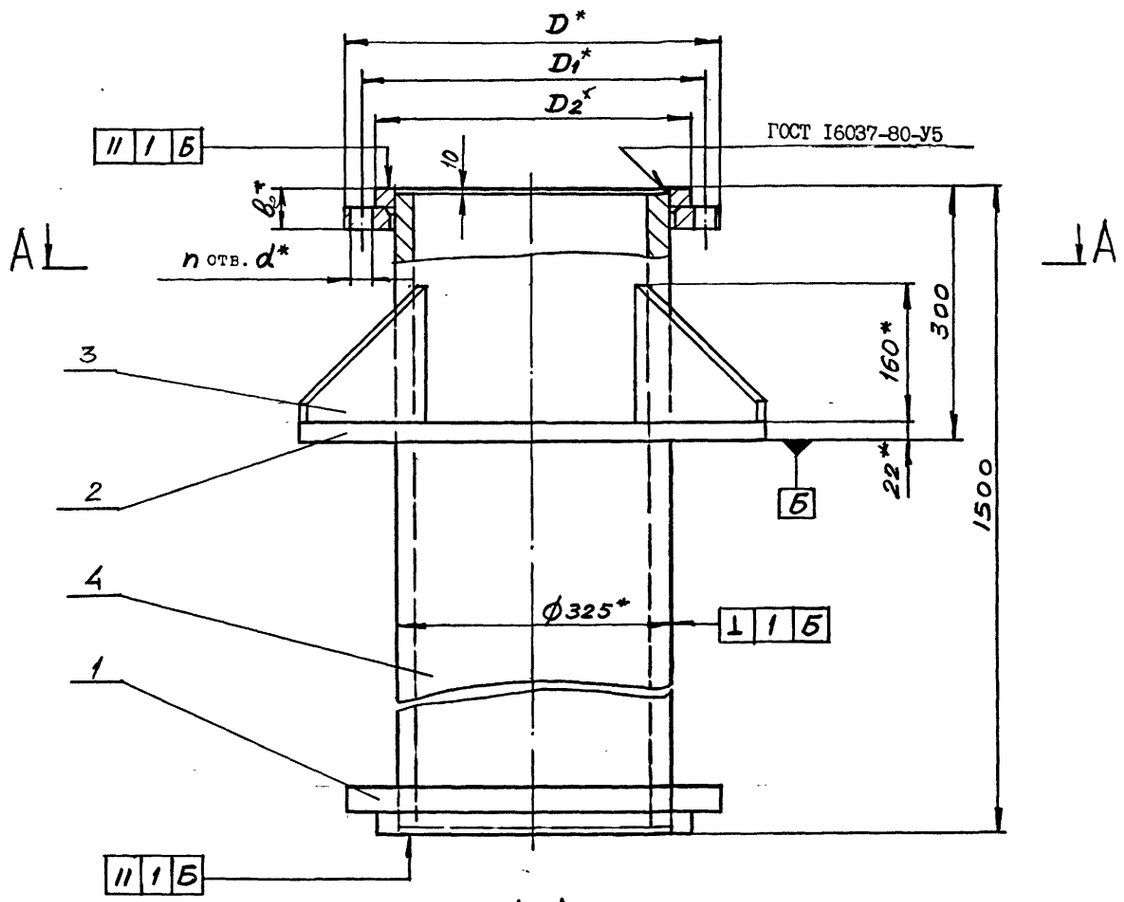

Обозначение	Шифр	Ру, МПа	Рис.	Размеры, мм						Рпр, МПа	Масса, кг
				D	D_1	D_2	b_2	d	n		
ICOУ300-000	СОУ300-I,0	I,0	I	440	400	370	52	22	I2	I,5	36I,2
-0I	СОУ300-I,6	I,6	2	460	4I0		56	26		2,4	37I,8
-02	СОУ300-2,5	2,5		485	430	390	60	30	I6	3,8	385,6

A A

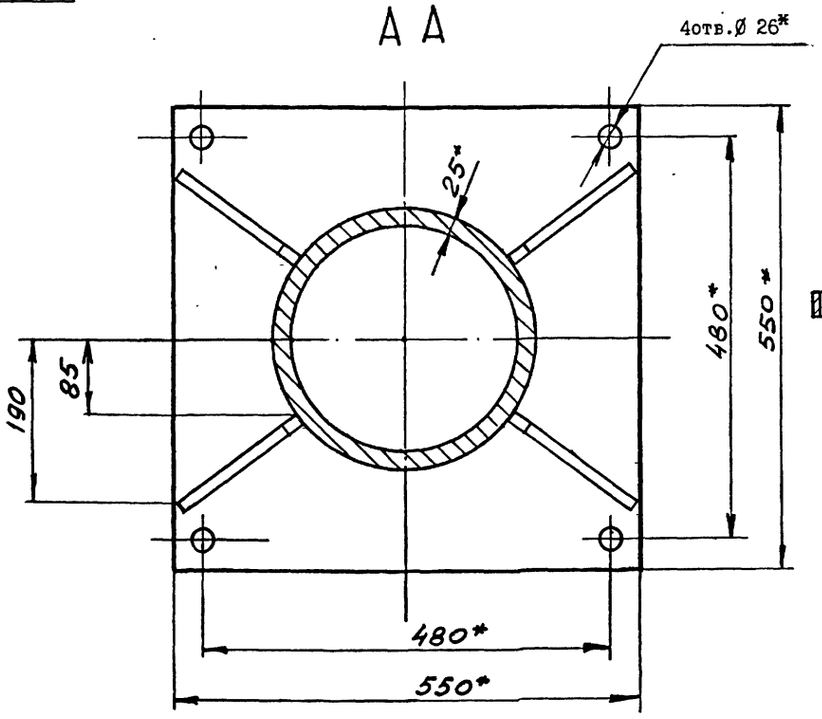

Рис. 2
Остальное - см.Рис.I

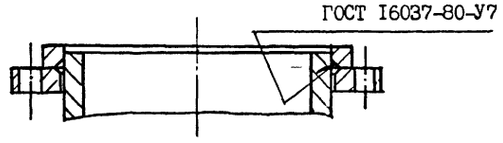

I. Общие технические условия на изготовление по ОСТ I2.44.I07-79.
2. Сварные швы выполнить по ГОСТ 5264-80 по периметру примыкания элементов сплошными, кроме мест, указанных особо.
3. Сварку произвести электродами типа Э 42А ГОСТ 9467-75.
4. Предельные отклонения размеров $\pm \frac{ITI4}{2}$.
5. Покрытие: грунтовка ХС-068 ТУ6-I0-820-75 красно-коричневая в два слоя; эмаль ХВ-785 ГОСТ 73I3-75 черная УI.В5 в три слоя, кроме присоединительных поверхностей.
6. *Размеры для справок.

10392/5

ИЗМ.	ЛИСТ	№ ДОКУМ.	ПОДПИСЬ	ДАТА
РАЗРАБ.		Коняева		
ПРОВ.		Гительзон		
РУКОВ.		Коток		
Н.КОНТР.		Гительзон		
УТВ.		Бердичевский		

ICOУ300-000 СБ

Стул опорный Ду300
Ру I,0;I,6;2,5 МПа
узкий

ЛИТ	МАССА	МАСШТАБ
	см. табл.	-

ЛИСТ | ЛИСТОВ I

МУП СССР ГлавУПиКС ЮЖГИПРОШАХТ КО

Формат А2

Выпуск 5

серия 7.40I-2

ИНВ. № ПОДЛ. | ПОДПИСЬ И ДАТА | ВЗАМ. ИНВ. № | ИНВ. № ДУБЛ. | ПОДПИСЬ И ДАТА

1С0У300-001

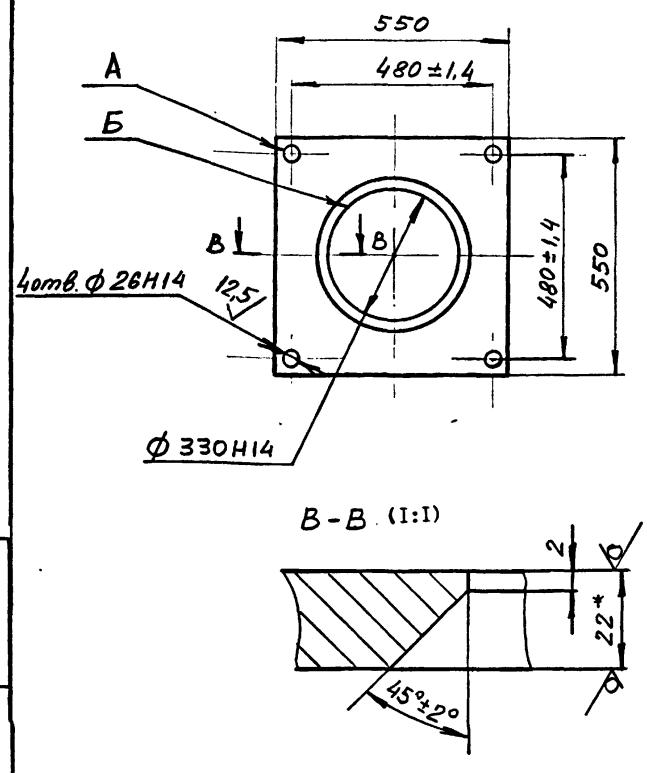

1. Несимметричность отв.А относительно отв. Б не более ±1,4 мм.
2. Неуказанные предельные отклонения размеров $\pm \frac{IT14}{2}$.
3. *Размер для справок.

Изм.	Лист	№ докум.	Подпись	Дата	1С0У300-001			
Разраб.		Коняева			Плита	Лит	Масса	Масштаб
Пров.		Гительзон					37,3	1:10
Руков.		Коток				Лист	Листов 1	
Н.контр.		Гительзон			Лист Б22 ГОСТ19903-74 ВСт3кп2 ГОСТ14637-79	МУП Главуглекс СССР Южгипрошахт		КО
Утв.		Бердичевский						

Формат А4

1С0У300-002

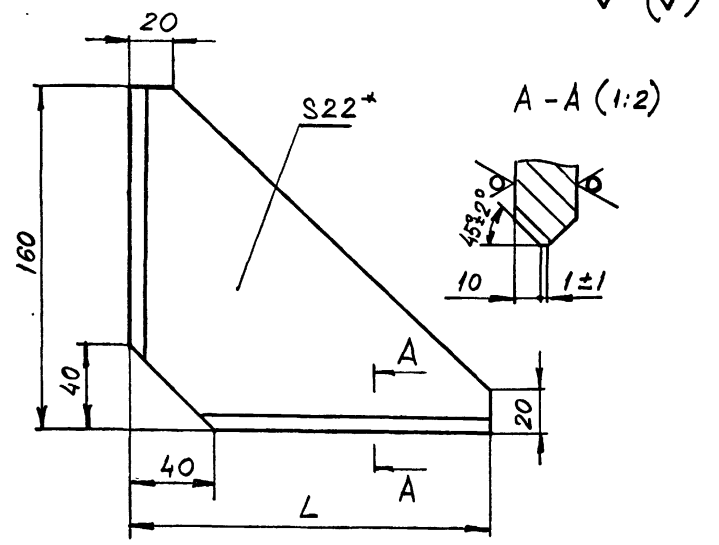

Обозначение	L, мм	Масса, кг
1С0У300-002	170	2,5
-01	210	3,1
-02	250	3,67

1. Неуказанные предельные отклонения размеров $\pm \frac{IT14}{2}$.
2. *Размер для справок

Изм.	Лист	№ докум.	Подпись	Дата	1С0У300-002			
Разраб.		Коняева			Ребро	Лит	Масса	Масштаб
Пров.		Гительзон					см. табл.	-
Руков.		Коток				Лист	Листов 1	
Н.контр.		Гительзон			Лист Б22 ГОСТ 19903-74 ВСт3кп2ГОСТ14637-79	МУП Главуглекс СССР Южгипрошахт		КО
Утв.		Бердичевский						

Формат А4

3С0У300-001

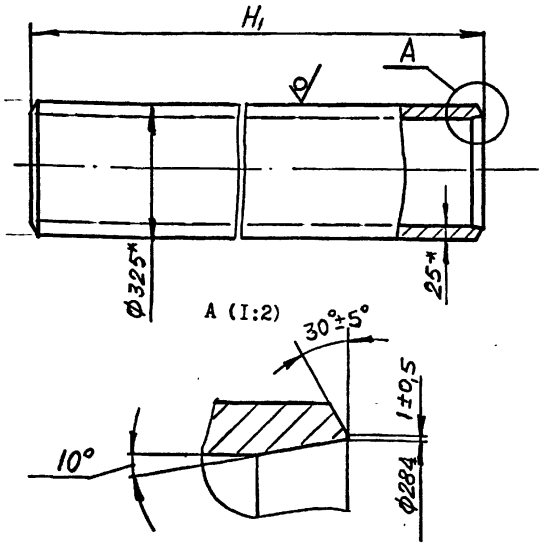

Обозначение	H_1, мм	Масса, кг
3С0У300-001	1131	209
-01	1121	207,2

1. Неуказанные предельные отклонения размеров $\pm \frac{IT14}{2}$.
2. *Размеры для справок.

Изм.	Лист	№ докум.	Подпись	Дата	3С0У300-001			
Разраб.		Коняева			Труба	Лит	Масса	Масштаб
Пров.		Гительзон					см. табл.	-
Руков.		Коток				Лист	Листов 1	
Н.контр.		Гительзон			Труба 325х25 ГОСТ8732-78 В20 ГОСТ 8731-87	МУП Главуглекс СССР Южгипрошахт		КО
Утв.		Бердичевский						

Формат А4

1С0Ш300-001

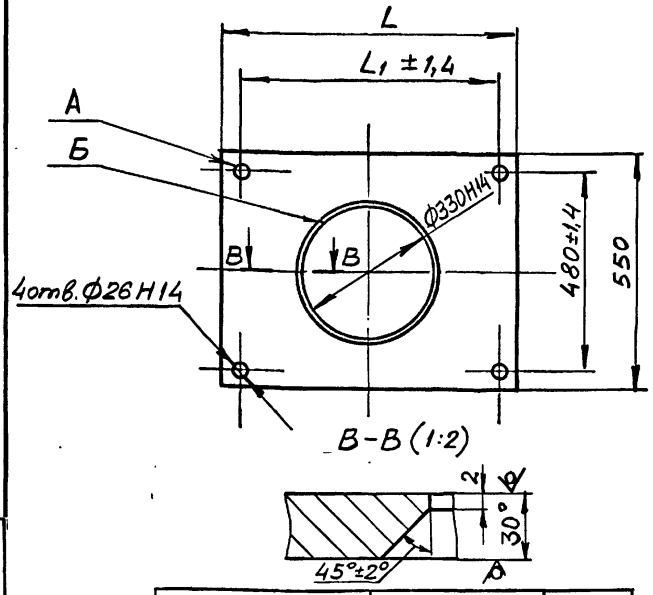

Обозначение	Размеры, мм		Масса
	L	L_1	
1С0Ш300-001	690	610	68,7кг
-01	760	680	78 кг
-02	820	740	84,9кг

1. Несимметричность отв.А относительно отв.Б не более ±1,4 мм.
2. Неуказанные предельные отклонения размеров $\pm \frac{IT14}{2}$.
3. *Размер для справок.

10392/6

Изм.	Лист	№ докум.	Подпись	Дата	1С0Ш300-001			
Разраб.		Коняева			Плита	Лит	Масса	Масштаб
Пров.		Гительзон					см. табл.	-
Руков.		Коток				Лист	Листов 1	
Н.контр.		Гительзон			Лист Б30 ГОСТ 19903-74 ВСт3 кп2 ГОСТ14637-79	МУП Главуглекс СССР Южгипрошахт		КО
Утв.		Бердичевский						

Формат А4

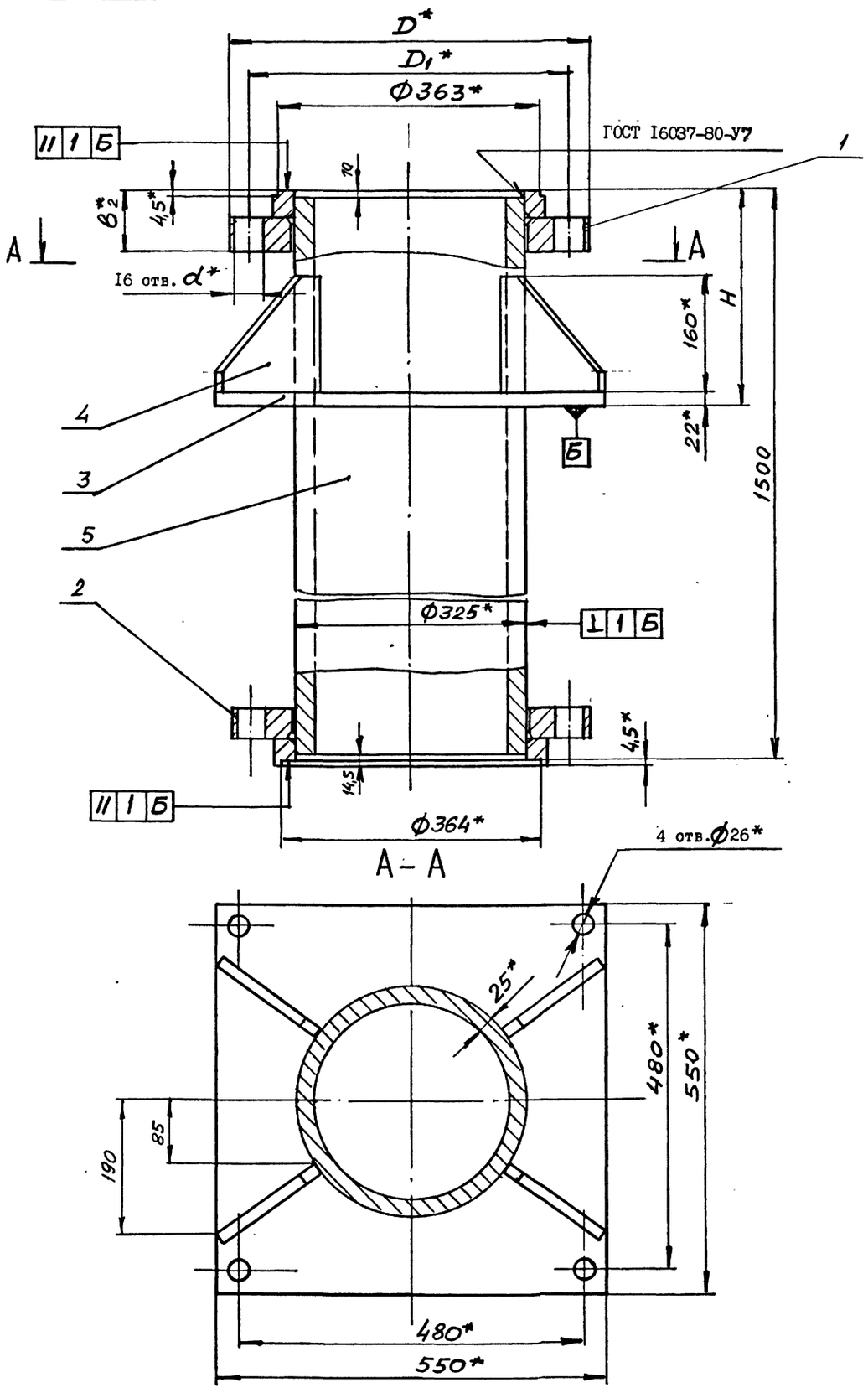

Обозначение	Шифр	Ру, МПа	Размеры, мм					Рпр, МПа	Масса, кг
			D	D_1	B_2	H	d		
2СОУ300-000	СОУ300-4,0	4,0	510	450	80	300	34	6,0	425
-01	СОУ300-6,3	6,3	530	460	118	380	41	9,6	485

1. Общие технические условия на изготовление по ОСТ 12.44.107-79.
2. Сварные швы выполнить по ГОСТ 5264-80 по периметру примыкания элементов сплошными, кроме мест, указанных особо.
3. Сварку произвести электродами типа Э 42А ГОСТ 9467-75.
4. Предельные отклонения размеров $\pm \frac{IT14}{2}$.
5. Покрытие: грунтовка ХС-068 ТУ6-10-820-75 красно-коричневая в два слоя; эмаль ХВ-785 ГОСТ 7313-75 черная УI.В5 в три слоя, кроме присоединительных поверхностей.
6. *Размеры для справок.

10392/5

Изм.	Лист	№ докум.	Подпись	Дата
Разраб.		Коняева		
Пров.		Гительзон		
Руков.		Коток		
Н.контр.		Гительзон		
Утв.		Бердичевский		

2СОУ300-000 СБ

Стул опорный Ду300 Ру4,0; 6,3 МПа узкий

Лит	Масса	Масштаб
	см. табл.	-

Лист | Листов 1

МУП ГлавУПиКС ЮЖГИПРОШАХТ СССР КО

Формат А2

Инв.№ подл. | Подпись и дата | Взам. инв.№ | Инв.№ дубл. | Подпись и дата

Инв. № подл. | Подпись и дата | Взамен инв. № | Инв. № дубл. | Подпись и дата

Формат	Зона	Позиц.	Обозначение	Наименование	Кол. на исполн. 1СОШ 300-000-			Примечание
					-	01	02	
		1	1ФС 300-000-01	Фланцы Ду300 стальные свободные на приварном кольце				23,41кг
			-02	Фланцы Ду300 стальные свободные на приварном кольце			2	30,27кг
				Детали				
А4		2	1СОШ 300-001	Плита	1	1		68,7кг
			-01	Плита			1	78кг
А4		3	1СОУ300-002-01	Ребро	4	4		3,1кг
			-02	Ребро			4	3,67кг
А4		4	1СОШ300-002	Труба 325х25 ГОСТ 8732-78 В20 ГОСТ 8731-87 L=1480	1	1	1	274кг

Изм. | Лист | № документ. | Подпись | Дата — 1СОШ 300-000 — Лист 2

Формат А4

Инв. № подл. | Подпись и дата | Взамен инв. № | Инв. № дубл. | Подпись и дата

Формат	Зона	Позиц.	Обозначение	Наименование	Кол. на исполн. 3СОУ300-000-		Примечание
					-	01	
		2	ФП300-001-01	Фланцы Ду300 с выступом или впадиной стальные приварные встык	1		127,73кг
		1	-02	Фланцы Ду300 с выступом или впадиной стальные приварные встык		1	141кг
		2	-03	Фланцы Ду300 с выступом или впадиной стальные приварные встык		1	140кг
А4		3	1СОУ300-001	Плита	1	1	37,3кг
А4		4	1СОУ300-002	Ребро	4	4	2,5кг
А4		5	3СОУ300-001	Труба	1		209кг
			-01	Труба		1	207,2кг

Изм. | Лист | № документ. | Подпись | Дата — 3СОУ300-000 — Лист 2

Формат А4

Инв. № подл. | Подпись и дата | Взам. инв. № | Инв. № дубл. | Подпись и дата

Формат	Зона	Позиц.	Обозначение	Наименование	Кол. на исполн. 1СОШ 300-000-			Примечание
					-	01	02	
				Документация				
А2			1СОШ 300-000СБ	Сборочный чертеж	х	х	х	
				Сборочные единицы				
А4		1	1ФС 300-000	Фланцы Ду300 стальные свободные на приварном кольце	2			18,11кг

Литера | Шифр: 1СОШ 300-0.1-ОВ; 1СОШ 300-1.1-ОВ; 1СОШ 300-2.1-ОВ

Изм. | Лист | № документ. | Подпись | Дата — 1СОШ 300-000

Разработ. Гительзон | Проверил Коняева | Руководит. Коток | Н. контр. Коняева | Утвердил Бердичевский

Стул опорный Ду300 Ру1,0;1,6;2,5МПа широкий

Литера | Лист 1 | Листов 2

МУП ГлавУПпКС СССР ЮЖГИПРОШАХТ КО

Формат А4

Инв. № подл. | Подпись и дата | Взам. инв. № | Инв. № дубл. | Подпись и дата

Формат	Зона	Позиц.	Обозначение	Наименование	Кол. на исполн. 3СОУ300-000-		Примечание
					-	01	
				Документация			
А2			3СОУ300-000СБ	Сборочный чертеж	х	х	
				Детали			
А3		1	ФП300-001	Фланцы Ду300 с выступом или впадиной стальные приварные встык	1		127,78кг

Литера | Шифр: 3СОУ300-0.1-ОВ; 3СОУ300-1.1-ОВ

10392/5

Изм. | Лист | № документ. | Подпись | Дата — 3СОУ300-000

Разработ. Гительзон | Проверил Коняева | Руководит. Коток | Н. контр. Коняева | Утвердил Бердичевский

Стул опорный Ду300 Ру10;16МПа узкий

Литера | Лист 1 | Листов 2

МУП ГлавУПпКС СССР ЮЖГИПРОШАХТ КО

Формат А4

Выпуск 1 серия 7.401-2

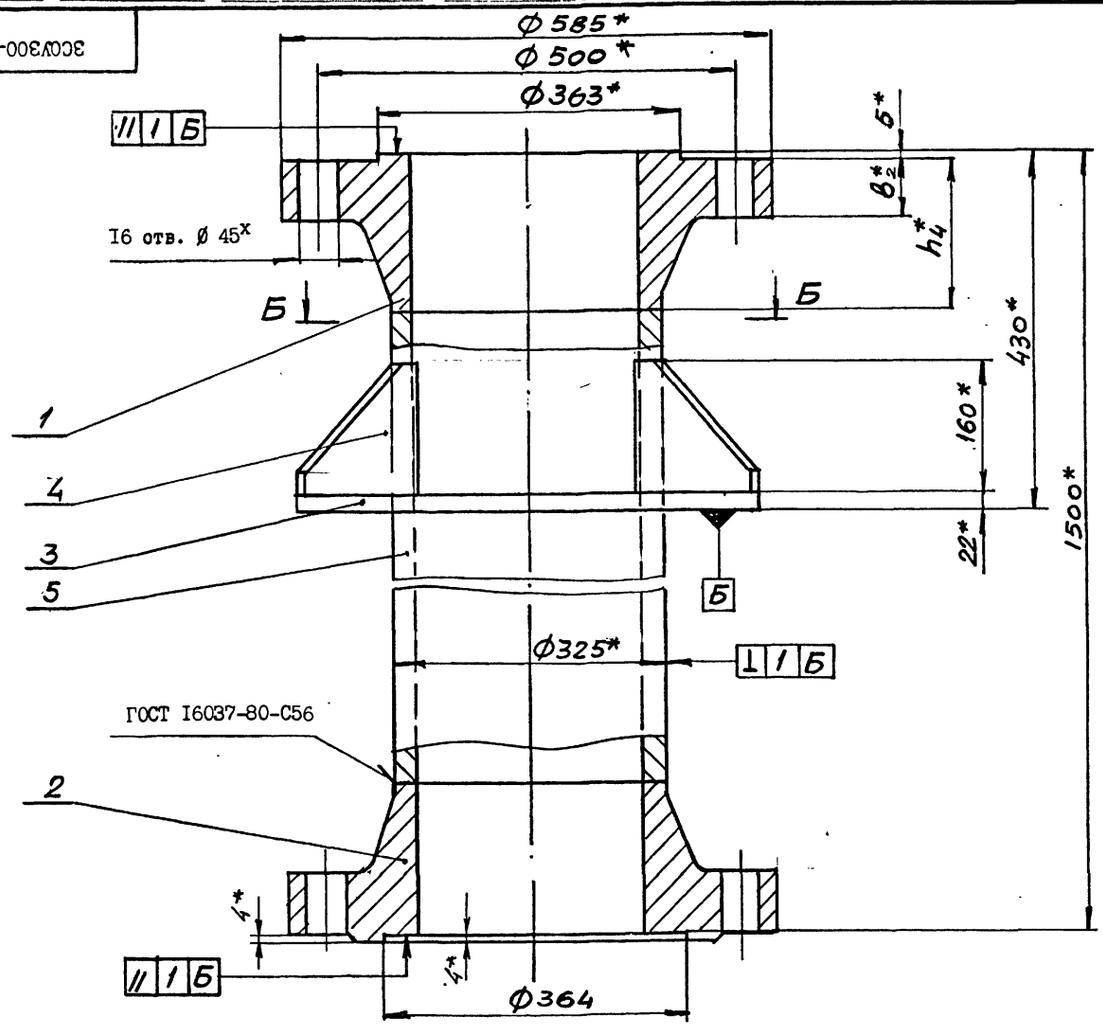

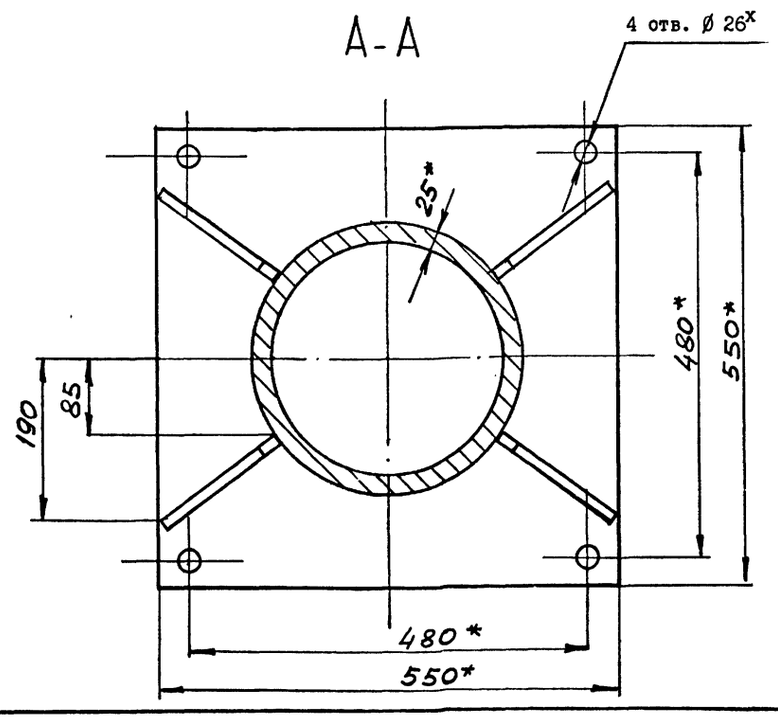

Обозначение	Шифр	Ру, МПа	Размеры, мм		Рпр, МПа	Масса, кг
			B_2	h_4		
3СОУ300-000	СОУ300-10	10	66	180	15	517
-01	СОУ300-16	16	74	185	24	540

1. Общие технические условия на изготовление по ОСТ 12.44.107-79.
2. Сварные швы выполнить по ГОСТ 5264-80 по периметру примыкания элементов сплошными, кроме мест указанных особо.
3. Сварку произвести электродами типа Э 42А ГОСТ 9467-75.
4. Предельные отклонения размеров $\pm \frac{IT14}{2}$.
5. Покрытие: грунтовка ХС-068 ТУ6-10-820-75 красно-коричневая в два слоя; эмаль ХВ785 ГОСТ 7313-75 черная УТ.В5 в три слоя, кроме присоединительных поверхностей.
6. *Размеры для справок.

10392/5

Изм.	Лист	№ докум.	Подпись	Дата
Разраб.		Коняева		
Пров.		Гительзон		
Руков.		Коток		
Н.контр.		Гительзон		
Утв.		Бердичевский		

3СОУ300-000 СБ

Стул опорный Ду300 Ру10;16 МПа узкий

Лит	Масса	Масштаб
	см. табл.	1:5

Лист	Листов 1

МУП СССР ГлавУПиКС ЮЖГИПРОШАХТ КО

Формат А2

Инв.№ подл. | Подпись и дата | Взам.инв.№ | Инв.№ дубл. | Подпись и дата

Серия 7.401-2 Выпуск 5

Рис. I

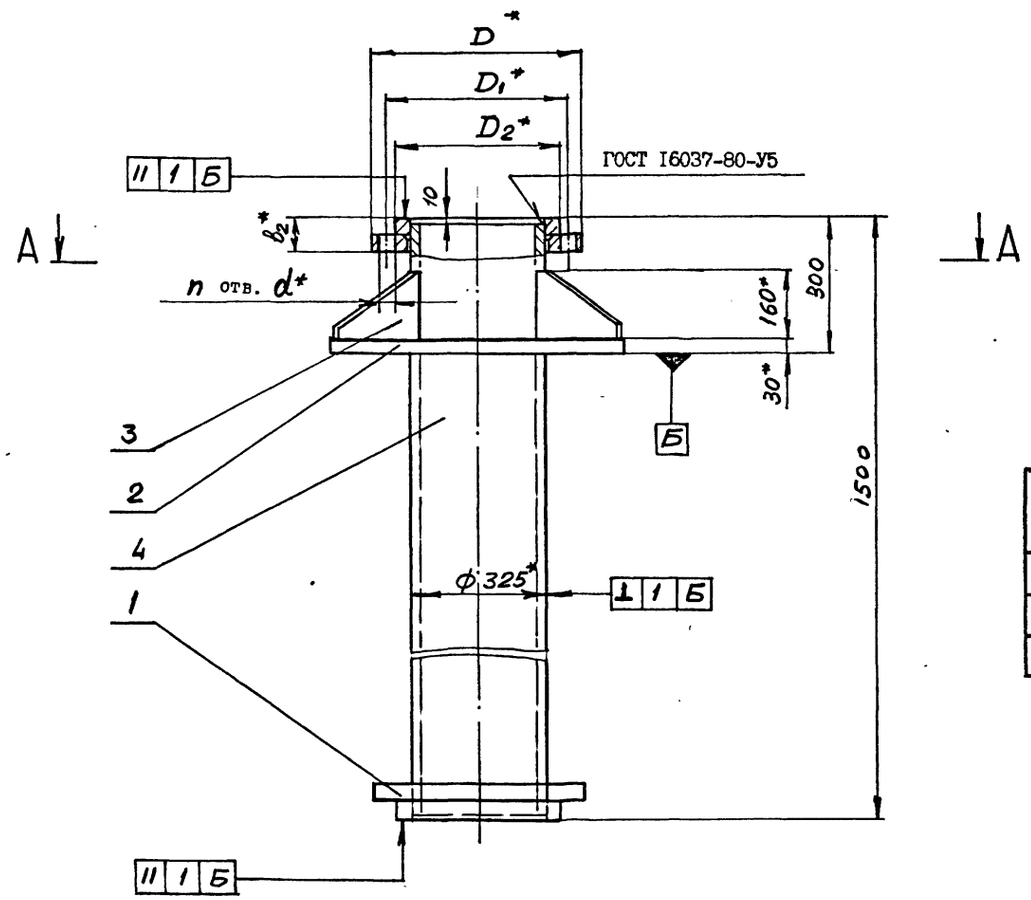

Обозначение	Шифр	Ру, МПа	Рис.	Размеры, мм								Рпр, МПа	Масса, кг
				D	D1	D2	L	L1	b2	d	п отв.		
ГСОШ300-000	СОШ300-I,0	I,0	I	440	400	370	690	6I0	52	22	I2	I,5	395,3
-0I	СОШ300-I,6	I,6	2	460	4I0				56	26		2,4	406,0
-02	СОШ300-2,5	2,5		485	430	390	760	680	60	30	I6	3,8	43I,5

Рис. 2
Остальное - см.Рис.I

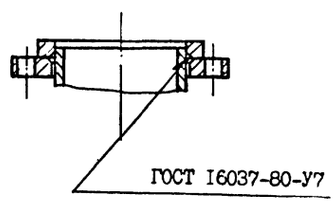

I. Общие технические условия на изготовление по ОСТ 12.44.I07-79.
2. Сварные швы выполнить по ГОСТ 5264-80 по периметру примыкания элементов сплошными, кроме мест, указанных особо.
3. Сварку произвести электродами типа Э 42А ГОСТ 9467-75.
4. Предельные отклонения размеров $\pm \frac{IT14}{2}$.
5. Покрытие: грунтовка ХС-068 ТУ6-I0-820-75 красно-коричневая в два слоя; эмаль ХВ-785 ГОСТ 73I3-75 черная УI.В5 в три слоя, кроме присоединительных поверхностей.
6. *Размеры для справок.

10392/5

					ГСОШ300-000 СБ		
Изм.	Лист	№ докум.	Подпись	Дата	Стул опорный Ду300 Ру I,0;I,6;2,5 МПа широкий	Лит	Масса	Масштаб
Разраб.		Коняева					см. табл.	-
Пров.		Гительзон				Лист	Листов I	
Руков.		Коток						
Н.контр.		Гительзон				МУП ГлавУПиКС ЮЖГИПРОШАХТ СССР		КО
Утв.		Бердичевский						

Формат А2

Инв.№ подл. | Подпись и дата | Взам. инв.№ | Инв.№ дубл. | Подпись и дата

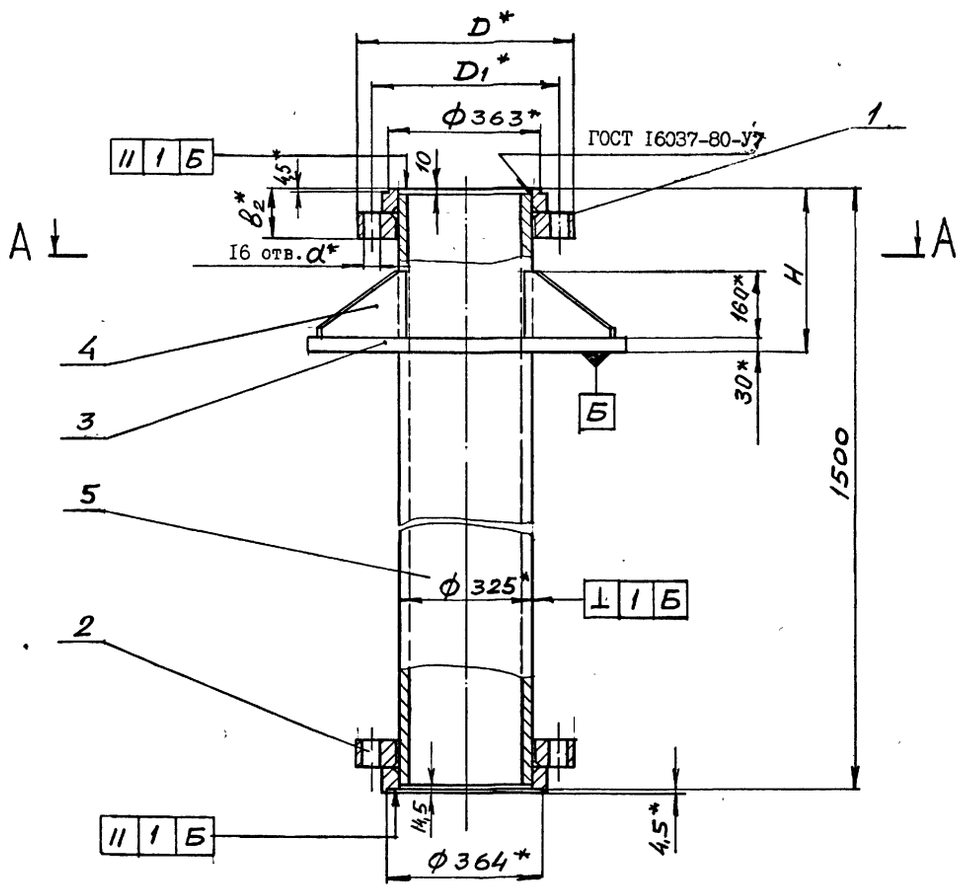

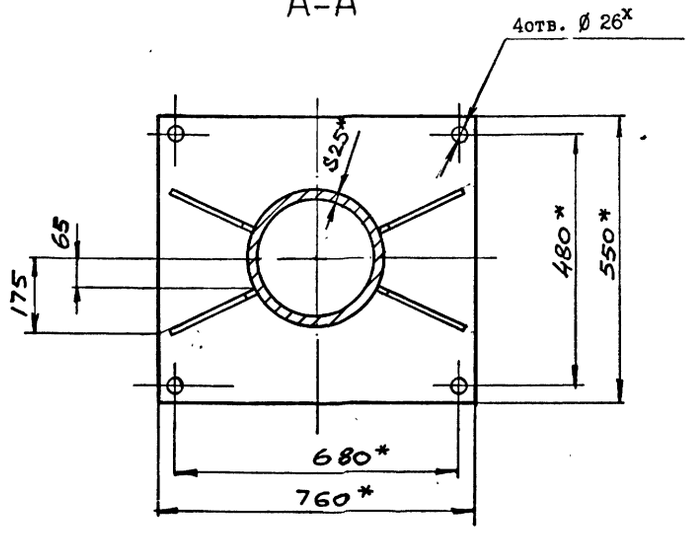

Обозначение	Шифр	Ру, МПа	Размеры, мм					Рпр, МПа	Масса, кг
			D	D1	в2	H	d		
2СОШ 300-000	СОШ300-4,0	4,0	5I0	450	80	300	34	6,0	467,6
-0I	СОШ300-6,3	6,3	530	460	II8	380	4I	9,6	527

I. Общие технические условия на изготовление по ОСТ I2.44.I07-79.
2. Сварные швы выполнить по ГОСТ 5264-80 по периметру примыкания элементов сплошными, кроме мест указанных особо.
3. Сварку произвести электродами типа Э 42А ГОСТ 9467-75.
4. Предельные отклонения размеров $\pm \frac{IT14}{2}$.
5. Покрытие: грунтовка ХС-068 ТУ6-I0-820-75 красно-коричневая в два слоя; эмаль ХВ-785 ГОСТ 73I3-75 черная УI.В5 в три слоя, кроме присоединительных поверхностей.
6. *Размеры для справок.

10392/5

Изм.	Лист	№ докум.	Подпись	Дата
Разраб.		Коняева		
Пров.		Гительзон		
Руков.		Коток		
Н.контр.		Гительзон		
Утв.		Бердиченский		

2 СОШ300-000 СБ

Стул опорный Ду300 Ру4,0; 6,3 МПа широкий

Лит	Масса	Масштаб
	см. табл.	-

Лист | Листов I

МУП СССР Главюжтрубкомплектснаб ЮЖГИПРОШАХТ КО

Формат А2

Инв.№ подл. | Подпись и дата | Взам. инв.№ | Инв.№ дубл. | Подпись и дата

Инв. № подл. | Подпись и дата | Взам. инв. № | Инв. № дубл. | Подпись и дата

Серия 7.401-2 Выпуск 1

Формат	Зона	Позиц.	Обозначение	Наименование	Кол. на исполн. 3СОШ 300-000- –	01	Примечание
		2	ФП300-001-01	Фланцы Ду300 с выступом или впадиной стальные приварные встык	1		127,73кг
		1	-02	Фланцы Ду300 с выступом или впадиной стальные приварные встык		1	141кг
		2	-03	Фланцы Ду300 с выступом или впадиной стальные приварные встык		1	140кг
А4		3	1СОШ 300-001-02	Плита	1	1	84,9кг
А4		4	1СОУ300-002-02	Ребро	4	4	3,67кг
А4		5	3СОУ300-001	Труба	1		209кг
			-01	Труба		1	207,2кг

Изм.	Лист	№ документ.	Подпись	Дата	3СОШ 300-000	Лист 2

Формат А4

Формат	Зона	Позиц.	Обозначение	Наименование	Кол. на исполн. 2СОШ300-000- –	01	Примечание
		2	2ФС300-000-01	Фланцы Ду300 с выступом или впадиной свободные на приварном кольце	1		49,67кг
	1		-02	Фланцы Ду300 с выступом или впадиной свободные на приварном кольце		1	76,9кг
	2		-03	Фланцы Ду300 с выступом или впадиной свободные на приварном кольце		1	79,1кг
				Детали			
А4		3	1СОШ 300-001-01	Плита	1	1	78кг
А4		4	1СОУ 300-002-02	Ребро	4	4	3,67кг
Б4		5	2СОШ300-001	Труба 325х25 ГОСТ 8732-78 В20 ГОСТ 8731-87 L = 1480	1	1	274кг

Изм.	Лист	№ документ.	Подпись	Дата	2СОШ 300-000	Лист 2

Формат А4

Инв. № подл. | Подпись и дата | Взам. инв. № | Инв. № дубл. | Подпись и дата

Формат	Зона	Позиц.	Обозначение	Наименование	Кол. на исполн. 3СОШ300-000- –	01	Примечание
				Документация			
А2			3СОШ300-000СБ	Сборочный чертеж	х	х	
				Детали			
А3		1	ФП300-001	Фланцы Ду300 с выступом или впадиной стальные приварные встык	1		127,78кг

Литера | Шифр: 3СОШ300-10, 3СОШ300-16

Изм.	Лист	№ документ.	Подпись	Дата	3СОШ300-000		
Разработ.	Гительзон				Стул опорный Ду300 Ру10;16 МПа широкий	Литера	Лист 1 / Листов 2
Проверил	Коняева					МУП ГлавУПпКС СССР ЮЖГИПРОШАХТ	КО
Руководил	Коток						
Н.контр.	Коняева						
Утвердил	Бердичевский						

Формат А4

Инв. № подл. | Подпись и дата | Взам. инв. № | Инв. № дубл. | Подпись и дата

Формат	Зона	Позиц.	Обозначение	Наименование	Кол. на исполн. 2СОШ 300-000- –	01	Примечание
				Документация			
А2			2СОШ300-000СБ	Сборочный чертеж	х	х	
				Сборочные единицы			
А4		1	2ФС 300-000	Фланцы Ду300 с выступом или впадиной свободные на приварном кольце	1		48,3кг

Литера | Шифр: 3СОШ300-4,0, 3СОШ300-6,3

10392/5

Изм.	Лист	№ документ.	Подпись	Дата	2СОШ 300-000		
Разработ.	Гительзон				Стул опорный Ду300 Ру4,0;6,3 МПа широкий	Литера	Лист 1 / Листов 2
Проверил	Коняева					МУП ГлавУПпКС СССР ЮЖГИПРОШАХТ	КО
Руководил	Коток						
Н.контр.	Коняева						
Утвердил	Бердичевский						

Формат А4

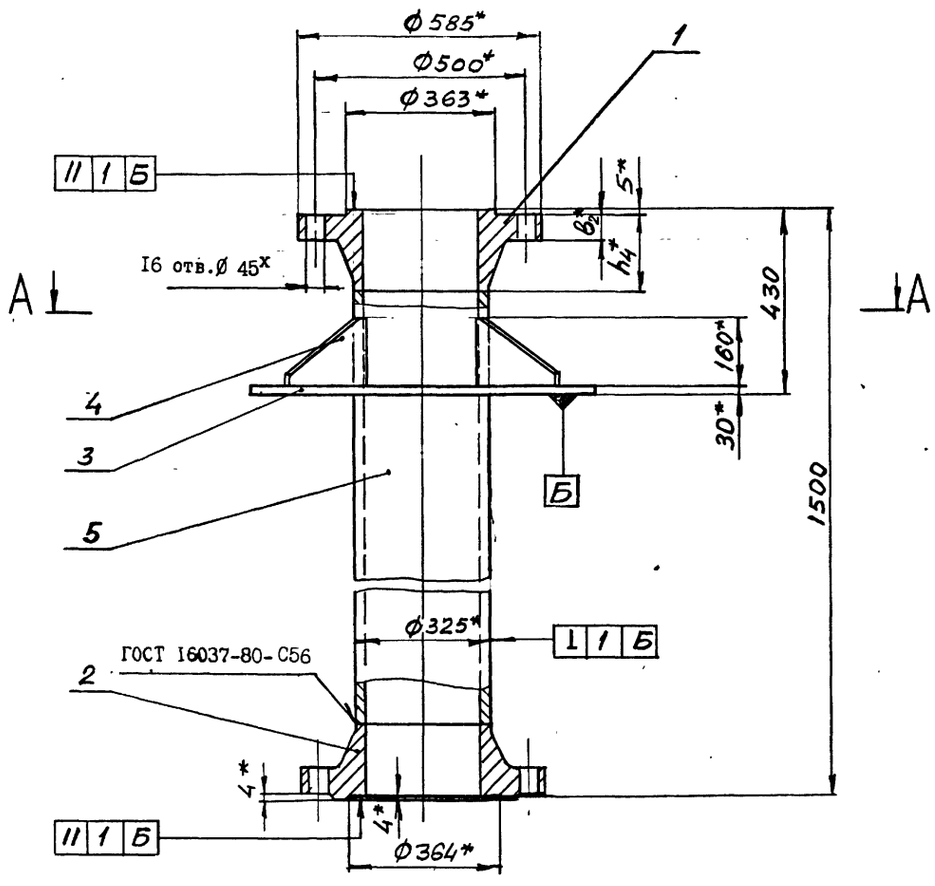

Обозначение	Шифр	Ру, МПа	Размеры, мм		Рпр, МПа	Масса, кг
			B_2	h_4		
3СОШ300-000	СОШ300-I0	I0	66	I80	I5	557
-0I	СОШ300-I6	I6	74	I85	24	580

I. Общие технические условия на изготовление по ОСТ I2.44.I07-79.
2. Сварные швы выполнить по ГОСТ 5264-80 по периметру примыкания элементов сплошными, кроме мест указанных особо.
3. Сварку произвести электродами типа Э 42А ГОСТ 9467-75.
4. Предельные отклонения размеров $\pm \frac{IT14}{2}$.
5. Покрытие: грунтовка ХС-068 ТУ6-I0-820-75 красно-коричневая в два слоя; эмаль ХВ-785 ГОСТ 73I3-75 черная УI.В5 в три слоя, кроме присоединительных поверхностей.
6. *Размеры для справок.

А-А

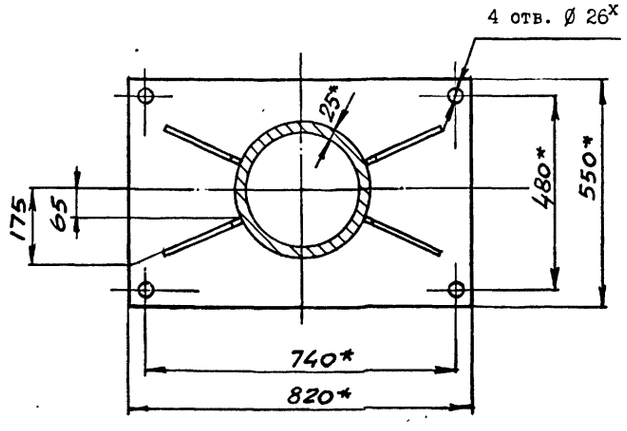

10392/5

Изм.	Лист	№ докум.	Подпись	Дата	3СОШ300-000 СБ			
Разраб.		Коняева			Стул опорный Ду300 Ру10; I6 МПа широкий	Лит	Масса	Масштаб
Пров.		Гительзон					см. табл.	-
Руков.		Коток				Лист	Листов I	
Н.контр.		Гительзон				МУП СССР ГлавУПиКС Южгипрошахт		КО
Утв.		Бердичевский						

Инв.№ подл. | Подпись и дата | Взам. инв.№ | Инв.№ дубл. | Подпись и дата

Формат А2

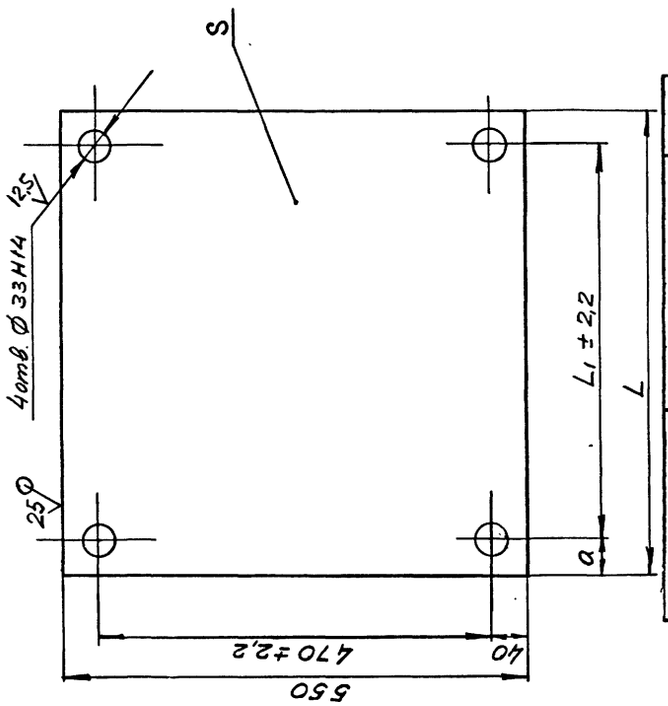

Обозначение	Размеры, мм L	L₁	a	S	Масса, кг
IK0300-00I	550	470	40	22	52,I
-0I	700	6I0	45	32	97

Неуказанные предельные отклонения размеров ± ITI4/2.

IK0300-002

Плита

Лист БS ГОСТI9903-74 / ВСт3кп2ГОСТI4637-79

ЛИТ | МАССА | МАСШТАБ | см. табл. | -

ЛИСТ | ЛИСТОВ I

МУП СССР Главупрокс ЮЖГИПРОШАХТ КО

ФОРМАТ А4

ИЗМ.	ЛИСТ	№ ДОКУМ.	ПОДПИСЬ	ДАТА
РАЗРАБ.		Коняева		
ПРОВ.		Петренко		
РУКОВ.		Коток		
Н.КОНТР.		Петренко		
УТВ.		Бердичевский		

ИНВ. № ПОДЛ. | ПОДПИСЬ И ДАТА | ВЗАМ. ИНВ. № | ИНВ. № ДУБЛ. | ПОДПИСЬ И ДАТА

IK0300-002

серия 7.40I-2 Выпуск 5

Инв. № подл.	Подпись и дата	Взамен инв. №	Инв. № дублик.	Подпись и дата

Формат	Зона	Позиц.	Обозначение	Наименование	Кол. на исполн. IK0300-000- -	0I	02	Примечание
А4		I	IФС300-000-02	Фланцы Ду300 стальные свободные на приварном кольце			2	30,27кг
				Детали				
А4		2	IK0300-00I	Труба	2	2	2	8,2 кг
А4		3	IK0300-002	Плита	I	I	I	52,I кг
А4		4	IK0300-003	Стойка	2	2	2	38,3 кг
А4		5	IK0300-004	Ребро	4	4	4	4,8 кг
А4		6	IK0300-005	Ребро	I	I	I	9,9 кг
А4		7	IK0300-006	Ребро	2	2	2	4,2 кг
		8	-0I	Ребро	2	2	2	6,7 кг
БЧ		9	IK0300-007	Лист Б22 ГОСТ I9903-74 ВСт3кп2ГОСТI4637-79 269 I × 515 I	I	I	I	23,5 кг
				Стандартные изделия				
		I0		Отвод 90° 325хI6 ГОСТI7375-83	I	I	I	87,3 кг

Изм.	Лист	№ документ.	Подпись	Дата	IK0300-000	Лист 2

Формат А4

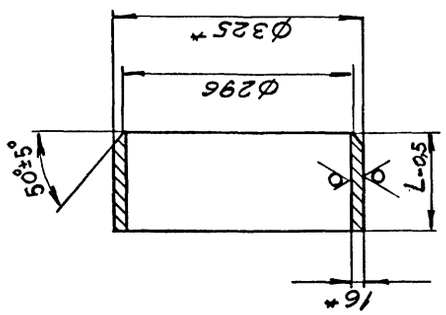

Обозначение	L, мм	Масса, кг
IK0300-00I	68	8,2
-0I	I23	I5,5

*Размеры для справок.

IK0300-00I

Труба

Труба 325хI6 ГОСТ8732-78 / В20 ГОСТ8731-87

ЛИТ | МАССА | МАСШТАБ | см. табл. | -

ЛИСТ | ЛИСТОВ I

МУП СССР Главупрокс ЮЖГИПРОШАХТ КО

ФОРМАТ А4

ИЗМ.	ЛИСТ	№ ДОКУМ.	ПОДПИСЬ	ДАТА
РАЗРАБ.		Коняева		
ПРОВ.		Петренко		
РУКОВ.		Коток		
Н.КОНТР.		Петренко		
УТВ.		Бердичевский		

ИНВ. № ПОДЛ. | ПОДПИСЬ И ДАТА | ВЗАМ. ИНВ. № | ИНВ. № ДУБЛ. | ПОДПИСЬ И ДАТА

IK0300-00I

Инв. № подл.	Подпись и дата	Взам. инв. №	Инв. № дубл.	Подпись и дата

Формат	Зона	Позиц.	Обозначение	Наименование	Кол. на исполн. IK0300-000 -	0I	02	Примечание
				Документация				
А2			IK0300-000 СБ	Сборочный чертеж	x	x	x	
				Сборочные единицы				
А4		I	IФС300-000	Фланцы Ду300 стальные свободные на приварном кольце	2			I8,II кг
			-0I	Фланцы Ду300 стальные свободные на приварном кольце		2		23,4I кг

Литер		
Шифр	K0300-I,0	K0300-I,6	K0300-2,5

10392/5

Изм.	Лист	№ документ	Подпись	Дата	IK0300-000
Разработ.		Коняева			Колено опорное Ду300 РуI,0; I,6; 2,5 МПа
Проверил		Гительзон			
Руководил		Коток			
Н.контрол.		Гительзон			
Утвердил		Бердичевский			

Литера	Лист	Листов
	I	2

МУП СССР Главупрокс ЮЖГИПРОШАХТ КО

Формат А2

Рис. I

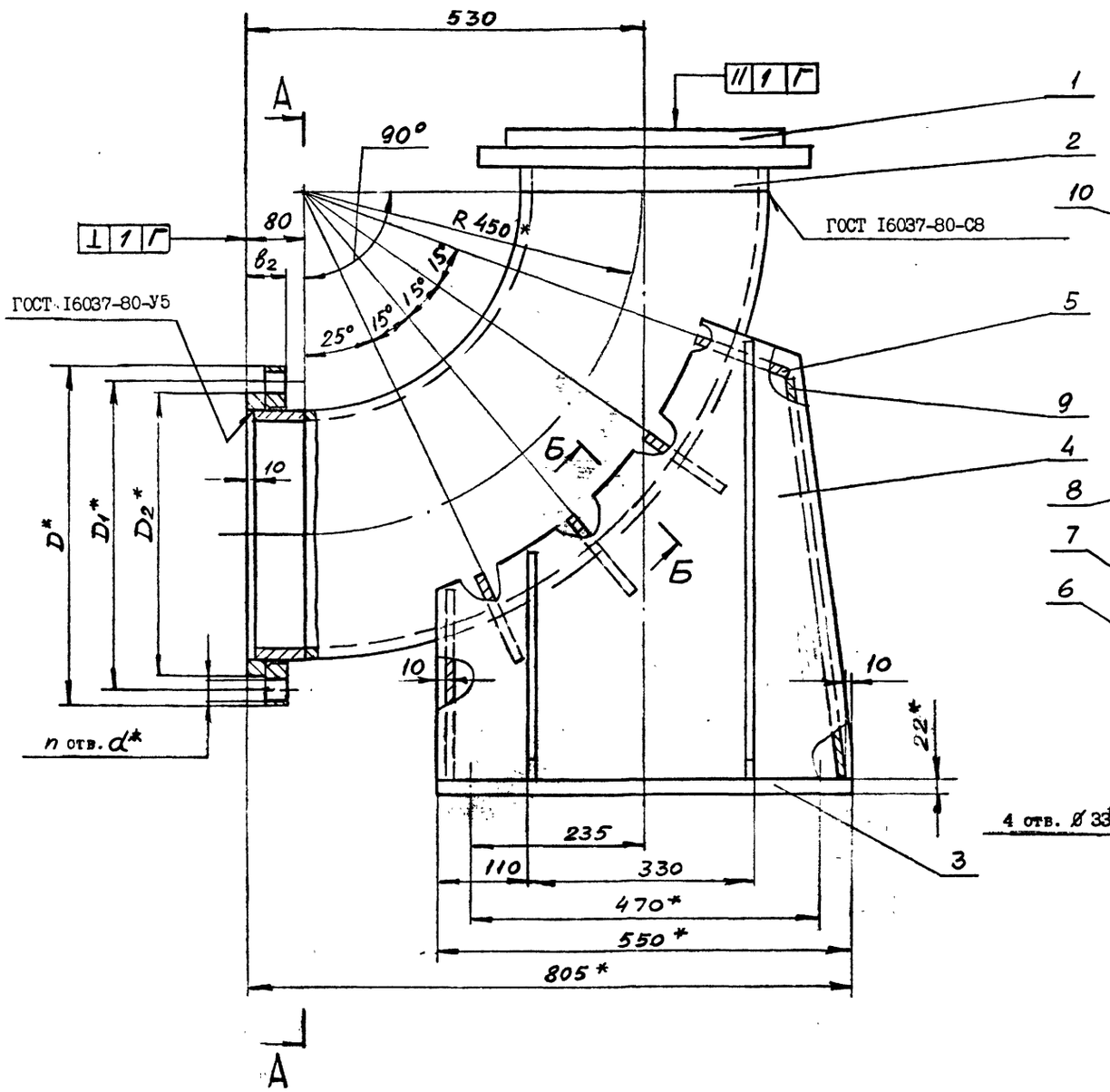

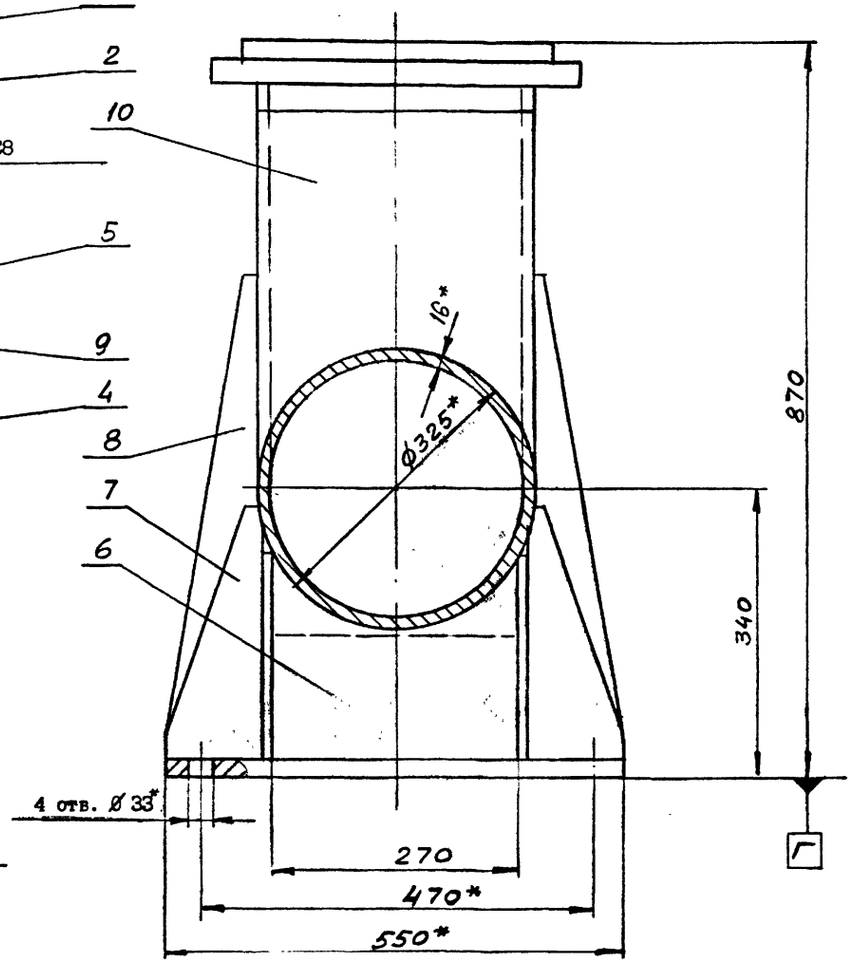

Б-Б (1:1)

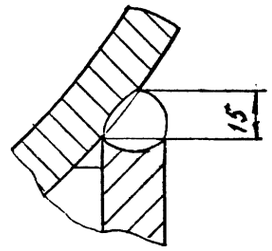

Рис. 2

Остальное - см. рис. I

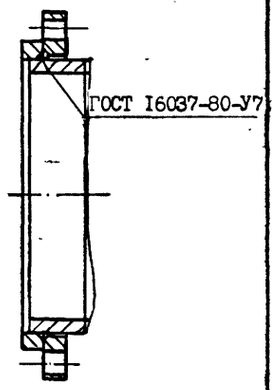

Обозначение	Шифр	Ру, МПа	Рис.	Размеры, мм						Рпр, МПа	Масса, кг
				D	D_1	D_2	b_2	d	n		
ІК0300-000	К0300-I,0	I,0	I	440	400	370	52	22	I2	I,5	348
-0I	К0300-I,6	I,6	2	460	4I0		56	26		2,4	359
-02	К0300-2,5	2,5		485	430	390	60	30	I6	3,8	372

I. Общие технические условия на изготовление по ОСТ I2.44.I07-79.

2. Сварные швы выполнить по ГОСТ 5264-80 по периметру примыкания элементов сплошными, кроме мест указанных особо.

3. Сварку произвести электродами типа Э 42А ГОСТ 9467-75.

4. Предельные отклонения размеров $\pm \frac{IT14}{2}$.

5. Покрытие: грунтовка ХС-068 ТУ6-I0-820-75 красно-коричневая в два слоя; эмаль ХВ-785 ГОСТ 73I3-75 черная УI.В5 в три слоя, кроме присоединительных поверхностей.

6. *Размеры для справок.

10392/5

ІК0300-000 СБ

Колено опорное Ду 300
Ру I,0; I,6; 2,5 МПа

Изм.	Лист	№ докум.	Подпись	Дата
Разраб.		Коняева		
Пров.		Гительзон		
Руков.		Коток		
Н.контр.		Гительзон		
Утв.		Бердичевский		

Лит	Масса	Масштаб
	см. табл.	-

Лист | Листов I

МУП СССР ГлавУПиКС ЮЖГИПРОШАХТ КО

Формат А2

Серия 7.40I-2 Выпуск 5

Инв. № подл. | Подпись и дата | Взам. инв. № | Инв. № дубл. | Подпись и дата

IK0300-003

25

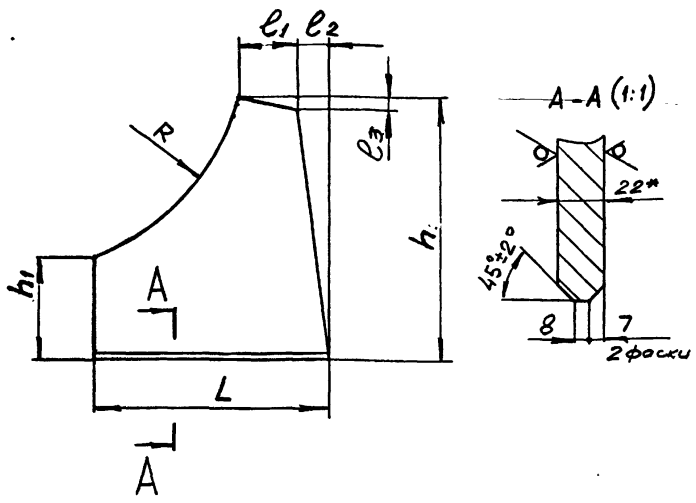

Обозначение	Размеры, мм							Масса, кг
	L	h	h_1	R	ℓ_1	ℓ_2	ℓ_3	
IK0300-003	550	593	254	543	I46	53	53	38,3
-0I	700	630	225	575	I22	I45	50	50

I. Неуказанные предельные отклонения размеров $\pm \frac{ITI4}{2}$.

2. *Размер для справок.

ИЗМ.	ЛИСТ	№ ДОКУМ.	ПОДПИСЬ	ДАТА
РАЗРАБ.		Коняева		
ПРОВ.		Петренко		
РУКОВ.		Коток		
Н.КОНТР.		Петренко		
УТВ.		Бердичевский		

IK0300-003

Стойка

ЛИТ	МАССА	МАСШТАБ
	см. табл.	-

ЛИСТ | ЛИСТОВ I

Лист Б 22 ГОСТI9903-74 / ВСт3кп2ГОСТI4637-79

МУП СССР ГлавУПиКС ЮЖГИПРОШАХТ КО

ФОРМАТ А4

ИНВ. № ПОДЛ. | ПОДПИСЬ И ДАТА | ВЗАМ. ИНВ. № | ИНВ. № ДУБЛ. | ПОДПИСЬ И ДАТА

IK0300-004

25

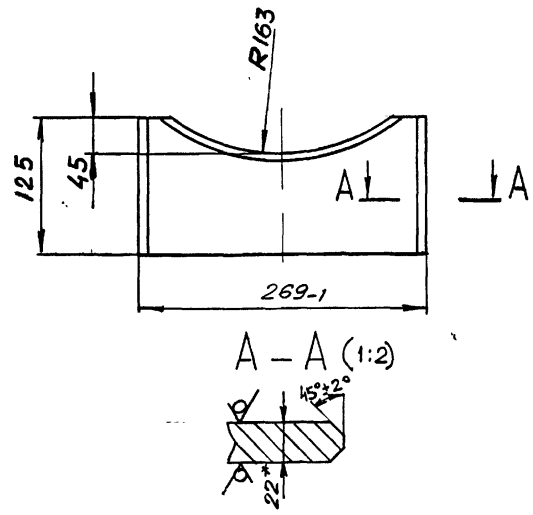

I. Неуказанные предельные отклонения размеров $\pm \frac{ITI4}{2}$.

2. *Размер для справок.

ИЗМ.	ЛИСТ	№ ДОКУМ.	ПОДПИСЬ	ДАТА
РАЗРАБ.		Коняева		
ПРОВ.		Петренко		
РУКОВ.		Коток		
Н.КОНТР.		Петренко		
УТВ.		Бердичевский		

IK0300-004

Ребро

ЛИТ	МАССА	МАСШТАБ
	4,8	I:4

ЛИСТ | ЛИСТОВ I

Лист Б22ГОСТI9903-74 / ВСт3кп2ГОСТI4637-79

МУП СССР ГлавУПиКС ЮЖГИПРОШАХТ КО

ФОРМАТ А4

ИНВ. № ПОДЛ. | ПОДПИСЬ И ДАТА | ВЗАМ. ИНВ. № | ИНВ. № ДУБЛ. | ПОДПИСЬ И ДАТА

IK0300-005

25

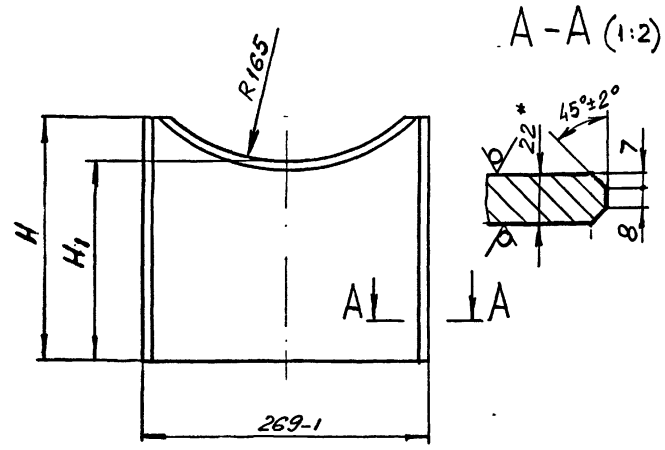

Обозначение	H, мм	H_I, мм	Масса, кг
IK0300-005	225	I82	9,9
-0I	200	I60	9

I. Неуказанные предельные отклонения размеров $\pm \frac{ITI4}{2}$.

2. ˣРазмер для справок.

ИЗМ.	ЛИСТ	№ ДОКУМ.	ПОДПИСЬ	ДАТА
РАЗРАБ.		Коняева		
ПРОВ.		Петренко		
РУКОВ.		Коток		
Н.КОНТР.		Петренко		
УТВ.		Бердичевский		

IK0300-005

Ребро

ЛИТ	МАССА	МАСШТАБ
	см. табл.	-

ЛИСТ | ЛИСТОВ I

Лист Б22 ГОСТI9903-74 / ВСт3кп2ГОСТI4637-79

МУП СССР ГлавУПиКС ЮЖГИПРОШАХТ КО

ФОРМАТ А4

ИНВ. № ПОДЛ. | ПОДПИСЬ И ДАТА | ВЗАМ. ИНВ. № | ИНВ. № ДУБЛ. | ПОДПИСЬ И ДАТА

IK0300-006

25

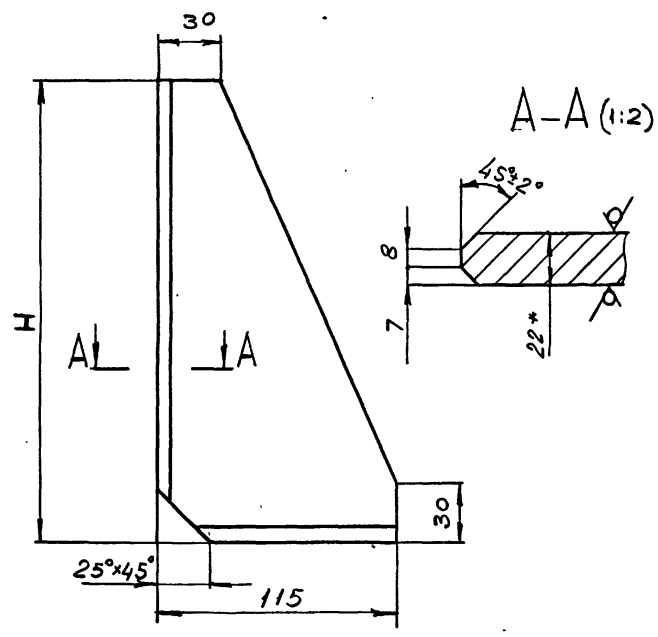

Обозначение	H, мм	Масса, кг
IK0300-006	300	4,2
-0I	530	6,7
-02	600	8,2

I. Неуказанные предельные отклонения размеров $\pm \frac{ITI4}{2}$.

2. ˣРазмеры для справок.

10392/5

ИЗМ.	ЛИСТ	№ ДОКУМ.	ПОДПИСЬ	ДАТА
РАЗРАБ.		Коняева		
ПРОВ.		Петренко		
РУКОВ.		Коток		
Н.КОНТР.		Петренко		
УТВ.		Бердичевский		

IK0300-006

Ребро

ЛИТ	МАССА	МАСШТАБ
	см. табл.	-

ЛИСТ | ЛИСТОВ I

Лист Б22 ГОСТI9903-74 / ВСт3кп2ГОСТI4637-79

МУП СССР ГлавУПиКС ЮЖГИПРОШАХТ КО

ФОРМАТ А4

Инв. № подл.	Подпись и дата	Взамен инв. №	Инв. № дублик.	Подпись и дата

Формат	Зона	Позиц.	Обозначение	Наименование	Кол. на исполн. 2К0300-000-		Примечание
					-	0I	
БЧ		I0	2К0300-00I	Лист Б22ГОСТI9903-74			
				ВСт3кп2 ГОСТI4637-79			
				269_I x505_I	I	I	23,5кг
				Стандартные изделия			
		II		Отвод 90° 335xI6			
				ГОСТ I7375-83	I	I	87,3кг

Выпуск 5

серия 7.40I-2

Изм.	Лист	№ документ.	Подпись	Дата	2К0300-000	Лист 3

Формат А4

Инв. № подл.	Подпись и дата	Взамен инв. №	Инв. № дублик.	Подпись и дата

Формат	Зона	Позиц.	Обозначение	Наименование	Кол. на исполн. 2К0300-000-		Примечание
					-	0I	
		2	2ФС300-000-0I	Фланцы Ду300 с выступом			
				или впадиной свободные			
				на приварном кольце	I		49,67кг
		I	-02	Фланцы Ду300 с выступом			
				или впадиной свободные			
				на приварном кольце		I	76,9 кг
		2	-03	Фланцы Ду300 с выступом			
				или впадиной свободные			
				на приварном кольце		I	79,I кг
				Детали			
А4		3	IК0300-00I -0I	Труба	2	2	I5,5кг
А4		4	IК0300-002	Плита	I	I	52,Iкг
А4		5	IК0300-003	Стойка	2	2	38,3кг
А4		6	IК0300-004	Ребро	4	4	4,8кг
А4		7	IК0300-005	Ребро	I	I	9,9кг
А4		8	IК0300-006	Ребро	2	2	4,2кг
		9	-0I	Ребро	2	2	6,7кг

Изм.	Лист	№ документ.	Подпись	Дата	2К0300-000	Лист 2

Формат А4

Формат	Зона	Позиц.	Обозначение	Наименование	Кол.	Примеч.
				Документация		
А2			3К0300-000 СБ	Сборочный чертеж		
				Детали		
А3		I	ФП300-00I	Фланцы Ду300 с выступом или впадиной стальные		
				приварные встык	I	I27,78кг
		2	-0I	Фланцы Ду300 с выступом или впадиной стальные		
				приварные встык	I	I27,73кг
А4		3	IК0300-002	Плита	I	52,Iкг
А4		4	IК0300-003	Стойка	2	38,3кг
А4		5	IК0300-004	Ребро	4	4,8кг
А4		6	IК0300-005	Ребро	I	9,9кг
А4		7	IК0300-006	Ребро	2	4,2кг
		8	-0I	Ребро	2	6,7кг
БЧ		9	3К0300-00I	Лист Б22ГОСТI9903-74		
				ВСт3кп2 ГОСТ I4637-79		
				269_I x 550_I	I	23,5кг
				Стандартные изделия		
		I0		Отвод 90° 335xI6		
				ГОСТI7375-83	I	87,3кг

3К0300-000

Колено опорное Ду300 Ру10 МПа

Изм.	Лист	№ документ.	Подпись	Дата
Разработал		Коняева		
Проверил		Гительзон		
Руководил		Коток		
Н.контр.		Гительзон		
Утвердил		Бердичевский		

Лист | Листов I

МУП СССР ГлавУПиКС ЮЖГИПРОШАХТ КО

ФОРМАТ А4

Инв. № подл.	Подпись и дата	Взам. инв. №	Инв. № дубл.	Подпись и дата

Формат	Зона	Позиц.	Обозначение	Наименование	Кол. на исполн. 2К0300-000-		Примечание
					-	0I	
				Документация			
А2			2К0300-000 СБ	Сборочный чертеж	x	x	
				Сборочные единицы			
А4		I	2ФС300-000	Фланцы Ду300 с выступом			
				или впадиной свободные			
				на приварном кольце	I		48,30кг
				Литер			
				Шифр	К0300-4,0	К0300-6,3	

10392/5

Изм.	Лист	№ документ.	Подпись	Дата	2К0300-000
Разработ.		Коняева			Колено опорное Ду300 Ру4,0; 6,3 МПа
Проверил		Гительзон			
Руководил		Коток			
Н.контрол.		Гительзон			
Утвердил		Бердичевский			

Литера | Лист I | Листов 3

МУП СССР ГлавУПиКС ЮЖГИПРОШАХТ КО

Формат А4

2К0300-000 СБ

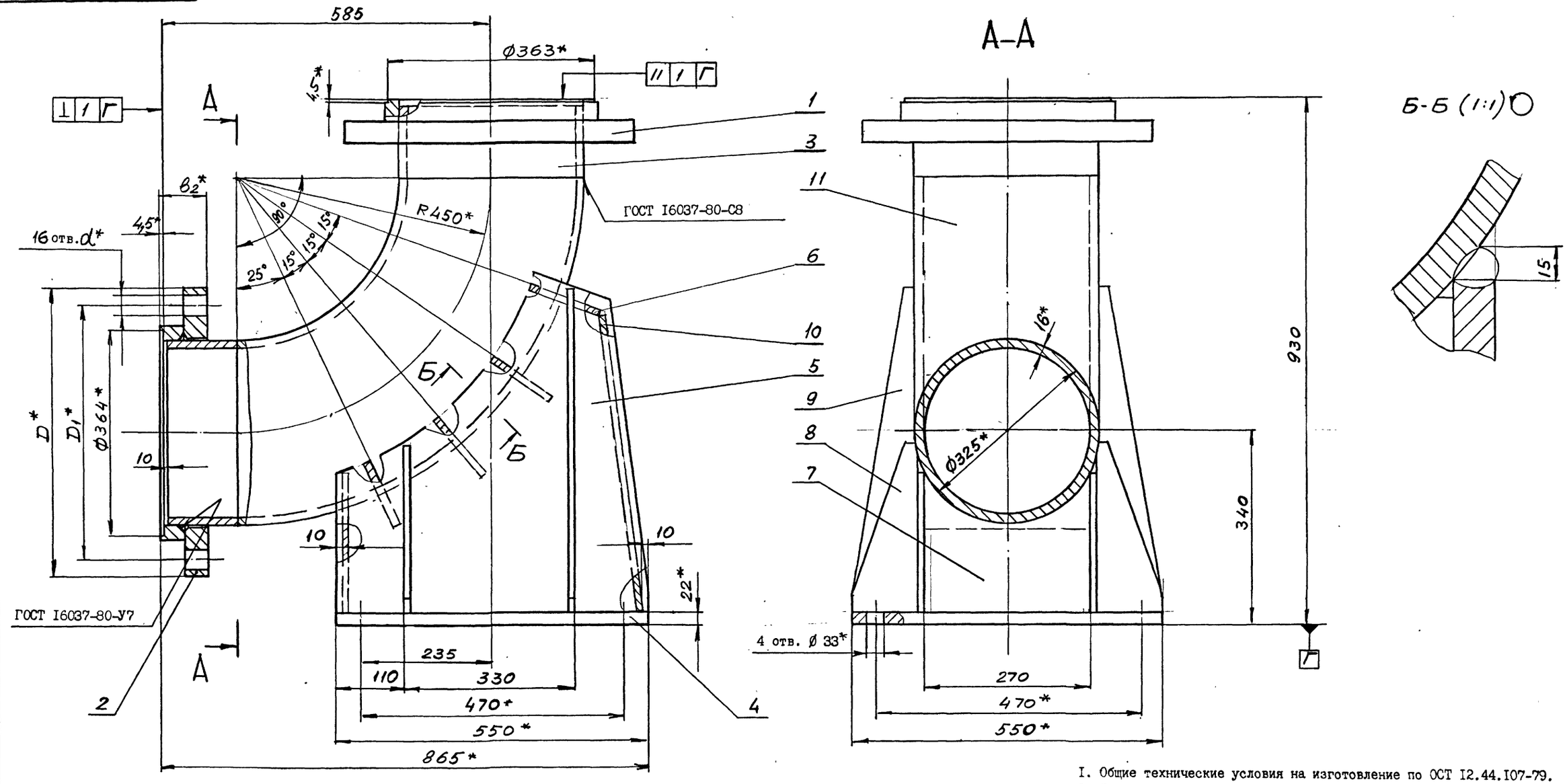

I. Общие технические условия на изготовление по ОСТ I2.44.I07-79.
2. Сварные швы выполнить по ГОСТ 5264-80 по периметру примыкания элементов сплошными, кроме мест указанных особо.
3. Сварку произвести электродами типа Э 42А ГОСТ 9467-75.
4. Предельные отклонения размеров $\pm \frac{ITI4}{2}$.
5. Покрытие: грунтовка ХС-068 ТУ6-I0-820-75 красно-коричневая в два слоя: эмаль ХВ-785 ГОСТ 73I3-75 черная УI.В5 в три слоя, кроме присоединительных поверхностей.
6. *Размеры для справок.

Обозначение	Шифр	Ру МПа	Размеры, мм				Рпр МПа	Масса, кг
			D	D_1	b_2	d		
2К0300-000	К0300-4,0	4,0	5I0	450	80	34	6,0	425
-0I	К0300-6,3	6,3	530	460	II8	4I	9,6	484

10392/5

ИЗМ.	ЛИСТ	№ ДОКУМ.	ПОДПИСЬ	ДАТА
РАЗРАБ.		Коняева		
ПРОВ.		Гительзон		
РУКОВ.		Коток		
Н.КОНТР.		Гительзон		
УТВ.		Бердичевский		

2К0300-000 СБ

Колено опорное Ду300 Ру4,0; 6,3МПа

ЛИТ	МАССА	МАСШТАБ
	см. табл.	-

ЛИСТ | ЛИСТОВ I

МУП СССР ГлавУПиКС ЮЖГИПРОШАХТ КО

ФОРМАТ А2

Выпуск 5

серия 7.40I-2

ИНВ. № ПОДЛ. | ПОДПИСЬ И ДАТА | ВЗАМ. ИНВ. № | ИНВ. № ДУБЛ. | ПОДПИСЬ И ДАТА

ЗК0300-000 СБ

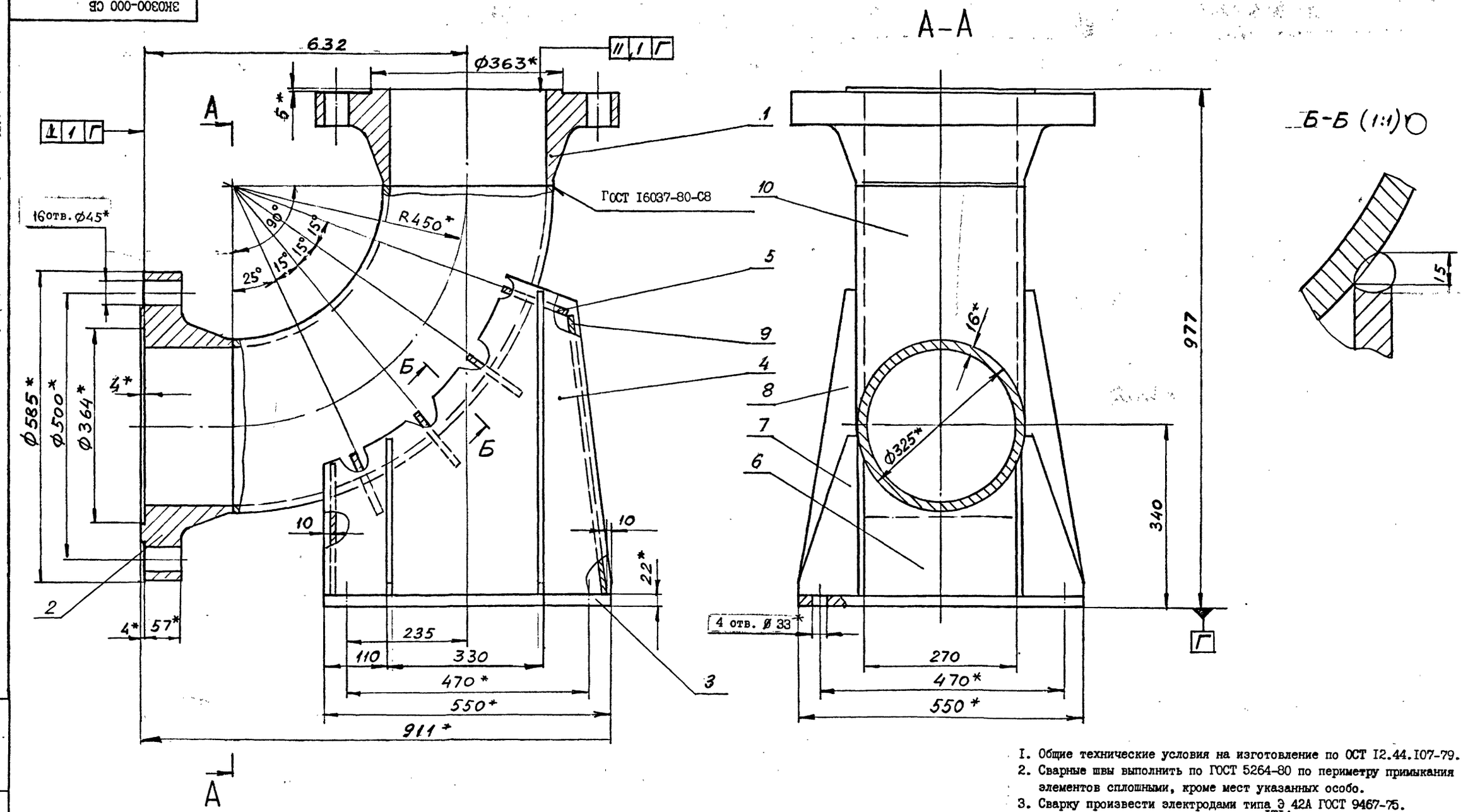

1. Общие технические условия на изготовление по ОСТ 12.44.107-79.
2. Сварные швы выполнить по ГОСТ 5264-80 по периметру примыкания элементов сплошными, кроме мест указанных особо.
3. Сварку произвести электродами типа Э 42А ГОСТ 9467-75.
4. Предельные отклонения размеров $\pm\frac{IT14}{2}$.
5. Покрытие: грунтовка ХС-068 ТУ6-10-820-75 красно-коричневая в два слоя; эмаль ХВ-785 ГОСТ 7313-75 черная УI.В5 в три слоя, кроме присоединительных поверхностей.
6. *Размеры для справок.

10392/5

					ЗК0300-000 СБ		
ИЗМ.	ЛИСТ	№ ДОКУМ.	ПОДПИСЬ	ДАТА	Колено опорное Ду300 Ру10 МПа	ЛИТ	МАССА 452	МАСШТАБ 1:5
РАЗРАБ.		Коняева						
ПРОВ.		Гительзон				ЛИСТ	ЛИСТОВ 1
РУКОВ.		Коток				МУП СССР Гдзв УПиКС ЮЖГИПРОШАХТ	КО
Н.КОНТР.		Гительзон					
УТВ.		Бердичевский					

ФОРМАТ А2

ИНВ. № ПОДЛ. | ПОДПИСЬ И ДАТА | ВЗАМ. ИНВ. № | ИНВ. № ДУБЛ. | ПОДПИСЬ И ДАТА

серия 7.401-2 Выпуск 5

Формат	Зона	Позиция	Обозначение	Наименование	Кол.	Примеч.
				Документация		
А2			4К0300-000СБ	Сборочный чертеж		
				Сборочные единицы		
А4		I	4К0300-I00	Колено	I	I36кг
				Детали		
А3		2	ФП300-601-02	Фланцы Ду300 с выступом или впадиной стальные приварные встык	I	I4Iкг
		3	-03	Фланцы Ду300 с выступом или впадиной стальные приварные встык	I	I40кг
А4		4	IК0 300-002-0I	Плита	I	97кг
А4		5	IК0300-003-0I	Стойка	2	50кг
А4		6	IК0300-004	Ребро	4	4,8кг
А4		7	IК0300-005-0I	Ребро	I	9кг
А4		8	IК0300-006	Ребро	2	4,2кг
		9	-02	Ребро	2	8,2кг
Б4		I0	4К0300-00I	Лист Б-22 IОСТ I9903-74 Вст3кп2 IОСТI4637-79 269-1 Х570-1	I	26,4кг

Подп. и дата | Инв.№ дубл. | Взам. инв.№ | Подп. и дата | Инв.№ подл.

Изм.	Лист	№ документа	Подпись	Дата
Разработал		Петренко		
Проверил		Коняева		
Руководил		Коток		
Н.контр.		Коняева		
Утвердил		Бердичевский		

4К0300-000

Колено опорное
Ду 300, Ру I6МПа.

Лит	Лист	Листов
		I

МУП СССР ГлавУПиКС ЮЖГИПРОШАХТ КО

Формат А4

Формат	Зона	Позиция	Обозначение	Наименование	Кол.	Примеч.
				Документация		
А3			4К0300-I00СБ	Сборочный чертеж		
				Детали		
А4		I	4К0300-I0I	Труба	2	I4,8кг
А4		2	4К0300-I02	Труба	4	26,2кг

Подп. и дата | Инв.№ дубл. | Взам. инв.№ | Подп. и дата | Инв.№ подл.

Изм.	Лист	№ документа	Подпись	Дата
Разработал		Петренко		
Проверил		Коняева		
Руководил		Коток		
Н.контр.		Коняева		
Утвердил		Бердичевский		

10392/5

4К0300-I00

Колено

Лит	Лист	Листов
		I

МУП СССР ГлавУПиКС ЮЖГИПРОШАХТ КО

Формат А4

4 КО 300 - 000 СБ

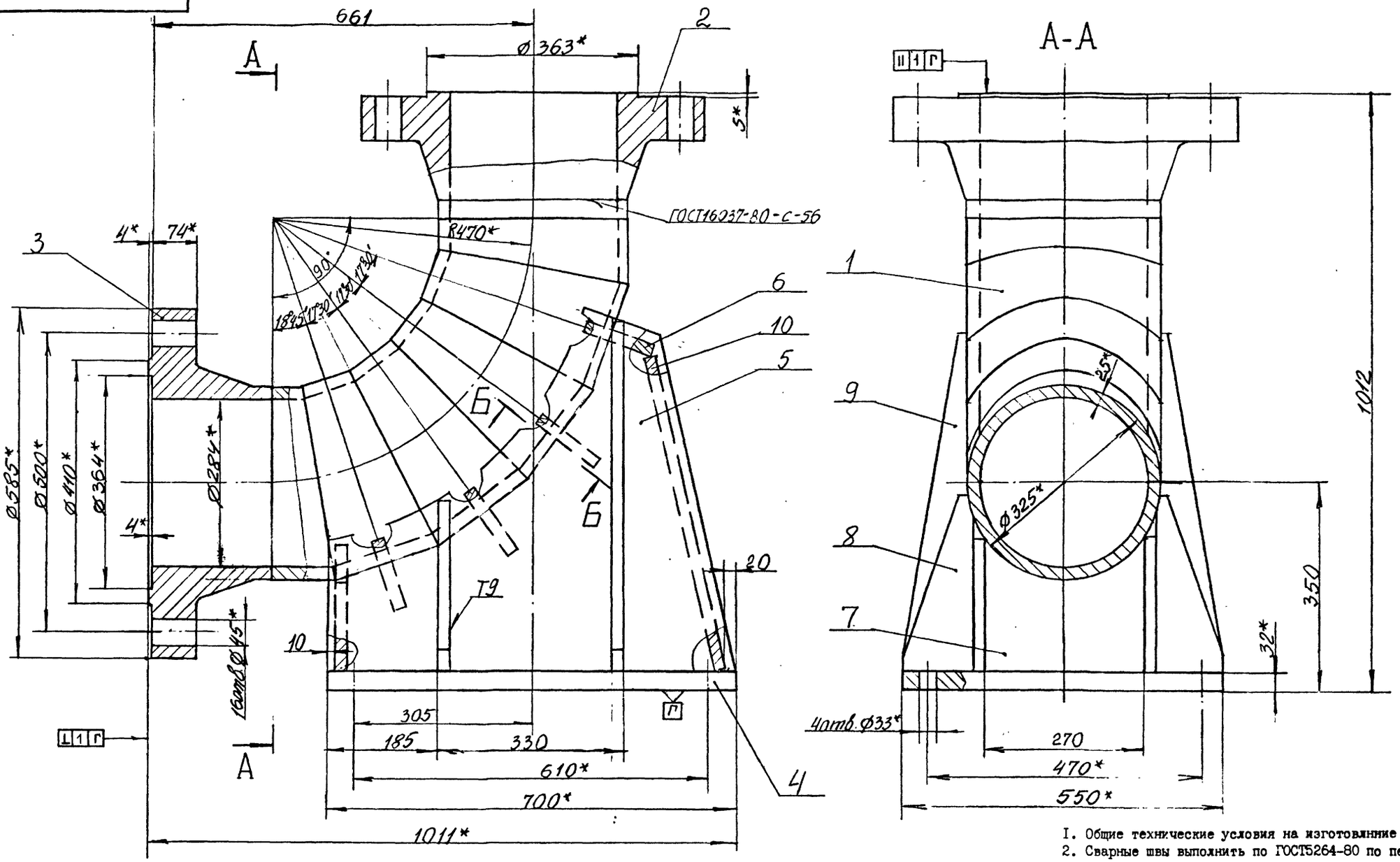

Б-Б (1:1) О

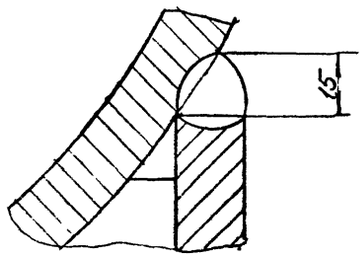

1. Общие технические условия на изготовлнние по ОСТ 12.44.107-79.
2. Сварные швы выполнить по ГОСТ5264-80 по периметру примыкания элементов сплошными, кроме мест указанных особо.
3. Сварку произвести электродами типа Э 42 А ГОСТ 9467-75.
4. Предельные отклонения размеров $\pm\frac{IT14}{2}$.
5. Покрытие: грунтовка ХС-068 ТУ6-10-820-75 красно-коричневая в два слоя; эмаль ХВ-785 ГОСТ 7313-75 черная УI.В5 в три слоя, кроме присоединительных поверхностей.
6. ˣРазмеры для справок.

10392/5

					4 КО 300 - 000 СБ		
ИЗМ.	ЛИСТ	№ ДОКУМ.	ПОДПИСЬ	ДАТА	Колено опорное Ду 300, Ру 16 МПа.	ЛИТ	МАССА 700	МАСШТАБ 1:5
РАЗРАБ.		Петренко				ЛИСТ	ЛИСТОВ 1
ПРОВ.		Коняева				МУП СССР ГлавУПиКС ЮЖГИПРОШАХТ	КО
РУКОВ.		Коток					
Н.КОНТР.		Коняева					
УТВ.		Бердичевский					

ФОРМАТ А2

Выпуск 5

серия 7.401-2

ИНВ. № ПОДЛ. | ПОДПИСЬ И ДАТА | ВЗАМ. ИНВ. № | ИНВ. № ДУБЛ. | ПОДПИСЬ И ДАТА

4 КО 300 - 101

25 V(V)

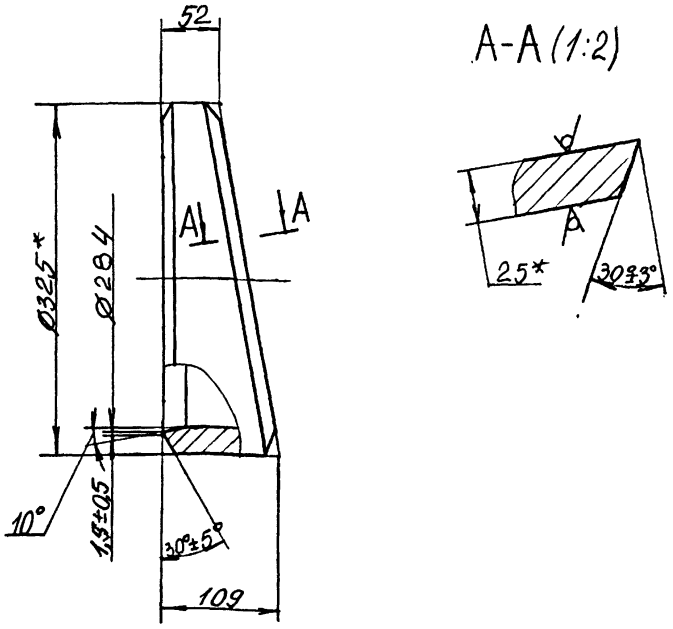

1. Неуказанные предельные отклонения размеров $\pm\frac{IT14}{2}$.
2. *Размеры для справок.

				4 КО 300 - 101		
Изм.	Лист	№ докум.	Подпись	Дата		
Разраб.		Петренко			Труба	Лит / Масса 14,8 / Масштаб 1:4
Пров.		Коняева				Лист / Листов 1
Руков.		Коток				
Н.контр.		Коняева			Труба 325х25 ГОСТ 8732-78 / В20 ГОСТ 8731-87	МУП ГлавУПпКС СССР ЮЖГИПРОШАХТ КО
Утв.		Бердичевский				

Формат А4

4 КО 300 - 102

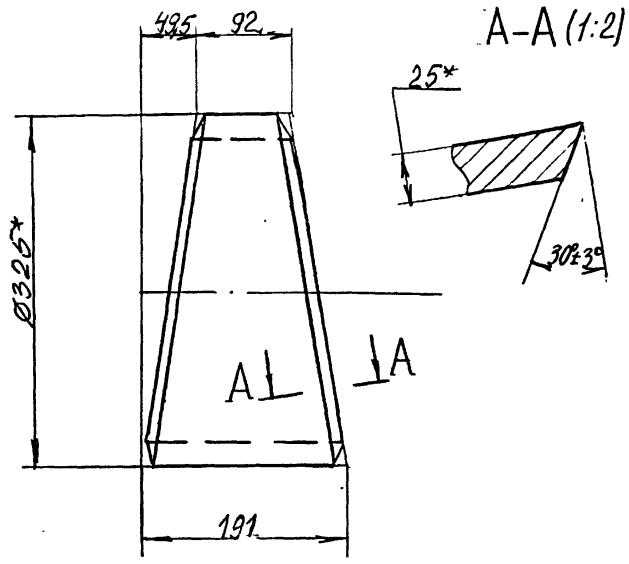

1. Неуказанные предельные отклонения размеров $\pm\frac{IT14}{2}$.
2. *Размеры для справок.

				4 КО 300 - 102		
Изм.	Лист	№ докум.	Подпись	Дата		
Разраб.		Петренко			Труба	Лит / Масса 26,2 / Масштаб 1:4
Пров.		Коняева				Лист / Листов 1
Руков.		Коток				
Н.контр.		Коняева			Труба 325х25 ГОСТ 8732-78 / В20 ГОСТ 8731-87	МУП ГлавУПпКС СССР ЮЖГИПРОШАХТ КО
Утв.		Бердичевский				

Формат А4

4 КО 300 - 100 СБ

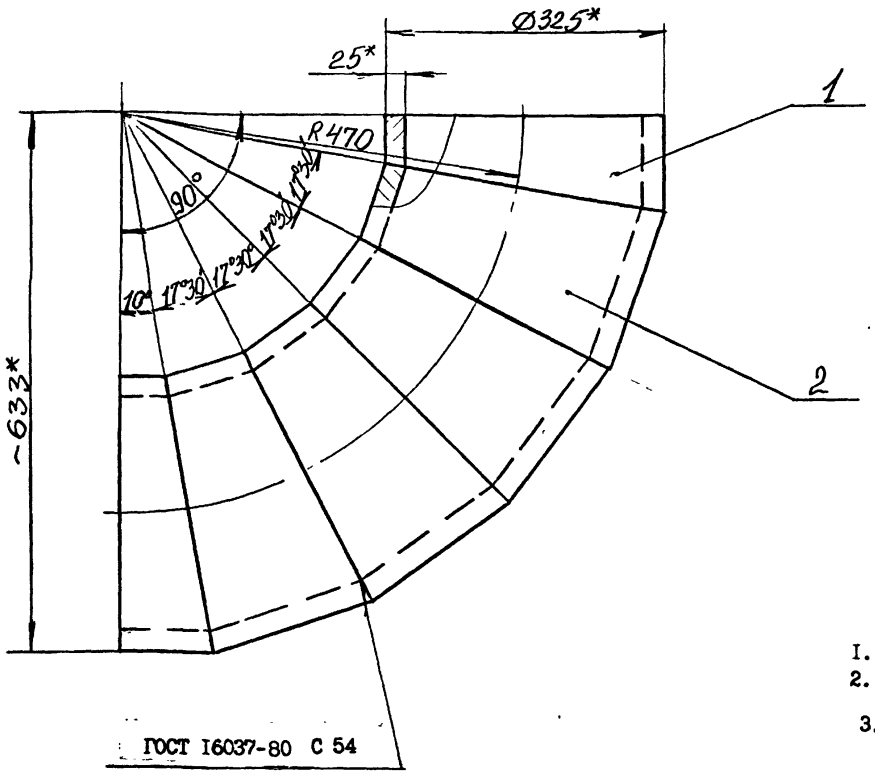

ГОСТ 16037-80 С 54

1. Сварку произвести электродами типа Э42А ГОСТ 9467-75.
2. Предельные отклонения размеров $\pm\frac{IT14}{2}$.
3. *Размеры для справок.

10392/5

				4 КО 300 - 100 СБ		
Изм.	Лист	№ докум.	Подпись	Дата		
Разраб.		Петренко			КОЛЕНО	Лит / Масса 136 / Масштаб 1:5
Пров.		Коняева				Лист / Листов 1
Руков.		Коток				
Н.контр.		Коняева				МУП ГлавУПпКС СССР ЮЖГИПРОШАХТ КО
Утв.		Бердичевский				

Формат А3

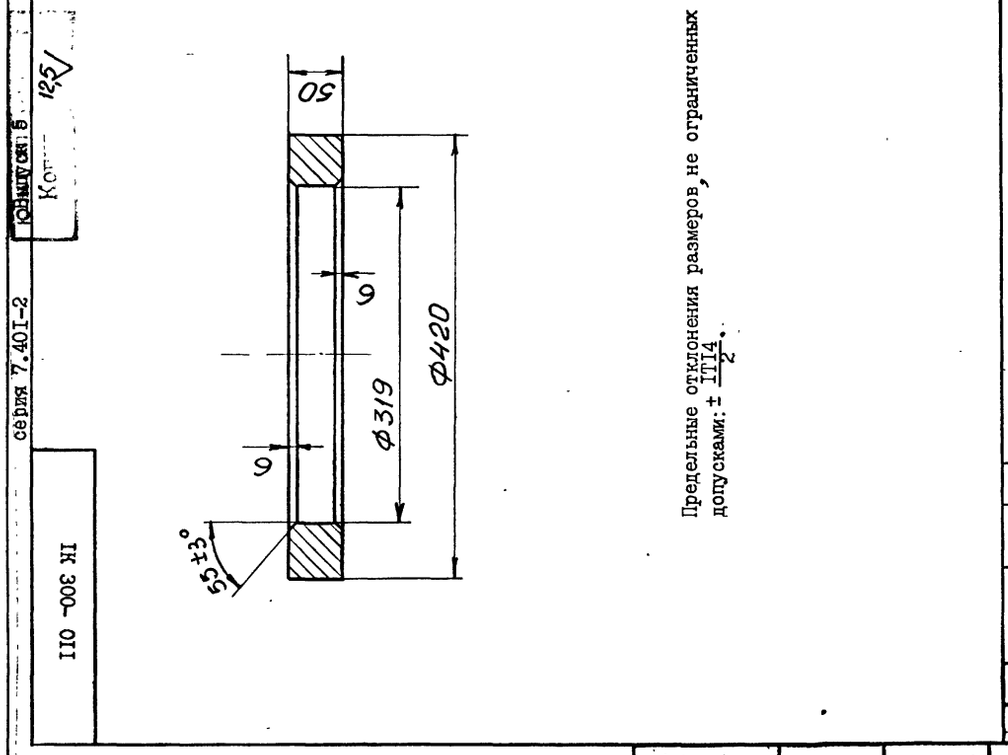

Предельные отклонения размеров, не ограниченных допусками: ± IT14/2.

Альбом 5 Конструкции железобетонные сборные сер. 7.401-2

1К 300 - 011	Лит.	Масса	Масштаб	
		23,0	1:4	
	Лист	Листов 1		
Кольцо	МУП СССР ГлавУпиКС ЮЖГИПРОШАХТ КО			
Сталь 20 ГОСТ 1050-74	Формат А4			

Изм. Кол.уч. Лист № докум. Подпись Дата

Разраб. Проскурнина
Пров. Тительзон
Н.контр. Тительзон
Утв. Коток

Инв. № подл. | Подпись и дата | Взам. инв. № | Инв. № дубл. | Подпись и дата

Формат	Зона	Позиц.	Обозначение	Наименование	Кол. на испол. 1К300-00 –	01	02	Примечание
А4		2	1К300-020	Корпус	1			280 кг
			-01	Корпус		1		286 кг
			-02	Корпус			1	293 кг
				Детали				
А3		4	1К300-001	Грунд букса	1	1	1	151,0 кг
А4		5	1К300-002	Шпилька	2	2	2	9,6 кг
А4		6	1К300-003	Болт	6	6	6	6,4 кг
				Стандартные изделия				
		9		Гайка М42.6.019 ГОСТ 5927-70	12	12	12	0,624 кг
		10		Гайка М42.6.019 ГОСТ 5918-73	6	6	6	0,8 кг
		11		Шайба 42.02.019 ГОСТ 11371-78	4	4	4	0,157 кг

Изм.	Лист	№ документ.	Подпись	Дата	1К300-000	Лист 2

Формат А4

Инв. № подл. | Подпись и дата | Взам. инв. № | Инв. № дубл. | Подпись и дата

Формат	Зона	Позиц.	Обозначение	Наименование	Кол. на испол. 1К300-000 –	01	02	Примечание
		12		Шплинт 8х80.019 ГОСТ 397-79	6	6	6	0,034 кг
				Материалы				
		13		Набивка многослойного плетения марки АГ 20х22 ГОСТ 5152-84	1	1	1	5,5 кг

Изм.	Лист	№ документ.	Подпись	Дата	1К300-000	Лист 3

Инв. № подл. | Подпись и дата | Взам. инв. № | Инв. № дубл. | Подпись и дата

Формат	Зона	Позиц.	Обозначение	Наименование	Кол. на испол. 1К300-000 –	01	02	Примечание
				Документация				
А2			1К300-000СБ	Сборочный чертеж	Х	Х	Х	
				Сборочные единицы				
А4		1	1К300-010	Патрубок	1			402 кг
			-01	Патрубок		1		408 кг
			-02	Патрубок			1	415 кг

Шифр: 1К300-1 | 1К300-1,6 | 1К300-2,5
Литер:

10392/5

Изм.	Лист	№ документ.	Подпись	Дата	1К300-000			
Разработ.	Проскурнина				Компенсатор Ду300 Ру1; 1,6; 2,5 МПа	Литера 1	Лист 1	Листов 3
Проверил	Тительзон							
Руководит.	Коток							
Н.контр.	Тительзон					МУП СССР ГлавУпиКС ЮЖГИПРОШАХТ		КО
Утвердил	Берличевский							

Формат А4

IK 300-000 СБ

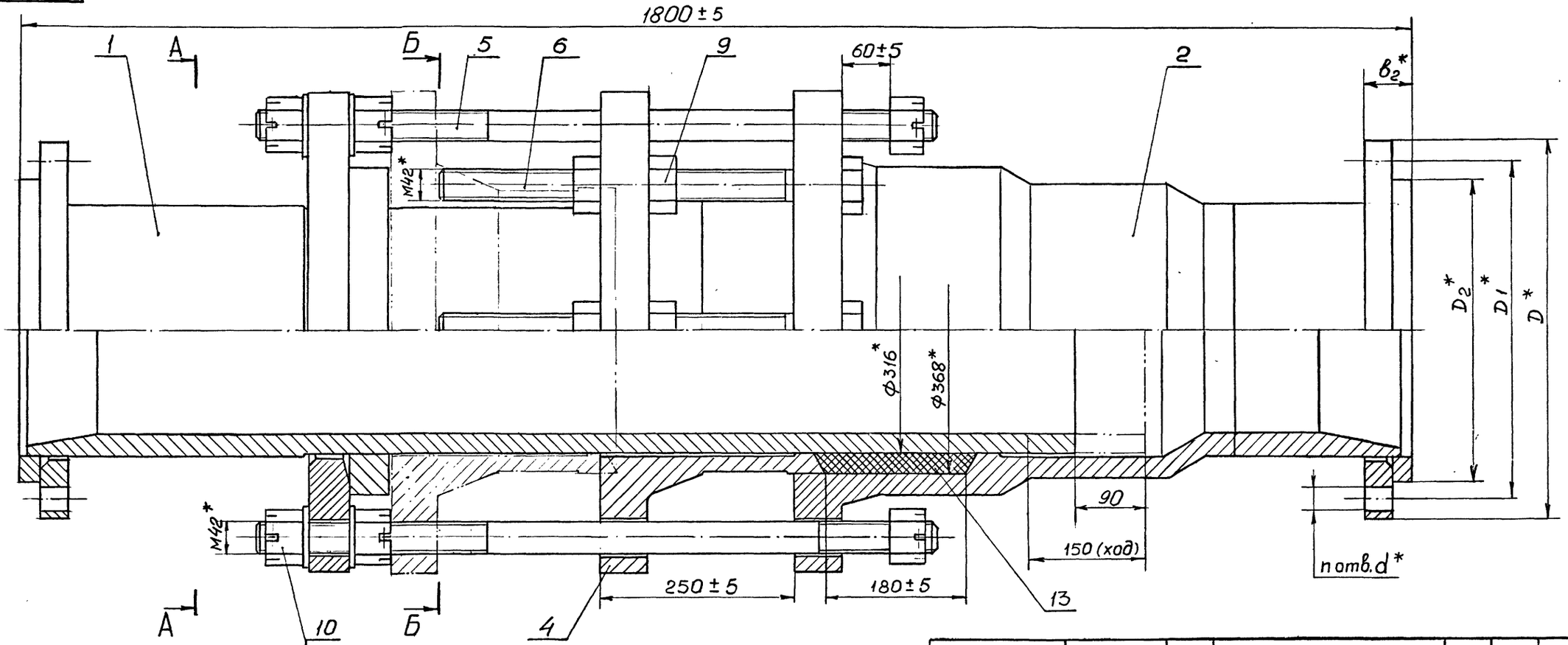

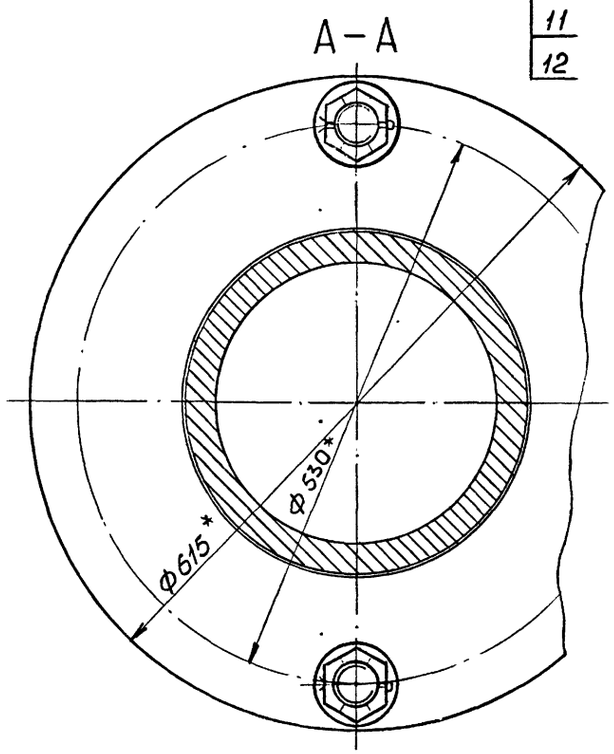

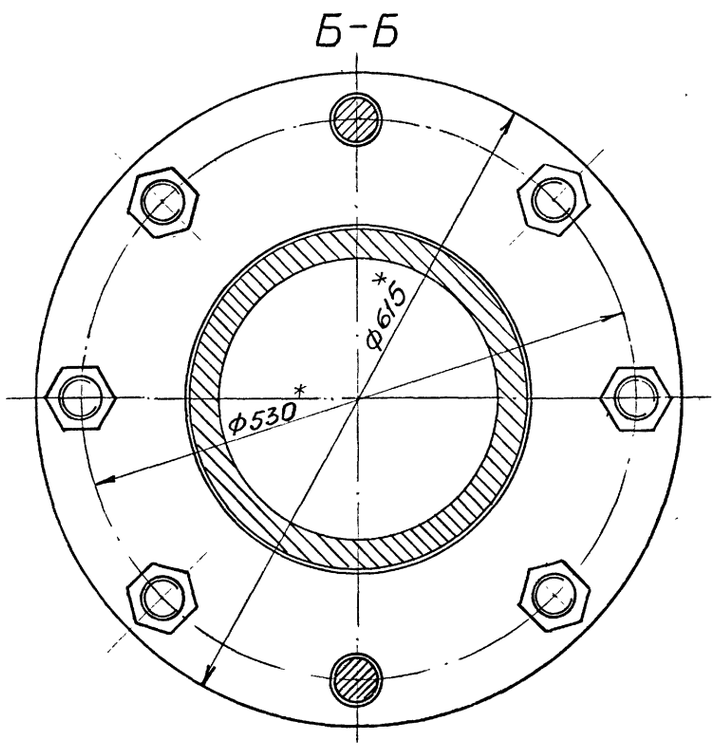

Обозначение	Шифр	Ру, МПа	Размеры, мм					n отв.	Рпр МПа	Масса, кг.
			D	D_1	D_2	b_2	d			
IK300-000	K300-I,0	I,0	440	400	370	52	22	I2	I,5	9I4
-0I	K300-I,6	I,6	460	4I0	370	56	26		2,4	926
-02	K300-2,5	2,5	485	430	390	60	30	I6	3,8	940

I. Общие технические условия на изготовление по ОСТ I2.44.I07-79
2. Предельные отклонения размеров, не ограниченных допусками: $\pm \frac{ITI4}{2}$.
3. Шпильки поз. 5 установить до набивки сальникового уплотнения.
4. Испытать при давлении Рпр (см.табл.), не нагружая шпильки поз.5
5. Покрытие: грунтовка ХС-068·ТУ6-I0-75 краснокоричневая в два слоя; эмаль ХВ-785 ГОСТ 73I3-75 черная УI.В5, в три слоя, кроме присоединительных поверхностей.
6. *Размеры для справок.

10392/5

ИЗМ.	ЛИСТ	№ ДОКУМ.	ПОДПИСЬ	ДАТА
РАЗРАБ.		Проскурнина		
ПРОВ.		Гительзон		
РУКОВ.		Коток		
Н.КОНТР.		Гительзон		
УТВ.		Берличевский		

IK300 -000 СБ

Компенсатор Ду300
РуI,0; I,6; 2,5 МПа

ЛИТ	МАССА	МАСШТАБ
	см. табл.	I:4

ЛИСТ | ЛИСТОВ I

МУП СССР ГлавУПиКС ЮЖГИПРОШАХТ | КО

ФОРМАТ А2

Инв. № подл. | Подп. и дата | Взам. инв. № | Инв. № дубл. | Подпись и дата

Копировал

серия 7.40I-2 Выпуск 5

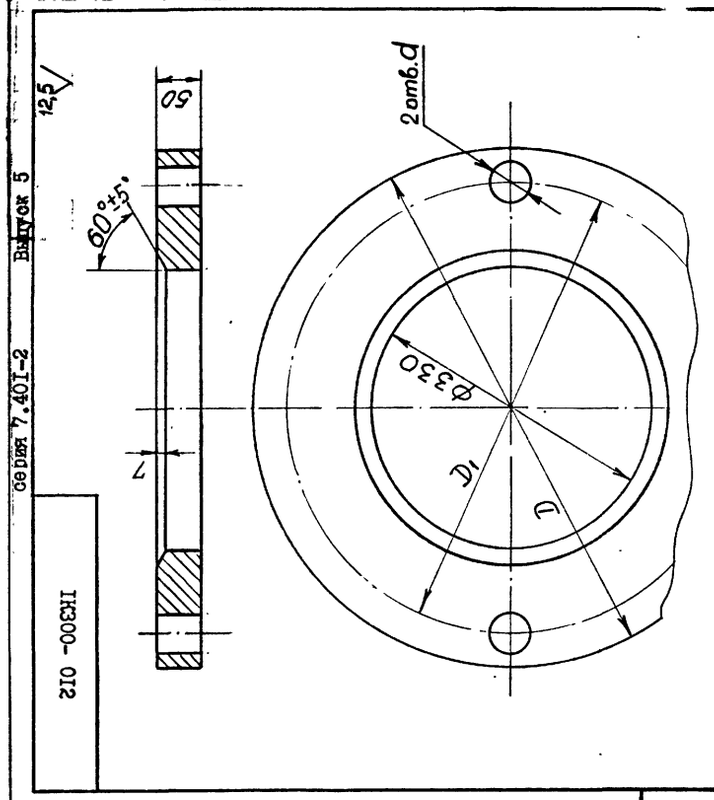

Обозначение	Размеры, мм D	D1	d	Масса, кг.
IK300-0I2	6I5	530	46	8I,6
-0I	680	580	52	I06,4

I. Предельные отклонения размеров, не ограниченных допусками: h I4; HI4; $\pm \frac{IT14}{2}$.

I К 300 - 0I2

Фланец

Сталь 20 ГОСТ I050-74

МУП СССР ГлавУПиКС ЮЖГИПРОШАХТ КО

ФОРМАТ А4

Изм.	Лист	№ докум.	Подпись	Дата
Разраб.		Проскурнина		
Пров.		Гительзон		
Н.контр.		Гительзон		
Утв.		Коток		

Инв. № подл. | Подпись и дата | Взам. инв. № | Инв. № дубл. | Подпись и дата

Формат	Зона	Позиц.	Обозначение	Наименование	Кол. на исполн. IK300-0I0- -	0I	02	03	04	Примечание
А4		I	IФС 300-000-0I	Фланцы Ду300 стальные свободные на приварном кольце		I				23,4I кг
			-02	Фланцы Ду300 стальные свободные на приварном кольце			I			30,27 кг
А4		I	2ФС300-000-0I	Фланцы Ду300 с выступом или впадиной свободные на приварном кольце				I		49,67 кг
			-03	Фланцы Ду300 с выступом или впадиной свободные на приварном кольце					I	79,I0 кг
				Детали						
А4		2	IK300-0II	Кольцо	I	I	I	I	I	23,0 кг
А4		3	IK300-0I2	Фланец	I	I	I	I	I	8I,6 кг
А4		4	IK300-0I3	Труба	I	I	I	I	I	~ 272,0

IK300-0I0

Лист 2

Формат А4

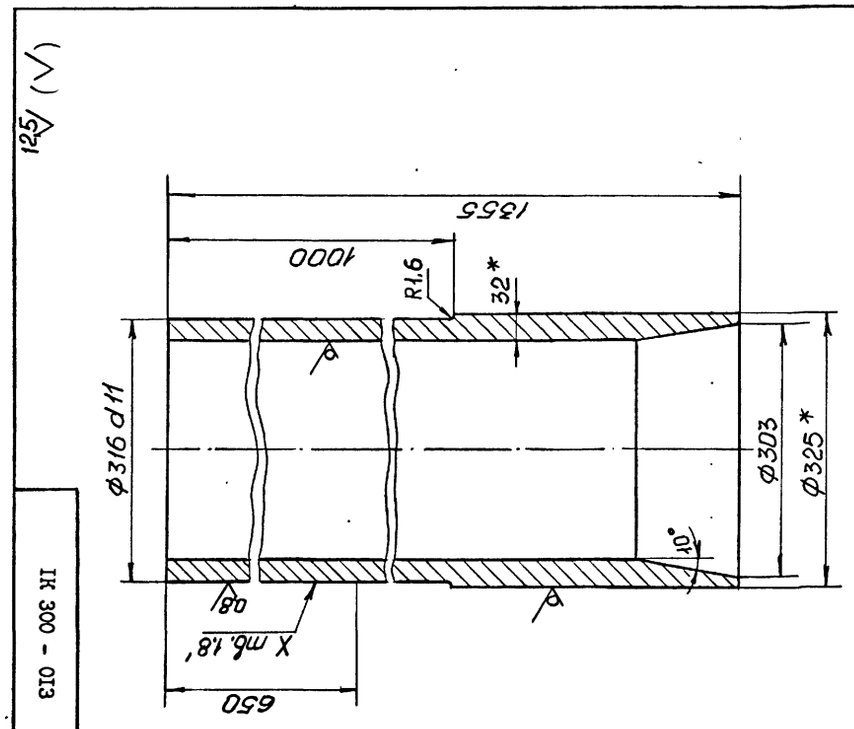

I. Предельные отклонения размеров, не ограниченных допусками: $\pm \frac{IT14}{2}$.

2.* Размеры для справок.

I К 300 - 0I3

Труба

Труба 325х32 ГОСТ 8732-78 / Д 20 ГОСТ 873I-87

МУП СССР ГлавУПиКС ЮЖГИПРОШАХТ КО

ФОРМАТ А4

Изм.	Лист	№ докум.	Подпись	Дата
Разраб.		Проскурнина		
Пров.		Гительзон		
Н.контр.		Гительзон		
Утв.		Коток		

Инв. № подл. | Подпись и дата | Взам. инв. № | Инв. № дубл. | Подпись и дата

Формат	Зона	Позиц.	Обозначение	Наименование	Кол. на исполн. IK300-0I0- -	0I	02	03	04	Примечание
				Документация						
А2			IK300-0I0СБ	Сборочный чертеж	X	X	X	X	X	
				Сборочные единицы						
А4		I	IФС300-000	Фланцы Ду300 стальные свободные на приварном кольце	I					I8,II кг

Литер

Шифр

10392/5

IK300-0I0

Патрубок

Изм.	Лист	№ документ.	Подпись	Дата
Разработ.		Проскурнина		
Проверил		Гительзон		
Руководил		Коток		
Н.контрол.		Гительзон		
Утвердил		Бердичевский		

Литера | Лист I | Листов 2

МУП СССР ГлавУПиКС ЮЖГИПРОШАХТ КО

Формат А4

IK300- 0I2

IK 300 - 0I3

ІК 300-010 СБ

Рис.I

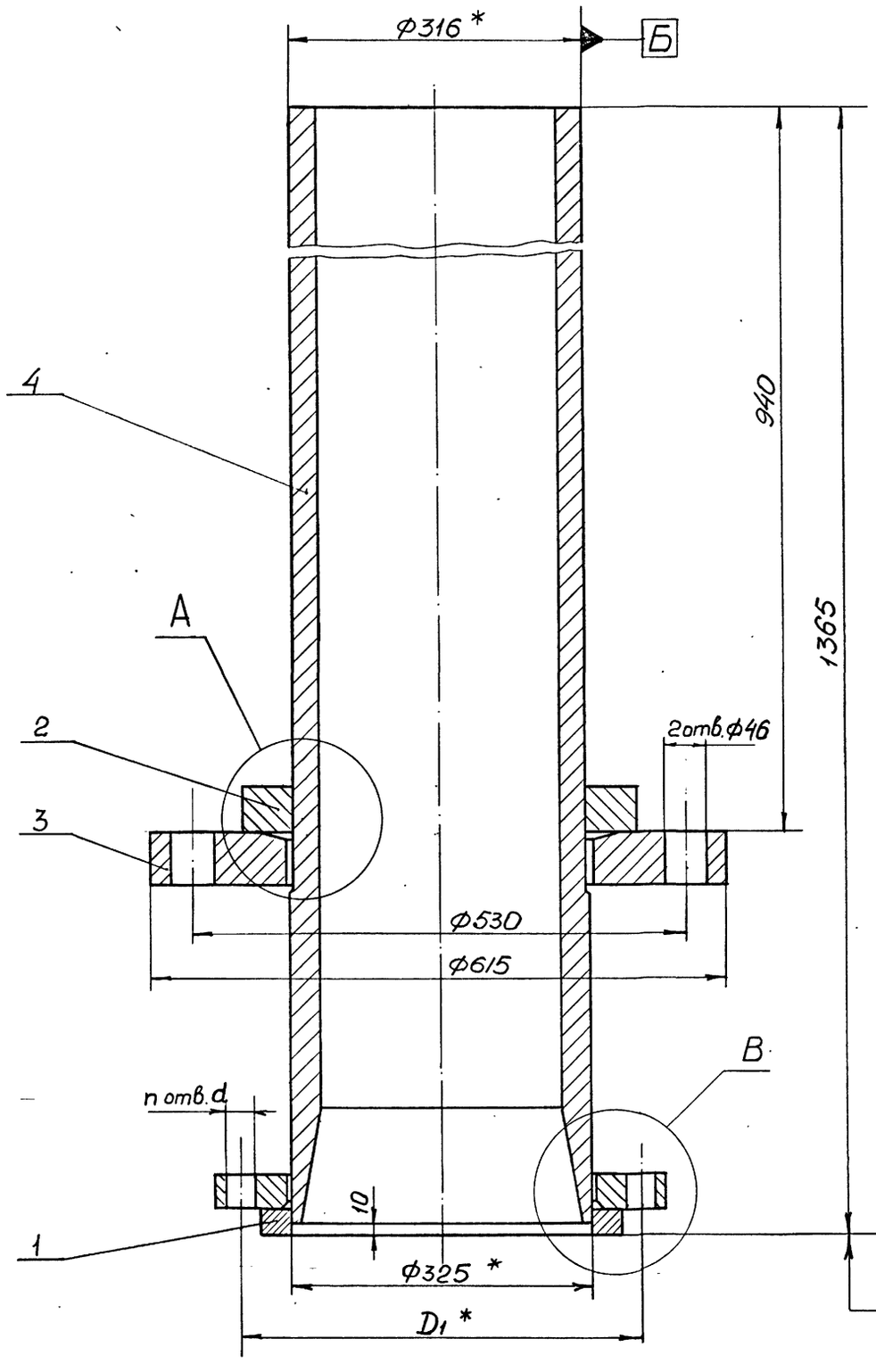

В (1:2)

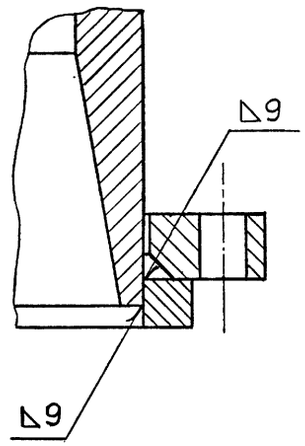

Рис.2(I:2)
Остальное см. рис.I

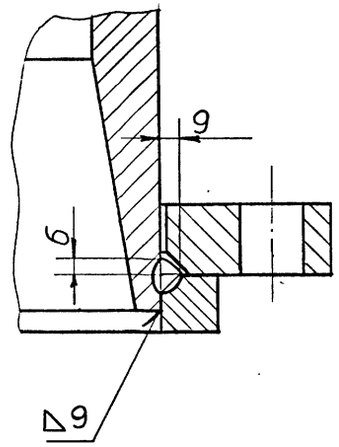

Рис.3 (I:2)
Остальное см. рис.I

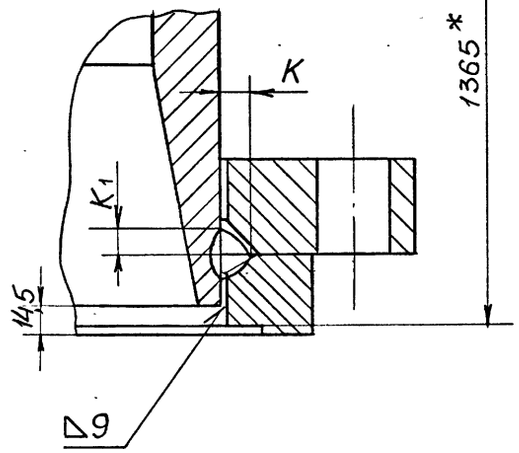

А(1:2)

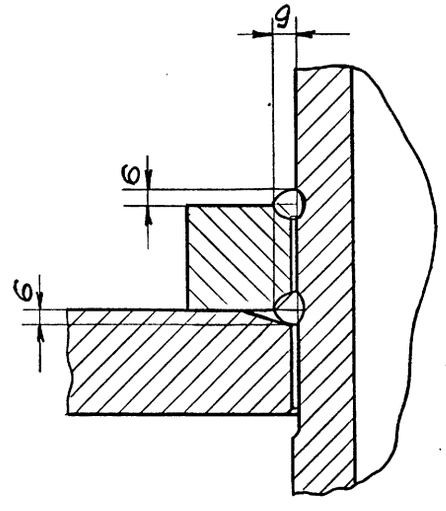

Обозначение	Рис.	Размеры, мм D1	K	K1	d	n отв.	Масса, кг.
ІК300-0І0	I	400	—	—	22	I2	402
-0I	2	4I0			26		408
-02		430			30	I6	4I5
-03	3	450	I5	9	34		435
-04		460	23	I4	4I		465

I. Сварные швы выполнить по ГОСТ I6037-80.

2. Сварку произвести электродами типа 342А ГОСТ 9467-75.

3. Предельные отклонения размеров:

h I4; HI4; $\pm \frac{IT14}{2}$.

4. * Размеры для справок.

10392/5

Изм.	Лист	№ докум.	Подпись	Дата	ІК300-0І0 СБ			
Разраб.		Проскурнина			ПАТРУБОК	Лит	Масса	Масштаб
Пров.		Гительзон					см. табл.	I:4
Руков.		Коток				Лист	Листов I	
Н.контр.		Новиков			МУП Главуглеснаб ЮЖГИПРОШАХТ СССР	КО		
Утв.		Бердичевский						

Формат А2

Инв.№ подл. | Подп. и дата | Взам. инв.№ | Инв.№ дубл. | Подпись и дата

серия 7.401-2 Выпуск 5

серия 7.401-2 Выпуск 5

IK 300 - 021

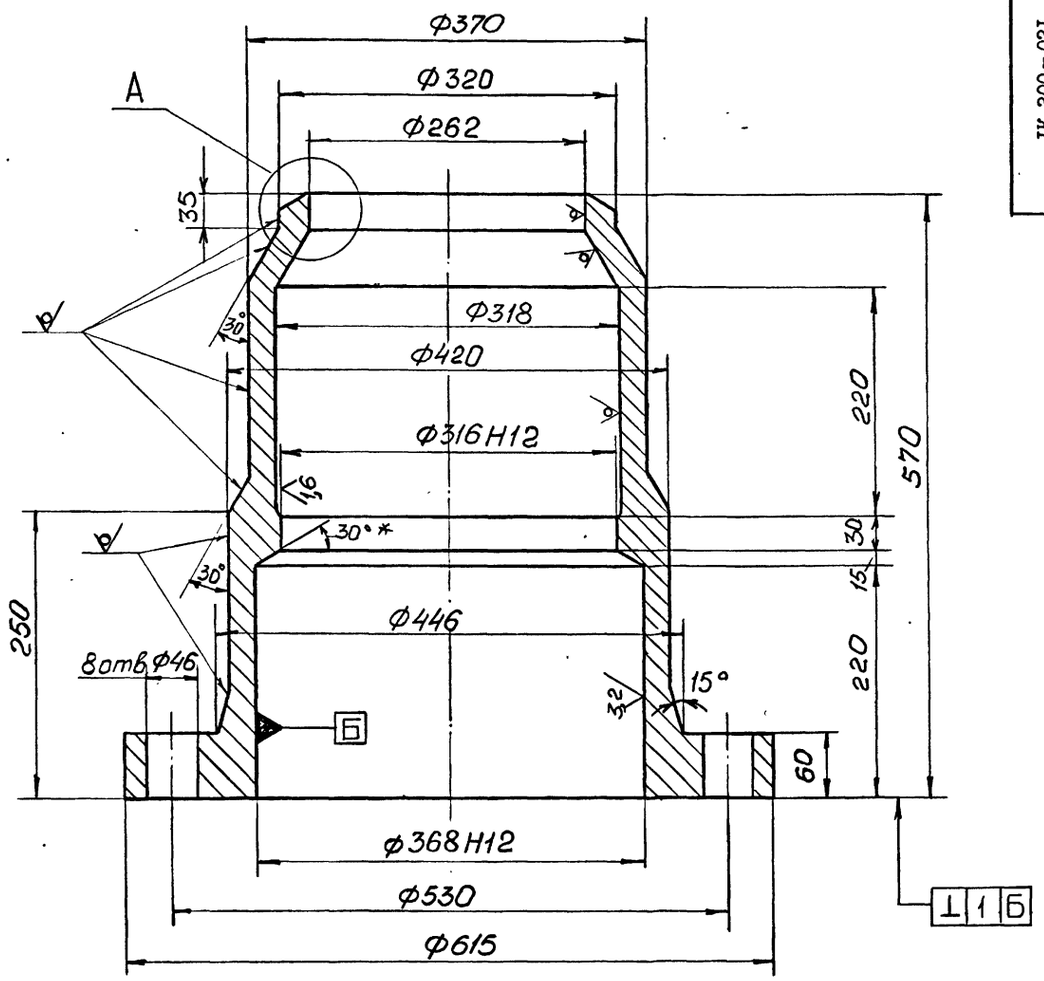

А(1:2)

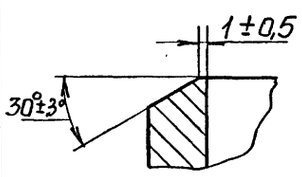

1. Предельные отклонения размеров отливки по III классу точности ГОСТ 26645-85.
2. Формовочные уклоны по ГОСТ 3212-80.
3. Литейные радиусы 8мм.
4. Технические условия на отливки стальные по ГОСТ 977-88.
5. Предельные отклонения размеров, не оговоренные допусками: h14; H14; $\pm \frac{IT14}{2}$.
6. Смещение осей отверстий ⌀46 от номинального расположения не более 1,6мм.
7. На необработанных и обработанных поверхностях корпуса допускаются отдельные вмятины, забоины, раковины, шлаковые включения и другие дефекты, не влияющие на прочность и герметичность.

Изм.	Лист	№ докум.	Подпись	Дата	I К 300 - 02I			
Разраб.		Проскурина			Корпус	Лит	Масса	Масштаб
Пров.		Гительзон					224,0	1:4
Н.контр.		Гительзон				Лист	Листов	
Утв.		Коток			Сталь 35Л -II ГОСТ977-88	МУП СССР ГлавУПиКС ЮЖГИПРОШАХТ		КО

Формат А3

Инв. № подл. | Подпись и дата | Взам. инв. № | Инв. № дубл. | Подпись и дата

Формат	Зона	Позиц.	Обозначение	Наименование	Кол. на исполн. IK300-020 –	01	02	03	04	Примечание
А4		I	IФС300-000-01	Фланцы Ду300 стальные свободные на приварном кольце		I				23,41 кг
			-02	Фланцы Ду300 стальные свободные на приварном кольце			I			30,27 кг
А4		I	2ФС 300-000	Фланцы Ду300 с выступом или впадиной свободные на приварном кольце				I		48,3 кг
			-02	Фланцы Ду300 с выступом или впадиной свободные на приварном кольце					I	76,90 кг
				Детали						
А3		2	IK300-021	Корпус	I	I	I	I	I	224 кг
А4		3	IK300-022	Труба	I	I	I	I	I	33,0 кг

Изм.	Лист	№ документ.	Подпись	Дата	IK300-020	Лист 2

Формат А4

Инв. № подл. | Подпись и дата | Взам. инв. № | Инв. № дубл. | Подпись и дата

Формат	Зона	Позиц.	Обозначение	Наименование	Кол. на исполн. IK300-020- –	01	02	03	04	Примечание
				Документация						
А2			IK300-020 СБ	Сборочный чертеж	X	X	X	X	X	
				Сборочные единицы						
А4		I	IФС 300-000	Фланцы Ду300 стальные свободные на приварном кольце	I					18,11 кг

Литера | Шифр

10392/5

Изм.	Лист	№ документ.	Подпись	Дата	IK300-020	Литера	Лист 1	Листов 2
Разработ.		Проскурина			Корпус			
Проверил		Гительзон				МУП СССР ГлавУПиКС ЮЖГИПРОШАХТ		КО
Руководил		Коток						
Н.контрол.		Гительзон						
Утвердил		Бердичевский						

Формат А4

IK 300- 020 СБ

Рис.I

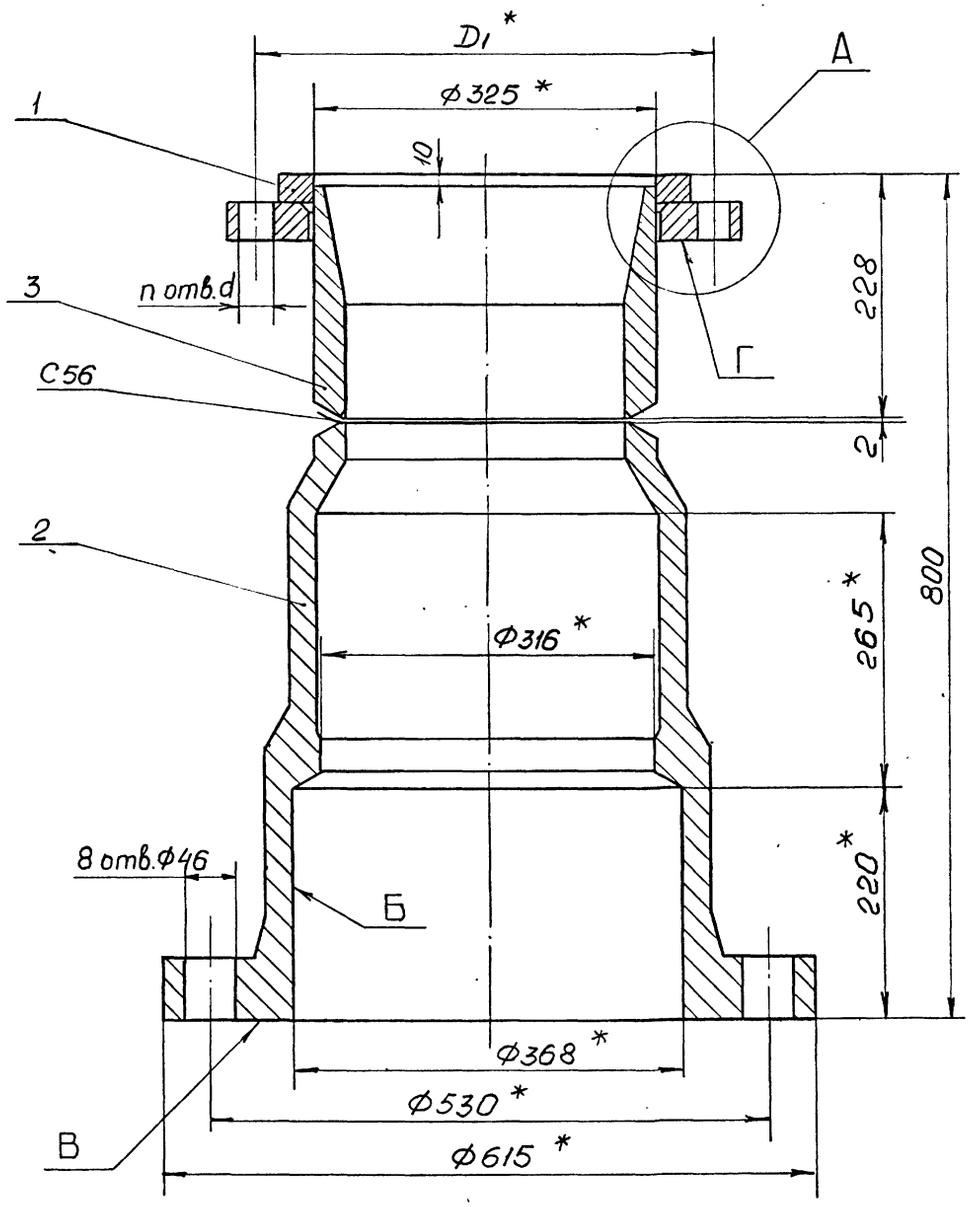

Рис.2 (I:2)

Остальное см. рис.I

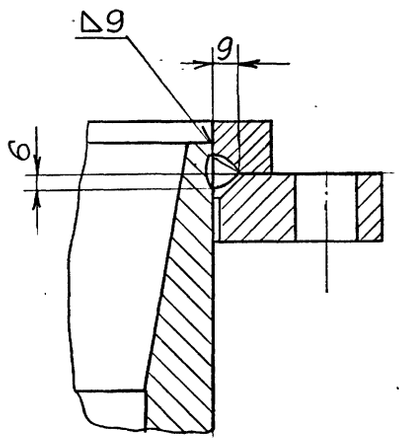

Рис.3(I:2)

Остальное см. рис.I

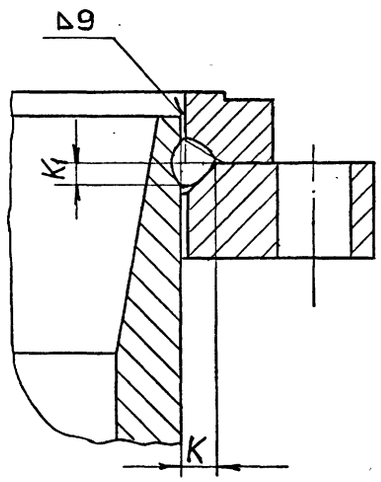

A(1:2)

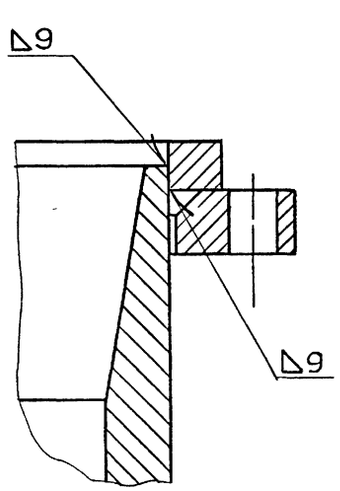

Обозначение	Рис.	Размеры, мм				n отв.	Масса, кг.
		D_1	K	K_1	d		
IK300-020	I	400			22	I2	280
-0I	2	4I0			26		286
-02		430			30	I6	293
-03	3	450	I5	9	34		3II
-04		460	23	I4	4I		340

I. Сварные швы выполнить по ГОСТ I6037-80.

2. Сварку произвести электродами типа Э42А ГОСТ 9467-75.

3. Предельные отклонения размеров:

h I4; HI4; $\pm \frac{IT\ I4}{2}$.

4. Неперпендикулярность поверхностей "В" и "Г" относительно поверхности "Б" - по XII степени точности ГОСТ 2443-8I.

5. * Размеры для справок.

10392/5

					IK300-020 СБ			
ИЗМ.	ЛИСТ	№ ДОКУМ.	ПОДПИСЬ	ДАТА	КОРПУС	ЛИТ	МАССА	МАСШТАБ
РАЗРАБ.		Проскурнина					см. табл.	I:4
ПРОВ.		Гительзон				ЛИСТ	ЛИСТОВ I	
РУКОВ.		Коток						
Н.КОНТР.		Гительзон				МУП СССР Гл.ГИПиКС ЮЖГИПРОШАХТ		КО
УТВ.		Бердичевский						

ФОРМАТ А2

Инв.№ подл. | Подп. и дата | Взам.инв.№ | Инв.№ дубл. | Подпись и дата

серия 7.40I-2 Выпуск 5

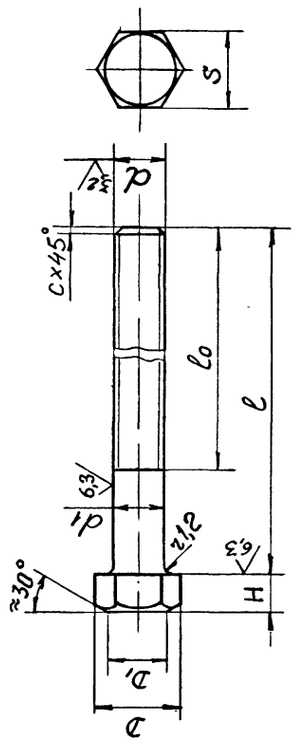

Обозначение	d	Размеры, мм							Масса кг
		d_1	S	H	D	D_1	l	l_0	c	
IK300-003	M42	42-0,62	65-1,2	26±0,42	72,1	60	520	450	3	6,4
-01	M48	48-0,62	75-1,2	30±0,42	83,4	70	580	500	4	9,4

1. Поле допуска резьбы - 6д по ГОСТ 16093-81.
2. Резьба - по ГОСТ 24705-81, шаг резьбы - крупный.
3. Класс прочности: 6.6.
4. Покрытие: цинковое с хроматированием, толщина покрытия - не менее 9 мкм.
5. Остальные технические требования - по ГОСТ 1759.0-87.
6. Предельные отклонения размеров не ограниченных допусками: $\pm \frac{IT14}{2}$.

IK 300 - 003

Изм.	Лист	№ докум.	Подпись	Дата
Разраб.		Проскурина		
Пров.		Гительзон		
Н. контр.		Гительзон		
Утв.		Коток		

I K300- 003

Болт

Лит.	Масса	Масштаб
	см. табл.	—

Лист | Листов 1

МУП СССР ГлавУПиКС ЮЖГИПРОШАХТ КО

Сталь 35 ГОСТ 1050-74

Формат А4

Инв.№ подл. | Подп. и дата | Взам.инв.№ | Инв.№ дубл. | Подпись и дата

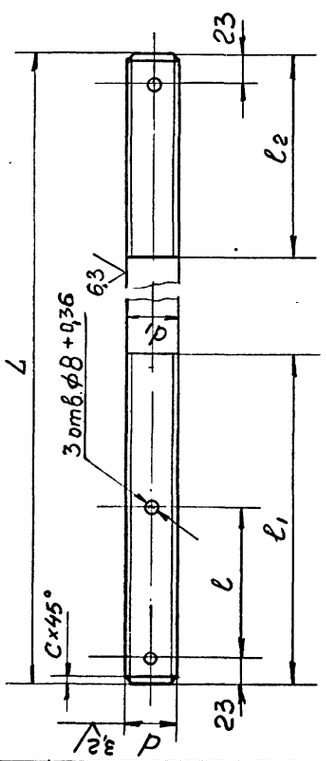

Обозначение	d	Размеры, мм						Масса, кг	
		d_1	l	l_1	l_2	L	c		
IK300-002	M42	42-0,62	140	300	150	880	3	9,6	
-01	M48	48-0,62	150	320	170	945	4	13,4	

1. Поле допуска резьбы - 6д по ГОСТ 16093-81.
2. Резьба - по ГОСТ 24705-81, шаг резьбы - крупный.
3. Класс прочности: 6.6.
4. Покрытие; цинковое с хроматированием, толщина покрытия - не менее 9 мкм.
5. Остальные технические требования - по ГОСТ 1759.0-87.
6. Предельные отклонения размеров, не ограниченных допусками: $\pm \frac{IT14}{2}$.

IK 300 - 002

Изм.	Лист	№ докум.	Подпись	Дата
Разраб.		Проскурина		
Пров.		Гительзон		
Н. контр.		Гительзон		
Утв.		Коток		

I K 300- 002

Шпилька

Лит.	Масса	Масштаб
	см. табл.	—

Лист | Листов 1

МУП СССР ГлавУПиКС ЮЖГИПРОШАХТ КО

Сталь 35 ГОСТ 1050-74

Формат А4

Инв.№ подл. | Подп. и дата | Взам.инв.№ | Инв.№ дубл. | Подпись и дата

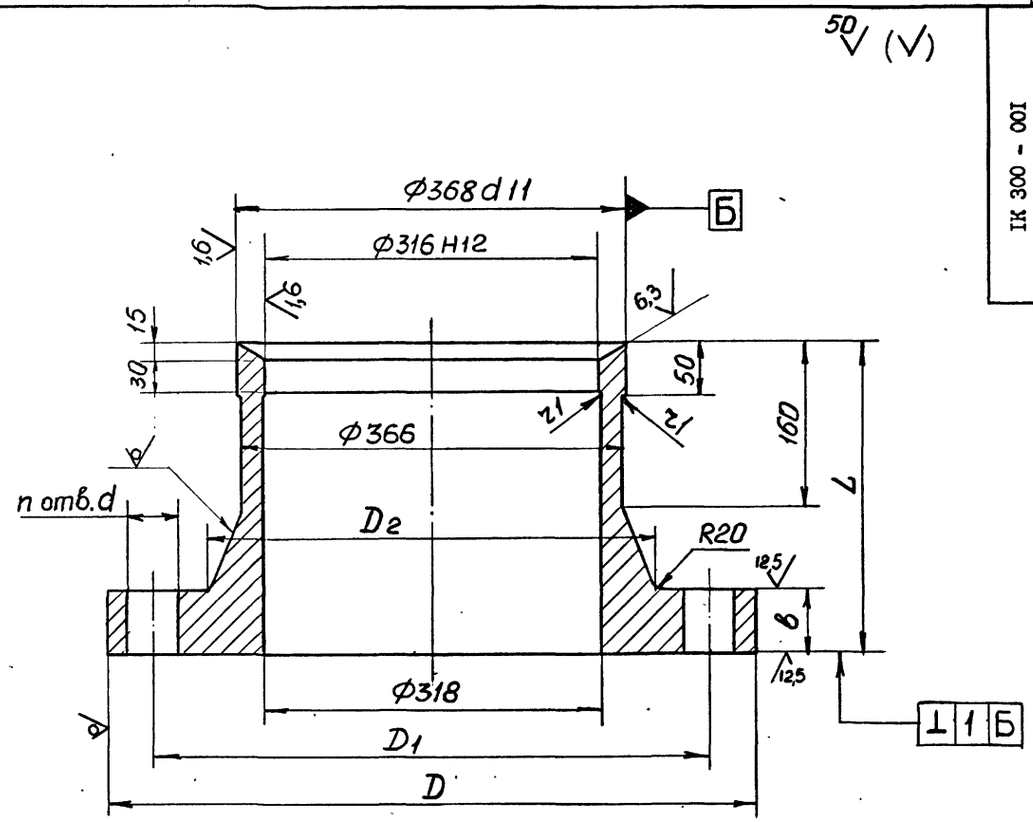

Обозначение	Размеры, мм						n отв.	Масса, кг.
	D	D_1	D_2	8	L	d		
IK300-001	615	530	420	60	290	46	8	151
-01	680	580	450	70	340	52	12	218

1. Предельные отклонения размеров отливки по Ш классу точности ГОСТ 26645-85.
2. Формовочные уклоны по ГОСТ 3212-80.
3. Литейные радиусы — 8мм.
4. Технические условия на отливки стальные по ГОСТ 977-88.
5. Предельные отклонения размеров не оговоренные допусками: h14; H14; $\pm \frac{IT14}{2}$.
6. Смещение осей отверстий ⌀46 от номинального расположения не более 1,6мм; ⌀52 - не более 2,0 мм.
7. На необработанных и обработанных поверхностях корпуса допускаются отдельные вмятины, забоины, раковины, шлаковые включения и другие дефекты, не влияющие на прочность и герметичность.

10392/5

I K300 - 001

Изм.	Лист	№ докум.	Подпись	Дата
Разраб.		Проскурина		
Пров.		Гительзон		
Н. контр.		Гительзон		
Утв.		Коток		

Грундбукса

Лит.	Масса	Масштаб
	см. табл.	1:4

Лист | Листов 1

МУП СССР ГлавУПиКС ЮЖГИПРОШАХТ КО

Сталь 35Л-II ГОСТ 977-88

Формат А3

Инв.№ подл. | Подп. и дата | Взам.инв.№ | Инв.№ дубл. | Подпись и дата

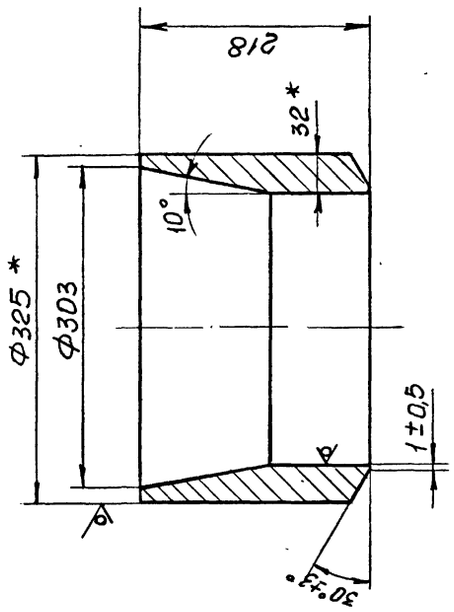

1. Предельные отклонения размеров, не ограниченных допусками: $\pm \frac{IT14}{2}$;
2. Размеры для справок.

I К 300 - 022

Труба

Л И Т	МАССА	МАСШТАБ
	33,0	I:4

ЛИСТ | ЛИСТОВ 1

МУП СССР ГлавУПиКС ЮЖГИПРОШАХТ КО

ФОРМАТ А4

Труба 325х32 ГОСТ 8732-78 / Д 20 ГОСТ 8731-87

ИЗМ.	ЛИСТ	№ ДОКУМ.	ПОДПИСЬ	ДАТА
РАЗРАБ.		Проскурнина		
ПРОВ.		Гительзон		
Н.КОНТР.		Гительзон		
УТВ.		Коток		

Инв. № подл. | Подпись и дата | Взам. инв. № | Инв. № дубл. | Подпись и дата

серия 7.401-2 Выпуск 5

IК 300- 022

Инв. № подл.	Подпись и дата	Взамен инв. №	Инв. № дубл.	Подпись и дата

Формат	Зона	Позиц.	Обозначение	Наименование	Кол. на исполн. 2К300-000- -	0I	Примечание
				ДЕТАЛИ			
А3		4	IК300-00I	Грундбукса	I	I	I5I,0 кг.
А4		5	IК300-002	Шпилька	2	2	9,6 кг.
А4		6	IК300-003	Болт	6	6	6,4 кг.
				СТАНДАРТНЫЕ ИЗДЕЛИЯ			
		9		Гайка М42.6.0I9			
				ГОСТ 5927-70	I2	I2	0,624 кг.
		I0		Гайка М42.6.0I9			
				ГОСТ 59I8-73	6	6	0,8 кг.
		II		Шайба 42.02.0I9			
				ГОСТ II37I-78	4	4	0,I57 кг.
		I2		Шплинт 8х80.0I9			
				ГОСТ 397-79	6	6	0,034 кг.

Изм.	Лист	№ документ.	Подпись	Дата	2К300-000	Лист 2

Формат А4

Инв. № подл.	Подпись и дата	Взамен инв. №	Инв. № дубл.	Подпись и дата

Формат	Зона	Позиц.	Обозначение	Наименование	Кол. на исполн. 2К300-000- -	0I	Примечание
				МАТЕРИАЛЫ			
		I3		Набивка многослойного плетения марки АГ 20х22			
				ГОСТ 5I52-84	I	I	5,5 кг.

Изм.	Лист	№ документ.	Подпись	Дата	2К300-000	Лист 3

Формат А4

Инв. № подл.	Подпись и дата	Взам. инв. №	Инв. № дубл.	Подпись и дата

Формат	Зона	Позиц.	Обозначение	Наименование	Кол. на исполн. 2К300-000- -	0I	Примечание
				ДОКУМЕНТАЦИЯ			
А2			2К300-000 СБ	Сборочный чертеж	X	X	
				СБОРОЧНЫЕ ЕДИНИЦЫ			
А4		I	IК300-0I0-03	Патрубок	I		435,0 кг.
			-04	Патрубок		I	465,0 кг.
А4		2	IК300-020-03	Корпус	I		3II,0 кг.
			-04	Корпус		I	340,0 кг.

Литер	
Шифр	К300-4,0 / К300-6,3

10392/5

Изм.	Лист	№ документ.	Подпись	Дата	2К300-000
Разработ.		Проскурнина			Компенсатор Ду300 Ру4; 6,3 МПа
Проверил		Гительзон			
Руководил		Коток			
Н.контрол.		Гительзон			
Утвердил		Бердичевский			

Литера	Лист	Листов
	I	3

МУП СССР ГлавУПиКС ЮЖГИПРОШАХТ КО

Ф.А4

2К 300-000 СБ

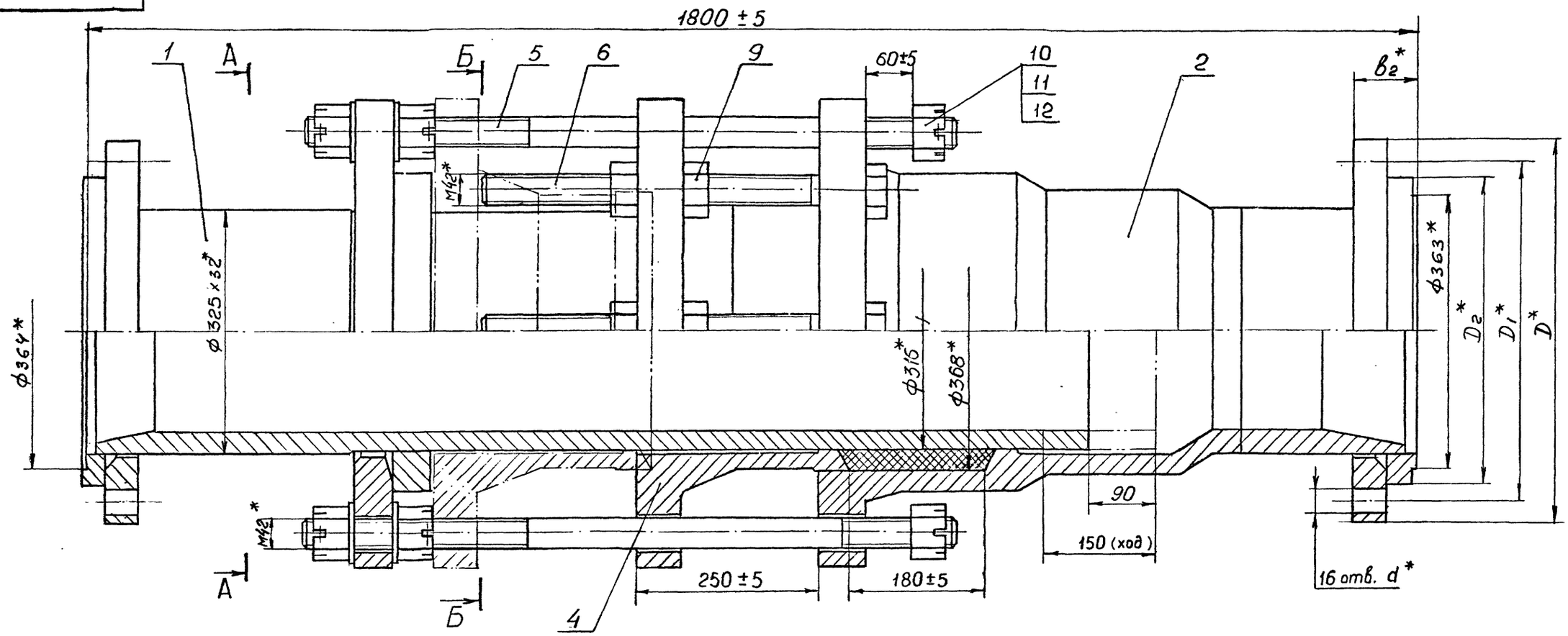

Обозначение	Шифр	Ру, МПа	Размеры, мм					Рпр, МПа	Масса, кг.
			D	D_1	D_2	b_2	d		
2К300-000	К300-4,0	4,0	510	450	410	80	34	6,0	978
-01	К300-6,3	6,3	530	460	415	118	41	9,5	1037

1. Общие технические условия на изготовление по ОСТ 12.44.107-79
2. Предельные отклонения размеров, не ограниченных допусками: $\pm \frac{IT14}{2}$
3. Шпильки поз.5 установить до набивки сальникового уплотнения.
4. Испытать при давлении Рпр (см.табл.); не нагружая шпильки поз.5
5. Покрытие: грунтовка ХС-068 ТУ6-10-75 краснокоричневая в два слоя; эмаль ХВ-785 ГОСТ 7313-75 черная У1.В5, в три слоя, кроме присоединительных поверхностей.
6. *Размеры для справок.

10392/5

ИЗМ.	ЛИСТ	№ ДОКУМ.	ПОДПИСЬ	ДАТА	2К300-000 СБ
РАЗРАБ.		Проскурнина			Компенсатор Ду300 Ру4,0; 6,3 МПа
ПРОВ.		Гительзон			
РУКОВ.		Коток			
Н.КОНТР.		Гительзон			
УТВ.		Бердичевский			

ЛИТ	МАССА	МАСШТАБ
	см. табл.	1:4
ЛИСТ	ЛИСТОВ 1	
МУП СССР Гдаз УПиКС ЮЖГИПРОШАХТ		КО

ФОРМАТ А2

Инв.№ подл. | Подп. и дата | Взам. инв.№ | Инв.№ дубл. | Подпись и дата

серия 7.401-2 Выпуск 5

Инв. № подл. | Подпись и дата | Взамен инв. № | Инв. № дубл. | Подпись и дата

Формат	Зона	Позиц.	Обозначение	Наименование	Кол. на испол. 3К300-000-		Примечание
					-	01	
				ДЕТАЛИ			
А3		4	1К300-001-01	Грундбукса	1	1	218кг
А4		5	1К300-002-01	Шпилька	2	2	13,4кг.
А4		6	1К300-003-01	Болт	10	10	9,4кг.
				Стандартные изделия			
		9		Гайка М48.6.019			
				ГОСТ 5927-70	20	20	0,956кг
		10		Гайка М48.6.019			
				ГОСТ 5918-73	6	6	1,192кг.
		11		Шайба 48.02.019			
				ГОСТ 11371-78	4	4	0,276 кг.
		12		Шплинт 8х90.019			
				ГОСТ 397-79	6	6	0,038кг

Изм.	Лист	№ документ.	Подпись	Дата	3К300-000	Лист 2

Формат А4

Инв. № подл. | Подпись и дата | Взамен инв. № | Инв. № дубл. | Подпись и дата

Формат	Зона	Позиц.	Обозначение	Наименование	Кол. на испол. 3К300-000-		Примечание
					-	01	
				МАТЕРИАЛЫ			
		13		Набивка многослойного плетения марки АГ 20х22			
				ГОСТ 5152-84	1	1	5,5 кг.

Изм.	Лист	№ документ.	Подпись	Дата	3К300-000	Лист 3

Формат А4

Инв. № подл. | Подпись и дата | Взам. инв. № | Инв. № дубл. | Подпись и дата

Формат	Зона	Позиц.	Обозначение	Наименование	Кол. на испол. 3К300-000-		Примечание
					-	01	
				ДОКУМЕНТАЦИЯ			
А2			3К300-000 СБ	Сборочный чертеж	Х	Х	
				Сборочные единицы			
А4		1	3К300-010	Патрубок	1		492,0 кг.
			-01	Патрубок		1	505,0 кг.
А4		2	3К300-020	Корпус	1		421,0 кг.
			-01	Корпус		1	433,0 кг.

Литер | Шифр: 3К300-10 | 3К300-16

10392/5

Изм.	Лист	№ документ.	Подпись	Дата	3К300-000		
Разработ.		Проскурнина			Компенсатор ПУ300 Ру10; 16 МПа	Литера	Лист 1	Листов 3
Проверил		Гительзон						
Руководил		Коток				МУП СССР ГлавУПиКС ЮЖГИПРОШАХТ		КО
Н.контроль		Гительзон						
Утвердил		Бердичевский						

Формат А4

ЗК 300- 000 СБ

Инв.№ подл. | Подпись и дата | Взам.инв.№ | Инв.№ дубл. | Подпись и дата

Южгипрошахт серия 7.401-2 Выпуск 5

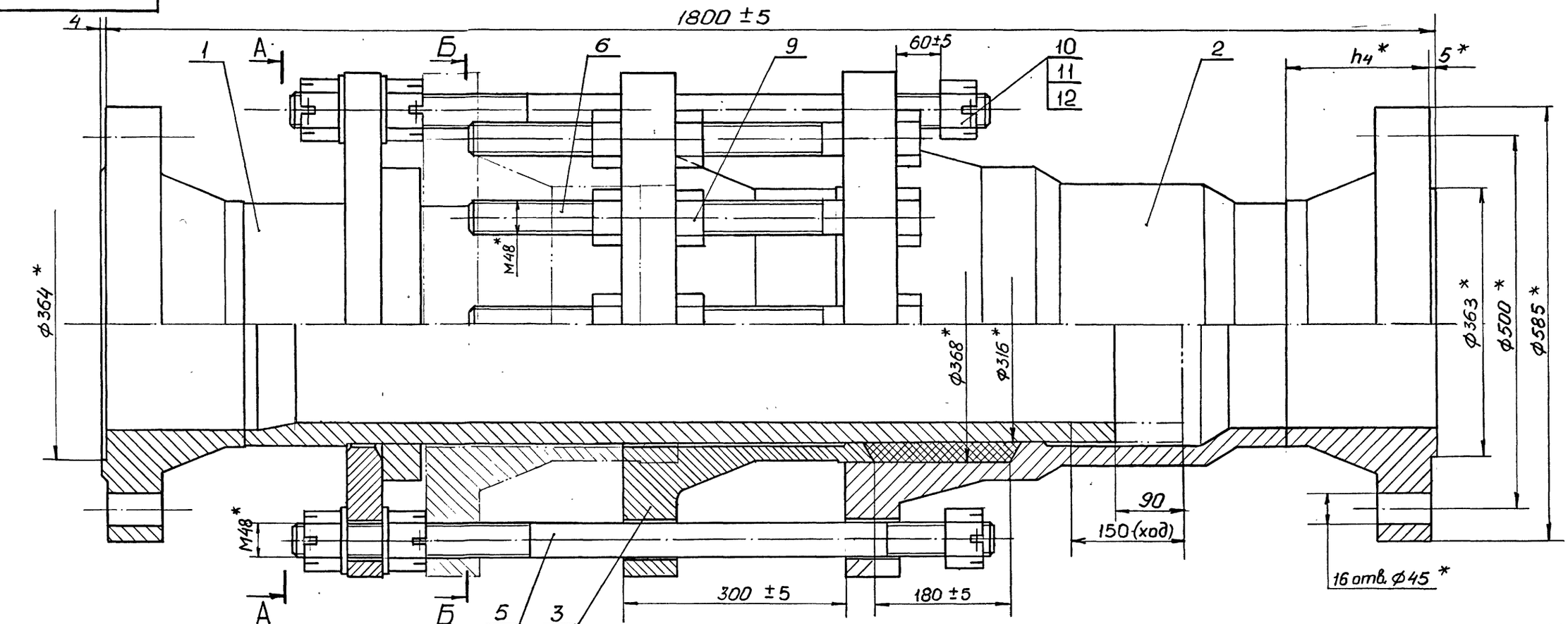

А-А (1:5)

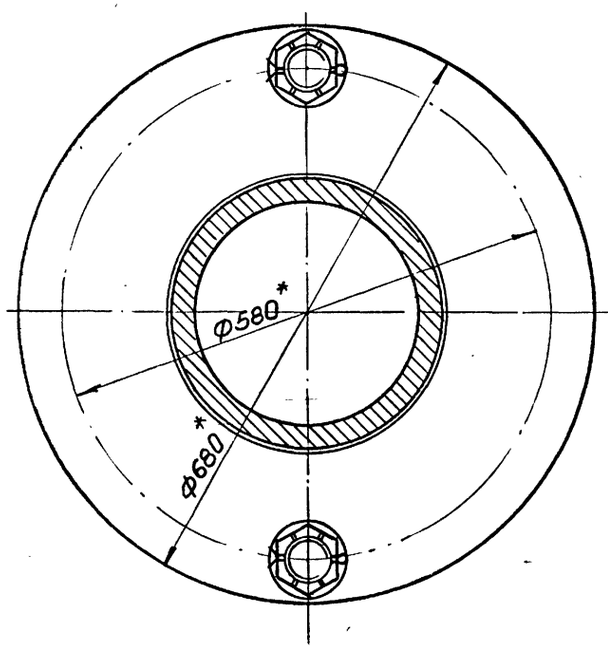

Б-Б (1:5)

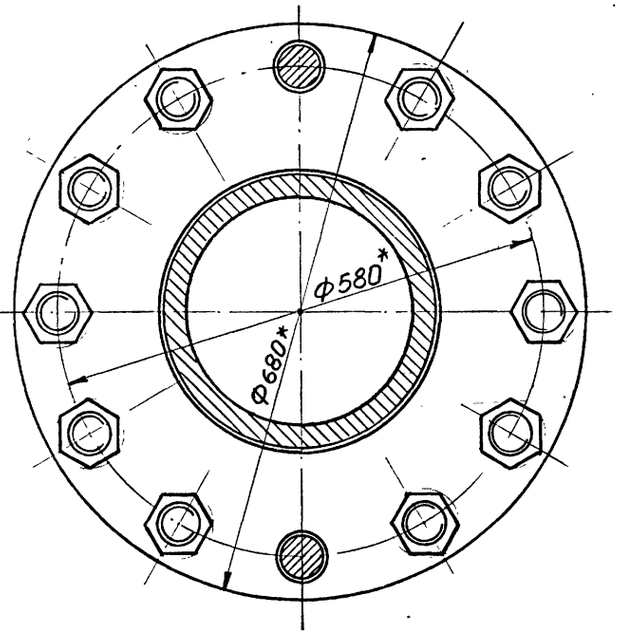

Обозначение	Шифр	Ру, МПа	Рпр, МПа	h_4, мм	Масса, кг.
ЗК300-000	К300-10	10	15	180	1285
-01	К300-16	16	24	185	1310

1. Общие технические условия на изготовление по ОСТ 12.44.107-79
2. Предельные отклонения размеров, не ограниченных допусками: $\pm \frac{IT14}{2}$
3. Шпильки поз. 5 установить до набивки сальникового уплотнения.
4. Испытать при давлении Рпр (см.табл.), не нагружая шпильки поз.5
5. Покрытие: грунтовка ХС-068 ТУ6-10-75 краснокоричневая в два слоя; эмаль ХВ-785 ГОСТ 7313-75 черная УI.В5, в три слоя, кроме присоединительных поверхностей.
6. *Размеры для справок.

10392/5

Изм.	Лист	№ докум.	Подпись	Дата	ЗК300-000 СБ			
Разраб.		Проскурнина			Компенсатор Ду300 Ру10; 16; МПа	Лит	Масса	Масштаб
Пров.		Гительзон					см. табл.	1:4
Руков.		Котов				Лист	Листов 1	
Н.контр.		Гительзон				МУП СССР ГлавУПпКС Южгипрошахт		КО
Утв.		Бердичевский						

Формат А2

12,5 (√)

ЗК 300- 0II

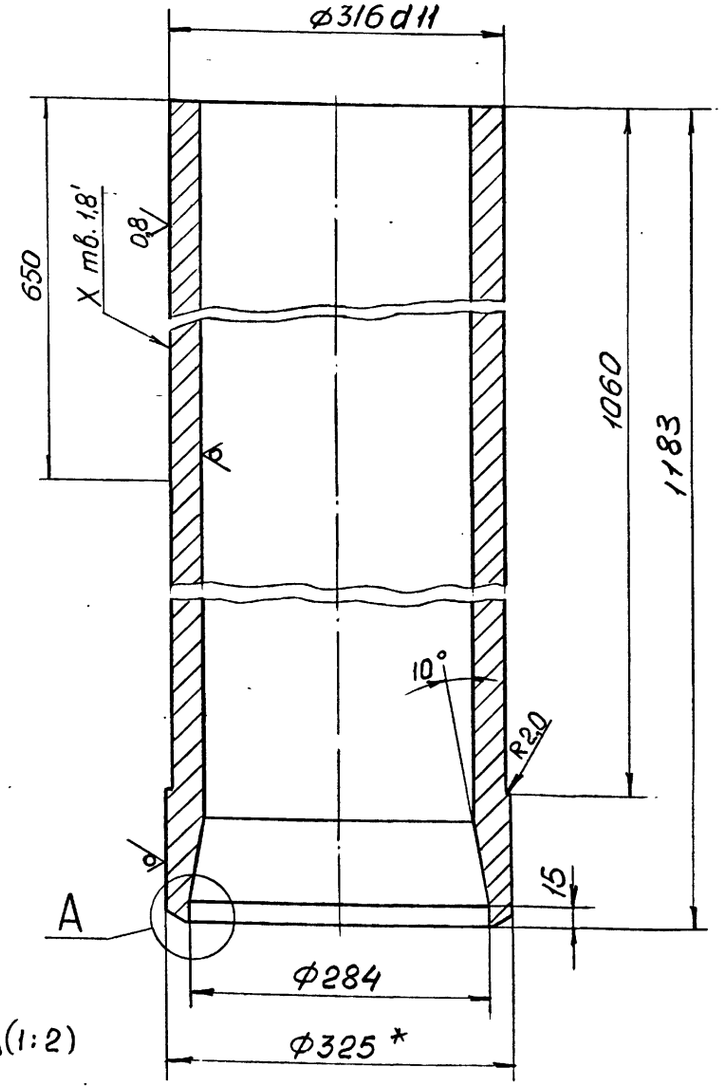

1. Предельные отклонения размеров, не ограниченных допусками: $\pm \frac{IT14}{2}$.
2. *Размер для справок.

Изм.	Лист	№ докум.	Подпись	Дата
Разраб.		Проскурнина		
Пров.		Гительзон		
Н.контр.		Гительзон		
Утв.		Коток		

3 К 300 - 0II

Труба

Лит	Масса	Масштаб
	226,0	I:4

Лист — Листов I

Труба 325х32 ГОСТ 8732-78 / Д 20 ГОСТ 8731-87

МУП СССР ГлавУПиКС ЮЖГИПРОШАХТ КО

Формат А3

Инв. № подл. | Подпись и дата | Взам. инв. № | Инв. № дубл. | Подпись и дата

Формат	Зона	Позиц.	Обозначение	Наименование	Кол. на испол. ЗК300-0I0-		Примечание
					-	0I	
A3		I	ФП300-00I-03	Фланцы Ду300 с выступом или впадиной стальные приварные встык		I	I40 кг.
A4		2	IK300-0II	Кольцо	I	I	23,0 кг.
A4		3	IK300-0I2-0I	Фланец	I	I	I06,4 кг.
A3		4	ЗК300-0II	Труба	I	I	226,0 кг.

Изм.	Лист	№ документ.	Подпись	Дата

ЗК300-0I0

Лист 2

Формат А4

Инв. № подл. | Подпись и дата | Взам. инв. № | Инв. № дубл. | Подпись и дата

Формат	Зона	Позиц.	Обозначение	Наименование	Кол. на испол. ЗК300-0I0-		Примечание
					-	0I	
				ДОКУМЕНТАЦИЯ			
A2			ЗК300-0I0 СБ	Сборочный чертеж	X	X	
				ДЕТАЛИ			
A3		I	ФП300-00I-0I	Фланцы Ду300 с выступом или впадиной стальные приварные встык	I		I27,73 кг.

Литер

Шифр 10392/5

Изм.	Лист	№ документ.	Подпись	Дата
Разработ.		Проскурнина		
Проверил		Гительзон		
Руководит.		Коток		
Н.контр.		Гительзон		
Утвердил		Бердичевский		

ЗК300-0I0

ПАТРУБОК

Литера	Лист	Листов
II	I	2

МУП СССР ГлавУПиКС ЮЖГИПРОШАХТ КО

Ф.А4

Серия 7.401-2 Выпуск 5

Инв. № подл. | Подпись и дата | Взам. инв. № | Инв. № дубл. | Подпись и дата

ЗК 300- 010 СБ

серия 7.401-2 Выпуск 5

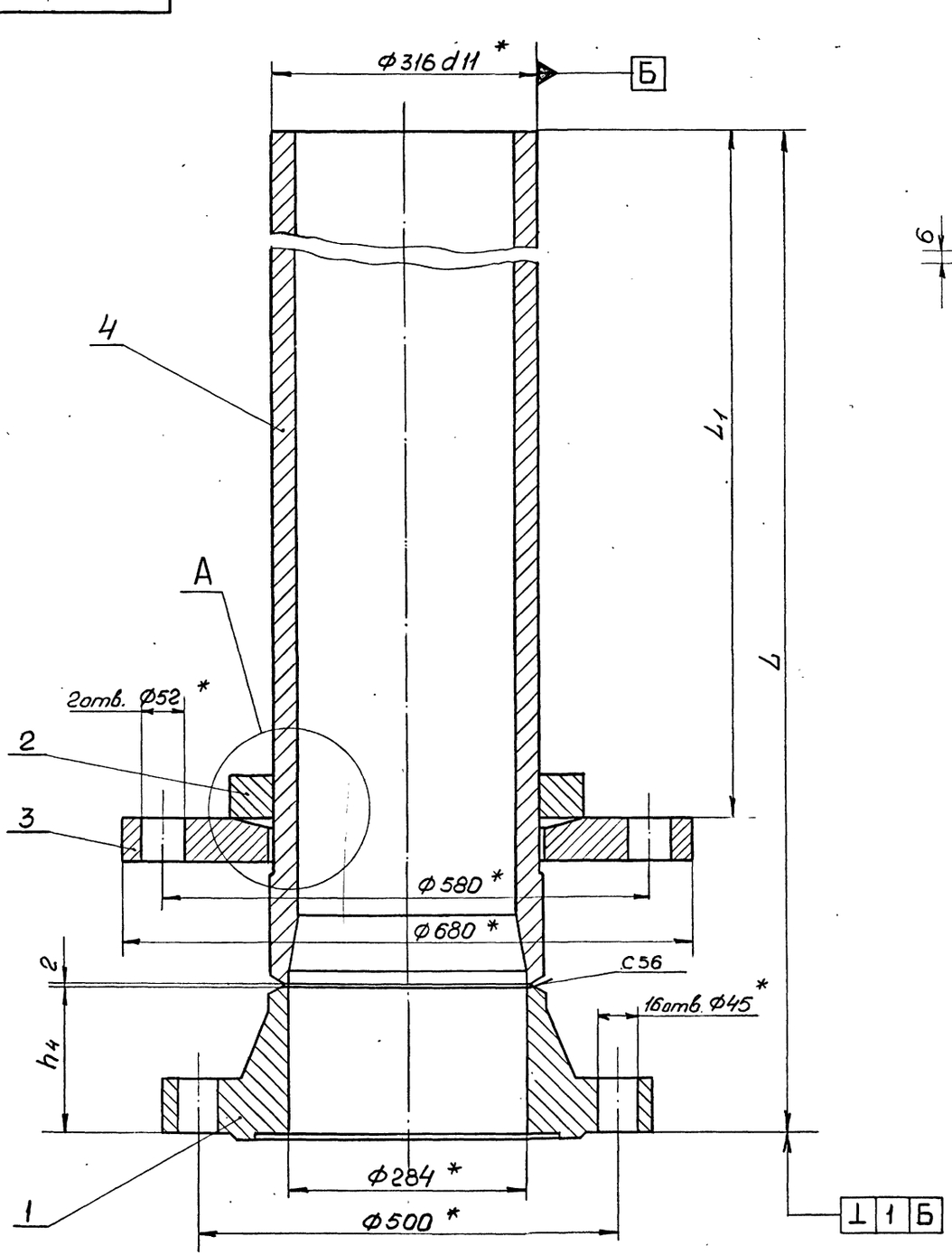

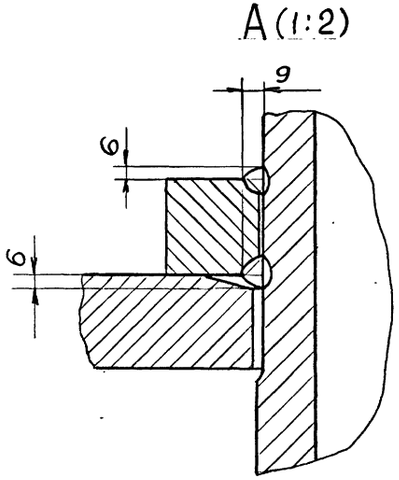

Обозначение	Размеры, мм			Масса, кг.
	h_4	L	L_1	
ЗК300-010	180	1365	990	492
-01	185	1370	1000	505

1. Сварные швы выполнить по ГОСТ 16037-80.
2. Сварку произвести электродами типа Э42А ГОСТ 9467-75.
3. Предельные отклонения размеров: $\pm\frac{IT14}{2}$
4. * Размеры для справок.

10392/5

ИЗМ.	ЛИСТ	№ ДОКУМ.	ПОДПИСЬ	ДАТА	ЗК300-010 СБ			
РАЗРАБ.		Проскурнина			Патрубок	ЛИТ	МАССА см. табл.	МАСШТАБ 1:4
ПРОВ.		Гительзон						
РУКОВ.		Котон				ЛИСТ	ЛИСТОВ 1	
Н.КОНТР.		Гительзон				МУП СССР Гл.УПиКС ЮЖГИПРОШАХТ		КО
УТВ.		Бердичевский						

ФОРМАТ А2

Инв.№подл. | Подп. и дата | Взам.инв.№ | Инв.№дубл. | Подпись и дата

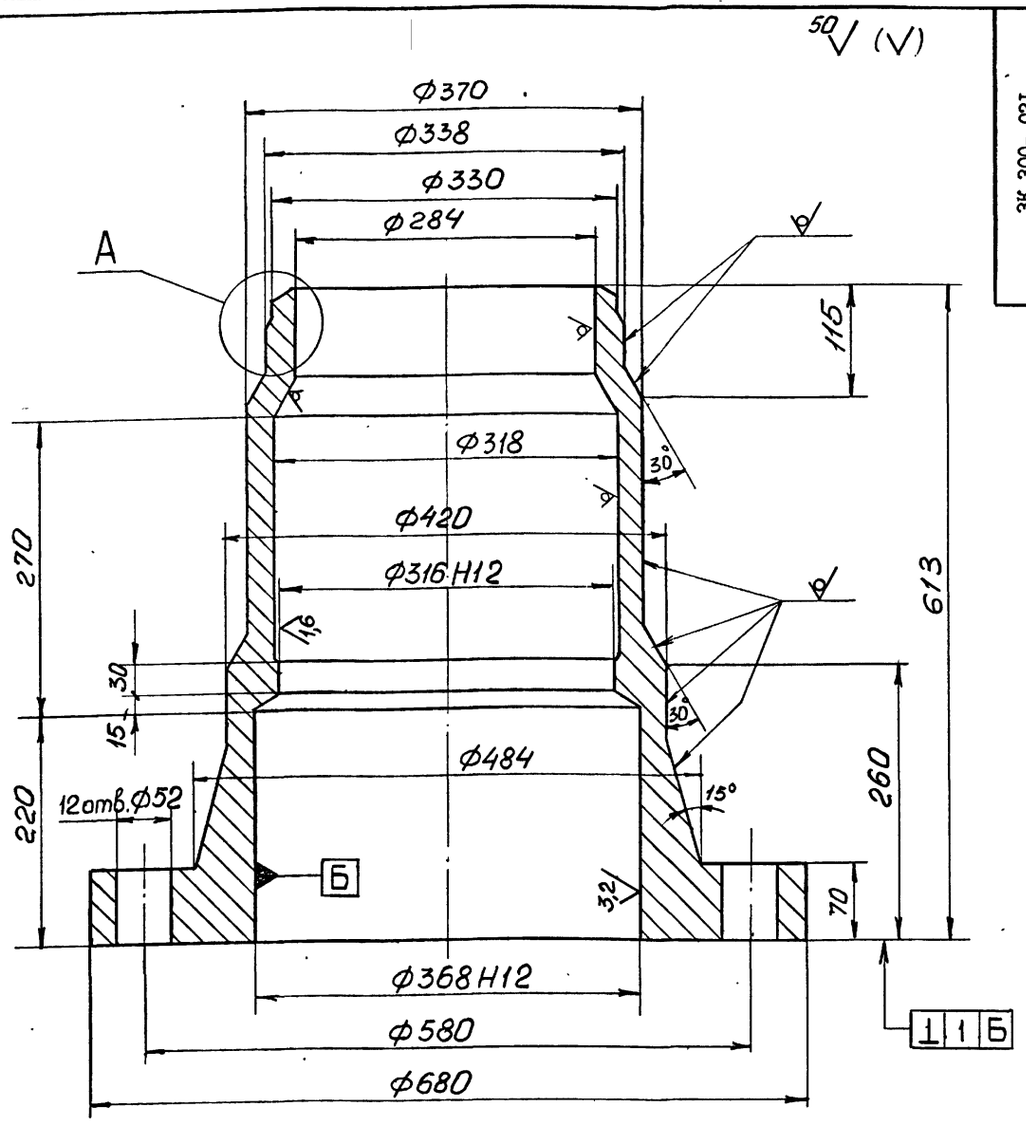

А (1:1)

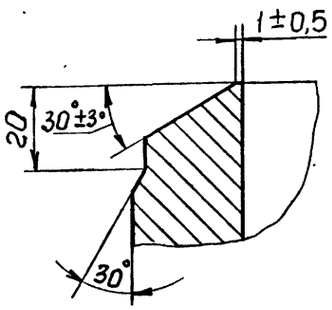

1. Предельные отклонения размеров отливки по III классу точности ГОСТ 26645-85.
2. Формовочные уклоны по ГОСТ 3212-80.
3. Литейные радиусы 8мм.
4. Технические условия на отливки стальные по ГОСТ 977-88.
5. Предельные отклонения размеров не оговоренные допусками: I4; H14; $\pm \frac{IT14}{2}$.
6. Смещение осей отверстий Ø52 от номинального расположения не более 2,0мм.
7. На необработанных и обработанных поверхностях корпуса допускаются отдельные вмятины, забоины, раковины, шлаковые включения и другие дефекты, не влияющие на прочность и герметичность.

Изм.	Лист	№ докум.	Подпись	Дата	3 К 300 - 02I			
Разраб.		Проскурнина			Корпус	Л	И	Т
Пров.		Гительзон				Масса 285,0	Масштаб I:4	
Н.контр.		Гительзон				Лист	Листов I	
Утв.		Коток			Сталь 35Л-II ГОСТ 977-88	МУП СССР ГлавУПиКС ЮЖГИПРОШАХТ	КО	

Формат А3

Инв.№ подл. | Подпись и дата | Взам. инв.№ | Инв.№ дубл. | Подпись и дата

Формат	Зона	Позиц.	Обозначение	Наименование	Кол. на исполн. 3К300-020-		Примечание
					-	01	
А3		I	ФП300-001-02	Фланцы Ду300 с выступом или впадиной стальные приварные встык		I	141,0 кг.
А3		2	3К300-021	Корпус	I	I	285,0кг.

Изм.	Лист	№ документ.	Подпись	Дата	3К300-020	Лист 2

Формат А4

Инв.№ подл. | Подпись и дата | Взам. инв.№ | Инв.№ дубл. | Подпись и дата

Формат	Зона	Позиц.	Обозначение	Наименование	Кол. на исполн. 3К300-020-		Примечание
					-	01	
				ДОКУМЕНТАЦИЯ			
А2			3К300-020СБ	Сборочный чертеж	Х	Х	
				ДЕТАЛИ			
А3		I	ФП300-001	Фланцы Ду300 с выступом или впадиной стальные приварные встык	I		127,78кг.

Литер | Шифр

10392/5

Изм.	Лист	№ документ.	Подпись	Дата	3К300-020			
Разработ.		Проскурнина			КОРПУС	Литера	Лист 1	Листов 2
Проверил		Гительзон						
Руководил		Коток				МУП СССР ГлавУПиКС ЮЖГИПРОШАХТ		КО
Н.контр.		Гительзон						
Утвердил		Барминский						

Ф.44

ЗК 300- 020 СБ

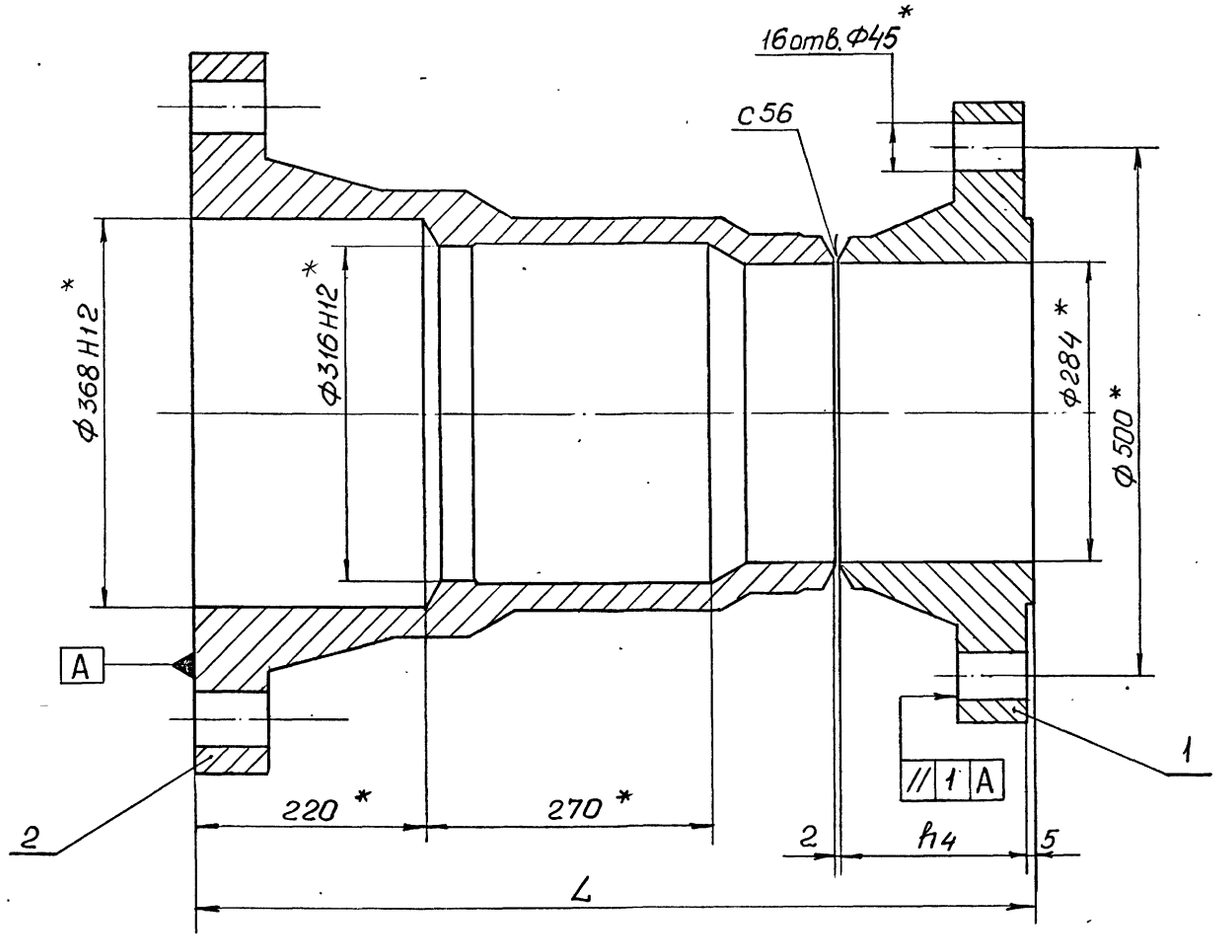

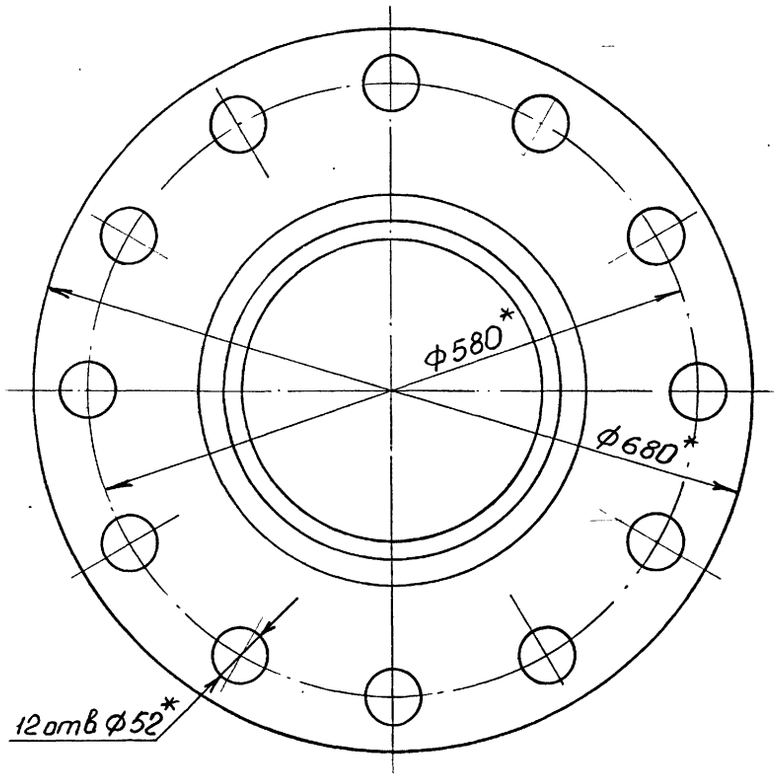

I. Сварные швы выполнить по ГОСТ I6037-80.
2. Сварку произвести электродами типа Э42А ГОСТ 9467-75.
3. Предельные отклонения размеров: $\pm \frac{ITI4}{2}$.
4.* Размеры для справок.

Обозначение	Размеры, мм		Масса, кг.
	h_4	L	
ЗК300-020	I80	800	425
-0I	I85	805	438

10392/5

					ЗК300 - 020 СБ			
ИЗМ.	ЛИСТ	№ ДОКУМ.	ПОДПИСЬ	ДАТА	КОРПУС	ЛИТ	МАССА	МАСШТАБ
РАЗРАБ.		Проскурнина		-			см. табл.	I:4
ПРОВ.		Гительзон				ЛИСТ	ЛИСТОВ	I
РУКОВ.		Коток				МУП СССР Гл.УПиКС ЮЖГИПРОШАХТ		КО
Н.КОНТР.		Гительзон						
УТВ.		Бердичевский						

ФОРМАТ А2

Инв.№ подл. | Подп. и дата | Взам.инв.№ | Инв.№ дубл. | Подпись и дата

серия 7.40I-2 Выпуск 5

ХРК 300-000 СБ

Расстрел коробчатый

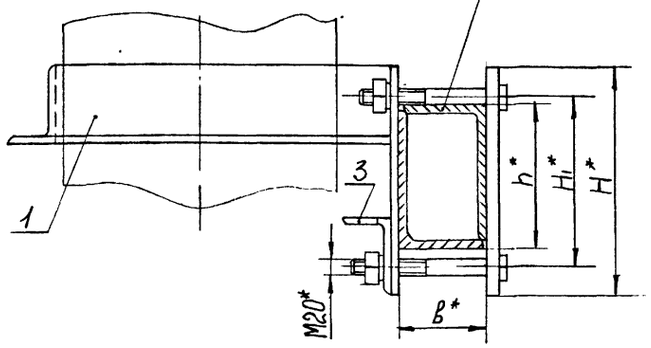

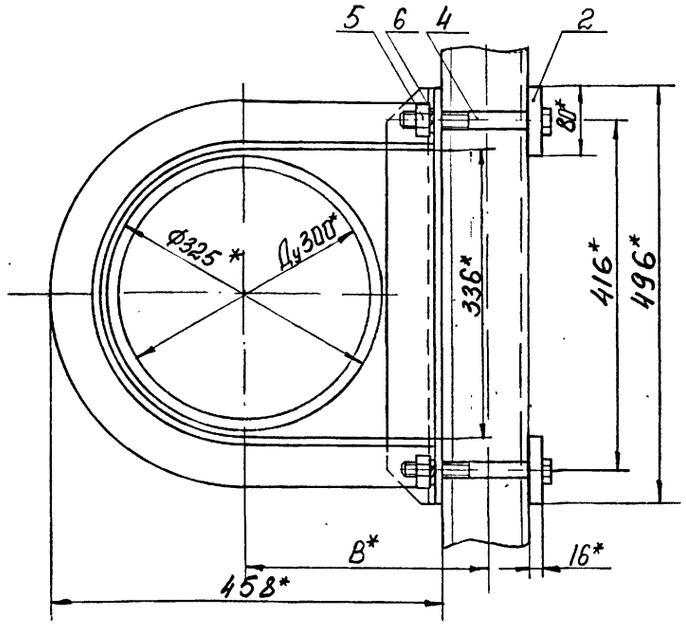

Обозначение	Шифр	Сечение расстрела	Размеры, мм					Масса кг
			b	B	h	H_1	H	
ХРК300-000	ХРК300-1	I70xI04	I04	286	I70	200	270	23,8
-0I	ХРК300-2	2I2xI30	I30	299	2I2	245	3I5	25,6

I. Общие технические условия на изготовление по ОСТ I2.44.I07-79.

2. Предельные отклонения размеров: $\pm \frac{IT16}{2}$.

3. * Размеры для справок.

Изм.	Лист	№ докум.	Подпись	Дата	ХРК 300-000 СБ			
Разраб.		Островская			Хомут ХРК 300	Лит	Масса	Масштаб
Пров.		Гительзон					См. табл.	-
Руков.		Коток				Лист	Листов I	
Н.контр.		Гительзон				МУП ГлавУПпКС СССР ЮЖГИПРОШАХТ		КО
Утв.		Бердичевский						

Формат А3

Инв. № подл. | Подпись и дата | Взам. инв. № | Инв. № дубл. | Подпись и дата

Формат	Зона	Позиц.	Обозначение	Наименование	Кол. на испол. ХРК 300-000-		Примечание
					-	0I	
				Детали			
А3		2	ХРК 300-00I-06	Планка	2		2,6 кг
			-07	Планка		2	3,06 кг
АЧ		3	ХРК 300-002	Уголок	I	I	4,23 кг
				Стандартные изделия			
		4		Болт М20хI70.66.0I9 ГОСТ 7796-70	4		0,466 кг
				Болт М20хI90.66.0I9 ГОСТ 7796-70		4	0,5I5кг
		5		Гайка М20.8.0I9 ГОСТ 59I5-70	4	4	0,063 кг
		6		Шайба 20.65Г.0I9 ГОСТ 6402-70	4	4	0,0I6 кг

Изм.	Лист	№ документ.	Подпись	Дата	ХРК 300-000	Лист 2

Формат А4

Инв. № подл. | Подпись и дата | Взам. инв. № | Инв. № дубл. | Подпись и дата

Формат	Зона	Позиц.	Обозначение	Наименование	Кол. на испол. ХРК 300-000-		Примечание
					-	0I	
				Документация			
А3			ХРК 300-000СБ	Сборочный чертеж	х	х	
				Сборочные единицы			
А4		I	ХРК 300-0I0	Скоба	I		I2,I9 кг
			-0I	Скоба		I	I2,77 кг

Литер	Шифр
	ХРК300-I
	ХРК300-2

10392/5

Изм.	Лист	№ документ.	Подпись	Дата	ХРК 300-000			
Разработал		Гительзон			Хомут ХРК 300	Литера	Лист I	Листов 2
Проверил		Коняева				МУП ГлавУПпКС СССР ЮЖГИПРОШАХТ		КО
Руководил		Коток						
Н.контр.		Коняева						
Утвердил		Бердичевский						

Формат А4

Инв. № подл. | Подпись и дата | Взам. инв. № | Инв. № дубл. | Подпись и дата

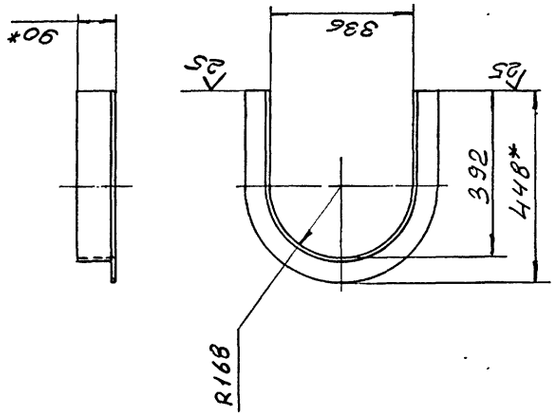

1. Предельные отклонения размеров: $\pm \frac{IT16}{2}$.
2. * Размеры для справок.

ХРК 300-011

ИЗМ.	ЛИСТ	№ ДОКУМ.	ПОДПИСЬ	ДАТА
РАЗРАБ.		Гительзон		
ПРОВ.		Коняева		
РУКОВ.		Коток		
Н.КОНТР.		Коняева		
УТВ.		Бердичевский		

Уголок

ЛИТ	МАССА	МАСШТАБ
	8,93	1:10

Уголок 90х56х8-В ГОСТ8510-86 / ВСт3кп2 ГОСТ535-88

ЛИСТ | ЛИСТОВ 1

МУП СССР Гдзв УПиКС ЮЖГИПРОШАХТ КО

ФОРМАТ А4

ИНВ. № ПОДЛ. | ПОДПИСЬ И ДАТА | ВЗАМ. ИНВ. № | ИНВ. № ДУБЛ. | ПОДПИСЬ И ДАТА

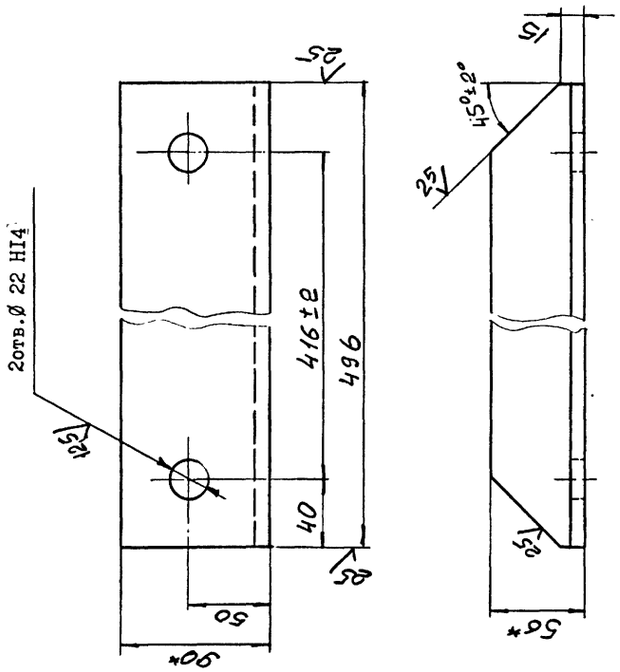

1. Неуказанные предельные отклонения размеров: $\pm \frac{IT16}{2}$.
2. Покрытие: грунтовка ХС-068 ТУ6-10-820-75 красно-коричневая в один слой; эмаль ХВ-785 ГОСТ 7313-75 черная УI.В5 в три слоя.
3. * Размеры для справок.

ХРК 300-002

ИЗМ.	ЛИСТ	№ ДОКУМ.	ПОДПИСЬ	ДАТА
РАЗРАБ.		Гительзон		
ПРОВ.		Коняева		
РУКОВ.		Коток		
Н.КОНТР.		Коняева		
УТВ.		Бердичевский		

Уголок

ЛИТ	МАССА	МАСШТАБ
	4,23	1:2,5

Уголок 90х56х8-В ГОСТ8510-86 / ВСт3кп2 ГОСТ535-88

ЛИСТ | ЛИСТОВ 1

МУП СССР Гдзв УПиКС ЮЖГИПРОШАХТ КО

ФОРМАТ А4

ИНВ. № ПОДЛ. | ПОДПИСЬ И ДАТА | ВЗАМ. ИНВ. № | ИНВ. № ДУБЛ. | ПОДПИСЬ И ДАТА

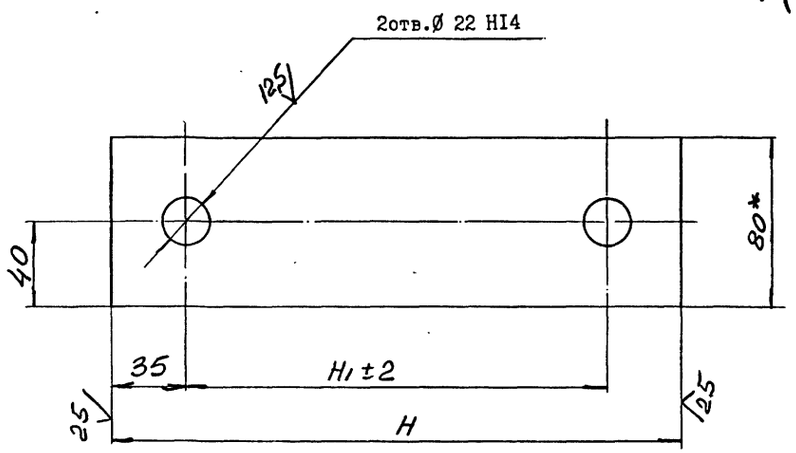

Обозначение	Размеры, мм		Материал	Масса, кг
	H	H_1		
ХРК 300-001	270	200	Полоса 10Х80 ГОСТ 103-76 / ВСт3кп2 ГОСТ 535-88	1,63
-01	315	245		1,92
-02	340	270		2,07
-03	370	300		2,26
-04	460	390		2,82
-05	400	330		2,45
-06	270	200	Полоса 16Х80 ГОСТ 103-76 / ВСт3кп2 ГОСТ 535-88	2,6
-07	315	245		3,06
-08	340	270		3,32
-09	370	300		3,62
-10	460	390		4,52
-11	400	330		3,92

1. Неуказанные предельные отклонения размеров: $\pm \frac{IT16}{2}$.
2. Покрытие: грунтовка ХС-068 ТУ 6-10-820-75 красно-коричневая в один слой; эмаль ХВ-785 ГОСТ 7313-75 черная УI.В5 в три слоя, кроме исполнений 001...-05
3. * Размеры для справок.

10392/5

ХРК 300-001

ИЗМ.	ЛИСТ	№ ДОКУМ.	ПОДПИСЬ	ДАТА
РАЗРАБ.		Гительзон		
ПРОВ.		Коняева		
РУКОВ.		Коток		
Н.КОНТР.		Коняева		
УТВ.		Бердичевский		

Планка

См. таблицу

ЛИТ	МАССА	МАСШТАБ
	См. табл.	-

ЛИСТ | ЛИСТОВ 1

МУП СССР Гдзв УПиКС ЮЖГИПРОШАХТ КО

ФОРМАТ А3

ИНВ. № ПОДЛ. | ПОДПИСЬ И ДАТА | ВЗАМ. ИНВ. № | ИНВ. № ДУБЛ. | ПОДПИСЬ И ДАТА

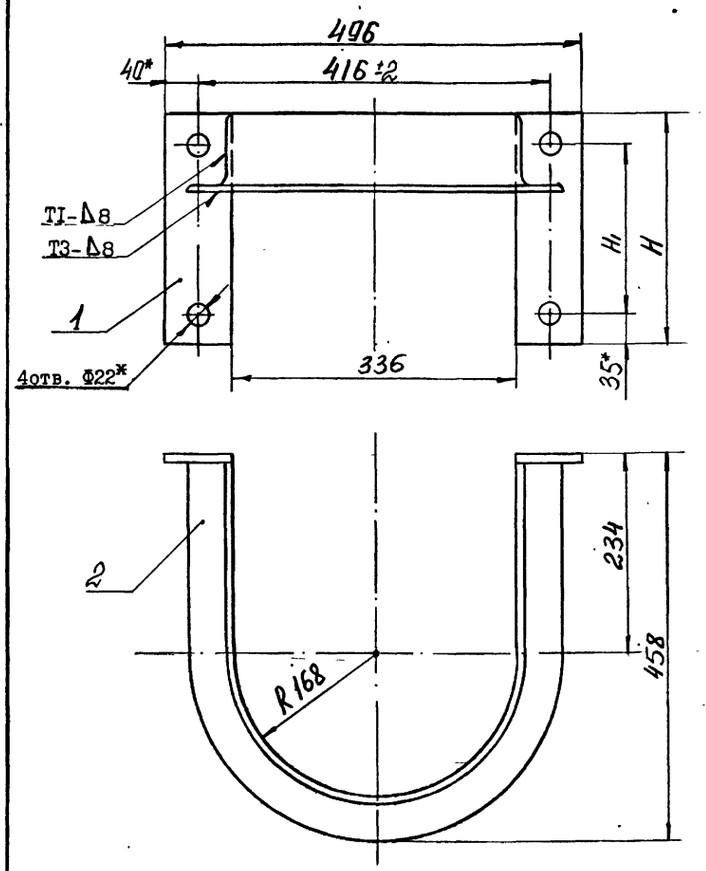

ХРК 300-010 СБ

Обозначение	Размеры, мм		Масса кг
	H_1	H	
ХРК300-010	200	270	12,19
-01	245	315	12,77
-02	270	340	13,07
-03	300	370	13,45
-04	390	460	14,57
-05	330	400	13,83

1. Сварные швы выполнить по ГОСТ 5264-80.
2. Сварку произвести электродами типа Э42 ГОСТ 9467-75.
3. Неуказанные предельные отклонения размеров: $\pm \frac{IT16}{2}$.
4. Покрытие: грунтовка ХС-068 ТУ6-10-820-75 красно-коричневая в один слой; эмаль ХВ-785 ГОСТ 7313-75 черная УI.В5 в три слоя.
5. * Размеры для справок.

ИЗМ.	ЛИСТ	№ ДОКУМ.	ПОДПИСЬ	ДАТА
РАЗРАБ.		Островская		
ПРОВ.		Гительзон		—
РУКОВ.		Коток		
Н.КОНТР.		Гительзон		
УТВ.		Бердичевский		

ХРК 300-010 СБ

Скоба

ЛИТ	МАССА	МАСШТАБ
	См. табл.	—

ЛИСТ | ЛИСТОВ 1

МУП СССР Гл.УПиКС ЮЖГИПРОШАХТ КО

ФОРМАТ А3

ИНВ. № ПОДЛ. | ПОДПИСЬ И ДАТА | ВЗАМ. ИНВ. № | ИНВ. № ДУБЛ. | ПОДПИСЬ И ДАТА

ХРК 300-001

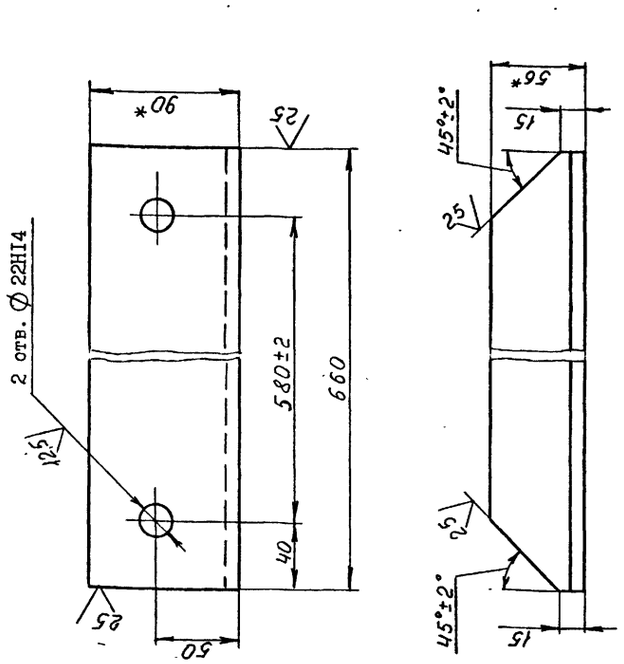

1. Неуказанные предельные отклонения размеров: $\pm \frac{IT16}{2}$, j_s16.
2. Покрытие: грунтовка ХС-068 ТУ6-10-820-75 красно-коричневая в два слоя; эмаль ХВ-785 ГОСТ 7313-75 черная УI.В5, в три слоя.
3. *Размеры для справок.

ИЗМ.	ЛИСТ	№ ДОКУМ.	ПОДПИСЬ	ДАТА
РАЗРАБ.		Остроушко		
ПРОВ.		Гительзон		
РУКОВ.		Коток		
Н.КОНТР.		Гительзон		
УТВ.		Бердичевский		

ХРК 300-001

УГОЛОК

ЛИТ	МАССА	МАСШТАБ
	5,75	1:2,5

ЛИСТ | ЛИСТОВ 1

Уголок 90х56х8-ВГОСТ8510-86 / ВСт3кп2 ГОСТ 535-88

МУП СССР Гл.УПиКС ЮЖГИПРОШАХТ КО

ФОРМАТ А4

ИНВ. № ПОДЛ. | ПОДПИСЬ И ДАТА | ВЗАМ. ИНВ. № | ИНВ. № ДУБЛ. | ПОДПИСЬ И ДАТА

Инв. № подл.	Подпись и дата	Взам. инв. №	Инв. № дубл.	Подпись и дата

Формат	Зона	Позиц.	Обозначение	Наименование	Кол. на исполн. ХРК 300-010-										Примечание
					-	01	02	03	04	05					
				Документация											
А3			ХРК 300-010СБ	Сборочный чертеж	x	x	x	x	x	x					
				Детали											
А3		1	ХРК 300-001	Планка	2										1,63 кг
			-01	Планка		2									1,92 кг
			-02	Планка			2								2,07 кг
			-03	Планка				2							2,26 кг
			-04	Планка					2						2,82 кг
			-05	Планка						2					2,45 кг
А4		2	ХРК 300-011	Уголок	1	1	1	1	1	1					8,93 кг

Литер

Шифр

10392/5

Изм.	Лист	№ документ.	Подпись	Дата
Разработ.		Гительзон		
Проверил		Коняева		
Руководил		Коток		
Н.контрол.		Коняева		
Утвердил		Бердичевский		

ХРК 300-010

Скоба

Литера	Лист	Листов
		1

МУП СССР Гл.УПиКС ЮЖГИПРОШАХТ КО

Формат А4

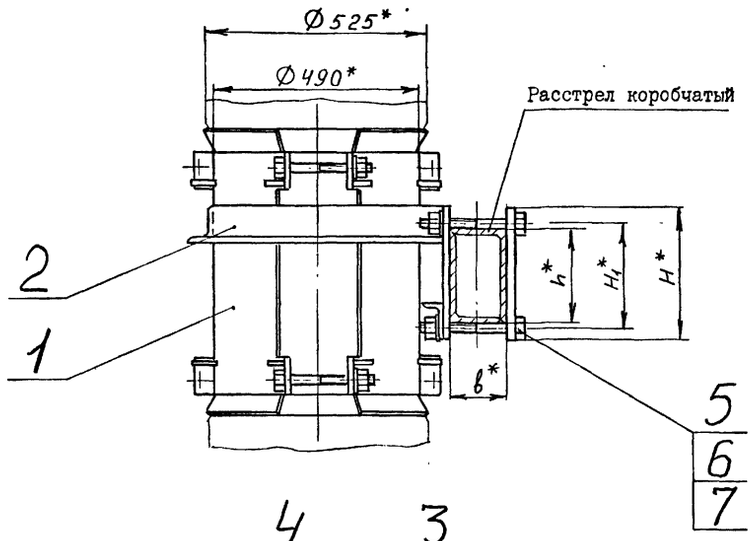

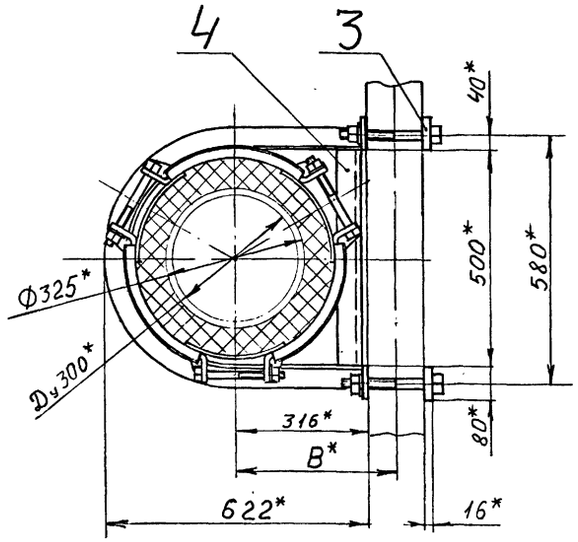

Обозначение	Шифр	Сечение расстрела, мм	Размеры, мм					Масса, кг
			b	B	h	H1	H	
ХРКК 300-000	ХРКК 300-1	170x104	104	368	170	200	270	99,4
-01	ХРКК 300-2	212x130	130	381	212	245	315	101,1

1. Общие технические условия на изготовление по ОСТ 12.44.107-79.
2. *Размеры для справок.

Изм.	Лист	№ докум.	Подпись	Дата	ХРКК 300-000 СБ			
Разраб.		Остроушко			Хомут ХРКК 300	Лит	Масса	Масштаб
Пров.		Гительзон					См. табл.	-
Руков.		Коток				Лист	Листов 1	
Н.контр.		Гительзон				МУП ГлавУПиКС ЮЖГИПРОШАХТ СССР		КО
Утв.		Бердичевский						

Формат А3

Инв. № подл.	Подпись и дата	Взам. инв. №	Инв. № дубл.	Подпись и дата

Формат	Зона	Позиц.	Обозначение	Наименование	Кол. на испол. ХРКК300-000-		Примечание
					-	01	
				Детали			
А3		3	ХРК300-001-06	Планка	2		2,6 кг
			-07	Планка		2	3,06 кг
А4		4	ХРКК 300-001	Уголок	1	1	5,75 кг
				Стандартные изделия			
		5		Болт М20-8gx170.066.019			
				ГОСТ 7796-70	4		0,466 кг
				Болт М20-8gx190.066.019			
				ГОСТ 7796-70		4	0,515 кг
		6		Гайка М20-7Н.8.019			
				ГОСТ 5915-70	4	4	0,063 кг
		7		Шайба 20.65Г.019			
				ГОСТ 6402-70	4	4	0,013 кг

Изм.	Лист	№ документ.	Подпись	Дата	ХРКК300-000	Лист 2

Формат А4

Инв. № подл.	Подпись и дата	Взам. инв. №	Инв. № дубл.	Подпись и дата

Формат	Зона	Позиц.	Обозначение	Наименование	Кол. на испол. ХРКК300-000-		Примечание
					-	01	
				Документация			
А3			ХРКК300-000 СБ	Сборочный чертеж	Х	Х	
				Сборочные единицы			
А4		1	ХРКК300-010	Хомут обжимной	1	1	70,3 кг
А4		2	ХРКК300-020	Скоба	1		16,0 кг
			- 01	Скоба		1	16,58 кг

Шифр ХРКК300-1 ХРКК300-2 Литера

10392/5

Изм.	Лист	№ документ.	Подпись	Дата	ХРКК300-000			
Разработ.		Остроушко			Хомут ХРКК 300	Литера	Лист 1	Листов 2
Проверил		Гительзон				МУП ГлавУПиКС ЮЖГИПРОШАХТ СССР		КО
Руководил		Коток						
Н.контроль		Гительзон						
Утвердил		Бердичевский						

Формат А4

Инв. № подл. | Подпись и дата | Взам. инв. № | Инв. № дубл. | Подпись и дата

ИНВ. № ПОДЛ.	ПОДПИСЬ И ДАТА	ВЗАМ. ИНВ. №	ИНВ. № ДУБЛ.	ПОДПИСЬ И ДАТА

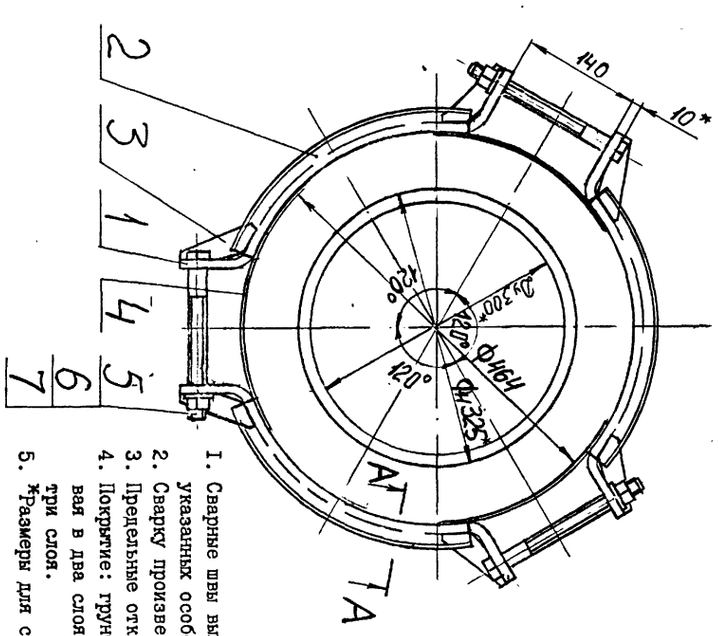

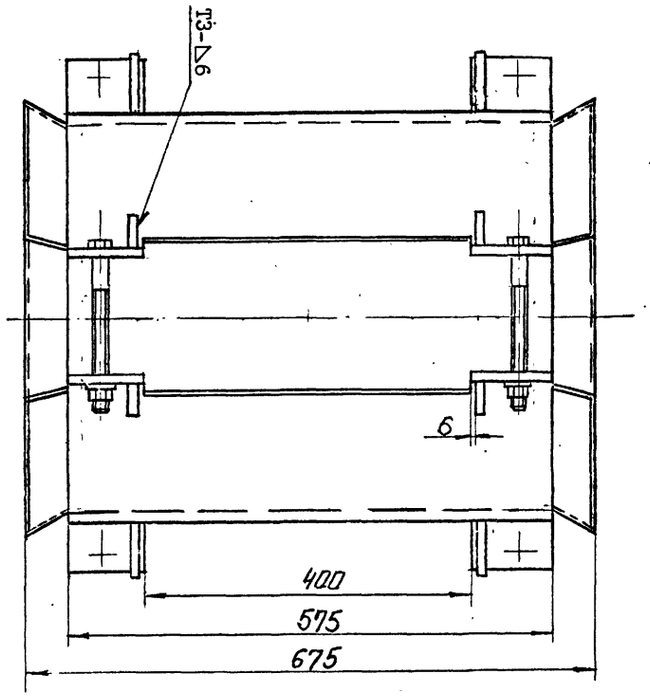

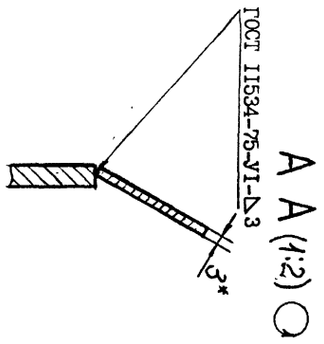

I. Сварные швы выполнять по ГОСТ 5264-80, кроме мест указанных особо.
2. Сварку произвести электродами типа Э 42А ГОСТ 9467-75.
3. Предельные отклонения размеров ± $\frac{IT16}{2}$.
4. Покрытие: грунтовка ХС-068 ТУ6-I0-820-75 красно-коричневая в два слоя; эмаль ХВ-785 ГОСТ73I3-75 черная УI.В5, в три слоя.
5. *Размеры для справок.

ИЗМ.	ЛИСТ	№ ДОКУМ.	ПОДПИСЬ	ДАТА
РАЗРАБ.	Остроушко			
ПРОВ.	Гительзон			
РУКОВ.	Коток			
Н.КОНТР.	Гительзон			
УТВ.	Бердичевский			

ХРКК 300-0I0 СБ

ХОМУТ ОБЖИМНОЙ

ЛИТ	МАССА	МАСШТАБ
	70,3	I:5
ЛИСТ	ЛИСТОВ	I

МУП СССР Гл.УПиКС ЮЖГИПРОШАХТ КО

ФОРМАТ А3

ХРКК 300-0I0 СБ

ФОРМАТ	ЗОНА	ПОЗИЦИЯ	ОБОЗНАЧЕНИЕ	НАИМЕНОВАНИЕ	КОЛ.	ПРИМЕЧ.
				Документация		
А3			ХРКК300-0I0СБ	Сборочный чертеж		
				Детали		
А3		I	ХРКК300-0II	Лист	3	I6,4кг
А4		2	ХРКК300-0I2	Лист	6	0,46кг
А4		3	ХРКК300-0I3	Ребро	I2	0,I6кг
А4		4	ХРКК300-0I4	Лист	3	4,04кг
				Стандартные изделия		
		5		Болт М20-8g х200.66.0I9		
				ГОСТ 7796-70	6	0,54кг
		6		Гайка М20-7Н.8.0I9		
				ГОСТ 59I5-70	6	0,063кг
		7		Шайба 20.04.0I9		
				ГОСТ II37I-78	6	0,0I6кг

ИЗМ.	ЛИСТ	№ ДОКУМЕНТА	ПОДПИСЬ	ДАТА
РАЗРАБОТАЛ	Остроушко			
ПРОВЕРИЛ	Гительзон			
РУКОВОДИЛ	Коток			
Н.КОНТР.	Гительзон			
УТВЕРДИЛ	Бердичевский			

ХРКК300-0I0

ХОМУТ ОБЖИМНОЙ

ЛИТ	ЛИСТ	ЛИСТОВ
		I

МУП СССР Гл.УПиКС ЮЖГИПРОШАХТ КО

ФОРМАТ А4

ХРКК 300-0I2

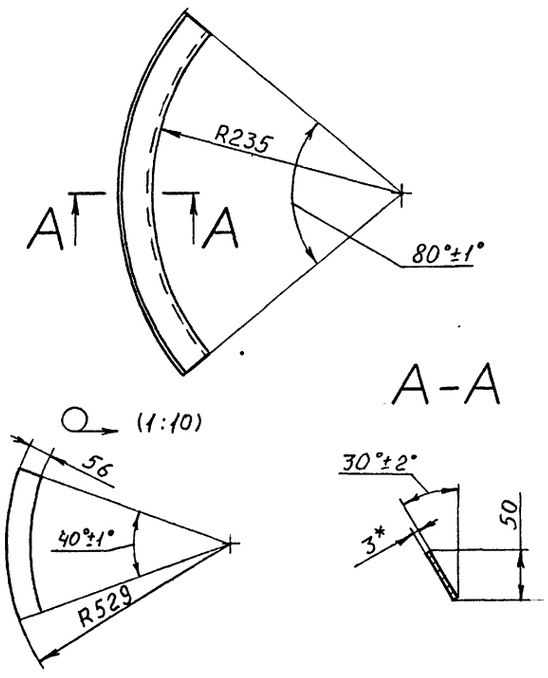

I. Предельные отклонения размеров: ± $\frac{IT16}{2}$, j_sI6.
2. *Размер для справок.

10392/5

ИЗМ.	ЛИСТ	№ ДОКУМ.	ПОДПИСЬ	ДАТА
РАЗРАБ.	Остроушко			
ПРОВ.	Гительзон			
РУКОВ.	Коток			
Н.КОНТР.	Гительзон			
УТВ.	Бердичевский			

ХРКК 300-0I2

ЛИСТ

ЛИТ	МАССА	МАСШТАБ
	0,46	I:4
ЛИСТ	ЛИСТОВ	I

Лист Б-3 ГОСТ I9903-74 / ВСт3кп2ГОСТ I6523-70

МУП СССР Гл.УПиКС ЮЖГИПРОШАХТ КО

ФОРМАТ А4

ИНВ. № ПОДЛ.	ПОДПИСЬ И ДАТА	ВЗАМ. ИНВ. №	ИНВ. № ДУБЛ.	ПОДПИСЬ И ДАТА

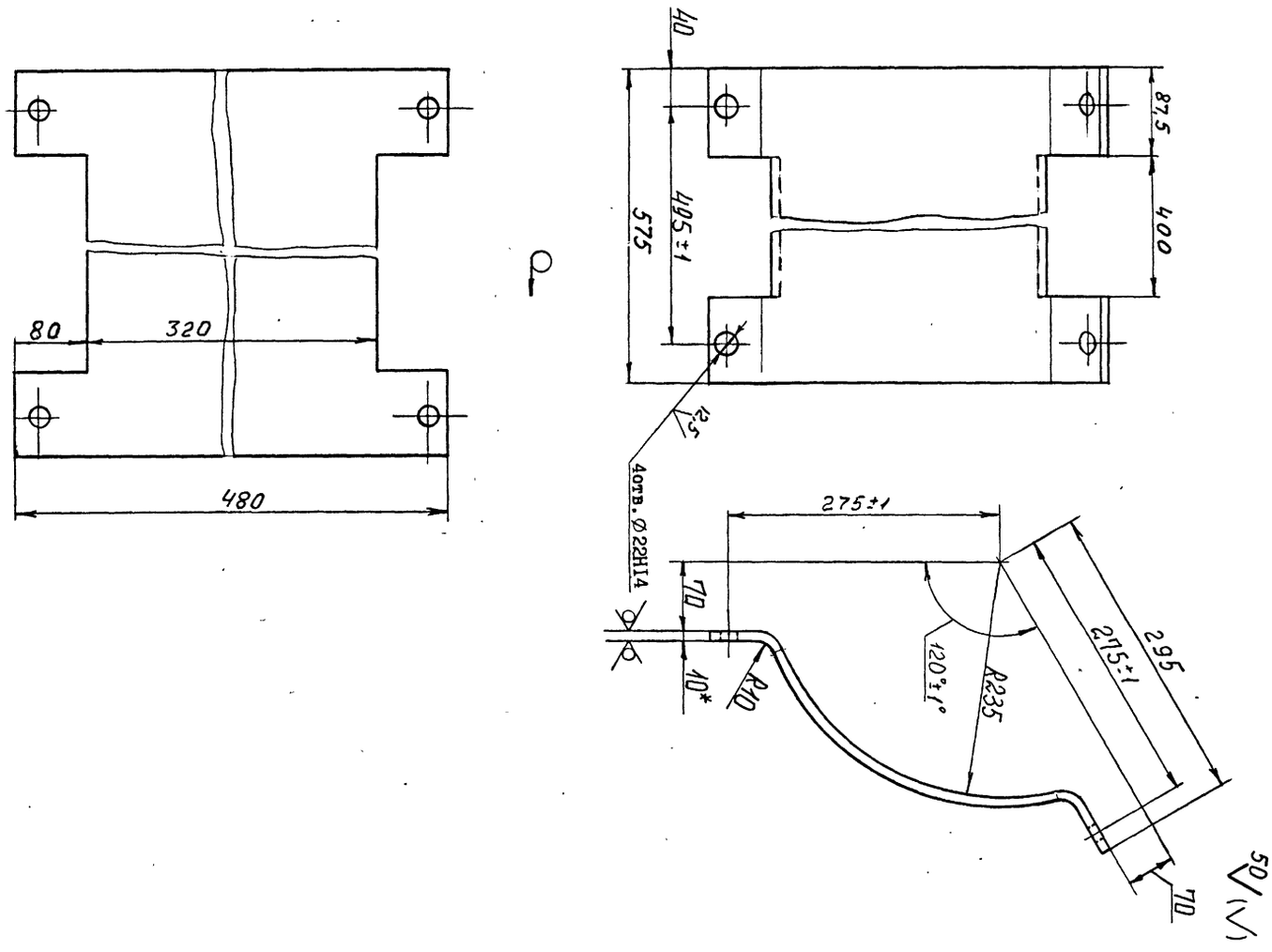

1. Неуказанные предельные отклонения размеров: $\pm \frac{IT16}{2}$, j,16.
2. *Размер для справок.

ИЗМ.	ЛИСТ	№ ДОКУМ.	ПОДПИСЬ	ДАТА
РАЗРАБ.	Остроушко			
ПРОВ.	Гительзон			
РУКОВ.	Коток			
Н.КОНТР.	Гительзон			
УТВ.	Бердичевский			

ХРКК 300-011

ЛИСТ

ЛИТ	МАССА	МАСШТАБ
	16,4	1:4

ЛИСТ | ЛИСТОВ 1

Б-10 ГОСТ 19903-74
Лист ВСт3кп2 ГОСТ 14637-79

МУП СССР Главуптрокс ЮЖГИПРОШАХТ КО

ФОРМАТ А3

ХРКК 300-011

ХРКК 300-014

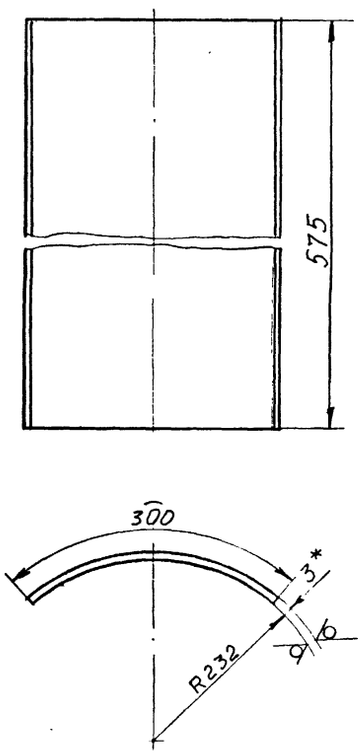

1. Предельные отклонения размеров $\pm \frac{IT16}{2}$, j,16.
2*. Размер для справок.

ИНВ. № ПОДЛ.	ПОДПИСЬ И ДАТА	ВЗАМ. ИНВ. №	ИНВ. № ДУБЛ.	ПОДПИСЬ И ДАТА

ИЗМ.	ЛИСТ	№ ДОКУМ.	ПОДПИСЬ	ДАТА
РАЗРАБ.	Остроушко			
ПРОВ.	Гительзон			
РУКОВ.	Коток			
Н.КОНТР.	Гительзон			
УТВ.	Бердичевский			

ХРКК 300-014

ЛИСТ

ЛИТ	МАССА	МАСШТАБ
	4,04	1:5

ЛИСТ | ЛИСТОВ 1

Лист Б-3 ГОСТ 19903-74 ВСт3кп2 ГОСТ 16523-70

МУП СССР Главуптрокс ЮЖГИПРОШАХТ КО

ФОРМАТ А4

ХРКК 300-013

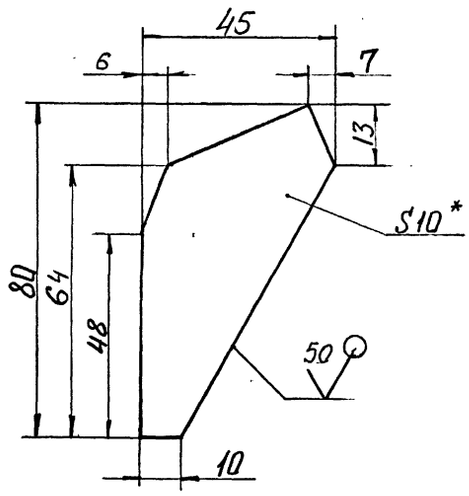

1. Предельные отклонения размеров $\pm \frac{IT16}{2}$, j,16.
2*. Размер для справок.

10392/5

ИНВ. № ПОДЛ.	ПОДПИСЬ И ДАТА	ВЗАМ. ИНВ. №	ИНВ. № ДУБЛ.	ПОДПИСЬ И ДАТА

ИЗМ.	ЛИСТ	№ ДОКУМ.	ПОДПИСЬ	ДАТА
РАЗРАБ.	Остроушко			
ПРОВ.	Гительзон			
РУКОВ.	Коток			
Н.КОНТР.	Гительзон			
УТВ.	Бердичевский			

ХРКК 300-013

РЕБРО

ЛИТ	МАССА	МАСШТАБ
	0,16	1:1

ЛИСТ | ЛИСТОВ 1

Лист Б-10 ГОСТ 19903-74 ВСт3кп2 ГОСТ 14637-79

МУП СССР Главуптрокс ЮЖГИПРОШАХТ КО

ФОРМАТ А4

ХРКК 300-020 СБ

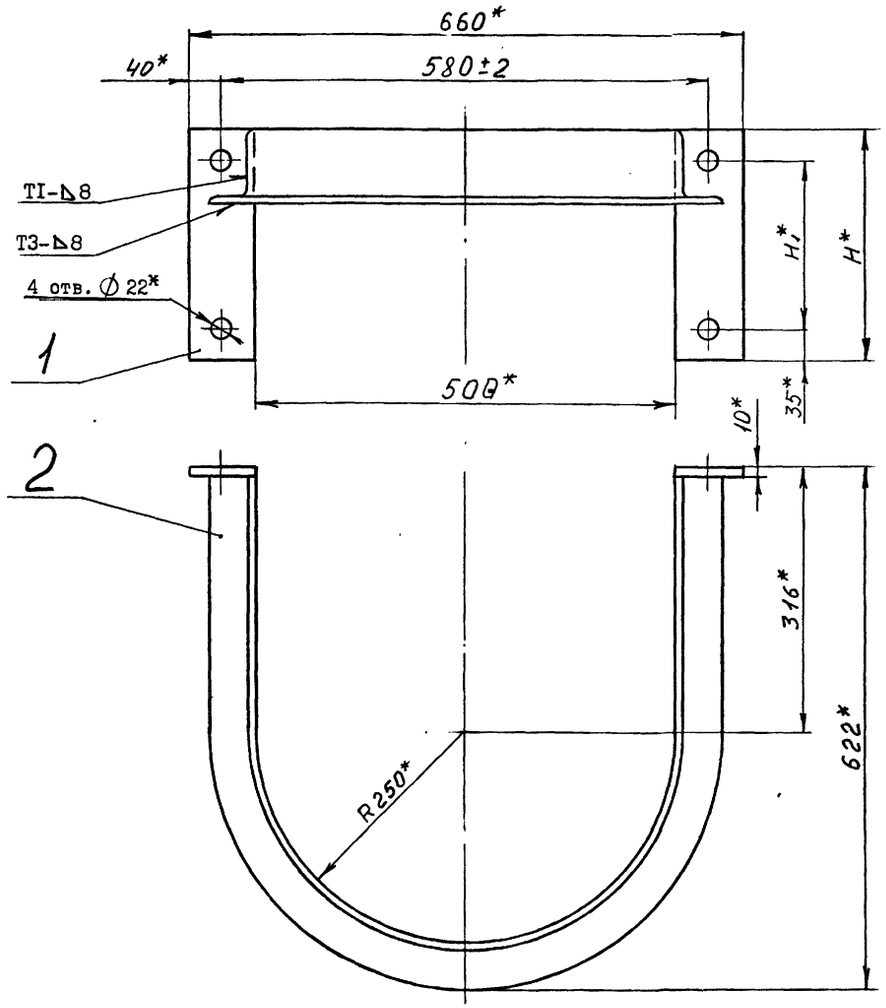

Обозначение	Размеры, мм H_1	Размеры, мм H	Масса, кг
ХРКК 300-020	200	270	I6,0
-0I	245	3I5	I6,58
-02	270	340	I6,88
-03	300	370	I7,26
-04	390	460	I8,38
-05	330	400	I7,64

I. Сварные швы выполнить по ГОСТ 5264-80.
2. Сварку произвести электродами типа Э 42А ГОСТ 9467-75.
3. Покрытие: грунтовка ХС-068 ТУ6-I0-820-75 красно-коричневая в два слоя; эмаль ХВ-785 ГОСТ 73I3-75 черная УI.В5, в три слоя.
4. *Размеры для справок.

Изм.	Лист	№ докум.	Подпись	Дата	ХРКК 300-020 СБ			
Разраб.		Остроушко			СКОБА	Лит	Масса	Масштаб
Пров.		Тительзон					См. табл.	-
Руков.		Коток				Лист	Листов I	
Н.контр.		Тительзон				МУП ГлавУПиКС СССР ЮЖГИПРОШАХТ		КО
Утв.		Бердичевский						

Формат А3

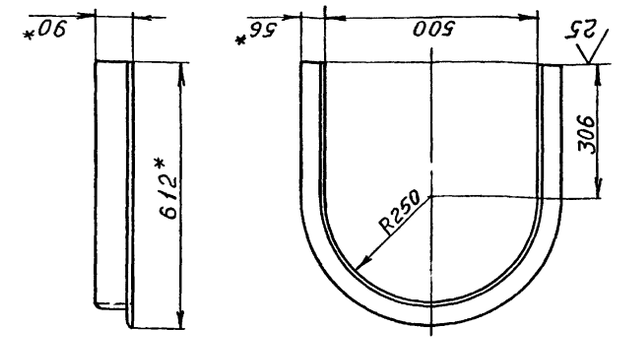

I. Предельные отклонения размеров: ± IT16/2, Js I6.
2. *Размеры для справок.

ХРКК 300-02I

Изм.	Лист	№ докум.	Подпись	Дата	ХРКК 300-02I			
Разраб.		Остроушко			УГОЛОК	Лит	Масса	Масштаб
Пров.		Тительзон					I2,6	I:I0
Руков.		Коток				Лист	Листов I	
Н.контр.		Тительзон				МУП ГлавУПиКС СССР ЮЖГИПРОШАХТ		КО
Утв.		Бердичевский						

Уголок 80х56х8-В ГОСТ 8510-86 / Ст3кп2 ГОСТ 535-88

Формат А4

Инв. № подл. | Подпись и дата | Взам. инв. № | Инв. № дубл. | Подпись и дата

Формат	Зона	Позиц.	Обозначение	Наименование	Кол. на испол. ХРКК 300-020- –	0I	02	03	04	05					Примечание
				Документация											
А3			ХРКК 300-020СБ	Сборочный чертеж	Х	Х	Х	Х	Х	Х					
				Детали											
А3		I	ХРК 300-00I	Планка	2										I,63 кг
			-0I	Планка		2									I,92 кг
			-02	Планка			2								2,07 кг
			-03	Планка				2							2,26 кг
			-04	Планка					2						2,82 кг
			-05	Планка						2					2,45 кг
А4		2	ХРКК 300-02I	Уголок	I	I	I	I	I	I					I2,6 кг

Литера | Шифр

10392/5

Изм.	Лист	№ документ.	Подпись	Дата	ХРКК 300-020			
Разработал		Остроушко			СКОБА	Литера	Лист	Листов
Проверил		Тительзон						I
Руководил		Коток				МУП ГлавУПиКС СССР ЮЖГИПРОШАХТ		КО
Н.контроль		Тительзон						
Утвердил		Бердичевский						

Формат А4

Инв. № подл. | Подпись и дата | Взам. инв. № | Инв. № дубл. | Подпись и дата

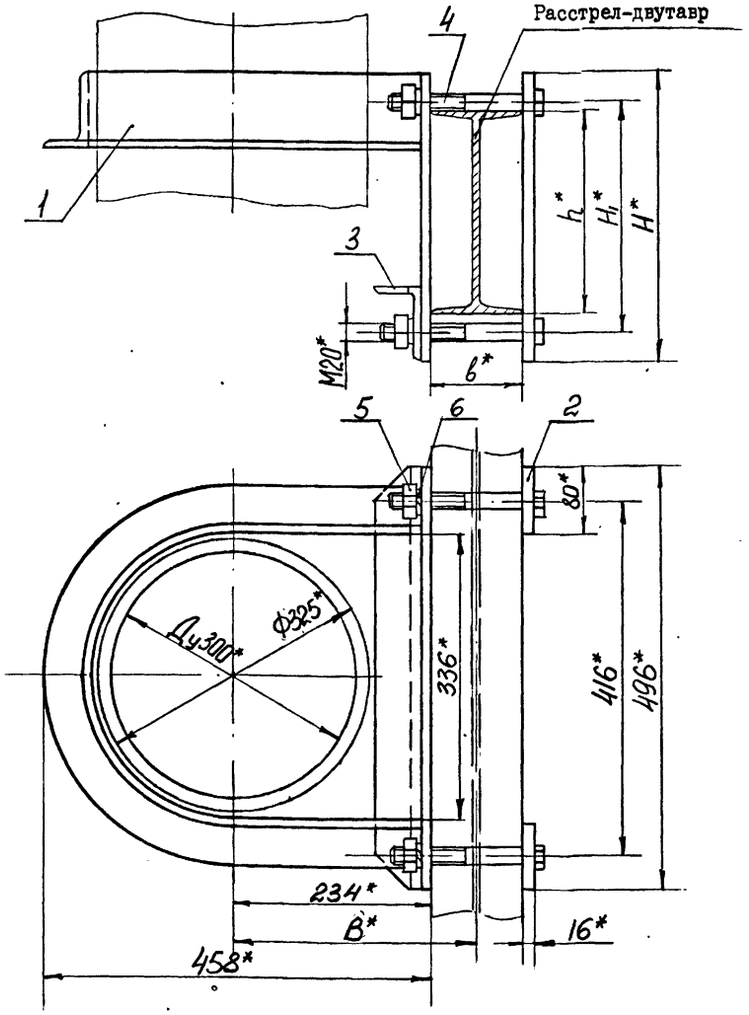

Обозначение	Шифр	Номер двутавра	Размеры, мм					Масса кг
			b	B	h	H_1	H	
ХРД300-000	ХРД300-I	24М	II0	289	240	270	340	26,22
-0I	ХРД300-2	27Са	I24	296	270	300	370	27,3
-02	ХРД300-3	36С	I40	304	360	390	460	30,5I
-03	ХРД300-4	30М	I30	299	300	330	400	28,57

I. Общие технические условия на изготовление по ОСТ I2.44.I07-79.

2. Предельные отклонения размеров: $\pm \frac{IT16}{2}$.

3. * Размеры для справок.

Изм.	Лист	№ докум.	Подпись	Дата	ХРД 300-000 СБ			
Разраб.		Островская			Хомут ХРД 300	Лит	Масса	Масштаб
Пров.		Гительзон					См. табл.	-
Руков.		Коток				Лист	Листов I	
Н.контр.		Гительзон				МУП ГлавУПиКС СССР ЮЖГИПРОШАХТ		КО
Утв.		Бердичевский						

Формат А3

Инв. № подл. | Подпись и дата | Взам. инв. № | Инв. № дубл. | Подпись и дата

Формат	Зона	Позиц.	Обозначение	Наименование	Кол. на испол. ХРД 300-000-											Примечание
					-	0I	02	03								
				Детали												
А3		2	ХРК 300-00I-08	Планка	2											3,32 кг
			-09	Планка		2										3,62 кг
			-I0	Планка			2									4,52 кг
			-II	Планка				2								3,92 кг
А4		3	ХРК 300-002	Уголок	I	I	I	I								4,23 кг
				Стандартные изделия												
		4		Болт М20хI70.66.0I9												
				ГОСТ 7796-70	4											0,466кг
				Болт М20хI90.66.0I9												
				ГОСТ 7796-70		4		4								0,5I5 кг
				Болт М20х200.66.0I9												
				ГОСТ 7796-70			4									0,54 кг
		5		Гайка М20.8.0I9												
				ГОСТ 59I5-70	4	4	4	4								0,063 кг
		6		Шайба 20.65Г.0I9												
				ГОСТ 6402-70	4	4	4	4								0,0I6 кг

Изм.	Лист	№ документ.	Подпись	Дата	ХРД 300-000	Лист 2

Формат А4

Инв. № подл. | Подпись и дата | Взам. инв. № | Инв. № дубл. | Подпись и дата

Формат	Зона	Позиц.	Обозначение	Наименование	Кол. на испол. ХРД300-000-											Примечание
					-	0I	02	03								
				Документация												
А3			ХРД300-000СБ	Сборочный чертеж	х	х	х	х								
				Сборочные единицы												
А4		I	ХРК 300-0I0-02	Скоба	I											I3,07 кг
			-03	Скоба		I										I3,45 кг
			-04	Скоба			I									I4,57 кг
			-05	Скоба				I								I3,83 кг

Литера

Шифр	ХРД300--I	ХРД300--2	ХРД300--3	ХРД300--4

10392/5

Изм.	Лист	№ документ.	Подпись	Дата	ХРД 300-000			
Разработ.		Гительзон			Хомут ХРД 300	Литера	Лист I	Листов 2
Проверил		Коняева				МУП ГлавУПиКС СССР ЮЖГИПРОШАХТ		КО
Руководит.		Коток						
Н.контр.		Коняева						
Утвердил		Бердичевский						

Формат А4

Инв. № подл. | Подпись и дата | Взам. инв. № | Инв. № дубл. | Подпись и дата

Серия 7.401-2 Выпуск 5

ХРДК 300-000 СБ

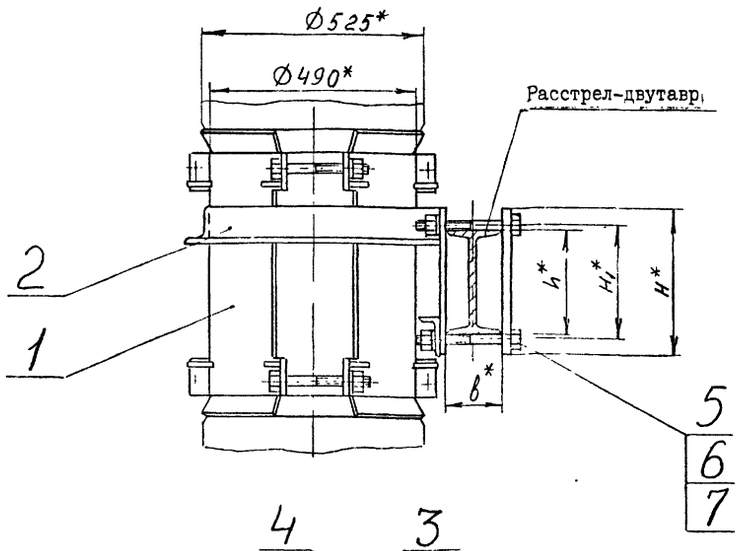

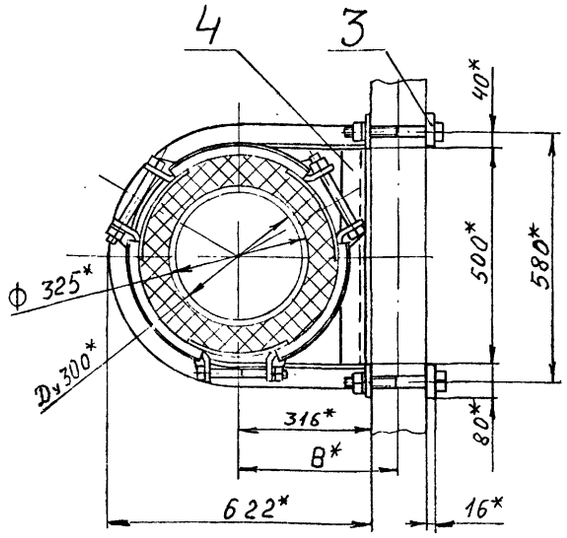

Обозначение	Шифр	Номер двутавра	Размеры, мм					Масса, кг
			B	b	h	H1	H	
ХРДК 300-000	ХРДК 300-I	24М	37I	II0	240	270	340	I0I,7
-0I	ХРДК 300-2	27Са	378	I24	270	300	370	I02,9
-02	ХРДК 300-3	36С	386	I40	360	390	460	I05,9
-03	ХРДК 300-4	30М	38I	I30	300	330	400	I03,9

I. Общие технические условия на изготовление по ОСТ I2.44.I07-79.
2. *Размеры для справок.

Изм.	Лист	№ докум.	Подпись	Дата	ХРДК 300-000 СБ			
Разраб.		Остроушко			Хомут ХРДК 300	Лит	Масса	Масштаб
Пров.		Тительзон					См. табл.	-
Руков.		Коток				Лист	Листов I	
Н.контр.		Тительзон				МУП ГлавУПиКС ЮЖГИПРОШАХТ СССР		КО
Утв.		Бердичевский						

Формат А3

Инв. № подл. | Подпись и дата | Взам. инв. № | Инв. № дубл. | Подпись и дата

Формат	Зона	Позиц.	Обозначение	Наименование	Кол. на исполн. ХРДК 300-000-				Примечание
					-	0I	02	03	
				Документация					
А3			ХРДК300-000СБ	Сборочный чертеж	Х	Х	Х	Х	
				Сборочные единицы					
А4		I	ХРКК300-0I0	Хомут обжимной	I	I	I	I	70,3 кг
А4		2	ХРКК 300-020-02	Скоба	I				I6,88 кг
			- 03	Скоба		I			I7,26 кг
			- 04	Скоба			I		I8,38 кг
			-05	Скоба				I	I7,64 кг

Литер

Шифр: ХРДК300-I | ХРДК300-2 | ХРДК300-3 | ХРДК300-4

Изм.	Лист	№ документ.	Подпись	Дата	ХРДК300-000			
Разработ.		Остроушко			Хомут ХРДК300	Литера	Лист I	Листов 2
Проверил		Тительзон				МУП ГлавУПиКС ЮЖГИПРОШАХТ СССР		КО
Руководил		Коток						
Н.контр.		Тительзон						
Утвердил		Бердичевский						

Формат А4

Инв. № подл. | Подпись и дата | Взамен инв. № | Инв. № дублик. | Подпись и дата

Формат	Зона	Позиц.	Обозначение	Наименование	Кол. на исполн. ХРДК 300-000-				Примечание
					-	0I	02	03	
				Детали					
А3		3	ХРК 300-00I-08	Планка	2				3,32 кг
			-09	Планка		2			3,62 кг
			- I0	Планка			2		4,52 кг
			- II	Планка				2	3,92 кг
А4		4	ХРКК 300-00I	Уголок	I	I	I	I	5,75 кг
				Стандартные изделия					
				Болты ГОСТ 7796-70					
		5		М20-8gхI70.66.0I9	4				0,466 кг
				М20-8gхI90.66.0I9		4		4	0,5I5 кг
				М20-8gх200.66.0I9			4		0,540 кг
		6		Гайка М20-7Н.8.0I9 ГОСТ 5915-70	4	4	4	4	0,063 кг
		7		Шайба 20.65Г.0I9 ГОСТ 6402-70	4	4	4	4	0,0I3 кг

10392/5

Изм.	Лист	№ документ.	Подпись	Дата	ХРДК 300-000	Лист 2

Формат А4

Инв. № подл. | Подпись и дата | Взам. инв. № | Инв. № дубл. | Подпись и дата

ИНВ.№ ПОДЛ.	ПОДПИСЬ И ДАТА	ВЗАМ.ИНВ.№	ИНВ.№ ДУБЛ.	ПОДПИСЬ И ДАТА

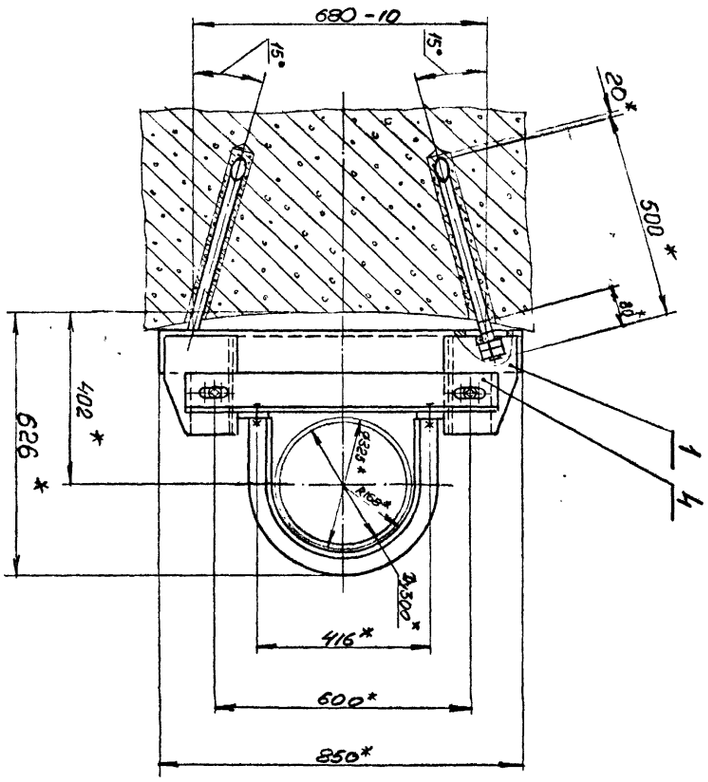

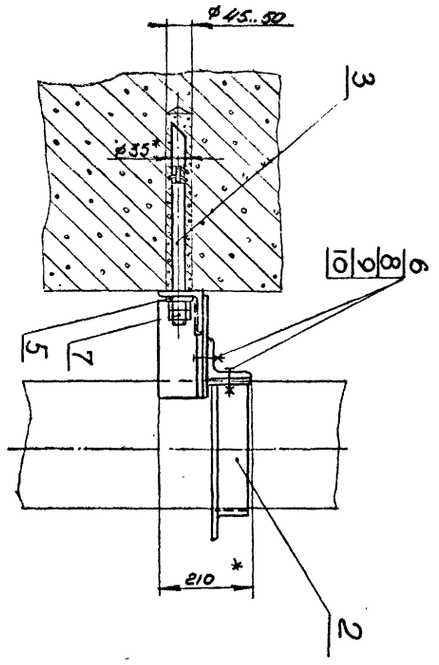

1. Общие технические условия на изготовление по ОСТ 12.44.107-79
2. Анкеры (поз.3) заделать бетоном марки 300.
3. *Размеры для справок.

ХБ300-000СБ

ИЗМ.	ЛИСТ	№ ДОКУМ.	ПОДПИСЬ	ДАТА
РАЗРАБ.		Кейс		
ПРОВ.		Коняева		
РУКОВ.		Коток		
Н.КОНТР.		Коняева		
УТВ.		Бердичевский		

Хомут ХБ300

ЛИТ	МАССА	МАСШТАБ
	53,0	1:5

ЛИСТ	ЛИСТОВ

МУП ГлавУПпКС СССР ЮЖГИПРОШАХТ КО

ФОРМАТ А3

ХБ300-000СБ

ФОРМАТ	ЗОНА	ПОЗИЦИЯ	ОБОЗНАЧЕНИЕ	НАИМЕНОВАНИЕ	КОЛ.	ПРИМЕЧ.
				Документация		
А3			ХБ300-000СБ	Сборочный чертеж		
				Сборочные единицы		
А4		1	ХБ300-010	Кронштейн	1	24,9кг
А4		2	ХБ300-020	Скоба	1	8,84 кг
				Детали		
А4		3	ХБ300-001	Анкер	2	3,15кг
А4		4	ХБ300-002	Уголок	1	11,0 кг
А4		5	ХБ300-003	Шайба	2	0,12 кг
				Стандартные изделия		
		6		Болт М20х60.66.019 ГОСТ 7796-70	4	0,194
		7		Гайка М24.8.019 ГОСТ5915-70	4	0,102 кг
		8		Гайка М20.8.019 ГОСТ 5915-70	4	0,063кг
		9		Шайба 20.65Г.019 ГОСТ 6402-70	4	0,013кг
		10		Шайба 20.04.019 ГОСТ11371-78	6	0,017 кг

ХБ300-000

ИЗМ.	ЛИСТ	№ ДОКУМЕНТА	ПОДПИСЬ	ДАТА
РАЗРАБОТАЛ		Кейс		
ПРОВЕРИЛ		Коняева		
РУКОВОДИЛ		Коток		
Н.КОНТР.		Коняева		
УТВЕРДИЛ		Бердичевский		

Хомут ХБ300

ЛИТ	ЛИСТ	ЛИСТОВ
		1

МУП ГлавУПпКС СССР ЮЖГИПРОШАХТ КО

ФОРМАТ А4

ФОРМАТ	ЗОНА	ПОЗИЦИЯ	ОБОЗНАЧЕНИЕ	НАИМЕНОВАНИЕ	КОЛ.	ПРИМЕЧ.
				Документация		
А3			ХБ300-010СБ	Сборочный чертеж		
				Детали		
А4		1	ХБ300-011	Уголок	1	12,8кг
А4		2	ХБ300-012	Косынка	2	3,0кг
А4		3	ХБ300-013	Уголок	1	2,85кг
А4		4	ХБ300-014	Уголок	1	2,85 кг

10392/5

ХБ300-010

ИЗМ.	ЛИСТ	№ ДОКУМЕНТА	ПОДПИСЬ	ДАТА
РАЗРАБОТАЛ		Кейс		
ПРОВЕРИЛ		Коняева		
РУКОВОДИЛ		Коток		
Н.КОНТР.		Коняева		
УТВЕРДИЛ		Бердичевский		

КРОНШТЕЙН

ЛИТ	ЛИСТ	ЛИСТОВ
		1

МУП ГлавУПпКС СССР ЮЖГИПРОШАХТ КО

ФОРМАТ А4

ХБ300-001

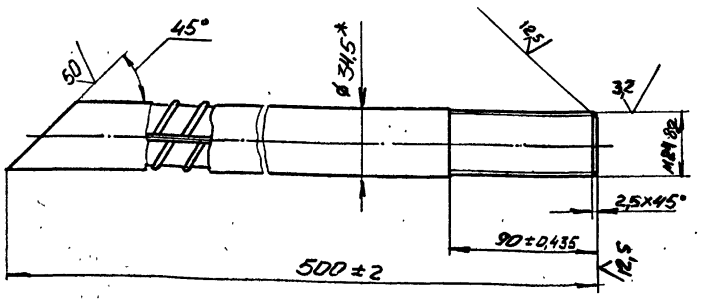

1. *Размеры для справок.
2. Покрытие: цинковое с хроматированием, толщина покрытия - не менее 9 мкм

				ХБ300-001		
Изм.	Лист	№ докум.	Подпись	Дата		
Разраб.		Кейс			Анкер	Лит: — / Масса: 3,15 / Масштаб: 1:2
Пров.		Коняева				Лист: — / Листов: 1
Руков.		Коток				
Н.контр.		Коняева			Ø32 А-II ГОСТ 5781-82	МУП Главупнкс СССР Южгипрошахт / КО
Утв.		Бердичевский				

Формат А4

ХБ300-021

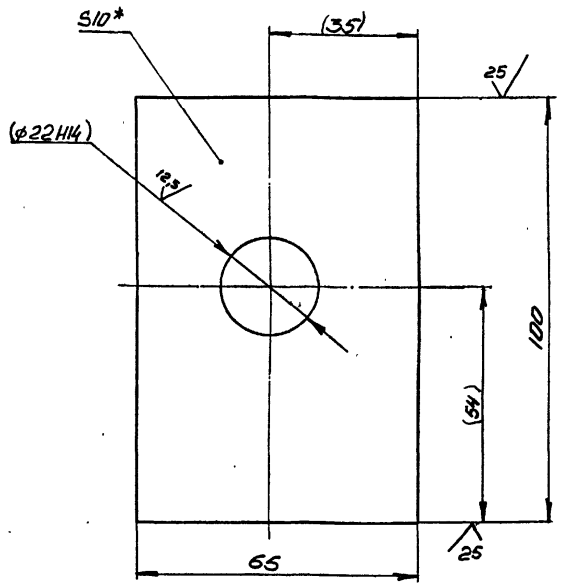

1. Размеры в скобках - после сборки
2. Неуказанные предельные отклонения размеров: $\pm \frac{IT14}{2}$;
3. *Размеры для справок

				ХБ300-021		
Изм.	Лист	№ докум.	Подпись	Дата		
Разраб.		Кейс			Планка	Лит: — / Масса: 0,48 / Масштаб: 1:1
Пров.		Коток				Лист: — / Листов: 1
Руков.		Коток				
Н.контр.		Коняева			Полоса 10х65 ГОСТ 103-76	МУП Главупнкс СССР Южгипрошахт / КО
Утв.		Бердичевский			Вст3 кп2 ГОСТ535-88	

Формат А4

ХБ300-002

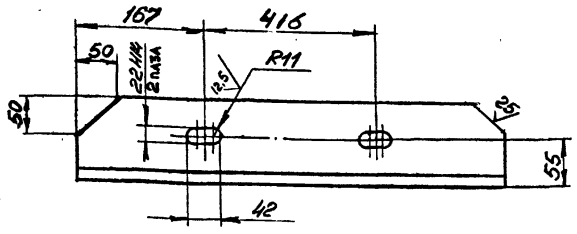

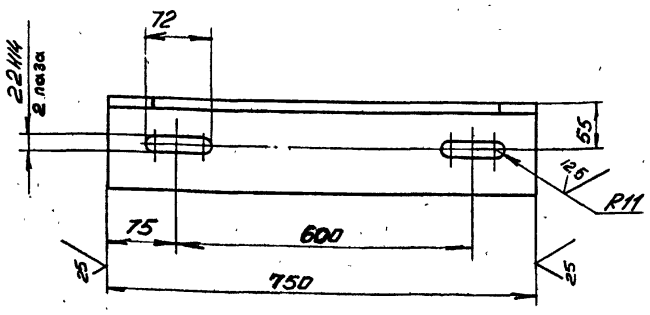

1. Неуказанные предельные отклонения размеров: $\pm \frac{IT14}{2}$
2. Покрытие: грунтовка ХС-068 ТУ-6-10-820-75 красно-коричневая в два слоя; эмаль ХВ-785 ГОСТ 7313-75 черная УI.В5 в три слоя,

				ХБ300-002		
Изм.	Лист	№ докум.	Подпись	Дата		
Разраб.		Кейс			Уголок	Лит: — / Масса: 11,0 / Масштаб: 1:5
Пров.		Коняева				Лист: — / Листов: 1
Руков.		Коток				
Н.контр.		Коняева			Уголок 100×100×10-В ГОСТ 8509-86	МУП Главупнкс СССР Южгипрошахт / КО
Утв.		Бердичевский			Вст3 кп2 ГОСТ535-88	

Формат А4

ХБ300-003

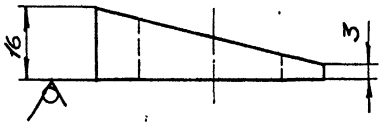

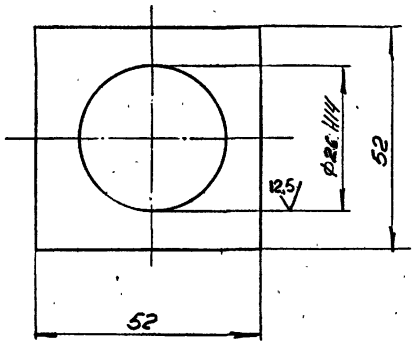

1. Неуказанные предельные отклонения размеров $\pm \frac{IT14}{2}$;
2. *Размер для справок.

10392/5

				ХБ300-003		
Изм.	Лист	№ докум.	Подпись	Дата		
Разраб.		Кейс			Шайба	Лит: — / Масса: 0,12 / Масштаб: 1:1
Пров.		Коняева				Лист: — / Листов: 1
Руков.		Коток				
Н.контр.		Коняева			Лист Б16 ГОСТ 19903-74	МУП Главупнкс СССР Южгипрошахт / КО
Утв.		Бердичевский			Вст3 кп2 ГОСТ 14637-89	

Формат А4

ХБ300-010СБ

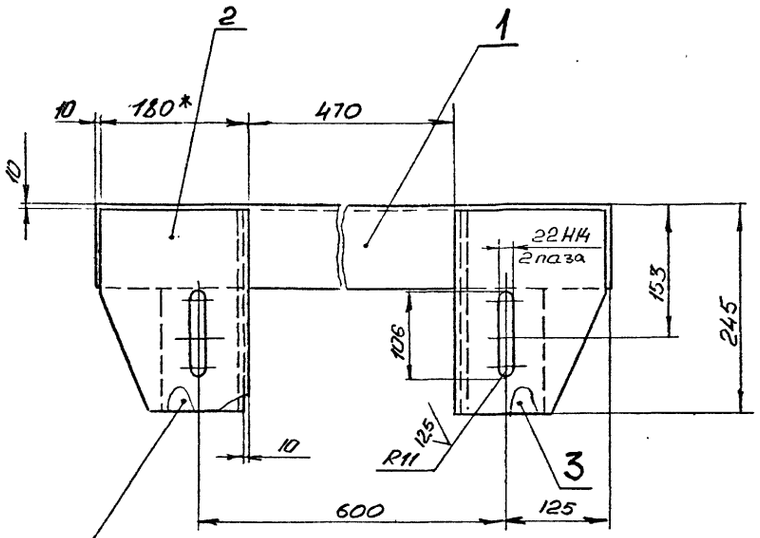

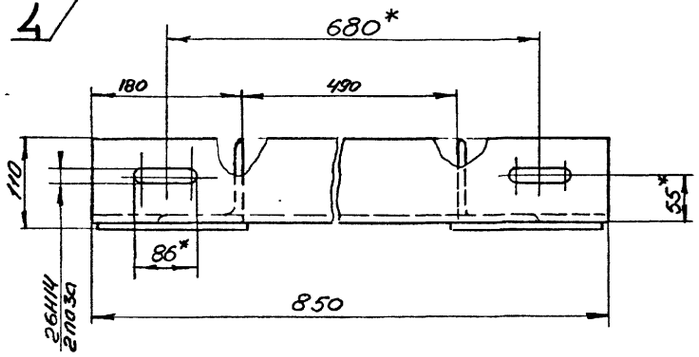

1. Сварные швы выполнить по ГОСТ 5264-80 сплошными по периметру примыкания элементов, катетом, равным наименьшей толщине свариваемых элементов.
2. Сварку произвести электродами типа 342 ГОСТ 9467-75.
3. Неуказанные предельные отклонения размеров: $\pm \frac{IT14}{2}$;
4. Покрытие: грунтовка ХС-068 ТУ6-10-820-75 красно-коричневая в два слоя; эмаль ХВ-785 ГОСТ 7313-75 черная УI.В5 в три слоя.
5. *Размеры для справок.

Инв.№ подл.	Подпись и дата	Взам.инв.№	Инв.№ дубл.	Подпись и дата

Изм.	Лист	№ докум.	Подпись	Дата	ХБ300-010СБ			
Разраб.		Кейс			Кронштейн	Лит	Масса	Масштаб
Пров.		Коняева					24,9	I:5
Руков.		Коток				Лист	Листов	I
Н.контр.		Коняева				МУП ГлавУПпКС СССР ЮЖГИПРОШАХТ		КО
Утв.		Бердичевский						

Формат А3

ХБ300-020СБ

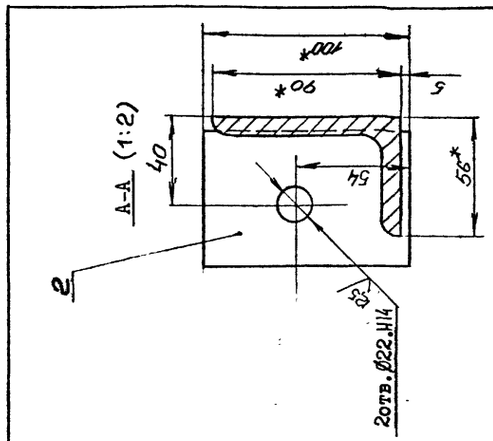

1. Сварные швы выполнить по ГОСТ 5264-80 сплошными по периметру примыкания элементов, катетом, равным 5мм.
2. Сварку произвести электродами типа 342 ГОСТ 9467-75.
3. Неуказанные предельные отклонения размеров: $\pm \frac{IT14}{2}$;
4. Покрытие: грунтовка ХС-068 ТУ6-10-820-75 красно-коричневая в два слоя; эмаль ХВ-785 ГОСТ 7313-75 черная в три слоя.
5. *Размеры для справок

10392/6

Изм.	Лист	№ докум.	Подпись	Дата	ХБ300-020СБ			
Разраб.		Кейс			Скоба	Лит	Масса	Масштаб
Пров.		Коняева					8,84	I:10
Руков.		Коток				Лист	Листов	I
Н.контр.		Коняева				МУП ГлавУПпКС СССР ЮЖГИПРОШАХТ		КО
Утв.		Бердичевский						

Формат А4

Инв.№ подл. | Подпись и дата | Взам.инв.№ | Инв.№ дубл. | Подпись и дата

Поз.	Обозначение	Наименование	Кол.	Примеч.
		Документация		
	ХБ300-020СБ	Сборочный чертеж		
		Детали		
I	ХБ300-011-01	Уголок	I	7,84кг
2	ХБ300-021	Планка	2	0,48кг

Изм.	Лист	№ докум.	Подпись	Дата	ХБ300-020			
Разраб.		Кейс			Скоба	Лит	Масса	Масштаб
Провер.		Коняева						
Руковод.		Коток				Лист	Листов	I
Н.контр.		Коняева				МУП ГлавУПпКС СССР ЮЖГИПРОШАХТ		КО
Утверд.		Бердичевский						

Формат А4

Инв.№ подл. | Подп. и дата | Взам.инв.№ | Инв.№ дубл. | Подпись и дата

ХБ300-011

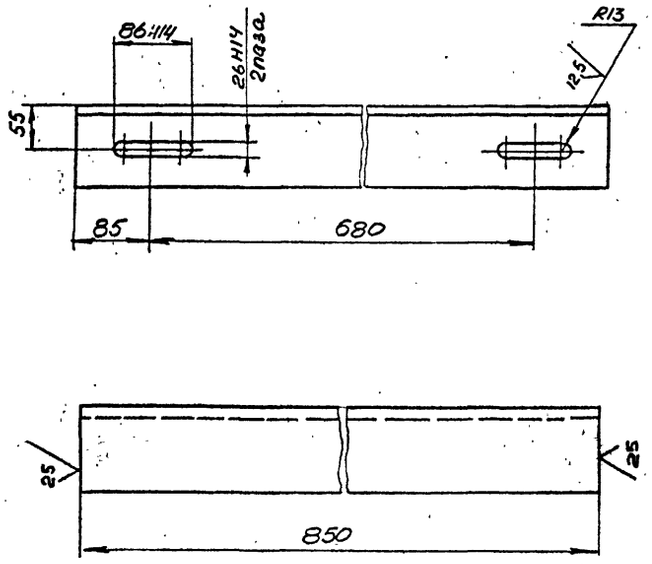

Неуказанные предельные отклонения размеров: $\pm \frac{IT14}{2}$

				ХБ300-011		
Изм.	Лист	№ докум.	Подпись	Дата		
Разраб.		Кейс			Уголок	Лит: — / Масса: 12,8 / Масштаб: 1:5
Пров.		Коняева				Лист: — / Листов: 1
Руков.		Коток			Уголок 100×100×10-В ГОСТ 8509-86 / Вст3 кп2 ГОСТ 535-88	МУП ГлавУПиКС СССР ЮЖГИПРОШАХТ / КО
Н.контр.		Коняева				
Утв.		Бердичевский				

ФОРМАТ А4

ХБ300-012

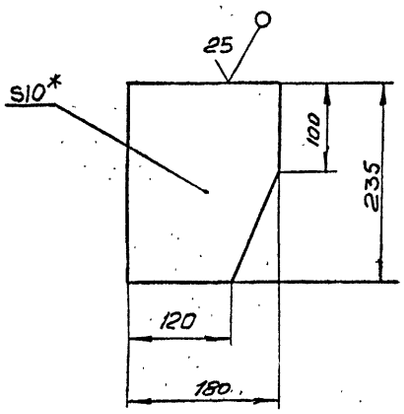

1. Неуказанные предельные отклонения размеров: $\pm \frac{IT14}{2}$;
2. *Размер для справок.

				ХБ300-012		
Изм.	Лист	№ докум.	Подпись	Дата		
Разраб.		Кейс			Косынка	Лит: — / Масса: 3,0 / Масштаб: 1:5
Пров.		Коняева				Лист: — / Листов: 1
Руков.		Коток			Лист БІО ГОСТ 19903-74 / Вст3кп2 ГОСТ 14637-79	МУП ГлавУПиКС СССР ЮЖГИПРОШАХТ / КО
Н.контр.		Коняева				
Утв.		Бердичевский				

ФОРМАТ А4

ХБ300-014

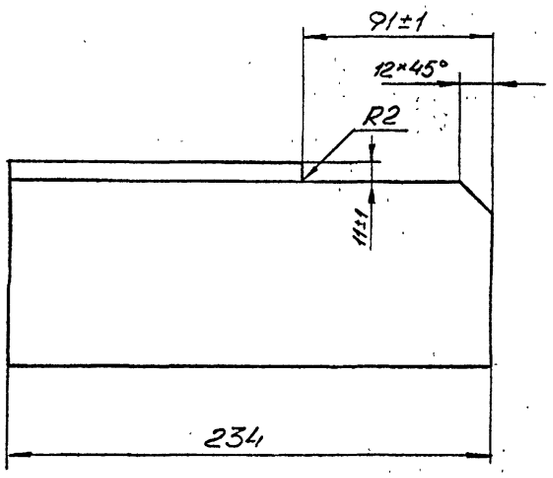

1. Шероховатость поверхностей реза $25\sqrt{}$
2. Неуказанные предельные отклонения размеров: $\pm \frac{IT14}{2}$;

				ХБ300-014		
Изм.	Лист	№ докум.	Подпись	Дата		
Разраб.		Кейс			Уголок	Лит: — / Масса: 2,85 / Масштаб: 1:2
Пров.		Коняева				Лист: — / Листов: 1
Руков.		Коток			Уголок 100×100×10-В ГОСТ 8509-86 / Вст3 кп2 ГОСТ 535-88	МУП ГлавУПиКС СССР ЮЖГИПРОШАХТ / КО
Н.контр.		Коняева				
Утв.		Бердичевский				

ФОРМАТ А4

ХБ300-013

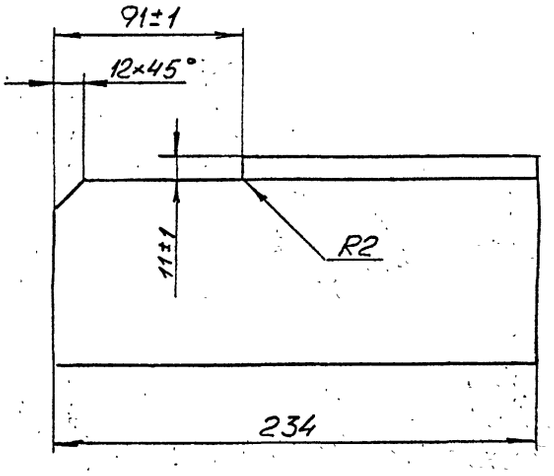

1. Шероховатость поверхностей реза $25\sqrt{}$
2. Неуказанные предельные отклонения размеров: $\pm \frac{IT14}{2}$;

10392/5

				ХБ300-013		
Изм.	Лист	№ докум.	Подпись	Дата		
Разраб.		Кейс			Уголок	Лит: — / Масса: 2,85 / Масштаб: 1:2
Пров.		Коняева				Лист: — / Листов: 1
Руков.		Коток			Уголок 100×100×10-В ГОСТ 8509-86 / Вст3 кп2 ГОСТ 535-88	МУП ГлавУПиКС СССР ЮЖГИПРОШАХТ / КО
Н.контр.		Коняева				
Утв.		Бердичевский				

ФОРМАТ А4

Инв.№ подл.	Подпись и дата	Взам.инв.№	Инв.№ дубл.	Подпись и дата

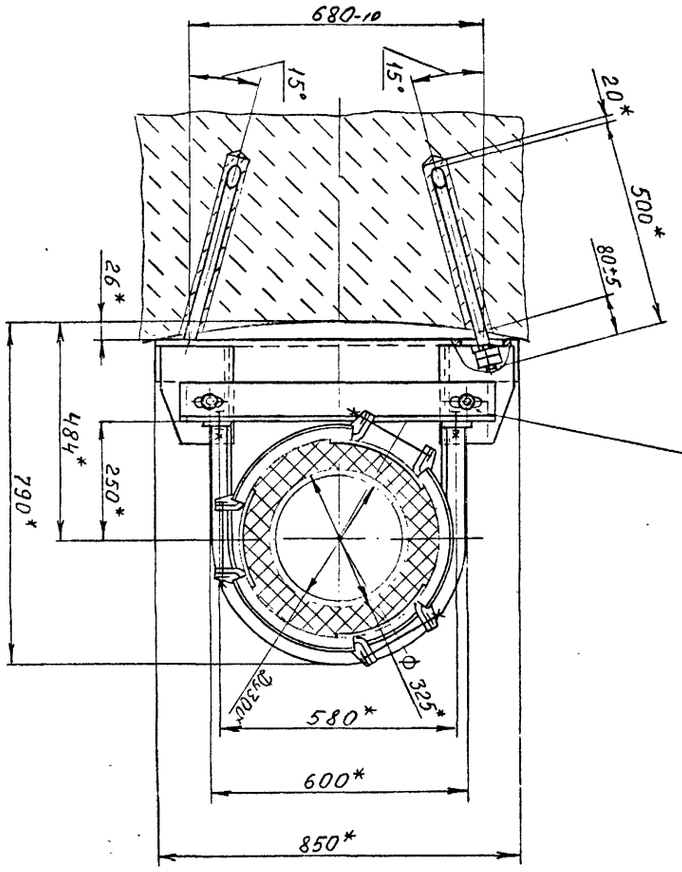

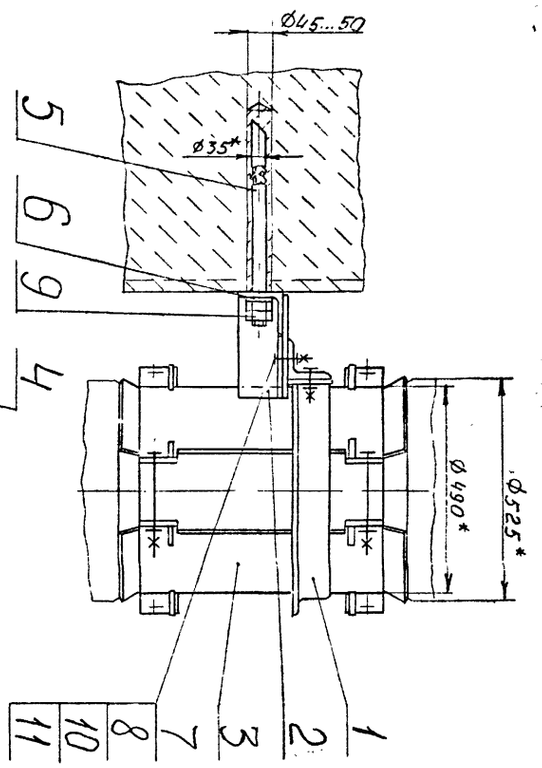

1. Общие технические условия на изготовление по ОСТ 12.44.107-79.
2. Анкеры (поз.5) заделать бетоном марки 300.
3. *Размеры для справок.

Изм.	Лист	№ докум.	Подпись	Дата	ХБК 300-000 СБ			
Разраб.		Остроушко			Хомут ХБК 300	Лит	Масса	Масштаб
Пров.		Тительзон					126,8	1:10
Руков.		Коток				Лист	Листов 1	
Н.контр.		Тительзон				МУП Главупмкс Южгипрошахт СССР		КО
Утв.		Бердичевский						

Формат А3

Инв.№ подл. | Подп. и дата | Взам.инв.№ | Инв.№ дубл. | Подпись и дата

Формат	Зона	Позиция	Обозначение	Наименование	Кол.	Примеч.
				Документация		
А3			ХБК 300-000СБ	Сборочный чертеж		
				Сборочные единицы		
А4		1	ХБК 300-010	Скоба	1	12,5кг
А4		2	ХБ 300-010	Кронштейн	1	24,9кг
А4		3	ХРКК 300-010	Хомут обжимной	1	70,3кг
				Детали		
А4		4	ХБК 300-001	Уголок	1	11,0кг
А4		5	ХБ 300-001	Анкер	2	3,15кг
А4		6	ХБ 300-003	Шайба	2	0,12кг
				Стандартные изделия		
		7		Болт М20-8g х60.66.019 ГОСТ 7796-70	4	0,194кг
		8		Гайка М20-7Н.8.019 ГОСТ 5915-70	4	0,063кг
		9		Гайка М24-7Н.8,019 ГОСТ 5915-70	4	0,107кг
		10		Шайба 20.65Г.019 ГОСТ 6402-70	4	0,013кг
		11		Шайба 20.04.019 ГОСТ 11371-78	6	0,016кг

Изм.	Лист	№ докумен.	Подпись	Дата	ХБК 300-000			
Разработал		Остроушко			Хомут ХБК 300	Лит	Лист	Листов 1
Проверил		Тительзон				МУП Главупмкс Южгипрошахт СССР		КО
Руководил		Коток						
Н.контр.		Тительзон						
Утвердил		Бердичевский						

Формат А4

ХБК 300-001

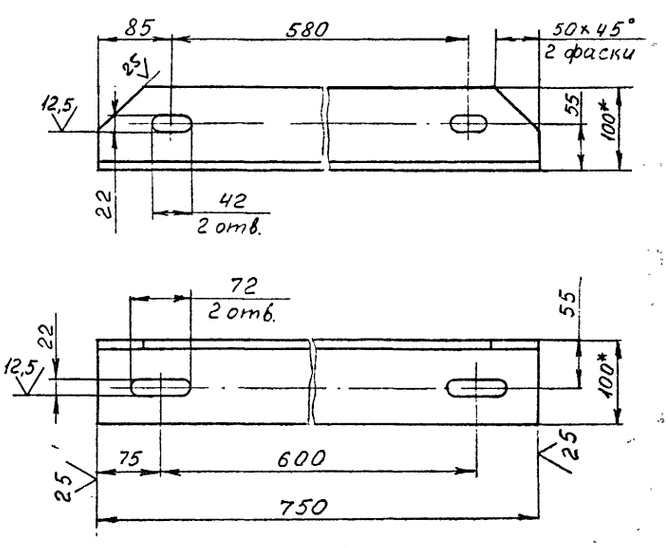

1. Предельные отклонения размеров: $\pm \frac{1T16}{2}$, H14.
2. Покрытие: грунтовка ХС-068 ТУ6-10-820-75 красно-коричневая в два слоя; эмаль ХВ-785 ГОСТ 7313-75 черная У1.В5, в три слоя.
3. *Размеры для справок.

10392/5

Изм.	Лист	№ докум.	Подпись	Дата	ХБК 300-001			
Разраб.		Остроушко			Уголок	Лит	Масса	Масштаб
Пров.		Тительзон					11,0	1:5
Руков.		Коток				Лист	Листов 1	
Н.контр.		Тительзон			Уго-100х100х10-ВГОСТ8509-86	МУП Главупмкс Южгипрошахт СССР		КО
Утв.		Бердичевский			Лок ВСт3кп2 ГОСТ 535-88			

Формат А4

ИНВ. № ПОДЛ.	ПОДПИСЬ И ДАТА	ВЗАМ. ИНВ. №	ИНВ. № ДУБЛ.	ПОДПИСЬ И ДАТА

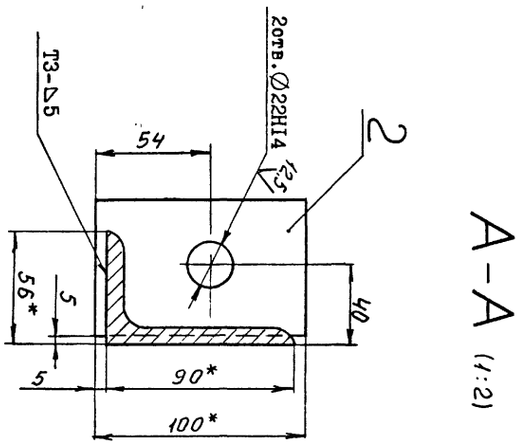

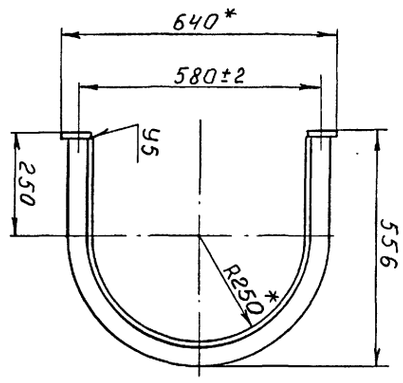

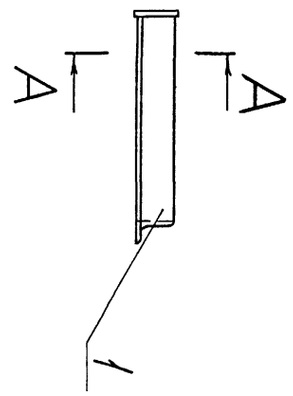

1. Сварные швы выполнить по ГОСТ 5264-80.
2. Сварку произвести электродами типа Э 42А ГОСТ 9467-75.
3. Неуказанные предельные отклонения размеров $\pm \frac{IT16}{2}$.
4. Покрытие: грунтовка ХС-068 ТУ6-10-820-75 красно-коричневая в два слоя; эмаль ХВ-785 ГОСТ 7313-75 черная УI.В5, в три слоя.
5. *Размеры для справок.

ИЗМ.	ЛИСТ	№ ДОКУМ.	ПОДПИСЬ	ДАТА
РАЗРАБ.		Остроушко		
ПРОВ.		Гительзон		
РУКОВ.		Коток		
Н.КОНТР.		Гительзон		
УТВ.		Бердичевский		

СКОБА

ХБК 300-010 СБ

ЛИТ	МАССА	МАСШТАБ
	12,5	1:10

ЛИСТ | ЛИСТОВ I

МУП СССР ГлавУПиКС ЮЖГИПРОШАХТ КО

ФОРМАТ А3

ХБК 300-010 СБ

ФОРМАТ	ЗОНА	ПОЗИЦИЯ	ОБОЗНАЧЕНИЕ	НАИМЕНОВАНИЕ	КОЛ.	ПРИМЕЧ.
				Документация		
А3			ХБК 300-010СБ	Сборочный чертеж		
				Детали		
А4		I	ХБК 300-011	Уголок	I	II,4кг
А4		2	ХБ 300-021	Планка	2	0,48кг

ХБК 300-010

ИЗМ.	ЛИСТ	№ ДОКУМЕНТА	ПОДПИСЬ	ДАТА
РАЗРАБОТАЛ		Остроушко		
ПРОВЕРИЛ		Гительзон		
РУКОВОДИЛ		Коток		
Н.КОНТР.		Гительзон		
УТВЕРДИЛ		Бердичевский		

Скоба

ЛИТ	ЛИСТ	ЛИСТОВ
		I

МУП СССР ГлавУПиКС ЮЖГИПРОШАХТ КО

ФОРМАТ А4

ХБК 300-011

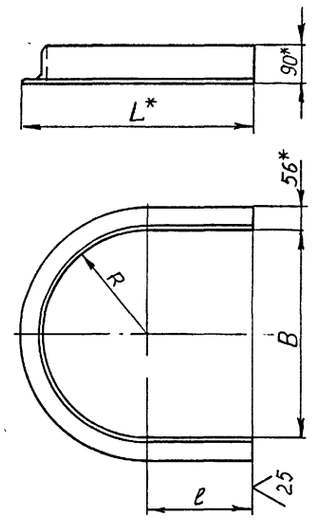

Обозначение	Размеры, мм			Масса, кг
	B	ℓ	L	
ХБК 300-011	500	240	546	II,4
-01	336	158	382	7,8

1. Предельные отклонения размеров: $\pm \frac{IT16}{2}$, 7,16.
2. *Размеры для справок.

10392/5

ХБК 300-011

ИЗМ.	ЛИСТ	№ ДОКУМ.	ПОДПИСЬ	ДАТА
РАЗРАБ.		Остроушко		
ПРОВ.		Гительзон		
РУКОВ.		Коток		
Н.КОНТР.		Гительзон		
УТВ.		Бердичевский		

УГОЛОК

Уголок 90х56х8-ВГОСТ8510-86 / ВСт3кп2 ГОСТ 535-88

ЛИТ	МАССА	МАСШТАБ
	См. табл.	-

ЛИСТ | ЛИСТОВ I

МУП СССР ГлавУПиКС ЮЖГИПРОШАХТ КО

ФОРМАТ А4

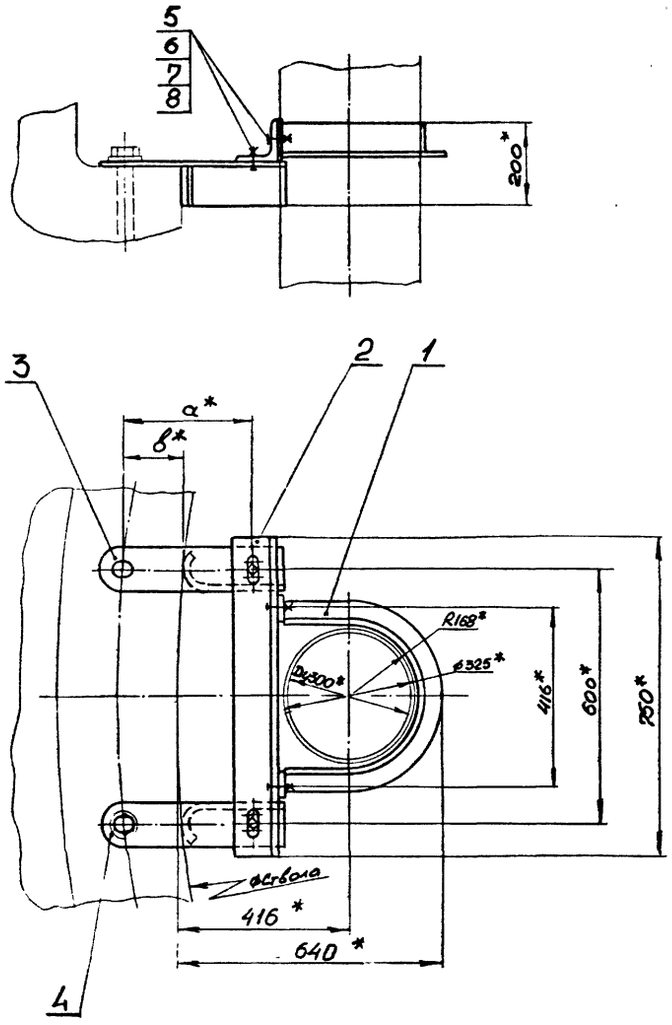

Обозначение	Шифр	Размеры, мм		Ø Ствола, м	Масса, кг
		а	в		
ХТШ300-000	ХТШ300-I	3I0	I30	6	3I,6
-0I	ХТШ300-2	330	I50	7	3I,9

I. Общие технические условия на изготовление по ОСТ I2.44.I07-79.
2.*Размеры для справок.

ИНВ. № ПОДЛ.	ПОДПИСЬ И ДАТА	ВЗАМ. ИНВ. №	ИНВ. № ДУБЛ.	ПОДПИСЬ И ДАТА

ХТШ300-000СБ

ИЗМ.	ЛИСТ	№ ДОКУМ.	ПОДПИСЬ	ДАТА
РАЗРАБ.		Кейс		
ПРОВ.		Коняева		
РУКОВ.		Коток		
Н.КОНТР.		Коняева		
УТВ.		Бердичевский		

Хомут ХТШ300

ЛИТ	МАССА	МАСШТАБ
	см. табл.	-

ЛИСТ | ЛИСТОВ 1

МУП СССР Гл. УПиКС ЮЖГИПРОШАХТ | КО

ФОРМАТ А3

Инв. № подл.	Подпись и дата	Взамен инв. №	Инв. № дублик.	Подпись и дата

Формат	Зона	Позиц.	Обозначение	Наименование	Кол. на исполн. ХТШ 300-000-		Примечание
					-	0I	
А4		2	ХБ300-002	Уголок	I	I	II,0кг
А3		3	ХТШ300-00I	Кронштейн	I		5,50кг
			-0I	Кронштейн		I	5,65кг
А3		4	ХТШ300-002	Кронштейн	I		5,50кг
			-0I	Кронштейн		I	5,65кг
				Стандартные изделия			
		5		Болт М20-8gх60.66.0I9			
				ГОСТ 7796-70	4	4	0,I94кг
		6		Гайка М20-7Н.8.0I9			
				ГОСТ 59I5-70	4	4	0,063кг
		7		Шайба 20.65Г.0I9			
				ГОСТ 6402-70	4	4	0,0I3кг
		8		Шайба 20.04.0I9			
				ГОСТ II37I-78	6	6	0,0I7кг

Изм.	Лист	№ документ.	Подпись	Дата

ХТШ300-000 | Лист 2

Инв. № подл.	Подпись и дата	Взам. инв. №	Инв. № дубл.	Подпись и дата

Формат	Зона	Позиц.	Обозначение	Наименование	Кол. на исполн. ХТШ 300-000-		Примечание
					-	0I	
				Документация			
А3			ХТШ300-000СБ	Сборочный чертеж	X	X	
				Сборочные единицы			
А4		I	ХБ300-020	Скоба	I	I	8,84 кг
				Детали			

Литер	
Шифр	ХТШ300-1 / ХТШ300-2

10392/5

Изм.	Лист	№ документ.	Подпись	Дата
Разработ.		Кейс		
Проверил		Коняева		
Руководил		Коток		
Н.контрол.		Коняева		
Утвердил		Бердичевский		

ХТШ300-000

Хомут ХТШ300

Литера	Лист	Листов
	1	2

МУП СССР Гл. УПиКС ЮЖГИПРОШАХТ | КО

Формат А4

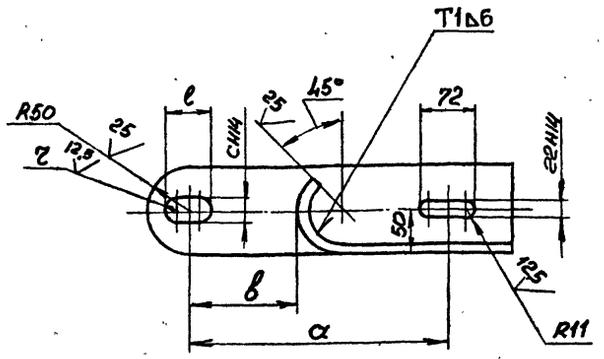

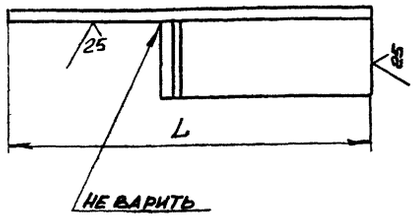

Обозначение	Размеры, мм						Масса, кг
	a	b	c	r	e	l	
ХТШ300-002	310	130	33	16,5	53	440	5,50
-01	330	150	39	19,5	59	460	5,65

1. Сварные швы выполнить по ГОСТ 5264-80.
2. Сварку произвести электродами типа Э42 ГОСТ 9467-75.
3. Неуказанные предельные отклонения размеров: $\pm \frac{IT14}{2}$;
4. Покрытие: грунтовка ХС068 ТУ6-10-820-75 красно-коричневая в два слоя; эмаль ХВ785 ГОСТ 7313-75 черная У1.В5 в три слоя.

Изм.	Лист	№ докум.	Подпись	Дата	ХТШ300-002			
Разраб.		Кейс			Кронштейн	Лит	Масса	Масштаб
Пров.		Проскурнина					см. табл.	-
Руков.		Коток				Лист	Листов 1	
Н.контр.		Проскурнина			Уголок 100×100×10-В ГОСТ 8509-86 / Вст3кп2 ГОСТ 535-88	МУП ГлавУПиКС ЮЖГИПРОШАХТ СССР		КО
Утв.		Бердичевский						

Формат А3

Инв.№ подл. | Подпись и дата | Взам. инв.№ | Инв.№ дубл. | Подпись и дата

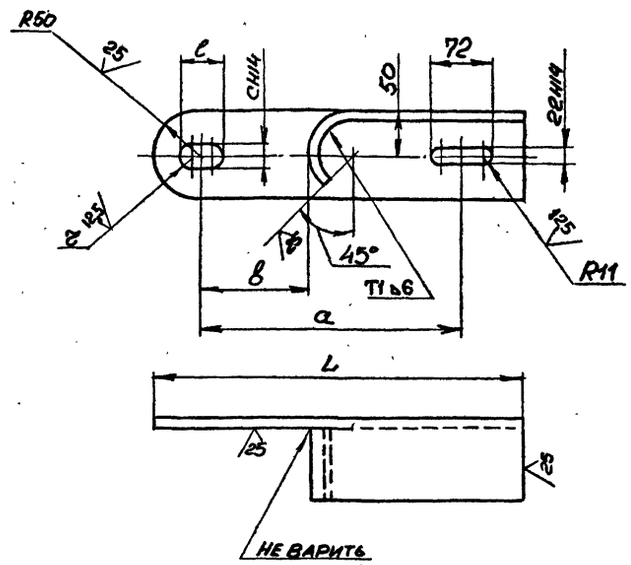

Обозначение	Размеры, мм						Масса, кг
	a	b	c	r	e	l	
ХТШ300-001	310	130	33	16,5	53	440	5,50
-01	330	150	39	19,5	59	460	5,65

1. Сварные швы выполнить по ГОСТ 5264-80.
2. Сварку произвести электродами типа Э42 ГОСТ 9467-75.
3. Неуказанные предельные отклонения размеров: $\pm \frac{IT14}{2}$:
4. Покрытие: грунтовка ХС068 ТУ6-10-820-75 красно-коричневая в два слоя; эмаль ХВ785 ГОСТ 7313-75 черная У1.В5 в три слоя.

10392/5

Изм.	Лист	№ докум.	Подпись	Дата	ХТШ300-001			
Разраб.		Кейс			Кронштейн	Лит	Масса	Масштаб
Пров.		Проскурнина					см. табл.	-
Руков.		Коток				Лист	Листов 1	
Н.контр.		Проскурнина			Уголок 100×100×10-В ГОСТ 8509-86 / Вст3кп2 ГОСТ 535-88	МУП ГлавУПиКС ЮЖГИПРОШАХТ СССР		КО
Утв.		Бердичевский						

Формат А3

Инв.№ подл. | Подпись и дата | Взам. инв.№ | Инв.№ дубл. | Подпись и дата

Выпуск 5

серия 7.401-2

ХТШК 300-000 СБ

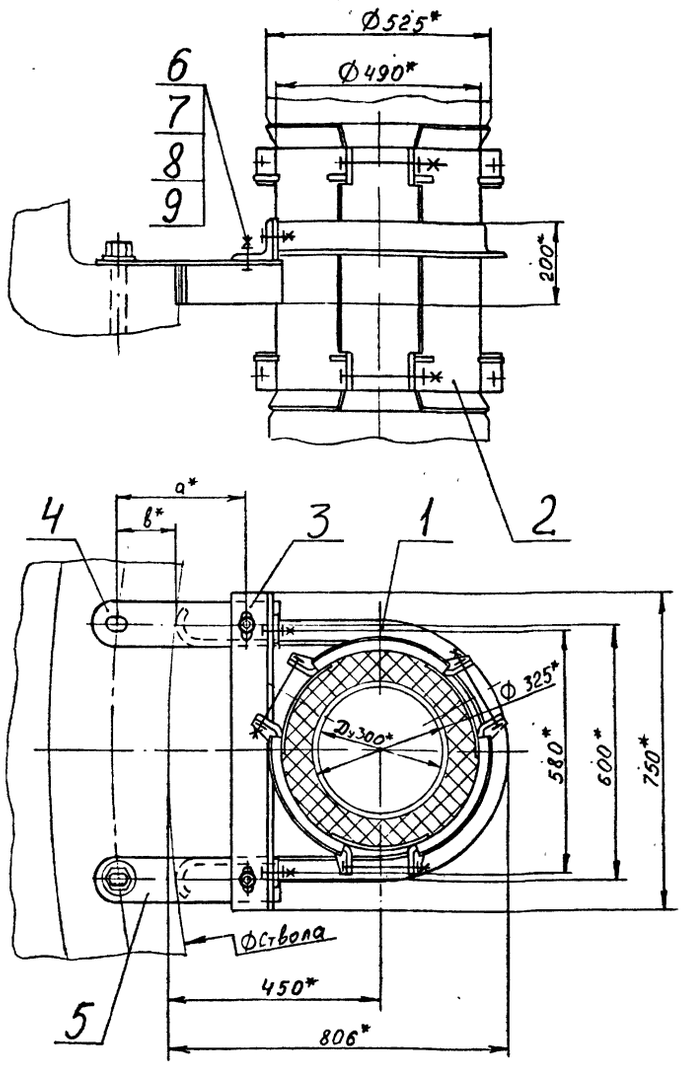

Обозначение	Шифр	Ø Ствола, м	Размеры, мм		Масса, кг
			а	в	
ХТШК 300-000	ХТШК 300-I	6	3I0	I30	I06,0
-0I	ХТШК 300-2	7	330	I50	I06,3

I. Общие технические условия на изготовление по ОСТ I2.44.I07-79.
2. *Размеры для справок.

ИНВ. № ПОДЛ.	ПОДПИСЬ И ДАТА	ВЗАМ. ИНВ. №	ИНВ. № ДУБЛ.	ПОДПИСЬ И ДАТА

ИЗМ.	ЛИСТ	№ ДОКУМ.	ПОДПИСЬ	ДАТА
РАЗРАБ.		Остроушко		
ПРОВ.		Гительзон		
РУКОВ.		Коток		
Н.КОНТР.		Гительзон		
УТВ.		Бердичевский		

ХТШК 300-000 СБ

Хомут ХТШК 300

ЛИТ	МАССА	МАСШТАБ
	См. табл.	-

ЛИСТ | ЛИСТОВ I

МУП СССР ГлавУПиКС ЮЖГИПРОШАХТ

КО

ФОРМАТ А3

Инв. № подл.	Подпись и дата	Взамен инв. №	Инв. № дублик.	Подпись и дата

Формат	Зона	Позиц.	Обозначение	Наименование	Кол. на исполн. ХТШК 300-000-		Примечание
					-	0I	
				Детали			
А4		3	ХБК 300-00I	Уголок	I	I	II,0кг
А3		4	ХТШ 300-00I	Кронштейн	I		5,50кг
			-0I	Кронштейн		I	5,65кг
А3		5	ХТШ 300-002	Кронштейн	I		5,50кг
			-0I	Кронштейн		I	5,65кг
				Стандартные изделия			
		6		Болт М20-8gх60.66.0I9			
				ГОСТ 7796-70	4	4	0,I94кг
		7		Гайка М20-7Н.8.0I9			
				ГОСТ 59I5-70	4	4	0,063кг
		8		Шайба 20.65Г.0I9			
				ГОСТ 6402-70	4	4	0,0I3кг
		9		Шайба 20.04.0I9			
				ГОСТ II37I-78	6	6	0,0I6кг

Изм	Лист	№ документ	Подпись	Дата

ХТШК 300-000

Лист 2

Формат А4

Инв. № подл.	Подпись и дата	Взам. инв. №	Инв. № дубл.	Подпись и дата

Формат	Зона	Позиц.	Обозначение	Наименование	Кол. на исполн. ХТШК 300-000-		Примечание
					-	0I	
				Документация			
А3			ХТШК 300-000 СБ	Сборочный чертеж	X	X	
				Сборочные единицы			
А4		I	ХБК 300-0I0	Скоба	I	I	I2,5кг
А4		2	ХРКК 300-0I0	Хомут обжимной	I	I	70,3кг
				Литер			
				Шифр	ХТШК300-I	ХТШК300-2	

10392/5

Изм.	Лист	№ документ	Подпись	Дата
Разработ.		Остроушко		
Проверил		Гительзон		
Руководил		Коток		
Н.контрол.		Гительзон		
Утвердил		Бердичевский		

ХТШК 300-000

Хомут ХТШК 300

Литера	Лист	Листов
	I	2

МУП СССР ГлавУПиКС ЮЖГИПРОШАХТ

КО

Формат А4

ПАП300 - 000СБ

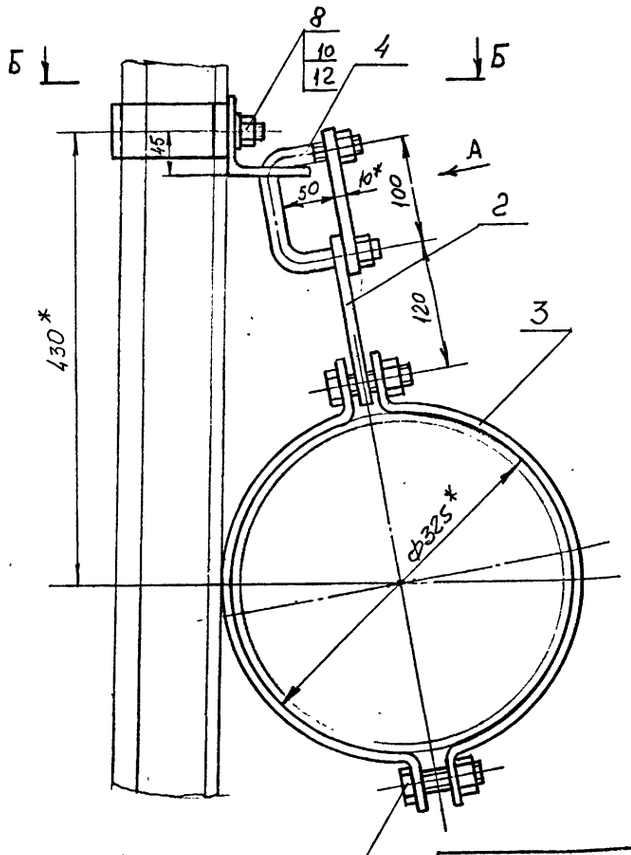

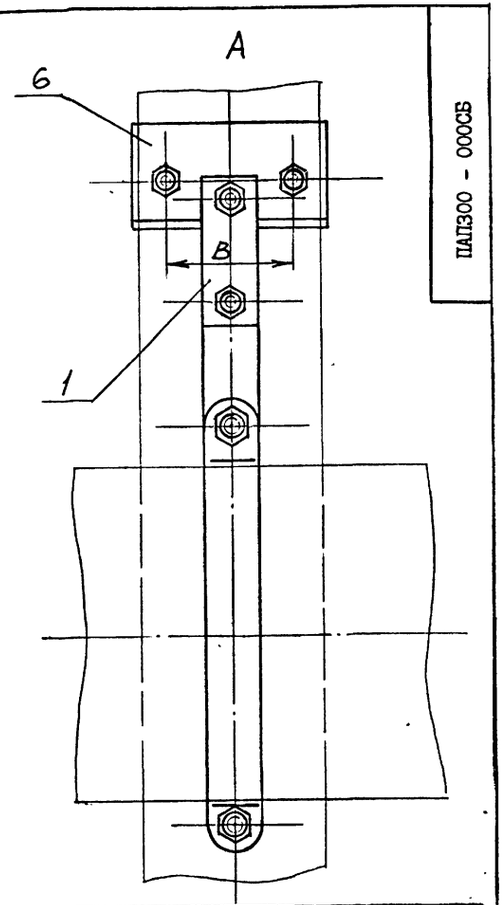

Обозначение	Тип спецпрофиля	Размеры, мм			Масса, кг
		L	L_1	B	
ПАП300 - 000	СВП17	94	97	112	8,1
-01	СВП19	102	97	112	8,3
-02	СВП22	110	97	128	8,6
-03	СВП27	123	126	118	8,03
-04	СВП33	137	126	130	8,65

1. Общие технические условия на изготовление по ОСТ12.44.107 - 79.
2. Предельные отклонения размеров - $\pm \frac{IT16}{2}$
3. *Размеры для справок.

Изм.	Лист	№ докум.	Подпись	Дата	ПАП300 - 000СБ			
Разраб.		Молокошер			Подвеска ПАП300	Лит	Масса	Масштаб
Пров.		Гительзон					См. табл.	-
Руков.		Коток				Лист	Листов 1	
Н.контр.		Гительзон				МУП ГлавУПпКС СССР ЮЖГИПРОШАХТ		КО
Утв.		Бердичевский						

Формат А3

Инв. № подл. | Подпись и дата | Взам. инв. № | Инв. № дубл. | Подпись и дата

Формат	Зона	Позиц.	Обозначение	Наименование	Кол. на исполн. ПАП300-000-										Примечание
					-	01	02	03	04						
				ДОКУМЕНТАЦИЯ											
А3			ПАП300-000 СБ	Сборочный чертеж	Х	Х	Х	Х	Х						
				ДЕТАЛИ											
А4		1	ПАП300-001	Пленка	1	1	1	1	1						0,44кг.
А4		2	ПАП300-002	Пленка	1	1	1	1	1						0,63кг.
А4		3	ПАП300-003	Скоба	2	2	2	2	2						1,3кг.
Шифр				Литер	ПАП300-1	ПАП300-2	ПАП300-3	ПАП300-4	ПАП300-5						

Изм.	Лист	№ документ.	Подпись	Дата	ПАП300-000		
Разработ.		Молокошер			Подвеска ПАП300	Литера	Лист 1	Листов 2
Проверил		Гительзон				МУП ГлавУПпКС СССР ЮЖГИПРОШАХТ		КО
Руководил		Коток						
Н.контрол.		Гительзон						
Утвердил		Бердичевский						

Формат А4

Инв. № подл. | Подпись и дата | Взамен инв. № | Инв. № дубл. | Подпись и дата

Формат	Зона	Позиц.	Обозначение	Наименование	Кол. на исполн. ПАП300-000-										Примечание
					-	01	02	03	04						
А4		4	ПАП300-004	Скоба	1	1	1	1	1						0,45 кг.
А3		5	ПАП300-005	Скоба	2	2	2								0,43 кг.
			- 01	Скоба				2	2						0,51 кг.
А4		6	ПАП300-006	Уголок	1	1	1	1	1						1,8 кг.
А4		7	ПАП300-007	Прокладка	—	2		—							0,13кг.
			- 01	Прокладка			2								0,26кг.
			- 02	Прокладка					2						0,17кг.
				СТАНДАРТНЫЕ ИЗДЕЛИЯ											
				Болты ГОСТ 7796-70											
		8		М16х35.66.019 фос	2	2	2	2							0,084кг.
		9		М20х50.66.019 фос	2	2	2	2							0,16 кг.
				Гайки ГОСТ 5915-70											
		10		М16.4.019 фос	4	4	4	4							0,033 кг.
		11		М20.4.019 фос	2	2	2	2							0,063 кг.
		12		Шайба 16.04.019 фос											
				ГОСТ 11371-78	2	2	2	2							0,011 кг.

10392/5

Изм.	Лист	№ документ.	Подпись	Дата	ПАП300-000	Лист 2

Формат А4

Инв. № подл. | Подпись и дата | Взам. инв. № | Инв. № дубл. | Подпись и дата

ПАП300 - 006

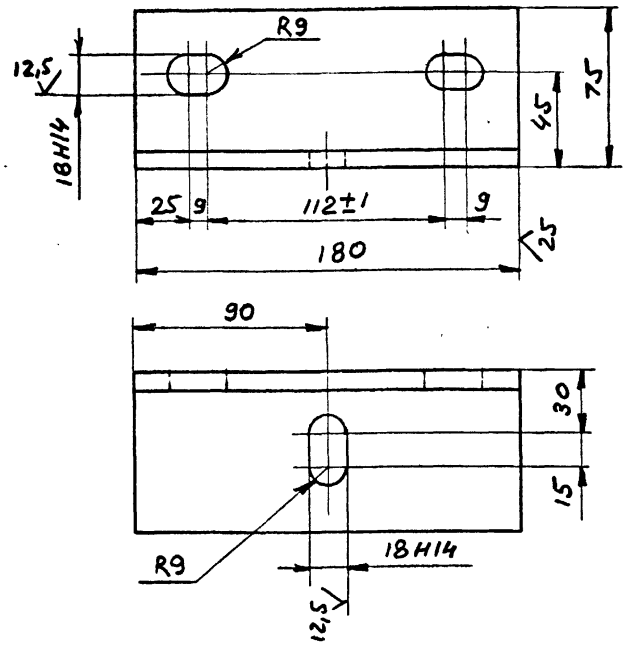

1. Неуказанные предельные отклонения размеров $\pm \frac{IT14}{2}$

2.* Размеры для справок

				ПАП300 - 006		
Изм.	Лист	№ докум.	Подпись	Дата		
Разраб.		Молокошер			Уголок	Лит. / Масса: 1,8 / Масштаб: 1:2
Пров.		Гительзон				Лист / Листов: 1
Н.контр.		Гительзон			Уголок 75х75х9-АГОСТ8509-86 / ВСт3кп2ГОСТ535-88	МУП СССР ГлавУПиКС ЮЖГИПРОШАХТ КО
Утв.		Коток				

Инв. № подл. | Подпись и дата | Взам. инв. № | Инв. № дубл. | Подпись и дата

Формат А4

ПАП300 - 004

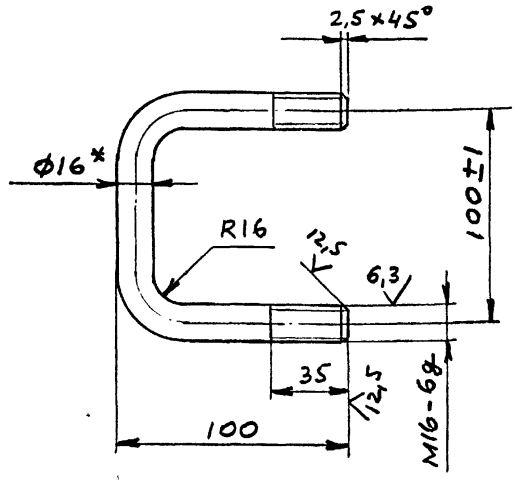

1. Неуказанные предельные отклонения размеров $\pm \frac{IT14}{2}$

2.* Размеры для справок

				ПАП300 - 004		
Изм.	Лист	№ докум.	Подпись	Дата		
Разраб.		Молокошер			Скоба	Лит. / Масса: 0,45 / Масштаб: 1:2
Пров.		Гительзон				Лист / Листов: 1
Н.контр.		Гительзон			КругВ-I6ГОСТ2590-7I / ВСт3кп2ГОСТ535-88	МУП СССР ГлавУПиКС ЮЖГИПРОШАХТ КО
Утв.		Коток				

Инв. № подл. | Подпись и дата | Взам. инв. № | Инв. № дубл. | Подпись и дата

Формат А4

ПАП300 - 007

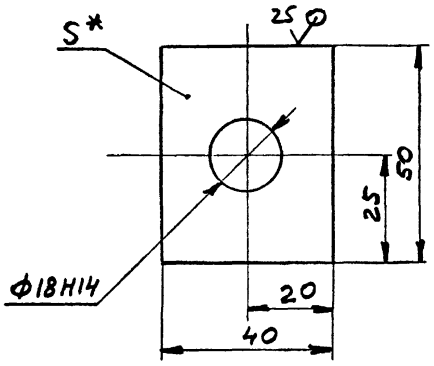

Обозначение	S, мм	Масса, кг
ПАП300 - 007	8	0,13
-01	16	0,26
-02	14	0,17

1. Неуказанные предельные отклонения размеров $\pm \frac{IT14}{2}$

2.* Размеры для справок

				ПАП300 - 007		
Изм.	Лист	№ документа	Подпись	Дата		
Разработал		Молокошер			Прокладка	Лит. / Масса: См табл. / Масштаб: -
Проверил		Гительзон				Лист / Листов: 1
Н.контр.		Гительзон			Лист ГОСТ19903 - 74 / ВСт3кп2ГОСТ14637-79	МУП СССР ГлавУПиКС ЮЖГИПРОШАХТ КО
Утвердил		Коток				

Инв. № подл. | Подпись и дата | Взам. инв. № | Инв. № дубл. | Подпись и дата

Формат А4

ПАП300 - 001

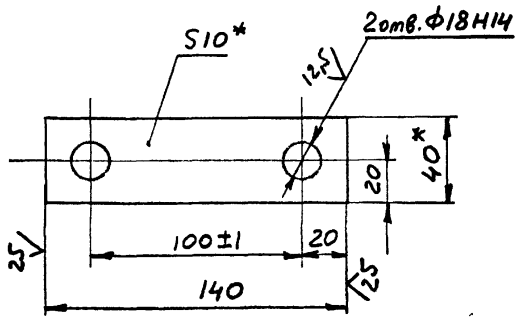

1. Неуказанные предельные отклонения размеров $\pm \frac{IT14}{2}$

2.* Размеры для справок

10392/5

				ПАП300 - 001		
Изм.	Лист	№ докум.	Подпись	Дата		
Разраб.		Молокошер			Планка	Лит. / Масса: 0,44 / Масштаб: 1:2
Пров.		Гительзон				Лист / Листов: 1
Н.контр.		Гительзон			ПолосаБ-2-10х40ГОСТ103-76 / ВСт3кп2ГОСТ535-88	МУП СССР ГлавУПиКС ЮЖГИПРОШАХТ КО
Утв.		Коток				

Инв. № подл. | Подпись и дата | Взам. инв. № | Инв. № дубл. | Подпись и дата

Формат А4

ПАП300 - 005

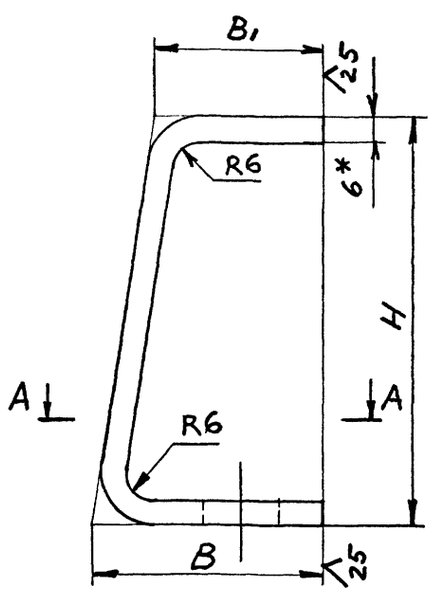

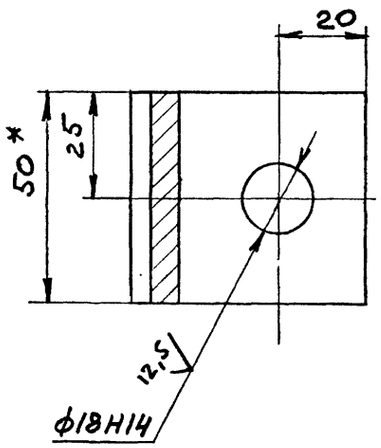

Обозначение	Размеры, мм			Масса, кг
	H	B	B_1	
ПАП300 - 005	97	55	40	0,43
-01	126	50	50	0,51

1. Неуказанные предельные отклонения размеров $\pm \frac{IT14}{2}$.
2. *Размеры для справок.

10392/5

Изм	Лист	№ документа	Подпись	Дата	ПАП300 - 005			
Разработал		Молокошер			Скоба	А и Т	Масса	Масштаб
Проверил		Гительзон					См табл.	-
Н.контр.		Гительзон				Лист	Листов 1	
Утвердил		Коток			ПолосаБ-2-6х50ГОСТ103-76 / ВСт3кп2ГОСТ535-88	МУП Главуникс Южгипрошахт СССР		КО

Инв.№ подл. | Подпись и дата | Взам.инв.№ | Инв.№ дубл. | Подпись и дата

Формат А3

ПАП300 - 003

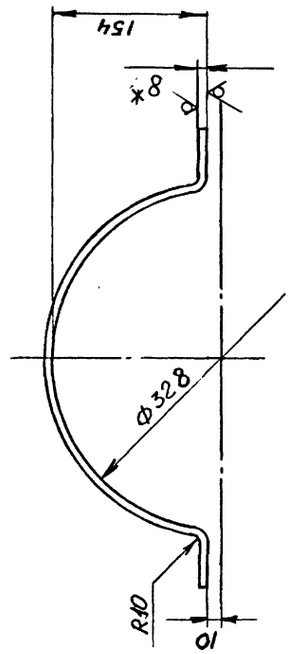

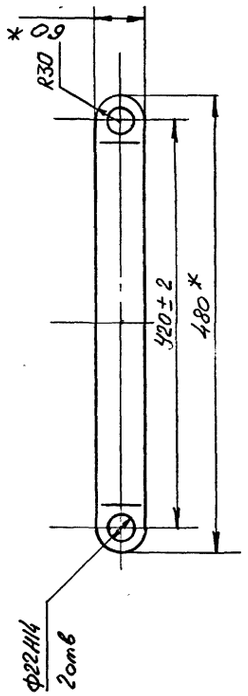

1. Неуказанные предельные отклонения размеров $\pm \frac{IT14}{2}$.
2. *Размеры для справок.

Изм	Лист	№ документа	Подпись	Дата	ПАП300 - 003			
Разработал		Молокошер			Скоба	А и Т	Масса 1,3	Масштаб 1:4
Проверил		Гительзон				Лист	Листов 1	
Н.контр.		Гительзон				МУП Главуникс Южгипрошахт СССР		КО
Утвердил		Коток			ПолосаБ-2-8х60ГОСТ103-76 / ВСт3кп2ГОСТ535-88			

Инв.№ подл. | Подпись и дата | Взам.инв.№ | Инв.№ дубл. | Подпись и дата

Формат А4

ПАП300 - 002

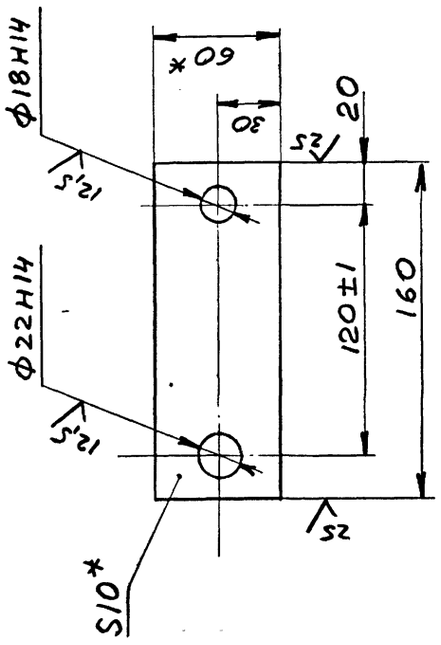

1. Неуказанные предельные отклонения размеров $\pm \frac{IT14}{2}$.
2. *Размеры для справок.

Изм	Лист	№ докум.	Подпись	Дата	ПАП300 - 002			
Разраб.		Молокошер			Планка	А и Т	Масса 0,63	Масштаб 1:2
Пров.		Гительзон				Лист	Листов 1	
Н.контр.		Гительзон				МУП Главуникс Южгипрошахт СССР		КО
Утв.		Коток			ПолосаБ-2-10х60ГОСТ103-76 / ВСт3кп2ГОСТ535-88			

Инв.№ подл. | Подпись и дата | Взам.инв.№ | Инв.№ дубл. | Подпись и дата

Формат А4

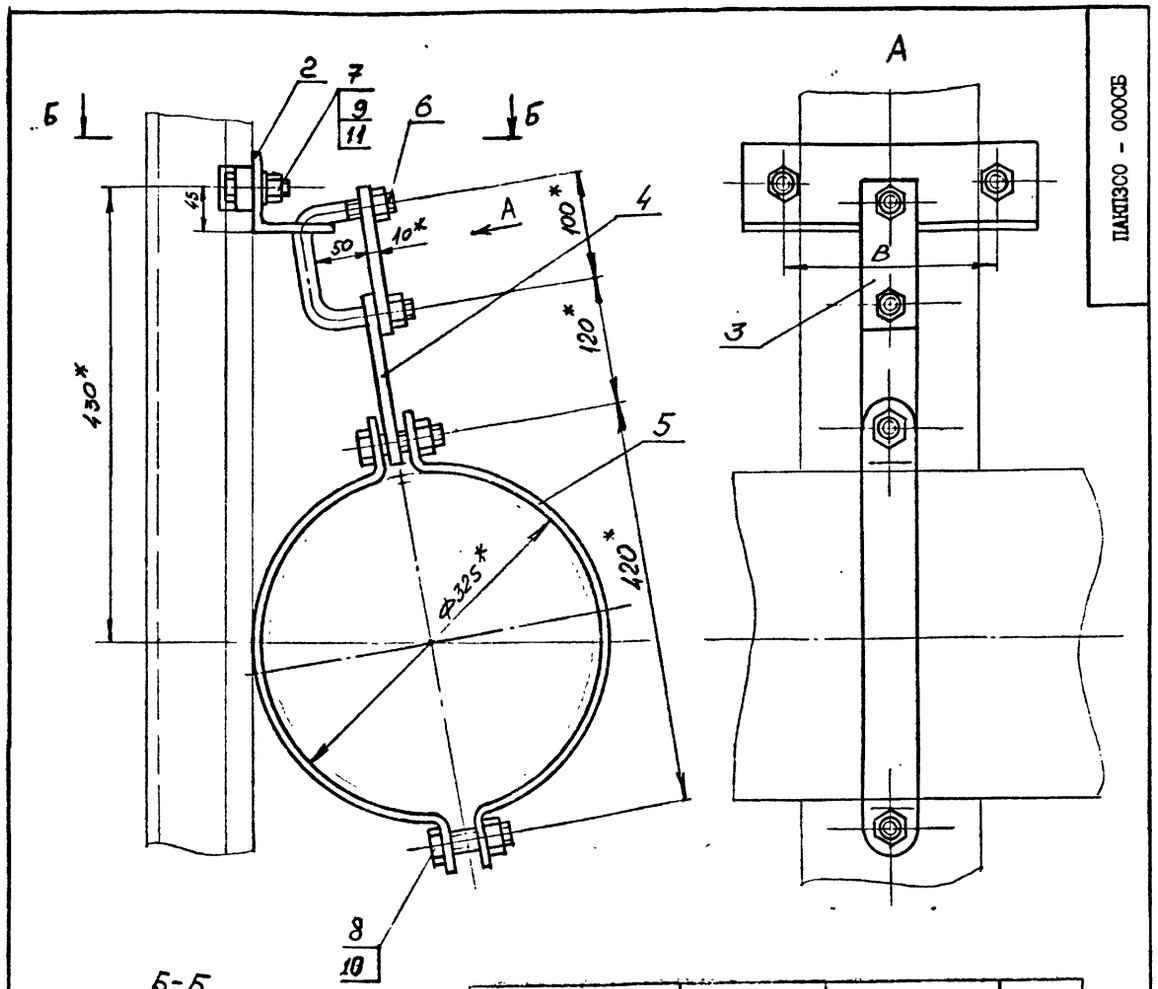

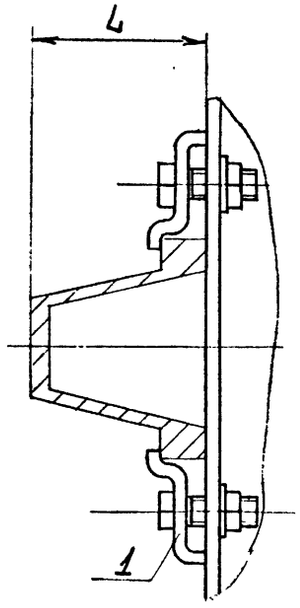

Обозначение	Тип спецпрофиля	Размеры, мм L	Размеры, мм B	Масса, кг
ПАКП300-000	СВП17	94	180	8,4
	СВП19	102	190	
	СВП22	110	198	
-01	СВП27	123	200	8,6
	СВП33	137	216	

1. Общие технические условия на изготовление по ОСТ12.44.107 - 79.
2. Предельные отклонения размеров - $\pm \frac{IT16}{2}$
3. *Размеры для справок.

ПАКП300 - 000СБ

Изм.	Лист	№ докум.	Подпись	Дата
Разраб.		Молокошер		
Пров.		Гительзон		
Руков.		Коток		
Н.контр.		Гительзон		
Утв.		Бердичевский		

Подвеска ПАКП300

Лит	Масса	Масштаб
	См табл.	-

Лист 1 Листов 1

МУП ГлавУПпКС СССР ЮЖГИПРОШАХТ КО

Формат А3

Инв. № подл.	Подпись и дата	Взам. инв. №	Инв. № дубл.	Подпись и дата

Формат	Зона	Позиц.	Обозначение	Наименование	Кол. на испол. ПАКП300 - 000 -		Примечание
					-	01	
А4		3	ПАКП300 -001	Планка	1	1	0,44кг
А4		4	ПАКП300 -002	Планка	1	1	0,63КГ
А4		5	ПАКП300 - 003	Скоба	2	2	1,3кг
А4		6	ПАКП300 - 004	Скоба	1	1	0,45кг
				Стандартные изделия			
				Болты ГОСТ 7796 - 70			
		7		М16х50.66.019фос	2	2	0,104кг
		8		М20х50.66.019фос	2	2	0,169кг
				Гайки ГОСТ 5915 - 70			
		9		М16.4.019фос	4	4	0,033кг
		10		М20.4.019фос	2	2	0,063кг
		11		Шайба 16.04.019фос ГОСТ 11371 - 78	2	2	0,011кг

ПАКП300 - 000

Изм. Лист № документ. Подпись Дата

Лист 2

Формат А4

Инв. № подл.	Подпись и дата	Взам. инв. №	Инв. № дубл.	Подпись и дата

Формат	Зона	Позиц.	Обозначение	Наименование	Кол. на испол. ПАКП300 - 000 -		Примечание
					-	01	
				Документация			
А3			ПАКП300 - 000СБ	Сборочный чертеж	Х	Х	
				Детали			
А4		1	ПАКП300 - 001	Скоба	2		0,15кг
			-01	Скоба		2	0,155кг
А4		2	ПАКП300 - 002	Уголок	1	1	2,8кг

Шифр ПАКП300-1 ПАКП300-2 Литер

10392/5

ПАКП300 - 000

Изм.	Лист	№ документ.	Подпись	Дата
Разработ.		Молокошер		
Проверил		Гительзон		
Руководил		Коток		
Н.контр.		Гительзон		
Утвердил		Бердичевский		

Подвеска ПАКП300

Литера	Лист	Листов
	1	2

МУП ГлавУПпКС СССР ЮЖГИПРОШАХТ КО

Формат А4

Инв. № подл.	Подпись и дата	Взам. инв. №	Инв. № дубл.	Подпись и дата

ПАКП300 - 002

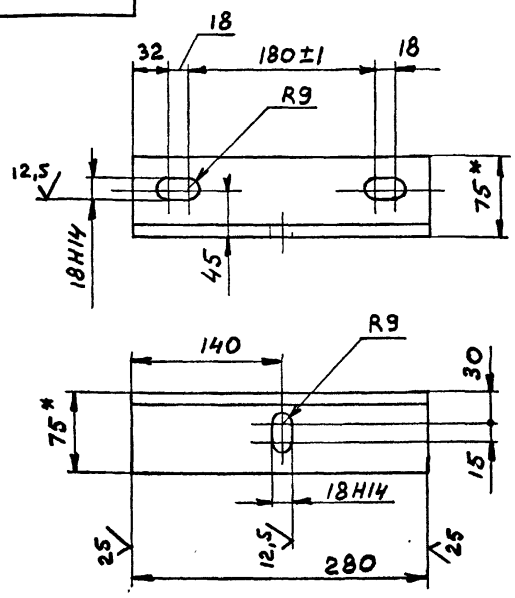

1. Неуказанные предельные отклонения размеров - $\pm \frac{IT14}{2}$

2. *Размеры для справок.

Изм.	Лист	№ докум.	Подпись	Дата	ПАКП300 - 002			
Разраб.	Молокошер			Уголок	Л	И	Т	Масса: 2,8	Масштаб: 1:4
Пров.	Гительзон				Лист		Листов 1	
Н.контр.	Гительзон			Уголок 75х75х9-А ГОСТ 8509-86 / ВСт3кп2 ГОСТ 535-88	МУП СССР ГлавУПиКС ЮЖГИПРОШАХТ КО			
Утв.	Котек				Формат А4			

ПАКП300 - 001

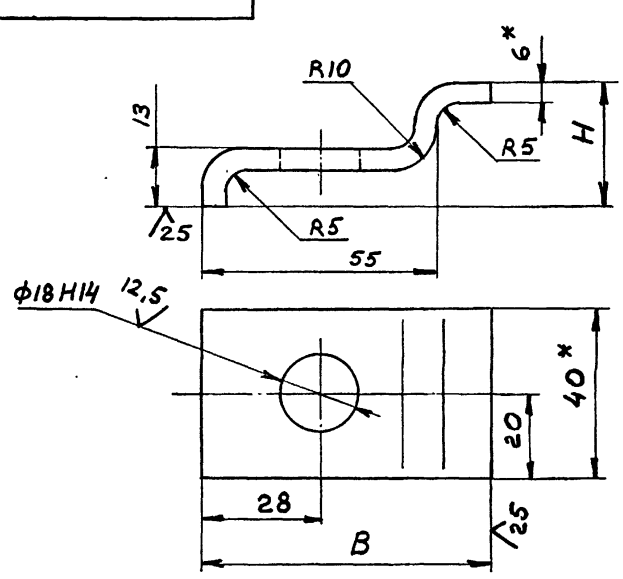

Обозначение	Размеры, мм		Масса, кг
	H	B	
ПАКП300 - 001	29	67	0,15
-01	35	71	0,155

1. Неуказанные предельные отклонения размеров - $\pm \frac{IT14}{2}$

2. *Размеры для справок.

10392/5

Изм.	Лист	№ докум.	Подпись	Дата	ПАКП300 - 001			
Разраб.	Молокошер			Скоба	Л	И	Т	Масса: См табл.	Масштаб: -
Пров.	Гительзон				Лист		Листов 1	
Н.контр.	Гительзон			Полоса Б-2-6х40 ГОСТ 103-76 / ВСт3кп2 ГОСТ 535-88	МУП СССР ГлавУПиКС ЮЖГИПРОШАХТ КО			
Утв.	Коток				Формат А4			

Инв. № подл. | Подпись и дата | Взам. инв. № | Инв. № дубл. | Подпись и дата

ФОРМАТ	ЗОНА	ПОЗИЦИЯ	ОБОЗНАЧЕНИЕ	НАИМЕНОВАНИЕ	КОЛ.	ПРИМЕЧ.
				Документация		
А3			ПСК300-000 СБ	Сборочный чертеж		
				Детали		
А4		I	ПСК300-001	Скоба	2	2,5кг
А4		2	ПАП300-001	Планка	I	0,44кг
А4		3	ПАП300-002	Планка	I	0,63кг
А4		4	ПАП300-003	Скоба	2	I,3кг
А4		5	ПАП300-004	Скоба	I	0,45кг
				Стандартные изделия		
		6		Болт М20х50.66.019		
				ГОСТ 7796-70	2	0,169кг
		7		Болт М20х90.66.019		
				ГОСТ 7796-70	I	0,268кг
		8		Гайка М20.8.019		
				ГОСТ 5915-70	6	0,0623кг
		9		Гайка М16.8.019		
				ГОСТ 5915-70	4	0,033кг

ПСК300-000

Подвеска ПСК300

Изм.	Лист	№ докумен.	Подпись	Дата
Разработал		Коняева		
Проверил		Петренко		
Руководил		Коток		
Н.контр.		Петренко		
Утвердил		Бердичевский		

Лит	Лист	Листов
		I

МУП СССР ГлавУПпКС ЮЖГИПРОШАХТ КО

ФОРМАТ А4

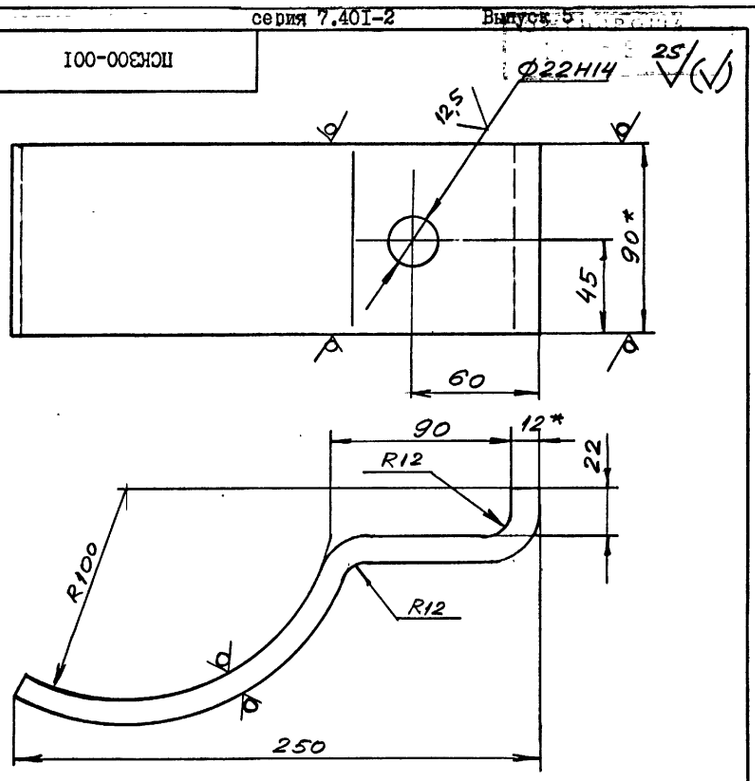

1. Неуказанные предельные отклонения размеров $\pm \frac{IT14}{2}$.
2. ^{x}Размеры для справок.

ПСК300-001

Скоба

Изм.	Лист	№ докум.	Подпись	Дата
Разраб.		Коняева		
Пров.		Петренко		
Руков.		Коток		
Н.контр.		Петренко		
Утв.		Бердичевский		

Лит	Масса	Масштаб
	2,5	I:2
Лист	Листов I	

Полоса Б-2 I2х90 ГОСТ103-76
ВСт3кп2ГОСТ535-88

МУП СССР ГлавУПпКС ЮЖГИПРОШАХТ КО

ФОРМАТ А4

Инв.№ подл.	Подпись и дата	Взам.инв.№	Инв.№ дубл.	Подпись и дата

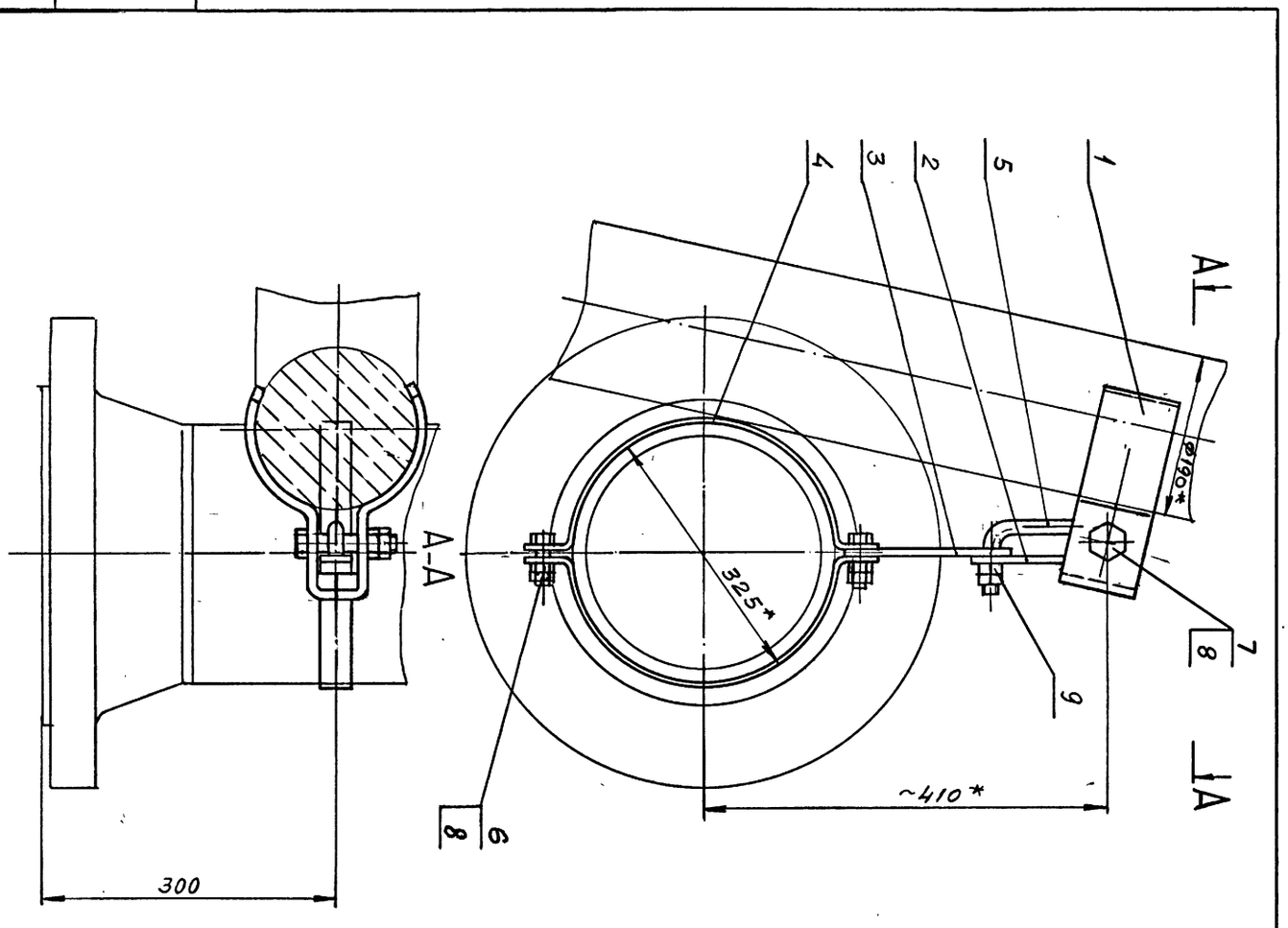

1. Предельные отклонения размеров $\pm \frac{IT14}{2}$.
2. Покрытие: грунтовка ХС-068 ТУ6-10-820-75 красно-коричневая в два слоя; эмаль ХВ-785 ГОСТ 7313-13 черная У1.Б5 в три слоя.
3. *Размеры для справок.

10392б

ПСК300-000 СБ

Подвеска ПСК300

Изм.	Лист	№ докум.	Подпись	Дата
Разраб.		Коняева		
Пров.		Петренко		
Руков.		Коток		
Н.контр.		Петренко		
Утв.		Бердичевский		

Лит	Масса	Масштаб
	10	I:5
Лист	Листов I	

МУП СССР ГлавУПпКС ЮЖГИПРОШАХТ КО

ФОРМАТ А3

ПВ300 - 000 СБ

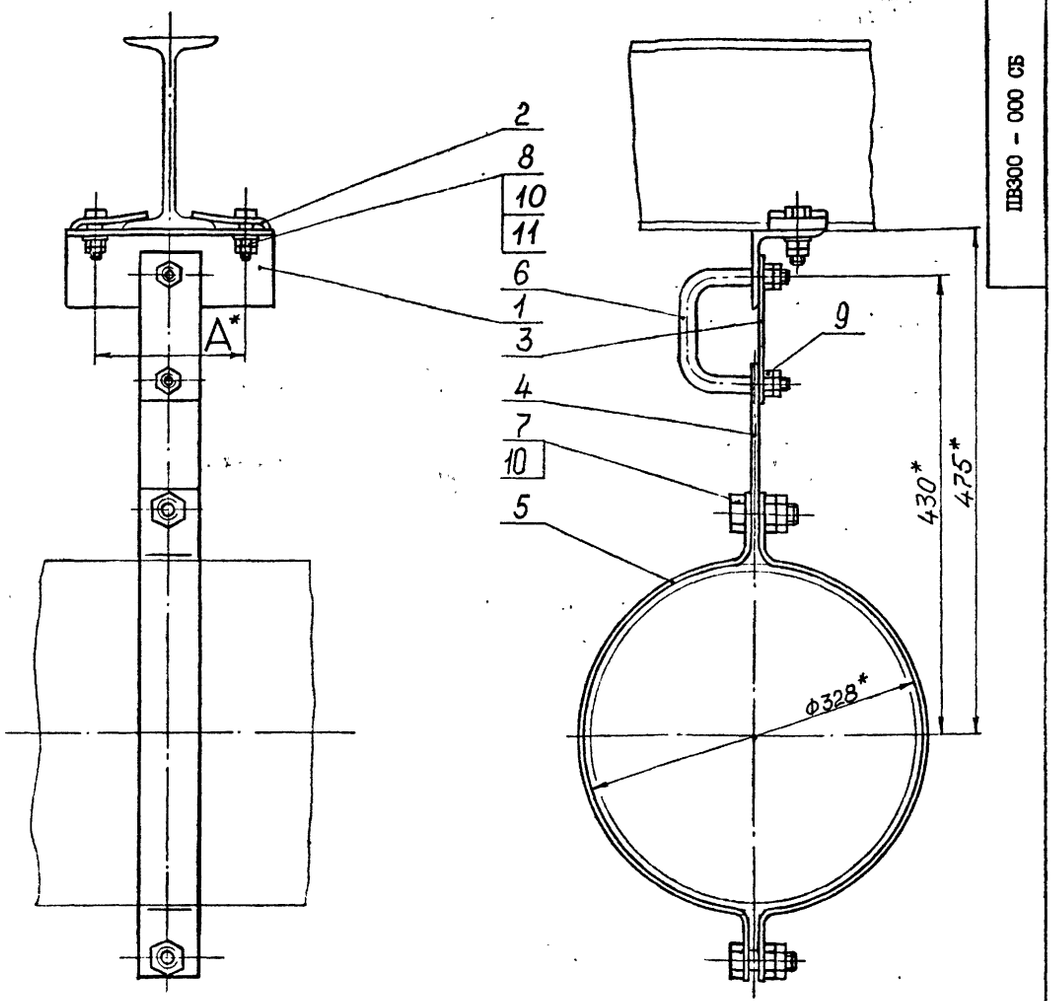

Обозначение	Шифр	Ду	№ двут.	А,мм	Масса, кг
ПВ 300-000	ПВ300-1	300	18,20, 24	135	8,6
-01	ПВ300-2		27,30, 33,36	175	8,9

1. Общие технические требования на изготовление по ОСТ12.44.107-79.
2. Покрытие: грунтовка ХС-068-ТУ-10-820-75 красно-коричневая в один слой, эмаль ХВ-785 ГОСТ 7313-75 У1.В5 в три слоя, кроме резьбовых поверхностей.
3. * Размеры для справок.

Изм.	Лист	№ докум.	Подпись	Дата	ПВ 300-000 СБ			
Разраб.		Архипенко			Подвеска ПВ 300	Лит	Масса	Масштаб
Пров.		Тительзон					См. табл.	-
Руков.		Коток				Лист	Листов 1	
Н.контр.		Тительзон				МУП ГлавУПЫКС ЮЖГИПРОШАХТ		КО
Утв.		Бердичевский						

Формат А3

Инв. № подл. | Подпись и дата | Взам. инв. № | Инв. № дубл. | Подпись и дата

Формат	Зона	Позиц.	Обозначение	Наименование	Кол. на испол. ПВ300-000-		Примечание
					-	01	
А4		3	ПАП300-001	Планка	1	1	0,44 кг
А4		4	ПАП300-002	Планка	1	1	0,63 кг
А4		5	ПАП300-003	Скоба	2	2	1,3 кг
А4		6	ПАП300-004	Скоба	1	1	0,45 кг
				Стандартные изделия			
				Болты ГОСТ7796-70			
		7		М20х70.66.019 фос	2	2	0,219 кг
		8		М20х65.66.019 фос	2	2	0,207 кг
				Гайки ГОСТ 5915-70			
		9		М16.8.019 фос	4	4	0,033 кг
		10		М20.8.019 фос	8	8	0,063 кг
		11		Шайба 20.04.019 ГОСТ 11371-78	2	2	0,017 кг

Изм.	Лист	№ документ.	Подпись	Дата	ПВ300-000	Лист 2

Формат А4

Инв. № подл. | Подпись и дата | Взам. инв. № | Инв. № дубл. | Подпись и дата

Формат	Зона	Позиц.	Обозначение	Наименование	Кол. на испол. ПВ300-000-		Примечание
					-	01	
				Документация			
А3			ПВ300-000СБ	Сборочный чертеж	Х	Х	
				Детали			
А4		1	ПВ300-001	Уголок	1		2,24 кг
			- 01	Уголок		1	2,50 кг
А4		2	ПВ300-002	Планка	2		0,39 кг
			- 01	Планка		2	0,41 кг

Литер | Шифр: ПВ300-1 | ПВ300-2

10392/5

Изм.	Лист	№ документ.	Подпись	Дата	ПВ300-000			
Разработ.		Архипенко			Подвеска ПВ300	Литера	Лист 1	Листов 2
Проверил		Тительзон				МУП ГлавУПЫКС ЮЖГИПРОШАХТ		КО
Руководил		Коток						
Н.контр.		Тительзон						
Утвердил		Бердичевский						

Формат А4

Инв. № подл. | Подпись и дата | Взам. инв. № | Инв. № дубл. | Подпись и дата

ПВ300 - 001

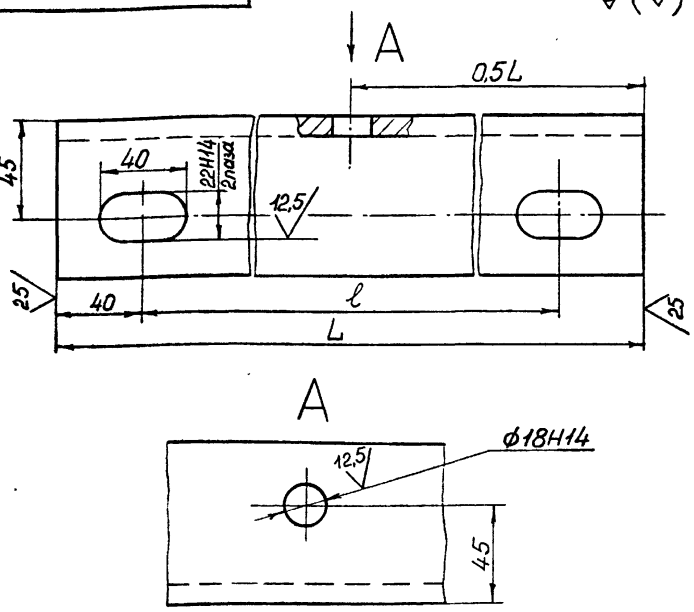

Обозначение	Размеры, мм		Масса, кг
	L	ℓ	
ПВ 300-001	215	135	2,24
-01	255	175	2,50

Неуказанные предельные отклонения размеров: $\pm\frac{IT16}{2}$

					ПВ300-001	
Изм.	Лист	№ докум.	Подпись	Дата		
Разраб.		Архипенко			Уголок	Лит. / Масса: См. табл. / Масштаб: 1:2
Пров.		Тительзон				Лист / Листов 1
Н.контр.		Тительзон			Уго- 75х75х9-ВГОСТ8509-86 лок ВСт3кп2 ГОСТ 535-88	МУП СССР ГлавУПиКС ЮЖГИПРОШАХТ КО

Инв.№ подл. | Подпись и дата | Взам. инв.№ | Инв.№ дубл. | Подпись и дата

Формат А4

ПБ300-001

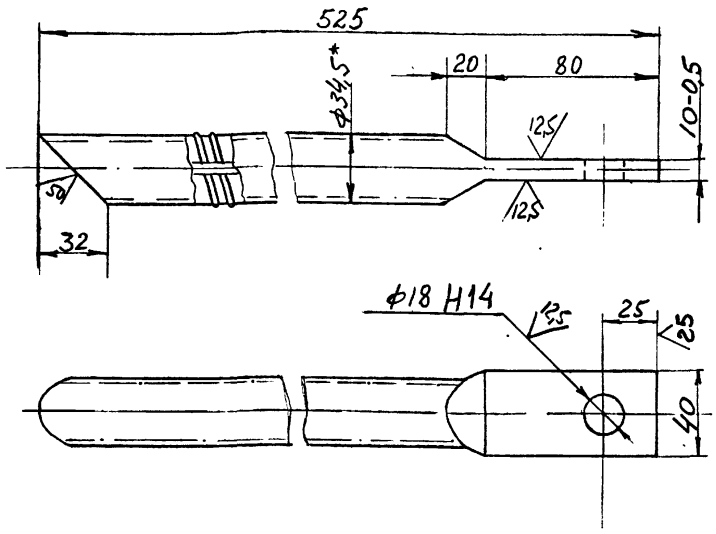

1. Предельные отклонения размеров не ограниченных допусками $\pm\frac{IT16}{2}$.
2. * Размеры для справок.

					ПБ300-001	
Изм.	Лист	№ докум.	Подпись	Дата		
Разраб.		Коток			Анкер	Лит. / Масса: 3,3 / Масштаб: 1:2
Пров.		Коняева				Лист / Листов 1
Руков.		Коток				
Н.контр.		Коняева			Ø32 АII ГОСТ 5781-82	МУП СССР ГлавУПиКС ЮЖГИПРОШАХТ КО
Утв.		Бердичевский				

Инв.№ подл. | Подпись и дата | Взам. инв.№ | Инв.№ дубл. | Подпись и дата

Формат А4

ПВ300 - 002

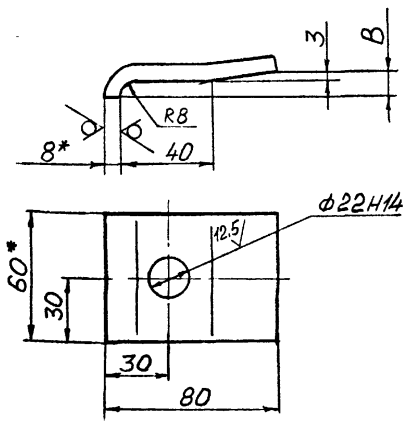

Обозначение	B, мм	Масса, кг
ПВ300-002	9	0,39
-01	11	0,41

1. Неуказанные предельные отклонения размеров: $\pm\frac{IT16}{2}$.
2. * Размеры для справок.

					ПВ 300-002	
Изм.	Лист	№ докум.	Подпись	Дата		
Разраб.		Архипенко			Планка	Лит. / Масса: См. табл. / Масштаб: 1:2
Пров.		Тительзон				Лист / Листов
Н.контр.		Тительзон			Поло Б-2 8х60 ГОСТ103-76 са ВСт3кп2 ГОСТ535-88	МУП СССР ГлавУПиКС ЮЖГИПРОШАХТ КО
Утв.		Коток				

Инв.№ подл. | Подпись и дата | Взам. инв.№ | Инв.№ дубл. | Подпись и дата

Формат А4

ПБ300-002

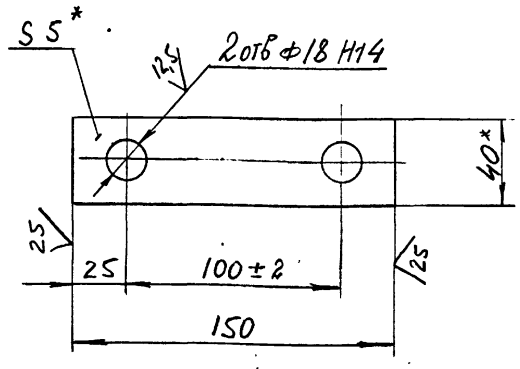

10392/5

1. Предельные отклонения размеров не ограниченных допусками $\pm\frac{IT16}{2}$.
2. * Размеры для справок.

					ПБ300-002	
Изм.	Лист	№ докум.	Подпись	Дата		
Разраб.		Коток			Планка	Лит. / Масса: 0,22 / Масштаб: 1:2
Пров.		Коняева				Лист / Листов 1
Руков.		Коток				
Н.контр.		Коняева			Полоса Б-2 5х40 ГОСТ 103-76 Вст.3кп2 ГОСТ 535-88	МУП СССР ГлавУПиКС ЮЖГИПРОШАХТ КО
Утв.		Бердичевский				

Инв.№ подл. | Подпись и дата | Взам. инв.№ | Инв.№ дубл. | Подпись и дата

Формат А4

Рис. 1

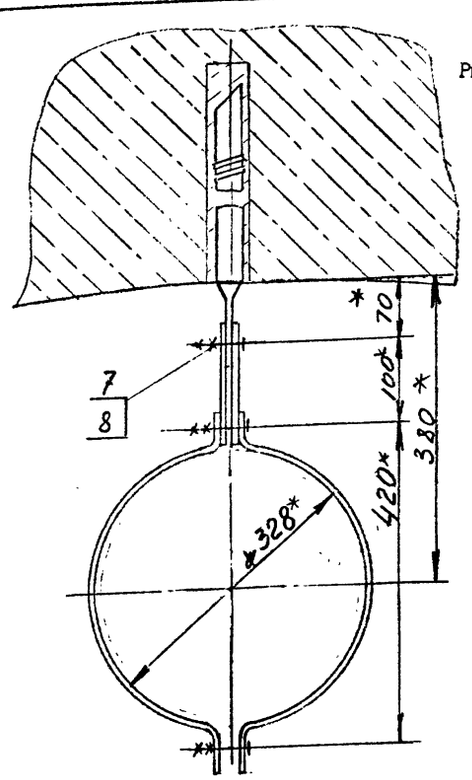

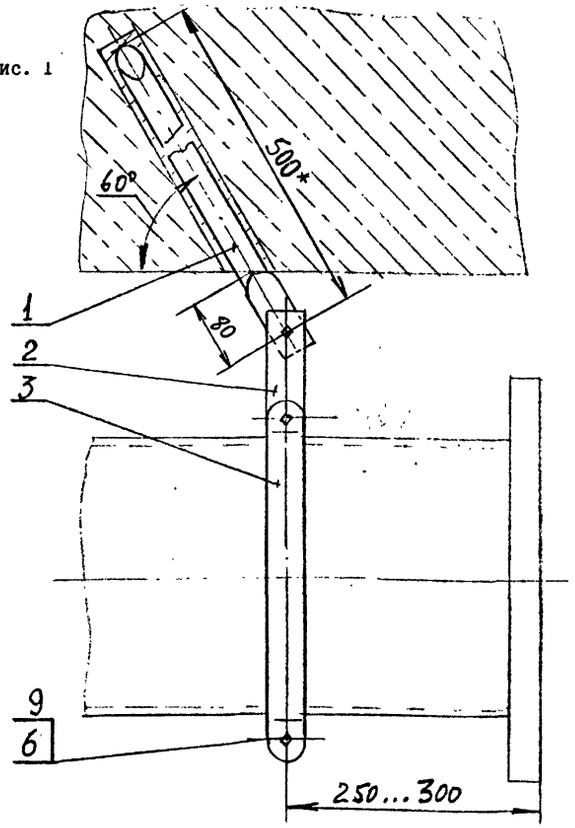

Рис. 2

Обозначение	Шифр	Рис.	Масса, кг
ПБ300-000	1ПБ300	I	7,22
-0I	2ПБ300	2	7,63

1. Общие технические условия на изготовление по ОСТ I2.44.I07.
2. Анкера поз.I заделать бетоном марки 300.
3. Предельные отклонения размеров $\pm\frac{IT16}{2}$.
4. Покрытие: грунтовка ХС-068 ТУ6-I0-820-75 красно-коричневая в один слой; эмаль ХВ-785 ГОСТ 7313-75 черная УI.В5, в три слоя.
5. * Размеры для справок.

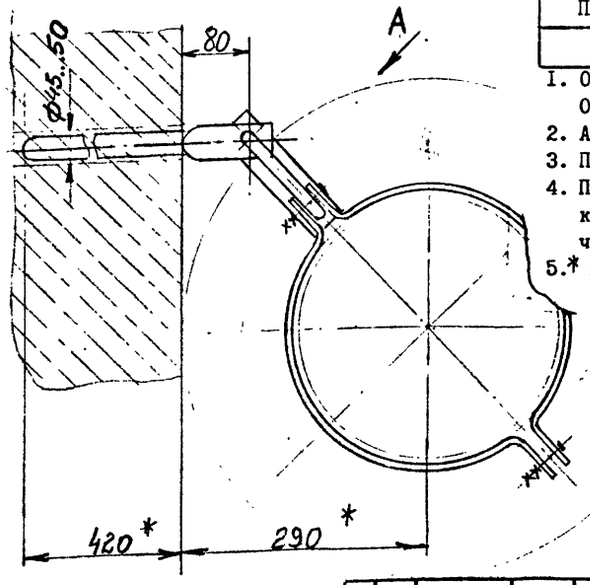

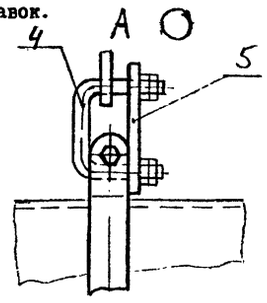

ПБ300-000СБ

Изм.	Лист	№ докум.	Подпись	Дата
Разраб.		Коток		
Пров.		Коняева		
Руков.		Коток		
Н.контр.		Коняева		
Утв.		Бердичевский		

Подвеска ПБ300

Лит	Масса	Масштаб
	см. табл.	I:5

Лист — Листов I

МУП СССР ГлавУПиКС ЮЖГИПРОШАХТ — КО

Формат А3

Инв. № подл. | Подпись и дата | Взам. инв. № | Инв. № дубл. | Подпись и дата

Формат	Зона	Позиц.	Обозначение	Наименование	Кол. на исполн. ПБ300-000-										Примечание
					-	0I									
А4		5	ПАП300-001	Планка		I									0,44 кг
				Стандартные изделия											
		6		Болт М20х70.66.0I9 ГОСТ7796-70	2	2									0,22 кг
		7		Болт М16х55.66.0I9 ГОСТ 7796-70	I										0,112 кг
		8		Гайка М16.8.0I9 ГОСТ 5915-70	2	4									0,033 кг
		9		Гайка М20.8.0I9 ГОСТ 5915-70	4	4									0,066 кг

Изм.	Лист	№ документ.	Подпись	Дата	ПБ300-000	Лист 2

Формат А4

Инв. № подл. | Подпись и дата | Взам. инв. № | Инв. № дубл. | Подпись и дата

Формат	Зона	Позиц.	Обозначение	Наименование	Кол. на исполн. ПБ300-000-										Примечание
					-	0I									
				Документация											
А3			ПБ300-000СБ	Сборочный чертеж	х	х									
				Детали											
А4		I	ПБ300-00I	Анкер	I	I									3,3кг
А4		2	ПБ300-002	Планка	2										0,22кг
А4		3	ПАП300-003	Скоба	2	2									I,3кг
А4		4	ПАП300-004	Скоба		I									0,45кг
				Литера											
				Шифр	1ПБ300	2ПБ300									

10392/5

Изм.	Лист	№ документ.	Подпись	Дата	ПБ300-000		
Разработ.		Коток			Подвеска ПБ300	Литера	Лист 1	Листов 2
Проверил		Коняева						
Руководил		Коняева				МУП СССР ГлавУПиКС ЮЖГИПРОШАХТ		КО
Н.контр.		Коняева						
Утвердил		Бердичевский						

Формат А4

Выпуск 5

серия 7.40I-2

ПБ300-000СБ

Инв. № подл. | Подпись и дата | Взам. инв. № | Инв. № дубл. | Подпись и дата

Серия 7.401-2 Выпуск 5

ШШ 300-0005Б

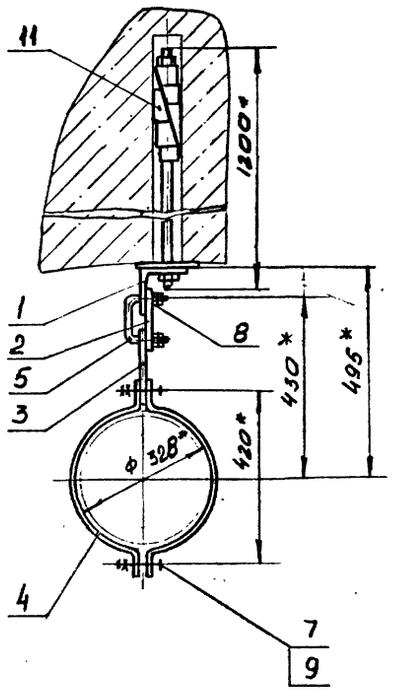

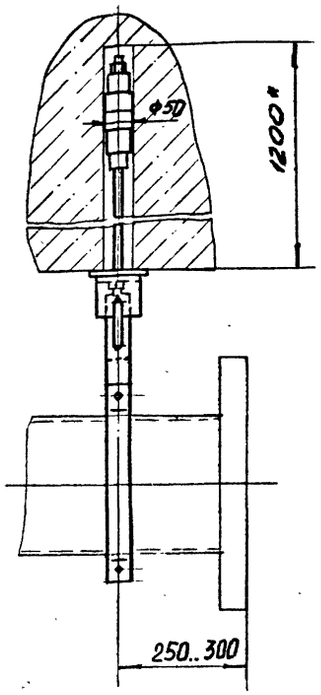

Вариант крепления подвески к вертикальной стене

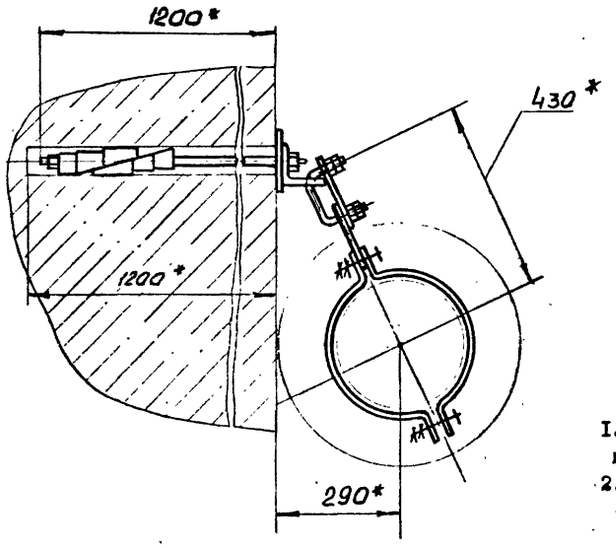

1. Общие технические условия на изготовление по ОСТ.12.44.107-79.
2. Покрытие : грунтовка ХС-068 ТУ-10-820-75 красно-коричневая в два слоя: эмаль ХВ-785 ГОСТ 7313-75черная У1.В5 в три слоя, кроме резьбовых поверхностей
3. *Размеры для справок.

Изм.	Лист	№ докум.	Подпись	Дата	ШШ 300-000 СБ			
Разраб.		Олейникова			Подвеска ШШ 300	Лит	Масса	Масштаб
Пров.		Гительзон					13,2	1:10
Руков.		Коток				Лист	Листов 1	
Н.контр.		Гительзон				МУП СССР ГлавУПиКС ЮЖГИПРОШАХТ		КО
Утв.		Бердичевский						

Формат А4

Инв.№ подл. | Подпись и дата | Взам.инв.№ | Инв.№ дубл. | Подпись и дата

76

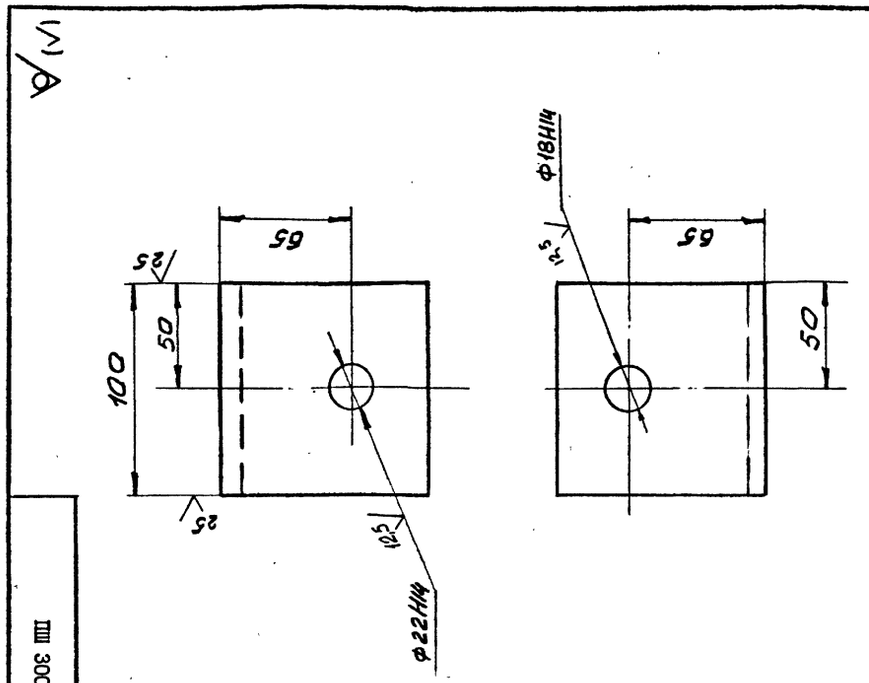

Неуказанные предельные отклонения размеров: $\pm \frac{IT16}{2}$.

10392/5

Лит	Масса	Масштаб
	1,5	1:2

Лист | Листов 1

ШШ 300-001

Уголок

Уго-100х100х10-ВТ ОСТ 8509-86

Лок В Ж3 кл2 ГОСТ 535-88

МУП СССР ГлавУПиКС ЮЖГИПРОШАХТ КО

Формат А4

Инв.№ подл. | Подпись и дата | Взам.инв.№ | Инв.№ дубл. | Подпись и дата

Обозначение	Наименование	Кол.	Примеч.
	Документация		
ШШ300-000 СБ	Сборочный чертеж		
	Детали		
ШШ300-001	Уголок	1	1,5кг
ПАП300-001	Планка	1	0,44кг
ПАП300-002	Планка	1	0,63кг
ПАП300-003	Скоба	2	1,3кг
ПАП300-004	Скоба	1	0,45кг
	Стандартные изделия		
Болт М 20х70.66.019 фос	ГОСТ 7796 - 70	2	0,219кг
	Гайки ГОСТ 5915-70		
	М16.8.019 фос	4	0,033кг
	М20.8.019 фос	4	0,063кг
	Прочие изделия		
АД- I	Металлический анкер конструкции ДонГТИ	1	5,8кг

Изм.	Лист	№ докумен.	Подпись	Дата	ШШ300 - 000			
Разработал		Олейникова			Подвеска ШШ 300	Лит	Лист	Листов 1
Проверил		Гительзон				МУП СССР ГлавУПиКС ЮЖГИПРОШАХТ		КО
Руководил		Коток						
Н.контр.		Гительзон						
Утвердил		Бердичевский						

Формат А4

Инв.№ подл. | Подп. и дата | Взам.инв.№ | Инв.№ дубл. | Подп. и дата

Инв.№ подл.	Подпись и дата	Взам.инв.№	Инв.№ дубл.	Подпись и дата

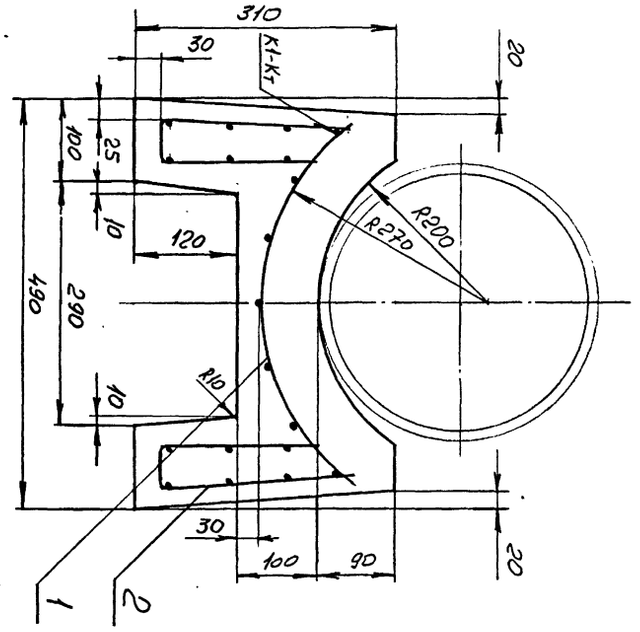

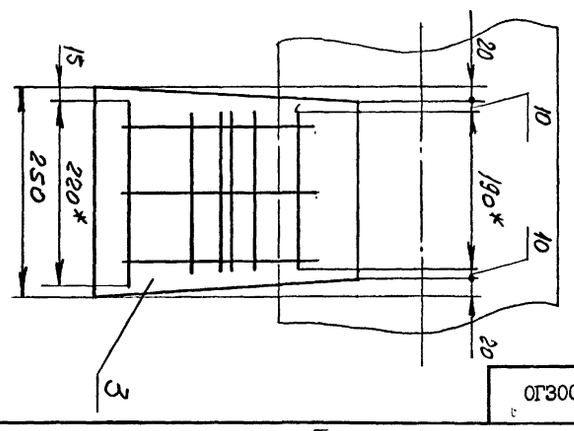

ОГ300 - 000СБ

1. Сварные швы выполнить по ГОСТ 14098 - 85.
2. *. Размеры для справок.

Изм.	Лист	№ докум.	Подпись	Дата	ОГ300 - 000СБ		
Разраб.		Молокошер			Опора ОГ300	А и Т	Масса	Масштаб
Пров.		Гительзон						
Рук.		Коток				Лист	Листов	1:5
Н.контр.		Гительзон					46	
Утв.		Бердичевский				МУП ГлавУПиКС ЮЖГИПРОШАХТ СССР		КО

Формат А3

Формат	Зона	Позиция	Обозначение	Наименование	Кол.	Примеч.
					•	
				Документация		
А3			ОГ300 -000СБ	Сборочный чертеж		
				Сборочные единицы		
А4		1	ОГ300 - 010	Сетка арматурная	1	0,44кг
А4		2	ОГ300 - 020	Сетка арматурная	2	0,41кг
				Материалы		
		3		Бетон марки 200	0,021	м³

Подп. и дата | Инв.№ дубл. | Взам.инв.№ | Подп. и дата | Инв.№ подл.

Изм.	Лист	№ документа	Подпись	Дата	ОГ300-000		
Разработал		Молокошер			Опора ОГ300	А и Т	Лист	Листов
Проверил		Гительзон						1
Руководил		Коток				МУП ГлавУПиКС ЮЖГИПРОШАХТ СССР		КО
Н.контр.		Гительзон						
Утвердил		Бердичевский						

Формат А4

Формат	Зона	Позиция	Обозначение	Наименование	Кол.	Примеч.
				Документация		
А3			ОН300-000СБ	Сборочный чертеж		
				Сборочные единицы		
А4		1	ОГ 300-010	Сетка арматурная	1	0,44кг
А4		2	ОН300-010	Сетка арматурная	2	0,53кг
				Материалы		
		3		Бетон марки 200	0,027	м3

10392/5

Подп. и дата | Инв.№ дубл. | Взам.инв.№ | Подп. и дата | Инв.№ подл.

Изм.	Лист	№ документа	Подпись	Дата	ОН300-000		
Разработал		Молокошер			Опора ОН300	А и Т	Лист	Листов
Проверил		Гительзон						1
Руководил		Коток				МУП ГлавУПиКС ЮЖГИПРОШАХТ СССР		КО
Н.контр.		Гительзон						
Утвердил		Бердичевский						

Формат А4

ФОРМАТ	ЗОНА	ПОЗИЦИЯ	ОБОЗНАЧЕНИЕ	НАИМЕНОВАНИЕ	КОЛ.	ПРИМЕЧ.
				Документация		
А4			0Г300-020СБ	Сборочный чертеж		
				Детали		
				Проволока 5ВI ГОСТ6727-80		
				ВСт3кп2 ГОСТ380-88		
Б4		I	0Г300-021	ℓ = 450 h I6	3	0,07Iкг
Б4		2	0Г300-022	ℓ = I90 h I6	4	0,03кг
Б4		3	0Г300-023	ℓ = 220 h I6	2	0,035кг

ИЗМ.	ЛИСТ	№ ДОКУМЕНТА	ПОДПИСЬ	ДАТА	0Г300-020			
РАЗРАБОТАЛ		Молокошер			СЕТКА АРМАТУРНАЯ	Л	ЛИСТ	ЛИСТОВ
ПРОВЕРИЛ		Гительзон						I
РУКОВОДИЛ		Коток				МУП ГлавУПпКС ЮЖГИПРОШАХТ СССР		КО
Н.КОНТР.		Гительзон						
УТВЕРДИЛ		Бердичевский						

ФОРМАТ А4

ПОДП. И ДАТА | ИНВ. № ДУБЛ. | ВЗАМ. ИНВ. № | ПОДП. И ДАТА | ИНВ. № ПОДЛ.

0Г300 - 020СБ

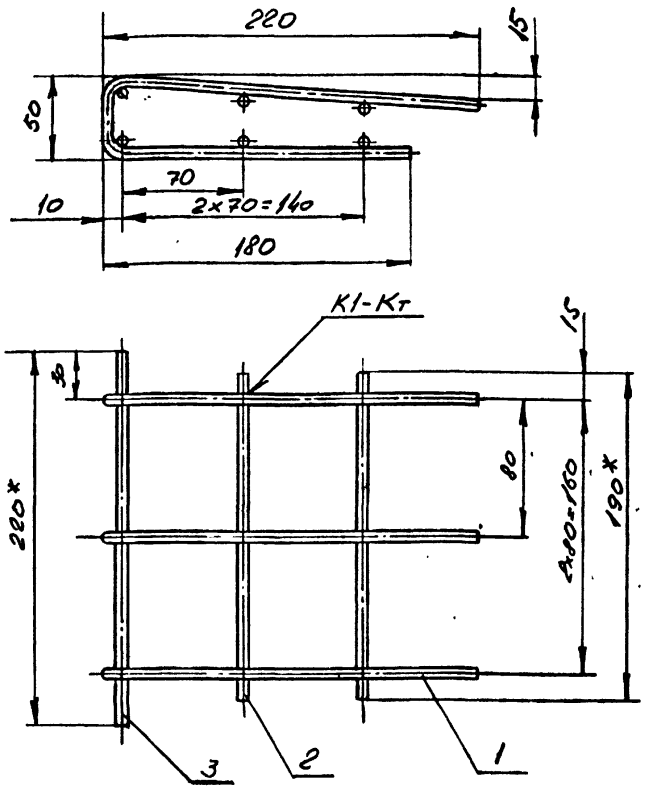

1. Сварные швы выполнить по ГОСТ I4098 - 85.
2. *Размеры для справок.

ИЗМ.	ЛИСТ	№ ДОКУМ.	ПОДПИСЬ	ДАТА	0Г300 - 020СБ			
РАЗРАБ.		Молокошер			Сетка арматурная	Л	МАССА	МАСШТАБ
ПРОВ.		Гительзон					0,41	I:2,5
РУКОВ.		Коток				ЛИСТ	ЛИСТОВ	I
Н.КОНТР.		Гительзон				МУП ГлавУПпКС ЮЖГИПРОШАХТ СССР		КО
УТВ.		Бердичевский						

ФОРМАТ А4

ФОРМАТ	ЗОНА	ПОЗИЦИЯ	ОБОЗНАЧЕНИЕ	НАИМЕНОВАНИЕ	КОЛ.	ПРИМЕЧ.
				Документация		
А4			0Г300 -0I0СБ	Сборочный чертеж		
				Детали		
				Проволока 5ВI ГОСТ6727-80		
				ВСт3кп2 ГОСТ380-88		
Б4		I	0Г300-0II	ℓ= I90 h I6	7	0,03кг.
Б4		2	0Г300-0I2	ℓ= 480 h I6	3	0,075кг

ИЗМ.	ЛИСТ	№ ДОКУМЕНТА	ПОДПИСЬ	ДАТА	0Г300 - 0I0			
РАЗРАБОТАЛ		Молокошер			СЕТКА Арматурная	Л	ЛИСТ	ЛИСТОВ
ПРОВЕРИЛ		Гительзон						I
РУКОВОДИЛ		Коток				МУП ГлавУПпКС ЮЖГИПРОШАХТ СССР		КО
Н.КОНТР.		Гительзон						
УТВЕРДИЛ		Бердичевский						

ФОРМАТ А4

ПОДП. И ДАТА | ИНВ. № ДУБЛ. | ВЗАМ. ИНВ. № | ПОДП. И ДАТА | ИНВ. № ПОДЛ.

0Г300 - 0I0СБ

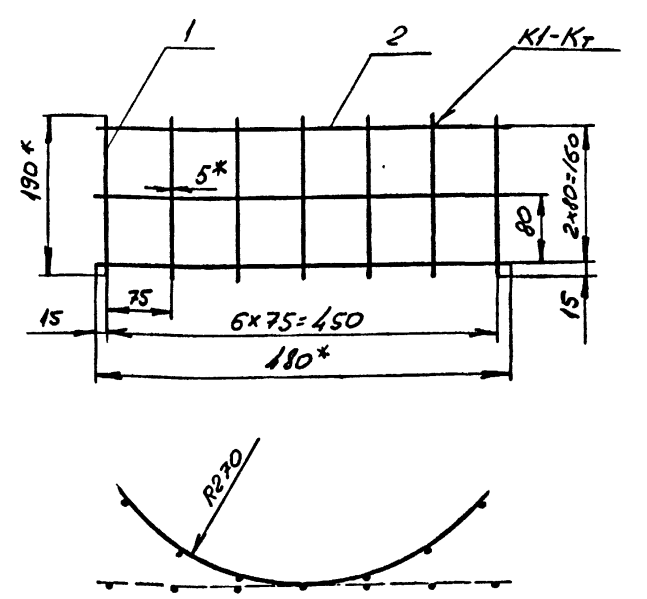

1. Сварные швы выполнить по ГОСТ I4098 - 85.
2. *Размеры для справок.

10392/5

ИЗМ.	ЛИСТ	№ ДОКУМ.	ПОДПИСЬ	ДАТА	0Г300 - 0I0СБ			
РАЗРАБ.		Молокошер			Сетка арматурная	Л	МАССА	МАСШТАБ
ПРОВ.		Гительзон					0,44	I:5
РУКОВ.		Коток				ЛИСТ	ЛИСТОВ	I
Н.КОНТР.		Гительзон				МУП ГлавУПпКС ЮЖГИПРОШАХТ СССР		КО
УТВ.		Бердичевский						

ФОРМАТ А4

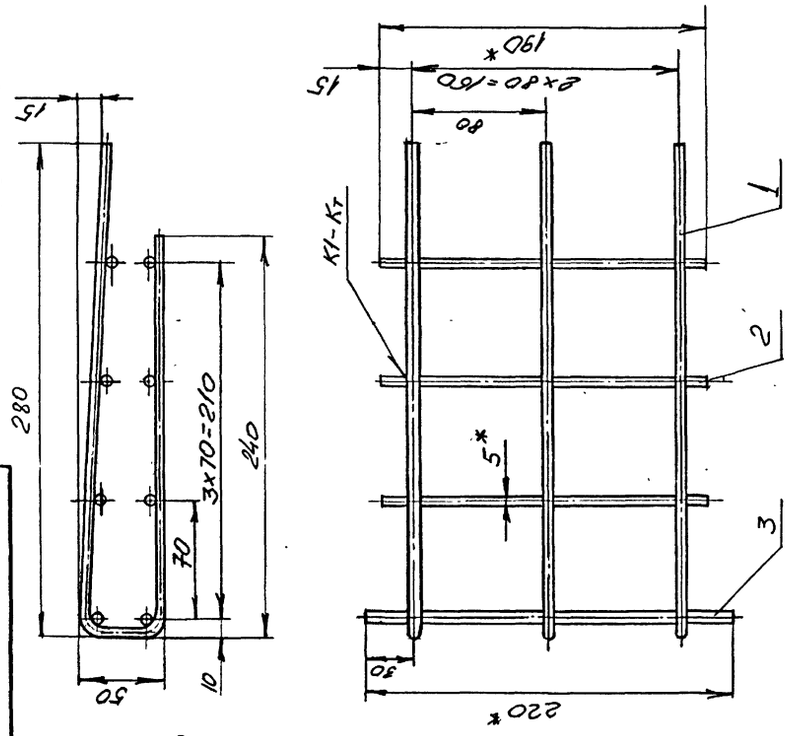

1. Сварные швы выполнить по ГОСТ 14098 - 85.
2. *Размеры для справок.

ОН300 - 010СБ

ИЗМ.	ЛИСТ	№ ДОКУМ.	ПОДПИСЬ	ДАТА
РАЗРАБ.		Молокошер		
ПРОВ.		Гительзон		
РУКОВ.		Коток		
Н.КОНТР.		Гительзон		
УТВ.		Бердичевский		

Сетка арматурная

ЛИТ	МАССА	МАСШТАБ
	0,53	1:2,5

ЛИСТ | ЛИСТОВ 1

МУП СССР Главупикс ЮЖГИПРОШАХТ КО

ФОРМАТ А4

ОН300 - 000СБ

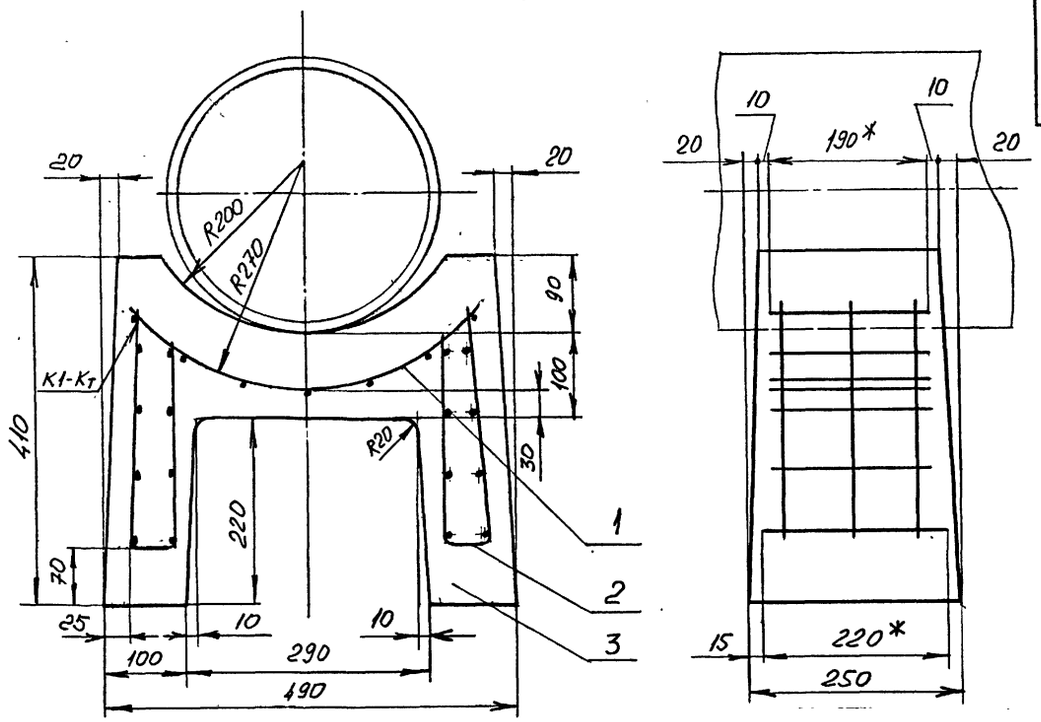

1. Сварные швы выполнить по ГОСТ 14098 -85.
2. *Размеры для справок.

10392/5

ИЗМ.	ЛИСТ	№ ДОКУМ.	ПОДПИСЬ	ДАТА
РАЗРАБ.		Молокошер		
ПРОВ.		Гительзон		
РУКОВ.		Коток		
Н.КОНТР.		Гительзон		
УТВ.		Бердичевский		

ОН300 - 000СБ

Опора ОН300

ЛИТ	МАССА	МАСШТАБ
	57	1:5

ЛИСТ | ЛИСТОВ 1

МУП СССР Главупикс ЮЖГИПРОШАХТ КО

ФОРМАТ А3

ФОРМАТ	ЗОНА	ПОЗИЦИЯ	ОБОЗНАЧЕНИЕ	НАИМЕНОВАНИЕ	КОЛ.	ПРИМЕЧ.
				Документация		
А4			ОН300-010СБ	Сборочный чертеж		
				Детали		
				Проволока 5ВПГОСТ6727-80 ВСт3кп2 ГОСТ380-88		
Б4	1		ОН300-011	ℓ = 570 h16	3	0,09кг
Б4	2		ОН300-012	ℓ = 190h16	6	0,03кг
Б4	3		ОН300-013	ℓ = 220h16	2	0,035кг

ОН300-010

Сетка арматурная

ЛИТ	ЛИСТ	ЛИСТОВ
		1

МУП СССР Главупикс ЮЖГИПРОШАХТ КО

ФОРМАТ А4

ИЗМ.	ЛИСТ	№ ДОКУМЕНТА	ПОДПИСЬ	ДАТА
РАЗРАБОТАЛ		Молокошер		
ПРОВЕРИЛ		Гительзон		
РУКОВОДИЛ		Коток		
Н.КОНТР.		Гительзон		
УТВЕРДИЛ		Бердичевский		

ИНВ. № ПОДЛ. | ПОДПИСЬ И ДАТА | ВЗАМ. ИНВ. № | ИНВ. № ДУБЛ. | ПОДПИСЬ И ДАТА

ИНВ. № ПОДЛ.	ПОДПИСЬ И ДАТА	ВЗАМ. ИНВ. №	ИНВ. № ДУБЛ.	ПОДПИСЬ И ДАТА

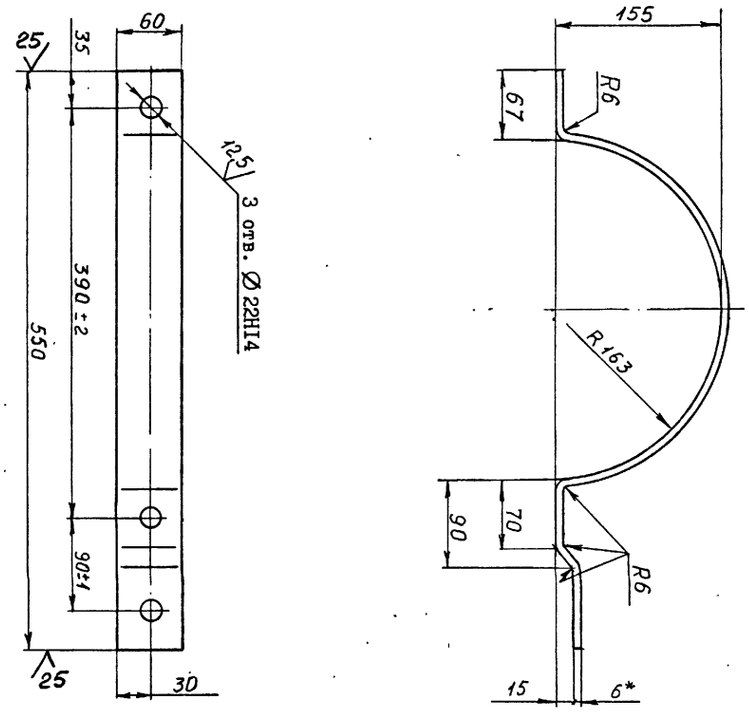

I. Неуказанные предельные отклонения размеров ± $\frac{IT16}{2}$.
2. *Размер для справок.
3. Покрытие: грунтовка ХС-068 ТУ6-I0-820-75 красно-коричневая в два слоя; эмаль ХВ-785 ГОСТ 73I3-75 черная УI.В5, в три слоя.

ИЗМ.	ЛИСТ	№ ДОКУМ.	ПОДПИСЬ	ДАТА
РАЗРАБ.	Остроушко			
ПРОВ.	Гительзон			
РУКОВ.	Коток			
Н.КОНТР.	Гительзон			
УТВ.	Бердичевский			

УП 300 - 00I

ХОМУТ

ЛИТ	МАССА	МАСШТАБ
	I,99	I:4

ЛИСТ | ЛИСТОВ I

Полоса Б 6х60 ГОСТ I03-76
Ст3кп2 ГОСТ 535-88

МУП СССР ГлавУПиКС ЮЖГИПРОШАХТ

ФОРМАТ А3

УП 300 - 00I

ФОРМАТ	ЗОНА	ПОЗИЦИЯ	ОБОЗНАЧЕНИЕ	НАИМЕНОВАНИЕ	КОЛ.	ПРИМЕЧ.
				Документация		
А2			УП300-000СБ	Сборочный чертеж		
				Сборочные единицы		
А4		I	УП300-0I0	Муфта	I	2,08кг
				Детали		
А3		2	УП300-00I	Хомут	2	I,99кг
А4		3	УП300-002	Тяга	I	I,24кг
А4		4	УП300-003	Тяга	I	I,24кг
				Стандартные изделия		
		5		Болт М20-8g х 65.66.0I9		
				ГОСТ 7796-70	2	0,207кг
		6		Болт М20-8g х I00.66.0I9		
				ГОСТ 7796-70	I	0,293кг
		7		Гайка М20-7Н.8.0I9		
				ГОСТ 59I5-70	II	0,063кг
		8		Гайка М20LH-7H.8.0I9		
				ГОСТ 59I5-70	I	0,063кг

ИЗМ.	ЛИСТ	№ ДОКУМЕНТА	ПОДПИСЬ	ДАТА
РАЗРАБОТАЛ	Остроушко			
ПРОВЕРИЛ	Гительзон			
РУКОВОДИЛ	Коток			
Н.КОНТР.	Гительзон			
УТВЕРДИЛ	Бердичевский			

УП300-000

Устройство противоугонное УП300

ЛИТ	ЛИСТ	ЛИСТОВ
	I	2

МУП СССР ГлавУПиКС ЮЖГИПРОШАХТ

КО

ФОРМАТ А4

Формат	Зона	Поз.	Обозначение	Наименование	Кол.	Примечание
			Переменные данные	для исполнений		
				УП300-000		
				Детали		
А4		9	УП300-004	Планка	I	I,I9кг
А3		I0	УП300-005	Скоба	I	I,76кг
				УП300-000-0I		
				Детали		
А4		9	УП300-004-0I	Планка	I	I,I2кг
А3		I0	УП300-005-0I	Скоба	I	I,45кг
				УП300-000-02		
				Детали		
А4		9	УП300-004-02	Планка	I	0,98кг
А3		I0	УП300-005-02	Скоба	I	I,26кг
				УП300-000-03		
				Детали		
А4		II	УП300-006	Анкерный штырь	I	5,38кг

10392/5

ИЗМ.	ЛИСТ	№ ДОКУМ.	ПОДП.	ДАТА

УП300-000

Лист 2

Формат А4

УП 300 - 000 СБ

Выпуск 5

серия 7.401-2

Рис. I

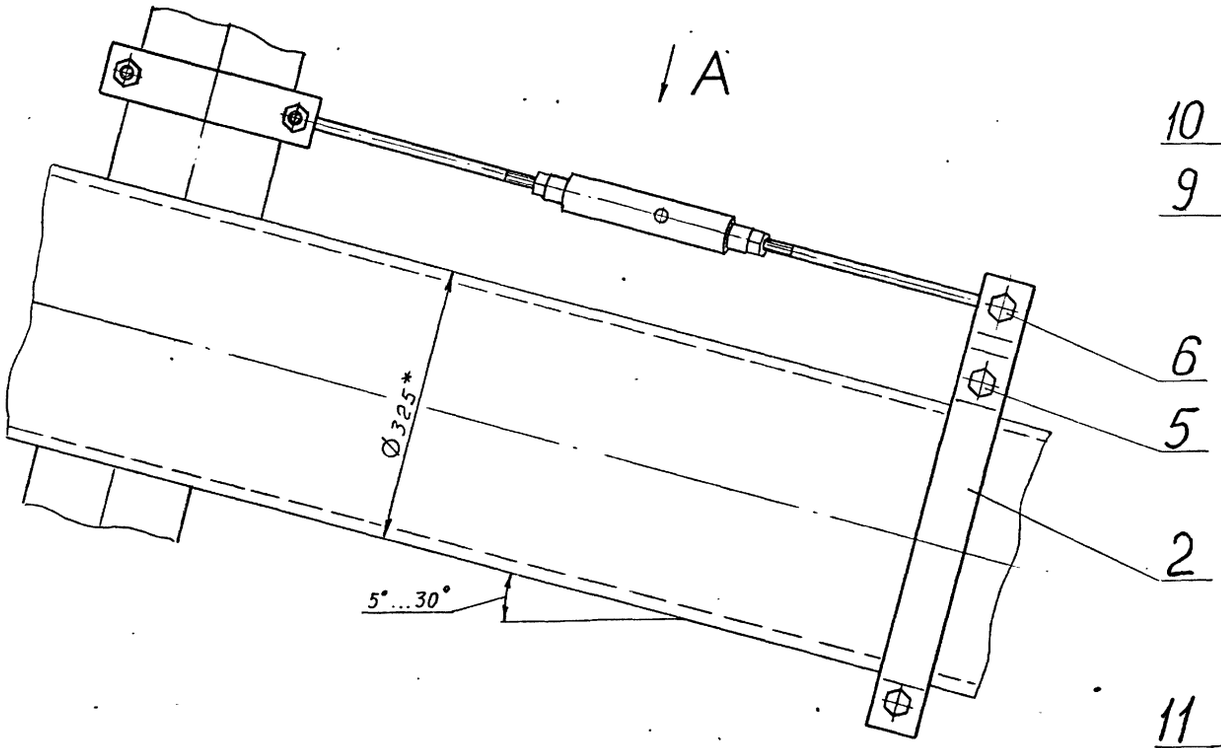

А○

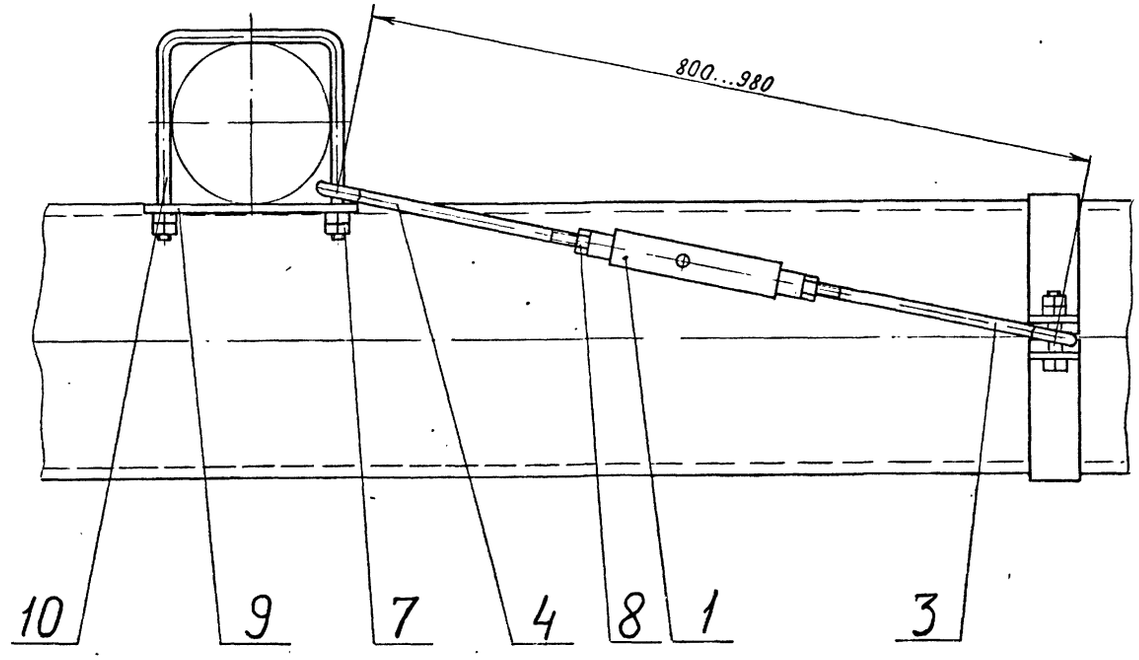

Рис. 2
Остальное см. рис. I

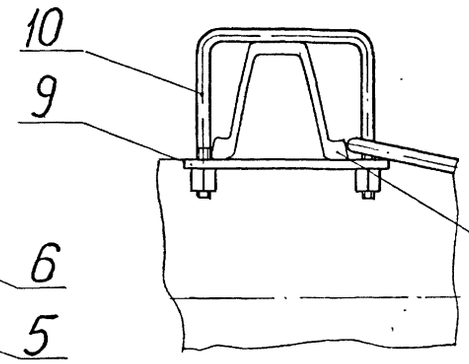

Рис. 3
Остальное см. рис. I

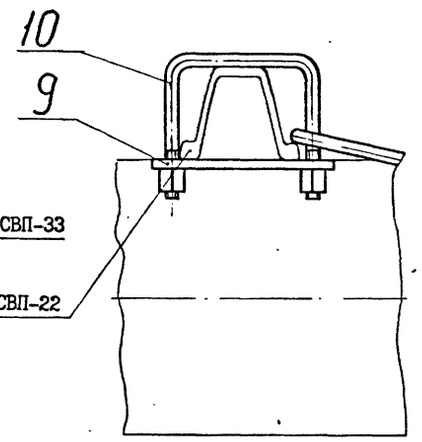

Рис. 4
Остальное см. рис. I
(I:I0)

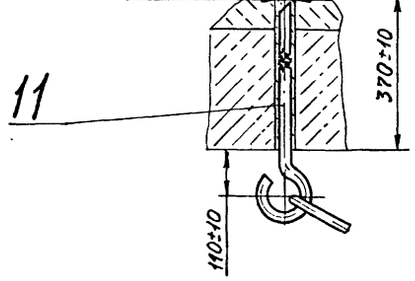

Обозначение	Рис.	Масса, кг
УП 300 - 000	I	I2,95
- 0I	2	I2,57
- 02	3	I2,24
- 03	4	I5,38

I. Общие технические условия на изготовление по ОСТ I2.44.I07-79.

2. *Размер для справок.

10392/5

					УП 300 -000СБ		
Изм.	Лист	№ докум.	Подпись	Дата	УСТРОЙСТВО ПРОТИВОУГОННОЕ УП300	Лит	Масса / Масштаб
Разраб.		Остроушко					См. табл. / I:5
Пров.		Гительзон				Лист	Листов 1
Руков.		Ботск				МУП СССР ГлавУПиКС ЮЖГИПРОШАХТ	КО
Н.контр.		Гительзон					
Утв.		Бердичевский					

Формат А2

Инв.№ подл. | Подпись и дата | Взам.инв.№ | Инв.№ дубл. | Подпись и дата

УП 300 - 013

12,5 (√)

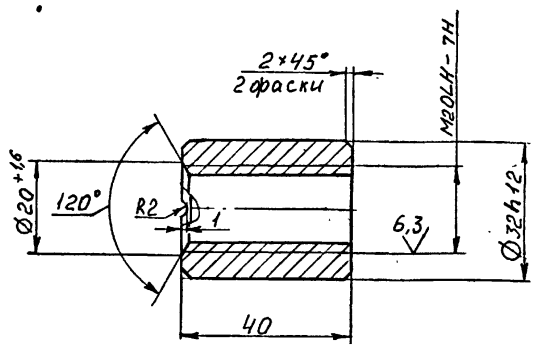

Неуказанные предельные отклонения размеров ± IT16/2.

				УП 300 - 013		
Изм.	Лист	№ докум.	Подпись	Дата		
Разраб.		Остроушко			ВТУЛКА	Лит	Масса	Масштаб
Пров.		Гительзон					0,13	1:1
Руков.		Коток				Лист	Листов 1
Н.контр.		Гительзон			Круг 36-В ГОСТ 2590-88 / ВСт3кп2 ГОСТ 535-88	МУП ГлавУПиКС СССР ЮЖГИПРОШАХТ	КО
Утв.		Бердичевский					

Формат А4

Инв.№ подл. | Подп. и дата | Взам. инв.№ | Инв.№ дубл. | Подпись и дата

УП 300 - 012

12,5 (√)

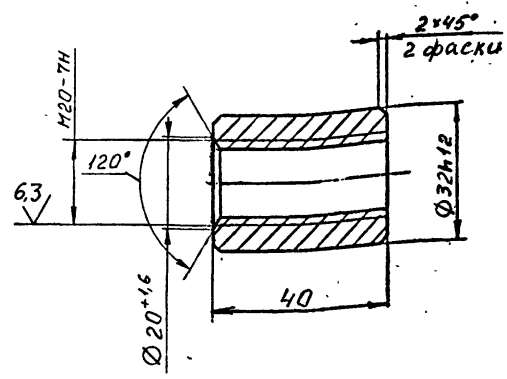

Неуказанные предельные отклонения размеров ± IT16/2.

				УП 300 - 012		
Изм.	Лист	№ докум.	Подпись	Дата		
Разраб.		Остроушко			ВТУЛКА	Лит	Масса	Масштаб
Пров.		Гительзон					0,13	1:1
Руков.		Коток				Лист	Листов 1
Н.контр.		Гительзон			Круг 36-В ГОСТ 2590-88 / ВСт3кп2 ГОСТ 535-88	МУП ГлавУПиКС СССР ЮЖГИПРОШАХТ	КО
Утв.		Бердичевский					

Формат А4

Инв.№ подл. | Подп. и дата | Взам. инв.№ | Инв.№ дубл. | Подпись и дата

Формат	Зона	Позиция	Обозначение	Наименование	Кол.	Примеч.
				Документация		
А4			УП300-010СБ	Сборочный чертеж		
				Детали		
А4		1	УП300-011	Труба	1	1,76кг
А4		2	УП300-012	Втулка	1	0,13кг
А4		3	УП300-013	Втулка	1	0,13кг

				УП300-010		
Изм.	Лист	№ документа	Подпись	Дата		
Разработал		Остроушко			Муфта	Лит	Лист	Листов 1
Проверил		Гительзон				МУП ГлавУПиКС СССР ЮЖГИПРОШАХТ	КО
Руководил		Коток					
Н.контр.		Гительзон					
Утвердил		Бердичевский					

Формат А4

Инв.№ подл. | Подп. и дата | Взам. инв.№ | Инв.№ дубл. | Подпись и дата

УП 300 - 010 СБ

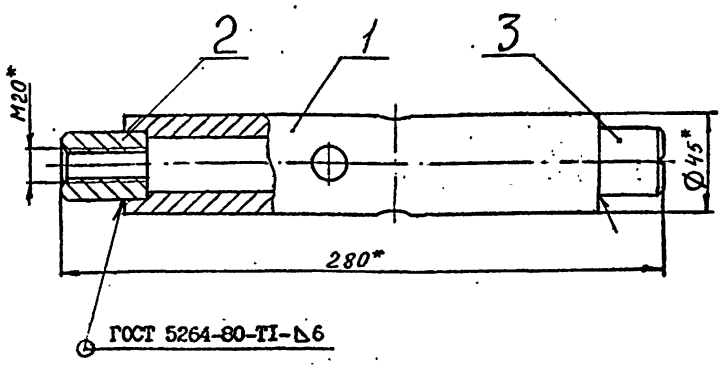

1. Сварку произвести электродами типа Э 42А ГОСТ 9467-75.
2. *Размеры для справок.
3. Покрытие Кд 9. фос.хр.

10392/5

				УП 300 - 010 СБ		
Изм.	Лист	№ докум.	Подпись	Дата		
Разраб.		Остроушко			МУФТА	Лит	Масса	Масштаб
Пров.		Гительзон					2,08	1:2
Руков.		Коток				Лист	Листов 1
Н.контр.		Гительзон				МУП ГлавУПиКС СССР ЮЖГИПРОШАХТ	КО
Утв.		Бердичевский					

Формат А4

Инв.№ подл. | Подп. и дата | Взам. инв.№ | Инв.№ дубл. | Подпись и дата

УП 300 - 002

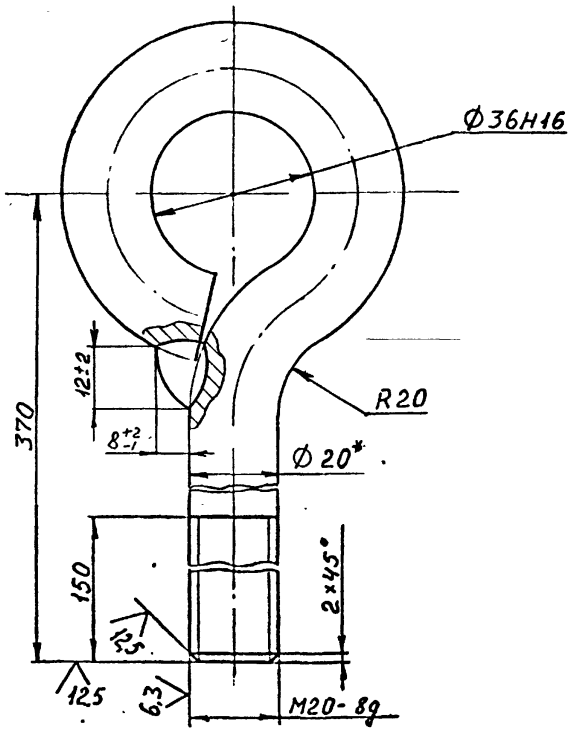

1. Сварной шов выполнять по ГОСТ 5264-80.
2. Сварку произвести электродами типа Э 42А ГОСТ 9467-75.
3. Неуказанные прецельные отклонения размеров $\pm \frac{IT16}{2}$.
4. *Размер для справок.
5. Покрытие Кд 9. фос. хр.

				УП 300 - 002		
Изм.	Лист	N докум.	Подпись	Дата		
Разраб.		Остроушко			ТЯГА	Лит: —	Масса: 1,24	Масштаб: 1:1
Пров.		Гительзон				Лист:	Листов: 1
Руков.		Коток				
Н.контр.		Гительзон			Круг 20-В ГОСТ 2590-88 / ВСт3кп2 ГОСТ 535-88	МУП ГлавУПпКС СССР ЮЖГИПРОШАХТ	КО
Утв.		Бердичевский				

Формат А4

УП 300 - 004

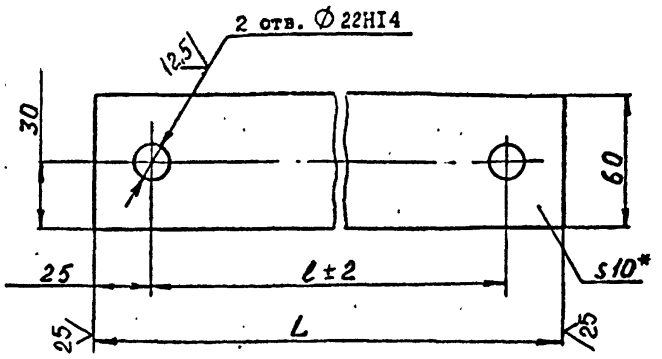

Обозначение	Размеры, мм		Масса, кг
	L	l	
УП 300 - 004	265	215	1,19
- 01	250	200	1,12
- 02	220	170	0,98

1. Неуказанные предельные отклонения размеров $\pm \frac{IT16}{2}$.
2. *Размер для справок.
3. Покрытие: грунтовка ХС-068 ТУ6-10-820-75 красно-коричневая в два слоя; эмаль ХВ-785 ГОСТ 7313-75 черная У1.В5, в три слоя.

				УП 300 - 004		
Изм.	Лист	N докум.	Подпись	Дата		
Разраб.		Остроушко			ПЛАНКА	Лит: —	Масса: См. табл.	Масштаб: 1:2
Пров.		Гительзон				Лист:	Листов: 1
Руков.		Коток				
Н.контр.		Гительзон			Полоса Б 10х60 ГОСТ 103-76 / Ст3кп2 ГОСТ 535-88	МУП ГлавУПпКС СССР ЮЖГИПРОШАХТ	КО
Утв.		Бердичевский				

Формат А4

УП 300 - 003

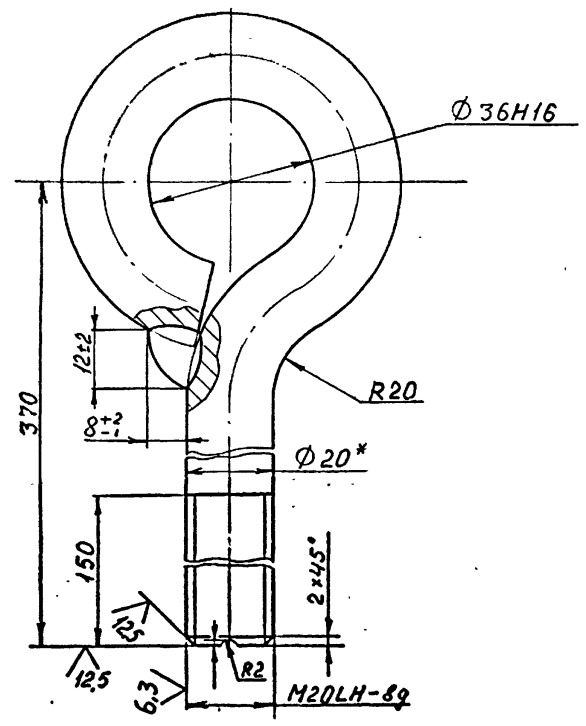

1. Сварной шов выполнять по ГОСТ 5264-80.
2. Сварку произвести электродами типа Э 42А ГОСТ 9467-75.
3. Неуказанные предельные отклонения размеров $\pm \frac{IT16}{2}$.
4. *Размер для справок.
5. Покрытие Кд 9. фос. хр.

				УП 300 - 003		
Изм.	Лист	N докум.	Подпись	Дата		
Разраб.		Остроушко			ТЯГА	Лит: —	Масса: 1,24	Масштаб: 1:1
Пров.		Гительзон				Лист:	Листов: 1
Руков.		Коток				
Н.контр.		Гительзон			Круг 20-В ГОСТ 2590-88 / ВСт3кп2 ГОСТ 535-88	МУП ГлавУПпКС СССР ЮЖГИПРОШАХТ	КО
Утв.		Бердичевский				

Формат А4

УП 300 - 011

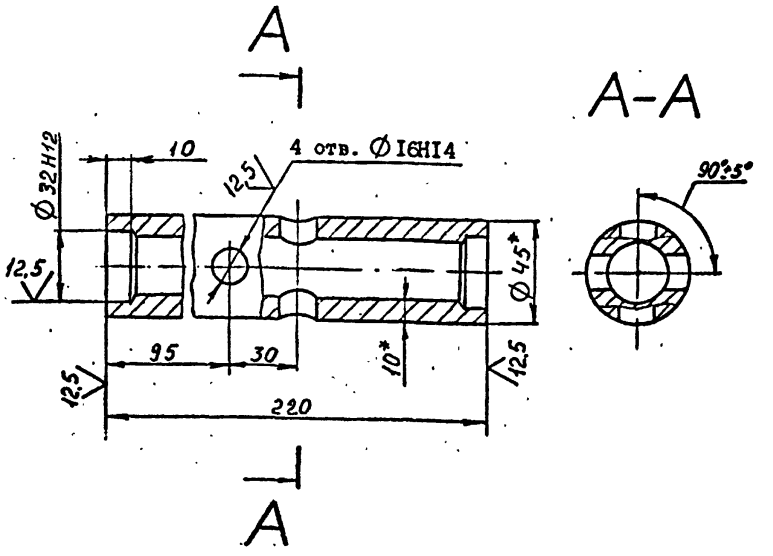

1. Неуказанные предельные отклонения размеров $\pm \frac{IT16}{2}$.
2. *Размеры для справок.

10392/5

				УП 300 - 011		
Изм.	Лист	N докум.	Подпись	Дата		
Разраб.		Остроушко			ТРУБА	Лит: —	Масса: 1,76	Масштаб: 1:2
Пров.		Гительзон				Лист:	Листов: 1
Руков.		Коток				
Н.контр.		Гительзон			Труба 45 х 10 ГОСТ 8732-78 / В 35 ГОСТ 8731-87	МУП ГлавУПпКС СССР ЮЖГИПРОШАХТ	КО
Утв.		Бердичевский				

Формат А4

Инв.№ подл. | Подпись и дата | Взам.инв.№ | Инв.№ дубл. | Подпись и дата

12,5 (√)

УП 300 - 005

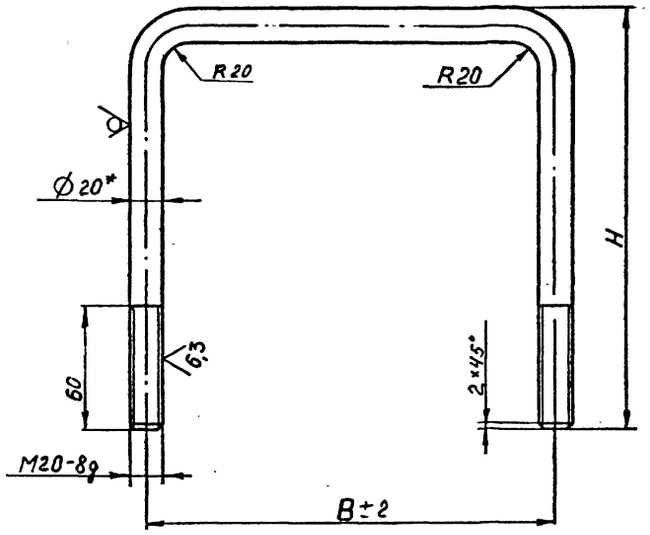

Обозначение	Размеры, мм		Масса, кг
	B	H	
УП 300 - 005	215	260	1,76
- 01	200	205	1,45
- 02	170	175	1,26

1. Неуказанные предельные отклонения размеров ± IT16/2.
2. *Размер для справок.
3. Покрытие Кд 9. фос.хр.

Изм.	Лист	№ докум.	Подпись	Дата	УП 300 - 005			
Разраб.		Остроушко			СКОБА	Лит	Масса	Масштаб
Пров.		Гительзон					См. табл.	-
Руков.		Коток				Лист	Листов 1	
Н.контр.		Гительзон			Круг 20-В ГОСТ 2590-88 / Ст3кп2 ГОСТ 535-88	МУП ГлавУПиКС СССР ЮЖГИПРОШАХТ		КО
Утв.		Бердичевский						

Формат А3

gost.e-ecolog.ru

12,5 (√)

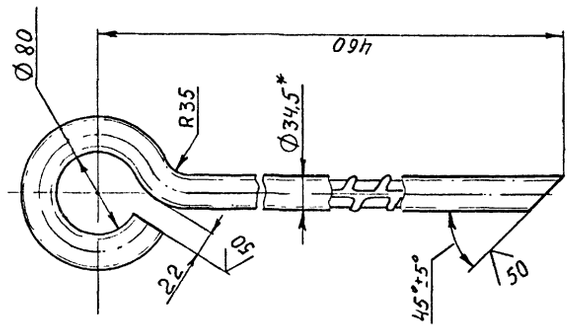

1. Неуказанные предельные отклонения размеров ± IT16/2.
2. *Размер для справок.

УП 300 - 006

Изм.	Лист	№ докум.	Подпись	Дата	УП 300 - 006			
Разраб.		Остроушко			АНКЕРНЫЙ ШТЫРЬ	Лит	Масса	Масштаб
Пров.		Гительзон					5,38	1:4
Руков.		Коток				Лист	Листов 1	
Н.контр.		Гительзон			Ø32 А-II ГОСТ 5781-82	МУП ГлавУПиКС СССР ЮЖГИПРОШАХТ		КО
Утв.		Бердичевский						

Формат А4

Инв.№ подл. | Подпись и дата | Взам.инв.№ | Инв.№ дубл. | Подпись и дата