# ТИПОВЫЕ КОНСТРУКЦИИ
## СЕРИЯ 7.401-2

# УЗЛЫ КРЕПЛЕНИЯ ТРУБОПРОВОДОВ В ВЕРТИКАЛЬНЫХ И НАКЛОННЫХ ШАХТНЫХ СТВОЛАХ И ПРОТЯЖЕННЫХ ГОРНЫХ ВЫРАБОТКАХ

## ВЫПУСК 4

Узлы крепления трубопроводов Ду250.
Рабочие чертежи.

gost.e-ecolog.ru

Инв. УСТП 10392/4

# ТИПОВЫЕ КОНСТРУКЦИИ
## СЕРИЯ 7.401-2

# УЗЛЫ КРЕПЛЕНИЯ ТРУБОПРОВОДОВ В ВЕРТИКАЛЬНЫХ И НАКЛОННЫХ ШАХТНЫХ СТВОЛАХ И ПРОТЯЖЕННЫХ ГОРНЫХ ВЫРАБОТКАХ

## ВЫПУСК 4

Узлы крепления трубопроводов Ду250.
Рабочие чертежи.


РАЗРАБОТАНЫ
ПРОЕКТНЫМ ИНСТИТУТОМ „ЮЖГИПРОШАХТ"

Главный инженер института В. В. Селезнев
Главный инженер проекта В. С. Баткин

УТВЕРЖДЕНЫ
и ВВЕДЕНЫ В ДЕЙСТВИЕ Минуглепромом СССР
письмо от 25.10.90г. № 3-35-18/1079

10392/4


| | | | | |
|---|---|---|---|---|
| | | | | ПРИВЯЗАН |
| | | | | |
| | | | | |
| | | | | |
| | | | | |
| ИНВ. № | | | | |

| №№ пп | Наименование | Обозначение | Страницы |
|---|---|---|---|
| I | 2 | 3 | 4 |
| I. | Содержание | | 2 |
| 2. | Пояснительная записка | ПЗ | 3...7 |
| 3. | Фланцы Ду250 Стальные свободные на приварном кольце | IФС250-000 | 8...9 |
| 4. | Фланцы Ду250 с выступом или впадиной свободные на приварном кольце | 2ФС250-000 | I0,II |
| 5. | Фланцы Ду250 с выступом или впадиной свободные на приварном бурте | 3ФС250-000 | I2...I4 |
| 6. | Фланцы Ду250 с выступом или впадиной стальные приварные встык | ФП250-00I | I4 |
| 7. | Стул опорный Ду250 РуI,0; I,6; 2,5 МПа узкий | ICOУ250-000 | I5...I7 |
| 8. | Стул опорный Ду 250 Ру 4,0; 6,3 МПа узкий | 2COУ250-000 | I5,I8 |
| 9. | Стул опорный Ду250 Ру I0; I6 МПа | 3COУ250-000 | I7,I9,20 |
| I0. | Стул опорный Ду250 Ру I,0; I,6; 2,5 МПа широкий | ICOШ250-000 | I7,I9,2I |
| II. | Стул опорный Ду250 Ру 4,0; 6,3 МПа широкий | 2COШ250-000 | 22,23 |
| I2. | Стул опорный Ду250 Ру I0; I6 МПа широкий | 3COШ250-000 | 22,24 |
| I3. | Колено опорное Ду250 Ру I,0; I,6; 2,5 МПа | IK0250-000 | 25...27 |
| I4. | Колено опорное Ду250 Ру 4,0; 6,3 МПа | 2K0250-000 | 28,29 |
| I5. | Колено опорное Ду250 Ру I0 МПа | 3K0250-000 | 28,30 |
| I6. | Колено опорное Ду250 Ру I6МПа | 4K0250-000 | 3I...33 |
| I7. | Компенсатор Ду250 Ру I,0; I,6; 2,5 МПа | IK250-000 | 34...4I |
| I8. | Компенсатор Ду250 Ру 4,0; 6,3 МПа | 2K250-000 | 4I,42 |
| I9. | Компенсатор Ду250 Ру I0; I6 МПа | 3K250-000 | 44...48 |
| I | 2 | 3 | 4 |
| 20. | Хомут ХРК 250 | ХРК250-000 | 49...5I |
| 2I. | Хомут ХРКК 250 | ХРКК250-000 | 5I...55 |
| 22. | Хомут ХРД 250 | ХРД250-000 | 56 |
| 23. | Хомут ХРДК 250 | ХРДК250-000 | 57 |
| 24. | Хомут ХБ 250 | ХБ250-000 | 58...6I |
| 25. | Хомут ХБК 250 | ХБК250-000 | 62,63 |
| 26. | Хомут ХТШ 250 | ХТШ250-000 | 64,65 |
| 27. | Хомут ХТШК 250 | ХТШК250-000 | 66 |
| 28. | Подвеска ПАП 250 | ПАП250-000 | 67...69 |
| 29. | Подвеска ПАКП 250 | ПАКП250-000 | 70,7I |
| 30. | Подвеска ПСК 250 | ПСК250-000 | 72 |
| 3I. | Подвеска ПВ 250 | ПВ250-000 | 73,74 |
| 32. | Подвеска ПБ 250 | ПБ250-000 | 74,75 |
| 33. | Подвеска ПШ 250 | ПШ250-000 | 76 |
| 34. | Опоры ОГ 250 | ОГ250-000 | 77,78 |
| 35. | Опоры ОН 250 | ОН250-000 | 77,79 |
| 36. | Устройство противоугонное УП 250 | УП250-000 | 80...84 |


ИНВ.№ ПОДЛ. | ПОДПИСЬ И ДАТА | ВЗАМ. ИНВ.№ | ИНВ.№ ДУБЛ. | ПОДПИСЬ И ДАТА

10392/4

| ИЗМ | ЛИСТ | № ДОКУМЕНТА | ПОДПИСЬ | ДАТА | 7.401-2.4 | | | |
|---|---|---|---|---|---|---|---|---|
| РАЗРАБОТАЛ | | Коток | | | Содержание | А И Т | ЛИСТ | ЛИСТОВ |
| ПРОВЕРИЛ | | Проскурнина | | | | | | |
| РУКОВОДИЛ | | Коток | | | | МУП СССР ГлавУПпКС ЮЖГИПРОШАХТ | | КО |
| Н.КОНТР. | | Проскурнина | | | | | | |
| УТВЕРДИЛ | | Бердичевский | | | | | | |

ФОРМАТ А2

## I.Основание для выполнения типовых конструкций

Типовые конструкции - серия 7.401-2 "Узлы крепления трубопроводов в вертикальных и наклонных шахтных стволах и протяженных горных выработках" /взамен серии 7.401-I/ разработаны институтом "Южгипрошахт" по плану типового проектирования на 1990 год и в соответствии с заданием, согласованным Минуглепромом СССР.

Необходимость разработки новой серии типовых конструкций вызвана обогащением многолетнего опыта проектирования, изготовления и эксплуатации типовых конструкций по серии 7.401-I, по сравнению с которой, в частности, введены следующие основные изменения:

- в связи со сложностью поставки дефицитных труб большого диаметра в компенсаторах для трубопроводов с условным проходом Ду200 мм и выше они заменены деталями из стального литья, компенсаторы для трубопроводов Ду100 и 150 мм выполнены сварными. Вместе с тем, допускается с учетом местных условий выполнение сварными компенсаторов больших диаметров;

- расширен диапазон диаметров труб, подвешиваемых по наклонным и горизонтальным выработкам до 300 вместо 250 мм;

- дополнительно разработаны противоугонные устройства для держания труб при подвеске их в наклонных выработках;

- чертежи узлов разработаны и скомплектованы в выпуски по каждому диаметру трубопровода в отдельности для более удобного пользования ими при проектировании водоотливных, дегазационных и воздушных ставов.

## 2. Содержание работы

2.I. Типовые конструкции состоят из 7 выпусков, каждый на определенный условный проход трубопровода Ду: 100, 150, 200, 250, 300, 350 и 400 мм.

2.2. Каждый выпуск содержит полный комплект чертежей типовых узлов конструкций для данного диаметра трубопровода.

2.3. В состав каждого выпуска входят:

2.3.I. Чертежи типовых узлов трубопроводов: фланцы, стулья опорные, колена и компенсаторы.

2.3.2. Чертежи типовых конструкций узлов крепления трубопроводов в шахтных стволах;

2.3.3. Чертежи типовых конструкций подвесок трубопроводов и опор для трубопроводов, прокладываемых по почве горизонтальных и наклонных горных выработок и наклонных стволов, и противоугонных устройств.

## 3. Область применения

Типовые конструкции крепления трубопроводов разработаны:

-для вертикальных стволов с армировкой из двутавровых и коробчатых расстрелов и закрепленных бетонной крепью или сборными чугунными тюбингами конструкции "Шахтспецстроя";

-для горизонтальных и наклонных выработок и наклонных стволов и закрепленных арочной податливой крепью, арочной сборной ж.б. крепью, бетонной крепью, металлобетонной крепью, круглыми пустотелыми стойками и штанговой крепью.

## 4. Исходные данные для разработки типовых конструкций

4.I. Условное давление Ру в трубопроводах I,0; I,6; 2,5; 4,0; 6,3; I0; I6 МПа;

4.2. Срок службы I5 лет при эксплуатации в шахтах с нейтральными, щелочными и слабокислыми водами /pH=6...7/;

4.3. Фланцы по ГОСТ I2815-80, I2819-80, I2820-80, I282I-80, ТУ I2.22.24.I-78 и ТУ I2.22.24.2-74;

4.4. Температурные колебания в стволе $-2^{o}C...+35^{o}C$;

4.5. Профили расстрелов армировки вертикальных стволов для крепления узлов принимаются по типовым материалам для проектирования ТМП 40I-0II-87.89 "Сечения и армировка вертикальных стволов с жесткими проводниками" /Южгипрошахт, I989г./.

## 5. Рекомендации по применению типовых конструкций

На рис.I дана рекомендуемая схема установки опорных стульев и компенсаторов при прокладке трубопроводов по вертикальным стволам. В табл.I приведены значения переменных величин. Балки под опорные стулья и колена выбираются и рассчитываются проектной организацией при привязке проекта.

Расстояние между опорными стульями и максимально допустимые нагрузки на них приведены в табл. 6 и 7.

Расстояние между опорным стулом и опорным коленом и максимально допустимые нагрузки на колено, приведены в табл.8;

Для компенсации температурных изменений длины става и монтажных отклонений в горизонтальных и наклонных выработках и наклонных стволах применяются компенсаторы, разработанные для вертикальных стволов. Кроме того, в наклонных выработках и наклонных стволах для удержания става применяются опорные стулья и колена, разработанные для вертикальных стволов. На рис. 2, 3 изображены рекомендуемые схемы установки узлов компенсаторов и опорных стульев, колен, компенсаторов и опор для трубопроводов, прокладываемых на почве или подвешиваемых к крепи наклонных выработок / стволов/ и горизонтальных выработок.

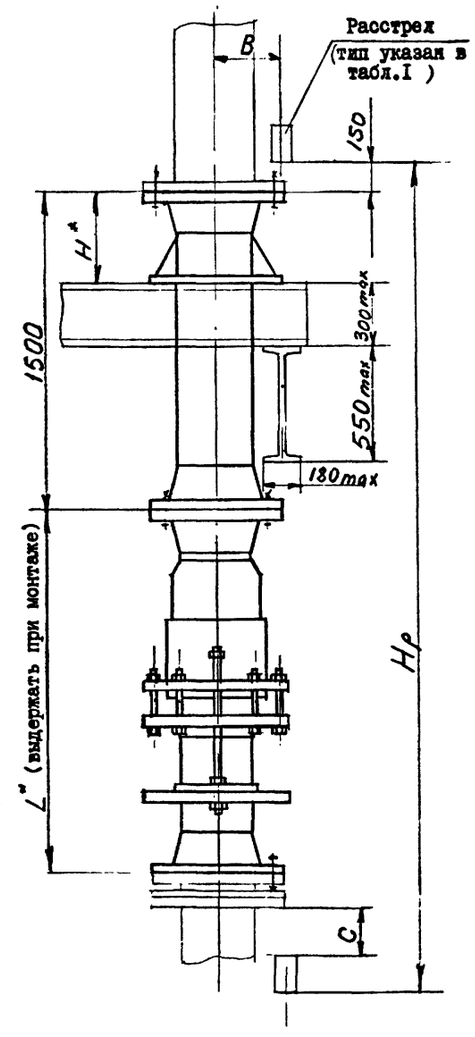


Рис.I

Числовые значения L и H приведены на соответствующих чертежах компенсаторов и стульев.

| ИЗМ | ЛИСТ | № ДОКУМЕНТА | ПОДПИСЬ | ДАТА |
|---|---|---|---|---|
| РАЗРАБОТАЛ | | Коток | | |
| ПРОВЕРИЛ | | Проскурнина | | |
| РУКОВОДИЛ | | Коток | | |
| Н.КОНТР. | | Проскурнина | | |
| УТВЕРДИЛ | | Бердичевский | | |

10392/4

7.401-2.4 ПЗ

Пояснительная записка

| А И Т | ЛИСТ | ЛИСТОВ |
|---|---|---|
| | I | 5 |

МУП СССР ГлавУПиКС ЮЖГИПРОШАХТ КО

ФОРМАТ А2

ИНВ.№ ПОДЛ. | ПОДП. И ДАТА | ВЗАМ.ИНВ.№ | ИНВ.№ ДУБЛ. | ПОДП. И ДАТА

## 6. Принятые условные обозначения

ПЗ – пояснительная записка;
ФС – фланцы свободные;
ФП – фланцы приварные;
СОУ – стул опорный узкий;
СОШ – стул опорный широкий;
КО – колено опорное;
К – компенсатор;
ХРК – хомут для крепления труб к коробчатым расстрелам;
ХРКК – хомут для крепления труб кондиционирования к коробчатым расстрелам;
ХРД – хомут для крепления труб к двутавровым расстрелам;
ХРДК – хомут для крепления труб кондиционирования к двутавровым расстрелам;
ХБ – хомут для крепления к бетонной крепи ствола;
ХБК – хомут для крепления труб кондиционирования к бетонной крепи;
ХТШ – хомут для крепления труб к тюбингам Шахтспецстроя;
ХТШК – хомут для крепления труб кондиционирования к тюбингам Шахтспецстроя;
ПАП – подвеска к металлической арочной крепи АП;
ПАКП – подвеска к металлической арочной крепи АКП;
ПСК – подвеска к ж.б. круглой стойке;
ПВ – подвеска к двутавровому верхняку;
ПБ – подвеска к блочной бетонной крепи, либо к металлобетонной крепи;
ПШ – подвеска к бетонной крепи на штанге.
ОГ – опора бетонная под трубопроводы для горизонтальных выработок;
ОН – опора бетонная под трубопроводы для наклонных выработок;
УП – устройство противоугонное.

## 7. Узлы трубопроводов

7.1. Фланцы стальные свободные на приварном кольце или бурте.

Чертежи свободных фланцев разработаны для пяти исполнений:

- фланцы стальные свободные на приварном кольце;
- фланцы стальные свободные с впадиной на приварном кольце или бурте;
- фланцы стальные свободные с выступом на приварном кольце или бурте.

В табл. 2,3 и 4 указаны данные для заказа.

7.2. Фланцы стальные приварные встык.

Чертежи приварных фланцев разработаны для двух исполнений:
- фланцы с выступом приварные встык;
- фланцы с впадиной приварные встык.

В табл.5 указаны данные для заказа.

В табл.2,3,4 и 5 приведены также данные для заказа прокладок, болтов или шпилек и гаек.

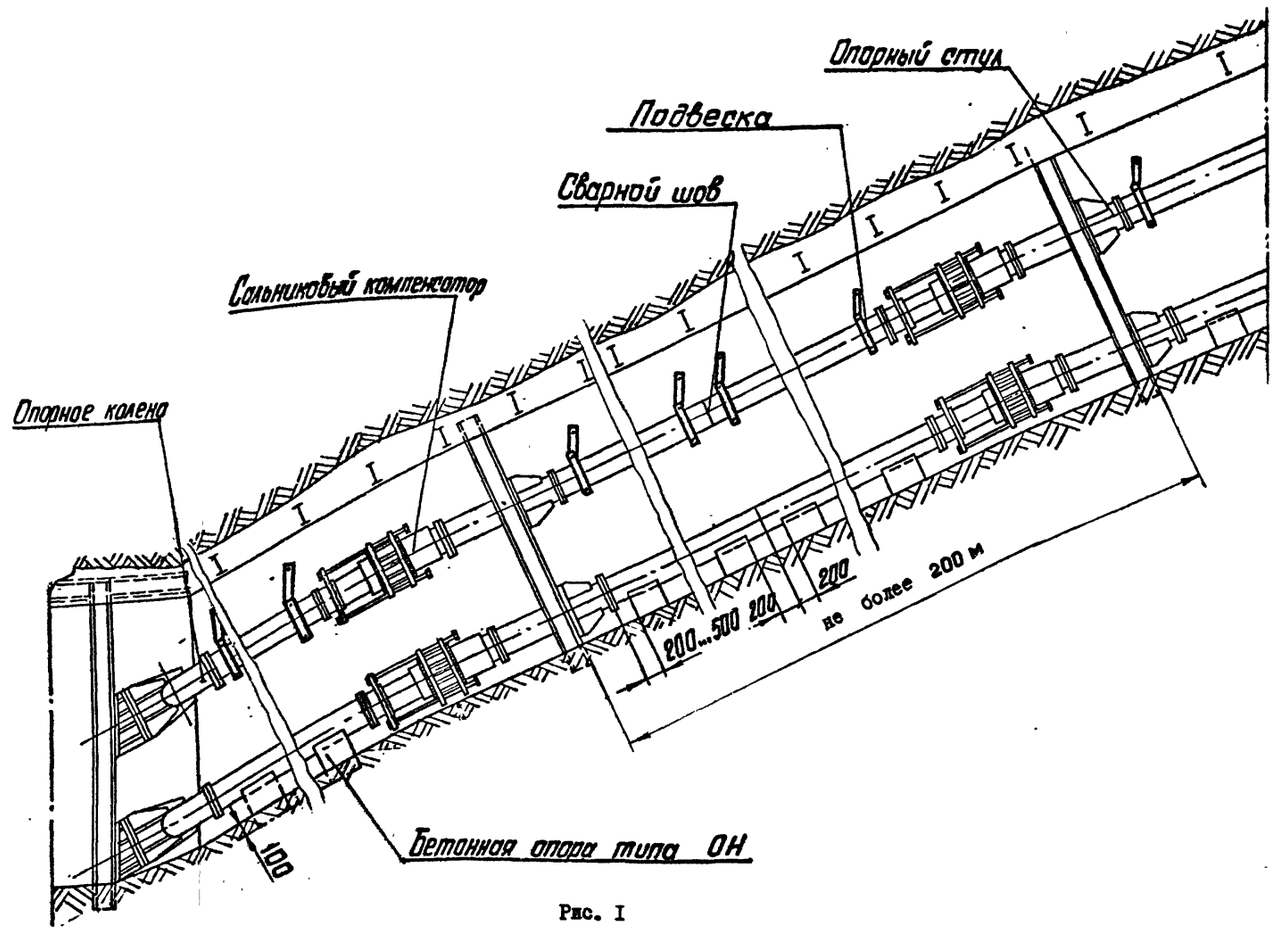


Рис. I

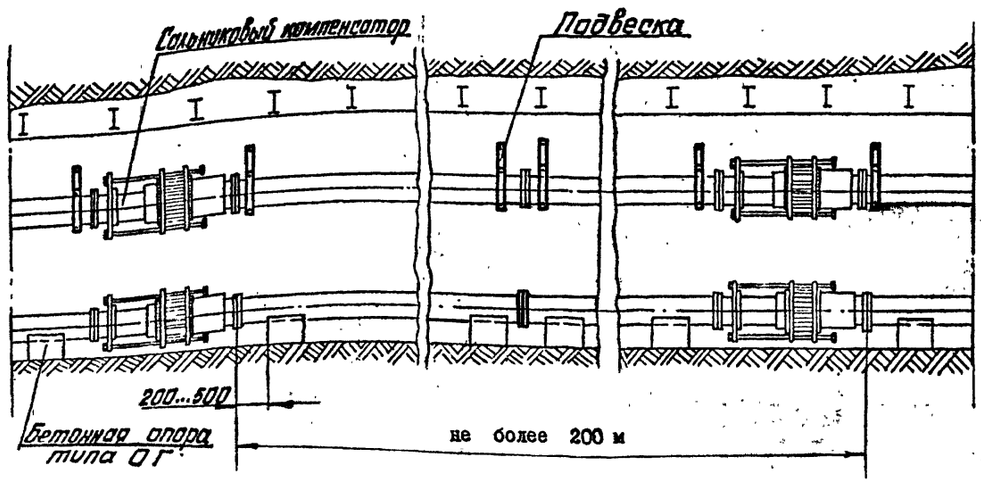


Рис. 2



Инв. № подл. | Подп. и дата | Взам. инв. № | Инв. № дубл. | Подп. и дата

Таблица I

| Шаг армировки | | 6000 | | 4I68 | | | |
|---|---|---|---|---|---|---|---|
| Тип расстрела | | □ I70xI04 | □ 2I2xI30 | I № 24М | I №27Са | I №36с | I №30М |
| Для всех труб, кроме конди-ционирования | В | 260 | 273 | 263 | 270 | 278 | 273 |
| | С | 2280 | 2238 | 378 | 348 | 258 | 3I8 |
| Для труб кондицио-нирования | В | 333 | 346 | 336 | 343 | 35I | 346 |
| | С | 2280 | 2238 | 378 | 348 | 258 | 3I8 |

Таблица 2

| Фланцы свободные на приварном кольце | | | | Прокладки тип А ГОСТ I5I80-86 | | Болты ГОСТ 7798-70 | | | Гайки ГОСТ59I5-70 | |
|---|---|---|---|---|---|---|---|---|---|---|
| Обозначение | Шифр | Ру, МПа | масса, кг | Обозначение | масса, кг | d | Длина, мм | масса, кг | d | масса, кг |
| IФС250-000 | ФС250-I,0 | I,0 | I5,08 | А-250-I6IIOН-ГОСТI5I80-86 | 0,I2 | М20 | I40 | 0,4I7 | М20 | 0,063 |
| -0I | ФС250-I,6 | I,6 | I8,02 | | | М24 | I50 | 0,65I | М24 | 0,I07 |
| -02 | ФС250-2,5 | 2,5 | 23,76 | А-250-25IIOН ГОСТ I5I80-86 | 0,I43 | М27 | I70 | 0,94I | М27 | 0,I62 |

Таблица 3

| Фланцы с выступом или впадиной свободные на приварном кольце | | | | Прокладка тип Б ГОСТ I5I80-86 | | Шпилька тип А исп.I ГОСТ 9066-75 | | | Гайки тип А ГОСТ 9064-75 | | ГОСТ** 59I6-70 |
|---|---|---|---|---|---|---|---|---|---|---|---|
| Обозначение | Шифр | Ру, МПа | Масса, кг | Обозначение | Масса, кг | d | Длина, мм | масса, кг | d | масса, кг | масса, кг |
| 2ФС250-000 | ФСI-250-4,0 | 4,0 | 34,32 | Б-250-I60IIOН ГОСТI5I80-86 | 0,089 | М30 | 280 | I,46 | М30 | 0,277 | 0,II |
| -0I | ФС2-250-4,0 | | 35,36 | | | | | | | | |
| -02 | ФСI-250-6,3 | 6,3 | 60,I0 | | | М36 | 370 | 2,80 | М36 | 0,446 | 0,I82 |
| -03 | ФС2-250-6,3 | | 6I,60 | | | | | | | | |

Таблица 4

| Фланцы с выступом или впадиной свободные на приварном бурте | | | | Прокладки тип Б ГОСТ I5I80-86 | | Шпильки тип А исп.I ГОСТ 9066-75 | | | Гайки тип А ГОСТ 9064-75 | | ЖЖ ГОСТ59I6--70 |
|---|---|---|---|---|---|---|---|---|---|---|---|
| Обозначение | Шифр | Ру, МПа | масса, кг | Обозначение | Масса, кг | d | Длина, мм | Масса, кг | d | масса, кг | масса, кг |
| 3ФС250-000 | ФСI-250-I0 | I0 | I09,42 | Б-250-I60IIOН ГОСТI5I80-86 | 0,089 | М36 | 390 | I,96 | М36 | 0,446 | 0,I82 |
| -0I | ФС2-250-I0 | | I09,30 | | | | 440 | 3,52 | | | |

* ФСI-фланец с выступом
ФС2-фланец с впадиной

** Применяется как контргайка.

Выпуск 4
серия 7.40I-2

ИНВ.№ ПОДЛ. | ПОДПИСЬ И ДАТА | ВЗАМ.ИНВ.№ | ИНВ.№ ДУБЛ. | ПОДПИСЬ И ДАТА

10392/4

| ИЗМ. | ЛИСТ | № ДОКУМ. | ПОДПИСЬ | ДАТА | 7.40I-2.4 ПЗ | ЛИСТ 3 |
|---|---|---|---|---|---|---|

ФОРМАТ А2

Таблица 5

| Фланцы с выступом или впадиной приварные встык | | | | Прокладки тип Б ГОСТ 15180-86 | | Шпильки тип А исп.1ГОСТ 9066-75 | | | Гайки | | |
|---|---|---|---|---|---|---|---|---|---|---|---|
| | | | | | | | | | Тип А ГОСТ 9064-75 | | ** ГОСТ5916-70 |
| Обозначение | Шифр | Ру, МПа | Масса, кг | Обозначение | масса, кг | d | Длина мм | Масса, кг | d | Масса, кг | масса, кг |
| ФП250-001 | ФП1-250-10 | 10 | 85,24 | Б-250-160ПОН ГОСТ15180-86 | 0,089 | М36 | 250 | 1,843 | М36 | 0,446 | 0,182 |
| -01 | ФП2-250-10 | | 85,12 | | | | | | | | |
| -02 | ФП1-250-16 | 16 | 94,40 | | | | 280 | 2,083 | | | |
| -03 | ФП2-250-16 | | 94,20 | | | | | | | | |

## 7.3 Стулья опорные

Опорные стулья разработаны двух исполнений: узкие и широкие. В таблицах 6 и 7 приведены данные для заказа.

Таблица 6

| Стул опорный узкий | | | | | |
|---|---|---|---|---|---|
| Обозначение | Шифр | Ру, МПа | Масса, кг | Макс. расстояние между стульями, м | Максимальная нагрузка на стул, кн |
| 1СОУ250-000 | СОУ250-1,0 | 1,0 | 274,6 | 90 | 160,0 |
| -01 | СОУ250-1,6 | 1,6 | 281,0 | | 180,0 |
| -02 | СОУ250-2,5 | 2,5 | 293,0 | | |
| 2СОУ250-000 | СОУ250-4,0 | 4,0 | 315,0 | | 200,0 |
| -01 | СОУ250-6,3 | 6,3 | 365,0 | | 260,0 |
| 3СОУ250-000 | СОУ250-10 | 10 | 373,8 | | 400,0 |
| -01 | СОУ250-16 | 16 | 390,7 | | 480,0 |

Таблица 7

| Стул опорный широкий | | | | | |
|---|---|---|---|---|---|
| Обозначение | Шифр | Ру, МПа | Масса, кг | Макс. расстояние между стульями, м | Максим. нагрузка на стул, кн |
| 1СОШ250-000 | СОШ250-1,0 | 1,0 | 306,8 | 90 | 160,0 |
| -01 | СОШ250-1,6 | 1,6 | 312,7 | | 180,0 |
| -02 | СОШ250-2,5 | 2,5 | 332,4 | | |
| 2СОШ250-000 | СОШ250-4,0 | 4,0 | 353,8 | | 200,0 |
| -01 | СОШ250-6,3 | 6,3 | 407 | | 260,0 |
| 3СОШ250-000 | СОШ250-10 | 10 | 417,7 | | 400,0 |
| -01 | СОШ250-16 | 16 | 444,6 | | 480,0 |

## 7.4 Колена опорные.

Колена опорные разработаны на базе стандартных сантехнических отводов. Для случаев отсутствия стандартных отводов требуемого диаметра и давления, отводы выполнены сварными.

Данные для заказа приведены в таблице 8.

Таблица 8

| Колена опорные | | | | | |
|---|---|---|---|---|---|
| Обозначение | Шифр | Ру, МПа | Масса, кг | Макс. расстояние между стулом и коленом м | Максим. нагрузка на колено кн |
| 1К0250-000 | К0250-1,0 | 1,0 | 264 | 90 | 150,0 |
| -01 | К0250-1,6 | 1,6 | 270 | | 200,0 |
| -02 | К0250-2,5 | 2,5 | 282 | | 265,0 |
| 2К0250-000 | К0250-4,0 | 4,0 | 314 | | 380,0 |
| -01 | К0250-6,3 | 6,3 | 366 | | 575,0 |
| 3К0250-000 | К0250-10 | 10 | 399 | | 890,0 |
| 4К0250-000 | К0250-16 | 16 | 483 | | 1416,0 |

## 7.5 Компенсаторы.

Данные для заказа приведены в таблице 9.

Таблица 9

| Компенсаторы | | | | |
|---|---|---|---|---|
| Обозначение | Шифр | Ру, МПа | Масса, кг | Максим. нагрузка на болты кн |
| 1К250-000 | К250-1,0 | 1,0 | 702 | 80,0 |
| -01 | К250-1,6 | 1,6 | 708 | 90,0 |
| -02 | К250-2,5 | 2,5 | 718 | |
| 2К250-000 | К250-4,0 | 4,0 | 741 | 100,0 |
| -01 | К250-6,3 | 6,3 | 794 | 130,0 |
| 3К250-000 | К250-10 | 10 | 982 | 200,0 |
| -01 | К250-16 | 16 | 1000 | 240,0 |

## 8. Хомуты направляющие для предохранения трубопроводов от продольного изгиба в вертикальных стволах.

Чертежи направляющих хомутов разработаны с учетом крепления:
- труб к расстрелам коробчатым (таблица 10);
- труб к расстрелам двутавровым (таблица 10);
- труб к бетонной крепи (таблица 11);
- труб к тюбингам Шахтспецстроя (таблица 11).

Таблица 10

| Обозначение | Шифр | Расстрел | Масса, кг. | Примечание |
|---|---|---|---|---|
| ХРК250-000 | ХРК250-1 | 170х104 | 22,1 | |
| -01 | ХРК250-2 | 212х130 | 23,9 | |
| ХРКК250-000 | ХРКК250-1 | 170х104 | 88,5 | Для труб кондиционирования |
| -01 | ХРКК250-2 | 212х130 | 90,2 | |
| ХРД250-000 | ХРД250-1 | 1 № 24М | 24,52 | |
| -01 | ХРД250-2 | 1 № 27Са | 25,60 | |
| -02 | ХРД250-3 | 1 № 36С | 28,55 | |
| -03 | ХРД250-4 | 1 № 30М | 26,87 | |
| ХРДК250-000 | ХРДК250-1 | 1 № 24М | 90,8 | |
| -01 | ХРДК250-2 | 1 № 27Са | 92,0 | Для труб кондиционирования |
| -02 | ХРДК250-3 | 1 № 36С | 95,0 | |
| -03 | ХРДК250-4 | 1 № 30М | 93,0 | |

Таблица 11

| Обозначение | Шифр | Тип крепи ø ствола | Масса, кг | Примечание |
|---|---|---|---|---|
| ХБ250-000 | ХБ250 | Бетонная | 52,3 | |
| ХБК250-000 | ХБК250 | Бетонная | 116,6 | Для труб Кондиционирования |
| ХТШ250-000 | ХТШ250-1 | Тюбинги ø6м. | 30,8 | |
| -01 | ХТШ250-2 | Тюбинги ø7м | 31,3 | |
| ХТШК250-000 | ХТШК250-1 | Тюбинги ø6м | 95,8 | Для труб кондиционирования |
| -02 | ХТШК250-2 | Тюбинги ø7м | 96,1 | |

10392/4

## 9. Подвески и опоры для прокладки труб в горизонтальных и наклонных выработках и наклонных стволах

Чертежи разработаны с учетом крепления трубопроводов к крепи выработок в верхней (по центру) и боковой частях (табл. I2 и I3), а также прокладки трубопроводов по почве выработок (таблица I4).

В соответствующих таблицах указаны данные для заказа подвесок трубопроводов, прокладываемых в выработках, закрепленных арочной металлической крепью, ж.б. стойками круглого сечения, с двутавровыми верхняками, бетонной и ж.б. крепью и штанговой крепью.

Таблица I2

| Обозначение | Шифр | Тип спецпрофиля | Масса, кг |
|---|---|---|---|
| ПАКП 250-000 | ПАКП250-I | СВП I7 | 7,95 |
| | | СВП I9 | |
| | | СВП 22 | |
| - 0I | ПАКП 250-2 | СВП 27 | 8,I6 |
| | | СВП 33 | |
| ПАП 250-000 | ПАП 250-I | СВП I7 | 7,7 |
| - 0I | ПАП 250-2 | СВП I9 | 8,0 |
| - 02 | ПАП 250-3 | СВП 22 | 8,24 |
| - 03 | ПАП 250-4 | СВП 27 | 7,7I |
| - 04 | ПАП 250-5 | СВП 33 | 8,34 |

Таблица I3

| Обозначение | Шифр | Масса, кг | Условия применения |
|---|---|---|---|
| ПСК 250-000 | ПСК 250 | 9,6 | К круглой стойке |
| ПВ 250-000 | ПВ 250-I | 8,I | к верхняку I№I8,20,24 |
| - 0I | ПВ 250-2 | 8,4 | к верхняку I№27,30,33,36 |
| ПШ 250-000 | ПШ 250 | II,8 | к бетонной крепи выработки распорной штангой |
| ПБ 250-000 | IПБ 250 | 6,8 | к бетонной крепи, к блочной крепи, либо к металлобетонной крепи анкером |
| -0I | 2ПБ 250 | 7,2 | |

Подвески труб, подвешиваемые к стенам и кровле выработок, располагаются на расстоянии 250...300 мм от фланцев или сварного стыка.

В таблице I4 указаны данные для заказа опор под трубопроводы для горизонтальных и наклонных выработок

Таблица I4

| Обозначение | Шифр | Масса, кг | Условия применения |
|---|---|---|---|
| ОН 250-000 | ОН 250 | 52 | Для наклонных выработок |
| ОГ 250-000 | ОГ 250 | 4I | Для горизонтальных выработок |

## I0. Противоугонные устройства

Для удержания от сползания трубопроводов в наклонных выработках разработаны чертежи противоугонных устройств.

В таблице I5 указаны данные для заказа противоугонных устройств.

Таблица I5

| Обозначение | Шифр | Масса, кг | Условия применения |
|---|---|---|---|
| УП 250-000 | УП250-I | I2,48 | К круглой стойке |
| -0I | УП250-2 | I2,II | К крепи СВП-27, СВП-33 |
| -02 | УП250-3 | II,78 | К крепи СВП-I7, СВП-22 |
| -03 | УП250-4 | I4,92 | К бетонной крепи |

## II. Антикоррозионное покрытие

Антикоррозионное покрытие узлов трубопроводов, хомутов и подвесок производится в соответствии с РТМ 07.05.00I-85 "Защита от коррозии оборудования и сооружений на предприятиях угольной промышленности".

Покрытие:
для узлов трубопроводов, прокладываемых по горизонтальным и наклонным выработкам, и элементов крепления: грунтовка ХС-068 ТУ6-I0-820-75 красно-коричневая в один слой, эмаль ХВ785 ГОСТ 73I3-75 черная УI,В5 в три слоя ;

для узлов трубопроводов, прокладываемых по вертикальным стволам, и элементов крепления: грунтовка ХС-068 ТУ6-I0-820-75 красно-коричневая в два слоя; эмаль ХВ-785 ГОСТ 73I3-75 черная УI.В5, в три слоя. Присоединительные поверхности не красить.

ИНВ.№ ПОДЛ. | ПОДПИСЬ И ДАТА | ВЗАМ.ИНВ.№ | ИНВ.№ ДУБЛ. | ПОДПИСЬ И ДАТА

Рис.I

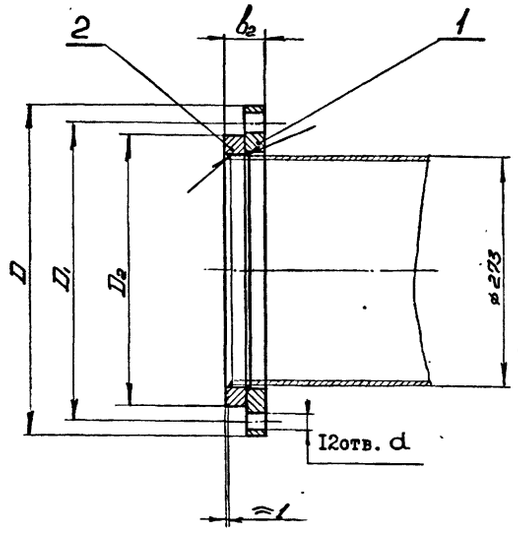


Рис.2

Остальное см. Рис.I

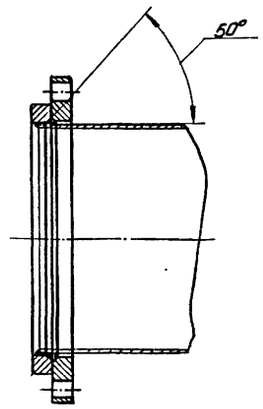


| Обозначение | Шифр | $P_y$, МПа | Рис. | Размеры, мм | | | | | Масса, кг |
|---|---|---|---|---|---|---|---|---|---|
| | | | | D | $D_1$ | $D_2$ | $b_2$ | d | |
| ИФС250-000 | ФС250-I,0 | I,0 | I | 390 | 350 | 320 | 50 | 22 | I5,08 |
| -0I | ФС250-I,6 | I,6 | 2 | 405 | 355 | | 54 | 26 | I8,02 |
| -02 | ФС250-2,5 | 2,5 | | 425 | 370 | 335 | 58 | 30 | 23,76 |

I. Чертеж разработан в соответствии с ГОСТ I28I5-80 и ГОСТ I2822-80.

2. Технические требования на изготовление маркировки, упаковки и транспортирование - по ГОСТ I28I6-80.

Покрытие: грунтовка ХС-068 ТУ6-I0-820-75 красно-коричневая в два слоя ; эмаль ХВ-785 ГОСТ 73I3-75 черная УI.В5 в три слоя, кроме присоединительных поверхностей.

4. Допускается изготовление фланцев на давление I,0 и 2,5 МПа по ТУ I2.22.24.2-74.

5. Размеры для справок.

| Изм. | Лист | № докум. | Подпись | Дата | ИФС250-000СБ | | | |
|---|---|---|---|---|---|---|---|---|
| Разраб. | | Кейс | | | Фланцы $Д_у$ 250 стальные свободные на приварном кольце | Лит | Масса | Масштаб |
| Пров. | | Гительзон | | | | | см. табл. | - |
| Руков. | | Коток | | | | Лист | Листов | I |
| Н.контр. | | Гительзон | | | | МУП ГлавУПиКС ЮЖГИПРОШАХТ СССР | | КО |
| Утв. | | Бердичевский | | | | | | |

Формат А3

Инв. № подл. | Подпись и дата | Взам. инв. № | Инв. № дубл. | Подпись и дата

| Формат | Зона | Позиц. | Обозначение | Наименование | Кол. на исполн. ИФС 250-000– | | | Примечание |
|---|---|---|---|---|---|---|---|---|
| | | | | | – | 0I | 02 | |
| A3 | | 2 | ИФС 250-002 | Кольцо | I | | | 3,78кг |
| | | | -0I | Кольцо | | I | | 4,I2кг |
| | | | -02 | Кольцо | | | I | 6,04кг |

| Изм. | Лист | № документа | Подпись | Дата | ИФС 250-000 | Лист 2 |
|---|---|---|---|---|---|---|

Формат А4

Инв. № подл. | Подпись и дата | Взам. инв. № | Инв. № дубл. | Подпись и дата

| Формат | Зона | Позиц. | Обозначение | Наименование | Кол. на исполн. ИФС 250-000– | | | Примечание |
|---|---|---|---|---|---|---|---|---|
| | | | | | – | 0I | 02 | |
| | | | | Документация | | | | |
| A3 | | | ИФС 250-000СБ | Сборочный чертеж | x | x | x | |
| | | | | Детали | | | | |
| A3 | | I | ИФС 250-00I | Фланец | I | | | II,30кг |
| | | | -0I | Фланец | | I | | I3,90кг |
| | | | -02 | Фланец | | | I | I7,72кг |

Литера

Шифр: ФС 250-I,0 | ФС 250-I,6 | ФС 250-2,5

10392/4

| Изм. | Лист | № документ. | Подпись | Дата | ИФС 250-000 | | | |
|---|---|---|---|---|---|---|---|---|
| Разработ. | | Кейс | | | Фланцы Ду250 стальные свободные на приварном кольце | Литера | Лист 1 | Листов 2 |
| Проверил | | Гительзон | | | | МУП ГлавУПиКС ЮЖГИПРОШАХТ СССР | | КО |
| Руководил | | Коток | | | | | | |
| Н.контроль | | Гительзон | | | | | | |
| Утвердил | | Бердичевский | | | | | | |

Формат А4

Инв. № подл. | Подпись и дата | Взам. инв. № | Инв. № дубл. | Подпись и дата

Рис.I

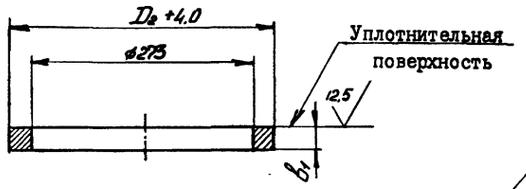


Рис.2
Остальное см. Рис.I

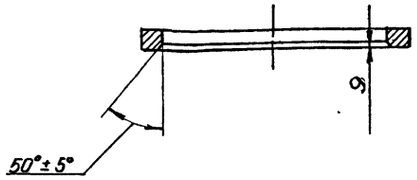


| Обозначение | Рис. | Размеры, мм | | Масса, кг |
|---|---|---|---|---|
| | | $D_2$ | $b_1$ | |
| IФС250-002 | I | 320 | 22 | 3,78 |
| -0I | 2 | | 24 | 4,I2 |
| -02 | | 335 | 26 | 6,04 |

I. Предельные отклонения размеров: 273 и "$b_1$", для штампованных фланцев - по II классу ГОСТ 7505-74.

2. Предельные отклонения размеров не оговоренные допусками: $h$I4; HI4; $\pm \frac{ITI4}{2}$

| | | | | | | | |
|---|---|---|---|---|---|---|---|
| | | | | | IФС250-002 | | |
| ИЗМ. | ЛИСТ | № ДОКУМ. | ПОДПИСЬ | ДАТА | Кольцо | ЛИТ | МАССА | МАСШТАБ |
| РАЗРАБ. | | Кейс | | | | | см. табл. | - |
| ПРОВ. | | Гительзон | | | | ЛИСТ | ЛИСТОВ I |
| РУКОВ. | | Коток | | | | | |
| Н.КОНТР. | | Гительзон | | | | | |
| УТВ. | | Бердичевский | | | Ст 3сп ГОСТ 380-88 | МУП СССР ГлавУПиКС ЮЖГИПРОШАХТ | КО |

ФОРМАТ А3

IФС250-002

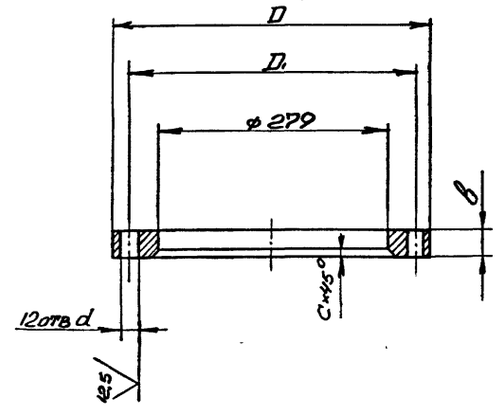


| Обозначение | Размеры, мм | | | | | Материалы | Масса кг |
|---|---|---|---|---|---|---|---|
| | $D$ | $D_1$ | $b$ | $c$ | $d$ | | |
| IФС250-00I | 390 | 350 | 28 | II | 22 | Ст 3 сп ГОСТ 380-88 | II,30 |
| -0I | 405 | 355 | 30 | | 26 | | I3,90 |
| -02 | 425 | 370 | 32 | | 30 | | I7,22 |
| -03 | 445 | 385 | 42 | I3 | 34 | Сталь 35 л-II ГОСТ 977-88 | 27,00 |
| -04 | 470 | 400 | 64 | 20 | 4I | | 47,80 |

I. Предельные отклонения размеров отливки по III классу точности ГОСТ 26645-85.

2. Литейные уклоны по ГОСТ 32I2-80.

3. Предельные отклонения размеров: "$D$"; "$b$" и ø279 для штампованных фланцев - по II классу ГОСТ 7505-74, при изготовлении фланцев другими методами размер "$D$" - по $h$I6.

4. Предельные отклонения размеров не оговоренные допусками: $h$I4:, HI4: $\pm \frac{ITI4}{2}$

5. Смещение осей отверстий "$d$" от номинального расположения не более I мм для отверстий диаметром $2^2$ и 26 мм и не более I,6 мм для отверстий диаметром 30,34 и 4I мм.

6. Допускается местная зачистка (подторцовка) поверхности фланцев под гайки (головки болтов) глубиной не более I мм.

10392/4

| | | | | | | | |
|---|---|---|---|---|---|---|---|
| | | | | | IФС250-00I | | |
| ИЗМ. | ЛИСТ | № ДОКУМ. | ПОДПИСЬ | ДАТА | Фланец | ЛИТ | МАССА | МАСШТАБ |
| РАЗРАБ. | | Кейс | | | | | см. табл. | - |
| ПРОВ. | | Гительзон | | | | ЛИСТ | ЛИСТОВ I |
| РУКОВ. | | Коток | | | | | |
| Н.КОНТР. | | Гительзон | | | | | |
| УТВ. | | Бердичевский | | | см. табл. | МУП СССР ГлавУПиКС ЮЖГИПРОШАХТ | КО |

ФОРМАТ А3

ИНВ. № ПОДЛ. | ПОДПИСЬ И ДАТА | ВЗАМ. ИНВ. № | ИНВ. № ДУБЛ. | ПОДПИСЬ И ДАТА

серия 7.40I-2 Выпуск 4

IФС250-00I

Рис.I

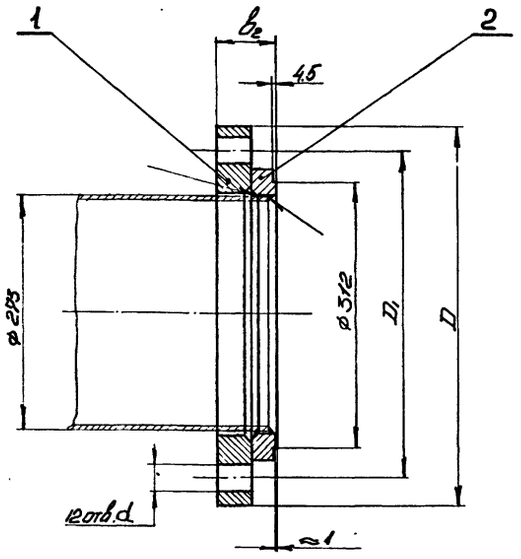


Рис.2

Остальное см. Рис.I

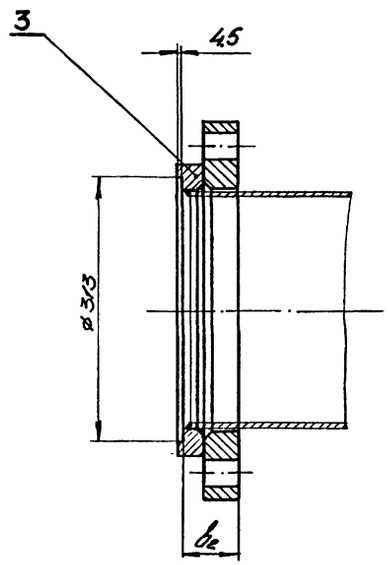


| Обозначение | Шифр | $P_y$, МПа | Рис. | Размеры, мм D | $D_1$ | $b_2$ | d | Масса кг |
|---|---|---|---|---|---|---|---|---|
| 2ФС250-000 | ФСI-250-4,0 | 4,0 | I | 445 | 385 | 72 | 34 | 34,32 |
| -0I | ФС2-250-4,0 | | 2 | | | | | 35,36 |
| -02 | ФСI-250-6,3 | 6,3 | I | 470 | 400 | I08 | 4I | 60,I0 |
| -03 | ФС2-250-6,3 | | 2 | | | | | 6I,60 |

I. Техничёские требование на изготовление, маркировка упаковка и транспортирование по ТУI2.22.24.I-78.

2. Покрытие: грунтовка ХС-068 ТУ6-I0-820-75 красно-коричневая в два слоя ; эмаль ХВ-785 ГОСТ 73I3-75 черная УI.В5 в три слоя, кроме присоединительных поверхностей.

3. Размеры для справок.

| Изм. | Лист | № докум. | Подпись | Дата | 2ФС250-000СБ | | | |
|---|---|---|---|---|---|---|---|---|
| Разраб. | | Кейс | | | Фланцы $Д_у$250 с выступом или впадиной свободные на приварном кольце | Лит | Масса | Масштаб |
| Пров. | | Гительзон | | | | | см. табл. | - |
| Руков. | | Коток | | | | Лист | Листов | I |
| Н.контр. | | Гительзон | | | МУП СССР ГлавУПиКС ЮЖГИПРОШАХТ | | | ко |
| Утв. | | Бердичевский | | | | | | |

ФОРМАТ А3

Инв. № подл. | Подпись и дата | Взам. инв. № | Инв. № дубл. | Подпись и дата

| Формат | Зона | Позиц. | Обозначение | Наименование | Кол. на исполн. 2ФС 250-000- – | 0I | 02 | 03 | Примечание |
|---|---|---|---|---|---|---|---|---|---|
| А3 | | 2 | 2ФС 250-00I | Кольцо | I | | | | 7,32 кг |
| | | | -0I | Кольцо | | | I | | I2,30 кг |
| А3 | | 3 | 2ФС 250 -002 | Кольцо | | I | | | 8,36 кг |
| | | | -0I | Кольцо | | | | I | I3,80 кг |

| Изм. | Лист | № документ. | Подпись | Дата | 2ФС 250-000 | Лист 2 |
|---|---|---|---|---|---|---|

Формат А4

Инв. № подл. | Подпись и дата | Взам. инв. № | Инв. № дубл. | Подпись и дата

| Формат | Зона | Позиц. | Обозначение | Наименование | Кол. на исполн. 2ФС250-000- – | 0I | 02 | 03 | Примечание |
|---|---|---|---|---|---|---|---|---|---|
| | | | | Документация | | | | | |
| А3 | | | 2ФС250-000СБ | Сборочный чертеж | X | X | X | X | |
| | | | | Детали | | | | | |
| А3 | | I | IФС250-00I-03 | Фланец | I | I | | | 27,00 кг |
| | | | -04 | Фланец | | | I | I | 47,80 кг |

| Литер | Шифр | 0I | 02 | 03 |
|---|---|---|---|---|
| | ФСI-250-4,0 | | | |
| | ФС2-250-4,0 | | | |
| | ФСI-250-6,3 | | | |
| | ФС2-250-6,3 | | | |

10392/4

| Изм. | Лист | № документ. | Подпись | Дата | 2ФС250-000 | | | |
|---|---|---|---|---|---|---|---|---|
| Разработ. | | Гительзон | | | Фланцы Ду250 с выступом или впадиной свободные на приварном кольце | Литера | Лист 1 | Листов 2 |
| Проверил | | Кейс | | | | | | |
| Руководит. | | Коток | | | МУП СССР ГлавУПиКС ЮЖГИПРОШАХТ | | | КО |
| Н.контр. | | Кейс | | | | | | |
| Утвердил | | Бердичевский | | | | | | |

Формат А4

Инв. № подл. | Подпись и дата | Взам. инв. № | Инв. № дубл. | Подпись и дата

2ФС250-000СБ

Выпуск 4

серия 7.40I-2

12,5 (√)

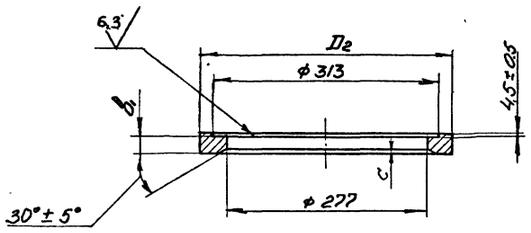


| Обозначение | Размеры, мм | | | Масса, кг |
|---|---|---|---|---|
| | $D_2$ | $b_1$ | $c$ | |
| 2ФС250-002 | 345 | 30 | 8 | 8,36 |
| -01 | 355 | 44 | 12 | 13,80 |

Неуказанные предельные отклонения размеров: "$D_2$" $\pm \frac{IT16}{2}$; остальных – h14; H14; $\pm \frac{IT14}{2}$;

| | | | | | | | |
|---|---|---|---|---|---|---|---|
| | | | | 2ФС250-002 | | | |
| Изм. | Лист | № докум. | Подпись | Дата | Кольцо | Лит | Масса: см. табл. | Масштаб: - |
| Разраб. | | Кейс | | | | | Лист | Листов 1 |
| Пров. | | Гительзон | | | | | | |
| Руков. | | Коток | | | | | | |
| Н.контр. | | Гительзон | | | Сталь 20 ГОСТ 1050-74 | МУП СССР ГлавУппКС ЮЖГИПРОШАХТ | | КО |
| Утв. | | Бердичевский | | | | | | |

Формат А3



12,5 (√)

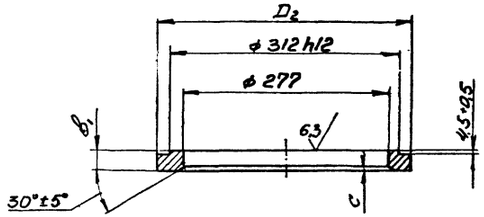


| Обозначение | Размеры, мм | | | Масса, кг |
|---|---|---|---|---|
| | $D_2$ | $b_1$ | $c$ | |
| 2ФС250-001 | 345 | 30 | 8 | 7,32 |
| -01 | 355 | 44 | 12 | 12,30 |

Неуказанные предельные отклонения размеров: "$D_2$" $\pm \frac{IT16}{2}$; остальных- h14; H14; $\pm \frac{IT14}{2}$;

10392/4

| | | | | | | | |
|---|---|---|---|---|---|---|---|
| | | | | 2ФС250-001 | | | |
| Изм. | Лист | № докум. | Подпись | Дата | Кольцо | Лит | Масса: см. табл. | Масштаб: - |
| Разраб. | | Кейс | | | | | Лист | Листов 1 |
| Пров. | | Гительзон | | | | | | |
| Руков. | | Коток | | | | | | |
| Н.контр. | | Гительзон | | | Сталь 20 ГОСТ 1050-74 | МУП СССР ГлавУппКС ЮЖГИПРОШАХТ | | КО |
| Утв. | | Бердичевский | | | | | | |

Формат А3

Инв. № подл. | Подпись и дата | Взам. инв. № | Инв. № дубл. | Подпись и дата

серия 7.401-2 Выпуск 4

3ФС250-000СБ

Рис.I

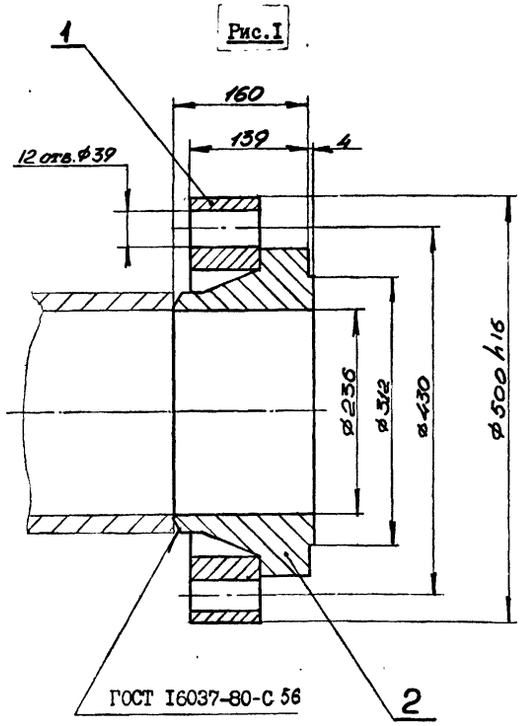


Рис.2
Остальное см. Рис.I

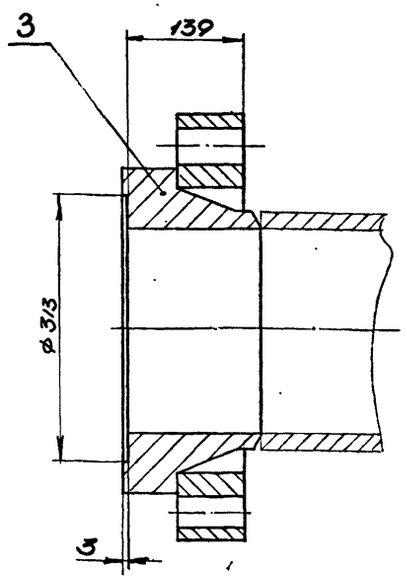


| Обозначение | Шифр | $P_y$, мПа | Рис. | Масса, кг |
|---|---|---|---|---|
| 3ФС250-000 | ФС1-250-10 | 10 | 1 | 109,42 |
| -01 | ФС2-250-10 | | 2 | 109,30 |

I. Технические требования на изготовление, маркировка, упаковка и транспортирование по ГОСТ 12816-80.

2. Покрытие : грунтовка ХС -068 ТУ6-10-820-75 красно-коричневая в два слоя; эмаль ХВ-785 ГОСТ 7313-75 черная У1.В5 в три слоя, кроме присоединительных поверхностей.

3. Размеры для справок.

| Изм. | Лист | № докум. | Подпись | Дата | 3ФС250-000СБ | | | |
|---|---|---|---|---|---|---|---|---|
| Разраб. | | Кейс | | | Фланцы $Д_у$250 с выступом или впадиной свободные на приварном бурте | Лит | Масса | Масштаб |
| Пров. | | Гительзон | | | | | см. табл. | - |
| Руков. | | Коток | | | | Лист | Листов | I |
| Н.контр. | | Гительзон | | | | МУП ГлавУПпКС СССР ЮЖГИПРОШАХТ | | КО |
| Утв. | | Бердичевский | | | | | | |

Формат А3

Инв.№ подл. | Подпись и дата | Взам. инв.№ | Инв.№ дубл. | Подпись и дата

| Формат | Зона | Позиц. | Обозначение | Наименование | Кол. на испол. 3ФС 250-000- | | Примечание |
|---|---|---|---|---|---|---|---|
| | | | | | - | 01 | |
| | | | | Документация | | | |
| А3 | | | 3ФС 250-000СБ | Сборочный чертеж | Х | Х | |
| | | | | Детали | | | |
| А3 | | I | 3ФС 250-001 | Фланец | I | I | 58,20 кг |
| А3 | | 2 | 3ФС 250-002 | Бурт | I | | 51,22 кг |
| А3 | | 3 | 3ФС 250-003 | Бурт | | I | 51,10 кг |
| | | | | | | | |
| | | | | Литер | | | |
| | | | | Шифр | ФС1-250-10 | ФС2-250-10 | |

10392/4

| Изм. | Лист | № документ. | Подпись | Дата | 3ФС 250-000 | | | |
|---|---|---|---|---|---|---|---|---|
| Разработ. | | Гительзон | | | Фланцы $Д_у$250 с выступом или впадиной на приварном бурте | Литера | Лист | Листов |
| Проверил | | Кейс | | | | | | I |
| Руководил | | Коток | | | | МУП ГлавУПпКС СССР ЮЖГИПРОШАХТ | | КО |
| Н.контр. | | Кейс | | | | | | |
| Утвердил | | Бердичевский | | | | | | |

Формат А4

3ФС250-000СБ

Выпуск 4

Инв.№ подл. | Подпись и дата | Взам. инв.№ | Инв.№ дубл. | Подпись и дата

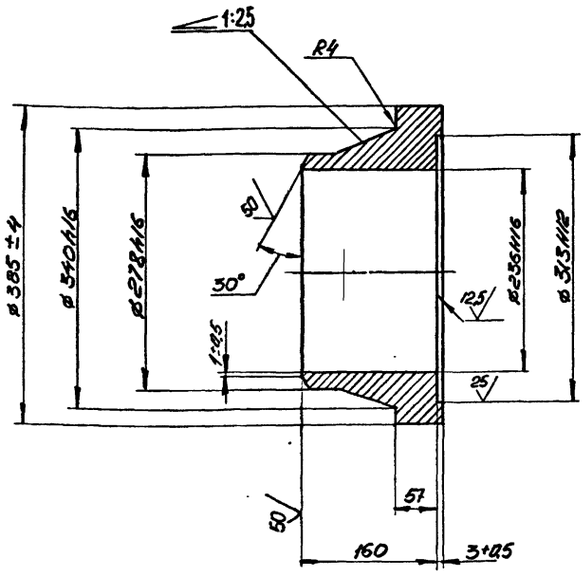


1. Чертеж разработан в соответствии с ГОСТ 12815-80 и ГОСТ 12821-80.

2. Предельные отклонения размеров: 57; 340; 278 и 236 для штампованных фланцев - по II классу ГОСТ 7505-74.

3. Предельные отклонения размеров не оговоренные допусками: h14; H14: $\pm \frac{IT14}{2}$

| | | | | | | | |
|---|---|---|---|---|---|---|---|
| | | | | | 3ФС250-003 | | |
| Изм. | Лист | № докум. | Подпись | Дата | | | |
| Разраб. | | Кейс | | | Бурт | Лит | Масса 51,10 | Масштаб 1:5 |
| Пров. | | Гительзон | | | | Лист | Листов 1 |
| Руков. | | Коток | | | | | |
| Н.контр. | | Гительзон | | | Сталь20 ГОСТ 1050-74 | МУП ГлавУПиКС ЮЖГИПРОШАХТ СССР | КО |
| Утв. | | Бердичевский | | | | | |

Формат А3

Инв.№ подл. | Подпись и дата | Взам. инв.№ | Инв.№ дубл. | Подпись и дата

3ФС250-003

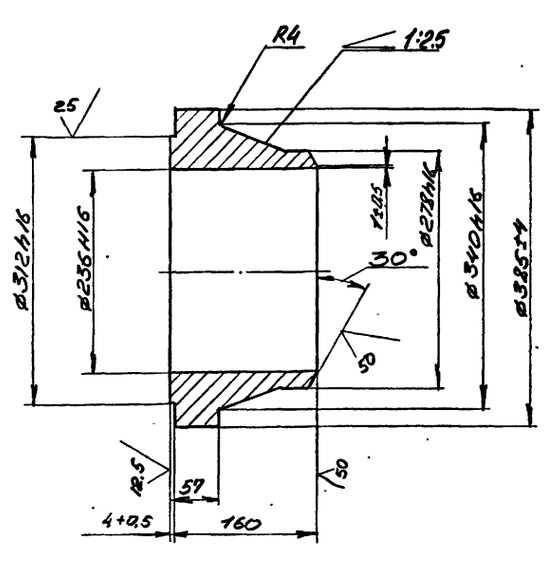


1. Чертеж разработан в соответствии с ГОСТ 12815-80 и ГОСТ 12821-80.

2. Предельные отклонения размеров: 57; 340; 278 и 236 для штампованных фланцев - по II классу ГОСТ 7505-74.

3. Предельные отклонения размеров не оговоренные допусками: h14; H14; $\pm \frac{IT14}{2}$

10392/4

| | | | | | | | |
|---|---|---|---|---|---|---|---|
| | | | | | 3ФС250-002 | | |
| Изм. | Лист | № докум. | Подпись | Дата | | | |
| Разраб. | | Кейс | | | Бурт | Лит | Масса 51,22 | Масштаб 1:5 |
| Пров. | | Гительзон | | | | Лист | Листов 1 |
| Руков. | | Коток | | | | | |
| Н.контр. | | Гительзон | | | Сталь 20 ГОСТ 1050-74 | МУП ГлавУПиКС ЮЖГИПРОШАХТ СССР | КО |
| Утв. | | Бердичевский | | | | | |

Формат А3

Инв.№ подл. | Подпись и дата | Взам. инв.№ | Инв.№ дубл. | Подпись и дата

3ФС250-002

50 √(√)

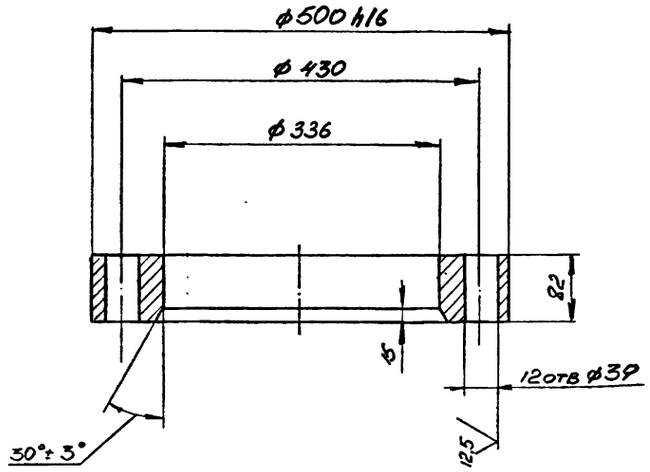


1. Чертеж разработан в соответствии с ГОСТ 12815-80.

2. Предельные отклонения размеров: 500; 336 и 82 для штампованных фланцев по II классу ГОСТ 7505-74.

3. Предельные отклонения размеров не оговоренные допусками: $h14$; $H14$: $\pm \frac{IT14}{2}$

4. Смещение осей отверстий Ф39 от номинального расположения не более 1,6 мм.

5. Допускается местная зачистка (подторцовка) поверхности фланцев под гайки (головки болтов) глубиной не более 1 мм.

| | | | | | | |
|---|---|---|---|---|---|---|
| | | | | 3ФС250-001 | | |
| Изм. | Лист | № докум. | Подпись | Дата | | |
| Разраб. | | Кейс | | | Фланец | Лит | Масса | Масштаб |
| Пров. | | Гительзон | | | | | 58,20 | 1:5 |
| Руков. | | Коток | | | | Лист | Листов 1 |
| Н.контр. | | Гительзон | | | Сталь 20 ГОСТ 1050-74 | МУП ГлавУПиКС ЮЖГИПРОШАХТ СССР | КО |
| Утв. | | Бердичевский | | | | | |

Формат А3

Инв.№ подл. | Подпись и дата | Взам.инв.№ | Инв.№ дубл. | Подпись и дата





100 √(√)

Рис.1

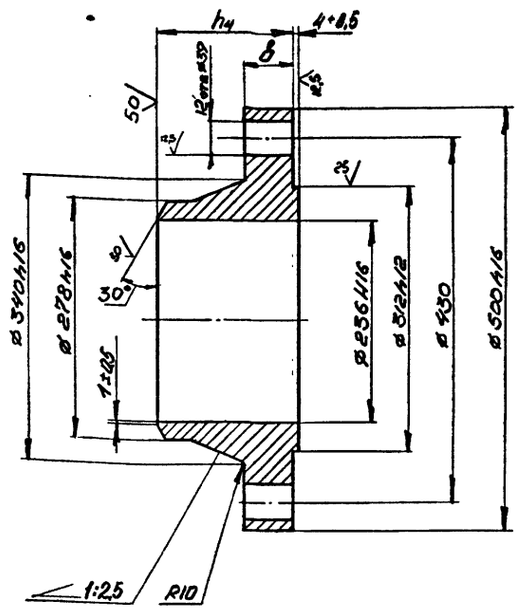


Рис.2
Остальное см. Рис1

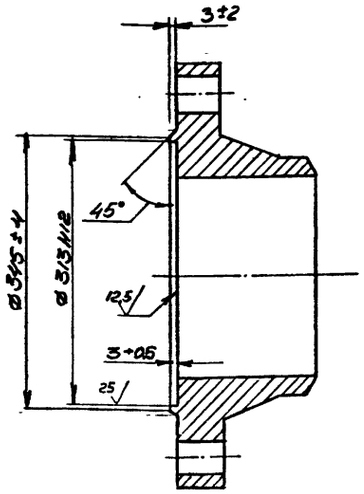


| Обозначение | Шифр | $P_y$, МПа | Рис. | размеры, мм | | Масса, кг |
|---|---|---|---|---|---|---|
| | | | | в | $h_4$ | |
| ФП250-001 | ФП1-250-10 | 10 | 1 | 57 | 160 | 85,24 |
| -01 | ФП2-250-10 | | 2 | | | 85,12 |
| -02 | ФП1-250-16 | 16 | 1 | 65 | 165 | 94,40 |
| -03 | ФП2-250-16 | | 2 | | | 94,20 |

1. Чертеж разработан в соответствии с ГОСТ 12815-80 и ГОСТ 12821-80.

2. Предельные отклонения размеров: "в"; 500; 340; 278 и 236 для штампованных фланцев - по II классу ГОСТ 7505-74.

3. Предельные отклонения размеров не оговоренные допусками: $h14$; $H14$; $\pm \frac{IT14}{2}$

4. Смещение осей отверстий ф 39 от номинального расположения не более 1,6 мм.

5. Допускается местная зачистка (подторцовка) поверхности фланцев под гайки (головки болтов) глубиной не более 1 мм.

6. Технические требования на изготовление, маркировка, упаковка и транспортирование по ГОСТ 12816-80.

7. Покрытие: грунтовка ХС-068 ТУ6-10-820-75 красно-коричневая в два слоя ; эмаль ХВ-785 ГОСТ 7313-75 черная УИ.В5 в три слоя, кроме присоединительных поверхностей.

10392/4

| | | | | | | |
|---|---|---|---|---|---|---|
| | | | | ФП250-001 | | |
| Изм. | Лист | № докум. | Подпись | Дата | | |
| Разраб. | | Кейс | | | Фланцы $Д_у$ 250 с выступом или впадиной стальные приварные встык. | Лит | Масса | Масштаб |
| Пров. | | Гительзон | | | | | см. табл. | - |
| Руков. | | Коток | | | | Лист | Листов 1 |
| Н.контр. | | Гительзон | | | Сталь20 ГОСТ 1050-74 | МУП ГлавУПиКС ЮЖГИПРОШАХТ СССР | КО |
| Утв. | | Берличенский | | | | | |

Формат А3

Инв.№ подл. | Подпись и дата | Взам.инв.№ | Инв.№ дубл. | Подпись и дата

Инв. № подл. | Подпись и дата | Взам. инв. № | Инв. № дубл. | Подпись и дата

| Формат | Зона | Позиц. | Обозначение | Наименование | Кол. на испол. 2СОУ250-000- — | 01 | Примечание |
|---|---|---|---|---|---|---|---|
| | | 2 | 2ФС 250-000-01 | Фланцы Ду250 с выступом | | | |
| | | | | или впадиной свободные | | | |
| | | | | на приварном кольце | 1 | | 35,36кг |
| | | 1 | -02 | Фланцы Ду250 с выступом | | | |
| | | | | или впадиной свободные | | | |
| | | | | на приварном кольце | | 1 | 60,1кг |
| | | 2 | -03 | Фланцы Ду250 с выступом | | | |
| | | | | или впадиной свободные | | | |
| | | | | на приварном кольце | | 1 | 61,6кг |
| | | | | Детали | | | |
| А4 | | 3 | 1СОУ250-001 | Плита | 1 | 1 | 31кг |
| А4 | | 4 | 1СОУ250-002 | Ребро | 4 | 4 | 2,22кг |
| Б4 | | 5 | 2СОУ250-001 | Труба 273х22 ГОСТ 8732-78 В20 ГОСТ 8731-87 | | | |
| | | | | L = 1480 | 1 | 1 | 202кг |

| Изм. | Лист | № документ. | Подпись | Дата | 2СОУ250-000 | Лист 2 |
|---|---|---|---|---|---|---|

Формат А4



Инв. № подл. | Подпись и дата | Взам. инв. № | Инв. № дубл. | Подпись и дата

| Формат | Зона | Позиц. | Обозначение | Наименование | Кол. на испол. 1СОУ250-000- — | 01 | 02 | Примечание |
|---|---|---|---|---|---|---|---|---|
| | | 1 | 1ФС 250-000-01 | Фланцы Ду250 стальные | | | | |
| | | | | свободные на приварном | | | | |
| | | | | кольце | | 2 | | 18,02кг |
| | | | -02 | Фланцы Ду250 стальные | | | | |
| | | | | свободные на приварном | | | | |
| | | | | кольце | | | 2 | 23,76кг |
| | | | | Детали | | | | |
| А4 | | 2 | 1СОУ250-001 | Плита | 1 | 1 | 1 | 31кг |
| А4 | | 3 | 1СОУ250-002 | Ребро | 4 | 4 | 4 | 2,22кг |
| Б4 | | 4 | 1СОУ250-003 | Труба 273х22 ГОСТ 8732-78 В20 ГОСТ 8731-87 | | | | |
| | | | | L = 1480 | 1 | 1 | 1 | 202кг |

| Изм. | Лист | № документ. | Подпись | Дата | 1СОУ250-000 | Лист 2 |
|---|---|---|---|---|---|---|

Формат А4

Инв. № подл. | Подпись и дата | Взам. инв. № | Инв. № дубл. | Подпись и дата

| Формат | Зона | Позиц. | Обозначение | Наименование | Кол. на испол. 2СОУ250-000- — | 01 | Примечание |
|---|---|---|---|---|---|---|---|
| | | | | Документация | | | |
| А2 | | | 2СОУ250-000СБ | Сборочный чертеж | х | х | |
| | | | | Сборочные единицы | | | |
| А4 | | 1 | 2ФС250-000 | Фланцы Ду250 с выступом | | | |
| | | | | или впадиной свободные | | | |
| | | | | на приварном кольце | 1 | | 34,32кг |
| | | | | Литер | | | |
| | | | | Шифр | СОУ250-4,0 | СОУ250-6,3 | |

| Изм. | Лист | № документ. | Подпись | Дата | 2СОУ250-000 | Литера | Лист 1 | Листов 2 |
|---|---|---|---|---|---|---|---|---|
| Разработ. | | Гительзон | | | Стул опорный Ду250 Ру4,0;6,3МПа узкий | МУП СССР ГлавУПиКС ЮЖГИПРОШАХТ | | КО |
| Проверил | | Конаева | | | | | | |
| Руководит. | | Коток | | | | | | |
| Н.контр. | | Конаева | | | | | | |
| Утвердил | | Бердичевский | | | | | | |

Формат А4

Инв. № подл. | Подпись и дата | Взам. инв. № | Инв. № дубл. | Подпись и дата

| Формат | Зона | Позиц. | Обозначение | Наименование | Кол. на испол. 1СОУ250-000- — | 01 | 02 | Примечание |
|---|---|---|---|---|---|---|---|---|
| | | | | Документация | | | | |
| А2 | | | 1СОУ250-000СБ | Сборочный чертеж | х | х | х | |
| | | | | Сборочные единицы | | | | |
| А4 | | 1 | 1ФС 250-000 | Фланцы Ду250 стальные | | | | |
| | | | | свободные на приварном | | | | |
| | | | | кольце | 2 | | | 15,08кг |
| | | | | Литер | | | | |
| | | | | Шифр | СОУ250-1,0 | СОУ250-1,6 | СОУ-250-2,5 | |

10392/4

| Изм. | Лист | № документ. | Подпись | Дата | 1СОУ250-000 | Литера | Лист 1 | Листов 2 |
|---|---|---|---|---|---|---|---|---|
| Разработ. | | Гительзон | | | Стул опорный Ду250 Ру1,0;1,6;2,5 МПа узкий | МУП СССР ГлавУПиКС ЮЖГИПРОШАХТ | | КО |
| Проверил | | Конаева | | | | | | |
| Руководит. | | Коток | | | | | | |
| Н.контр. | | Конаева | | | | | | |
| Утвердил | | Бердичевский | | | | | | |

Формат А4

ICOУ250-000 СБ

Рис. I

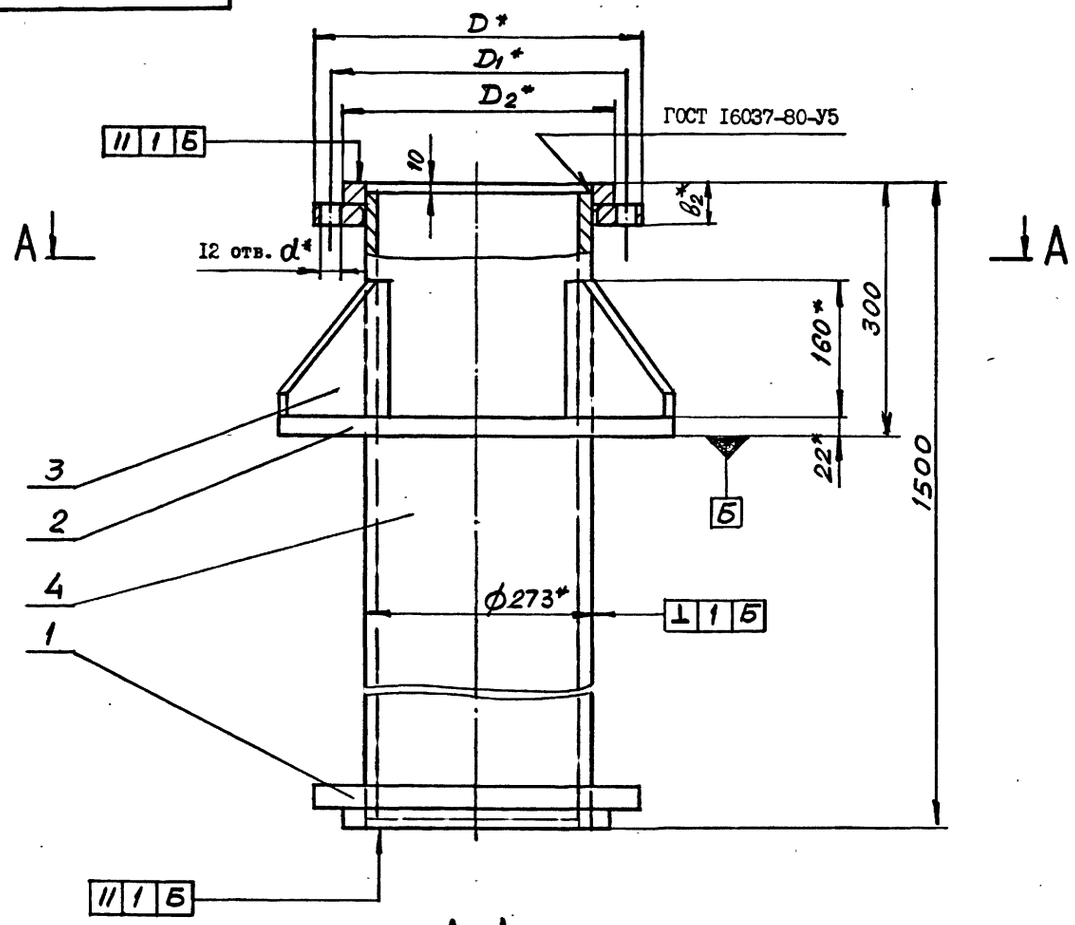


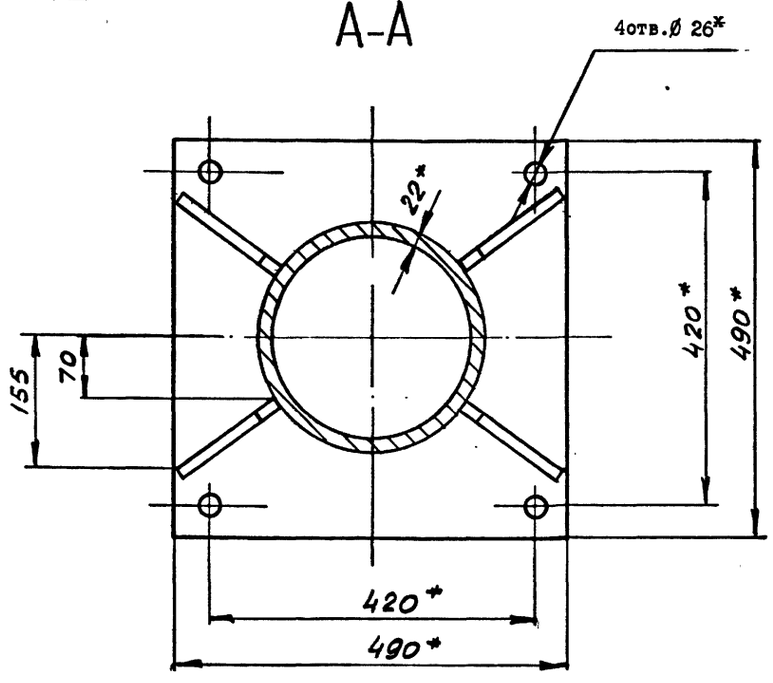


Рис. 2
Остальное - см.Рис.I

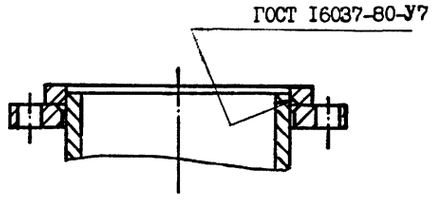


| Обозначение | Шифр | Ру, МПа | Рис. | Размеры, мм | | | | | Рпр, МПа | Масса, кг |
|---|---|---|---|---|---|---|---|---|---|---|
| | | | | D | D1 | D2 | B2 | d | | |
| ICOУ250-000 | СОУ250-I,0 | I,0 | I | 390 | 350 | 320 | 50 | 22 | I,5 | 274,6 |
| -0I | СОУ250-I,6 | I,6 | 2 | 405 | 355 | | 54 | 26 | 2,4 | 28I,0 |
| -02 | СОУ250-2,5 | 2,5 | | 425 | 370 | 335 | 58 | 30 | 3,8 | 293,0 |

I. Общие технические условия на изготовление по ОСТ I2.44.I07-79.
2. Сварные швы выполнить по ГОСТ 5264-80 по периметру примыкания элементов сплошными, кроме мест, указанных особо.
3. Сварку произвести электродами типа Э 42А ГОСТ 9467-75.
4. Предельные отклонения размеров $\pm \frac{IT14}{2}$.
5. Покрытие: грунтовка ХС-068 ТУ6-I0-820-75 красно-коричневая в два слоя; эмаль ХВ-785 ГОСТ 73I3-75 черная УI.В5 в три слоя, кроме присоединительных поверхностей.
6. Размеры для справок.

10392/4

| Изм. | Лист | № докум. | Подпись | Дата | ICOУ 250-000 СБ | | | |
|---|---|---|---|---|---|---|---|---|
| Разраб. | | Коняева | | | Стул опорный Ду250 РуI,0; I,6; 2,5 МПа узкий | Лит | Масса | Масштаб |
| Пров. | | Гительзон | | | | | см. табл. | - |
| Руков. | | Коток | | | | Лист | Листов I | |
| Н.контр. | | Гительзон | | | | МУП ГлавУПиКС ЮЖГИПРОШАХТ СССР | | КО |
| Утв. | | Бердичевский | | | | | | |

Серия 7.40I-2 Выпуск 4

Инв.№ подл. | Подпись и дата | Взам.инв.№ | Инв.№ дубл. | Подпись и дата

Формат А2

1С0У250-001

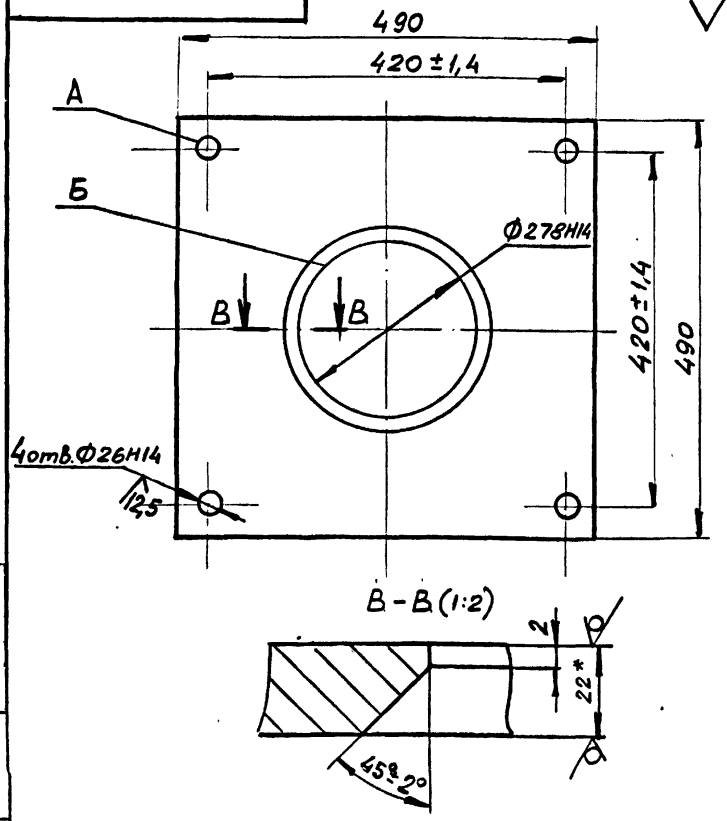


1. Несимметричность отв.А относительно отв.Б не более ± 1,4 мм.
2. Неуказанные предельные отклонения размеров $\pm \frac{IT14}{2}$.
3. $^{x}$Размер для справок.

| | | | | | | | |
|---|---|---|---|---|---|---|---|
| | | | | | 1С0У250-001 | | |
| Изм. | Лист | № докум. | Подпись | Дата | | | |
| Разраб. | | Коняева | | | Плита | Лит | Масса: 31 / Масштаб: 1:5 |
| Пров. | | Гительзон | | | | Лист | Листов 1 |
| Руков. | | Коток | | | | | |
| Н.контр. | | Гительзон | | | Лист Б22 ГОСТ 19903-74 / ВСт3кп2ГОСТ 14637-79 | МУП ГлавУПиКС СССР ЮЖГИПРОШАХТ | КО |
| Утв. | | Бердичевский | | | | | |

Формат А4

1С0У250-002

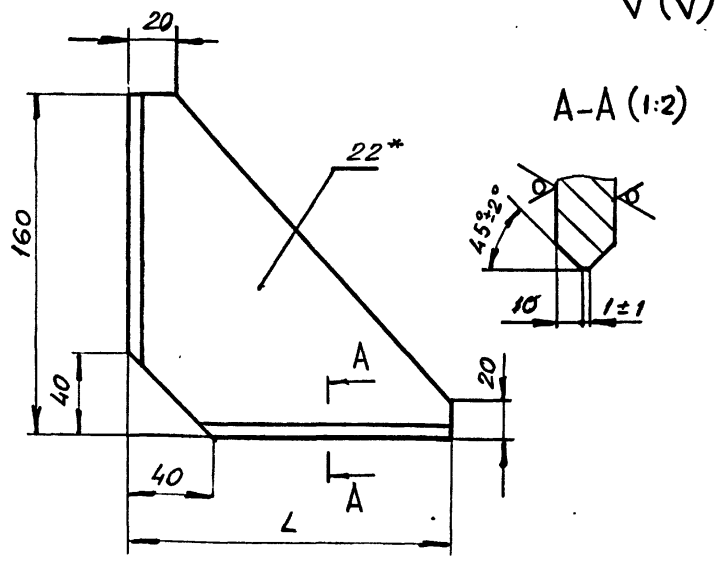


| Обозначение | L, мм | Масса, кг |
|---|---|---|
| 1С0У250-002 | 150 | 2,22 |
| -01 | 210 | 3,1 |
| -02 | 230 | 3,4 |

1. Неуказанные предельные отклонения размеров $\pm \frac{IT14}{2}$.
2. $^{x}$Размер для справок.

| | | | | | | | |
|---|---|---|---|---|---|---|---|
| | | | | | 1С0У250-002 | | |
| Изм. | Лист | № докум. | Подпись | Дата | | | |
| Разраб. | | Коняева | | | Ребро | Лит | Масса: см. табл. / Масштаб: - |
| Пров. | | Гительзон | | | | Лист | Листов 1 |
| Руков. | | Коток | | | | | |
| Н.контр. | | Гительзон | | | Лист Б22 ГОСТ 19903-74 / ВСткп2ГОСТ 14637-79 | МУП ГлавУПиКС СССР ЮЖГИПРОШАХТ | КО |
| Утв. | | Бердичевский | | | | | |

Формат А4

3С0У250-001

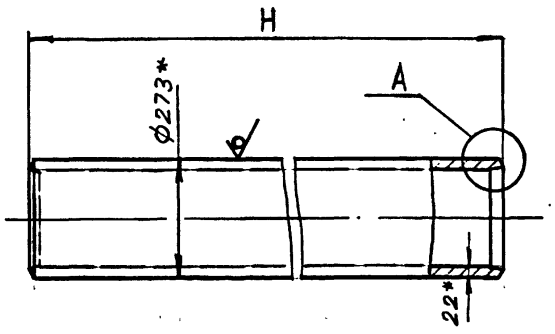


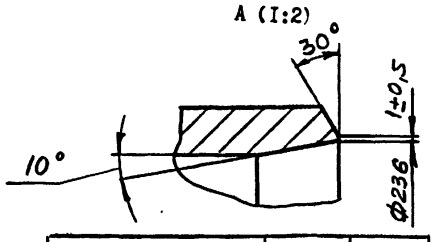


| Обозначение | Н, мм | Масса кг |
|---|---|---|
| 3С0У250-001 | 1173 | 160 |
| -01 | 1163 | 158,6 |

1. Неуказанные предельные отклонения размеров $\pm \frac{IT14}{2}$.
2. $^{x}$Размеры для справок.

| | | | | | | | |
|---|---|---|---|---|---|---|---|
| | | | | | 3С0У250-001 | | |
| Изм. | Лист | № докум. | Подпись | Дата | | | |
| Разраб. | | Коняева | | | Труба | Лит | Масса: см. табл. / Масштаб: - |
| Пров. | | Гительзон | | | | Лист | Листов 1 |
| Руков. | | Коток | | | | | |
| Н.контр. | | Гительзон | | | Труба 273х22ГОСТ 8732-78 / В20 ГОСТ 8731-87 | МУП ГлавУПиКС СССР ЮЖГИПРОШАХТ | КО |
| Утв. | | Бердичевский | | | | | |

Формат А4

1С0Ш250-001

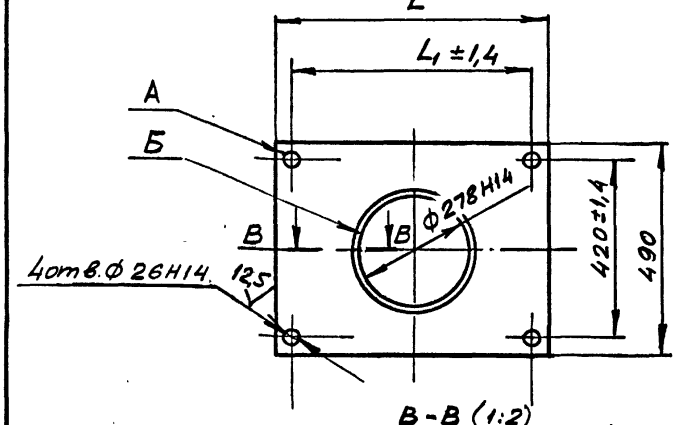


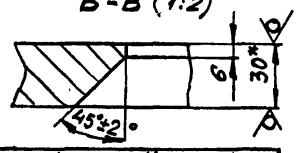


| Обозначение | Размеры, мм | | Масса, кг |
|---|---|---|---|
| | L | $L_1$ | |
| 1С0Ш250-001 | 640 | 560 | 59,2кг |
| -01 | 700 | 620 | 66 кг |
| -02 | 730 | 650 | 69,6кг |

1. Несимметричность отв.А относительно отв.Б не более ± 1,4мм.
2. Неуказанные предельные отклонения размеров $\pm \frac{IT14}{2}$.
3. $^{x}$Размер для справок.

10392/4

| | | | | | | | |
|---|---|---|---|---|---|---|---|
| | | | | | 1С0Ш250-001 | | |
| Изм. | Лист | № докум. | Подпись | Дата | | | |
| Разраб. | | Коняева | | | Плита | Лит | Масса: см. табл. / Масштаб: - |
| Пров. | | Гительзон | | | | Лист | Листов 1 |
| Руков. | | Коток | | | | | |
| Н.контр. | | Гительзон | | | Лист Б30 ГОСТ 19903-74 / ВСткп2ГОСТ 14637-79 | МУП ГлавУПиКС СССР ЮЖГИПРОШАХТ | КО |
| Утв. | | Бердичевский | | | | | |

Формат А4

2СОУ250-000 СБ

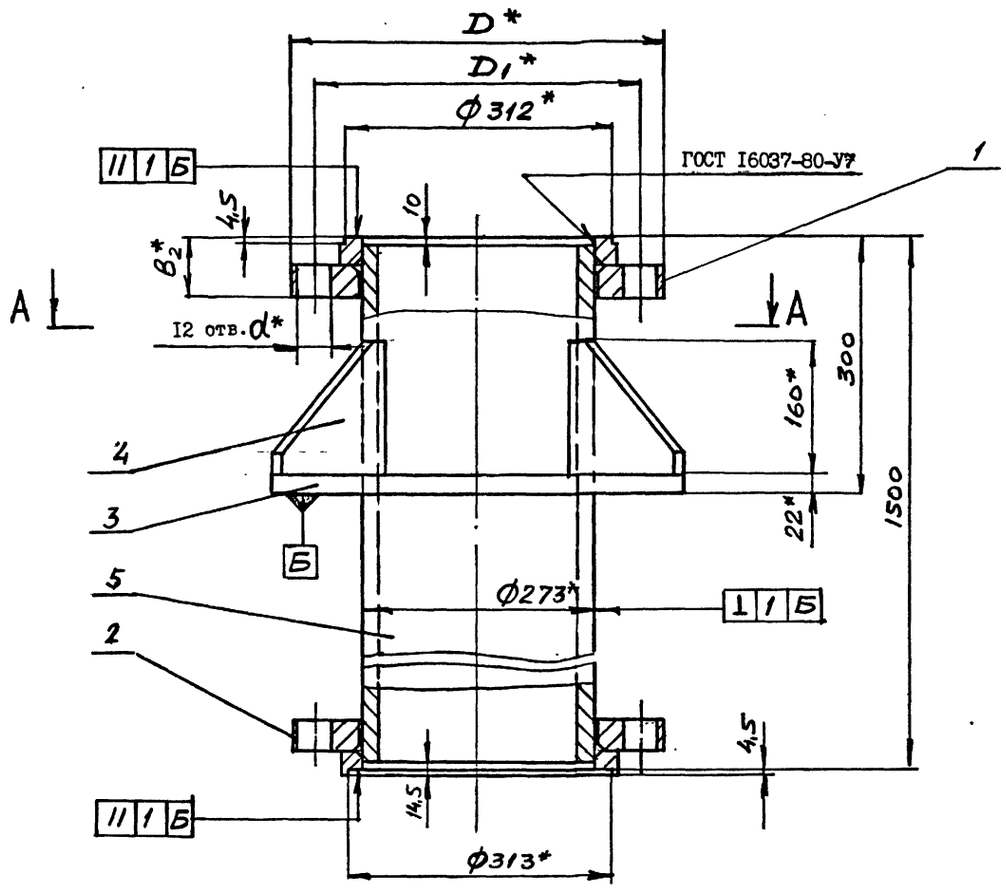


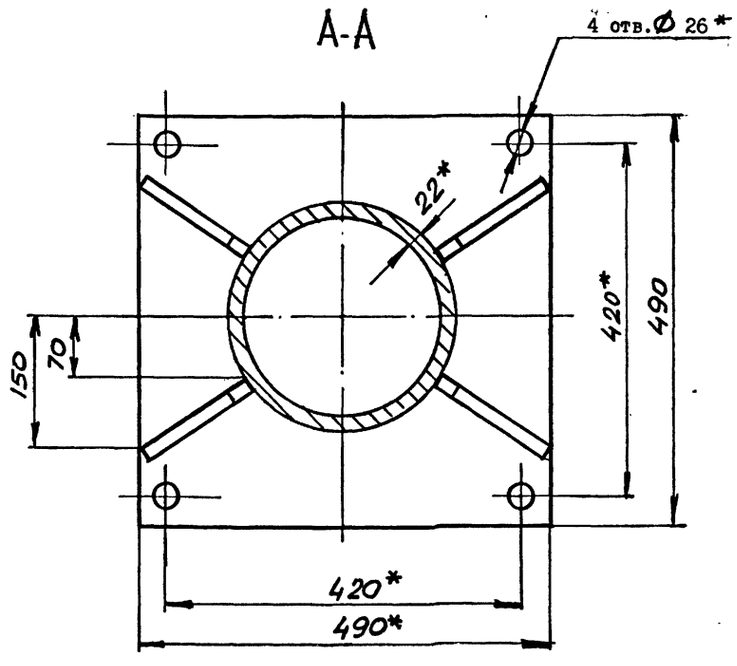


| Обозначение | Шифр | Ру, МПа | Размеры, мм | | | | Рпр, МПа | Масса, кг |
|---|---|---|---|---|---|---|---|---|
| | | | D | $D_1$ | $в_2$ | d | | |
| 2 СОУ250-000 | СОУ250-4,0 | 4,0 | 445 | 385 | 72 | 34 | 6,0 | 3I5 |
| -0I | СОУ250-6,3 | 6,3 | 470 | 400 | I08 | 4I | 9,6 | 365 |

I. Общие технические условия на изготовление по ОСТ I2.44.I07-79
2. Сварные швы выполнить по ГОСТ 5264-80 по периметру примыкания элементов сплошными, кроме мест, указанных особо.
3. Сварку произвести электродами типа Э 42А ГОСТ 9467-75.
4. Предельные отклонения размеров $\pm \frac{ITI4}{2}$.
5. Покрытие: грунтовка ХС-068 ТУ6-I0-820-75 красно-коричневая в два слоя; эмаль ХВ-785 ГОСТ 73I3-75 черная УI.В5 в три слоя, кроме присоединительных поверхностей.
6. *Размеры для справок.

10392/4

| | | | | | | | | |
|---|---|---|---|---|---|---|---|---|
| | | | | | 2СОУ250-000 СБ | | | |
| ИЗМ. | ЛИСТ | № ДОКУМ. | ПОДПИСЬ | ДАТА | Стул опорный Ду250 Ру4,0; 6,3 МПа узкий | ЛИТ | МАССА | МАСШТАБ |
| РАЗРАБ. | | Коняева | | | | | см. табл. | - |
| ПРОВ. | | Гительзон | | | | ЛИСТ | ЛИСТОВ I | |
| РУКОВ. | | Коток | | | | МУП СССР ГлавУПиКС ЮЖГИПРОШАХТ | | КО |
| Н.КОНТР. | | Гительзон | | | | | | |
| УТВ. | | Бердичевский | | | | | | |

Формат А2

Выпуск 4

серия 7.40I-2

ИНВ. № ПОДЛ. | ПОДПИСЬ И ДАТА | ВЗАМ. ИНВ. № | ИНВ. № ДУБЛ. | ПОДПИСЬ И ДАТА

Инв. № подл. | Подпись и дата | Взамен инв. № | Инв. № дубл. | Подпись и дата

Серия 7.401-2 Выпуск 4

| Формат | Зона | Позиц. | Обозначение | Наименование | Кол. на исполн. ICOШ 250-000- | | | Примечание |
|---|---|---|---|---|---|---|---|---|
| | | | | | - | 01 | 02 | |
| | | I | IФС 250-000-01 | Фланцы Ду250 стальные | | | | |
| | | | | свободные на приварном | | | | |
| | | | | кольце | | 2 | | 18,02 кг |
| | | | -02 | Фланцы Ду250 стальные | | | | |
| | | | | свободные на приварном | | | | |
| | | | | кольце | | | 2 | 23,76кг |
| | | | | Детали | | | | |
| А4 | | 2 | ICOШ 250-001 | Плита | I | I | | 59,2 кг |
| | | | - 01 | Плита | | | I | 66кг |
| А4 | | 3 | ICOУ250-002-01 | Ребро | 4 | 4 | | 3,1кг |
| | | | - 02 | Ребро | | | 4 | 3,4кг |
| Б4 | | 4 | ICOШ 250-002 | Труба 273х22ГОСТ 8732-78 В20 ГОСТ 8731-87 | | | | |
| | | | | L = 1480 | I | I | I | 202кг |

ICOШ 250-000

Изм. Лист № документ. Подпись Дата

Лист 2

Формат А4

Инв. № подл. | Подпись и дата | Взам. инв. № | Инв. № дубл. | Подпись и дата

| Формат | Зона | Позиц. | Обозначение | Наименование | Кол. на исполн. ICOШ 250-000- | | | Примечание |
|---|---|---|---|---|---|---|---|---|
| | | | | | - | 01 | 02 | |
| | | | | Документация | | | | |
| А2 | | | ICOШ 250-000СБ | Сборочный чертеж | x | x | x | |
| | | | | Сборочные единицы | | | | |
| А4 | | I | IФС 250-000 | Фланцы Ду250 стальные | | | | |
| | | | | свободные на приварном | | | | |
| | | | | кольце | 2 | | | 15,08кг |

Литер

Шифр: ICOШ250-1,0 | ICOШ250-1,6 | ICOШ250-2,5

ICOШ 250-000

Изм. Лист № документ. Подпись Дата

Разработ. Гительзон

Проверил Коняева

Руководил Коток

Н.контр. Коняева

Утвердил Бердичевский

Стул опорный Ду250 Ру1,0;1,6;2,5 МПа широкий

Литера | Лист 1 | Листов 2

МУП СССР ГлавУПпКС ЮЖГИПРОШАХТ КО

Формат А4

Инв. № подл. | Подпись и дата | Взам. инв. № | Инв. № дубл. | Подпись и дата

| Формат | Зона | Позиц. | Обозначение | Наименование | Кол. на исполн. 3COУ250-000 - | | Примечание |
|---|---|---|---|---|---|---|---|
| | | | | | - | 01 | |
| | | 2 | ФП250-001-01 | Фланцы Ду250 с выступом | | | |
| | | | | или впадиной стальные | | | |
| | | | | приварные встык | I | | 85,12 кг |
| | | I | -02 | Фланцы Ду250 с выступом | | | |
| | | | | или впадиной стальные | | | |
| | | | | приварные встык | | I | 94,4кг |
| | | 2 | -03 | ФланцыДу250 с выступом | | | |
| | | | | или впадиной стальные | | | |
| | | | | приварные встык | | I | 94,2кг |
| А4 | | 3 | ICOУ250-001 | Плита | I | I | 31 кг |
| А4 | | 4 | ICOУ250-002 | Ребро | 4 | 4 | 2,22кг |
| А4 | | 5 | 3COУ250-001 | Труба | I | | 160 кг |
| | | | | Труба | | I | 158,6 кг |

3COУ250-000

Изм. Лист № документ. Подпись Дата

Лист 2

Формат А2

Инв. № подл. | Подпись и дата | Взам. инв. № | Инв. № дубл. | Подпись и дата

| Формат | Зона | Позиц. | Обозначение | Наименование | Кол. на исполн. 3COУ250-000 - | | Примечание |
|---|---|---|---|---|---|---|---|
| | | | | | - | 01 | |
| | | | | Документация | | | |
| А2 | | | 3COУ250-000 СБ | Сборочный чертеж | x | x | |
| | | | | Детали | | | |
| А3 | | I | ФП250-001 | Фланцы Ду250 с выступом | | | |
| | | | | или впадиной стальные | | | |
| | | | | приварные встык | I | | 85,24кг |

Литер

Шифр: COУ250-10 | COУ250-16

10392/4

3COУ250-000

Изм. Лист № документ. Подпись Дата

Разработ. Гительзон

Проверил Коняева

Руководил Коток

Н.контр. Коняева

Утвердил Бердичевский

Стул опорный Ду250 Ру10;16 МПа узкий

Литера | Лист 1 | Листов 2

МУП СССР ГлавУПпКС ЮЖГИПРОШАХТ КО

Формат А4

ЗСОУ250-000 СБ

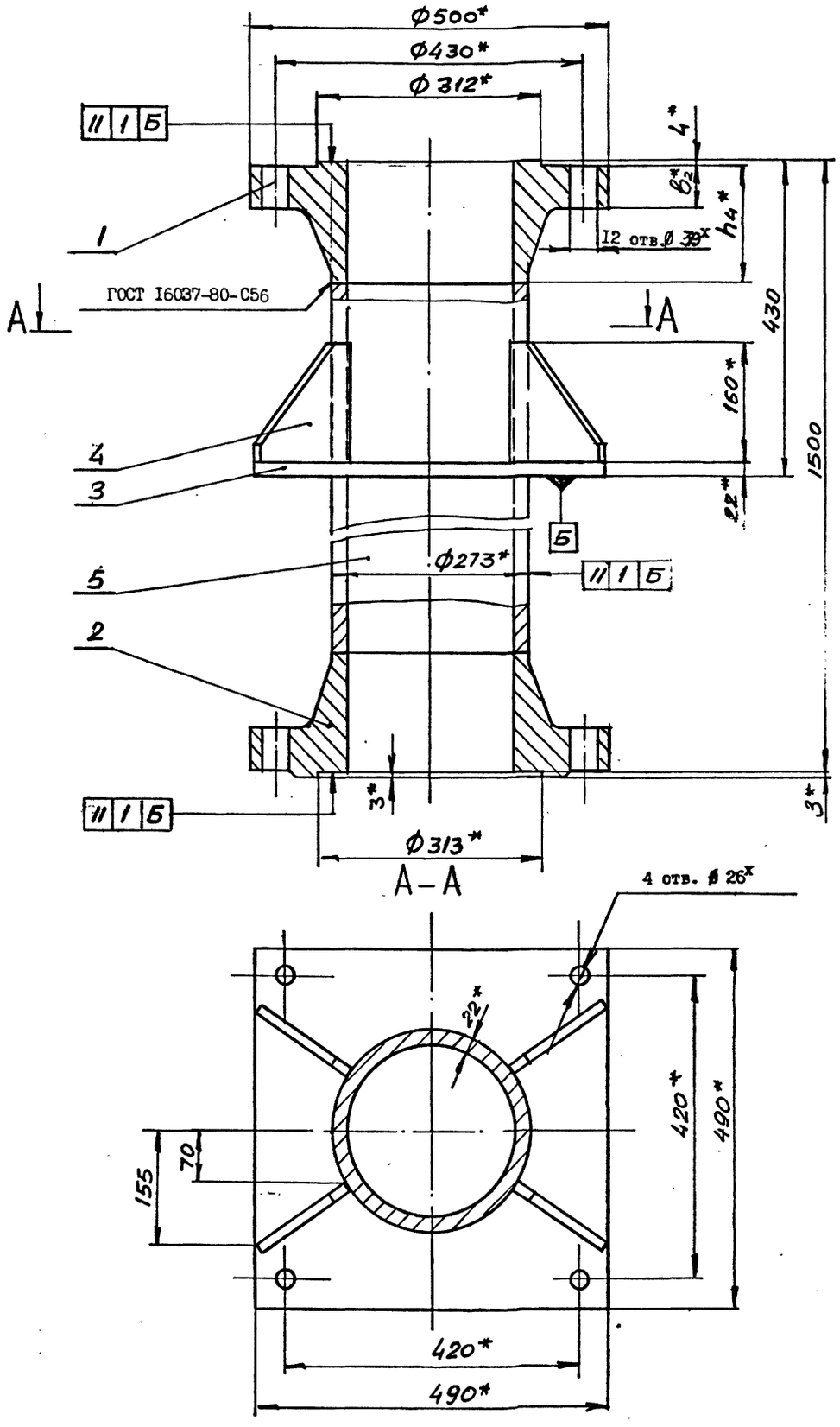


| Обозначение | Шифр | Ру, МПа | Размеры, мм | | Рпр, МПа | Масса, кг |
|---|---|---|---|---|---|---|
| | | | $b_2$ | $h_4$ | | |
| ЗСОУ250-000 | СОУ250-10 | 10 | 57 | 160 | 15 | 373,8 |
| -01 | СОУ250-16 | 16 | 65 | 165 | 24 | 390,7 |

1. Общие технические условия на изготовление по ОСТ 12.44.107-79
2. Сварные швы выполнить по ГОСТ 5264-80 по периметру примыкания элементов сплошными, кроме мест указанных особо.
3. Сварку произвести электродами типа Э 42А ГОСТ 9467-75.
4. Предельные отклонения размеров $\pm \frac{IT14}{2}$.
5. Покрытие: грунтовка ХС-068 ТУ6-10-820-75 красно-коричневая в два слоя; эмаль ХВ-785 ГОСТ 7313-75 черная УI.В5 в три слоя, кроме присоединительных поверхностей.
6. *Размеры для справок.

10392/4

| | | | | |
|---|---|---|---|---|
| Изм. | Лист | № докум. | Подпись | Дата |
| Разраб. | | Коняева | | |
| Пров. | | Гительзон | | |
| Руков. | | Коток | | |
| Н.контр. | | Гительзон | | |
| Утв. | | Бердичевский | | |

ЗСОУ250-000 СБ

Стул опорный Ду250 Ру10,16 МПа узкий

| Лит | Масса | Масштаб |
|---|---|---|
| | см. табл. | 1:5 |

Лист | Листов 1

МУП ГлавУПиКС СССР ЮЖГИПРОШАХТ КО

Формат А2

Инв.№ подл. | Подпись и дата | Взам.инв.№ | Инв.№ дубл. | Подпись и дата

ICOШ250-000 СБ

Рис. I

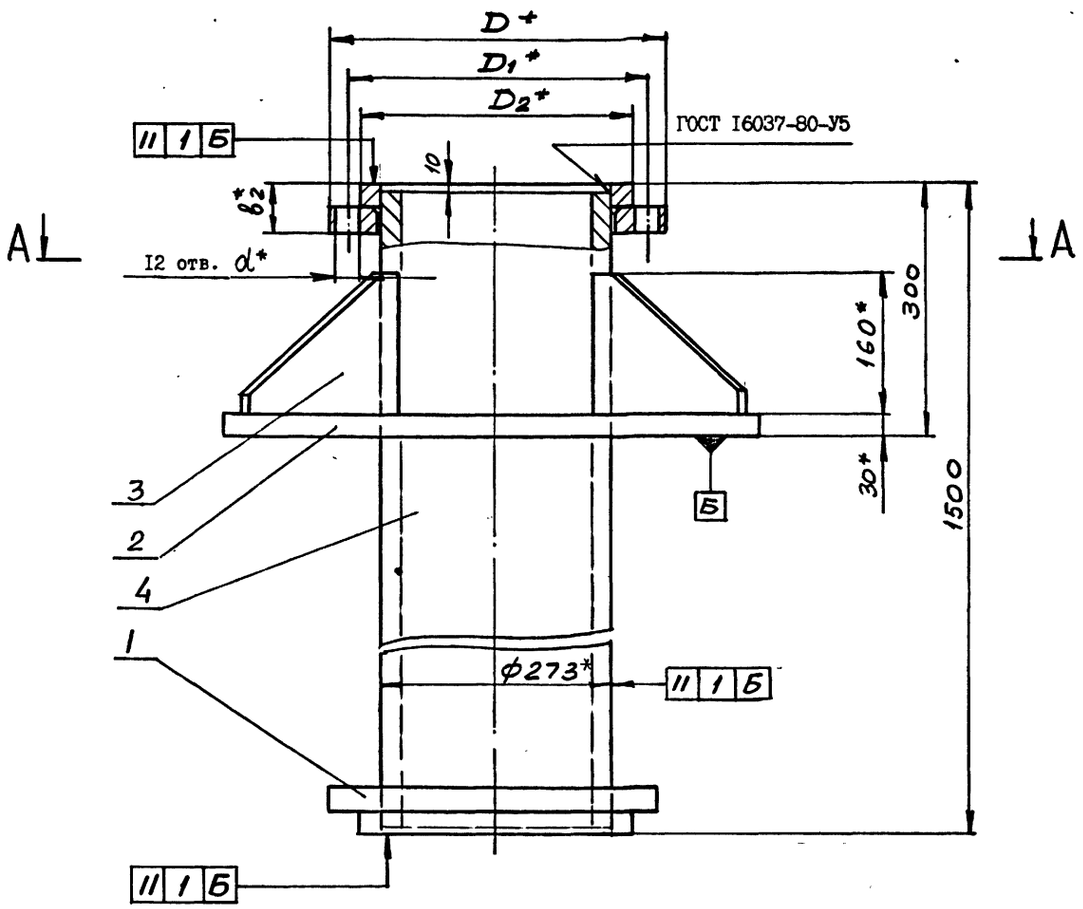


| Обозначение | Шифр | Ру, МПа | Рис. | Размеры, мм | | | | | | | Рпр, МПа | Масса, кг |
|---|---|---|---|---|---|---|---|---|---|---|---|---|
| | | | | D | $D_1$ | $D_2$ | L | $L_1$ | $b_2$ | d | | |
| ICOШ250-000 | СОШ250-I,0 | I,0 | I | 390 | 350 | 320 | 640 | 560 | 50 | 22 | I,5 | 306,8 |
| -0I | СОШ250-I,6 | I,6 | 2 | 405 | 355 | | | | 54 | 26 | 2,4 | 3I2,7 |
| -02 | СОШ250-2,5 | 2,5 | | 425 | 370 | 335 | 700 | 620 | 58 | 30 | 3,8 | 332,4 |

A-A

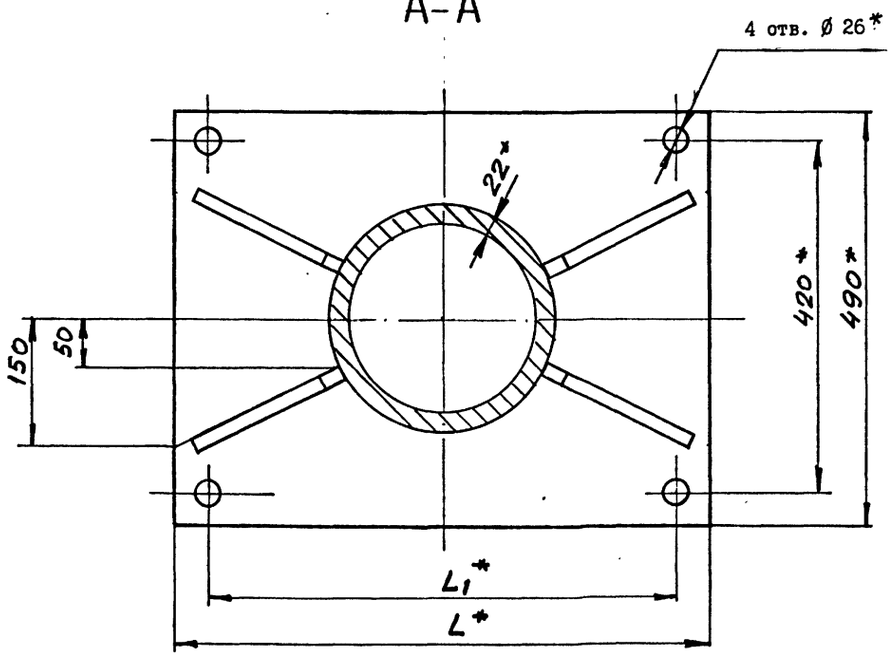


Рис. 2
Остальное - см.Рис.I

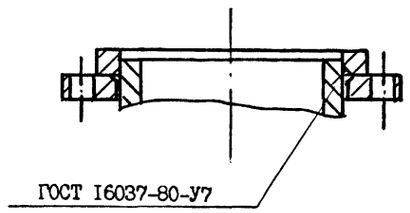


I. Общие технические условия на изготовление по ОСТ I2.44.I07-79
2. Сварные швы выполнить по ГОСТ 5264-80 по периметру примыкания элементов сплошными, кроме мест, указанных особо.
3. Сварку произвести электродами типа Э 42А ГОСТ 9467-75.
4. Предельные отклонения размеров $\pm \frac{ITI4}{2}$.
5. Покрытие: грунтовка ХС-068 ТУ6-I0-820-75 красно-коричневая в два слоя; эмаль ХВ-785 ГОСТ 73I3-75 черная УI.В5 в три слоя, кроме присоединительных поверхностей.
6. *Размеры для справок.

10392/4

| ИЗМ. | ЛИСТ | № ДОКУМ. | ПОДПИСЬ | ДАТА |
|---|---|---|---|---|
| РАЗРАБ. | | Коняева | | |
| ПРОВ. | | Гительзон | | |
| РУКОВ. | | Коток | | |
| Н.КОНТР. | | Гительзон | | |
| УТВ. | | Бердичевский | | |

ICOШ250-000 СБ

Стул опорный Ду250 РуI,0;I,6;2,5 МПа широкий

| ЛИТ | МАССА | МАСШТАБ |
|---|---|---|
| | см. табл. | - |

ЛИСТ | ЛИСТОВ I

МУП СССР ГлавУПиКС ЮЖГИПРОШАХТ

КО

ФОРМАТ А2

Выпуск 4

серия 7.40I-2

ИНВ. № ПОДЛ. | ПОДПИСЬ И ДАТА | ВЗАМ. ИНВ. № | ИНВ. № ДУБЛ. | ПОДПИСЬ И ДАТА

Выпуск 4 серия 7 КУП-2

| Инв. № подл. | Подпись и дата | Взамен инв. № | Инв. № дублик. | Подпись и дата |
|---|---|---|---|---|
| | | | | |

| Формат | Зона | Позиц. | Обозначение | Наименование | Кол. на исполн. 3СОШ250-000- - | 01 | Примечание |
|---|---|---|---|---|---|---|---|
| | | 2 | ФП250-001-01 | Фланцы Ду250 с выступом или впадиной стальные приварные встык | I | | 85,12кг |
| | | I | -02 | Фланцы Ду250 с выступом или впадиной стальные приварные встык | | I | 94,4кг |
| | | 2 | -03 | Фланцы Ду250 с выступом или впадиной стальные приварные встык | | I | 94,2кг |
| А4 | | 3 | ICOШ250-001-02 | Плита | I | I | 69,6кг |
| А4 | | 4 | ICOУ250-002-02 | Ребро | 4 | 4 | 3,4кг |
| А4 | | 5 | 3СОУ250-001 | Труба | I | | 160кг |
| | | | -01 | Труба | | I | 158,6кг |

| Изм. | Лист | № документ. | Подпись | Дата | 3СОШ250-000 | Лист 2 |
|---|---|---|---|---|---|---|

Формат А4

| Инв. № подл. | Подпись и дата | Взамен инв. № | Инв. № дублик. | Подпись и дата |
|---|---|---|---|---|
| | | | | |

| Формат | Зона | Позиц. | Обозначение | Наименование | Кол. на исполн. 2СОШ 250-000- - | 01 | Примечание |
|---|---|---|---|---|---|---|---|
| | | 2 | 2ФС 250-000-01 | Фланцы Ду250 с выступом или впадиной свободные на приварном кольце | I | | 35,36кг |
| | | | -02 | Фланцы Ду250 с выступом или впадиной свободные на приварном кольце | | I | 60,1кг |
| | | | -03 | Фланцы Ду250 с выступом или впадиной свободные на приварном кольце | | | I 61,6кг |
| | | | | Детали | | | |
| А4 | | 3 | ICOШ 250-001-01 | Плита | I | I | 66кг |
| А4 | | 4 | ICOУ 250-002-02 | Ребро | 4 | 4 | 3,4кг |
| Б4 | | 5 | 2СОШ 250-001 | Труба 273х22 ГОСТ 8732-78 В20 ГОСТ 8731-87 L=1480 | I | I | 202кг |

| Изм. | Лист | № документ. | Подпись | Дата | 2СОШ 250-000 | Лист 2 |
|---|---|---|---|---|---|---|

Формат А4

| Инв. № подл. | Подпись и дата | Взам. инв. № | Инв. № дубл. | Подпись и дата |
|---|---|---|---|---|
| | | | | |

| Формат | Зона | Позиц. | Обозначение | Наименование | Кол. на исполн. 3СОШ250-000- - | 01 | Примечание |
|---|---|---|---|---|---|---|---|
| | | | | Документация | | | |
| А2 | | | 3СОШ250-000СБ | Сборочный чертеж | x | x | |
| | | | | Детали | | | |
| А3 | | I | ФП250-001 | Фланцы Ду250 с выступом или впадиной стальные приварные встык | I | | 85,24 кг |
| | | | | Литер | | | |
| | | | | Шифр | СОШ250-10 | СОШ250-16 | |

| Изм. | Лист | № документ. | Подпись | Дата | 3СОШ250-000 |
|---|---|---|---|---|---|
| Разработ. | | Кительзон | | | Стул опорный Ду250 Ру10; 16 МПа широкий |
| Проверил | | Коняева | | | |
| Руководил | | Коток | | | |
| Н.контрол. | | Коняева | | | |
| Утвердил | | Бердичевский | | | |

| Литера | Лист | Листов |
|---|---|---|
| | 1 | 2 |

МУП СССР Гл. УПиКС ЮЖГИПРОШАХТ КО

Формат А4

| Инв. № подл. | Подпись и дата | Взам. инв. № | Инв. № дубл. | Подпись и дата |
|---|---|---|---|---|
| | | | | |

| Формат | Зона | Позиц. | Обозначение | Наименование | Кол. на исполн. 2СОШ 250-000- - | 01 | Примечание |
|---|---|---|---|---|---|---|---|
| | | | | Документация | | | |
| А2 | | | 2СОШ 250-000СБ | Сборочный чертеж | x | x | |
| | | | | Сборочные единицы | | | |
| А4 | | I | 2ФС 250-000 | Фланцы Ду250 с выступом иили впадиной свободные на приварном кольце | I | | 34,32кг |
| | | | | Литер | | | |
| | | | | Шифр | СОШ250-4,0 | СОШ250-6,3 | |

10392/4

| Изм. | Лист | № документ. | Подпись | Дата | 2СОШ 250-000 |
|---|---|---|---|---|---|
| Разработ. | | Гительзон | | | Стул опорный Ду250 Ру4,0;6,3 МПа широкий |
| Проверил | | Коняева | | | |
| Руководил | | Коток | | | |
| Н.контрол. | | Коняева | | | |
| Утвердил | | Бердичевский | | | |

| Литера | Лист | Листов |
|---|---|---|
| | 1 | 2 |

МУП СССР Гл. УПиКС ЮЖГИПРОШАХТ КО

Формат А4

2СОШ250-000 СБ

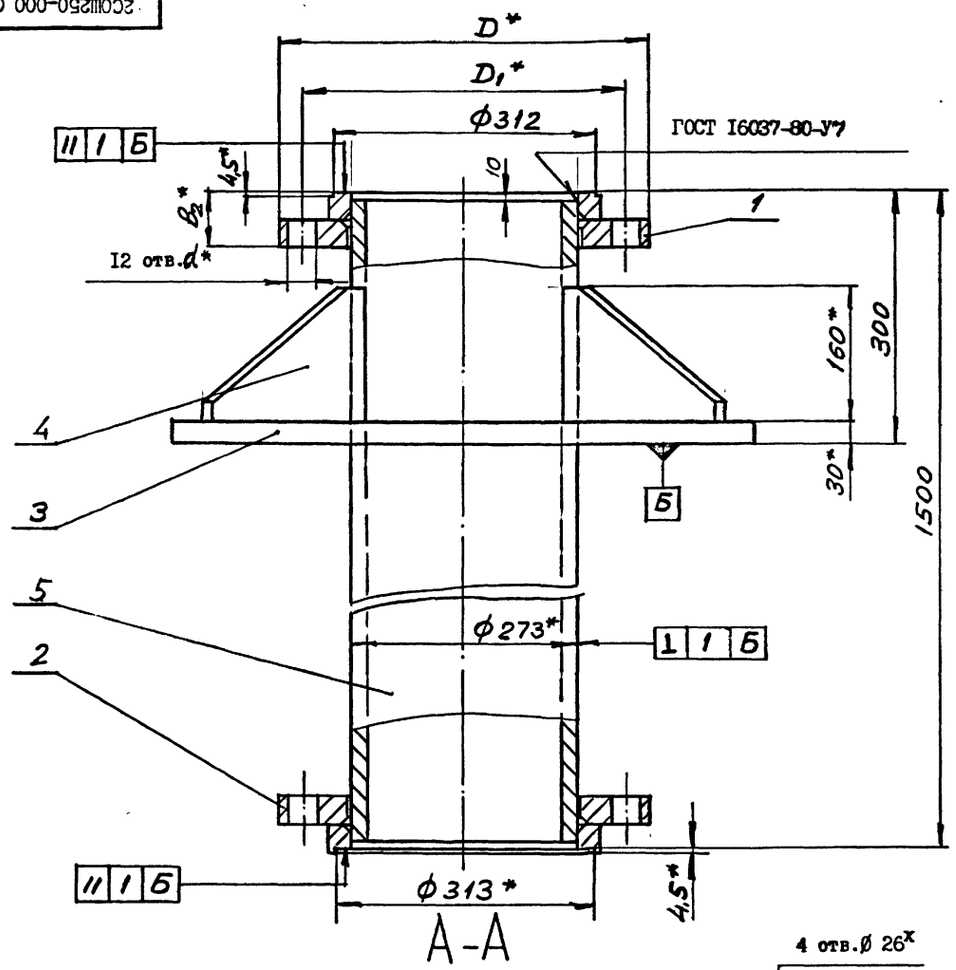


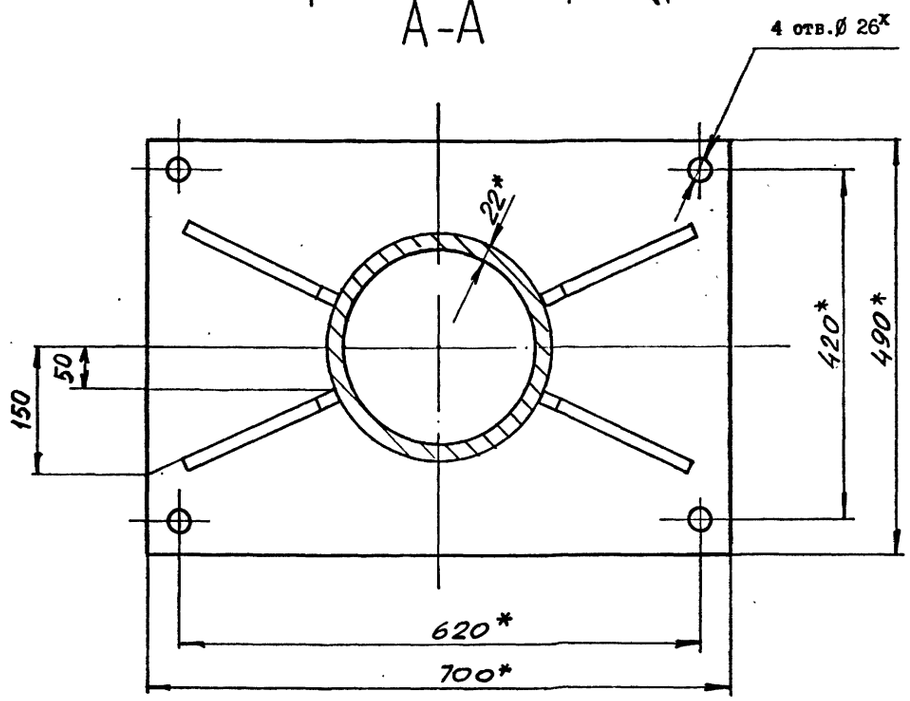


| Обозначение | Шифр | Ру, МПа | Размеры, мм | | | | Ру, МПа | Масса, кг |
|---|---|---|---|---|---|---|---|---|
| | | | D | $D_1$ | $b_2$ | d | | |
| 2СОШ 250-000 | СОШ250-4,0 | 4,0 | 445 | 385 | 72 | 34 | 6,0 | 353,8 |
| -0I | СОШ250-6,3 | 6,3 | 470 | 400 | I08 | 4I | 9,6 | 407 |

I. Общие технические условия на изготовление по ОСТ I2.44.I07-79
2. Сварные швы выполнить по ГОСТ 5264-80 по периметру примыкания элементов сплошными, кроме мест, указанных особо.
3. Сварку произвести электродами типа Э 42А ГОСТ 9467-75.
4. Предельные отклонения размеров $\pm \frac{ITI4}{2}$.
5. Покрытие: грунтовка ХС-068 ТУ6-I0-820-75 красно-коричневая в два слоя; эмаль ХВ-785 ГОСТ 73I3-75 черная УI.В5 в три слоя, кроме присоединительных поверхностей.
6. *Размеры для справок.

10392/4

| | | | | | | | | |
|---|---|---|---|---|---|---|---|---|
| | | | | | 2СОШ250-000 СБ | | | |
| ИЗМ. | ЛИСТ | № ДОКУМ. | ПОДПИСЬ | ДАТА | Стул опорный Ду250 Ру 4,0; 6,3 МПа широкий | ЛИТ | МАССА | МАСШТАБ |
| РАЗРАБ. | | Коняева | | | | | см. табл. | - |
| ПРОВ. | | Гительзон | | | | ЛИСТ | ЛИСТОВ I | |
| РУКОВ. | | Коток | | | | МУП СССР Главупкс ЮЖГИПРОШАХТ | | КО |
| Н.КОНТР. | | Гительзон | | | | | | |
| УТВ. | | Бердичевский | | | | | | |

Формат А2

Выпуск 4

серия 7.40I-2

ИНВ. № ПОДЛ. | ПОДПИСЬ И ДАТА | ВЗАМ. ИНВ. № | ИНВ. № ДУБЛ. | ПОДПИСЬ И ДАТА

ЗСОШ250-000 СБ

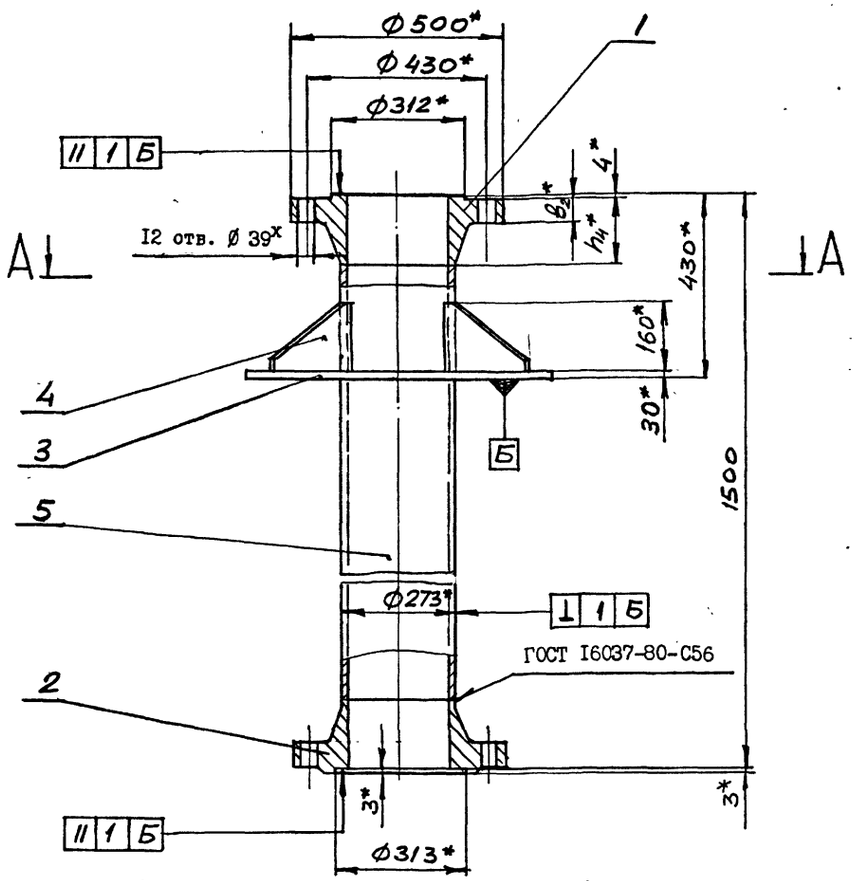


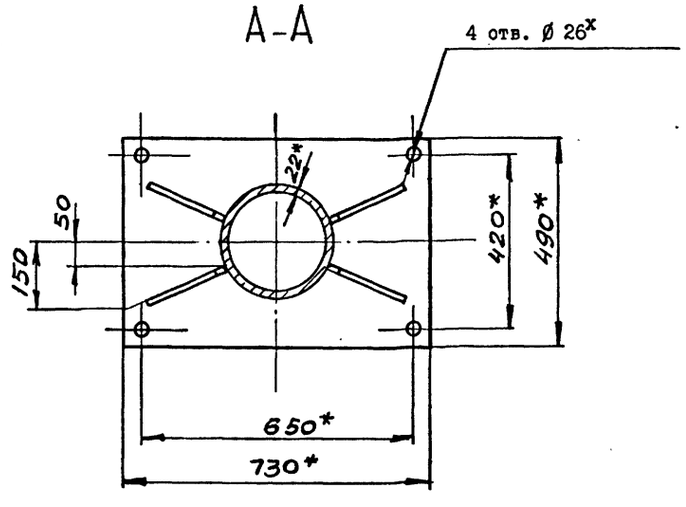


| Обозначение | Шифр | Ру, МПа | Размеры, мм | | Рпр, МПа | Масса, кг |
|---|---|---|---|---|---|---|
| | | | $b_2$ | $h_4$ | | |
| ЗСОШ250-000 | СОШ250-I0 | I0 | 57 | I60 | I5 | 4I7,6 |
| -0I | СОШ250-I6 | I6 | 65 | I65 | 24 | 444,6 |

I. Общие технические условия на изготовление по ОСТ I2.44.I07-79
2. Сварные швы выполнить по ГОСТ 5264-80 по периметру примыкания элементов сплошными, кроме мест указанных особо.
3. Сварку произвести электродами типа Э 42А ГОСТ 9467-75.
4. Предельные отклонения размеров $\pm \frac{ITI4}{2}$.
5. Покрытие: грунтовка ХС-068 ТУ6-I0-820-75 красно-коричневая в два слоя: эмаль ХВ-785 ГОСТ 73I3-75 черная УI.В5 в три слоя, кроме присоединительных поверхностей.
6. *Размеры для справок.

10392/4

| | | | | | |
|---|---|---|---|---|---|
| ИЗМ. | ЛИСТ | № ДОКУМ. | ПОДПИСЬ | ДАТА | ЗСОШ250-000 СБ |
| РАЗРАБ. | | Коняева | | | Стул опорный Ду250 Ру10; I6 МПа широкий |
| ПРОВ. | | Гительзон | | | |
| РУКОВ. | | Коток | | | |
| Н.КОНТР. | | Гительзон | | | |
| УТВ. | | Бердичевский | | | |

| ЛИТ | МАССА | МАСШТАБ |
|---|---|---|
| | см. табл. | - |
| ЛИСТ | ЛИСТОВ I | |
| МУП СССР ГлавУПиКС ЮЖГИПРОШАХТ | | КО |

Формат А2

Выпуск 4

серия 7.40I-2

ИНВ. № ПОДЛ. | ПОДПИСЬ И ДАТА | ВЗАМ. ИНВ. № | ИНВ. № ДУБЛ. | ПОДПИСЬ И ДАТА

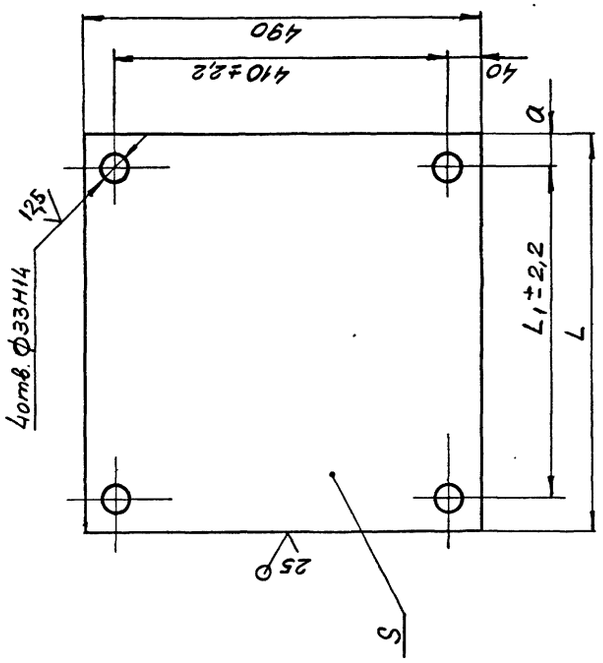


| Обозначение | Размеры, мм L | L1 | α | S | Масса, кг |
|---|---|---|---|---|---|
| IK0250-002 | 490 | 410 | 40 | 22 | 41,4 |
| -01 | 600 | 510 | 45 | 32 | 73,6 |

Неуказанные предельные отклонения размеров $\pm\frac{IT14}{2}$.

IK0250-002

Плита

Лист Б S ГОСТ19903-74
ВСт3кп2 ГОСТ14637-79

ЛИТ | МАССА | МАСШТАБ | см. табл. | -
ЛИСТ | ЛИСТОВ
МУП СССР ГлавУПиКС ЮЖГИПРОШАХТ | КО
ФОРМАТ А4

| ИЗМ. | ЛИСТ | № ДОКУМ. | ПОДПИСЬ | ДАТА |
|---|---|---|---|---|
| РАЗРАБ. | | Коняева | | |
| ПРОВ. | | Петренко | | |
| РУКОВ. | | Коток | | |
| Н.КОНТР. | | Петренко | | |
| УТВ. | | Бердичевский | | |

ИНВ. № ПОДЛ. | ПОДПИСЬ И ДАТА | ВЗАМ. ИНВ. № | ИНВ. № ДУБЛ. | ПОДПИСЬ И ДАТА

серия 7.401-2 Выпуск 4

IK0250-002

| Инв. № подл. | Подпись и дата | Взамен инв. № | Инв. № дублик. | Подпись и дата |
|---|---|---|---|---|
| | | | | |

| Формат | Зона | Позиц. | Обозначение | Наименование | Кол. на исполн. IK0250-000 - | 01 | 02 | Примечание |
|---|---|---|---|---|---|---|---|---|
| А4 | | I | IФС250-000-02 | Фланцы Ду250 стальные свободные на приварном кольце | | | 2 | 23,76кг |
| | | | | Детали | | | | |
| А4 | | 2 | IK0250-00I | Труба | 2 | 2 | 2 | 6,9 кг |
| А4 | | 3 | IK0250-002 | Плита | I | I | I | 4I,4 кг |
| А4 | | 4 | IK0250-003 | Стойка | 2 | 2 | 2 | 29,3 кг |
| А4 | | 5 | IK0250-004 | Ребро | 4 | 4 | 4 | 3 кг |
| А4 | | 6 | IK0250-005 | Ребро | I | I | I | 7,3кг |
| А4 | | 7 | IK0250-006 | Ребро | 2 | 2 | 2 | 3,2 кг |
| | | 8 | -0I | Ребро | 2 | 2 | 2 | 5,5 кг |
| БЧ | | 9 | IK0250-007 | Лист Б22 ГОСТ19903-74 ВСт3кп2ГОСТ14637-79 $228_{-I} \times 454_{-I}$ | I | I | I | 97,9кг |
| | | | | Стандартные изделия | | | | |
| | | I0 | | Отвод 90° 273хI6 ГОСТ I7375-83 | I | I | I | 62 кг |

| Изм. | Лист | № документ. | Подпись | Дата | IK0250-000 | Лист 2 |
|---|---|---|---|---|---|---|

Формат А4

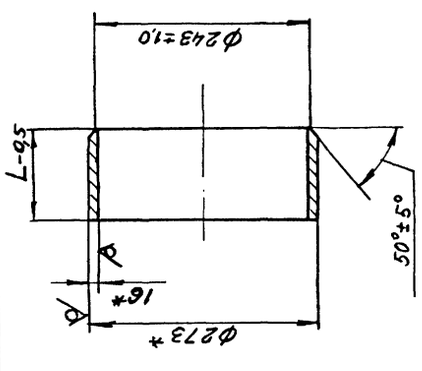


| Обозначение | L, мм | Масса, кг |
|---|---|---|
| IK0250-00I | 68 | 6,9 |
| -0I | II3 | II,5 |

×Размеры для справок.

IK0250-00I

Труба

Труба 273хI6 ГОСТ 8732-78
В20 ГОСТ8731-87

ЛИТ | МАССА | МАСШТАБ | см. табл. | -
ЛИСТ | ЛИСТОВ
МУП СССР ГлавУПиКС ЮЖГИПРОШАХТ | КО
ФОРМАТ А4

| ИЗМ. | ЛИСТ | № ДОКУМ. | ПОДПИСЬ | ДАТА |
|---|---|---|---|---|
| РАЗРАБ. | | Коняева | | |
| ПРОВ. | | Петренко | | |
| РУКОВ. | | Коток | | |
| Н.КОНТР. | | Петренко | | |
| УТВ. | | Бердичевский | | |

ИНВ. № ПОДЛ. | ПОДПИСЬ И ДАТА | ВЗАМ. ИНВ. № | ИНВ. № ДУБЛ. | ПОДПИСЬ И ДАТА

IK0250-00I

| Инв. № подл. | Подпись и дата | Взам. инв. № | Инв. № дубл. | Подпись и дата |
|---|---|---|---|---|
| | | | | |

| Формат | Зона | Позиц. | Обозначение | Наименование | Кол. на исполн. IK0250-000 - | 01 | 02 | Примечание |
|---|---|---|---|---|---|---|---|---|
| | | | | Документация | | | | |
| А2 | | | IK0250-000 СБ | Сборочный чертеж | x | x | x | |
| | | | | Сборочные единицы | | | | |
| А4 | | I | IФС250-000 | Фланцы Ду250 стальные свободные на приварном кольце | 2 | | | I5,08кг |
| | | | -0I | Фланцы Ду250 стальные свободные на приварном кольце | | 2 | | I8,02кг |
| | | | | Литер | | | | |
| | | | | Шифр | K0250-I,0 | K0250-I,6 | K0250-2,5 | |

10392/4

| Изм. | Лист | № документ. | Подпись | Дата | IK0250-000 |
|---|---|---|---|---|---|
| Разработ. | | Коняева | | | Колено опорное Ду250 РуI,0; I,6; 2,5МПа |
| Проверил | | Гительзон | | | |
| Руководил | | Коток | | | |
| Н.контрол. | | Гительзон | | | |
| Утвердил | | Бердичевский | | | |

| Литера | Лист | Листов |
|---|---|---|
| | I | 2 |

МУП СССР ГлавУПиКС ЮЖГИПРОШАХТ | КО

Формат А4

Рис. I

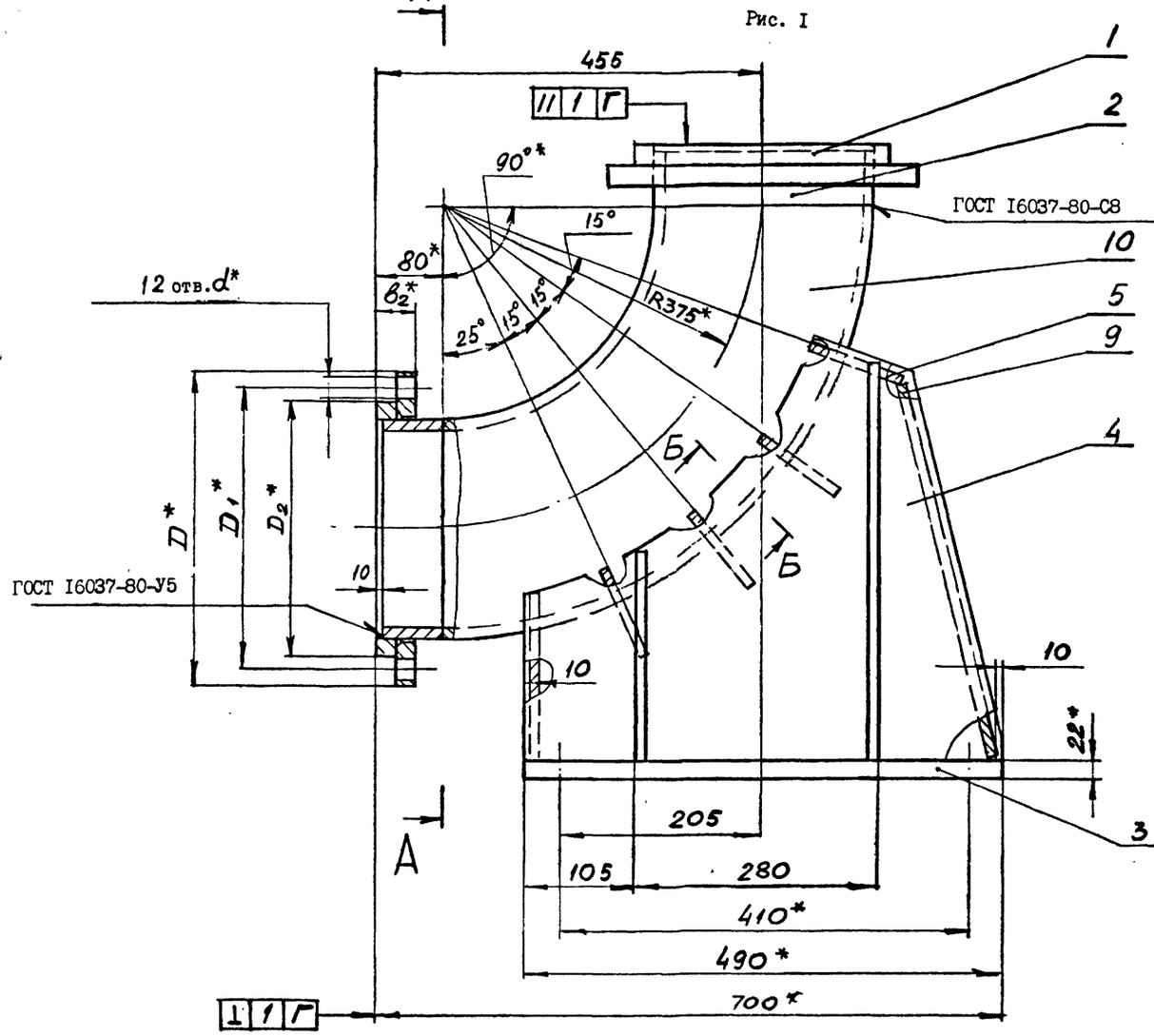


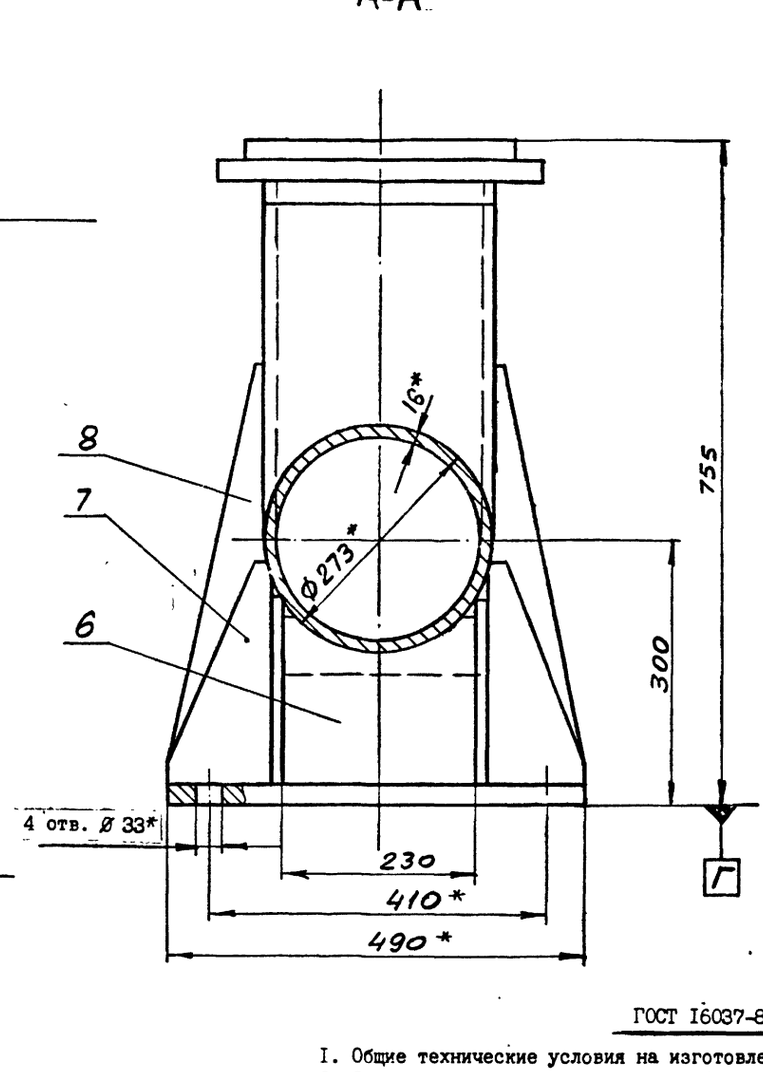


Б-Б (1:1)

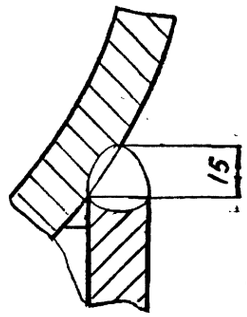


Рис. 2

Остальное - см. рис. I

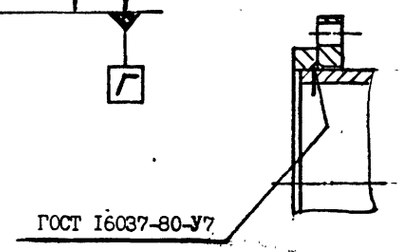


| Обозначение | Шифр | Ру, МПа | Рис. | Размеры, мм | | | | | Рпр, МПа | Масса, кг |
|---|---|---|---|---|---|---|---|---|---|---|
| | | | | D | $D_1$ | $D_2$ | $b_2$ | d | | |
| IK0250-000 | K0250-I,0 | I,0 | I | 390 | 350 | 320 | 50 | 22 | I,5 | 284 |
| -0I | K0250-I,6 | I,6 | 2 | 405 | 355 | | 54 | 26 | 2,4 | 270 |
| -02 | K0250-2,5 | 2,5 | | 425 | 370 | 335 | 58 | 30 | 3,8 | 282 |

1. Общие технические условия на изготовление по ОСТ I2.44.I07-79.
2. Сварные швы выполнить по ГОСТ 5264-80 по периметру примыкания элементов, сплошными, кроме мест указанных особо.
3. Сварку произвести электродами типа Э 42А ГОСТ 9467-75.
4. Предельные отклонения размеров $\pm \frac{IT14}{2}$.
5. Покрытие: грунтовка ХС-068 ТУ6-I0-820-75 красно-коричневая в два слоя: эмаль ХВ-785 ГОСТ 73I3-75 черная УI.В5 в три слоя, кроме присоединительных поверхностей.
6. $^{x}$Размеры для справок.

10392/4

IK0250-000 СБ

Колено опорное Ду250 РуI,0; I,6; 2,5МПа

| Изм. | Лист | № докум. | Подпись | Дата |
|---|---|---|---|---|
| Разраб. | | Коняева | | |
| Пров. | | Гительзон | | |
| Руков. | | Коток | | |
| Н.контр. | | Гительзон | | |
| Утв. | | Бердичевский | | |

| Лит | Масса | Масштаб |
|---|---|---|
| | см. табл. | - |
| Лист | Листов 1 | |

МУП СССР ГлавУПиКС ЮЖГИПРОШАХТ КО

Формат А2

Серия 7.40I-2 Выпуск 4

Инв.№ подл. | Подпись и дата | Взам.инв.№ | Инв.№ дубл. | Подпись и дата

ІК0250-003

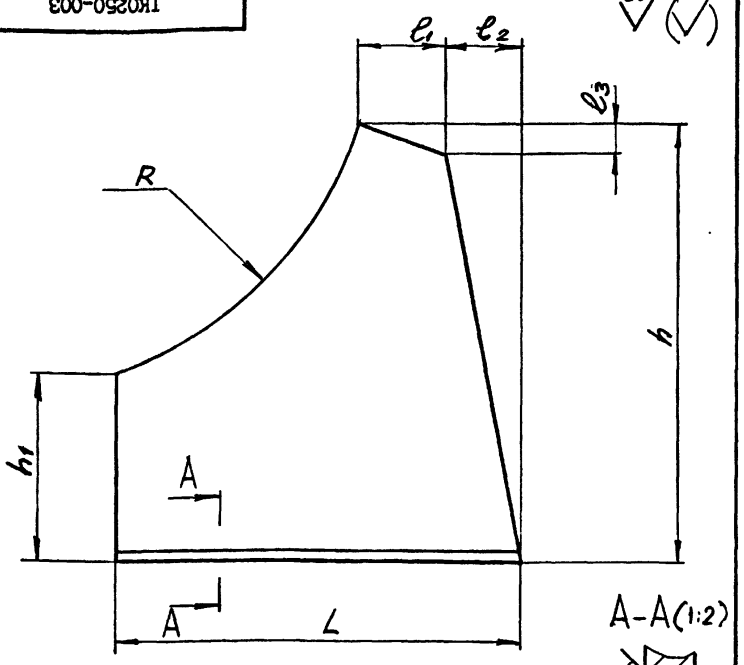


| Обозначение | Размеры, мм | | | | | | | Масса, кг |
|---|---|---|---|---|---|---|---|---|
| | L | h | $h_1$ | R | $l_1$ | $l_2$ | $l_3$ | |
| ІК0250-003 | 490 | 510 | 218 | 454 | 100 | 88 | 35 | 29,3 |
| -01 | 600 | 560 | 205 | 485 | 115 | 115 | 40 | 36,9 |

1. Неуказанные предельные отклонения размеров $\pm \frac{IT14}{2}$.
2. ˣРазмеры для справок.

| Изм. | Лист | № докум. | Подпись | Дата | ІК0250-003 | | | |
|---|---|---|---|---|---|---|---|---|
| Разраб. | Коняева | | | | Стойка | Лит | Масса | Масштаб |
| Пров. | Петренко | | | | | | см. табл. | - |
| Руков. | Коток | | | | | Лист | Листов 1 | |
| Н.контр. | Петренко | | | | Лист Б22 ГОСТ19903-74 ВСт3кп2ГОСТ14637-79 | МУП Главуглекс СССР ЮЖГИПРОШАХТ | | КО |
| Утв. | Бердичевский | | | | | | | |

Инв.№ подл. | Подпись и дата | Взам.инв.№ | Инв.№ дубл. | Подпись и дата

Формат А4

ІК0250-004

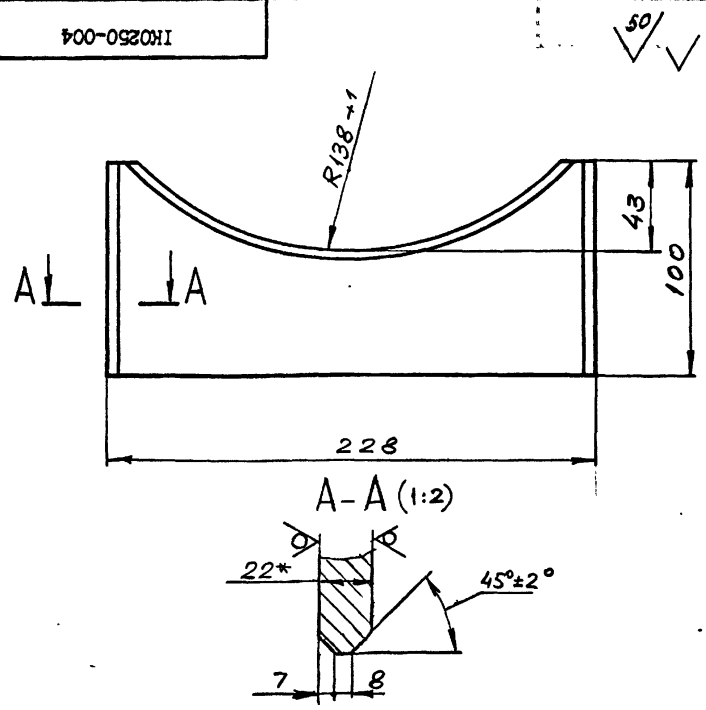


1. Неуказанные предельные отклонения размеров $\pm \frac{IT14}{2}$.
2. ˣРазмеры для справок.

| Изм. | Лист | № докум. | Подпись | Дата | ІК0250-004 | | | |
|---|---|---|---|---|---|---|---|---|
| Разраб. | Коняева | | | | Ребро | Лит | Масса | Масштаб |
| Пров. | Петренко | | | | | | 3 | 1:2 |
| Руков. | Коток | | | | | Лист | Листов 1 | |
| Н.контр. | Петренко | | | | Лист Б22 ГОСТ19903-74 ВСт3кп2 ГОСТ14637-79 | МУП Главуглекс СССР ЮЖГИПРОШАХТ | | КО |
| Утв. | Бердичевский | | | | | | | |

Инв.№ подл. | Подпись и дата | Взам.инв.№ | Инв.№ дубл. | Подпись и дата

Формат А4

ІК0250-005

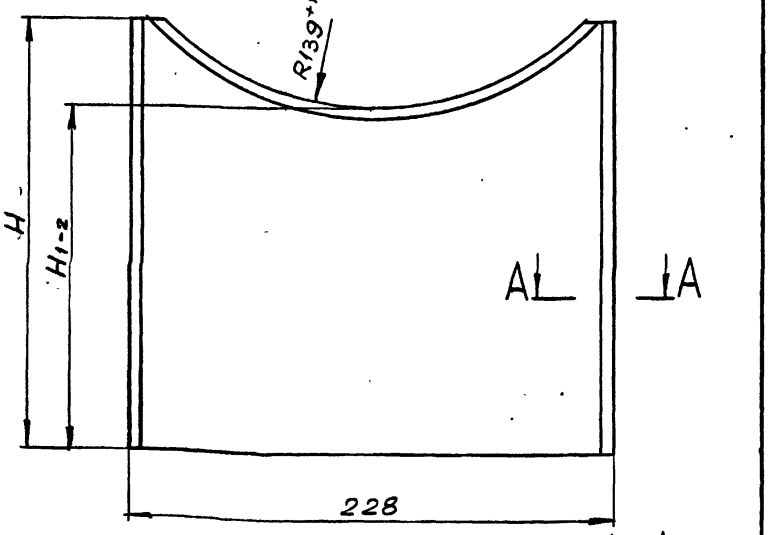


| Обозначение | Размеры, мм | | Масса, кг |
|---|---|---|---|
| | H | $H_1$ | |
| ІК0250-005 | 200 | 160 | 7,3 |
| -01 | 195 | 143 | 6,6 |

1. Неуказанные предельные отклонения размеров $\pm \frac{IT14}{2}$.
2. ˣРазмеры для справок.

| Изм. | Лист | № докум. | Подпись | Дата | ІК0250-005 | | | |
|---|---|---|---|---|---|---|---|---|
| Разраб. | Коняева | | | | Ребро | Лит | Масса | Масштаб |
| Пров. | Петренко | | | | | | см. табл. | - |
| Руков. | Коток | | | | | Лист | Листов 1 | |
| Н.контр. | Петренко | | | | Лист Б22 ГОСТ19903-74 ВСткп2 ГОСТ14637-79 | МУП Главуглекс СССР ЮЖГИПРОШАХТ | | КО |
| Утв. | Бердичевский | | | | | | | |

Инв.№ подл. | Подпись и дата | Взам.инв.№ | Инв.№ дубл. | Подпись и дата

Формат А4

ІК0250-006

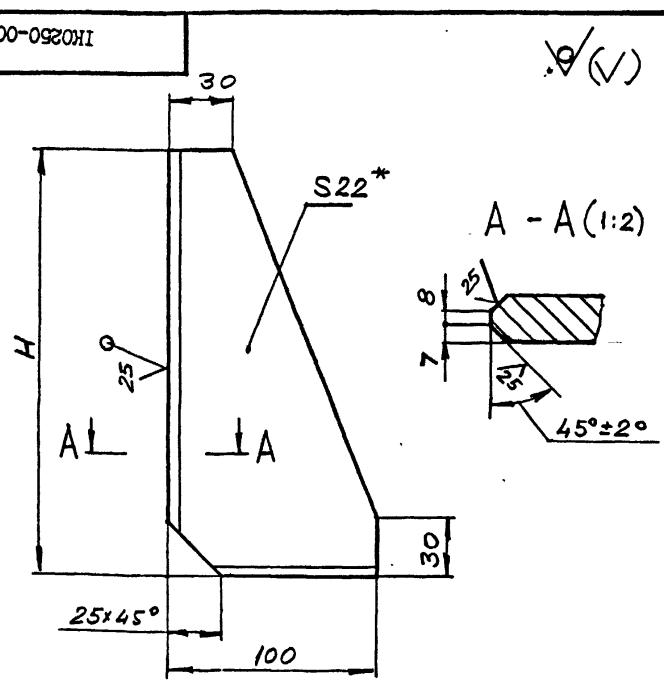


| Обозначение | H, мм | Масса, кг |
|---|---|---|
| ІК0250-006 | 260 | 3,0 |
| -01 | 485 | 5,5 |

1. Неуказанные предельные отклонения размеров $\pm \frac{IT14}{2}$.
2. ˣРазмер для справок.

10382/4

| Изм. | Лист | № докум. | Подпись | Дата | ІК0250-006 | | | |
|---|---|---|---|---|---|---|---|---|
| Разраб. | Коняева | | | | Ребро | Лит | Масса | Масштаб |
| Пров. | Петренко | | | | | | см. табл. | - |
| Руков. | Коток | | | | | Лист | Листов 1 | |
| Н.контр. | Петренко | | | | Лист Б22 ГОСТ 19903-74 ВСт3кп2ГОСТ14637-79 | МУП Главуглекс СССР ЮЖГИПРОШАХТ | | КО |
| Утв. | Бердичевский | | | | | | | |

Инв.№ подл. | Подпись и дата | Взам.инв.№ | Инв.№ дубл. | Подпись и дата

Формат А4

| Инв. № подл. | Подпись и дата | Взамен инв. № | Инв. № дублик. | Подпись и дата |
|---|---|---|---|---|
| | | | | |

| Формат | Зона | Позиц. | Обозначение | Наименование | Кол. на исполн. 2К0250-000- | | Примечание |
|---|---|---|---|---|---|---|---|
| | | | | | - | 0I | |
| БЧ | | I0 | 2К0250-00I | Лист Б22ГОСТ I9903-74 | | | |
| | | | | ВСт3кп2ГОСТI4637-79 | | | |
| | | | | 228-I x 454-I | I | I | I7,9кг |
| | | | | Стандартные изделия | | | |
| | | II | | Отвод 90° 273xI6 | | | |
| | | | | ГОСТ I7375-83 | I | I | 62кг |

| Изм. | Лист | № документ. | Подпись | Дата | 2К0250-000 | Лист 3 |
|---|---|---|---|---|---|---|

Формат А4

Выпуск 4

серия 7.40I-2

| Инв. № подл. | Подпись и дата | Взамен инв. № | Инв. № дублик. | Подпись и дата |
|---|---|---|---|---|
| | | | | |

| Формат | Зона | Позиц. | Обозначение | Наименование | Кол. на исполн. 2К0250-000- | | Примечание |
|---|---|---|---|---|---|---|---|
| | | | | | - | 0I | |
| А4 | | 2 | 2ФС250-000-0I | Фланцы Ду250 с выступом | | | |
| | | | | или впадиной свободные | | | |
| | | | | на приварном кольце | I | | 35,36 кг |
| | | I | -02 | Фланцы Ду250 с выступом | | | |
| | | | | или впадиной свободные | | | |
| | | | | на приварном кольце | | I | 60,I кг |
| | | 2 | -03 | Фланцы Ду250 с выступом | | | |
| | | | | или впадиной свободные | | | |
| | | | | на приварном кольце | | I | 6I,6 кг |
| | | | | Детали | | | |
| А4 | | 3 | IК0250-00I-0I | Труба | 2 | 2 | II,5кг |
| А4 | | 4 | IК0250-002 | Плита | I | I | 4I,4кг |
| А4 | | 5 | IК0250-003 | Стойка | 2 | 2 | 29,3кг |
| А4 | | 6 | IК0250-004 | Ребро | 4 | 4 | 3 кг |
| А4 | | 7 | IК0250-005 | Ребро | I | I | 7,3кг |
| А4 | | 8 | IК0250-006 | Ребро | 2 | 2 | 3 кг |
| | | | - 0I | Ребро | 2 | 2 | 5,5 |

| Изм. | Лист | № документ. | Подпись | Дата | 2К0250-000 | Лист 2 |
|---|---|---|---|---|---|---|

Формат А4

| ОБОЗНАЧЕНИЕ | НАИМЕНОВАНИЕ | КОЛ. | ПРИМЕЧ. |
|---|---|---|---|
| | Документация | | |
| 3К0250-000 СБ | Сборочный чертеж | | |
| | Детали | | |
| ФП250-00I | Фланцы Ду250 с выступом | | |
| | или впадиной стальные | | |
| | приварные встык | I | 85,24кг |
| -0I | Фланцы Ду250 с выступом | | |
| | или впадиной стальные | | |
| | приварные встык | I | 85,I2кг |
| IК0250-002 | Плита | I | 4I,4кг |
| IК0250-003 | Стойка | 2 | 29,3кг |
| IК0250-004 | Ребро | 4 | 3 кг |
| IК0250-005 | Ребро | I | 7,3кг |
| IК0250-006 | Ребро | 2 | 3 кг |
| -0I | Ребро | 2 | 5,5кг |
| 3К0250-00I | Лист Б 22 ГОСТI9903-74 | | |
| | ВСт3кп2ГОСТI4637-79 | | |
| | 228-I x 454-I | I | I7,9кг |
| | Стандартные изделия | | |
| I0 | Отвод 90° 273xI6 | | |
| | ГОСТI7375-83 | I | 62кг |

3К0250-000

Колено опорное Ду250 Ру10 МПа

| Изм. | Лист | № документа | Подпись | Дата |
|---|---|---|---|---|
| Разработал | | Коняева | | |
| Проверил | | Петренко | | |
| Руководил | | Коток | | |
| Н.контр. | | Петренко | | |
| Утвердил | | Бердичевский | | |

Лист | Листов I

МУП СССР ГлавУПиКС ЮЖГИПРОШАХТ КО

ФОРМАТ А4

| Инв. № подл. | Подпись и дата | Взам. инв. № | Инв. № дубл. | Подпись и дата |
|---|---|---|---|---|
| | | | | |

| Формат | Зона | Позиц. | Обозначение | Наименование | Кол. на исполн. 2К0250-000- | | Примечание |
|---|---|---|---|---|---|---|---|
| | | | | | - | 0I | |
| | | | | Документация | | | |
| А2 | | | 2К0250-000 СБ | Сборочный чертеж | x | x | |
| | | | | Сборочные единицы | | | |
| А2 | | I | 2ФС250-000 | Фланцы Ду250 с выступом | | | |
| | | | | или впадиной свободные | | | |
| | | | | на приварном кольце | I | | 34,32 кг |

| Шифр | Литер | |
|---|---|---|
| К0250-4,0 | | |
| К0250-6,3 | | |

10392/4

| Изм. | Лист | № документ. | Подпись | Дата | 2К0250-000 |
|---|---|---|---|---|---|
| Разработ. | | Коняева | | | Колено опорное Ду250 Ру4,0; 6,3 МПа |
| Проверил | | Гительзон | | | |
| Руководил | | Коток | | | |
| Н.контрол. | | Гительзон | | | |
| Утвердил | | Бердичевский | | | |

| Литера | Лист | Листов |
|---|---|---|
| | I | 3 |

МУП СССР ГлавУПиКС ЮЖГИПРОШАХТ КО

ФорматА4

2К0250-000 СБ

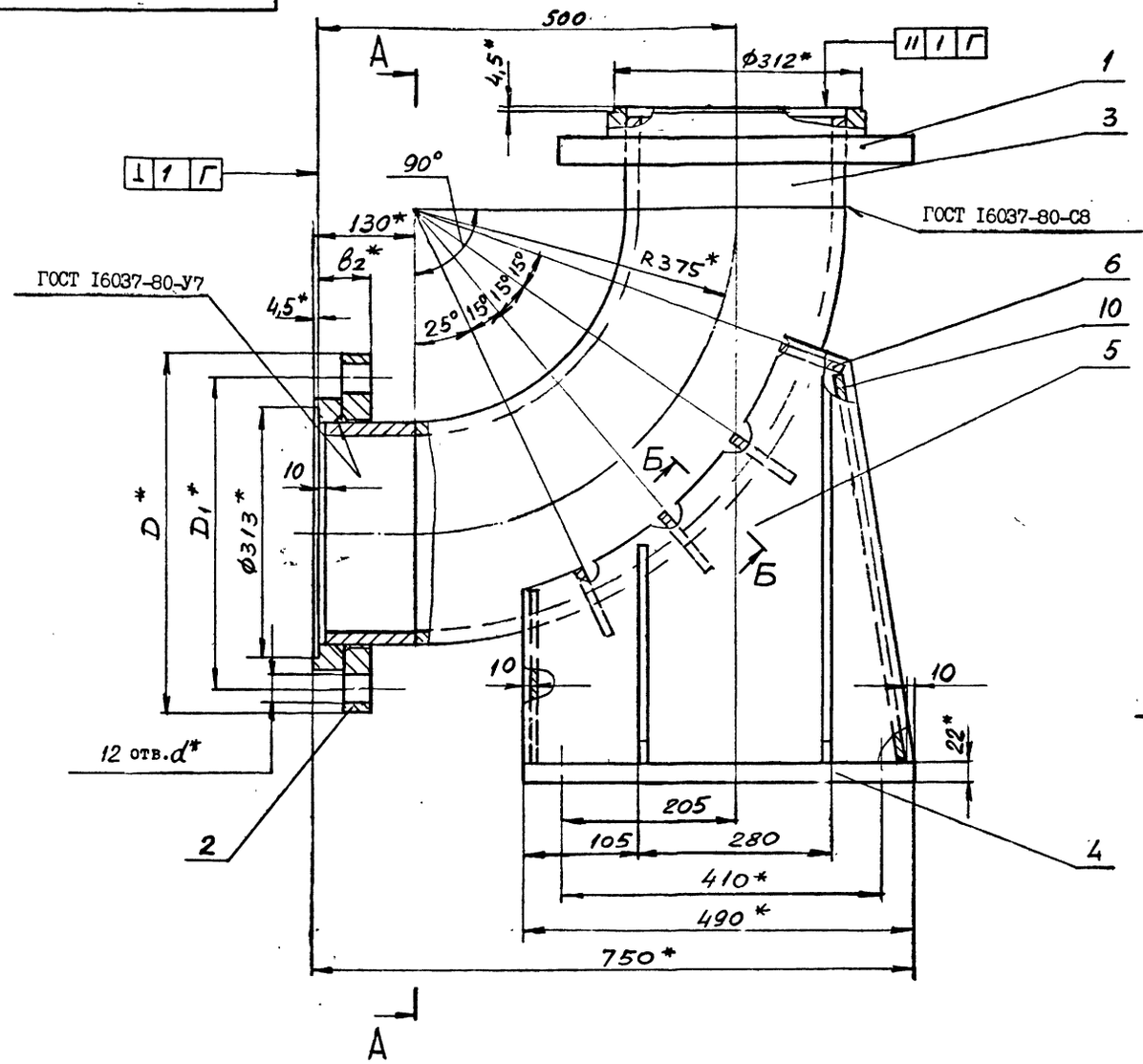


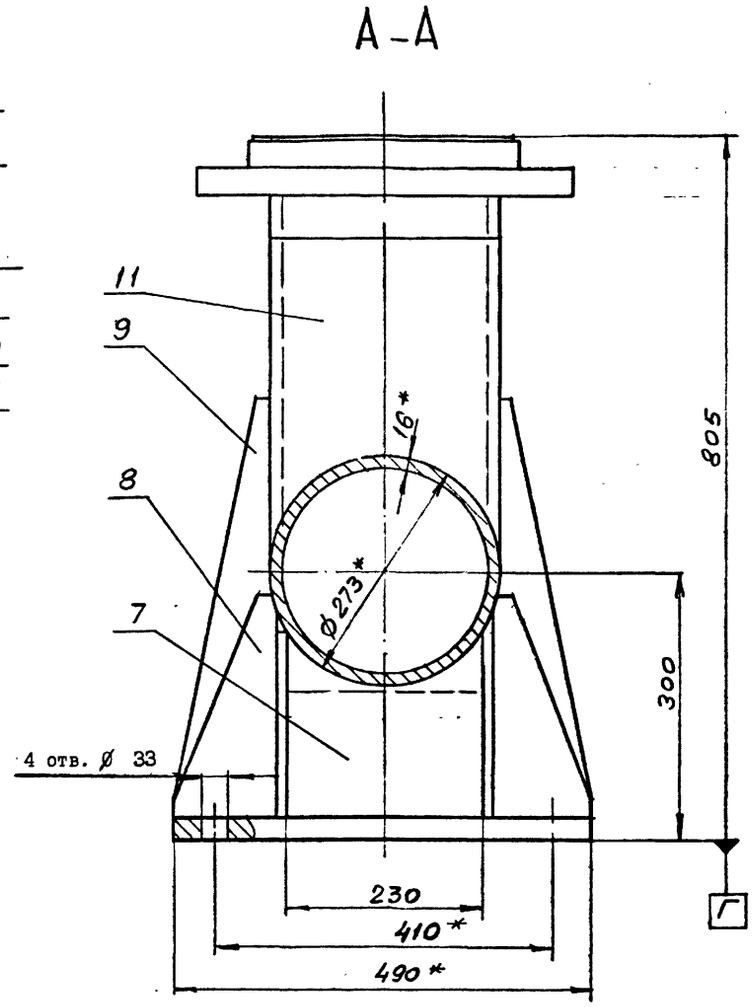


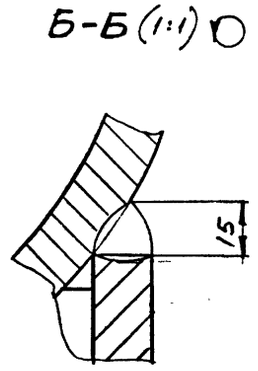


I. Общие технические условия на изготовление по ОСТ I2.44.I07-79.
2. Сварные швы выполнить по ГОСТ 5264-80 по периметру примыкания элементов сплошными, кроме мест указанных особо.
3. Сварку произвести электродами типа Э 42А ГОСТ 9467-75.
4. Предельные отклонения размеров $\pm \frac{ITI4}{2}$.
5. Покрытие: грунтовка ХС-068 ТУ6-I0-820-75 красно-коричневая в два слоя; эмаль ХВ-785 ГОСТ 73I3-75 черная УI.В5 в три слоя, кроме присоединительных поверхностей.
6. $^{x}$Размеры для справок.

| Обозначение | Шифр | Ру, МПа | Размеры, мм | | | | Рпр, МПа | Масса, кг |
|---|---|---|---|---|---|---|---|---|
| | | | D | $D_1$ | $b_2$ | d | | |
| 2К0250-000 | К0250-4,0 | 4,0 | 445 | 385 | 72 | 34 | 6,0 | 3I4 |
| -0I | К0250-6,3 | 6,3 | 470 | 400 | I08 | 4I | 9,6 | 366 |

10392/4

| ИЗМ. | ЛИСТ | № ДОКУМ. | ПОДПИСЬ | ДАТА | 2К0250-000 СБ | | | |
|---|---|---|---|---|---|---|---|---|
| РАЗРАБ. | | Коняева | | | Колено опорное Ду250 Ру4,0;6,3 МПа | ЛИТ | МАССА | МАСШТАБ |
| ПРОВ. | | Гительзон | | | | | см. табл. | - |
| РУКОВ. | | Коток | | | | ЛИСТ | ЛИСТОВ I | |
| Н.КОНТР. | | Гительзон | | | | МУП СССР ГлавУПиКС ЮЖГИПРОШАХТ | | КО |
| УТВ. | | Бердичевский | | | | | | |

ФОРМАТ А2

Выпуск 4

серия 7.40I-2

ИНВ. № ПОДЛ. | ПОДПИСЬ И ДАТА | ВЗАМ. ИНВ. № | ИНВ. № ДУБЛ. | ПОДПИСЬ И ДАТА

3К0250-000 СБ

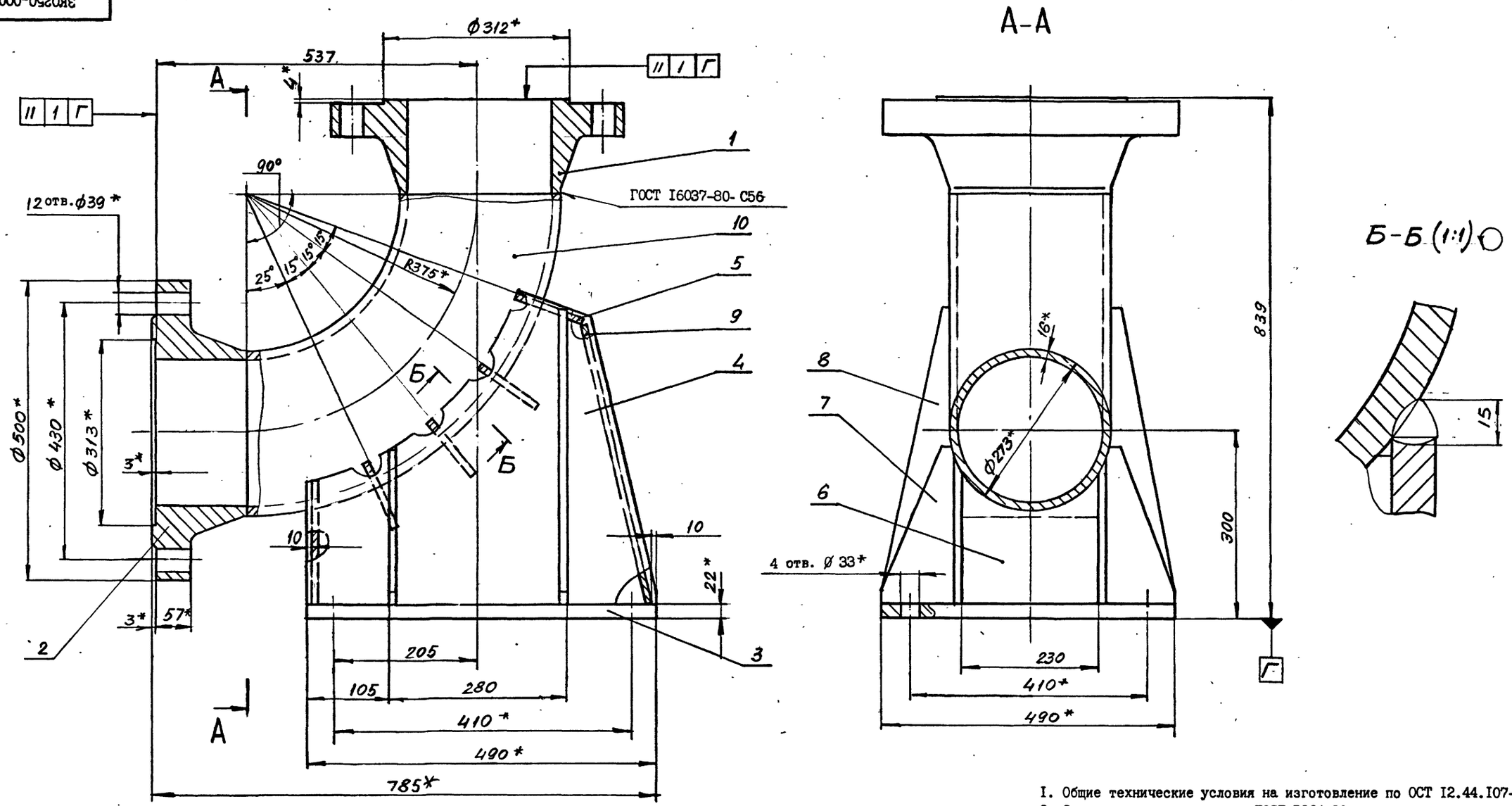


1. Общие технические условия на изготовление по ОСТ I2.44.I07-79.
2. Сварные швы выполнить по ГОСТ 5264-80 по периметру примыкания элементов сплошными, кроме мест указанных особо.
3. Сварку произвести электродами типа Э 42А ГОСТ 9467-75.
4. Предельные отклонения размеров $\pm \frac{IT14}{2}$.
5. Покрытие: грунтовка ХС-068 ТУ6-I0-820-75 красно-коричневая в два слоя; эмаль ХВ-785 ГОСТ 73I3-75 черная УI.В5 в три слоя, кроме присоединительных поверхностей.
6. $^{x}$Размеры для справок.

10392/4

| ИЗМ. | ЛИСТ | № ДОКУМ. | ПОДПИСЬ | ДАТА | ЗК0250-000 СБ | | | |
|---|---|---|---|---|---|---|---|---|
| РАЗРАБ. | | Коняева | | | Колено опорное Ду250 РуI0 МПа | ЛИТ | МАССА | МАСШТАБ |
| ПРОВ. | | Гительзон | | | | | 399 | I:5 |
| РУКОВ. | | Коток | | | | ЛИСТ | ЛИСТОВ I | |
| Н.КОНТР. | | Гительзон | | | | МУП СССР Гл.УПиКС ЮЖГИПРОШАХТ | | КО |
| УТВ. | | Бердичевский | | | | | | |

ФОРМАТ А2

ИНВ. № ПОДЛ. | ПОДПИСЬ И ДАТА | ВЗАМ. ИНВ. № | ИНВ. № ДУБЛ. | ПОДПИСЬ И ДАТА

серия 7.40I-2 Выпуск 4

| ФОРМАТ | ЗОНА | ПОЗИЦИЯ | ОБОЗНАЧЕНИЕ | НАИМЕНОВАНИЕ | КОЛ. | ПРИМЕЧ. |
|---|---|---|---|---|---|---|
| | | | | | | |
| | | | | Документация | | |
| | | | | | | |
| А2 | | | 4К0250-000 СБ | Сборочный чертеж | | |
| | | | | | | |
| | | | | Сборочные единицы | | |
| А4 | | I | 4К0250-I00 | Колено | I | 85,5кг |
| | | | | | | |
| | | | | Детали | | |
| | | | | | | |
| А3 | | 2 | ФП250-00I-02 | Фланцы Ду250 с выступом | | |
| | | | | или впадиной стальные | | |
| | | | | приварные встык | I | 94,4кг |
| | | 3 | -03 | Фланцы Ду250 с выступом | | |
| | | | | или впадиной стальные | | |
| | | | | приварные встык | I | 94,2кг |
| А4 | | 4 | IК0250-002-0I | Плита | I | 73,6кг |
| А4 | | 5 | IК0250-003-0I | Стойка | 2 | 36,9кг |
| А4 | | 6 | IК0250-004 | Ребро | 4 | 3 кг |
| А4 | | 7 | IК0250-005-0I | Ребро | I | 6,6кг |
| А4 | | 8 | IК0250-006 | Ребро | 2 | 3 кг |
| | | 9 | -0I | Ребро | 2 | 5,5кг |
| БЧ | | I0 | 4К0250-00I | Лист Б22 ГОСТ I9903-74 | | |
| | | | | ВСт3кп2ГОСТ I4637-79 | | |
| | | | | 228_I х485_I | I | I9 кг |

ПОДП. И ДАТА | ИНВ.№ ДУБЛ. | ВЗАМ. ИНВ.№ | ПОДП. И ДАТА | ИНВ.№ ПОДЛ.

| ИЗМ | ЛИСТ | №ДОКУМЕНТА | ПОДПИСЬ | ДАТА |
|---|---|---|---|---|
| РАЗРАБОТАЛ | | Коняева | | |
| ПРОВЕРИЛ | | Петренко | | |
| РУКОВОДИЛ | | Коток | | |
| Н.КОНТР. | | Петренко | | |
| УТВЕРДИЛ | | Бердичевский | | |

4К0250-000

Колено опорное Ду250
Ру16 МПа

| А | И | Т | ЛИСТ | ЛИСТОВ |
|---|---|---|---|---|
| | | | | I |

МУП СССР ГлавУПиКС ЮЖГИПРОШАХТ КО

ФОРМАТ А4

| ФОРМАТ | ЗОНА | ПОЗИЦИЯ | ОБОЗНАЧЕНИЕ | НАИМЕНОВАНИЕ | КОЛ. | ПРИМЕЧ. |
|---|---|---|---|---|---|---|
| | | | | | | |
| | | | | Документация | | |
| | | | | | | |
| А3 | | | 4К0250-I00 СБ | Сборочный чертеж | | |
| | | | | | | |
| | | | | Детали | | |
| | | | | | | |
| А4 | | I | 4К0250-I0I | Труба | 2 | 9,3кг |
| А4 | | 2 | 4К0250-I02 | Труба | 4 | I6,4кг |

10392/4

ПОДП. И ДАТА | ИНВ.№ ДУБЛ. | ВЗАМ. ИНВ.№ | ПОДП. И ДАТА | ИНВ.№ ПОДЛ.

| ИЗМ | ЛИСТ | №ДОКУМЕНТА | ПОДПИСЬ | ДАТА |
|---|---|---|---|---|
| РАЗРАБОТАЛ | | Коняева | | |
| ПРОВЕРИЛ | | Петренко | | |
| РУКОВОДИЛ | | Коток | | |
| Н.КОНТР. | | Петренко | | |
| УТВЕРДИЛ | | Бердичевский | | |

4К0250-I00

Колено

| А | И | Т | ЛИСТ | ЛИСТОВ |
|---|---|---|---|---|
| | | | | I |

МУП СССР ГлавУПиКС ЮЖГИПРОШАХТ КО

ФОРМАТ А4

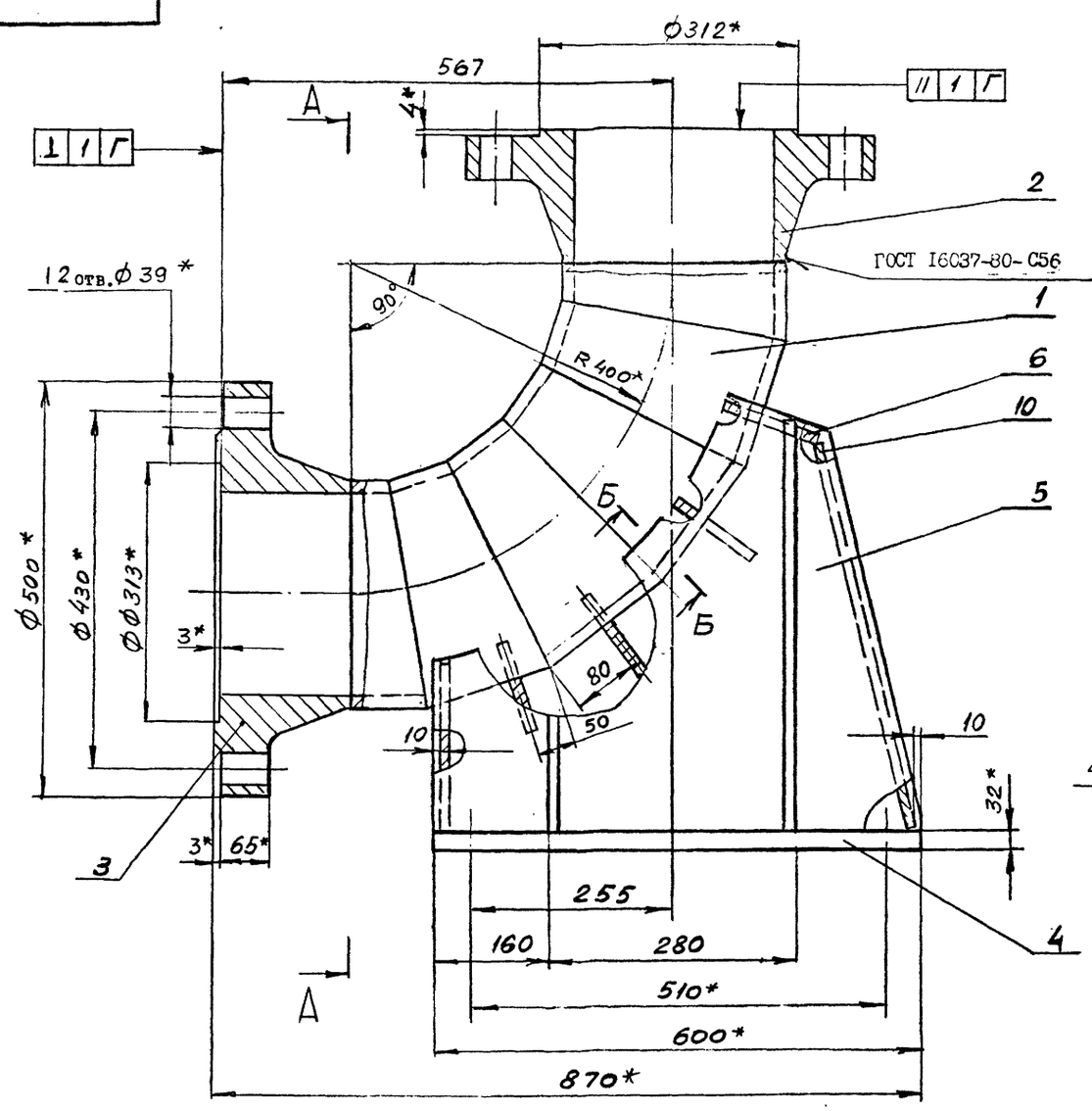


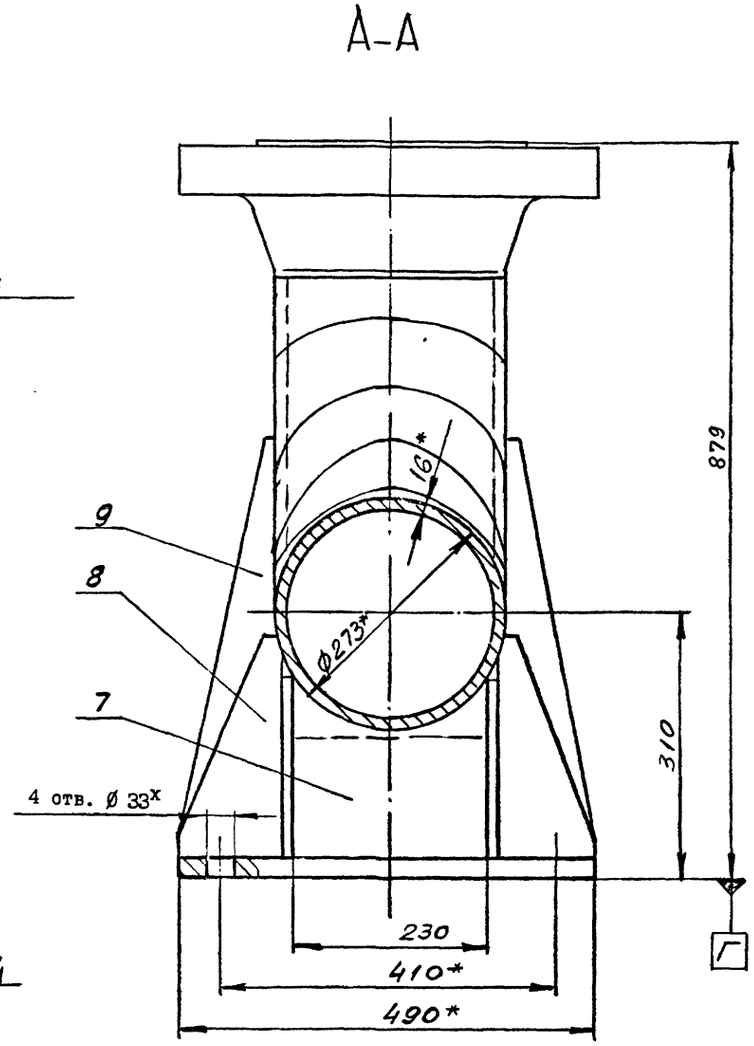


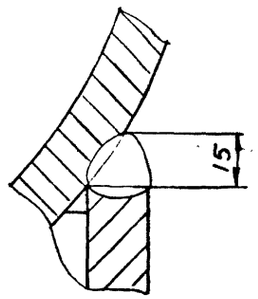


1. Общие технические условия на изготовление по ОСТ I2.44.I07-79.
2. Сварные швы выполнить по ГОСТ 5264-80 по периметру примыкания элементов сплошными, кроме мест указанных особо.
3. Сварку произвести электродами типа Э 42А ГОСТ 9467-75.
4. Предельные отклонения размеров $\pm \frac{IT14}{2}$.
5. Покрытие: грунтовка ХС-068 ТУ6-I0-820-75 красно-коричневая в два слоя; эмаль ХВ-785 ГОСТ 73I3-75 черная УI.85 в три слоя, кроме присоединительных поверхностей.
6. Х Размеры для справок.

10392/4

| | | | | | | | |
|---|---|---|---|---|---|---|---|
| | | | | | 4К0250-000 СБ | | |
| Изм. | Лист | № докум. | Подпись | Дата | Колено опорное Ду250 Ру16 МПа | Лит | Масса | Масштаб |
| Разраб. | | Коняева | | | | | 483 | I:5 |
| Пров. | | Гительзон | | | | Лист | Листов 1 |
| Руков. | | Коток | | | | МУП Главупкс СССР ЮЖГИПРОШАХТ | КО |
| Н.контр. | | Гительзон | | | | | |
| Утв. | | Вердичевский | | | | | |

Формат А2

Инв.№ подл. | Подпись и дата | Взам.инв.№ | Инв.№ дубл. | Подпись и дата

4К0250-101

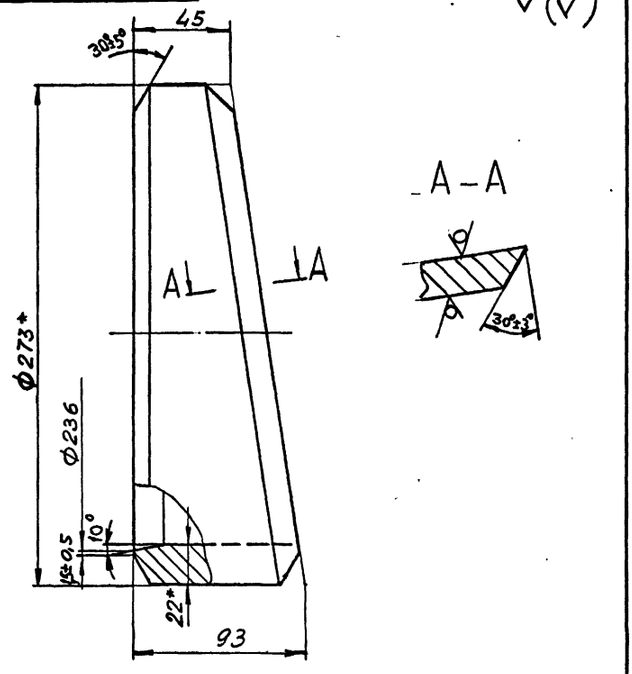


1. Неуказанные предельные отклонения размеров $\pm \frac{IT14}{2}$.
2. *Размеры для справок.

| | | | | | | |
|---|---|---|---|---|---|---|
| | | | | 4К0250-101 | | |
| Изм. | Лист | № докум. | Подпись | Дата | | |
| Разраб. | | Коняева | | | Труба | Лит: — / Масса: 9,3 / Масштаб: 1:2 |
| Пров. | | Петренко | | | | Лист — Листов 1 |
| Руков. | | Коток | | | | |
| Н.контр. | | Петренко | | | Труба 273х22 ГОСТ 8732-78 В20 ГОСТ 8731-87 | МУП ГлавУПыКС СССР ЮЖГИПРОШАХТ КО |
| Утв. | | Бердичевский | | | | |

Формат А4

4К0250-102

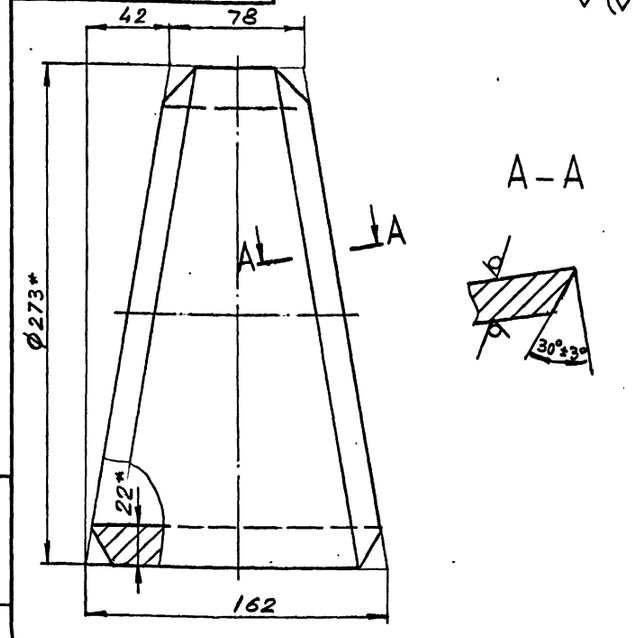


1. Неуказанные предельные отклонения размеров $\pm \frac{IT14}{2}$.
2. *Размеры для справок.

| | | | | | | |
|---|---|---|---|---|---|---|
| | | | | 4К0250-102 | | |
| Изм. | Лист | № докум. | Подпись | Дата | | |
| Разраб. | | Коняева | | | Труба | Лит: — / Масса: 16,4 / Масштаб: 1:2 |
| Пров. | | Петренко | | | | Лист — Листов 1 |
| Руков. | | Коток | | | | |
| Н.контр. | | Петренко | | | Труба 273×22 ГОСТ 8732-78 В20 ГОСТ 8731-87 | МУП ГлавУПыКС СССР ЮЖГИПРОШАХТ КО |
| Утв. | | Бердичевский | | | | |

Формата 4

4К0250-100 СБ

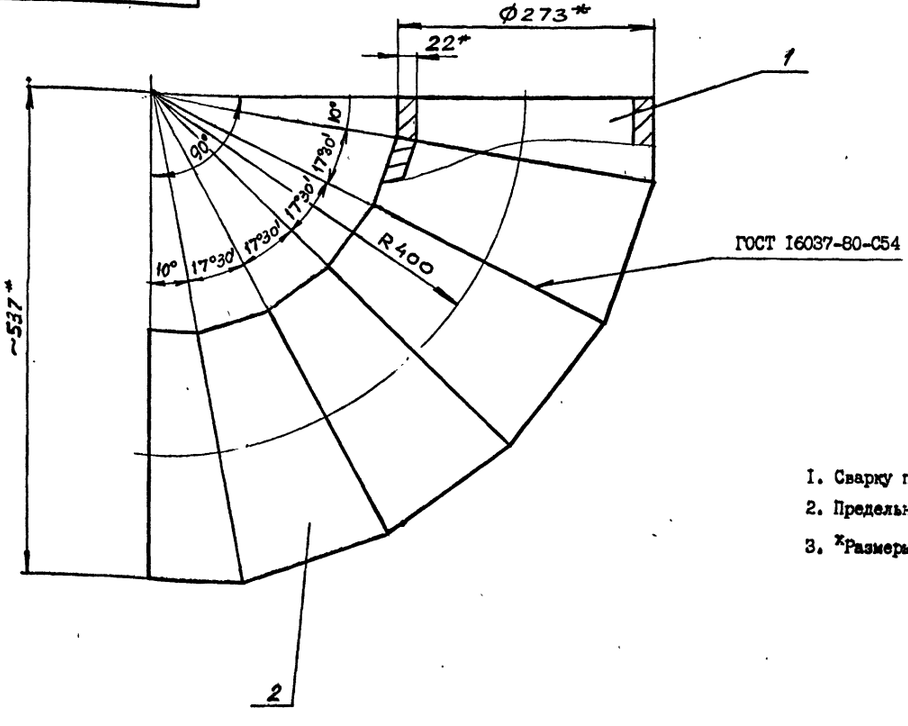


1. Сварку произвести электродами типа Э 42А ГОСТ 9467-75.
2. Предельные отклонения размеров $\pm \frac{IT14}{2}$.
3. *Размеры для справок.

10392/4

| | | | | | | |
|---|---|---|---|---|---|---|
| | | | | 4К0250-100 СБ | | |
| Изм. | Лист | № докум. | Подпись | Дата | | |
| Разраб. | | Коняева | | | Колено | Лит: — / Масса: 85,5 / Масштаб: 1:4 |
| Пров. | | Петренко | | | | Лист — Листов 1 |
| Руков. | | Коток | | | | |
| Н.контр. | | Петренко | | | | МУП ГлавУПыКС СССР ЮЖГИПРОШАХТ КО |
| Утв. | | Бердичевский | | | | |

Формат А3

Инв. № подл. | Подпись и дата | Взам. инв. № | Инв. № дубл. | Подпись и дата

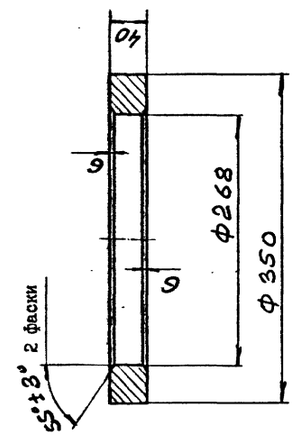


Предельные отклонения размеров не оговоренные допусками:

$h14;\ H14;\ \pm\frac{IT14}{2}$

| | | | |
|---|---|---|---|
| ИЗМ. | ЛИСТ | № ДОКУМ. | ПОДПИСЬ | ДАТА |
| РАЗРАБ. | Гительзон | | |
| ПРОВ. | Коняева | | |
| РУКОВ. | Коток | | |
| Н.КОНТР. | Коняева | | |
| УТВ. | Бердичевский | | |

IK250-0II

Кольцо

Сталь 20 ГОСТ I050-74

| ЛИТ | МАССА | МАСШТАБ |
|---|---|---|
| | I2,2 | I:4 |

| ЛИСТ | ЛИСТОВ |
|---|---|
| | I |

МУП СССР Гл.УПиКС ЮЖГИПРОШАХТ

КО

ФОРМАТ А4

I К 250 - 0II

Выпуск 4 серия 7.40I-2

12,5

| ИНВ. № ПОДЛ. | ПОДПИСЬ И ДАТА | ВЗАМ. ИНВ. № | ИНВ. № ДУБЛ. | ПОДПИСЬ И ДАТА |
|---|---|---|---|---|

| Инв. № подл. | Подпись и дата | Взамен инв. № | Инв. № дублик. | Подпись и дата |
|---|---|---|---|---|

| Формат | Зона | Позиц. | Обозначение | Наименование | Кол. на исполн. IK250-000- – | 0I | 02 | Примечание |
|---|---|---|---|---|---|---|---|---|
| А4 | | 2 | IK250-020 | Корпус | I | | | 2I6 кг |
| | | | – 0I | Корпус | | I | | 2I9 кг |
| | | | – 02 | Корпус | | | I | 224 кг |
| | | | | Детали | | | | |
| А3 | | 4 | IK250-00I | Грундбукса | I | I | I | II8 кг |
| А4 | | 5 | IK250-002 | Шпилька | 2 | 2 | 2 | 9,2 кг |
| А4 | | 6 | IK250-003 | Болт | 6 | 6 | 6 | 6,I кг |
| | | | | Стандартные изделия | | | | |
| | | 9 | | Гайка М42.6.0I | | | | |
| | | | | ГОСТ 5927-70 | I2 | I2 | I2 | 0,624 кг |
| | | I0 | | Гайка М42.6.0I | | | | |
| | | | | ГОСТ 59I8-73 | 6 | 6 | 6 | 0,8 кг |
| | | II | | Шайба 42.02.0I | | | | |
| | | | | ГОСТ II37I-78 | 4 | 4 | 4 | 0,I57 кг |

| Изм. | Лист | № документ. | Подпись | Дата | IK250-000 | Лист 2 |
|---|---|---|---|---|---|---|

Формат А4

| Инв. № подл. | Подпись и дата | Взамен инв. № | Инв. № дублик. | Подпись и дата |
|---|---|---|---|---|

| Формат | Зона | Позиц. | Обозначение | Наименование | Кол. на исполн. IK250-000- – | 0I | 02 | Примечание |
|---|---|---|---|---|---|---|---|---|
| | | I2 | | Шплинт 8Х80.0I | | | | |
| | | | | ГОСТ 397-79 | 6 | 6 | 6 | 0,034 кг |
| | | | | Материалы | | | | |
| | | I3 | | Набивка многослойного | | | | |
| | | | | плетения марки АГ | | | | |
| | | | | 20Х22 ГОСТ 5I52-84 | I | I | I | 4,3 кг |

| Изм. | Лист | № документ. | Подпись | Дата | IK250-000 | Лист 3 |
|---|---|---|---|---|---|---|

Формат А4

| Инв. № подл. | Подпись и дата | Взам. инв. № | Инв. № дубл. | Подпись и дата |
|---|---|---|---|---|

| Формат | Зона | Позиц. | Обозначение | Наименование | Кол. на исполн. IK250-000- – | 0I | 02 | Примечание |
|---|---|---|---|---|---|---|---|---|
| | | | | Документация | | | | |
| А2 | | | IK250-000СБ | Сборочный чертеж | x | x | x | |
| | | | | Сборочные единицы | | | | |
| А4 | | I | IK250-0I0 | Патрубок | I | | | 295 кг |
| | | | – 0I | Патрубок | | I | | 298 кг |
| | | | – 02 | Патрубок | | | I | 303 кг |

| Шифр | Литер |
|---|---|
| К250-I,0 | |
| К250-I,6 | |
| К250-2,5 | |

10392/4

| Изм. | Лист | № документ. | Подпись | Дата | IK 250-000 |
|---|---|---|---|---|---|
| Разработ. | Гительзон | | | | Компенсатор Ду 250 |
| Проверил | Коняева | | | | Ру I,0; I,6; 2,5 МПа |
| Руководил | Коток | | | | |
| Н.контрол. | Коняева | | | | |
| Утвердил | Бердичевский | | | | |

| Литера | Лист | Листов |
|---|---|---|
| | I | 3 |

МУП СССР Гл.УПиКС ЮЖГИПРОШАХТ

КО

Формат А4

I К 250 - 000 СБ

серия 7.401-2 Выпуск 4

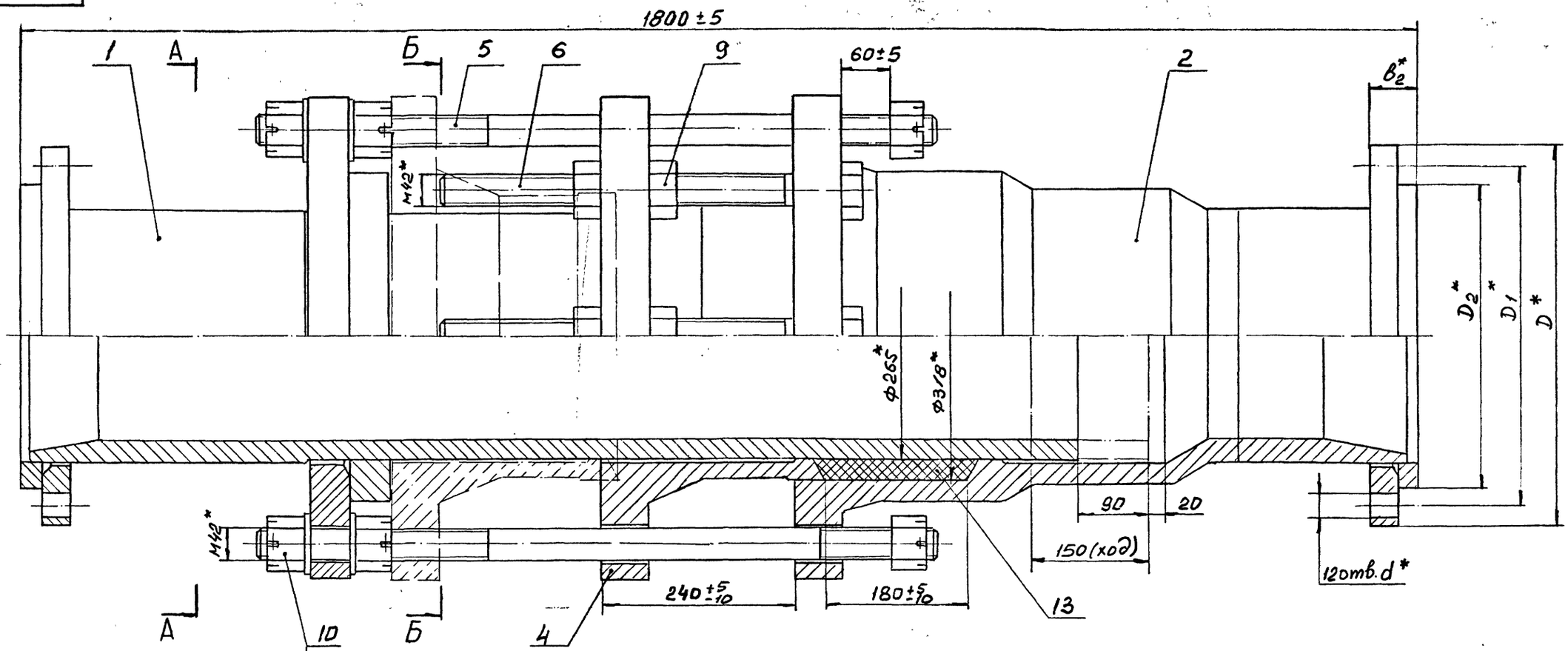


А-А (1:5)

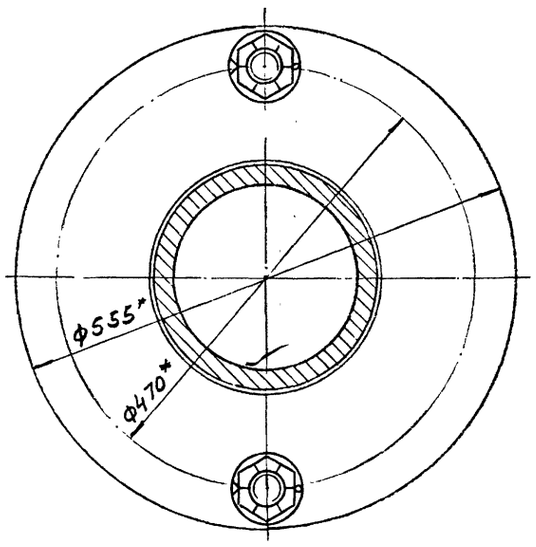


Б-Б (1:5)

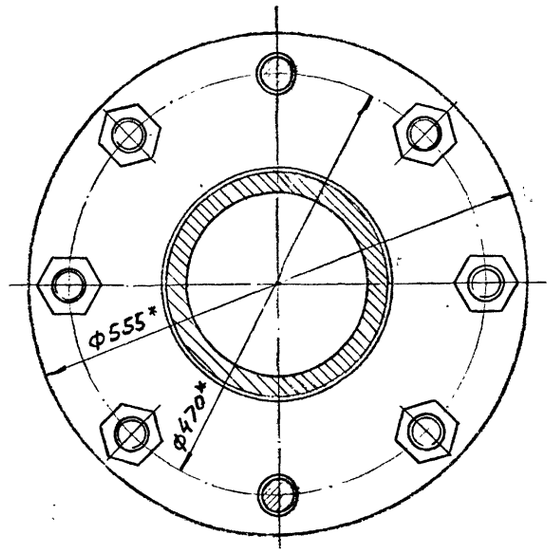


| Обозначение | Шифр | Ру, МПа | Размеры, мм | | | | | Рпр, МПа | Масса, кг |
|---|---|---|---|---|---|---|---|---|---|
| | | | $D$ | $D_1$ | $D_2$ | $b_2$ | $d$ | | |
| IК250-000 | К250-I,0 | I,0 | 390 | 350 | 320 | 50 | 22 | I,5 | 702 |
| -0I | К250-I,6 | I,6 | 405 | 355 | | 54 | 26 | 2,4 | 708 |
| -02 | К250-2,5 | 2,5 | 425 | 370 | 335 | 58 | 30 | 3,8 | 7I8 |

I. Общие технические условия на изготовление по ОСТ I2.44.I07-79
2. Предельные отклонения размеров не оговоренные допусками: $\pm \frac{ITI4}{2}$
3. Шпильки поз. 5 установить до набивки сальникового уплотнения.
4. Испытать при давлении Рпр (см.табл.), не нагружая шпильки поз5
5. Покрытие: грунтовка ХС-068 ТУ6-I0-75 краснокоричневая в два слоя; эмаль ХВ-785 ГОСТ 73I3-75 черная VI.В5, в три слоя, кроме присоединительных поверхностей.
6. *Размеры для справок.

10392/4

| ИЗМ. | ЛИСТ | № ДОКУМ. | ПОДПИСЬ | ДАТА |
|---|---|---|---|---|
| РАЗРАБ. | | Гительзон | | |
| ПРОВ. | | Коняева | | |
| РУКОВ. | | Коток | | |
| Н.КОНТР. | | Коняева | | |
| УТВ. | | Бердичевский | | |

IК250-000СБ

Компенсатор Ду250
РуI,0; I,6; 2,5 МПа

| ЛИТ | МАССА | МАСШТАБ |
|---|---|---|
| | См. табл | - |

ЛИСТ | ЛИСТОВ I

МУП СССР Гдаз УПиКС ЮЖГИПРОШАХТ

КО

ФОРМАТ А2

ИНВ. № ПОДЛ. | ПОДПИСЬ И ДАТА | ВЗАМ. ИНВ. № | ИНВ. № ДУБЛ. | ПОДПИСЬ И ДАТА

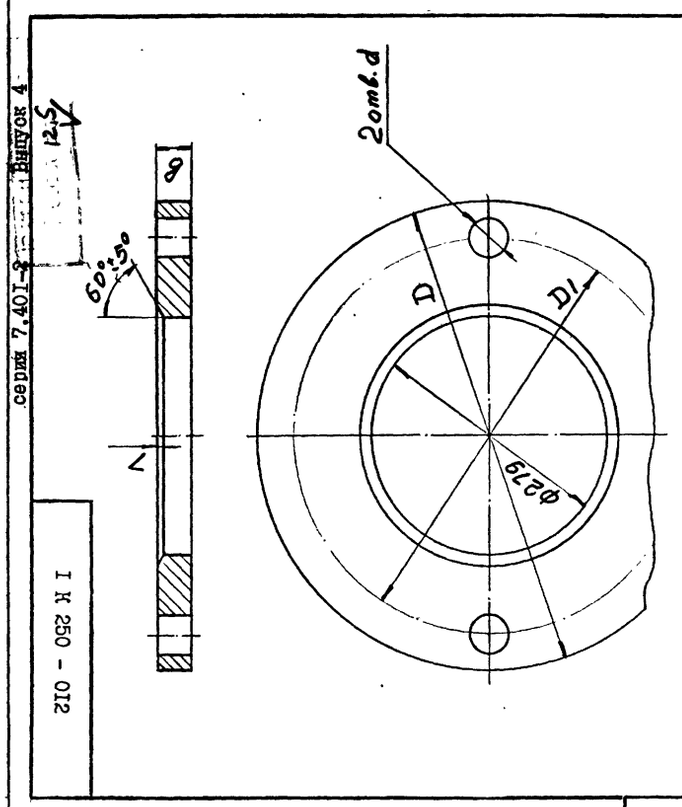


| Обозначение | Размеры, мм D | $D_1$ | в | d | Масса, кг |
|---|---|---|---|---|---|
| IK250-0I2 | 555 | 470 | 40 | 46 | 55,5 |
| -0I | 620 | 525 | 50 | 52 | 92,5 |

Предельные отклонения размеров не оговоренные допусками: $h14; H14; \pm \frac{IT14}{2}$

IK250-0I2

Фланец

Сталь 20 ГОСТ 1050-74

| ЛИТ | МАССА | МАСШТАБ |
|---|---|---|
| | См. табл. | - |
| ЛИСТ | ЛИСТОВ | I |

МУП СССР ГлавУПиКС ЮЖГИПРОШАХТ КО

ФОРМАТ А4

| ИЗМ. | ЛИСТ | № ДОКУМ. | ПОДПИСЬ | ДАТА |
|---|---|---|---|---|
| РАЗРАБ. | | Гительзон | | |
| ПРОВ. | | Коняева | | |
| РУКОВ. | | Коток | | |
| Н.КОНТР. | | Коняева | | |
| УТВ. | | Бердичевский | | |

I К 250 - 0I2

серия 7.40I-2 Выпуск 4

| Инв. № подл. | Подпись и дата | Взамен инв. № | Инв. № дублик. | Подпись и дата |
|---|---|---|---|---|
| | | | | |

| Формат | Зона | Позиц. | Обозначение | Наименование | Кол. на исполн. IK250-0I0- - | 0I | 02 | 03 | 04 | Примечание |
|---|---|---|---|---|---|---|---|---|---|---|
| А4 | | I | IФС 250-000-0I | Фланцы Ду250 стальные свободные на приварном кольце | | I | | | | I8,02 кг |
| | | | -02 | Фланцы Ду250 стальные свободные на приварном кольце | | | I | | | 23,76 кг |
| А4 | | / | 2ФС 250-000-0I | Фланцы Ду250 с выступом или впадиной свободные на приварном кольце | | | | I | | 35,36кг |
| | | | -03 | Фланцы Ду250 с выступом или впадиной свободные на приварном кольце | | | | | I | 6I,6 кг |
| | | | | Детали | | | | | | |
| А4 | | 2 | IK250-0II | Кольцо | I | I | I | I | I | I2,2 кг |
| А4 | | 3 | IK250-0I2 | Фланец | I | I | I | I | I | 55,5 кг |
| А4 | | 4 | IK250-0I3 | Труба | I | I | I | I | I | 209 кг |

IK250-0I0

Изм. Лист № документ. Подпись Дата

Лист 2

Формат А4

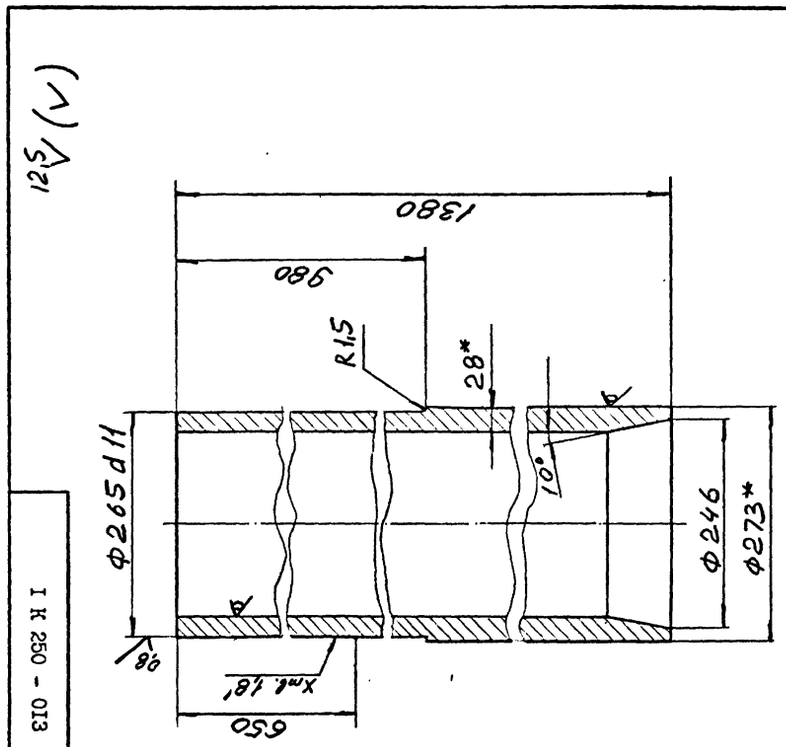


I. Предельные отклонения размеров не оговоренные допусками: $h14; H14; \pm \frac{IT14}{2}$

2. Размеры для справок.

IK250-0I3

Труба

| ЛИТ | МАССА | МАСШТАБ |
|---|---|---|
| | 209 | I:5 |
| ЛИСТ | ЛИСТОВ | I |

МУП СССР ГлавУПиКС ЮЖГИПРОШАХТ КО

ФОРМАТ А4

Труба 273х28 ГОСТ8732-78 Д20 ГОСТ8731-87

| ИЗМ. | ЛИСТ | № ДОКУМ. | ПОДПИСЬ | ДАТА |
|---|---|---|---|---|
| РАЗРАБ. | | Гительзон | | |
| ПРОВ. | | Коняева | | |
| РУКОВ. | | Коток | | |
| Н.КОНТР. | | Коняева | | |
| УТВ. | | Бердичевский | | |

I К 250 - 0I3

| Инв. № подл. | Подпись и дата | Взам. инв. № | Инв. № дубл. | Подпись и дата |
|---|---|---|---|---|
| | | | | |

| Формат | Зона | Позиц. | Обозначение | Наименование | Кол. на исполн. IK250-0I0- - | 0I | 02 | 03 | 04 | Примечание |
|---|---|---|---|---|---|---|---|---|---|---|
| | | | | Документация | | | | | | |
| А2 | | | IK250-0I0СБ | Сборочный чертеж | x | x | x | x | x | |
| | | | | Сборочные единицы | | | | | | |
| А4 | | I | IФС250-000 | Фланцы Ду250 стальные свободные на приварном кольце | I | | | | | I5,08 кг |

Литер

Шифр

10392/4

IK250-0I0

| Изм. | Лист | № документ. | Подпись | Дата |
|---|---|---|---|---|
| Разработ. | | Гительзон | | |
| Проверил | | Коняева | | |
| Руководил | | Коток | | |
| Н.контрол. | | Коняева | | |
| Утвердил | | Бердичевский | | |

Патрубок

| Литера | Лист | Листов |
|---|---|---|
| | I | 2 |

МУП СССР ГлавУПиКС ЮЖГИПРОШАХТ КО

Формат А4

I К 250 - 010 СБ

Рис. I

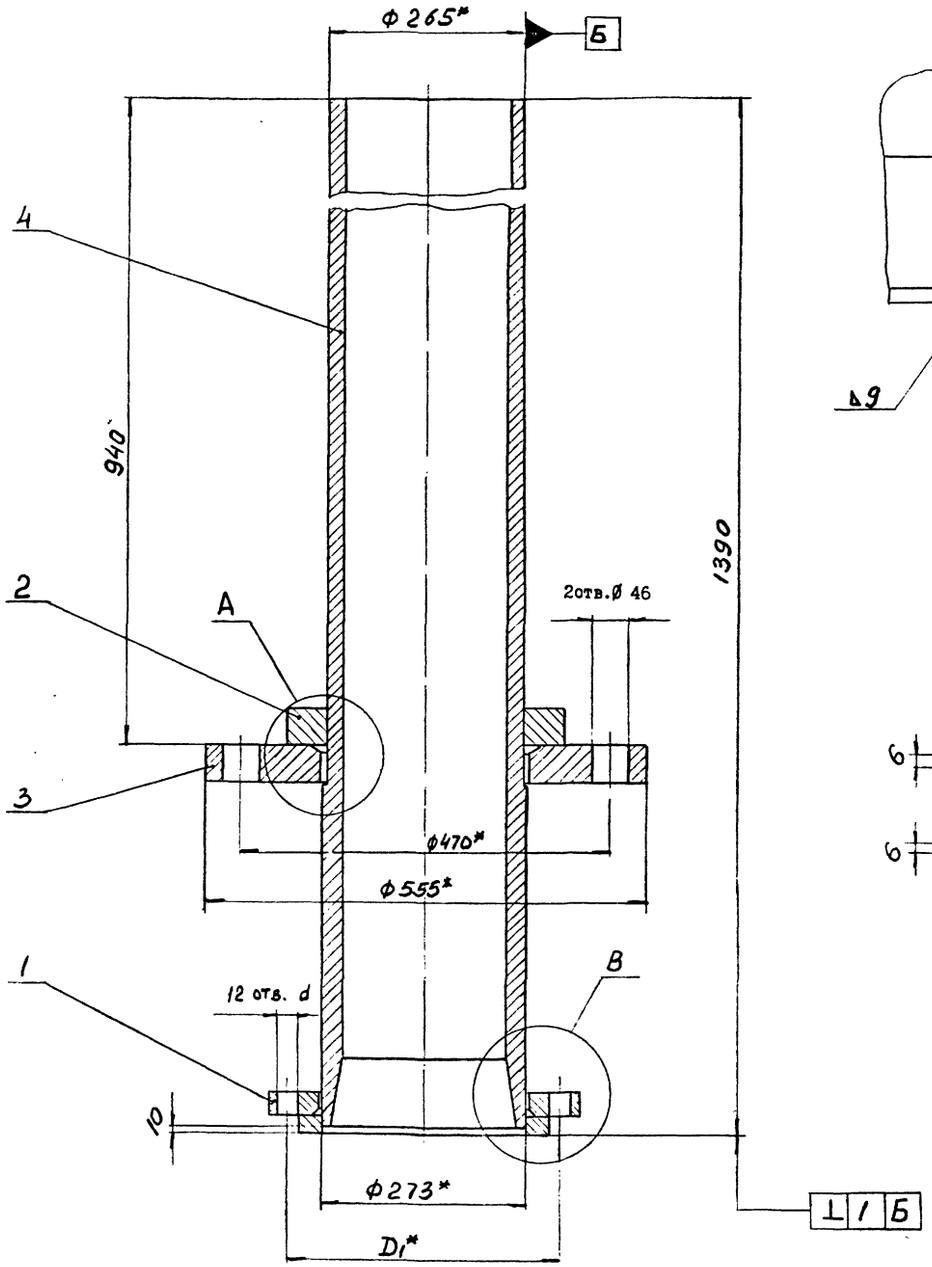


В (I:2,5)

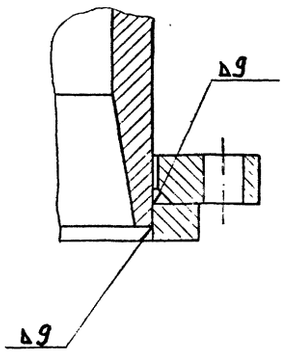


Рис. 2 (I:2,5)
Остальное см. рис. I

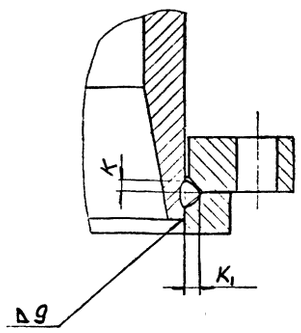


Рис. 3 (I:2;5)
Остальное см. рис. I

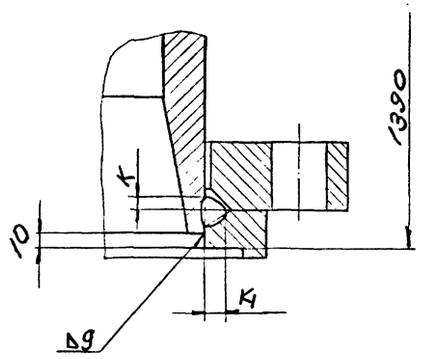


А (1:2,5)

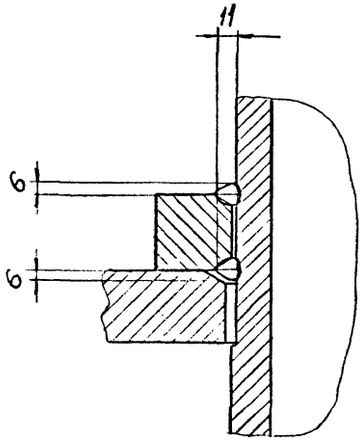


| Обозначение | Рис. | Размеры, мм | | | | Масса, кг |
|---|---|---|---|---|---|---|
| | | $D_1$ | К | $К_I$ | $d$ | |
| IК250-0I0 | I | 350 | – | – | 22 | 295 |
| -0I | 2 | 355 | 9 | I2 | 26 | 298 |
| -02 | | 370 | | | 30 | 303 |
| -03 | 3 | 385 | I0 | I3 | 34 | 3I5 |
| -04 | | 400 | I2 | I8 | 4I | 342 |

I. Сварные швы выполнить по ГОСТ I6037-80.

2. Сварку произвести электродами типа Э42А ГОСТ 9467-25.

3. Предельные отклонения размеров:

$h$I4; HI4; $\pm \frac{ITI4}{2}$.

4. * Размеры для справок.

10392/4

| ИЗМ. | ЛИСТ | № ДОКУМ. | ПОДПИСЬ | ДАТА |
|---|---|---|---|---|
| РАЗРАБ. | | Гительзон | | |
| ПРОВ. | | Коняева | | |
| РУКОВ. | | Коток | | |
| Н.КОНТР. | | Коняева | | |
| УТВ. | | Бердичевский | | |

IК250-0I0СБ

Патрубок

| ЛИТ | МАССА | МАСШТАБ |
|---|---|---|
| | см. табл. | – |
| ЛИСТ | ЛИСТОВ I | |

МУП СССР ГлавУПиКС ЮЖГИПРОШАХТ КО

ФОРМАТ А2

Выпуск 4

серия 7.40I-2

ИНВ. № ПОДЛ. | ПОДПИСЬ И ДАТА | ВЗАМ. ИНВ. № | ИНВ. № ДУБЛ. | ПОДПИСЬ И ДАТА

Серия 7.401-2 Выпуск 4

I К 250 - 02I

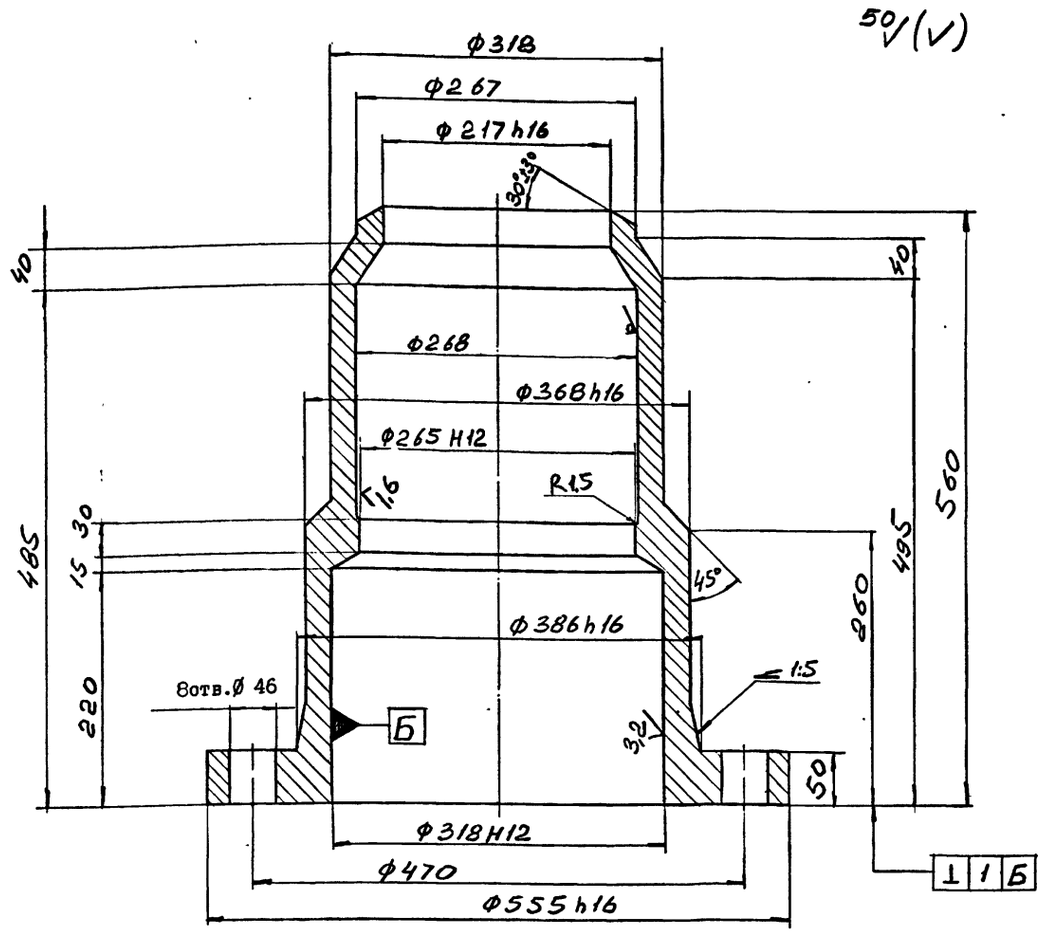


I. Предельные отклонения размеров отливки - по III классу точности ГОСТ 26645-85.

2. Формовочные уклоны по ГОСТ 3212-80.

3. Литейные радиусы R8мм.

4. Технические условия на отливки стальные - по ГОСТ 977-88.

5. Предельные отклонения размеров не оговоренные допусками: $h14$; $H14$; $\pm \frac{IT14}{2}$.

6. Смещение осей отверстий Ø46 от номинального расположения не более 1,6мм.

7. На необработанных и обработанных поверхностях корпуса допускаются отдельные вмятины, забоины, раковины, шлаковые включения и другие дефекты, не влияющие на прочность и герметичность.

| Изм. | Лист | № докум. | Подпись | Дата | IК250-02I | | | |
|---|---|---|---|---|---|---|---|---|
| Разраб. | | Гительзон | | | Корпус | Лит | Масса | Масштаб |
| Пров. | | Коняева | | | | | I67 | I:4 |
| Руков. | | Коток | | | | Лист | Листов | I |
| Н.контр. | | Коняева | | | Сталь 35л-II ГОСТ 977-88 | МУП СССР ГлавУПиКС ЮЖГИПРОШАХТ | | КО |
| Утв. | | Бердичевский | | | | | | |

Формат А3

Инв. № подл. | Подпись и дата | Взам. инв. № | Инв. № дубл. | Подпись и дата

| Формат | Зона | Позиц. | Обозначение | Наименование | Кол. на исполн. IК250-020- | | | | | | | | | | Примечание |
|---|---|---|---|---|---|---|---|---|---|---|---|---|---|---|---|
| | | | | | - | 0I | 02 | 03 | 04 | | | | | | |
| А4 | | I | IФС 250-000-0I | Фланцы Ду250 стальные свободные на приварном кольце | | I | | | | | | | | | I8,02 кг |
| | | | -02 | Фланцы Ду250 стальные свободные на приварном кольце | | | I | | | | | | | | 23,76 кг |
| А4 | | I | 2ФС 250-000 | Фланцы Ду250 с выступом или впадиной свободные на приварном кольце | | | | I | | | | | | | 34,32 кг |
| | | | -02 | Фланцы Ду250 с выступом или впадиной свободные на приварном кольце | | | | | I | | | | | | 60,I кг |
| | | | | Детали | | | | | | | | | | | |
| А3 | | 2 | IК250-02I | Корпус | I | I | I | I | I | | | | | | I67 кг |
| А4 | | 3 | IК250-022 | Труба | I | I | I | I | I | | | | | | 3I кг |

| Изм. | Лист | № документ. | Подпись | Дата | IК250-020 | Лист 2 |
|---|---|---|---|---|---|---|

Формат А4

Инв. № подл. | Подпись и дата | Взам. инв. № | Инв. № дубл. | Подпись и дата

| Формат | Зона | Позиц. | Обозначение | Наименование | Кол. на исполн. IК250-020- | | | | | | | | | | Примечание |
|---|---|---|---|---|---|---|---|---|---|---|---|---|---|---|---|
| | | | | | - | 0I | 02 | 03 | 04 | | | | | | |
| | | | | Документация | | | | | | | | | | | |
| А3 | | | IК250-020СБ | Сборочный чертеж | x | x | x | x | x | | | | | | |
| | | | | Сборочные единицы | | | | | | | | | | | |
| А4 | | I | IФС 250-000 | Фланцы Ду250 стальные свободные на приварном кольце | I | | | | | | | | | | I5,08 кг |

Литера | Шифр

10392/4

| Изм. | Лист | № документ. | Подпись | Дата | IК 250-020 | | | |
|---|---|---|---|---|---|---|---|---|
| Разработ. | | Гительзон | | | Корпус | Литера | Лист 1 | Листов 2 |
| Проверил | | Коняева | | | | МУП СССР ГлавУПиКС ЮЖГИПРОШАХТ | | КО |
| Руководил | | Коток | | | | | | |
| Н.контр. | | Коняева | | | | | | |
| Утвердил | | Бердичевский | | | | | | |

Формат А4

Инв. № подл. | Подпись и дата | Взам. инв. № | Инв. № дубл. | Подпись и дата

I К 250 - 020 СБ

Рис. I

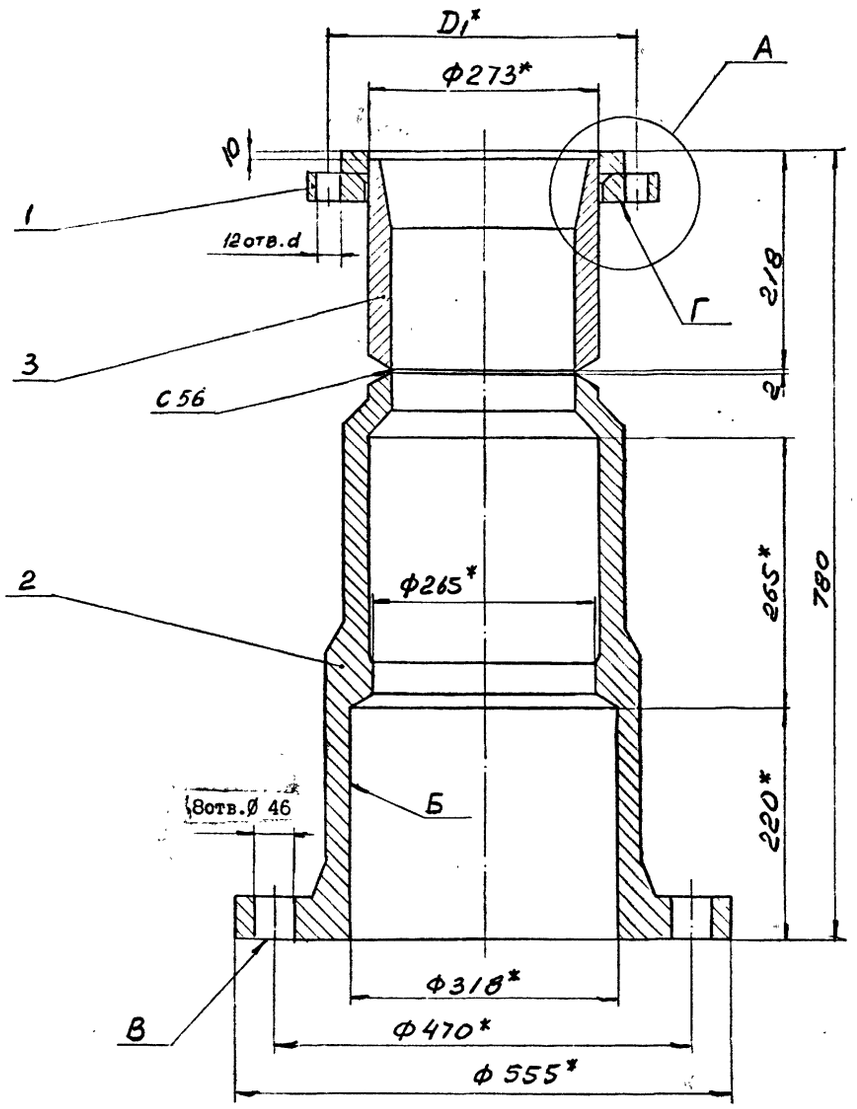


Рис. 2 (I:2,5)

Остальное см. рис. I

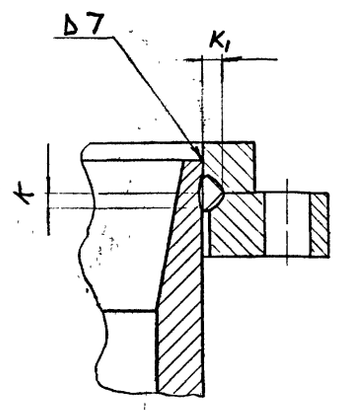


Рис. 3 (I:2,5)

Остальное см. рис. I

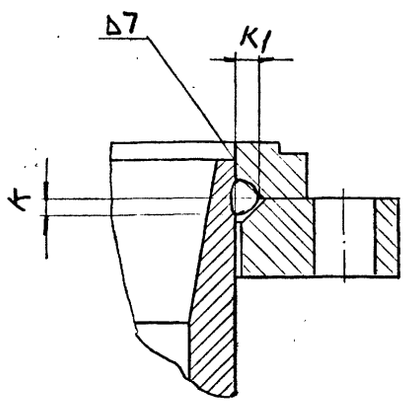


А (I:2,5)

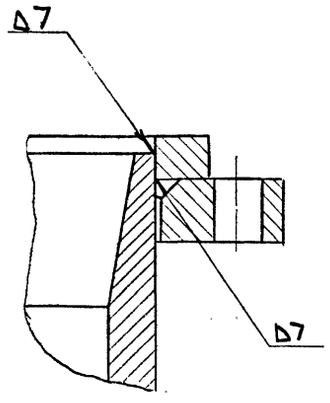


I. Сварные швы выполнить по ГОСТ I6037-80.

2. Сварку произвести электродами, типа Э42А ГОСТ 9467-75.

3. Предельные отклонения размеров:

$h14$; $H14$; $\pm \frac{IT14}{2}$.

4. Неперпендикулярность поверхностей "В" и "Г" относительно поверхности "Б" - по XII степени точности ГОСТ 24643-8I.

5. * Размеры для справок.

| Обозначение | Рис. | Размеры, мм | | | | Масса, кг |
|---|---|---|---|---|---|---|
| | | $D_1$ | К | $K_I$ | $d$ | |
| IК250-020 | I | 350 | – | – | 22 | 295 |
| - 0I | 2 | 355 | 9 | I2 | 26 | 298 |
| - 02 | | 370 | | | 30 | 303 |
| - 03 | 3 | 385 | I0 | I3 | 34 | 3I5 |
| - 04 | | 400 | I2 | I8 | 4I | 342 |

10392/4

| ИЗМ. | ЛИСТ | № ДОКУМ. | ПОДПИСЬ | ДАТА | IК250-020СБ | | | |
|---|---|---|---|---|---|---|---|---|
| РАЗРАБ. | | Гительзон | | | Корпус | ЛИТ | МАССА | МАСШТАБ |
| ПРОВ. | | Коняева | | | | | См. табл. | – |
| РУКОВ. | | Коток | | | | ЛИСТ | ЛИСТОВ I | |
| Н.КОНТР. | | Коняева | | | | МУП СССР ГлавУПиКС ЮЖГИПРОШАХТ | | КО |
| УТВ. | | Бердичевский | | | | | | |

ФОРМАТ А2

серия 7.40I-2 Выпуск 4

ИНВ.№ ПОДЛ. | ПОДПИСЬ И ДАТА | ВЗАМ.ИНВ.№ | ИНВ.№ ДУБЛ. | ПОДПИСЬ И ДАТА

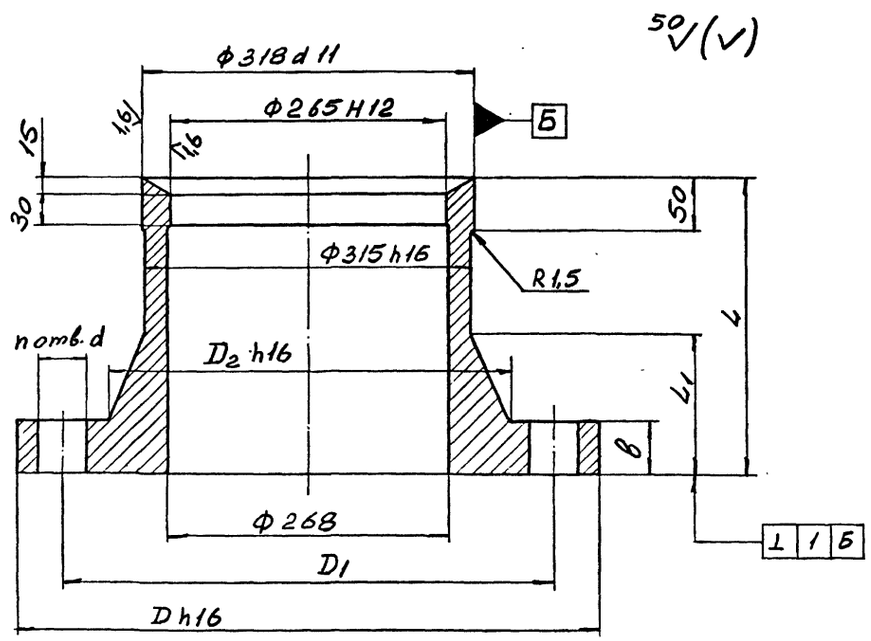


| Обозначение | Размеры, мм | | | | | | | n отв. | Масса, кг |
|---|---|---|---|---|---|---|---|---|---|
| | D | D1 | D2 | B | b | b1 | d | | |
| IK250-001 | 555 | 470 | 380 | 50 | 280 | 135 | 46 | 8 | 118 |
| - 01 | 620 | 525 | 400 | 60 | 340 | 180 | 52 | 10 | 180 |

1. Предельные отклонения размеров отливки по III классу точности ГОСТ 26645-85.
2. Формовочные уклоны по ГОСТ 3212-80.
3. Литейные радиусы $R$ 8мм.
4. Технические условия на отливки стальные по ГОСТ 977-88.
5. Предельные отклонения размеров не оговоренные допусками: $h$14; H14; $\pm\frac{IT14}{2}$.
6. Смещение осей отверстий „$d$" от номинального расположения не более 2,0мм.
7. На необработанных и обработанных поверхностях корпуса допускаются отдельные вмятины, забоины, раковины, шлаковые включения и другие дефекты, не влияющие на прочность и герметичность.

10392/4

| | | | | | | | |
|---|---|---|---|---|---|---|---|
| | | | | | IK250-001 | | |
| Изм. | Лист | № докум. | Подпись | Дата | Грундбукса | Лит | Масса | Масштаб |
| Разраб. | | Гительзон | | | | | См. табл. | - |
| Пров. | | Коняева | | | | Лист | Листов 1 |
| Руков. | | Коток | | | | | |
| Н.контр. | | Коняева | | | Сталь 35л-П ГОСТ 977-88 | МУП ГлавУПпКС ЮЖГИПРОШАХТ | СССР | КО |
| Утв. | | Бердичевский | | | | | |

Формат А3

Инв.№ подл. | Подпись и дата | Взам.инв.№ | Инв.№ дубл. | Подпись и дата

---

Серия 7.401-2 Выпуск 4

I K 250 - 003

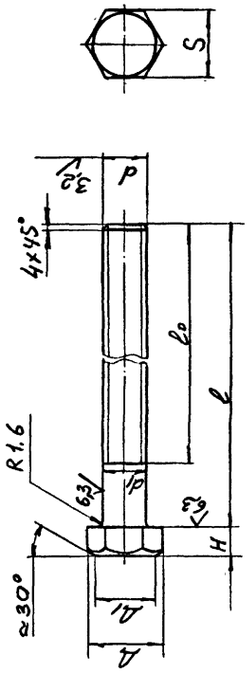


| Обозначение | d | Размеры, мм | | | | | | Масса, кг |
|---|---|---|---|---|---|---|---|---|
| | | $d_1$ | S | H | Д | $Д_1$ | $l$ | $l_0$ | |
| IK250-003 | M42 | 42-0,62 | 65-1,2 | 26±0,42 | 72,1 | 58,5 | 500 | 440 | 6,1 |
| -01 | M48 | 48-0,62 | 75-1,2 | 30±0,42 | 83,4 | 67,5 | 550 | 480 | 9,0 |

1. Поле допуска резьбы - 6$g$ по ГОСТ 16093-81.
2. Резьба - по ГОСТ 24705-81, шаг резьбы - крупный.
3. Класс прочности: 6.6.
4. Покрытие: цинковое с хроматированием, толщина покрытия - не менее 9 мкм.
5. Остальные технические требования - по ГОСТ 1759.0-87.
6. Предельные отклонения размеров не оговоренные допусками: $\pm\frac{IT14}{2}$.

| | | | | | IK250-003 | | |
|---|---|---|---|---|---|---|---|
| Изм. | Лист | № докум. | Подпись | Дата | Болт | Лит | Масса | Масштаб |
| Разраб. | | Гительзон | | | | | См. табл. | - |
| Пров. | | Коняева | | | | Лист | Листов 1 |
| Руков. | | Коток | | | | | |
| Н.контр. | | Коняева | | | Сталь 35 ГОСТ 1050-74 | МУП ГлавУПпКС ЮЖГИПРОШАХТ | СССР | КО |
| Утв. | | Бердичевский | | | | | |

Формат А4

Инв.№ подл. | Подпись и дата | Взам.инв.№ | Инв.№ дубл. | Подпись и дата

---

I K 250 - 002

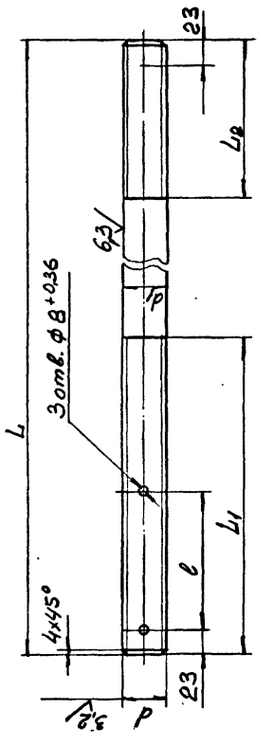


| Обозначение | d | Размеры, мм | | | | | Масса, кг |
|---|---|---|---|---|---|---|---|
| | | $d_1$ | L | $l$ | $L_1$ | $L_2$ | |
| IK250-002 | M42 | 42-0,62 | 850 | 130 | 300 | 150 | 9,2 |
| - 01 | M48 | 48-0,62 | 930 | 150 | 320 | 170 | 13,2 |

1. Поле допуска резьбы - 6$g$ по ГОСТ 16093-81.
2. Резьба - по ГОСТ 24705-81, шаг резьбы - крупный.
3. Класс прочности: 6.6.
4. Покрытие: цинковое с хроматированием, толщина покрытия - не менее 9 мкм.
5. Остальные технические требования - по ГОСТ 1759.0-87.
6. Предельные отклонения размеров не оговоренные допусками: $\pm\frac{IT14}{2}$.

| | | | | | IK250-002 | | |
|---|---|---|---|---|---|---|---|
| Изм. | Лист | № докум. | Подпись | Дата | Шпилька | Лит | Масса | Масштаб |
| Разраб. | | Гительзон | | | | | См. табл. | - |
| Пров. | | Коняева | | | | Лист | Листов 1 |
| Руков. | | Коток | | | | | |
| Н.контр. | | Коняева | | | Сталь 35 ГОСТ 1050-74 | МУП ГлавУПпКС ЮЖГИПРОШАХТ | СССР | КО |
| Утв. | | Бердичевский | | | | | |

Формат А4

Инв.№ подл. | Подпись и дата | Взам.инв.№ | Инв.№ дубл. | Подпись и дата

---

I K 250 - 001

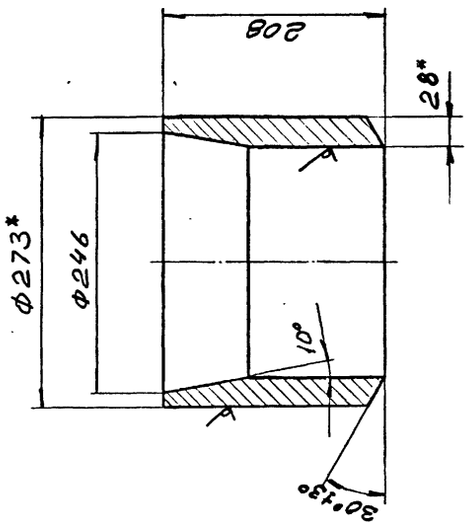


1. Предельные отклонения размеров не оговоренные допусками:
I4; HI4; $\pm \frac{IT14}{2}$
2. * Размеры для справок.

I К 250 - 022

| ИЗМ. | ЛИСТ | № ДОКУМ. | ПОДПИСЬ | ДАТА |
|---|---|---|---|---|
| РАЗРАБ. | | Гительзон | | |
| ПРОВ. | | Коняева | | |
| РУКОВ. | | Коток | | |
| Н.КОНТР. | | Коняева | | |
| УТВ. | | Бердичевский | | |

IК250-022

Труба

| ЛИТ | МАССА | МАСШТАБ |
|---|---|---|
| | 3I | I:4 |

ЛИСТ | ЛИСТОВ I

Труба 273х28 ГОСТ 8732-78
Д20 ГОСТ 8731-87

МУП СССР ГлавУПиКС ЮЖГИПРОШАХТ КО

ФОРМАТ А4

| ИНВ. № ПОДЛ. | ПОДПИСЬ И ДАТА | ВЗАМ. ИНВ. № | ИНВ. № ДУБЛ. | ПОДПИСЬ И ДАТА |
|---|---|---|---|---|
| | | | | |

| Инв. № подл. | Подпись и дата | Взамен инв. № | Инв. № дублик. | Подпись и дата |
|---|---|---|---|---|
| | | | | |

| Формат | Зона | Позиц. | Обозначение | Наименование | Кол. на исполн. 2К250-000- - | 0I | Примечание |
|---|---|---|---|---|---|---|---|
| | | | | Детали | | | |
| А3 | | 4 | IК250-00I | Грундбукса | I | I | II8 кг |
| А4 | | 5 | IК250-002 | Шпилька | 2 | 2 | 9,2 кг |
| А4 | | 6 | IК250-003 | Болт | 6 | 6 | 6,I кг |
| | | | | Стандартные изделия | | | |
| | | 9 | | Гайка М42.6.0I | | | |
| | | | | ГОСТ 5927-70 | I2 | I2 | 0,624 кг |
| | | I0 | | Гайка М42.6.0I | | | |
| | | | | ГОСТ 59I8-73 | 6 | 6 | 0,8 кг |
| | | II | | Шайба 42.02.0I | | | |
| | | | | ГОСТ II37I-78 | 4 | 4 | 0,I57 кг |
| | | I2 | | Шплинт 8х80.0I | | | |
| | | | | ГОСТ 397-79 | 6 | 6 | 0,034 кг |

| Изм. | Лист | № документ. | Подпись | Дата | 2К250-000 | Лист 2 |
|---|---|---|---|---|---|---|

Формат А4

| Инв. № подл. | Подпись и дата | Взамен инв. № | Инв. № дублик. | Подпись и дата |
|---|---|---|---|---|
| | | | | |

| Формат | Зона | Позиц. | Обозначение | Наименование | Кол. на исполн. 2К250-000- - | 0I | Примечание |
|---|---|---|---|---|---|---|---|
| | | | | Материалы | | | |
| | | I3 | | Набивка многослойного плетения марки АГ 20Х22 ГОСТ 5I52-84 | I | I | 4,3кг |

| Изм. | Лист | № документ. | Подпись | Дата | 2К250-000 | Лист 3 |
|---|---|---|---|---|---|---|

Формат А4

| Инв. № подл. | Подпись и дата | Взам. инв. № | Инв. № дубл. | Подпись и дата |
|---|---|---|---|---|
| | | | | |

| Формат | Зона | Позиц. | Обозначение | Наименование | Кол. на исполн. 2К250-000- - | 0I | Примечание |
|---|---|---|---|---|---|---|---|
| | | | | Документация | | | |
| А2 | | | 2К250-000СБ | Сборочный чертеж | х | х | |
| | | | | Сборочные единицы | | | |
| А4 | | I | IК250-0I0-03 | Патрубок | I | | 3I5 кг |
| | | | -04 | Патрубок | | I | 342 кг |
| А4 | | 2 | IК250-020-03 | Корпус | I | | 235 кг |
| | | | - 04 | Корпус | | I | 26I кг |

| Шифр | Литер | К250-4,0 | К250-6,3 |
|---|---|---|---|

10392/4

| Изм. | Лист | № документ. | Подпись | Дата | 2К250-000 |
|---|---|---|---|---|---|
| Разработ. | | Гительзон | | | Компенсатор Ду250 Ру 4,0; 6,3 МПа |
| Проверил | | Коняева | | | |
| Руководил | | Коток | | | |
| Н.контрол. | | Коняева | | | |
| Утвердил | | Бердичевский | | | |

| Литера | Лист | Листов |
|---|---|---|
| | I | 3 |

МУП СССР ГлавУПиКС ЮЖГИПРОШАХТ КО

Формат А4

серия 7.40I-2 Выпуск 4

12,5 (V)

2К250 - 000 СБ



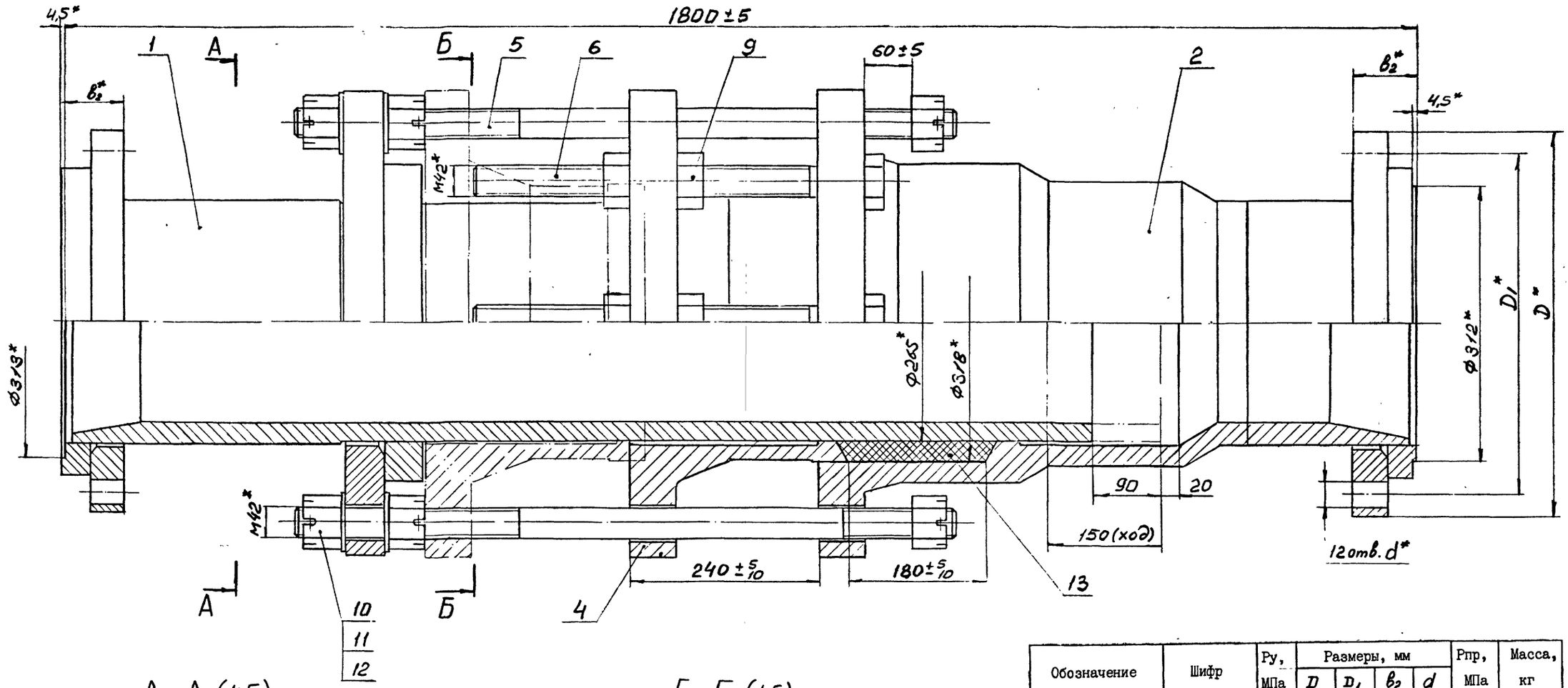


А-А (1:5)

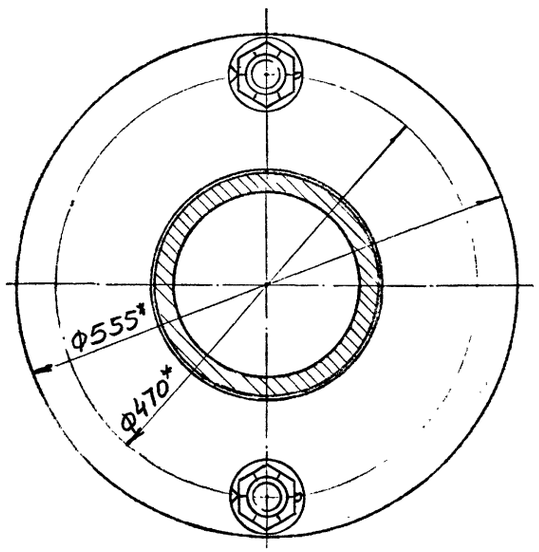


Б-Б (1:5)

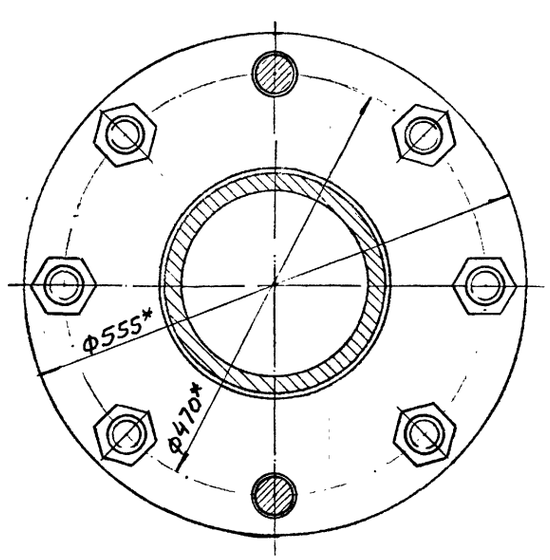


| Обозначение | Шифр | Ру, МПа | Размеры, мм | | | | Рпр, МПа | Масса, кг |
|---|---|---|---|---|---|---|---|---|
| | | | D | $D_1$ | $B_2$ | d | | |
| 2К250-000 | К250-4,0 | 4,0 | 445 | 385 | 72 | 34 | 6,0 | 741 |
| - 01 | К250-6,3 | 6,3 | 470 | 400 | 108 | 41 | 9,6 | 794 |

1. Общие технические условия на изготовление по ОСТ 12.44.107-79
2. Предельные отклонения размеров не оговоренные допусками: $\pm \frac{IT14}{2}$
3. Шпильки поз. 5 установить до набивки сальникового уплотнения.
4. Испытать при давлении Рпр (см.табл.), не нагружая шпильки поз.5.
5. Покрытие: грунтовка ХС-068 ТУ6-10-820-75 краснокоричневая в два слоя; эмаль ХВ-785 ГОСТ 7313-75 черная У1.Б5, в три слоя, кроме присоединительных поверхностей.
6. *Размеры для справок.

10392/4

| Изм. | Лист | № докум. | Подпись | Дата | 2К250-000СБ | | | |
|---|---|---|---|---|---|---|---|---|
| Разраб. | | Гительзон | | | Компенсатор ДУ250 Ру4,0; 6,3 МПа | Лит | Масса | Масштаб |
| Пров. | | Коняева | | | | | См. табл. | - |
| Руков. | | Коток | | | | Лист | Листов 1 | |
| Н.контр. | | Коняева | | | | МУП СССР Главупыкс Южгипрошахт | | КО |
| Утв. | | Бердичевский | | | | | | |

Инв.№ подл. | Подпись и дата | Взам. инв.№ | Инв.№ дубл. | Подпись и дата

Инв. № подл. | Подпись и дата | Взамен инв. № | Инв. № дубл. | Подпись и дата

| Формат | Зона | Позиц. | Обозначение | Наименование | Кол. на испол. 3К250-000- | | Примечание |
|---|---|---|---|---|---|---|---|
| | | | | | - | 01 | |
| | | | | Детали | | | |
| А3 | | 4 | 1К250-001-01 | Грундбукса | 1 | 1 | 180кг |
| А4 | | 5 | 1К250-002-01 | Шпилька | 2 | 2 | 13,2кг |
| А4 | | 6 | 1К250-003-01 | Болт | 8 | 8 | 9 кг |
| | | | | Стандартные изделия | | | |
| | | 9 | | Гайка М48.6.01 | | | |
| | | | | ГОСТ 5927-70 | 16 | 16 | 0,956кг |
| | | 10 | | Гайка М48.6.01 | | | |
| | | | | ГОСТ 5918-73 | 6 | 6 | 1,192кг |
| | | 11 | | Шайба 48.02.01 | | | |
| | | | | ГОСТ 11371-78 | 4 | 4 | 0,276кг |
| | | 12 | | Шплинт 8х90.91 | | | |
| | | | | ГОСТ 397.79 | 6 | 6 | 0,038кг |

Изм. Лист № документ. Подпись Дата | 3К250-000 | Лист 2

Формат А4

Инв. № подл. | Подпись и дата | Взамен инв. № | Инв. № дубл. | Подпись и дата

| Формат | Зона | Позиц. | Обозначение | Наименование | Кол. на испол. 3К250-000- | | Примечание |
|---|---|---|---|---|---|---|---|
| | | | | | - | 01 | |
| | | | | Материалы | | | |
| | | 13 | | Набивка многослойного плетения марки АГ | | | |
| | | | | 20Х22 ГОСТ 5152-84 | 1 | 1 | 4,3 кг |

Изм. Лист № документ. Подпись Дата | 3К250-000 | Лист 3

Формат А4

Инв. № подл. | Подпись и дата | Взам. инв. № | Инв. № дубл. | Подпись и дата

| Формат | Зона | Позиц. | Обозначение | Наименование | Кол. на испол. 3К250-000- | | Примечание |
|---|---|---|---|---|---|---|---|
| | | | | | - | 01 | |
| | | | | Документация | | | |
| А2 | | | 3К250-000СБ | Сборочный чертеж | х | х | |
| | | | | Сборочные единицы | | | |
| А4 | | 1 | 3К250-010 | Патрубок | 1 | | 372кг |
| | | | - 01 | Патрубок | | 1 | 381кг |
| А4 | | 2 | 3К250-020 | Корпус | 1 | | 303кг |
| | | | - 01 | Корпус | | 1 | 313кг |

Шифр: 3К250-10 | 3К250-16 | Литер

10392/4

Изм. Лист № документ. Подпись Дата | 3К250-000

Разработ. Гительзон | Проверил Коняева | Руковод. Коток | Н. контр. Коняева | Утвердил Бердичевский

Компенсатор Ду250 Ру10; 16 МПа

Литера | Лист 1 | Листов 3

МУП СССР г. Киев УПиКС ЮЖГИПРОШАХТ КО

Формат А4

Выпуск 4
серия 7.401-2

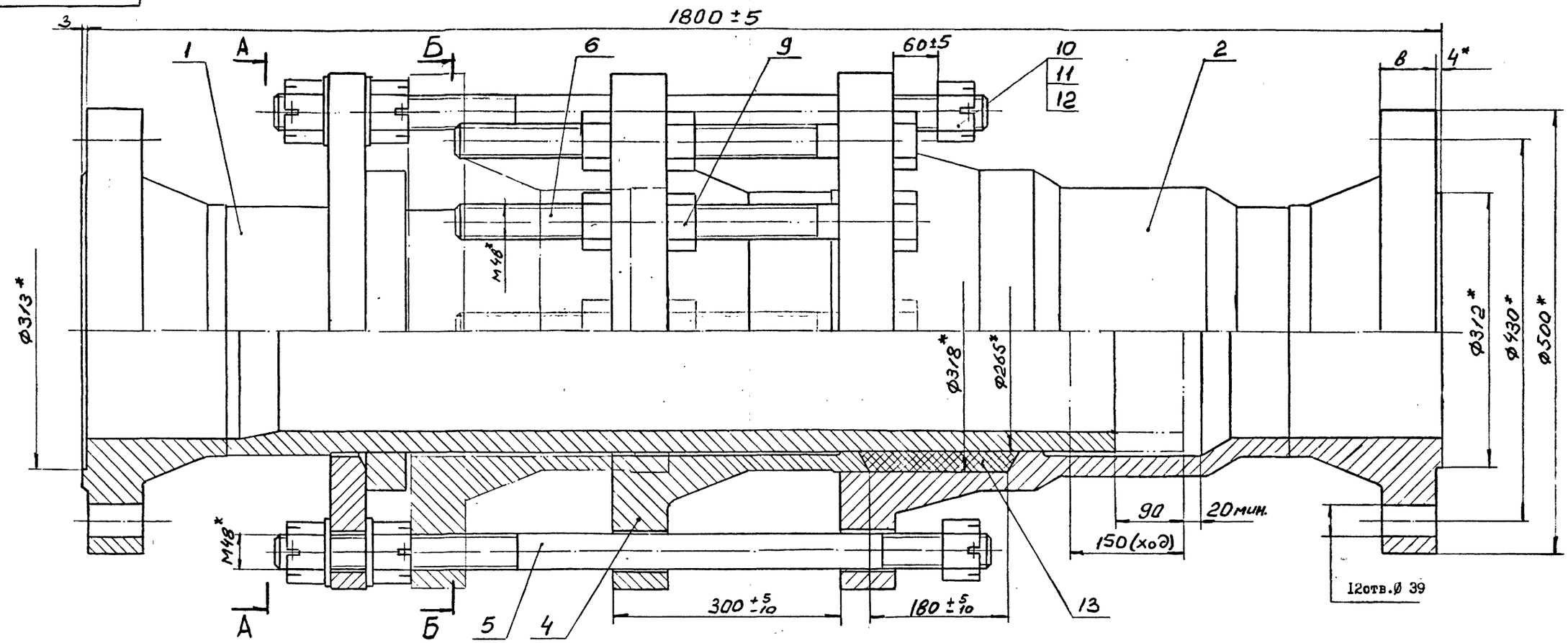


А-А (1:5)

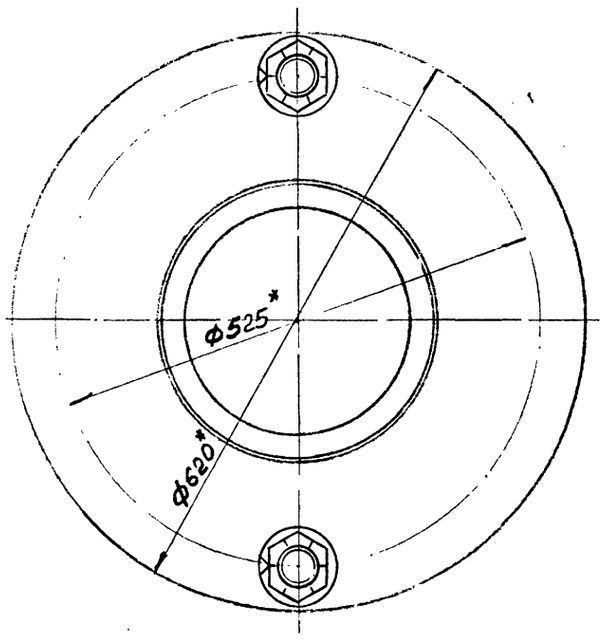


Б-Б (1:5)

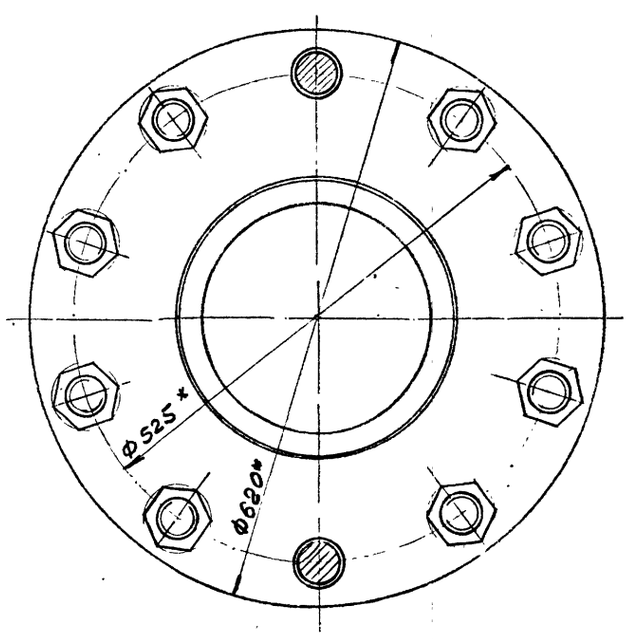


| Обозначение | Шифр | Ру, МПа | $\delta$, мм | Рпр., МПа | Масса, кг |
|---|---|---|---|---|---|
| 3К250-000 | К250-10 | 10 | 57 | 15 | 982 |
| -01 | К250-16 | 16 | 65 | 24 | 1000 |

1. Общие технические условия на изготовление по ОСТ 12.44.107-79
2. Предельные отклонения размеров не оговоренные допусками: $\pm \frac{IT14}{2}$
3. Шпильки поз.5 установить до набивки сальникового уплотнения.
4. Испытать при давлении Рпр (см.табл.), не нагружая шпильки поз.5
5. Покрытие: грунтовка ХС-068 ТУ6-10-75 краснокоричневая в два слоя; эмаль ХВ-785 ГОСТ 7313-75 черная УI.В5, в три слоя, кроме присоединительных поверхностей.
6. *Размеры для справок.

10392/4

| | | | | | | | |
|---|---|---|---|---|---|---|---|
| | | | | | 3К250-000СБ | | |
| Изм. | Лист | № докум. | Подпись | Дата | Компенсатор Ду250 Ру10; 16 МПа | Лит | Масса / Масштаб |
| Разраб. | | Гительзон | | | | | см. табл. / - |
| Пров. | | Коняева | | | | Лист | Листов 1 |
| Руков. | | Коток | | | | МУП Главюгпромшахтстроя СССР Южгипрошахт | КО |
| Н.контр. | | Коняева | | | | | |
| Утв. | | Бердичевский | | | | | |

Формат А2

Инв.№ подл. | Подпись и дата | Взам.инв.№ | Инв.№ дубл. | Подпись и дата

серия 7.401-2 Выпуск 4

3 К 250 - 011

12,5 (V)

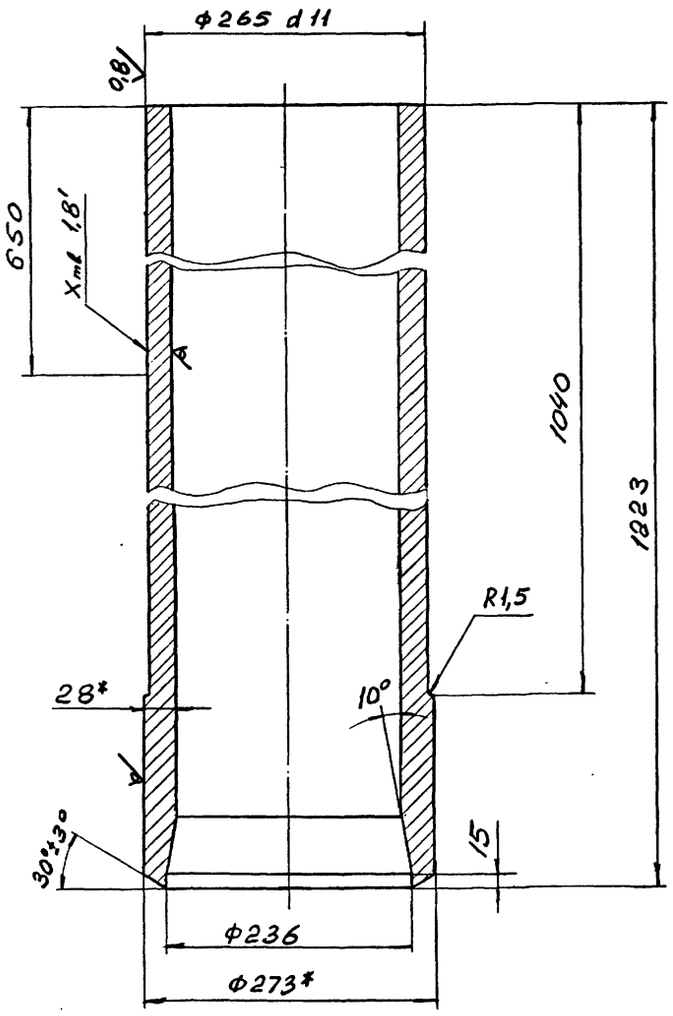


1. Предельные отклонения размеров не оговоренные допусками:

$h14$; $H14$; $\pm \frac{IT14}{2}$

2. * Размеры для справок.

| Изм. | Лист | № докум. | Подпись | Дата | 3К250-011 | | | |
|---|---|---|---|---|---|---|---|---|
| Разраб. | | Гительзон | | | Труба | Лит | Масса | Масштаб |
| Пров. | | Коняева | | | | | 178 | 1:4 |
| Руков. | | Коток | | | | Лист | Листов 1 | |
| Н.контр. | | Коняева | | | Труба 273х28 ГОСТ8732-78 Д20 ГОСТ 8731-87 | МУП СССР ГлавУПиКС ЮЖГИПРОШАХТ | | КО |
| Утв. | | Бердиченский | | | | | | |

Формат А3

Инв. № подл. | Подпись и дата | Взам. инв. № | Инв. № дубл. | Подпись и дата

| Формат | Зона | Позиц. | Обозначение | Наименование | Кол. на испол. 3К250-010- | | Примечание |
|---|---|---|---|---|---|---|---|
| | | | | | - | 01 | |
| А3 | | 1 | ФП 250-001-03 | Фланцы Ду250 с выступом | | | |
| | | | | или впадиной стальные | | | |
| | | | | приварные встык | | 1 | 94,2кг |
| А4 | | 2 | 1К250-011 | Кольцо | 1 | 1 | 12,2кг |
| А4 | | 3 | 1К250-012-01 | Фланец | 1 | 1 | 92,5кг |
| А3 | | 4 | 3К250-011 | Труба | 1 | 1 | 178 |

| Изм. | Лист | № документ. | Подпись | Дата | 3К250-010 | | |
|---|---|---|---|---|---|---|---|
| | | | | | | Лист 2 | |

Формат А4

Инв. № подл. | Подпись и дата | Взам. инв. № | Инв. № дубл. | Подпись и дата

| Формат | Зона | Позиц. | Обозначение | Наименование | Кол. на испол. 3К250-010- | | Примечание |
|---|---|---|---|---|---|---|---|
| | | | | | - | 01 | |
| | | | | Документация | | | |
| А2 | | | 3К250-010СБ | Сборочный чертеж | х | х | |
| | | | | Детали | | | |
| А3 | | 1 | ФП 250-001-01 | Фланцы Ду250 с выступом | | | |
| | | | | или впадиной стальные | | | |
| | | | | приварные в стык | 1 | | 85,12кг |

Литер | Шифр

10392/4

| Изм. | Лист | № документ. | Подпись | Дата | 3К250-010 | | | |
|---|---|---|---|---|---|---|---|---|
| Разработ. | | Гительзон | | | Патрубок | Литера | Лист 1 | Листов 2 |
| Проверил | | Коняева | | | | | | |
| Руководил | | Коток | | | | МУП СССР ГлавУПиКС ЮЖГИПРОШАХТ | | 1 |
| Н.контрол | | Коняева | | | | | | |
| Утвердил | | Бердиченский | | | | | | |

Формат А4

Инв. № подл. | Подпись и дата | Взам. инв. № | Инв. № дубл. | Подпись и дата

3 К 250 - 010 СБ

серия 7.401-2 Выпуск 4

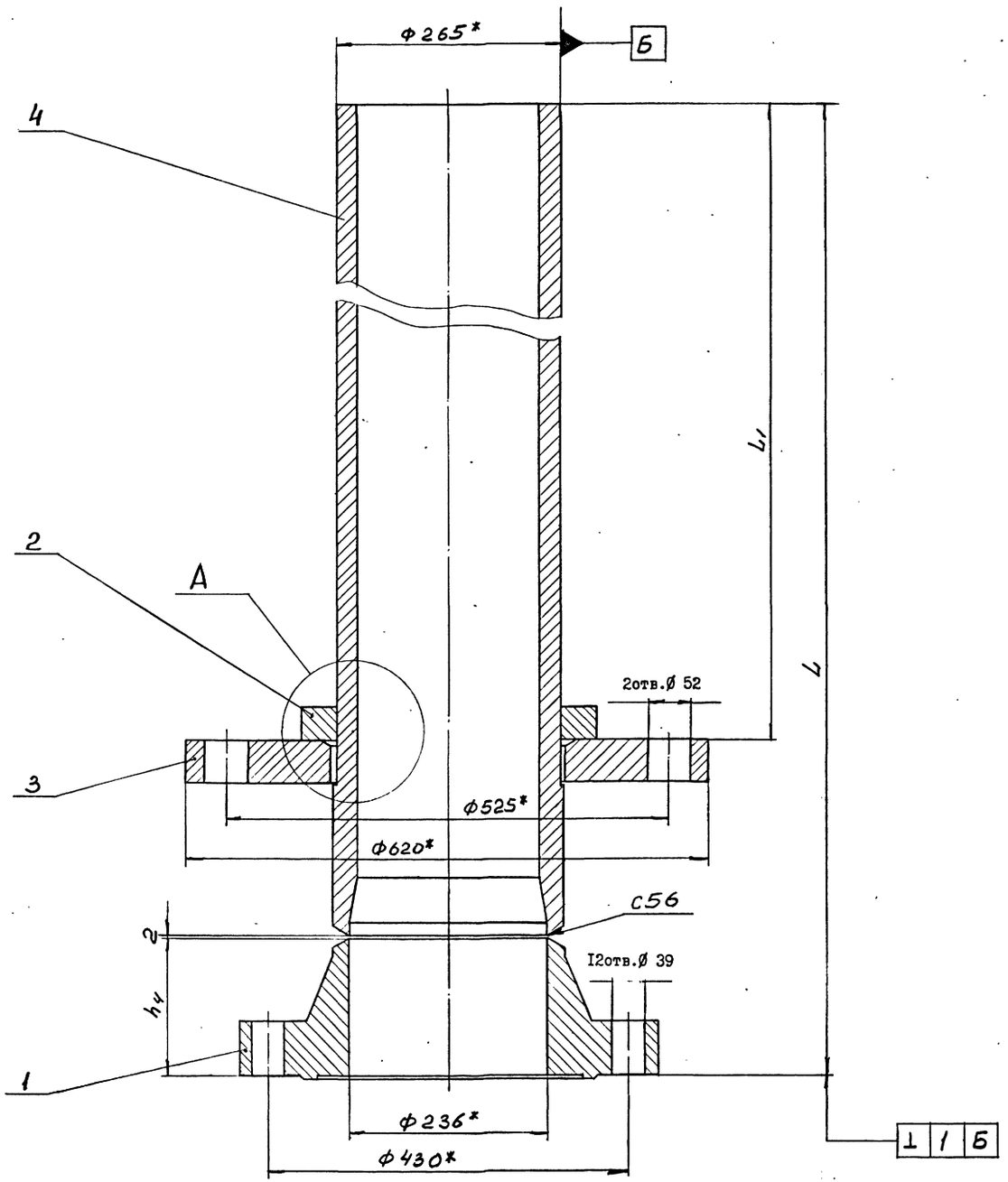


А (1:2)

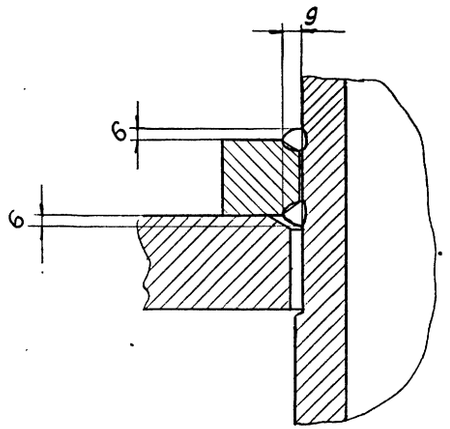


| Обозначение | Размеры, мм | | | Масса, кг |
|---|---|---|---|---|
| | $h_4$ | $L$ | $L_1$ | |
| 3К250-010 | 160 | 1385 | 985 | 372 |
| -01 | 165 | 1390 | 990 | 381 |

1. Сварные швы выполнить по ГОСТ 16037-80.
2. Сварку произвести электродами типа Э42А ГОСТ 9467-25.
3. Предельные отклонения размеров:
   $h14$; $H14$; $\pm\frac{IT14}{2}$.
4. * Размеры для справок.

10392/4

| ИЗМ. | ЛИСТ | № ДОКУМ. | ПОДПИСЬ | ДАТА |
|---|---|---|---|---|
| РАЗРАБ. | | Гительзон | | |
| ПРОВ. | | Коняева | | |
| РУКОВ. | | Коток | | |
| Н.КОНТР. | | Коняева | | |
| УТВ. | | Бердичевский | | |

3К250-010 СБ

Патрубок

| ЛИТ | МАССА | МАСШТАБ |
|---|---|---|
| | см. табл. | |

ЛИСТ | ЛИСТОВ 1

МУП СССР ГлавУПиКС ЮЖГИПРОШАХТ

КО

ФОРМАТ А2

ИНВ.№ ПОДЛ. | ПОДПИСЬ И ДАТА | ВЗАМ.ИНВ.№ | ИНВ.№ ДУБЛ. | ПОДПИСЬ И ДАТА

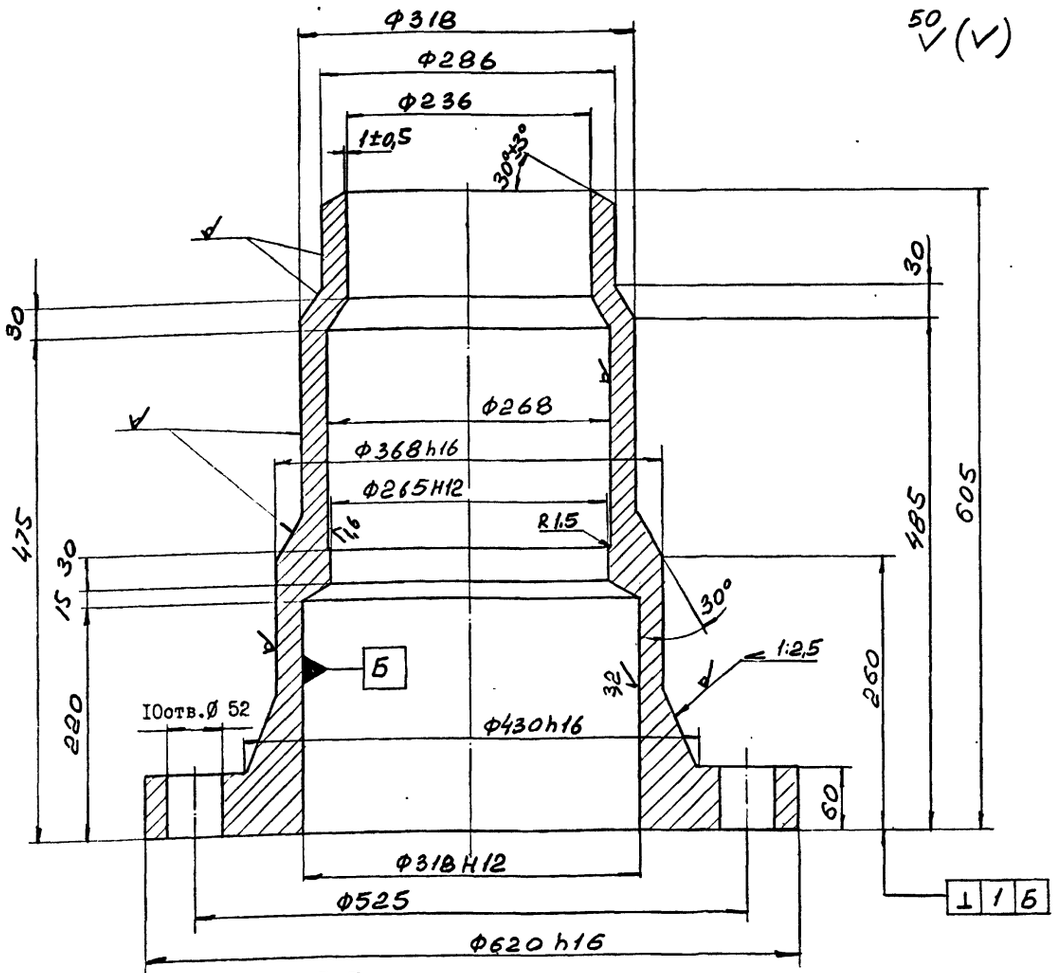


1. Предельные отклонения размеров отливки – по III классу точности ГОСТ 26645-85.

2. Формовочные уклоны по ГОСТ 3212-80.

3. Литейные радиусы R 8мм.

4. Технические условия на отливки стальные – по ГОСТ 977-88.

5. Предельные отклонения размеров не оговоренные допусками; $h14$; $H14$; $\pm \frac{IT14}{2}$ .

6. Смещение осей отверстий Ø52 от номинального расположения не более 2,0мм.

7. На необработанных и обработанных поверхностях корпуса допускаются отдельные вмятины, забоины, раковины, шлаковые включения и другие дефекты, не влияющие на прочность и герметичность.

| | | | | | | |
|---|---|---|---|---|---|---|
| | | | | | 3К250-021 | |
| Изм. | Лист | № докум. | Подпись | Дата | | |
| Разраб. | | Гительзон | | | Корпус | Лит / Масса / Масштаб: 215 / 1:4 |
| Пров. | | Коняева | | | | Лист / Листов: 1 |
| Руков. | | Коток | | | | |
| Н.контр. | | Коняева | | | Сталь 35Л-II ГОСТ 977-88 | МУП ГлавУПиКС ЮЖГИПРОШАХТ СССР КО |
| Утв. | | Бердичевский | | | | |

Формат А3

Инв. № подл. | Подпись и дата | Взам. инв. № | Инв. № дубл. | Подпись и дата

| Формат | Зона | Позиц. | Обозначение | Наименование | Кол. на исполн. 3К250-020- | | Примечание |
|---|---|---|---|---|---|---|---|
| | | | | | – | 01 | |
| А3 | | 1 | ФП250-001-02 | Фланцы Ду250 с выступом или впадиной стальные приварные встык | | 1 | 94,4 кг |
| А3 | | 2 | 3К250-021 | Корпус | 1 | 1 | 215кг |

| Изм. | Лист | № документ. | Подпись | Дата | 3К250-020 | Лист 2 |
|---|---|---|---|---|---|---|

Форма А4

Инв. № подл. | Подпись и дата | Взам. инв. № | Инв. № дубл. | Подпись и дата

| Формат | Зона | Позиц. | Обозначение | Наименование | Кол. на исполн. 3К250-020- | | Примечание |
|---|---|---|---|---|---|---|---|
| | | | | | – | 01 | |
| | | | | Документация | | | |
| А2 | | | 3К250-020СБ | Сборочный чертеж | х | х | |
| | | | | Детали | | | |
| А3 | | 1 | ФП250-001 | Фланцы Ду250 с выступом или впадиной стальные приварные встык | | 1 | 85,24кг |

Литер

Шифр

10392/4

| Изм. | Лист | № документ. | Подпись | Дата | 3К250-020 | Литера / Лист / Листов: 1 / 2 |
|---|---|---|---|---|---|---|
| Разработ. | | Гительзон | | | Корпус | |
| Проверил | | Коняева | | | | |
| Руководил | | Коток | | | | |
| Н.контр. | | Коняева | | | | МУП ГлавУПиКС ЮЖГИПРОШАХТ СССР КО |
| Утвердил | | Бердичевский | | | | |

Формат А4

Инв. № подл. | Подпись и дата | Взам. инв. № | Инв. № дубл. | Подпись и дата

3 К 250 - 020 СБ

серия 7.401-2 Выпуск 4

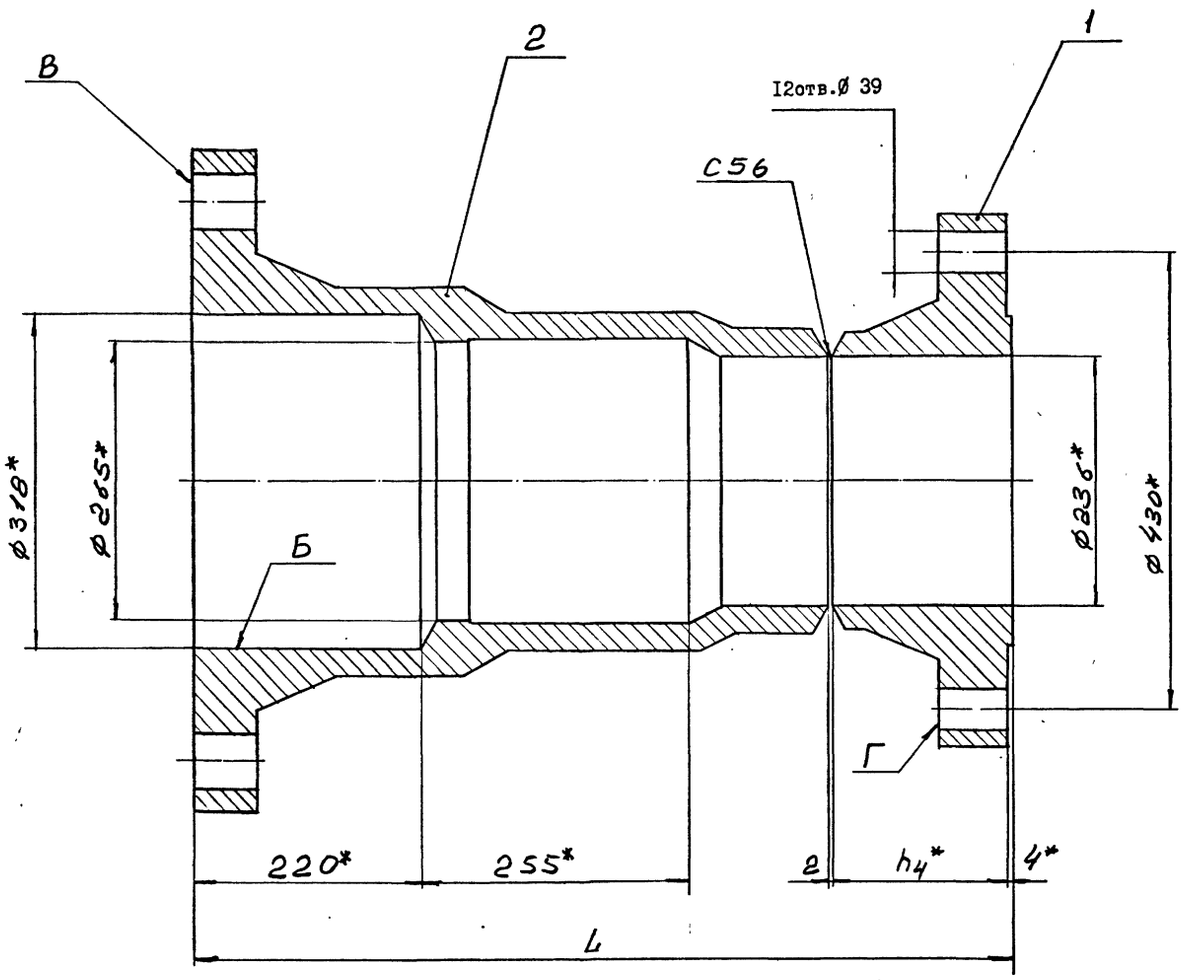


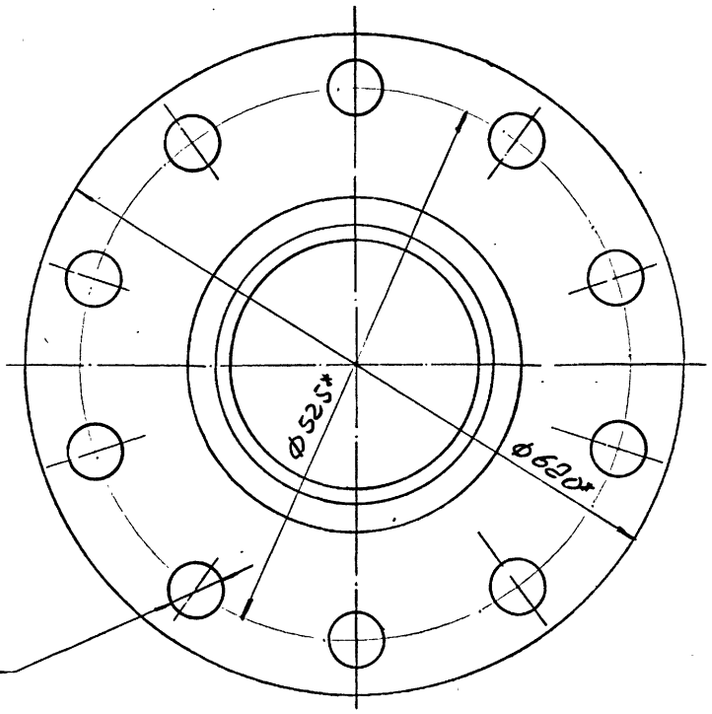


| Обозначение | Размеры, мм | | Масса, |
|---|---|---|---|
| | $h_4$ | $L$ | кг |
| 3К250-020 | 160 | 771 | 303 |
| -01 | 165 | 776 | 313 |

1. Сварные швы выполнить по ГОСТ 16037-80.

2. Сварку произвести электродами типа Э42А ГОСТ 9467-75.

3. Предельные отклонения размеров:

$h14$; $H14$; $\pm \frac{IT14}{2}$.

4. Неперпендикулярность поверхностей "В" и "Г" относительно поверхности "Б" - по XII степени точности ГОСТ 24643-81.

5. * Размеры для справок.

10392/4

| | | | | | | | |
|---|---|---|---|---|---|---|---|
| | | | | | 3К250-020СБ | | |
| Изм. | Лист | № докум. | Подпись | Дата | Корпус | Лит | Масса | Масштаб |
| Разраб. | | Гительзон | | | | | См. табл. | - |
| Пров. | | Коняева | | | | Лист | Листов 1 | |
| Руков. | | Коток | | | | МУП СССР ГлавУПиКС ЮЖГИПРОШАХТ | | КО |
| Н.контр. | | Коняева | | | | | | |
| Утв. | | Бердичевский | | | | | | |

Формат А2

Инв.№ подл. | Подпись и дата | Взам. инв.№ | Инв.№ дубл. | Подпись и дата

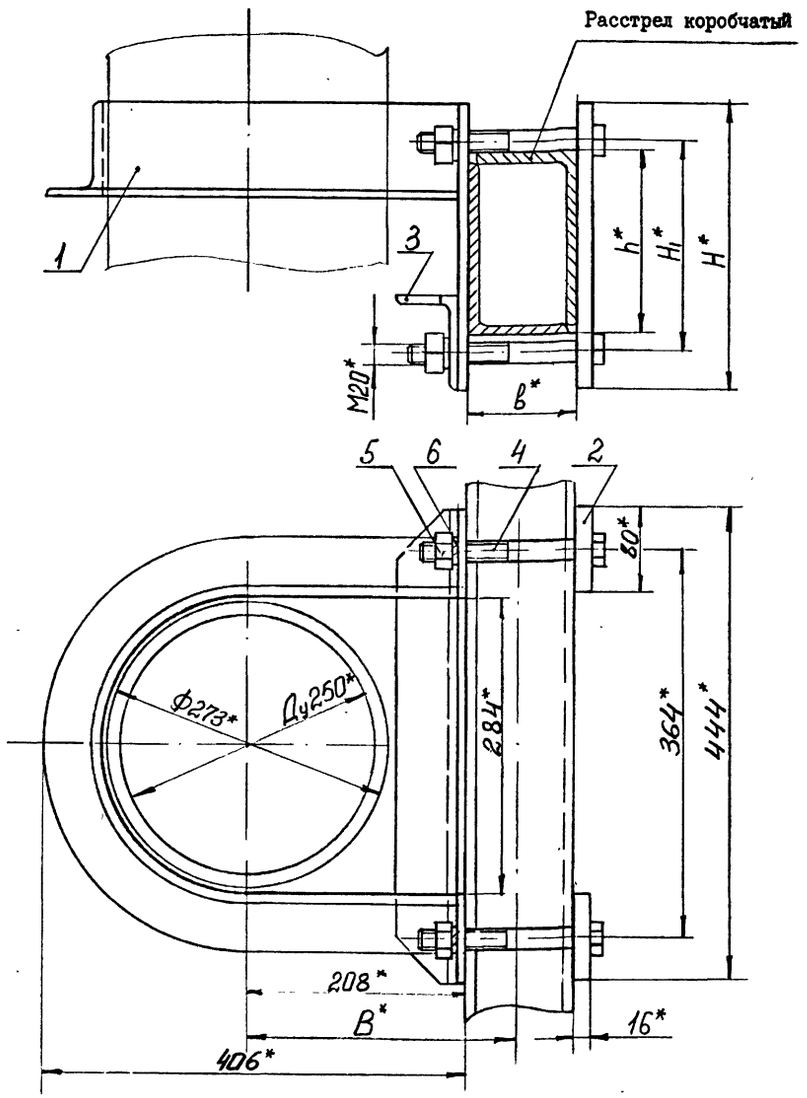


| Обозначение | Шифр | Сечение расстрела | Размеры, мм | | | | | Масса |
|---|---|---|---|---|---|---|---|---|
| | | | b | B | h | $H_1$ | H | кг |
| ХРК250-000 | ХРК250-I | I70xI04 | I04 | 260 | I70 | 200 | 270 | 22,I |
| -0I | ХРК250-2 | 2I2xI30 | I30 | 273 | 2I2 | 245 | 3I5 | 23,9 |

I. Общие технические условия на изготовление по ОСТ I2.44.I07-79.

2. Предельные отклонения размеров: $\pm \frac{IT16}{2}$.

3. * Размеры для справок.

| Изм. | Лист | № докум. | Подпись | Дата | ХРК 250-000 СБ | | | |
|---|---|---|---|---|---|---|---|---|
| Разраб. | | Островская | | | Хомут ХРК 250 | Лит | Масса | Масштаб |
| Пров. | | Гительзон | | | | | См. табл. | - |
| Руков. | | Коток | | | | Лист | Листов I | |
| Н.контр. | | Гительзон | | | МУП ГлавУПпКС СССР ЮЖГИПРОШАХТ | | | КО |
| Утв. | | Бердичевский | | | | | | |

Формат А3

Инв.№ подл. | Подпись и дата | Взам. инв.№ | Инв.№ дубл. | Подпись и дата



| Формат | Зона | Позиц. | Обозначение | Наименование | Кол. на испол. ХРК 250-000- | | Примечание |
|---|---|---|---|---|---|---|---|
| | | | | | - | 0I | |
| | | | | Детали | | | |
| А3 | | 2 | ХРК 250-00I-06 | Планка | 2 | | 2,6 кг |
| | | | -07 | Планка | | 2 | 3,06 кг |
| А4 | | 3 | ХРК 250-002 | Уголок | I | I | 3,7 кг |
| | | | | Стандартные изделия | | | |
| | | 4 | | Болт М20хI70.66.0I9 | | | |
| | | | | ГОСТ 7796-70 | 4 | | 0,466 кг |
| | | | | Болт М20хI90.66.0I9 | | | |
| | | | | ГОСТ 7796-70 | | 4 | 0,5I5кг |
| | | 5 | | Гайка М20.8.0I9 | | | |
| | | | | ГОСТ 59I5-70 | 4 | 4 | 0,063 кг |
| | | 6 | | Шайба 20.65Г.0I9 | | | |
| | | | | ГОСТ 6402-70 | 4 | 4 | 0,0I6 кг |

| Изм. | Лист | № документ. | Подпись | Дата | ХРК 250-000 | Лист 2 |
|---|---|---|---|---|---|---|

Формат А4

Инв.№ подл. | Подпись и дата | Взам. инв.№ | Инв.№ дубл. | Подпись и дата

| Формат | Зона | Позиц. | Обозначение | Наименование | Кол. на испол. ХРК 250-000- | | Примечание |
|---|---|---|---|---|---|---|---|
| | | | | | - | 0I | |
| | | | | Документация | | | |
| А3 | | | ХРК 250-000СБ | Сборочный чертеж | х | х | |
| | | | | Сборочные единицы | | | |
| А4 | | I | ХРК 250-0I0 | Скоба | I | | II,02 кг |
| | | | - 0I | Скоба | | I | II,6 кг |

Литер

Шифр: ХРК250-I | ХРК250-2

10392/4

| Изм. | Лист | № докумен. | Подпись | Дата | ХРК 250-000 | | | |
|---|---|---|---|---|---|---|---|---|
| Разработ. | | Гительзон | | | Хомут ХРК 250 | Литера | Лист I | Листов 2 |
| Проверил | | Коняева | | | | | | |
| Руководит. | | Коток | | | | МУП ГлавУПпКС СССР ЮЖГИПРОШАХТ | | КО |
| Н.контр. | | Коняева | | | | | | |
| Утвердил | | Бердичевский | | | | | | |

Формат А4

Инв.№ подл. | Подпись и дата | Взам. инв.№ | Инв.№ дубл. | Подпись и дата

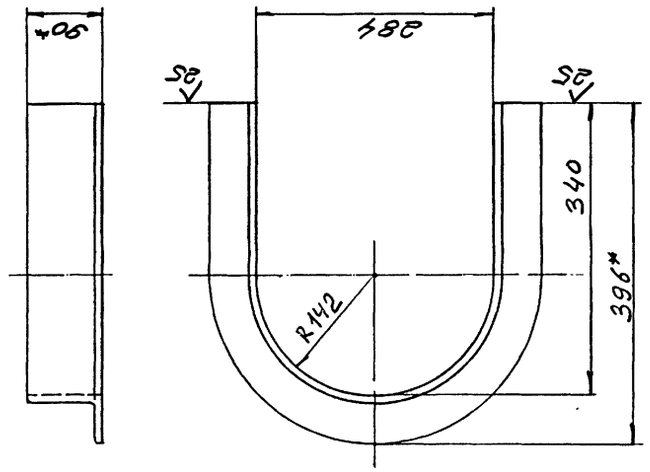


1. Предельные отклонения размеров: $\pm \frac{IT16}{2}$.
2. * Размеры для справок.

ХРК 250-011

| Изм. | Лист | № докум. | Подпись | Дата |
|---|---|---|---|---|
| Разраб. | | Гительзон | | |
| Пров. | | Коняева | | |
| Руков. | | Коток | | |
| Н.контр. | | Коняева | | |
| Утв. | | Бердичевский | | |

ХРК 250-011

| Лит | Масса | Масштаб |
|---|---|---|
| | 7,76 | 1:5 |
| Лист | | Листов 1 |

Уголок

Уго- 90х56х8-В ГОСТ8510-86
лок ВСт3кп2 ГОСТ535-88

МУП ГлавУПпКС СССР ЮЖГИПРОШАХТ КО

ФОРМАТ А4

Инв.№ подл. | Подпись и дата | Взам.инв.№ | Инв.№ дубл. | Подпись и дата

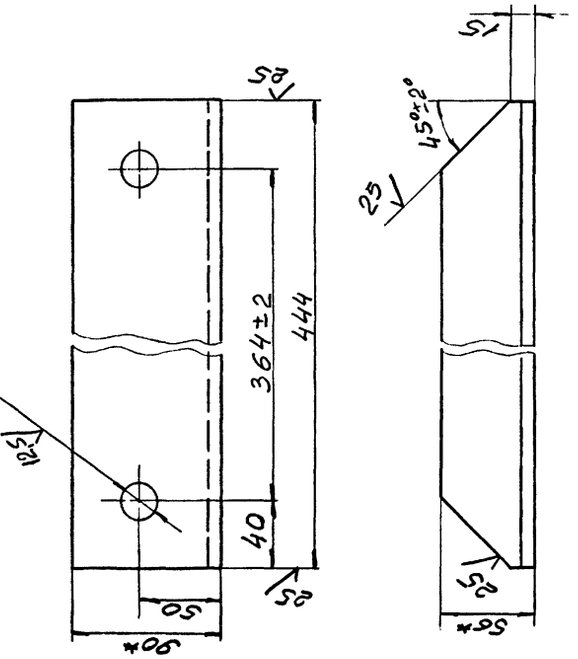


1. Неуказанные предельные отклонения размеров: $\pm \frac{IT16}{2}$.
2. Покрытие: грунтовка ХС-068 ТУ6-10-820-75 красно-коричневая в один слой; эмаль ХВ-785 ГОСТ 7313-75 черная УI.В5 в три слоя.
3. * Размеры для справок.

ХРК 250-002

| Изм. | Лист | № докум. | Подпись | Дата |
|---|---|---|---|---|
| Разраб. | | Гительзон | | |
| Пров. | | Коняева | | |
| Руков. | | Коток | | |
| Н.контр. | | Коняева | | |
| Утв. | | Бердичевский | | |

ХРК 250-002

| Лит | Масса | Масштаб |
|---|---|---|
| | 3,7 | 1:2,5 |
| Лист | | Листов 1 |

Уголок

Уго- 90х56х8-В ГОСТ8510-86
лок ВСт3кп2 ГОСТ535-88

МУП ГлавУПпКС СССР ЮЖГИПРОШАХТ КО

ФОРМАТ А4

Инв.№ подл. | Подпись и дата | Взам.инв.№ | Инв.№ дубл. | Подпись и дата

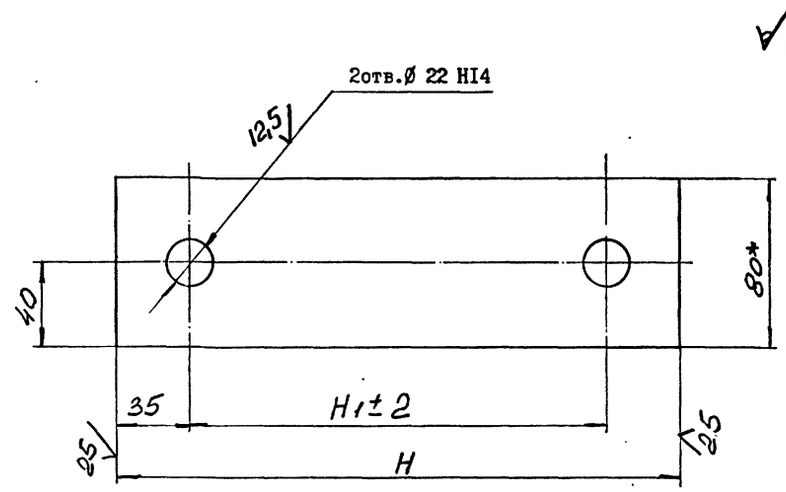


| Обозначение | Размеры, мм H | Размеры, мм $H_1$ | Материал | Масса, т |
|---|---|---|---|---|
| ХРК250-001 | 270 | 200 | Полоса $\frac{10Х80\ ГОСТ\ 103-76}{ВСт3кп2\ ГОСТ\ 535-88}$ | 1,63 |
| -01 | 315 | 245 | | 1,92 |
| -02 | 340 | 270 | | 2,07 |
| -03 | 370 | 300 | | 2,26 |
| -04 | 460 | 390 | | 2,82 |
| -05 | 400 | 330 | | 2,45 |
| -06 | 270 | 200 | Полоса $\frac{16Х80\ ГОСТ\ 103-76}{ВСт3кп2\ ГОСТ\ 535-88}$ | 2,6 |
| -07 | 315 | 245 | | 3,06 |
| -08 | 340 | 270 | | 3,32 |
| -09 | 370 | 300 | | 3,62 |
| -10 | 460 | 390 | | 4,52 |
| -11 | 400 | 330 | | 3,92 |

1. Неуказанные предельные отклонения размеров: $\pm \frac{IT16}{2}$.
2. Покрытие: грунтовка ХС-068 ТУ 6-10-820-75 красно-коричневая в один слой; эмаль ХВ-785 ГОСТ 7313-75 черная УI.В5 в три слоя, кроме исполнений 001...-05
3. * Размеры для справок.

10392/4

ХРК 250-001

| Изм. | Лист | № докум. | Подпись | Дата |
|---|---|---|---|---|
| Разраб. | | Гительзон | | |
| Пров. | | Коняева | | |
| Руков. | | Коток | | |
| Н.контр. | | Коняева | | |
| Утв. | | Бердичевский | | |

Планка

| Лит | Масса | Масштаб |
|---|---|---|
| | См. табл. | - |
| Лист | | Листов 1 |

См. таблицу

МУП ГлавУПпКС СССР ЮЖГИПРОШАХТ КО

ФОРМАТ А3

Инв.№ подл. | Подпись и дата | Взам.инв.№ | Инв.№ дубл. | Подпись и дата

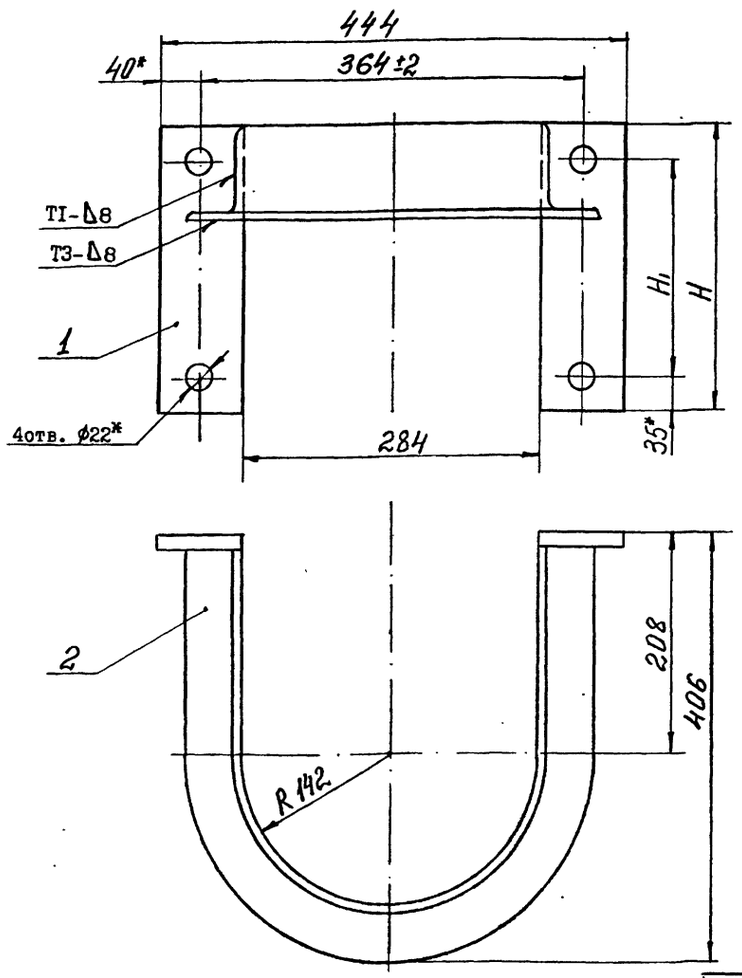


ХРК 250-010 СБ

| Обозначение | Размеры, мм | | Масса кг |
|---|---|---|---|
| | $H_1$ | H | |
| ХРК250-010 | 200 | 270 | 11,02 |
| -01 | 245 | 315 | 11,6 |
| -02 | 270 | 340 | 11,9 |
| -03 | 300 | 370 | 12,28 |
| -04 | 390 | 460 | 13,4 |
| -05 | 330 | 400 | 12,66 |

1. Сварные швы выполнить по ГОСТ 5264-80.
2. Сварку произвести электродами типа Э42 ГОСТ 9467-75.
3. Неуказанные предельные отклонения размеров: $\pm \frac{IT16}{2}$.
4. Покрытие: грунтовка ХС-068 ТУ6-10-820-75 красно-коричневая в один слой ; эмаль ХВ-785 ГОСТ 7313-75 черная УI.В5 в три слоя.
5. * Размеры для справок.

| ИНВ.№ ПОДЛ. | ПОДПИСЬ И ДАТА | ВЗАМ.ИНВ.№ | ИНВ.№ ДУБЛ. | ПОДПИСЬ И ДАТА |
|---|---|---|---|---|
| | | | | |

| ИЗМ. | ЛИСТ | № ДОКУМ. | ПОДПИСЬ | ДАТА |
|---|---|---|---|---|
| РАЗРАБ. | Островская | | | |
| ПРОВ. | Гительзон | | | |
| РУКОВ. | Коток | | | |
| Н.КОНТР. | Гительзон | | | |
| УТВ. | Бердичевский | | | |

ХРК 250-010 СБ

Скоба

| ЛИТ | МАССА | МАСШТАБ |
|---|---|---|
| | См. табл. | - |

ЛИСТ | ЛИСТОВ 1

МУП СССР ГлавУПиКС ЮЖГИПРОШАХТ КО

ФОРМАТ А3

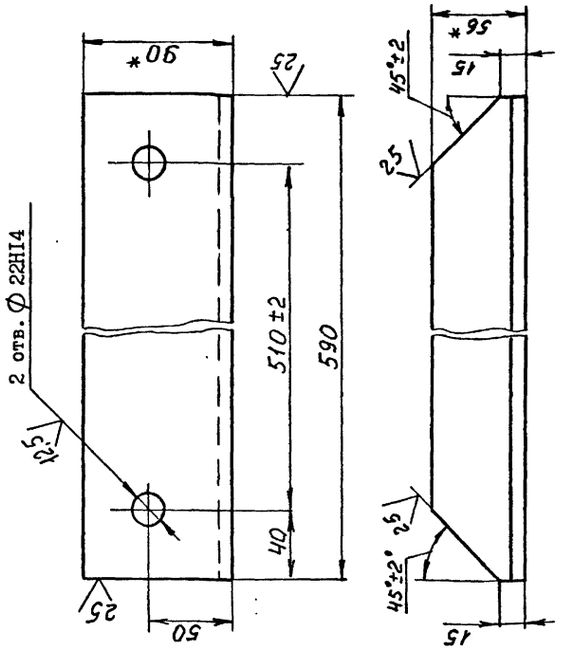


1. Неуказанные предельные отклонения размеров: $\pm \frac{IT16}{2}$, $J_s$ I6.
2. Покрытие: грунтовка ХС-068 ТУ6-10-820-75 красно-коричневая в два слоя; эмаль ХВ-785 ГОСТ 7313-75 черная УI.В5, в три слоя.
3. *Размеры для справок.

ХРК 250-001

| ИНВ.№ ПОДЛ. | ПОДПИСЬ И ДАТА | ВЗАМ.ИНВ.№ | ИНВ.№ ДУБЛ. | ПОДПИСЬ И ДАТА |
|---|---|---|---|---|
| | | | | |

| ИЗМ. | ЛИСТ | № ДОКУМ. | ПОДПИСЬ | ДАТА |
|---|---|---|---|---|
| РАЗРАБ. | Остроушко | | | |
| ПРОВ. | Гительзон | | | |
| РУКОВ. | Коток | | | |
| Н.КОНТР. | Гительзон | | | |
| УТВ. | Бердичевский | | | |

ХРК 250-001

УГОЛОК

| ЛИТ | МАССА | МАСШТАБ |
|---|---|---|
| | 5,06 | 1:2,5 |

ЛИСТ | ЛИСТОВ 1

МУП СССР ГлавУПиКС ЮЖГИПРОШАХТ КО

Уголок 90х56х8-ВГОСТ8510-86 / 8Ст3кп2 ГОСТ 535-88

ФОРМАТ А4

| Инв. № подл. | Подпись и дата | Взам. инв. № | Инв. № дубл. | Подпись и дата |
|---|---|---|---|---|
| | | | | |

| Формат | Зона | Позиц. | Обозначение | Наименование | Кол. на исполн. ХРК 250-010- | | | | | | | | | | Примечание |
|---|---|---|---|---|---|---|---|---|---|---|---|---|---|---|---|
| | | | | | - | 01 | 02 | 03 | 04 | 05 | | | | | |
| | | | | Документация | | | | | | | | | | | |
| А3 | | | ХРК 250-010СБ | Сборочный чертеж | x | x | x | x | x | x | | | | | |
| | | | | Детали | | | | | | | | | | | |
| А3 | | 1 | ХРК 250-001 | Планка | 2 | | | | | | | | | | 1,63 кг |
| | | | - 01 | Планка | | 2 | | | | | | | | | 1,92 кг |
| | | | - 02 | Планка | | | 2 | | | | | | | | 2,07 кг |
| | | | - 03 | Планка | | | | 2 | | | | | | | 2,26 кг |
| | | | - 04 | Планка | | | | | 2 | | | | | | 2,82 кг |
| | | | - 05 | Планка | | | | | | 2 | | | | | 2,45 кг |
| А4 | | 2 | ХРК 250-011 | Уголок | 1 | 1 | 1 | 1 | 1 | 1 | | | | | 7,76 кг |
| | | | | Литер | | | | | | | | | | | |
| | | | | Шифр | | | | | | | | | | | |

10392/4

| Изм. | Лист | № документ. | Подпись | Дата |
|---|---|---|---|---|
| Разработ. | Гительзон | | | |
| Проверил | Коняева | | | |
| Руководит. | Коток | | | |
| Н.контрол. | Коняева | | | |
| Утвердил | Бердичевский | | | |

ХРК 250-010

Скоба

| Литера | Лист | Листов |
|---|---|---|
| | | 1 |

МУП СССР ГлавУПиКС ЮЖГИПРОШАХТ КО

Формат А4

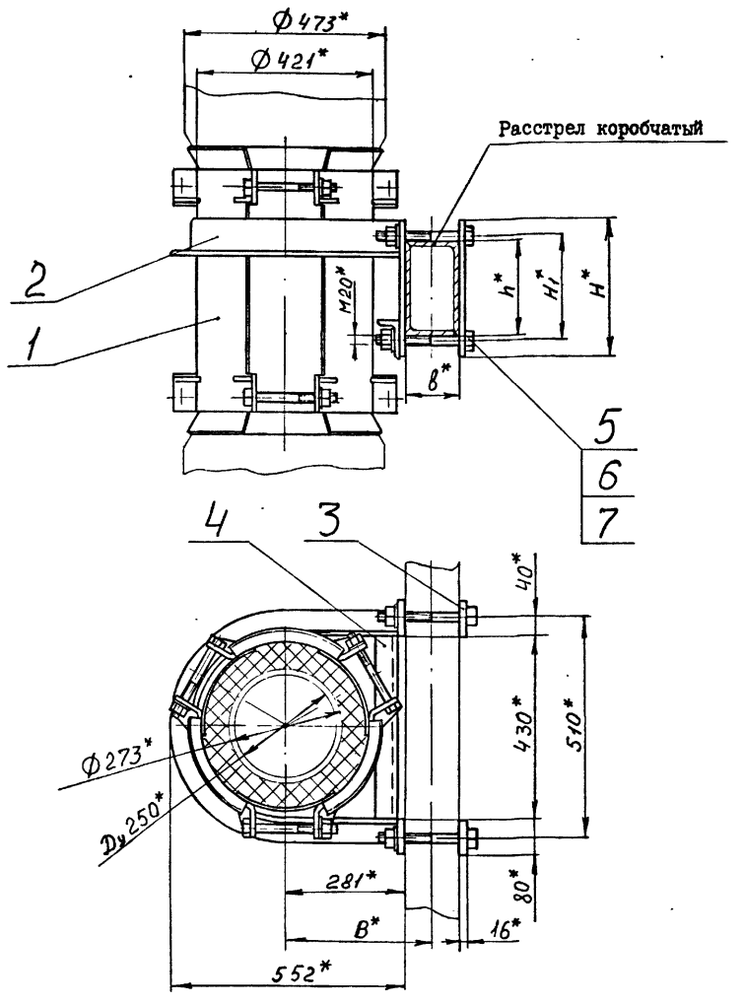


| Обозначение | Шифр | Сечение расстрела, мм | Размеры, мм | | | | | Масса, кг |
|---|---|---|---|---|---|---|---|---|
| | | | *в* | В | *h* | $H_1$ | Н | |
| ХРКК 250-000 | ХРКК 250-I | I70xI04 | I04 | 333 | I70 | 200 | 270 | 88,5 |
| -0I | ХРКК 250-2 | 2I2xI30 | I30 | 346 | 2I2 | 245 | 3I5 | 90,2 |

I. Общие технические условия на изготовление по ОСТ I2.44.I07-79.
2. *Размеры для справок.

| Изм. | Лист | № докум. | Подпись | Дата | ХРКК 250-000 СБ | | | |
|---|---|---|---|---|---|---|---|---|
| Разраб. | | Остроушко | | | Хомут ХРКК 250 | Лит | Масса | Масштаб |
| Пров. | | Гительзон | | | | | См. табл. | - |
| Руков. | | Коток | | | | Лист | Листов | I |
| Н.контр. | | Гительзон | | | | МУП ГлавУПиКС ЮЖГИПРОШАХТ СССР | | КО |
| Утв. | | Бердичевский | | | | | | |

Формат А3

Инв. № подл. | Подпись и дата | Взам. инв. № | Инв. № дубл. | Подпись и дата



| Формат | Зона | Позиц. | Обозначение | Наименование | Кол. на исполн. ХРКК 250-000- | | Примечание |
|---|---|---|---|---|---|---|---|
| | | | | | - | 0I | |
| | | | | Детали | | | |
| А3 | | 3 | ХРК 250-00I-06 | Планка | 2 | | 2,6 кг |
| | | | -07 | Планка | | 2 | 3,06 кг |
| А4 | | 4 | ХРКК 250-00I | Уголок | I | I | 5,06 кг |
| | | | | Стандартные изделия | | | |
| | | 5 | | Болт М20-8g xI70.66.0I9 ГОСТ 7796-70 | 4 | | 0,466 кг |
| | | | | Болт М20-8g xI90.66.0I9 ГОСТ 7796-70 | | 4 | 0,5I5кг |
| | | 6 | | Гайка М20-7Н.8.0I9 ГОСТ 59I5-70 | 4 | 4 | 0,063 кг |
| | | 7 | | Шайба 20.65Г.0I9 ГОСТ 6402-70 | 4 | 4 | 0,0I3 кг |

| Изм. | Лист | № документ. | Подпись | Дата | ХРКК250-000 | Лист 2 |
|---|---|---|---|---|---|---|

Формат А4

Инв. № подл. | Подпись и дата | Взам. инв. № | Инв. № дубл. | Подпись и дата

| Формат | Зона | Позиц. | Обозначение | Наименование | Кол. на исполн. ХРКК-250-000- | | Примечание |
|---|---|---|---|---|---|---|---|
| | | | | | - | 0I | |
| | | | | Документация | | | |
| А3 | | | ХРКК 250-000 СБ | Сборочный чертеж | Х | Х | |
| | | | | Сборочные единицы | | | |
| А4 | | I | ХРКК250-0I0 | Хомут обжимной | I | I | 6I,6кг |
| А4 | | 2 | ХРКК250-020 | Скоба | I | | I4,45кг |
| | | | -0I | Скоба | | I | I5,04 кг |

| Литер | Шифр | | |
|---|---|---|---|
| | ХРКК250-1 | ХРКК250-2 | |

10392/4

| Изм. | Лист | № документ. | Подпись | Дата | ХРКК250-000 | | | |
|---|---|---|---|---|---|---|---|---|
| Разработ. | | Остроушко | | | Хомут ХРКК 250 | Литера | Лист 1 | Листов 2 |
| Проверил | | Гительзон | | | | МУП ГлавУПиКС ЮЖГИПРОШАХТ СССР | | КО |
| Руководил | | Коток | | | | | | |
| Н.контрол | | Гительзон | | | | | | |
| Утвердил | | Бердичевский | | | | | | |

Формат А4

Инв. № подл. | Подпись и дата | Взам. инв. № | Инв. № дубл. | Подпись и дата

ХРКК 250-010 СБ

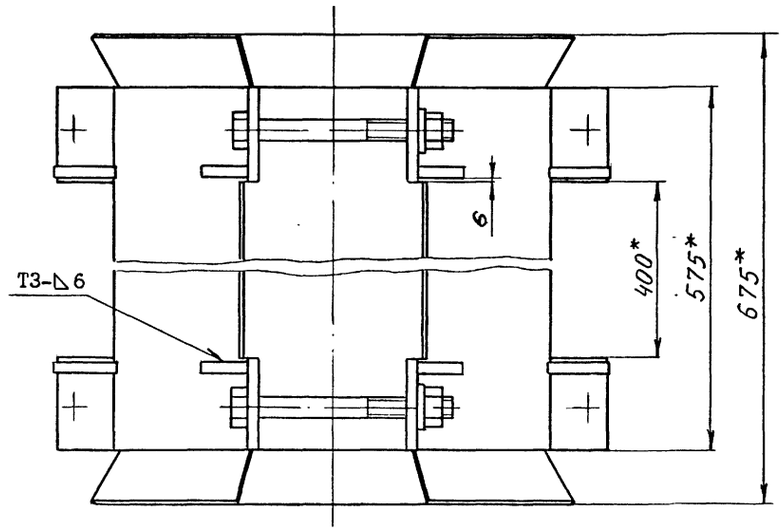


А-А (1:2)

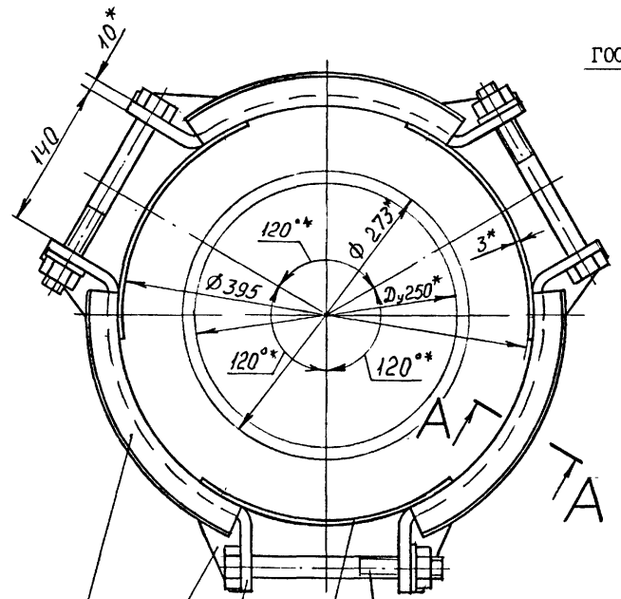


1. Сварные швы выполнять по ГОСТ 5264-80, кроме мест указанных особо.
2. Сварку произвести электродами типа Э 42А ГОСТ 9467-75.
3. Предельные отклонения размеров $\pm\frac{IT16}{2}$.
4. Покрытие: грунтовка ХС-068 ТУ6-10-820-75 красно-коричневая в два слоя; эмаль ХВ-785 ГОСТ 7313-75 черная УI.В5, в три слоя.
5. *Размеры для справок.

| | | | | | | | |
|---|---|---|---|---|---|---|---|
| | | | | | ХРКК 250-010 СБ | | |
| Изм. | Лист | № докум. | Подпись | Дата | ХОМУТ ОБЖИМНОЙ | Лит | Масса | Масштаб |
| Разраб. | | Остроушко | | | | | 61,6 | 1:4 |
| Пров. | | Гительзон | | | | Лист | Листов 1 |
| Руков. | | Коток | | | | МУП ГлавУПиКС СССР ЮЖГИПРОШАХТ | КО |
| Н.контр. | | Гительзон | | | | | |
| Утв. | | Бердичевский | | | | | |

Формат А3

Инв.№ подл. | Подпись и дата | Взам.инв.№ | Инв.№ дубл. | Подпись и дата



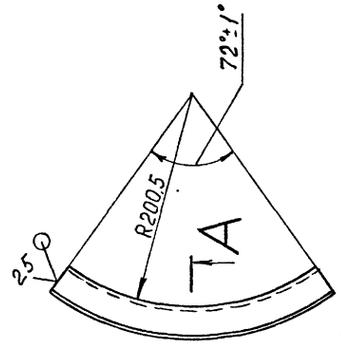


А-А

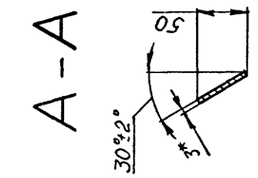


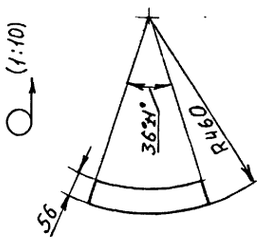


1. Предельные отклонения размеров: $\pm\frac{IT16}{2}$, js16.
2. *Размер для справок.

10393/4

| | | | | | | | |
|---|---|---|---|---|---|---|---|
| | | | | | ХРКК 250-012 | | |
| Изм. | Лист | № докум. | Подпись | Дата | ЛИСТ | Лит | Масса | Масштаб |
| Разраб. | | Остроушко | | | | | 0,36 | 1:4 |
| Пров. | | Гительзон | | | | Лист | Листов 1 |
| Руков. | | Коток | | | | МУП ГлавУПиКС СССР ЮЖГИПРОШАХТ | КО |
| Н.контр. | | Гительзон | | | | | |
| Утв. | | Бердичевский | | | | | |

Формат А4

Инв.№ подл. | Подпись и дата | Взам.инв.№ | Инв.№ дубл. | Подпись и дата

| Обозначение | Наименование | Кол. | Примеч. |
|---|---|---|---|
| | Документация | | |
| ХРКК 250-010 СБ | Сборочный чертеж | | |
| | Детали | | |
| ХРКК 250-011 | Лист | 3 | 13,7кг |
| ХРКК 250-012 | Лист | 6 | 0,36кг |
| ХРКК 250-013 | Ребро | 12 | 0,162кг |
| ХРКК 250-014 | Лист | 3 | 4,04кг |
| | Стандартные изделия | | |
| | Болт М20-8g х 200.66.019 | 6 | 0,54кг |
| | ГОСТ 7796-70 | | |
| | Гайка М20-7Н.8.019 | 6 | 0,063кг |
| | ГОСТ 5915-70 | | |
| | Шайба 20.04.019 | 6 | 0,016кг |
| | ГОСТ 11371-78 | | |

| | | | | | | | |
|---|---|---|---|---|---|---|---|
| | | | | | ХРКК 250-010 | | |
| Изм. | Лист | № докум. | Подпись | Дата | ХОМУТ ОБЖИМНОЙ | Лит | Масса | Масштаб |
| Разраб. | | Остроушко | | | | | | |
| Пров. | | Гительзон | | | | Лист | Листов 1 |
| Руков. | | Коток | | | | МУП ГлавУПиКС СССР ЮЖГИПРОШАХТ | КО |
| Н.контр. | | Гительзон | | | | | |
| Утв. | | Бердичевский | | | | | |

Формат А4

Инв.№ подл. | Подп. и дата | Взам.инв.№ | Инв.№ дубл. | Подпись и дата

| ИНВ. № ПОДЛ. | ПОДПИСЬ И ДАТА | ВЗАМ. ИНВ. № | ИНВ. № ДУБЛ. | ПОДПИСЬ И ДАТА |
|---|---|---|---|---|
| | | | | |

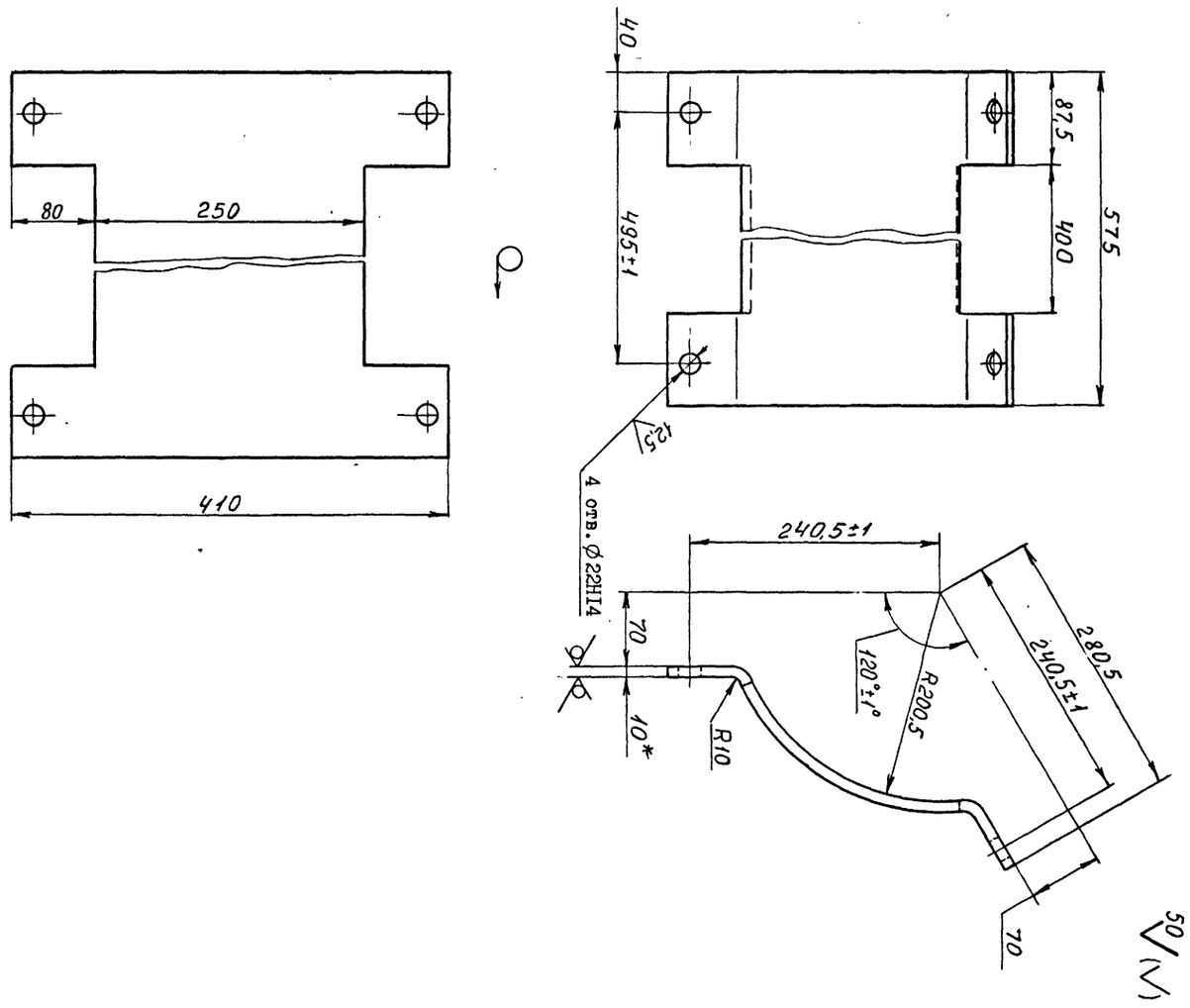


1. Неуказанные предельные отклонения размеров: $\pm \frac{IT16}{2}$, $j_s16$.
2. *Размер для справок.

| ИЗМ. | ЛИСТ | № ДОКУМ. | ПОДПИСЬ | ДАТА |
|---|---|---|---|---|
| РАЗРАБ. | Остроушко | | | |
| ПРОВ. | Гительзон | | | |
| РУКОВ. | Коток | | | |
| Н.КОНТР. | Гительзон | | | |
| УТВ. | Бердичевский | | | |

ХРКК 250-011

ЛИСТ

Б-10 ГОСТ 19903-74
Лист ВСт3кп2 ГОСТ 14637-79

| ЛИТ | МАССА | МАСШТАБ |
|---|---|---|
| | 13,7 | 1:4 |

ЛИСТ | ЛИСТОВ 1

МУП СССР ГлавУПиКС ЮЖГИПРОШАХТ КО

ФОРМАТ А3

ХРКК 250-011

ХРКК 250-014

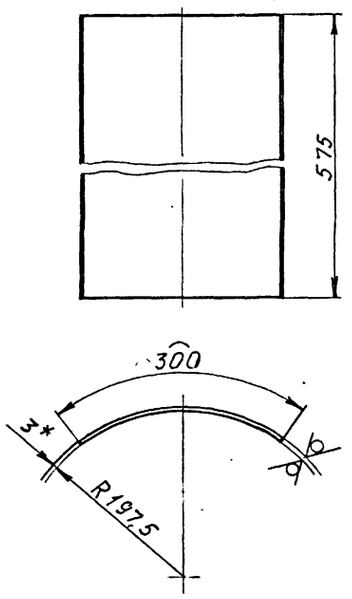


1. Предельные отклонения размеров: $\pm \frac{IT16}{2}$, $j_s16$.
2. *Размер для справок.

| ИНВ. № ПОДЛ. | ПОДПИСЬ И ДАТА | ВЗАМ. ИНВ. № | ИНВ. № ДУБЛ. | ПОДПИСЬ И ДАТА |
|---|---|---|---|---|

ХРКК 250-014

| ИЗМ. | ЛИСТ | № ДОКУМ. | ПОДПИСЬ | ДАТА |
|---|---|---|---|---|
| РАЗРАБ. | Остроушко | | | |
| ПРОВ. | Гительзон | | | |
| РУКОВ. | Коток | | | |
| Н.КОНТР. | Гительзон | | | |
| УТВ. | Бердичевский | | | |

ЛИСТ

Лист Б-3 ГОСТ 19903-74 ВСт3кп2 ГОСТ 16523-70

| ЛИТ | МАССА | МАСШТАБ |
|---|---|---|
| | 4,04 | 1:5 |

ЛИСТ | ЛИСТОВ 1

МУП СССР ГлавУПиКС ЮЖГИПРОШАХТ КО

ФОРМАТ А4

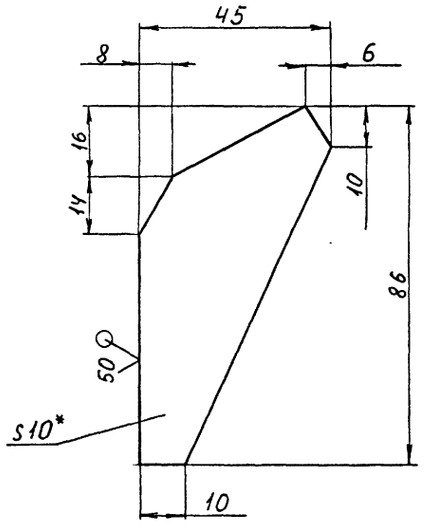


1. Предельные отклонения размеров: $\pm \frac{IT16}{2}$, $j_s16$.
2. *Размер для справок.

10392/4

| ИНВ. № ПОДЛ. | ПОДПИСЬ И ДАТА | ВЗАМ. ИНВ. № | ИНВ. № ДУБЛ. | ПОДПИСЬ И ДАТА |
|---|---|---|---|---|

ХРКК 250-013

| ИЗМ. | ЛИСТ | № ДОКУМ. | ПОДПИСЬ | ДАТА |
|---|---|---|---|---|
| РАЗРАБ. | Остроушко | | | |
| ПРОВ. | Гительзон | | | |
| РУКОВ. | Коток | | | |
| Н.КОНТР. | Гительзон | | | |
| УТВ. | Бердичевский | | | |

РЕБРО

Лист Б-10 ГОСТ 19903-74 ВСт3кп2 ГОСТ 14637-79

| ЛИТ | МАССА | МАСШТАБ |
|---|---|---|
| | 0,162 | 1:1 |

ЛИСТ | ЛИСТОВ 1

МУП СССР ГлавУПиКС ЮЖГИПРОШАХТ КО

ФОРМАТ А4

ХРКК 250-020 СБ

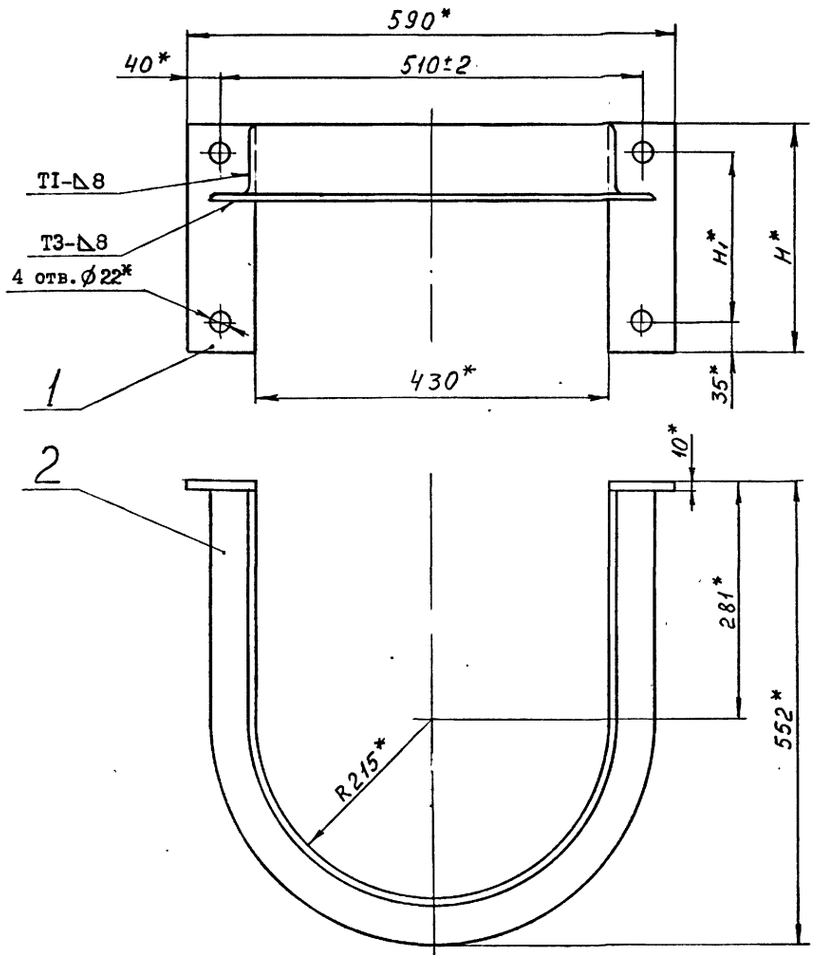


| Обозначение | Размеры, мм | | Масса, кг |
|---|---|---|---|
| | $H_1$ | H | |
| ХРКК 250-020 | 200 | 270 | I4,45 |
| -0I | 245 | 3I5 | I5,04 |
| -02 | 270 | 340 | I5,33 |
| -03 | 300 | 370 | I5,7I |
| -04 | 390 | 460 | I6,83 |
| -05 | 330 | 400 | I6,09 |

1. Сварные швы выполнить по ГОСТ 5264-80.
2. Сварку произвести электродами типа Э 42А ГОСТ 9467-75.
3. Покрытие: грунтовка ХС-068 ТУ6-I0-820-75 красно-коричневая в два слоя; эмаль ХВ-785 ГОСТ 73I3-75 черная УI.В5, в три слоя.
4. *Размеры для справок.

| Изм. | Лист | № докум. | Подпись | Дата | ХРКК 250-020 СБ | | | |
|---|---|---|---|---|---|---|---|---|
| Разраб. | | Остроушко | | | СКОБА | Лит | Масса | Масштаб |
| Пров. | | Гительзон | | | | | См. табл. | - |
| Руков. | | Коток | | | | Лист | Листов I | |
| Н.контр. | | Гительзон | | | МУП ГлавУПпКС СССР ЮЖГИПРОШАХТ | | | КО |
| Утв. | | Бердичевский | | | | | | |

Формат А3

Инв.№ подл. | Подпись и дата | Взам.инв.№ | Инв.№ дубл. | Подпись и дата



ХРКК 250-020 СБ

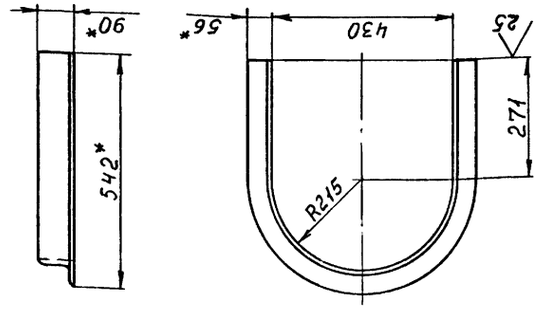


1. Предельные отклонения размеров: ± IT16/2, Js I6.
2. *Размеры для справок.

| Изм. | Лист | № докум. | Подпись | Дата | ХРКК 250-02I | | | |
|---|---|---|---|---|---|---|---|---|
| Разраб. | | Остроушко | | | УГОЛОК | Лит | Масса | Масштаб |
| Пров. | | Гительзон | | | | | II,05 | I:I0 |
| Руков. | | Коток | | | | Лист | Листов 1 | |
| Н.контр. | | Гительзон | | | МУП ГлавУПпКС СССР ЮЖГИПРОШАХТ | | | КО |
| Утв. | | Бердичевский | | | Уголок 90х56х8-В ГОСТ 8510-86 / Ст3кп2 ГОСТ 535-88 | | | |

Формат А4

ХРКК 250-02I

Инв.№ подл. | Подпись и дата | Взам.инв.№ | Инв.№ дубл. | Подпись и дата

| Формат | Зона | Позиц. | Обозначение | Наименование | Кол. на испол. ХРКК 250-020 – | | | | | | | | | | Примечание |
|---|---|---|---|---|---|---|---|---|---|---|---|---|---|---|---|
| | | | | | - | 0I | 02 | 03 | 04 | 05 | | | | | |
| | | | | Документация | | | | | | | | | | | |
| А3 | | | ХРКК250-020СБ | Сборочный чертеж | Х | Х | Х | Х | Х | Х | | | | | |
| | | | | Детали | | | | | | | | | | | |
| А3 | | I | ХРК250-00I | Планка | 2 | | | | | | | | | | I,63 кг |
| | | | -0I | Планка | | 2 | | | | | | | | | I,92 кг |
| | | | -02 | Планка | | | 2 | | | | | | | | 2,07 кг |
| | | | -03 | Планка | | | | 2 | | | | | | | 2,26 кг |
| | | | -04 | Планка | | | | | 2 | | | | | | 2,82 кг |
| | | | -05 | Планка | | | | | | 2 | | | | | 2,45 кг |
| А4 | | 2 | ХРКК250-02I | Уголок | I | I | I | I | I | I | | | | | II,05 кг |

Шифр | Литер

10392/4

| Изм. | Лист | № документ. | Подпись | Дата | ХРКК250-020 | | | |
|---|---|---|---|---|---|---|---|---|
| Разработал | | Остроушко | | | СКОБА | Литера | Лист | Листов |
| Проверил | | Гительзон | | | | | I | |
| Руководил | | Коток | | | МУП ГлавУПпКС СССР ЮЖГИПРОШАХТ | | | КО |
| Н.контр. | | Гительзон | | | | | | |
| Утвердил | | Бердичевский | | | | | | |

Формат А4

ХРД 250-000 СБ

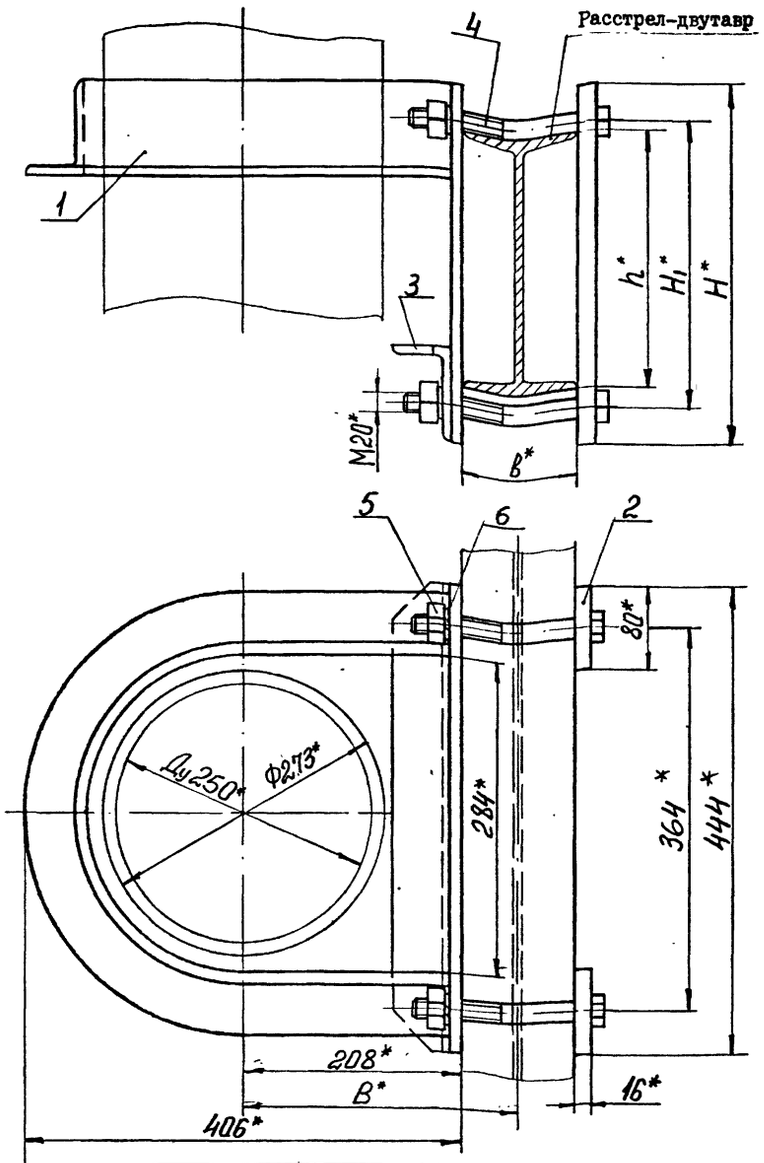


| Обозначение | Шифр | Номер двутавра | Размеры, мм | | | | | Масса кг |
|---|---|---|---|---|---|---|---|---|
| | | | б | В | h | $H_I$ | Н | |
| ХРД250-000 | ХРД250-I | 24М | II0 | 263. | 240 | 270 | 340 | 24,52 |
| -0I | ХРД250-2 | 27Са | I24 | 270 | 270 | 300 | 370 | 25,6 |
| -02 | ХРД250-3 | 36С | I40 | 278. | 360 | 390 | 460 | 28,55 |
| -03 | ХРД250-4 | 30М | I30 | 273 | 300 | 330 | 400 | 26,87 |

I. Общие технические условия на изготовление по ОСТ I2.44.I07-79.

2. Предельные отклонения размеров: $\pm\frac{IT16}{2}$.

3. * Размеры для справок.

| Изм. | Лист | № докум. | Подпись | Дата | ХРД 250-000 СБ | | | |
|---|---|---|---|---|---|---|---|---|
| Разраб. | | Островская | | | Хомут ХРД 250 | Лит | Масса | Масштаб |
| Пров. | | Гительзон | | | | | См. табл. | - |
| Руков. | | Коток | | | | Лист | Листов I | |
| Н.контр. | | Гительзон | | | | МУП ГлавУПиКС ЮЖГИПРОШАХТ СССР | | КО |
| Утв. | | Бердичевский | | | | | | |

ФОРМАТ А3

Инв. № подл. | Подпись и дата | Взам. инв. № | Инв. № дубл. | Подпись и дата



| Формат | Зона | Позиц. | Обозначение | Наименование | Кол. на испол. ХРД 250-000- – | 0I | 02 | 03 | Примечание |
|---|---|---|---|---|---|---|---|---|---|
| | | | | Детали | | | | | |
| А3 | | 2 | ХРК 250-00I-08 | Планка | 2 | | | | 3,32 кг |
| | | | -09 | Планка | | 2 | | | 3,62 кг |
| | | | -I0 | Планка | | | 2 | | 4,52 кг |
| | | | -II | Планка | | | | 2 | 3,92 кг |
| А4 | | 3 | ХРК250-002 | Уголок | I | I | I | I | 3,7 кг |
| | | | | Стандартные изделия | | | | | |
| | | 4 | | Болт М20хI70.66.0I9 | | | | | |
| | | | | ГОСТ 7796-70 | 4 | | | | 0,466кг |
| | | | | Болт М20хI90.66.0I9 | | | | | |
| | | | | ГОСТ 7796-70 | | 4 | | 4 | 0,5I5 кг |
| | | | | Болт М20х200.66.0I9 | | | | | |
| | | | | ГОСТ 7796-70 | | | 4 | | 0,54 кг |
| | | 5 | | Гайка М20.8.0I9 | | | | | |
| | | | | ГОСТ 59I5-70 | 4 | 4 | 4 | 4 | 0,063 кг |
| | | 6 | | Шайба 20.65Г.0I9 | | | | | |
| | | | | ГОСТ 6402-70 | 4 | 4 | 4 | 4 | 0,0I6 кг |

| Изм. | Лист | № документ. | Подпись | Дата | ХРД 250-000 | Лист 2 |
|---|---|---|---|---|---|---|

Формат А4

Инв. № подл. | Подпись и дата | Взам. инв. № | Инв. № дубл. | Подпись и дата

| Формат | Зона | Позиц. | Обозначение | Наименование | Кол. на испол. ХРД 250-000- – | 0I | 02 | 03 | Примечание |
|---|---|---|---|---|---|---|---|---|---|
| | | | | Документация | | | | | |
| А3 | | | ХРД250-000СБ | Сборочный чертеж | х | х | х | х | |
| | | | | Сборочные единицы | | | | | |
| А4 | | I | ХРК 250-0I0-02 | Скоба | I | | | | II,9 кг |
| | | | -03 | Скоба | | I | | | I2,28 кг |
| | | | -04 | Скоба | | | I | | I3,4 кг |
| | | | -05 | Скоба | | | | I | I2,66 кг |

| Литер. | Шифр |
|---|---|
| | ХРД250-I |
| | ХРД250-2 |
| | ХРД250-3 |
| | ХРД250-4 |

10392/4

| Изм. | Лист | № документ. | Подпись | Дата | ХРД 250-000 | | | |
|---|---|---|---|---|---|---|---|---|
| Разработ. | | Гительзон | | | Хомут ХРД 250 | Литера | Лист I | Листов 2 |
| Проверил | | Коняева | | | | МУП ГлавУПиКС ЮЖГИПРОШАХТ СССР | | КО |
| Руководил | | Коток | | | | | | |
| Н.контрол | | Коняева | | | | | | |
| Утвердил | | Бердичевский | | | | | | |

Формат А4

Инв. № подл. | Подпись и дата | Взам. инв. № | Инв. № дубл. | Подпись и дата

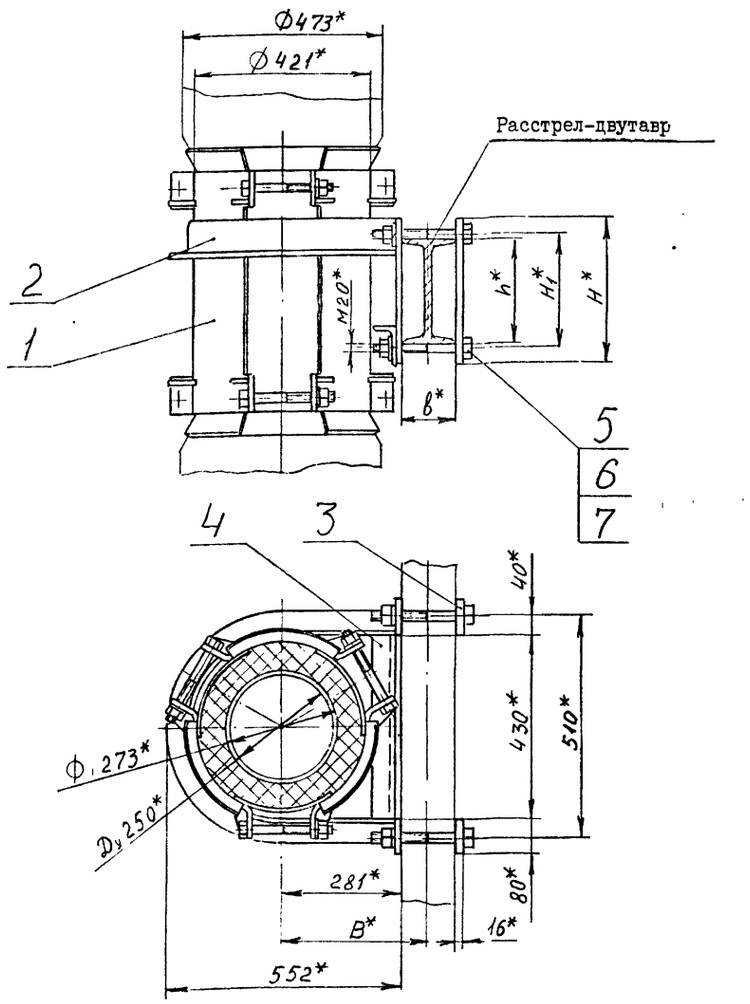


| Обозначение | Шифр | Номер двутавра | Размеры, мм | | | | | Масса, кг |
|---|---|---|---|---|---|---|---|---|
| | | | B | b | h | H1 | H | |
| ХРДК 250-000 | ХРДК 250-I | 24М | 336 | II0 | 240 | 270 | 340 | 90,8 |
| -0I | ХРДК 250-2 | 27Са | 343 | I24 | 270 | 300 | 370 | 92,0 |
| -02 | ХРДК 250-3 | 36С | 35I | I40 | 360 | 390 | 460 | 95,0 |
| -03 | ХРДК 250-4 | 30М | 346 | I30 | 300 | 330 | 400 | 93,0 |

I. Общие технические условия на изготовление по ОСТ I2.44.I07-79.
2. *Размеры для справок.

| Изм. | Лист | № докум. | Подпись | Дата | ХРДК 250-000 СБ | | | |
|---|---|---|---|---|---|---|---|---|
| Разраб. | | Остроушко | | | Хомут ХРДК 250 | Лит | Масса | Масштаб |
| Пров. | | Гительзон | | | | | См. табл. | – |
| Руков. | | Коток | | | | Лист | Листов | |
| Н.контр. | | Гительзон | | | | | | |
| Утв. | | Бердичевский | | | МУП СССР ГлавУПпКС ЮЖГИПРОШАХТ | | | КО |

ФОРМАТ А3

Инв. № подл. | Подпись и дата | Взам. инв. № | Инв. № дубл. | Подпись и дата



Инв. № подл. | Подпись и дата | Взам. инв. № | Инв. № дубл. | Подпись и дата

| Формат | Зона | Позиц. | Обозначение | Наименование | Кол. на испол. ХРДК250-000- – | 0I | 02 | 03 | Примечание |
|---|---|---|---|---|---|---|---|---|---|
| | | | | Документация | | | | | |
| А3 | | | ХРДК 250-000СБ | Сборочный чертеж | Х | Х | Х | Х | |
| | | | | Сборочные единицы | | | | | |
| А4 | | I | ХРКК 250-0I0 | Хомут обжимной | I | I | I | I | 6I,6 кг |
| А4 | | 2 | ХРКК 250-020-02 | Скоба | I | | | | I5,33 кг |
| | | | -03 | Скоба | | I | | | I5,7I кг |
| | | | -04 | Скоба | | | I | | I6,83 кг |
| | | | -05 | Скоба | | | | I | I6,09 кг |

Шифр литера: ХРДК250-I | ХРДК250-2 | ХРДК250-3 | ХРДК250-4

| Изм. | Лист | № документ. | Подпись | Дата | ХРДК 250-000 | | | |
|---|---|---|---|---|---|---|---|---|
| Составил | | Остроушко | | | Хомут ХРДК250 | Литера | Лист | Листов |
| Проверил | | Гительзон | | | | | I | 2 |
| Руководит. | | Коток | | | | | | |
| Н.контроль | | Гительзон | | | МУП СССР ГлавУПпКС ЮЖГИПРОШАХТ | | | КО |
| Утвердил | | Бердичевский | | | | | | |

Формат А4

Инв. № подл. | Подпись и дата | Взамен инв. № | Инв. № дублик. | Подпись и дата

| Формат | Зона | Позиц. | Обозначение | Наименование | Кол. на испол. ХРДК250-000- – | 0I | 02 | 03 | Примечание |
|---|---|---|---|---|---|---|---|---|---|
| | | | | Детали | | | | | |
| А3 | | 3 | ХРК 250-00I-08 | Планка | 2 | | | | 3,32 кг |
| | | | -09 | Планка | | 2 | | | 3,62 кг |
| | | | -I0 | Планка | | | 2 | | 4,52 кг |
| | | | -II | Планка | | | | 2 | 3,92 кг |
| А4 | | 4 | ХРКК 250-00I | Уголок | I | I | I | I | 5,06 кг |
| | | | | Стандартные изделия | | | | | |
| | | | | Болты ГОСТ 7796-70 | | | | | |
| | | 5 | | М20-8gхI70.66.0I9 | 4 | | | | 0,466 кг |
| | | | | М20-8gхI90.66.0I9 | | 4 | | 4 | 0,5I5 кг |
| | | | | М20-8gх200.66.0I9 | | | 4 | | 0,540 кг |
| | | 6 | | Гайка М20-7Н.8.0I9 ГОСТ 5915-70 | 4 | 4 | 4 | 4 | 0,063 кг |
| | | 7 | | Шайба 20.65Г.0I9 ГОСТ 6402-70 | 4 | 4 | 4 | 4 | 0,0I3 кг |

10392/4

| Изм. | Лист | № документ. | Подпись | Дата | ХРДК250-000 | Лист 2 |
|---|---|---|---|---|---|---|

Формат А4

| Инв.№ подл. | Подпись и дата | Взам.инв.№ | Инв.№ дубл. | Подпись и дата |
|---|---|---|---|---|
| | | | | |

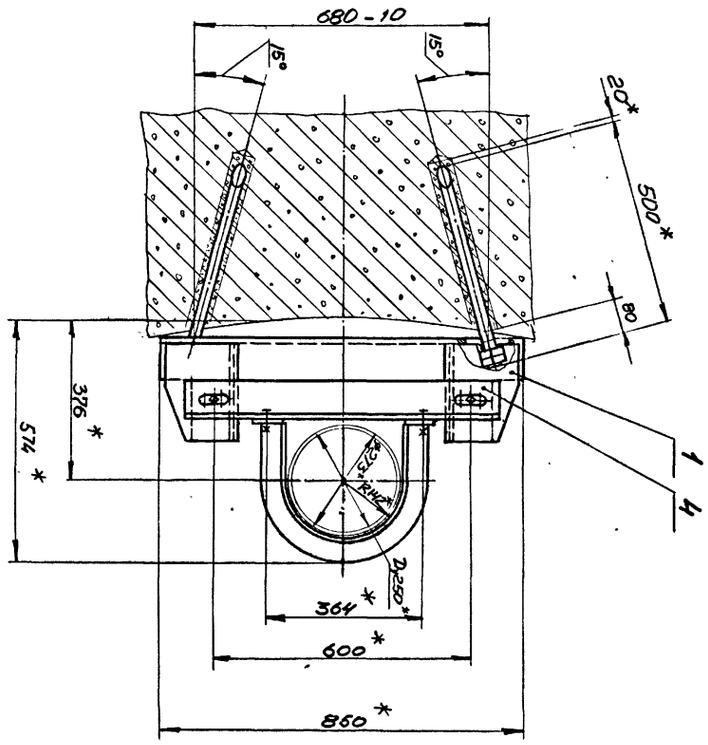


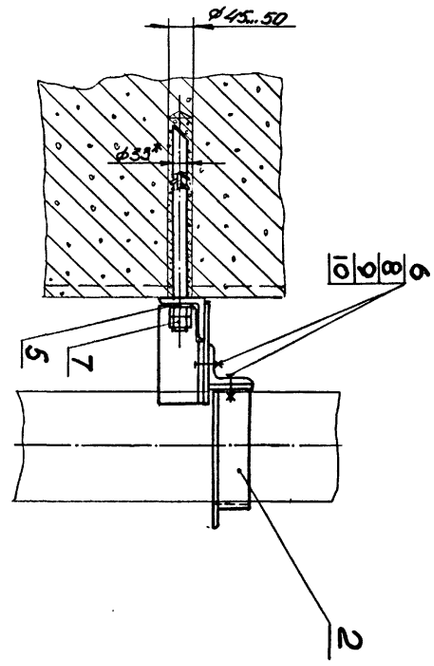


1. Общие технические условия на изготовление по ОСТ 12.44.107-79
2. Анкеры (поз.3) заделать бетоном марки 300.
3. *Размеры для справок.

| Изм. | Лист | № докум. | Подпись | Дата | ХБ250-000СБ | | |
|---|---|---|---|---|---|---|---|
| Разраб. | Кейс | | | | Хомут ХБ250 | Лит | Масса | Масштаб |
| Пров. | Коняева | | | | | | 62.3 | 1:10 |
| Руков. | Коток | | | | | Лист | Листов 1 | |
| Н.контр. | Коняева | | | | МУП Главупнкс СССР Южгипрошахт | КО | | |
| Утв. | Бердичевский | | | | | | | |

Формат А3

ХБ250-000СБ

| Формат | Зона | Позиция | Обозначение | Наименование | Кол. | Примеч. |
|---|---|---|---|---|---|---|
| | | | | Документация | | |
| А3 | | | ХБ250-000СБ | Сборочный чертеж | | |
| | | | | Сборочные единицы | | |
| А4 | | 1 | ХБ250-010 | Кронштейн | 1 | 24,9 кг |
| А4 | | 2 | ХБ250-020 | Скоба | 1 | 7,63 кг |
| | | | | Детали | | |
| А4 | | 3 | ХБ250-001 | Анкер | 2 | 3,15кг |
| А4 | | 4 | ХБ250-002 | Уголок | 1 | 11,0 кг |
| А4 | | 5 | ХБ250-003 | Шайба | 2 | 0,12 кг |
| | | | | Стандартные изделия | | |
| | | 6 | | Болт М20х60.66.019 | | |
| | | | | ГОСТ7796-70 | 4 | 0,194кг |
| | | 7 | | Гайка М24.8.019 | | |
| | | | | ГОСТ 5915-70 | 4 | 0,107 кг |
| | | 8 | | Гайка М20.8.019 | | |
| | | | | ГОСТ 5915-70 | 4 | 0,063кг |
| | | 9 | | Шайба 20.65Г.019 | | |
| | | | | ГОСТ 6402-70 | 4 | 0,013кг |
| | | 10 | | Шайба 20.04.019 | | |
| | | | | ГОСТ11371-78 | 6 | 0,017кг |

Подп. и дата | Инв.№ дубл. | Взам.инв.№ | Подп. и дата | Инв.№ подл.

| Изм. | Лист | № докум. | Подпись | Дата | ХБ250-000 | | |
|---|---|---|---|---|---|---|---|
| Разработал | Кейс | | | | Хомут ХБ250 | Лит | Лист | Листов 1 |
| Проверил | Коняева | | | | | | | |
| Руководил | Коток | | | | | МУП Главупнкс СССР Южгипрошахт | | КО |
| Н.контр. | Коняева | | | | | | | |
| Утвердил | Бердичевский | | | | | | | |

Формат А4

| Формат | Зона | Позиция | Обозначение | Наименование | Кол. | Примеч. |
|---|---|---|---|---|---|---|
| | | | | Документация | | |
| А3 | | | ХБ250-010СБ | Сборочный чертеж | | |
| | | | | Детали | | |
| А4 | | 1 | ХБ250-011 | Уголок | 1 | 12,8 кг |
| А4 | | 2 | ХБ250-012 | Косынка | 2 | 3,0 кг |
| А4 | | 3 | ХБ250-013 | Уголок | 1 | 2,85 кг |
| А4 | | 4 | ХБ250-014 | Уголок | 1 | 2,85 кг |

10392/4

Подп. и дата | Инв.№ дубл. | Взам.инв.№ | Подп. и дата | Инв.№ подл.

| Изм. | Лист | № докум. | Подпись | Дата | ХБ250-010 | | |
|---|---|---|---|---|---|---|---|
| Разработал | Кейс | | | | Кронштейн | Лит | Лист | Листов 1 |
| Проверил | Коняева | | | | | | | |
| Руководил | Коток | | | | | МУП Главупнкс СССР Южгипрошахт | | КО |
| Н.контр. | Коняева | | | | | | | |
| Утвердил | Бердичевский | | | | | | | |

Формат А4

ХБ250-001

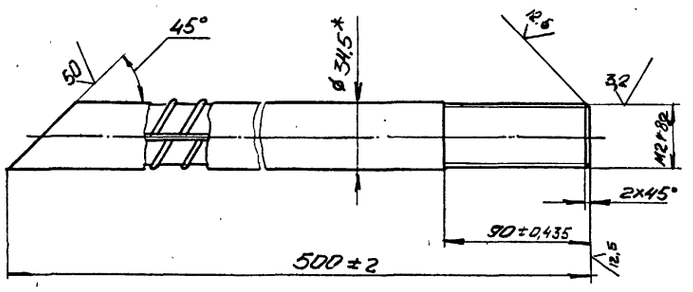


1. *Размеры для справок.
2. Покрытие: цинковое с хроматированием, толщина покрытия не менее 9мкм

| | | | | | | | |
|---|---|---|---|---|---|---|---|
| | | | | | ХБ250-001 | | |
| ИЗМ. | ЛИСТ | № ДОКУМ. | ПОДПИСЬ | ДАТА | Анкер | ЛИТ | МАССА 3,15 | МАСШТАБ 1:2 |
| РАЗРАБ. | | Кейс | | | | ЛИСТ | ЛИСТОВ 1 |
| ПРОВ. | | Коняева | | | | | |
| РУКОВ. | | Коток | | | | | |
| Н.КОНТР. | | Коняева | | | Ø32 А-II ГОСТ 5781-82 | МУП СССР ГлавУПиКС ЮЖГИПРОШАХТ | КО |
| УТВ. | | Бердичевский | | | | | |

ФОРМАТ А4

ИНВ. № ПОДЛ. | ПОДПИСЬ И ДАТА | ВЗАМ. ИНВ. № | ИНВ. № ДУБЛ. | ПОДПИСЬ И ДАТА

ХБ250-021

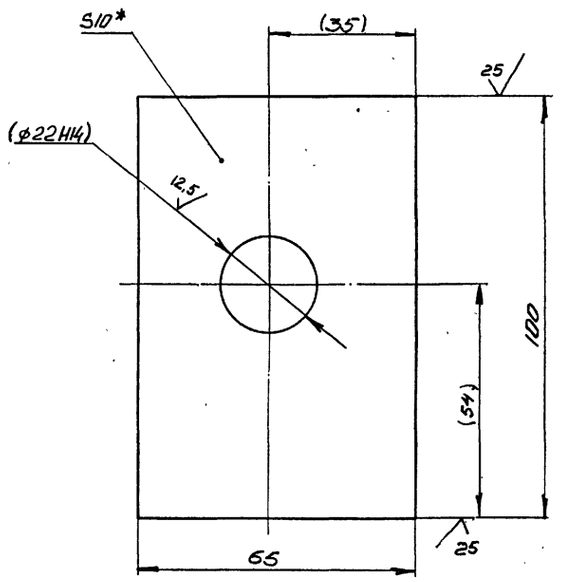


1. Неуказанные предедьные отклонения размеров: $\pm \frac{IT14}{2}$;
2. *Размеры для справок
3. Размеры в скобках - после сборки

| | | | | | | | |
|---|---|---|---|---|---|---|---|
| | | | | | ХБ250-021 | | |
| ИЗМ. | ЛИСТ | № ДОКУМ. | ПОДПИСЬ | ДАТА | Планка | ЛИТ | МАССА 0,48 | МАСШТАБ 1:1 |
| РАЗРАБ. | | Кейс | | | | ЛИСТ | ЛИСТОВ 1 |
| ПРОВ. | | Коток | | | | | |
| РУКОВ. | | Коток | | | | | |
| Н.КОНТР. | | Коняева | | | Полоса 10х65 ГОСТ 103-76 | МУП СССР ГлавУПиКС ЮЖГИПРОШАХТ | КО |
| УТВ. | | Бердичевский | | | Вст3 кп2 ГОСТ535-88 | | |

ФОРМАТ А4

ИНВ. № ПОДЛ. | ПОДПИСЬ И ДАТА | ВЗАМ. ИНВ. № | ИНВ. № ДУБЛ. | ПОДПИСЬ И ДАТА

ХБ250-002

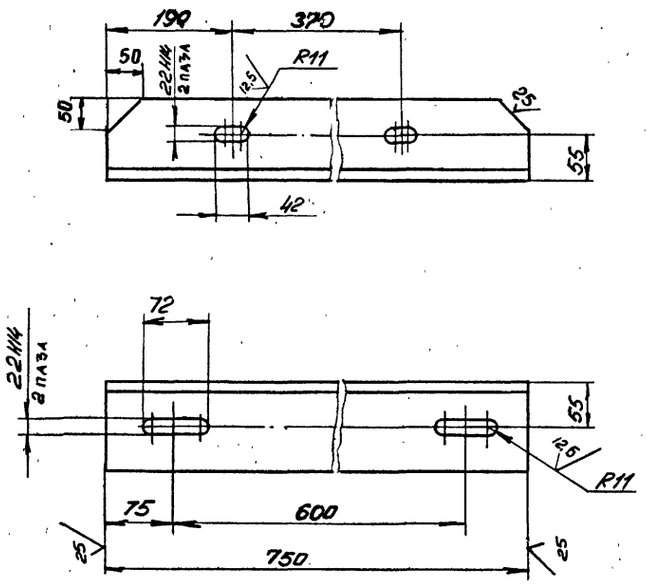


1. Неуказанные предельные отклонения размеров: $\pm \frac{IT14}{2}$
2. Покрытие: грунтовка ХС-068 ТУ-6-10-820-75 красно-коричневая в два слоя: эмаль ХВ-785 ГОСТ 7313-75 черная УI.В5 в три слоя,

| | | | | | | | |
|---|---|---|---|---|---|---|---|
| | | | | | ХБ250-002 | | |
| ИЗМ. | ЛИСТ | № ДОКУМ. | ПОДПИСЬ | ДАТА | Уголок | ЛИТ | МАССА 11,7 | МАСШТАБ 1:5 |
| РАЗРАБ. | | Кейс | | | | ЛИСТ | ЛИСТОВ 1 |
| ПРОВ. | | Коняева | | | | | |
| РУКОВ. | | Коток | | | | | |
| Н.КОНТР. | | Коняева | | | Уголок 100×100×10-8 ГОСТ 8509-86 | МУП СССР ГлавУПиКС ЮЖГИПРОШАХТ | КО |
| УТВ. | | Бердичевский | | | Вст3 кп2 ГОСТ535-88 | | |

ФОРМАТ А4

ИНВ. № ПОДЛ. | ПОДПИСЬ И ДАТА | ВЗАМ. ИНВ. № | ИНВ. № ДУБЛ. | ПОДПИСЬ И ДАТА

ХБ250-003

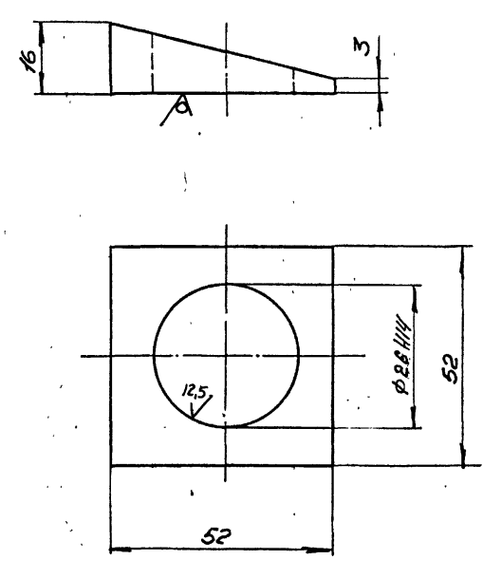


1. Неуказанные предельные отклонения размеров $\pm \frac{IT14}{2}$;
2. *Размер для справок.

10392/4

| | | | | | | | |
|---|---|---|---|---|---|---|---|
| | | | | | ХБ250-003 | | |
| ИЗМ. | ЛИСТ | № ДОКУМ. | ПОДПИСЬ | ДАТА | Шайба | ЛИТ | МАССА 0,12 | МАСШТАБ 1:1 |
| РАЗРАБ. | | Кейс | | | | ЛИСТ | ЛИСТОВ 1 |
| ПРОВ. | | Коняева | | | | | |
| РУКОВ. | | Коток | | | | | |
| Н.КОНТР. | | Коняева | | | Лист Б16 ГОСТ 19903-74 | МУП СССР ГлавУПиКС ЮЖГИПРОШАХТ | КО |
| УТВ. | | Бердичевский | | | Вст3 кп2 ГОСТ14637-79 | | |

ФОРМАТ А4

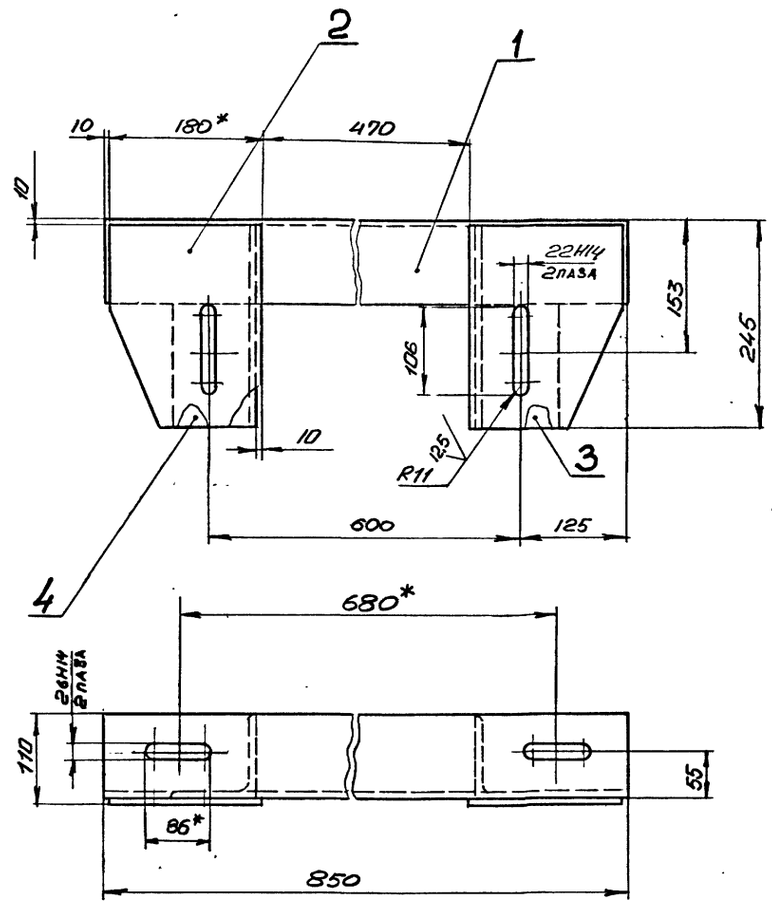


1. Сварные швы выполнить по ГОСТ 5264-80 сплошными по периметру примыкания элементов, катетом, равным наименьшей толщине свариваемых элементов.
2. Сварку произвести электродами типа Э 42 ГОСТ 9467-75.
3. Неуказанные предельные отклонения размеров $\pm \frac{IT14}{2}$.
4. Покрытие: грунтовка ХС-068 ТУ-6-10-820-75 красно-коричневая в два слоя; эмаль ХВ-785 ГОСТ 7313-75 черная УI.В5 в три слоя,
5. $^{x}$Размеры для справок.

| Изм. | Лист | № докум. | Подпись | Дата | ХБ250-0100СБ | | | |
|---|---|---|---|---|---|---|---|---|
| Разраб. | | Кейс | | | Кронштейн | Лит | Масса 24,9 | Масштаб I:5 |
| Пров. | | Коняева | | | | Лист | Листов I | |
| Руков. | | Коток | | | | МУП ГлавУПНиКС СССР Южгипрошахт | | КО |
| Н.контр. | | Коняева | | | | | | |
| Утв. | | Бердичевский | | | | | | |

Инв.№ подл. | Подпись и дата | Взам.инв.№ | Инв.№ дубл. | Подпись и дата

Формат А3



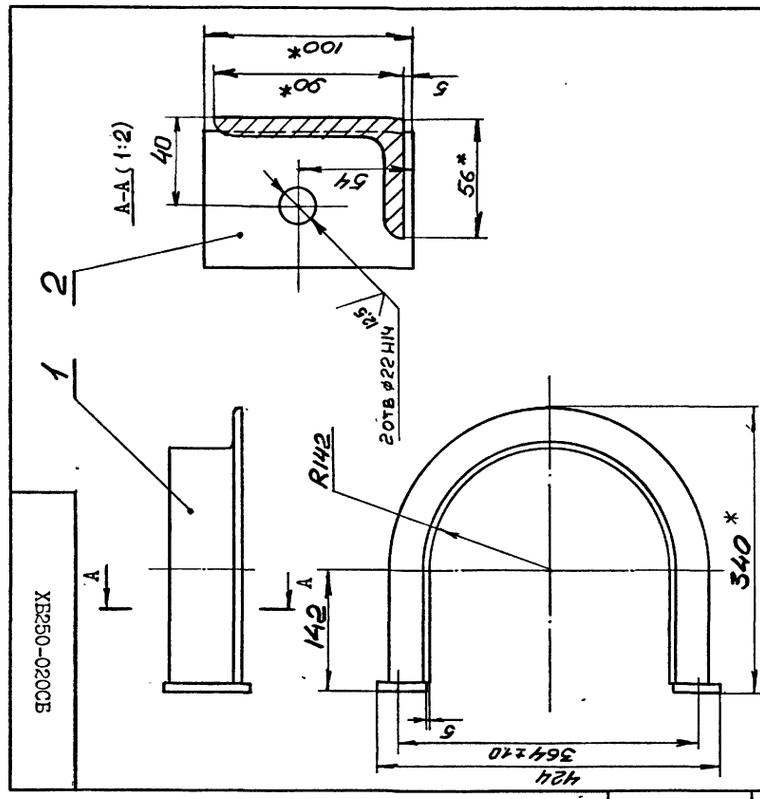


1. Сварные швы выполнить по ГОСТ 5264-80 сплошными по периметру примыкания элементов, катетом, равным 5мм.
2. Сварку произвести электродами типа Э 42 ГОСТ 9467-75.
3. Неуказанные предельные отклонения размеров: $\pm \frac{IT14}{2}$.
4. Покрытие: грунтовка ХС-068 ТУ6-10-820-75 красно-коричневая в два слоя; эмаль ХВ-785 ГОСТ 7313-75 черная УI.В5 в три слоя.
5. *Размеры для справок.

10382/4

| Изм. | Лист | № докум. | Подпись | Дата | ХБ250-020СБ | | | |
|---|---|---|---|---|---|---|---|---|
| Разраб. | | Кейс | | | Скоба | Лит | Масса 7,63 | Масштаб I:5 |
| Пров. | | Коняева | | | | Лист | Листов I | |
| Руков. | | Коток | | | | МУП ГлавУПНиКС СССР Южгипрошахт | | КО |
| Н.контр. | | Коняева | | | | | | |
| Утв. | | Бердичевский | | | | | | |

Инв.№ подл. | Подпись и дата | Взам.инв.№ | Инв.№ дубл. | Подпись и дата

Формат А4

| Обозначение | Наименование | Кол. | Примеч. |
|---|---|---|---|
| | Документация | | |
| ХБ250-020СБ | Сборочный чертеж | | |
| | Детали | | |
| ХБК250-011-01 | Уголок | 1 | 6,63 кг |
| ХБ250-021 | Планка | 2 | 0,48 кг |

| Изм. | Лист | № докум. | Подпись | Дата | ХБ250-020 | | | |
|---|---|---|---|---|---|---|---|---|
| Разработал | | Кейс | | | Скоба | Лит | Лист | Листов I |
| Проверил | | Коняева | | | | МУП ГлавУПНиКС СССР Южгипрошахт | | КО |
| Руководил | | Коток | | | | | | |
| Н.контр. | | Коняева | | | | | | |
| Утвердил | | Бердичевский | | | | | | |

Инв.№ подл. | Подпись и дата | Взам.инв.№ | Инв.№ дубл. | Подпись и дата

Формат А4

ХБ250-011

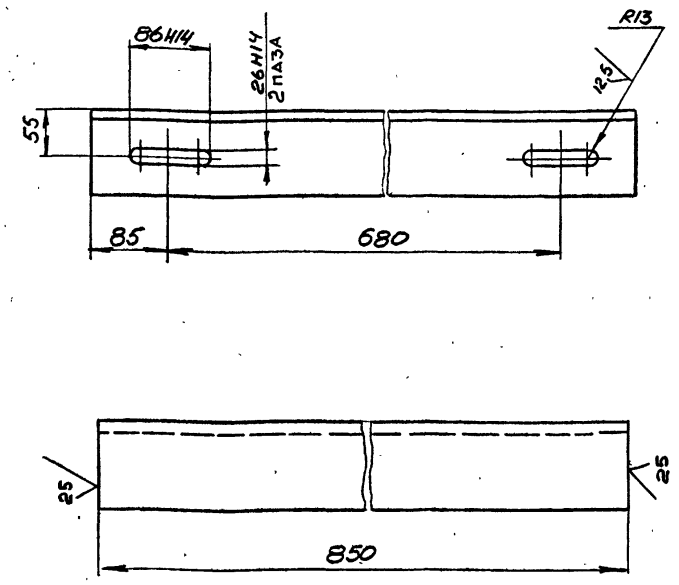


Неуказанные предельные отклонения размеров: $\pm\frac{IT14}{2}$

| ИЗМ. | ЛИСТ | № ДОКУМ. | ПОДПИСЬ | ДАТА |
|---|---|---|---|---|
| РАЗРАБ. | Кейс | | | |
| ПРОВ. | Коняева | | | |
| РУКОВ. | Коток | | | |
| Н.КОНТР. | Коняева | | | |
| УТВ. | Бердичевский | | | |

ХБ250-011

Уголок

| ЛИТ | МАССА | МАСШТАБ |
|---|---|---|
| | 12,8 | 1:5 |

ЛИСТ | ЛИСТОВ 1

Уголок 100×100×10-В ГОСТ 8509-86 / Вст3 кп2ГОСТ535-88

МУП СССР ГлавУПиКС ЮЖГИПРОШАХТ КО

ФОРМАТ А4

ИНВ. № ПОДЛ. | ПОДПИСЬ И ДАТА | ВЗАМ. ИНВ. № | ИНВ. № ДУБЛ. | ПОДПИСЬ И ДАТА

ХБ250-012

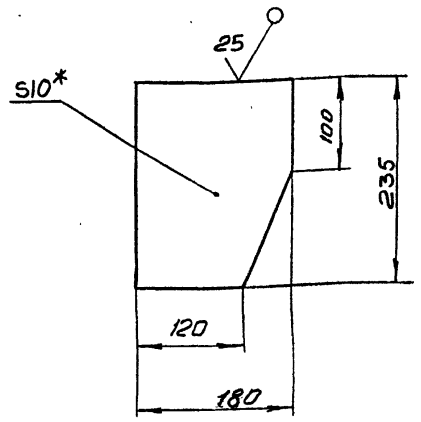


1. Предельные отклонения размеров: $\pm\frac{IT14}{2}$;
2. *Размер для справок.

| ИЗМ. | ЛИСТ | № ДОКУМ. | ПОДПИСЬ | ДАТА |
|---|---|---|---|---|
| РАЗРАБ. | Кейс | | | |
| ПРОВ. | Коняева | | | |
| РУКОВ. | Коток | | | |
| Н.КОНТР. | Коняева | | | |
| УТВ. | Бердичевский | | | |

ХБ250-012

Косынка

| ЛИТ | МАССА | МАСШТАБ |
|---|---|---|
| | 3,0 | 1:5 |

ЛИСТ | ЛИСТОВ 1

Лист БIО ГОСТ 19903-74 / Вст3кп2ГОСТ14637-89

МУП СССР ГлавУПиКС ЮЖГИПРОШАХТ КО

ФОРМАТ А4

ИНВ. № ПОДЛ. | ПОДПИСЬ И ДАТА | ВЗАМ. ИНВ. № | ИНВ. № ДУБЛ. | ПОДПИСЬ И ДАТА

ХБ250-014

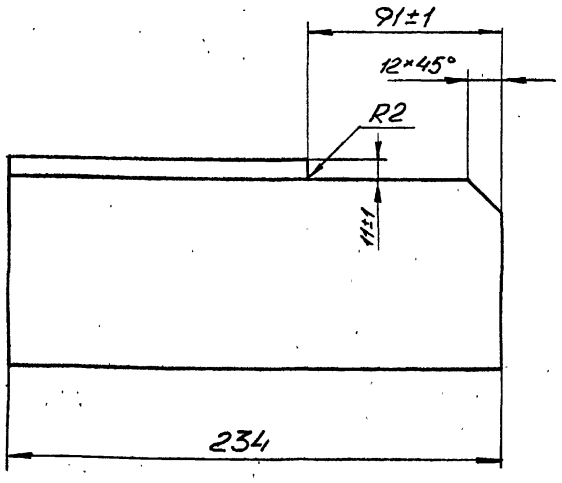


1. Шероховатость поверхностей реза 25√
2. Неуказанные предельные отклонения размеров: $\pm\frac{IT14}{2}$;

| ИЗМ. | ЛИСТ | № ДОКУМ. | ПОДПИСЬ | ДАТА |
|---|---|---|---|---|
| РАЗРАБ. | Кейс | | | |
| ПРОВ. | Коняева | | | |
| РУКОВ. | Коток | | | |
| Н.КОНТР. | Коняева | | | |
| УТВ. | Бердичевский | | | |

ХБ250-014

Уголок

| ЛИТ | МАССА | МАСШТАБ |
|---|---|---|
| | 2,85 | 1:2 |

ЛИСТ | ЛИСТОВ 1

Уголок 100×100×10-В ГОСТ 8509-86 / Вст3 кп2ГОСТ535-88

МУП СССР ГлавУПиКС ЮЖГИПРОШАХТ КО

ФОРМАТ А4

ИНВ. № ПОДЛ. | ПОДПИСЬ И ДАТА | ВЗАМ. ИНВ. № | ИНВ. № ДУБЛ. | ПОДПИСЬ И ДАТА

ХБ250-013

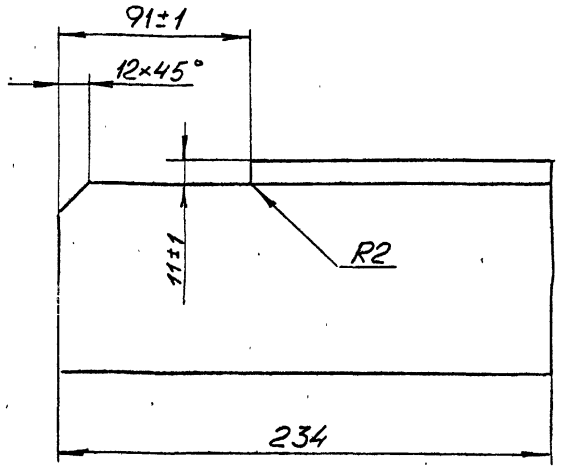


1. Шероховатость поверхностей реза 25√
2. Неуказанные предельные отклонения размеров: $\pm\frac{IT14}{2}$;

10392/4

| ИЗМ. | ЛИСТ | № ДОКУМ. | ПОДПИСЬ | ДАТА |
|---|---|---|---|---|
| РАЗРАБ. | Кейс | | | |
| ПРОВ. | Коняева | | | |
| РУКОВ. | Коток | | | |
| Н.КОНТР. | Коняева | | | |
| УТВ. | Бердичевский | | | |

ХБ250-013

Уголок

| ЛИТ | МАССА | МАСШТАБ |
|---|---|---|
| | 2,85 | 1:2 |

ЛИСТ | ЛИСТОВ 1

Уголок 100×100×10-В ГОСТ 8509-86 / Вст3 кп2ГОСТ535-88

МУП СССР ГлавУПиКС ЮЖГИПРОШАХТ КО

ФОРМАТ А4

| ИНВ. № ПОДЛ. | ПОДПИСЬ И ДАТА | ВЗАМ. ИНВ. № | ИНВ. № ДУБЛ. | ПОДПИСЬ И ДАТА |
|---|---|---|---|---|
| | | | | |

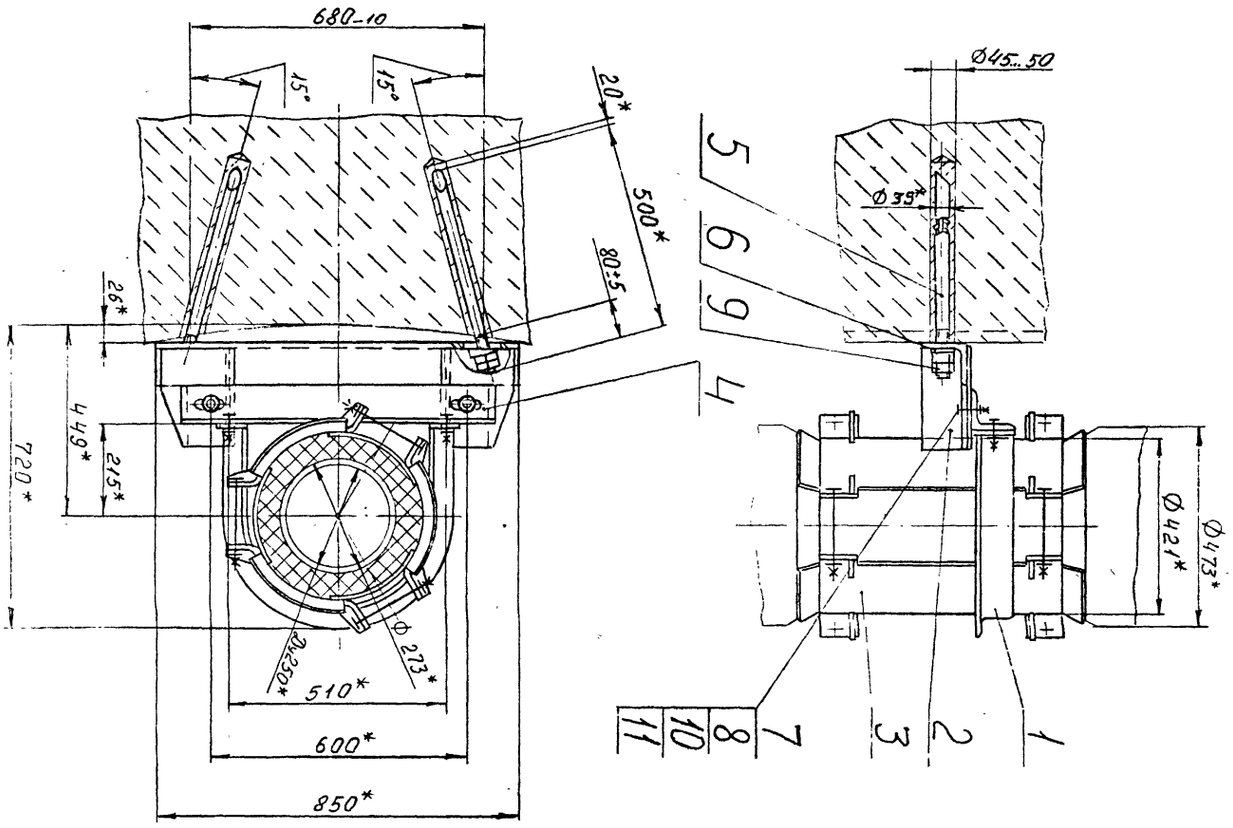


1. Общие технические условия на изготовление по ОСТ 12.44.107-79.
2. Анкеры (поз.5) заделать бетоном марки 300.
3. *Размеры для справок.

| ИЗМ. | ЛИСТ | № ДОКУМ. | ПОДПИСЬ | ДАТА |
|---|---|---|---|---|
| РАЗРАБ. | | Остроушко | | |
| ПРОВ. | | Гительзон | | |
| РУКОВ. | | Коток | | |
| Н.КОНТР. | | Гительзон | | |
| УТВ. | | Бердичевский | | |

ХБК 250-000 СБ

Хомут ХБК 250

| ЛИТ | МАССА | МАСШТАБ |
|---|---|---|
| | 116,6 | 1:10 |

ЛИСТ | ЛИСТОВ 1

МУП СССР ГлавУПиКС ЮЖГИПРОШАХТ

КО

ФОРМАТ А3

ХБК 250-000 СБ

| ФОРМАТ | ЗОНА | ПОЗИЦИЯ | ОБОЗНАЧЕНИЕ | НАИМЕНОВАНИЕ | КОЛ. | ПРИМЕЧ. |
|---|---|---|---|---|---|---|
| | | | | Документация | | |
| А3 | | | ХБК 250-000 СБ | Сборочный чертеж | | |
| | | | | Сборочные единицы | | |
| А4 | | 1 | ХБК 250-010 | Скоба | 1 | 11,0кг |
| А4 | | 2 | ХБ 250-010 | Кронштейн | 1 | 24,9кг |
| А4 | | 3 | ХРКК 250-010 | Хомут обжимной | 1 | 61,6кг |
| | | | | Детали | | |
| А4 | | 4 | ХБК 250-001 | Уголок | 1 | 11,0кг |
| А4 | | 5 | ХБ 250-001 | Анкер | 2 | 3,15кг |
| А4 | | 6 | ХБ 250-003 | Шайба | 2 | 0,12кг |
| | | | | Стандартные изделия | | |
| | | 7 | | Болт М20-8дж60.66.019 | | |
| | | | | ГОСТ 7796-70 | 4 | 0,194кг |
| | | 8 | | Гайка М20-7Н.8.019 | | |
| | | | | ГОСТ 5915-70 | 4 | 0,063кг |
| | | 9 | | Гайка М24-7Н.8.019 | | |
| | | | | ГОСТ 5915-70 | 4 | 0,107кг |
| | | 10 | | Шайба 20.65Г.019 | | |
| | | | | ГОСТ 6402-70 | 4 | 0,013кг |
| | | 11 | | Шайба 20.04.019 | | |
| | | | | ГОСТ 11371-78 | 6 | 0,016кг |

| ИЗМ. | ЛИСТ | № ДОКУМЕНТА | ПОДПИСЬ | ДАТА |
|---|---|---|---|---|
| РАЗРАБОТАЛ | | Остроушко | | |
| ПРОВЕРИЛ | | Гительзон | | |
| РУКОВОДИЛ | | Коток | | |
| Н.КОНТР. | | Гительзон | | |
| УТВЕРДИЛ | | Бердичевский | | |

ХБК 250-000

Хомут ХБК 250

| ЛИТ | ЛИСТ | ЛИСТОВ |
|---|---|---|
| | | 1 |

МУП СССР ГлавУПиКС ЮЖГИПРОШАХТ

КО

ФОРМАТ А4

ХБК 250-001

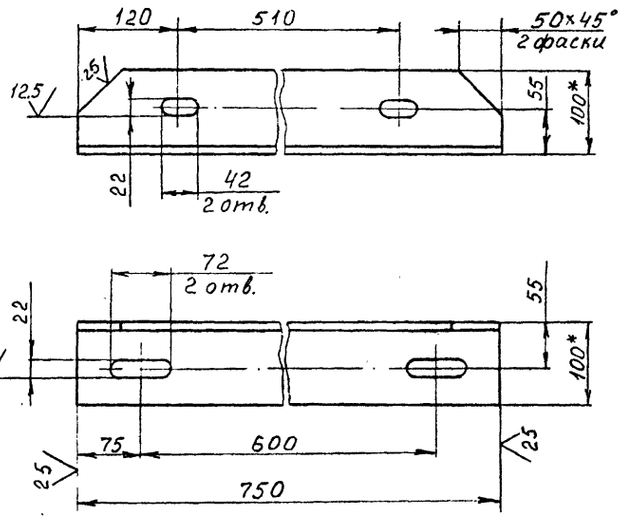


1. Предельные отклонения размеров: $\pm \frac{IT16}{2}$, Н14.
2. Покрытие: грунтовка ХС-068 ТУ6-10-820-75 красно-коричневая в два слоя; эмаль ХВ-785 ГОСТ 7313-75 черная УI.В5, в три слоя.
3. *Размеры для справок.

10392/4

| ИЗМ. | ЛИСТ | № ДОКУМ. | ПОДПИСЬ | ДАТА |
|---|---|---|---|---|
| РАЗРАБ. | | Остроушко | | |
| ПРОВ. | | Гительзон | | |
| РУКОВ. | | Коток | | |
| Н.КОНТР. | | Гительзон | | |
| УТВ. | | Бердичевский | | |

ХБК 250-001

УГОЛОК

| ЛИТ | МАССА | МАСШТАБ |
|---|---|---|
| | 11,0 | 1:5 |

ЛИСТ | ЛИСТОВ 1

Уго-100х100х10-ВГОСТ8509-86
лок ВСт3кп2 ГОСТ 535-88

МУП СССР ГлавУПиКС ЮЖГИПРОШАХТ

КО

ФОРМАТ А4

| ИНВ. № ПОДЛ. | ПОДПИСЬ И ДАТА | ВЗАМ. ИНВ. № | ИНВ. № ДУБЛ. | ПОДПИСЬ И ДАТА |
|---|---|---|---|---|
| | | | | |

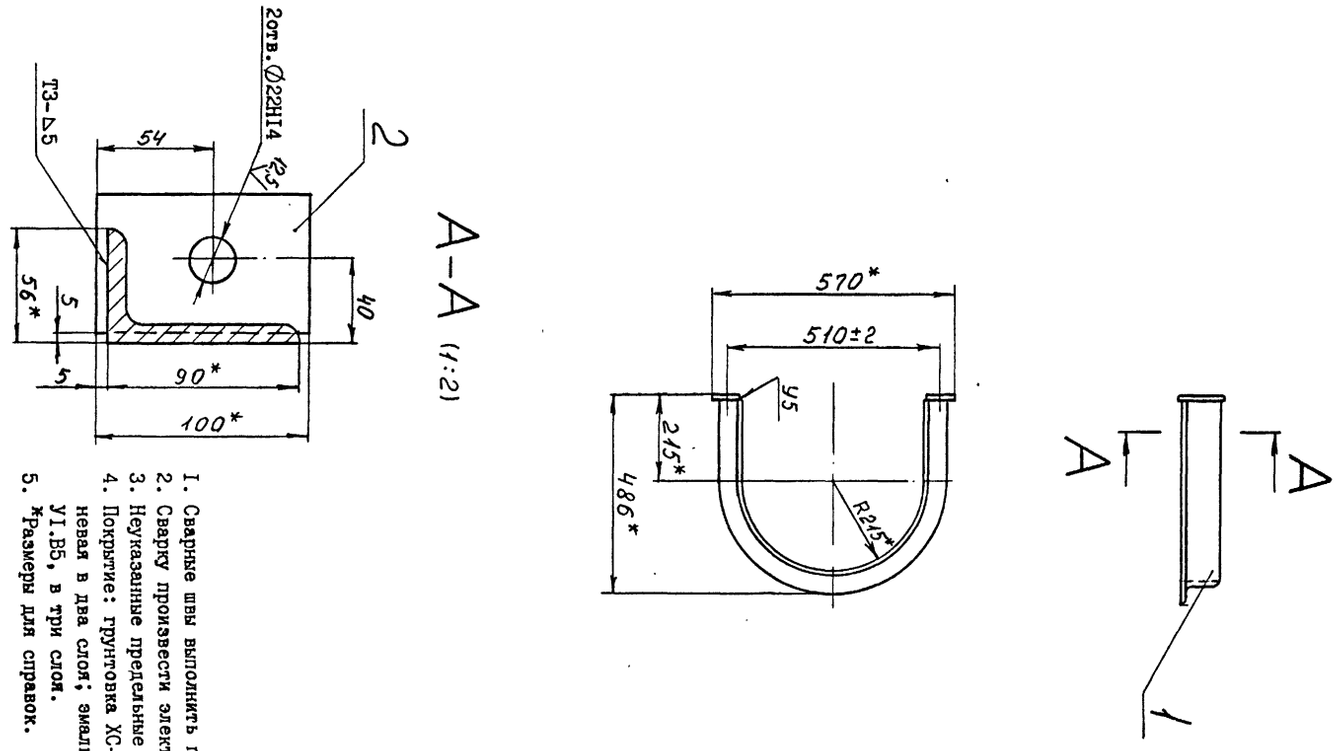


1. Сварные швы выполнить по ГОСТ 5264-80.
2. Сварку произвести электродами типа Э 42А ГОСТ 9467-75.
3. Неуказанные предельные отклонения размеров $\pm \frac{IT16}{2}$.
4. Покрытие: грунтовка ХС-068 ТУ6-10-820-75 красно-коричневая в два слоя; эмаль ХВ-785 ГОСТ 7313-75 черная У1.В5, в три слоя.
5. *Размеры для справок.

| ИЗМ. | ЛИСТ | № ДОКУМ. | ПОДПИСЬ | ДАТА |
|---|---|---|---|---|
| РАЗРАБ. | Остроушко | | | |
| ПРОВ. | Гительзон | | | |
| РУКОВ. | Коток | | | |
| Н.КОНТР. | Гительзон | | | |
| УТВ. | Бердичевский | | | |

ХБК 250-010 СБ

СКОБА

| ЛИТ | МАССА | МАСШТАБ |
|---|---|---|
| | 11,0 | 1:10 |

ЛИСТ | ЛИСТОВ 1

МУП СССР ГлавУПиКС ЮЖГИПРОШАХТ КО

ФОРМАТ А3

ХБК 250-010 СБ

| ФОРМАТ | ЗОНА | ПОЗИЦИЯ | ОБОЗНАЧЕНИЕ | НАИМЕНОВАНИЕ | КОЛ. | ПРИМЕЧ. |
|---|---|---|---|---|---|---|
| | | | | Документация | | |
| А3 | | | ХБК 250-010СБ | Сборочный чертеж | | |
| | | | | Детали | | |
| А4 | | 1 | ХБК 250-011 | Уголок | 1 | 9,8кг |
| А4 | | 2 | ХБ 250-021 | Планка | 2 | 0,48 кг |

ХБК 250-010

| ИЗМ. | ЛИСТ | № ДОКУМЕНТА | ПОДПИСЬ | ДАТА |
|---|---|---|---|---|
| РАЗРАБОТАЛ | Остроушко | | | |
| ПРОВЕРИЛ | Гительзон | | | |
| РУКОВОДИЛ | Коток | | | |
| Н.КОНТР. | Гительзон | | | |
| УТВЕРДИЛ | Бердичевский | | | |

Скоба

| ЛИТ | ЛИСТ | ЛИСТОВ |
|---|---|---|
| | | 1 |

МУП СССР ГлавУПиКС ЮЖГИПРОШАХТ КО

ФОРМАТ А4

ХБК 250-011

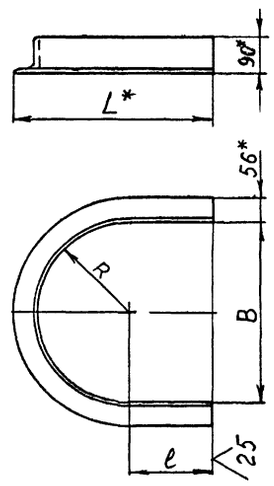


| Обозначение | Размеры, мм | | | Масса, кг |
|---|---|---|---|---|
| | B | l | L | |
| ХБК 250-011 | 430 | 205 | 476 | 9,8 |
| -01 | 284 | 132 | 330 | 6,6 |

1. Предельные отклонения размеров: $\pm \frac{IT16}{2}$, Js16.
2. *Размеры для справок.

10392/4

| ИЗМ. | ЛИСТ | № ДОКУМ. | ПОДПИСЬ | ДАТА |
|---|---|---|---|---|
| РАЗРАБ. | Остроушко | | | |
| ПРОВ. | Гительзон | | | |
| РУКОВ. | Коток | | | |
| Н.КОНТР. | Гительзон | | | |
| УТВ. | Бердичевский | | | |

ХБК 250-011

УГОЛОК

Уголок 90х56х8-ВГОСТ8510-86 / ВСт3кп2 ГОСТ 535-88

| ЛИТ | МАССА | МАСШТАБ |
|---|---|---|
| | См. табл. | - |

ЛИСТ | ЛИСТОВ 1

МУП СССР ГлавУПиКС ЮЖГИПРОШАХТ КО

ФОРМАТ А4

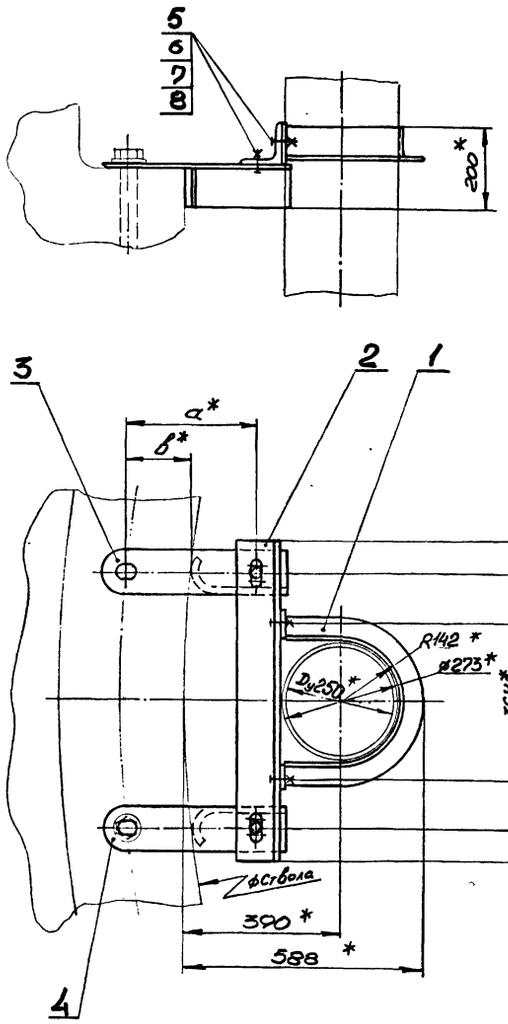


| Обозначение | Шифр | Размеры, мм | | ø Ствола м | Масса, кг |
|---|---|---|---|---|---|
| | | α | в | | |
| ХТШ250-000 | ХТШ250-I | 3I0 | I30 | 6 | 30,8 |
| -0I | ХТШ250-2 | 330 | I50 | 7 | 3I,I |

I. Общие технические условия на изготовление по ОСТ I2.44.I07-79.
2. *Размеры для справок.

| Изм. | Лист | № докум. | Подпись | Дата | ХТШ250-000СБ | | | |
|---|---|---|---|---|---|---|---|---|
| Разраб. | | Кейс | | | Хомут ХТШ250 | Лит | Масса | Масштаб |
| Пров. | | Коняева | | | | | см. табл. | - |
| Руков. | | Коток | | | | Лист | Листов | I |
| Н.контр. | | Коняева | | | | МУП ГлавУПпКС СССР ЮЖГИПРОШАХТ | | КО |
| Утв. | | Бердичевский | | | | | | |

Формат А3

Инв. № подл. | Подпись и дата | Взам. инв. № | Инв. № дубл. | Подпись и дата

| Формат | Зона | Позиц. | Обозначение | Наименование | Кол. на исполн. ХТШ 250-000- | | Примечание |
|---|---|---|---|---|---|---|---|
| | | | | | - | 0I | |
| А4 | | 2 | ХБ250-002 | Уголок | I | I | 11,0 кг |
| А3 | | 3 | ХТШ250-00I | Кронштейн | I | | 5,50кг |
| | | | -0I | Кронштейн | | I | 5,65кг |
| А3 | | 4 | ХТШ250-002 | Кронштейн | I | | 5,50кг |
| | | | -0I | Кронштейн | | I | 5,65кг |
| | | | | Стандартные изделия | | | |
| | | 5 | | Болт М20-8g х60.66.0I9 ГОСТ 7796-70 | 4 | 4 | 0,I94кг |
| | | 6 | | Гайка М20-7Н.8.0I9 ГОСТ 59I5-70 | 4 | 4 | 0,063кг |
| | | 7 | | Шайба 20.65Г.0I9 ГОСТ 6402-70 | 4 | 4 | 0,0I3кг |
| | | 8 | | Шайба 20.04.0I9 ГОСТ II37I-78 | 6 | 6 | 0,0I7кг |

| Изм. | Лист | № документ. | Подпись | Дата | ХТШ250-000 | Лист 2 |
|---|---|---|---|---|---|---|

Формат А4

Инв. № подл. | Подпись и дата | Взам. инв. № | Инв. № дубл. | Подпись и дата

| Формат | Зона | Позиц. | Обозначение | Наименование | Кол. на исполн. ХТШ 250-000- | | Примечание |
|---|---|---|---|---|---|---|---|
| | | | | | - | 0I | |
| | | | | Документация | | | |
| А3 | | | ХТШ250-000СБ | Сборочный чертеж | Х | Х | |
| | | | | Сборочные единицы | | | |
| А4 | | I | ХБ250-020 | Скоба | I | I | 7,63кг |
| | | | | Детали | | | |

Шифр: ХТШ250-I, ХТШ250-2

10392/4

| Изм. | Лист | № документ. | Подпись | Дата | ХТШ250-000 | | | |
|---|---|---|---|---|---|---|---|---|
| Разработ. | | Кейс | | | Хомут ХТШ250 | Литера | Лист 1 | Листов 2 |
| Проверил | | Коняева | | | | МУП ГлавУПпКС СССР ЮЖГИПРОШАХТ | | КО |
| Руководил | | Коток | | | | | | |
| Н.контр. | | Коняева | | | | | | |
| Утвердил | | Бердичевский | | | | | | |

Формат А4

Инв. № подл. | Подпись и дата | Взам. инв. № | Инв. № дубл. | Подпись и дата

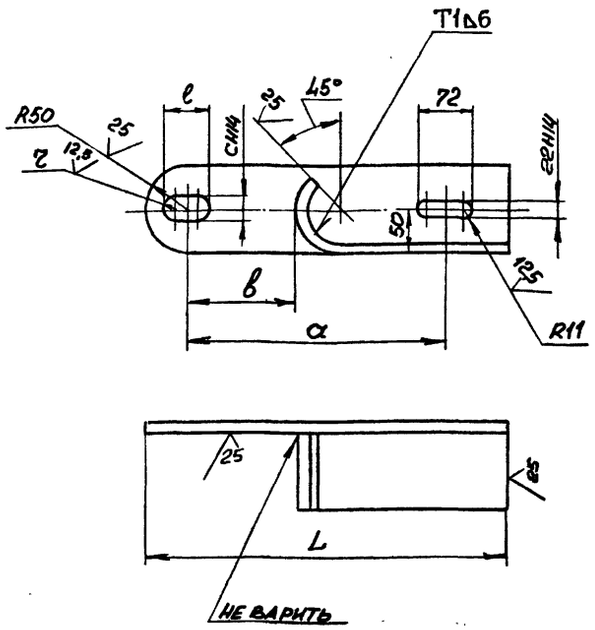


| Обозначение | Размеры, мм | | | | | | Масса, кг |
|---|---|---|---|---|---|---|---|
| | a | b | c | z | e | L | |
| ХТШ250-002 | 310 | 130 | 33 | 16,5 | 53 | 440 | 5,50 |
| -01 | 330 | 150 | 39 | 19,5 | 59 | 460 | 5,65 |

1. Сварные швы выполнить по ГОСТ 5264-80.
2. Сварку произвести электродами типа Э42 ГОСТ 9467-75.
3. Неуказанные предельные отклонения размеров: $\pm \frac{IT14}{2}$ ;
4. Покрытие: грунтовка ХС068 ТУ6-10-820-75 красно-коричневая в два слоя; эмаль ХВ785 ГОСТ 7313-75 чёрная УI.В5 в три слоя.

| Изм. | Лист | № докум. | Подпись | Дата | ХТШ250-002 | | | |
|---|---|---|---|---|---|---|---|---|
| Разраб. | Кейс | | | | Кронштейн | Лит | Масса | Масштаб |
| Пров. | Проскурнина | | | | | | см. табл. | - |
| Руков. | Коток | | | | | Лист | Листов 1 | |
| Н.контр. | Проскурнина | | | | Уголок 100×100×10-В ГОСТ 8509-86 / Вст3кп2 ГОСТ 535-88 | МУП ГлавУПпКС СССР ЮЖГИПРОШАХТ | | КО |
| Утв. | Бердичевский | | | | | | | |

Формат А3

Инв. № подл. | Подпись и дата | Взам. инв. № | Инв. № дубл. | Подпись и дата





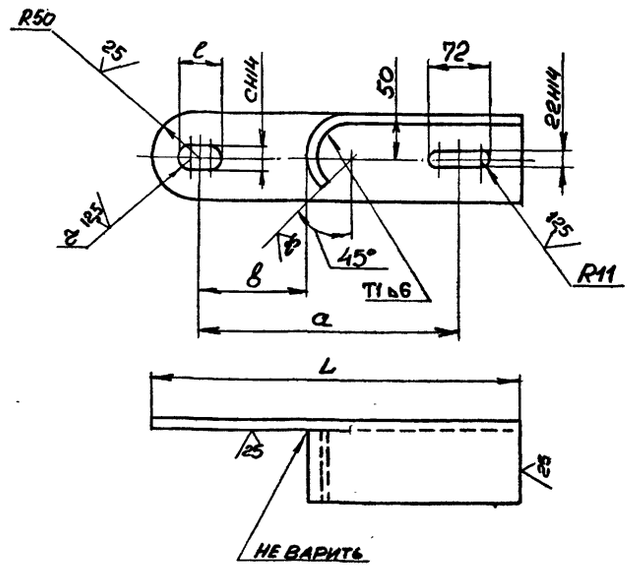


| Обозначение | Размеры, мм | | | | | | Масса, кг |
|---|---|---|---|---|---|---|---|
| | a | b | c | z | e | L | |
| ХТШ250-001 | 310 | 130 | 33 | 16,5 | 53 | 440 | 5,50 |
| -01 | 330 | 150 | 39 | 19,5 | 59 | 460 | 5,65 |

1. Сварные швы выполнить по ГОСТ 5264-80.
2. Сварку произвести электродами типа Э42 ГОСТ 9467-75.
3. Неуказанные предельные отклонения размеров: $\pm \frac{IT14}{2}$;
4. Покрытие: грунтовка ХС068 ТУ6-10-820-75 красно-коричневая в два слоя; эмаль ХВ785 ГОСТ 7313-75 черная УI.В5 в три слоя.

10392/4

| Изм. | Лист | № докум. | Подпись | Дата | ХТШ250-001 | | | |
|---|---|---|---|---|---|---|---|---|
| Разраб. | Кейс | | | | Кронштейн | Лит | Масса | Масштаб |
| Пров. | Проскурнина | | | | | | см. табл. | - |
| Руков. | Коток | | | | | Лист | Листов 1 | |
| Н.контр. | Проскурнина | | | | Уголок 100×100×10-В ГОСТ 8509-86 / Вст3кп2 ГОСТ 535-88 | МУП ГлавУПпКС СССР ЮЖГИПРОШАХТ | | КО |
| Утв. | Бердичевский | | | | | | | |

Формат А3

Инв. № подл. | Подпись и дата | Взам. инв. № | Инв. № дубл. | Подпись и дата

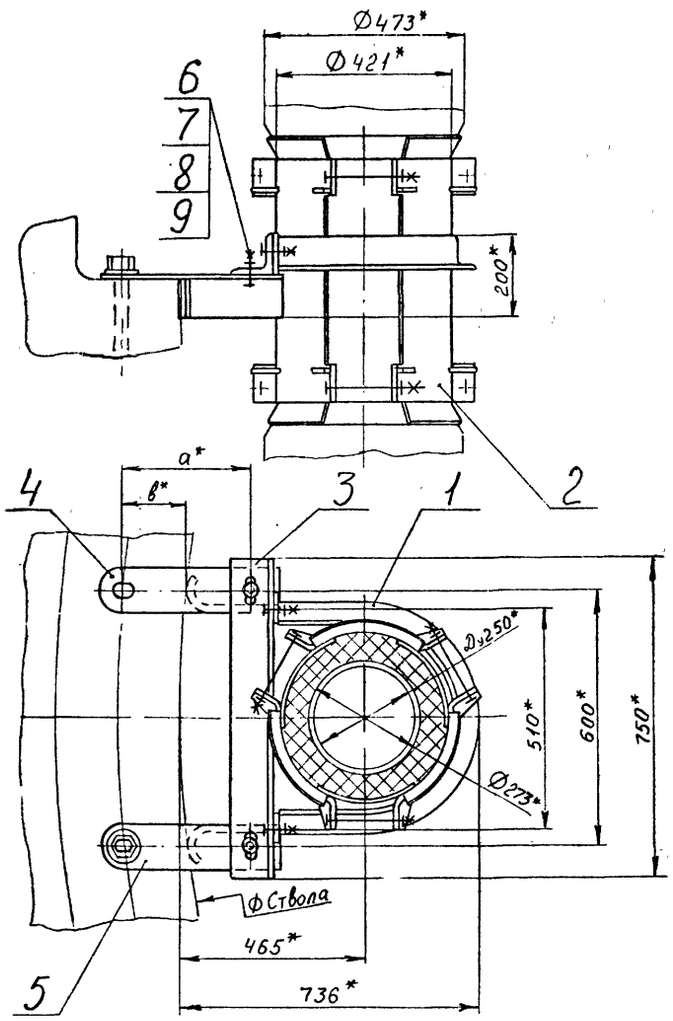


| Обозначение | Шифр | Ø Ствола м | Размеры, мм | | Масса, кг |
|---|---|---|---|---|---|
| | | | а | в | |
| ХТШК 250-000 | ХТШК250-I | 6 | 310 | 130 | 95,8 |
| -0I | ХТШК250-2 | 7 | 330 | 150 | 96,I |

I. Общие технические условия на изготовление по ОСТ 12.44.107-79.
2. *Размеры для справок.

| Изм. | Лист | № докум. | Подпись | Дата | ХТШК 250-000 СБ | | | |
|---|---|---|---|---|---|---|---|---|
| Разраб. | | Остроушко | | | Хомут ХТШК 250 | Лит | Масса | Масштаб |
| Пров. | | Гительзон | | | | | См. табл. | - |
| Руков. | | Коток | | | | Лист | Листов I | |
| Н.контр. | | Гительзон | | | | МУП СССР ГлавУПиКС ЮЖГИПРОШАХТ | | КО |
| Утв. | | Бердичевский | | | | | | |

Формат А3

Инв. № подл. | Подпись и дата | Взам. инв. № | Инв. № дубл. | Подпись и дата



| Формат | Зона | Позиц. | Обозначение | Наименование | Кол. на исполн. ХТШК 250-000- | | Примечание |
|---|---|---|---|---|---|---|---|
| | | | | | - | 0I | |
| | | | | Детали | | | |
| А4 | | 3 | ХБК 250-001 | Уголок | I | I | II,0кг |
| А3 | | 4 | ХТШ 250-001 | Кронштейн | I | | 5,50кг |
| | | | -0I | Кронштейн | | I | 5,65кг |
| А3 | | 5 | ХТШ 250-002 | Кронштейн | I | | 5,50кг |
| | | | -0I | Кронштейн | | I | 5,65кг |
| | | | | Стандартные изделия | | | |
| | | 6 | | Болт М20-8g х60.66.019 | | | |
| | | | | ГОСТ 7796-70 | 4 | 4 | 0,I94кг |
| | | 7 | | Гайка М20-7Н.8.019 | | | |
| | | | | ГОСТ 5915-70 | 4 | 4 | 0,063кг |
| | | 8 | | Шайба 20.65Г.019 | | | |
| | | | | ГОСТ 6402-70 | 4 | 4 | 0,0I3кг |
| | | 9 | | Шайба 20.04.019 | | | |
| | | | | ГОСТ II37I-78 | 6 | 6 | 0,0I6кг |

| Изм. | Лист | № документ. | Подпись | Дата | ХТШК 250-000 | Лист 2 |
|---|---|---|---|---|---|---|

Формат А4

Инв. № подл. | Подпись и дата | Взам. инв. № | Инв. № дубл. | Подпись и дата

| Формат | Зона | Позиц. | Обозначение | Наименование | Кол. на исполн. ХТШК 250-000- | | Примечание |
|---|---|---|---|---|---|---|---|
| | | | | | - | 0I | |
| | | | | Документация | | | |
| А3 | | | ХТШК 250-000 СБ | Сборочный чертеж | X | X | |
| | | | | Сборочные единицы | | | |
| А4 | | I | ХБК 250-0I0 | Скоба | I | I | II,0кг |
| А4 | | 2 | ХРКК 250-0I0 | Хомут обжимной | I | I | 6I,6кг |
| | | | | | | | |
| | | | | | | | |
| | | | | Литера | | | |
| | | | | Шифр | ХТШК250 -I | ХТШК250 -2 | |

10392/4

| Изм. | Лист | № документ | Подпись | Дата | ХТШК 250-000 | | | |
|---|---|---|---|---|---|---|---|---|
| Разработ. | | Остроушко | | | Хомут ХТШК 250 | Литера | Лист I | Листов 2 |
| Проверил | | Гительзон | | | | МУП СССР ГлавУПиКС ЮЖГИПРОШАХТ | | КО |
| Руководил | | Коток | | | | | | |
| Н.контрол. | | Гительзон | | | | | | |
| Утвердил | | Бердичевский | | | | | | |

Формат А4

Инв. № подл. | Подпись и дата | Взам. инв. № | Инв. № дубл. | Подпись и дата

серия 7.401-2 Выпуск 4

ПАП250 - 000СБ

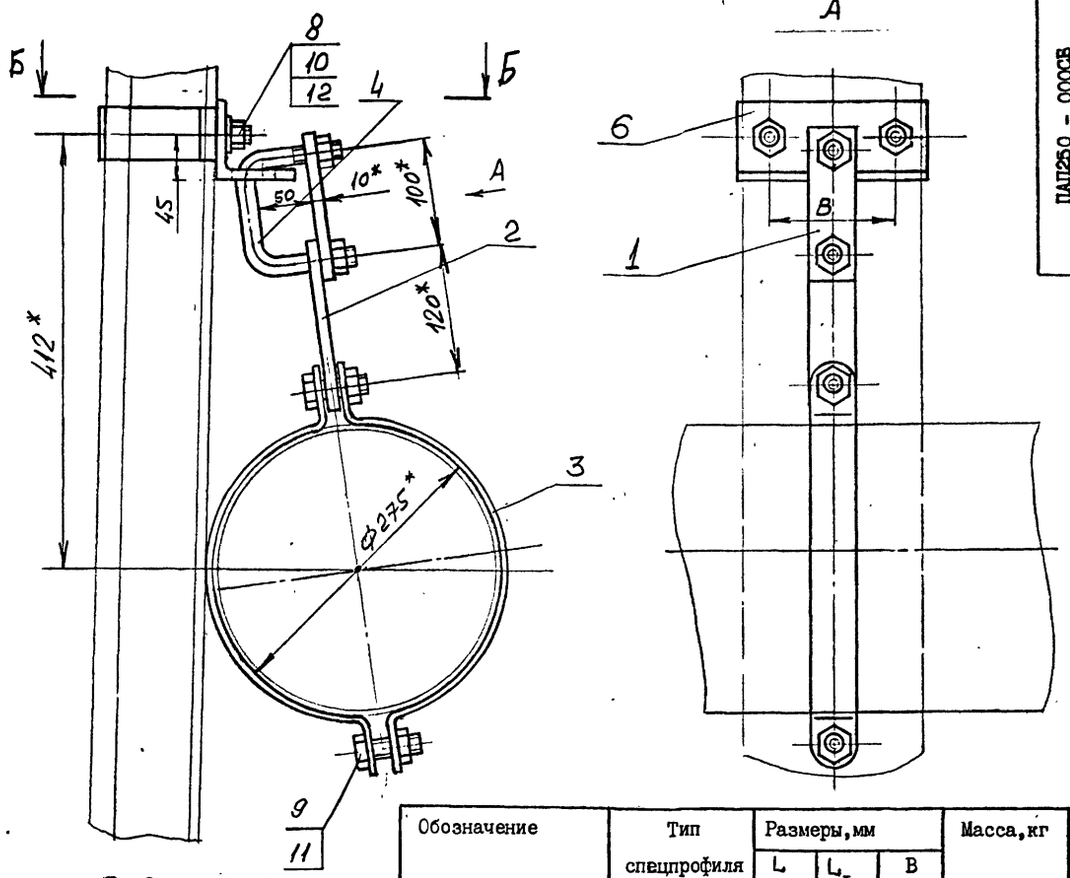


| Обозначение | Тип спецпрофиля | Размеры, мм L | $L_I$ | B | Масса, кг |
|---|---|---|---|---|---|
| ПАП250-000СБ | СВП17 | 94 | 97 | 112 | 7,7 |
| -01 | СВП19 | 102 | 97 | 112 | 8,0 |
| -02 | СВП22 | 110 | 97 | 128 | 8,24 |
| -03 | СВП27 | 123 | 126 | 118 | 7,71 |
| -04 | СВП33 | 137 | 126 | 130 | 8,34 |

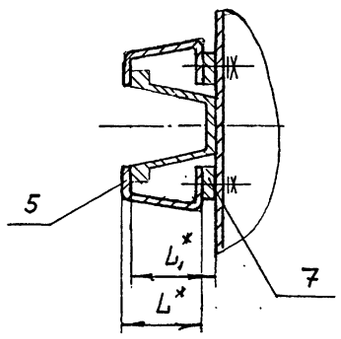


1. Общие технические условия на изготовление по ОСТ 12.44.107-79.
2. Предельные отклонения размеров - $\pm\frac{IT16}{2}$

3* Размеры для справок.

| Изм. | Лист | № докум. | Подпись | Дата | ПАП250 - 000СБ | | | |
|---|---|---|---|---|---|---|---|---|
| Разраб. | | Молокошер | | | Подвеска ПАП 250 | Лит | Масса | Масштаб |
| Пров. | | Гительзон | | | | | См. табл. | - |
| Руковод. | | Коток | | | | Лист | Листов 1 | |
| Н.контр. | | Гительзон | | | | МУП ГлавУПпКС ЮЖГИПРОШАХТ СССР | | КО |
| Утв. | | Бердичевский | | | | | | |

Формат А3

Инв. № подл. | Подпись и дата | Взам. инв. № | Инв. № дубл. | Подпись и дата

| Формат | Зона | Позиц. | Обозначение | Наименование | Кол. на исполн. ПАП250-000- | | | | | Примечание |
|---|---|---|---|---|---|---|---|---|---|---|
| | | | | | - | 01 | 02 | 03 | 04 | |
| | | | | ДОКУМЕНТАЦИЯ | | | | | | |
| А3 | | | ПАП250-000СБ | Сборочный чертеж | Х | Х | Х | Х | Х | |
| | | | | ДЕТАЛИ | | | | | | |
| А4 | | 1 | ПАП250-001 | Планка | 1 | 1 | 1 | 1 | 1 | 0,44 кг. |
| А4 | | 2 | ПАП250-002 | Планка | 1 | 1 | 1 | 1 | 1 | 0,63 кг. |
| А4 | | 3 | ПАП250-003 | Скоба | 2 | 2 | 2 | 2 | 2 | 1,1 кг. |

Литер

Шифр: ПАП250-1 | ПАП250-2 | ПАП250-3 | ПАП250-4 | ПАП250-5

| Изм. | Лист | № документ. | Подпись | Дата | ПАП250-000 | | | |
|---|---|---|---|---|---|---|---|---|
| Разработ. | | Опокошер | | | Подвеска ПАП 250 | Литера | Лист 1 | Листов 2 |
| Проверил | | Гительзон | | | | МУП ГлавУПпКС ЮЖГИПРОШАХТ СССР | | КО |
| Руководил | | Коток | | | | | | |
| Н.контр. | | Гительзон | | | | | | |
| Утвердил | | Бердичевский | | | | | | |

Формат А4

Инв. № подл. | Подпись и дата | Взамен инв. № | Инв. № дублик. | Подпись и дата

| Формат | Зона | Позиц. | Обозначение | Наименование | Кол. на исполн. ПАП250-000- | | | | | Примечание |
|---|---|---|---|---|---|---|---|---|---|---|
| | | | | | - | 01 | 02 | 03 | 04 | |
| А4 | | 4 | ПАП250-004 | Скоба | 1 | 1 | 1 | 1 | 1 | 0,45 кг. |
| А3 | | 5 | ПАП250-005 | Скоба | 2 | 2 | 2 | | | 0,48 кг. |
| | | | - 01 | Скоба | | | | 2 | 2 | 0,51 кг. |
| А4 | | 6 | ПАП250-006 | Уголок | 1 | 1 | 1 | 1 | 1 | 1,8 кг. |
| А4 | | 7 | ПАП250-007 | Прокладка | - | 2 | 2 | | | 0,18 кг. |
| | | | - 01 | Прокладка | | | | 2 | | 0,26 кг. |
| | | | - 02 | Прокладка | | | | | 2 | 0,17 кг. |
| | | | | СТАНДАРТНЫЕ ИЗДЕЛИЯ | | | | | | |
| | | | | Болты ГОСТ 7796-70 | | | | | | |
| | | 8 | | М16х35.66.019 фос | 2 | 2 | 2 | 2 | 2 | 0,084 кг. |
| | | 9 | | М20х50.66.019 фос | 2 | 2 | 2 | 2 | 2 | 0,16 кг. |
| | | | | Гайки ГОСТ 5915-70 | | | | | | |
| | | 10 | | М16.4.019 фос | 4 | 4 | 4 | 4 | 4 | 0,033 кг. |
| | | 11 | | М20.4.019 фос | 2 | 2 | 2 | 2 | 2 | 0,063 кг. |
| | | 12 | | Шайбы 16.04.019 фос ГОСТ 11371-78 | 2 | 2 | 2 | 2 | 2 | 0,011 кг. |

10392/4

| Изм. | Лист | № документ. | Подпись | Дата | ПАП250-000 | Лист 2 |
|---|---|---|---|---|---|---|

Формат А4

Инв. № подл. | Подпись и дата | Взам. инв. № | Инв. № дубл. | Подпись и дата

ПАП250 - 006

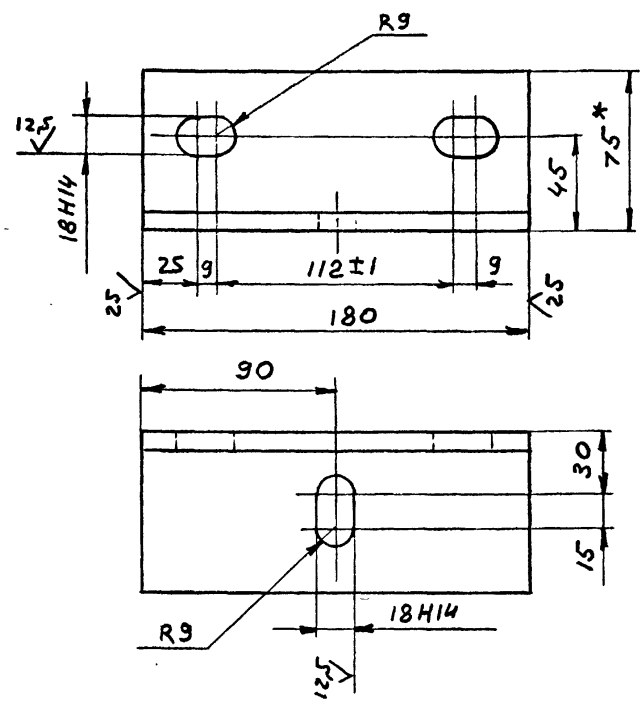


1. Неуказанные предельные отклонения размеров $\pm \frac{IT14}{2}$

2. * Размеры для справок

| | | | | | | |
|---|---|---|---|---|---|---|
| | | | | ПАП250 - 006 | | |
| Изм. | Лист | №докум. | Подпись | Дата | | |
| Разраб. | | Молокошер | | | Уголок | Лит. I, Масса 1,8, Масштаб 1:2 |
| Пров. | | Гительзон | | | | Лист, Листов 1 |
| Н.контр. | | Гительзон | | | Уголок 75х75х9-АГОСТ8509-86 / ВСт3кп2ГОСТ535-88 | МУП СССР ГлавУПиКС ЮЖГИПРОШАХТ КО |
| Утв. | | Коток | | | | |

Формат А4

ПАП250 - 004

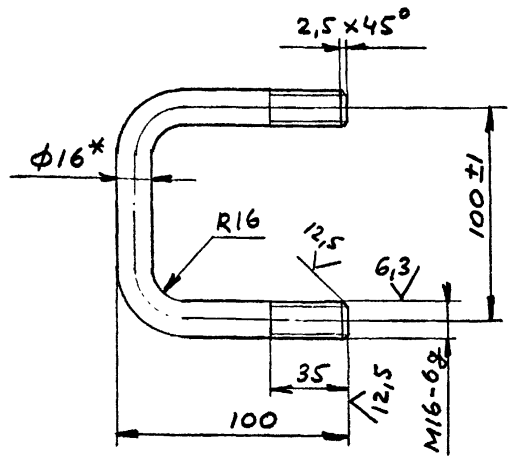


1. Неуказанные предельные отклонения размеров $\pm \frac{IT14}{2}$

2. * Размеры для справок

| | | | | | | |
|---|---|---|---|---|---|---|
| | | | | ПАП250 - 004 | | |
| Изм. | Лист | №докум. | Подпись | Дата | | |
| Разраб. | | Молокошер | | | Скоба | Лит. , Масса 0,45, Масштаб 1:2 |
| Пров. | | Гительзон | | | | Лист, Листов 1 |
| Н.контр. | | Гительзон | | | КругВ-16ГОСТ2590-71 / ВСт3кп2ГОСТ535-88 | МУП СССР ГлавУПиКС ЮЖГИПРОШАХТ КО |
| Утв. | | Коток | | | | |

Формат А4

ПАП250 - 007

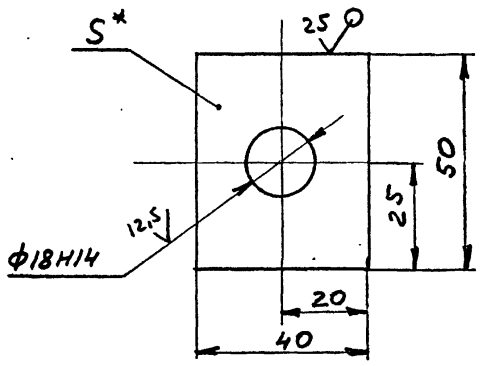


| Обозначение | δ, мм | Масса, кг |
|---|---|---|
| ПАП250 - 007 | 8 | 0,13 |
| -01 | 16 | 0,26 |
| -02 | 14 | 0,17 |

1. Неуказанные предельные отклонения размеров $\pm \frac{IT14}{2}$

2. * Размеры для справок

| | | | | | | |
|---|---|---|---|---|---|---|
| | | | | ПАП250 - 007 | | |
| Изм. | Лист | №документа | Подпись | Дата | | |
| Разработал | | Молокошер | | | Прокладка | Лит. , Масса См табл., Масштаб - |
| Проверил | | Гительзон | | | | Лист, Листов 1 |
| Н.контр. | | Гительзон | | | Лист 5 ГОСТ19903 - 74 / ВСт3кп2ГОСТ14637-79 | МУП СССР ГлавУПиКС ЮЖГИПРОШАХТ КО |
| Утвердил | | Коток | | | | |

Формат А4

ПАП250 - 001

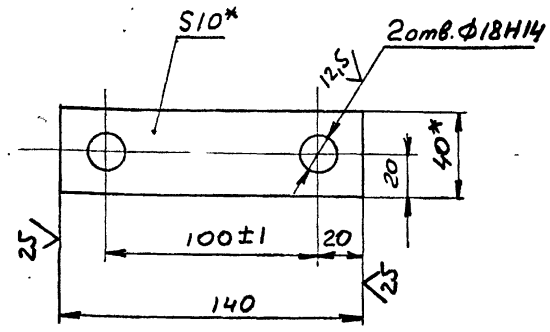


1. Неуказанные предельные отклонения размеров $\pm \frac{IT14}{2}$

2. * Размеры для справок

10392/4

| | | | | | | |
|---|---|---|---|---|---|---|
| | | | | ПАП250 - 001 | | |
| Изм. | Лист | №докум. | Подпись | Дата | | |
| Разраб. | | Молокошер | | | Планка | Лит. , Масса 0,44, Масштаб 1:2 |
| Пров. | | Гительзон | | | | Лист, Листов 1 |
| Н.контр. | | Гительзон | | | Полоса Б-2-10х40ГОСТ103-76 / ВСт3кп2ГОСТ535-88 | МУП СССР ГлавУПиКС ЮЖГИПРОШАХТ КО |
| Утв. | | Коток | | | | |

Формат А4

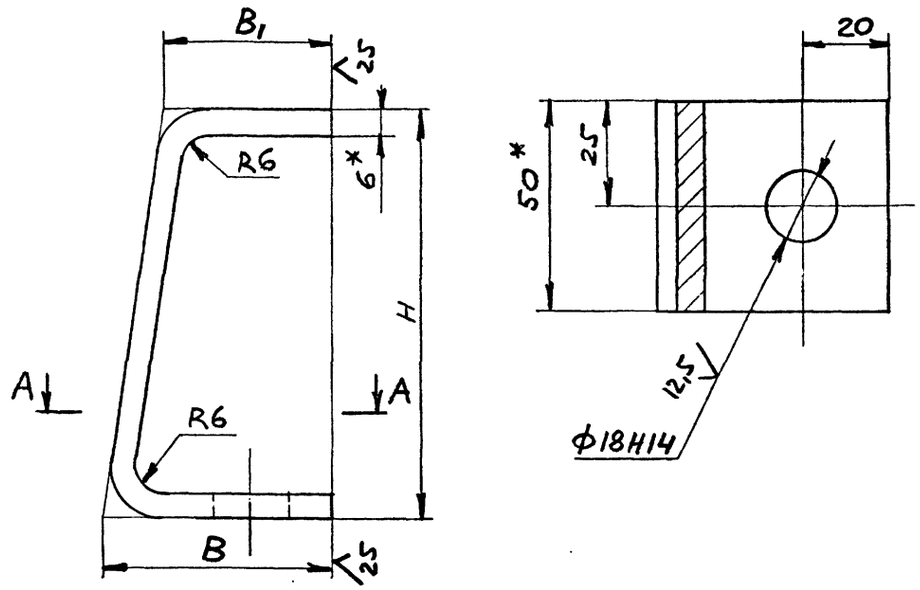


| Обозначение | Размеры, мм | | | Масса, кг |
|---|---|---|---|---|
| | H | B | $B_I$ | |
| ПАП250 - 005 | 97 | 55 | 40 | 0,43 |
| -0I | I26 | 50 | 50 | 0,5I |

I. Неуказанные предельные отклонения размеров $\pm \frac{ITI4}{2}$

2.* Размеры для справок

10392/4

| | | | | | | | |
|---|---|---|---|---|---|---|---|
| ИЗМ | ЛИСТ | № ДОКУМЕНТА | ПОДПИСЬ | ДАТА | ПАП250 - 005 | | |
| РАЗРАБОТАЛ | | Молокошер | | | Скоба | АИТ | МАССА: См табл. / МАСШТАБ: - |
| ПРОВЕРИЛ | | Гительзон | | | | | |
| Н.КОНТР. | | Гительзон | | | | | |
| УТВЕРДИЛ | | Коток | | | | | |
| | | | | | ПолосаБ-2-6х50ГОСТI03-76 / ВСт3кп2ГОСТ535-88 | ЛИСТ | ЛИСТОВ I |
| | | | | | | МУП СССР ГлавУПиКС ЮЖГИПРОШАХТ | КО |

ФОРМАТ А3

ПАП250 - 005

ПАП250 - 003

серия 7.40I-2 Выпуск 4

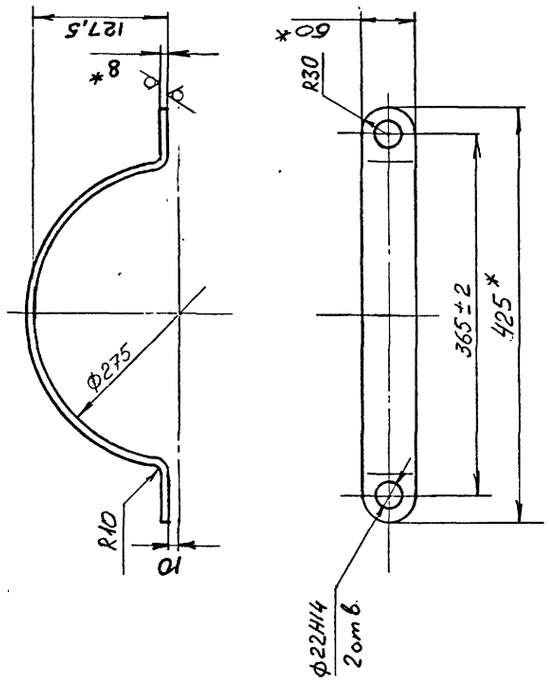


I. Неуказанные предельные отклонения размеров $\pm \frac{ITI4}{2}$

2.* Размеры для справок

| | | | | | | | |
|---|---|---|---|---|---|---|---|
| ИЗМ | ЛИСТ | № ДОКУМЕНТА | ПОДПИСЬ | ДАТА | ПАП250 - 003 | | |
| РАЗРАБОТАЛ | | Молокошер | | | Скоба | АИТ | МАССА: I,I / МАСШТАБ: I:2 |
| ПРОВЕРИЛ | | Гительзон | | | | | |
| Н.КОНТР. | | Гительзон | | | | | |
| УТВЕРДИЛ | | Коток | | | | | |
| | | | | | ПолосаБ-2-8х60ГОСТI03-76 / ВСт3кп2ГОСТ535-88 | ЛИСТ | ЛИСТОВ I |
| | | | | | | МУП СССР ГлавУПиКС ЮЖГИПРОШАХТ | КО |

ФОРМАТ А4

ПАП250 - 002

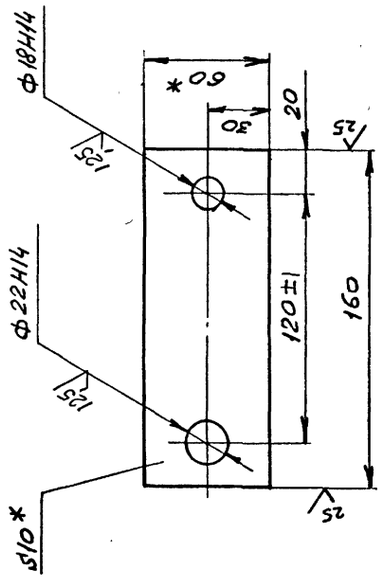


I. Неуказанные предельные отклонения размеров $\pm \frac{ITI4}{2}$

2.* Размеры для справок

| | | | | | | | |
|---|---|---|---|---|---|---|---|
| ИЗМ | ЛИСТ | № ДОКУМЕНТА | ПОДПИСЬ | ДАТА | ПАП250 - 002 | | |
| РАЗРАБОТАЛ | | Молокошер | | | Планка | АИТ | МАССА: 0,63 / МАСШТАБ: I:2 |
| ПРОВЕРИЛ | | Гительзон | | | | | |
| Н.КОНТР. | | Гительзон | | | | | |
| УТВЕРДИЛ | | Коток | | | | | |
| | | | | | ПолосаБ-2-I0х60ГОСТI03-76 / ВСт3кп2ГОСТ535-88 | ЛИСТ | ЛИСТОВ I |
| | | | | | | МУП СССР ГлавУПиКС ЮЖГИПРОШАХТ | КО |

ФОРМАТ А4

ПАП250 - 002

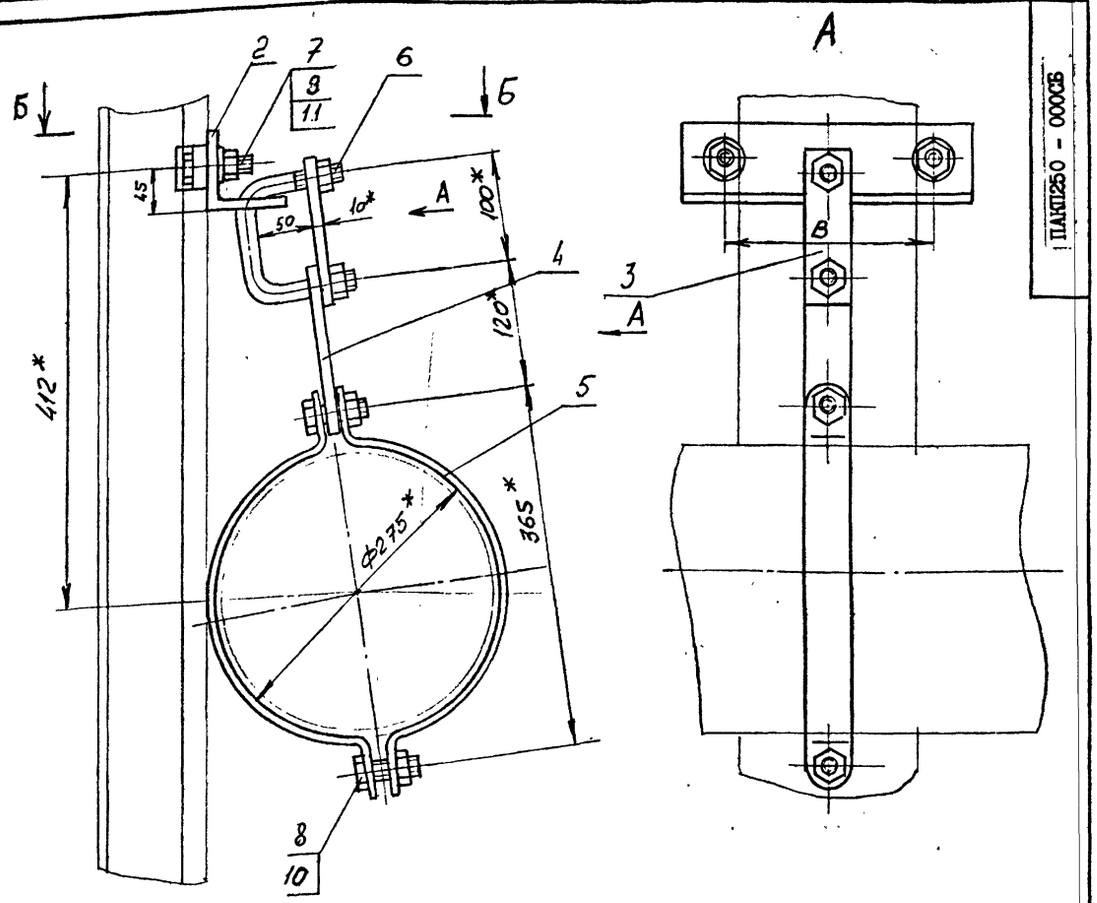


Б-Б

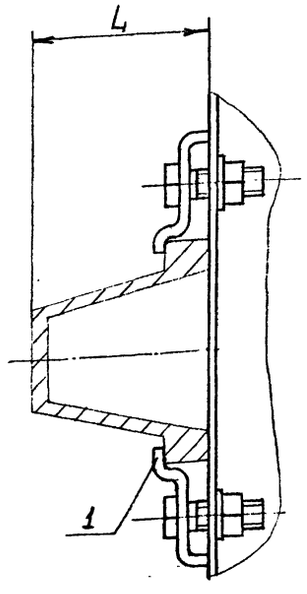


| Обозначение | Тип спецпрофиля | Размеры, мм L | Размеры, мм B | Масса, кг |
|---|---|---|---|---|
| ПАКП250 -000 | СВП17 | 94 | 180 | 7,95 |
| | СВП19 | 102 | 190 | |
| | СВП22 | 110 | 198 | |
| -01 | СВП27 | 123 | 200 | 8,16 |
| | СВП33 | 137 | 216 | |

1. Общие технические условия на изготовление по ОСТ12.44.107 - 79.
2. Предельные отклонения размеров $\pm \frac{IT16}{2}$
3. $^{X}$Размеры для справок.

| Изм. | Лист | № докум. | Подпись | Дата | ПАКП250 - 000СБ | | | |
|---|---|---|---|---|---|---|---|---|
| Разраб. | | Молокошер | | | Подвеска ПАКП 250 | Лит | Масса | Масштаб |
| Пров. | | Гительзон | | | | | Сы табл. | - |
| Руковод. | | Коток | | | | Лист | Листов 1 | |
| Н.контр. | | Гительзон | | | | МУП СССР ГлавУПиКС ЮЖГИПРОШАХТ | | КО |
| Утв. | | Берличевский | | | | | | |

Формат А3

Инв. № подл. | Подпись и дата | Взам. инв. № | Инв. № дубл. | Подпись и дата

| Формат | Зона | Позиц. | Обозначение | Наименование | Кол. на исполн. ПАКП250 - 000 - | | Примечание |
|---|---|---|---|---|---|---|---|
| | | | | | - | 01 | |
| А4 | | 3 | ПАП250 - 001 | Планка | 1 | 1 | 0,44кг |
| А4 | | 4 | ПАП250 - 002 | Планка | 1 | 1 | 0,63Кг |
| А4 | | 5 | ПАП250 - 003 | Скоба | 2 | 2 | 1,1кг |
| А4 | | 6 | ПАП250 - 004 | Скоба | 1 | 1 | 0,45кг |
| | | | | Стандартные изделия | | | |
| | | | | Болты ГОСТ 7798 - 70 | | | |
| | | 7 | | М16х50.66.019фос | 2 | 2 | 0,104кг |
| | | 8 | | М20х50.66.019фос | 2 | 2 | 0,169кг |
| | | | | Гайки ГОСТ 5915 - 70 | | | |
| | | 9 | | М16.4.019фос | 4 | 4 | 0,033кг |
| | | 10 | | М20.4.019фос | 2 | 2 | 0,063кг |
| | | 11 | | Шайба 16.04.019фос ГОСТ 11371 - 78 | 2 | 2 | 0,011кг |

| Изм. | Лист | № документ. | Подпись | Дата | ПАКП250 - 000 | Лист 2 |
|---|---|---|---|---|---|---|

Формат А4

Инв. № подл. | Подпись и дата | Взам. инв. № | Инв. № дубл. | Подпись и дата

| Формат | Зона | Позиц. | Обозначение | Наименование | Кол. на исполн. ПАКП250 - 000 - | | Примечание |
|---|---|---|---|---|---|---|---|
| | | | | | - | 01 | |
| | | | | Документация | | | |
| А3 | | | ПАКП250 - 000СБ | Сборочный чертеж | Х | Х | |
| | | | | Детали | | | |
| А4 | | 1 | ПАП250 - 001 | Скоба | 2 | | 0,15кг |
| | | | -01 | Скоба | | 2 | 0,155кг |
| А4 | | 2 | ПАКП250 - 002 | Уголок | 1 | 1 | 2,8кг |

| Шифр | Литер |
|---|---|
| ПАКП250-1 | |
| ПАКП250-2 | |

10392/4

| Изм. | Лист | № документ. | Подпись | Дата | ПАКП250 - 000 | | | |
|---|---|---|---|---|---|---|---|---|
| Разработ. | | Молокошер | | | Подвеска ПАКП 250 | Литера | Лист 1 | Листов 2 |
| Проверил | | Гительзон | | | | МУП СССР ГлавУПиКС ЮЖГИПРОШАХТ | | КО |
| Руководил | | Коток | | | | | | |
| Н.контрол | | Гительзон | | | | | | |
| Утвердил | | Берличевский | | | | | | |

Формат А4

Инв. № подл. | Подпись и дата | Взам. инв. № | Инв. № дубл. | Подпись и дата

ПАКП250 - 002

А(v)

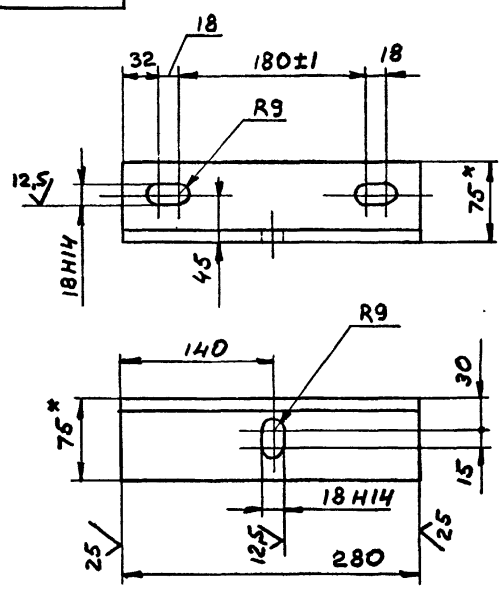


1. Неуказанные предельные отклонения размеров - $\pm \frac{IT14}{2}$

2. $^{X}$Размеры для справок.

| Изм. | Лист | № докум. | Подпись | Дата | ПАКП250 - 002 | | | |
|---|---|---|---|---|---|---|---|---|
| Разраб. | | Молокошер | | | Уголок | Лит. | Масса | Масштаб |
| Пров. | | Гительзон | | | | | См табл. | - |
| Н.контр. | | Гительзон | | | | Лист | Листов 1 | |
| Утв. | | Коток | | | Уголок 75х75х9-А ГОСТ 8509-86 / ВСт3кп2 ГОСТ 535-88 | МУП СССР ГлавУПиКС ЮЖГИПРОШАХТ | | КО |

Формат А4

ПАКП250 - 001

А(v)

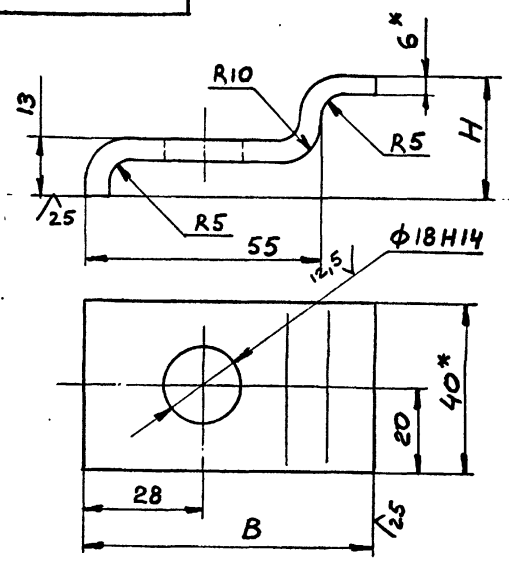


| Обозначение | Размеры, мм | | Масса, кг |
|---|---|---|---|
| | H | B | |
| ПАКП250 - 001 | 29 | 67 | 0,15 |
| -01 | 35 | 71 | 0,155 |

1. Неуказанные предельные отклонения размеров - $\pm \frac{IT14}{2}$

2. $^{X}$Размеры для справок.

10392/4

| Изм. | Лист | № докум. | Подпись | Дата | ПАКП250 - 001 | | | |
|---|---|---|---|---|---|---|---|---|
| Разраб. | | Молокошер | | | Скоба | Лит. | Масса | Масштаб |
| Пров. | | Гительзон | | | | | См табл. | - |
| Н.контр. | | Гительзон | | | | Лист | Листов 1 | |
| Утв. | | Коток | | | Полоса Б-2-6х40 ГОСТ 103-76 / ВСт3кп2 ГОСТ 535-88 | МУП СССР ГлавУПиКС ЮЖГИПРОШАХТ | | КО |

Формат А4

Инв. № подл. | Подпись и дата | Взам. инв. № | Инв. № дубл. | Подпись и дата

| ФОРМАТ | ЗОНА | ПОЗИЦИЯ | ОБОЗНАЧЕНИЕ | НАИМЕНОВАНИЕ | КОЛ. | ПРИМЕЧ. |
|---|---|---|---|---|---|---|
| | | | | Документация | | |
| А3 | | | ПСК250-000 СБ | Сборочный чертеж | | |
| | | | | Детали | | |
| А4 | | I | ПСК250-00I | Скоба | 2 | 2,5кг |
| А4 | | 2 | ПАП250-00I | Планка | I | 0,44кг |
| А4 | | 3 | ПАП250-002 | Планка | I | 0,63кг |
| А4 | | 4 | ПАП250-003 | Скоба | 2 | I,Iкг |
| А4 | | 5 | ПАП250-004 | Скоба | I | 0,45кг |
| | | | | Стандартные изделия | | |
| | | 6 | | Болт М20х50.66.0I9 | | |
| | | | | ГОСТ 7796-70 | 2 | 0,I69кг |
| | | 7 | | Болт М20х90.66.0I9 | | |
| | | | | ГОСТ 7796-70 | I | 0,268кг |
| | | 8 | | Гайка М20.8.0I9 | | |
| | | | | ГОСТ 59I5-70 | 6 | 0,063кг |
| | | 9 | | Гайка МI6.8.0I9 | | |
| | | | | ГОСТ 59I5-70 | 4 | 0,033кг |

| ИЗМ | ЛИСТ | № ДОКУМЕНТА | ПОДПИСЬ | ДАТА |
|---|---|---|---|---|
| РАЗРАБОТАЛ | | Коняева | | |
| ПРОВЕРИЛ | | Петренко | | |
| РУКОВОДИЛ | | Коток | | |
| Н.КОНТР. | | Петренко | | |
| УТВЕРДИЛ | | Бердичевский | | |

ПСК250-000

Подвеска ПСК250

| ЛИТ | ЛИСТ | ЛИСТОВ |
|---|---|---|
| | | I |

МУП СССР ГлавУПиКС ЮЖГИПРОШАХТ КО

ФОРМАТ А4

ПСК250-00I

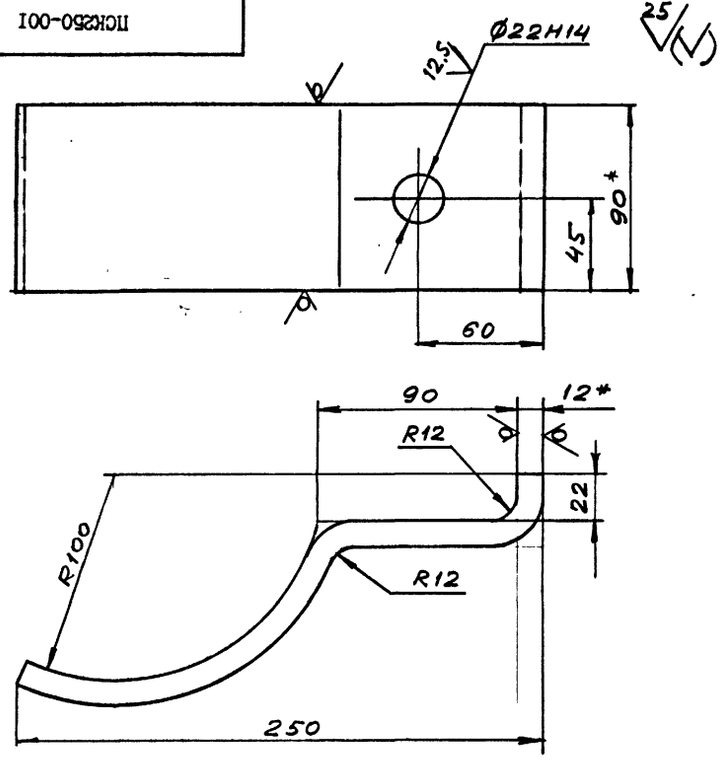


I. Неуказанные предельные отклонения размеров $\pm \frac{ITI4}{2}$.

2. $^{x}$Размеры для справок.

ПСК250-00I

| ИЗМ | ЛИСТ | № ДОКУМ. | ПОДПИСЬ | ДАТА |
|---|---|---|---|---|
| РАЗРАБ. | | Коняева | | |
| ПРОВ. | | Петренко | | |
| РУКОВ. | | Коток | | |
| Н.КОНТР. | | Петренко | | |
| УТВ. | | Бердичевский | | |

Скоба

Полоса Б-2 I2х90 ГОСТI03-76 / ВСт3кп2ГОСТ 535-88

| ЛИТ | МАССА | МАСШТАБ |
|---|---|---|
| | 2,5 | I:2 |

ЛИСТ ЛИСТОВ I

МУП СССР ГлавУПиКС ЮЖГИПРОШАХТ КО

ФОРМАТ А4

| ИНВ. № ПОДЛ. | ПОДПИСЬ И ДАТА | ВЗАМ. ИНВ. № | ИНВ. № ДУБЛ. | ПОДПИСЬ И ДАТА |
|---|---|---|---|---|
| | | | | |

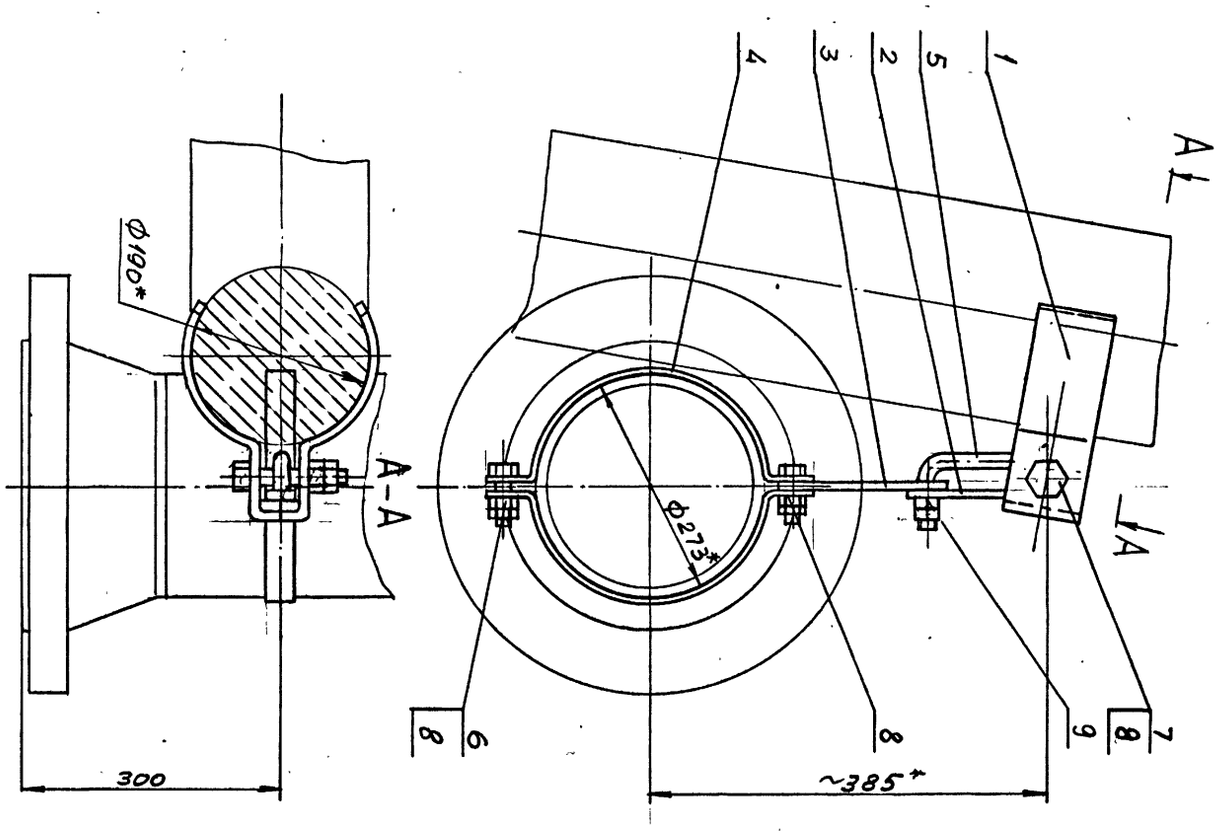


I. Предельные отклонения размеров $\pm \frac{ITI4}{2}$.

2. Покрытие: грунтовка ХС-068 ТУ6-I0-820-75 красно-коричневая в два слоя; эмаль ХВ-785 ГОСТ 73I3-I3 черная УI.В5 в три слоя.

3. $^{x}$Размеры для справок.

| ИЗМ | ЛИСТ | № ДОКУМ. | ПОДПИСЬ | ДАТА |
|---|---|---|---|---|
| РАЗРАБ. | | Коняева | | |
| ПРОВ. | | Петренко | | |
| РУКОВ. | | Коток | | |
| Н.КОНТР. | | Петренко | | |
| УТВ. | | Бердичевский | | |

ПСК250-000 СБ

Подвеска ПСК250

| ЛИТ | МАССА | МАСШТАБ |
|---|---|---|
| | 9,6 | I:5 |

ЛИСТ ЛИСТОВ I

МУП СССР ГлавУПиКС ЮЖГИПРОШАХТ КО

ФОРМАТ А3

ПСК250-000 СБ

ПВ250 - 000 СБ

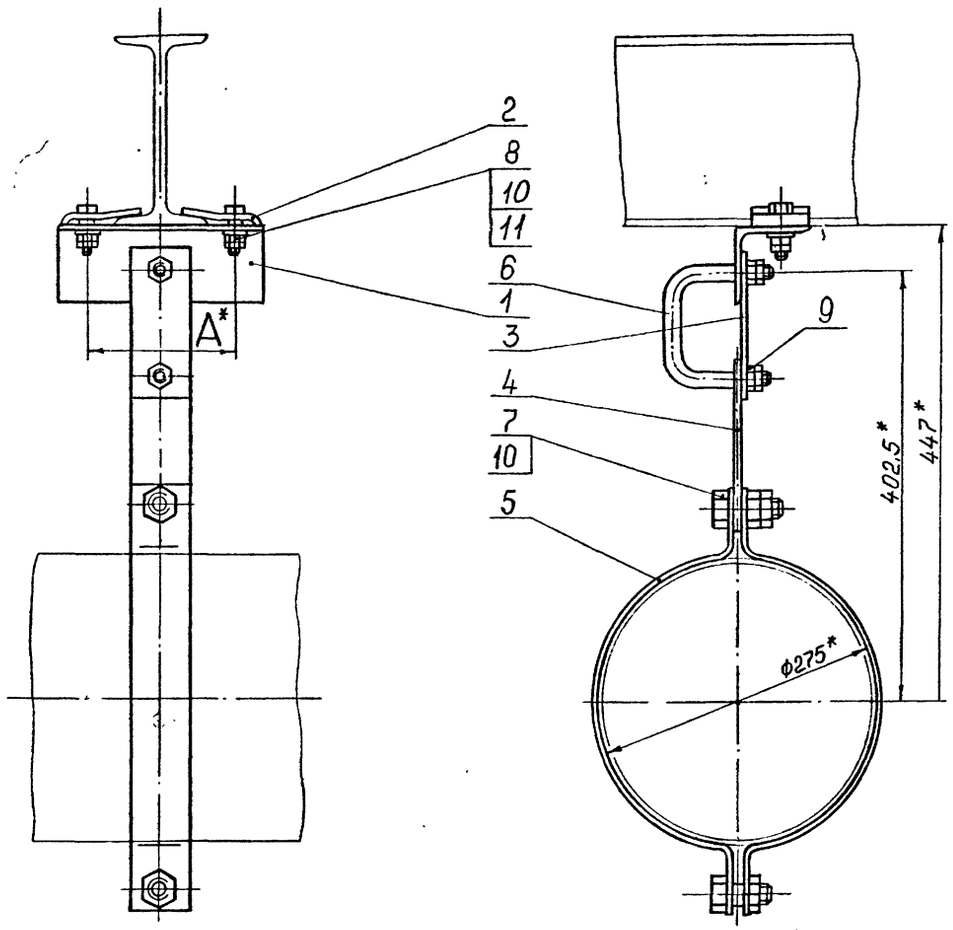


| Обозначение | Шифр | Ду | № двут. | А,мм | Масса, кг |
|---|---|---|---|---|---|
| ПВ 250-000 | ПВ250-I | 250 | I8,20, 24 | I35 | 8,I |
| -0I | ПВ250-2 | | 27,30, 33,36 | I75 | 8,4 |

I. Общие технические требования на изготовление по ОСТI2.44.I07-79.
2. Покрытие: грунтовка ХС-068 ТУ-I0-820 красно-коричневая в один слой, эмаль ХВ-785 ГОСТ73I3-75 УI.В5 в три слоя, кроме резьбовых поверхностей.
3. * Размеры для справок.

| Изм. | Лист | № докум. | Подпись | Дата | ПВ 250-000 СБ | | | |
|---|---|---|---|---|---|---|---|---|
| Разраб. | | Архипенко | | | Подвеска ПВ 250 | Лит | Масса | Масштаб |
| Пров. | | Тительзон | | | | | См. табл. | - |
| Руков. | | Коток | | | | Лист | Листов I | |
| Н.контр. | | Тительзон | | | | МУП ГлавУПиКС ЮЖГИПРОШАХТ СССР | | КО |
| Утв. | | Бердичевский | | | | | | |

Формат А3

Инв. № подл. | Подпись и дата | Взам. инв. № | Инв. № дубл. | Подпись и дата



Инв. № подл. | Подпись и дата | Взам. инв. № | Инв. № дубл. | Подпись и дата

| Формат | Зона | Позиц. | Обозначение | Наименование | Кол. на испол. ПВ250-000- | | Примечание |
|---|---|---|---|---|---|---|---|
| | | | | | - | 0I | |
| А4 | | 3 | ПАП250-00I | Планка | I | I | 0,44 кг |
| А4 | | 4 | ПАП 250-002 | Планка | I | I | 0,63 кг |
| А4 | | 5 | ПАП250-003 | Скоба | 2 | 2 | I,I кг |
| А4 | | 6 | ПАП250-004 | Скоба | I | I | 0,45 кг |
| | | | | Стандартные изделия | | | |
| | | | | Болты ГОСТ7796-70 | | | |
| | | 7 | | М20х70.66.0I9 фос | 2 | 2 | 0,2I9 кг |
| | | 8 | | М20х65.66.0I9 фос | 2 | 2 | 0,207 кг |
| | | | | Гайки ГОСТ 59I5-70 | | | |
| | | 9 | | МI6.8.0I9 фос | 4 | 4 | 0,033 кг |
| | | I0 | | М20.8.0I9фос | 8 | 8 | 0,063 кг |
| | | II | | Шайба 20.04.0I9 ГОСТ II37I-78 | 2 | 2 | 0,0I7 кг |

| Изм. | Лист | № документ. | Подпись | Дата | ПВ250-000 | Лист 2 |
|---|---|---|---|---|---|---|

Формат А4

Инв. № подл. | Подпись и дата | Взам. инв. № | Инв. № дубл. | Подпись и дата

| Формат | Зона | Позиц. | Обозначение | Наименование | Кол. на испол. ПВ250-000- | | Примечание |
|---|---|---|---|---|---|---|---|
| | | | | | - | 0I | |
| | | | | Документация | | | |
| А3 | | | ПВ250-000СБ | Сборочный чертеж | X | X | |
| | | | | Детали | | | |
| А4 | | I | ПВ250-00I | Уголок | I | | 2,24 кг |
| | | | -0I | Уголок | | I | 2,50 кг |
| А4 | | 2 | ПВ250-002 | Пленка | 2 | | 0,39 кг |
| | | | -0I | Пленка | | 2 | 0,4I кг |

Литер | Шифр: ПВ250-I, ПВ250-2

10392/4

| Изм. | Лист | № документ. | Подпись | Дата | ПВ250-000 | | | |
|---|---|---|---|---|---|---|---|---|
| Разработ. | | Архипенко | | | Подвеска ПВ250 | Литера | Лист I | Листов 2 |
| Проверил | | Тительзон | | | | МУП ГлавУПиКС ЮЖГИПРОШАХТ СССР | | КО |
| Руководил | | Коток | | | | | | |
| Н.контр. | | Тительзон | | | | | | |
| Утвердил | | Бердичевский | | | | | | |

Формат А4

Инв. № подл. | Подпись и дата | Взам. инв. № | Инв. № дубл. | Подпись и дата

ПВ250 – 001

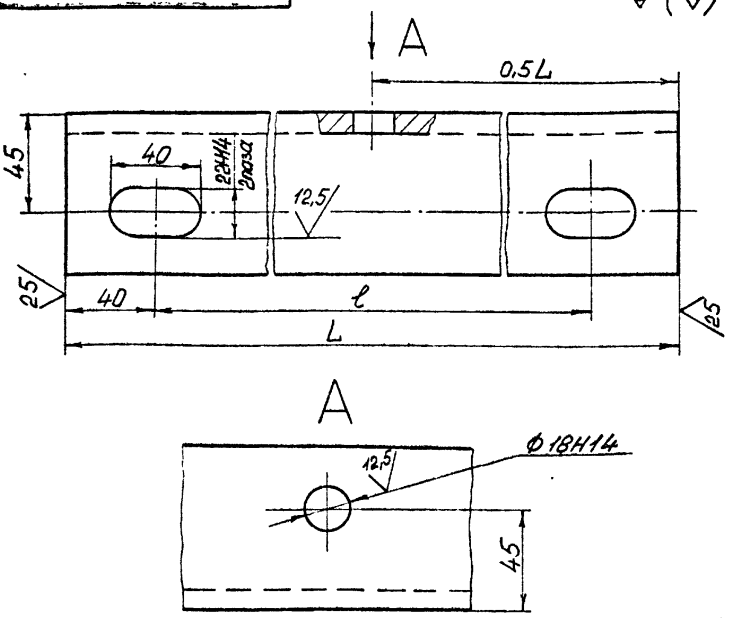


| Обозначение | Размеры, мм | | Масса, кг |
|---|---|---|---|
| | L | ℓ | |
| ПВ 250-001 | 215 | 135 | 2,24 |
| -01 | 255 | 175 | 2,50 |

Неуказанные предельные отклонения размеров: $\pm\frac{IT16}{2}$

| | | | | | |
|---|---|---|---|---|---|
| ПВ250-001 | | | | | |
| Изм. Лист | № докум. | Подпись | Дата | Уголок | Лит | Масса | Масштаб |
| Разраб. | Архипенко | | | | | См. табл. | 1:2 |
| Пров. | Гительзон | | | | Лист | Листов 1 |
| Н.контр. | Гительзон | | | Уго- 75х75х9-ВГОСТ8509-86 лок ВСт3кп2ГОСТ535-88 | МУП СССР ГлавУПиКС ЮЖГИПРОШАХТ КО |
| Утв. | Коток | | | | |

Формат А4

ПБ250-001

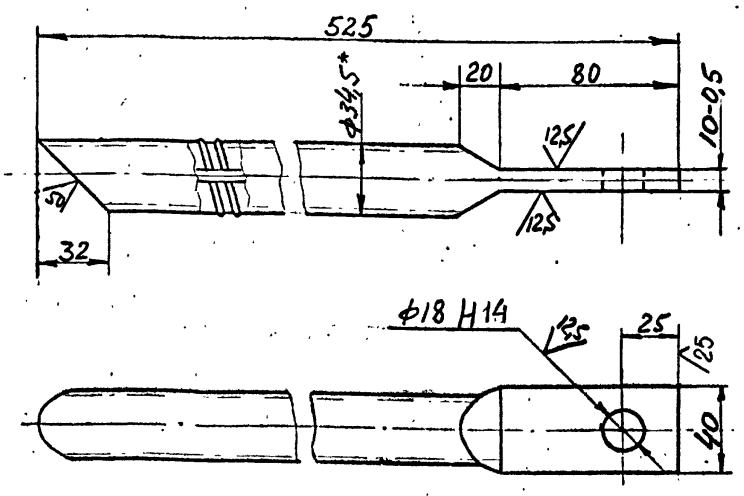


1. Предельные отклонения размеров не ограниченных допусками $\pm\frac{IT16}{2}$.
2. * Размеры для справок.

| | | | | | |
|---|---|---|---|---|---|
| ПБ250-001 | | | | | |
| Изм. Лист | № докум. | Подпись | Дата | Анкер | Лит | Масса | Масштаб |
| Разраб. | Коток | | | | | 3,3 | 1:2 |
| Пров. | Коняева | | | | Лист | Листов 1 |
| Руков. | Коток | | | Ø32 АII ГОСТ 5781-82 | МУП СССР ГлавУПиКС ЮЖГИПРОШАХТ КО |
| Н.контр. | Коняева | | | | |
| Утв. | Бердичевский | | | | |

Формат А4

ПВ250 – 002

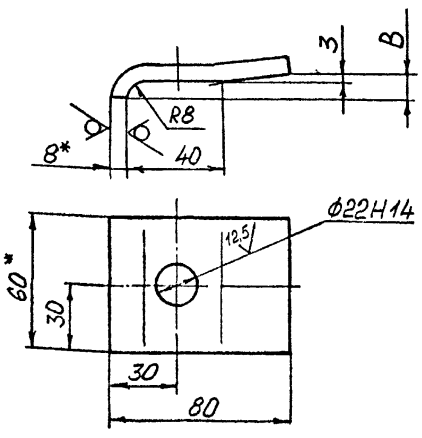


| Обозначение | В, мм | Масса, кг |
|---|---|---|
| ПВ250-002 | 9 | 0,39 |
| -01 | 11 | 0,41 |

1. Неуказанные предельные отклонения размеров: $\pm\frac{IT16}{2}$
2. * Размеры для справок.

| | | | | | |
|---|---|---|---|---|---|
| ПВ 250-002 | | | | | |
| Изм. Лист | № докум. | Подпись | Дата | Планка | Лит | Масса | Масштаб |
| Разраб. | Архипенко | | | | | См. таол. | 1:2 |
| Пров. | Гительзон | | | | Лист | Листов 1 |
| Н.контр. | Гительзон | | | Поло- Б-2 8х60ГОСТ103-76 са ВСт3кп2 ГОСТ 535-88 | МУП СССР ГлавУПиКС ЮЖГИПРОШАХТ КО |
| Утв. | Коток | | | | |

Формат А4

ПБ250-002

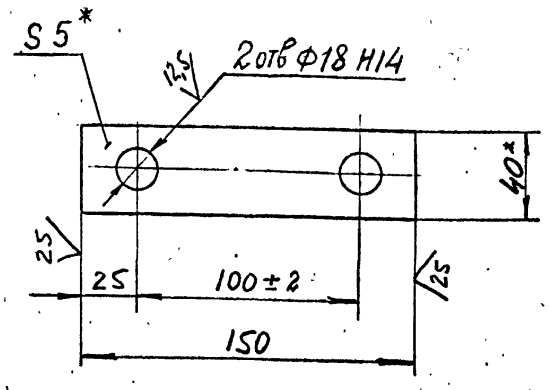


1. Предельные отклонения размеров не ограниченных допусками $\pm\frac{IT16}{2}$.
2. * Размеры для справок.

10392/4

| | | | | | |
|---|---|---|---|---|---|
| ПБ250-002 | | | | | |
| Изм. Лист | № докум. | Подпись | Дата | Планка | Лит | Масса | Масштаб |
| Разраб. | Коток | | | | | 0,22 | 1:2 |
| Пров. | Коняева | | | | Лист | Листов 1 |
| Руков. | Коток | | | | МУП СССР ГлавУПиКС ЮЖГИПРОШАХТ КО |
| Н.контр. | Коняева | | | Полоса Б-2 5х40 ГОСТ 103-76 Вст.3 кп2 ГОСТ 535-88 | |
| Утв. | Бердичевский | | | | |

Формат А4

Серия 7.401-2 Выпуск 4

ПБ250-000СБ

Рис.1

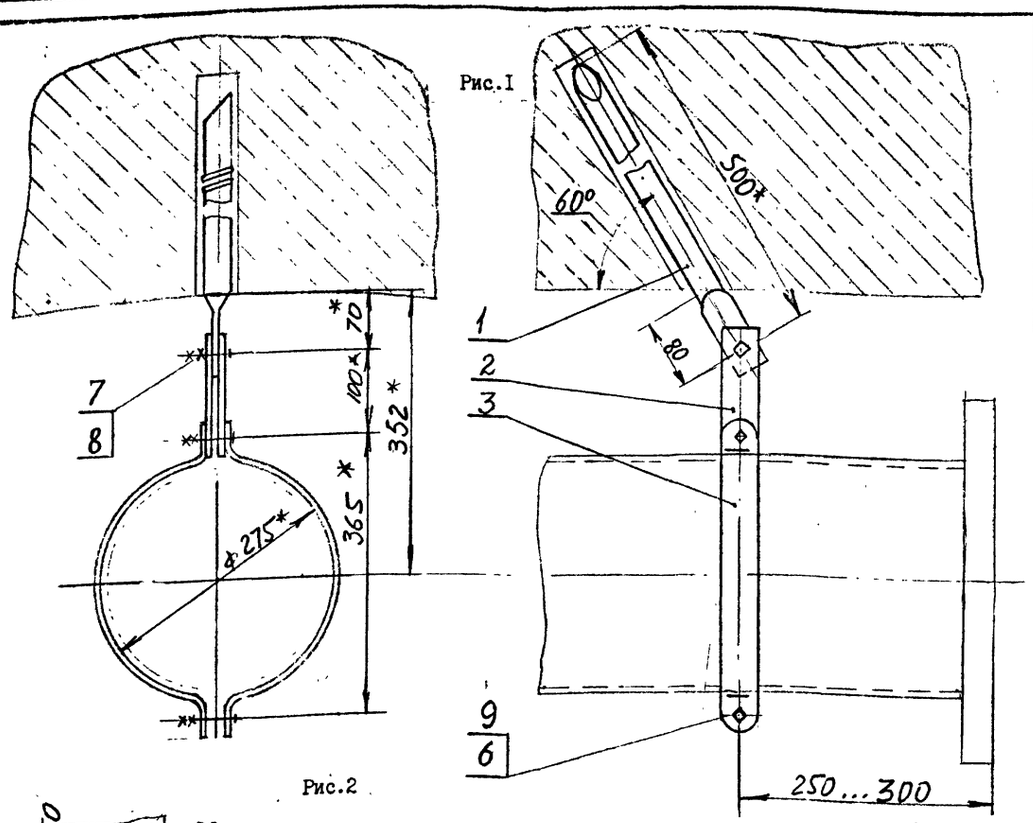


Рис.2

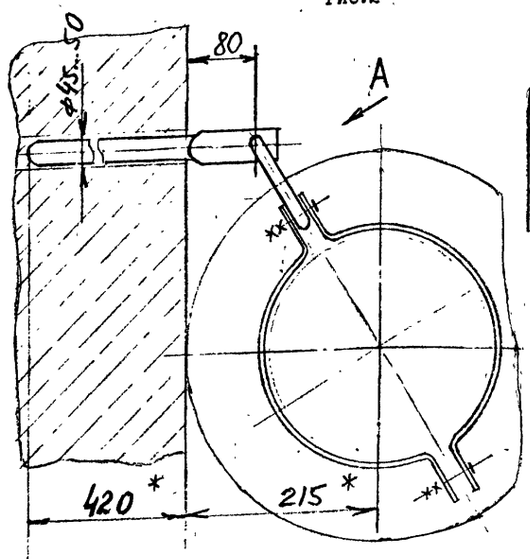


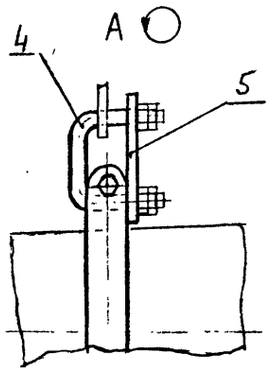


| Обозначение | Шифр | Рис. | Масса, кг. |
|---|---|---|---|
| ПБ250-000 | 1ПБ250 | I | 6,8 |
| -0I | 2ПБ250 | 2 | 7,2 |

I. Общие технические условия на изготовление по ОСТ 12.44.107-79.
2. Анкера поз. I заделать бетоном марки 300.
3. Предельные отклонения размеров $\pm \frac{IT16}{2}$.
4. Покрытие: грунтовка ХС-068 ТУ6-10-820-75.красно-коричневая в один слой; эмаль ХВ-785 ГОСТ 7313-75 черная УI.В5, в три слоя.
5. * Размеры для справок.

Инв.№ подл. | Подпись и дата | Взам. инв.№ | Инв.№ дубл. | Подпись и дата

| Формат | Зона | Позиц. | Обозначение | Наименование | Кол. на испол. ПБ250-000- | | Примечание |
|---|---|---|---|---|---|---|---|
| | | | | | - | 0I | |
| А4 | | 5 | ПАП250-001 | Планка | | I | 0,44кг |
| | | | | Стандартные изделия | | | |
| | | 6 | | Болт М20х70.66.019 ГОСТ 7796-70 | 2 | 2 | 0,22кг |
| | | 7 | | Болт М16х55.66.019 ГОСТ 7796-70 | I | | 0,112кг |
| | | 8 | | Гайка М16.8.019 ГОСТ 5915-70 | 2 | 4 | 0,033кг |
| | | 9 | | Гайка М20.8.019 ГОСТ 5915-70 | 4 | 4 | 0,066кг |

| Изм. | Лист | № документ. | Подпись | Дата | ПБ 250 - 000 | Лист 2 |
|---|---|---|---|---|---|---|

Формат А4

Инв.№ подл. | Подпись и дата | Взам. инв.№ | Инв.№ дубл. | Подпись и дата

| Формат | Зона | Позиц. | Обозначение | Наименование | Кол. на испол. ПБ250-000- | | Примечание |
|---|---|---|---|---|---|---|---|
| | | | | | - | 0I | |
| | | | | Документация | | | |
| А3 | | | ПБ 250 - 000 СБ | Сборочный чертеж | х | х | |
| | | | | Детали | | | |
| А4 | | I | ПБ 250 - 001 | Анкер | I | I | 3,3кг |
| А4 | | 2 | ПБ 250 - 002 | Планка | 2 | | 0,22кг |
| А4 | | 3 | ПАП 250 - 003 | Скоба | 2 | 2 | I,Iкг |
| А4 | | 4 | ПАП 250 - 004 | Скоба | | I | 0,45кг |

Литера | Шифр: 1ПБ250 | 2ПБ250

10392/4

| Изм. | Лист | № документ. | Подпись | Дата | ПБ 250 - 000 | Литера | Лист | Листов |
|---|---|---|---|---|---|---|---|---|
| Разработал | | Коток | | | | | I | 2 |
| Проверил | | Коняева | | | Подвеска ПБ 250 | МУП СССР ГлавУПиКС ЮЖГИПРОШАХТ | | КО |
| Руководил | | Коток | | | | | | |
| Н.контр. | | Коняева | | | | | | |
| Утвердил | | Бердичевский | | | | | | |

Формат А4

Инв.№ подл. | Подпись и дата | Взам. инв.№ | Инв.№ дубл. | Подпись и дата

| Изм. | Лист | № докум. | Подпись | Дата | ПБ250-000СБ | Лит | Масса | Масштаб |
|---|---|---|---|---|---|---|---|---|
| Разраб. | | Коток | | | Подвеска ПБ250 | | см. табл. | I:5 |
| Пров. | | Коняева | | | | Лист | Листов I | |
| Руков. | | Коток | | | | МУП СССР ГлавУПиКС ЮЖГИПРОШАХТ | | КО |
| Н.контр. | | Коняева | | | | | | |
| Утв. | | Бердичевский | | | | | | |

Формат А3

Серия 7.401-2 Выпуск 4

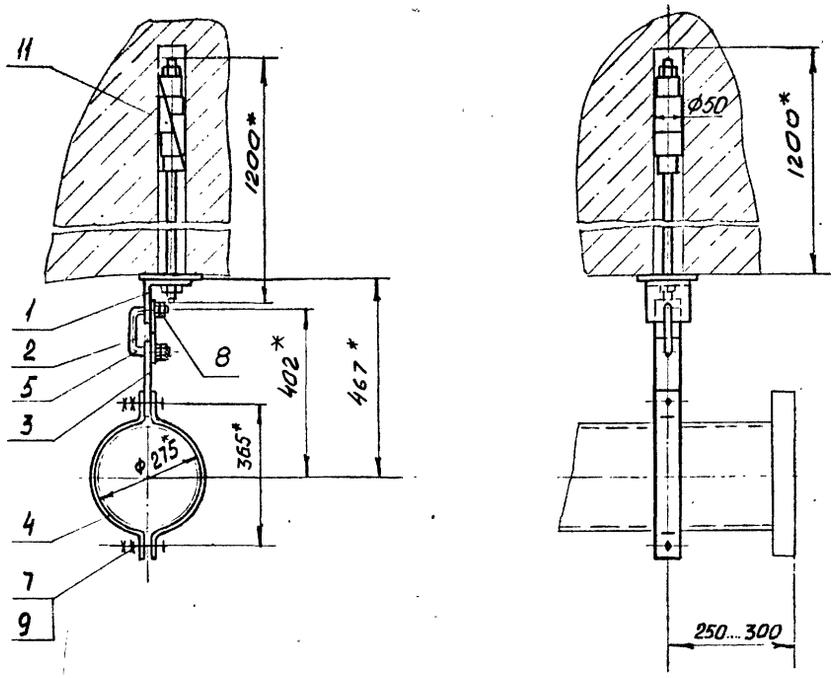


Вариант крепления подвески к вертикальной стене

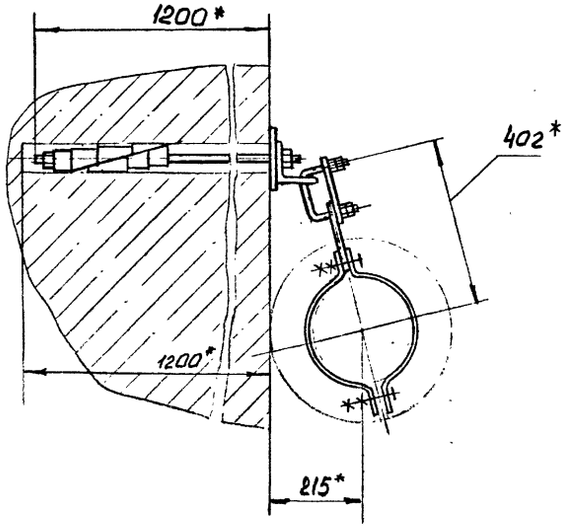


1. Общие технические условия на изготовление по ОСТ.12.44.107-79.
2. Покрытие: грунтовка ХС-068 ТУ-10-820-75 красно-коричневая в два слоя: эмаль ХВ-785 ГОСТ 7313-75 черная УI.В5 в три слоя, кроме резьбовых поверхностей.
3. *Размеры для справок.

ПШ 250-000СБ

| ИЗМ. | ЛИСТ | № ДОКУМ. | ПОДПИСЬ | ДАТА |
|---|---|---|---|---|
| РАЗРАБ. | Олейникова | | | |
| ПРОВ. | Гительзон | | | |
| РУКОВ. | Коток | | | |
| Н.КОНТР. | Гительзон | | | |
| УТВ. | Бердичевский | | | |

Подвеска ПШ 250

| ЛИТ | МАССА | МАСШТАБ |
|---|---|---|
| | II,8 | I:10 |

ЛИСТ | ЛИСТОВ I

МУП СССР ГлавУПиКС ЮЖГИПРОШАХТ КО

ФОРМАТ А4

ИНВ. № ПОДЛ. | ПОДПИСЬ И ДАТА | ВЗАМ. ИНВ. № | ИНВ. № ДУБЛ. | ПОДПИСЬ И ДАТА

ПШ250-001

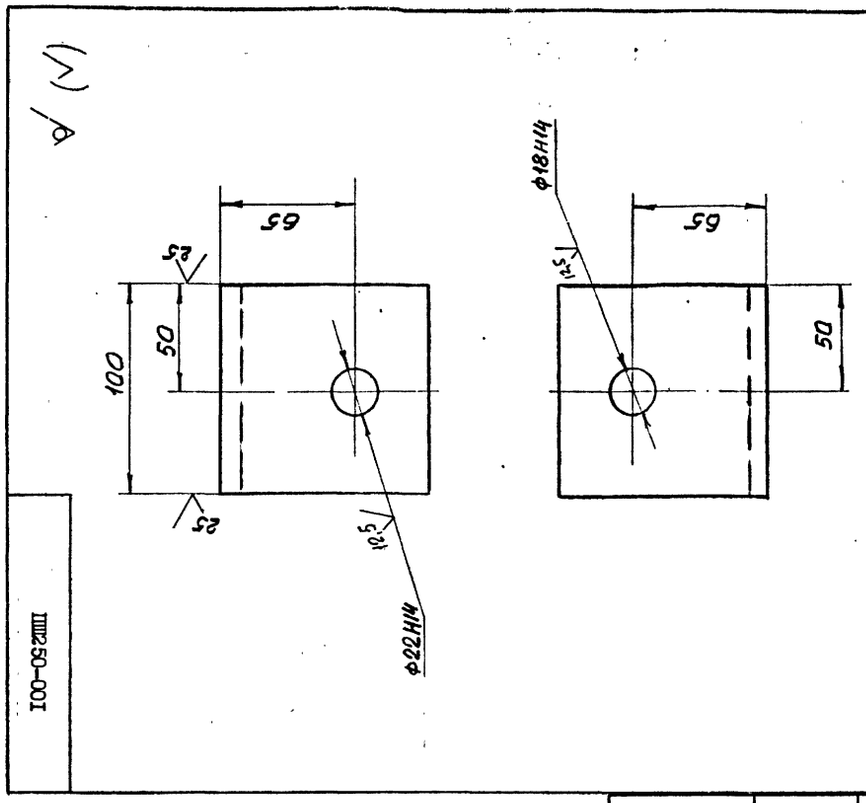


Неуказанные предельные отклонения размеров: $\frac{IT16}{2}$

10392/4

ПШ 250-001

Уголок

| ИЗМ. | ЛИСТ | № ДОКУМ. | ПОДПИСЬ | ДАТА |
|---|---|---|---|---|
| РАЗРАБ. | Олейникова | | | |
| ПРОВ. | Гительзон | | | |
| Н.КОНТР. | Гительзон | | | |
| УТВ. | Коток | | | |

| ЛИТ | МАССА | МАСШТАБ |
|---|---|---|
| | I,5 | I:2 |

ЛИСТ | ЛИСТОВ I

Уголок 100х100х10-ВГОСТ8509-86 ВСт3кп2ГОСТ535-88

МУП СССР ГлавУПиКС ЮЖГИПРОШАХТ КО

ФОРМАТ А4

ИНВ. № ПОДЛ. | ПОДПИСЬ И ДАТА | ВЗАМ. ИНВ. № | ИНВ. № ДУБЛ. | ПОДПИСЬ И ДАТА

| ФОРМАТ | ЗОНА | ПОЗИЦИЯ | ОБОЗНАЧЕНИЕ | НАИМЕНОВАНИЕ | КОЛ. | ПРИМЕЧ. |
|---|---|---|---|---|---|---|
| | | | | Документация | | |
| А3 | | | ПШ250-000СБ | Сборочный чертеж | | |
| | | | | Детали | | |
| А4 | | I | ПШ250-001 | Уголок | I | I,5кг |
| А4 | | 2 | ПАП250-001 | Планка | I | 0,44кг |
| А4 | | 3 | ПАП250-002 | Планка | I | 0,63кг |
| А4 | | 4 | ПАП250-003 | Скоба | 2 | I,Iкг |
| А4 | | 5 | ПАП250-004 | Скоба | I | 0,45кг |
| | | | | Стандартные изделия | | |
| | | 7 | | БолтМ20х70.66.019 фос ГОСТ7796-70 | 2 | 0,219кг |
| | | | | Гайки ГОСТ 5915-70 | | |
| | | 8 | | М16.8.019 фос | 4 | 0,033кг |
| | | 9 | | М20.8.019 фос | 4 | 0,063кг |
| | | | | Прочие изделия | | |
| | | II | АД-I | Металлический анкер | | |
| | | | | кострукции ДонУГИ | I | 5,8кг |

ПШ250-000

Подвеска ПШ 250

| ИЗМ. | ЛИСТ | № ДОКУМЕНТА | ПОДПИСЬ | ДАТА |
|---|---|---|---|---|
| РАЗРАБОТАЛ | Олейникова | | | |
| ПРОВЕРИЛ | Гительзон | | | |
| РУКОВОДИЛ | Коток | | | |
| Н.КОНТР. | Гительзон | | | |
| УТВЕРДИЛ | Бердичевский | | | |

| ЛИТ | ЛИСТ | ЛИСТОВ |
|---|---|---|
| | | I |

МУП СССР ГлавУПиКС ЮЖГИПРОШАХТ КО

ФОРМАТ А4

ИНВ. № ПОДЛ. | ПОДП. И ДАТА | ВЗАМ. ИНВ. № | ИНВ. № ДУБЛ. | ПОДП. И ДАТА

| ИНВ. № ПОДЛ. | ПОДПИСЬ И ДАТА | ВЗАМ. ИНВ. № | ИНВ. № ДУБЛ. | ПОДПИСЬ И ДАТА |
|---|---|---|---|---|
| | | | | |

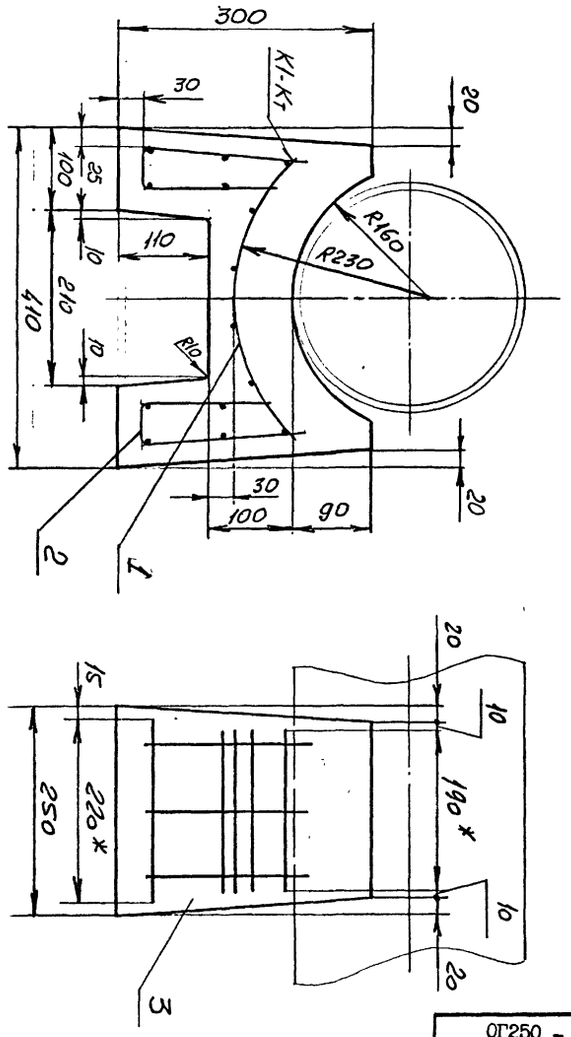


1. Сварные швы выполнить по ГОСТ 14098-85.
2.* Размеры для справок.

| ИЗМ. | ЛИСТ | № ДОКУМ. | ПОДПИСЬ | ДАТА |
|---|---|---|---|---|
| РАЗРАБ. | Молокошер | | | |
| ПРОВ. | Гительзон | | | |
| РУКОВ. | Коток | | | |
| Н.КОНТР. | Гительзон | | | |
| УТВ. | Бердичевский | | | |

ОГ250 - 000СБ

Опора ОГ 250

| ЛИТ | МАССА | МАСШТАБ |
|---|---|---|
| | 41 | 1:5 |

ЛИСТ | ЛИСТОВ 1

МУП СССР ГлавУПиКС ЮЖГИПРОШАХТ КО

ФОРМАТ А3

ОГ250 - 000СБ

| ФОРМАТ | ЗОНА | ПОЗИЦИЯ | ОБОЗНАЧЕНИЕ | НАИМЕНОВАНИЕ | КОЛ. | ПРИМЕЧ. |
|---|---|---|---|---|---|---|
| | | | | Документация | | |
| А3 | | | ОГ250-000СБ | Сборочный чертеж | | |
| | | | | Сборочные единицы | | |
| А4 | | 1 | ОГ250-010 | Сетка арматурная | 1 | 0,36кг |
| А4 | | 2 | ОГ250-020 | Сетка арматурная | 2 | 0,32кг |
| | | | | Материалы | | |
| | | 3 | | Бетон марки 200 | 0,019м³ | |

ОГ250-000

| ИЗМ. | ЛИСТ | № ДОКУМЕНТА | ПОДПИСЬ | ДАТА |
|---|---|---|---|---|
| РАЗРАБОТАЛ | Молокошер | | | |
| ПРОВЕРИЛ | Гительзон | | | |
| РУКОВОДИЛ | Коток | | | |
| Н.КОНТР. | Гительзон | | | |
| УТВЕРДИЛ | Бердичевский | | | |

Опора ОГ 250

ЛИТ | ЛИСТ | ЛИСТОВ 1

МУП СССР ГлавУПиКС ЮЖГИПРОШАХТ КО

ФОРМАТ А4

| ФОРМАТ | ЗОНА | ПОЗИЦИЯ | ОБОЗНАЧЕНИЕ | НАИМЕНОВАНИЕ | КОЛ. | ПРИМЕЧ. |
|---|---|---|---|---|---|---|
| | | | | Документация | | |
| А3 | | | ОН250-000СБ | Сборочный чертеж | | |
| | | | | Сборочные единицы | | |
| А4 | | 1 | ОГ 250-010 | Сетка арматурная | 1 | 0,36кг |
| А4 | | 2 | ОН250-010 | Сетка арматурная | 2 | 0,44кг |
| | | | | Материалы | | |
| | | 3 | | Бетон марки 200 | 0,024м3 | |

10392/4

ОН250-000

| ИЗМ. | ЛИСТ | № ДОКУМЕНТА | ПОДПИСЬ | ДАТА |
|---|---|---|---|---|
| РАЗРАБОТАЛ | Молокошер | | | |
| ПРОВЕРИЛ | Гительзон | | | |
| РУКОВОДИЛ | Коток | | | |
| Н.КОНТР. | Гительзон | | | |
| УТВЕРДИЛ | Бердичевский | | | |

Опора ОН 250

ЛИТ | ЛИСТ | ЛИСТОВ 1

МУП СССР ГлавУПиКС ЮЖГИПРОШАХТ КО

ФОРМАТ А4

| ФОРМАТ | ЗОНА | ПОЗИЦИЯ | ОБОЗНАЧЕНИЕ | НАИМЕНОВАНИЕ | КОЛ. | ПРИМЕЧ. |
|---|---|---|---|---|---|---|
| | | | | Документация | | |
| А4 | | | 0Г250-020СБ | Сборочный чертеж | | |
| | | | | Детали | | |
| | | | | Проволока 5ВI ГОСТ6727-80 | | |
| | | | | ВСт3кп2 ГОСТ380-88 | | |
| Б4 | | I | 0Г250-021 | $\ell$ = 400 $h$I6 | 3 | 0,053кг |
| Б4 | | 2 | 0Г250-022 | $\ell$ = I90 $h$I6 | 2 | 0,03кг |
| Б4 | | 3 | 0Г250-023 | $\ell$ = 220 $h$I6 | 2 | 0,035кг |

| ИЗМ. | ЛИСТ | № ДОКУМЕНТА | ПОДПИСЬ | ДАТА | 0Г250-020 | | | |
|---|---|---|---|---|---|---|---|---|
| РАЗРАБОТАЛ | | Молокошер | | | Сетка арматурная | Л | И | Т | ЛИСТ | ЛИСТОВ |
| ПРОВЕРИЛ | | Гительзон | | | | | | | | I |
| РУКОВОДИЛ | | Коток | | | МУП СССР ГлавУПпКС ЮЖГИПРОШАХТ | | | | КО | |
| Н.КОНТР. | | Гительзон | | | | | | | | |
| УТВЕРДИЛ | | Бердичевский | | | | | | | | |

ФОРМАТ А4

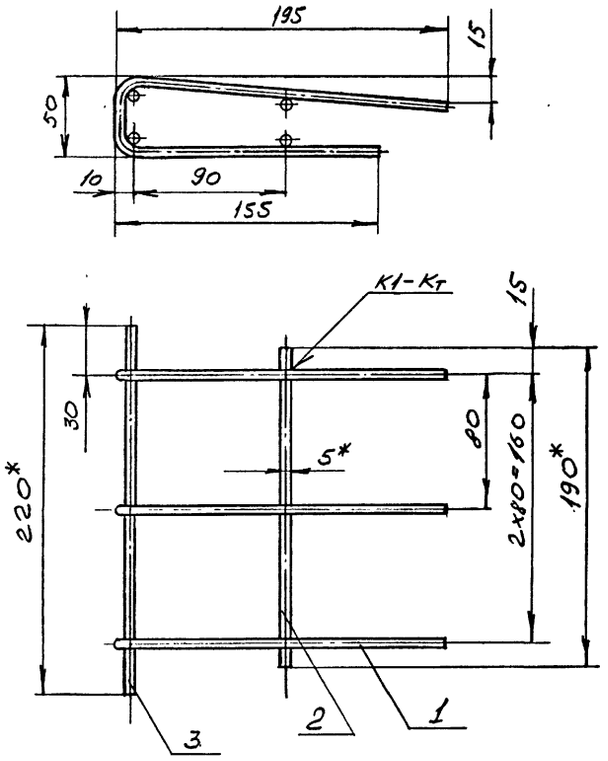


I. Сварные швы выполнить по ГОСТ I4098 - 85.
2. *Размеры для справок.

| ИЗМ. | ЛИСТ | № ДОКУМ. | ПОДПИСЬ | ДАТА | 0Г250 - 020СБ | | | | |
|---|---|---|---|---|---|---|---|---|---|
| РАЗРАБ. | | Молокошер | | | Сетка арматурная | Л | И | Т | МАССА 0,32 | МАСШТАБ I:2,5 |
| ПРОВ. | | Гительзон | | | | | | | ЛИСТ | ЛИСТОВ I |
| РУКОВ. | | Коток | | | МУП СССР ГлавУПпКС ЮЖГИПРОШАХТ | | | | | КО |
| Н.КОНТР. | | Гительзон | | | | | | | | |
| УТВ. | | Бердичевский | | | | | | | | |

ФОРМАТ А4

| ФОРМАТ | ЗОНА | ПОЗИЦИЯ | ОБОЗНАЧЕНИЕ | НАИМЕНОВАНИЕ | КОЛ. | ПРИМЕЧ. |
|---|---|---|---|---|---|---|
| | | | | Документация | | |
| А4 | | | 0Г250-010СБ | Сборочный чертеж | | |
| | | | | Детали | | |
| | | | | Проволока 5ВI ГОСТ 6727-80 | | |
| | | | | ВСт3кп2 ГОСТ380-88 | | |
| Б4 | | I | 0Г250-011 | $\ell$ = I90 $h$I6 | 6 | 0,03кг |
| Б4 | | 2 | 0Г250-012 | $\ell$ = 385 $h$I6 | 3 | 0,06кг |

| ИЗМ. | ЛИСТ | № ДОКУМЕНТА | ПОДПИСЬ | ДАТА | 0Г250-010 | | | |
|---|---|---|---|---|---|---|---|---|
| РАЗРАБОТАЛ | | Молокошер | | | Сетка арматурная | Л | И | Т | ЛИСТ | ЛИСТОВ 1 |
| ПРОВЕРИЛ | | Гительзон | | | | | | | | |
| РУКОВОДИЛ | | Коток | | | МУП СССР ГлавУПпКС ЮЖГИПРОШАХТ | | | | КО | |
| Н.КОНТР. | | Гительзон | | | | | | | | |
| УТВЕРДИЛ | | Бердичевский | | | | | | | | |

ФОРМАТ А4

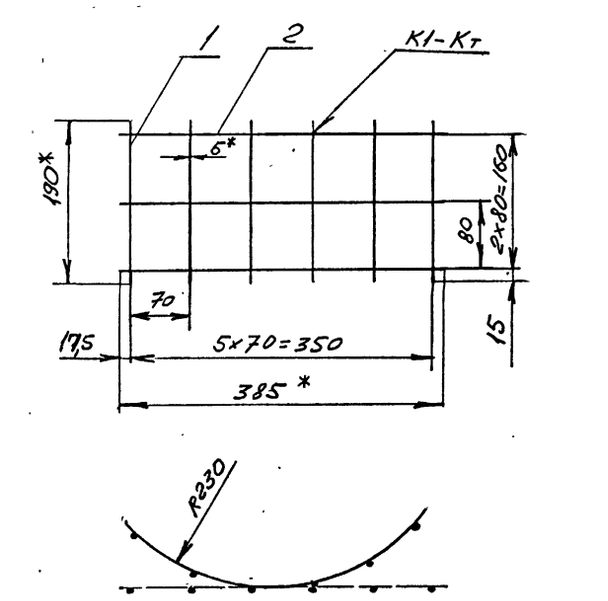


I. Сварные швы выполнить по ГОСТ I4098 - 85.
2. *Размеры для справок.

10392/4

| ИЗМ. | ЛИСТ | № ДОКУМ. | ПОДПИСЬ | ДАТА | 0Г250 - 010СБ | | | | |
|---|---|---|---|---|---|---|---|---|---|
| РАЗРАБ. | | Молокошер | | | Сетка арматурная | Л | И | Т | МАССА 0,36 | МАСШТАБ I:5 |
| ПРОВ. | | Гительзон | | | | | | | ЛИСТ | ЛИСТОВ I |
| РУКОВ. | | Коток | | | МУП СССР ГлавУПпКС ЮЖГИПРОШАХТ | | | | | КО |
| Н.КОНТР. | | Гительзон | | | | | | | | |
| УТВ. | | Бердичевский | | | | | | | | |

ФОРМАТ А4

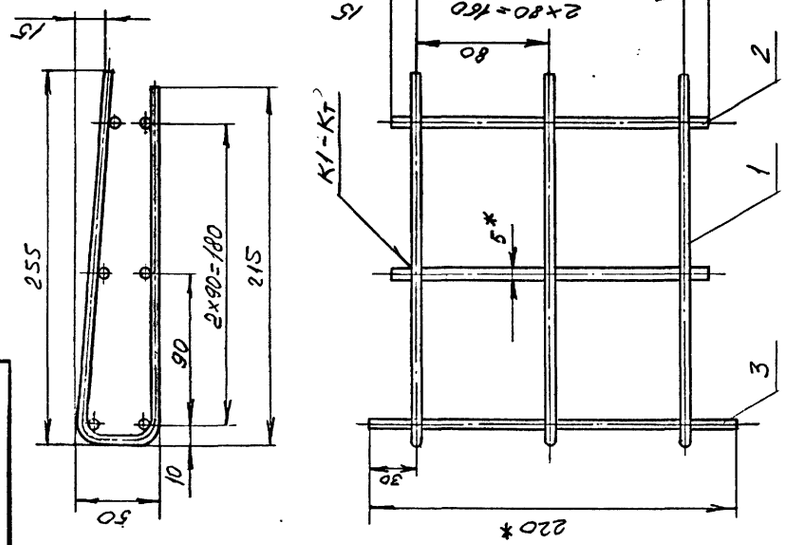


1. Сварные швы выполнить по ГОСТ 14098 - 85.
2. * Размеры для справок.

| | | | | | |
|---|---|---|---|---|---|
| | | ОН250 - 010СБ | | | |
| | | Сетка арматурная | Лит | Масса | Масштаб |
| | | | | 0,44 | 1:2,5 |
| | | | Лист | Листов | 1 |
| | | | МУП Главуралмонтажкомплектпроект | СССР | КО |

Изм. Лист № докум. Подпись Дата
Разраб. Молокошер
Пров. Гительзон
Руковод. Коток
Н.контр. Гительзон
Утв. Бердичевский

Инв. № подл. | Подпись и дата | Взам. инв. № | Инв. № дубл. | Подпись и дата

Формат А4

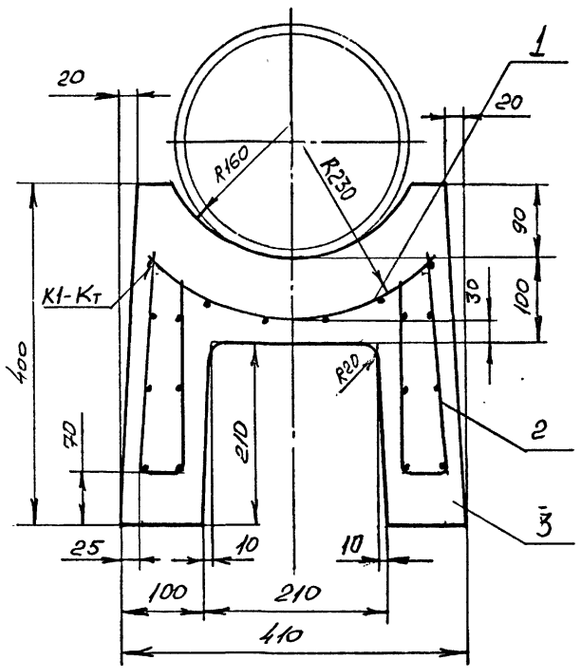


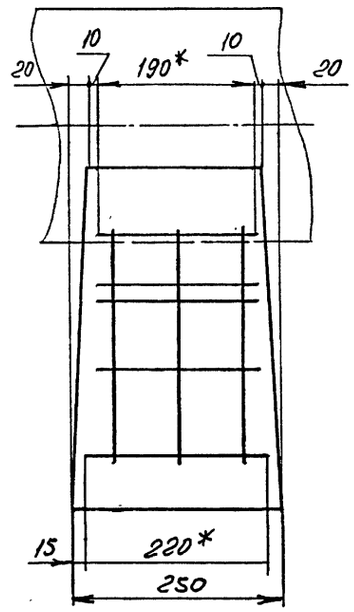


ТО392/4

ОН250 - 000СБ

1. Сварные швы выполнить по ГОСТ 14098-85.
2. * Размеры для справок.

| | | | | | |
|---|---|---|---|---|---|
| | | ОН250 - 000СБ | | | |
| | | Опора ОН 250 | Лит | Масса | Масштаб |
| | | | | 52 | 1:5 |
| | | | Лист | Листов | 1 |
| | | | МУП Главуралмонтажкомплектпроект | СССР | КО |

Изм. Лист № докум. Подпись Дата
Разраб. Молокошер
Пров. Гительзон
Руковод. Коток
Н.контр. Гительзон
Утв. Бердичевский

Инв. № подл. | Подпись и дата | Взам. инв. № | Инв. № дубл. | Подпись и дата

Формат А3

| Обозначение | Наименование | Кол. | Примеч. |
|---|---|---|---|
| | Документация | | |
| ОН250 - 010СБ | Сборочный чертеж | | |
| | Детали | | |
| | Проволока ВП ГОСТ 6727-80 | | |
| | Вр-3кп2 ГОСТ 380-88 | | |
| ОН250 - 011 | $\ell$ =520 $h$16 | 3 | 0,082кг |
| ОН250 - 012 | $\ell$ =190 $h$16 | 4 | 0,03кг |
| ОН250 - 013 | $\ell$ = 220 $h$16 | 2 | 0,035кг |

ОН250 - 010

Изм. Лист № докум. Подпись Дата
Разраб. Молокошер
Пров. Гительзон
Руковод. Коток
Н.контр. Гительзон
Утв. Бердичевский

Сетка арматурная

Лит | Лист | Листов 1
МУП Главуралмонтажкомплектпроект СССР КО

Инв. № подл. | Подпись и дата | Взам. инв. № | Инв. № дубл. | Подпись и дата

Формат А4

Формат | Зона | Позиция
А4

| ИНВ. № ПОДЛ. | ПОДПИСЬ И ДАТА | ВЗАМ. ИНВ. № | ИНВ. № ДУБЛ. | ПОДПИСЬ И ДАТА |
|---|---|---|---|---|
| | | | | |

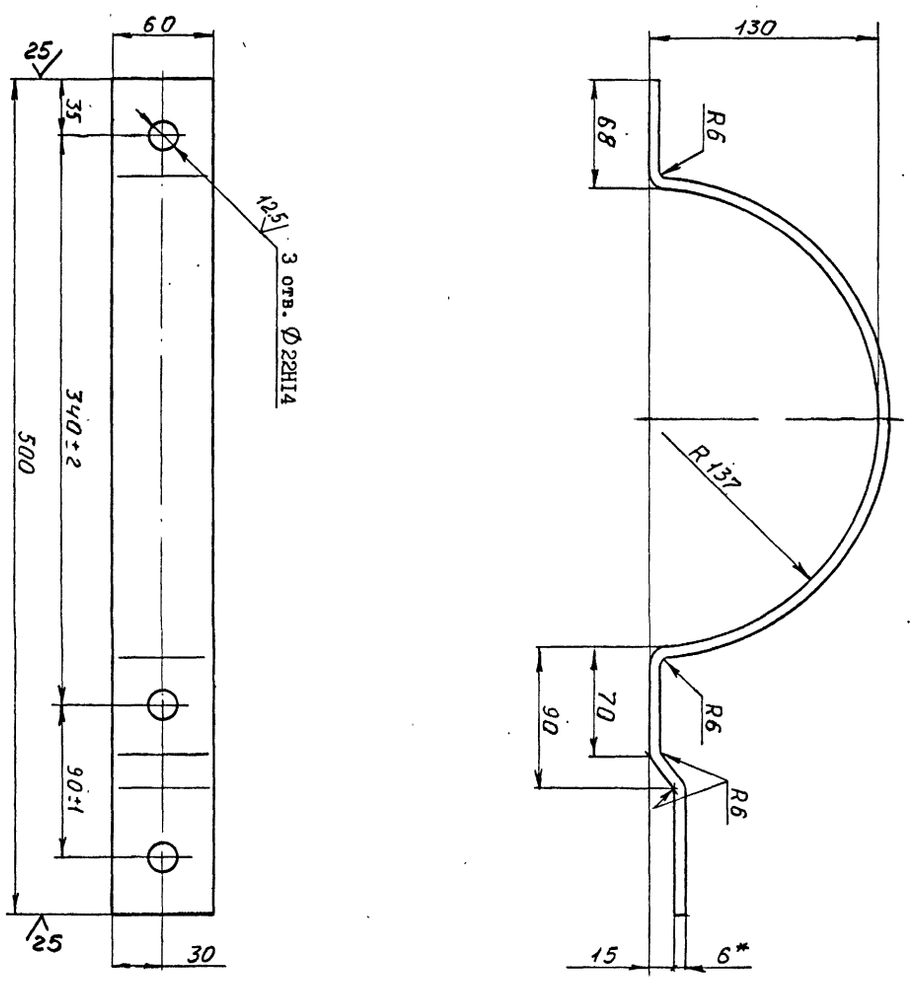


1. Неуказанные предельные отклонения размеров ± $\frac{IT16}{2}$.
2. *Размер для справок.
3. Покрытие: грунтовка ХС-068 ТУ6-10-820-75 красно-коричневая в два слоя; эмаль ХВ-785 ГОСТ 7313-75 черная У1.В5, в три слоя.

| ИЗМ. | ЛИСТ | № ДОКУМ. | ПОДПИСЬ | ДАТА |
|---|---|---|---|---|
| РАЗРАБ. | | Остроушко | | |
| ПРОВ. | | Гительзон | | |
| РУКОВ. | | Коток | | |
| Н.КОНТР. | | Гительзон | | |
| УТВ. | | Бердичевский | | |

УП 250 - 001

ХОМУТ

| ЛИТ | МАССА | МАСШТАБ |
|---|---|---|
| | 1,76 | 1:2,5 |

ЛИСТ | ЛИСТОВ 1

Полоса Б 6х60 ГОСТ 103-76
Ст3кп2 ГОСТ 535-88

МУП СССР ГлавУПиКС ЮЖГИПРОШАХТ КО

ФОРМАТ А3

УП 250 - 001

| ФОРМАТ | ЗОНА | ПОЗИЦИЯ | ОБОЗНАЧЕНИЕ | НАИМЕНОВАНИЕ | КОЛ. | ПРИМЕЧ. |
|---|---|---|---|---|---|---|
| | | | | Документация | | |
| А2 | | | УП250-000СБ | Сборочный чертеж | | |
| | | | | Сборочные единицы | | |
| А4 | | 1 | УП250-010 | Муфта | 1 | 2,08кг |
| | | | | Детали | | |
| А3 | | 2 | УП250-001 | Хомут | 2 | 1,76кг |
| А4 | | 3 | УП250-002 | Тяга | 1 | 1,24кг |
| А4 | | 4 | УП250-003 | Тяга | 1 | 1,24кг |
| | | | | Стандартные изделия | | |
| | | 5 | | Болт М20-8gх65.66.019 | | |
| | | | | ГОСТ 7796-70 | 2 | 0,207кг |
| | | 6 | | Болт М20-8gх100.66.019 | | |
| | | | | ГОСТ 7796-70 | 1 | 0,293кг |
| | | 7 | | Гайка М20-7Н.8.019 | | |
| | | | | ГОСТ 5915-70 | 11 | 0,063кг |
| | | 8 | | Гайка М20LН-7Н.8.019 | | |
| | | | | ГОСТ 5915-70 | 1 | 0,063кг |

ПОДП. И ДАТА | ВЗАМ. ИНВ. № | ИНВ. № ДУБЛ. | ПОДП. И ДАТА | ИНВ. № ПОДЛ.

УП250-000

| ИЗМ. | ЛИСТ | № ДОКУМЕНТА | ПОДПИСЬ | ДАТА |
|---|---|---|---|---|
| РАЗРАБОТАЛ | | Остроушко | | |
| ПРОВЕРИЛ | | Гительзон | | |
| РУКОВОДИЛ | | Коток | | |
| Н.КОНТР. | | Гительзон | | |
| УТВЕРДИЛ | | Бердичевский | | |

Устройство противоугонное УП250

| ЛИТ | ЛИСТ | ЛИСТОВ |
|---|---|---|
| | 1 | 2 |

МУП СССР ГлавУПиКС ЮЖГИПРОШАХТ КО

ФОРМАТ А4

| Формат | Зона | Поз. | Обозначение | Наименование | Кол. | Примечание |
|---|---|---|---|---|---|---|
| | | | Переменные данные | для исполнений | | |
| | | | | УП250-000 | | |
| | | | | Детали | | |
| А4 | | 9 | УП250-004 | Планка | 1 | 1,19кг |
| А3 | | 10 | УП250-005 | Скоба | 1 | 1,76кг |
| | | | | УП250-000-01 | | |
| | | | | Детали | | |
| А4 | | 9 | УП250-004-01 | Планка | 1 | 1,12кг |
| А3 | | 10 | УП250-005-01 | Скоба | 1 | 1,45кг |
| | | | | УП250-000-02 | | |
| | | | | Детали | | |
| А4 | | 9 | УП250-004-02 | Планка | 1 | 0,98кг |
| А3 | | 10 | УП250-005-02 | Скоба | 1 | 1,26кг |
| | | | | УП250-000-03 | | |
| | | | | Детали | | |
| А4 | | 11 | УП250-006 | Анкерный штырь | 1 | 5,38кг |

Подпись и дата | Инв. № дубл. | Взамен инв. № | Подп. и дата | Инв. № подл.

10392/4

| Изм. | Лист | № докум. | Подп. | Дата |
|---|---|---|---|---|

УП250-000

Лист 2

Формат А4

80

10392/4

Рис. I

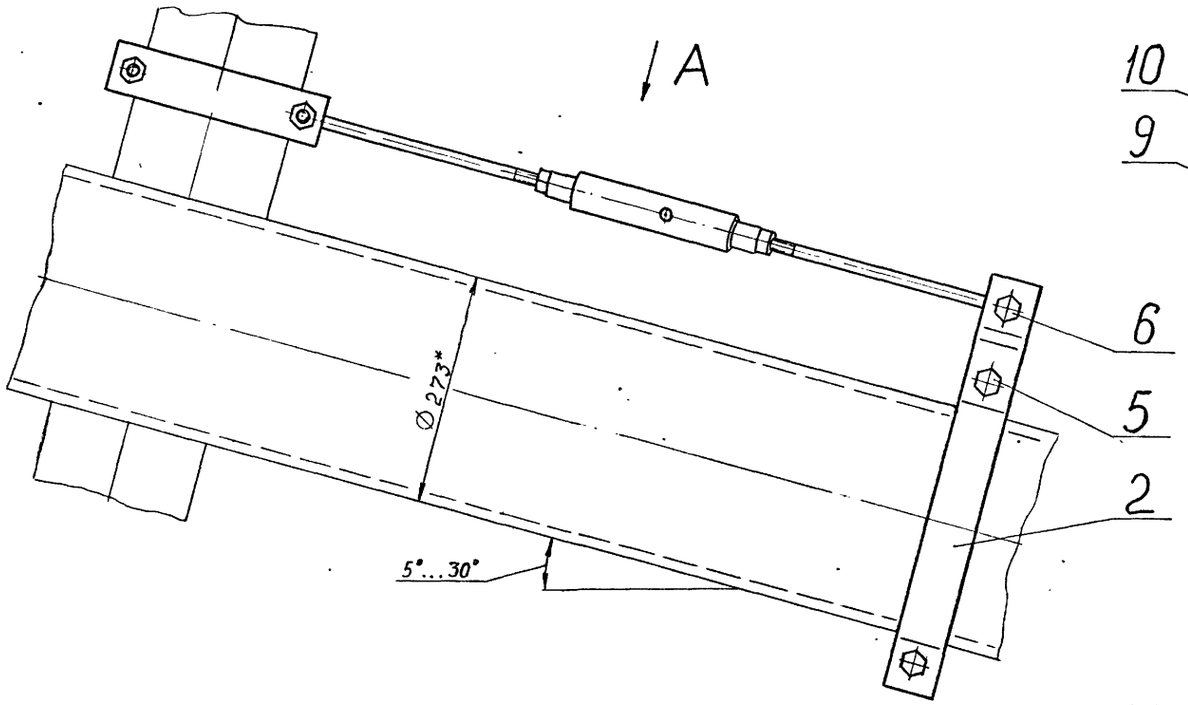


Рис. 2
Остальное см. рис. I

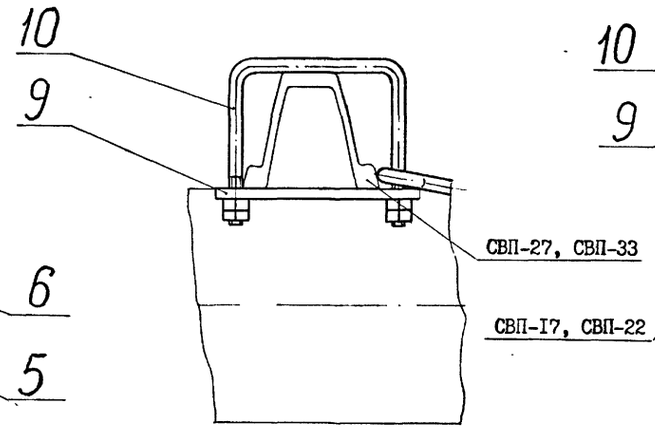


Рис. 3
Остальное см. рис. I

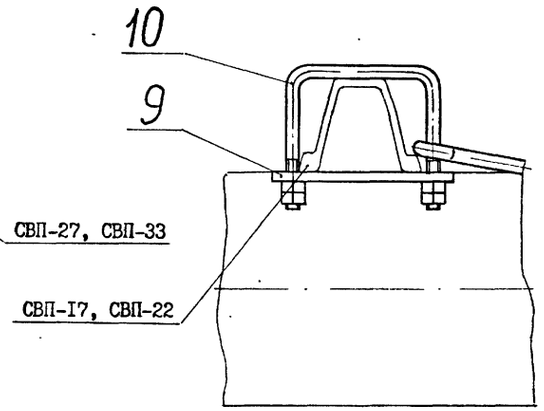


Рис. 4
Остальное см. рис. I
(I:I0)

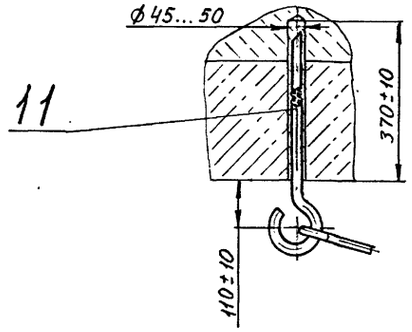


| Обозначение | Рис. | Масса, кг |
|---|---|---|
| УП 250 - 000 | I | I2,48 |
| - 0I | 2 | I2,II |
| - 02 | 3 | II,78 |
| - 03 | 4 | I4,92 |

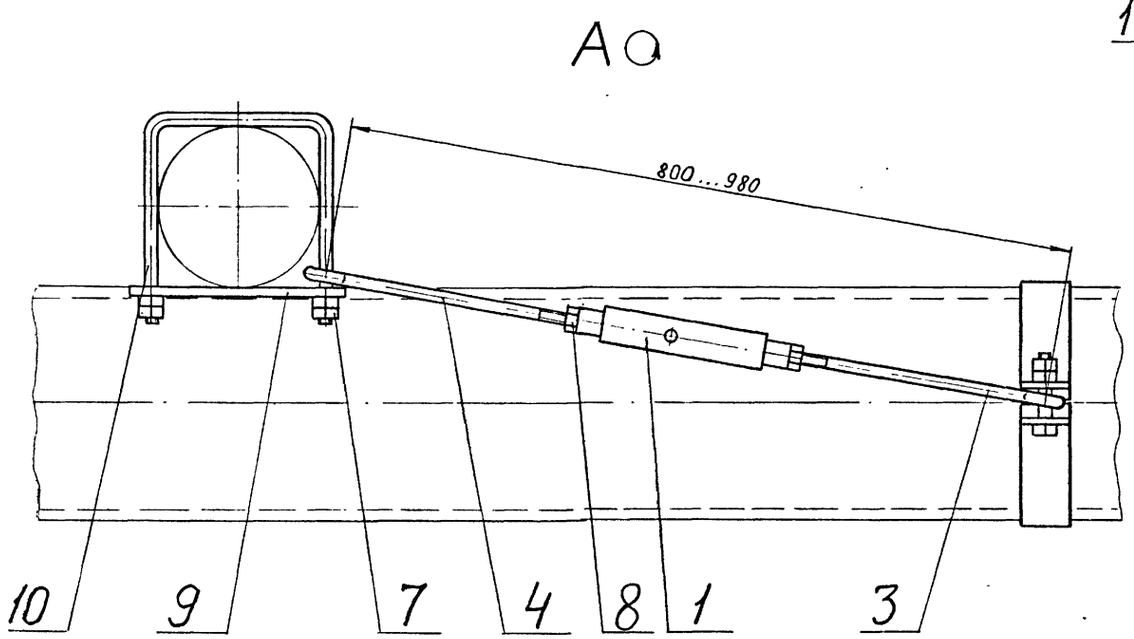


I. Общие технические условия на изготовление по ОСТ I2.44.I07-79.
2. *Размер для справок.

| | | | | | |
|---|---|---|---|---|---|
| ИЗМ. | ЛИСТ | № ДОКУМ. | ПОДПИСЬ | ДАТА | УП 250 - 000 СБ |
| РАЗРАБ. | | Остроушко | | | Устройство противоугонное УП 250 |
| ПРОВ. | | Гительзон | | | |
| РУКОВ. | | Коток | | | |
| Н.КОНТР. | | Гительзон | | | |
| УТВ. | | Бердичевский | | | |

| ЛИТ | МАССА | МАСШТАБ |
|---|---|---|
| | См. табл. | I:5 |
| ЛИСТ | ЛИСТОВ I | |
| МУП СССР Гл.УПиКС ЮЖГИПРОШАХТ | | КО |

ФОРМАТ А2

ИНВ.№ ПОДЛ. | ПОДПИСЬ И ДАТА | ВЗАМ.ИНВ.№ | ИНВ.№ ДУБЛ. | ПОДПИСЬ И ДАТА

серия 7.40I-2 Выпуск 4

УП 250 - 013

12,5 (√)

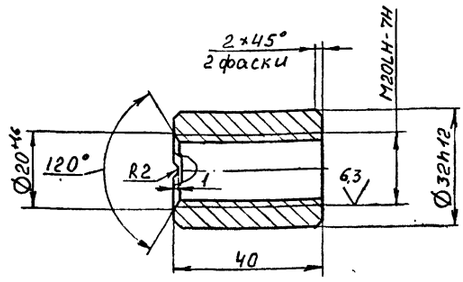


Неуказанные предельные отклонения размеров ± $\frac{IT16}{2}$.

| ИЗМ. | ЛИСТ | № ДОКУМ. | ПОДПИСЬ | ДАТА | УП 250 - 013 | | | |
|---|---|---|---|---|---|---|---|---|
| РАЗРАБ. | | Остроушко | | | ВТУЛКА | ЛИТ | МАССА | МАСШТАБ |
| ПРОВ. | | Гительзон | | | | | 0,13 | 1:1 |
| РУКОВ. | | Коток | | | | ЛИСТ | ЛИСТОВ 1 | |
| Н.КОНТР. | | Гительзон | | | Круг 36-В ГОСТ 2590-88 / ВСт3кп2 ГОСТ 535-88 | МУП СССР ГлавУПиКС ЮЖГИПРОШАХТ | | КО |
| УТВ. | | Бердичевский | | | | | | |

ИНВ. № ПОДЛ. | ПОДПИСЬ И ДАТА | ВЗАМ. ИНВ. № | ИНВ. № ДУБЛ. | ПОДПИСЬ И ДАТА

ФОРМАТ А4

УП 250 - 012

12,5 (√)

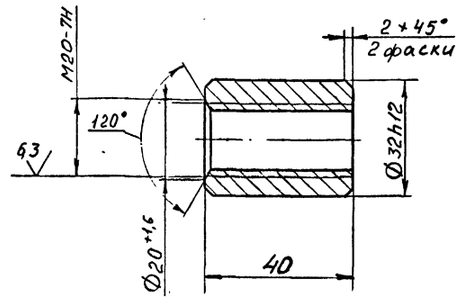


Неуказанные предельные отклонения размеров ± $\frac{IT16}{2}$.

| ИЗМ. | ЛИСТ | № ДОКУМ. | ПОДПИСЬ | ДАТА | УП 250 - 012 | | | |
|---|---|---|---|---|---|---|---|---|
| РАЗРАБ. | | Остроушко | | | ВТУЛКА | ЛИТ | МАССА | МАСШТАБ |
| ПРОВ. | | Гительзон | | | | | 0,13 | 1:1 |
| РУКОВ. | | Коток | | | | ЛИСТ | ЛИСТОВ 1 | |
| Н.КОНТР. | | Гительзон | | | Круг 36-В ГОСТ 2590-88 / ВСт3кп2 ГОСТ 535-88 | МУП СССР ГлавУПиКС ЮЖГИПРОШАХТ | | КО |
| УТВ. | | Бердичевский | | | | | | |

ИНВ. № ПОДЛ. | ПОДПИСЬ И ДАТА | ВЗАМ. ИНВ. № | ИНВ. № ДУБЛ. | ПОДПИСЬ И ДАТА

ФОРМАТ А4

| ФОРМАТ | ЗОНА | ПОЗИЦИЯ | ОБОЗНАЧЕНИЕ | НАИМЕНОВАНИЕ | КОЛ. | ПРИМЕЧ. |
|---|---|---|---|---|---|---|
| | | | | Документация | | |
| А4 | | | УП250-010СБ | Сборочный чертеж | | |
| | | | | Детали | | |
| А4 | | 1 | УП250-011 | Труба | 1 | 1,76кг |
| А4 | | 2 | УП250-012 | Втулка | 1 | 0,13кг |
| А4 | | 3 | УП250-013 | Втулка | 1 | 0,13кг |

| ИЗМ. | ЛИСТ | № ДОКУМЕНТА | ПОДПИСЬ | ДАТА | УП250-010 | | | |
|---|---|---|---|---|---|---|---|---|
| РАЗРАБОТАЛ | | Остроушко | | | Муфта | ЛИТ | ЛИСТ | ЛИСТОВ 1 |
| ПРОВЕРИЛ | | Гительзон | | | | МУП СССР ГлавУПиКС ЮЖГИПРОШАХТ | | КО |
| РУКОВОДИЛ | | Коток | | | | | | |
| Н.КОНТР. | | Гительзон | | | | | | |
| УТВЕРДИЛ | | Бердичевский | | | | | | |

ИНВ. № ПОДЛ. | ПОДП. И ДАТА | ВЗАМ. ИНВ. № | ИНВ. № ДУБЛ. | ПОДП. И ДАТА

ФОРМАТ А4

УП 250 - 010 СБ

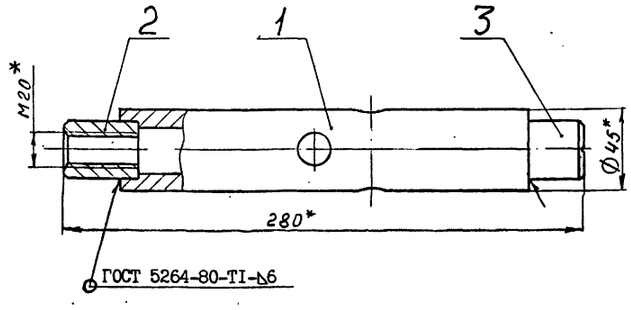


1. Сварку произвести электродами типа Э 42А ГОСТ 9467-75.
2. *Размеры для справок.
3. Покрытие Кд 9. фос. хр.

10392/4

| ИЗМ. | ЛИСТ | № ДОКУМ. | ПОДПИСЬ | ДАТА | УП 250 - 010 СБ | | | |
|---|---|---|---|---|---|---|---|---|
| РАЗРАБ. | | Остроушко | | | МУФТА | ЛИТ | МАССА | МАСШТАБ |
| ПРОВ. | | Гительзон | | | | | 2,08 | 1:2 |
| РУКОВ. | | Коток | | | | ЛИСТ | ЛИСТОВ 1 | |
| Н.КОНТР. | | Гительзон | | | | МУП СССР ГлавУПиКС ЮЖГИПРОШАХТ | | КО |
| УТВ. | | Бердичевский | | | | | | |

ИНВ. № ПОДЛ. | ПОДПИСЬ И ДАТА | ВЗАМ. ИНВ. № | ИНВ. № ДУБЛ. | ПОДПИСЬ И ДАТА

ФОРМАТ А4

УП 250 - 002

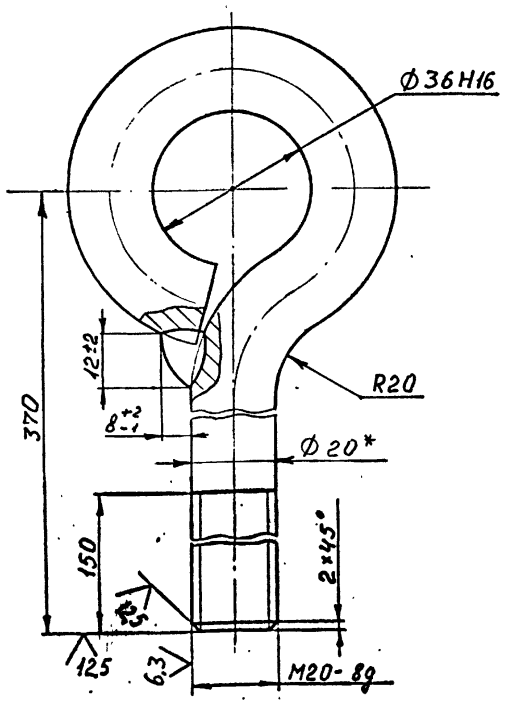


1. Сварной шов выполнять по ГОСТ 5264-80.
2. Сварку произвести электродами типа Э 42А ГОСТ 9467-75.
3. Неуказанные предельные отклонения размеров ± IT16/2.
4. *Размер для справок.
5. Покрытие Кд 9. фос. хр.

| | | | | | |
|---|---|---|---|---|---|
| Изм. | Лист | № докум. | Подпись | Дата | УП 250 - 002 |
| Разраб. | Остроушко | | | | ТЯГА |
| Пров. | Гительзон | | | | Лит: — Масса: 1,24 Масштаб: 1:1 |
| Руков. | Коток | | | | Лист — Листов 1 |
| Н.контр. | Гительзон | | | | Круг 20-В ГОСТ 2590-88 / ВСт3кп2 ГОСТ 535-88 |
| Утв. | Бердичевский | | | | МУП ГлавУПиКС СССР ЮЖГИПРОШАХТ КО |

Инв.№ подл. | Подпись и дата | Взам. инв.№ | Инв.№ дубл. | Подпись и дата

ФОРМАТ А4

УП 250 - 004

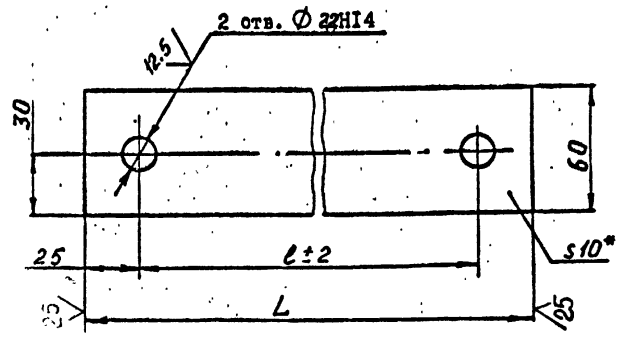


| Обозначение | Размеры, мм | | Масса, кг |
|---|---|---|---|
| | L | ℓ | |
| УП 250 - 004 | 265 | 215 | 1,19 |
| - 01 | 250 | 200 | 1,12 |
| - 02 | 220 | 170 | 0,98 |

1. Неуказанные предельные отклонения размеров ± IT16/2.
2. *Размер для справок.
3. Покрытие: грунтовка ХС-068 ТУ6-10-820-75 красно-коричневая в два слоя; эмаль ХВ-785 ГОСТ 7313-75 черная У1.В5, в три слоя.

| | | | | | |
|---|---|---|---|---|---|
| Изм. | Лист | № докум. | Подпись | Дата | УП 250 - 004 |
| Разраб. | Остроушко | | | | ПЛАНКА |
| Пров. | Гительзон | | | | Лит: — Масса: См. табл. Масштаб: 1:2 |
| Руков. | Коток | | | | Лист — Листов 1 |
| Н.контр. | Гительзон | | | | Полоса Б 10х60 ГОСТ 103-76 / Ст3кп2 ГОСТ 535-88 |
| Утв. | Бердичевский | | | | МУП ГлавУПиКС СССР ЮЖГИПРОШАХТ КО |

Инв.№ подл. | Подпись и дата | Взам. инв.№ | Инв.№ дубл. | Подпись и дата

ФОРМАТ А4

УП 250 - 003

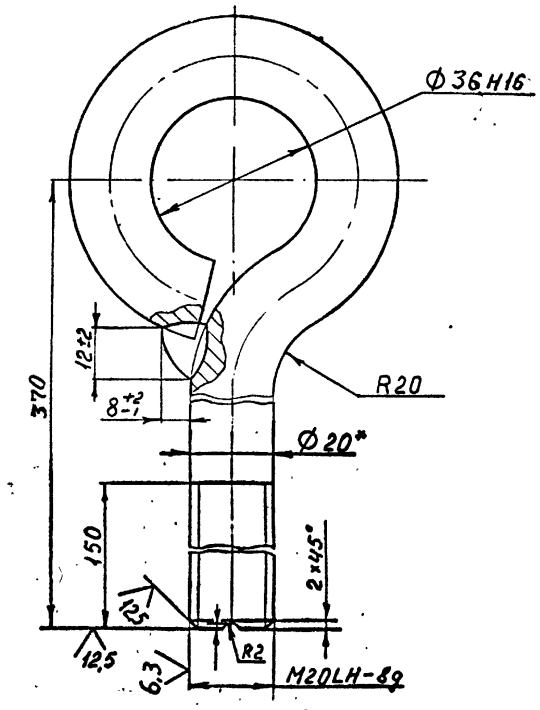


1. Сварной шов выполнять по ГОСТ 5264-80.
2. Сварку произвести электродами типа Э 42А ГОСТ 9467-75.
3. Неуказанные предельные отклонения размеров ± IT16/2.
4. *Размер для справок.
5. Покрытие Кд 9. фос. хр.

| | | | | | |
|---|---|---|---|---|---|
| Изм. | Лист | № докум. | Подпись | Дата | УП 250 - 003 |
| Разраб. | Остроушко | | | | ТЯГА |
| Пров. | Гительзон | | | | Лит: — Масса: 1,24 Масштаб: 1:1 |
| Руков. | Коток | | | | Лист — Листов 1 |
| Н.контр. | Гительзон | | | | Круг 20-В ГОСТ 2590-88 / ВСт3кп2 ГОСТ 535-88 |
| Утв. | Бердичевский | | | | МУП ГлавУПиКС СССР ЮЖГИПРОШАХТ КО |

Инв.№ подл. | Подпись и дата | Взам. инв.№ | Инв.№ дубл. | Подпись и дата

ФОРМАТ А4

УП 250 - 011

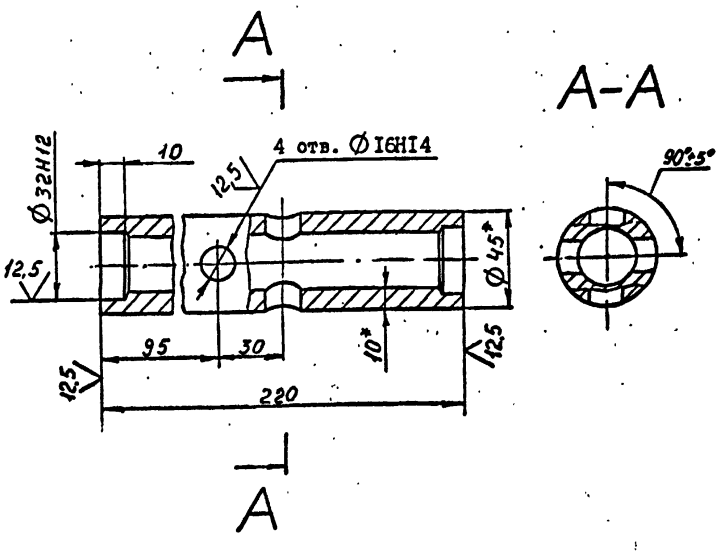


1. Неуказанные предельные отклонения размеров ± IT16/2.
2. *Размер для справок.

10392/4

| | | | | | |
|---|---|---|---|---|---|
| Изм. | Лист | № докум. | Подпись | Дата | УП 250 - 011 |
| Разраб. | Остроушко | | | | ТРУБА |
| Пров. | Гительзон | | | | Лит: — Масса: 1,76 Масштаб: 1:2 |
| Руков. | Коток | | | | Лист — Листов 1 |
| Н.контр. | Гительзон | | | | Труба 45 х 10 ГОСТ 8732-78 / В 35 ГОСТ 8731-87 |
| Утв. | Бердичевский | | | | МУП ГлавУПиКС СССР ЮЖГИПРОШАХТ КО |

Инв.№ подл. | Подпись и дата | Взам. инв.№ | Инв.№ дубл. | Подпись и дата

ФОРМАТ А4

10392/II

Серия 7.401-2 Выпуск 4

УП 250 - 005

12.5 (√)

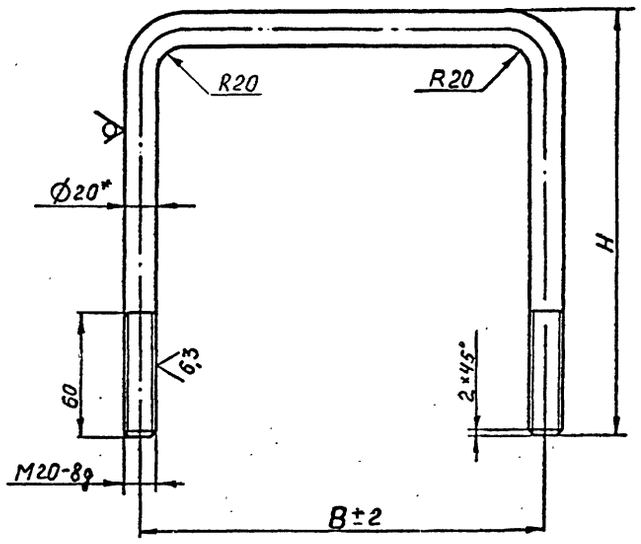


| Обозначение | Размеры, мм | | Масса, кг |
|---|---|---|---|
| | B | H | |
| УП 250 - 005 | 215 | 260 | 1,76 |
| - 01 | 200 | 205 | 1,45 |
| - 02 | 170 | 175 | 1,26 |

1. Неуказанные предельные отклонения размеров $\pm \frac{IT16}{2}$.
2. *Размер для справок.
3. Покрытие Кд 9. фос. хр.

| | | | | | |
|---|---|---|---|---|---|
| Изм. | Лист | № докум. | Подпись | Дата | УП 250 - 005 |
| Разраб. | | Остроушко | | | СКОБА |
| Пров. | | Гительзон | | | |
| Руков. | | Коток | | | |
| Н.контр. | | Гительзон | | | Круг 20-В ГОСТ2590-88 / Ст3кп2 ГОСТ 535-88 |
| Утв. | | Бердичевский | | | |

| Лит | Масса | Масштаб |
|---|---|---|
| | См. табл. | - |
| Лист | Листов | |
| | 1 | |

МУП Главупкс СССР ЮЖГИПРОШАХТ КО

Формат А3

Инв.№ подл. | Подпись и дата | Взам.инв.№ | Инв.№ дубл. | Подпись и дата

gost.e-ecolog.ru

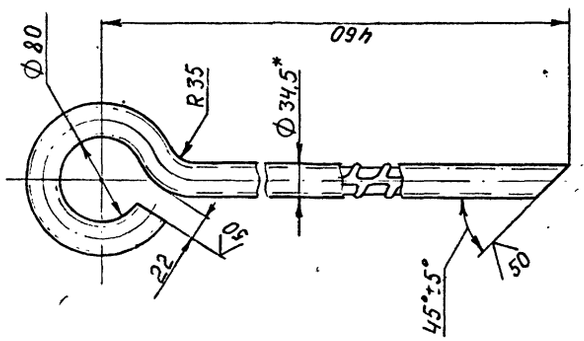


1. Неуказанные предельные отклонения размеров: $\pm \frac{IT16}{2}$.
2. *Размер для справок.

УП 250 - 006

| | | | | | |
|---|---|---|---|---|---|
| Изм. | Лист | № докум. | Подпись | Дата | АНКЕРНЫЙ ШТЫРЬ |
| Разраб. | | Остроушко | | | |
| Пров. | | Гительзон | | | |
| Руков. | | Коток | | | |
| Н.контр. | | Гительзон | | | |
| Утв. | | Бердичевский | | | |

| Лит | Масса | Масштаб |
|---|---|---|
| | 5,38 | 1:4 |
| Лист | Листов 1 | |

МУП Главупкс СССР ЮЖГИПРОШАХТ КО

Ø32 А-II ГОСТ 5781-82

Формат А4

Инв.№ подл. | Подпись и дата | Взам.инв.№ | Инв.№ дубл. | Подпись и дата

УП 250 - 006