ТИПОВЫЕ КОНСТРУКЦИИ
СЕРИЯ 7.401-2

УЗЛЫ КРЕПЛЕНИЯ ТРУБОПРОВОДОВ В ВЕРТИКАЛЬНЫХ И НАКЛОННЫХ ШАХТНЫХ СТВОЛАХ И ПРОТЯЖЕННЫХ ГОРНЫХ ВЫРАБОТКАХ

ВЫПУСК 3

УЗЛЫ КРЕПЛЕНИЯ ТРУБОПРОВОДОВ Ду200.
РАБОЧИЕ ЧЕРТЕЖИ.

gost.e-ecolog.ru

СФ.ЦИТП 10392/3

ТИПОВЫЕ КОНСТРУКЦИИ
СЕРИЯ 7.401-2

УЗЛЫ КРЕПЛЕНИЯ ТРУБОПРОВОДОВ В ВЕРТИКАЛЬНЫХ И НАКЛОННЫХ ШАХТНЫХ СТВОЛАХ И ПРОТЯЖЕННЫХ ГОРНЫХ ВЫРАБОТКАХ

ВЫПУСК 3

Узлы крепления трубопроводов Ду200.
Рабочие чертежи.

РАЗРАБОТАНЫ
ПРОЕКТНЫМ ИНСТИТУТОМ „ЮЖГИПРОШАХТ"

ГЛАВНЫЙ ИНЖЕНЕР ИНСТИТУТА В. В. СЕЛЕЗНЕВ
ГЛАВНЫЙ ИНЖЕНЕР ПРОЕКТА В. С. БАТКИН

© Госстрой СССР 1991г.

УТВЕРЖДЕНЫ
И ВВЕДЕНЫ В ДЕЙСТВИЕ МИНУГЛЕПРОМОМ СССР
ПИСЬМО ОТ 25.10.90г. № 3-35-18/1079

10392/3
ПРИВЯЗАН
ИНВ. №

№№ пп	Наи енование	Обозначение	Страница
I	2	3	4
I	Содержание		2
2	Пояснительная записка	ПЗ	3...7
3	Фланцы Ду200 стальные свободные на приварном кольце	IФС200-000	8,9
4	Фланцы Ду200 с выступом или впадиной свободные на приварном кольце	2ФС200-000	I0,II
5	Фланцы Ду200 с выступом или впадиной свободные на приварном бурте	3ФС200-000	I2...I4
6	Фланцы Ду200 с выступом или впадиной стальные приварные встык	ФП200-00I	I4
7	Стул опорный Ду200 Ру I,0; I,6; 2,5 МПа, узкий	IСОУ200-000	I5...I7
8	Стул опорный Ду200 Ру 4,0; 6,3 МПа, узкий	2СОУ200-000	I5,I8
9	Стул опорный Ду200 Ру I0 МПа, узкий	3СОУ200-000	I7,I9,20
I0	Стул опорный Ду200 Ру I,0; I,6; 2,5 МПа, широкий	IСОШ200-000	I7,I9,2I
II	Стул опорный Ду200 Ру 4,0;6,3МПа, широкий	2СОШ200-000	22,23
I2	Стул опорный Ду200 Ру I0 МПа, широкий	3СОШ200-000	22,24
I3	Колено опорное Ду200 Ру I,0; I,6; 2,5 МПа	IК0200-000	25...27
I4	Колено опорное Ду200 Ру 4,0; 6,3 МПа	2К0200-000	28,29
I5	Колено опорное Ду200 Ру I0 МПа	3К0200-000	28,30
I6	Компенсатор Ду200 Ру I,0; I,6; 2,5 МПа	IК200-000	3I...37
I7	Компенсатор Ду200 Ру 4,0; 6,3 МПа	2К200-000	38,39
I8	Компенсатор Ду200 Ру I0 МПа	3К200-000	40...43
I9	Хомут ХРК 200	ХРК200-000	44...46
20	Хомут ХРД 200	ХРД200-000	47
2I	Хомут ХБ 200	ХБ200-000	46,48...5I
22	Хомут ХТШ 200	ХТШ200-000	52,53
23	Подвеска ПАП 200	ПАП200-000	54...56
24	Подвеска ПАКП 200	ПАКП200-000	57,58
25	Подвеска ПСК 200	ПСК200-000	59
26	Подвеска ПВ 200	ПВ200-000	I9,22,60
27	Подвеска ПБ 200	ПБ200-000	6I,62
28	Подвеска ПШ 200	ПШ200-000	63
29	Опоры ОГ 200	ОГ200-000	62,64
30	Опоры ОН 200	ОН200-000	65
3I	Устройство противоугонное УП 200	УП200-000	66...70

10392/3

7.401-2.3

ИЗМ	ЛИСТ	№ ДОКУМЕНТА	ПОДПИСЬ	ДАТА
РАЗРАБОТАЛ		Коток		
ПРОВЕРИЛ		Проскурнина		
РУКОВОДИЛ		Коток		
Н.КОНТР.		Проскурнина		
УТВЕРДИЛ		Бердичевский		

Содержание

А И Т	ЛИСТ	ЛИСТОВ
		I

МУП СССР ГлавУПпКС ЮЖГИПРОШАХТ КО

ФОРМАТ А2

ИНВ.№ ПОДЛ. | ПОДПИСЬ И ДАТА | ВЗАИМ.ИНВ.№ | ИНВ.№ ДУБЛ. | ПОДПИСЬ И ДАТА

I.Основание для выполнения типовых конструкций

Типовые конструкции - серия 7.401-2 "Узлы крепления трубопроводов в вертикальных и наклонных шахтных стволах и протяженных горных выработках" /взамен серии 7.401-I/ разработаны институтом "Южгипрошахт" по плану типового проектирования на 1990 год и в соответствии с заданием, согласованным Минуглепромом СССР.

Необходимость разработки новой серии типовых конструкций вызвана обогащением многолетнего опыта проектирования, изготовления и эксплуатации типовых конструкций по серии 7.401-I, по сравнению с которой, в частности, введены следующие основные изменения:

- в связи со сложностью поставки дефицитных труб большого диаметра в компенсаторах для трубопроводов с условным проходом Ду200 мм и выше они заменены деталями из стального литья, компенсаторы для трубопроводов Ду100 и 150 мм выполнены сварными. Вместе с тем, допускается с учетом местных условий выполнение сварными компенсаторов больших диаметров;

- расширен диапазон диаметров труб, подвешиваемых по наклонным и горизонтальным выработкам до 300 вместо 250 мм;

- дополнительно разработаны противоугонные устройства для держания труб при подвеске их в наклонных выработках;

- чертежи узлов разработаны и скомплектованы в выпуски по каждому диаметру трубопровода в отдельности для более удобного пользования ими при проектировании водоотливных, дегазационных и воздушных ставов.

2. Содержание работы

2.I. Типовые конструкции состоят из 7 выпусков, каждый на определенный условный проход трубопровода Ду: I00, I50, 200, 250, 300, 350 и 400 мм.

2.2. Каждый выпуск содержит полный комплект чертежей типовых узлов конструкций для данного диаметра трубопровода.

2.3. В состав каждого выпуска входят:

2.3.I. Чертежи типовых узлов трубопроводов: фланцы, стулья опорные, колена и компенсаторы.

2.3.2. Чертежи типовых конструкций узлов крепления трубопроводов в шахтных стволах;

2.3.3. Чертежи типовых конструкций подвесок трубопроводов и опор для трубопроводов, прокладываемых по почве горизонтальных и наклонных горных выработок и наклонных стволов, и противоугонных устройств.

3. Область применения

Типовые конструкции крепления трубопроводов разработаны:

-для вертикальных стволов с армировкой из двутавровых и коробчатых расстрелов и закрепленных бетонной крепью или сборными чугунными тюбингами конструкции "Шахтспецстроя";

-для горизонтальных и наклонных выработок и наклонных стволов и закрепленных арочной податливой крепью, арочной сборной ж.б. крепью, бетонной крепью, металлобетонной крепью, круглыми пустотелыми стойками и штанговой крепью.

4. Исходные данные для разработки типовых конструкций

4.I. Условное давление Ру в трубопроводах I,0; I,6; 2,5; 4,0; 6,3; I0; I6 МПа;

4.2. Срок службы I5 лет при эксплуатации в шахтах с нейтральными, щелочными и слабокислыми водами /pH=6...7/;

4.3. Фланцы по ГОСТ I2815-80, I2819-80, I2820-80, I282I-80, ТУ I2.22.24.I-78 и ТУ I2.22.24.2-74;

4.4. Температурные колебания в стволе $-2^{0}C...+35^{0}C$;

4.5. Профили расстрелов армировки вертикальных стволов для крепления узлов принимаются по типовым материалам для проектирования ТМП 40I-0II-87.89 "Сечения и армировка вертикальных стволов с жесткими проводниками" /Южгипрошахт, I989г./.

5. Рекомендации по применению типовых конструкций

На рис.I дана рекомендуемая схема установки опорных стульев и компенсаторов при прокладке трубопроводов по вертикальным стволам. В табл.I приведены значения переменных величин. Балки под опорные стулья и колена выбираются и рассчитываются проектной организацией при привязке проекта.

Расстояние между опорными стульями и максимально допустимые нагрузки на них приведены в табл. 6 и 7.

Расстояние между опорным стулом и опорным коленом и максимально допустимые нагрузки на колено, приведены в табл.8.

Для компенсации температурных изменений длины става и монтажных отклонений в горизонтальных и наклонных выработках и наклонных стволах применяются компенсаторы, разработанные для вертикальных стволов. Кроме того, в наклонных выработках и наклонных стволах для удержания става применяются опорные стулья и колена, разработанные для вертикальных стволов. На рис. 2, 3 изображены рекомендуемые схемы установки узлов компенсаторов и опорных стульев, колен, компенсаторов и опор для трубопроводов, прокладываемых на почве или подвешиваемых к крепи наклонных выработок / стволов/ и горизонтальных выработок.

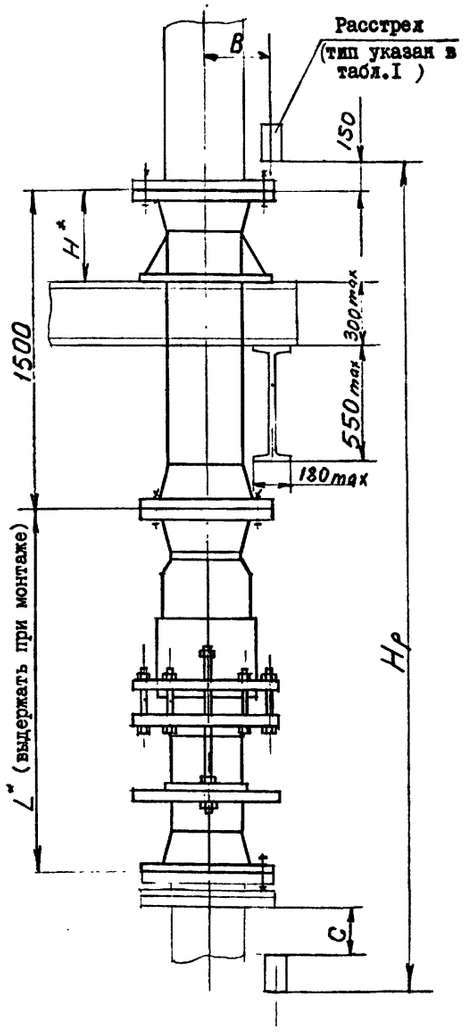

Рис.I

Числовые значения L и H приведены на соответствующих чертежах компенсаторов и стульев.

ИНВ.№ ПОДЛ. | ПОДП. И ДАТА | ВЗАМ.ИНВ.№ | ИНВ.№ ДУБЛ. | ПОДП. И ДАТА

10392/3

ИЗМ	ЛИСТ	№ДОКУМЕНТА	ПОДПИСЬ	ДАТА	7.401-2.3 ПЗ			
РАЗРАБОТАЛ		Коток			Пояснительная записка	А И Т	ЛИСТ I	ЛИСТОВ 5
ПРОВЕРИЛ		Проскурнина				МУП СССР ГлавУПпКС ЮЖГИПРОШАХТ		КО
РУКОВОДИЛ		Коток						
Н.КОНТР.		Проскурнина						
УТВЕРДИЛ		Бердичевский						

6. Принятые условные обозначения

ПЗ – пояснительная записка;
ФС – фланцы свободные;
ФП – фланцы приварные;
СОУ – стул опорный узкий;
СОШ – стул опорный широкий;
КО – колено опорное;
К – компенсатор;
ХРК – хомут для крепления труб к коробчатым расстрелам;
ХРД – хомут для крепления труб к двутавровым расстрелам;
ХБ – хомут для крепления труб к бетонной крепи ствола;
ХТШ – хомут для крепления труб к тюбингам Шахтспецстроя;
ПАП – подвеска к металлической арочной крепи АП;
ПАКП – подвеска к металлической арочной крепи АКП;
ПСК – подвеска к ж.б. круглой стойке;
ПВ – подвеска к двутавровому верхняку;
ПБ – подвеска к блочной бетонной крепи, либо к металлобетонной крепи;
ПШ – подвеска к бетонной крепи на штанге.
ОГ – опора бетонная под трубопроводы для горизонтальных выработок;
ОН – опора бетонная под трубопроводы для наклонных выработок;
УП – устройство противоугонное

7. Узлы трубопроводов

7.1. Фланцы стальные свободные на приварном кольце или бурте.

Чертежи свободных фланцев разработаны для пяти исполнений;
- фланцы стальные свободные на приварном кольце;
- фланцы стальные свободные с впадиной на приварном кольце или бурте;
- фланцы стальные свободные с выступом на приварном кольце или бурте.

В табл.2,3 и 4 указаны данные для заказа.

7.2. Фланцы стальные приварные встык.

Чертежи приварных фланцев разработаны для двух исполнений:
- фланцы с выступом приварные встык;
- фланцы с впадиной приварные встык.

В табл. 5 указаны данные для заказа.

В табл. 2, 3, 4 и 5 приведены также данные для заказа прокладок, болтов или шпилек и гаек.

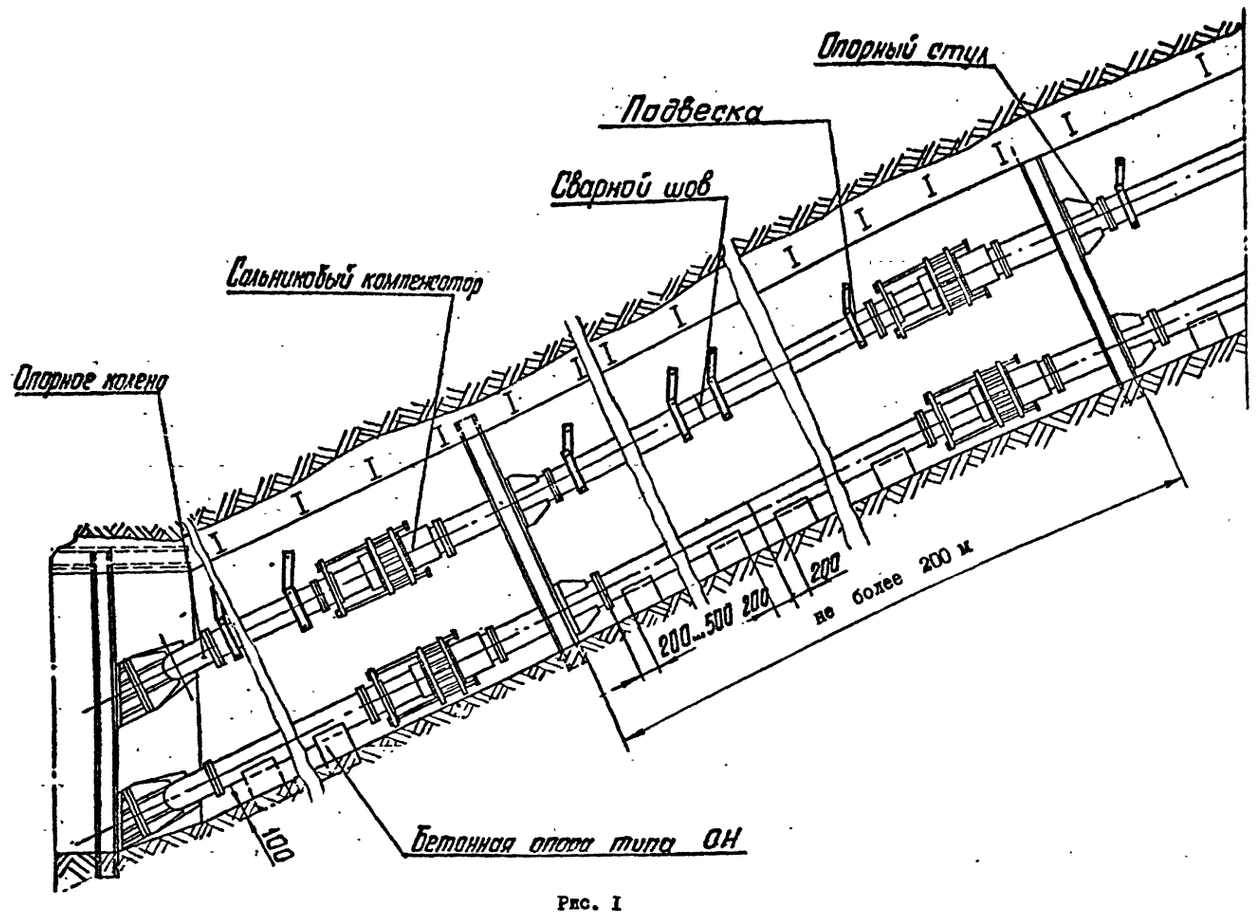

Рис. 1

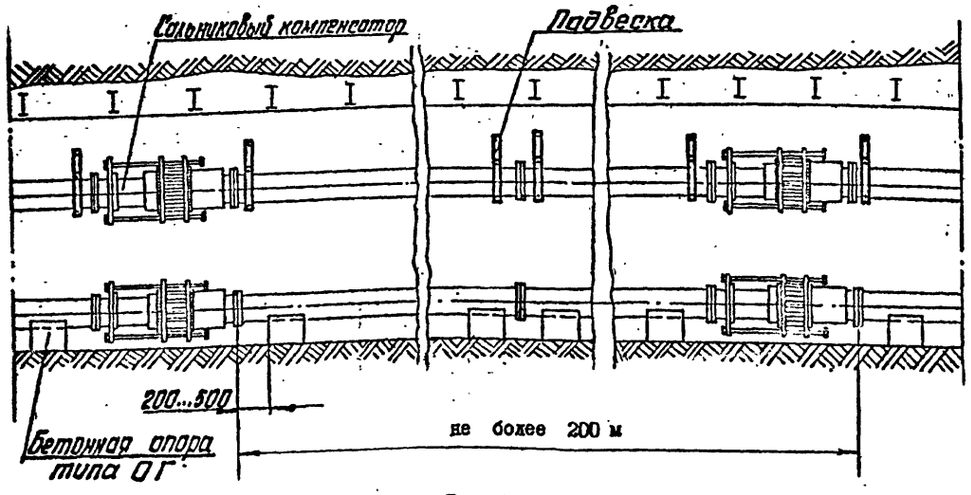

Рис. 2

Инв.№ подл. | Подпись и дата | Взам.инв.№ | Инв.№ дубл. | Подпись и дата

Таблица I

Шаг армировки		6000		4I68			
Тип расстрела		I70xI04	2I2xI30	№24М	№27Са	№36с	№30м
для всех труб, кроме кондиционирования	В	233	246	236	243	251	246
	С	2380	2338	478	448	358	4I8

Таблица 2

Фланцы свободные на приварном кольце				Прокладки исп. А ГОСТ I5I80-86		Болты ГОСТ 7798-70			Гайки ГОСТ59I5-70	
Обозначение	Шифр	Ру, МПа	Масса, кг	Обозначение	масса, кг	d	Длина, мм	Масса, кг	d	масса, кг
IФС200-000	ФС200-I,0	I,0	II,96	А-200-I6IIOН-ГОСТI5I80-86	0,086	М20	I30	0,392	М20	0,063
-0I	ФС200-I,6	I,6	I2,60				I40	0,4I7		
-02	ФС200-2,5	2,5	I6,96	А-200-25IIOН ГОСТI5I80-86	0,I05	М24	I50	0,65I	М24	0,I07

Таблица 3

Фланцы с выступом или впадиной свободные на приварном кольце				Прокладка исп. Б ГОСТ I5I80 -86		Шпильки тип А исп.I ГОСТ 9066-75			Гайки		
									Тип А ГОСТ 9064-75		ГОСТ** 59I6-70
Обозначение	Шифр	Ру, МПа	Масса, кг	Обозначение	масса, кг	d	Длина, мм	масса, кг	d	масса, кг	масса, кг
2ФС200-000	ФСI-200-4,0	4,0	22,0	Б200-I60IIOН-ГОСТI5I80-86	0,066	М27	250	I,05	М27	0,I94	0,087
-0I	ФС2-200-4,0		22,67								
-02	ФСI-200-6,3	6,3	42,50			М30	320	I,68	М30	0,277	0,II
-03	ФС2-200 -6,3		44,60								

Таблица 4

Фланцы с выступом или впадиной свободные на приварном бурте				Прокладка исп.Б ГОСТI5I80-86		Шпильки тип А исп.I ГОСТ 9066-75			Гайки		
									Тип А ГОСТ 9064-75		ГОСТ** 59I6-70
Обозначение	Шифр	P_y, МПа	Масса, кг	Обозначение	Масса, кг	d	Длина, мм	Масса, кг	d	Масса, кг	Масса, кг
3ФС200-000	ФСI-200-I0*	I0	69,68	Б200-I60-IIOН ГОСТI5I80-86	0,066	М36	390	2,96	М36	0,446	0,I82
-0I	ФС2-200-I0		69,5I								

* ФСI- фланец с выступом
ФС2- фланец с впадиной
** Применяется как контргайка

Таблица 5

Фланцы с выступом или впадиной приварные встык				Прокладки исп. Б ГОСТ 15180-86		Шпильки тип А исп.I ГОСТ 9066-75			Гайки		
									Тип А ГОСТ 9064-75		ГОСТ** 5916-70
Обозначение	Шифр	Ру, МПа	Масса, кг	Обозначение	масса, кг	d	Длина, мм	Масса, кг	d	масса, кг	масса, кг
ФП200-001	ФП-200-10	10	54,24	Б-200--160ПОН ГОСТ15180--86	0,066	М36	240	1,763	М36	0,446	0,182
-01	ФП2-200-10		54,07								
-02	ФП-200-16	16	60,10				250	1,843			
-03	ФП2-200-16		60,00								

7.3 Стулья опорные.

Опорные стулья разработаны двух исполнений: узкие и широкие. В таблицах 6 и 7 приведены данные для заказа.

Таблица 6

Стул опорный узкий					
Обозначение	Шифр	Ру, МПа	Масса, кг	Макс. расстоян. между стульями, м	Максимальная нагрузка на стул, кн
1СОУ200-000	СОУ200-1,0	1,0	195	90,0	120,0
-01	СОУ200-1,6	1,6	197		
-02	СОУ200-2,5	2,5	205		
2СОУ200-000	СОУ200-4,0	4,0	216		140,0
-01	СОУ200-6,3	6,3	254		180,0
3СОУ200-000	СОУ200-10,0	10	256		240,0

Таблица 7

Стул опорный широкий					
Обозначение	Шифр	Ру, МПа	Масса, кг	Макс. расстоян. между стульями, м	Максимальная нагрузка на стул, кн
1СОШ200-000	СОШ200-1,0	1,0	211	90	120,0
-01	СОШ200-1,6	1,6	212		
-02	СОШ200-2,5	2,5	244		
2СОШ200-000	СОШ200-4,0	4,0	254		140,0
-01	СОШ200-6,3	6,3	297		180,0
3СОШ200-000	СОШ200-10,0	10	294		240,0

7.4 Колена опорные.

Колена опорные разработаны на базе стандартных сантехнических отводов. Для случаев отсутствия стандартных отводов требуемых диаметров и давлений, отводы выполнены сварными.

Данные для заказа приведены в таблице 8.

Таблица 8

Колена опорные					
Обозначение	Шифр	Ру, МПа	Масса, кг	Максим. расстояние между стулом и коленом, м	Максим. нагрузка на колено, кн
1К0200-000	К0200-1,0	1,0	143	90,0	105,0
-01	К0200-1,6	1,6	145		130,0
-02	К0200-2,5	2,5	153		170,0
2К0200-000	К0200-4,0	4,0	169		250,0
-01	К0200-6,3	6,3	210		375,0
3К0200-000	К0200-10	10	233		560,0

7.5 Компенсаторы.

Данные для заказа приведены в таблице 9.

Таблица 9

Компенсаторы				
Обозначение	Шифр	P_y, МПа	Масса, кг	Максим. нагрузка на болты, кн
1 К200-000	К 200 - 1,0	1,0	470	60,0
-01	К 200 - 1,6	1,6	472	
-02	К 200 - 2,5	2,5	481	
2 К200-000	К 200 -4,0	4,0	492	70,0
-01	К 200 - 6,3	6,3	534	90,0
3 К200-000	К 200 -10,0	10,0	660	120,0

8. Хомуты направляющие для предохранения трубопроводов от продольного изгиба в вертикальных стволах.

Чертежи направляющих хомутов разработаны с учетом крепления:
- труб к расстрелам коробчатым (таблица 10);
- труб к расстрелам двутавровым (таблица 10);
- труб к бетонной крепи (таблица 11);
- труб к тюбингам Шахтспецстроя (таблица 11).

Таблица 10

Обозначение	Шифр	Расстрел	Масса, кг
ХРК200-000	ХРК200-1	□ 170х104	20,5
-01	ХРК200-2	□ 212×130	21,2
ХРД200-000	ХРД200-1	I № 24М	23,0
-01	ХРД200-2	I № 27Са	24,0
-02	ХРД200-3	I № 36С	27,2
-03	ХРД200-4	I № 30М	25,22

Таблица 11

Обозначение	Шифр	Тип крепи, ø ствола	Масса, кг
ХБ200-000	ХБ200	бетонная	45,7
ХТШ200-000	ХТШ200-1	тюбинги ø6м	25,5
-01	ХТШ200-2	тюбинги ø7м	25,8

Выпуск 3

серия 7.401-2

ИНВ.№ ПОДЛ. | ПОДПИСЬ И ДАТА | ВЗАМ.ИНВ.№ | ИНВ.№ ДУБЛ. | ПОДПИСЬ И ДАТА

10392/3

9. Подвески и опоры для прокладки труб в горизонтальных и наклонных выработках и наклонных стволах

Чертежи разработаны с учетом крепления трубопроводов к крепи выработок в верхней (по центру) и боковой частях(табл. I2 и I3), а также прокладки трубопроводов по почве выработок (таблица I4).

В соответствующих таблицах указаны данные для заказа подвесок трубопроводов, прокладываемых в выработках,закрепленных арочной металлической крепью, ж.б.стойками круглого сечения,с двутавровыми верхняками, бетонной и ж.б.крепью и штанговой крепью.

Таблица I2

Обозначение	Шифр	Тип спецпрофиля	Масса, кг
ПАКП 200-000	ПАКП 200-I	СВП I7	6,73
		СВП I9	
		СВП 22	
- 0I	ПАКП 200-2	СВП 27	6,98
		СВП 33	
ПАП 200-000	ПАП 200-I	СВП I7	6,35
- 0I	ПАП 200-2	СВП I9	6,66
- 02	ПАП 200-3	СВП 22	6,9
- 03	ПАП 200-4	СВП 27	6,5I
- 04	ПАП 200-5	СВП 33	6,95

Таблица I3

Обозначение	Шифр	Масса, кг	Условия применения
ПСК 200-000	ПСК 200	8,9	к круглой стойке
ПВ 200-000	ПВ 200-I	7,5	к верхняку I № I8,20,24
- 0I	ПВ 200-2	7,8	к верхняку I № 27,30,33,36
ПШ 200-000	ПШ 200	II,0	к бетонной крепи выработки распорной штангой
ПБ 200-000	I ПБ200	5,9	к бетонной крепи, к блочной крепи либо к металлобетонной крепи анкером.
-0I	2 ПБ200	6,4	

Подвески труб, подвешиваемые к стенам и кровле выработок, располагаются на расстоянии 250...300 мм от фланцев или сварного стыка.

В таблице I4 указаны данные для заказа опор под трубопроводы для горизонтальных и наклонных выработок

Таблица I4

Обозначение	Шифр	Масса, кг	Условия применения
ОН 200-000	ОН 200	48	Для наклонных выработок
ОГ 200-000	ОГ 200	32,5	Для горизонтальных выработок

I0. Противоугонные устройства

Для удержания от сползания трубопроводов в наклонных выработках разработаны чертежи противоугонных устройств.

В таблице I5 указаны данные для заказа противоугонных устройств.

Таблица I5

Обозначение	Шифр	Масса, кг	Условия применения
УП 200-000	УП200-I	I2,I	К круглой стойке
-0I	УП200-2	II,63	К крепи СВП-27, СВП-33
-02	УП200-3	II,3	К крепи СВП-I7, СВП-22
-03	УП200-4	I4,44	К бетонной крепи

II. Антикоррозионное покрытие.

Антикоррозионное покрытие узлов трубопроводов, хомутов и подвесок производится в соответствии с РТМ 07.05.00I-85 "Защита от коррозии оборудования и сооружений на предприятиях угольной промышленности".

Покрытие:

для узлов трубопроводов, прокладываемых по горизонтальным и наклонным выработкам,и элементов крепления: грунтовка ХС-068 ТУ6-I0-820-75 красно-коричневая в один слой, эмаль ХВ785 ГОСТ 73I3-75 черная УI.В5 в три слоя ;

для узлов трубопроводов, прокладываемых по вертикальным стволам,и элементов крепления: грунтовка ХС-068 ТУ6-I0-820-75 красно-коричневая в два слоя; эмаль ХВ-785 ГОСТ 73I3-75 черная УI.В5,в три слоя.

Присоединительные поверхности не красить.

Инв.№ подл. | Подпись и дата | Взам.инв.№ | Инв.№ дубл. | Подпись и дата

10392/3

Рис.I

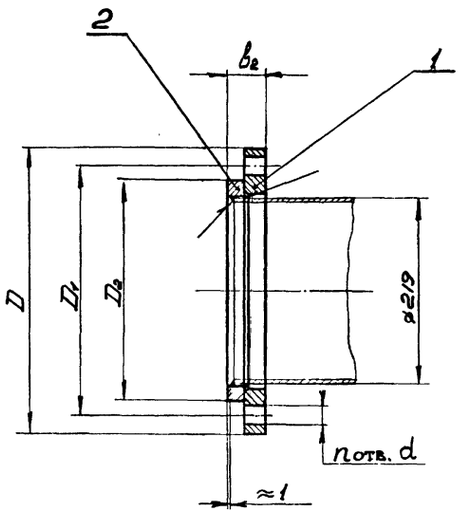

Рис.2
Остальное см. Рис.I

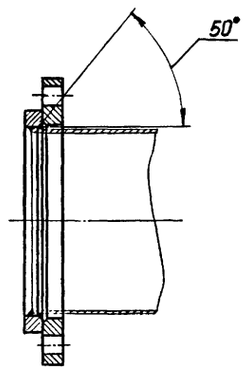

Обозначение	Шифр	P_y, МПа	Рис.	Размеры, мм					n отв.	Масса, кг
				D	D_1	D_2	b_2	d		
IФС200 - 000	ФС200-I,0	I,0	I	335	295	268	46	22	8	II,96
-0I	ФС200-I,6	I,6	2				50		I2	I2,60
-02	ФС200-2,5	2,5	2	360	3I0	278	54	26	I2	I6,96

I. Чертеж разработан в соответствии с ГОСТ I28I5-80. и ГОСТ I2822-80.
2. Технические требования на изготовление маркировки, упаковки и транспортирование - по ГОСТ I28I6-80.
3. Покрытие: грунтовка ХС-068 ТУ6-I0-820-75 красно-коричневая в два слоя; эмаль ХВ-785 ГОСТ 73I3-75 черная УI.В5 в три слоя , кроме присоединительных поверхностей.
4. Допускается изготовление фланцев на давление I,0 и 2,5 МПа по ТУ I2.22.24.2-74.
5. Размеры для справок.

Изм.	Лист	№ докум.	Подпись	Дата	IФС200-000СБ	Лит	Масса	Масштаб
Разраб.		Кейс			Фланцы $Д_у$200 стальные свободные на приварном кольце		см. табл	-
Пров.		Гительзон				Лист	Листов I	
Руков.		Коток				МУП ГлавУПпКС СССР ЮЖГИПРОШАХТ		КО
Н.контр.		Гительзон						
Утв.		Бердичевский						

Формат А3

IФС200-000СБ

Инв.№ подл. | Подпись и дата | Взам. инв.№ | Инв.№ дубл. | Подпись и дата

Формат	Зона	Позиц.	Обозначение	Наименование	Кол. на исполн. IФС 200-000-			Примечание
					-	0I	02	
А3		2	IФС 200-002	Кольцо	I			2,94кг
			-0I	Кольцо		I		3,24кг
			-02	Кольцо			I	4,34кг

Изм.	Лист	№ документ.	Подпись	Дата	IФС 200-000	Лист 2

Формат А4

Инв.№ подл. | Подпись и дата | Взам. инв.№ | Инв.№ дубл. | Подпись и дата

Формат	Зона	Позиц.	Обозначение	Наименование	Кол. на исполн. IФС 200-000-			Примечание
					-	0I	02	
				Документация				
А3			IФС 200-000СБ	Сборочный чертеж	x	x	x	
				Детали				
А3		I	IФС 200-00I	Фланец	I			9,02 кг
			-0I	Фланец		I		9,36кг
			-02	Фланец			I	I2,62кг

Литера

Шифр: ФС 200-I,0 | ФС 200-I,6 | ФС 200-2,5

10392/3

Изм.	Лист	№ документ.	Подпись	Дата	IФС 200-000	Литера	Лист 1	Листов 2
Разработ.		Гительзон			Фланцы Ду200 стальные свободные на приварном кольце			
Проверил		Кейс				МУП ГлавУПпКС СССР ЮЖГИПРОШАХТ		КО
Руководил		Коток						
Н.контрол		Кейс						
Утвердил		Бердичевский						

Формат А4

Серия 7.40I-2 Выпуск 3

Инв.№ подл. | Подпись и дата | Взам. инв.№ | Инв.№ дубл. | Подпись и дата

Выпуск 3

серия 7.401-2

ІФС200-002

Рис.I

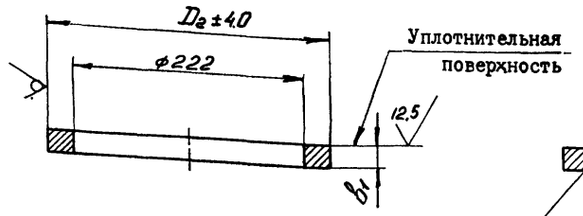

Рис.2
Остальное см. РисI

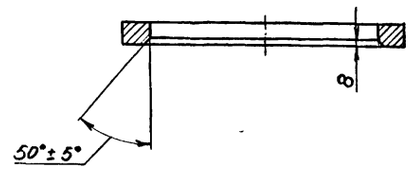

Обозначение	Рис.	Размеры, мм		Масса, кг
		D_2	b_1	
ІФС200-002	I	268	20	2,94
-0I	2		22	3,24
-02		278	24	4,34

I. Предельные отклонения размеров: "222" и "b_1", для штампованных фланцев - по II классу ГОСТ 7505-74.

2. Предельные отклонения размеров не оговоренные допусками: hI4; HI4; $\pm \frac{ITI4}{2}$

ИЗМ.	ЛИСТ	№ ДОКУМ.	ПОДПИСЬ	ДАТА	ІФС200-002			
РАЗРАБ.		Кейс			Кольцо	ЛИТ	МАССА	МАСШТАБ
ПРОВ.		Гительзон					см. табл.	-
РУКОВ.		Коток				ЛИСТ	ЛИСТОВ I	
Н.КОНТР.		Гительзон			Ст3сп ГОСТ 380-88	МУП СССР ГлавУПиКС ЮЖГИПРОШАХТ		КО
УТВ.		Бердичевский						

ФОРМАТ А3

ИНВ. № ПОДЛ. | ПОДПИСЬ И ДАТА | ВЗАМ. ИНВ. № | ИНВ. № ДУБЛ. | ПОДПИСЬ И ДАТА

ІФС200-00I

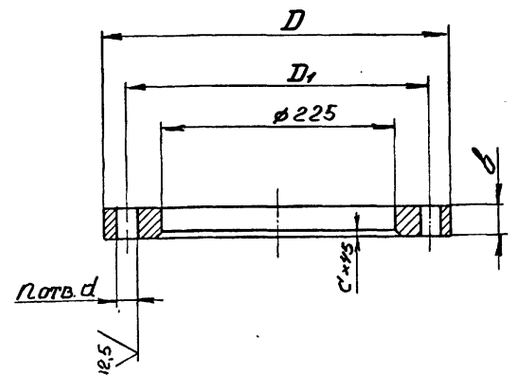

Обозначение	Размеры, мм					n отв.	Материал	Масса, кг
	D	D_1	b	c	d			
ІФС200-00I	335	295	26	8	22	8	Ст3сп ГОСТ 380-88	9,02
-0I			28			I2		9,36
-02	360	3I0	30		26			I2,62
-03	375	320	36	II	30		Сталь 35л-II ГОСТ 977-88	I7,22
-04	405	345	56	I5	34			33,70

I. Предельные отклонения размеров отливки по Ш классу точности ГОСТ 26645-85.

2. Литейные уклоны по ГОСТ 32I2-80.

3. Предельные отклонения размеров: "b" "D" и 225 для штампованных фланцев - по II классу ГОСТ 7505-74, при изготовлении фланцев другими методами размер "D" - по hI6.

4. Предельные отклонения размеров не оговоренные допусками: hI4; HI4; $\pm \frac{ITI4}{2}$.

5. Смещение осей отверстий "d" отноминального расположения не более I мм для отверстий диаметром 22 и 26 мм и не более I,6 мм для отверстий диаметром 30 и 34 мм.

6. Допускается местная зачистка (подторцовка) поверхности фланцев под гайки (головки болтов) глубиной не более I мм.

10392/3

ИЗМ.	ЛИСТ	№ ДОКУМ.	ПОДПИСЬ	ДАТА	ІФС200-00I			
РАЗРАБ.		Кейс			Фланец	ЛИТ	МАССА	МАСШТАБ
ПРОВ.		Гительзон					см. табл.	-
РУКОВ.		Коток				ЛИСТ	ЛИСТОВ I	
Н.КОНТР.		Гительзон			см. табл.	МУП СССР ГлавУПиКС ЮЖГИПРОШАХТ		КО
УТВ.		Бердичевский						

ФОРМАТ А3

ИНВ. № ПОДЛ. | ПОДПИСЬ И ДАТА | ВЗАМ. ИНВ. № | ИНВ. № ДУБЛ. | ПОДПИСЬ И ДАТА

Выпуск 3

серия 7.40I-2

2ФС200-000СБ

Рис.I

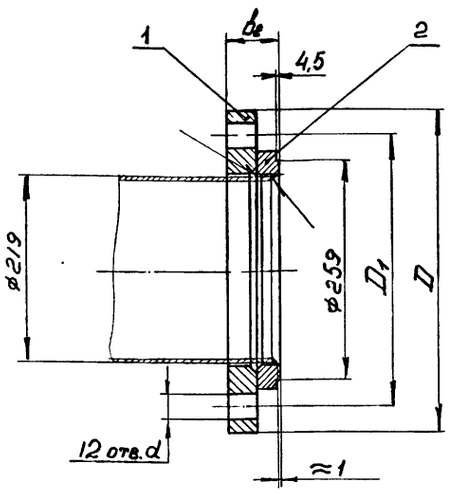

Рис.2

Остальное см. Рис.I

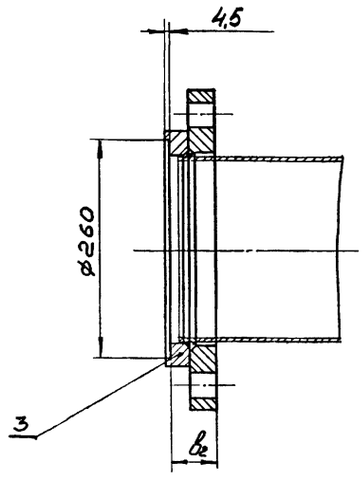

Обозначение	Шифр	$P_у$, МПа	Рис.	размеры, мм				Масса, кг
				D	D_1	b_2	d	
2ФС200-000	ФСI-200-4,0	4,0	I	375	320	62	30	22,00
-0I	ФС2-200-4,0		2					22,67
-02	ФСI-200-6,3	6,3	I	405	345	94	34	42,50
-03	ФС2-200-6,3		2					44,6

I. Технические требования на изготовление, маркировка упаковка и транспортирование по ТУI2.22.24.I-78.

2. Покрытие : грунтовка ХС-068 ТУ6-I0-820-75 красно-коричневая в два слоя; эмаль ХВ-785 ГОСТ 73I3-75 черная УI.В5 в три слоя ,кроме присоединительных поверхностей

3. Размеры для справок

ИНВ. № ПОДЛ.	ПОДПИСЬ И ДАТА	ВЗАМ. ИНВ. №	ИНВ. № ДУБЛ.	ПОДПИСЬ И ДАТА

ИЗМ.	ЛИСТ	№ ДОКУМ.	ПОДПИСЬ	ДАТА
РАЗРАБ.		Кейс		
ПРОВ.		Гительзон		
РУКОВ.		Коток		
Н.КОНТР.		Гительзон		
УТВ.		Бердичевский		

2ФС200-000СБ

Фланцы $Д_у$200 с выступом или впадиной свободные на приварном кольце

ЛИТ	МАССА	МАСШТАБ
	см. табл.	-

ЛИСТ | ЛИСТОВ I

МУП СССР ГлавУПиКС ЮЖГИПРОШАХТ | КО

ФОРМАТ А3

Инв. № подл.	Подпись и дата	Взамен инв. №	Инв. № дублик.	Подпись и дата

Формат	Зона	Позиц.	Обозначение	Наименование	Кол. на исполн. 2ФС 200-000-										Примечание
					-	0I	02	03							
А3		2	2ФС 200-00I	Кольцо	I										4,78 кг
			-0I	Кольцо			I								8,80 кг
А3		3	2ФС200-002	Кольцо		I									5,45 кг
			-0I	Кольцо				I							I0,90 кг

Изм.	Лист	№ документ.	Подпись	Дата

2ФС200-000

Лист 2

Формат А4

Инв. № подл.	Подпись и дата	Взам. инв. №	Инв. № дубл.	Подпись и дата

Формат	Зона	Позиц.	Обозначение	Наименование	Кол. на исполн. 2ФС 200-000-										Примечание
					-	0I	02	03							
				Документация											
А3			2ФС 200-000СБ	Сборочный чертеж	X	X	X	X							
				Детали											
А3		1	IФС 200-00I-03	Фланец	I	I									I7,22 кг
			-04	Фланец			I	I							33,70 кг

Литер				
Шифр	ФСI-200-4,0	ФС2-200-4,0	ФСI-200-6,3	ФС2-200-6,3

10392/3

Изм.	Лист	№ документ.	Подпись	Дата
Разработ.		Гительзон		
Проверил		Кейс		
Руководил		Коток		
Н.контрол.		Кейс		
Утвердил		Бердичевский		

2ФС200-000

Фланцы Ду200 с выступом или впадиной свободные на приварном кольце

Литера	Лист	Листов
	I	2

МУП СССР ГлавУПиКС ЮЖГИПРОШАХТ | КО

Формат А4

12,5

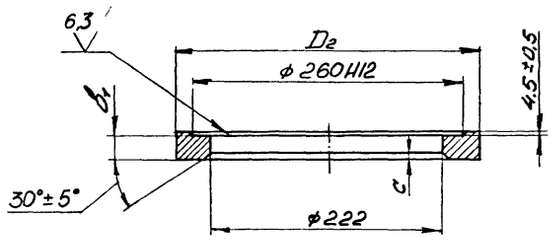

Обозначение	Размеры, мм			Масса, кг
	D_2	b_1	c	
2ФС200-002	285	26	7	5,45
-01	300	38	9	10,90

Неуказанные предельные отклонения размеров: "b_1" $\pm \frac{IT16}{2}$; остальных - h14; H14; $\pm \frac{IT14}{2}$

				2ФС200-002			
Изм.	Лист	№ докум.	Подпись	Дата	Кольцо	Лит	Масса	Масштаб
Разраб.		Кейс					см. табл.	-
Пров.		Гительзон				Лист	Листов 1	
Руков.		Коток						
Н.контр.		Гительзон			Сталь20 ГОСТ 1050-74	МУП ГлавУПиКС ЮЖГИПРОШАХТ СССР		КО
Утв.		Бердичевский						

Формат А3

Инв. № подл. | Подпись и дата | Взам. инв. № | Инв. № дубл. | Подпись и дата

12,5

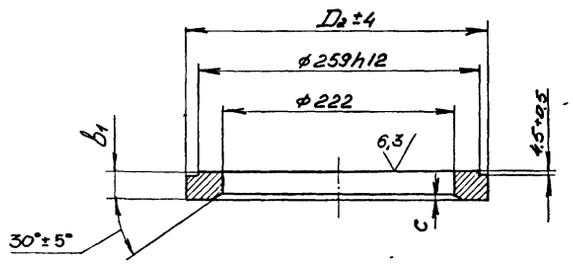

Обозначение	Размеры, мм			Масса, кг
	D_2	b_1	c	
2ФС200-001	285	26	7	4,78
-01	300	38	9	8,80

Неуказанные предельные отклонения размеров: "b_1" $\pm \frac{IT16}{2}$; остальных - h14; H14; $\pm \frac{IT14}{2}$

10392/3

				2ФС200-001			
Изм.	Лист	№ докум.	Подпись	Дата	Кольцо	Лит	Масса	Масштаб
Разраб.		Кейс					см. табл.	-
Пров.		Гительзон				Лист	Листов 1	
Руков.		Коток						
Н.контр.		Гительзон			Сталь20 ГОСТ 1050-74	МУП ГлавУПиКС ЮЖГИПРОШАХТ СССР		КО
Утв.		Бердичевский						

Формат А3

Инв. № подл. | Подпись и дата | Взам. инв. № | Инв. № дубл. | Подпись и дата

Выпуск 3

серия 7.401-2

ЗФС200-000СБ

Рис.I

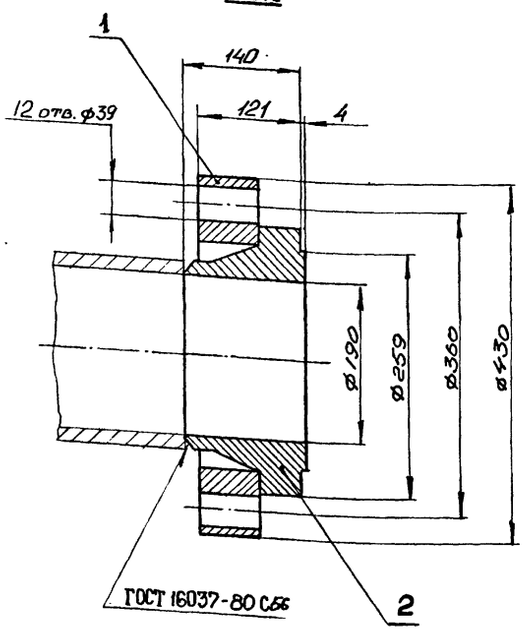

Рис.2

Остальное см. Рис.I

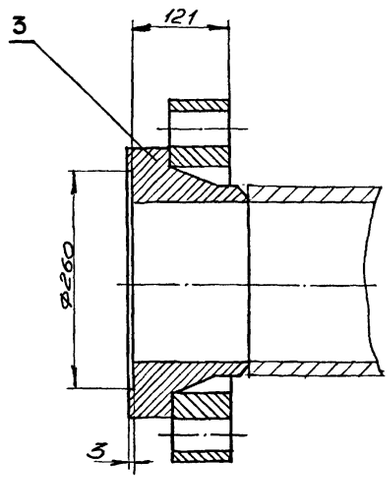

Обозначение	Шифр	$P_у$, МПа	Рис.	Масса, кг
ЗФС200-000СБ	ФСI-200-I0	I0	I	69,68
-0I	ФС2-200-I0	I0	2	69,5I

I. Технические требования на изготовление, маркировка, упаковка и транспортирование по ГОСТ I28I6-80.

2. Покрытие: грунтовка ХС-068 ТУ6-I0-820-75 красно-коричневая в два слоя; эмаль ХВ-785 ГОСТ 73I3-75 черная УI.В5 в три слоя, кроме присоединительных поверхностей

3. Размеры для справок.

ИЗМ.	ЛИСТ	№ ДОКУМ.	ПОДПИСЬ	ДАТА
РАЗРАБ.		Кейс		
ПРОВ.		Гительзон		
РУКОВ.		Коток		
Н.КОНТР.		Гительзон		
УТВ.		Бердичевский		

ЗФС200-000СБ

Фланцы $Д_у$ 200 с выступом или впадиной свободные на приварном бурте.

ЛИТ	МАССА	МАСШТАБ
	см. табл.	-

ЛИСТ | ЛИСТОВ I

МУП СССР ГлавУПиКС ЮЖГИПРОШАХТ

КО

ФОРМАТ А3

Инв. № подл.	Подпись и дата	Взам. инв. №	Инв. № дубл.	Подпись и дата

Формат	Зона	Позиц.	Обозначение	Наименование	Кол. на исполн. ЗФС 200-000-		Примечание
					-	0I	
				Документация			
А3			ЗФС 200-000СБ	Сборочный чертеж	X	X	
				Детали			
А3		I	ЗФС 200-00I	Фланец	I	I	38,60кг
А3		2	ЗФС 200-002	Бурт	I		3I,08 кг
А3		3	ЗФС 200-003	Бурт		I	30,9I кг

Литер

Шифр: ФСI-200-I0; ФС2-200-I0

10392/3

Изм.	Лист	№ документ.	Подпись	Дата
Разработ.		Гительзон		
Проверил		Кейс		
Руководил		Коток		
Н.контрол.		Кейс		
Утвердил		Бердичевский		

ЗФС 200-000

Фланцы Ду200 с выступом или впадиной на приводном бурте

Литера	Лист	Листов
		I

МУП СССР ГлавУПиКС ЮЖГИПРОШАХТ

КО

Формат А4

ИНВ. № ПОДЛ.	ПОДПИСЬ И ДАТА	ВЗАМ. ИНВ. №	ИНВ. № ДУБЛ.	ПОДПИСЬ И ДАТА

100 √(√)

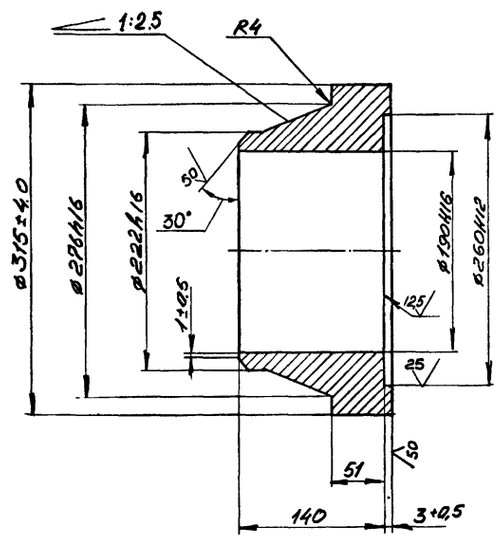

1. Чертеж разработан в соответствии с ГОСТ 12815-80 и ГОСТ 12821-80.

2. Предельные отклонения размеров 51 ; 276; 222 и 190 для штампованных фланцев - по II классу ГОСТ 7505-74.

3. Предельные отклонения размеров не оговоренные допусками: h14; H14; $\pm \frac{IT14}{2}$

Изм.	Лист	№ докум.	Подпись	Дата	3ФС200-003			
Разраб.		Кейс			Бурт	Лит	Масса 30,91	Масштаб 1:4
Пров.		Гительзон				Лист	Листов 1	
Руков.		Коток				МУП СССР ГлавУПпКС ЮЖГИПРОШАХТ		КО
Н.контр.		Гительзон			Сталь 20 ГОСТ 1050-74			
Утв.		Бердичевский						

Инв.№ подл. | Подпись и дата | Взам. инв.№ | Инв.№ дубл. | Подпись и дата

Формат А3

100 √(√)

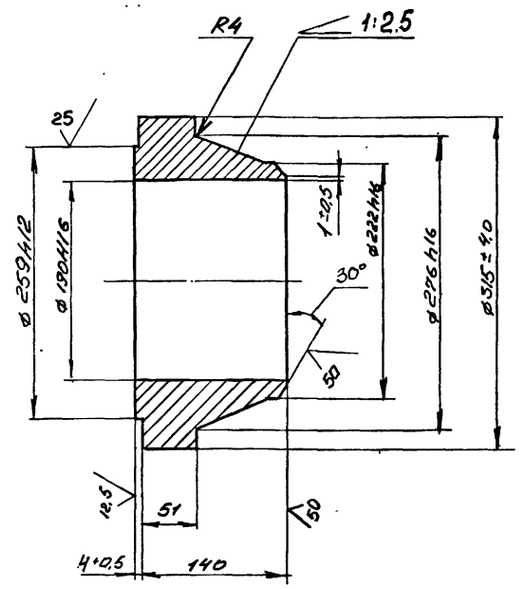

1. Чертеж разработан в соответствии с ГОСТ 12815-80 и ГОСТ 12821-80.

2. Предельные отклонения размеров 51 ; 276; 222 и 190 для штампованных фланцев - по II классу ГОСТ 7505-74.

3. Предельные отклонения размеров не оговоренные допусками: h14; H14: $\pm \frac{IT14}{2}$

10392/3

Изм.	Лист	№ докум.	Подпись	Дата	3ФС200-002			
Разраб.		Кейс			Бурт	Лит	Масса 31,08	Масштаб 1:4
Пров.		Гительзон				Лист	Листов 1	
Руков.		Коток				МУП СССР ГлавУПпКС ЮЖГИПРОШАХТ		КО
Н.контр.		Гительзон			Сталь 20 ГОСТ1050-74			
Утв.		Бердичевский						

Инв.№ подл. | Подпись и дата | Взам. инв.№ | Инв.№ дубл. | Подпись и дата

Формат А3

50 √(√)

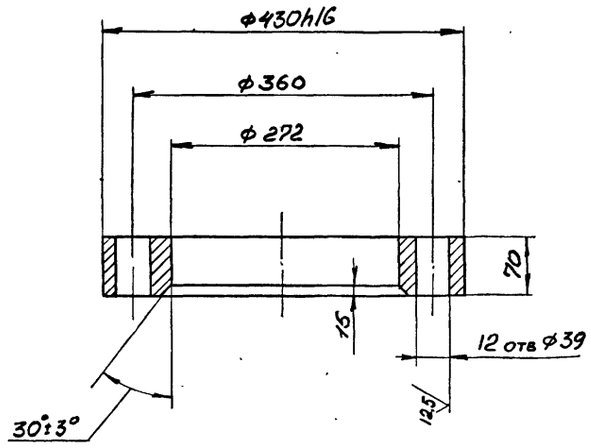

1. Чертеж разработан в соответствии с ГОСТ 12815-80.

2. Предельные отклонения размеров: 430; 272 и 70 для штампованных фланцев - по II классу ГОСТ 7505-74.

3. Предельные отклонения размеров не оговоренные допусками: h14; H14:, $\pm \frac{IT14}{2}$.

4. Смещение осей отверстий Ф 39 от номинального расположения не более 1,6 мм.

5. Допускается местная зачистка (подторцовка) поверхности фланцев под гайки (головки болтов) глубиной не более 1 мм.

Изм.	Лист	№ докум.	Подпись	Дата	ЭФС200-001		
Разраб.		Кейс			Фланец	Лит	Масса 38,60	Масштаб 1:5
Пров.		Гительзон				Лист	Листов 1
Руков.		Коток					
Н.контр.		Гительзон			Сталь 20 ГОСТ 1050-74	МУП ГлавУПиКС СССР ЮЖГИПРОШАХТ	КО
Утв.		Бердичевский					

Формат А3

Инв.№ подл. | Подпись и дата | Взам.инв.№ | Инв.№ дубл. | Подпись и дата

100 √(√)

ФП200-001

Рис.1

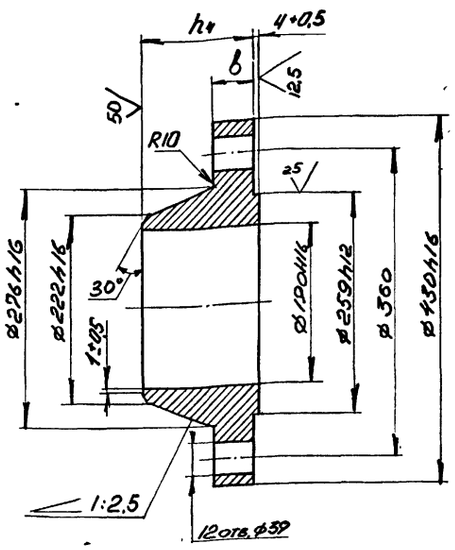

Рис.2

Остальное см. Рис.1

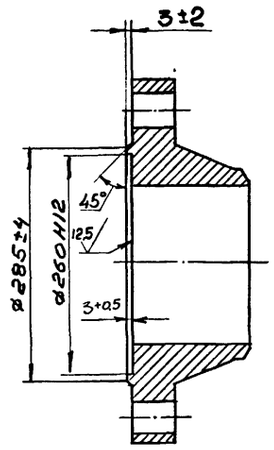

Обозначение	Шифр	P_y, МПа	Рис.	Размеры, мм b	Размеры, мм h_4	Масса, кг
ФП200-001	ФП1-200-10	10	1	51	140	54,24
-01	ФП2-200-10		2			54,07
-02	ФП1-200-16	16	1	57	145	60,10
-03	ФП2-200-16		2			60,00

1. Чертеж разработан в соответствии с ГОСТ 12815-80 и ГОСТ 12821-80.

2. Предельные отклонения размеров: "b"; 430; 276; 222 и 190 для штампованных фланцев - по II классу ГОСТ 7505-74.

3. Предельные отклонения размеров не оговоренные допусками: h14: H14; $\pm \frac{IT14}{2}$.

4. Смещение осей отверстий Ф 39 от номинального расположения не более 1,6 мм.

5. Допускается местная зачистка (подторцовка) поверхности фланцев под гайки (головки болтов) глубиной не более 1 мм.

6. Технические требования на изготовление, маркировка, упаковка и транспортирование по ГОСТ 12816-80.

7. Покрытие: грунтовка ХС-068 ТУ6-10-820-75 красно-коричневая в два слоя ; эмаль ХВ- 785 ГОСТ 7313-75 черная У1.В5 в три слоя , кроме присоединительных поверхностей.

10392/3

Изм.	Лист	№ докум.	Подпись	Дата	ФП200-001		
Разраб.		Кейс			Фланцы $Д_у$ 200 с выступом или впадиной стальные приварные встык	Лит	Масса см. табл.	Масштаб -
Пров.		Гительзон				Лист	Листов 1
Руков.		Коток					
Н.контр.		Гительзон			Сталь20 ГОСТ 1050-74	МУП ГлавУПиКС СССР ЮЖГИПРОШАХТ	КО
Утв.		Бердичевский					

Формат А3

Инв.№ подл. | Подпись и дата | Взам.инв.№ | Инв.№ дубл. | Подпись и дата

Инв. № подл. | Подпись и дата | Взам. инв. № | Инв. № дубл. | Подпись и дата

Выпуск 3 серия 7.407-2

Формат	Зона	Позиц.	Обозначение	Наименование	Кол. на исполн. 2СОУ200-000- –	0I	Примечание
		2	2ФС 200-000-0I	Фланцы Ду200 с выступом			
				или впадиной свободные			
				на приварном кольце	I		22,67 кг
		I	-02	Фланцы Ду200 с выступом			
				или впадиной свободные			
				на приварном кольце		I	42,5кг
		2	-03	Фланцы Ду200 с выступом			
				или впадиной свободные			
				на приварном кольце		I	44,6кг
				Детали			
А4		3	1СОУ200-001	Плита	I	I	26,5кг
А4		4	1СОУ200-002	Ребро	4	4	2,4 кг
Б4		5	200У200-001	Труба 219х18 ГОСТ 8732-78			
				В20 ГОСТ 8731-87			
				L = 1484	I	I	132,4кг

Изм.	Лист	№ документ.	Подпись	Дата	2СОУ200-000	Лист 2

Формат А4

Инв. № подл. | Подпись и дата | Взам. инв. № | Инв. № дубл. | Подпись и дата

Формат	Зона	Позиц.	Обозначение	Наименование	Кол. на исполн. 1СОУ200-000- –	0I	02	Примечание
		I	1ФС 200-000-0I	Фланцы Ду200 стальные				
				свободные на приварном				
				кольце		2		12,6кг
			-02	Фланцы Ду200 стальные				
				свободные на приварном				
				кольце			2	16,96кг
				Детали				
А4		2	1СОУ200-001	Плита	I	I	I	26,5 кг
А4		3	1СОУ200-002	Ребро	4	4	4	2,4 кг
Б4		4	1СОУ200-003	Труба 219х18 ГОСТ 8732-78				
				В20 ГОСТ 8731-87				
				L = 1484	I	I	I	132,4кг

Изм.	Лист	№ документ.	Подпись	Дата	I СОУ200-000	Лист 2

Формат А4

Инв. № подл. | Подпись и дата | Взам. инв. № | Инв. № дубл. | Подпись и дата

Формат	Зона	Позиц.	Обозначение	Наименование	Кол. на исполн. 2СОУ200-000- –	0I	Примечание
				Документация			
А2			2СОУ200-000СБ	Сборочный чертеж	х	х	
				Сборочные единицы			
А4		I	2ФС200-000	Фланцы Ду200 с выступом			
				или впадиной свободные			
				на приварном кольце	I		22 кг

Литера | Шифр: СОУ200-4,0 | СОУ200-6,3

Изм.	Лист	№ документ.	Подпись	Дата	2СОУ200-000	Литера	Лист	Листов
Разработ.		Гительзон			Стул опорный Ду200 Ру4,0; 6,3МПа узкий		I	2
Проверил		Коняева				МУП ГлавУПпКС СССР ЮЖГИПРОШАХТ		КО
Руководил		Коток						
Н.контрол.		Коняева						
Утвердил		Берличевский						

Формат А4

Инв. № подл. | Подпись и дата | Взам. инв. № | Инв. № дубл. | Подпись и дата

Формат	Зона	Позиц.	Обозначение	Наименование	Кол. на исполн. 1СОУ200-000- –	0I	02	Примечание
				Документация				
А2			1СОУ200-000СБ	Сборочный чертеж	х	х	х	
				Сборочные единицы				
А4		I	1ФС200-000	Фланцы Ду200 стальные				
				свободные на приварном				
				кольце	2			11,96 кг

Литера | Шифр: СОУ-200-0,0-I- | СОУ-200-6,3-I- | СОУ-200-2,5-I-

10392/3

Изм.	Лист	№ документ.	Подпись	Дата	1СОУ 200-000	Литера	Лист	Листов
Разработ.		Гительзон			Стул опорный Ду200 Ру1,0;1,6;2,5МПа узкий		I	2
Проверил		Коняева				МУП ГлавУПпКС СССР ЮЖГИПРОШАХТ		КО
Руководил		Коток						
Н.контрол.		Коняева						
Утвердил		Берличевский						

Формат А4

Рис.1

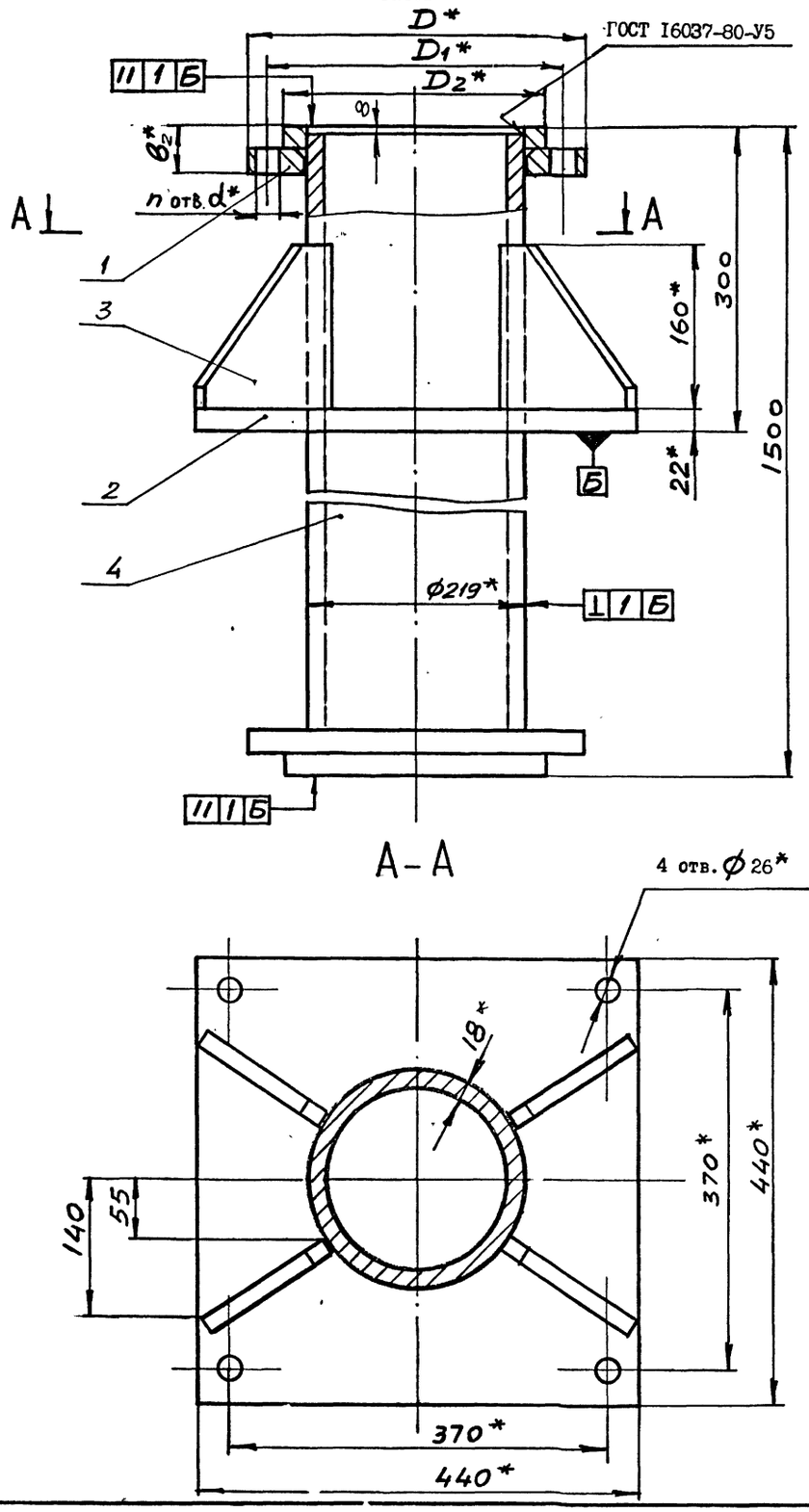

Рис.2

Остальное - см. рис. I

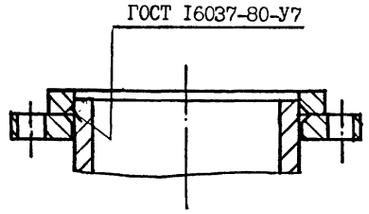

Обозначение	Шифр	Ру, МПа	Рис.	Размеры, мм					n отв.	Рпр, МПа	Масса, кг
				D	D1	D2	в2	d			
ICOУ200-000	COУ200-I,0	I,0	I	335	295	268	46	22	8	I,5	I95
-0I	COУ200-I,6	I,6	2				50		I2	2,4	I97
-02	COУ200-2,5	2,5		360	3I0	278	54	26		3,8	205

I. Общие технические условия на изготовление по ОСТ I2.44.I07-79

2. Сварные швы выполнить по ГОСТ 5264-80 по периметру примыкания элементов сплошными, кроме мест указанных особо.

3. Сварку произвести электродами типа Э42А ГОСТ 9467-75.

4. Предельные отклонения размеров $\pm \frac{IT14}{2}$.

5. Покрытие: грунтовка ХС-068 ТУ6-I0-820-75 красно-коричневая в два слоя; эмаль ХВ-785 ГОСТ 73I3-75 черная УI.В5 в три слоя, кроме присоединительных поверхностей.

6. *Размеры для справок.

10392/3

Изм.	Лист	№ докум.	Подпись	Дата	ICOУ200-000 СБ			
Разраб.		Коняева			Стул опорный Ду200 РуI,0; I,6; 2,5 МПа узкий	Лит	Масса	Масштаб
Пров.		Гительзон					см. табл.	-
Руков.		Коток				Лист	Листов I	
Н.контр.		Гительзон				МУП ГлавУПиКС ЮЖГИПРОШАХТ СССР		КО
Утв.		Коток						

Инв.№ подл. | Подпись и дата | Взам. инв.№ | Инв.№ дубл. | Подпись и дата

1С0У200-001

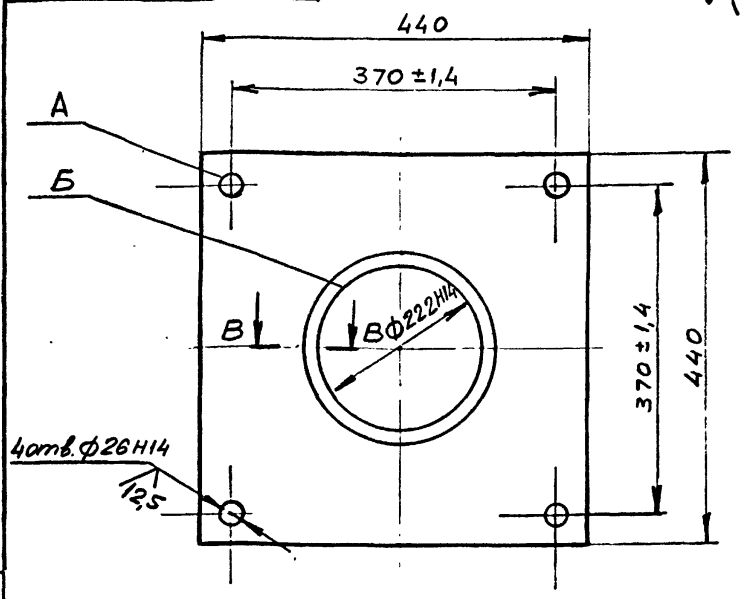

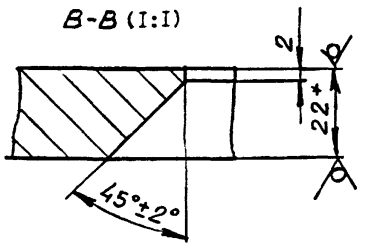

1. Несимметричность отв.А относительно отв. Б не более ± 1,4мм.
2. Неуказанные предельные отклонения размеров $\pm \frac{IT14}{2}$.
3. ^{x}Размер для справок.

				1С0У200-001		
Изм.	Лист	№ докум.	Подпись	Дата		
Разраб.		Коняева			Плита	Лит / Масса: 26,5 / Масштаб: 1:5
Пров.		Гительзон				Лист / Листов: 1
Руков.		Коток			Лист Б22 ГОСТ19903-74 ВСт3кп2 ГОСТ14637-79	МУП ГлавУПиКС СССР ЮЖГИПРОШАХТ КО
Н.контр.		Гительзон				
Утв.		Бердичевский				

Инв.№ подл. | Подпись и дата | Взам.инв.№ | Инв.№ дубл. | Подпись и дата

ФОРМАТ А4

1С0У200-002

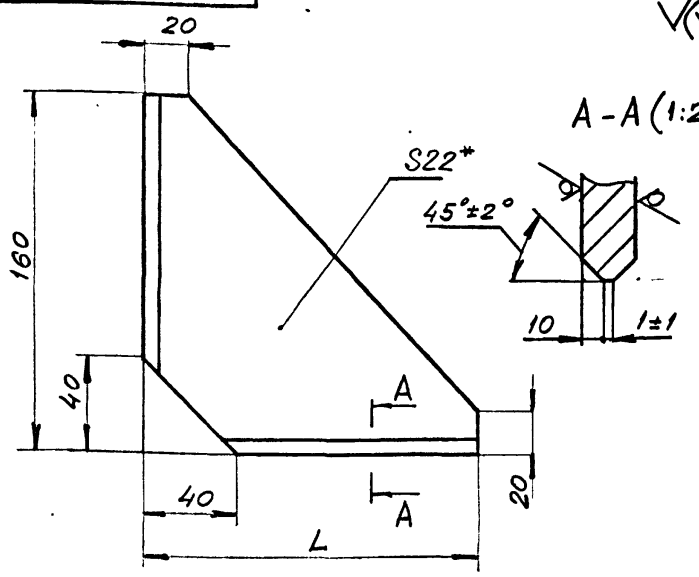

Обозначение	L, мм	Масса, кг
1С0У200-002	150	2,4
-01	195	2,9
-02	245	3,7

1. Неуказанные предельные отклонения размеров $\pm \frac{IT14}{2}$.
2. ^{x}Размер для справок.

				1С0У200-002		
Изм.	Лист	№ докум.	Подпись	Дата		
Разраб.		Коняева			Ребро	Лит / Масса: см. табл. / Масштаб: -
Пров.		Гительзон				Лист / Листов: 1
Руков.		Коток			Лист Б22 ГОСТ19903-74 ВСт3кп2 ГОСТ14637-79	МУП ГлавУПиКС СССР ЮЖГИПРОШАХТ КО
Н.контр.		Гительзон				
Утв.		Бердичевский				

Инв.№ подл. | Подпись и дата | Взам.инв.№ | Инв.№ дубл. | Подпись и дата

ФОРМАТ А4

3С0У200-001

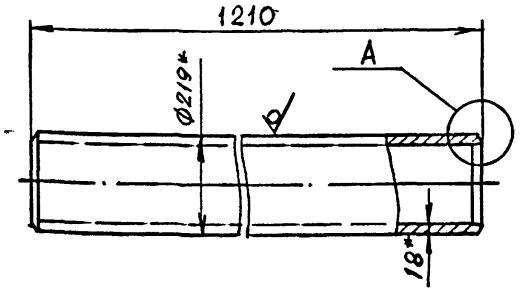

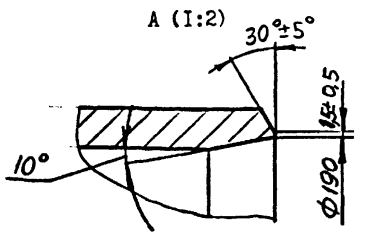

1. Неуказанные предельные отклонения размеров $\pm \frac{IT14}{2}$.
2. ^{x}Размеры для справок.

				3С0У200-001		
Изм.	Лист	№ докум.	Подпись	Дата		
Разраб.		Коняева			Труба	Лит / Масса: 108 / Масштаб: -
Пров.		Гительзон				Лист / Листов: 1
Руков.		Коток			Труба 219х18 ГОСТ8732-78 / В20 ГОСТ 8731-87	МУП ГлавУПиКС СССР ЮЖГИПРОШАХТ КО
Н.контр.		Гительзон				
Утв.		Бердичевский				

Инв.№ подл. | Подпись и дата | Взам.инв.№ | Инв.№ дубл. | Подпись и дата

ФОРМАТ А4

1С0Ш200-001

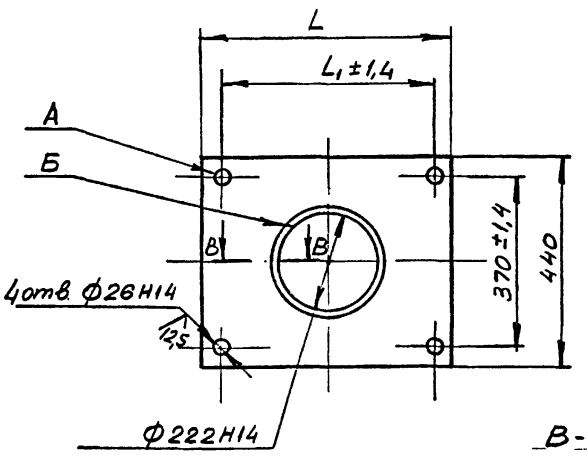

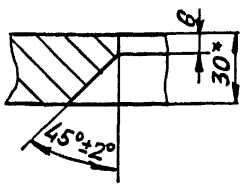

Обозначение	Размеры, мм		Масса, кг
	L	L_1	
1С0Ш200-001	560	480	51,7кг
-01	660	580	58,8кг

1. Несимметричность отв.А относительно отв.Б не более ±1,4 мм.
2. Неуказанные предельные отклонения размеров $\pm \frac{IT14}{2}$.
3. ^{x}Размер для справок.

10392/3

				1С0Ш200-001		
Изм.	Лист	№ докум.	Подпись	Дата		
Разраб.		Коняева			Плита	Лит / Масса: см. табл. / Масштаб: -
Пров.		Гительзон				Лист / Листов: 1
Руков.		Коток			Лист Б30 ГОСТ 19903-74 ВСт3кп2 ГОСТ14637-79	МУП ГлавУПиКС СССР ЮЖГИПРОШАХТ КО
Н.контр.		Гительзон				
Утв.		Бердичевский				

Инв.№ подл. | Подпись и дата | Взам.инв.№ | Инв.№ дубл. | Подпись и дата

ФОРМАТ А4

2СОУ200-000 СБ

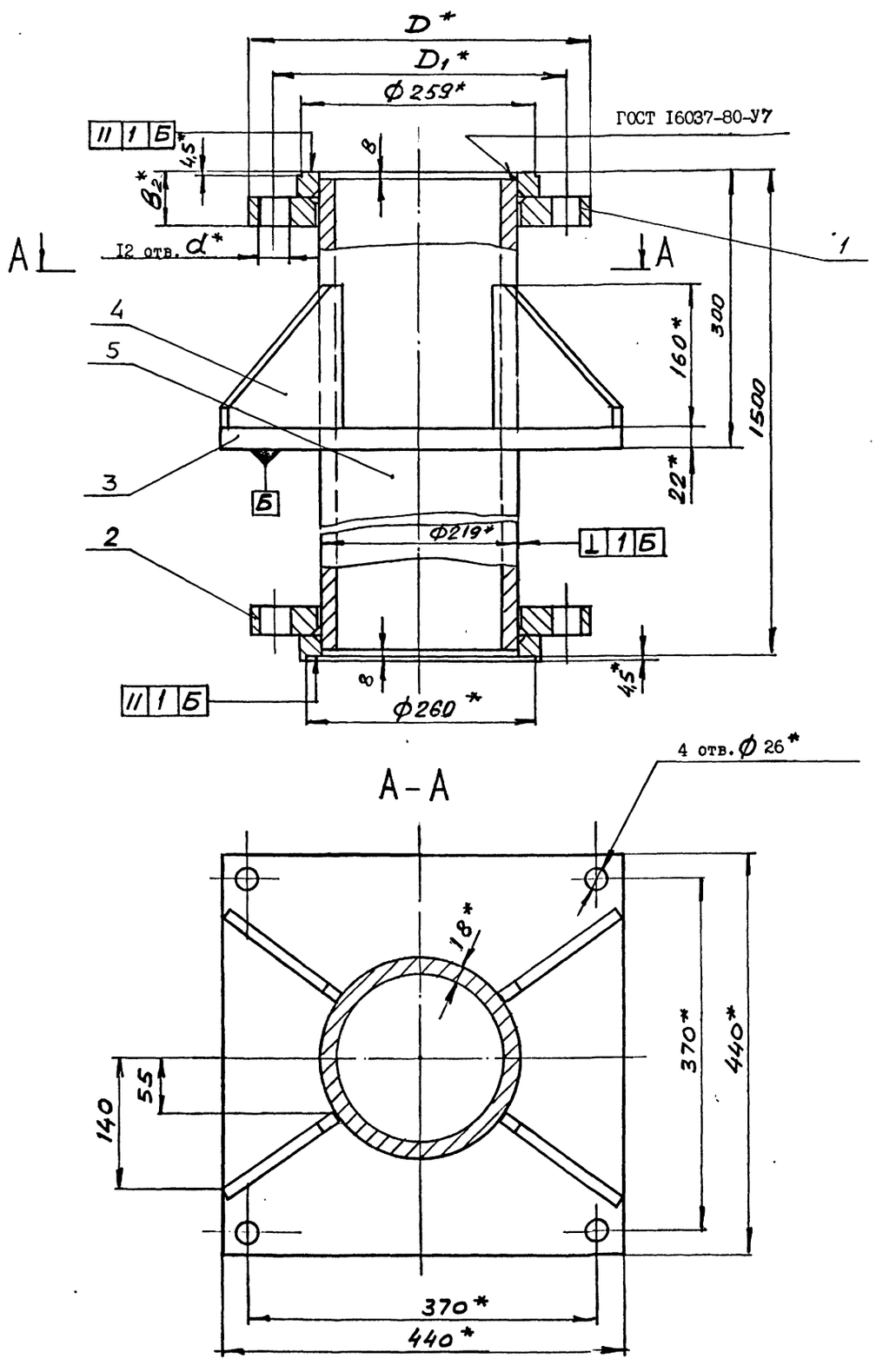

Обозначение	Шифр	Ру, МПа	Размеры, мм				Рпр, МПа	Масса, кг
			D	D1	B2	d		
2СОУ200-000	СОУ200-4,0	4,0	375	320	62	30	6,0	218
-01	СОУ200-6,3	6,3	405	345	94	34	9,6	254

1. Общие технические условия на изготовление по ОСТ 12.44.107-79.
2. Сварные швы выполнить по ГОСТ 5264-80 по периметру примыкания элементов сплошными, кроме мест, указанных особо.
3. Сварку произвести электродами типа Э 42 ГОСТ 9467-75.
4. Предельные отклонения размеров $\pm \frac{IT14}{2}$.
5. Покрытие: грунтовка ХС-068 ТУ6-10-820-75 красно-коричневая в два слоя; эмаль ХВ-785 ГОСТ 7313-75 черная УI.В5 в три слоя, кроме присоединительных поверхностей.
6. *Размеры для справок.

10392/3

Изм.	Лист	№ докум.	Подпись	Дата
Разраб.		Коняева		
Пров.		Гительзон		
Руков.		Коток		
Н.контр.		Гительзон		
Утв.		Бердичевский		

2СОУ200-000 СБ

Стул опорный Ду200 Ру4,0; 6,3 МПа
Узкий

Лит	Масса	Масштаб
	см. табл.	-

Лист	Листов
	1

МУП СССР ГлавУПпКС ЮЖГОРОШАХТ КО

Формат А2

Инв.№ подл. | Подпись и дата | Взам.инв.№ | Инв.№ дубл. | Подпись и дата

Инв. № подл.	Подпись и дата	Взамен инв. №	Инв. № дублик.	Подпись и дата

Формат	Зона	Позиц.	Обозначение	Наименование	Кол. на исполн. ICOШ 200-000- -	0I	02	Примечание
		I	IФС 200-000-0I	Фланцы Ду200 стальные свободные на приварном кольце		2		I2,6кг
			-02	Фланцы Ду200 стальные свободные на приварном кольце			2	I6,96кг
				Детали				
А4		2	ICOШ 200-00I	Плита	I	I		5I,7кг
			- 0I	Плита			I	58,8кг
А4		3	ICOУ200-002-0I	Ребро	4	4		2,9кг
			-02	Ребро			4	3,7 кг
Б4		4	ICOШ 200-002	Труба 2I9хI8ГОСТ 8732-78 В20 ГОСТ 873I-87 L =I484	I	I	I	I32,4кг

Изм.	Лист	№ документ.	Подпись	Дата	ICOШ 200-000	Лист 2

Формат А4

Выпуск 3

серия 7.40I-2

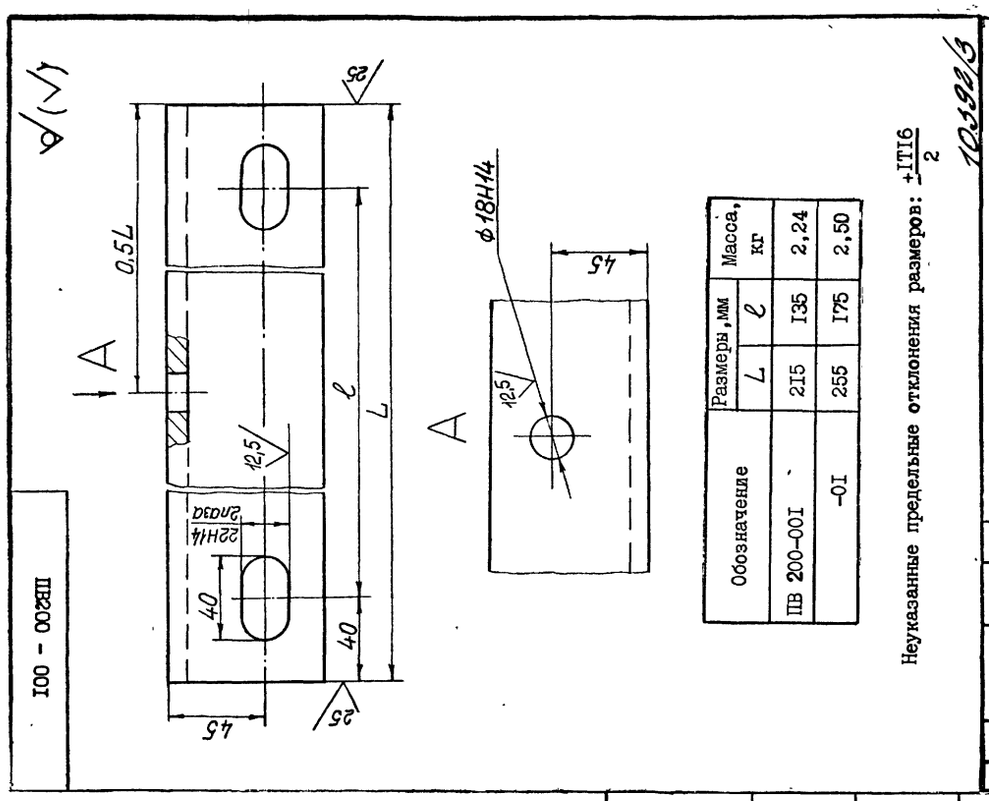

Обозначение	Размеры, мм L	ℓ	Масса, кг
ПВ 200-00I	2I5	I35	2,24
-0I	255	I75	2,50

Неуказанные предельные отклонения размеров: $\pm\frac{IT16}{2}$

10392/3

ПВ 200-00I

Уголок

Уго- 75х75х9-В ГОСТ8509-86
лок В Ст3кп2 ГОСТ535-88

Изм.	Лист	№ докум.	Подпись	Дата
Разраб.		Архипенко		
Пров.		Гительзон		
Н.контр.		Гительзон		
Утв.		Коток		

Лит. | Масса | Масштаб: См. табл. I:2 | Лист | Листов I

МУП СССР ГлавУПиКС ЮЖГИПРОШАХТ КО

Формат А4

Инв. № подл.	Подпись и дата	Взам. инв. №	Инв. № дубл.	Подпись и дата

Формат	Зона	Позиц.	Обозначение	Наименование	Кол. на исполн. ICOШ 200-000- -	0I	02	Примечание
				Документация				
А2			ICOШ 200-000СБ	Сборочный чертеж	x	x	x	
				Сборочные единицы				
А4		I	IФС 200-000	Фланцы Ду200 стальные свободные на приварном кольце	2			II;96кг

Шифр	Литер	
СОШ200-I,0		
СОШ200-I:6		
СОШ200-2,5		

Изм.	Лист	№ документ.	Подпись	Дата	ICOШ 200-000
Разработ.		Гительзон			Стул опорный Ду200 РуI,0;I,6;2,5 МПа широкий
Проверил		Коняева			
Руководил		Коток			
Н.контрол.		Коняева			
Утвердил		Бердичевский			

Литера | Лист I | Листов 2

МУП СССР ГлавУПиКС ЮЖГИПРОШАХТ КО

Формат А4

Формат	Зона	Позиция	Обозначение	Наименование	Кол.	Примеч.
				Документация		
А2			ЗСОУ200-000 СБ	Сборочный чертеж		
				Детали		
А3		I	ФП200-00I	Фланцы Ду200 с выступом или впадиной стальные приварные встык	I	54,24кг
		2	-0I	Фланцы Ду200 с выступом или впадиной стальные приварные встык	I	54,07кг
А4		3	ICOУ200-00I	Плита	I	26,5 кг
А4		4	ICOУ200-002	Ребро	4	2,4 кг
А4		5	ЗСОУ200-00I	Труба	I	I08 кг

ЗСОУ200-000

Стул опорный Ду200 РуI0 МПа узкий

Изм.	Лист	№ документа	Подпись	Дата
Разработал		Коняева		
Проверил		Гительзон		
Руководил		Коток		
Н.контр.		Гительзон		
Утвердил		Бердичевский		

Лит. | Лист | Листов I

МУП СССР ГлавУПиКС ЮЖГИПРОШАХТ КО

Формат А4

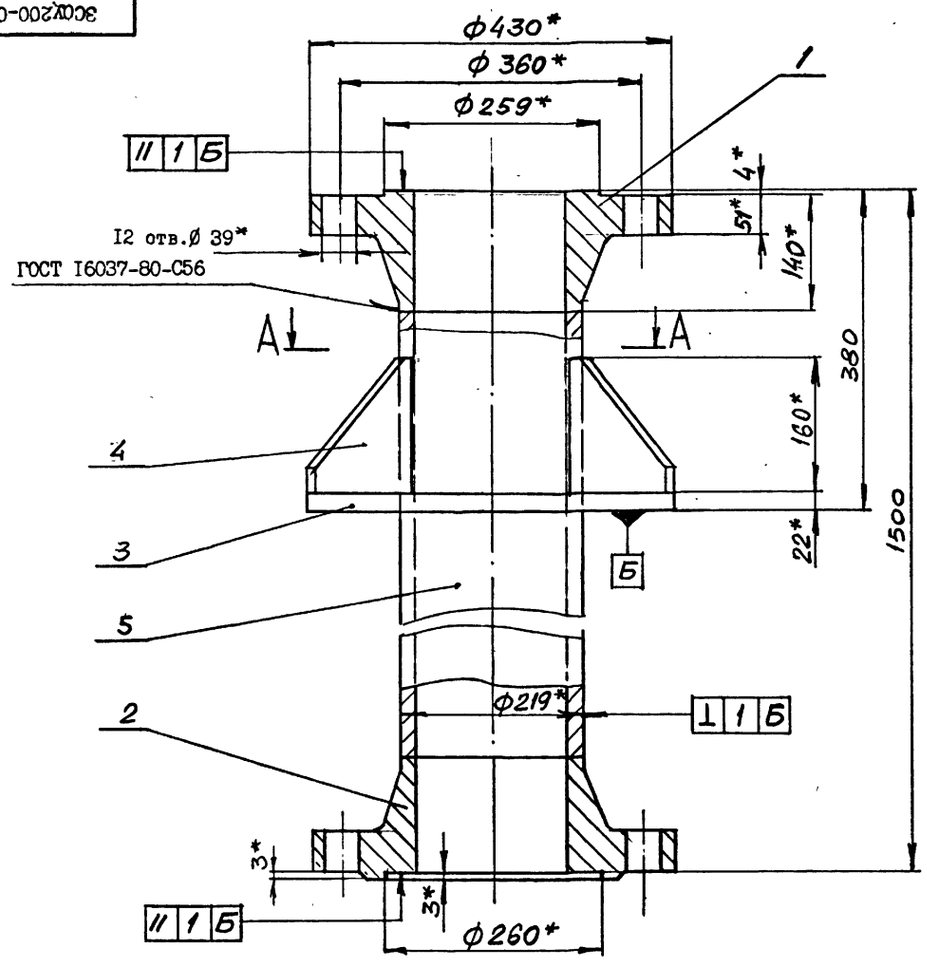

А-А

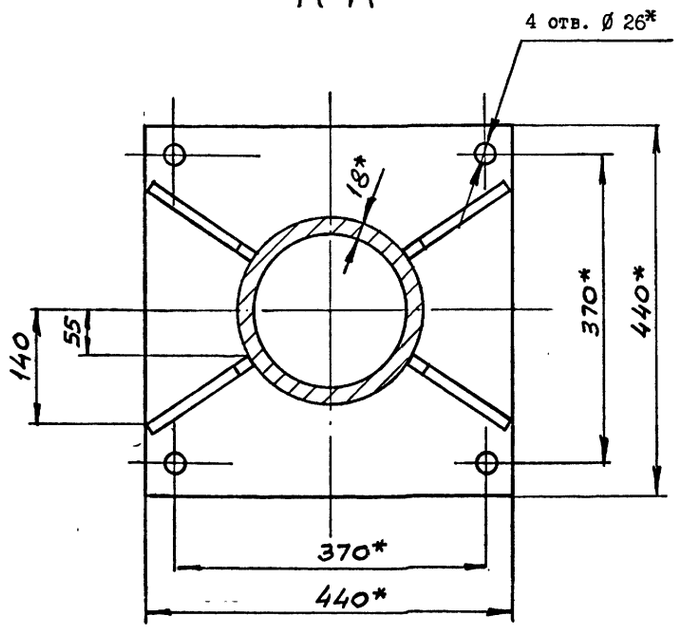

I. Общие технические условия на изготовление по ОСТ I2.44.I07-79
2. Сварные швы выполнить по ГОСТ 5264-80 по периметру примыкания элементов сплошными, кроме мест указанных особо.
3. Сварку произвести электродами типа Э 42А ГОСТ 9467-75.
4. Предельные отклонения размеров $\pm \frac{ITI4}{2}$.
5. Покрытие: грунтовка ХС-068 ТУ6-I0-820-75 красно-коричневая в два слоя; эмаль ХВ-785 ГОСТ 73I3-75 черная УI.В5 в три слоя, кроме присоединительных поверхностей.
6. *Размеры для справок.

10392/3

					3СОУ200-000 СБ			
ИЗМ.	ЛИСТ	№ ДОКУМ.	ПОДПИСЬ	ДАТА	Стул опорный Ду200 РуI0 МПа узкий	ЛИТ	МАССА	МАСШТАБ
РАЗРАБ.		Коняева					256	I:5
ПРОВ.		Гительзон				ЛИСТ	ЛИСТОВ I	
РУКОВ.		Коток				МУП СССР Гл.УПиКС ЮЖГИПРОШАХТ		КО
Н.КОНТР.		Гительзон						
УТВ.		Бердичевский						

Формат А2

Выпуск 3
серия 7.40I-2

ИНВ. № ПОДЛ. | ПОДПИСЬ И ДАТА | ВЗАМ. ИНВ. № | ИНВ. № ДУБЛ. | ПОДПИСЬ И ДАТА

ICOШ200-000 СБ

Серия 7.40I-2 Выпуск 3

Рис. I

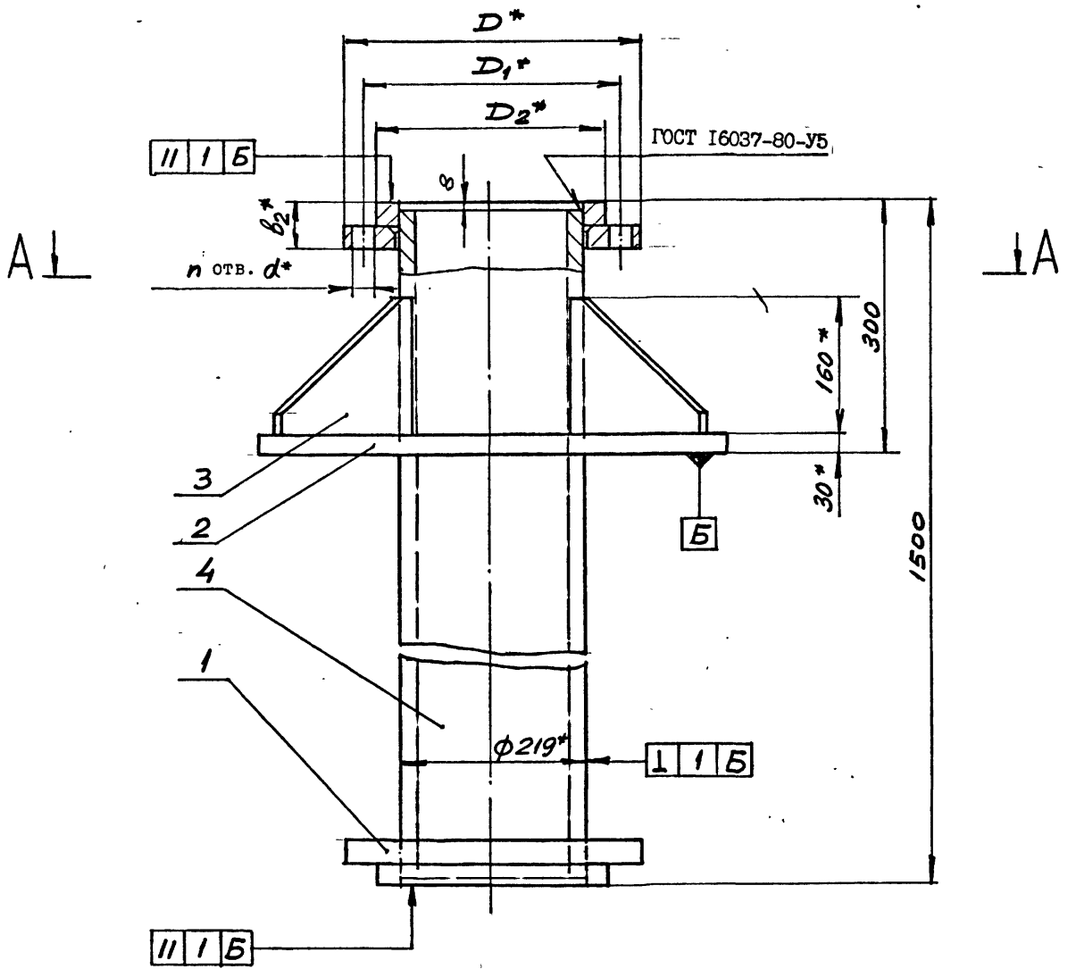

Обозначение	Шифр	Ру, МПа	Рис.	Размеры, мм								Рпр, МПа	Масса, кг
				D	D_1	D_2	L	L_1	b_2	d	n отв.		
ICOШ200-000	СОШ200-I,0	I,0	I	335	295	268	560	480	46	22	8	I,5	2II,
-0I	СОШ200-I,6	I,6	2						50		I2	2,4	2I2,
-02	СОШ200-2,5	2,5		360	3I0	278	660	580	54	26		3,8	244,

I. Общие технические условия на изготовление по ОСТ I2.44.I07-79
2. Сварные швы выполнить по ГОСТ 5264-80 по периметру примыкания элементов сплошными, кроме мест, указанных особо.
3. Сварку произвести электродами типа Э 42А ГОСТ 9467-75.
4. Предельные отклонения размеров $\pm \frac{ITI4}{2}$.
5. Покрытие: грунтовка ЖС-068 ТУ6-I0-820-75 красно-коричневая в два слоя; эмаль ХВ-785 ГОСТ 73I3-75 черная УI.В5 в три слоя, кроме присоединительных поверхностей.
6. *Размеры для справок.

А-А

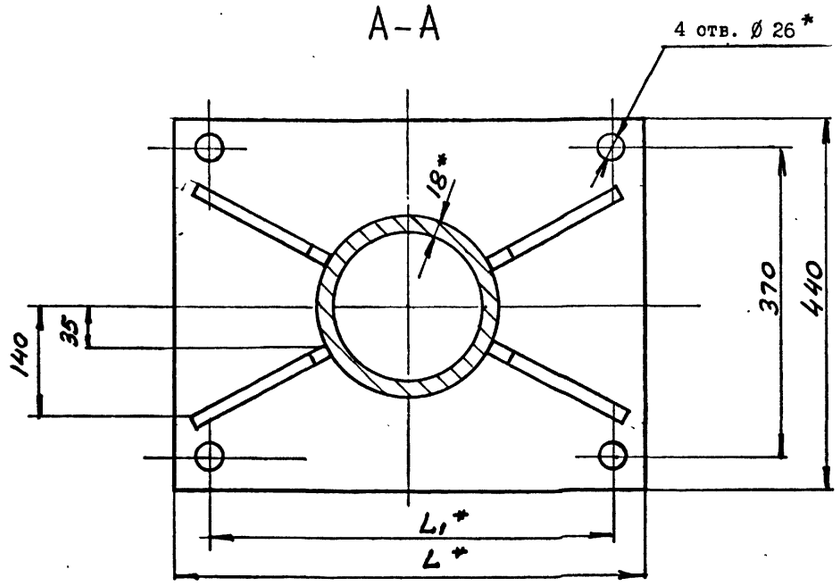

Рис. 2
Остальное - см.Рис.I

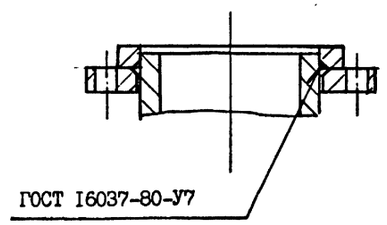

10392/3

ИЗМ.	ЛИСТ	№ ДОКУМ.	ПОДПИСЬ	ДАТА
РАЗРАБ.		Коняева		
ПРОВ.		Гительзон		
РУКОВ.		Коток		
Н.КОНТР.		Гительзон		
УТВ.		Бердичевский		

ICOШ200-000 СБ

Стул опорный Ду200 РуI,0;I,6;2,5 МПа широкий

ЛИТ	МАССА	МАСШТАБ
	см. табл.	-

ЛИСТ | ЛИСТОВ I

МУП СССР Гдел УПиКС ЮЖГИПРОШАХТ

КО

ФОРМАТ А2

ИНВ. № ПОДЛ. | ПОДПИСЬ И ДАТА | ВЗАМ. ИНВ. № | ИНВ. № ДУБЛ. | ПОДПИСЬ И ДАТА

серия 7.401-2 Выпуск 3

ПВ200 - 002

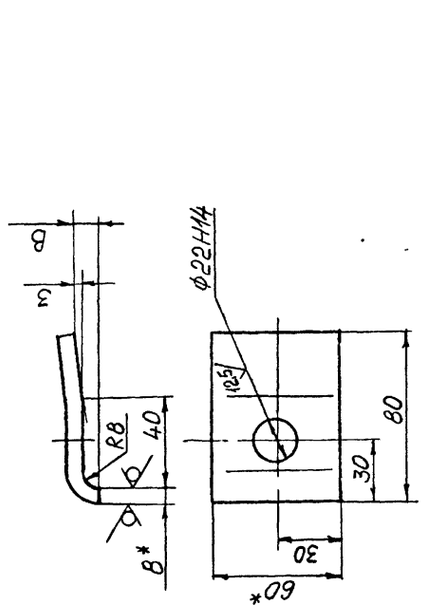

Обозначение	B, мм	Масса, кг
ПВ200-002	9	0,39
-01	II	0,41

1. Неуказанные предельные отклонения размеров: ±IT16/2.
2. *Размеры для справок.

ПВ 200-002

П л а н к а

Поло- Б-2 8х60 ГОСТ103-76
са ВСт3кп2 ГОСТ 535-88

Лит. | Масса | Масштаб: См. табл. | I:2
Лист | Листов | I
МУП СССР ГлавУПиКС ЮЖГИПРОШАХТ КО
Формат А4

Копировал

Инв. № подл. | Подпись и дата | Взам. инв. № | Инв. № дубл. | Подпись и дата

Формат	Зона	Позиц.	Обозначение	Наименование	Кол. на испол. 2СОШ 200-000-		Примечание
					-	01	
		2	2ФС 200-000-01	Фланцы Ду200 с выступом			
				или впадиной свободные			
				на приварном кольце	I		22,67кг
		I	-02	Фланцы Ду200 с выступом			
				или впадиной свободные			
				на приварном кольце		I	42,5кг
		2	-03	Фланцы Ду200 с выступом			
				или впадиной свободные			
				на приварном кольце		I	44,6кг
				Детали			
А4		3	1СОШ 200-001-01	Плита	I	I	58,8кг
А4		4	1СОУ200-002-02	Ребро	4	4	3,7 кг
Б4		5	2СОШ 200-001	Труба Ø219х18 ГОСТ8732-78 / В20 ГОСТ 8731-87			
				L = 1484	I	I	132,4кг

2СОШ 200-000 — Лист 2

Формат А4

Инв. № подл. | Подпись и дата | Взам. инв. № | Инв. № дубл. | Подпись и дата

Формат	Зона	Позиц.	Обозначение	Наименование	Кол. на испол. 2 СОШ 200-000-		Примечание
					-	01	
				Документация			
А2			2СОШ 200-000СБ	Сборочный чертеж	х	х	
				Сборочные единицы			
А4		I	2ФС 200-000	Фланцы Ду200 с выступом			
				или впадиной свободные			
				на приварном кольце	I		22кг

Шифр: 2СОШ200--4,0 / 2СОШ200--6,3 — Литера

10392/3

2СОШ200-000

Изм. | Лист | № документ. | Подпись | Дата

Разработал Гительзон
Проверил Коняева
Руководил Коток
Н.контр. Коняева
Утвердил Бердичевский

Стул опорный Ду200 Ру 4,0;6,3 МПа широкий

Литера | Лист | Листов: 1 | 2

МУП СССР ГлавУПиКС ЮЖГИПРОШАХТ КО

Формат А4

Копировал

Инв. № подл. | Подпись и дата | Взам. инв. № | Инв. № дубл. | Подпись и дата

Формат	Зона	Позиц.	Обозначение	Наименование	Кол.	Примеч.
				Документация		
А2			3СОШ200-000 СБ	Сборочный чертеж		
				Детали		
А3		I	ФП200-001	Фланцы Ду200 с выступом		
				или впадиной стальные		
				приварные встык	I	54,24кг
		2	-01	Фланцы Ду200 с выступом		
				или впадиной стальные		
				приварные встык	I	54,07кг
А4		3	1СОШ200-001-01	Плита	I	58,8кг
А4		4	1СОУ200-002-02	Ребро	4	3,7 кг
А4		5	3СОУ200-001	Труба	I	108 кг

3СОШ200-000

Стул опорный Ду200 Ру10 МПа широкий

Изм. | Лист | № докум. | Подпись | Дата

Разраб. Коняева
Проверил Гительзон
Руководил Коток
Н.контр. Гительзон
Утверд. Бердичевский

Лит. | Масса | Масштаб: I:2
Лист | Листов: I
МУП СССР ГлавУПиКС ЮЖГИПРОШАХТ КО
Формат А4

Копировал

2СОШ200-000 СБ

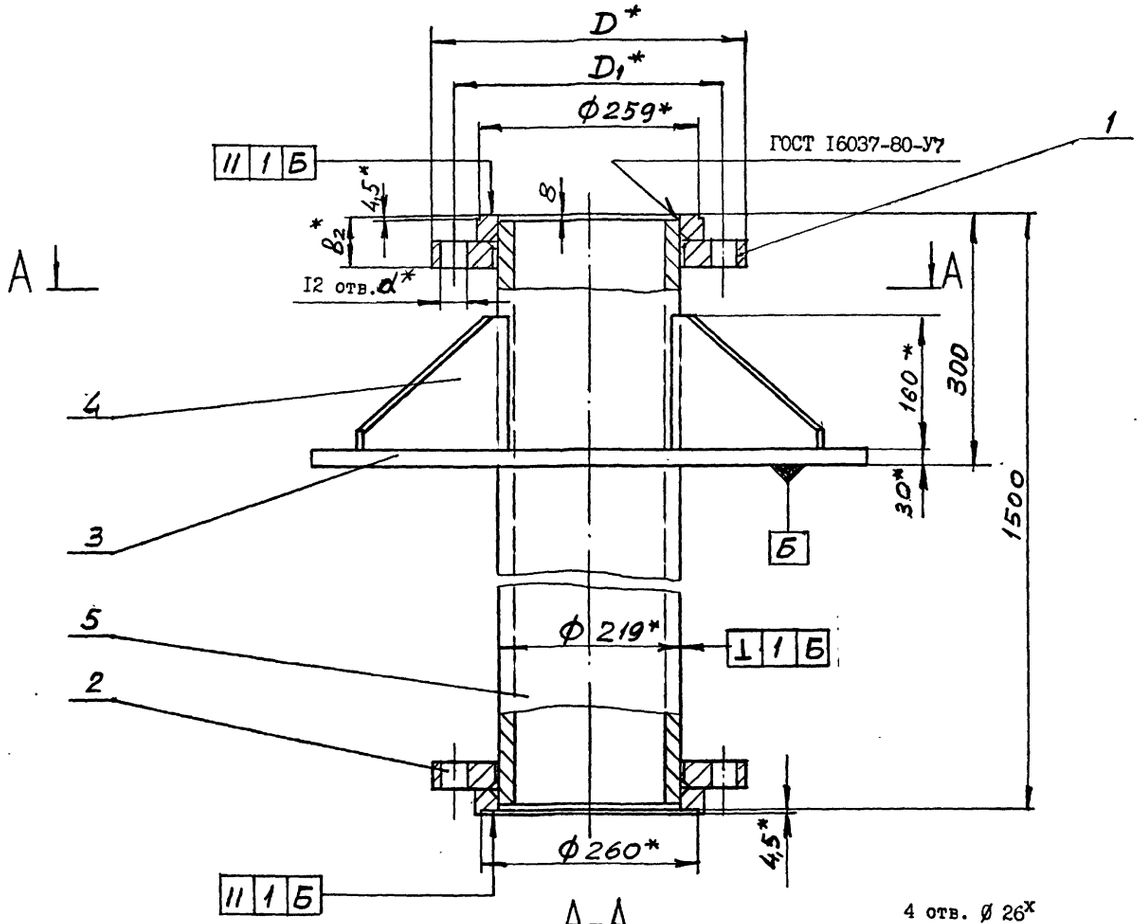

А-А

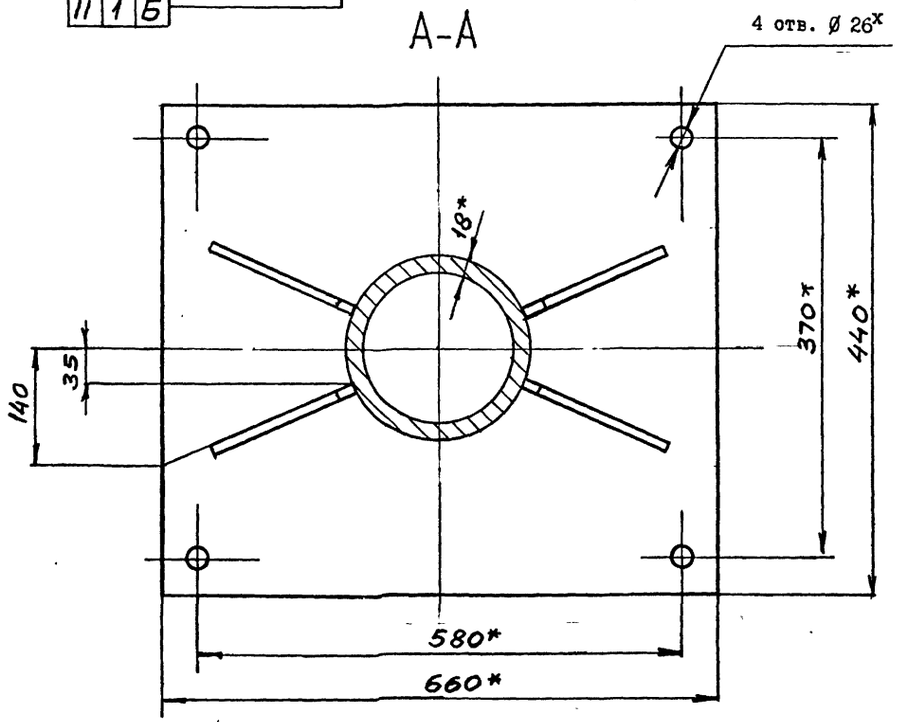

Обозначение	Шифр	Ру, МПа	Размеры, мм				Рпр, МПа	Масса, кг
			D	D1	b2	d		
2СОШ200-000	СОШ200-4,0	4,0	375	320	62	30	6,0	254
-0I	СОШ200-6,3	6,3	405	345	94	34	9,6	297

I. Общие технические условия на изготовление по ОСТ I2.44.I07-79.
2. Сварные швы выполнить по ГОСТ 5264-80 по периметру примыкания элементов сплошными, кроме мест указанных особо.
3. Сварку произвести электродами типа Э 42А ГОСТ 9467-75.
4. Предельные отклонения размеров $\pm \frac{ITI4}{2}$.
5. Покрытие: грунтовка ХС-068 ТУ6-I0-820-75 красно-коричневая в два слоя; эмаль ХВ-785 ГОСТ 73I3-75 черная УI.В5 в три слоя, кроме присоединительных поверхностей.
6. *Размеры для справок.

10392/3

ИЗМ.	ЛИСТ	№ ДОКУМ.	ПОДПИСЬ	ДАТА	2СОШ200-000 СБ			
РАЗРАБ.		Коняева			Стул опорный Ду200 Ру4,0; 6,3МПа широкий	ЛИТ	МАССА	МАСШТАБ
ПРОВ.		Гительзон					см. табл.	-
РУКОВ.		Коток				ЛИСТ	ЛИСТОВ I	
Н.КОНТР.		Гительзон				МУП СССР Гл.УПиКС ЮЖГИПРОШАХТ		КО
УТВ.		Бердичевский						

Формат А2

Выпуск 3

серия 7.40I-2

ИНВ.№ ПОДЛ. | ПОДПИСЬ И ДАТА | ВЗАМ.ИНВ.№ | ИНВ.№ ДУБЛ. | ПОДПИСЬ И ДАТА

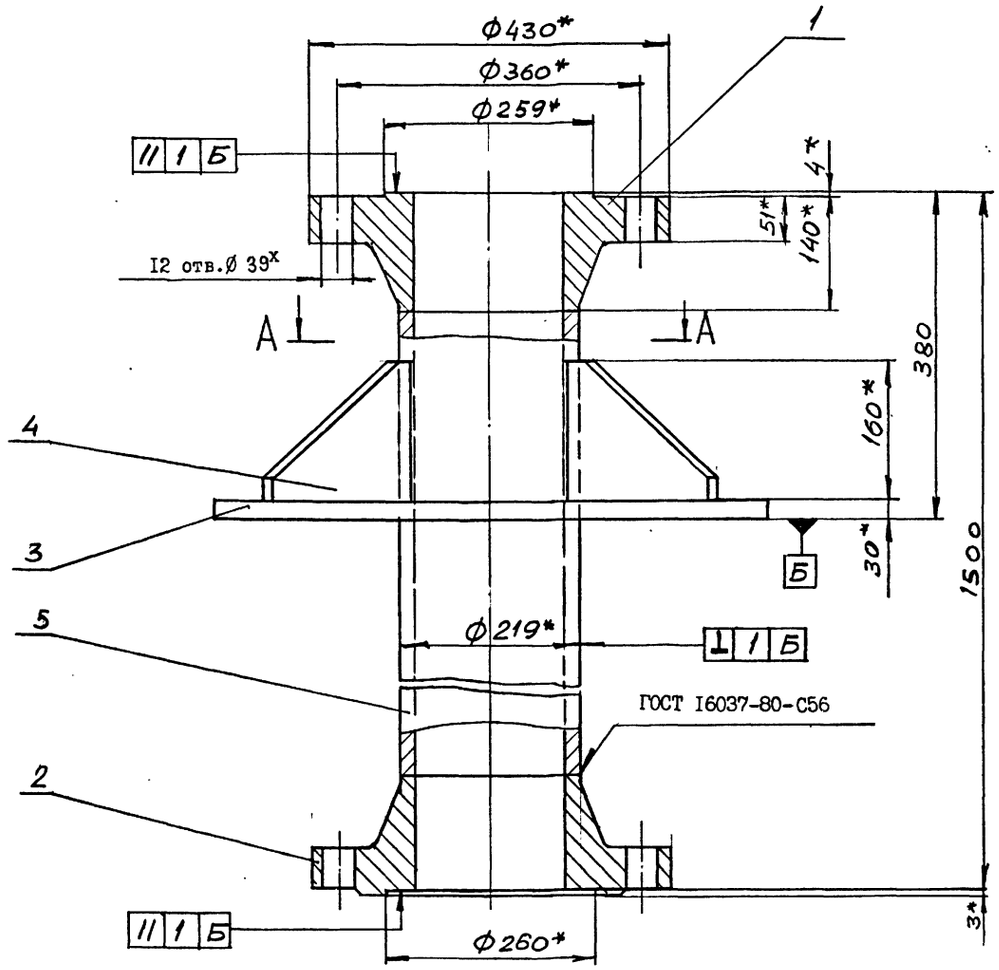

А-А

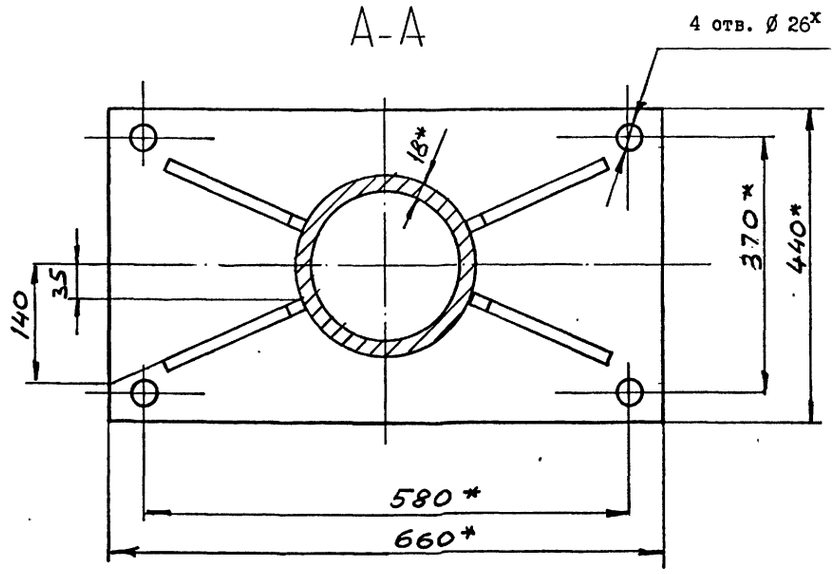

I. Общие технические условия на изготовление по ОСТ I2.44.I07-79
2. Сварные швы выполнить по ГОСТ 5264-80 по периметру примыкания элементов сплошными, кроме мест указанных особо.
3. Сварку произвести электродами типа Э 42А ГОСТ 9467-75.
4. Предельные отклонения размеров $\pm \frac{IT14}{2}$.
5. Покрытие: грунтовка ХС-068 ТУ6-I0-820-75 красно-коричневая в два слоя; эмаль ХВ-785 ГОСТ 73I3-75 черная УI.В5 в три слоя, кроме присоединительных поверхностей.
6. *Размеры для справок.

10392/3

					3СОШ200-000 СБ		
ИЗМ.	ЛИСТ	№ ДОКУМ.	ПОДПИСЬ	ДАТА	Стул опорный Ду200 Ру10 МПа широкий	ЛИТ	МАССА 294	МАСШТАБ I:5
РАЗРАБ.		Коняева				ЛИСТ	ЛИСТОВ
ПРОВ.		Гительзон					
РУКОВ.		Коток					
Н.КОНТР.		Гительзон					
УТВ.		Бердичевский				МУП СССР Гдел УПиКС ЮЖГИПРОШАХТ	

Выпуск 3

серия 7.40I-2

ИНВ. № ПОДЛ. | ПОДПИСЬ И ДАТА | ВЗАМ. ИНВ. № | ИНВ. № ДУБЛ. | ПОДПИСЬ И ДАТА

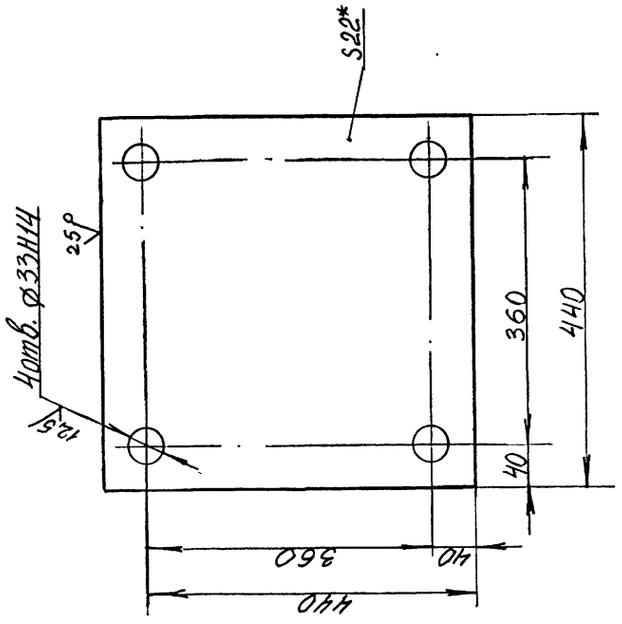

I. Неуказанные предельные отклонения размеров $\pm\frac{IT14}{2}$.
2. *Размер для справок.

I КО 200 - 002

ЛИТ	МАССА	МАСШТАБ
	33,2	I:5

ЛИСТ | ЛИСТОВ I

МУП ГлавУПиКС СССР ЮЖГИПРОШАХТ КО

ФОРМАТ А4

ВЫ.	ЛИСТ	№ ДОКУМ.	ПОДПИСЬ	ДАТА
РАЗРАБ.		Петренко		
ПРОВ.		Гительзон		
РУКОВ.		Коток		
Н.КОНТР.		Гительзон		
УТВ.		Бердичевский		

I КО 200 - 002

ИНВ. № ПОДЛ.	ПОДПИСЬ И ДАТА	ВЗАМ. ИНВ. №	ИНВ. № ДУБЛ.	ПОДПИСЬ И ДАТА

Инв. № подл.	Подпись и дата	Взамен инв. №	Инв. № дублик.	Подпись и дата

Формат	Зона	Позиц.	Обозначение	Наименование	Кол. на исполн. IКО 200-000- -	0I	02	Примечание
				кольце		2		I2,6кг
А4		I	IФС 200-000-002	Фланцы ДуI00 стальные				
				свободные на приварном				
				кольце			2	I6,96кг
				Детали				
А4		2	IКО 200-00I	Труба	2	2	2	4,I кг
А4		3	IКО 200-002	Плита	I	I	I	33,2 кг
А4		4	IКО 200-003	Стойка	2	2	2	I2кг
А4		5	IКО 200-004	Ребро	4	4	4	I,3кг
А4		6	IКО 200-005	Ребро	I	I	I	2,7кг
А4		7	IКО200-006	Ребро	2	2	2	I,6кг
		8	-0I	Ребро	2	2	2	2,8кг
А4		9	IКО 200-007	Лист БI2 ГОСТ I9903-74				
				ВСт 3кп 2 ГОСТ I4637-79				
				I79-I х375-2	I	I	I	6,3кг
				Стандартные изделия				
		I0		Отвод 90° 2I9хI2				
				ГОСТ I7375-83	I	I	I	28,9 кг

Изм.	Лист	№ документ.	Подпись	Дата	IКО 200-000	Лист 2

Формат А4

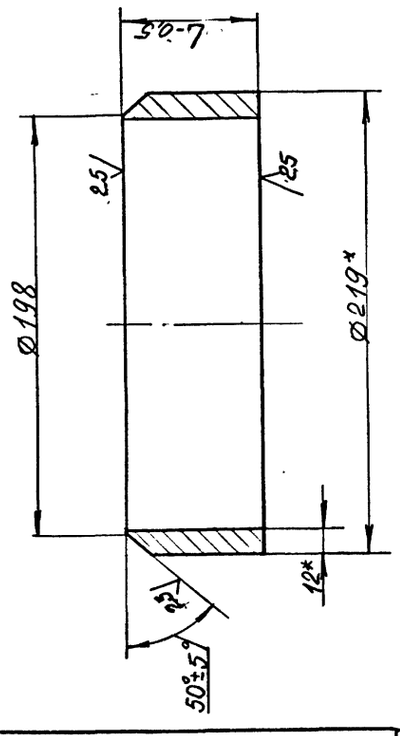

Обозначение	L, мм	Вес, кг
I КО 200 - 00I	66	4,I
-0I	I03	6,3

I. Неуказанные предельные отклонения размеров $\pm\frac{IT14}{2}$.
2. *Размер для справок.

I КО 200 - 00I

ЛИТ	МАССА	МАСШТАБ
	см. табл.	—

ЛИСТ | ЛИСТОВ I

МУП ГлавУПиКС СССР ЮЖГИПРОШАХТ КО

ФОРМАТ А4

ИЗМ.	ЛИСТ	№ ДОКУМ.	ПОДПИСЬ	ДАТА
РАЗРАБ.		Петренко		
ПРОВ.		Гительзон		
РУКОВ.		Коток		
Н.КОНТР.		Гительзон		
УТВ.		Бердичевский		

I КО 200 - 00I

ИНВ. № ПОДЛ.	ПОДПИСЬ И ДАТА	ВЗАМ. ИНВ. №	ИНВ. № ДУБЛ.	ПОДПИСЬ И ДАТА

Инв. № подл.	Подпись и дата	Взам. инв. №	Инв. № дубл.	Подпись и дата

Формат	Зона	Позиц.	Обозначение	Наименование	Кол. на исполн. IКО 200-000- -	0I	02	Примечание
				Документация				
А2			IКО200-000СБ	Сборочный чертеж	х	х	х	
				Сборочные единицы				
А4		I	IФС 200-000	Фланцы Ду200 стальные				
				свободные на приварном				
				кольце	2			II,96кг
			- 0I	Фланцы Ду200 стальные				
				свободные на приварном				

Литер	Шифр
	КО200-I,0
	КО200-I,6
	КО200-2,5

10392/3

Изм.	Лист	№ документ.	Подпись	Дата	IКО 200-000
Разработ.		Петренко			Колено опорное ДуI00, РуI,0...2,5МПа
Проверил		Гительзон			
Руководил		Коток			
Н.контрол.		Гительзон			
Утвердил		Бердичевский			

Литера	Лист	Листов
	I	2

МУП ГлавУПиКС СССР ЮЖГИПРОШАХТ КО

Формат А4

Рис. 1

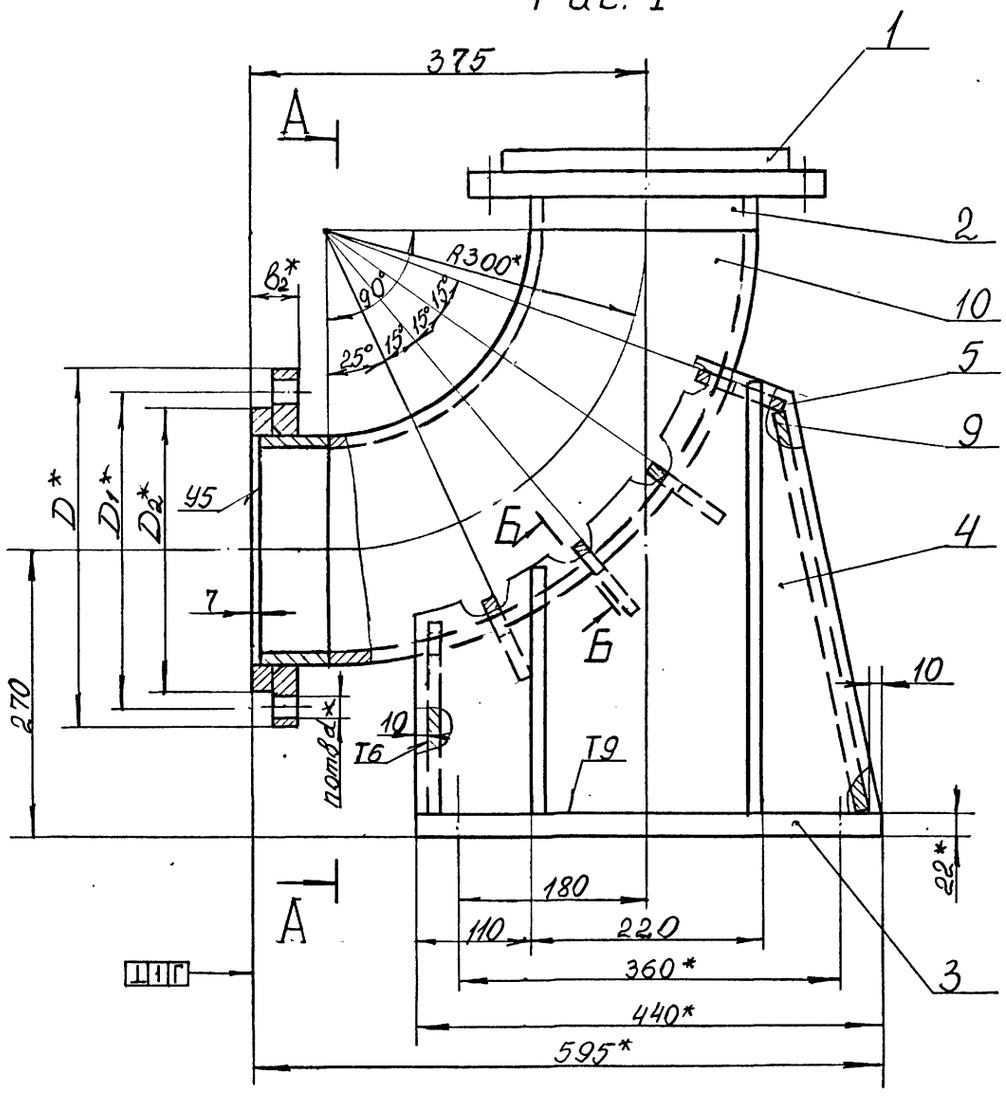

А-А

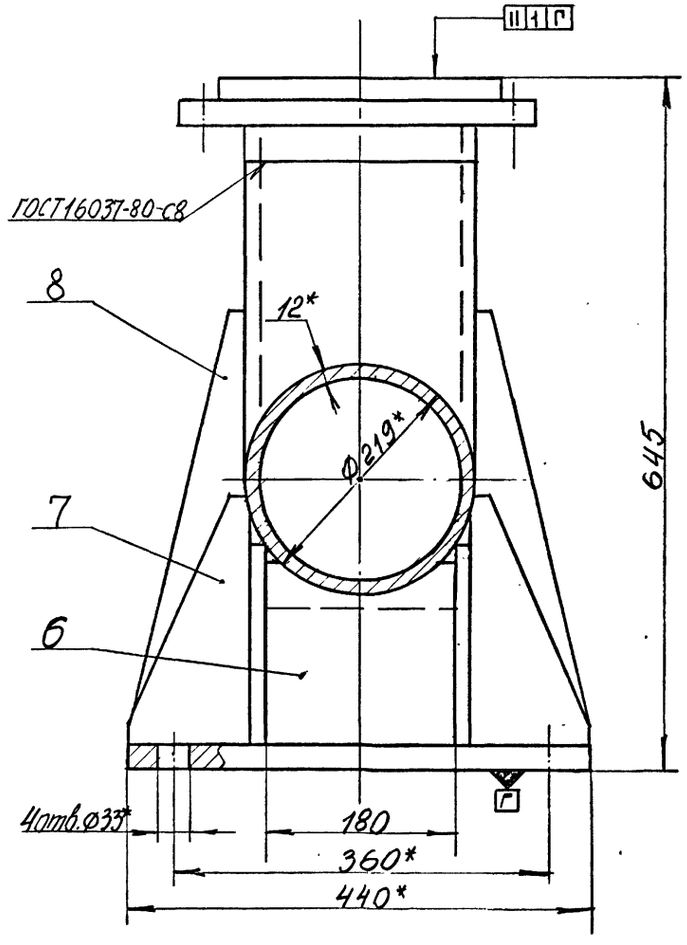

Рис. 2

остальное см. рис. I.

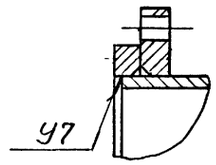

Б-Б(1:1)

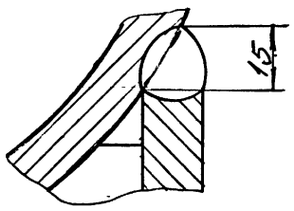

Обозначение	Рис.	Шифр	Ру, МПа	Размеры, мм D	D_1	D_2	b_2	d	Рпр, МПа	Масса, кг
I КО 200 - 000	I	К0200-I,0	I,0	335	295	268	46	22	I,5	I43
-0I	2	К0200-I,6	I,6				50		2,4	I45
-02		К0200-2,5	2,5	360	3I0	278	54	26	3,8	I53

1. Общие технические условия на изготовление по ОСТ I2.44.I07-79.
2. Сварные швы выполнить по ГОСТ 5264-80 по периметру примыкания элементов сплошными, кроме мест указанных особо.
3. Сварку произвести электродами типа Э42А ГОСТ 9467-75.
4. Предельные отклонения размеров $\pm\frac{IT14}{2}$.
5. Покрытие: грунтовка ХС-068 ТУ6-I0-820-75 красно-коричневая в два слоя; эмаль ХВ-765 ГОСТ 73I3-75 чернаяУI.В5 в три слоя, кроме присоединительных поверхностей.
6. *Размеры для справок.

10392/3

					I КО 200 - 000 СБ		
Изм.	Лист	№ докум.	Подпись	Дата	Колено опорное Ду200, Ру I,0...2,5.	Лит	Масса: см. табл.
Разраб.		Петренко					Масштаб: —
Пров.		Ительзон				Лист	Листов I
Руков.		Коток				МУП ГлавУПпКС СССР ЮЖГИПРОШАХТ	КО
Н.контр.		Ительзон					
Утв.		Бердичевский					

Формат А2

Инв.№ подл. | Подпись и дата | Взам.инв.№ | Инв.№ дубл. | Подпись и дата

I КО 200 - 003

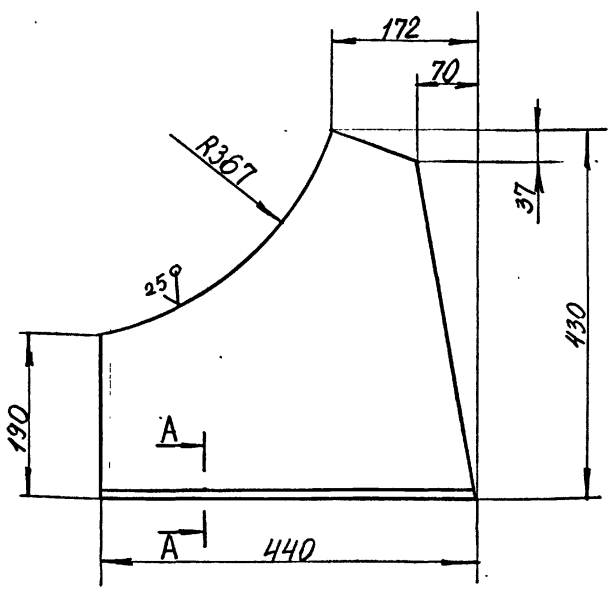

A-A (1:1)

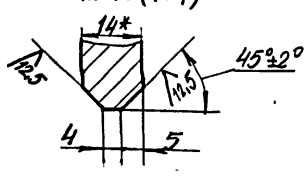

1. Неуказанные предельные отклонения размеров $\pm\frac{IT14}{2}$.
2. *Размеры для справок.

				I КО 200 - 003		
Изм.	Лист	№ докум.	Подпись	Дата		
Разраб.		Петренко			Стойка	Лит: — / Масса: 12 / Масштаб: 1:5
Пров.		Гительзон				Лист: — / Листов: 1
Руков.		Коток			Лист БI4,0 ГОСТI9903-74 ВСт3кп2ГОСТI4637-79	МУП ГлавУПпКС СССР ЮЖГИПРОШАХТ КО
Н.контр.		Гительзон				
Утв.		Бердичевский				

Инв.№ подл. | Подпись и дата | Взам.инв.№ | Инв.№ дубл. | Подпись и дата

Формат А4

I КО 200 - 004

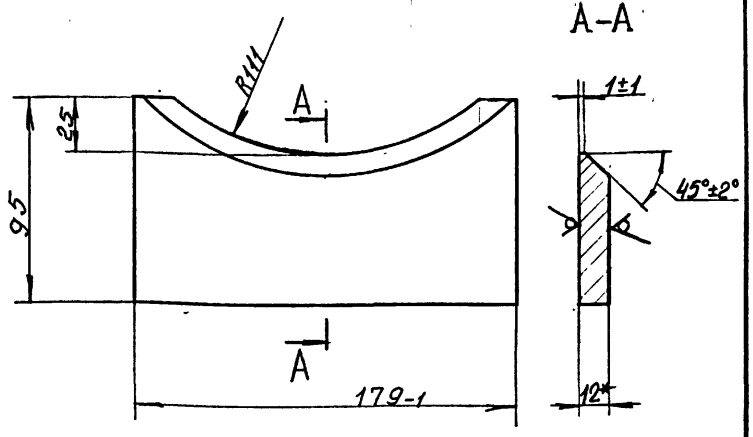

1. Неуказанные предельные отклонения размеров $\pm\frac{IT14}{2}$.
2. *Размеры для справок.

				I КО 200 - 004		
Изм.	Лист	№ докум.	Подпись	Дата		
Разраб.		Петренко			Ребро	Лит: — / Масса: I,3 / Масштаб: I:2
Пров.		Гительзон				Лист: — / Листов: 1
Руков.		Коток			Лист БI2 ГОСТI9903-74 ВСт3кп2ГОСТI4637-79	МУП ГлавУПпКС СССР ЮЖГИПРОШАХТ КО
Н.контр.		Гительзон				
Утв.		Бердичевский				

Инв.№ подл. | Подпись и дата | Взам.инв.№ | Инв.№ дубл. | Подпись и дата

Формат А4

I КО 200 - 005

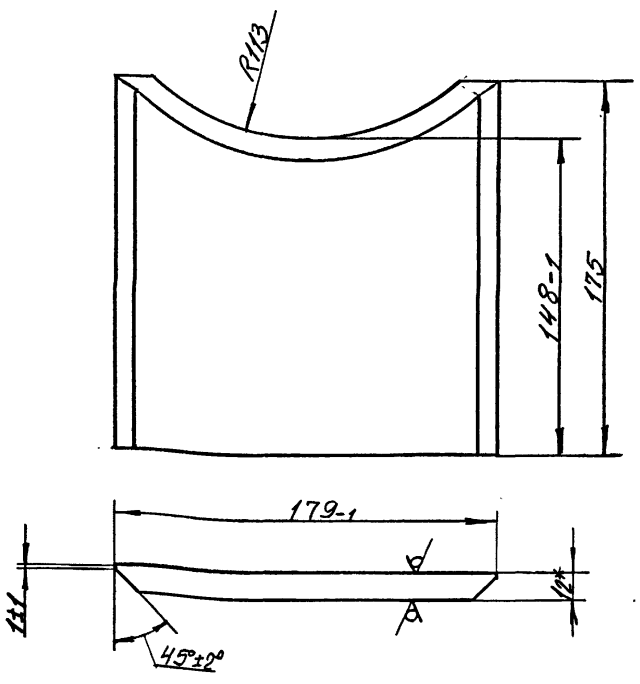

1. Неуказанные предельные отклонения размеров $\pm\frac{IT14}{2}$.
2. *Размеры для справок.

				I КО 200 - 005		
Изм.	Лист	№ докум.	Подпись	Дата		
Разраб.		Петренко			Ребро	Лит: — / Масса: 2,7 / Масштаб: I:2
Пров.		Гительзон				Лист: — / Листов: 1
Руков.		Коток			Лист БI2 ГОСТI9903-74 ВСт3кп2ГОСТI4637-79	МУП ГлавУПпКС СССР ЮЖГИПРОШАХТ КО
Н.контр.		Гительзон				
Утв.		Бердичевский				

Инв.№ подл. | Подпись и дата | Взам.инв.№ | Инв.№ дубл. | Подпись и дата

Формат А4

I КО 200 - 006

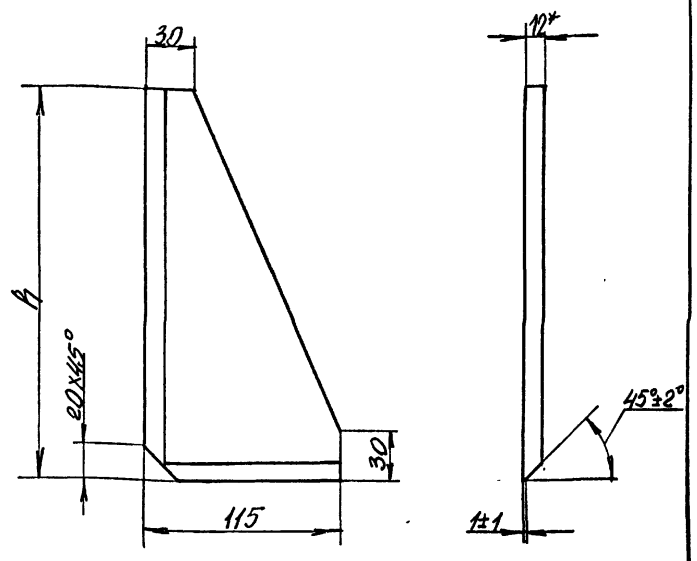

Обозначение	h	Масса, кг
I КО 200 - 006	230	I,6
-01	400	2,8

1. Неуказанные предельные отклонения размеров $\pm\frac{IT14}{2}$.
2. *Размеры для справок.

10392/3

				I КО 200 - 006		
Изм.	Лист	№ докум.	Подпись	Дата		
Разраб.		Петренко			Ребро	Лит: — / Масса: см. табл. / Масштаб: —
Пров.		Гительзон				Лист: — / Листов: 1
Руков.		Коток			Лист БI2 ГОСТI9903-74 ВСт3кп2ГОСТI4637-79	МУП ГлавУПпКС СССР ЮЖГИПРОШАХТ КО
Н.контр.		Гительзон				
Утв.		Бердичевский				

Инв.№ подл. | Подпись и дата | Взам.инв.№ | Инв.№ дубл. | Подпись и дата

Формат А4

Инв. № подл.	Подпись и дата	Взамен инв. №	Инв. № дублик.	Подпись и дата

Формат	Зона	Позиц.	Обозначение	Наименование	Кол. на исполн. 2К0200-000 –		Примечание
					–	0I	
БЧ		I0	2К0200-00I	ЛистБI2 ГОСТI9903-74			
				ВСт3кп2ГОСТI4637-79			
				I79_I x375_2	I	I	6,3кг
				Стандартные изделия			
		II		Отвод 90° 219xI2			
				ГОСТ I7375-83	I	I	28,9кг

Изм.	Лист	№ документ.	Подпись	Дата	2К0200-000	Лист 3

Формат А4

Выпуск 3

серия 7,40I-2

Инв. № подл.	Подпись и дата	Взамен инв. №	Инв. № дублик.	Подпись и дата

Формат	Зона	Позиц.	Обозначение	Наименование	Кол. на исполн. 2К0200-000 –		Примечание
					–	0I	
А4		2	2ФС200-000-0I	Фланцы Ду200 с выступом			
				или впадиной свободные			
				на приварном кольце	I		22,67 кг
		I	-02	Фланцы Ду200 с выступом			
				или впадиной свободные			
				на приварном кольце		I	42,5 кг
		2	-03	Фланцы Ду200 с выступом			
				или впадиной свободные			
				на приварном кольце		I	44,6 кг
				Детали			
А4		3	IК0200-00I-0I	Труба	2	2	6,3 кг
А4		4	IК0200-002	Плита	I	I	33,2кг
А4		5	IК0200-003	Стойка	2	2	I2 кг
А4		6	IК0200-004	Ребро	4	4	I,3кг
А4		7	IК0200-005	Ребро	I	I	2,7кг
А4		8	IК0200-006	Ребро	2	2	I,6кг
		9	-0I	Ребро	2	2	2,8кг

Изм.	Лист	№ документ.	Подпись	Дата	2К0200-000	Лист 2

Формат А4

Формат	Зона	Позиц.	Обозначение	Наименование	Кол.	Примеч.
				Документация		
А2			3К0200-000 СБ	Сборочный чертеж		
				Детали		
А3		I	ФП200-00I	Фланцы Ду200 с выступом или впадиной стальные приварные встык	I	54,24кг
		2	ФП200-00I-0I	Фланцы Ду200 с выступом или впадиной стальные приварные встык	I	54,07кг
А4		3	IК0200-002	Плита	I	33,2кг
А4		4	IК0200-003	Стойка	2	I2 кг
А4		5	IК0200-004	Ребро	4	I,3кг
А4		6	IК0200-005	Ребро	I	2,7кг
А4		7	IК0200-006	Ребро	2	I,6кг
		8	-0I	Ребро	2	2,8кг
БЧ		9	3К0200-00I	Лист БI2 ГОСТI9903-74 ВСт3кп2 ГОСТI4637-79 I79_I x 375_2	I	6,3кг
				Стандартные изделия		
		I0		Отвод 90° 219xI2 ГОСТ I7375-83	I	28,9кг

3К0200-000

Колено опорное Ду200 Ру I0 МПа

Изм.	Лист	№ документа	Подпись	Дата
Разработал		Коняева		
Проверил		Петренко		
Руководил		Коток		
Н.контр.		Петренко		
Утвердил		Бердичевский		

Лит	Лист	Листов
		I

МУП СССР ГлавУПиКС ЮЖГИПРОШАХТ КО

ФОРМАТ А4

Инв. № подл.	Подпись и дата	Взам. инв. №	Инв. № дубл.	Подпись и дата

Формат	Зона	Позиц.	Обозначение	Наименование	Кол. на исполн. 2К0200-000 –		Примечание
					–	0I	
				Документация			
А2			2К0200-000 СБ	Сборочный чертеж	x	x	
				Сборочные единицы			
А4		I	2ФС200-000	Фланцы Ду200 с выступом или впадиной свободные на приварном кольце	I		22,00 кг

Шифр	Литер
К0200-4,0	К0200-6,3

10392/3

Изм.	Лист	№ документ.	Подпись	Дата	2К0200-000
Разработ.		Коняева			Колено опорное Ду200 Ру4,0; 6,3 МПа
Проверил		Гительзон			
Руководил		Коток			
Н.контрол.		Гительзон			
Утвердил		Бердичевский			

Литера	Лист	Листов
	I	3

МУП СССР ГлавУПиКС ЮЖГИПРОШАХТ КО

Формат А4

2К0200-000 СБ

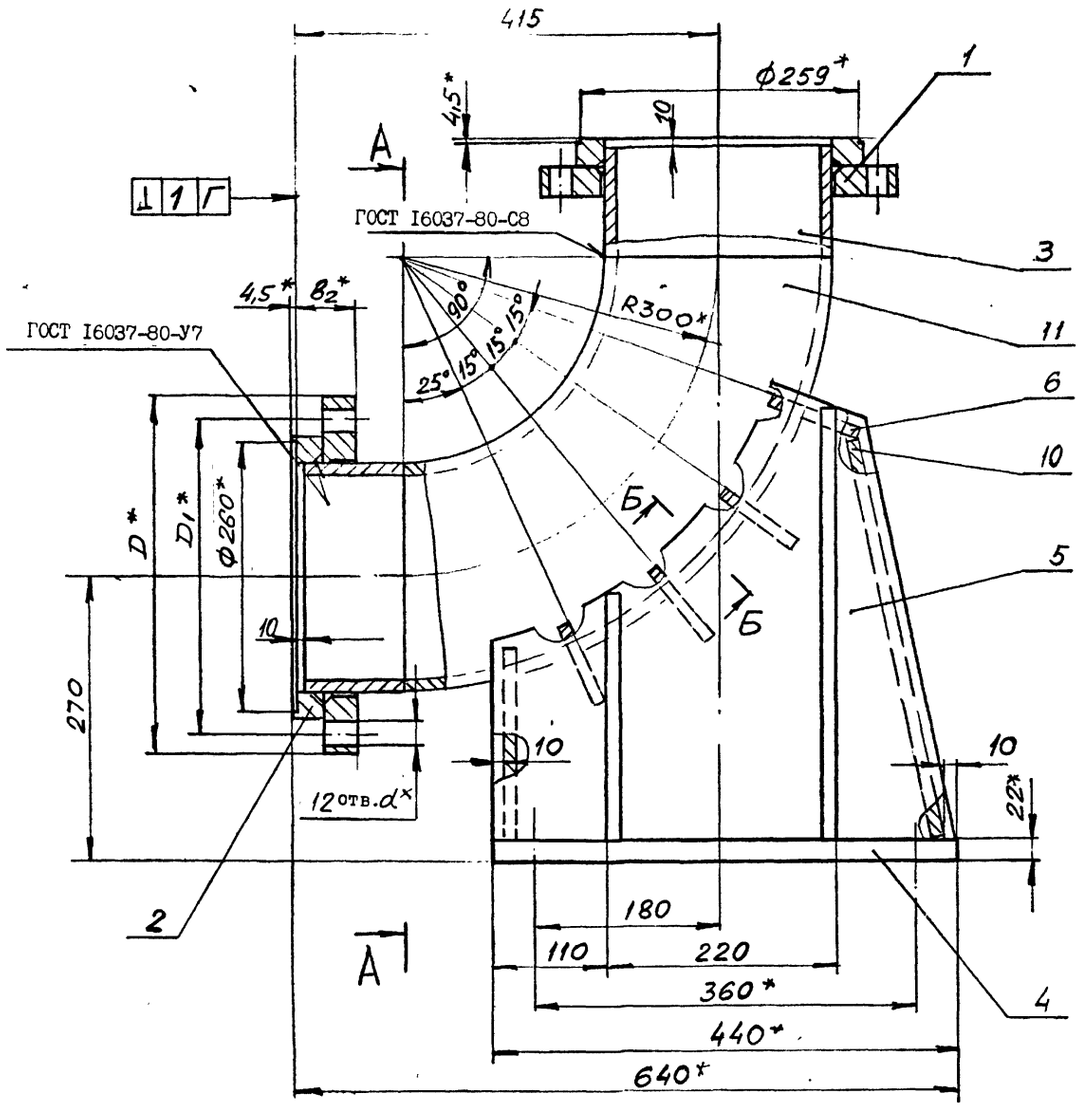

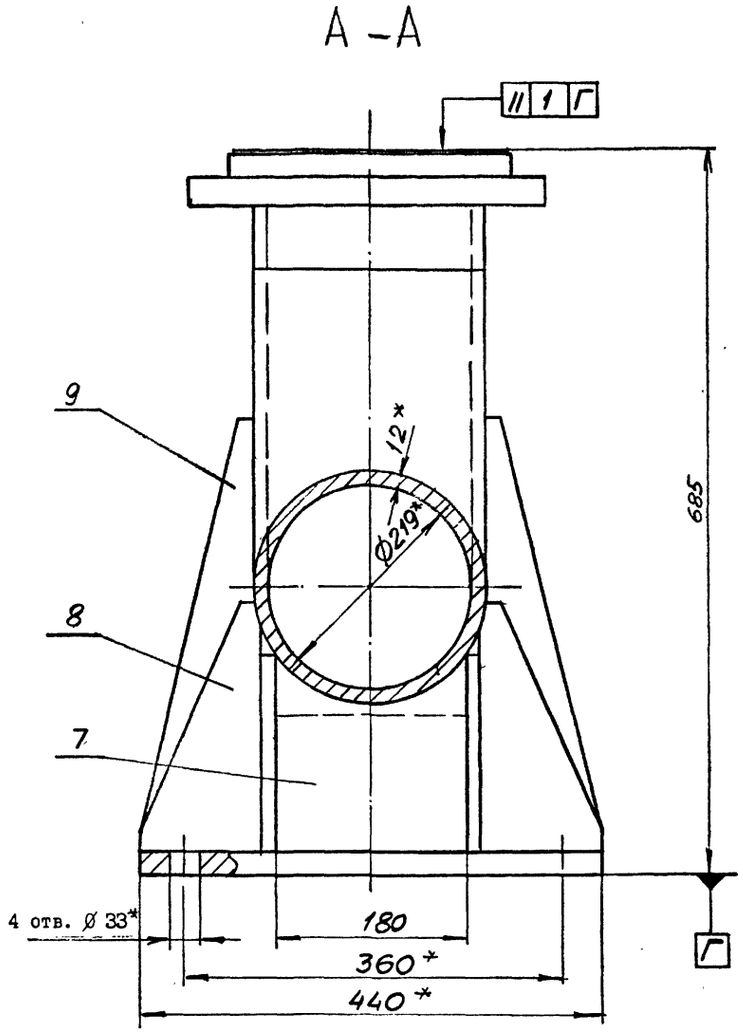

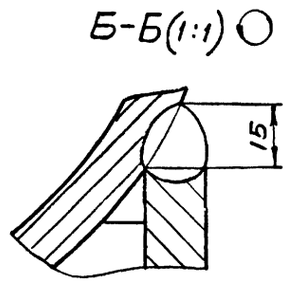

Обозначение	Шифр	Ру, МПа	Размеры, мм				Рпр, МПа	Масса, кг
			D	D_1	b_2	d		
2К0200-000	К0200-4,0	4,0	375	320	62	30	6,0	I69
-0I	К0200-6,3	6,3	405	345	94	34	9,6	2I0

I. Общие технические условия на изготовление по ОСТ I2.44.I07-79.
2. Сварные швы выполнить по ГОСТ 5264-80 по периметру примыкания элементов сплошными, кроме мест указанных особо.
3. Сварку произвести электродами типа Э 42А ГОСТ 9467-75.
4. Предельные отклонения размеров $\pm\frac{ITI4}{2}$.
5. Покрытие: грунтовка ХС-068 ТУ6-I0-820-75 красно-коричневая в два слоя; эмаль ХВ-785 ГОСТ 73I3-75 черная УI.В5 в три слоя, кроме присоединительных поверхностей.
6. *Размеры для справок.

10392/3

ИЗМ.	ЛИСТ	№ ДОКУМ.	ПОДПИСЬ	ДАТА
РАЗРАБ.		Коняева		
ПРОВ.		Гительзон		
РУКОВ.		Коток		
Н.КОНТР.		Гительзон		
УТВ.		Бердичевский		

2К0200-000 СБ

Колено опорное Ду200
Ру4,0; 6,3 МПа

ЛИТ	МАССА	МАСШТАБ
	см. табл.	-
ЛИСТ	ЛИСТОВ I	

МУП СССР ГлавУПиКС ЮЖГИПРОШАХТ

КО

ФОРМАТ А2

ИНВ. № ПОДЛ. | ПОДПИСЬ И ДАТА | ВЗАМ. ИНВ. № | ИНВ. № ДУБЛ. | ПОДПИСЬ И ДАТА

серия 7.40I-2 Выпуск 3

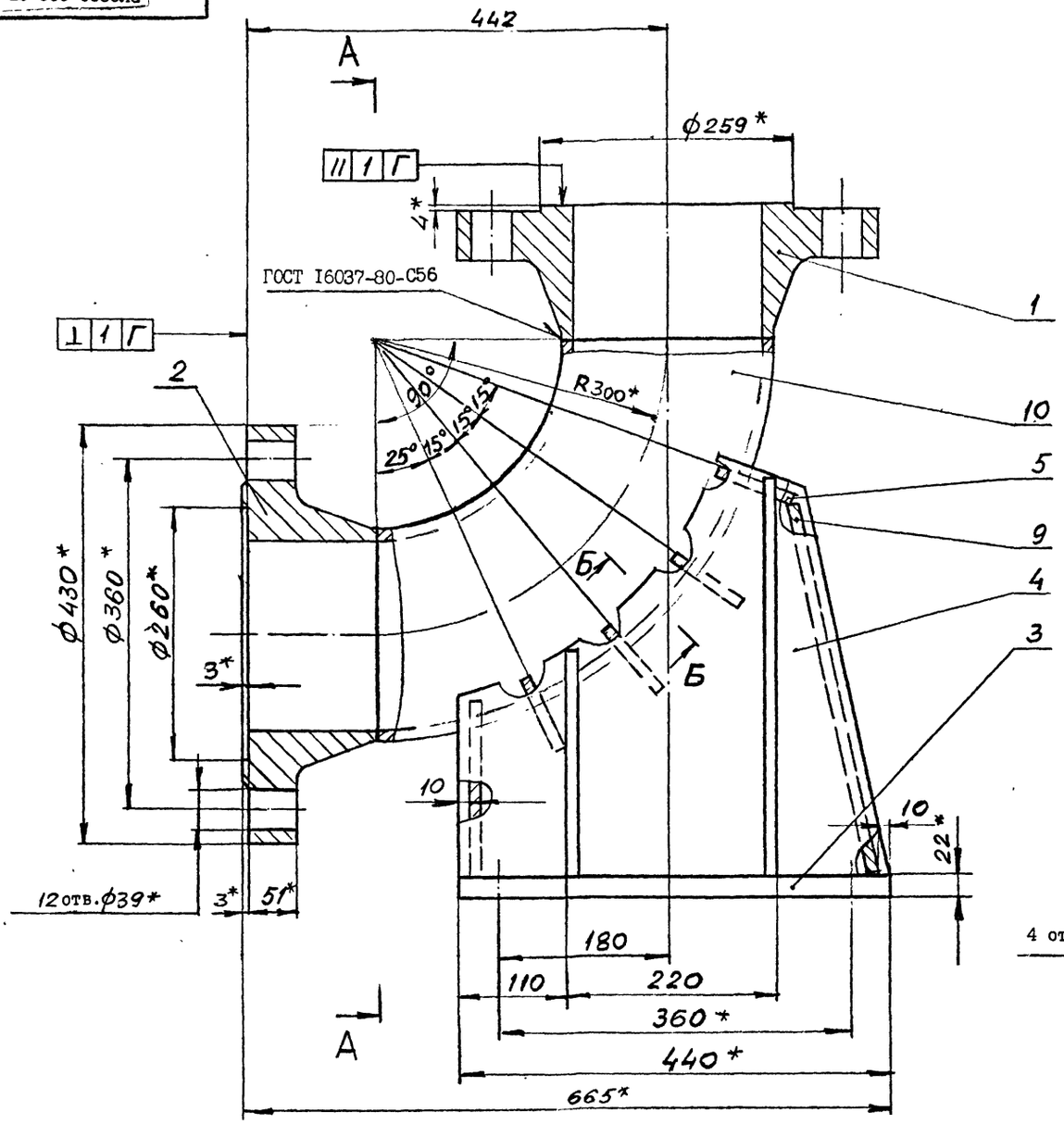

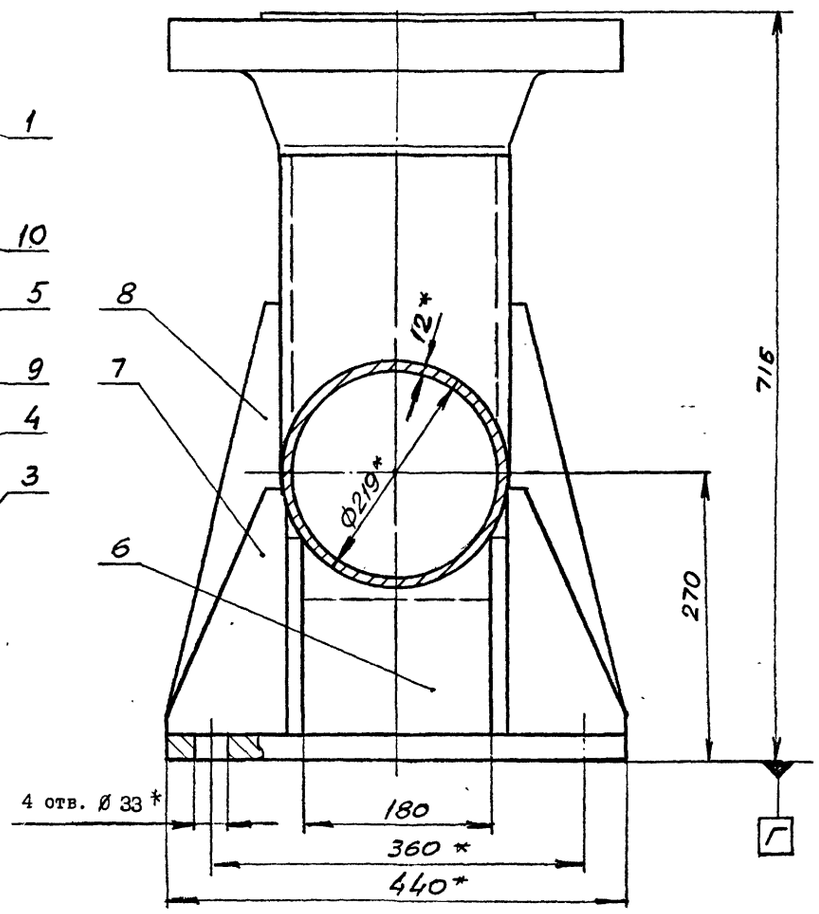

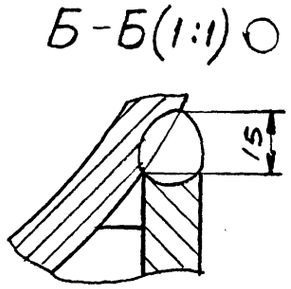

I. Общие технические условия на изготовление по ОСТ I2.44.I07-79.
2. Сварные швы выполнить по ГОСТ 5264-80 по периметру примыкания элементов сплошными, кроме мест указанных особо.
3. Сварку произвести электродами типа Э 42А ГОСТ 9467-75.
4. Предельные отклонения размеров $\pm \frac{IT14}{2}$.
5. Покрытие: грунтовка ХС-068 ТУ6-I0-820-75 красно-коричневая в два слоя; эмаль ХВ-785 ГОСТ 73I3-75 черная УI.В5 в три слоя, кроме присоединительных поверхностей.
6. Х Размеры для справок.

10392/3

					ЗК0200-000 СБ		
Изм.	Лист	№ докум.	Подпись	Дата	Колено опорное Ду200 Ру10 МПа	Лит	Масса / Масштаб
Разраб.		Коняева					233 / I:5
Пров.		Гительзон				Лист	Листов 1
Руков.		Коток				МУП СССР Главуглеснаб Южгипрошахт	КО
Н.контр.		Гительзон					
Утв.		Бердичевский					

Формат А2

Инв.№ подл. | Подпись и дата | Взам. инв.№ | Инв.№ дубл. | Подпись и дата

серия 7.401-2 Выпуск 3

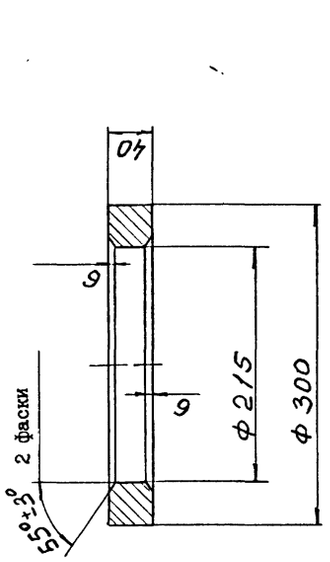

Предельные отклонения размеров не оговоренные допусками:

$h14; H14; \pm \frac{IT14}{2}$

Изм.	Лист	№ докум.	Подпись	Дата
Разраб.		Гительзон		
Пров.		Коняева		
Руков.		Коток		
Н.контр.		Коняева		
Утв.		Коток		

IK200-0II

Кольцо

Сталь 20 ГОСТ I050-74

Лит	Масса	Масштаб
	I0	I:4

Лист | Листов I

МУП СССР Гл.УПиКС ЮЖГИПРОШАХТ

ФОРМАТ А4

I К 200 - 0II

Инв. № подл.	Подпись и дата	Взамен инв. №	Инв. № дублик.	Подпись и дата

Формат	Зона	Позиц.	Обозначение	Наименование	Кол. на исполн. IK200-000- –	0I	02	Примечание
АЧ		2	IK200-020	Корпус	I			I5I кг
			- 0I	Корпус		I		I52 кг
			- 02	Корпус			I	I57 кг
				Детали				
А3		4	IK200-00I	Грундбукса	I	I	I	76 кг
АЧ		5	IK200-002	Шпилька	2	2	2	6,39 кг
АЧ		6	IK200-003	Болт	6	6	6	4,I9 кг
				Стандартные изделия				
		9		Гайка М36.6.0I				
				ГОСТ 5927-70	I2	I2	I2	0,377 кг
		I0		Гайка М36.6.0I				
				ГОСТ 59I8-73	6	6	6	0,488 кг
		II		Шайба 36.02.0I				
				ГОСТ II37I-78	4	4	4	0,II кг

Изм.	Лист	№ документ.	Подпись	Дата	IK200-000	Лист 2

Формат АЧ

Инв. № подл.	Подпись и дата	Взамен инв. №	Инв. № дублик.	Подпись и дата

Формат	Зона	Позиц.	Обозначение	Наименование	Кол. на исполн. IK200-000- –	0I	02	Примечание
		I2		Шплинт 6,3х7I.0I				
				ГОСТ 397-79	6	6	6	0,0I8 кг
				Материалы				
		I3		Набивка многослойного				
				плетения марки АГ I6хI8				
				ГОСТ 5I52-84	I	I	I	3,I кг

Изм.	Лист	№ документ.	Подпись	Дата	IK200-000	Лист 3

Формат АЧ

Инв. № подл.	Подпись и дата	Взам. инв. №	Инв. № дубл.	Подпись и дата

Формат	Зона	Позиц.	Обозначение	Наименование	Кол. на исполн. IK200-000- –	0I	02	Примечание
				Документация				
А2			IK200-000СБ	Сборочный чертеж	х	х	х	
				Сборочные единицы				
А4		I	IK200-0I0	Патрубок	I			I94 кг
			- 0I	Патрубок		I		I95 кг
			- 02	Патрубок			I	I99 кг

Литер			
Шифр	К200-I,0	К200-I,6	К200-2,5

10392/3

Изм.	Лист	№ документ.	Подпись	Дата	IK200-000
Разработ.		Гительзон			Компенсатор Ду200 Ру I,0; I,6; 2,5 МПа
Проверил		Коняева			
Руководил		Коток			
Н.контрол.		Коняева			
Утвердил		Бердичевский			

Литера	Лист	Листов
	I	3

МУП СССР Гл.УПиКС ЮЖГИПРОШАХТ

КО

Формат АЧ

I К 200 - 000 СБ

серия 7.40I-2 Выпуск 3

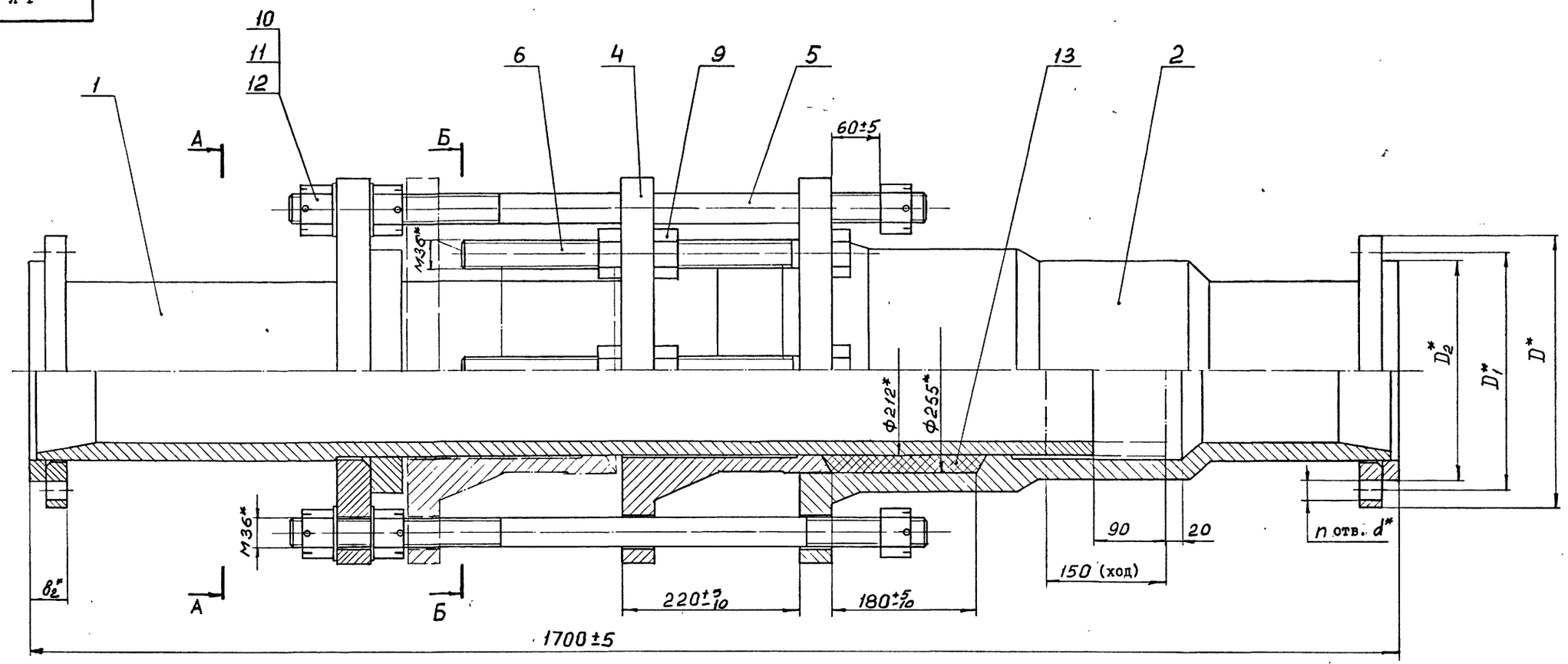

А-А

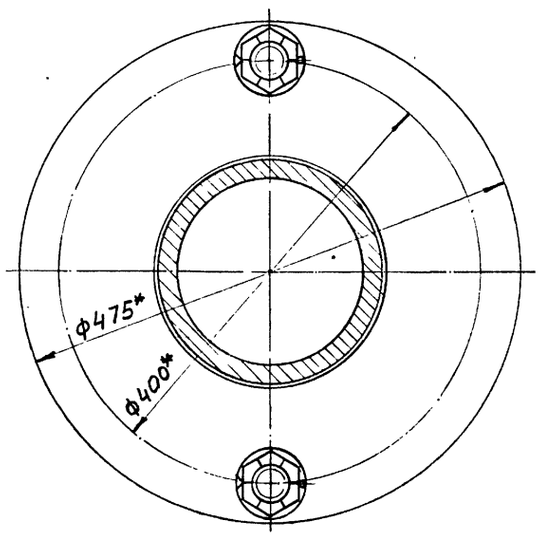

Б-Б

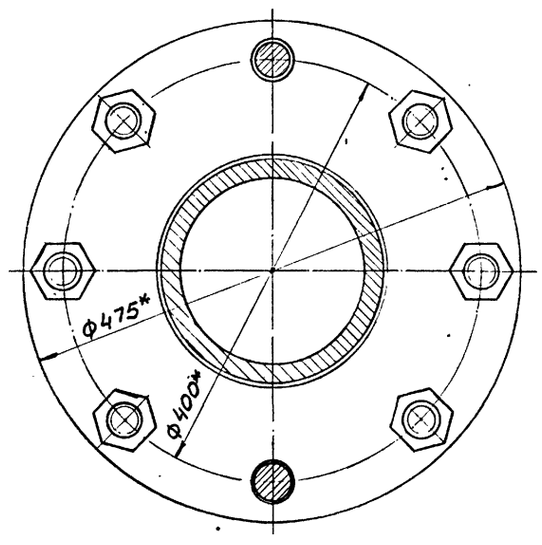

Обозначение	Шифр	Ру, МПа	Размеры, мм					n отв.	Рпр, МПа	Масса, кг
			D	D_1	D_2	$в_2$	d			
IК200-000	К200-I,0	I,0	335	295	268	46	22	8	I,5	470
-0I	К200-I,6	I,6		-		50		I2	2,4	472
-02	К200-2,5	2,5	360	3I0	278	54	26		3,8	48I

I. Общие технические условия на изготовление по ОСТ I2.44.I07-79
2. Предельные отклонения размеров не оговоренные допусками: $\pm \frac{ITI4}{2}$
3. Шпильки поз. 5 установить до набивки сальникового уплотнения.
4. Испытать при давлении Рпр (см.табл.), не нагружая шпильки поз.5
5. Покрытие: грунтовка ХС-068·ТУ6-I0-75 краснокоричневая в два слоя; эмаль ХВ-785 ГОСТ 73I3-75 черная VI.В5, в три слоя, кроме присоединительных поверхностей.
6. *Размеры для справок.

10392/3

ИЗМ.	ЛИСТ	№ ДОКУМ.	ПОДПИСЬ	ДАТА
РАЗРАБ.		Гительзон		
ПРОВ.		Коняева		
РУКОВ.		Коток		
Н.КОНТР.		Коняева		
УТВ.		Бердичевский		

IК200-000 СБ

Компенсатор Ду200 РуI.0;I.6;2,5 МПа

ЛИТ	МАССА	МАСШТАБ
	См. табл.	-

ЛИСТ | ЛИСТОВ I

МУП СССР ГлавУПиКС ЮЖГИПРОШАХТ

КО

ФОРМАТ А2

ИНВ. № ПОДЛ. | ПОДПИСЬ И ДАТА | ВЗАМ. ИНВ. № | ИНВ. № ДУБЛ. | ПОДПИСЬ И ДАТА

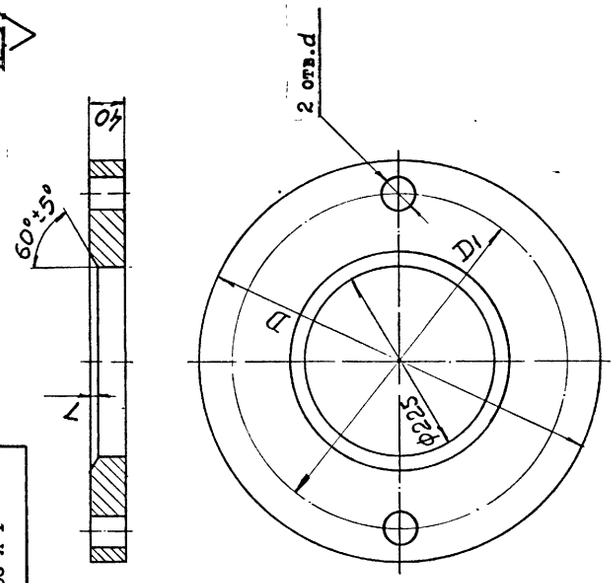

Обозначение	Размеры, мм			Масса, кг
	D	D_1	d	
IK200-0I2	475	400	39	42,3
-0I	5I5	430	46	5I,7

Предельные отклонения размеров не оговоренные допусками:
h I4; H I4; $\pm \frac{IT14}{2}$

IK200-0I2

Фланец

Сталь 20 ГОСТ I050-74

ИЗМ.	ЛИСТ	№ ДОКУМ.	ПОДПИСЬ	ДАТА
РАЗРАБ.		Гительзон		
ПРОВ.		Коняева		
РУКОВ.		Коток		
Н.КОНТР.		Коняева		
УТВ.		Коток		

ЛИТ	МАССА	МАСШТАБ
	См. табл.	-
ЛИСТ	ЛИСТОВ	I

МУП СССР ГлавУПиКС ЮЖГИПРОШАХТ КО

ФОРМАТ А4

ИНВ. № ПОДЛ.	ПОДПИСЬ И ДАТА	ВЗАМ. ИНВ. №	ИНВ. № ДУБЛ.	ПОДПИСЬ И ДАТА

Выпуск 3 серия 7.40I-2

I К 200 - 0I2

Инв. № подл.	Подпись и дата	Взамен инв. №	Инв. № дублик.	Подпись и дата

Формат	Зона	Позиц.	Обозначение	Наименование	Кол. на исполн. IK200-0I0-										Примечание
					-	0I	02	03	04						
А4		I	IФС 200-000-0I	Фланцы Ду200 стальные свободные на приварном кольце		I									I2,6 кг
			-02	Фланцы Ду200 стальные свободные на приварном кольце			I								I6,96 кг
А4		I	2ФС200-000- 0I	Фланцы Ду200 с выступом или впадиной свободные на приварном кольце				I							22,67 кг
			- 03	Фланцы Ду200 с выступом или впадиной свободные на приварном кольце					I						44,6 кг
				Детали											
А4		2	IK200-0II	Кольцо	I	I	I	I	I						I0 кг
А4		3	IK200-0I2	Фланец	I	I	I	I	I						42,3 кг
А4		4	IK200-0I3	Труба	I	I	I	I	I						I28 кг

Изм.	Лист	№ документ.	Подпись	Дата	IK200-0I0	Лист 2

Формат А4

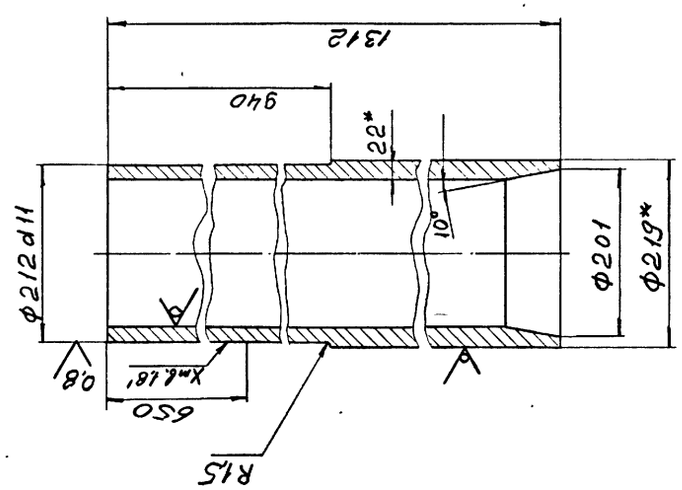

I. Предельные отклонения размеров не оговоренные допусками:
h I4; H I4; $\pm \frac{IT14}{2}$

2.* Размеры для справок.

IK200-0I3

Труба

Труба 2I9х22 ГОСТ8732-78 / Д20 ГОСТ 873I-87

ЛИТ	МАССА	МАСШТАБ
	I28	I:5
ЛИСТ	ЛИСТОВ	I

МУП СССР ГлавУПиКС ЮЖГИПРОШАХТ КО

ФОРМАТ А4

ИЗМ.	ЛИСТ	№ ДОКУМ.	ПОДПИСЬ	ДАТА
РАЗРАБ.		Гительзон		
ПРОВ.		Коняева		
РУКОВ.		Коток		
Н.КОНТР.		Коняева		
УТВ.		Коток		

ИНВ. № ПОДЛ.	ПОДПИСЬ И ДАТА	ВЗАМ. ИНВ. №	ИНВ. № ДУБЛ.	ПОДПИСЬ И ДАТА

I К 200 - 0I3

Инв. № подл.	Подпись и дата	Взам. инв. №	Инв. № дубл.	Подпись и дата

Формат	Зона	Позиц.	Обозначение	Наименование	Кол. на исполн. IK200-0I0-										Примечание
					-	0I	02	03	04						
				Документация											
А2			IK200-0I0 СБ	Сборочный чертеж	x	x	x	x	x						
				Сборочные единицы											
А4		I	IФС 200-000	Фланцы Ду200 стальные свободные на приварном кольце	I										II,96 кг

Литер

Шифр

1039 2/3

Изм.	Лист	№ документ.	Подпись	Дата	IK200-0I0			
Разработ.		Гительзон			Патрубок	Литера	Лист	Листов
Проверил		Коняева					I	2
Руководил		Коток				МУП СССР ГлавУПиКС ЮЖГИПРОШАХТ		КО
Н.контрол.		Коняева						
Утвердил		Бердичевский						

Формат А4

I К 200 - 010 СБ

Рис. I

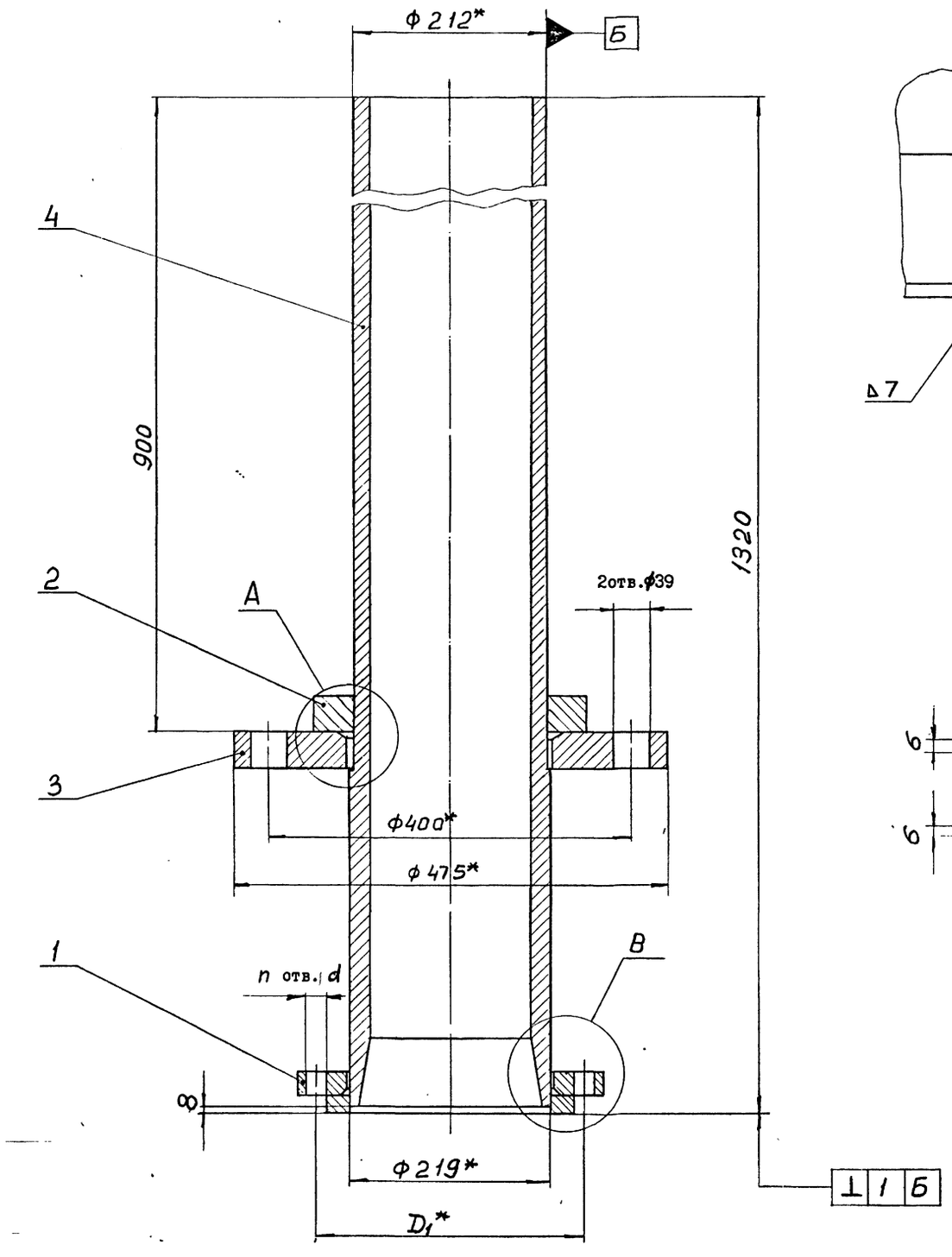

В (1:2)

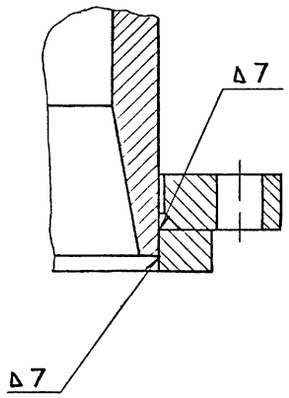

Рис. 2 (I:2)
Остальное см. рис. I

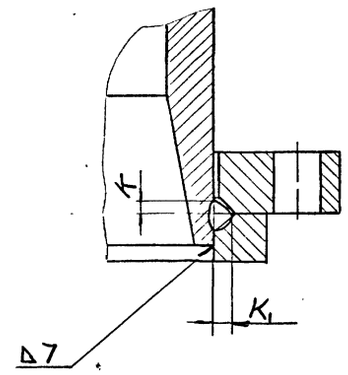

Рис. 3 (I:2)
Остальное см. рис. I

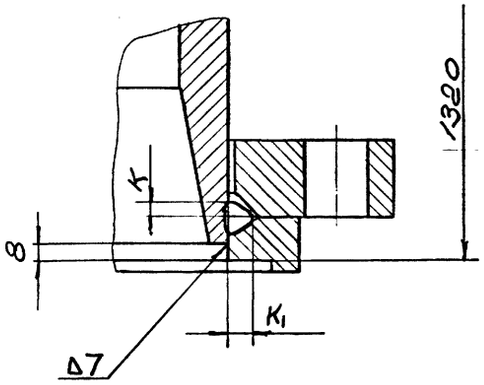

А (1:2)

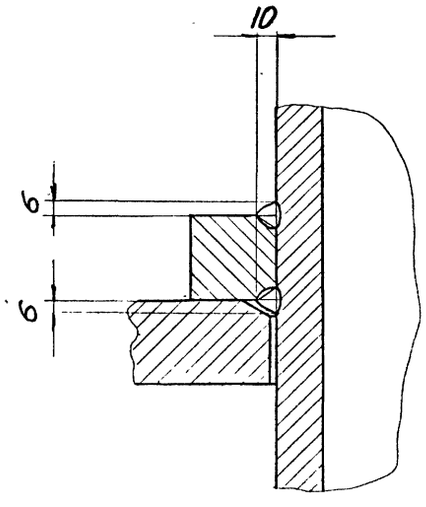

Обозначение	Рис.	Размеры, мм				n отв.	Масса, кг
		D_1	K	K_1	d		
IK200-0I0	I	295	—	—	22	8	I94
-0I	2		6	9		I2	I95
-02		3I0			26		I99
-03	3	320	7	II	30		205
-04		345	I0	I5	34		227

I. Сварные швы выполнить по ГОСТ I6037-80.

2. Сварку произвести электродами типа Э42А ГОСТ 9467-75.

3. Предельные отклонения размеров:

hI4; HI4; $\pm \frac{\text{ITI4}}{2}$.

4. * Размеры для справок.

10332/3

ИЗМ.	ЛИСТ	№ ДОКУМ.	ПОДПИСЬ	ДАТА	IK200-0I0СБ
РАЗРАБ.		Гительзон			Патрубок
ПРОВ.		Коняева			
РУКОВ.		Коток			
Н.КОНТР.		Коняева			
УТВ.		Бердичевский			

ЛИТ	МАССА	МАСШТАБ
	См. табл.	-
ЛИСТ	ЛИСТОВ 1	

МУП СССР Главуп и КС ЮЖГИПРОШАХТ

КО

ФОРМАТ А2

серия 7.40I-2 Выпуск 3

ИНВ. № ПОДЛ. | ПОДПИСЬ И ДАТА | ВЗАМ. ИНВ. № | ИНВ. № ДУБЛ. | ПОДПИСЬ И ДАТА

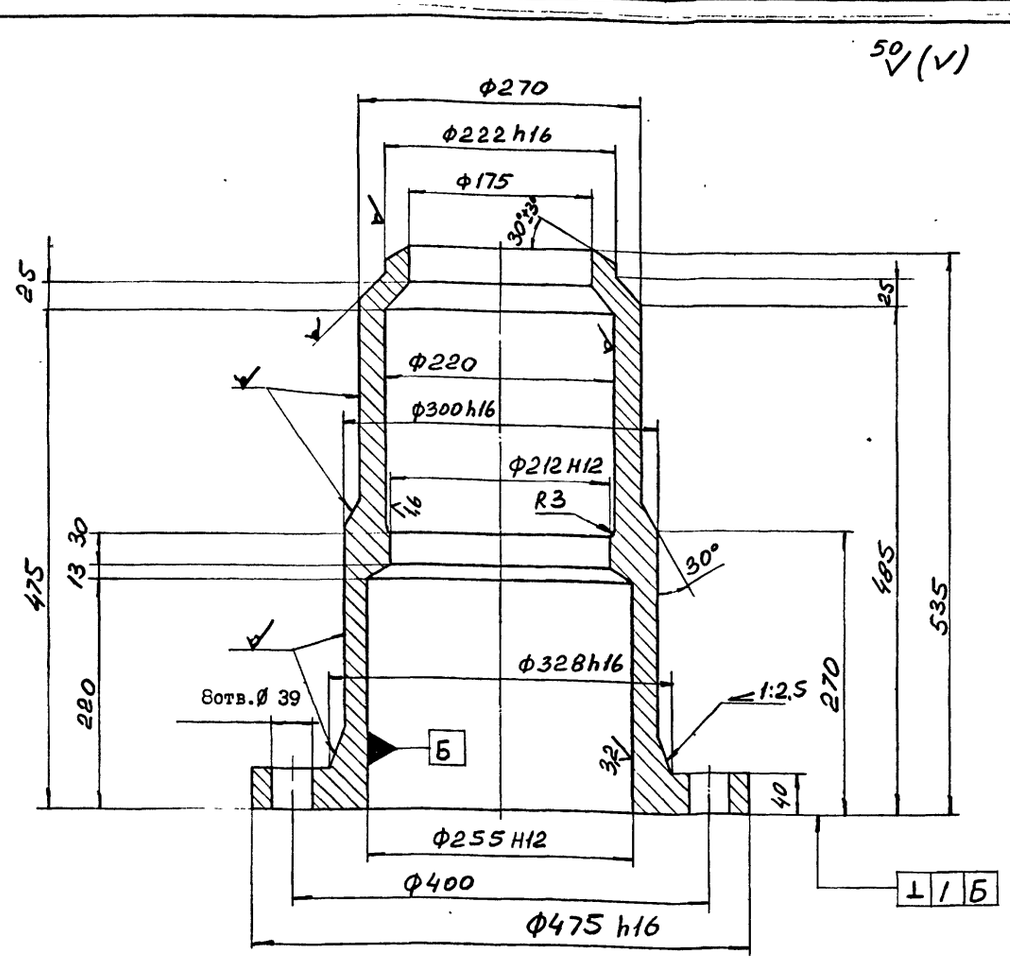

1. Предельные отклонения размеров отливки - по Ш классу точности ГОСТ 26645-85.
2. Формовочные уклоны по ГОСТ 3212-80.
3. Литейные радиусы R8мм.
4. Технические условия на отливки стальные - по ГОСТ 977-88.
5. Предельные отклонения размеров не оговоренные допусками:

$h14;\ H14;\ \pm\frac{IT14}{2}$.

6. Смещение осей отверстий Ø 39 от номинального расположения не более 1,6 мм.
7. На необработанных и обработанных поверхностях корпуса допускаются отдельные вмятины, забоины, раковины, шлаковые включения и другие дефекты, не влияющие на прочность и герметичность.

Изм.	Лист	№ докум.	Подпись	Дата	IK200-02I			
Разраб.		Гительзон			Корпус	Лит	Масса	Масштаб
Пров.		Коняева					I20	I:4
Руков.		Коток				Лист	Листов	I
Н.контр.		Коняева						
Утв.		Коток			Сталь 35л-II ГОСТ 977-88	МУП ГлавУПиКС Южгипрошахт СССР		КО

Формат А4

Инв. № подл. | Подпись и дата | Взам. инв. № | Инв. № дубл. | Подпись и дата

Формат	Зона	Позиц.	Обозначение	Наименование	Кол. на исполн. IK200-020-										Примечание
					-	0I	02	03	04						
А4		I	IФС200-000-0I	Фланцы Ду200 стальные											
				свободные на приварном											
				кольце		I									I2,6 кг
			-02	Фланцы Ду200 стальные											
				свободные на приварном											
				кольце			I								I6,96 кг
А4		I	2ФС200-000	Фланцы Ду200 с выступом											
				или впадиной свободные											
				на приварном кольце				I							22 кг
			- 02	Фланцы Ду200 с выступом											
				или впадиной свободные											
				на приварном кольце					I						42,5 кг
				Детали											
А3		2	IK200-02I	Корпус	I	I	I	I	I						I20 кг
АЧ		3	IK200-022	Труба	I	I	I	I	I						I8 кг.

Изм.	Лист	№ документ.	Подпись	Дата	IK200-020	Лист 2

Формат АЧ

Инв. № подл. | Подпись и дата | Взам. инв. № | Инв. № дубл. | Подпись и дата

Формат	Зона	Позиц.	Обозначение	Наименование	Кол. на исполн. IK200-020-										Примечание
					-	0I	02	03	04						
				Документация											
А2			IK200-020СБ	Сборочный чертеж	x	x	x	x	x						
				Сборочные единицы											
АЧ		I	IФС 200-000	Фланцы Ду200 стальные											
				свободные на приварном											
				кольце	I										II,96 кг

Литер | Шифр

10292/3

Изм.	Лист	№ документ.	Подпись	Дата	IK 200-020		
Разработ.		Гительзон			Корпус	Литера	Лист 2	Листов
Проверил		Коняева						
Руководил		Коток				МУП ГлавУПиКС Южгипрошахт СССР		КО
Н.контр.		Коняева						
Утвердил		Бердичевский						

Формат А4

Инв. № подл. | Подпись и дата | Взам. инв. № | Инв. № дубл. | Подпись и дата

Рис.I

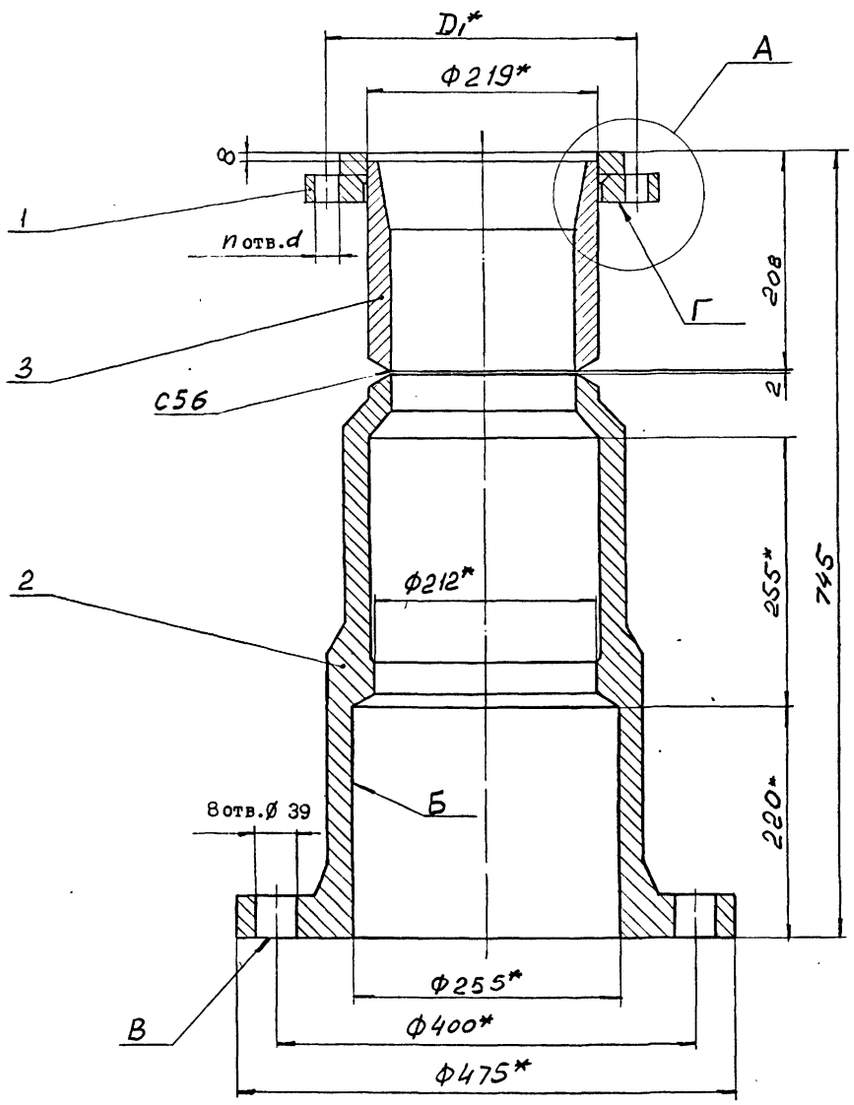

Рис. 2 (I:2)

Остальное см. рис. I

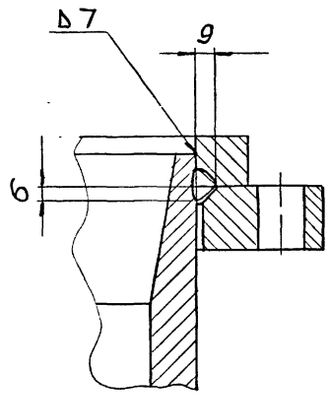

А (1:2)

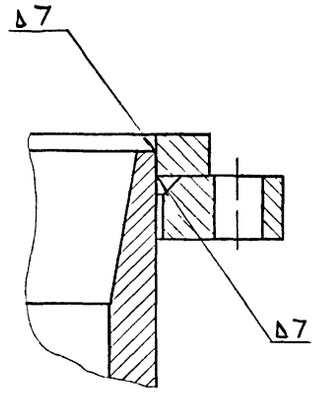

Рис. 3 (I:2)

Остальное см. рис. I

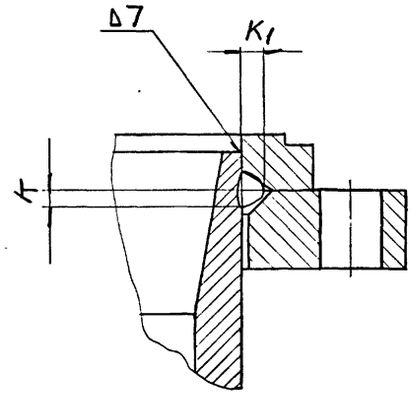

Обозначение	Рис.	Размеры, мм				n отв.	Масса, кг
		D_1	К	$К_1$	d		
1К200-020	I	295	6	9	22	8	I5I
-0I	2					I2	I52
-02		3I0			26		I57
-03	3	320	7	II	30		I62
-04		345	I0	I5	34		I82

1. Сварные швы выполнить по ГОСТ I6037-80.

2. Сварку произвести электродами типа Э42А ГОСТ 9467-75.

3. Предельные отклонения размеров:

h I4; H I4; $\pm \frac{IT14}{2}$.

4. Неперпендикулярность поверхностей "В" и "Г" относительно поверхности "Б" - по XII степени точности ГОСТ 24643-8I.

5. * Размеры для справок.

10392/3

					1К200-020СБ	
Изм.	Лист	№ докум.	Подпись	Дата	Корпус	Лит / Масса / Масштаб
Разраб.		Гительзон				см. табл. / -
Пров.		Коняева				Лист / Листов 1
Руков.		Коток				
Н.контр.		Коняева			МУП СССР ГлавУПпромКС ЮЖГИПРОШАХТ	КО
Утв.		Берличенский				

Формат 2

Инв.№ подл. | Подпись и дата | Взам. инв.№ | Инв.№ дубл. | Подпись и дата

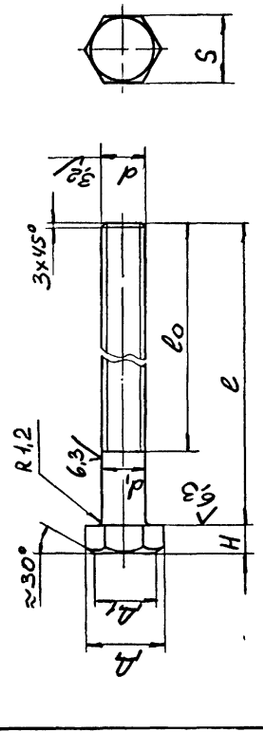

Обозначение	d	Размеры, мм							Масса, кг.
		d_1	S	H	A	A_1	l	l_0	
IK200-003	M36	$36_{-0,62}$	$55_{-1,2}$	$23\pm0,42$	60,8	49,5	460	410	4,19
-01	M42	$42_{-0,62}$	$65_{-1,2}$	$26\pm0,42$	72,1	58,5	520	450	6,34

1. Поле допуска резьбы - 6g по ГОСТ 16093-81.
2. Резьба - по ГОСТ 24705-81, шаг резьбы - крупный.
3. Класс прочности: 6.6.
4. Покрытие: цинковое с хроматированием, толщина покрытия - не менее 9 мкм.
5. Остальные технические требования - по ГОСТ 1759.0-87.
6. Предельные отклонения размеров не оговоренные допусками: $\pm\frac{IT14}{2}$.

IK200-003

Болт

Сталь 35 ГОСТ 1050-74

ИЗМ.	ЛИСТ	№ ДОКУМ.	ПОДПИСЬ	ДАТА
РАЗРАБ.		Гительзон		
ПРОВ.		Коняева		
РУКОВ.		Коток		
Н.КОНТР.		Коняева		
УТВ.		Коток		

ЛИТ	МАССА	МАСШТАБ
	См. табл.	-
ЛИСТ	ЛИСТОВ	1

МУП СССР ГлавУПиКС ЮЖГИПРОШАХТ КО

ФОРМАТ А4

I К 200 - 003

Выпуск 3

Серия 7.401-2

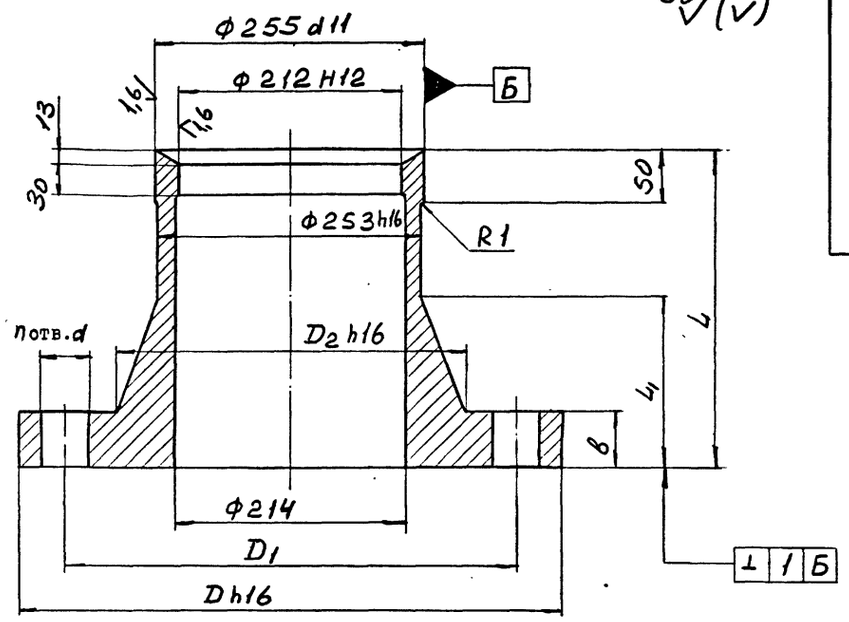

Обозначение	Размеры, мм							n отв.	Масса, кг.
	D	D_1	D_2	в	L	L_1	d		
IK200-001	475	400	320	40	260	120	39	8	76
-01	515	430	330	55	300	160	46	10	108

1. Предельные отклонения размеров отливки - по Ш классу точности ГОСТ 3212-80.
2. Формовочные уклоны по ГОСТ 3212-80.
3. Литейные радиусы R 8мм.
4. Технические условия на отливки стальные - по ГОСТ 977-88.
5. Предельные отклонения размеров не оговоренные допусками: h14; H14; $\pm\frac{IT14}{2}$.
6. Смещение осей отверстий "d" от номинального расположения не более 1,6мм.
7. На необработанных и обработанных поверхностях корпуса допускаются отдельные вмятины, забоины, раковины, шлаковые включения и другие дефекты, не влияющие на прочность и герметичность.

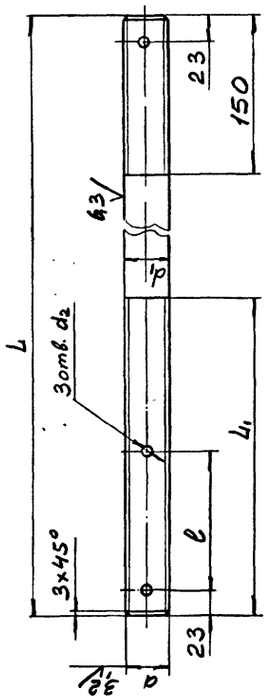

Обозначение	d	Размеры, мм						Масса, кг.
		d_1	d_2	l	L_1	L		
IK200-002	M36	$36_{-0,62}$	$6,3^{+0,36}$	115	265	794		6,39
-01	M42	$42_{-0,62}$	$8^{+0,36}$	130	300	870		9,45

1. Поле допуска резьбы - 6g по ГОСТ 16093-81.
2. Резьба - по ГОСТ 24705-81, шаг резьбы - крупный.
3. Класс прочности: 6.6.
4. Покрытие: цинковое с хроматированием, толщина покрытия - не менее 9 мкм.
5. Остальные технические требования - по ГОСТ 1759.0-87.
6. Предельные отклонения размеров не оговоренные допусками: $\pm\frac{IT14}{2}$.

IK200-002

Шпилька

Сталь 35 ГОСТ 1050-74

ИЗМ.	ЛИСТ	№ ДОКУМ.	ПОДПИСЬ	ДАТА
РАЗРАБ.		Гительзон		
ПРОВ.		Коняева		
РУКОВ.		Коток		
Н.КОНТР.		Коняева		
УТВ.		Коток		

ЛИТ	МАССА	МАСШТАБ
	См. табл.	-
ЛИСТ	ЛИСТОВ	1

МУП СССР ГлавУПиКС ЮЖГИПРОШАХТ КО

ФОРМАТ А4

I К 200 - 002

I К 200 - 001

10332/3

IK200-001

Грундбукса

Сталь 35Л-П ГОСТ 977-88

ИЗМ.	ЛИСТ	№ ДОКУМ.	ПОДПИСЬ	ДАТА
РАЗРАБ.		Гительзон		
ПРОВ.		Коняева		
РУКОВ.		Коток		
Н.КОНТР.		Коняева		
УТВ.		Коток		

ЛИТ	МАССА	МАСШТАБ
	См. табл.	-
ЛИСТ	ЛИСТОВ	1

МУП СССР ГлавУПиКС ЮЖГИПРОШАХТ КО

ФОРМАТ А3

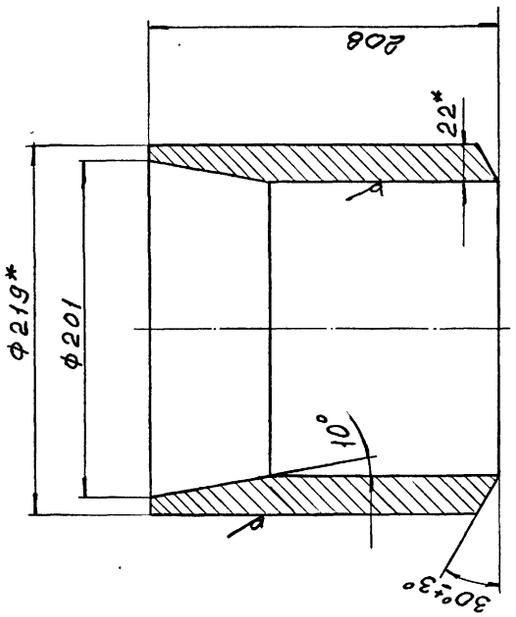

1. Предельные отклонения размеров не оговоренные допусками: h I4; H I4; $\pm\frac{IT14}{2}$.

2.* Размеры для справок.

I К 200 - 022

Изм.	Лист	№ докум.	Подпись	Дата
Разраб.	Гительзон			
Пров.	Коняева			
Руков.	Коток			
Н.контр.	Коняева			
Утв.	Коток			

IK200-022

Труба

Труба 2I9x22 ГОСТ8732-78
Д20 ГОСТ8731-87

Лит	Масса	Масштаб
	I8	I:25

Лист | Листов I

МУП СССР Гл.УПиКС ЮЖГИПРОШАХТ

КО

Формат А4

Инв. № подл.	Подпись и дата	Взамен инв. №	Инв. № дублик.	Подпись и дата

Формат	Зона	Позиц.	Обозначение	Наименование	Кол. на исполн. 2 К200-000- –	0I	Примечание
				Детали			
А3		4	IK200-00I	Грундбукса	I	I	76 кг
А4		5	IK200-002	Шпилька	2	2	6,39 кг
А4		6	IK200-003	Болт	6	6	4,I9 кг
				Стандартные изделия			
		9		Гайка М36.6.0I			-
				ГОСТ 5927-70	I2	I2	0,377 кг
		I0		Гайка М36.6.0I			
				ГОСТ 59I8-73	6	6	0,488 кг
		II		Шайба 36.02.0I			
				ГОСТ II37I-78	4	4	0,II кг
		I2		Шплинт 6,3х7I.0I			
				ГОСТ 397-79	6	6	0,0I8 кг

Изм.	Лист	№ документ.	Подпись	Дата	2 К200-000	Лист 2

Формат А4

Инв. № подл.	Подпись и дата	Взамен инв. №	Инв. № дублик.	Подпись и дата

Формат	Зона	Позиц.	Обозначение	Наименование	Кол. на исполн. 2К200-000- –	0I	Примечание
				Материалы			
		I3		Набивка многослойного плетения марки АГ I6XI8 ГОСТ 5I52-84	I	I	3,I кг

Изм.	Лист	№ документ.	Подпись	Дата	2К200-000	Лист 3

Формат А4

Инв. № подл.	Подпись и дата	Взам. инв. №	Инв. № дубл.	Подпись и дата

Формат	Зона	Позиц.	Обозначение	Наименование	Кол. на исполн. 2К 200-000- –	0I	Примечание
				Документация			
А2			2К200-000СБ	Сборочный.чертеж	х	х	
				Сборочные единицы			
А4		I	IK200-0I0-03	Патруоок	I		205 кг
			-04	Патрубок		I	227 кг
А4		2	IK200-020-03	Корпус	I		I62 кг
			-04	Корпус		I	I82 кг

Литер	Шифр
	К200-4,0
	К200-6,3

10392/3

Изм.	Лист	№ документ.	Подпись	Дата	2К200-000
Разработ.	Гительзон				Компенсатор Ду 200 Ру 4,0; 6,3 МПа
Проверил	Коняева				
Руководил	Коток				
Н.контрол.	Коняева				
Утвердил	Бердичевский				

Литера	Лист	Листов
	I	3

МУП СССР Гл.УПиКС ЮЖГИПРОШАХТ

КО

Формат А4

2 К 200 - 000 СБ

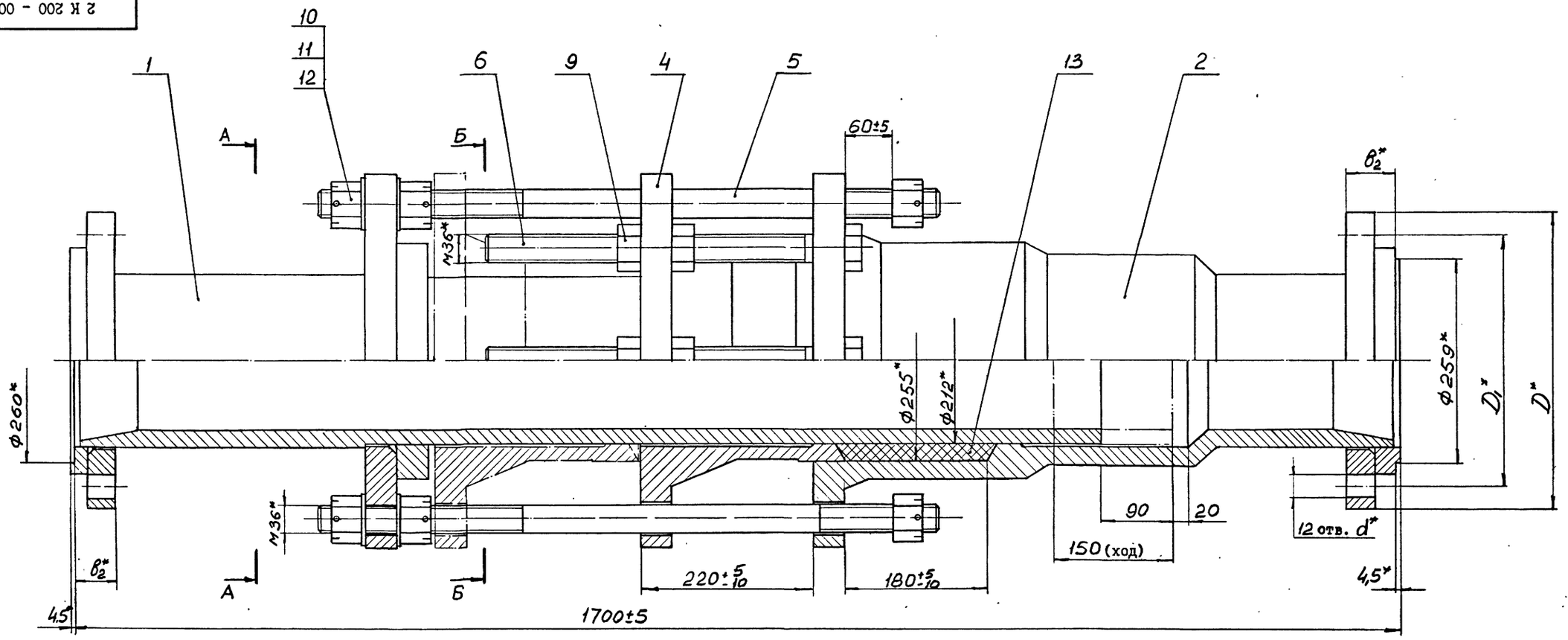

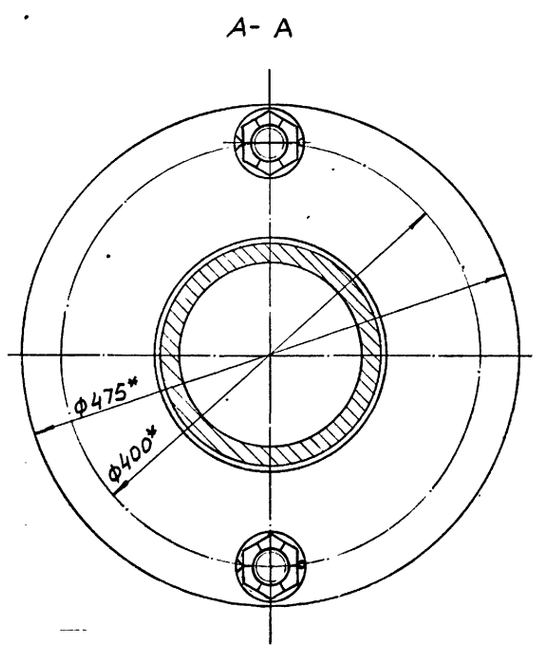

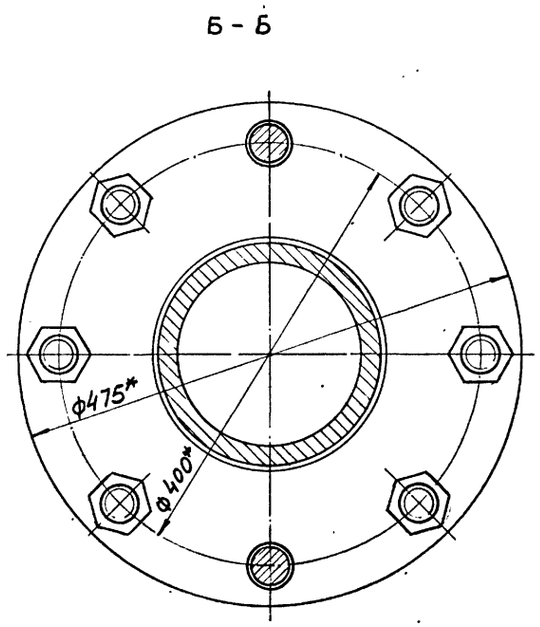

Обозначение	Шифр	$P_у$, МПа	Размеры, мм				Рпр, МПа	Масса, кг.
			D	D_1	$в_2$	d		
2К200-000	К200-4,0	4,0	375	320	62	30	6,0	492
-0I	К200-6,3	6,3	405	345	94	34	9,6	534

I. Общие технические условия на изготовление по ОСТ I2.44.I07-79
2. Предельные отклонения размеров не оговоренные допусками: $\pm \frac{IT14}{2}$
3. Шпильки поз. 5 установить до набивки сальникового уплотнения.
4. Испытать при давлении Рпр (см.табл.), не нагружая шпильки поз5
5. Покрытие: грунтовка ХС-068·ТУ6-I0-75 краснокоричневая в два слоя; эмаль ХВ-785 ГОСТ 73I3-75 черная VI.B5, в три слоя, кроме присоединительных поверхностей.
6. *Размеры для справок.

10332/3

ИЗМ.	ЛИСТ	№ ДОКУМ.	ПОДПИСЬ	ДАТА
РАЗРАБ.		Гительзон		
ПРОВ.		Коняева		
РУКОВ.		Коток		
Н.КОНТР.		Коняева		
УТВ.		Бердичевский		

2К200-000СБ

Компенсатор Ду200
Ру4.0; 6.3 МПа

ЛИТ	МАССА	МАСШТАБ
	см. табл.	-

ЛИСТ | ЛИСТОВ I

МУП СССР Гл.УПиКС ЮЖГИПРОШАХТ

КО

ФОРМАТ А4

серия 7.40I-2 Выпуск 3

ИНВ.№ ПОДЛ. | ПОДПИСЬ И ДАТА | ВЗАМ.ИНВ.№ | ИНВ.№ ДУБЛ. | ПОДПИСЬ И ДАТА

ИНВ. № ПОДЛ.	ПОДПИСЬ И ДАТА	ВЗАМ. ИНВ. №	ИНВ. № ДУБЛ.	ПОДПИСЬ И ДАТА

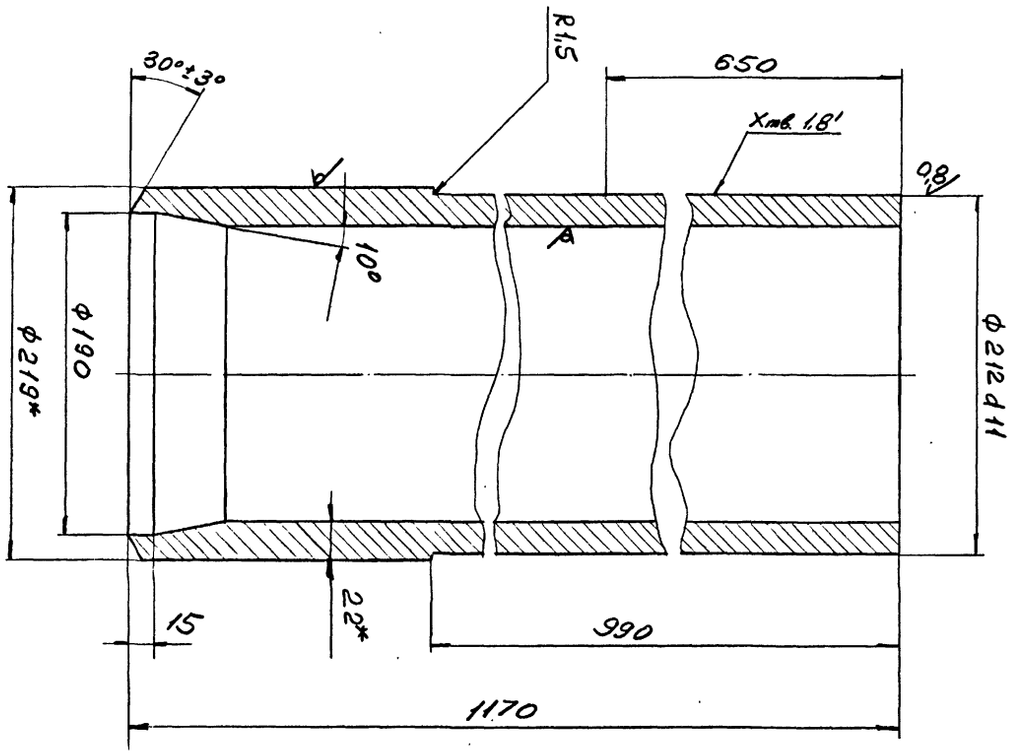

I. Предельные отклонения размеров не оговоренные допусками: hI4; HI4; ± IT14/2

2. * Размеры для справок.

ИЗМ.	ЛИСТ	№ ДОКУМ.	ПОДПИСЬ	ДАТА
РАЗРАБ.	Гительзон			
ПРОВ.	Коняева			
РУКОВ.	Коток			
Н.КОНТР.	Коняева			
УТВ.	Бердичевский			

3К200-0II

Труба

Труба 219х22 ГОСТ8732-78 / Д20 ГОСТ 8731-87

ЛИТ	МАССА	МАСШТАБ
	I07	I:25

ЛИСТ | ЛИСТОВ

МУП СССР Главупрокс ЮЖГИПРОШАХТ КО

ФОРМАТ А4

3 К 200 - 0II

ФОРМАТ	ЗОНА	ПОЗИЦИЯ	ОБОЗНАЧЕНИЕ	НАИМЕНОВАНИЕ	КОЛ.	ПРИМЕЧ.
				Документация		
А2			3К200-000СБ	Сборочный чертёж		
				Сборочные единицы		
А4		I	3К200-0I0	Патрубок	I	226 кг
А4		2	3К200-020	Корпус	I	233 кг
				Детали		
А3		4	IК200-00I-0I	Грундбукса	I	I08 кг
А4		5	IК200-002-0I	Шпилька	2	9,45 кг
А4		6	IК200-003-0I	Болт	8	6,56 кг
				Стандартные изделия		
		9		Гайка М42.6.0I		
				ГОСТ 5927-70	I6	0,624кг
		I0		Гайка М42.6.0I		
				ГОСТ 59I8-73	6	0,8кг
		II		Шайба 42.02.0I		
				ГОСТ II37I-78	4	0,I57кг
		I2		Шплинт 8х80.0I		
				ГОСТ 397-79	6	0,034кг

ИЗМ	ЛИСТ	№ ДОКУМЕНТА	ПОДПИСЬ	ДАТА
РАЗРАБОТАЛ	Гительзон			
ПРОВЕРИЛ	Коняева			
РУКОВОДИЛ	Коток			
Н.КОНТР.	Коняева			
УТВЕРДИЛ	Бердичевский			

3К200-000

Компенсатор Ду 200

Ру I0 МПа

ЛИТ	ЛИСТ	ЛИСТОВ
	I	2

МУП СССР Главупрокс ЮЖГИПРОШАХТ КО

ФОРМАТ А4

Формат	Зона	Поз.	Обозначение	Наименование	Кол.	Примечание
				Материалы		
		I3		Набивка многослойного плетения марки АГ I6XI8 ГОСТ 5I52-84	I	3,I кг

10392/3

ИЗМ	ЛИСТ	№ ДОКУМ.	ПОДП.	ДАТА

3К200-000

Лист 2

Формат А4

40

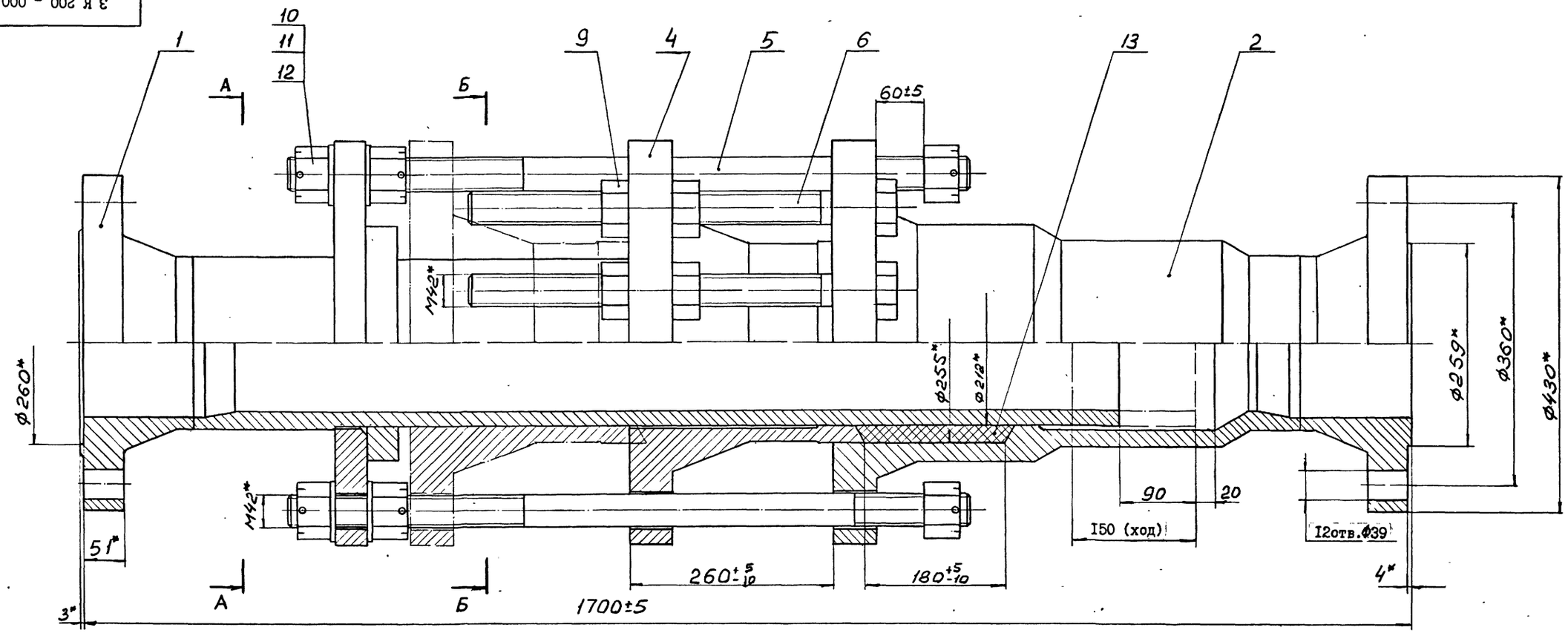

А - А

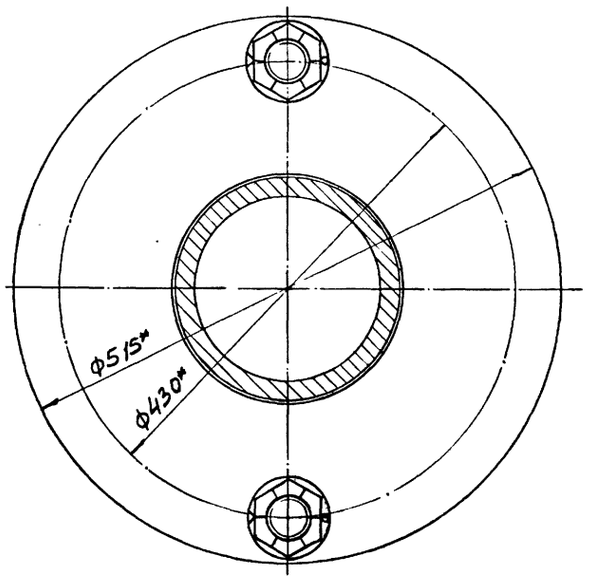

Б - Б

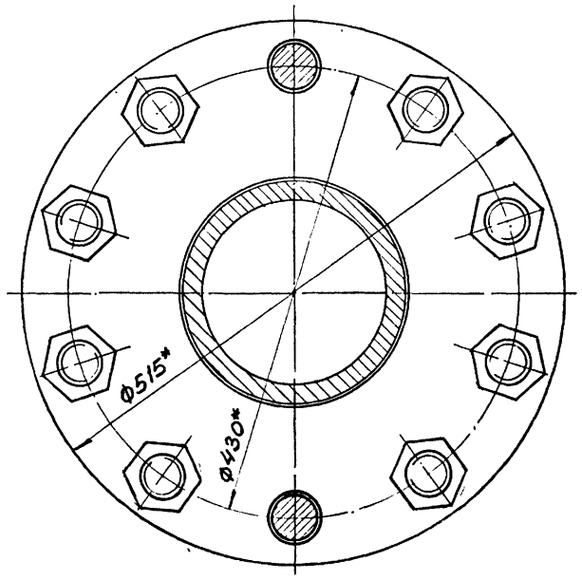

1. Общие технические условия на изготовление по ОСТ 12.44.107-79.

2. Предельные отклонения размеров не оговоренные допусками: $\pm \frac{IT17}{2}$.

3. Шпильки поз. 5 установить до набивки сальникового уплотнения.

4. Испытать при давлении Рпр (15 МПа), не нагружая шпильки поз.5.

5. Покрытие: грунтовка ХС-068 ТУ6-10-820-75 красно-коричневая в два слоя; эмаль ХВ-785 ГОСТ 7313-75 черн. УI.В5, в три слоя, кроме присоединительных поверхностей.

6. * Размеры для справок.

10392/3

					3К200-000СБ		
Изм.	Лист	№ докум.	Подпись	Дата	Компенсатор Ду200 РуIOMПа	Лит	Масса	Масштаб
Разраб.		Гительзон					660	1:4
Пров.		Коняева				Лист	Листов 1	
Руков.		Коток				МУП СССР ГлавУПпКС Южгипрошахт		КО
Н.контр.		Коняева						
Утв.		Бердичевский						

Формат А2

Инв.№ подл. | Подпись и дата | Взам.инв.№ | Инв.№ дубл. | Подпись и дата

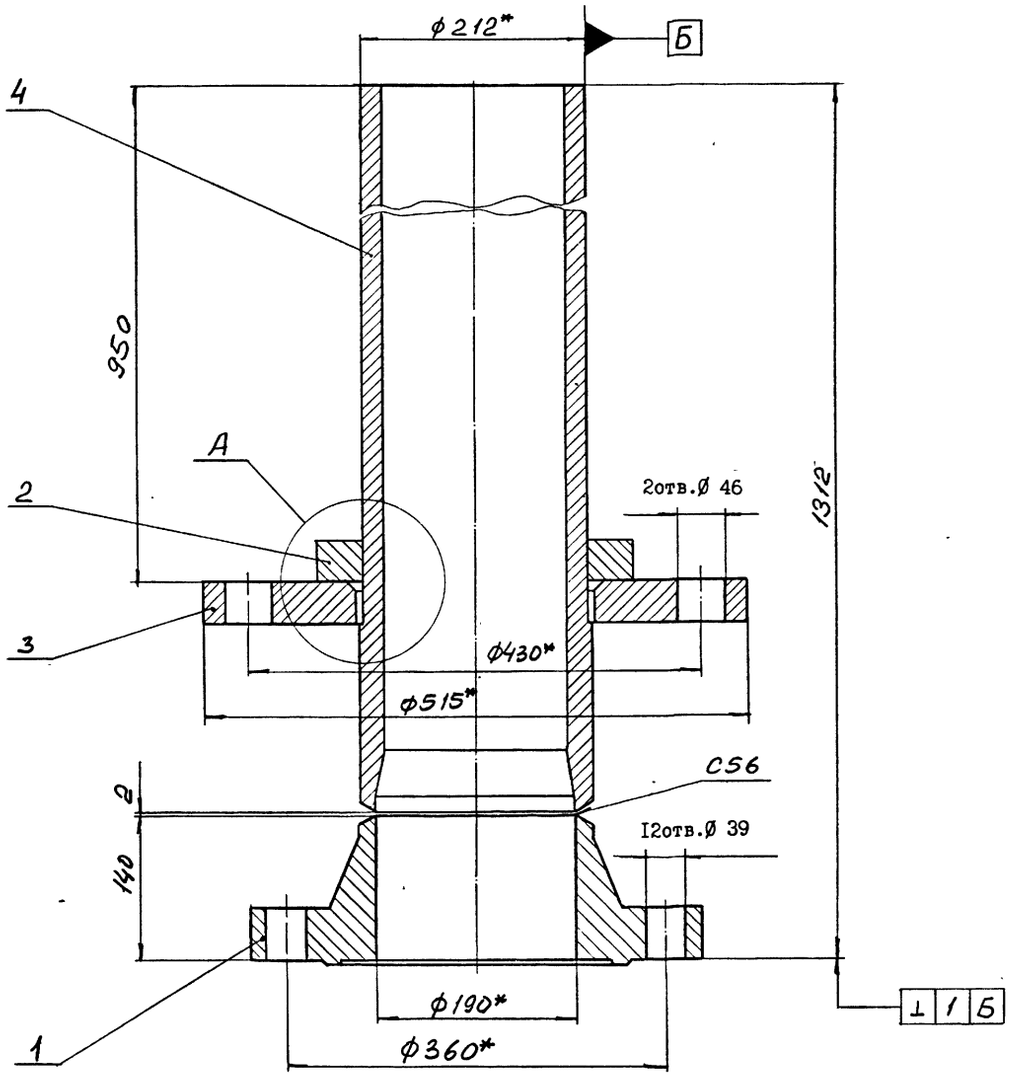

А (1:2)

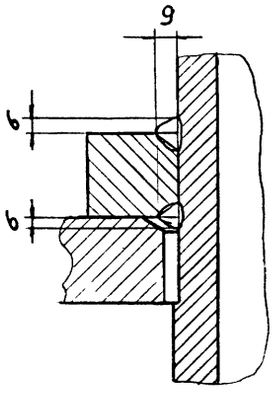

1. Сварные швы выполнить по ГОСТ 16037-80.
2. Сварку произвести электродами типа Э42А ГОСТ 9467-75.
3. Предельные отклонения размеров: $h14$; $H14$; $\pm \frac{IT14}{2}$.
4. * Размеры для справок.

Изм.	Лист	№ докум.	Подпись	Дата	3К200-010СБ			
Разраб.		Гительзон			Патрубок	Лит	Масса	Масштаб
Пров.		Коняева					226	1:4
Руков.		Коток				Лист	Листов 1	
Н.контр.		Коняева				МУП ГлавУПпКС СССР ЮЖГИПРОШАХТ		КО
Утв.		Бердичевский						

Формат А4

Инв. № подл. | Подпись и дата | Взам. инв. № | Инв. № дубл. | Подпись и дата

Обозначение	Наименование	Кол.	Примеч.
	Документация		
3К200-020СБ	Сборочный чертеж		
	Детали		
ФЛ200-001	Фланцы Ду200 с выступом или впадиной стальные		
	приварные встык	1	54,24кг
3К200-021	Корпус	1	176кг

3К200-020

Корпус

Изм.	Лист	№ докум.	Подпись	Дата
Разработал		Гительзон		
Проверил		Коняева		
Руководил		Коток		
Н.контр.		Коняева		
Утвердил		Бердичевский		

Лит | Лист | Листов 1

МУП ГлавУПпКС СССР ЮЖГИПРОШАХТ КО

Формат А4

Инв. № подл. | Подп. и дата | Взам. инв. № | Инв. № дубл. | Подп. и дата

Обозначение	Наименование	Кол.	Примеч.
	Документация		
3К200-010СБ	Сборочный чертеж		
	Детали		
ФЛ200-001-01	Фланцы Ду200 с выступом или впадиной стальные		
	приварные встык	1	54,07кг
1К200-011	Кольцо	1	10кг
1К200-012-01	Фланец	1	51,7кг
3К200-011	Труба	1	107кг

3К200-010

Патрубок

Изм.	Лист	№ докум.	Подпись	Дата
Разработал		Гительзон		
Проверил		Коняева		
Руководил		Коток		
Н.контр.		Коняева		
Утвердил		Бердичевский		

Лит | Лист | Листов 1

МУП ГлавУПпКС СССР ЮЖГИПРОШАХТ КО

Формат А4

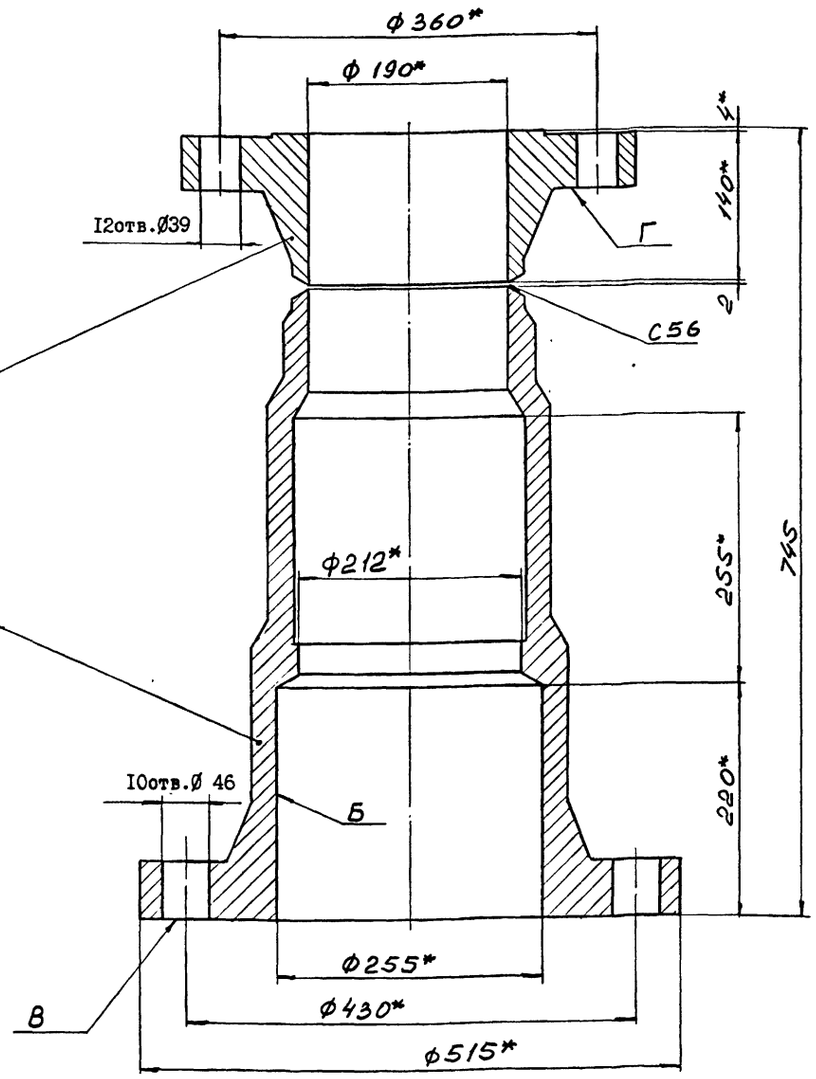

I. Сварные швы выполнить по ГОСТ I6037-80.

2. Сварку произвести электродами типа Э42А ГОСТ 9467-25.

3. Предельные отклонения размеров:

hI4; HI4; $\pm\frac{ITI4}{2}$.

4. Неперпендикулярность поверхностей "В" и "Г" относительно поверхности "Б" - по XII степени точности ГОСТ 24643-8I.

5. * Размеры для справок.

ИЗМ.	ЛИСТ	№ ДОКУМ.	ПОДПИСЬ	ДАТА	3К200-020СБ			
РАЗРАБ.		Гительзон			Корпус	ЛИТ	МАССА	МАСШТАБ
ПРОВ.		Коняева					233	I:4
РУКОВ.		Коток				ЛИСТ	ЛИСТОВ I	
Н.КОНТР.		Коняева				МУП СССР ГлавУПиКС ЮЖГИПРОШАХТ		КО
УТВ.		Бердичевский				ФОРМАТ А3		

ИНВ. № ПОДЛ. | ПОДПИСЬ И ДАТА | ВЗАМ. ИНВ. № | ИНВ. № ДУБЛ. | ПОДПИСЬ И ДАТА

Выпуск 3

серия 7.40I-2

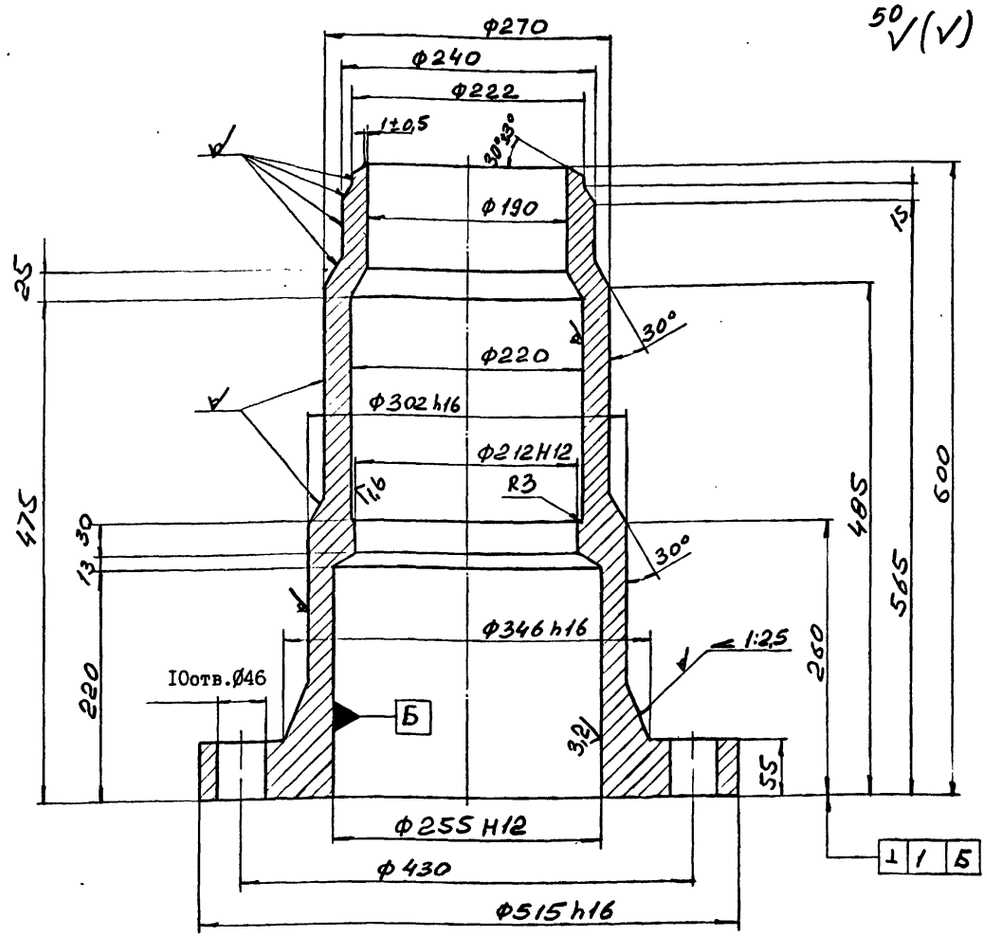

I. Предельные отклонения размеров отливки - по Ш классу точности ГОСТ 26645-85.

2. Формовочные уклоны по ГОСТ 32I2-80.

3. Литейные радиусы R8 мм.

4. Технические условия на отливки стальные - по ГОСТ 977-88.

5. Предельные отклонения размеров не оговоренные допусками:

hI4; HI4; $\pm\frac{ITI4}{2}$.

6. Смещение осей отверстий Ø 46 от номинального расположения не более I,6 мм.

7. На необработанных и обработанных поверхностях корпуса допускаются отдельные вмятины, забоины, раковины, шлаковые включения и другие дефекты, не влияющие на прочность и герметичность.

10392/3

ИЗМ.	ЛИСТ	№ ДОКУМ.	ПОДПИСЬ	ДАТА	3К200-02I			
РАЗРАБ.		Гительзон			Корпус	ЛИТ	МАССА	МАСШТАБ
ПРОВ.		Коняева					I76	I:4
РУКОВ.		Коток				ЛИСТ	ЛИСТОВ I	
Н.КОНТР.		Коняева			Сталь 35л-II ГОСТ 977-85	МУП СССР ГлавУПиКС ЮЖГИПРОШАХТ		КО
УТВ.		Бердичевский				ФОРМАТ А3		

ИНВ. № ПОДЛ. | ПОДПИСЬ И ДАТА | ВЗАМ. ИНВ. № | ИНВ. № ДУБЛ. | ПОДПИСЬ И ДАТА

Серия 7.401-2 Выпуск 3

ХРК 200-000 СБ

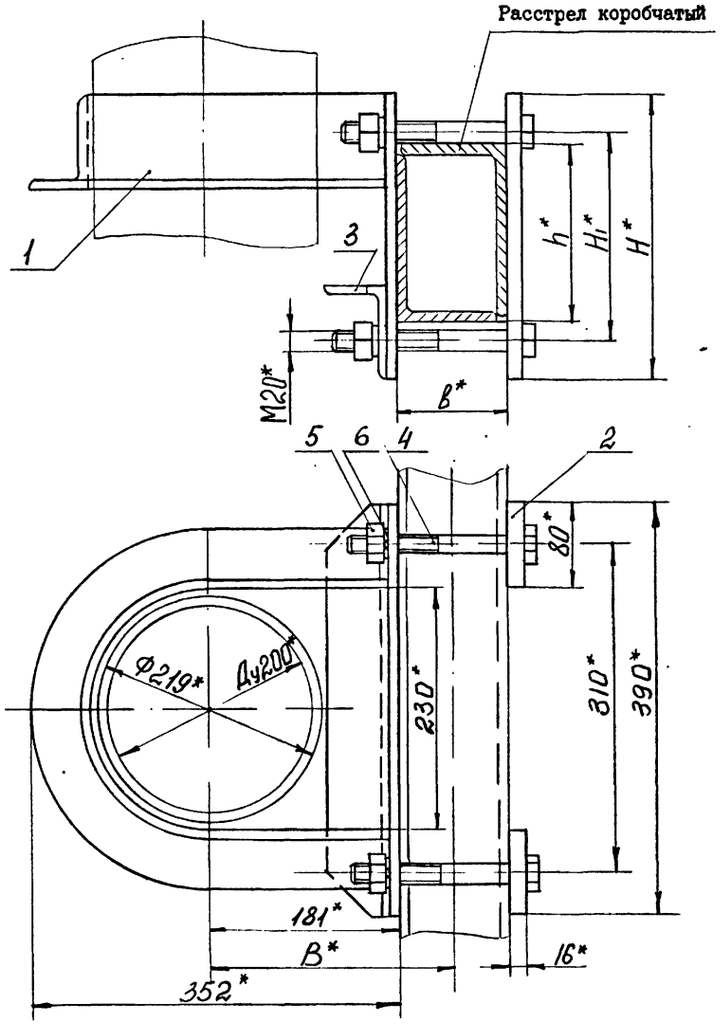

Обозначение	Шифр	Сечение расстрела	Размеры, мм					Масса кг
			b	B	h	H_1	H	
ХРК200-000	ХРК200-1	I70xI04	I04	233	I70	200	270	20,5
-0I	ХРК200-2	2I2xI30	I30	246	2I2	245	3I5	2I,2

I. Общие технические условия на изготовление по ОСТ I2.44.I07-79.

2. Предельные отклонения размеров: $\pm \frac{IT16}{2}$.

3. * Размеры для справок.

Изм.	Лист	№ докум.	Подпись	Дата	ХРК 200-000 СБ			
Разраб.		Островская			Хомут ХРК 200	Лит	Масса	Масштаб
Пров.		Гительзон					См. табл.	-
Руков.		Коток				Лист	Листов I	
Н.контр.		Гительзон				МУП ГлавУПиКС ЮЖГИПРОШАХТ СССР		КО
Утв.		Бердичевский						

Формат А3

Инв. № подл. | Подпись и дата | Взам. инв. № | Инв. № дубл. | Подпись и дата

Формат	Зона	Позиц.	Обозначение	Наименование	Кол. на исполн. ХРК 200-000-		Примечание
					-	0I	
				Детали			
А3		2	ХРК 200-00I-06	Планка	2		2,6 кг
			- 07	Планка		2	3,06 кг
А4		3	ХРК 200-002	Уголок	I	I	3,27 кг
				Стандартные изделия			
		4		Болт М20хI70.66.0I9			
				ГОСТ 7796-70	4		0,466 кг
				Болт М20хI90.66.0I9			
				ГОСТ 7796-70		4	0,5I5кг
		5		Гайка М20.8.0I9			
				ГОСТ 59I5-70	4	4	0,063 кг
		6		Шайба 20.65Г.0I9			
				ГОСТ 6402-70	4	4	0,0I6 кг

Изм.	Лист	№ документ.	Подпись	Дата	ХРК 200-000	Лист 2

Формат А4

Инв. № подл. | Подпись и дата | Взам. инв. № | Инв. № дубл. | Подпись и дата

Формат	Зона	Позиц.	Обозначение	Наименование	Кол. на исполн. ХРК 200-000-		Примечание
					-	0I	
				Документация			
А3			ХРК 200-000СБ	Сборочный чертеж	х	х	
				Сборочные единицы			
А4		I	ХРК 200-0I0	Скоба	I		9,8 кг
			-0I	Скоба		I	I0,38 кг

Литер

Шифр ХРК200-1 | ХРК200-2

10392/3

Изм.	Лист	№ докумен.	Подпись	Дата	ХРК 200-000			
Разработ.		Гительзон			Хомут ХРК 200	Литера	Лист 1	Листов 2
Проверил		Коняева				МУП ГлавУПиКС ЮЖГИПРОШАХТ СССР		КО
Руководил		Коток						
Н.контрол		Коняева						
Утвердил		Бердичевский						

Формат А4

Инв. № подл. | Подпись и дата | Взам. инв. № | Инв. № дубл. | Подпись и дата

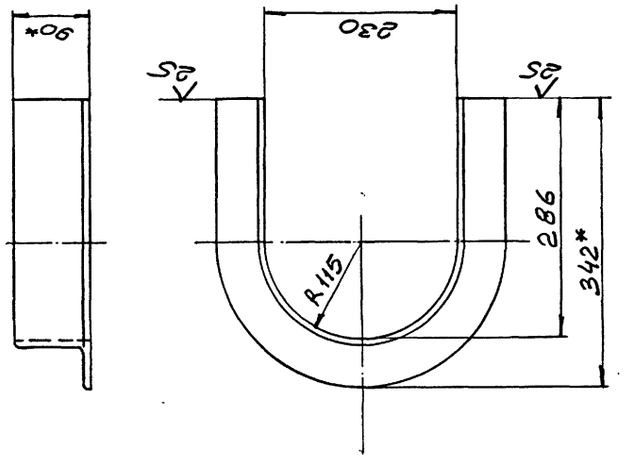

1. Предельные отклонения размеров: $\pm \frac{IT16}{2}$.
2. * Размеры для справок.

ХРК 200-011

ИЗМ.	ЛИСТ	№ ДОКУМ.	ПОДПИСЬ	ДАТА
РАЗРАБ.		Гительзон		
ПРОВ.		Коняева		
РУКОВ.		Коток		
Н.КОНТР.		Коняева		
УТВ.		Бердичевский		

ХРК 200-011

Уголок

ЛИТ	МАССА	МАСШТАБ
	6,54	1:5

ЛИСТ | ЛИСТОВ 1

Уголок 90х56х8-В ГОСТ8510-86 / ВСт3кп2 ГОСТ535-88

МУП СССР ГлавУПиКС ЮЖГИПРОШАХТ КО

ФОРМАТ А4

ИНВ.№ ПОДЛ. | ПОДПИСЬ И ДАТА | ВЗАМ.ИНВ.№ | ИНВ.№ ДУБЛ. | ПОДПИСЬ И ДАТА

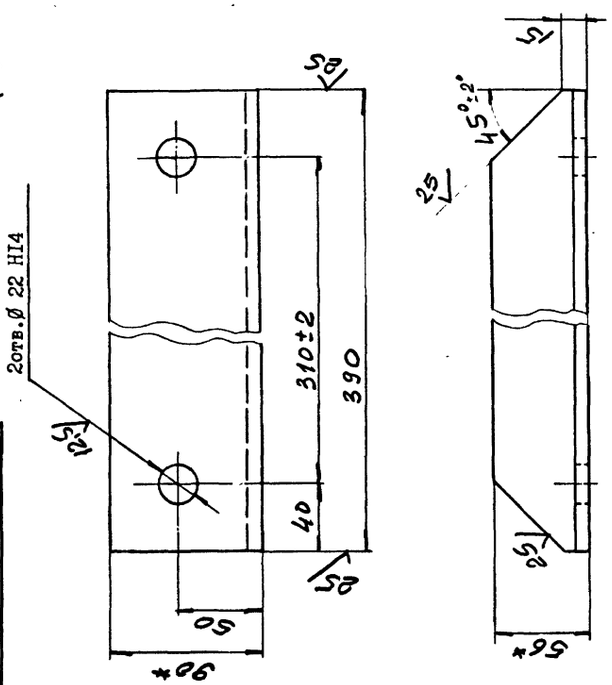

1. Неуказанные предельные отклонения размеров: $\pm \frac{IT16}{2}$.
2. Покрытие: грунтовка ХС-068 ТУ6-10-820-75 красно-коричневая в один слой; эмаль ХВ-785 ГОСТ 7313-75 черная УI.В5 в три слоя.
3. * Размеры для справок.

ХРК 200-002

ИЗМ.	ЛИСТ	№ ДОКУМ.	ПОДПИСЬ	ДАТА
РАЗРАБ.		Гительзон		
ПРОВ.		Коняева		
РУКОВ.		Коток		
Н.КОНТР.		Коняева		
УТВ.		Бердичевский		

ХРК 200-002

Уголок

ЛИТ	МАССА	МАСШТАБ
	3,27	1:2,5

ЛИСТ | ЛИСТОВ 1

Уголок 90х56х8-В ГОСТ8510-86 / ВСт3кп2 ГОСТ535-88

МУП СССР ГлавУПиКС ЮЖГИПРОШАХТ КО

ФОРМАТ А4

ИНВ.№ ПОДЛ. | ПОДПИСЬ И ДАТА | ВЗАМ.ИНВ.№ | ИНВ.№ ДУБЛ. | ПОДПИСЬ И ДАТА

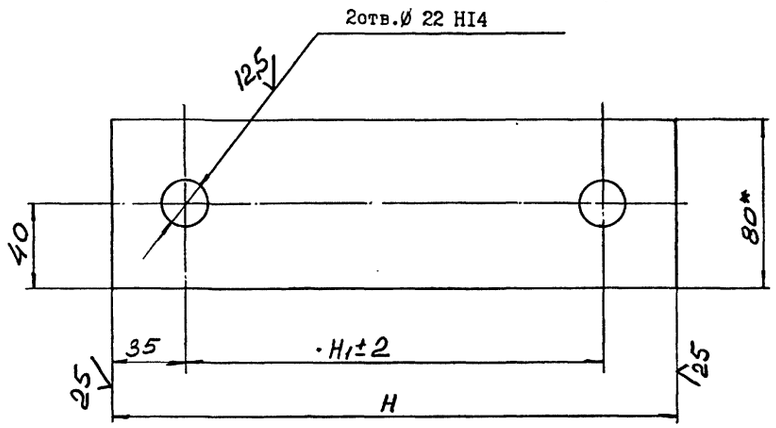

Обозначение	Размеры, мм		Материал	Масса, т
	H	H_1		
ХРК200-001	270	200	Полоса 10Х80 ГОСТ 103-76 / ВСт3кп2 ГОСТ 535-88	1,63
-01	315	245		1,92
-02	340	270		2,07
-03	370	300		2,26
-04	460	390		2,82
-05	400	330		2,45
-06	270	200	Полоса 16Х80 ГОСТ 103-76 / ВСт3кп2 ГОСТ 535-88	2,6
-07	315	245		3,06
-08	340	270		3,32
-09	370	300		3,62
-10	460	390		4,52
-11	400	330		3,92

1. Неуказанные предельные отклонения размеров: $\pm \frac{IT16}{2}$.
2. Покрытие: грунтовка ХС-068 ТУ 6-10-820-75 красно-коричневая в один слой; эмаль ХВ-785 ГОСТ 7313-75 черная УI.В5 в три слоя, кроме исполнений 001...-05
3. * Размеры для справок.

10392/3

ХРК 200 - 001

ИЗМ.	ЛИСТ	№ ДОКУМ.	ПОДПИСЬ	ДАТА
РАЗРАБ.		Гительзон		
ПРОВ.		Коняева		
РУКОВ.		Коток		
Н.КОНТР.		Коняева		
УТВ.		Бердичевский		

Планка

См. таблицу

ЛИТ	МАССА	МАСШТАБ
	См. табл.	-

ЛИСТ | ЛИСТОВ 1

МУП СССР ГлавУПиКС ЮЖГИПРОШАХТ КО

ФОРМАТ А3

ИНВ.№ ПОДЛ. | ПОДПИСЬ И ДАТА | ВЗАМ.ИНВ.№ | ИНВ.№ ДУБЛ. | ПОДПИСЬ И ДАТА

ХРК200-001

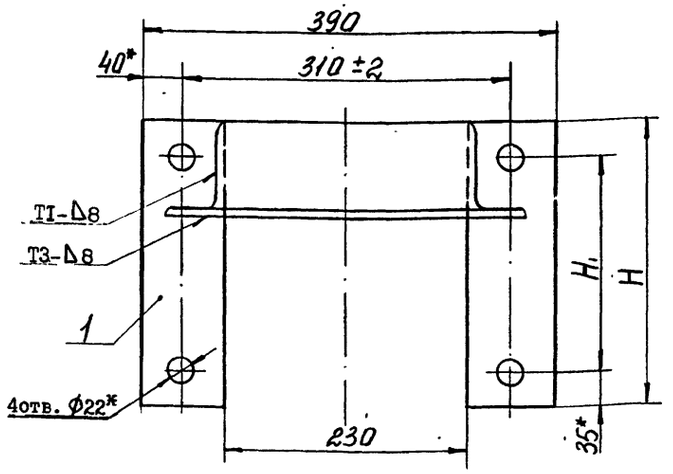

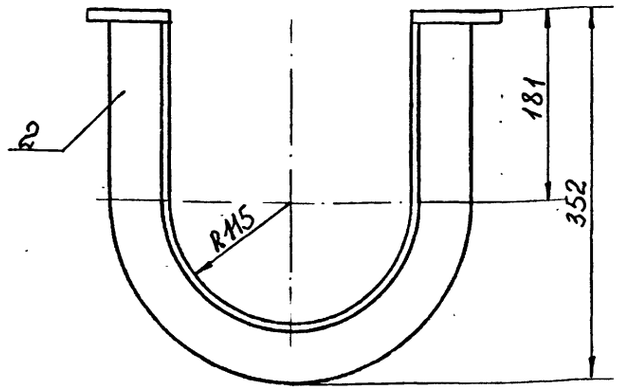

Обозначение	Размеры, мм H_1	H	Масса кг
ХРК200-010	200	270	9,8
-01	245	315	10,38
-02	270	340	10,68
-03	300	370	11,06
-04	390	460	12,18
-05	330	400	11,44

1. Сварные швы выполнить по ГОСТ 5264-80.
2. Сварку произвести электродами типа Э42 ГОСТ 9467-75.
3. Неуказанные предельные отклонения размеров: $\pm \frac{IT16}{2}$.
4. Покрытие: грунтовка ХС-068 ТУ6-10-820-75 красно-коричневая в один слой; эмаль ХВ-785 ГОСТ 7313-75 черная УI.В5 в три слоя.
5. * Размеры для справок.

Изм.	Лист	№ докум.	Подпись	Дата
Разраб.		Островская		
Пров.		Гительзон		
Руков.		Коток		
Н.контр.		Гительзон		
Утв.		Бердичевский		

ХРК 200-010 СБ

Скоба

Лит	Масса	Масштаб
	См. табл.	1:4

Лист Листов 1

МУП ГлавУПпКС СССР ЮЖГИПРОШАХТ КО

Формат А3

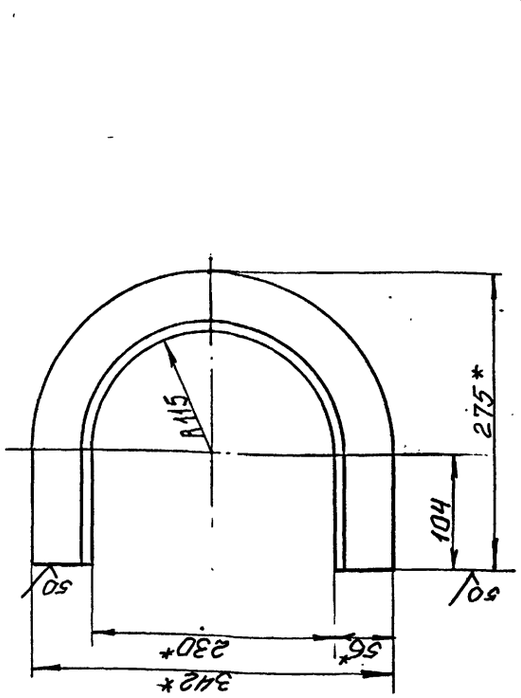

1. Предельные отклонения размеров $\pm \frac{IT14}{2}$.
2. *Размеры для справок.

ХК 200 - 022

Уголок

Лит	Масса	Масштаб
	5,42	1:4

Лист Листов 1

МУП ГлавУПпКС СССР ЮЖГИПРОШАХТ КО

Уголок 90х56х8-ВГОСТ8510-86
ВСт3кп2ГОСТ535-88

Формат А4

Изм.	Лист	№ докум.	Подпись	Дата
Разраб.		Гительзон		
Пров.		Коняева		
Руков.		Коток		
Н.контр.		Коняева		
Утв.		Бердичевский		

ХК200-022

Инв. № подл. | Подпись и дата | Взам. инв. № | Инв. № дубл. | Подпись и дата

Формат	Зона	Позиц.	Обозначение	Наименование	Кол. на исполн. ХРК 200-010- –	01	02	03	04	05	Примечание
				Документация							
А3			ХРК 200-010 СБ	Сборочный чертеж	х	х	х	х	х	х	
				Детали							
А3		1	ХРК 200-001	Планка	2						1,63 кг
			- 01	Планка		2					1,92 кг
			- 02	Планка			2				2,07 кг
			- 03	Планка				2			2,26 кг
			- 04	Планка					2		2,82 кг
			- 05	Планка						2	2,45 кг
А4		2	ХРК 200-011	Уголок	1	1	1	1	1	1	6,54 кг

Литер

Шифр 10392/3

Изм.	Лист	№ документ.	Подпись	Дата
Разработ.		Гительзон		
Проверил		Коняева		
Руководил		Коток		
Н.контрол.		Коняева		
Утвердил		Бердичевский		

ХРК 200-010

СКОБА

Литера	Лист	Листов
	1	1

МУП ГлавУПпКС СССР ЮЖГИПРОШАХТ КО

Формат А4

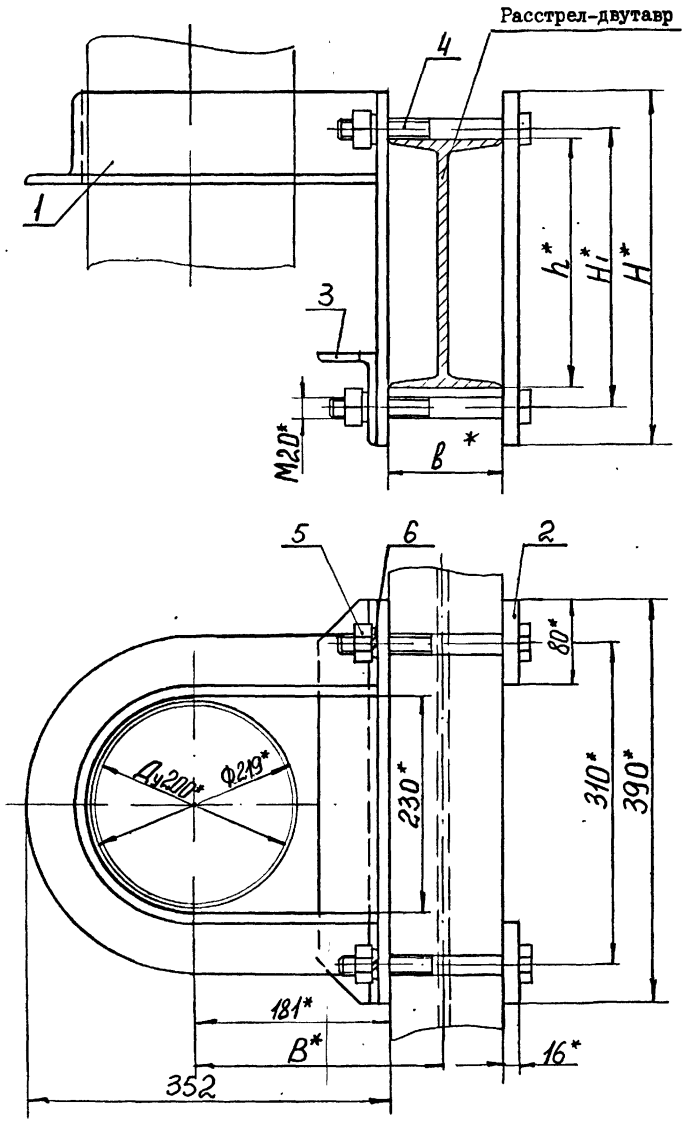

Обозначение	Шифр	Номер двутавра	Размеры, мм					Масса, кг
			в	В	h	H_1	H	
ХРД200-000	ХРД200-1	24М	110	236	240	270	340	23
-01	ХРД200-2	27Са	124	243	270	300	370	24
-02	ХРД200-3	36С	140	251	360	390	460	27,2
-03	ХРД200-4	30М	130	246	300	330	400	25,22

1. Общие технические условия на изготовление по ОСТ 12.44.107-79.
2. Предельные отклонения размеров: $\pm \frac{IT16}{2}$.
3. * Размеры для справок.

Изм.	Лист	№ докум.	Подпись	Дата	ХРД 200-000 СБ		
Разраб.		Островская			Хомут ХРД 200	Лит	Масса: См. табл.	Масштаб: -
Пров.		Гительзон				Лист	Листов 1	
Руков.		Коток				МУП ГлавУПпКС СССР ЮЖГИПРОШАХТ		КО
Н.контр.		Гительзон						
Утв.		Бердичевский						

Формат А3

Инв. № подл. | Подпись и дата | Взам. инв. № | Инв. № дубл. | Подпись и дата

Формат	Зона	Позиц.	Обозначение	Наименование	Кол. на исполн. ХРД 200-000-										Примечание
					-	01	02	03							
				Детали											
А3		2	ХРК 200-001-08	Планка	2										3,32 кг
			-09	Планка		2									3,62 кг
			-10	Планка			2								4,52 кг
			-11	Планка				2							3,92 кг
А4		3	ХРК 200-002	Уголок	1	1	1	1							3,27 кг
				Стандартные изделия											
		4		Болт М20х170.66.019 ГОСТ 7796-70	4										0,466 кг
				Болт М20х190.66.019 ГОСТ 7796-70		4									0,515 кг
				Болт М20х200.66.019 ГОСТ 7796-70			4	4							0,54 кг
		5		Гайка М20.8.019 ГОСТ 5915-70	4	4	4	4							0,063 кг
		6		Шайба 20.65Г.019 ГОСТ 6402-70	4	4	4	4							0,016 кг

Изм.	Лист	№ документ.	Подпись	Дата	ХРД 200-000	Лист 2

Формат А4

Инв. № подл. | Подпись и дата | Взам. инв. № | Инв. № дубл. | Подпись и дата

Формат	Зона	Позиц.	Обозначение	Наименование	Кол. на исполн. ХРД 200-000-										Примечание
					-	01	02	03							
				Документация											
А3			ХРД 200-000СБ	Сборочный чертеж	х	х	х	х							
				Сборочные единицы											
А4		1	ХРК 200-010-02	Скоба	1										10,68 кг
			-03	Скоба		1									11,06 кг
			-04	Скоба			1								12,18 кг
			-05	Скоба				1							11,44 кг
				Литер											
				Шифр	ХРД200-1	ХРД200-2	ХРД200-3	ХРД200-4							

10392/3

Изм.	Лист	№ документ.	Подпись	Дата	ХРД 200-000		
Разработ.		Гительзон			Хомут ХРД 200	Литера	Лист 1	Листов 2
Проверил		Коняева				МУП ГлавУПпКС СССР ЮЖГИПРОШАХТ		КО
Руководит.		Коток						
Н.контр.		Коняева						
Утвердил		Бердичевский						

Формат А4

Инв. № подл. | Подпись и дата | Взам. инв. № | Инв. № дубл. | Подпись и дата

Инв.№ подл.	Подпись и дата	Взам.инв.№	Инв.№ дубл.	Подпись и дата

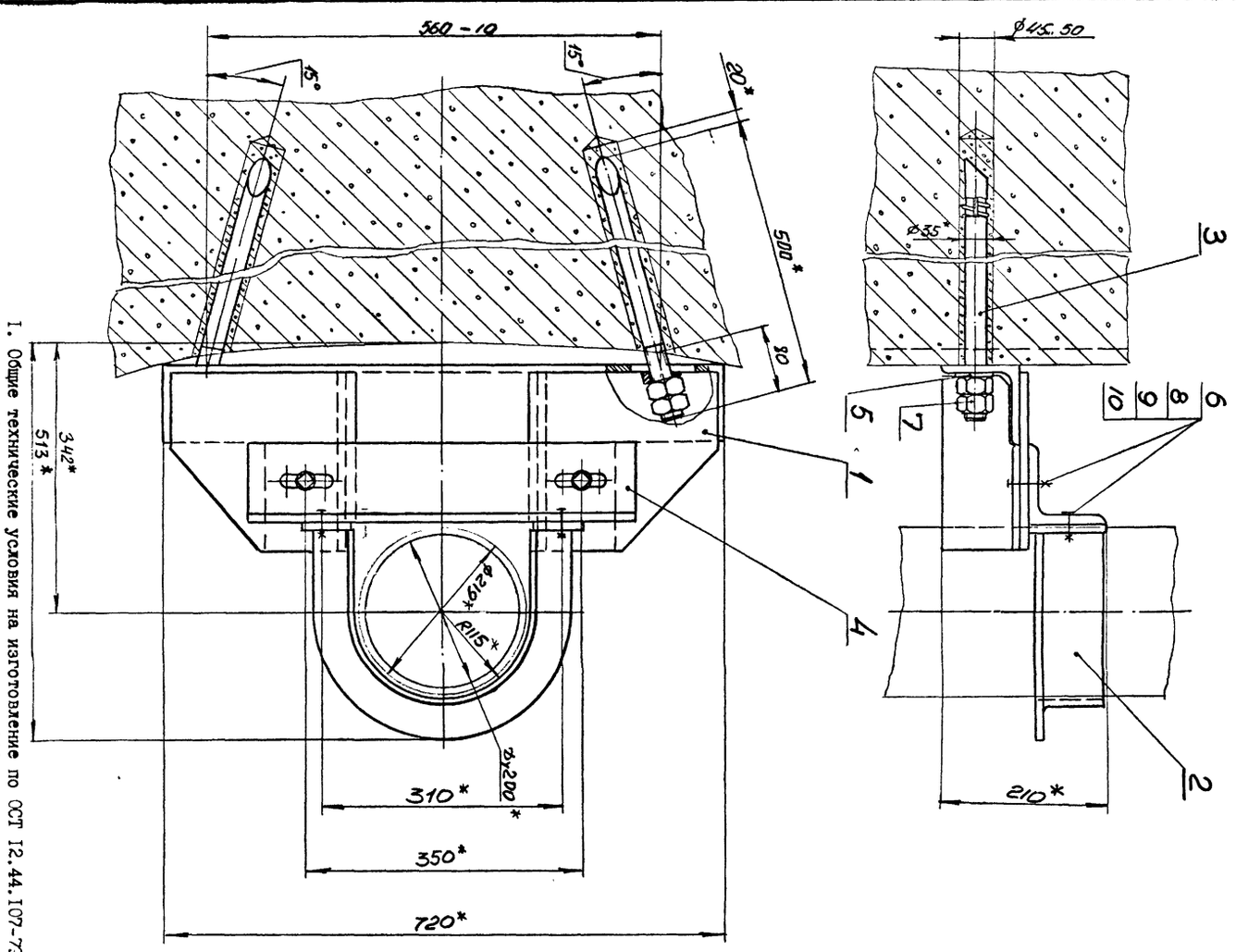

1. Общие технические условия на изготовление по ОСТ 12.44.107-72
2. Анкеры (поз.3) заделать бетоном марки 300.
3. *Размеры для справок.

Изм.	Лист	№ докум.	Подпись	Дата	ХБ200-000СБ		
Разраб.	Кейс				Хомут ХБ200	Лит	Масса	Масштаб
Пров.	Коняева						46,7	1:5
Руковод.	Коток					Лист	Листов	
Н.контр.	Коняева						1	
Утв.	Бердичевский					МУП Главупкс СССР Южгипрошахт		КО

Формат А3

Формат	Зона	Позиция	Обозначение	Наименование	Кол.	Примеч.
				Документация		
А3			ХБ200-000СБ	Сборочный чертеж		
				Сборочные единицы		
А4		1	ХБ200-010	Кронштейн	1	24,6 кг
А4		2	ХБ200-020	Скоба	1	6,42кг
				Детали		
А4		3	ХБ200-001	Анкер	2	3,15кг
А4		4	ХБ200-002	Уголок	1	7,3 кг
А4		5	ХБ200-003	Шайба	2	0,12 кг
				Стандартные изделия		
		6		Болт М20х60.019		
				ГОСТ 7796-70	4	0,194кг
		7		Гайка М24.8.019		
				ГОСТ5915-70	4	0,107 кг
		8		Гайка М20.8.019		
				ГОСТ5915-70	4	0,063кг
		9		Шайба 20.65Г.019		
				ГОСТ 6402-70	4	0,013кг
		10		Шайба20.04.019		
				ГОСТ 11371-78	6	0,017кг

Изм.	Лист	№ документа	Подпись	Дата	ХБ200-000		
Разработал	Кейс				Хомут ХБ200	Лит	Лист	Листов
Проверил	Коняева							1
Руковод.	Коток					МУП Главупкс СССР Южгипрошахт		КО
Н.контр.	Коняева							
Утвердил	Бердичевский							

Формат А4

Формат	Зона	Позиция	Обозначение	Наименование	Кол.	Примеч.
				Документация		
А3			ХБ200-010СБ	Сборочный чертеж		
				Детали		
А4		1	ХБ200-011	Уголок	1	10,9 кг
А4		2	ХБ200-012	Косынка	2	3,8 кг
А4		3	ХБ200-013	Уголок	1	2,85кг
А4		4	ХБ200-014	Уголок	1	2,85кг

10392/3

Изм.	Лист	№ документа	Подпись	Дата	ХБ200-010		
Разработал	Кейс				Кронштейн	Лит	Лист	Листов
Проверил	Коняева							1
Руковод.	Коток					МУП Главупкс СССР Южгипрошахт		КО
Н.контр.	Коняева							
Утвердил	Бердичевский							

Формат А4

ХБ200-001

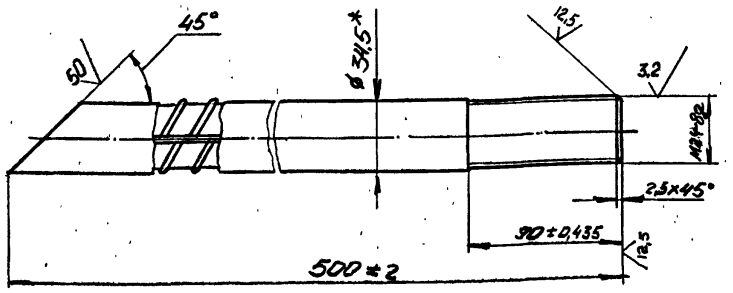

1. *Размеры для справок.
2. Покрытие цинковое с хроматированием, толщина покрытия - не менее 9мкм

ИЗМ.	ЛИСТ	№ ДОКУМ.	ПОДПИСЬ	ДАТА	ХБ200-001	ЛИТ	МАССА	МАСШТАБ
РАЗРАБ.		Кейс			Анкер		3,15	1:2
ПРОВ.		Коняева				ЛИСТ	ЛИСТОВ	1
РУКОВ.		Коток						
Н.КОНТР.		Коняева			Ø32 А-II ГОСТ 5781-82	МУП СССР ГлавУПиКС ЮЖГИПРОШАХТ		КО
УТВ.		Бердичевский						

ФОРМАТ А4

ИНВ. № ПОДЛ. | ПОДПИСЬ И ДАТА | ВЗАМ. ИНВ. № | ИНВ. № ДУБЛ. | ПОДПИСЬ И ДАТА

ХБ200-021

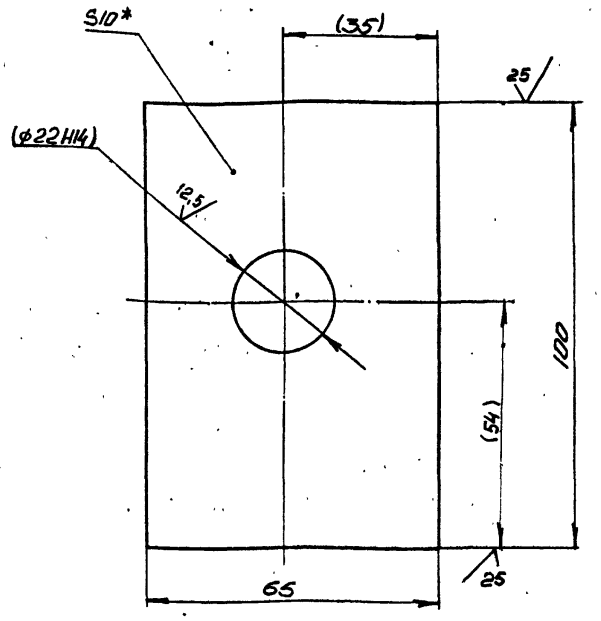

1. Неуказанные предедьные отклонения размеров: $\pm \frac{IT14}{2}$;
2. *Размеры для справок
3. Размеры в скобках - после сборки

ИЗМ.	ЛИСТ	№ ДОКУМ.	ПОДПИСЬ	ДАТА	ХБ200-021	ЛИТ	МАССА	МАСШТАБ
РАЗРАБ.		Кейс			Планка		0,48	1:1
ПРОВ.		Коток				ЛИСТ	ЛИСТОВ	1
РУКОВ.		Коток						
Н.КОНТР.		Коняева			Полоса 10х65 ГОСТ 103-76	МУП СССР ГлавУПиКС ЮЖГИПРОШАХТ		КО
УТВ.		Бердичевский			Вст3 кп2 ГОСТ535-88			

ФОРМАТ А4

ИНВ. № ПОДЛ. | ПОДПИСЬ И ДАТА | ВЗАМ. ИНВ. № | ИНВ. № ДУБЛ. | ПОДПИСЬ И ДАТА

ХБ200-002

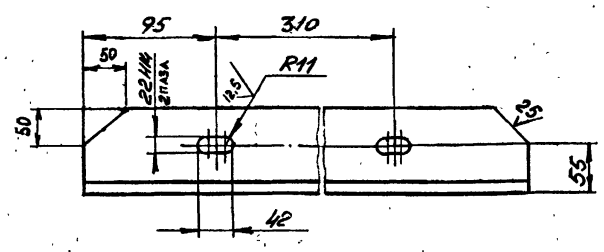

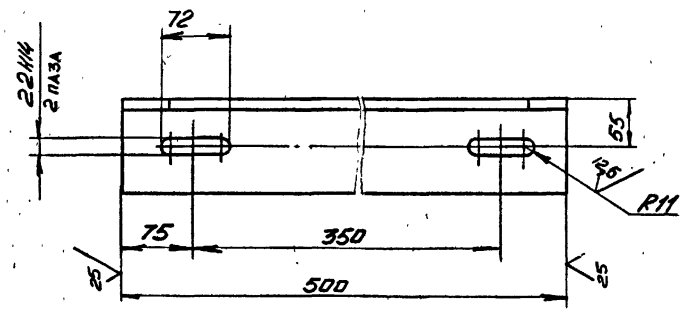

1. Неуказанные предельные отклонения размеров: $\pm \frac{IT14}{2}$
2. Покрытие: грунтовка ХС-068 ТУ-6-10-820-75 красно-коричневая в два слоя: эмаль ХВ-785 ГОСТ 7313-75 черная УI.В5 в три слоя,

ИЗМ.	ЛИСТ	№ ДОКУМ.	ПОДПИСЬ	ДАТА	ХБ200-002	ЛИТ	МАССА	МАСШТАБ
РАЗРАБ.		Кейс			Уголок		7,3	1:5
ПРОВ.		Коняева				ЛИСТ	ЛИСТОВ	1
РУКОВ.		Коток						
Н.КОНТР.		Коняева			Уголок 100×100×10-8 ГОСТ 8509-86	МУП СССР ГлавУПиКС ЮЖГИПРОШАХТ		КО
УТВ.		Бердичевский			Вст3 кп2 ГОСТ535-88			

ФОРМАТ А4

ИНВ. № ПОДЛ. | ПОДПИСЬ И ДАТА | ВЗАМ. ИНВ. № | ИНВ. № ДУБЛ. | ПОДПИСЬ И ДАТА

ХБ200-003

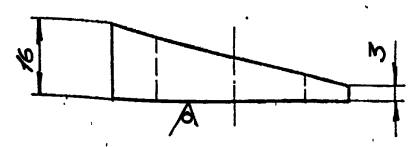

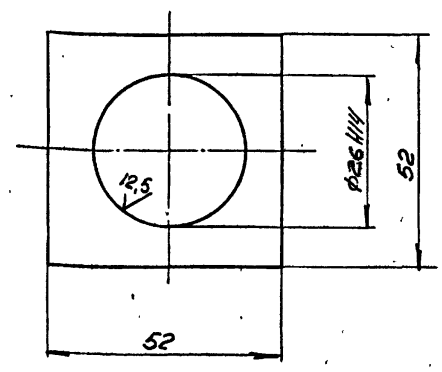

1. Неуказанные предельные отклонения размеров $\pm \frac{IT14}{2}$;
2. *Размер для справок.

10392/3

ИЗМ.	ЛИСТ	№ ДОКУМ.	ПОДПИСЬ	ДАТА	ХБ200-003	ЛИТ	МАССА	МАСШТАБ
РАЗРАБ.		Кейс			Шайба		0,12	1:1
ПРОВ.		Коняева				ЛИСТ	ЛИСТОВ	1
РУКОВ.		Коток						
Н.КОНТР.		Коняева			Лист Б16 ГОСТ 19903-74	МУП СССР ГлавУПиКС ЮЖГИПРОШАХТ		КО
УТВ.		Бердичевский			Вст3 кп2 ГОСТ14637-79			

ФОРМАТ А4

ХБ200-0100СБ

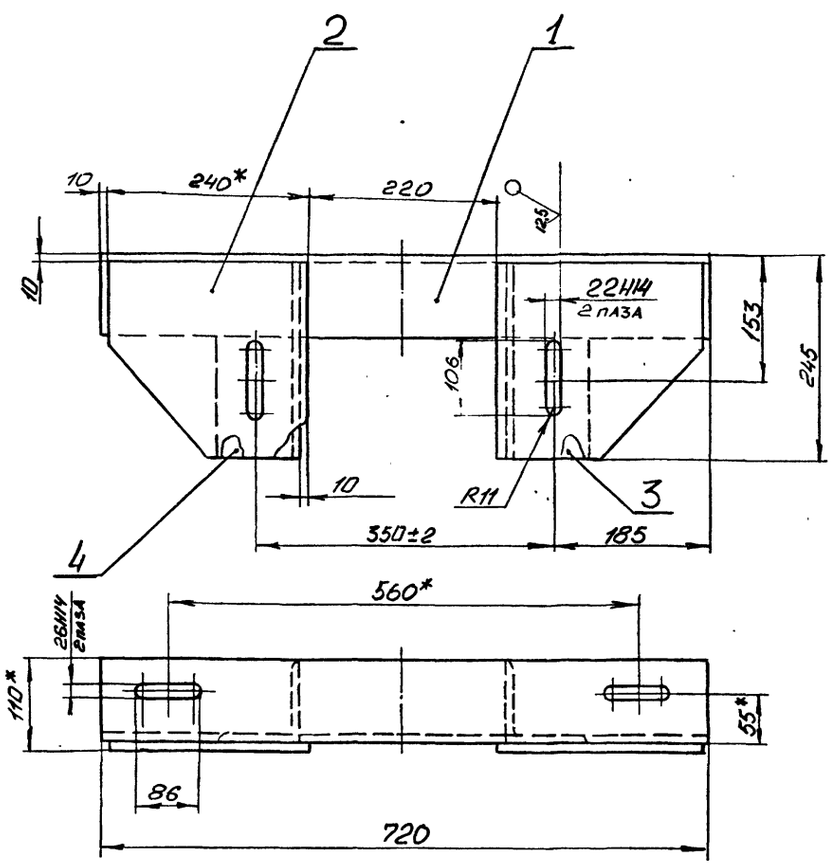

1. Сварные швы выполнить по ГОСТ 5264-80 сплошными по периметру примыкания элементов, катетом, равным наименьшей толщине свариваемых элементов.
2. Сварку произвести электродами типа Э42 ГОСТ 9467-75.
3. Неуказанные предельные отклонения размеров: $\pm \frac{IT14}{2}$;
4. Покрытие: грунтовка ХС-068 ТУ6-10-820 -75 красно-коричневая в два слоя ; эмаль ХВ-785 ГОСТ 7313-75 черная УI.В5 в три слоя.
5. *Размеры для справок.

					ХБ200-0100СБ		
Изм.	Лист	№ докум.	Подпись	Дата	Кронштейн	Лит	Масса	Масштаб
Разраб.		Кейс					24,6	1:5
Пров.		Коняева				Лист	Листов 1
Руков.		Коток				МУП ГлавУПпКС СССР ЮЖГИПРОШАХТ	КО
Н.контр.		Коняева					
Утв.		Бердичевский					

Инв.№ подл. | Подпись и дата | Взам.инв.№ | Инв.№ дубл. | Подпись и дата

Формат А3

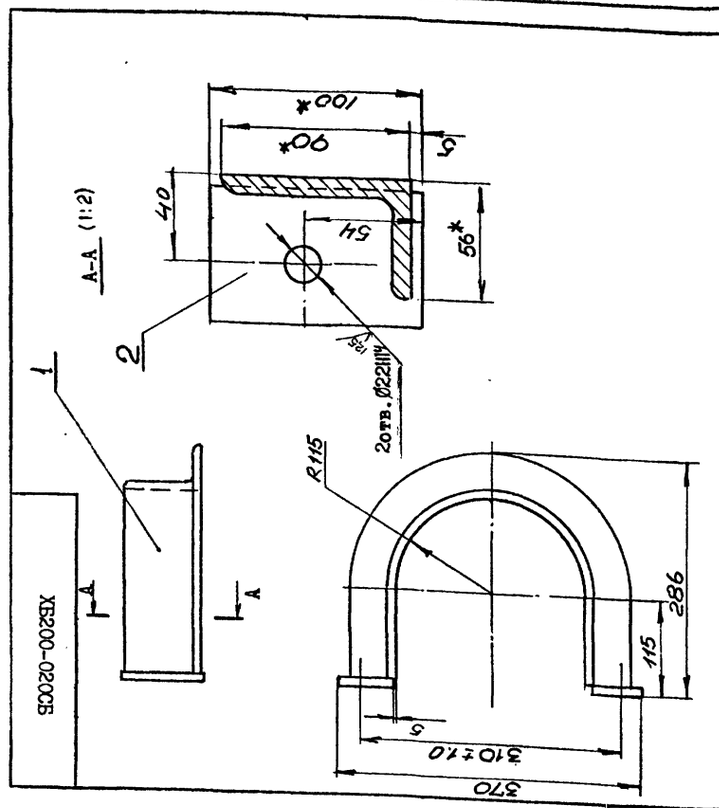

1. Сварные швы выполнить по ГОСТ 5264-80 сплошными по периметру примыкания элементов, катетом, равным 5мм.
2. Сварку произвести электродами типа Э42 ГОСТ9467-75.
3. Неуказанные предельные отклонения размеров: $\pm \frac{IT14}{2}$;
4. Покрытие: грунтовкаХС-068 ТУ6-10-820-75 красно-коричневая в два слоя ; эмаль ХВ-785 ГОСТ 7313-75 черная УI.В5 в три слоя.
5. *Размеры для справок.

10192/3

					ХБ200-0200СБ		
Изм.	Лист	№ докум.	Подпись	Дата	Скоба	Лит	Масса	Масштаб
Разраб.		Кейс					6,42	1:5
Пров.		Коняева				Лист	Листов 1
Руков.		Коток				МУП ГлавУПпКС СССР ЮЖГИПРОШАХТ	КО
Н.контр.		Коняева					
Утв.		Бердичевский					

Инв.№ подл. | Подпись и дата | Взам.инв.№ | Инв.№ дубл. | Подпись и дата

Формат А4

Формат	Зона	Позиция	Обозначение	Наименование	Кол.	Примеч.
				Документация		
А4			ХБ200-020 СБ	Сборочный чертеж		
				Детали		
А4		1	ХБ200-022	Уголок	1	5,42кг
А4		2	ХБ200-021	Планка	2	0,48кг

					ХБ200-020		
Изм.	Лист	№ докум.	Подпись	Дата	Скоба	Лит	Масса	Масштаб
Разраб.		Кейс						
Пров.		Коняева				Лист	Листов 1
Руков.		Коток				МУП ГлавУПпКС СССР ЮЖГИПРОШАХТ	КО
Н.контр.		Коняева					
Утв.		Бердичевский					

Инв.№ подл. | Подпись и дата | Взам.инв.№ | Инв.№ дубл. | Подпись и дата

Формат А4

ХБ200-011

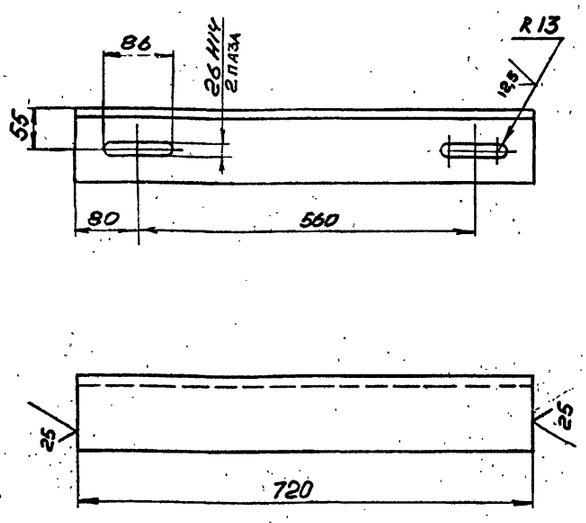

Неуказанные предельные отклонения размеров: $\pm \frac{IT14}{2}$;

				ХБ200-011			
Изм.	Лист	№ докум.	Подпись	Дата	Уголок	Лит	Масса: 10,9
Разраб.		Кейс					Масштаб: 1:5
Пров.		Коняева				Лист	Листов 1
Руков.		Коток			Уголок 100×100×10-В ГОСТ 8509-86 / Вст3кп2 ГОСТ 535-88	МУП ГлавУпыКС СССР ЮЖГИПРОШАХТ	КО
Н. контр.		Коняева					
Утв.		Бердичевский					

Инв. № подл. | Подпись и дата | Взам. инв. № | Инв. № дубл. | Подпись и дата

Формат А4

ХБ200-012

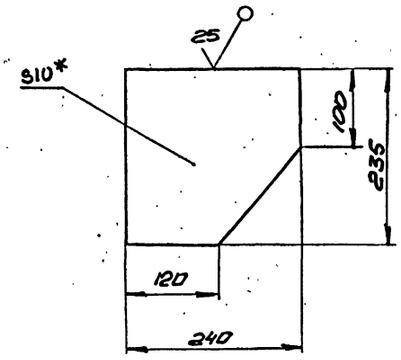

1. Предельные отклонения размеров: $\pm \frac{IT14}{2}$

2. *Размеры для справок.

				ХБ200-012			
Изм.	Лист	№ докум.	Подпись	Дата	Косынка	Лит	Масса: 3,8
Разраб.		Кейс					Масштаб: 1:5
Пров.		Коняева				Лист	Листов 1
Руков.		Коток			Лист БІО ГОСТ 19903-74 / Вст3кп2 ГОСТ 14637-89	МУП ГлавУпыКС СССР ЮЖГИПРОШАХТ	КО
Н. контр.		Коняева					
Утв.		Бердичевский					

Инв. № подл. | Подпись и дата | Взам. инв. № | Инв. № дубл. | Подпись и дата

Формат А4

ХБ200-013

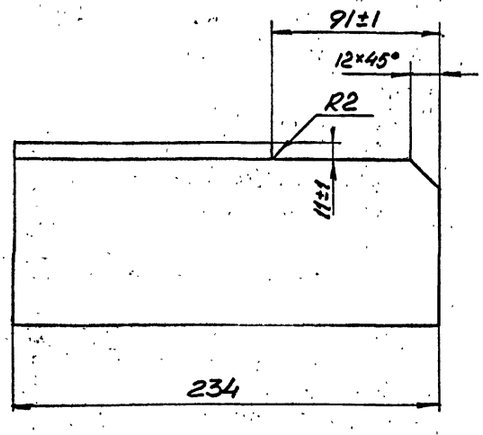

1. Шероховатость поверхностей реза 25

2. Неуказанные предельные отклонения размеров: $\pm \frac{IT14}{2}$;

				ХБ200-013			
Изм.	Лист	№ докум.	Подпись	Дата	Уголок	Лит	Масса: 2,85
Разраб.		Кейс					Масштаб: 1:2
Пров.		Коняева				Лист	Листов 1
Руков.		Коток			Уголок 100×100×10-В ГОСТ 8509-86 / Вст3кп2 ГОСТ 535-88	МУП ГлавУпыКС СССР ЮЖГИПРОШАХТ	КО
Н. контр.		Коняева					
Утв.		Бердичевский					

Инв. № подл. | Подпись и дата | Взам. инв. № | Инв. № дубл. | Подпись и дата

Формат А4

ХБ200-014

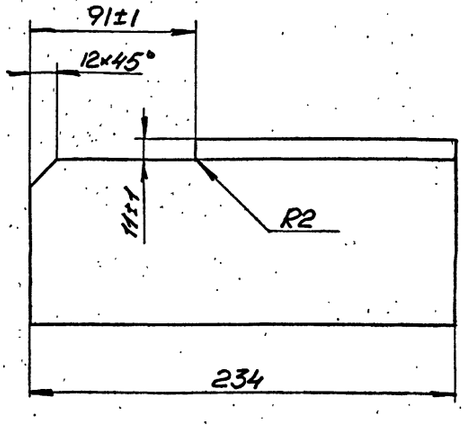

1. Шероховатость поверхностей реза 25

2. Неуказанные предельные отклонения размеров: $\pm \frac{IT14}{2}$;

10392/3

				ХБ200-014			
Изм.	Лист	№ докум.	Подпись	Дата	Уголок	Лит	Масса: 2,85
Разраб.		Кейс					Масштаб: 1:2
Пров.		Коняева				Лист	Листов 1
Руков.		Коток			Уголок 100×100×10-В ГОСТ 8509-86 / Вст3кп2 ГОСТ 535-88	МУП ГлавУпыКС СССР ЮЖГИПРОШАХТ	КО
Н. контр.		Коняева					
Утв.		Бердичевский					

Инв. № подл. | Подпись и дата | Взам. инв. № | Инв. № дубл. | Подпись и дата

Формат А4

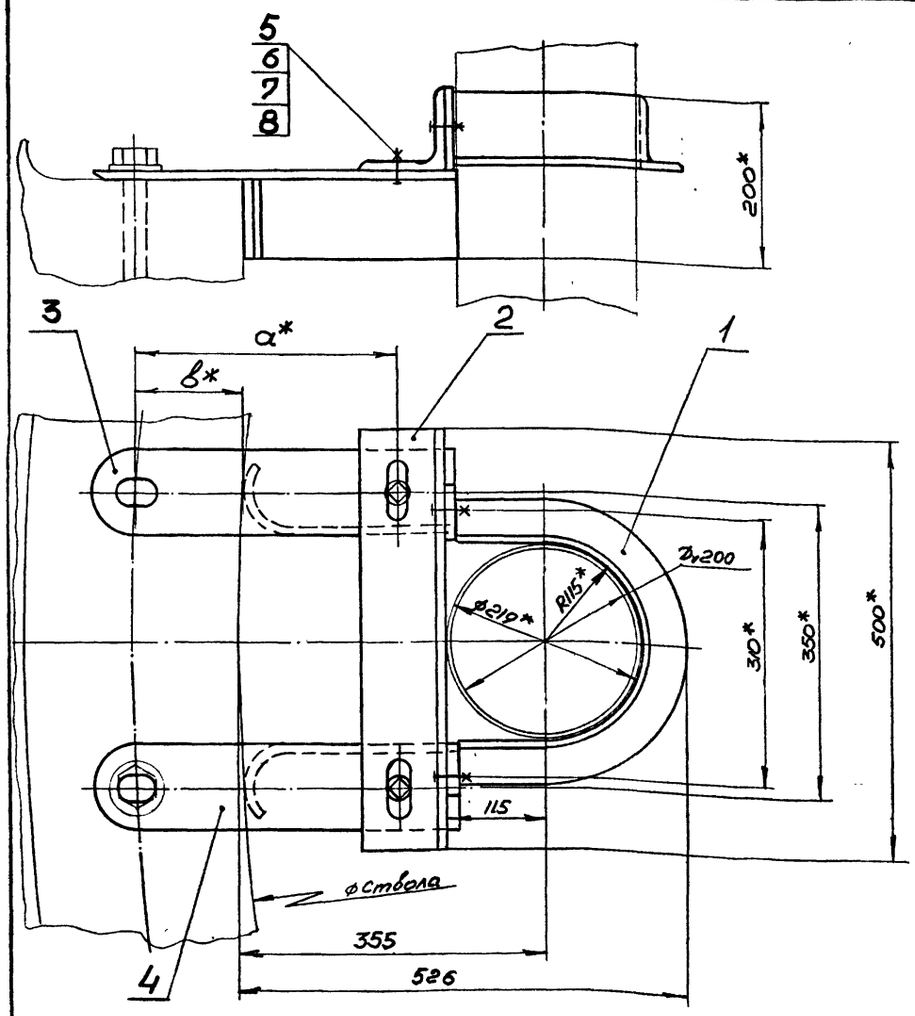

Обозначение	Шифр	Размеры, мм		Ø Ствола, м	Масса, кг
		а	в		
ХТШ200-000	ХТШ200-I	3I0	I30	6	25,5
-0I	ХТШ200-2	330	I50	7	25,8

I. Общие технические условия на изготовление по ОСТ I2.44.I07-79.
2.*Размеры для справок.

Изм.	Лист	№ докум.	Подпись	Дата
Разраб.	Кейс			
Пров.	Коняева			
Руков.	Коток			
Н.контр.	Коняева			
Утв.	Бердичевский			

ХТШ200-000СБ

Хомут ХТШ200

Лит	Масса	Масштаб
	см. табл.	-

Лист | Листов I

МУП СССР ГлавУПиКС ЮЖГИПРОШАХТ

КО

Формат А3

Инв. № подл.	Подпись и дата	Взамен инв. №	Инв. № дублик.	Подпись и дата

Формат	Зона	Позиц.	Обозначение	Наименование	Кол. на исполн. ХТШ 200-000-		Примечание
					-	0I	
А4		2	ХБ200-002	Уголок	I	I	7,3кг
А3		3	ХТШ200-00I	Кронштейн	I		5,50кг
			-0I	Кронштейн		I	5,65кг
А3		4	ХТШ200-002	Кронштейн	I		5,50кг
			-0I	Кронштейн		I	5,65кг
				Стандартные изделия			
		5		Болт М20-8gx60,66.0I9			
				ГОСТ 7796-70	4	4	0,I94кг
		6		Гайка М20-7Н.8.0I9			
				ГОСТ 59I5-70	4	4	0,063кг
		7		Шайба 20.65Г.0I9			
				ГОСТ 6402-70	4	4	0,0I3кг
		8		Шайба 20.04.0I9			
				ГОСТ II37I-78	6	6	0,0I7кг

Изм.	Лист	№ документ.	Подпись	Дата

ХТШ200-000

Лист 2

Инв. № подл.	Подпись и дата	Взам. инв. №	Инв. № дубл.	Подпись и дата

Формат	Зона	Позиц.	Обозначение	Наименование	Кол. на исполн. ХТШ 200-000-		Примечание
					-	0I	
				Документация			
А3			ХТШ200-000СБ	Сборочный чертеж	X	X	
				Сборочные единицы			
А4		I	ХБ200-020	Скоба	I	I	6,42кг
				Детали			

Шифр	Литер
ХТШ200-1	ХТШ200-2

10392/3

Изм.	Лист	№ документ.	Подпись	Дата
Разработ.	Кейс			
Проверил	Коняева			
Руководил	Коток			
Н.контрол.	Коняева			
Утвердил	Бердичевский			

ХТШ200-000

Хомут ХТШ200

Литера	Лист	Листов
	I	2

МУП СССР ГлавУПиКС ЮЖГИПРОШАХТ

КО

Формат А4

Выпуск 3

серия 7.40I-2

Инв. № подл.	Подпись и дата	Взам. инв. №	Инв. № дубл.	Подпись и дата

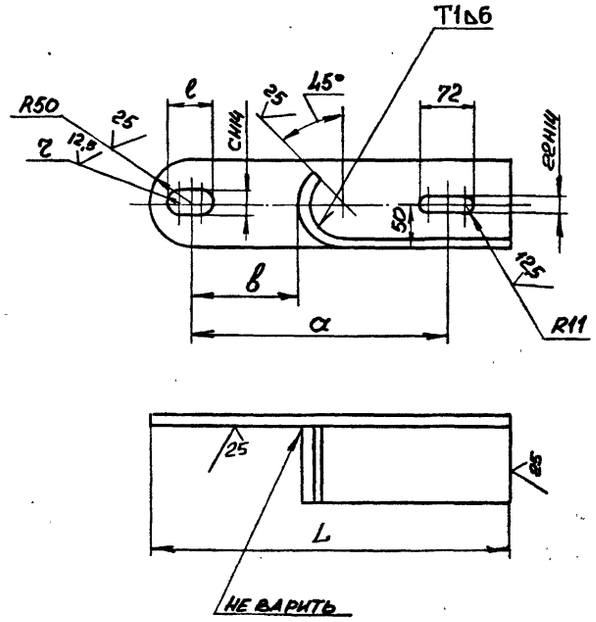

Обозначение	Размеры, мм						Масса, кг
	α	в	с	z	e	L	
ХТШ 0-002	310	130	33	16,5	53	440	5,50
-01	330	150	39	19,5	59	460	5,65

1. Сварные швы выполнить по ГОСТ 5264-80.
2. Сварку произвести электродами типа Э42 ГОСТ 9467-75.
3. Неуказанные предельные отклонения размеров: $\pm \frac{IT14}{2}$;
4. Покрытие: грунтовка ХС068 ТУ6-10-820-75 красно-коричневая в два слоя; эмаль ХВ785 ГОСТ 7313-75 черная УI.В5 в три слоя.

Изм.	Лист	№ докум.	Подпись	Дата	ХТШ200-002			
Разраб.		Кейс			Кронштейн	Лит	Масса	Масштаб
Пров.		Проскурнина					см. табл.	-
Руков.		Коток				Лист	Листов 1	
Н.контр.		Проскурнина			Уголок 100×100×10-В ГОСТ 8509-86 / Вст3кп2 ГОСТ 535-88	МУП ГлавУПиКС Южгипрошахт СССР		КО
Утв.		Бердичевский						

Формат А3

Инв.№ подл. | Подпись и дата | Взам.инв.№ | Инв.№ дубл. | Подпись и дата

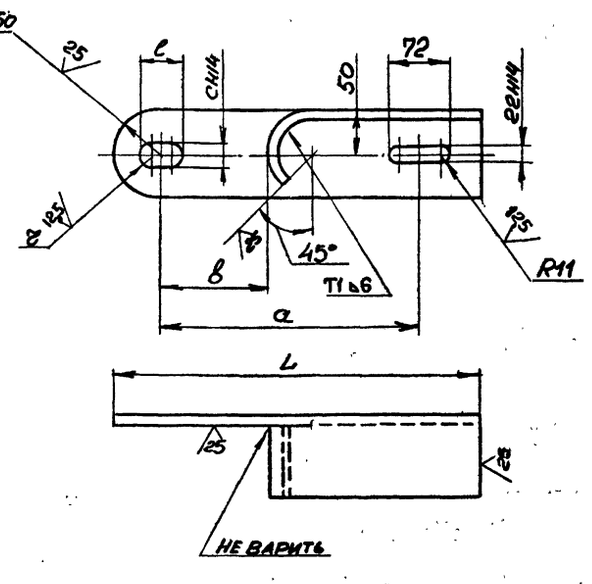

Обозначение	Размеры, мм						Масса, кг
	α	в	с	z	e	L	
ХТШ 0-001	310	130	33	16,5	53	440	5,50
-01	330	150	39	19,5	59	460	5,65

1. Сварные швы выполнить по ГОСТ 5264-80.
2. Сварку произвести электродами типа Э42 ГОСТ 9467-75.
3. Неуказанные предельные отклонения размеров: $\pm \frac{IT14}{2}$;
4. Покрытие: грунтовка ХС068 ТУ6-10-820-75 красно-коричневая в два слоя; эмаль ХВ785 ГОСТ 7313-75 черная УI.В5 в три слоя.

10392/3

Изм.	Лист	№ докум.	Подпись	Дата	ХТШ200-001			
Разраб.		Кейс			Кронштейн	Лит	Масса	Масштаб
Пров.		Проскурнина					см. табл.	-
Руков.		Коток				Лист	Листов 1	
Н.контр.		Проскурнина			Уголок 100×100×10-В ГОСТ 8509-86 / Вст3кп2 ГОСТ 535-88	МУП ГлавУПиКС Южгипрошахт СССР		КО
Утв.		Бердичевский						

Формат А3

Инв.№ подл. | Подпись и дата | Взам.инв.№ | Инв.№ дубл. | Подпись и дата

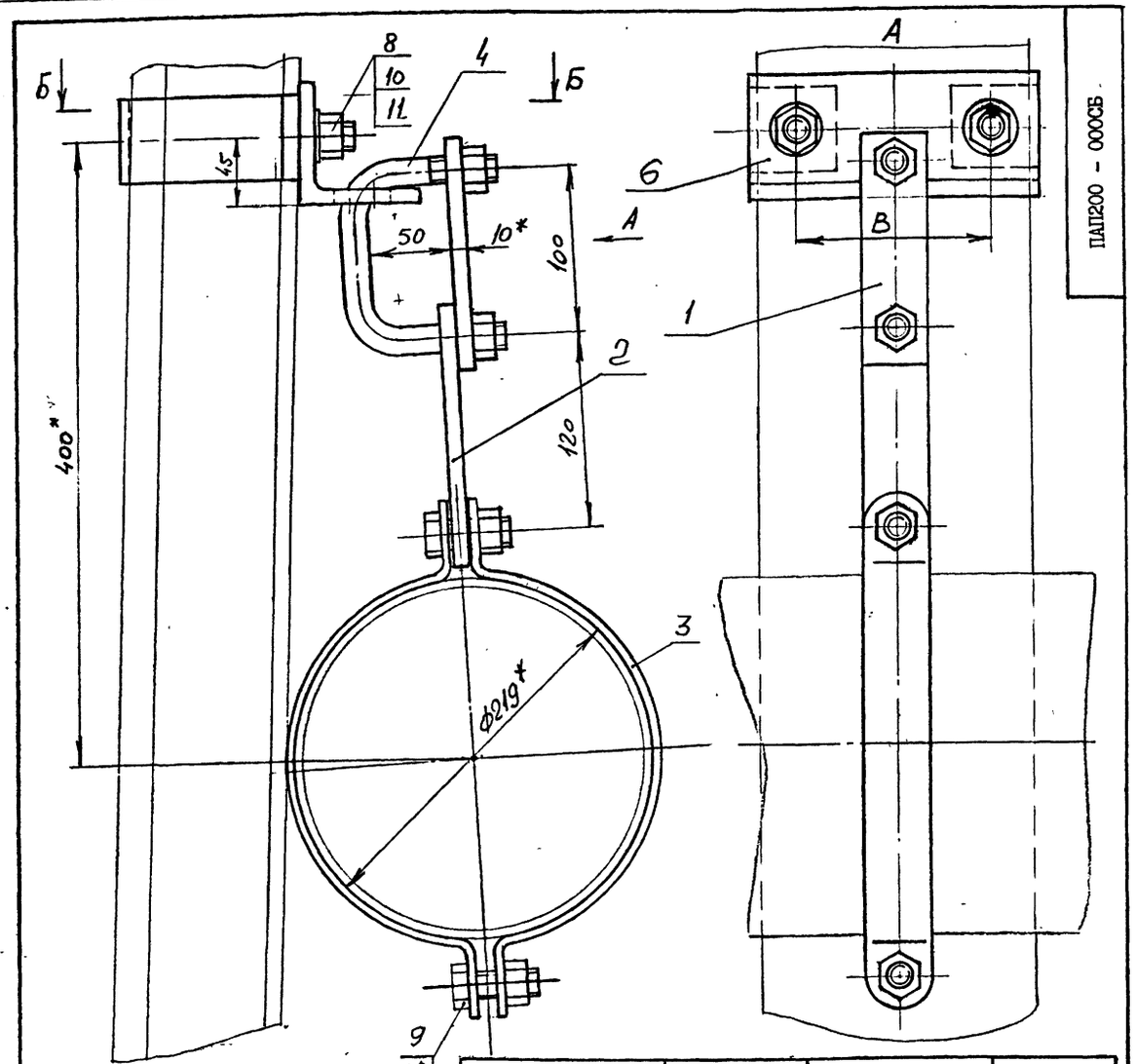

ПАП200 - 000СБ

серия 7.401-2 Выпуск 3

Инв.№ подл. | Подпись и дата | Взам.инв.№ | Инв.№ дубл. | Подпись и дата

Формат	Зона	Позиц.	Обозначение	Наименование	Кол. на исполн. ПАП200-000-										Примечание
					-	01	02	03	04						
				ДОКУМЕНТАЦИЯ											
А3			ПАП200-000СБ	Сборочный чертеж	Х	Х	Х	Х	Х						
				ДЕТАЛИ											
А4		1	ПАП200-001	Планка	1	1	1	1	1						0,44 кг.
А4		2	ПАП200-002	Планка	1	1	1	1	1						0,63 кг.
А4		3	ПАП200-003	Скоба	2	2	2	2	2						0,86 кг.

Литер | Шифр: ПАП200-1 | ПАП200-4 | ПАП200-3 | ПАП200-4 | ПАП200-5

Изм.	Лист	№ докумен.	Подпись	Дата	ПАП200-000		
Разработ.		Молокотер			Подвеска ПАП 200	Литера	Лист 1 / Листов 2
Проверил		Гительзон				МУП ГлавУПпКС СССР ЮЖГИПРОШАХТ	КО
Руководит.		Коток					
Н.контр.		Гительзон					
Утвердил		Бердичевский					

Формат А4

Обозначение	Тип спецпрофиля	Размеры, мм			Масса, кг
		L	L_1	B	
ПАП200-000	СВП17	94	97	112	6,35
-01	СВП19	102	97	112	6,66
-02	СВП22	110	97	128	6,9
-03	СВП27	123	126	118	6,51
-04	СВП33	137	126	130	6,98

1. Общие технические условия на изготовление по ОСТ12.44.107 - 79.
2. Предельные отклонения размеров - $\pm\frac{IT16}{2}$
3. * Размеры для справок.

ПАП200 - 000СБ

Изм.	Лист	№ докум.	Подпись	Дата	Подвеска ПАП 200	Лит	Масса	Масштаб
Разраб.		Молокотер					См. табл.	-
Пров.		Гительзон				Лист	Листов 1	
Руков.		Коток				МУП ГлавУПпКС СССР ЮЖГИПРОШАХТ		КО
Н.контр.		Гительзон						
Утв.		Бердичевский						

Формат А3

Инв.№ подл. | Подпись и дата | Взам.инв.№ | Инв.№ дубл. | Подпись и дата

Формат	Зона	Позиц.	Обозначение	Наименование	Кол. на исполн. ПАП200-000-										Примечание
					-	01	02	03	04						
А4		4	ПАП200-004	Скоба	1	1	1	1	1						0,45 кг.
А3		5	ПАП200-005	Скоба	2	2	2								0,43 кг.
			-01	Скоба				2	2						0,51 кг.
А4		6	ПАП200-006	Уголок	1	1	1	1	1						1,8 кг.
А4		7	ПАП200-007	Прокладка	–	2		–							0,13 кг.
			-01	Прокладка			2								0,26 кг.
			-02	Прокладка					2						0,17 кг.
				СТАНДАРТНЫЕ ИЗДЕЛИЯ											
				Болты ГОСТ 7796-70											
		8		М16х35.66.019 фос	2	2	2	2	2						0,084 кг.
		9		М16х50.66.019 фос	2	2	2	2	2						0,11 кг.
		10		Гайка М16.4.019 фос ГОСТ 5915-70	6	6	6	6	6						0,033 кг.
		11		Шайба 16.04.019 фос ГОСТ 11371-78	2	2	2	2	2						0,011 кг.

10392/3

Изм.	Лист	№ документ.	Подпись	Дата	ПАП200 - 000	Лист 2

Формат А4

ПАП200 - 002

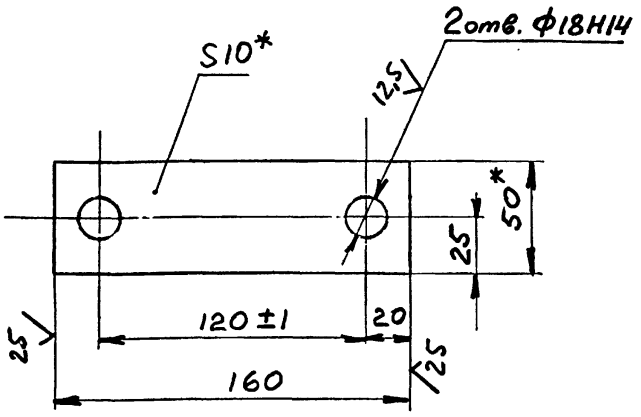

1. Неуказанные предельные отклонения размеров $\pm \frac{IT14}{2}$

2.* Размеры для справок

				ПАП200 - 002			
Изм.	Лист	№докум.	Подпись	Дата			
Разраб.		Молокошер			Планка	Лит	Масса 0,63	Масштаб 1:2
/Пров.		Гительзон				Лист	Листов 1
/Н.контр.		Гительзон					
Утв.		Коток			ПолосаБ-2-10х50ГОСТ103-76 / ВСт3кп2ГОСТ535-88	МУП СССР ГлавУПиКС ЮЖГИПРОШАХТ	КО

Формат А4

ПАП200 - 001

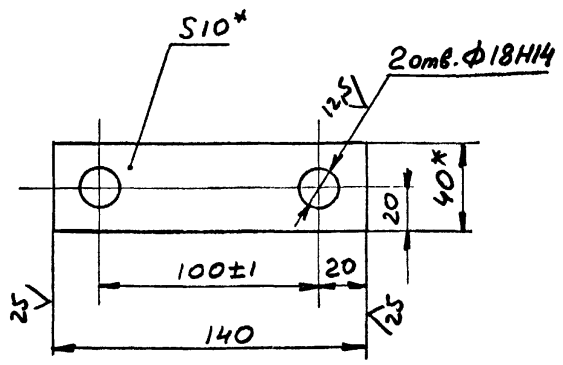

1. Неуказанные предельные отклонения размеров $\pm \frac{IT14}{2}$

2.* Размеры для справок

				ПАП200 - 001			
Изм.	Лист	№докум.	Подпись	Дата			
Разраб.		Молокошер			Планка	Лит	Масса 0,44	Масштаб 1:2
/Пров.		Гительзон				Лист	Листов 1
/Н.контр.		Гительзон					
Утв.		Коток			ПолосаБ-2-10х40ГОСТ103-76 / ВСт3кп2ГОСТ535-88	МУП СССР ГлавУПиКС ЮЖГИПРОШАХТ	КО

Формат А4

ПАП200 - 006

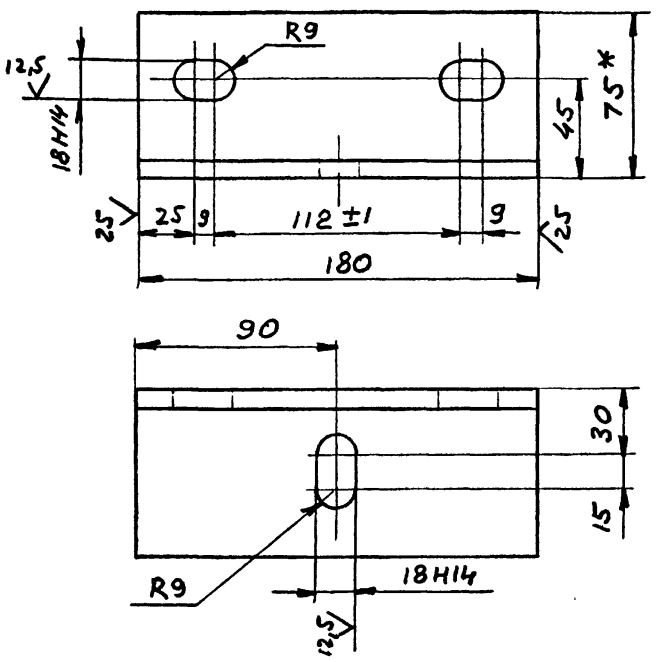

1. Неуказанные предельные отклонения размеров $\pm \frac{IT14}{2}$

2.* Размеры для справок

				ПАП200 - 006			
Изм.	Лист	№докум.	Подпись	Дата			
Разраб.		Молокошер			Уголок	Лит	Масса I,8	Масштаб 1:2
/Пров.		Гительзон				Лист	Листов 1
/Н.контр.		Гительзон					
Утв.		Коток			Уголок 75х75х9-АГОСТ8509-86 / ВСт3кп2ГОСТ535-88	МУП СССР ГлавУПиКС ЮЖГИПРОШАХТ	КО

Формат А4

ПАП200 - 007

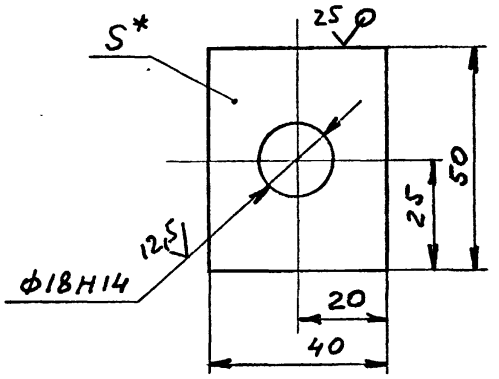

Обозначение	,мм	Масса, кг
ПАП200 - 007	8	0,13
-01	16	0,26
-02	14	0,17

1. Неуказанные предельные отклонения размеров $\pm \frac{IT14}{2}$

2.* Размеры для справок

10392/3

				ПАП200 - 007			
Изм.	Лист	№документа	Подпись	Дата			
Разработал		Молокошер			Прокладка	Лит	Масса См табл.	Масштаб -
Проверил		Гительзон				Лист	Листов 1
Н.контр.		Гительзон					
Утвердил		Коток			Лист ГОСТ19903-74 / ВСт3кп2ГОСТ14637-79	МУП СССР ГлавУПиКС ЮЖГИПРОШАХТ	КО

Формат А4

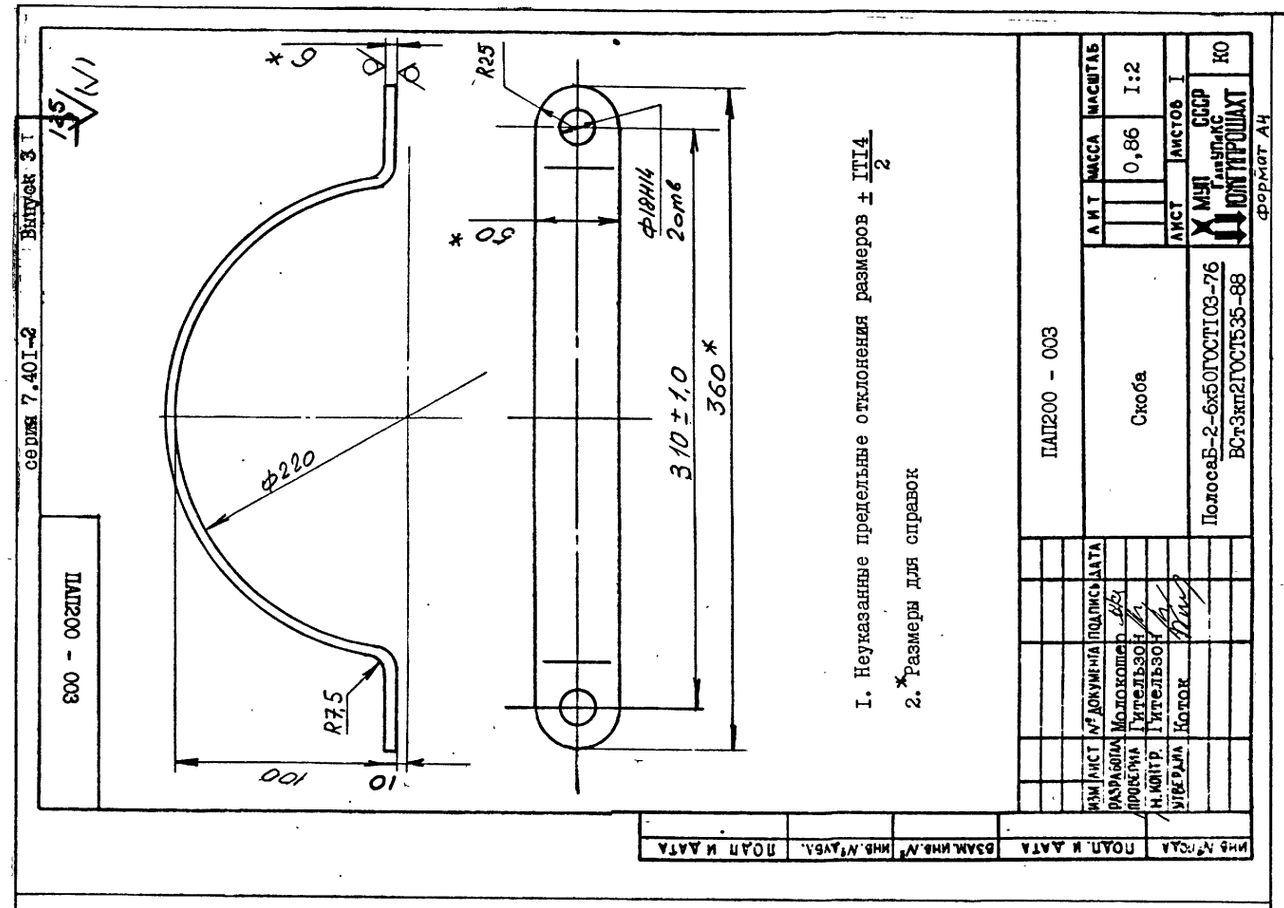

1. Неуказанные предельные отклонения размеров $\pm \frac{ITI4}{2}$
2. *Размеры для справок

ИЗМ	ЛИСТ	№ ДОКУМЕНТА	ПОДПИСЬ	ДАТА
РАЗРАБОТАЛ		Молокошер		
ПРОВЕРИЛ		Гительзон		
Н.КОНТР.		Гительзон		
УТВЕРДИЛ		Коток		

ПАП200 - 003

Скоба

ПолосаБ-2-6х50ГОСТ103-76
ВСт3кп2ГОСТ535-88

ЛИТ	МАССА	МАСШТАБ
	0,86	I:2

ЛИСТ | ЛИСТОВ I

МУП СССР ГлавУПиКС ЮЖГИПРОШАХТ

КО

ФОРМАТ А4

ИНВ. № ПОДЛ. | ПОДПИСЬ И ДАТА | ВЗАМ. ИНВ. № | ИНВ. № ДУБЛ. | ПОДПИСЬ И ДАТА

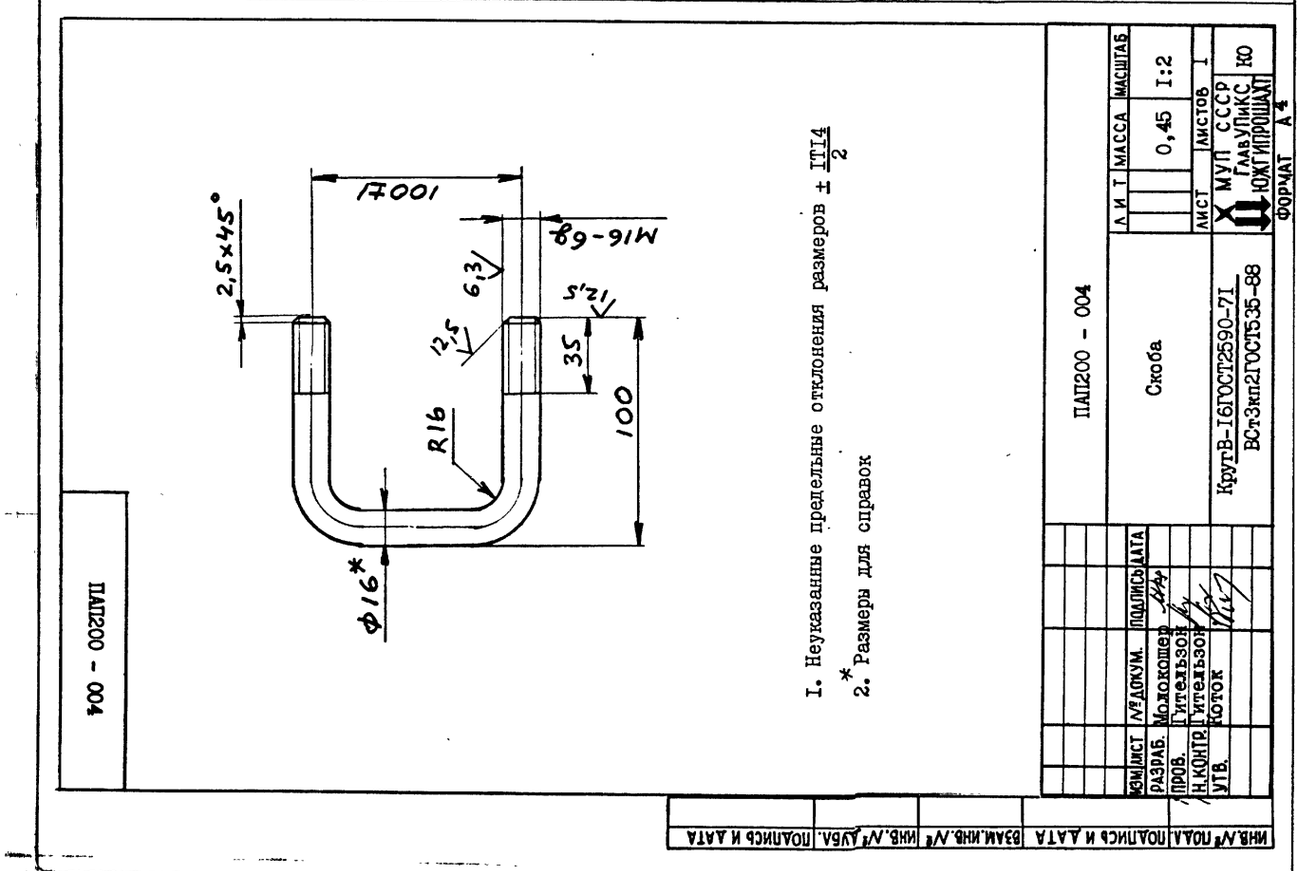

1. Неуказанные предельные отклонения размеров $\pm \frac{ITI4}{2}$
2. *Размеры для справок

ИЗМ	ЛИСТ	№ ДОКУМ.	ПОДПИСЬ	ДАТА
РАЗРАБ.		Молокошер		
ПРОВ.		Гительзон		
Н.КОНТР.		Гительзон		
УТВ.		Коток		

ПАП200 - 004

Скоба

КругВ-16ГОСТ2590-71
ВСт3кп2ГОСТ535-88

ЛИТ	МАССА	МАСШТАБ
	0,45	I:2

ЛИСТ | ЛИСТОВ I

МУП СССР ГлавУПиКС ЮЖГИПРОШАХТ

КО

ФОРМАТ А4

ИНВ. № ПОДЛ. | ПОДПИСЬ И ДАТА | ВЗАМ. ИНВ. № | ИНВ. № ДУБЛ. | ПОДПИСЬ И ДАТА

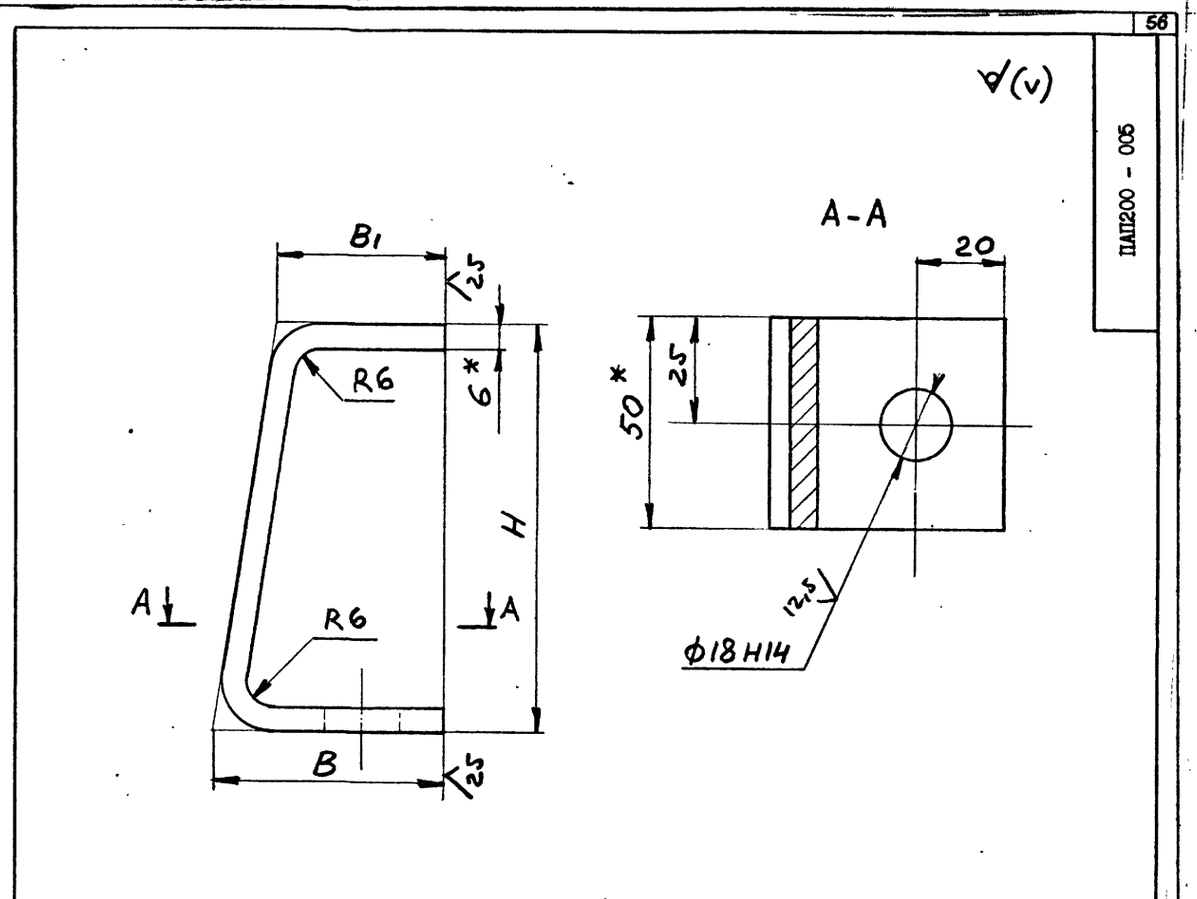

Обозначение	Размеры, мм			Масса, кг
	H	B	B_I	
ПАП200 - 005	97	55	40	0,43
-0I	I26	50	50	0,5I

I. Неуказанные предельные отклонения размеров $\pm \frac{ITI4}{2}$
2. *Размеры для справок

10392/3

ИЗМ	ЛИСТ	№ ДОКУМЕНТА	ПОДПИСЬ	ДАТА
РАЗРАБОТАЛ		Молокошер		
ПРОВЕРИЛ		Гительзон		
Н.КОНТР.		Гительзон		
УТВЕРДИЛ		Коток		

ПАП200 - 005

Скоба

ПолосаБ-2-6х50ГОСТ103-76
ВСт3кп2ГОСТ535-88

ЛИТ	МАССА	МАСШТАБ
	См табл.	-

ЛИСТ | ЛИСТОВ I

МУП СССР ГлавУПиКС ЮЖГИПРОШАХТ

КО

ФОРМАТ А3

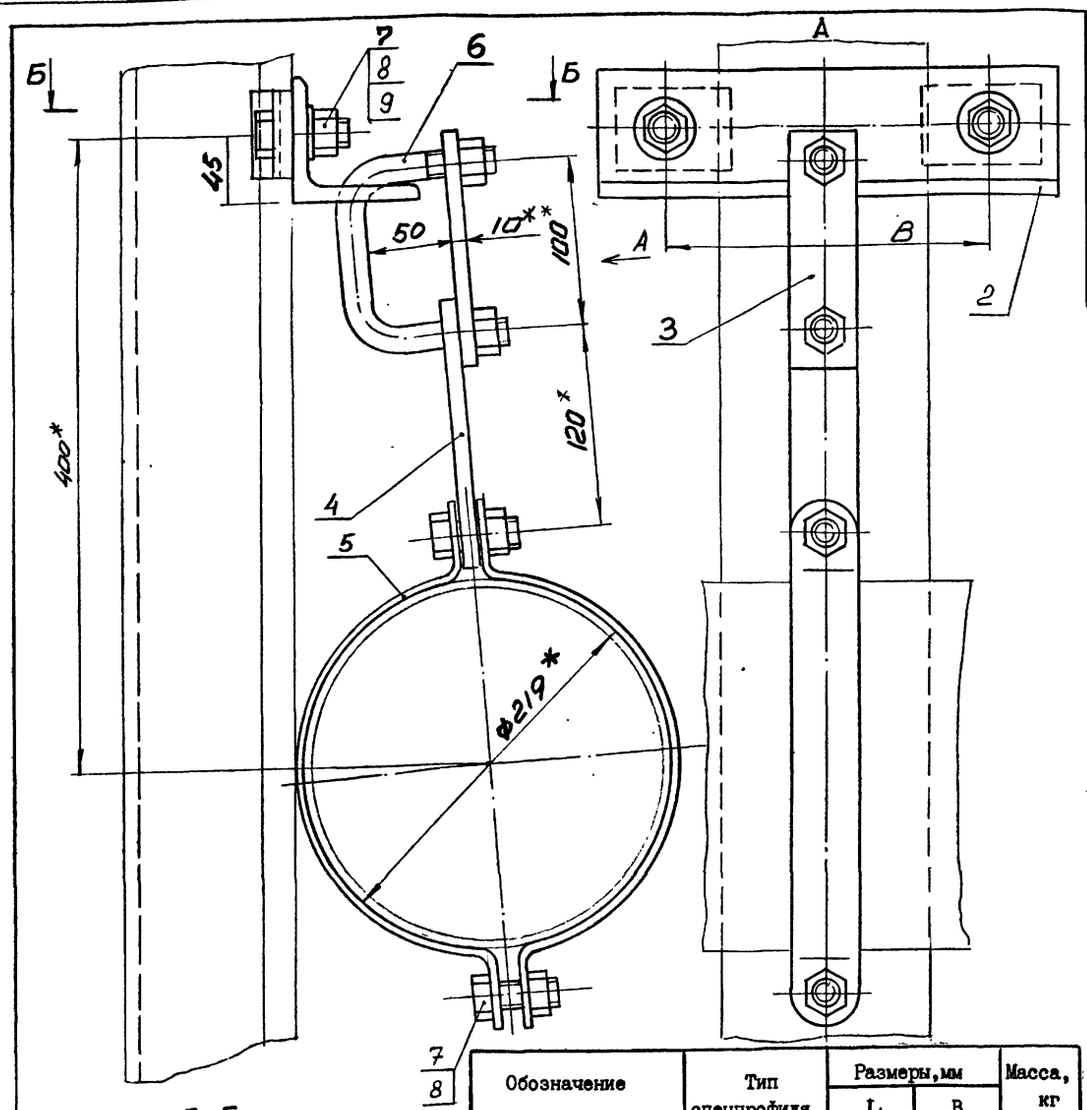

ПАКП200 - 000СБ

Б-Б

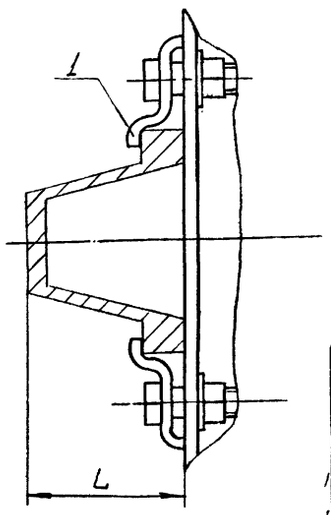

Обозначение	Тип спецпрофиля	Размеры, мм L	Размеры, мм B	Масса, кг
ПАКП 200 - 000	СВП17	94	180	6,73
	СВП19	102	190	
	СВП22	110	198	
-01	СВП27	123	200	6,98
	СВП33	137	216	

1. Общие технические условия на изготовление по ОСТ12.44.107 -79.
2. Предельные отклонения размеров - $\pm\frac{IT16}{2}$
3. *Размеры для справок.

Изм.	Лист	№ докум.	Подпись	Дата
Разраб.	Молокошер			
Пров.	Гительзон			
Руков.	Коток			
Н.контр.	Гительзон			
Утв.	Бердичевский			

ПАКП200 - 000СБ

Подвеска ПАКП 200

Лит	Масса	Масштаб
	См табл.	-

Лист | Листов 1

МУП СССР Гл.УПиКС ЮЖГИПРОШАХТ КО

ФОРМАТ А3

Инв. № подл.	Подпись и дата	Взамен инв. №	Инв. № дубл.	Подпись и дата

Формат	Зона	Позиц.	Обозначение	Наименование	Кол. на исполн. ПАКП200 - 000 -		Примечание
					-	01	
А4		3	ПАП200 - 001	Планка	1	1	0,44кг
А4		4	ПАП200 - 002	Планка	1	1	0,63кг
А4		5	ПАП200 - 003	Скоба	2	2	0,86кг
А4		6	ПАП200 - 004	Скоба	1	1	0,45кг
				Стандартные изделия			
		7		БолтМ16х50.66.019фос ГОСТ 7796 - 70	4	4	0,104
		8		ГАйка 16.4.019фос ГОСТ 5915 - 70	6	6	0,033к
		9		Шайба 16.04.019фос ГОСТ 11371 - 78	2	2	0,011к

Изм.	Лист	№ документ.	Подпись	Дата

ПАКП200 - 000

Лист 2

формат А4

Инв. № подл.	Подпись и дата	Взам. инв. №	Инв. № дубл.	Подпись и дата

Формат	Зона	Позиц.	Обозначение	Наименование	Кол. на исполн. ПАКП200 - 000 -		Примечание
					-	01	
				Документация			
А3			ПАКП200 - 000СБ	Сборочный чертеж	X	X	
				Детали			
А4		1	ПАКП200 - 001	Скоба	2		0,15кг
			-01	Скоба		2	0,155кг
А4		2	ПАКП200 - 002	Уголок	1	1	2,8кг

Шифр	Литер	
ПАКП200-1		
ПАКП200-2		

10392/3

Изм.	Лист	№ документ.	Подпись	Дата
Разработ.	Молокошер			
Проверил	Гительзон			
Руководил	Коток			
Н.контрол.	Гительзон			
Утвердил	Бердичевский			

ПАКП200 - 000

Подвеска ПАКП 200

Литера	Лист	Листов
	1	2

МУП СССР Гл.УПиКС ЮЖГИПРОШАХТ КО

формат А4

Инв. № подл. | Подпись и дата | Взам. инв. № | Инв. № дубл. | Подпись и дата

серия 7.401-2 Выпуск 3

ПАКП200 - 002

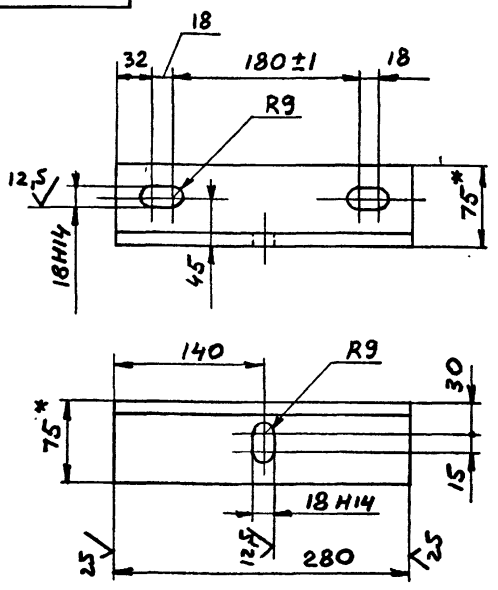

1. Неуказанные предельные отклонения размеров - $\pm \frac{IT14}{2}$

2. ^{X}Размеры для справок.

Изм.	Лист	№ докум.	Подпись	Дата	ПАКП200 - 002			
Разраб.		Молокошер			Уголок	Лит	Масса	Масштаб
Пров.		Гительзон					2,8	1:4
Н.контр.		Гительзон				Лист	Листов 1	
Утв.		Коток			Уголок 75х75х9-АГОСТ 8509-86 / ВСт3кп2ГОСТ 535-88	МУП СССР ГлавУПиКС ЮЖГИПРОШАХТ		КО

Формат А4

ПАКП200 - 001



Обозначение	Размеры, мм		Масса, кг
	H	B	
ПАКП200 - 001	29	67	0,15
-01	35	71	0,155

1. Неуказанные предельные отклонения размеров - $\pm \frac{IT14}{2}$

2. ^{X}Размеры для справок.

10392/3

Изм.	Лист	№ докум.	Подпись	Дата	ПАКП200 - 001			
Разраб.		Молокошер			Скоба	Лит	Масса	Масштаб
Пров.		Гительзон					См табл.	-
Н.контр.		Гительзон				Лист	Листов 1	
Утв.		Коток			Полоса Б-2-6х40 ГОСТ 103-76 / ВСт3кп2 ГОСТ 535-88	МУП СССР ГлавУПиКС ЮЖГИПРОШАХТ		КО

Формат А4

Инв. № подл. | Подпись и дата | Взам. инв. № | Инв. № дубл. | Подпись и дата

ФОРМАТ	ЗОНА	ПОЗИЦИЯ	ОБОЗНАЧЕНИЕ	НАИМЕНОВАНИЕ	КОЛ.	ПРИМЕЧ.
				Документация		
А3			ПСК200-000 СБ	Сборочный чертеж		
				Детали		
А4		I	ПСК200-00I	Скоба	2	2,5кг
А4		2	ПАП200-00I	Планка	I	0,44кг
А4		3	ПАП200-002	Планка	I	0,63кг
А4		4	ПАП200-003	Скоба	2	0,86кг
А4		5	ПАП200-004	Скоба	I	0,45кг
				Стандартные изделия		
		6		Болт МI6х50.66.0I9 ГОСТ7796-70	2	0,I04кг
		7		Болт М20х90.66.0I9 ГОСТ 7796-70	I	0,268кг
		8		Гайка МI6.8.0I9 ГОСТ59I5-70	8	0,033кг
		9		Гайка М20.8.0I9 ГОСТ 59I5-70	2	0,063кг

ПСК200-000

ИЗМ	ЛИСТ	№ ДОКУМЕНТА	ПОДПИСЬ	ДАТА
РАЗРАБОТАЛ		Коняева		
ПРОВЕРИЛ		Петренко		
РУКОВОДИЛ		Коток		
Н.КОНТР.		Петренко		
УТВЕРДИЛ		Бердичевский		

Подвеска ПСК200

ЛИТ	ЛИСТ	ЛИСТОВ
		I

МУП СССР ГлавУПиКС ЮЖГИПРОШАХТ КО

ФОРМАТ А4

ПСК200-00I

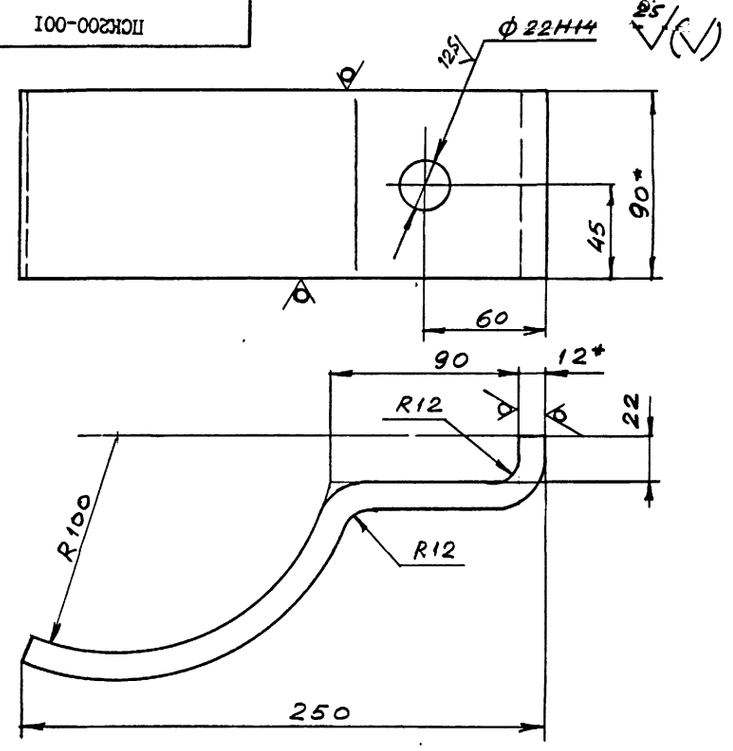

I. Неуказанные предельные отклонения размеров $\pm\frac{ITI4}{2}$.

2. *Размеры для справок.

ПСК200-00I

ИЗМ	ЛИСТ	№ ДОКУМ.	ПОДПИСЬ	ДАТА
РАЗРАБ.		Коняева		
ПРОВ.		Петренко		
РУКОВ.		Коток		
Н.КОНТР.		Петренко		
УТВ.		Бердичевский		

Скоба

Полоса Б-2 I2х90ГОСТI03-76 / ВСт3кп2ГОСТ535-88

ЛИТ	МАССА	МАСШТАБ
	2,5	I:2

ЛИСТ ЛИСТОВ I

МУП СССР ГлавУПиКС ЮЖГИПРОШАХТ КО

ФОРМАТ А4

ИНВ. № ПОДЛ.	ПОДПИСЬ И ДАТА	ВЗАМ. ИНВ. №	ИНВ. № ДУБЛ.	ПОДПИСЬ И ДАТА

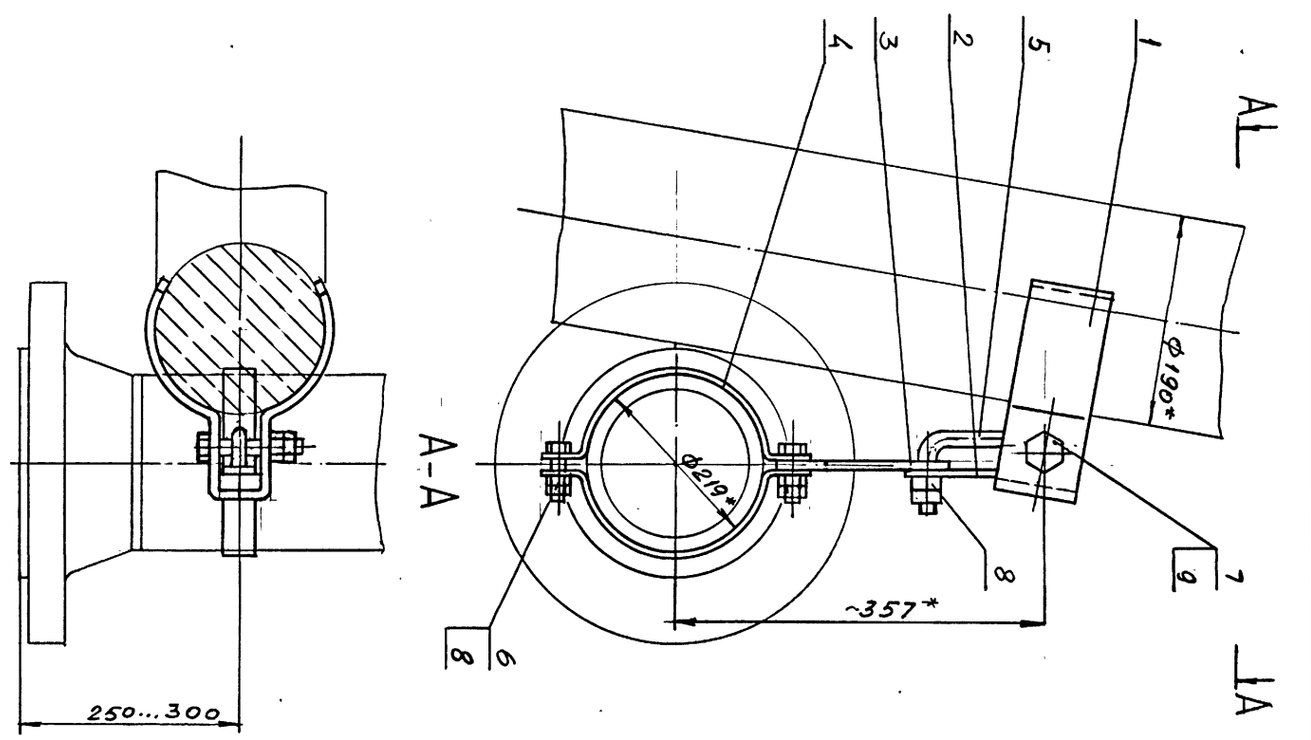

I. Предельные отклонения размеров $\pm\frac{ITI4}{2}$.

2. Покрытие: грунтовка ХС-068 ТУ6-I0-620-75 красно-коричневая в два слоя; эмаль ХВ-785 ГОСТ 73I3-I3 черная УI.В5 в три слоя.

3. *Размеры для справок.

10398/3

ПСК200-000СБ

Подвеска ПСК200

ЛИТ	МАССА	МАСШТАБ
	89	I:5

ЛИСТ ЛИСТОВ I

МУП СССР ГлавУПиКС ЮЖГИПРОШАХТ КО

ФОРМАТ А3

ПСК200-000 СБ

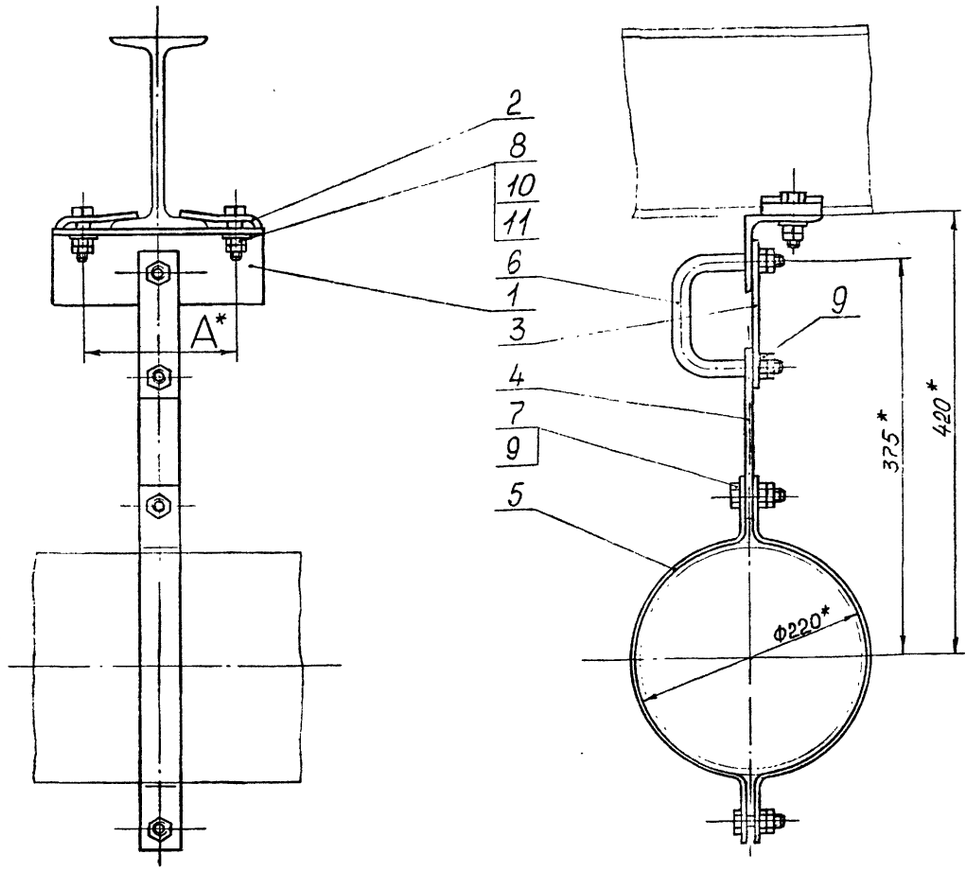

Обозначение	Шифр	Ду	№ двут.	А,мм	Масса, кг
ПВ200-000	ПВ200-1	200	18,20, 24	135	7,5
-01	ПВ200-2		27,30, 33,36	175	7,8

1. Общие технические требования на изготовление по ОСТ12.44.107-79.
2. Покрытие: грунтовка ХС-068-ТУ-10-820-75 красно-коричневая в один слой, эмаль ХВ-785 ГОСТ 7313-75 УI.В5 в три слоя, кроме резьбовых поверхностей.
3. * Размеры для справок.

Изм.	Лист	№ докум.	Подпись	Дата	ПВ 200-000 СБ	Лит	Масса	Масштаб
Разраб.		Архипенко			Подвеска ПВ 200		См. табл.	-
Пров.		Тительзон				Лист	Листов 1	
Руков.		Коток				МУП ГлавУПиКС ЮЖГИПРОШАХТ СССР		КО
Н.контр.		Тительзон						
Утв.		Бердичевский						

Формат А3

Инв. № подл. | Подпись и дата | Взам. инв. № | Инв. № дубл. | Подпись и дата

Формат	Зона	Позиц.	Обозначение	Наименование	Кол. на испол. ПВ200-000- –	01	Примечание
А4		3	ПАП200-001	Планка	1	1	0,44 кг
А4		4	ПАП200-002	Планка	1	1	0,63 кг
А4		5	ПАП200-003	Скоба	2	2	0,86 кг
А4		6	ПАП200-004	Скоба	1	1	0,45 кг
				Стандартные изделия			
				Болты ГОСТ7796-70			
		7		М16х60.66.019 фос	2	2	0,12 кг
		8		М20х65.66.019 фос	2	2	0,207 кг
				Гайки ГОСТ 5915-70			
		9		М16.8.019 фос	8	8	0,033 кг
		10		М20.8.019 фос	4	4	0,063 кг
		11		Шайба 20.04.019 ГОСТ 11371-78	2	2	0,017 кг

Изм.	Лист	№ документ.	Подпись	Дата	ПВ200-000	Лист 2

Формат А4

Инв. № подл. | Подпись и дата | Взам. инв. № | Инв. № дубл. | Подпись и дата

Формат	Зона	Позиц.	Обозначение	Наименование	Кол. на испол. ПВ200-000- –	01	Примечание
				Документация			
А3			ПВ200-000СБ	Сборочный чертеж	Х	Х	
				Детали			
А4		1	ПВ200-001	Уголок	1		2,24 кг
			-01	Уголок		1	2,50 кг
А4		2	ПВ200-002	Планка	2		0,39 кг
			-01	Планка		2	0,41 кг

Литер | Шифр: ПВ200-1 | ПВ200-2

10392/3

Изм.	Лист	№ документ.	Подпись	Дата	ПВ200-000	Литера	Лист 1	Листов 2
Разработ.		Архипенко			Подвеска ПВ200			
Проверил		Тительзон				МУП ГлавУПиКС ЮЖГИПРОШАХТ СССР		КО
Руководил		Коток						
Н.контроль		Тительзон						
Утвердил		Бердичевский						

Формат А4

Инв. № подл. | Подпись и дата | Взам. инв. № | Инв. № дубл. | Подпись и дата

Серия 7.401-2 Выпуск 3

ПБ200-000СБ

Рис. 1

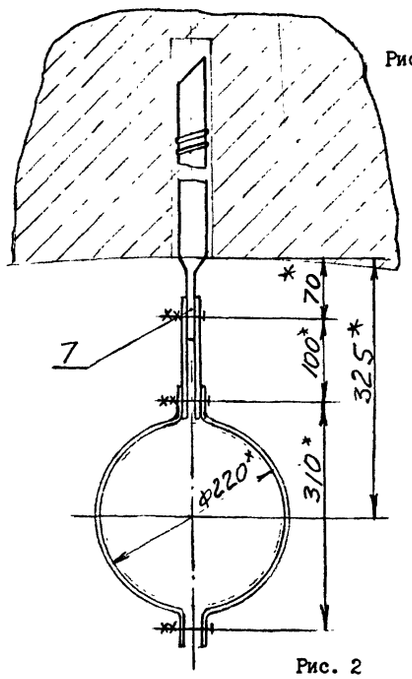

Рис. 2

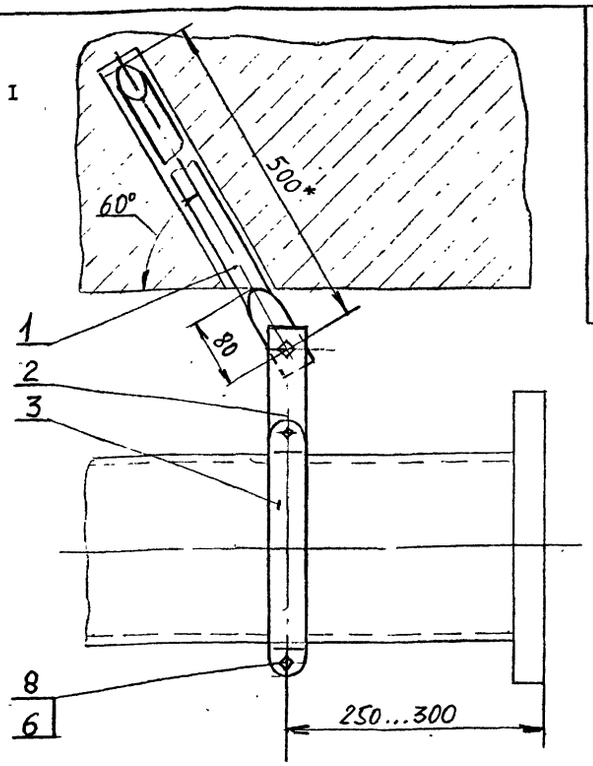

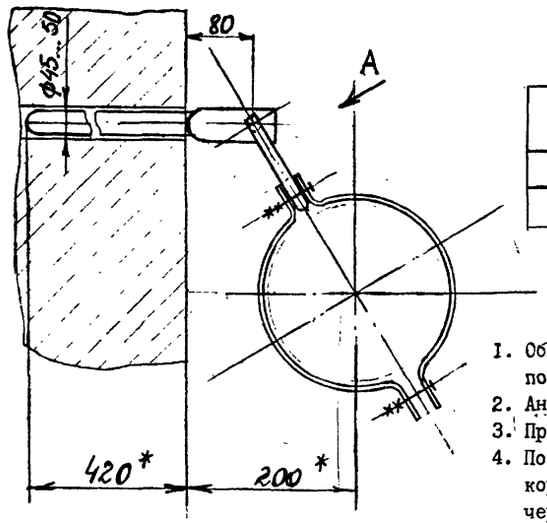

Обозначение	Шифр	Рис.	Масса, кг.
ПБ200-000	1ПБ200	I	5,9
-0I	2ПБ200	2	6,4

1. Общие технические условия на изготовление по ОСТ 12.44.107-79.
2. Анкера поз. I заделать бетоном марки 300.
3. Предельные отклонения размеров $\pm \frac{IT16}{2}$.
4. Покрытие: грунтовка ХС-068 ТУ6-10-820-75 красно-коричневая в один слой; эмаль ХВ-785 ГОСТ 7313-75 черная УI.В5, в три слоя.
5. * Размеры для справок.

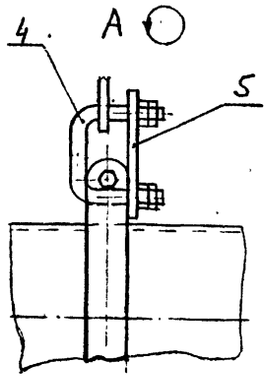

Изм.	Лист	№ докум.	Подпись	Дата	ПБ200-000СБ			
Разраб.		Коток			Подвеска ПБ200	Лит	Масса	Масштаб
Пров.		Коняева					см. табл.	I:5
Руков.		Коток				Лист	Листов	
Н.контр.		Коняева						
Утв.		Бердичевский				МУП ГлавУПиКС ЮЖГИПРОШАХТ СССР		КО

Инв. № подл. | Подпись и дата | Взам. инв. № | Инв. № дубл. | Подпись и дата

Формат	Зона	Позиц.	Обозначение	Наименование	Кол. на испол. ПБ200-000- —	0I	Примечание
А4		5	ПАП200-001	Планка		I	0,44кг
				Стандартные изделия			
		6		Болт М16х60.66о19			
				ГОСТ 7796-70	2	2	0,12 кг
		7		Болт М16х50.66.019			
				ГОСТ 7796-70	I		0,104кг
		8		Гайка М16.8.019			
				ГОСТ 5915-70	6	8	0,033кг

ПБ200-000 Лист 2

Изм. Лист № документ. Подпись Дата

Формат А4

Инв. № подл. | Подпись и дата | Взам. инв. № | Инв. № дубл. | Подпись и дата

Формат	Зона	Позиц.	Обозначение	Наименование	Кол. на испол. ПБ200-000- —	0I	Примечание
				Документация			
А3			ПБ200-000СБ	Сборочный чертеж	х	х	
				Детали			
А4		I	ПБ200-001	Анкер	1	1	3,3кг
А4		2	ПБ200-002	Планка	2		0,22кг
А4		3	ПАП200-003	Скоба	2	2	0,86кг
		4	ПАП200-004	Скоба		1	0,45кг

Литер

Шифр: 1ПБ200 | 2ПБ200

10392/3

Изм.	Лист	№ документ.	Подпись	Дата	ПБ200-000			
Разработ.		Коток			Подвеска ПБ200	Литера	Лист 1	Листов 2
Проверил		Коняева				МУП ГлавУПиКС ЮЖГИПРОШАХТ СССР		КО
Руководил		Коток						
Н.контр.		Коняева						
Утвердил		Бердичевский						

Формат А4

Инв. № подл. | Подпись и дата | Взам. инв. № | Инв. № дубл. | Подпись и дата

ФОРМАТ	ЗОНА	ПОЗИЦИЯ	ОБОЗНАЧЕНИЕ	НАИМЕНОВАНИЕ	КОЛ.	ПРИМЕЧ.
				Документация		
А4			01200-01ОСБ	Сборочный чертеж		
				Детали		
				Проволока 5ВI ГОСТ6727-80		
				ВСт3кп2 ГОСТ 380-88		
Б4		I	01200-011	ℓ = 150 h16	6	0,023кг
Б4		2	01200-012	ℓ = 320 h16	3	0,049кг

ИЗМ.	ЛИСТ	№ ДОКУМЕНТА	ПОДПИСЬ	ДАТА
РАЗРАБОТАЛ		Молокошер		
ПРОВЕРИЛ		Гительзон		
РУКОВОДИЛ		Коток		
Н.КОНТР.		Гительзон		
УТВЕРДИЛ		Бердичевский		

01200-010

Сетка арматурная

Л	И	Т	ЛИСТ	ЛИСТОВ
			I	

МУП СССР ГлавУПпКС ЮЖГИПРОШАХТ

ФОРМАТ А4

ИНВ.№ ПОДЛ. | ПОДПИСЬ И ДАТА | ВЗАМ. ИНВ.№ | ИНВ.№ ДУБЛ. | ПОДПИСЬ И ДАТА

01200 - 01ОСБ

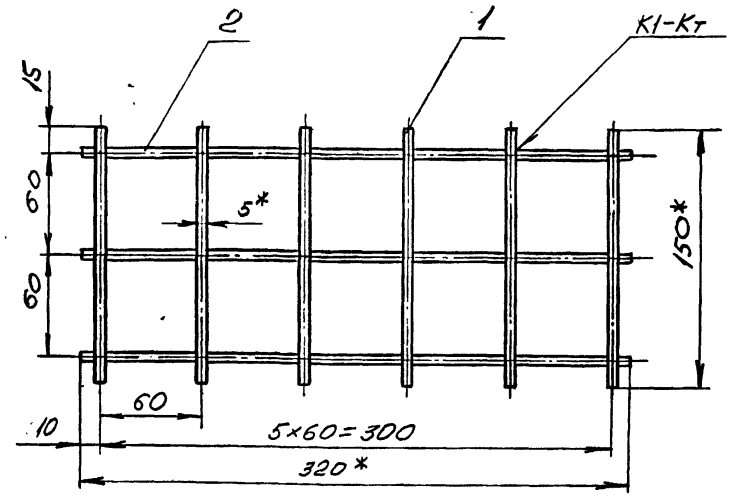

I. Сварные швы выполнить по ГОСТ I4098 - 85.
2. * Размеры для справок.

ИЗМ.	ЛИСТ	№ ДОКУМ.	ПОДПИСЬ	ДАТА
РАЗРАБ.		Молокошер		
ПРОВ.		Гительзон		
РУКОВ.		Коток		
Н.КОНТР.		Гительзон		
УТВ.		Бердичевский		

01200 - 01ОСБ

Сетка арматурная

Л	И	Т	МАССА	МАСШТАБ
	и		0,29	I:2,5
ЛИСТ			ЛИСТОВ I	

МУП СССР ГлавУПпКС ЮЖГИПРОШАХТ КО

ФОРМАТ А4

ИНВ.№ ПОДЛ. | ПОДПИСЬ И ДАТА | ВЗАМ. ИНВ.№ | ИНВ.№ ДУБЛ. | ПОДПИСЬ И ДАТА

ПБ200-002

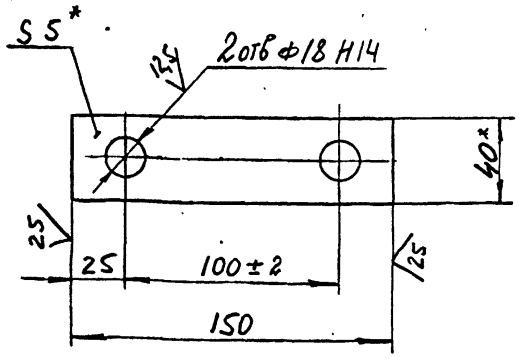

I. Предельные отклонения размеров не ограниченных допусками $\pm \frac{IT16}{2}$.
2. Размеры для справок.

ИЗМ.	ЛИСТ	№ ДОКУМ.	ПОДПИСЬ	ДАТА
РАЗРАБ.		Коток		
ПРОВ.		Коняева		
РУКОВ.		Коток		
Н.КОНТР.		Коняева		
УТВ.		Бердичевский		

ПБ200-002

Планка

Л	И	Т	МАССА	МАСШТАБ
			0,22	I:2
ЛИСТ			ЛИСТОВ I	

Полоса Б-2 5х40 ГОСТ I03-76 Вст.3 кп2 ГОСТ 535-79

МУП СССР ГлавУПпКС ЮЖГИПРОШАХТ КО

ФОРМАТ А4

ИНВ.№ ПОДЛ. | ПОДПИСЬ И ДАТА | ВЗАМ. ИНВ.№ | ИНВ.№ ДУБЛ. | ПОДПИСЬ И ДАТА

ПБ200-001

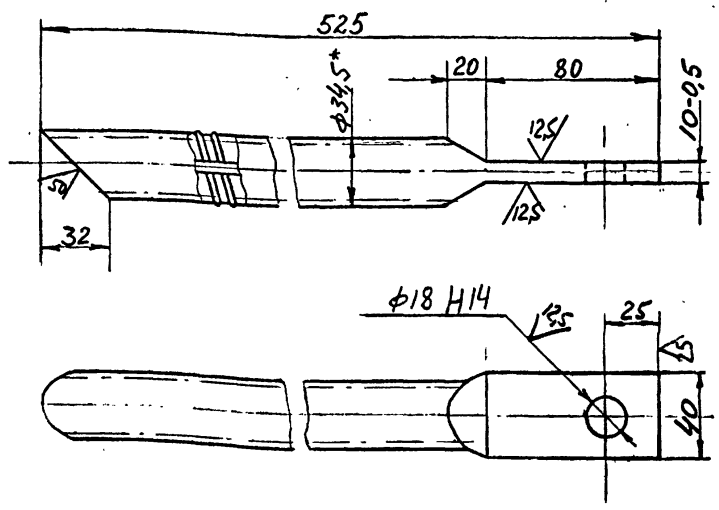

I. Предельные отклонения размеров не ограниченных допусками $\pm \frac{IT16}{2}$.
2. Размеры для справок.

10392/3

ИЗМ.	ЛИСТ	№ ДОКУМ.	ПОДПИСЬ	ДАТА
РАЗРАБ.		Коток		
ПРОВ.		Коняева		
РУКОВ.		Коток		
Н.КОНТР.		Коняева		
УТВ.		Бердичевский		

ПБ200-001

Анкер

Л	И	Т	МАССА	МАСШТАБ
			3,3	I:2
ЛИСТ			ЛИСТОВ I	

Ø32 AII ГОСТ 5781-82

МУП СССР ГлавУПпКС ЮЖГИПРОШАХТ КО

ФОРМАТ А4

Инв.№ подл.	Подпись и дата	Взам.инв.№	Инв.№ дубл.	Подпись и дата

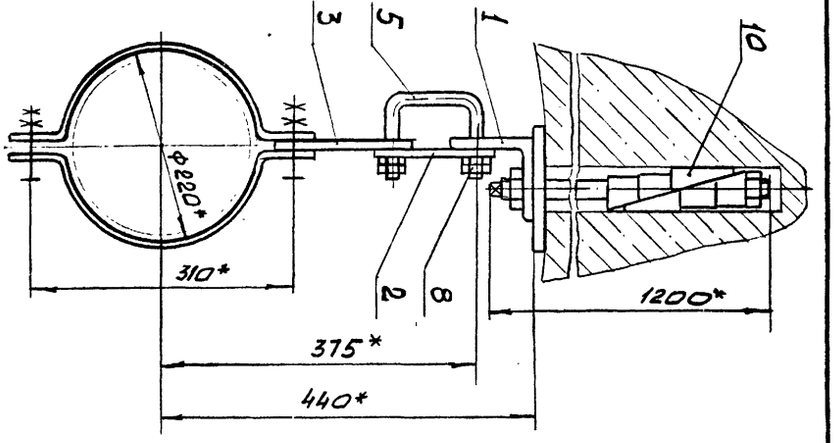

Вариант крепления подвески к вертикальной стене

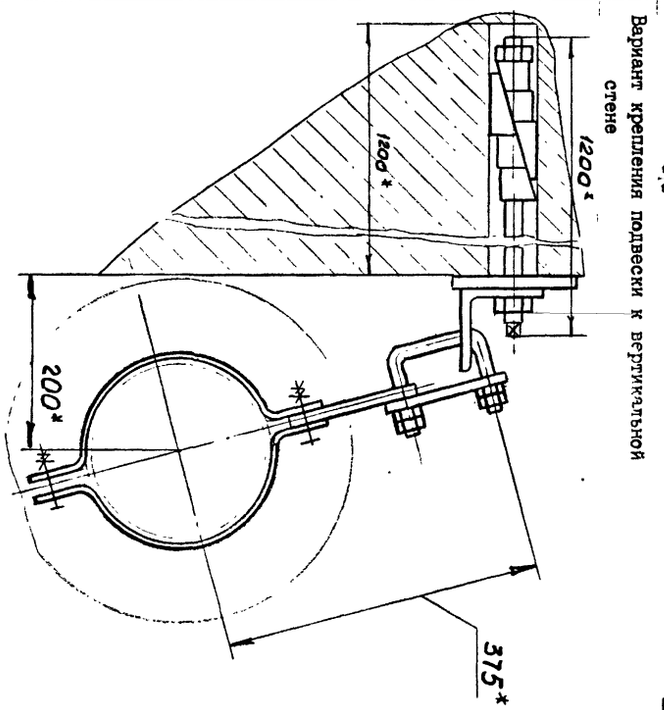

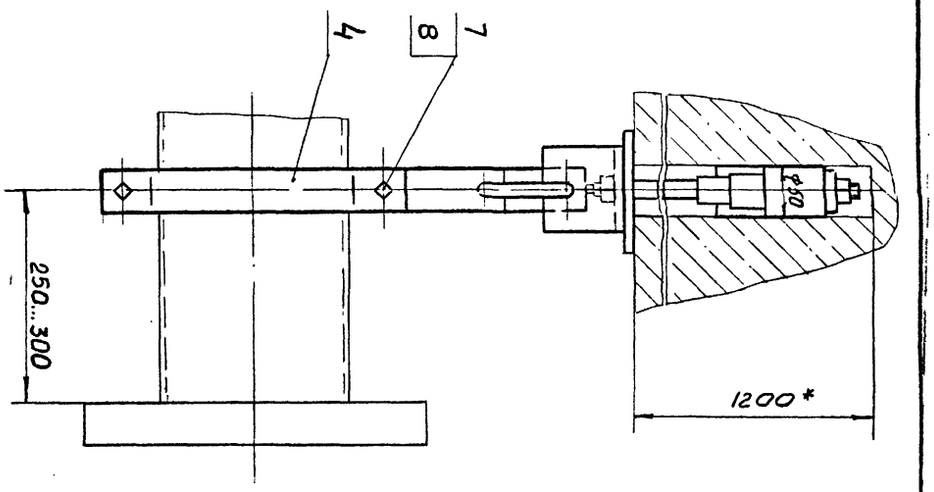

1. Общие технические условия на изготовление по ОСТ.12.44.107-79.
2. Покрытие: грунтовка ХС-068 ТУ6-10-820-75 красно-коричневая в два слоя: эмаль ХВ-785 ГОСТ 7313-75 черная У1.Б5 в три слоя, кроме резьбовых поверхностей.
3. * Размеры для справок.

Изм.	Лист	№ докум.	Подпись	Дата	ПШ 200 - 000СБ			
Разраб.		Олейникова			Подвеска ПШ 200	Лит.	Масса	Масштаб
Пров.		Тительзон						1:5
Руковод.		Коток				Лист	Листов 1	
Н.контр.		Тительзон				МУП СССР ГлавУПиКС Южгипрошахт		КО
Утв.		Свердичевский						

Формат А3

ПШ200 - 000 СБ

Формат	Зона	Позиция	Обозначение	Наименование	Кол.	Примеч.
				Документация		
А3			ПШ200-000СБ	Сборочный чертеж		
				Детали		
А4		1	ПШ200 -001	Уголок	1	1,5кг
А4		2	ПАП200-001	Планка	1	0,44кг
А4		3	ПАП200-002	Планка	1	0,63кг
А4		4	ПАП200-003	Скоба	2	0,86кг
А4		5	ПАП200-004	Скоба	1	0,45кг
				Стандартные изделия		
		7		Болт ГОСТ 7796-70		
				М16х60.66.019 фос	2	0,12кг
		8		Гайка ГОСТ 5915-70		
				М16.8.019 фос	18	0,033кг
				Прочие изделия		
		10	АД - 1	Металлический анкер конструкции ДонУГИ	1	5,8кг

Изм.	Лист	№ докумен.	Подпись	Дата	ПШ200-000			
Разработал		Олейникова			Подвеска ПШ 200	Лит.	Лист	Листов 1
Проверил		Тительзон				МУП СССР ГлавУПиКС Южгипрошахт		КО
Руководил		Коток						
Н.контр.		Тительзон						
Утвердил		Свердичевский						

Формат А4

ПШ 200-001

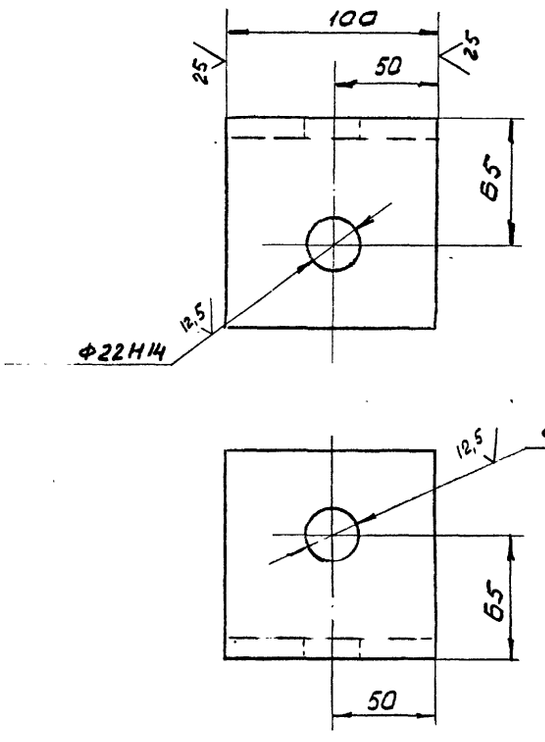

Неуказанные предельные отклонения размеров: $\pm \frac{IT16}{2}$

10392/3

Изм.	Лист	№ докум.	Подпись	Дата	ПШ 200-001			
Разраб.		Олейникова			Уголок	Лит.	Масса	Масштаб
Пров.		Тительзон					1,5	1:2
Н.контр.		Тительзон				Лист	Листов 1	
Утв.		Коток				МУП СССР ГлавУПиКС Южгипрошахт		КО
					Уголок 100х100х10-В ГОСТ 8509-86 / Лок Вст3кп2 ГОСТ 535-88			

Формат А4

ИНВ. № ПОДЛ.	ПОДПИСЬ И ДАТА	ВЗАМ. ИНВ. №	ИНВ. № ДУБЛ.	ПОДПИСЬ И ДАТА

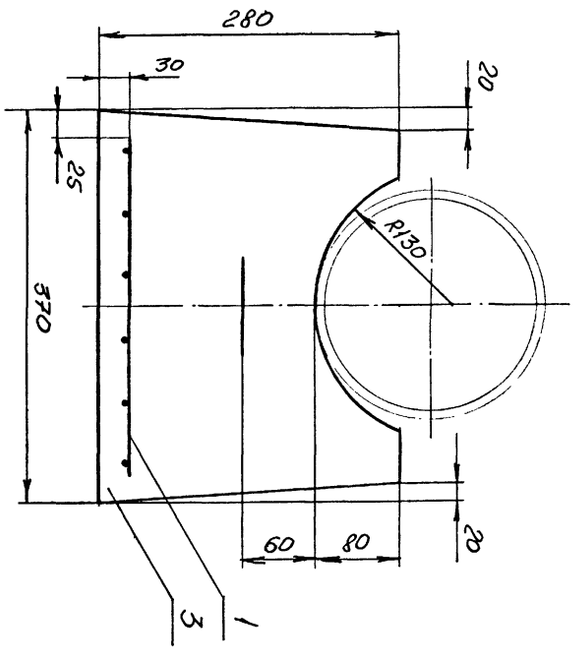

ОГ200 - 000СБ

ИЗМ	ЛИСТ	№ ДОКУМ.	ПОДПИСЬ	ДАТА
РАЗРАБ.		Молокошер		
ПРОВ.		Гительзон		
РУКОВ.		Коток		
Н.КОНТР.		Гительзон		
УТВ.		Бердичевский		

ОГ200 - 000СБ

Опора ОГ 200

ЛИТ	МАССА	МАСШТАБ
И	32,5	1:5

ЛИСТ | ЛИСТОВ 1

МУП СССР ГлавУПиКС ЮЖГИПРОШАХТ КО

ФОРМАТ А3

ФОРМАТ	ЗОНА	ПОЗИЦИЯ	ОБОЗНАЧЕНИЕ	НАИМЕНОВАНИЕ	КОЛ.	ПРИМЕЧ.
				Документация		
А3			ОГ200-000СБ	Сборочный чертеж		
				Сборочные единицы		
А4		1	ОГ200-010	Сетка арматурная	1	0,29кг
				Детали		
А4		2	ОГ200-001	Изделие закладное	1	0,14кг
				Материалы		
		3		Бетон марки 200	0,015м³	

ИЗМ	ЛИСТ	№ ДОКУМЕНТА	ПОДПИСЬ	ДАТА
РАЗРАБОТАЛ		Молокошер		
ПРОВЕРИЛ		Гительзон		
РУКОВОДИЛ		Коток		
Н.КОНТР.		Гительзон		
УТВЕРДИЛ		Бердичевский		

ОГ200-000

ОПОРА ОГ 200

ЛИТ	ЛИСТ	ЛИСТОВ
		1

МУП СССР ГлавУПиКС ЮЖГИПРОШАХТ КО

ФОРМАТ А4

ОГ200 - 001

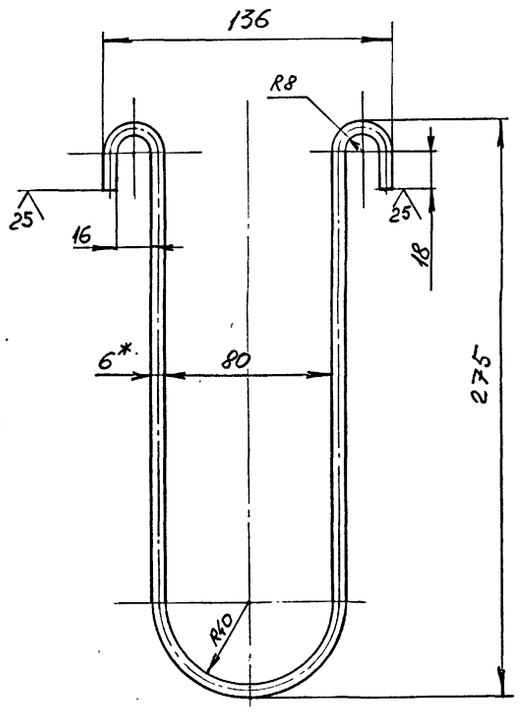

1. Предельные отклонения размеров $\pm \frac{IT16}{2}$

2. *Размер для справок.

10392/3

ИЗМ	ЛИСТ	№ ДОКУМЕНТА	ПОДПИСЬ	ДАТА
РАЗРАБОТАЛ		Молокошер		
ПРОВЕРИЛ		Гительзон		
Н.КОНТР.		Гительзон		
УТВЕРДИЛ		Коток		

ОГ200 - 001

Изделие закладное

ЛИТ	МАССА	МАСШТАБ
И	0,14	1:2

ЛИСТ | ЛИСТОВ 1

Сталь 6А-1ГОСТ5781-82
арматурн. ВСт3кп2ГОСТ380-88

МУП СССР ГлавУПиКС ЮЖГИПРОШАХТ КО

ФОРМАТ А4

10392/3

ОН200 - 0I0СБ

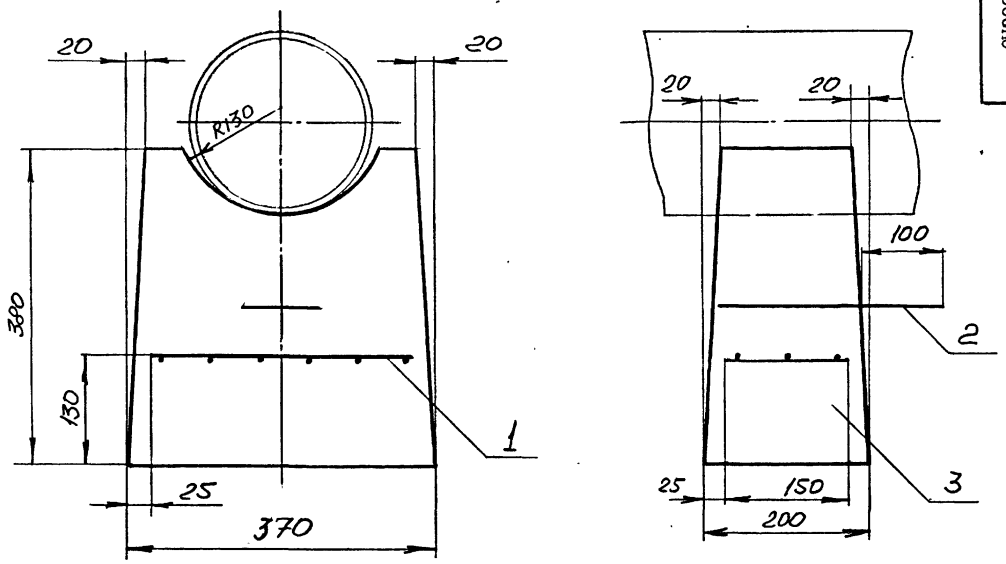

ИНВ. №ПОДЛ.	ПОДПИСЬ И ДАТА	ВЗАМ. ИНВ. №№	ИНВ. №№ ДУБЛ.	ПОДПИСЬ И ДАТА

ИЗМ.	ЛИСТ	№№ ДОКУМ.	ПОДПИСЬ	ДАТА
РАЗРАБ.	Молокошер			
ПРОВ.	Гительзон			
РУКОВ.	Коток			
Н.КОНТР.	Гительзон			
УТВ.	Бердичевский			

ОН200 - 000СБ

Опора ОН 200

ЛИТ	МАССА	МАСШТАБ
	48	I:5

ЛИСТ | ЛИСТОВ I

МУП СССР ГлавУПиКС ЮЖГИПРОШАХТ

КО

ФОРМАТ А3

ФОРМАТ	ЗОНА	ПОЗИЦИЯ	ОБОЗНАЧЕНИЕ	НАИМЕНОВАНИЕ	КОЛ.	ПРИМЕЧ.
				Документация		
А3			ОН200-000СБ	Сборочный чертеж		
				Сборочные единицы		
А4	I		ОГ200-0I0	Сетка арматурная	I	0,29кг
				Детали		
А4	2		ОГ200-00I	Изделие закладное	I	0,I4кг
				Материалы		
	3			Бетон марки 200	0,023м3	

ИНВ. №ПОДЛ.	ПОДП. И ДАТА	ВЗАМ. ИНВ. №№	ИНВ. №№ ДУБЛ.	ПОДП. И ДАТА

ОН200-000

Опора ОН 200

ИЗМ.	ЛИСТ	№№ ДОКУМЕНТА	ПОДПИСЬ	ДАТА
РАЗРАБОТАЛ		Молокошер		
ПРОВЕРИЛ		Гительзон		
РУКОВОДИЛ		Коток		
Н.КОНТР.		Гительзон		
УТВЕРДИЛ		Бердичевский		

ЛИТ	ЛИСТ	ЛИСТОВ
Н		I

МУП СССР ГлавУПиКС ЮЖГИПРОШАХТ

КО

ФОРМАТ А4

УП 200 - 001

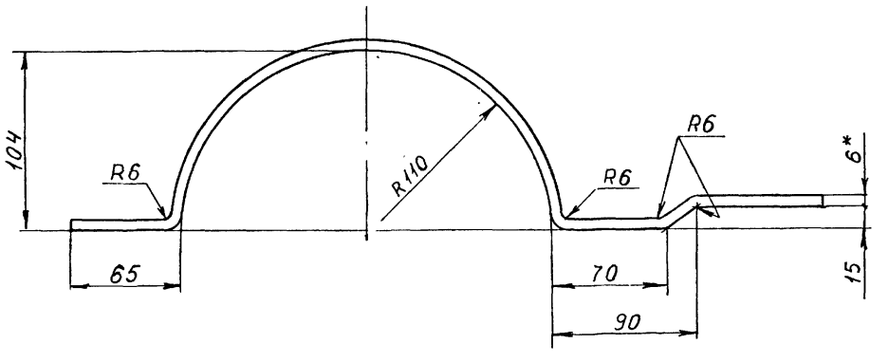

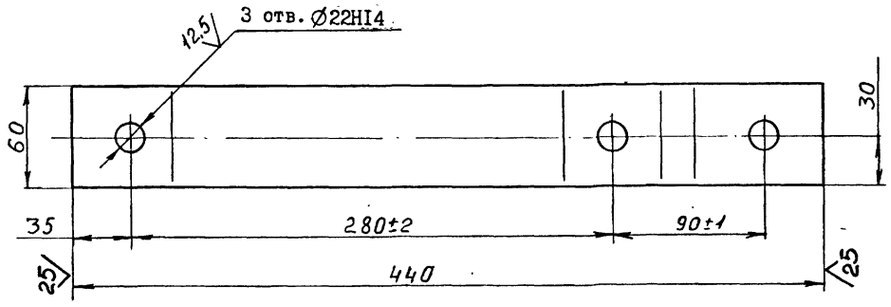

1. Неуказанные предельные отклонения размеров $\pm \frac{IT16}{2}$.
2. *Размер для справок.
3. Покрытие: грунтовка ХС-068 ТУ6-10-820-75 красно-коричневая в два слоя; эмаль ХВ-785 ГОСТ 7313-75 черная УI.В5, в три слоя.

Изм.	Лист	№ докум.	Подпись	Дата	УП 200 - 001			
Разраб.		Остроушко			ХОМУТ	Лит	Масса	Масштаб
Пров.		Гительзон					I,52	I:2,5
Руков.		Коток				Лист	Листов	
Н.контр.		Гительзон			Полоса Б 6х60 ГОСТ 103-76 / Ст3кп2 ГОСТ 535-88	МУП Главуглеметиз СССР ЮЖГИПРОШАХТ		КО
Утв.		Бердичевский						

Инв.№ подл. | Подпись и дата | Взам.инв.№ | Инв.№ дубл. | Подпись и дата

Формат А3

Поз.	Обозначение	Наименование	Кол.	Примечание
		Переменные данные		
		для исполнений		
		УП200-000		
		Детали		
А4	9	УП200-004 Планка	I	I,19кг
А3	I0	УП200-005 Скоба	I	I,76кг
		УП200-000-01		
		Детали		
А4	9	УП200-004-01 Планка	I	I,12кг
А3	I0	УП200-005-01 Скоба	I	I,45кг
		УП200-000-02		
		Детали		
А4	9	УП200-004-02 Планка	I	0,98кг
А3	I0	УП200-005-02 Скоба	I	I,26кг
		УП200-000-03		
		Детали		
А4	II	Анкерный штырь	I	5,38кг

1039213

УП200-000

Лист 2

Формат А4

Копировал

Инв.№ подл. | Подп. и дата | Взам.инв.№ | Инв.№ дубл. | Подпись и дата

Формат	Зона	Поз.	Обозначение	Наименование	Кол.	Примечание
				Документация		
А2			УП200-000СБ	Сборочный чертеж		
				Сборочные единицы		
А4	I		УП200-010	Муфта	I	2,08кг
				Детали		
А3		2	УП200-001	Хомут	2	I,52кг
А4		3	УП200-002	Тяга	I	I,24кг
А4		4	УП200-003	Тяга	I	I,24кг
				Стандартные изделия		
		5		Болт М20-8gх65.66.019 ГОСТ 7796-70	2	0,207кг
		6		Болт М20-8gхI00.66.019 ГОСТ 7796-70	I	0,293кг
		7		Гайка М20-7Н.8.019 ГОСТ 5915-70	II	0,063кг
		8		Гайка М20LН-7Н.8.019 ГОСТ 5915-70	I	0,063кг

УП200-000

Устройство противоугонное УП200

Лит 1 | Лист 1 | Листов 2

МУП Главуглеметиз СССР ЮЖГИПРОШАХТ КО

Разраб. Остроушко | Пров. Гительзон | Руковод. Коток | Н.контр. Гительзон | Утв. Бердичевский

Копировал

Формат А4

УП 200 - 000 СБ

Рис. I

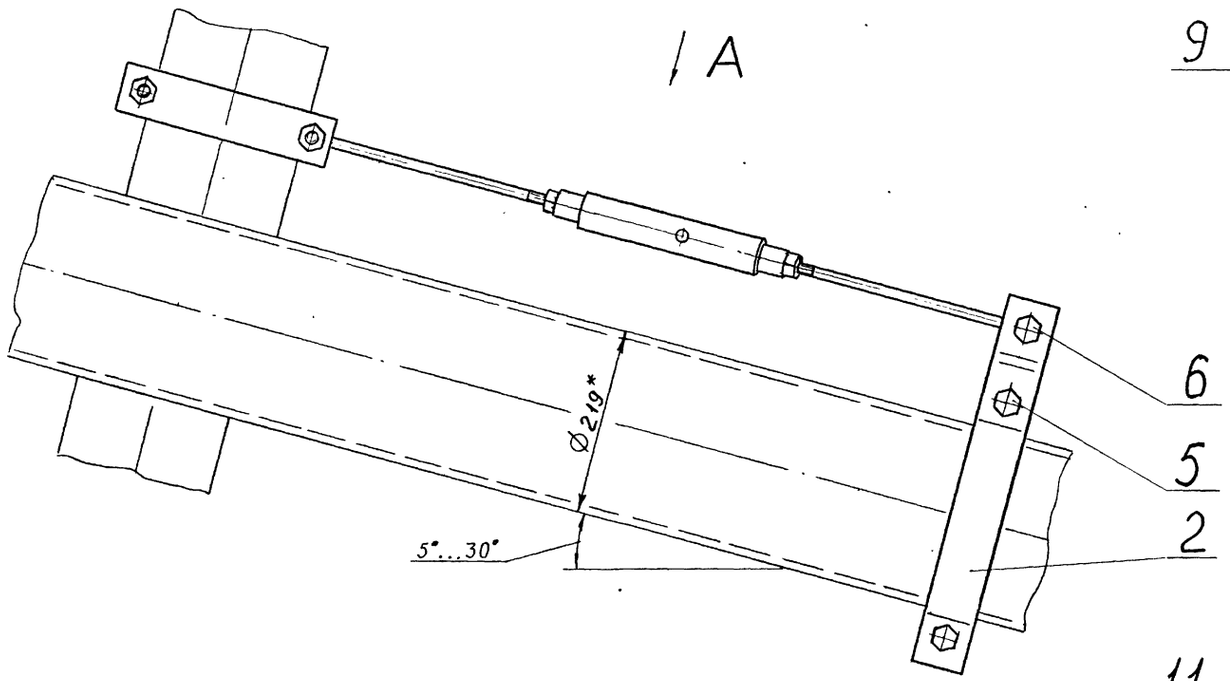

А

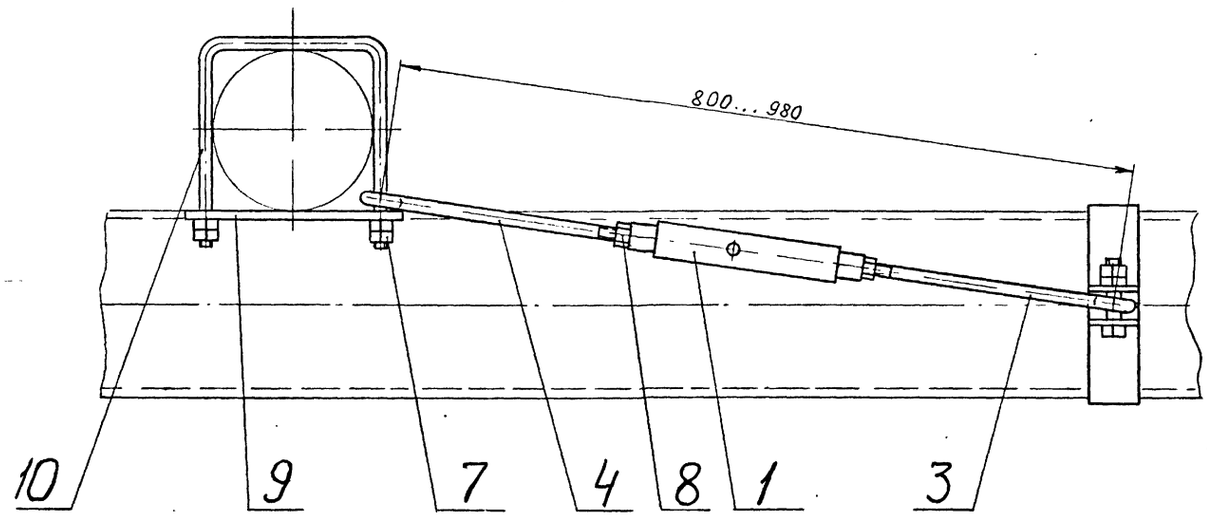

Рис. 2
Остальное см. рис. I

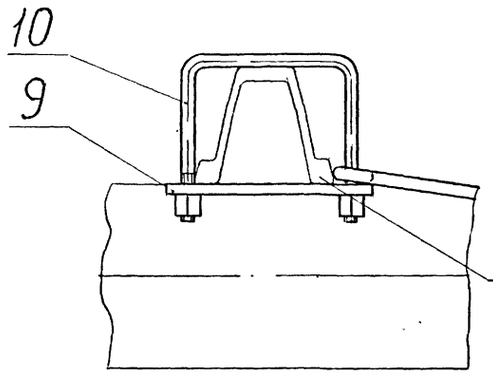

Рис. 3
Остальное см. рис. I

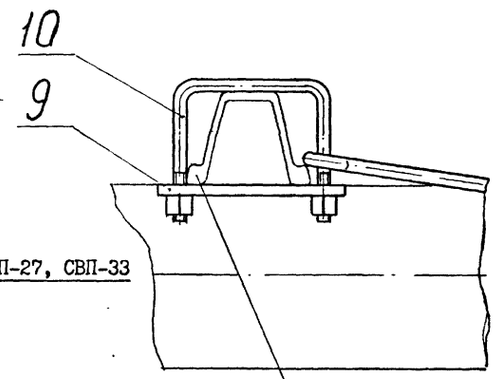

Рис. 4
Остальное см. рис. I
(I:I0)

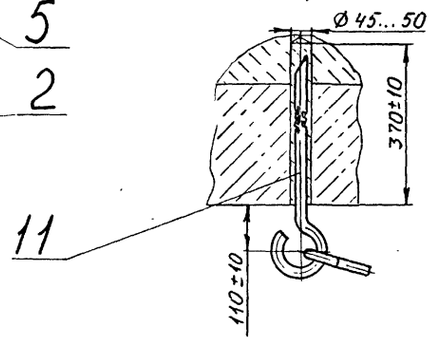

Обозначение	Рис.	Масса, кг
УП 200 - 000	I	I2,0I
- 0I	2	II,63
- 02	3	II,3
- 03	4	I4,44

I. Общие технические условия на изготовление по ОСТ I2.44.I07-79.

2. *Размер для справок.

10392/3

					УП 200 - 000 СБ
Изм.	Лист	№ докум.	Подпись	Дата	
Разраб.		Остроушко			Устройство противоугонное УП200
Пров.		Гительзон			Лит. / Масса / Масштаб: См. табл. / I:5
Руков.		Коток			Лист / Листов 1
Н.контр.		Гительзон			МУП СССР ГлавУПиКС Южгипрошахт КО
Утв.		Бердичевский			

Формат А2

Серия 7.40I-2 Выпуск 3

Инв. № подл. | Подпись и дата | Взам. инв. № | Инв. № дубл. | Подпись и дата

УП 200 - 013

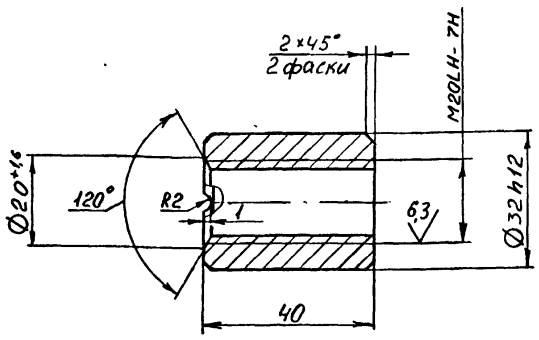

Неуказанные предельные отклонения размеров ± $\frac{IT16}{2}$.

ИЗМ.	ЛИСТ	№ ДОКУМ.	ПОДПИСЬ	ДАТА
РАЗРАБ.		Остроушко		
ПРОВ.		Гительзон		
РУКОВ.		Коток		
Н.КОНТР.		Гительзон		
УТВ.		Бердичевский		

УП 200 - 013

ВТУЛКА

ЛИТ	МАССА	МАСШТАБ
	0,13	1:1

ЛИСТ | ЛИСТОВ 1

Круг 36-В ГОСТ 2590-88 / ВСт3кп2 ГОСТ 535-88

МУП СССР ГлавУПиКС ЮЖГИПРОШАХТ КО

ФОРМАТ А4

ИНВ. № ПОДЛ. | ПОДПИСЬ И ДАТА | ВЗАМ. ИНВ. № | ИНВ. № ДУБЛ. | ПОДПИСЬ И ДАТА

УП 200 - 012

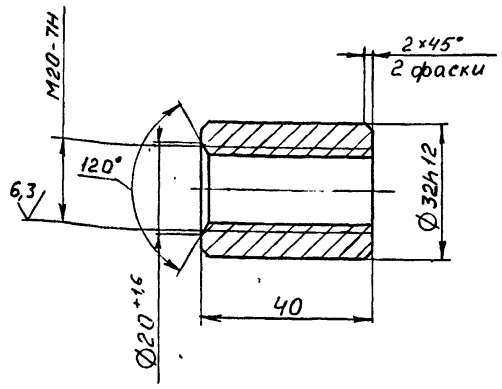

Неуказанные предельные отклонения размеров ± $\frac{IT16}{2}$.

ИЗМ.	ЛИСТ	№ ДОКУМ.	ПОДПИСЬ	ДАТА
РАЗРАБ.		Остроушко		
ПРОВ.		Гительзон		
РУКОВ.		Коток		
Н.КОНТР.		Гительзон		
УТВ.		Бердичевский		

УП 200 - 012

ВТУЛКА

ЛИТ	МАССА	МАСШТАБ
	0,13	1:1

ЛИСТ | ЛИСТОВ 1

Круг 36-В ГОСТ 2590-88 / ВСт3кп2 ГОСТ 535-88

МУП СССР ГлавУПиКС ЮЖГИПРОШАХТ КО

ФОРМАТ А4

ИНВ. № ПОДЛ. | ПОДПИСЬ И ДАТА | ВЗАМ. ИНВ. № | ИНВ. № ДУБЛ. | ПОДПИСЬ И ДАТА

ФОРМАТ	ЗОНА	ПОЗИЦИЯ	ОБОЗНАЧЕНИЕ	НАИМЕНОВАНИЕ	КОЛ.	ПРИМЕЧ.
				Документация		
А4			УП200-010СБ	Сборочный чертеж		
				Детали		
А4		1	УП200-011	Труба	1	1,76кг
А4		2	УП200-012	Втулка	1	0,13кг
А4		3	УП200-013	Втулка	1	0,13кг

ИЗМ.	ЛИСТ	№ ДОКУМЕНТА	ПОДПИСЬ	ДАТА
РАЗРАБОТАЛ		Остроушко		
ПРОВЕРИЛ		Гительзон		
РУКОВОДИЛ		Коток		
Н.КОНТР.		Гительзон		
УТВЕРДИЛ		Бердичевский		

УП200-010

Муфта

ЛИТ	ЛИСТ	ЛИСТОВ
		1

МУП СССР ГлавУПиКС ЮЖГИПРОШАХТ КО

ФОРМАТ А4

ИНВ. № ПОДЛ. | ПОДПИСЬ И ДАТА | ВЗАМ. ИНВ. № | ИНВ. № ДУБЛ. | ПОДПИСЬ И ДАТА

УП 200 - 010 СБ

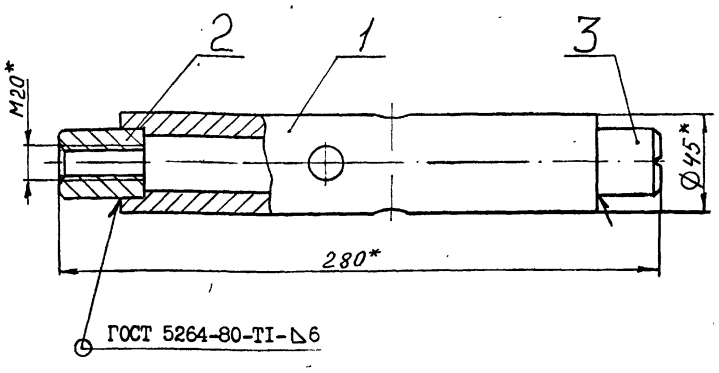

1. Сварку произвести электродами типа Э 42А ГОСТ 9467-75.
2. *Размеры для справок.
3. Покрытие Кд 9. фос. хр.

10392/3

ИЗМ.	ЛИСТ	№ ДОКУМ.	ПОДПИСЬ	ДАТА
РАЗРАБ.		Остроушко		
ПРОВ.		Гительзон		
РУКОВ.		Коток		
Н.КОНТР.		Гительзон		
УТВ.		Бердичевский		

УП 200 - 010 СБ

МУФТА

ЛИТ	МАССА	МАСШТАБ
	2,08	1:2

ЛИСТ | ЛИСТОВ 1

МУП СССР ГлавУПиКС ЮЖГИПРОШАХТ КО

ФОРМАТ А4

УП 200 - 002

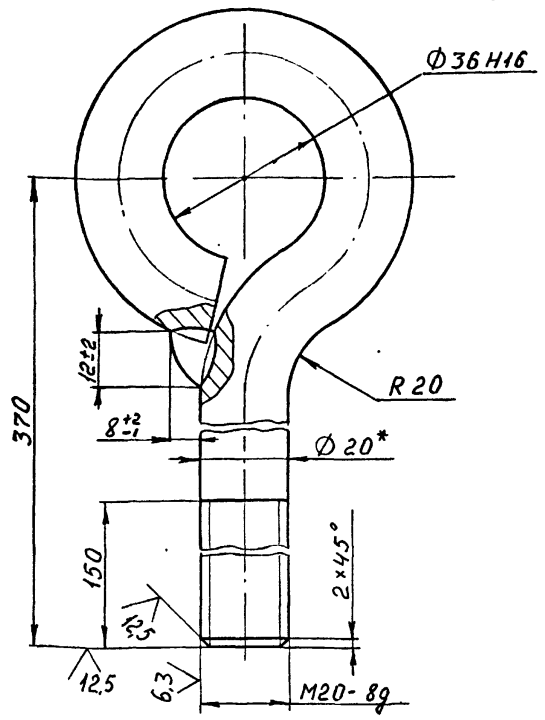

1. Сварной шов выполнять по ГОСТ 5264-80.
2. Сварку произвести электродами типа Э 42А ГОСТ 9467-75.
3. Неуказанные предельные отклонения размеров $\pm\frac{IT16}{2}$.
4. *Размер для справок.
5. Покрытие Кд 9. фос. хр.

					УП 200 - 002		
Изм.	Лист	№ докум.	Подпись	Дата	ТЯГА	Лит	Масса: I,24 / Масштаб: I:I
Разраб.		Остроушко					
Пров.		Гительзон				Лист	Листов I
Руков.		Коток					
Н.контр.		Гительзон			Круг 20-В ГОСТ 2590-88 / ВСт3кп2 ГОСТ 535-88	МУП ГлавУПиКС СССР ЮЖГИПРОШАХТ	КО
Утв.		Бердичевский					

Формат А4

УП 200 - 004

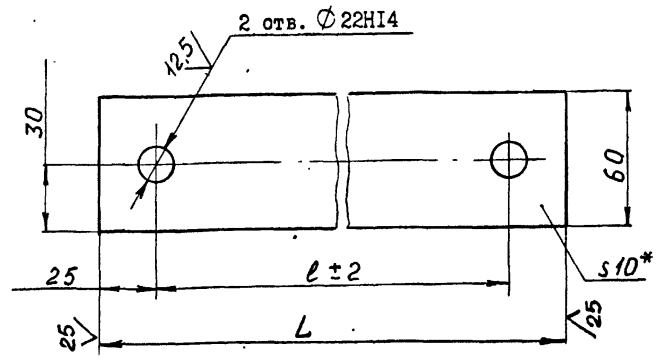

Обозначение	Размеры, мм		Масса, кг
	L	ℓ	
УП 200 - 004	265	215	I,I9
- 01	250	200	I,I2
- 02	220	I70	0,98

1. Неуказанные предельные отклонения размеров $\pm\frac{IT16}{2}$.
2. *Размер для справок.
3. Покрытие: грунтовка ХС-068 ТУ6-10-820-75 красно-коричневая в два слоя; эмаль ХВ-785 ГОСТ 7313-75 черная У1.В5, в три слоя.

					УП 200 - 004		
Изм.	Лист	№ докум.	Подпись	Дата	ПЛАНКА	Лит	Масса: См. табл. / Масштаб: I:2
Разраб.		Остроушко					
Пров.		Гительзон				Лист	Листов I
Руков.		Коток					
Н.контр.		Гительзон			Полоса Б-10х60 ГОСТ 103-76 / Ст3кп2 ГОСТ 535-88	МУП ГлавУПиКС СССР ЮЖГИПРОШАХТ	КО
Утв.		Бердичевский					

Формат А4

УП 200 - 003

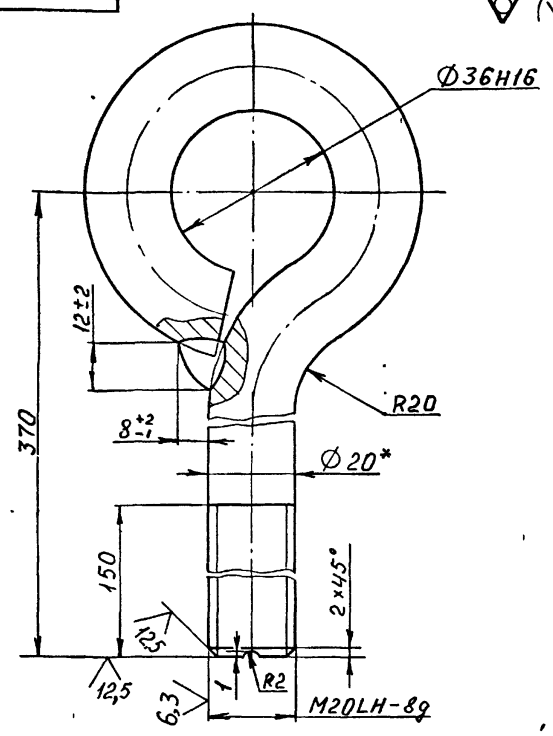

1. Сварной шов выполнять по ГОСТ 5264-80.
2. Сварку произвести электродами типа Э 42А ГОСТ 9467-75.
3. Неуказанные предельные отклонения размеров $\pm\frac{IT16}{2}$.
4. *Размер для справок.
5. Покрытие Кд 9. фос. хр.

					УП 200 - 003		
Изм.	Лист	№ докум.	Подпись	Дата	ТЯГА	Лит	Масса: I,24 / Масштаб: I:I
Разраб.		Остроушко					
Пров.		Гительзон				Лист	Листов I
Руков.		Коток					
Н.контр.		Гительзон			Круг 20-В ГОСТ 2590-88 / ВСт3кп2 ГОСТ 535-88	МУП ГлавУПиКС СССР ЮЖГИПРОШАХТ	КО
Утв.		Бердичевский					

Формат А4

УП 200 - 011

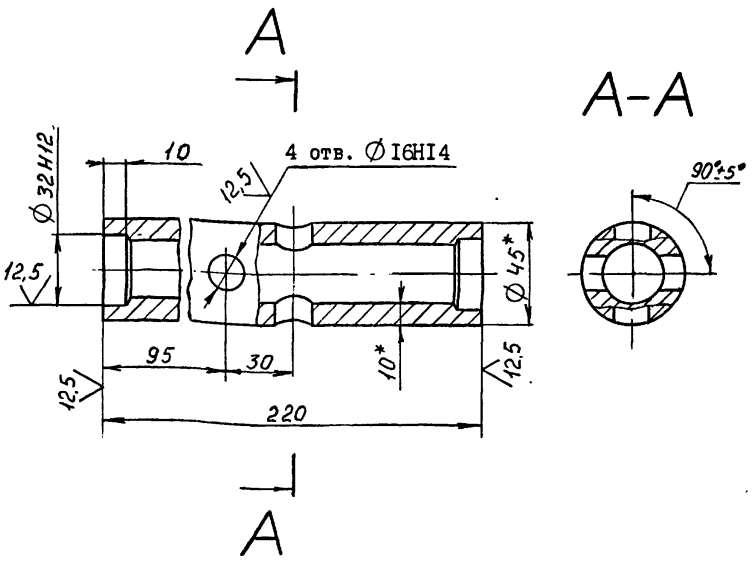

1. Неуказанные предельные отклонения размеров $\pm\frac{IT16}{2}$.
2. *Размеры для справок.

10392/3

					УП 200 - 011		
Изм.	Лист	№ докум.	Подпись	Дата	ТРУБА	Лит	Масса: I,76 / Масштаб: I:2
Разраб.		Остроушко					
Пров.		Гительзон				Лист	Листов I
Руков.		Коток					
Н.контр.		Гительзон			Труба 45×10 ГОСТ 8732-78 / В 35 ГОСТ 8731-87	МУП ГлавУПиКС СССР ЮЖГИПРОШАХТ	КО
Утв.		Бердичевский					

Формат А4

12,5 (√)

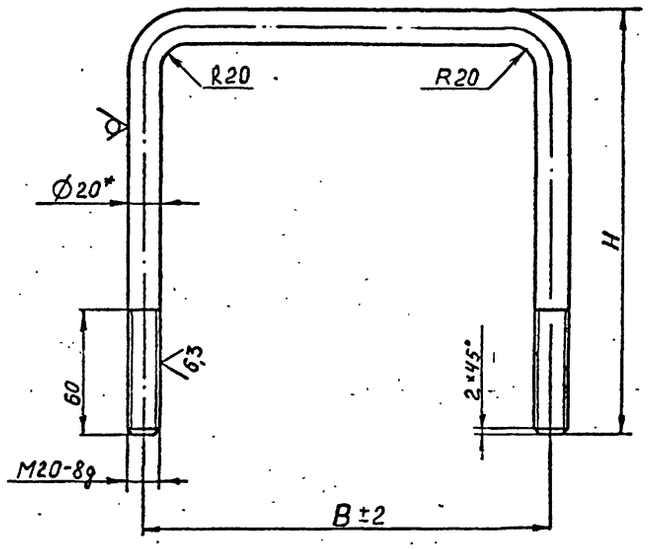

Обозначение	Размеры, мм		Масса, кг
	B	H	
УП 200 - 005	215	260	1,76
- 01	200	205	1,45
- 02	170	175	1,26

1. Неуказанные предельные отклонения размеров ± IT16/2.
2. *Размер для справок.
3. Покрытие Кд 9. фос. хр.

				УП 200 - 005	
Изм.	Лист	№ докум.	Подпись	Дата	
Разраб.		Остроушко			СКОБА
Пров.		Гительзон			
Руков.		Коток			
Н.контр.		Гительзон			
Утв.		Бердичевский			
					Круг 20-В ГОСТ 2590-88 / Ст3кп2 ГОСТ 535-88

Лит	Масса	Масштаб
	См. табл.	-
Лист	Листов 1	
МУП ГлавУПиКС СССР ЮЖГИПРОШАХТ		КО

Формат А4

Подпись и дата | Взам. инв. № | Инв. № дубл. | Подпись и дата | Инв. № подл.

gost.e-ecolog.ru

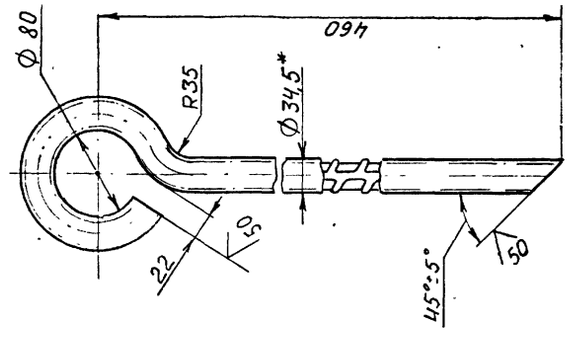

1. Неуказанные предельные отклонения размеров: ± IT16/2.
2. *Размер для справок.

УП 200 - 006

				УП 200 - 006	
Изм.	Лист	№ докум.	Подпись	Дата	
Разраб.		Остроушко			АНКЕРНЫЙ ШТЫРЬ
Пров.		Гительзон			
Руков.		Коток			
Н.контр.		Гительзон			
Утв.		Бердичевский			

Лит	Масса	Масштаб
	5,38	1:4
Лист	Листов 1	
МУП ГлавУПиКС СССР ЮЖГИПРОШАХТ		КО

Ø32 А-II ГОСТ 5781-82

Формат А4

УП 200 - 006

Подпись и дата | Взам. инв. № | Инв. № дубл. | Подпись и дата | Инв. № подл.