ТИПОВЫЕ КОНСТРУКЦИИ
СЕРИЯ 7.401-2

УЗЛЫ КРЕПЛЕНИЯ ТРУБОПРОВОДОВ В ВЕРТИКАЛЬНЫХ И НАКЛОННЫХ ШАХТНЫХ СТВОЛАХ И ПРОТЯЖЕННЫХ ГОРНЫХ ВЫРАБОТКАХ

ВЫПУСК 2

Узлы крепления трубопроводов Ду150.
Рабочие чертежи.

gost.e-ecolog.ru

КФ ЦИТП 10392/2

ТИПОВЫЕ КОНСТРУКЦИИ
СЕРИЯ 7.401-2

УЗЛЫ КРЕПЛЕНИЯ ТРУБОПРОВОДОВ В ВЕРТИКАЛЬНЫХ И НАКЛОННЫХ ШАХТНЫХ СТВОЛАХ И ПРОТЯЖЕННЫХ ГОРНЫХ ВЫРАБОТКАХ

ВЫПУСК 2

Узлы крепления трубопроводов Ду150.
Рабочие чертежи.

РАЗРАБОТАНЫ
проектным институтом „ЮЖГИПРОШАХТ"

Главный инженер института В. В. Селезнев
Главный инженер проекта В. С. Баткин

УТВЕРЖДЕНЫ
и введены в действие Минуглепромом СССР
письмо от 25.10.90г. №3-35-18/1079

10392/2

				ПРИВЯЗАН
ИНВ. №				

© КФ ЦИТП Госстроя СССР 1991г.

№№ пп	Наименование	Обозначение	Страницы
I	2	3	4
I.	Содержание		2
2.	Пояснительная записка	ПЗ	3...7
3.	Фланцы ДуI50 стальные свободные на приварном кольце	IФСI50-000	8,9
4.	Фланцы ДуI50 с выступом или впадиной свободные на приварном кольце	2ФСI50-000	I0,II
5.	Фланцы ДуI50 с выступом или впадиной свободные на приварном бурте	3ФСI50-000	I2,I4
6.	Фланцы ДуI50 с выступом или впадиной стальные приварные встык	ФПI50-00I	I4
7.	Стул опорный ДуI50 Ру I,0; I,6; 2,5 МПа узкий	ICOУI50-000	I5...I7
8.	Стул опорный ДуI50 Ру4,0; 6,3 МПа узкий	2COУI50-000	I5,I8
9.	Стул опорный ДуI50 Ру I0 МПа узкий	3COУI50-000	I7,I9,20
I0.	Стул опорный ДуI50 Ру I,0; I,6; 2,5 МПа широкий	ICOШI50-000	I7,2I,22
II.	Стул опорный ДуI50 Ру 4,0; 6,3 МПа широкий	2COШI50-000	2I,23
I2.	Стул опорный ДуI50 Ру I0 МПа широкий	3COШI50-000	I9,24
I3.	Колено опорное ДуI50 Ру I,0; I,6; 2,5 МПа	IKOI50-000	25...27
I4.	Колено опорное ДуI50 Ру I,0; 6,3 МПа	2KOI50-000	28,29
I5.	Колено опорное ДуI50 Ру I0 МПа	3KOI50-000	28,30
I6.	Компенсатор ДуI50 Ру I,0; I,6; 2,5 МПа	IKI50-000	3I...39,4I
I7.	Компенсатор ДуI50 Ру 4,0; 6,3 МПа	2KI50-000	39,40
I8.	Компенсатор ДуI50 Ру I0 МПа	3KI50-000	4I...45
I9.	Хомут ХРК I50	ХРКI50-000	46...48
20.	Хомут ХРД I50	ХРДI50-000	49
2I.	Хомут ХБ I50	ХБI50-000	50...53,48
22.	Хомут ХТШ I50	ХТШI50-000	54,55
23.	Подвеска ПАП I50	ПАПI50-000	56...58
24.	Подвеска ПАКП I50	ПАКПI50-000	59,60
25.	Подвеска ПСК I50	ПСКI50-000	6I
26.	Подвеска ПВ I50	ПВI50-000	I9,62
27.	Подвеска ПБ I50	ПБI50-000	63,64
28.	Подвеска ПШ I50	ПШI50-000	65
29.	Опоры ОГ I50	ОГI50-000	64,65
30.	Опоры ОН I50	ОНI50-000	67
3I.	Устройство противоугонное УПI50	УПI50-000	68...72

10392/2

Изм.	Лист	№ документа	Подпись	Дата	7.401-2.2			
Разработал		Коток			Содержание	Лит	Лист	Листов
Проверил		Проскурнина						
Руководил		Коток				МУП СССР ГлавУПпКС ЮЖГИПРОШАХТ		КО
Н.контр		Проскурнина						
Утвердил		Бердичевский						

Формат А 2

Инв.№ подл. | Подпись и дата | Взам.инв.№ | Инв.№ дубл. | Подпись и дата

I.Основание для выполнения типовых конструкций

Типовые конструкции - серия 7.401-2 "Узлы крепления трубопроводов в вертикальных и наклонных шахтных стволах и протяженных горных выработках" /взамен серии 7.401-I/ разработаны институтом "Южгипрошахт" по плану типового проектирования на 1990 год и в соответствии с заданием, согласованным Минуглепромом СССР.

Необходимость разработки новой серии типовых конструкций вызвана обогащением многолетнего опыта проектирования, изготовления и эксплуатации типовых конструкций по серии 7.401-I, по сравнению с которой, в частности, введены следующие основные изменения:

- в связи со сложностью поставки дефицитных труб большого диаметра в компенсаторах для трубопроводов с условным проходом Ду200 мм и выше они заменены деталями из стального литья, компенсаторы для трубопроводов Ду100 и 150 мм выполнены сварными. Вместе с тем, допускается с учетом местных условий выполнение сварными компенсаторов больших диаметров;

- расширен диапазон диаметров труб, подвешиваемых по наклонным и горизонтальным выработкам до 300 вместо 250 мм;

- дополнительно разработаны противоугонные устройства для держания труб при подвеске их в наклонных выработках;

- чертежи узлов разработаны и скомплектованы в выпуски по каждому диаметру трубопровода в отдельности для более удобного пользования ими при проектировании водоотливных, дегазационных и воздушных ставов.

2. Содержание работы

2.I. Типовые конструкции состоят из 7 выпусков, каждый на определенный условный проход трубопровода Ду: I00, I50, 200, 250, 300, 350 и 400 мм.

2.2. Каждый выпуск содержит полный комплект чертежей типовых узлов конструкций для данного диаметра трубопровода.

2.3. В состав каждого выпуска входят:

2.3.I. Чертежи типовых узлов трубопроводов: фланцы, стулья опорные, колена и компенсаторы.

2.3.2. Чертежи типовых конструкций узлов крепления трубопроводов в шахтных стволах;

2.3.3. Чертежи типовых конструкций подвесок трубопроводов и опор для трубопроводов, прокладываемых по почве горизонтальных и наклонных горных выработок и наклонных стволов, и противоугонных устройств.

3. Область применения

Типовые конструкции крепления трубопроводов разработаны:

-для вертикальных стволов с армировкой из двутавровых и коробчатых расстрелов и закрепленных бетонной крепью или сборными чугунными тюбингами конструкции "Шахтспецстроя";

-для горизонтальных и наклонных выработок и наклонных стволов и закрепленных арочной податливой крепью, арочной сборной ж.б. крепью, бетонной крепью, металлобетонной крепью, круглыми пустотелыми стойками и штанговой крепью.

4. Исходные данные для разработки типовых конструкций

4.I. Условное давление Ру в трубопроводах I,0; I,6; 2,5; 4,0; 6,3; I0; I6 МПа;

4.2. Срок службы I5 лет при эксплуатации в шахтах с нейтральными, щелочными и слабокислыми водами /pH=6...7/;

4.3. Фланцы по ГОСТ I28I5-80, I28I9-80, I2820-80, I282I-80, ТУ I2.22.24.I-78 и ТУ I2.22.24.2-74;

4.4. Температурные колебания в стволе $-2^{o}C...+35^{o}C$;

4.5. Профили расстрелов армировки вертикальных стволов для крепления узлов принимаются по типовым материалам для проектирования ТМП 40I-0II-87.89 "Сечения и армировка вертикальных стволов с жесткими проводниками" /Южгипрошахт, I989г./.

5. Рекомендации по применению типовых конструкций

На рис.I дана рекомендуемая схема установки опорных стульев и компенсаторов при прокладке трубопроводов по вертикальным стволам. В табл.I приведены значения переменных величин. Балки под опорные стулья и колена выбираются и рассчитываются проектной организацией при привязке проекта.

Расстояние между опорными стульями и максимально допустимые нагрузки на них приведены в табл. 6 и 7.

Расстояние между опорным стулом и опорным коленом и максимально допустимые нагрузки на колено, приведены в табл.8;

Для компенсации температурных изменений длины става и монтажных отклонений в горизонтальных и наклонных выработках и наклонных стволах применяются компенсаторы, разработанные для вертикальных стволов. Кроме того, в наклонных выработках и наклонных стволах для удержания става применяются опорные стулья и колена, разработанные для вертикальных стволов. На рис. 2, 3 изображены рекомендуемые схемы установки узлов компенсаторов и опорных стульев, колен, компенсаторов и опор для трубопроводов, прокладываемых на почве или подвешиваемых к крепи наклонных выработок / стволов/ и горизонтальных выработок.

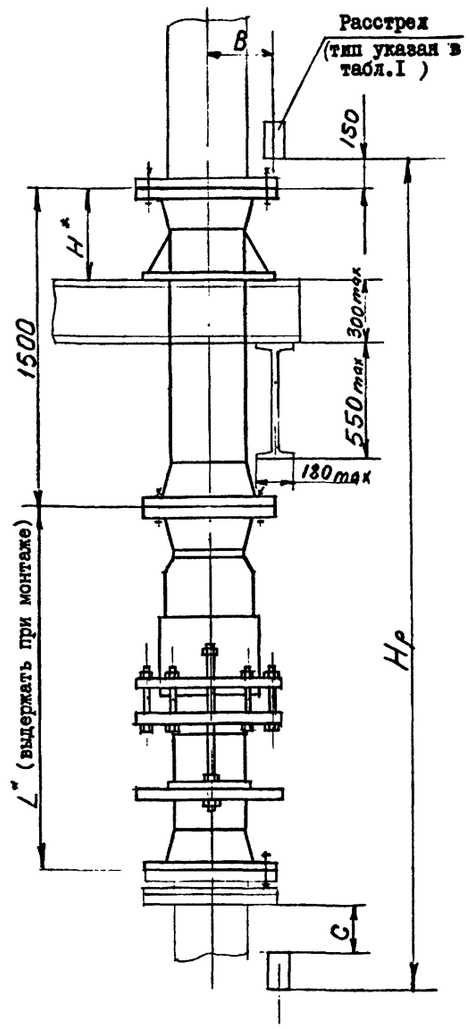

Рис.I

Числовые значения L и H приведены на соответствующих чертежах компенсаторов и стульев.

ИЗМ	ЛИСТ	№ ДОКУМЕНТА	ПОДПИСЬ	ДАТА
РАЗРАБОТАЛ		Коток		
ПРОВЕРИЛ		Проскурнина		
РУКОВОДИЛ		Коток		
Н.КОНТР.		Проскурнина		
УТВЕРДИЛ		Бердичевский		

10392/2

7.401-2.2 ПЗ

Пояснительная записка

Л И Т	ЛИСТ	ЛИСТОВ
	I	5

МУП СССР ГлавУПпКС ЮЖГИПРОШАХТ КО

ФОРМАТ А2

ИНВ.№ ПОДЛ. | ПОДП. И ДАТА | ВЗАМ.ИНВ.№ | ИНВ.№ ДУБЛ. | ПОДП. И ДАТА

6. Принятые условные обозначения

ПЗ – пояснительная записка;
ФС – фланцы свободные;
ФП – фланцы приварные;
СОУ – стул опорный узкий;
СОШ – стул опорный широкий;
КО – колено опорное;
К – компенсатор;
ХРК – хомут для крепления труб к коробчатым расстрелам;
ХРД – хомут для крепления труб к двутавровым расстрелам;
ХБ – хомут для крепления труб к бетонной крепи ствола;
ХТШ – хомут для крепления труб к тюбингам Шахтспецстроя;
ПАП – подвеска к металлической арочной крепи АП;
ПАКП – подвеска к металлической арочной крепи АКП;
ПСК – подвеска к ж.б. круглой стойке;
ПВ – подвеска к двутавровому верхняку;
ПБ – подвеска к блочной бетонной крепи, либо к металлобетонной крепи;
ПШ – подвеска к бетонной крепи на штанге.
ОГ – опора бетонная под трубопроводы для горизонтальных выработок;
ОН – опора бетонная под трубопроводы для наклонных выработок;
УП – устройство противоугонное

7. Узлы трубопроводов

7.1. Фланцы стальные свободные на приварном кольце или бурте.

Чертежи свободных фланцев разработаны для пяти исполнений;
- фланцы стальные свободные на приварном кольце;
- фланцы стальные свободные с впадиной на приварном кольце или бурте;
- фланцы стальные свободные с выступом на приварном кольце или бурте.

В табл.2,3 и 4 указаны данные для заказа.

7.2. Фланцы стальные приварные встык.

Чертежи приварных фланцев разработаны для двух исполнений:
- фланцы с выступом приварные встык;
- фланцы с впадиной приварные встык.

В табл. 5 указаны данные для заказа.

В табл. 2, 3, 4 и 5 приведены также данные для заказа прокладок, болтов или шпилек и гаек.

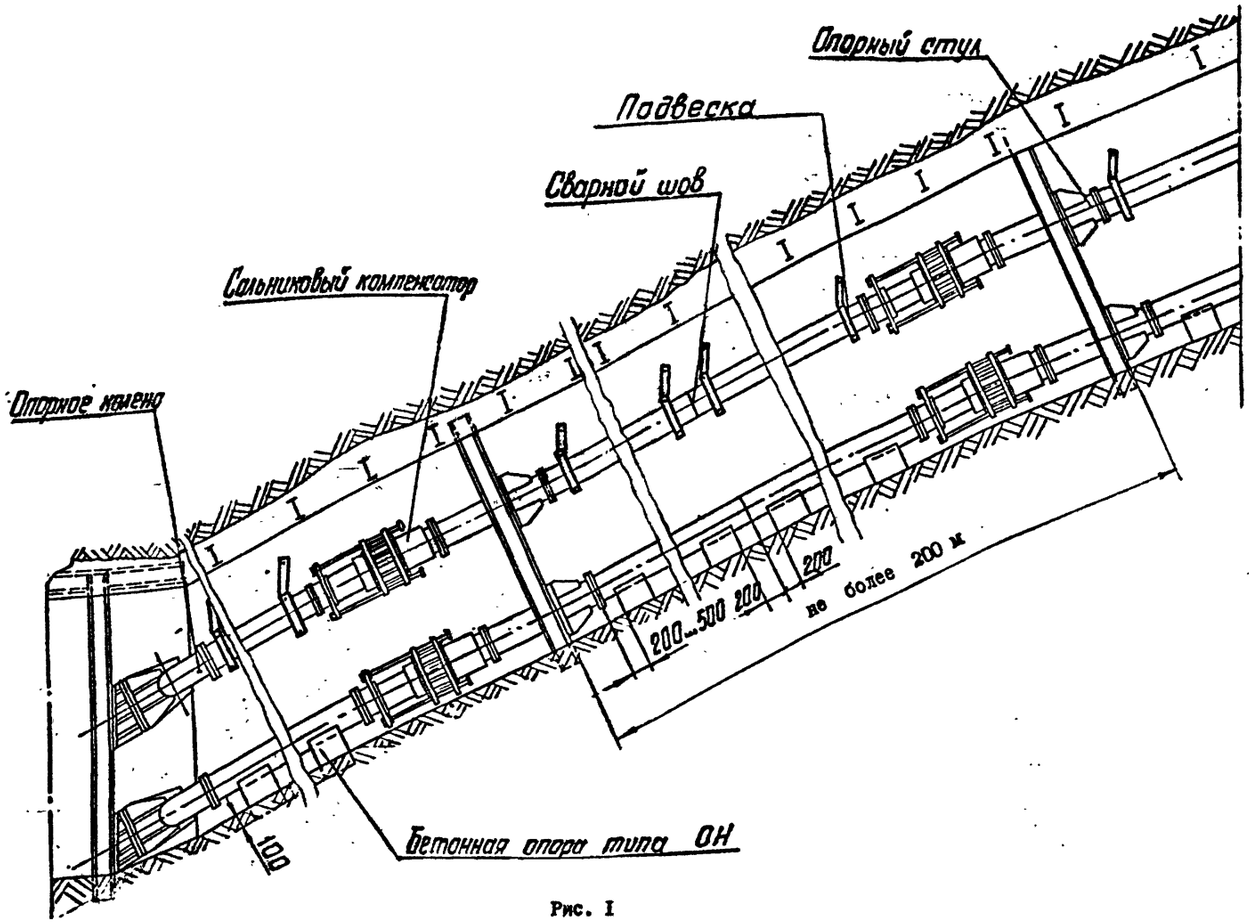

Рис. I

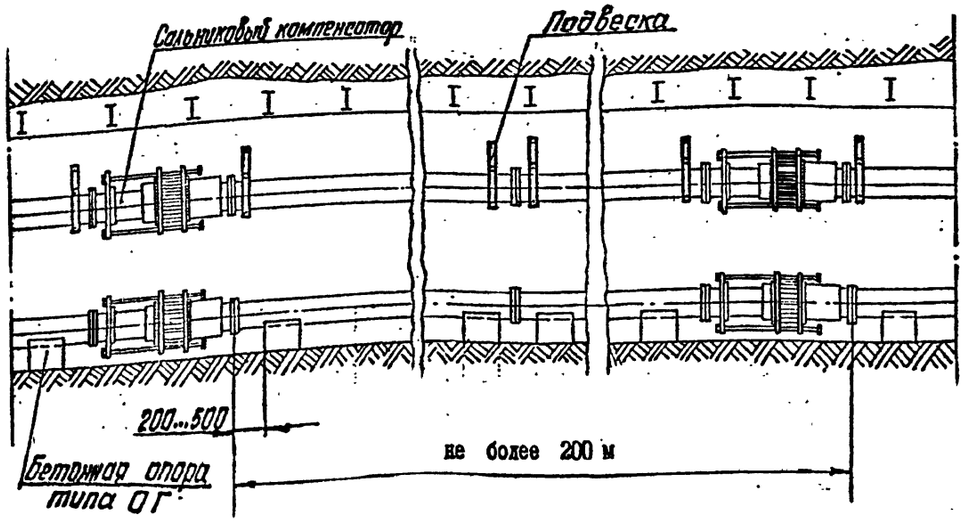

Рис. 2

Инв.№ подл. | Подпись и дата | Взам.инв.№ | Инв.№ дубл. | Подпись и дата

Таблица I

Шаг армировки		6000		4I68			
Тип расстрела		I70xI04	2I2xI30	I №24М	I № 27Са	I № 36с	I № 30М
Для всех труб, кроме кондиционирования	В	203	2I6	206	2I3	22I	2I6
	С	2480	2438	578	548	458	5I8

Таблица 2

Фланцы свободные на приварном кольце				Прокладки исп. А ГОСТ I5I80-86		Болты ГОСТ 7798-70			Гайки ГОСТ5915-70	
Обозначение	Шифр	Ру, МПа	Масса, кг	Обозначение	Масса, кг	d	Длина, мм	масса, кг	d	масса, кг
IФСI50-000	ФСI50-I,0	I,0	9,68	А-I50-I6НОН ГОСТI5I80-86	0,066	М20	I30	0,392	М20	0,063
-0I	ФСI50-I,6	I,6	I0,76				I40	0,4I7		
-02	ФСI50-2,5	2,5	I3,8I	А-I50-25НОН ГОСТI5I80-86	0,075	М24	I50	0,65I	М 24	0,I07

Таблица 3

Фланцы с выступом и впадиной свободные на приварном кольце				Прокладки исп.Б ГОСТ I5I80-86		Шпильки тип А исп.I ГОСТ 9066-75			Гайка		
									Тип А ГОСТ 9064-75		ГОСТ ЖЖ 59I6-70
Обозначение	Шифр	Ру, МПа	Масса, кг	Обозначение	масса, кг	d	длина, мм	масса, кг	d	масса, кг	масса, кг
2ФСI50-000	ФСI-I50-4,0*	4,0	I3,5I	Б-I50- 6ЗПОН ГОСТI5I80-86	0,049	М24	2I0	0,74	М24	0,093	0,056
-0I	ФС2-I50-4,0*		I3,80								
-02	ФСI-I50-6,3	6,3	28,I0			М30	290	I,5I	М30	0,277	0,II
-03	ФС2-I50-6,3		28,94								

Таблица 4

Фланцы с выступом или впадиной свободные на приварном бурте				Прокладки исп.Б ГОСТ I5I80-86		Шпильки тип А исп.I ГОСТ 9066-75			Гайки		
									Тип А ГОСТ 9064-75		ЖЖ ГОСТ 59I6-70
Обозначение	Шифр	Ру, МПа	масса, кг	Обозначение	Масса кг	d	длина; мм	масса, кг	d	масса, кг	масса, кг
3ФСI50-000	ФСI-I50-I0*	I0	42,I5	Б-I50-I60ПОН ГОСТI5I80-86	0,049	М 30	330	I,73	М30	0,277	0,II
-0I	ФС2-I50-I0*		4I,I8								

* ФСI- фланец с выступом
ФС2- фланец с впадиной
ЖЖ Применяется как контргайка

Серия 7.40I-2 Выпуск 2

Инв.№ подл. | Подпись и дата | Взам.инв.№ | Инв.№ дубл. | Подпись и дата

10392/2

Изм.	Лист	№ докум.	Подпись	Дата	7.401-2.2 ПЗ	Лист 3

Формат А2

Таблица 5

Фланцы с выступом или впадиной приварные встык				Прокладки исп. Б ГОСТ15180-86		Шпильки тип А исп.1 ГОСТ 9066-75			Гайки		
									Тип А ГОСТ9064-75		ГОСТ** 5916-70
Обозначение	Шифр	Ру, МПа	масса, кг	Обозначение	Масса, кг	d	Длина, мм	масса, кг	d	масса, кг	масса, кг
ФП150-001	ФШ-150-10	10	32,87	Б-150-160ПОН ГОСТ15180-86	0,049	М 30	200	1,012	М30	0,277	0,11
-01	ФП2-150-10		31,90								

8.3 Стулья опорные.

Опорные стулья разработаны двух исполнений: узкие и широкие.
В таблицах 6 и 7 приведены данные для заказа.

Таблица 6

Стул опорный узкий					
Обозначение	Шифр	Ру, МПа	Масса, кг	Макс. расстояние между стульями, м	Максимальная нагрузка на стул, кн.
1СОУ150-000	СОУ150-1,0	1,0	131,2	90	1000
-01	СОУ-150-1,6	1,6	133,4		
-02	СОУ-150-2,5	2,5	139.6		
2СОУ150-000	СОУ-150-4,0	4,0	138		1200
-01	СОУ-150-6,3	6,3	169		1600
3СОУ150-000	СОУ-150-10	10	162		2000

Таблица 7

Стул опорный широкий					
Обозначение	Шифр	Ру, МПа	Масса, кг	Макс. расстоян. между стульями, м	Макс. нагрузка на стул, кН.
1СОШ150-000	СОШ150-1,0	1,0	152,8	90	1000
-01	СОШ150-1,6	1,6	155,0		
-02	СОШ150-2,5	2,5	168,0		
2СОШ150-000	СОШ150-4,0	4,0	167,9		1200
-01	СОШ150-6,3	6,3	199,5		1600
3СОШ150-000	СОШ150-10	10	193,0		3000

8.4 Колена опорные

Колена опорные разработаны на базе стандартных сантехнических отводов. Для случаев отсутствия стандартных отводов требуемых диаметров и давлений, отводы выполнены сварными.

Данные для заказа приведены в таблице 8.

Таблица 8

Колена опорные					
Обозначение	Шифр	Ру, МПа	Масса, кг	Макс. расстояние между стулом и коленом, м	Максимальн. нагрузка на колено, КН.
1КОИ50-000	КОИ50-1,0	1,0	98	90	750
-01	КОИ50-1,6	1,6	100		900
-02	КОИ50-2,5	2,5	107		1150
2КОИ50-000	КОИ50-4,0	4,0	106		1600
-01	КОИ50-6,3	6,3	137		2400
3КОИ50-000	КОИ50- 10	10	136		3500

8.5 Компенсаторы.

Данные для заказа приведены в таблице 9.

Таблица 9

Обозначение	Шифр	Ру, МПа	Масса, кг	Максимальная нагрузка на болты, КН
1КИ50-000	КИ50-1,0	1,0	270	
-01	КИ50-1,6	1,6	272	500
-02	КИ50-2,5	2,5	278	600
2КИ50-000	КИ50-4,0	4,0	278	800
-01	КИ50-6,3	6,3	308	1000
3КИ50-000	КИ50-10	10	381	1300

9. Хомуты направляющие для предохранения трубопроводов от продольного изгиба в вертикальных стволах.

Чертежи направляющих хомутов разработаны с учетом крепления :
- Труб к расстрелам коробчатым (таблица 10).
- Труб к расстрелам двутавровым (таблица 10).
- Труб к бетонной крепи (таблица 11).
- Труб к тюбингам Шахтспецстроя (таблица 11)

Таблица 10

Обозначение	Шифр	Расстрел	Масса, кг
ХРК150-000	ХРК150-1	[170х104	18,6
-01	ХРК150-2	[212х130	20,4
ХРД150-000	ХРД150-1	I № 24М	20,99
-01	ХРД150-2	I № 27Са	22,07
-02	ХРД150-3	I № 36С	25,28
-03	ХРД150-4	I № 30М	23,34

Таблица 11

Обозначение	Шифр	Тип крепи ствола	Масса, кг
ХБ150-000	ХБ150	бетонная	45,6
ХТЮ150-000	ХТЮ150-1	тюбинги ⌀6м	24,5
-01	ХТЮ150-2	тюбинги ⌀7м	24,8

Выпуск 2
серия 7.401-2

Инв.№ подл. | Подпись и дата | Взам. инв.№ | Инв.№ дубл. | Подпись и дата

Изм.	Лист	№ докум.	Подпись	Дата	7.401-2.2 ПЗ	Лист 4

10392/2

Формат А2

10. Подвески и опоры для прокладки труб в горизонтальных и наклонных выработках и наклонных стволах

Чертежи разработаны с учетом крепления трубопроводов к крепи выработок в верхней (по центру) и боковой частях (табл. 12 и 13), а также прокладки трубопроводов по почве выработок (таблица 14).

В соответствующих таблицах указаны данные для заказа подвесок трубопроводов, прокладываемых в выработках, закрепленных арочной металлической крепью, ж.б. стойками круглого сечения с двутавровыми верхняками, бетонной и ж.б. крепью и штанговой крепью.

Таблица 12.

Обозначение	Шифр	Тип спецпрофиля	Масса, кг
ПАКП 150-000	ПАКП-150-1	СВП 17	6,26
		СВП 19	
		СВП 22	
-01	ПАКП-150-2	СВП 27	6,62
		СВП 33	
ПАП150-000	ПАП 150-1	СВП 17	6,03
-01	ПАП 150-2	СВП 19	6,34
-02	ПАП 150-3	СВП 22	6,58
-03	ПАП 150-4	СВП 27	6,09
-04	ПАП 150-5	СВП 33	6,68

Таблица 13

Обозначение	Шифр	Масса, кг	Условия применения
ПСК 150-000	ПСК150	8,4	к круглой стойке
ПВ150-000	ПВ150-1	7,0	к верхняку I №18,20,24
- 01	ПВ150-2	7,3	к верхняку I №27,30,33,36
ПШ 150-000	ПШ 150	10,55	к бетонной крепи выработки распорной штангой
ПБ 150-000	ПБ 150	5,5	либо к блочной бетонной либо бетонной, либо металлобетонной крепи-анкером
-01	2ПБ 150	6,0	

Подвески труб, подвешиваемые к стенам и кровле выработок, располагаются на расстоянии 250...300 мм от фланцев или сварного стыка.

В таблице 14 указаны данные для заказа опор под трубопроводы для горизонтальных и наклонных выработок

Таблица 14

Обозначение	Шифр	Масса, кг	Условия применения
ОН 150-000	ОН 150	37,5	Для наклонных выработок
ОГ 150-000	ОГ 150	25	Для горизонтальных выработок

11. Противоугонные устройства

Для удержания от сползания трубопроводов в наклонных выработках разработаны чертежи противоугонных устройств.

В таблице 15 указаны данные для заказа противоугонных устройств.

Таблица 15

Обозначение	Шифр	Масса, кг	Условия применения
УП 150-000	УП150-1	9,09	К круглой стойке
-01	УП150-2	8,84	К крепи СВП-27, СВП-33
-02	УП150-3	8,60	К крепи СВП-17, СВП-22
-03	УП150-4	12,25	К бетонной крепи

12. Антикоррозионное покрытие

Антикоррозионное покрытие узлов трубопроводов, хомутов и подвесок производится в соответствии с РТМ 07.05.001-85 "Защита от коррозии оборудования и сооружений на предприятиях угольной промышленности"

Покрытие:

для узлов трубопроводов, прокладываемых по горизонтальным и наклонным выработкам, и элементов крепления:" грунтовка ХС-068 ТУ6-10-820-75 красно-коричневая в один слой, эмаль ХВ785 ГОСТ 7313-75 черная У1.В5, в три слоя ;

для узлов трубопроводов, прокладываемых по вертикальным стволам, и элементов крепления: грунтовка ХС-068 ТУ6-10-820-75 красно-коричневая в два слоя; эмаль ХВ-785 ГОСТ 7313-75 черная У1.В5, в три слоя.

Присоединительные поверхности не красить.

Инв.№ подл. | Подпись и дата | Взам.инв.№ | Инв.№ дубл. | Подпись и дата

10392/2

Изм.	Лист	№ докум.	Подпись	Дата	7.401-2.2 ПЗ	Лист 5

Формат А2

Рис. I

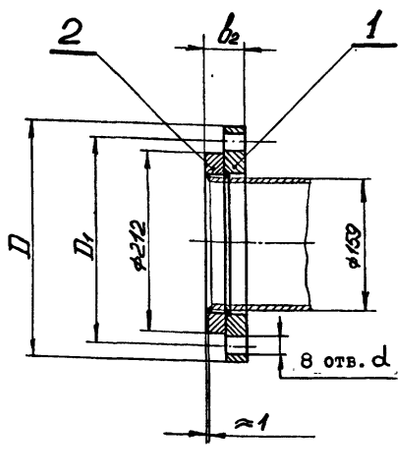

Рис. 2

Остальное см.Рис.I

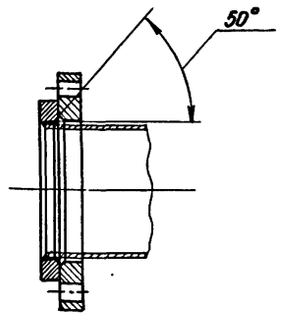

Обозначение	Шифр	P_y, МПа	Рис.	размеры, мм				Масса, кг
				D	D_1	b_2	d	
IФСI50-000	ФСI50-I,0	I,0	I	280	240	44	22	9,68
-0I	ФСI50-I,6	I,6	2			50		I0,76
-02	ФСI50-2,5	2,5		300	250	54	26	I3,8I

I. Чертеж разработан в соответствии с ГОСТ I28I5-80 и ГОСТ I2822-80.

2. Технические требования на изготовление, маркировка, упаковка и транспортирование - по ГОСТ I28I6-80.

3. Покрытие: грунтовка ХС-068 ТУ6-I0-820-75 красно-коричневая в два слоя; эмаль ХВ-785 ГОСТ 73I3-75 черная УI.В5 в 3 слоя, кроме присоединительных поверхностей.

4. Допускается изготовление фланцев на давление I,0 и 2,5 МПа по ТУ I2.22.24.2-74.

5. Размеры для справок.

IФСI50-000СБ

Изм.	Лист	№ докум.	Подпись	Дата
Разраб.		Кейс		
Пров.		Гительзон		
Руков.		Коток		
Н.контр.		Гительзон		
Утв.		Бердичевский		

Фланцы $Д_у$ I50 стальные свободные на приварном кольце

Лит	Масса	Масштаб
	см. табл.	-
Лист	Листов I	

МУП ГлавУПпКС СССР ЮЖГИПРОШАХТ КО

Формат А3

Серия 7.40I-2 Выпуск 2

Инв.№ подл. | Подпись и дата | Взам.инв.№ | Инв.№ дубл. | Подпись и дата

Формат	Зона	Позиц.	Обозначение	Наименование	Кол. на исполн. IФС I50-000-			Примечание
					-	0I	02	
A3		2	IФС I50-002	Кольцо	I			2,I8кг
			-0I	Кольцо		I		2,67кг
			-02	Кольцо			I	3,29кг

IФС I50-000

Изм. Лист № документ. Подпись Дата

Лист 2

Формат А4

Инв.№ подл. | Подпись и дата | Взам. инв.№ | Инв.№ дубл. | Подпись и дата

Формат	Зона	Позиц.	Обозначение	Наименование	Кол. на исполн. IФС I50-000-			Примечание
					-	0I	02	
				Документация				
A3			IФС I50-000СБ	Сборочный чертеж	x	x	x	
				Детали				
A3		I	IФС I50-00I	Фланец	I			7,50кг
			-0I	Фланец		I		8,09кг
			-02	Фланец			I	I0,52кг

Литер

Шифр ФСI50-I,0 | ФСI50-I,6 | ФСI50-2,5

10392/2

Изм.	Лист	№ документ.	Подпись	Дата
Разработ.		Гительзон		
Проверил		Кейс		
Руководил		Коток		
Н.контрол		Кейс		
Утвердил		Бердичевский		

IФС I50-000

Фланцы ДуI50 стальные свободные на приварном кольце

Литера	Лист	Листов
	I	2

МУП ГлавУПпКС СССР ЮЖГИПРОШАХТ КО

Формат А4

Инв.№ подл. | Подпись и дата | Взам.инв.№ | Инв.№ дубл. | Подпись и дата

Рис. I

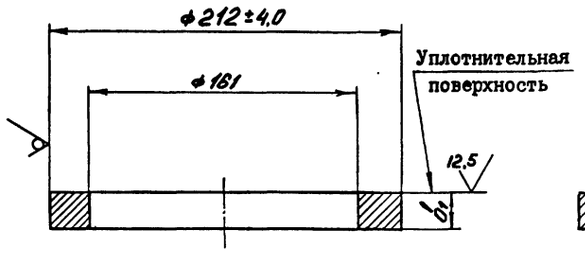

Рис. 2

Остальное см. Рис. I

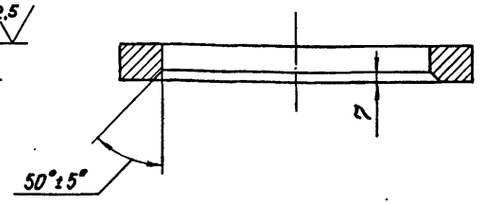

Обозначение	Рис.	b_1, мм	Масса, кг
I⌀CI50-002	I	I8	2,I8
-0I	2	22	2,67
-02		24	3,29

I. Предельные отклонения размеров: "b_1" и I6I для штампованных фланцев по II классу ГОСТ 7505-74.

2. Предельные отклонения размеров не оговоренные допусками: hI4; HI4; $\pm \frac{IT\ I4}{2}$;

Изм.	Лист	№ докум.	Подпись	Дата	I⌀CI50-002			
Разраб.		Кейс			Кольцо	Лит	Масса	Масштаб
Пров.		Гительзон					см. табл.	-
Руков.		Коток				Лист	Листов I	
Н.контр.		Гительзон			Ст 3сп ГОСТ 380-88	МУП ГлавУПпКС СССР ЮЖГИПРОШАХТ		КО
Утв.		Бердичевский						

Формат А3

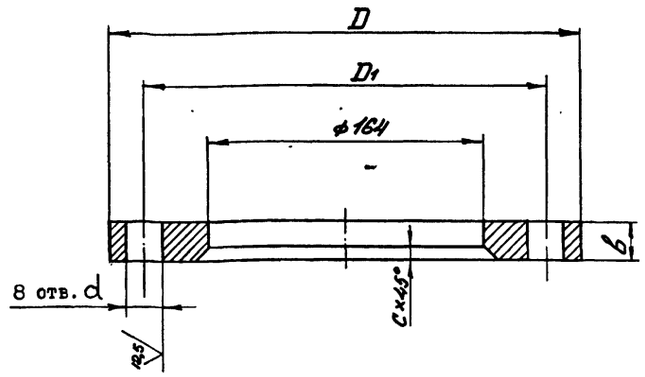

Обозначение	Размеры, мм					Материал	Масса, кг
	D	D_1	b	c	d		
I⌀CI50-00I	280	240	26	6	22	Ст3Сп ГОСТ 380-88	7,50
-0I			28				8,09
-02	300	250	30		26		I0,52
-03				I0	26	Сталь35л-II ГОСТ 977-88	I0,50
-04	340	280	46	II	33		22,30

I. Предельные отклонения размеров отливки по III классу точности ГОСТ 26645-85.

2. Литейные уклоны по ГОСТ 3212-80.

3. Предельные отклонения размеров "D";"b" и I64 для штампованных фланцев- по II классу ГОСТ 7505-74, при изготоалении фланцев другими методами размер "D" - по hI6.

4. Предельные отклонения размеров не оговоренные допусками: hI4; HI4; $\pm \frac{IT\ I4}{2}$;

5. Смещение отверстий "d" от номинального расположения не более I,0 мм, для отверстий диаметром до 26мм включительно и не более I,6мм для отверстия диаметром 33мм.

6. Допускаемая местная зачистка(подторцовка) поверхности фланцев под гайки(головки болтов)глубиной не более Iмм.

10392/2

Изм.	Лист	№ докум.	Подпись	Дата	I⌀CI50-00I			
Разраб.		Кейс			Фланец	Лит	Масса	Масштаб
Пров.		Гительзон					см. табл.	-
Руков.		Коток				Лист	Листов I	
Н.контр.		Гительзон			см. табл.	МУП ГлавУПпКС СССР ЮЖГИПРОШАХТ		КО
Утв.		Бердичевский						

Формат А3

Рис. I

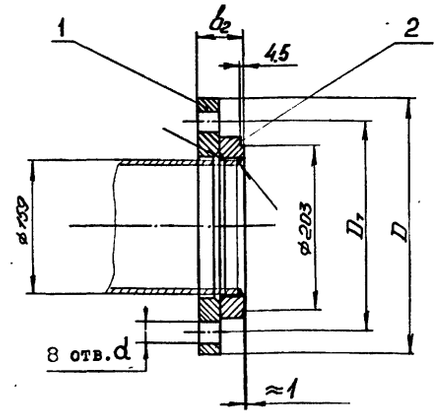

Рис. 2

Остальное см. Рис. I

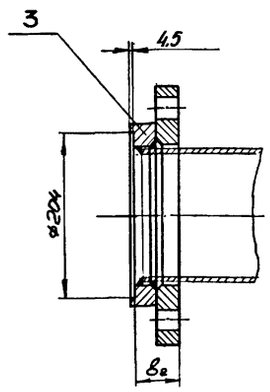

Обозначение	Шифр	$P_у$, МПа	Рис.	Размеры, мм				Масса, кг
				D	D_1	b_2	d	
2ФСI50-000	ФСI-I50-4,0	4,0	I	300	250	54	26	I3,5I
-0I	ФС2-I50-4,0		2					I3,80
-02	ФСI-I50-6,3	6,3	I	340	280	78	33	28,I0
-03	ФС2-I50-6,3		2					28,94

I. Технические требования на изготовление, маркировка упаковка и транспортирование по ТУI2.22.24.I-78.

2. Покрытие: грунтовка ХС-068 ТУ6-I0-820-75 красно-коричневая в два слоя; эмаль ХВ-785 ГОСТ 73I3-75 черная УI.В5 в три слоя, кроме присоединительных поверхностей.

3. Размеры для справок.

Изм.	Лист	№ докум.	Подпись	Дата	2ФСI50-000СБ			
Разраб.		Кейс			Фланцы $Д_у$ I50 с выступом или впадиной свободные на приварном кольце	Лит	Масса	Масштаб
Пров.		Гительзон					см. табл.	-
Руков.		Коток				Лист	Листов	I
Н.контр.		Гительзон				МУП Главуныкс ЮЖГИПРОШАХТ		КО
Утв.		Бердичевский						

Формат А3

Серия 7.40I-2 Выпуск 2

Инв. № подл. | Подпись и дата | Взам. инв. № | Инв. № дубл. | Подпись и дата

Формат	Зона	Позиц.	Обозначение	Наименование	Кол. на исполн. 2ФС I50-000-										Примечание
					-	0I	02	03							
А3		2	2ФС I50-00I	Кольцо	I										3,0I кг
			-0I	Кольцо			I								5,80 кг
А3		3	2ФСI50-002	Кольцо		I									3,30 кг
			-0I	Кольцо				I							6,64 кг

Изм.	Лист	№ документ.	Подпись	Дата	2ФС I50-000	Лист 2

Формат А4

Инв. № подл. | Подпись и дата | Взам. инв. № | Инв. № дубл. | Подпись и дата

Формат	Зона	Позиц.	Обозначение	Наименование	Кол. на исполн. 2ФС I50-000-										Примечание
					-	0I	02	03							
				Документация											
А3			2ФС I50-000СБ	Сборочный чертеж	X	X	X	X							
				Детали											
А3		I	IФС I50-00I-03	Фланец	I	I									I0,50 кг
			-04	Фланец			I	I							22,30 кг
Литера															
Шифр					0I-I50-4,0	02-I50-4,0	0I-I50-6,3	02-I50-6,3							

10392/2

Изм.	Лист	№ документ.	Подпись	Дата	2ФСI50-000			
Разработ.		Гительзон			Фланцы Ду150 с выступом или впадиной свободные на приварном кольце	Литера	Лист I	Листов 2
Проверил		Кейс				МУП Главуныкс ЮЖГИПРОШАХТ		КО
Руководил		Коток						
Н.контрол.		Кейс						
Утвердил		Бердичевский						

Формат А4

12,5 (√)

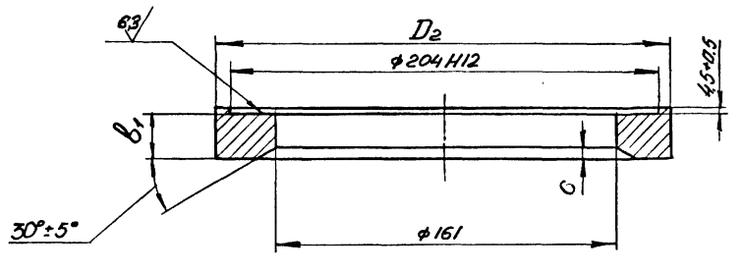

Обозначение	Размеры, мм			масса, кг
	D_2	b_1	C	
2ФСI50-002	2I8	24	6	3,30
-0I	240	32	7	6,64

Неуказанные предельные отклонения размеров: "b_1" $\pm \frac{IT16}{2}$; остальных - hI4; HI4; $\pm \frac{IT14}{2}$

Изм.	Лист	№ докум.	Подпись	Дата	2ФСI50-002			
Разраб.		Кейс			Кольцо	Лит	Масса	Масштаб
Пров.		Гительзон					см. табл	-
Руков.		Коток				Лист	Листов I	
Н.контр.		Гительзон			Сталь20 ГОСТ I050-74	МУП СССР ГлавУПпКС ЮЖГИПРОШАХТ		КО
Утв.		Бердичевский						

Формат А3

Инв.№ подл. | Подпись и дата | Взам. инв.№ | Инв.№ дубл. | Подпись и дата

12,5 (√)

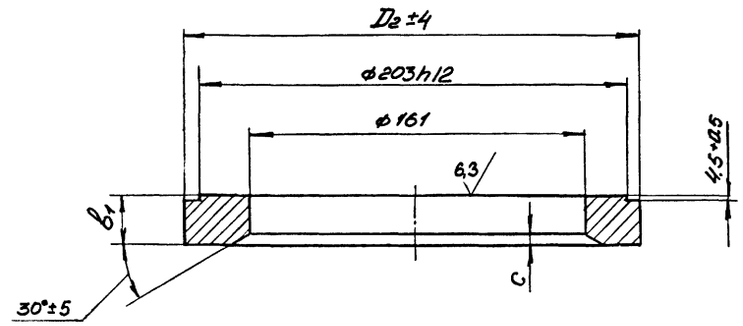

Обозначение	Размеры, мм			Масса, кг
	D_2	b_1	C	
2ФСI50-00I	2I8	24	6	3,0I
-0I	240	32	7	5,80

Неуказанные предельные отклонения размеров: "b_1" $\pm \frac{IT16}{2}$; остальных - hI4; HI4; $\pm \frac{IT14}{2}$

10302/2

Изм.	Лист	№ докум.	Подпись	Дата	2ФСI50-00I			
Разраб.		Кейс			Кольцо	Лит	Масса	Масштаб
Пров.		Гительзон					см. табл.	- -
Руков.		Коток				Лист	Листов I	
Н.контр.		Гительзон			Сталь 20 ГОСТ I050-74	МУП СССР ГлавУПпКС ЮЖГИПРОШАХТ		КО
Утв.		Бердичевский						

Формат А3

Инв.№ подл. | Подпись и дата | Взам. инв.№ | Инв.№ дубл. | Подпись и дата

Рис. I

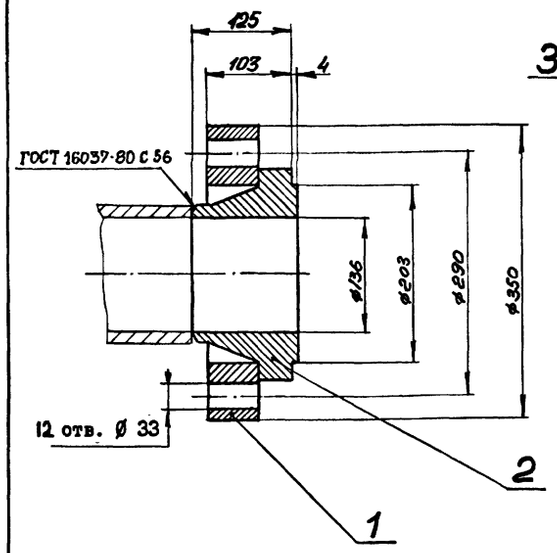

Рис. 2

Остальное см. Рис. I

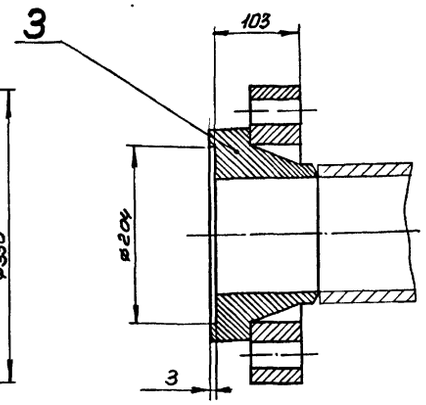

Обозначение	Шифр	P_y, МПа	Рис.	Масса, кг
3ФСI50-000	ФСI-I50-I0	I0	I	42,I5
-0I	ФС2-I50-I0		2	4I,I8

I. Технические требования на изготовление, маркировка, упаковка и транспортирование по ГОСТ I28I6-80.

2. Покрытие: грунтовка ХС-068 ТУ6-I0-820-75 красно-коричневая в два слоя; эмаль ХВ-785 ГОСТ73I3-75 черная УI.В5 в три слоя, кроме присоединительных поверхностей.

3. Размеры для справок.

Изм.	Лист	№ докум.	Подпись	Дата
Разраб.		Кейс		
Пров.		Гительзон		
Руков.		Коток		
Н.контр.		Гительзон		
Утв.		Бердичевский		

3ФСI50-000 СБ

Фланцы $Д_у$ I50 с выступом или впадиной свободные на приварном бурте

Лит	Масса	Масштаб
	см. табл.	-

Лист | Листов I

МУП ГлавУПиКС СССР ЮЖГИПРОШАХТ КО

Формат А3

Инв. № подл. | Подпись и дата | Взам. инв. № | Инв. № дубл. | Подпись и дата

Формат	Зона	Позиц.	Обозначение	Наименование	Кол. на исполн. 3ФС I50-000-		Примечание
					-	0I	
				Документация			
А3			3ФС I50-000СБ	Сборочный чертеж	Х	Х	
				Детали			
А3		I	3ФС I50-00I	Фланец	I	I	23,30 кг
А3		2	3ФС I50-002	Бурт	I		I8,85 кг
А3		3	3ФС I50-003	Бурт		I	I7,88 кг

Литера

Шифр: ФС1-150-10 | ФС2-150-10

10392/2

Изм.	Лист	№ документ.	Подпись	Дата
Разраб.		Гительзон		
Проверил		Кейс		
Руководит.		Коток		
Н.контр.		Кейс		
Утвердил		Бердичевский		

3ФС I50-000

Фланцы Ду I50 с выступом или впадиной на приварном бурте

Литера	Лист	Листов
	I	

МУП ГлавУПиКС СССР ЮЖГИПРОШАХТ КО

Формат А4

Инв. № подл. | Подпись и дата | Взам. инв. № | Инв. № дубл. | Подпись и дата

100 √(√)

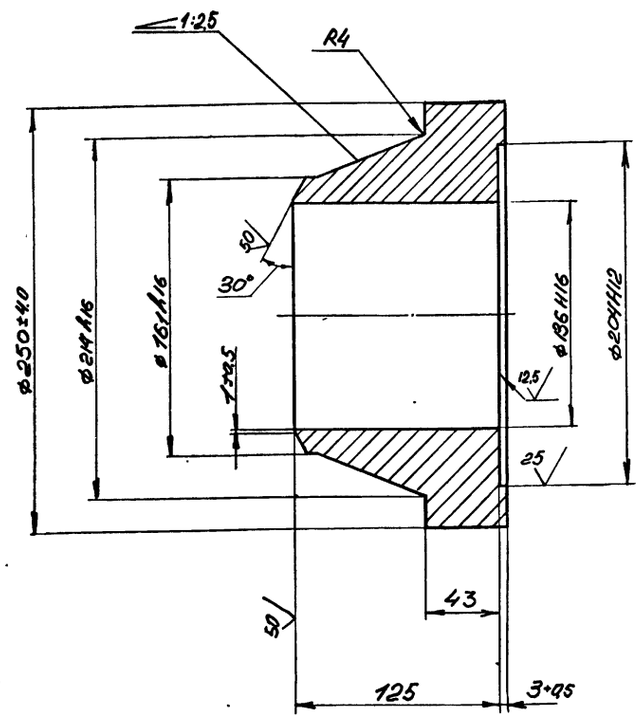

1. Чертеж разработан в соответствии с ГОСТ 12815-80 и ГОСТ 12821-80.

2. Предельные отклонения размеров; 43 ; 214 ; 161 ; и 136 для штампованных фланцев - по П классу ГОСТ 7505-74.

3. Предельные отклонения размеров не оговоренные допусками: h14; H14; $\pm \frac{IT14}{2}$

					3ФС150-003		
Изм.	Лист	№ докум.	Подпись	Дата			
Разраб.		Кейс			Бурт	Лит	Масса 17,88	Масштаб 1:2,5
Пров.		Гительзон				Лист	Листов 1
Руков.		Коток					
Н.контр.		Гительзон			Сталь 20 ГОСТ 1050-74	МУП СССР ГлавУПЬиКС ЮЖГИПРОШАХТ	КО
Утв.		Бердичевский					

Инв.№ подл. | Подпись и дата | Взам. инв.№ | Инв.№ дубл. | Подпись и дата

Формат

100 √(√)

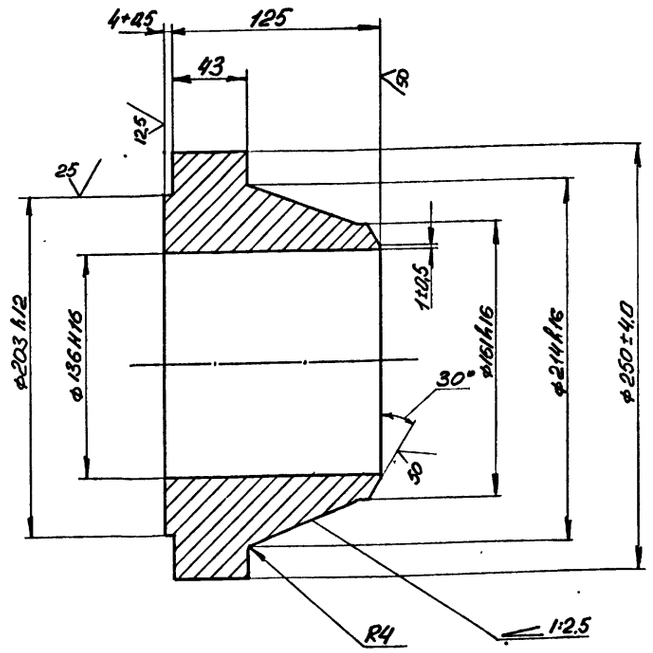

1. Чертеж разработан в соответствии с ГОСТ 12815-80 и ГОСТ 12821-80.

2. Предельные отклонения размеров: 43 ; 214 ; 161 ; и 136 для штампованных фланцев - по П классу ГОСТ 7505-74.

3. Предельные отклонения размеров не оговоренные допусками: h14; H14; $\pm \frac{IT14}{2}$

10392/2

					3ФС150-002		
Изм.	Лист	№ докум.	Подпись	Дата			
Разраб.		Кейс			Бурт	Лит	Масса 18,85	Масштаб 1:2,5
Пров.		Гительзон				Лист	Листов 1
Руков.		Коток					
Н.контр.		Гительзон			Сталь 20 ГОСТ 1050-74	МУП СССР ГлавУПЬиКС ЮЖГИПРОШАХТ	КО
Утв.		Бердичевский					

Инв.№ подл. | Подпись и дата | Взам. инв.№ | Инв.№ дубл. | Подпись и дата

Формат А3

50 √(√)

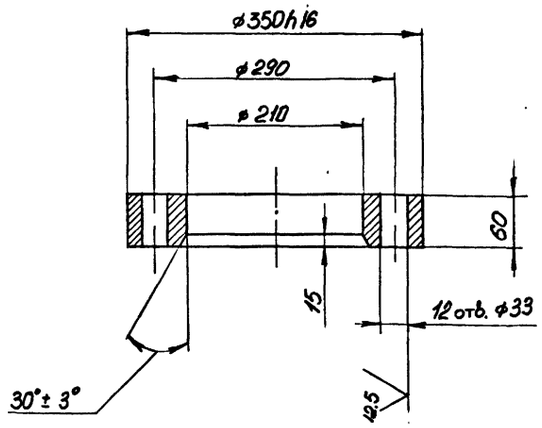

1. Чертеж разработан в соответствии с ГОСТ 12815-80.

2. Предельные отклонения размеров: 350; 210 и 60 для штампованных фланцев - по П классу ГОСТ 75 05-74.

3. Предельные отклонения размеров не оговоренные допусками: h14; H14; ± IT14/2

4. Смещение осей отверстий Ф 33 от номинального расположения не более 1,6 мм.

5. Допускается местная зачистка (подторцовка) поверхности фланцев под гайки (головки болтов) глубиной не более 1 мм.

					3ФС150-001		
Изм.	Лист	№ докум.	Подпись	Дата			
Разраб.		Кейс			Фланец	Лит	Масса 23,30	Масштаб 1:5
Пров.		Гительзон				Лист	Листов 1
Руков.		Коток					
Н.контр.		Гительзон			Сталь 20 ГОСТ 1050-74	МУП ГлавУПиКС Южгипрошахт СССР	КО
Утв.		Бердичевский					

Инв.№ подл. | Подпись и дата | Взам. инв.№ | Инв.№ дубл. | Подпись и дата

Формат А3

100 √(√)

Рис. 1

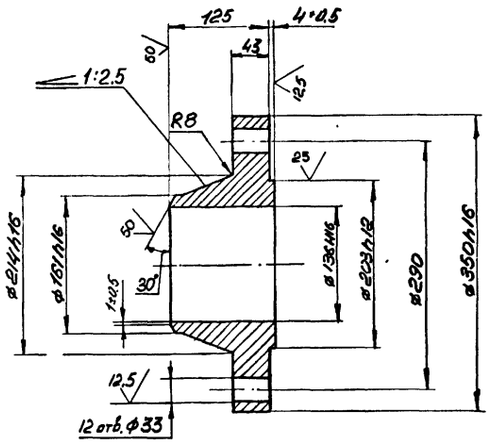

Рис. 2

Остальное см. Рис.1

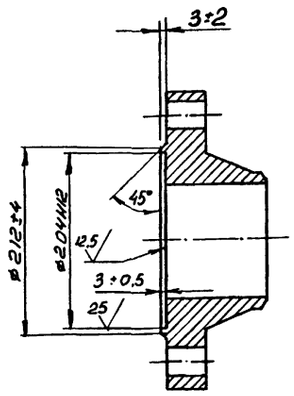

Обозначение	Шифр	P_y, МПа	Рис.	Масса, кг
ФП150-001	ФП1-150-10	10	1	32,87
- 01	ФП2-150-10		2	31,90

1. Чертеж разработан в соответствии с ГОСТ 12815-80 и ГОСТ 12821-80.

2. Предельные отклонения размеров: 13 ; 350; 214; 161 и 136 для штампованных фланцев - по П классу ГОСТ 7505-74.

3. Предельные отклонения размеров не оговоренные допусками: h14; H14; ± IT14/2

4. Смещение осей отверстий Ф 33 от номинального расположения не более 1,6 мм.

5. Допускается местная зачистка (подторцовка) поверхности фланцев под гайки (головки болтов) глубиной не более 1 мм.

6. Технические требования на изготовление, маркировка, упаковка и транспортирование по ГОСТ 12816-80.

7. Покрытие: грунтовка ХС-068 ТУ6-10-820-75 красно-коричневая в два слоя ; эмаль ХВ-785 ГОСТ 7313-75 черная УИ.В5 в три слоя, кроме присоединительных поверхностей.

10392/2

					ФП150-001		
Изм.	Лист	№ докум.	Подпись	Дата			
Разраб.		Кейс			Фланцы $Д_у$ 150 с выступом или впадиной стальные приварные встык	Лит	Масса см. табл.	Масштаб -
Пров.		Гительзон				Лист	Листов 1
Руков.		Коток					
Н.контр.		Гительзон			Сталь 20 ГОСТ 1050-74	МУП ГлавУПиКС Южгипрошахт СССР	КО
Утв.		Бердичевский					

Инв.№ подл. | Подпись и дата | Взам. инв.№ | Инв.№ дубл. | Подпись и дата

Формат А3

Инв. № подл. | Подпись и дата | Взам. инв. № | Инв. № дубл. | Подпись и дата

серия 7.401-2

Формат	Зона	Позиц.	Обозначение	Наименование	Кол. на исполн. 2С0УI50-000-		Примечание
					-	0I	
		2	2ФС I50-000-0I	Фланцы ДуI50 с выступом			
				или впадиной свободные			
				на приварном кольце	I		I3,80кг
		I	-02	Фланцы ДуI50 с выступом			
				или впадиной свободные			
				на приварном кольце		I	28,I0кг
		2	-03	Фланцы ДуI50 с выступом			
				или впадиной свободные			
				на приварном кольце		I	28.94кг
				Детали			
А4		3	2С0УI50-00I	Плита	I	I	2I,5кг
А4		4	2С0УI50-002	Ребро	4	4	I,27кг
Б4		5	2С0УI50-00I	Труба I59хI6 ГОСТ8732-78			
				В20 ГОСТ 8731-87			
				L = I480	I	I	82,8кг

Изм.	Лист	№ документ.	Подпись	Дата	2С0УI50-000	Лист 2

Формат А4

Инв. № подл. | Подпись и дата | Взам. инв. № | Инв. № дубл. | Подпись и дата

Формат	Зона	Позиц.	Обозначение	Наименование	Кол. на исполн. IС0У I50-000-			Примечание
					-	0I	02	
		I	IФС I50-000-0I	Фланцы ДуI50 стальные				
				свободные на приварном				
				кольце		2		I0,76кг
			-02	Фланцы ДуI50 стальные				
				свободные на приварном				
				кольце			2	I3,8Iкг
				Детали				
А4		2	IС0У I50-00I	Плита	I	I	I	2I,5кг
А4		3	IС0УI50-002	Ребро	4	4	4	I,27кг
Б4		4	IС0УI50-003	Труба I59хI6 ГОСТ8732-78				
				В20 ГОСТ 8731-87				
				L = I488	I	I	I	84кг

Изм.	Лист	№ документ.	Подпись	Дата	IС0У I50-000	Лист 2

Формат А4

Инв. № подл. | Подпись и дата | Взам. инв. № | Инв. № дубл. | Подпись и дата

Формат	Зона	Позиц.	Обозначение	Наименование	Кол. на исполн. 2С0УI50-000-		Примечание
					-	0I	
				Документация			
А2			2С0УI50-000СБ	Сборочный чертеж	х	х	
				Сборочные единицы			
А4		I	2ФСI50-000	Фланцы ДуI50 с выступом			
				или впадиной свободные			
				на приварном кольце	I		I3,5Iкг

	Литера
Шифр	С0УI50-4,0 / С0УI50-6,3

Изм.	Лист	№ документ.	Подпись	Дата	2С0УI50-000	Литера	Лист 1	Листов 2
Разработ.		Гительзон			Стул опорный Ду I50 Ру4,0; 6,3 МПа узкий			
Проверил		Коняева						
Руководил		Коток				МУП ГлавУПиКС УССР ЮЖГИПРОШАХТ		КО
Н.контрол.		Коняева						
Утвердил		Бердичевский						

Формат А4

Инв. № подл. | Подпись и дата | Взам. инв. № | Инв. № дубл. | Подпись и дата

Формат	Зона	Позиц.	Обозначение	Наименование	Кол. на исполн. IС0У I50-000-			Примечание
					-	0I	02	
				Документация				
А2			IС0У I50-000СБ	Сборочный чертеж	х	х	х	
				Сборочные единицы				
А4		I	IФС I50-000	Фланцы ДуI50 стальные				
				свободные на приварном				
				кольце	2			9,68 кг

	Литера
Шифр	С0УI50-I,0 / С0УI50-I,6 / С0УI50-2,5

10302/2

Изм.	Лист	№ документ.	Подпись	Дата	IС0У I50-000	Литера	Лист 1	Листов 2
Разработ.		Гительзон			Стул опорный Ду I50 Ру I,0; I,6; 2,5 МПа узкий			
Проверил		Коняева						
Руководил		Коток				МУП ГлавУПиКС УССР ЮЖГИПРОШАХТ		КО
Н.контрол.		Коняева						
Утвердил		Бердичевский						

Формат А4

ICOУ150-000 СБ

Рис.I

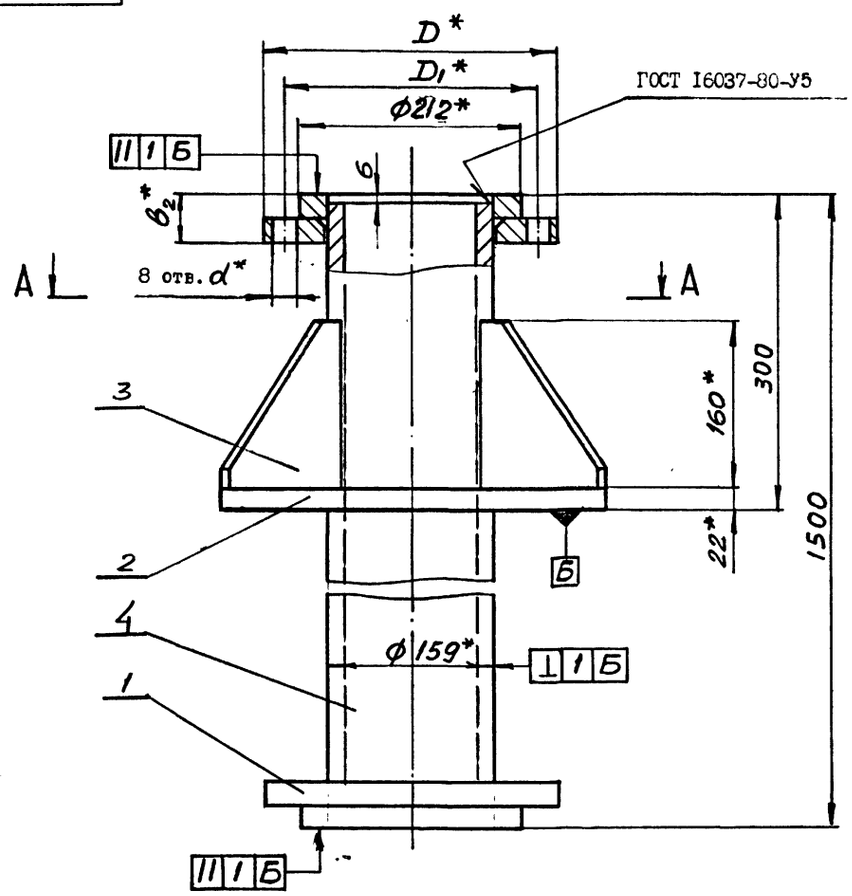

А-А

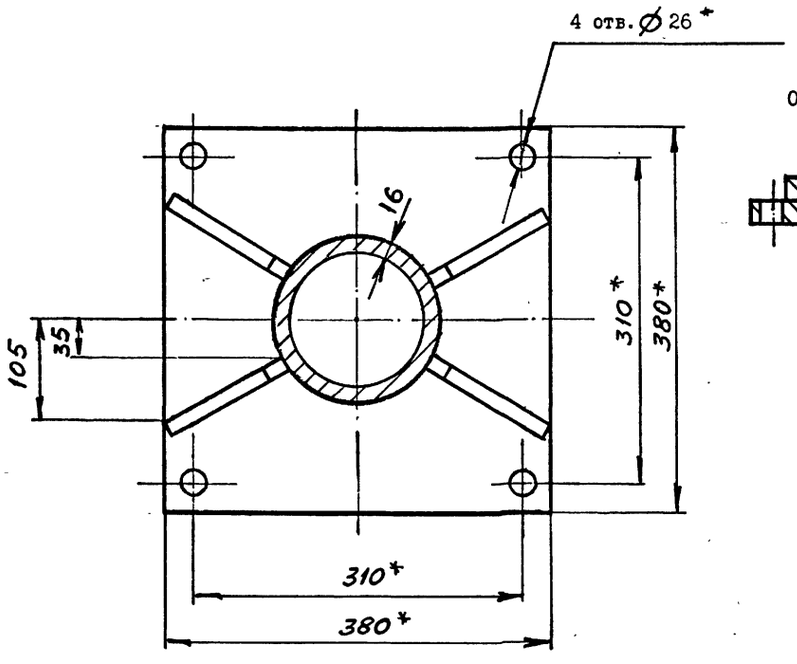

Рис.2
Остальное - см. рис.I

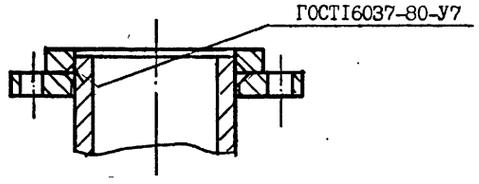

Обозначение	Шифр	Ру, МПа	Рис.	Размеры, мм				Рпр, МПа	Масса, кг
				D	D_1	b_2	d		
ICOУI50-000	СОУI50-I,0	I,0	I	280	240	44	22	I,5	I3I,2
-0I	СОУI50-I,6	I,6	2			50		2,4	I33,4
-02	СОУI50-2,5	2,5		300	250	54	26	3,8	I39,6

I. Общие технические условия на изготовление по ОСТ I2.44.I07-79.
2. Сварные швы выполнить по ГОСТ 5264-80 по периметру примыкания элементов сплошными, кроме мест, указанных особо.
3. Сварку произвести электродами типа Э 42А ГОСТ 9467-75.
4. Предельные отклонения размеров $\pm \frac{ITI4}{2}$.
5. Покрытие: грунтовка ХС-068 ТУ6-I0-820-75 красно-коричневая в два слоя; эмаль ХВ-785 ГОСТ 73I3-75 черная УI.В5 в три слоя, кроме присоединительных поверхностей.
6. ^{x}Размеры для справок.

10392/2

ИЗМ.	ЛИСТ	№ ДОКУМ.	ПОДПИСЬ	ДАТА
РАЗРАБ.		Коняева		
ПРОВ.		Гительзон		
РУКОВ.		Коток		
Н.КОНТР.		Гительзон		
УТВ.		Бердичевский		

ICOУI50-000 СБ

Стул опорный ДуI50 РуI,0; I,6; 2,5 МПа узкий

ЛИТ	МАССА	МАСШТАБ
	см. табл.	-

ЛИСТ | ЛИСТОВ I

МУП СССР ГлавУПиКС ЮЖГИПРОШАХТ

КО

ФОРМАТ А2

ИНВ.№ ПОДЛ. | ПОДПИСЬ И ДАТА | ВЗАМ.ИНВ.№ | ИНВ.№ ДУБЛ. | ПОДПИСЬ И ДАТА

серия 7.40I-2 Выпуск 2

ICOУ150-001

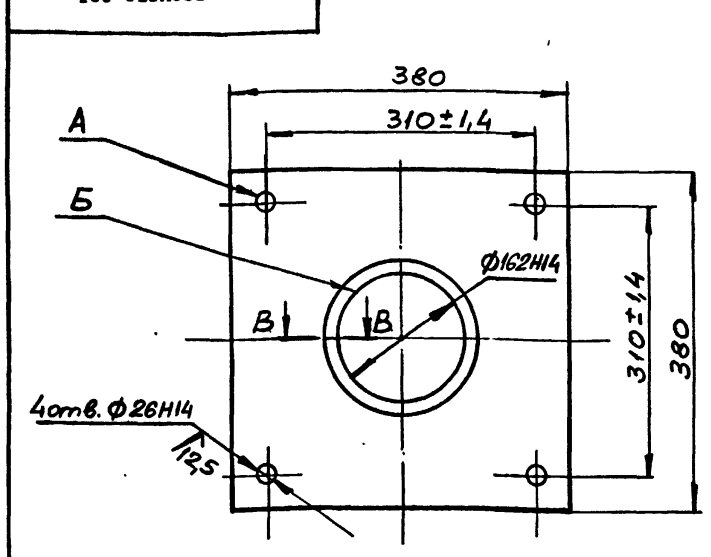

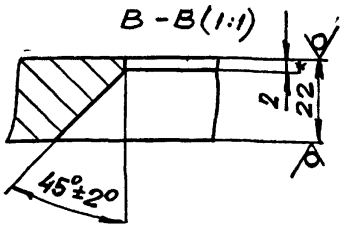

1. Несимметричность отв.А относительно отв.Б не более ± 1,4 мм.
2. Неуказанные предельные отклонения размеров $\pm\frac{IT14}{2}$.
3. *Размер для справок.

ИЗМ.	ЛИСТ	№ ДОКУМ.	ПОДПИСЬ	ДАТА	ICOУ150-001	ЛИТ	МАССА	МАСШТАБ
РАЗРАБ.		Коняева			Плита		21,5	1:5
ПРОВ.		Гительзон				ЛИСТ	ЛИСТОВ 1	
РУКОВ.		Коток			Лист Б22 ГОСТ 19903-74 / ВСт3кп2 ГОСТ14637-79	МУП СССР ГлавУПиКС ЮЖГИПРОШАХТ		КО
Н.КОНТР.		Гительзон						
УТВ.		Бердичевский						

ФОРМАТ А4

ИНВ. № ПОДЛ. | ПОДПИСЬ И ДАТА | ВЗАМ. ИНВ. № | ИНВ. № ДУБЛ. | ПОДПИСЬ И ДАТА

ICOУ150-002

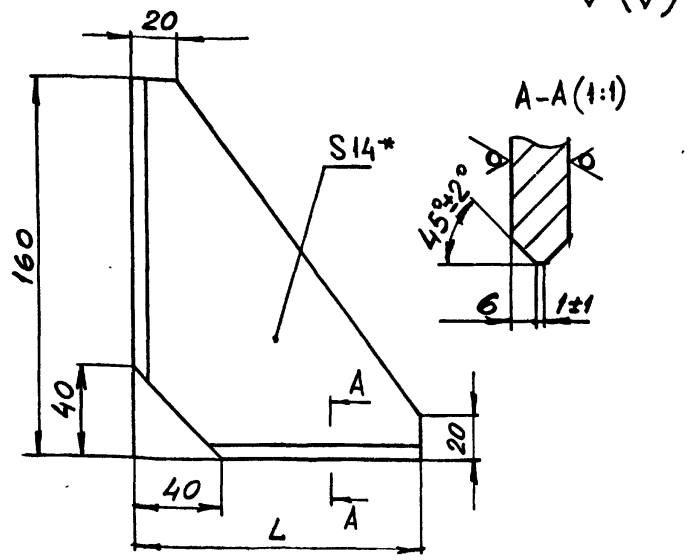

Обозначение	L, мм	Масса, кг
ICOУ150-002	130	1,27
-01	195	1,9
-02	225	2,18

1. Неуказанные предельные отклонения размеров $\pm\frac{IT14}{2}$.
2. *Размер для справок.

ИЗМ.	ЛИСТ	№ ДОКУМ.	ПОДПИСЬ	ДАТА	ICOУ150-002	ЛИТ	МАССА	МАСШТАБ
РАЗРАБ.		Коняева			Ребро		см. табл.	-
ПРОВ.		Гительзон				ЛИСТ	ЛИСТОВ 1	
РУКОВ.		Коток			Лист Б 14 ГОСТ 19903-74 / ВСт3кп2ГОСТ14637-79	МУП СССР ГлавУПиКС ЮЖГИПРОШАХТ		КО
Н.КОНТР.		Гительзон						
УТВ.		Бердичевский						

ФОРМАТ А4

ИНВ. № ПОДЛ. | ПОДПИСЬ И ДАТА | ВЗАМ. ИНВ. № | ИНВ. № ДУБЛ. | ПОДПИСЬ И ДАТА

ЗСОУ150-001

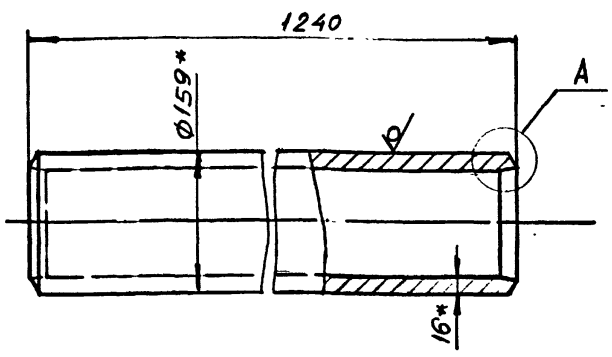

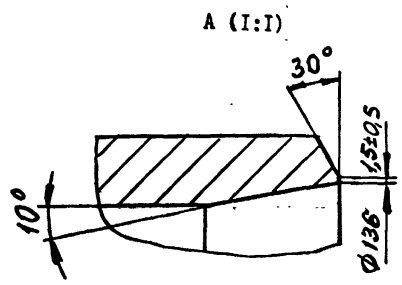

1. Неуказанные предельные отклонения размеров $\pm\frac{IT14}{2}$.
2. *Размеры для справок.

ИЗМ.	ЛИСТ	№ ДОКУМ.	ПОДПИСЬ	ДАТА	ЗСОУ150-001	ЛИТ	МАССА	МАСШТАБ
РАЗРАБ.		Коняева			Труба		70	1:5
ПРОВ.		Гительзон				ЛИСТ	ЛИСТОВ 1	
РУКОВ.		Коток			Труба 159х16ГОСТ8732-78 / В20 ГОСТ8731-87	МУП СССР ГлавУПиКС ЮЖГИПРОШАХТ		КО
Н.КОНТР.		Гительзон						
УТВ.		Бердичевский						

ФОРМАТ А4

ИНВ. № ПОДЛ. | ПОДПИСЬ И ДАТА | ВЗАМ. ИНВ. № | ИНВ. № ДУБЛ. | ПОДПИСЬ И ДАТА

ICOШ150-001

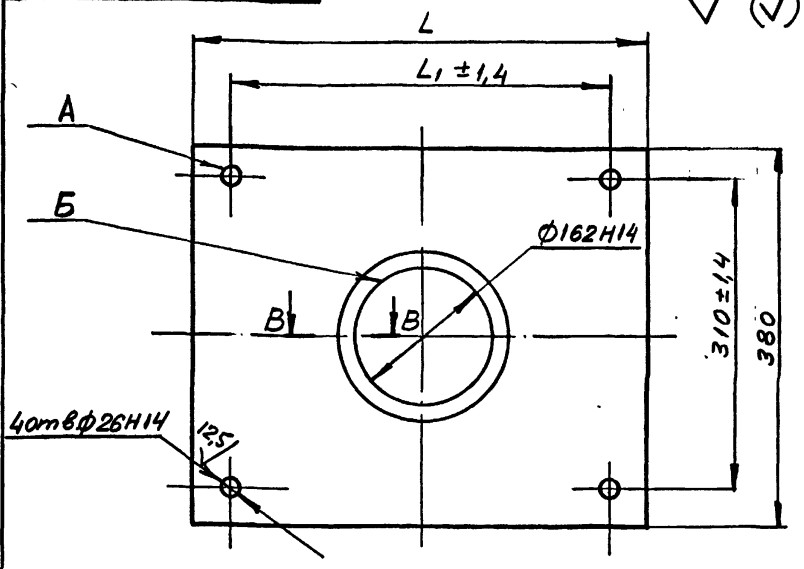

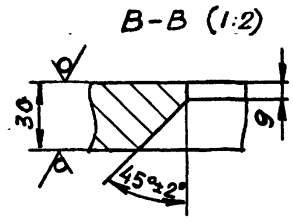

Обозначение	Размеры, мм		Масса, кг
	L	L_1	
ICOШ150-001	510	430	40,3кг
-01	580	500	46,6кг

1. Несимметричность отв.А относительно отв.Б не более ±1,4 мм.
2. Неуказанные предельные отклонения размеров $\pm\frac{IT14}{2}$.
3. *Размер для справок.

10392/2

ИЗМ.	ЛИСТ	№ ДОКУМ.	ПОДПИСЬ	ДАТА	ICOШ150-001	ЛИТ	МАССА	МАСШТАБ
РАЗРАБ.		Коняева			Плита		см. табл.	-
ПРОВ.		Гительзон				ЛИСТ	ЛИСТОВ 1	
РУКОВ.		Коток			Лист Б30 ГОСТ19903-74 / ВСт3кп2 ГОСТ14637-79	МУП СССР ГлавУПиКС ЮЖГИПРОШАХТ		КО
Н.КОНТР.		Гительзон						
УТВ.		Бердичевский						

ФОРМАТ А4

ИНВ. № ПОДЛ. | ПОДПИСЬ И ДАТА | ВЗАМ. ИНВ. № | ИНВ. № ДУБЛ. | ПОДПИСЬ И ДАТА

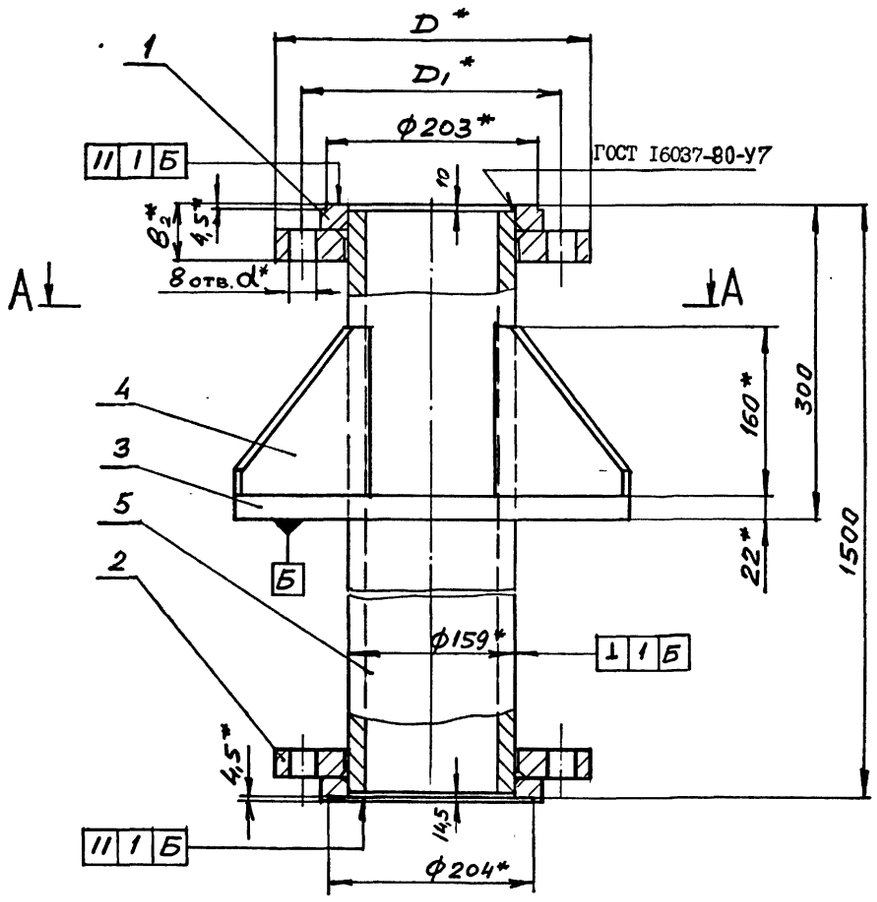

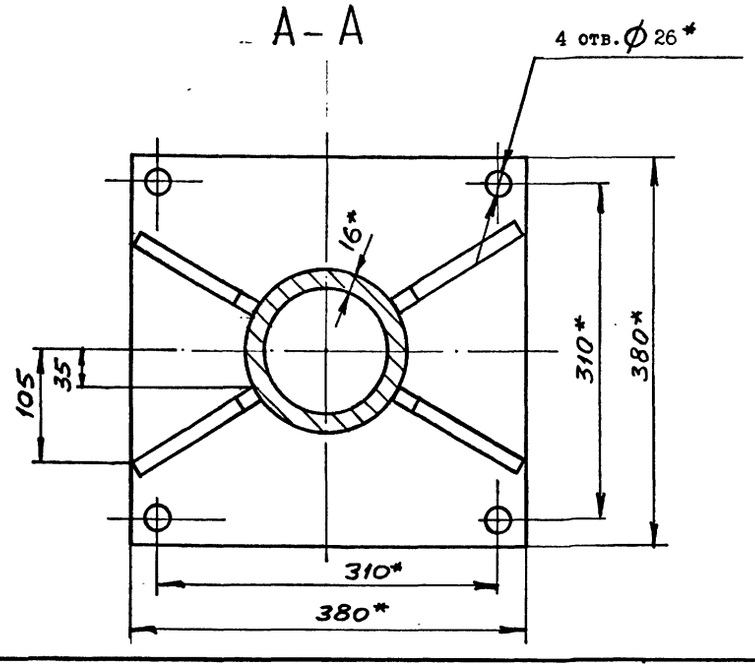

Обозначение	Шифр	Ру, МПа	Размеры, мм				Рпр, МПа	Масса, кг
			D	D_1	B_2	d		
2СОУ150-000	СОУ150-4,0	4,0	300	250	54	25	6,0	138
-01	СОУ150-6,3	6,3	340	280	78	34	9,6	169

1. Общие технические условия на изготовление по ОСТ 12.44.107-79.
2. Сварные швы выполнить по ГОСТ 5264-80 по периметру примыкания элементов сплошными, кроме мест указанных особо.
3. Сварку произвести электродами типа Э 42А ГОСТ 9467-75.
4. Предельные отклонения размеров $\pm \frac{IT14}{2}$.
5. Покрытие: грунтовка ХС-068 ТУ6-10-820-75 красно-коричневая в два слоя; эмаль ХВ-785 ГОСТ 7313-75 черная У1.Б5 в три слоя, кроме присоединительных поверхностей.
6. *Размеры для справок.

10392/2

Изм.	Лист	№ докум.	Подпись	Дата	2 СОУ150-000 СБ			
Разраб.		Коняева			Стул опорный Ду150 Ру4,0; 6,3 МПа узкий	Лит	Масса	Масштаб
Пров.		Гительзон					см. табл.	-
Руков.		Коток				Лист	Листов 1	
Н.контр.		Гительзон				МУП СССР Главуправление Южгипрошахт		КО
Утв.		Бердичевский						

Формат А2

Инв. № подл. | Подпись и дата | Взам. инв. № | Инв. № дубл. | Подпись и дата

ПВ150 - 001

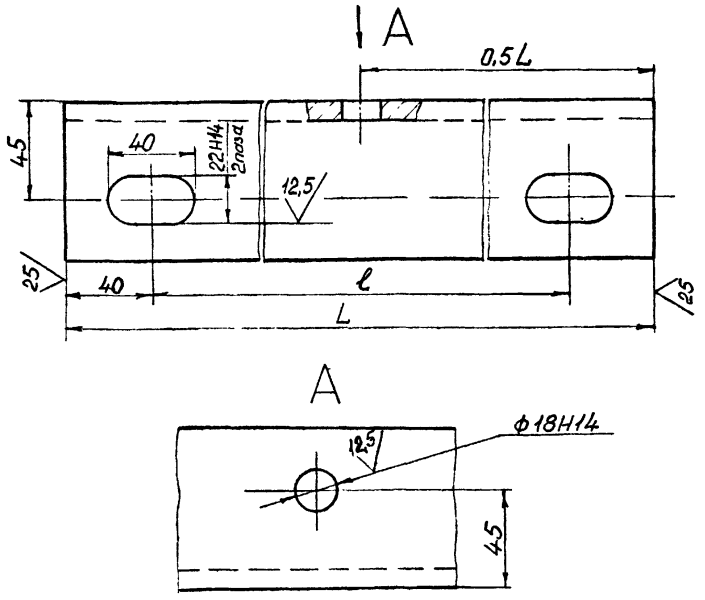

Обозначение	Размеры, мм		Масса, кг
	L	ℓ	
ПВ150-001	215	135	2,24
-01	255	175	2,50

Неуказанные предельные отклонения размеров: $\pm \frac{IT16}{2}$

Изм.	Лист	№ докум.	Подпись	Дата	ПВ 150-001
Разраб.		Архипенко			Уголок
Пров.		Тительзон			Лит. / Масса / Масштаб: См. табл. / 1:2
Н.контр.		Тительзон			Лист / Листов 1
Утв.		Коток			Уголок 75х75х9-В ГОСТ8509-86 / ВСт3кп2 ГОСТ 535-88
					МУП СССР ГлавУПиКС ЮЖГИПРОШАХТ КО

Формат А4

ПВ150 - 002

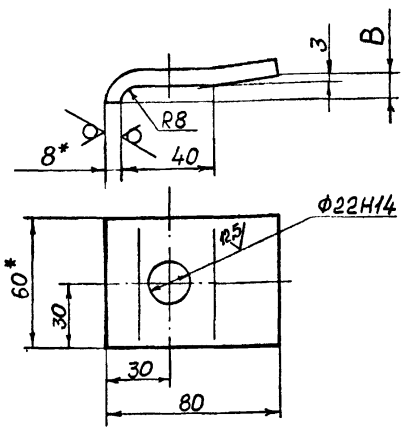

Обозначение	В, мм	Масса, кг
ПВ150-002	9	0,39
-01	11	0,41

1. Неуказанные предельные отклонения размеров: $\pm \frac{IT16}{2}$.

2.* Размеры для справок.

Изм.	Лист	№ докум.	Подпись	Дата	ПВ 150-002
Разраб.		Архипенко			Планка
Пров.		Тительзон			Лит. / Масса / Масштаб: См. табл. / 1:2
Н.контр.		Тительзон			Лист / Листов 1
Утв.		Коток			Полоса Б-2 8х60 ГОСТ103-76 / ВСт3кп2 ГОСТ 535-88
					МУП СССР ГлавУПиКС ЮЖГИПРОШАХТ КО

Формат А4

Формат	Зона	Позиция	Обозначение	Наименование	Кол.	Примеч.
				Документация		
А2			ЗСОУ150-000СБ	Сборочный чертеж		
				Детали		
А3		1	ФП150-001	Фланцы Ду150 с выступом или впадиной стальные приварные встык	1	32,87кг
		2	-01	Фланцы Ду150 с выступом или впадиной стальные приварные встык	1	31,9кг
А4		3	ІСОУ150-001	Плита	1	21,5кг
А4		4	ІСОУ150-002	Ребро	4	1,27кг
А4		5	ЗСОУ150-001	Труба	1	70кг

Изм.	Лист	№ документа	Подпись	Дата	ЗСОУ 150-000
Разработал		Тительзон			Стул опорный Ду150 Ру10 МПа узкий
Проверил		Коняева			Лит. / Лист / Листов 1
Руководил		Коток			МУП СССР ГлавУПиКС ЮЖГИПРОШАХТ КО
Н.контр.		Коняева			
Утвердил		Бердичевский			

Формат

Формат	Зона	Позиция	Обозначение	Наименование	Кол.	Примеч.
				Документация		
А2			ЗСОШ 150-000СБ	Сборочный чертеж		
				Детали		
А3		1	ФП 150-000І	Фланцы Ду150 с выступом или впадиной стальные приварные встык	1	32,87кг
		2	-01	Фланцы Ду150 с выступом или впадиной стальные приварные встык	1	31,9кг
А4		3	ІСОШ 150-001-01	Плита	1	46,6кг
А4		4	ІСОУ 150-002-02	Ребро	4	2,18кг
А4		5	ЗСОУ 150-001	Труба	1	70кг

10392/2

Изм.	Лист	№ документа	Подпись	Дата	ЗСОШ 150-000
Разработал		Тительзон			Стул опорный Ду150 Ру10 МПа широкий
Проверил		Коняева			Лит. / Лист / Листов 1
Руководил		Коток			МУП СССР ГлавУПиКС ЮЖГИПРОШАХТ КО
Н.контр.		Коняева			
Утвердил		Бердичевский			

Формат А4

3СОУ150-000 СБ

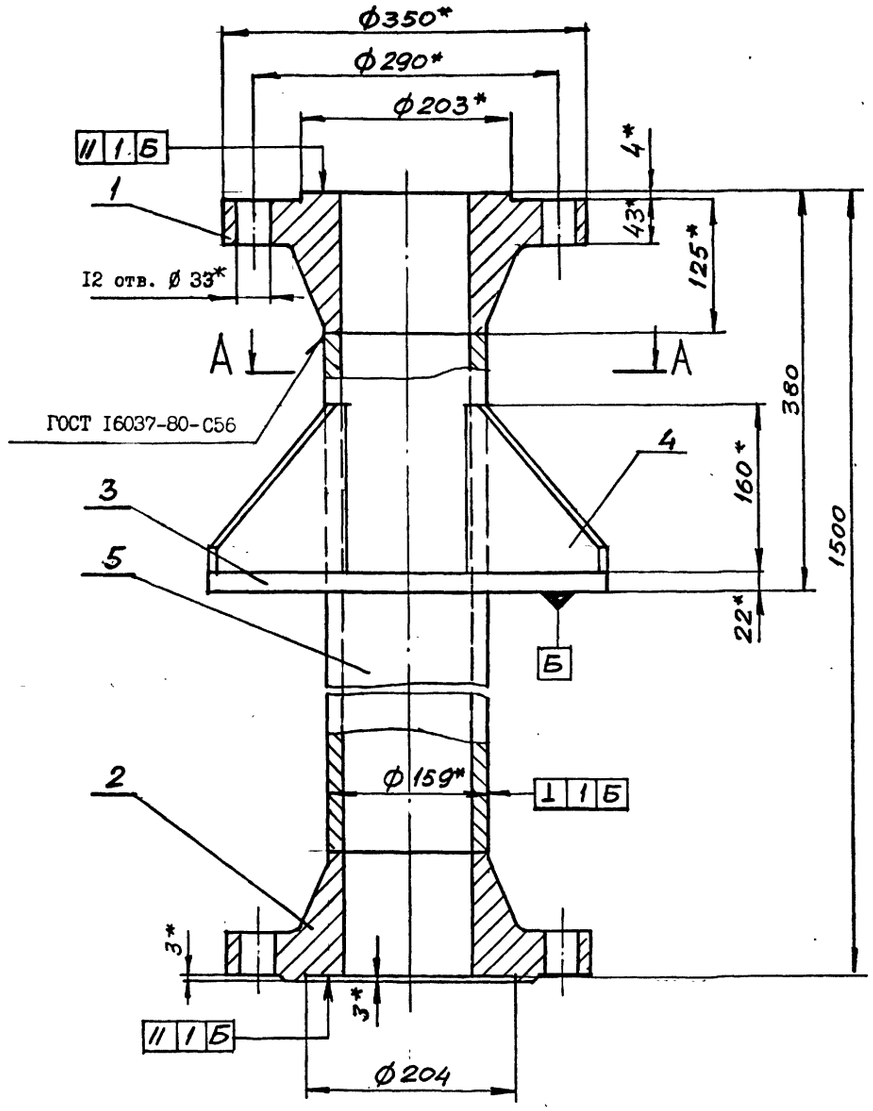

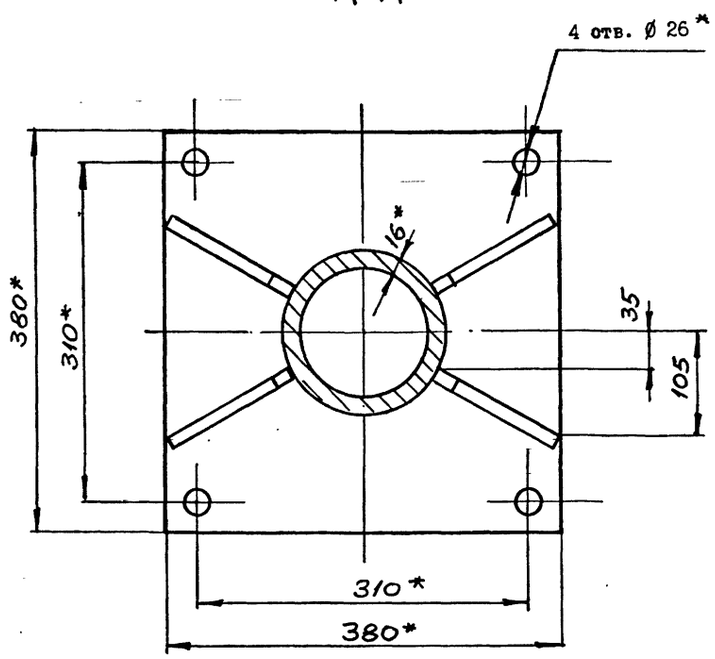

I. Общие технические условия на изготовление по ОСТ I2.44.I07-79
2. Сварные швы выполнить по ГОСТ 5264-80 по периметру примыкания элементов сплошными, кроме мест указанных особо.
3. Сварку произвести электродами типа Э 42А ГОСТ 9467-75.
4. Предельные отклонения размеров $\pm \frac{IT14}{2}$.
5. Покрытие: грунтовка ХС-068 ТУ6-I0-820-75 красно-коричневая в два слоя; эмаль ХВ-785 ГОСТ 73I3-75 черная УI.В5 в три слоя, кроме присоединительных поверхностей.
6. *Размеры для справок.

10392/2

					3 СОУ150-000 СБ			
ИЗМ.	ЛИСТ	№ ДОКУМ.	ПОДПИСЬ	ДАТА	Стул опорный ДуI50 РуI0 МПа узкий	ЛИТ	МАССА	МАСШТАБ
РАЗРАБ.		Коняева					I62	I:5
ПРОВ.		Гительзон				ЛИСТ	ЛИСТОВ I	
РУКОВ.		Коток				МУП СССР Гдзв УПиКС ЮЖГИПРОШАХТ		КО
Н.КОНТР.		Гительзон						
УТВ.		Бердичевский						

Формат А2

серия 7.40I-2 Выпуск 2

ИНВ. № ПОДЛ. | ПОДПИСЬ И ДАТА | ВЗАМ. ИНВ. № | ИНВ. № ДУБЛ. | ПОДПИСЬ И ДАТА

Выпуск 4 Гипрошахт

серия 7.401-2

Инв. № подл.	Подпись и дата	Взамен инв. №	Инв. № дублик.	Подпись и дата

Формат	Зона	Позиц.	Обозначение	Наименование	Кол. на исполн. 2 СОШ 150-000№ -	01	Примечание
		2	2ФС 150-000-01	Фланцы Ду150 с выступом			
				или впадиной свободные			
				на приварном кольце	1		13,80кг
		1	-02	Фланцы Ду150 с выступом			
				или впадиной свободные			
				на приварном кольце		1	28,1кг
		2	-03	Фланцы Ду150 с выступом			
				или впадиной свободные			
				на приварном кольце		1	28,94кг
				Детали			
А4		3	1СОШ 150-001-01	Плита	1	1	46,6кг
А4		4	1СОУ 150-002-02	Ребро	4	4	2,18кг
Б4		5	2СОШ 150-001	Труба 159х16 ГОСТ 8732-78			
				В20 ГОСТ 8731-87			
				L =1480	1	1	82,8кг

Изм.	Лист	№ документ.	Подпись	Дата	2СОШ 150-000	Лист 2

Формат А4

Инв. № подл.	Подпись и дата	Взамен инв. №	Инв. № дублик.	Подпись и дата

Формат	Зона	Позиц.	Обозначение	Наименование	Кол. на исполн. 1СОШ 150-000- -	01	02	Примечание
		1	1ФС 150-000-01	Фланцы Ду150 стальные				
				свободные на приварном				
				кольце		2		10,76кг
			-02	Фланцы Ду150 стальные				
				свободные на приварном				
				кольце			2	13,81кг
				Детали				
А4		2	1СОШ 150-001	Плита	1	1		40,3кг
			- 01	Плита			1	46,6кг
А4		3	1СОУ 150-002-01	Ребро	4	4		1,9кг
			-02	Ребро			4	2,18кг
Б4		4	1СОШ 150-003	Труба 159х16 ГОСТ 8732-78				
				В20 ГОСТ 8731-87				
				L =1484	1	1	1	84кг

Изм.	Лист	№ документ.	Подпись	Дата	1СОШ 150-000	Лист 2

Формат А4

Инв. № подл.	Подпись и дата	Взам. инв. №	Инв. № дубл.	Подпись и дата

Формат	Зона	Позиц.	Обозначение	Наименование	Кол. на исполн. 2СОШ 150-000- -	01	Примечание
				Документация			
А2			2СОШ 150-000СБ	Сборочный чертеж	X	x	
				Сборочные единицы			
А4		1	2ФС 150-000	Фланцы Ду150 с выступом			
				или впадиной свободные			
				на приварном кольце	1		13,51кг

Литер	Шифр
	СОШ150-4,0
	СОШ150-6,3

Изм.	Лист	№ документ.	Подпись	Дата	2СОШ 150-000
Разработ.		Гительзон			Стул опорный Ду150 Ру4,0;6,3 МПа широкий
Проверил		Коняева			
Руководил		Коток			
Н.контрол.		Коняева			
Утвердил		Бердичевский			

Литера	Лист	Листов
	1	2

МУП СССР ГлавУПиКС ЮЖГИПРОШАХТ КО

Формат А4

Инв. № подл.	Подпись и дата	Взам. инв. №	Инв. № дубл.	Подпись и дата

Формат	Зона	Позиц.	Обозначение	Наименование	Кол. на исполн. 1СОШ 150-000- -	01	02	Примечание
				Документация				
А2			1СОШ 150-000СБ	Сборочный чертеж	x	x	x	
				Сборочные единицы				
А4		1	1ФС 150-000	Фланцы Ду150 стальные				
				свободные на приварном				
				кольце	2			9,68кг

Литер	Шифр
	СОШ150-1,0
	СОШ150-1,6
	СОШ150-2,5

10392/2

Изм.	Лист	№ документ.	Подпись	Дата	1СОШ 150-000
Разработ.		Гительзон			Стул опорный Ду150 Ру1,0;1,6;2,5 МПа широкий
Проверил		Коняева			
Руководил		Коток			
Н.контрол.		Коняева			
Утвердил		Бердичевский			

Литера	Лист	Листов
	1	2

МУП СССР ГлавУПиКС ЮЖГИПРОШАХТ КО

Формат А4

ICOШI50-000 СБ

Рис. I

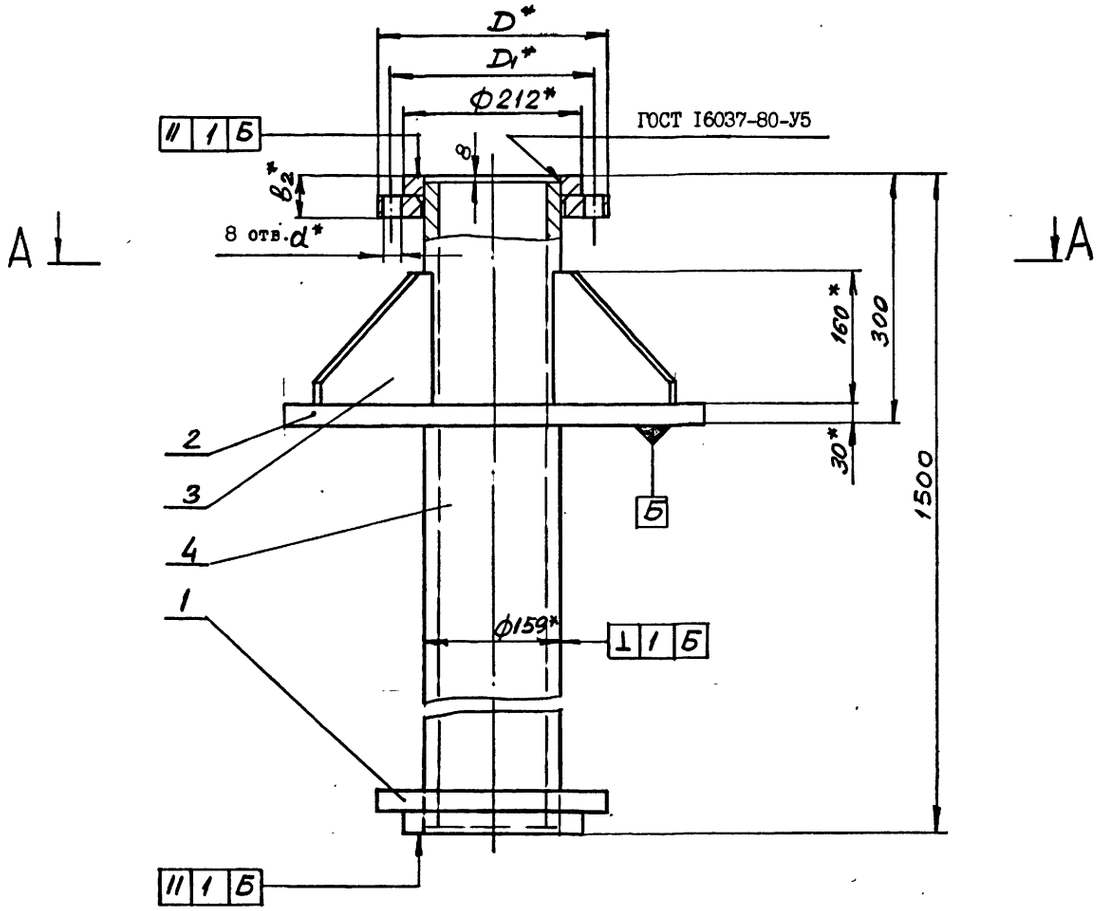

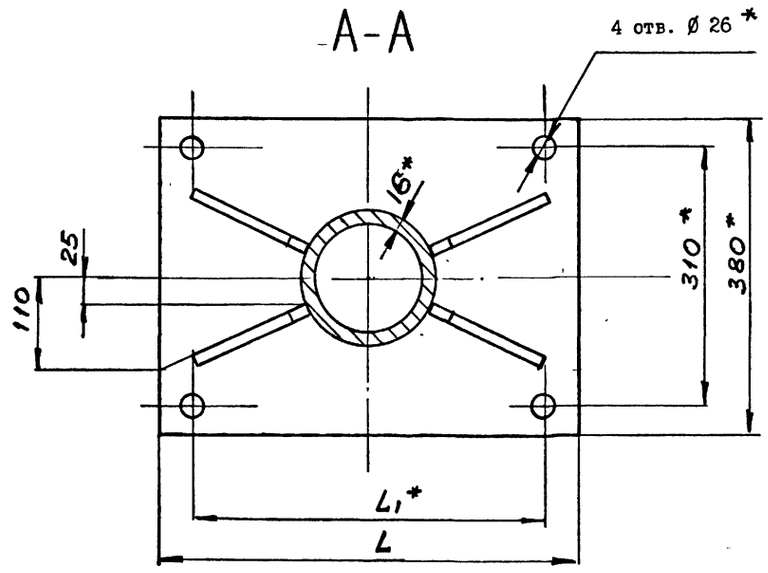

Рис. 2
Остальное - см. Рис.I

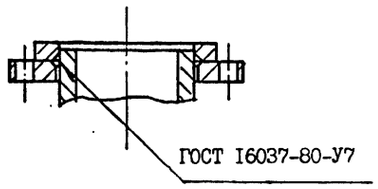

Обозначение	Шифр	Ру, МПа	Рис.	Размеры, мм						Рпр, МПа	Масса, кг
				D	D1	L	L1	b2	d		
ICOШI50-000	СОШI50-I,0	I,0	I	280	240	5I0	430	44	22	I,5	I52,8
-0I	СОШI50-I,6	I,6	2					50		2,4	I55,0
-02	СОШI50-2,5	2,5		300	250	580	500	54	26	3,8	I68,0

I. Общие технические условия на изготовление по ОСТ I2.44.I07-79.
2. Сварные швы выполнить по ГОСТ 5264-80 по периметру примыкания элементов сплошными, кроме мест, указанных особо.
3. Сварку произвести электродами типа Э 42А ГОСТ 9467-75.
4. Предельные отклонения размеров $\pm \frac{ITI4}{2}$.
5. Покрытие: грунтовка ХС-068 ТУ6-I0-820-75 красно-коричневая в два слоя; эмаль ХВ-785 ГОСТ 73I3-75 черная УI.В5 в три слоя, кроме присоединительных поверхностей.
6. *Размеры для справок.

10392/2

ИЗМ.	ЛИСТ	№ ДОКУМ.	ПОДПИСЬ	ДАТА
РАЗРАБ.		Коняева		
ПРОВ.		Гительзон		
РУКОВ.		Коток		
Н.КОНТР.		Гительзон		
УТВ.		Бердичевский		

ICOШI50-000 СБ

Стул опорный ДуI50 РуI,0;I,6;2,5 МПа широкий

ЛИТ	МАССА	МАСШТАБ
	см. табл.	-

ЛИСТ | ЛИСТОВ I

МУП СССР Гдв УПиКС ЮЖГИПРОШАХТ

КО

ФОРМАТ А2

Выпуск 2

серия 7.40I-2

ИНВ. № ПОДЛ. | ПОДПИСЬ И ДАТА | ВЗАМ. ИНВ. № | ИНВ. № ДУБЛ. | ПОДПИСЬ И ДАТА

2 СОШ150-000 СБ

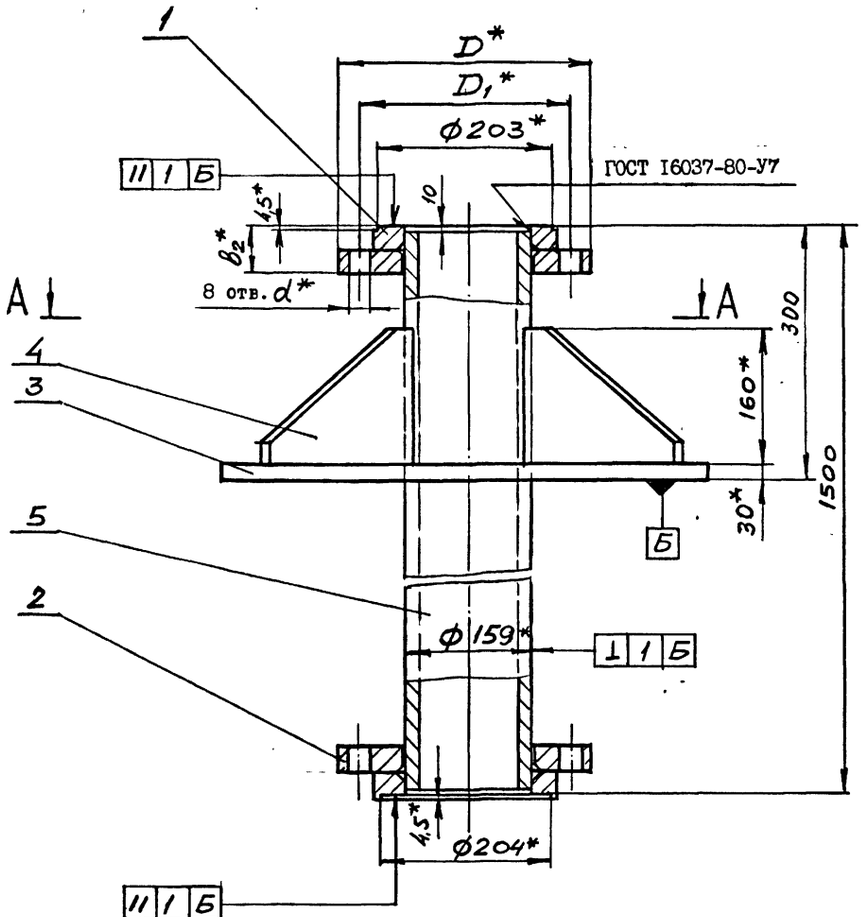

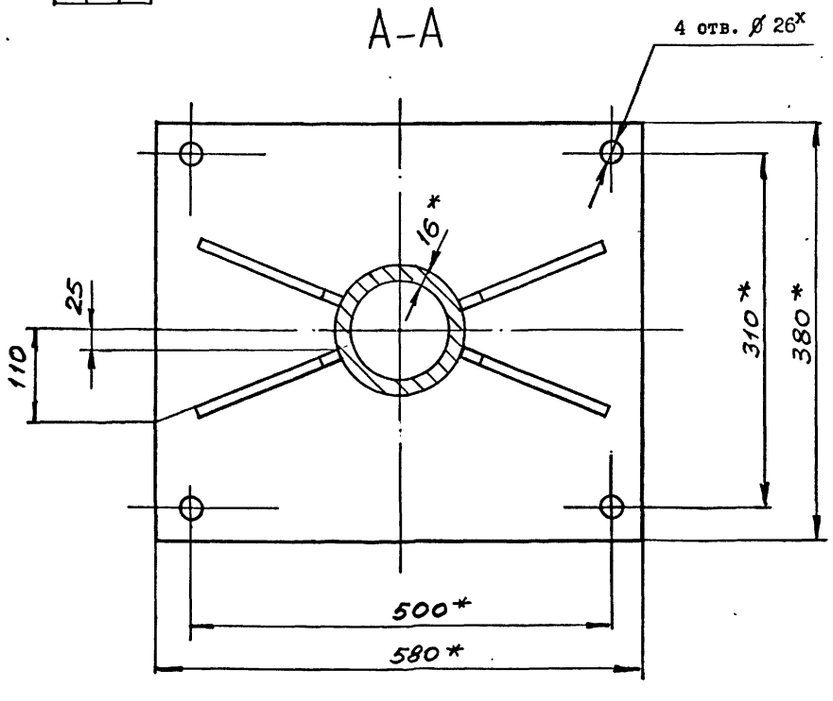

Обозначение	Шифр	Ру, МПа	Размеры, мм				Рпр, МПа	Масса, кг
			D	D_1	b_2	d		
2СОШ150-000	СОШ150-4,0	4,0	300	250	54	25	6,0	167,9
-01	СОШ150-6,3	6,3	340	280	78	34	9,6	199,5

1. Общие технические условия на изготовление по ОСТ 12.44.107-79.
2. Сварные швы выполнить по ГОСТ 5264-80 по периметру примыкания элементов сплошными, кроме мест указанных особо.
3. Сварку произвести электродами типа Э 42А ГОСТ 9467-75.
4. Предельные отклонения размеров $\pm \frac{IT14}{2}$.
5. Покрытие: грунтовка ХС-068 ТУ6-10-820-75 красно-коричневая в два слоя; эмаль ХВ-785 ГОСТ 7313-75 черная У1.В5 в три слоя, кроме присоединительных поверхностей.
6. ^{x}Размеры для справок.

10392/2

				2СОШ150-000.СБ	
ЛИСТ	№ ДОКУМ.	ПОДПИСЬ	ДАТА	Стул опорный Ду150 Ру4,0; 6,3 МПа широкий	ЛИТ / МАССА / МАСШТАБ
РАЗРАБ.	Коняева				см. табл. / -
ПРОВ.	Гительзон				ЛИСТ / ЛИСТОВ 1
РУКОВ.	Коток				МУП СССР Гдел УПиКС ЮЖГИПРОШАХТ / КО
Н.КОНТР.	Гительзон				
УТВ.	Бердичевский				

Формат А2

Выпуск 2

серия 7.401-2

ИНВ. № ПОДЛ. | ПОДПИСЬ И ДАТА | ВЗАМ. ИНВ. № | ИНВ. № ДУБЛ. | ПОДПИСЬ И ДАТА

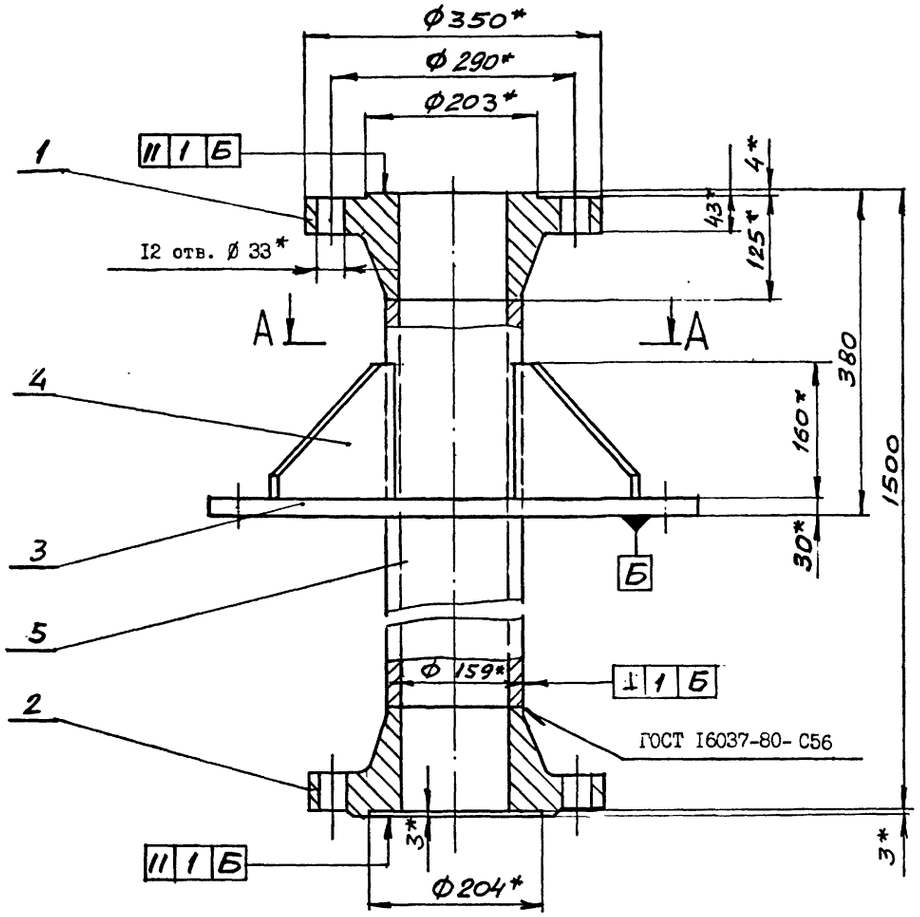

А-А

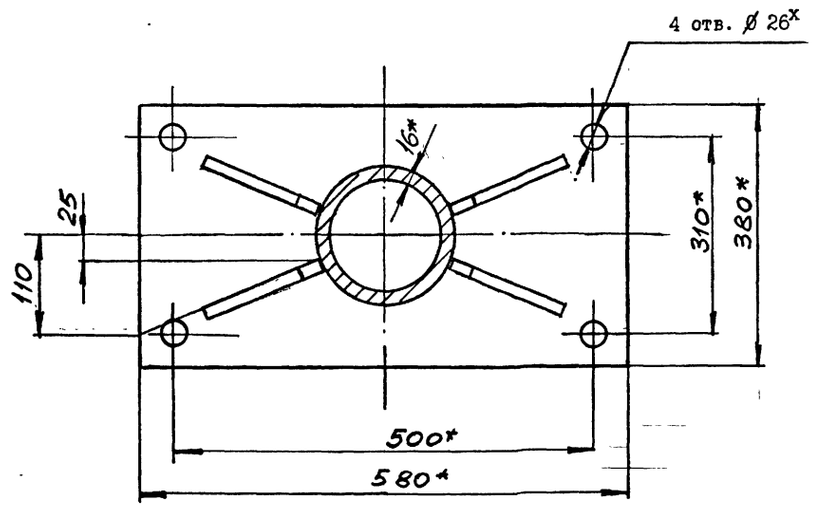

1. Общие технические условия на изготовление по ОСТ 12.44.107-79.
2. Сварные швы выполнить по ГОСТ 5264-80 по периметру примыкания элементов сплошными, кроме мест указанных особо.
3. Сварку произвести электродами типа Э 42А ГОСТ 9467-75.
4. Предельные отклонения размеров $\pm \frac{IT14}{2}$.
5. Покрытие: грунтовка ХС-068 ТУ6-10-820-75 красно-коричневая в два слоя; эмаль ХВ-785 ГОСТ 7313-75 черная УI.В5 в три слоя, кроме присоединительных поверхностей.
6. XРазмеры для справок.

10392/2

					3 СОШ150-000 СБ	
Изм.	Лист	№ докум.	Подпись	Дата		
Разраб.		Коняева			Стул опорный Ду150 Ру10 МПа широкий	Лит. / Масса / Масштаб: 193 / 1:5
Пров.		Гительзон				Лист / Листов 1
Руков.		Коток				
Н.контр.		Гительзон				МУП ГлавУПиКС ЮЖГИПРОШАХТ СССР КО
Утв.		Бердичевский				

Инв.№ подл. | Подпись и дата | Взам. инв.№ | Инв.№ дубл. | Подпись и дата

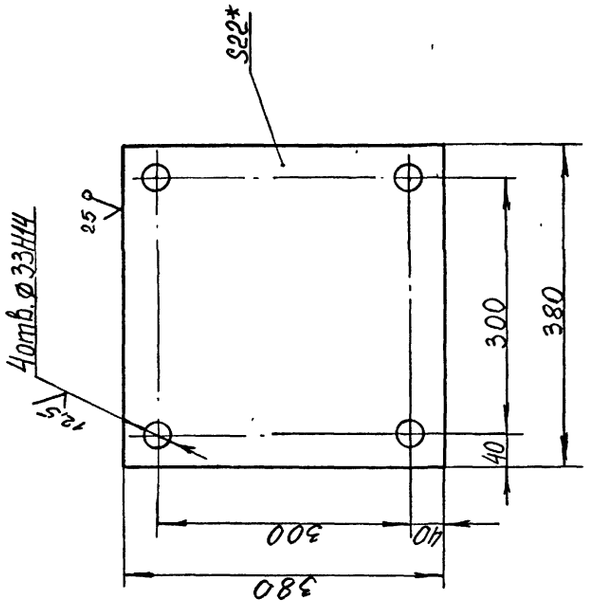

1. Неуказанные предельные отклонения размеров $\pm \frac{IT14}{2}$
2. Размеры для справок

I КО I50 - 002

ЛИТ	МАССА	МАСШТАБ
	24,4	I:5

ЛИСТ | ЛИСТОВ I

МУП СССР ГлавУПиКС ЮЖГИПРОШАХТ КО

ФОРМАТ А4

Лист Б 22 ГОСТ19903-74
ВСт3кп2ГОСТ14637-79

ИЗМ.	ЛИС.	№ ДОКУМ.	ПОДПИСЬ	ДАТА
РАЗРАБ.		Петренко		
ПРОВ.		Гительзон		
РУКОВ.		Коток		
Н.КОНТР.		Гительзон		
УТВ.				

Выпуск 2

серия 7.401-2

I КО I50 - 002

ИНВ. № ПОДЛ.	ПОДПИСЬ И ДАТА	ВЗАМ. ИНВ. №	ИНВ. № ДУБЛ.	ПОДПИСЬ И ДАТА

Инв. № подл.	Подпись и дата	Взамен инв. №	Инв. № дублик.	Подпись и дата

Формат	Зона	Позиц.	Обозначение	Наименование	Кол. на исполн. IКОI50-000- -	0I	02	Примечание
А4		I	IФС I50-000-02	Фланцы ДуI50 стальные				
				на приварном кольце			2	I3,8Iкг
				Детали				
А4		2	IКОI50-00I	Труба	2	2	2	4,Iкг
А4		3	IКОI50-002	Плита	I	I	I	24,4кг
А4		4	IКО I50-003	Стойка	2	2	2	9,5кг
А4		5	IКО I50-004	Ребро	4	4	4	0,53кг
А4		6	IКО I50-005	Ребро	I	I	I	I,3кг
А4		7	IКО I50-006	Ребро	2	2	2	I,2кг
А4		8	- 0I	Ребро	2	2	2	2кг
БЧ		9	I КО I50-007	Лист Б-I0 ГОСТ I9903-74				
				Вст 3кп2 ГОСТ I4637-				
				- 79, II9х3I5	I	I	I	2,94кг
				Стандартные изделия				
		I0		Отвод 90° I59хI0				
				ГОСТ I7375-83	I	I	I	I3,Iкг

Изм.	Лист	№ документ.	Подпись	Дата	IКО I50-000	Лист 2

Формат А4

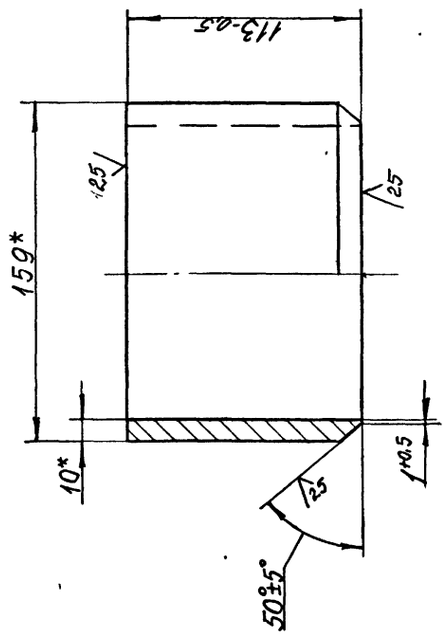

1. Неуказанные предельные отклонения размеров $\pm \frac{IT14}{2}$
2. *Размеры для справок

I КО I50 - 00I

ЛИТ	МАССА	МАСШТАБ
	4,I	I:2

ЛИСТ | ЛИСТОВ I

МУП СССР ГлавУПиКС ЮЖГИПРОШАХТ КО

ФОРМАТ А4

Труба I59хI0 ГОСТ8732-78
Труба В20 ГОСТ8731-87

ИЗМ.	ЛИСТ	№ ДОКУМ.	ПОДПИСЬ	ДАТА
РАЗРАБ.		Петренко		
ПРОВ.		Гительзон		
РУКОВ.		Коток		
Н.КОНТР.		Гительзон		
УТВ.		Бердичевский		

I КО I50 - 00I

ИНВ. № ПОДЛ.	ПОДПИСЬ И ДАТА	ВЗАМ. ИНВ. №	ИНВ. № ДУБЛ.	ПОДПИСЬ И ДАТА

Инв. № подл.	Подпись и дата	Взам. инв. №	Инв. № дубл.	Подпись и дата

Формат	Зона	Позиц.	Обозначение	Наименование	Кол. на исполн. IКОI50-000- -	0I	02	Примечание
				Документация				
А2			IКО I50-000СБ	Сборочный чертеж	х	х	х	
				Сборочные единицы				
А4		I	IФС I50-000	Фланцы ДуI50 стальные				
				свободные на приварном				
				кольце	2			9,68кг
			-0I	Фланцы ДуI50 стальные				
				на приварном кольце		2		I0,76кг

Литер			
Шифр	КОI50-I,0	КОI50-I,6	КОI50-2,5

10392/2

Изм.	Лист	№ документ.	Подпись	Дата	IКО I50-000
Разработ.		Петренко			Колено опорное ДуI50, РуI,0...2,5МПа
Проверил		Коняева			
Руководил		Коток			
Н.контрол.		Коняева			
Утвердил		Бердичевский			

Литера	Лист	Листов
	I	2

МУП СССР ГлавУПиКС ЮЖГИПРОШАХТ КО

Формат А4

Рис.1

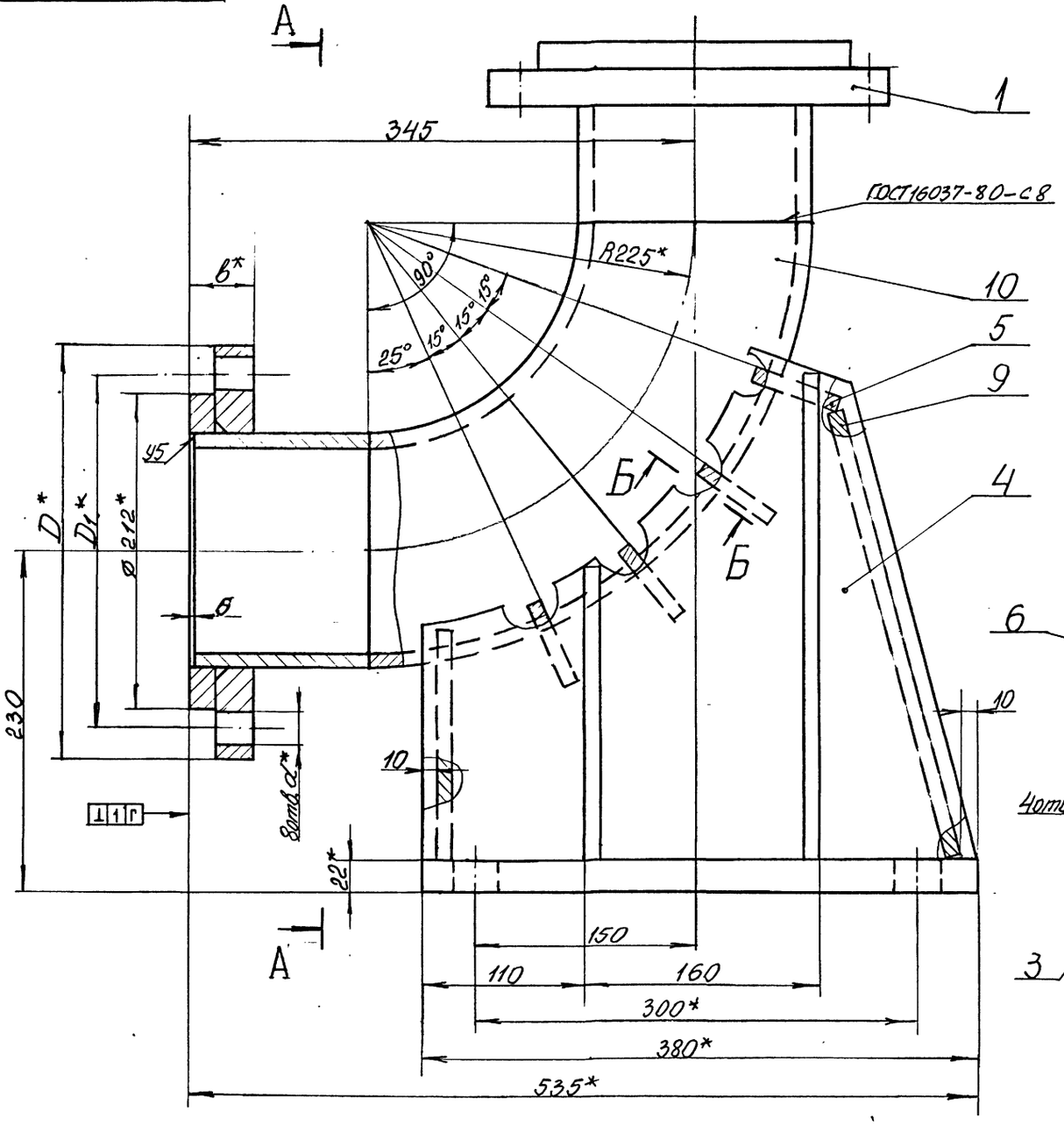

А-А

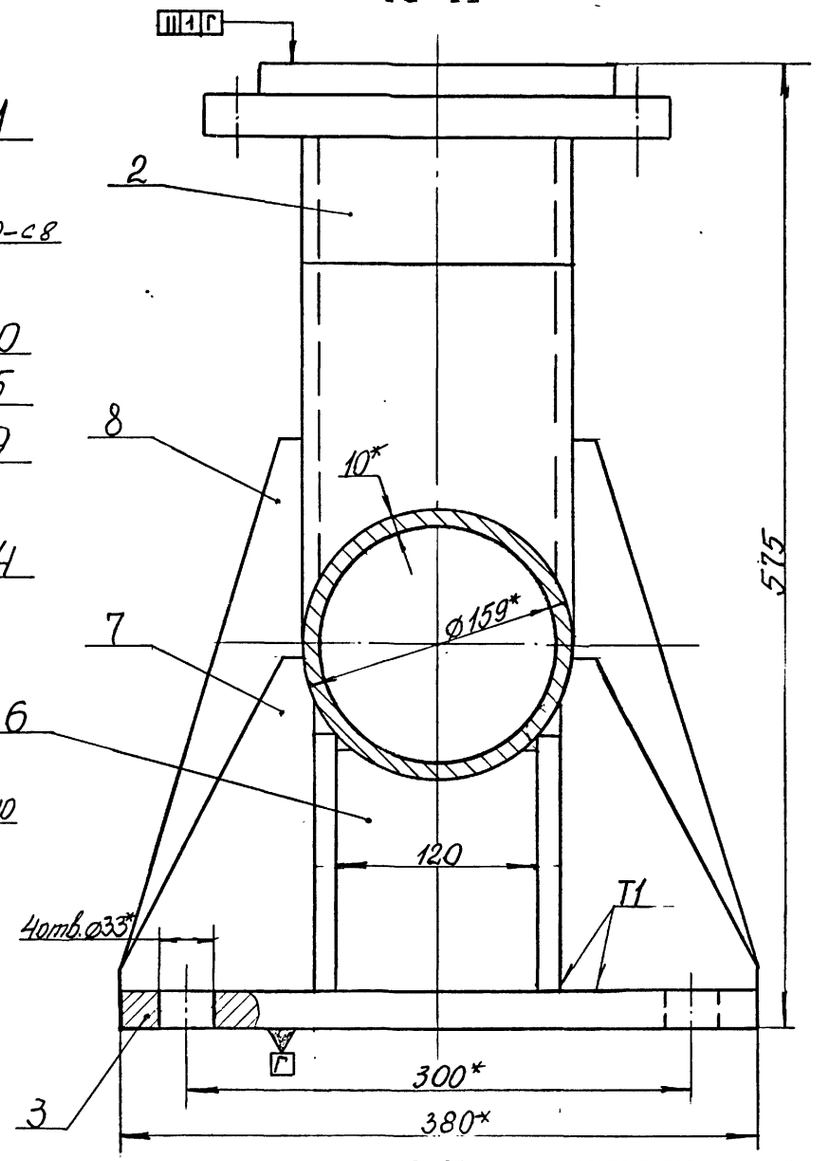

Рис.2

остальное см. рис. 1.

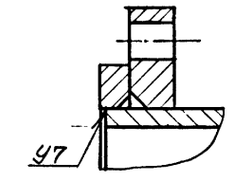

Б-Б (1:1)

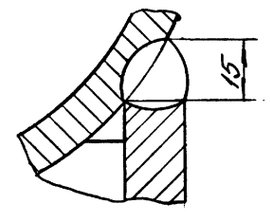

Обозначение	Шифр	Ру, МПа	Рис.	Размеры, мм				Рпр, МПа	Масса, кг
				D	D_1	b	d		
I КО I50 - 000	КОI50-I,0	I,0	I	280	240	44	22	I,5	98
-0I	КОI50-I,6	I,6	2			50		2,4	I00
-02	КОI50-2,5	2,5		300	250	54	26	3,8	I07

I. Общие технические условия на изготовление по ОСТ I2744.I07-79.
2. Сварные швы выполнить по ГОСТ 5264-80 по периметру примыкания элементов сплошными, кроме мест указанных особо.
3. Сварку произвести электродами типа Э 42 А ГОСТ 9467-75.
4. Предельные отклонения размеров $\pm\frac{IT14}{2}$.
5. Покрытие: грунтовка ХС-068 ТУС-I0-820-75 красно-коричневая в два слоя; эмаль ХВ-785 черная УI.В5 в три слоя, кроме присоединительных поверхностей.
6. *Размеры для справок.

10392/2

					I КО I50 - 000 СБ		
Изм.	Лист	№ докум.	Подпись	Дата	Колено опорное Ду150, Ру I,0...2,5 МПа.	Лит	Масса / Масштаб
Разраб.		Петренко					см. табл. / -
Пров.		Гительзон				Лист	Листов I
Руков.		Коток				МУП ГлавУПпКС СССР ЮЖГИПРОШАХТ	КО
Н.контр.		Гительзон					
Утв.		Бердичевский					

Формат А2

Инв.№ подл. | Подпись и дата | Взам.инв.№ | Инв.№ дубл. | Подпись и дата

серия 7.401-2 Выпуск 2

I КО I50 - 003

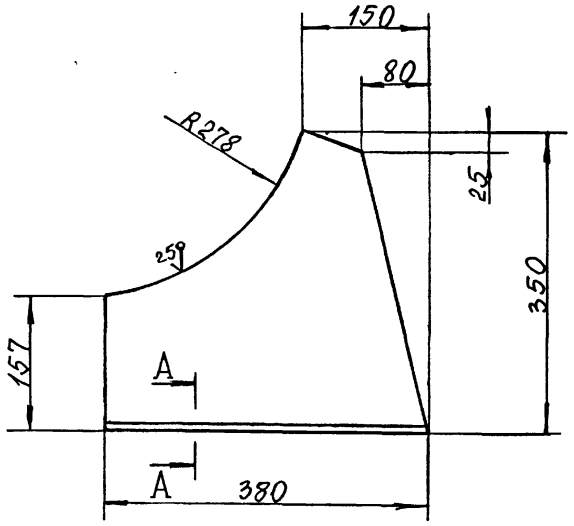

A-A (1:1)

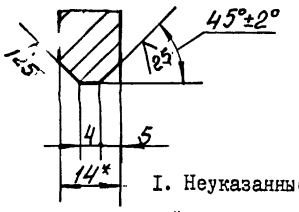

I. Неуказанные предельные отклонения размеров $\pm \frac{IT14}{2}$.

2. *Размер для справок.

					I КО I50 - 003			
Изм.	Лист	№ докум.	Подпись	Дата				
Разраб.		Петренко			Стойка	Лит	Масса	Масштаб
Пров.		Гительзон					9,5	I:5
Руков.		Коток				Лист	Листов I	
Н.контр.		Гительзон			Лист БI4,0 ГОСТI9903-74 ВСт3кп2ГОСТI4637-79	МУП СССР Главупнкс ЮЖГИПРОШАХТ		КО
Утв.		Бердичевский						

Инв.№ подл. | Подпись и дата | Взам.инв.№ | Инв.№ дубл. | Подпись и дата

Формат А4

I КО I50 - 004

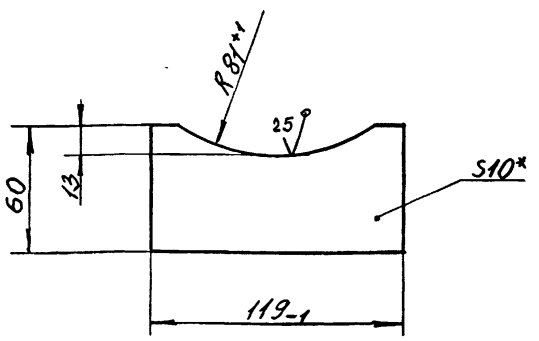

I. Неуказанные предельные отклонения размеров $\pm \frac{IT14}{2}$.

2. *Размер для справок.

					I КО I50 - 004			
Изм.	Лист	№ докум.	Подпись	Дата				
Разраб.		Петренко			Ребро	Лит	Масса	Масштаб
Пров.		Гительзон					0,53	I:2
Руков.		Коток				Лист	Листов I	
Н.контр.		Гительзон			Лист БI0,0ГОСТI9903-74 ВСт3кп2ГОСТI4637-79	МУП СССР Главупнкс ЮЖГИПРОШАХТ		КО
Утв.		Бердичевский						

Инв.№ подл. | Подпись и дата | Взам.инв.№ | Инв.№ дубл. | Подпись и дата

Формат А4

I КО I50 - 005

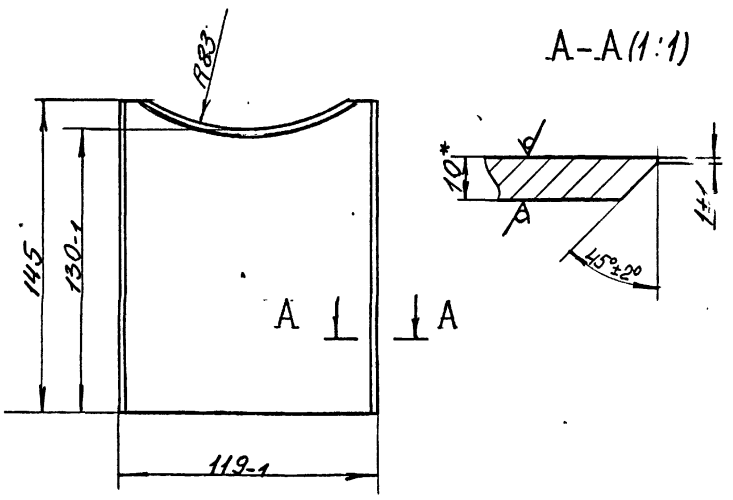

A-A (1:1)

I. Неуказанные предельные отклонения размеров $\pm \frac{IT14}{2}$.

2. *Размер для справок.

					I КО I50 - 005			
Изм.	Лист	№ докум.	Подпись	Дата				
Разраб.		Петренко			Ребро	Лит	Масса	Масштаб
Пров.		Гительзон					I,3	2I:2
Руков.		Коток				Лист	Листов I	
Н.контр.		Гительзон			Лист БI0,0ГОСТI9903-74 ВСт3кп2ГОСТI4637-79	МУП СССР Главупнкс ЮЖГИПРОШАХТ		КО
Утв.		Бердичевский						

Инв.№ подл. | Подпись и дата | Взам.инв.№ | Инв.№ дубл. | Подпись и дата

Формат А4

I КО I50 - 006

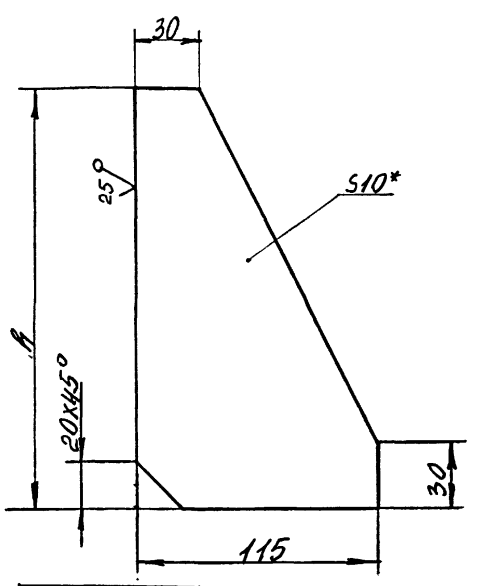

Обозначение	h	Масса,кг
IКО I50 - 006	I95	I,2
-0I	335	2

I. Предельные отклонения размеров $+\frac{IT14}{-2}$.

2. *Размер для справок.

10392/2

					I КО I50 - 006			
Изм.	Лист	№ докум.	Подпись	Дата				
Разраб.		Петренко			Ребро	Лит	Масса	Масштаб
Пров.		Гительзон					см. табл.	—
Руков.		Коток				Лист	Листов I	
Н.контр.		Гительзон			Лист БI0,0ГОСТI9903-74 ВСт3кп2ГОСТI4637-79	МУП СССР Главупнкс ЮЖГИПРОШАХТ		КО
Утв.		Бердичевский						

Инв.№ подл. | Подпись и дата | Взам.инв.№ | Инв.№ дубл. | Подпись и дата

Формат А4

Выпуск 2

серия 7.401-2

Инв. № подл.	Подпись и дата	Взамен инв. №	Инв. № дублик.	Подпись и дата

Формат	Зона	Позиц.	Обозначение	Наименование	Кол. на исполн. 2КО 150-000- -	01	Примечание
БЧ		10	2КО 150-001	Лист Б-8,0 ГОСТ 19903-74			
				Вст.3 кп 2 ГОСТ 14637-79			
				119_{-1} x 315 $_{-1}$	1	1	2,94кг
				Стандартные изделия			
		11		Отвод 90°			
				159x10 ГОСТ 17375-83	1	1	13,1кг

Изм.	Лист	№ документ.	Подпись	Дата	2 КО 150 - 000	Лист 3

Формат А4

Инв. № подл.	Подпись и дата	Взамен инв. №	Инв. № дублик.	Подпись и дата

Формат	Зона	Позиц.	Обозначение	Наименование	Кол. на исполн. 2КО 150-000- -	01	Примечание
А4		2	2ФС 150-000-01	Фланцы Ду150 с выступом или впадиной свободные на приварном кольце	1		13,8кг
		1	- 02	Фланцы Ду150 с выступом или впадиной свободные на приварном кольце		1	28,1кг
		2	- 03	Фланцы Ду150 с выступом или впадиной свободные на приварном кольце		1	28,94кг
				Детали			
А4		3	1КО 150-001	Труба	2	2	4,1кг
А4		4	1КО 150-002	Плита	1	1	24,4кг
А4		5	1КО 150-003	Стойка	2	2	9,5кг
А5		6	1КО 150-004	Ребро	4	4	0,53кг
А4		7	1КО 150-005	Ребро	1	1	1,3кг
А4		8	1КО 150-006	Ребро	2	2	1,2кг
		9	- 01	Ребро	2	2	2кг

Изм.	Лист	№ документ.	Подпись	Дата	2КО 150-000	Лист 2

Формат А4

Формат	Зона	Позиц.	Обозначение	Наименование	Кол.	Примеч.
				Документация		
А2			3КО 150-000СБ	Сборочный чертеж		
				Детали		
А3		1	ФП 150-001	Фланцы Ду150 с выступом или впадиной стальные приварные встык	1	32,87кг
		2	- 01	Фланцы Ду150 с выступом или впадиной стальные приварные встык	1	31,9кг
А4		3	1КО 150-002	Плита	1	24,4кг
А5		4	1КО 150-003	Стойка	2	9,5кг
А4		5	1КО 150-004	Ребро	4	0,53кг
А4		6	1КО 150-005	Ребро	1	1,3кг
А4		7	1КО 150-006	Ребро	2	1,2кг
		8	- 01	Ребро	2	2кг
БЧ		9	3КО 150-001	Лист Б-8 ГОСТ 19903-74		
				ВСт 3 кп 2 ГОСТ 14637-79		
				119_{-1}x315-1	1	2,94кг
				Стандартные изделия		
		10		Отвод 90° 159 x10 ГОСТ 17375-83	1	13,1кг

Изм.	Лист	№ документ.	Подпись	Дата	3КО 150-000
Разработал		Петренко			Колено опорное Ду150, Ру10МПа.
Проверил		Гительзон			
Руководил		Коток			
Н.контр.		Гительзон			
Утвердил		Бердичевский			

Лист 1 Листов 1

МУП СССР ГлавУПиКС ЮЖГИПРОШАХТ КО

ФОРМАТ А4

Инв. № подл.	Подпись и дата	Взам. инв. №	Инв. № дубл.	Подпись и дата

Формат	Зона	Позиц.	Обозначение	Наименование	Кол. на исполн. 2КО 150-000 - -	01	Примечание
				Документация			
А2			2КО 150-000СБ	Сборочный чертеж	x	x	
				Сборочные единицы			
А4		1	2ФС 150-000	Фланцы Ду150 с выступом или впадиной свободные на приварном кольце	1		13,51кг

Шифр	Литер	
КО150-4,0	КО150-6,3	

10392/2

Изм.	Лист	№ документ.	Подпись	Дата	2КО 150-000
Разработ.		Петренко			Колено опорное Ду150, Ру4,0 и 6,3 МПа
Проверил		Гительзон			
Руководил		Коток			
Н.контрол.		Гительзон			
Утвердил		Бердичевский			

Литера 1 Лист 1 Листов 3

МУП СССР ГлавУПиКС ЮЖГИПРОШАХТ КО

Формат А4

2 КО 150 - 000 СБ

Выпуск 2

серия 7.401-2

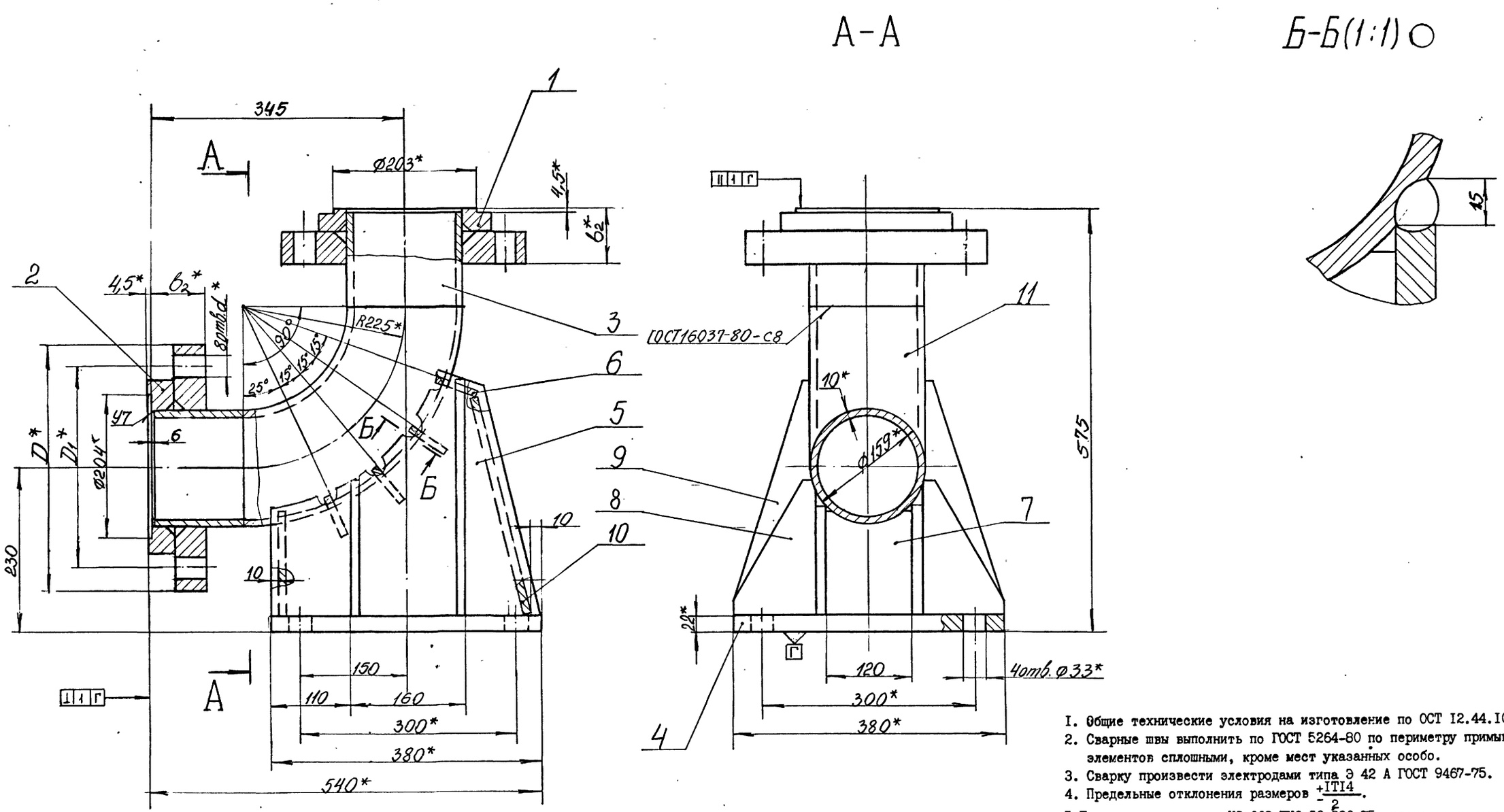

1. Общие технические условия на изготовление по ОСТ 12.44.107-79.
2. Сварные швы выполнить по ГОСТ 5264-80 по периметру примыкания элементов сплошными, кроме мест указанных особо.
3. Сварку произвести электродами типа Э 42 А ГОСТ 9467-75.
4. Предельные отклонения размеров $\pm\frac{IT14}{2}$.
5. Покрытие: грунтовка ХС-068 ТУ6-10-820-75 красно-коричневая в два слоя; эмаль ХВ-785 ГОСТ 7313-75 черная УI.В5 в три слоя, кроме присоединительных поверхностей.
6. *Размеры для справок.

Обозначение	Шифр	Ру, МПа	Размеры, мм				Рпр, МПа	Масса, кг
			D	D_1	b_2	d		
2 КО 150 - 000	КО150-4,0	4,0	300	250	54	25	6,0	106
-01	КО150-6,3	6,3	340	280	78	34	9,6	137

10392/2

ИЗМ.	ЛИСТ	№ ДОКУМ.	ПОДПИСЬ	ДАТА
РАЗРАБ.		Петренко		
ПРОВ.		Гительзон		
РУКОВ.		Коток		
Н.КОНТР.		Гительзон		
УТВ.		Бердичевский		

2 КО 150 - 000 СБ

Колено опорное Ду150, Ру 4,0...6,3 МПа.

ЛИТ	МАССА	МАСШТАБ
	см. табл.	-

ЛИСТ | ЛИСТОВ 1

МУП СССР ГлавУПиКС ЮЖГИПРОШАХТ

КО

ФОРМАТ А2

ИНВ. № ПОДЛ. | ПОДПИСЬ И ДАТА | ВЗАМ. ИНВ. № | ИНВ. № ДУБЛ. | ПОДПИСЬ И ДАТА

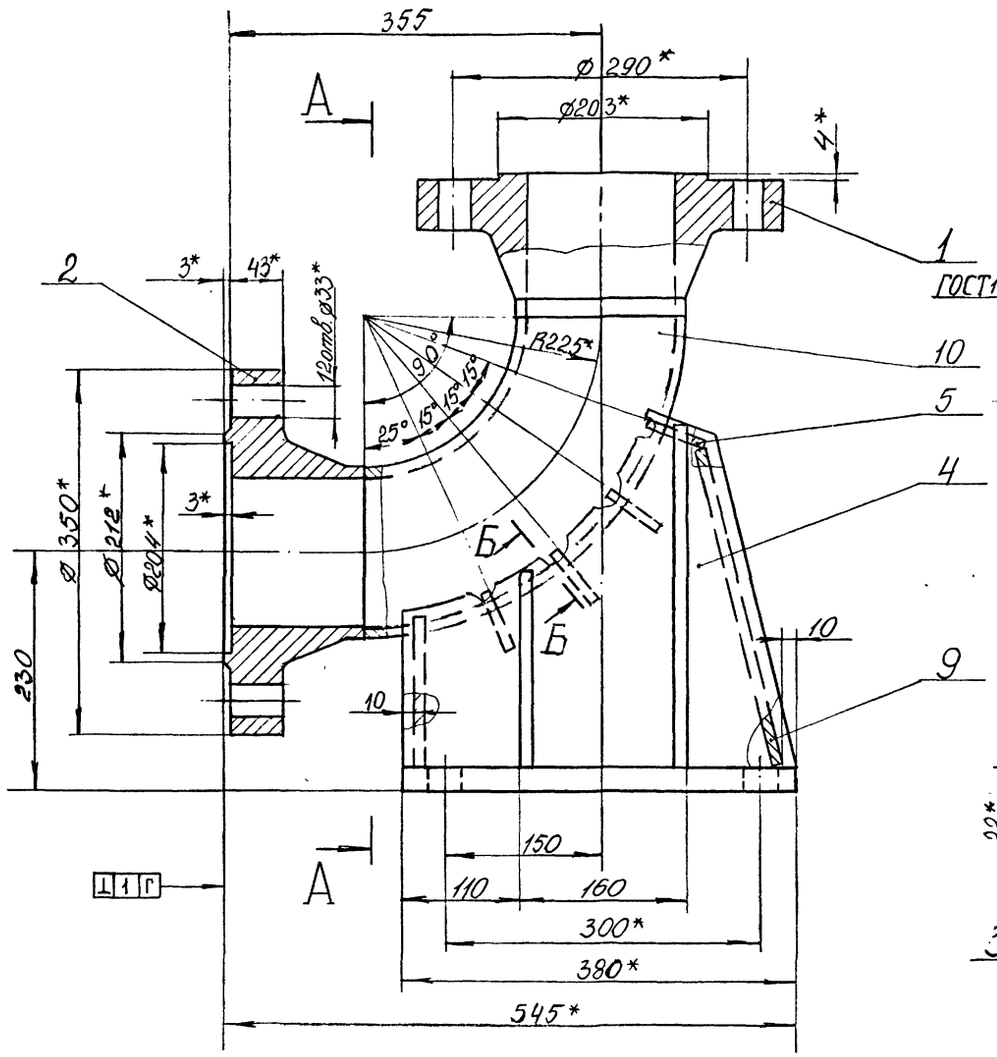

1. Общие технические условия на изготовление по ОСТ 12.44.107-79.
2. Сварные швы выполнить по ГОСТ5264-80 по периметру примыкания элементов сплошными, кроме мест указанных особо.
3. Сварку произвести электродами типа Э42А ГОСТ 9467-75.
4. Предельные отклонения размеров $\pm \frac{IT14}{2}$.
5. Покрытие: грунтовка ХС-068 ТУ6-10-820-75 красно-коричневая в два слоя; эмаль ХВ-785 ГОСТ 7313-75 черная У1.В5 в три слоя, кроме присоединительных размеров поверхностей.
6. *Размеры для справок.

10392/2

					3 КО 150 - 000 СБ		
Изм.	Лист	№ докум.	Подпись	Дата	Колено опорное Ду150, Ру 10 МПа.	Лит	Масса	Масштаб
Разраб.		Петренко					136	1:4
Пров.		Гительзон				Лист	Листов 1
Руков.		Коток				МУП СССР ГлавУПиКС ЮЖГИПРОШАХТ	КО
Н.контр.		Гительзон					
Утв.		Бердичевский					

Формат А2

Инв.№ подл. | Подпись и дата | Взам.инв.№ | Инв.№ дубл. | Подпись и дата

Инв. № подл. | Подпись и дата | Взамен инв. № | Инв. № дубл. | Подпись и дата

Выпуск 2
Серия 7.401-2

Формат	Зона	Позиц.	Обозначение	Наименование	Кол. на исполн. IKI50-000- –	01	02	Примечание
		I1		Шайба 30.02.019				
				ГОСТ 11371-78	4	4	4	0,067 кг
		I2		Шплинт 6,3х60.019				
				ГОСТ 397-79	6	6	6	0,015 кг
				Материалы				
		I3		Набивка многослойного плетения марки АГ 16х18				
				ГОСТ 5152-84	I	I	I	2 кг

IKI50-000

Изм. Лист № документ. Подпись Дата

Лист 3

Формат А4

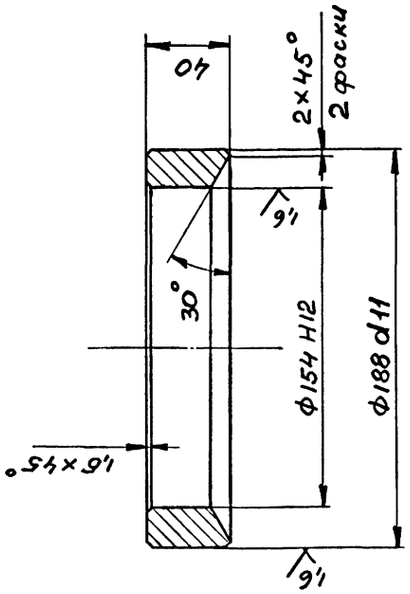

Неуказанные предельные отклонения размеров: ± IT14/2

IKI50-001

| | | | |

IKI50-000СБ

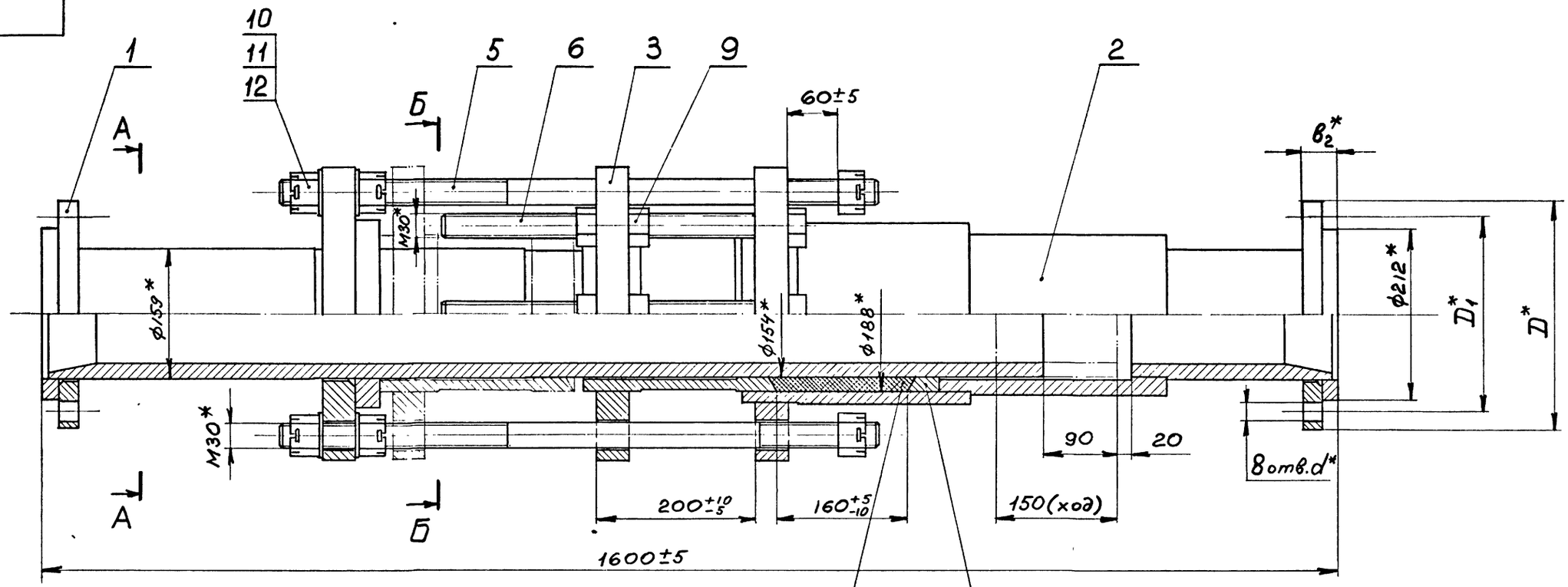

Обозначение	Шифр	Ру МПа	Размеры, мм				Рпр МПа	Масса, кг
			D	D_1	$в_2$	d		
IKI50-000	KI50-I,0	I,0	280	240	44	22	I,5	270
- 0I	KI50-I,6	I,6			50		2,4	272
- 02	KI50-2,5	2,5	300	250	54	26	3,8	278

А-А

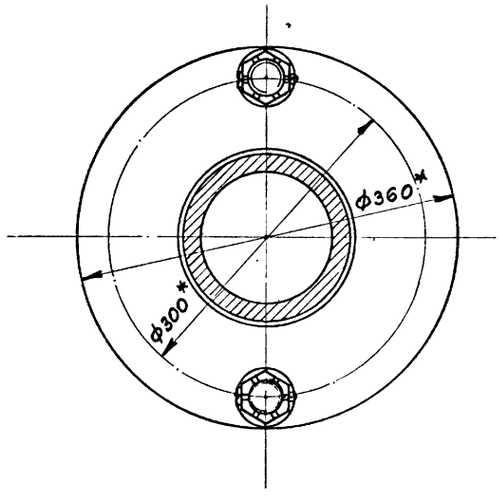

Б-Б

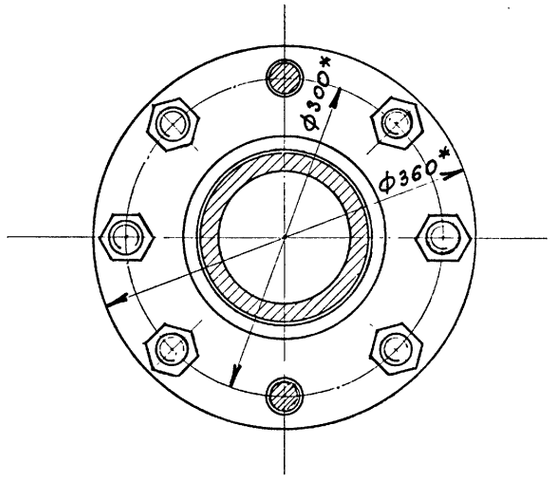

I. Общие технические условия на изготовление по ОСТ I2.I4.I07-79
2. Предельные отклонения размеров не ограниченных допусками: $\pm \frac{IT14}{2}$
3. Шпильки поз. 5 установить до набивки сальникового уплотнения
4. Испытать при давлении Рпр (см.табл.), не нагружая шпильки поз.5
5. Покрытие: грунтовка ХС-068 ТУ6-I0-75 краснокоричневая в два слоя; эмаль ХВ-785 ГОСТ 73I3-75 черная VI.B5, в три слоя кроме присоединительных поверхностей.
6. *Размеры для справок.

10392/2

IKI50-000СБ

Компенсатор ДуI50
РуI,0;I,6;2,5 МПа

Изм.	Лист	№ докум.	Подпись	Дата
Разраб.		Новиков		
Пров.		Гительзон		
Руков.		Коток		
Н.контр.		Гительзон		
Утв.		Бердичевский		

Лит	Масса	Масштаб
	см. табл.	-

Лист | Листов 1

МУП СССР ГлавУПиКС ЮЖГИПРОШАХТ КО

ФОРМАТ А2

Серия 7.40I-2 Выпуск 2

Инв.№ подл. | Подпись и дата | Взам. инв.№ | Инв.№ дубл. | Подпись и дата

серия 7.401-2 Выпуск 2

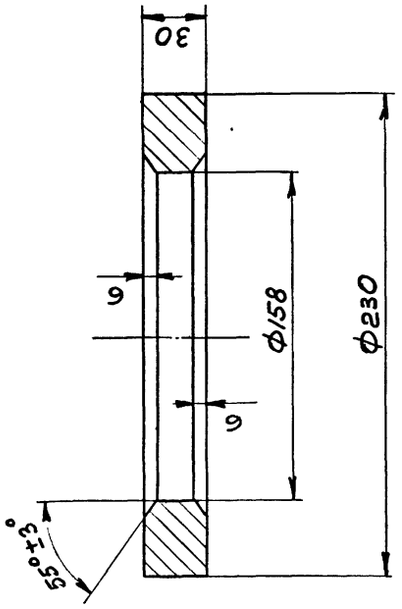

Неуказанные предельные отклонения размеров: h14; H14; $\pm\frac{IT14}{2}$

IKI50-0II

ИЗМ.	ЛИСТ	№ ДОКУМ.	ПОДПИСЬ	ДАТА
РАЗРАБ.	Новиков			
ПРОВ.	Гительзон			
РУКОВ.	Коток			
Н.КОНТР.	Гительзон			
УТВ.	Коток			

IKI50-0II

КОЛЬЦО

ЛИТ	МАССА	МАСШТАБ
	5,17	1:2

ЛИСТ	ЛИСТОВ	
	1	

МУП СССР Главуп ПиКС ЮЖГИПРОШАХТ

Сталь 20 ГОСТ 1050-74

КО

ФОРМАТ А4

ИНВ. № ПОДЛ.	ПОДПИСЬ И ДАТА	ВЗАМ. ИНВ. №	ИНВ. № ДУБЛ.	ПОДПИСЬ И ДАТА

Инв. № подл.	Подпись и дата	Взамен инв. №	Инв. № дублик.	Подпись и дата

Формат	Зона	Позиц.	Обозначение	Наименование	Кол. на исполн. IKI50-0I0-										Примечание
					-	0I	02	03	04						
А4		I	IФCI50-000-0I	Фланцы Ду I50											
				стальные свободные											
				на приварном кольце		I									I0,76 кг
			-02	Фланцы Ду I50											
				Стальные свободные											
				на приварном кольце			I								I3,8I кг
А4		I	2ФCI50-000-0I	Фланцы ДуI50 с выступом или впадиной											
				свободные на приварном кольце				I							I3,8 кг
			- 04	Фланцы ДуI50 с выступом или впадиной свободные на приварном											
				кольце					I						28,94 кг
				Детали											
А4		3	IKI50-0II	Кольцо	I	I	I	I	I						5,I7 кг
А4		4	IKI50-0I2	Фланец	I	I	I	I	I						24,6 кг
А4		5	IKI50-0I3	Труба	I	I	I	I	I						68,5 кг

Изм.	Лист	№ документ.	Подпись	Дата	IKI50-0I0	Лист 2

Формат А4

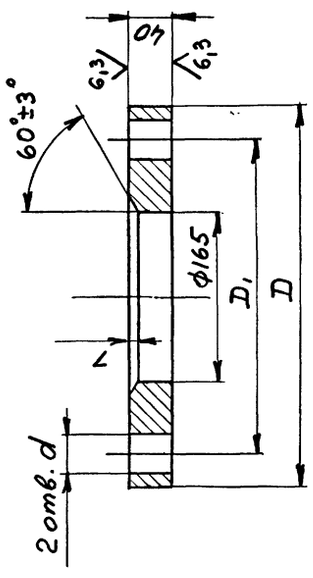

Обозначение	Размеры, мм			Масса, кг
	d	D	D_1	
IKI50-0I2	33	360	300	24,6
-0I	39	420	340	36

Неуказанные предельные отклонения размеров: h14; H14; $\pm\frac{IT14}{2}$

IKI50-0I2

ИЗМ.	ЛИСТ	№ ДОКУМ.	ПОДПИСЬ	ДАТА
РАЗРАБ.	Новиков			
ПРОВ.	Гительзон			
РУКОВ.	Коток			
Н.КОНТР.	Гительзон			
УТВ.	Коток			

IKI50-0I2

ФЛАНЕЦ

ЛИТ	МАССА	МАСШТАБ
	см. табл.	-

ЛИСТ	ЛИСТОВ	
	1	

МУП СССР Главуп ПиКС ЮЖГИПРОШАХТ

Сталь 20 ГОСТ 1050-74

КО

ФОРМАТ А4

ИНВ. № ПОДЛ.	ПОДПИСЬ И ДАТА	ВЗАМ. ИНВ. №	ИНВ. № ДУБЛ.	ПОДПИСЬ И ДАТА

Инв. № подл.	Подпись и дата	Взам. инв. №	Инв. № дубл.	Подпись и дата

Формат	Зона	Позиц.	Обозначение	Наименование	Кол. на исполн. IKI50-0I0-										Примечание
					-	0I	02	03	04						
				Документация											
А2			IKI50-0I0СБ	Сборочный чертеж	X	X	X	X	X						
				Сборочные единицы											
А4		I	IФCI50-000	Фланцы Ду I50											
				стальные свободные											
				на приварном кольце	I										9,68 кг

Литер

Шифр

10392/2

Изм.	Лист	№ документ.	Подпись	Дата	IKI50-0I0			
Разработ.	Новиков				Патрубок	Литера	Лист I	Листов 2
Проверил	Гительзон							
Руководил	Коток							
Н.контрол.	Гительзон							
Утвердил	Бердичевский							

МУП СССР Главуп ПиКС ЮЖГИПРОШАХТ

КО

Формат А4

Рис.I

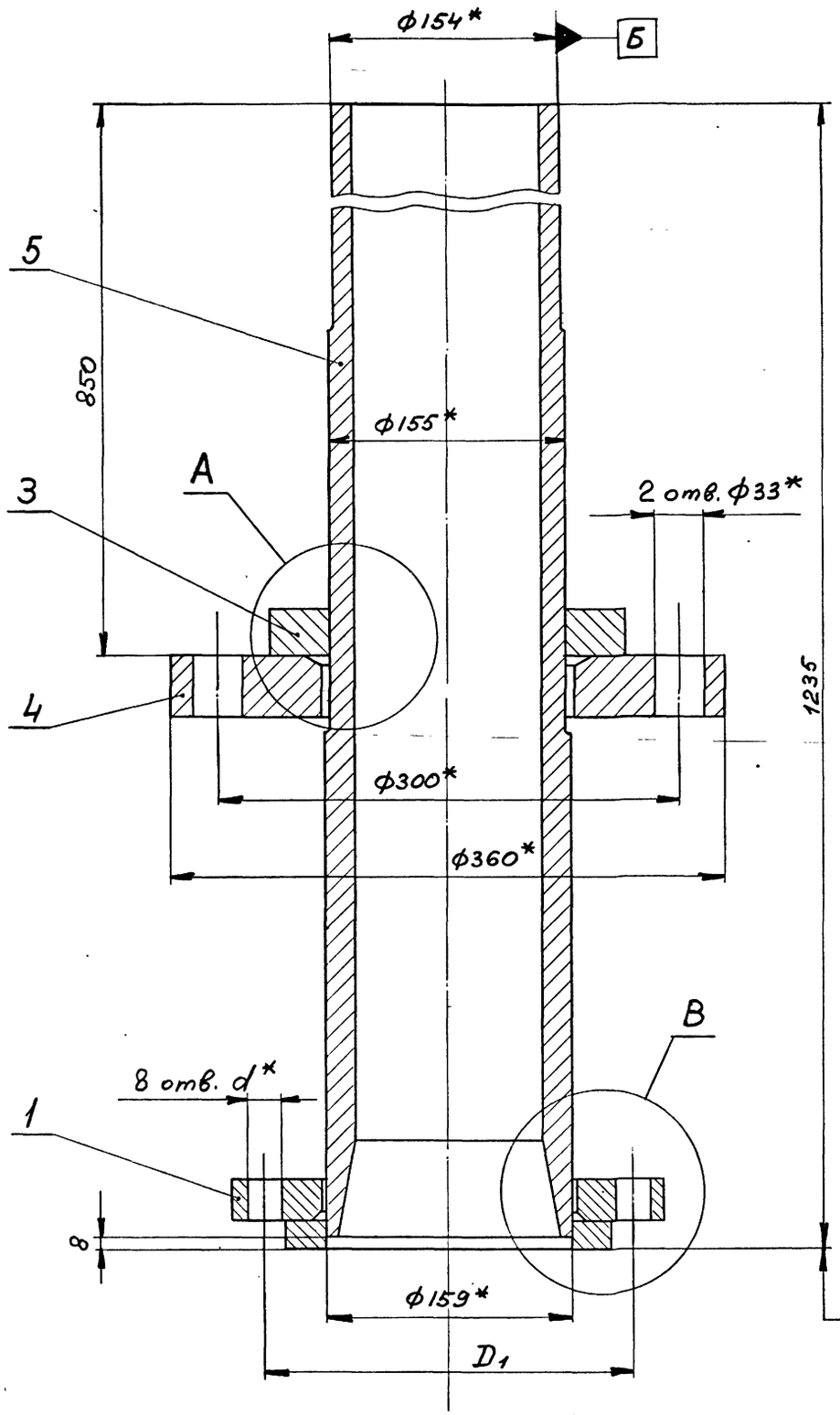

В (1:1)

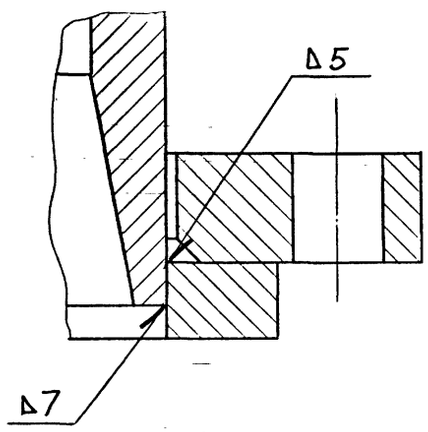

Рис.2(I:I)
Остальное см. Рис.I

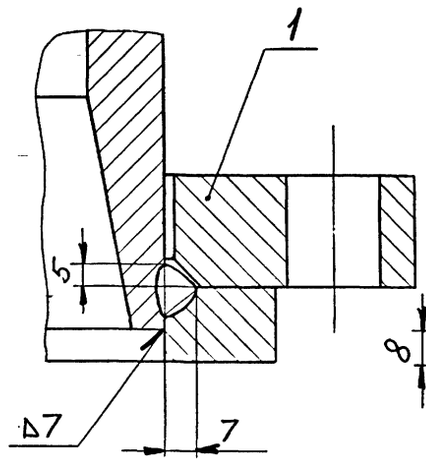

Рис.3(I:I)
Остальное см. Рис.I

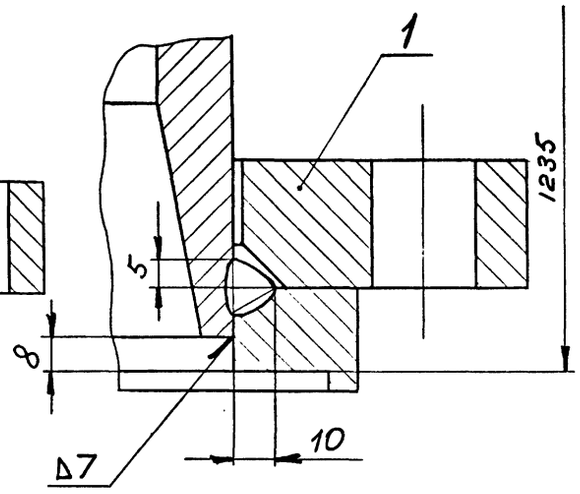

А (1:1)

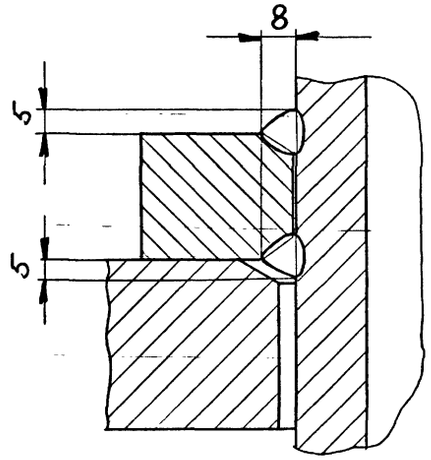

Обозначение	Рис.	Размеры, мм D,	Размеры, мм d	Масса, кг
IKI50-0I0	I	240	22	I09
-0I	2			II0
-02		250	26	II3
-03	3		25	II3,5
-04		280	34	I29

I. Сварные швы выполнить по ГОСТ I6037-80
2. Сварку производить электродами типа 342А ГОСТ 9467-75
3. Предельные отклонения размеров: hI4; H I4; $\pm \frac{IT14}{2}$
4. * Размеры для справок

10392/2

Изм.	Лист	№ докум.	Подпись	Дата	IKI50-0I0CБ	
Разраб.		Новиков			ПАТРУБОК	Лит. / Масса / Масштаб: см. табл. / -
Пров.		Гительзон				Лист / Листов: 1
Руков.		Коток				МУП ГлавУПиКС ЮЖГИПРОШАХТ СССР
Н.контр.		Гительзон				КО
Утв.		Бердичевский				

Формат А2

Серия 7.40I-2 Выпуск 2

Инв.№ подл. | Подпись и дата | Взам. инв.№ | Инв.№ дубл. | Подпись и дата

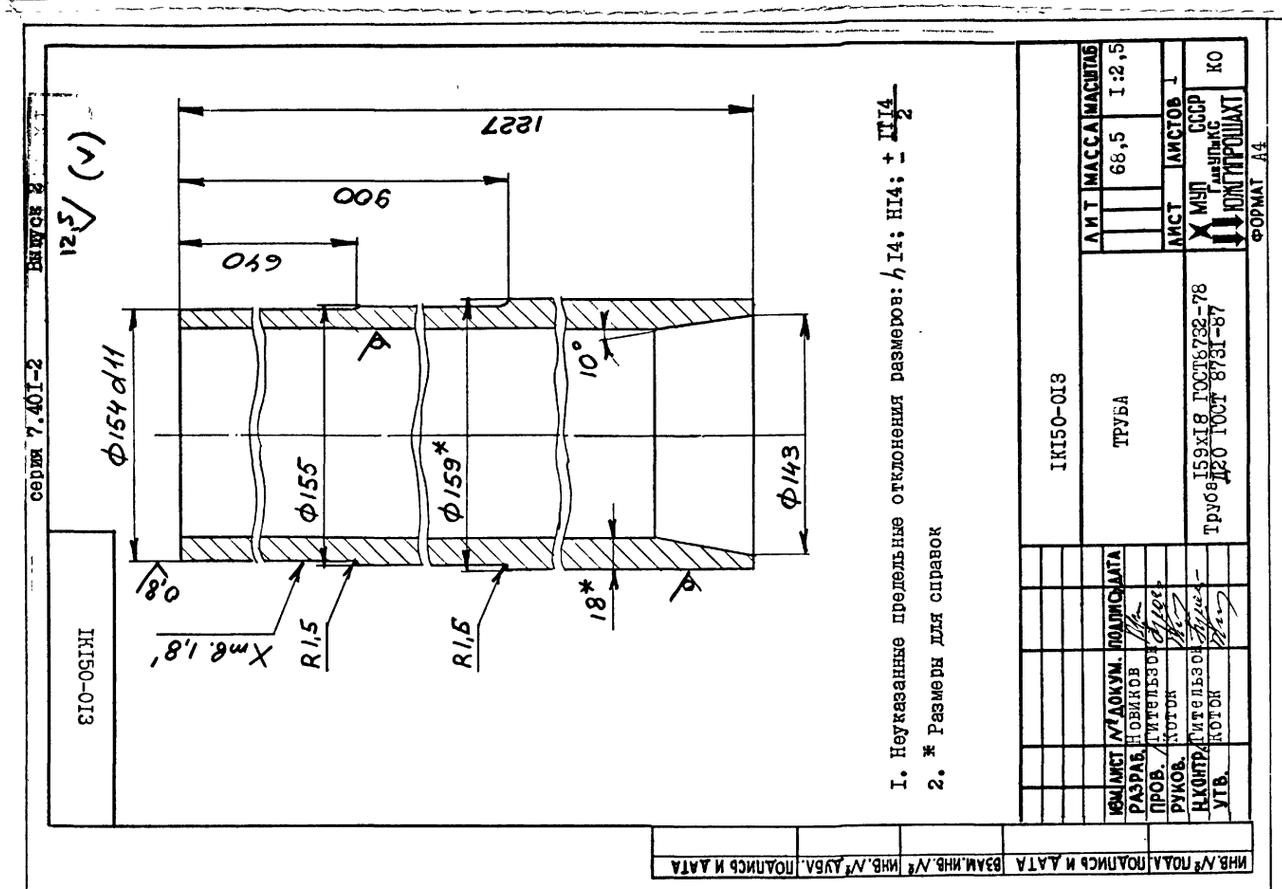

1. Неуказанные предельные отклонения размеров: h I4; H I4; ± ITI4/2
2. * Размеры для справок

ИНВ. № ПОДЛ.	ПОДПИСЬ И ДАТА	ВЗАМ. ИНВ. №	ИНВ. № ДУБЛ.	ПОДПИСЬ И ДАТА

IKI50-0I3

ТРУБА

ЛИТ	МАССА	МАСШТАБ
	68,5	I:2,5

ЛИСТ | ЛИСТОВ I

МУП СССР Гл. УПиКС ЮЖГИПРОШАХТ

КО

ФОРМАТ А4

ИЗМ.	ЛИСТ	№ ДОКУМ.	ПОДПИСЬ	ДАТА
РАЗРАБ.		Новиков		
ПРОВ.		Гительзон		
РУКОВ.		Коток		
Н.КОНТР.		Гительзон		
УТВ.		Коток		

Труба I59xI8 ГОСТ8732-78
Д20 ГОСТ 8731-87

серия 7.40I-2 Выпуск 2

IKI50-0I3

Инв. № подл.	Подпись и дата	Взамен инв. №	Инв. № дублик.	Подпись и дата

Формат	Зона	Позиц.	Обозначение	Наименование	Кол. на исполн. IKI50-020-										Примечание
					-	0I	02	03	04						
А4		I	IФCI50-000-0I	Фланцы ДуI50 стальные свободные на приварном кольце		I									I0,76 кг
			- 02	Фланцы ДуI50 стальные свободные на приварном кольце			I								I3,8I кг
А4		I	2ФCI50-000	Фланцы ДуI50 с выступом или впадиной свободные на приварном кольце				I							I3,5I кг
			- 02	Фланцы ДуI50 с выступом или впадиной свободные на приварном кольце					I						28,I кг
				Детали											
А4		2	IKI50-02I	Фланец	I	I	I	I	I						I8,4 кг
А4		3	IKI50-022	Труба	I	I	I	I	I						I5,5 кг
А4		4	IKI50-023	Труба	I	I	I	I	I						2I,9 кг
А4		5	IKI50-024	Труба	I	I	I	I	I						2I,8 кг

Изм.	Лист	№ документ.	Подпись	Дата	IKI50-020	Лист 2

Формат А4

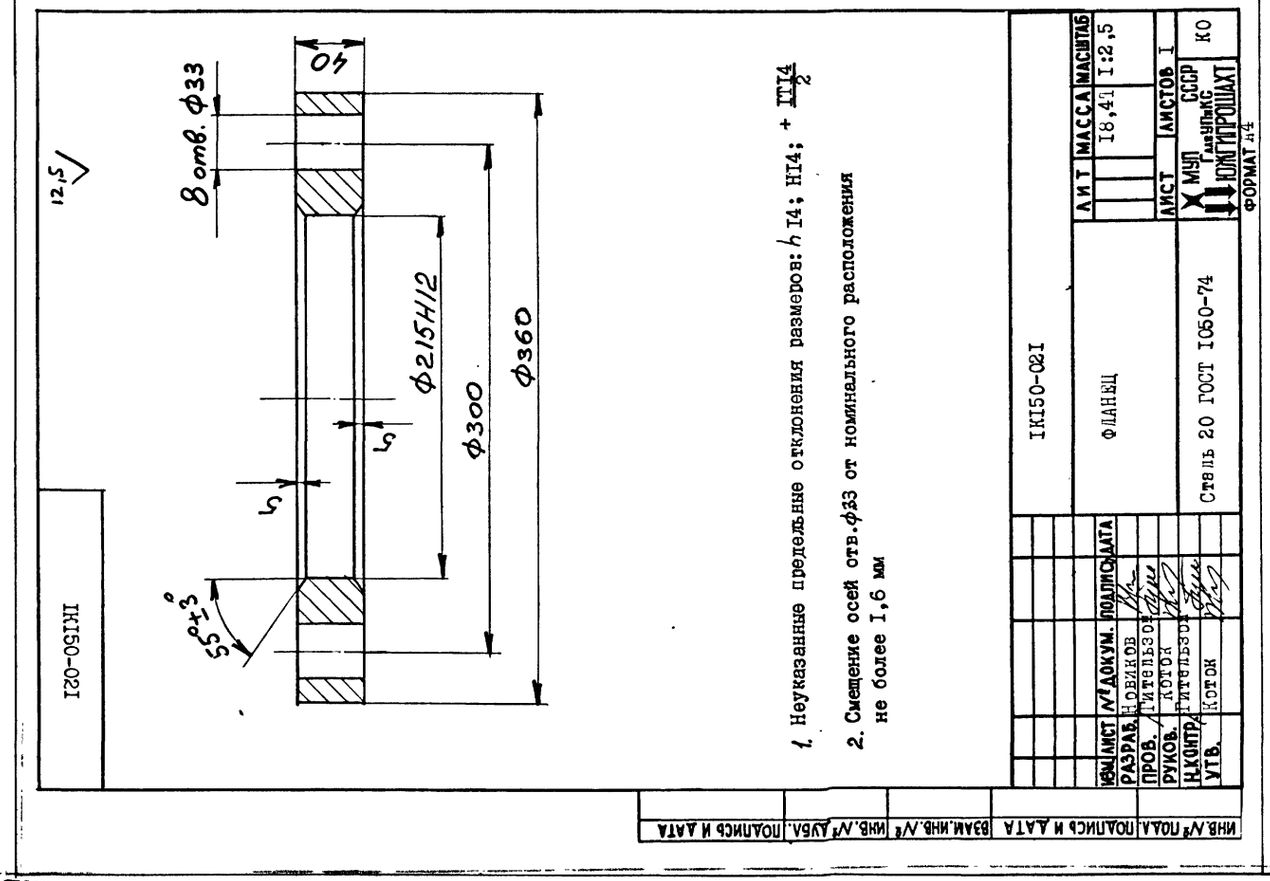

1. Неуказанные предельные отклонения размеров: h I4; H I4; ± ITI4/2
2. Смещение осей отв. Ф33 от номинального расположения не более I,6 мм

ИНВ. № ПОДЛ.	ПОДПИСЬ И ДАТА	ВЗАМ. ИНВ. №	ИНВ. № ДУБЛ.	ПОДПИСЬ И ДАТА

IKI50-02I

ФЛАНЕЦ

ЛИТ	МАССА	МАСШТАБ
	I8,41	I:2,5

ЛИСТ | ЛИСТОВ I

МУП СССР Гл. УПиКС ЮЖГИПРОШАХТ

КО

ФОРМАТ А4

ИЗМ.	ЛИСТ	№ ДОКУМ.	ПОДПИСЬ	ДАТА
РАЗРАБ.		Новиков		
ПРОВ.		Гительзон		
РУКОВ.		Коток		
Н.КОНТР.		Гительзон		
УТВ.		Коток		

Сталь 20 ГОСТ I050-74

Инв. № подл.	Подпись и дата	Взам. инв. №	Инв. № дубл.	Подпись и дата

Формат	Зона	Позиц.	Обозначение	Наименование	Кол. на исполн. IKI50-020-										Примечание
					-	0I	02	03	04						
				Документация											
А2			IKI50-020СБ	Сборочный чертеж	X	X	X	X	X						
				Сборочные единицы											
А4		I	IФCI50-000	Фланцы Ду I50 стальные свободные на приварном кольце	I										9,68 кг

Литер

Шифр

10392/2

Изм.	Лист	№ документ.	Подпись	Дата	IKI50-020
Разработ.		Новиков			Корпус
Проверил		Гительзон			
Руководил		Коток			
Н.контрол.		Гительзон			
Утвердил		Бердичевский			

Литера	Лист	Листов
	I	2

МУП СССР Гл. УПиКС ЮЖГИПРОШАХТ

КО

Формат А4

Рис.I

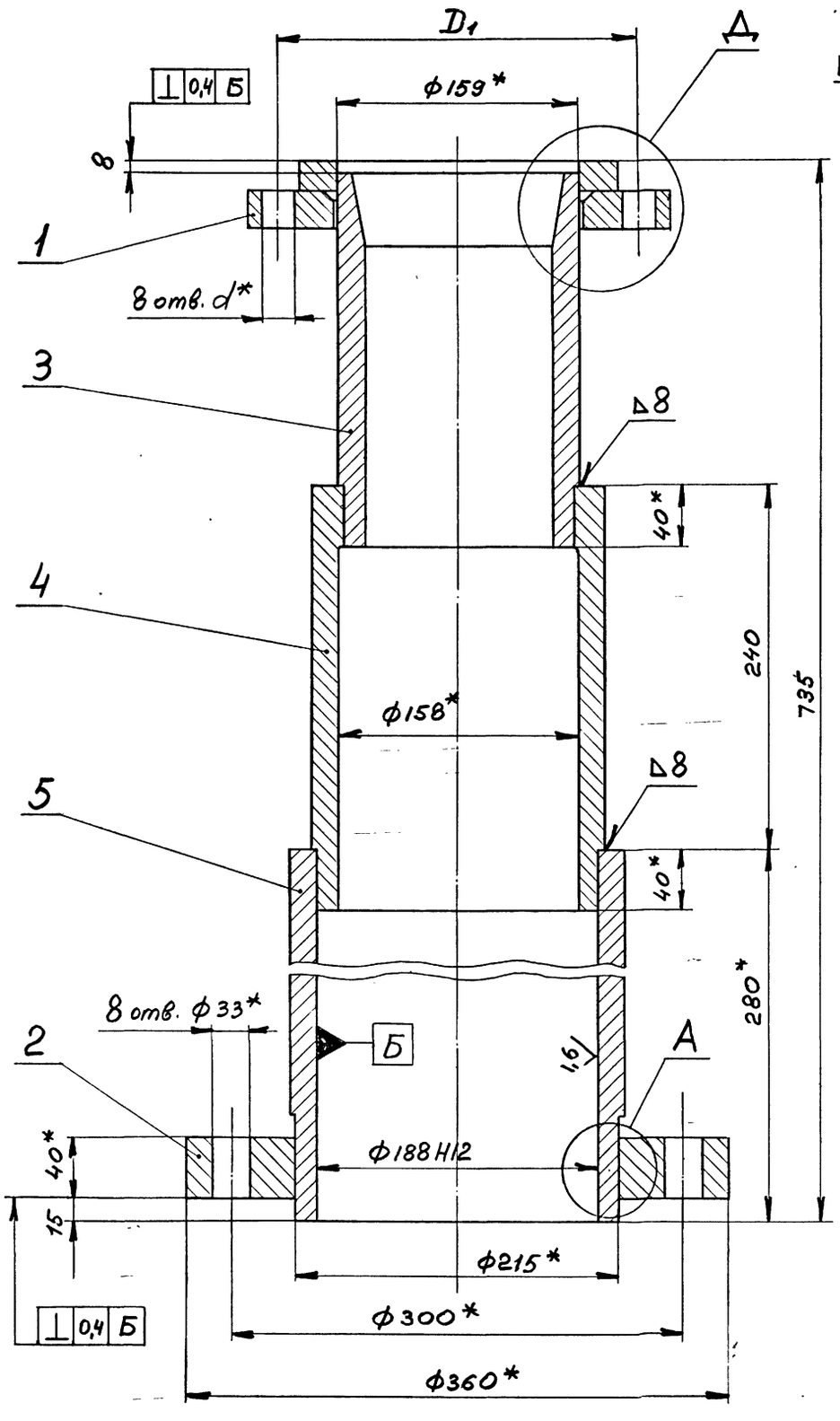

Д (1:1)

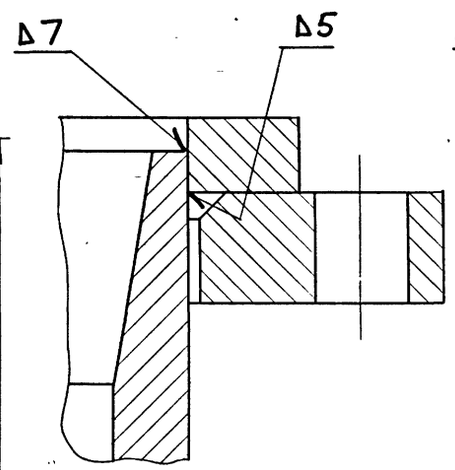

Рис.2(I:I)
Остальное см. Рис.I

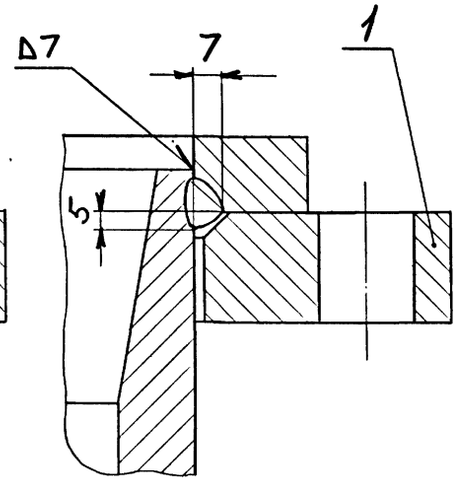

Рис.3(I:I)
Остальное см. РисI

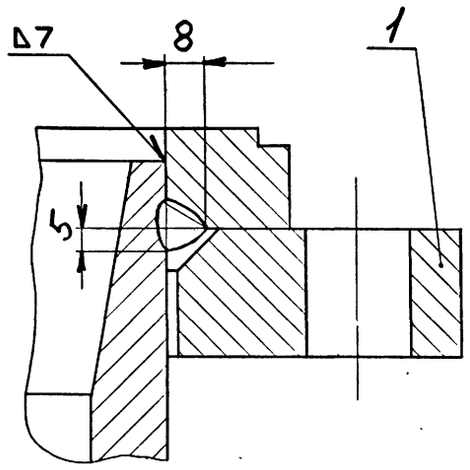

А (1:1)

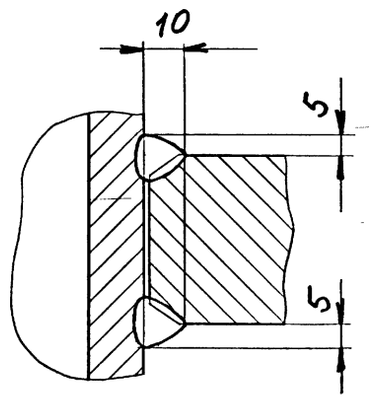

Обозначение	Рис	Размеры, мм		Масса, кг
		D1	d	
IKI50-020	I	240	22	88
-0I	2			89
-02		250	26	92
-03	3		25	92,5
-04		280	34	I07

I. Сварные швы выполнить по ГОСТ I6037-80
2. Сварку производить электродами типа Э42А ГОСТ 9467-75
3. Неуказанные предельные отклонения размеров: hI4; HI4; $\pm \frac{IT14}{2}$
4. * Размеры для справок

10392/2

IKI50-020СБ

КОРПУС

Изм.	Лист	№ докум.	Подпись	Дата
Разраб.		Новиков		
Пров.		Лительзон		
Руков.		Коток		
Н.контр.		Лительзон		
Утв.		Бердичевский		

Лит	Масса	Масштаб
	см. табл.	-

Лист | Листов I

МУП ГлавУПиКС СССР ЮЖГИПРОШАХТ КО

ФОРМАТ А2

Серия 7.40I-2 Выпуск 2

Инв.№ подл. | Подпись и дата | Взам. инв.№ | Инв.№ дубл. | Подпись и дата

1К150-024

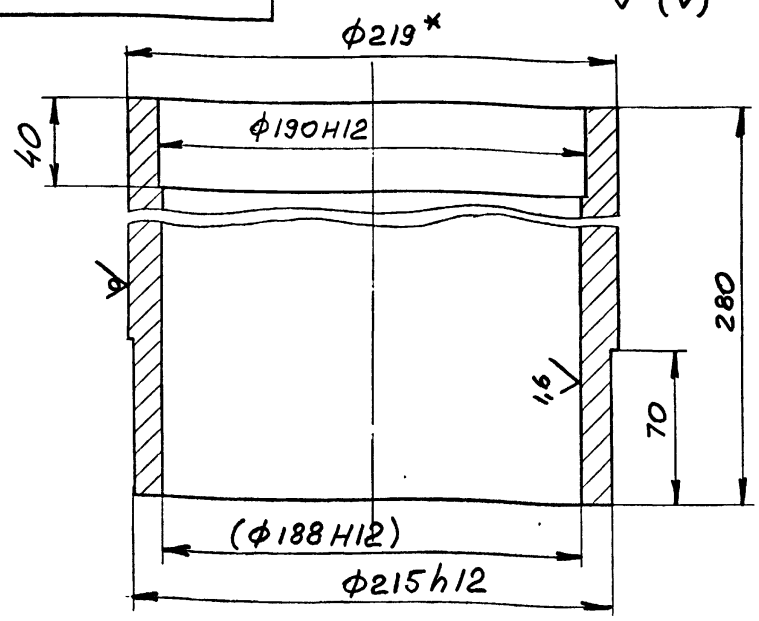

1. Неуказанные предельные отклонения размеров: h I4; H I4; ± IT I4/2
2. * Размеры для справок
3. Размеры в скобках - после сборки

				1К150-024	
Изм.	Лист	№ докум.	Подпись	Дата	
Разраб.		Новиков			Труба	Лит	Масса	Масштаб
Пров.		Гительзон					21,8	1:2
Руков.		Коток				Лист	Листов 1
Н.контр.		Гительзон			Труба 219х22 ГОСТ 8732-78 / Д20 ГОСТ 8731-87	МУП ГлавУПиКС СССР ЮЖГИПРОШАХТ	КО
Утв.		Коток					

Инв.№ подл. | Подпись и дата | Взам.инв.№ | Инв.№ дубл. | Подпись и дата

Формат А4

1К150-022

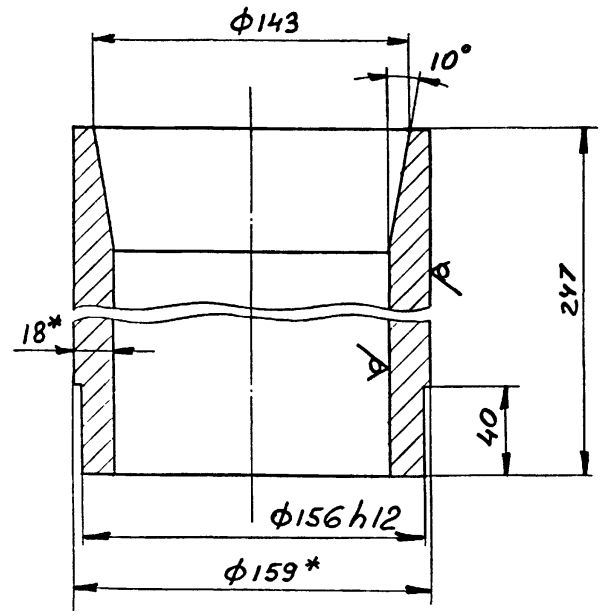

1. Неуказанные предельные отклонения размеров ± IT I4/2
2. * Размеры для справок

				1К150-022	
Изм.	Лист	№ докум.	Подпись	Дата	
Разраб.		Новиков			Труба	Лит	Масса	Масштаб
Пров.		Гительзон					15,5	1:2
Руков.		Коток				Лист	Листов 1
Н.контр.		Гительзон			Труба 159х18 ГОСТ 8732-78 / Д20 ГОСТ 8731-87	МУП ГлавУПиКС СССР ЮЖГИПРОШАХТ	КО
Утв.		Коток					

Инв.№ подл. | Подпись и дата | Взам.инв.№ | Инв.№ дубл. | Подпись и дата

Формат А4

1К150-031

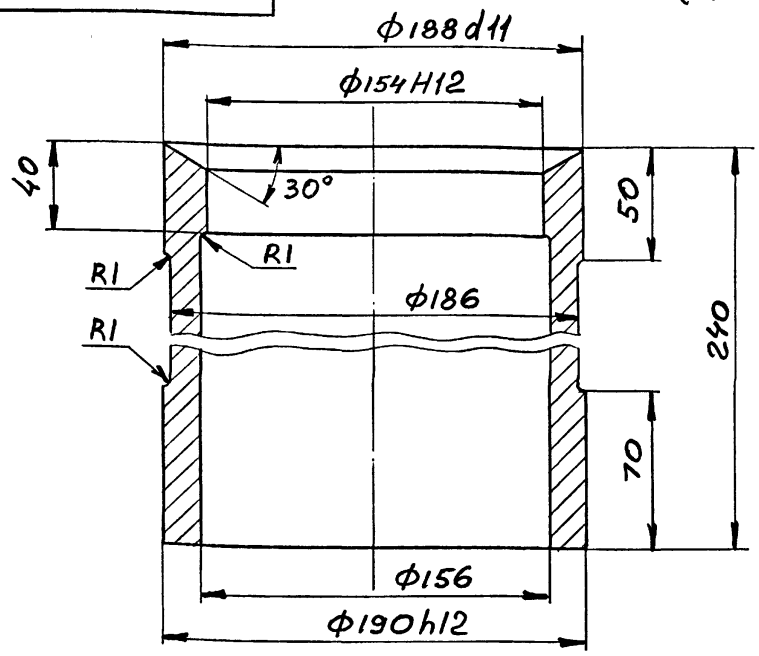

Неуказанные предельные отклонения размеров: h I4; H I4; ± IT I4/2

				1К150-031	
Изм.	Лист	№ докум.	Подпись	Дата	
Разраб.		Новиков			Труба	Лит	Масса	Масштаб
Пров.		Гительзон					16,5	1:2
Руков.		Коток				Лист	Листов 1
Н.контр.		Гительзон			Труба 194х25 ГОСТ 8732-78 / Д20 ГОСТ 8731-87	МУП ГлавУПиКС СССР ЮЖГИПРОШАХТ	КО
Утв.		Коток					

Инв.№ подл. | Подпись и дата | Взам.инв.№ | Инв.№ дубл. | Подпись и дата

Формат А4

1К150-023

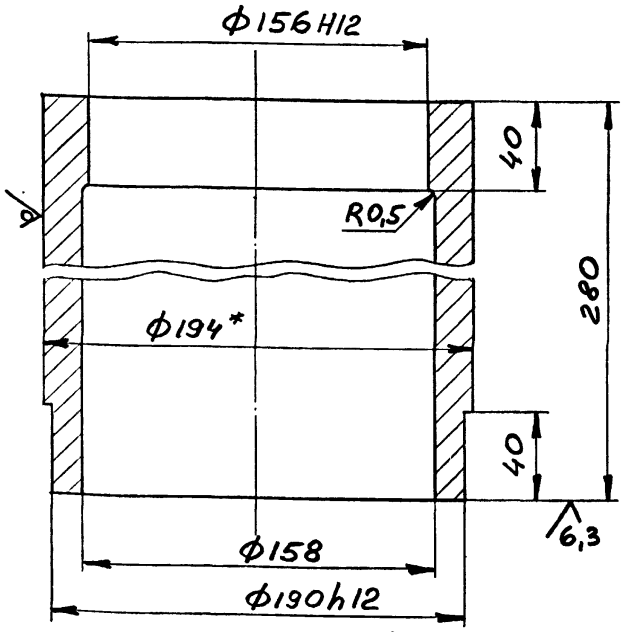

1. Предельные отклонения размеров: h I4; H I4; ± IT I4/2
2. * Размеры для справок

10392/2

				1К150-023	
Изм.	Лист	№ докум.	Подпись	Дата	
Разраб.		Новиков			Труба	Лит	Масса	Масштаб
Пров.		Гительзон					21,9	1:2
Руков.		Коток				Лист	Листов 1
Н.контр.		Гительзон			Труба 194х25 ГОСТ 8732-78 / Д20 ГОСТ 8731-87	МУП ГлавУПиКС СССР ЮЖГИПРОШАХТ	КО
Утв.		Коток					

Инв.№ подл. | Подпись и дата | Взам.инв.№ | Инв.№ дубл. | Подпись и дата

Формат А4

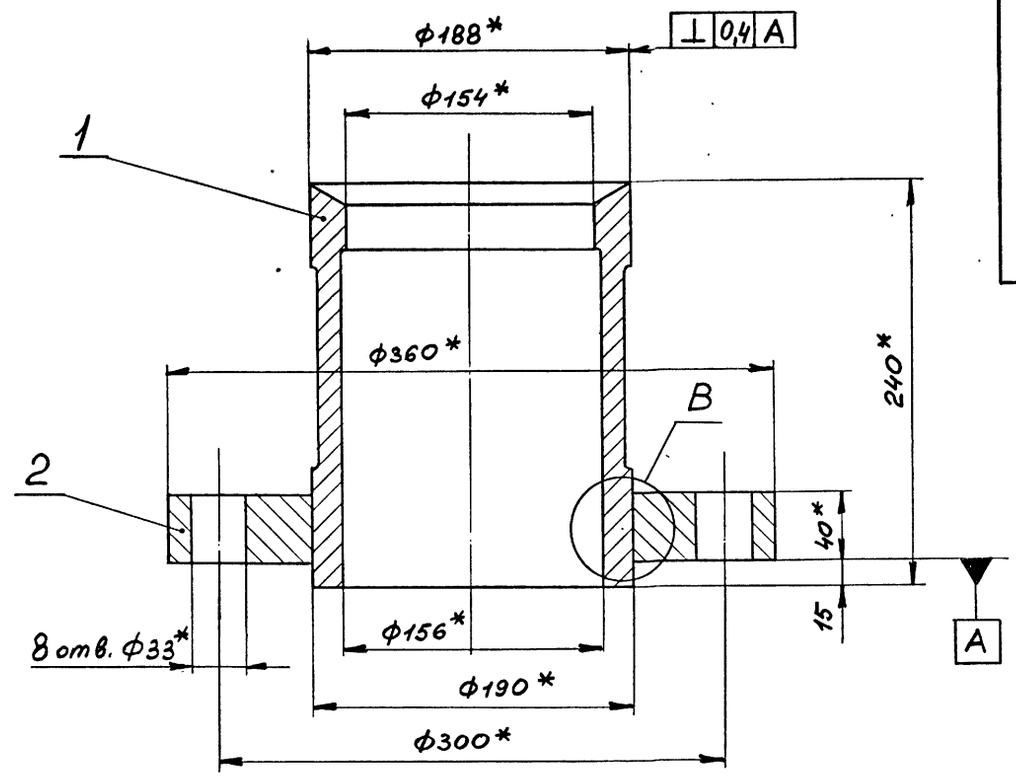

B (1:1)

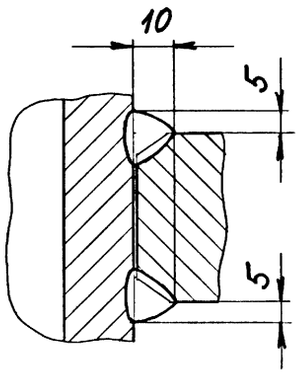

1. Сварные швы выполнить по ГОСТ 16037-80
2. Сварку производить электродами типа Э42А ГОСТ 9467-75
3. Предельные отклонения размеров: $h14$; $H14$; $\pm \frac{IT14}{2}$
4. * Размеры для справок

ИЗМ.	ЛИСТ	№ ДОКУМ.	ПОДПИСЬ	ДАТА	ИКI50-030СБ			
РАЗРАБ.		Новиков			ГРУНДБУКСА	ЛИТ	МАССА	МАСШТАБ
ПРОВ.		Тительзон					39	I:2,5
РУКОВ.		Коток				ЛИСТ	ЛИСТОВ I	
Н.КОНТР.		Тительзон				МУП ГлавУПиКС СССР ЮЖГИПРОШАХТ		КО
УТВ.		Бердичевский						

ФОРМАТ А3

ИНВ.№ ПОДЛ. | ПОДПИСЬ И ДАТА | ВЗАМ.ИНВ.№ | ИНВ.№ ДУБЛ. | ПОДПИСЬ И ДАТА

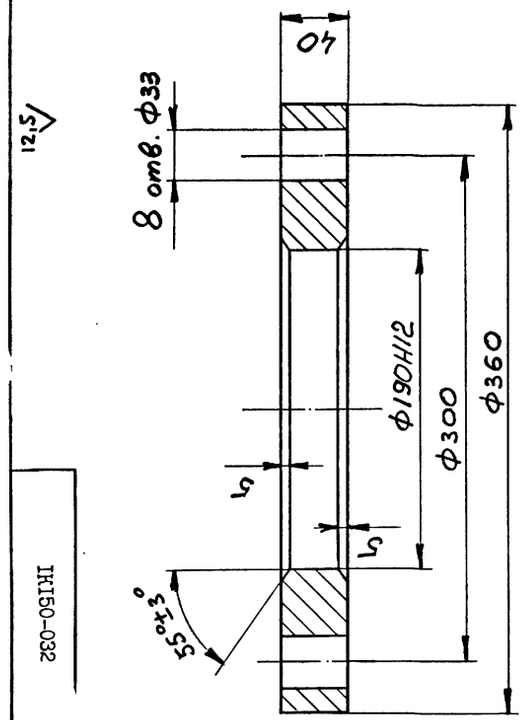

1. Неуказанные предельные отклонения размеров: $h14$; $H14$; $\pm \frac{IT14}{2}$
2. Смещение осей отв. ф33 от номинального расположения не более 1,6 мм.

10392/1

ИКI50-032					
ФЛАНЕЦ			ЛИТ	МАССА	МАСШТАБ
				22	I:2,5
			ЛИСТ	ЛИСТОВ	1
Сталь 20 ГОСТ 1050-74			МУП ГлавУПиКС СССР ЮЖГИПРОШАХТ		КО

ФОРМАТ А4

ИНВ.№ ПОДЛ. | ПОДПИСЬ И ДАТА | ВЗАМ.ИНВ.№ | ИНВ.№ ДУБЛ. | ПОДПИСЬ И ДАТА

ОБОЗНАЧЕНИЕ	НАИМЕНОВАНИЕ	КОЛ.	ПРИМЕЧ.
	Документация		
ИКI50-030СБ	Сборочный чертеж		
	Детали		
ИКI50-031	Труба	I	16,5кг
ИКI50-032	Фланец	I	22кг

ИКI50-030					
Грундбукса			ЛИТ	ЛИСТ	ЛИСТОВ
					I
			МУП ГлавУПиКС СССР ЮЖГИПРОШАХТ		КО

ФОРМАТ А4

ИЗМ.	ЛИСТ	№ ДОКУМЕНТА	ПОДПИСЬ	ДАТА
РАЗРАБОТАЛ		Новиков		
ПРОВЕРИЛ		Тительзон		
РУКОВОДИЛ		Коток		
Н.КОНТР.		Тительзон		
УТВЕРДИЛ		Бердичевский		

ИНВ.№ ПОДЛ. | ПОДП. И ДАТА | ВЗАМ.ИНВ.№ | ИНВ.№ ДУБЛ. | ПОДП. И ДАТА

Инв. № подл. | Подпись и дата | Взамен инв. № | Инв. № дубл. | Подпись и дата

Формат	Зона	Позиц.	Обозначение	Наименование	Кол. на испол. 2КI50-000-		Примечание
					–	0I	
				Материалы			
		I3		Набивка многослойного плетения марки АПТ6х х I8 ГОСТ 5I52-84	I	I	2 кг

2КI50-000

Лист 3

Изм. Лист № документ. Подпись Дата

Формат А4

Серия 7.40I-2 Выпуск 2

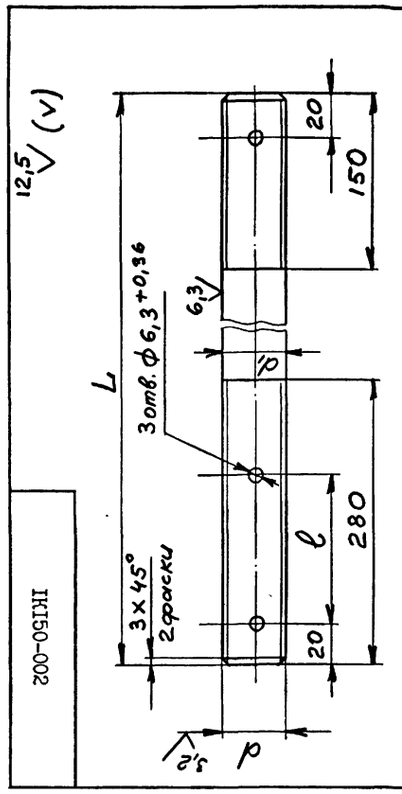

Обозначение	d	Размеры, мм d,	l	L	Масса, кг
IKI50-002	M30	30 -0,52	I03	740	4,1
-0I	M36	36 -0,52	II5	800	6,39

I. Поле допуска резьбы – 6д по ГОСТ I6093-8I.
2. Резьба – по ГОСТ 24705-8I, шаг резьбы – крупный.
3. Класс прочности: 6.6.
4. Покрытие: цинковое с хроматированием, толщина покрытия – не менее 9 мкм.
5. Остальные технические требования – по ГОСТ I759.0-87.
6. Предельные отклонения размеров не ограниченных допусками: $\pm \frac{IT14}{2}$.

| | | | | |

2КI50-000СБ

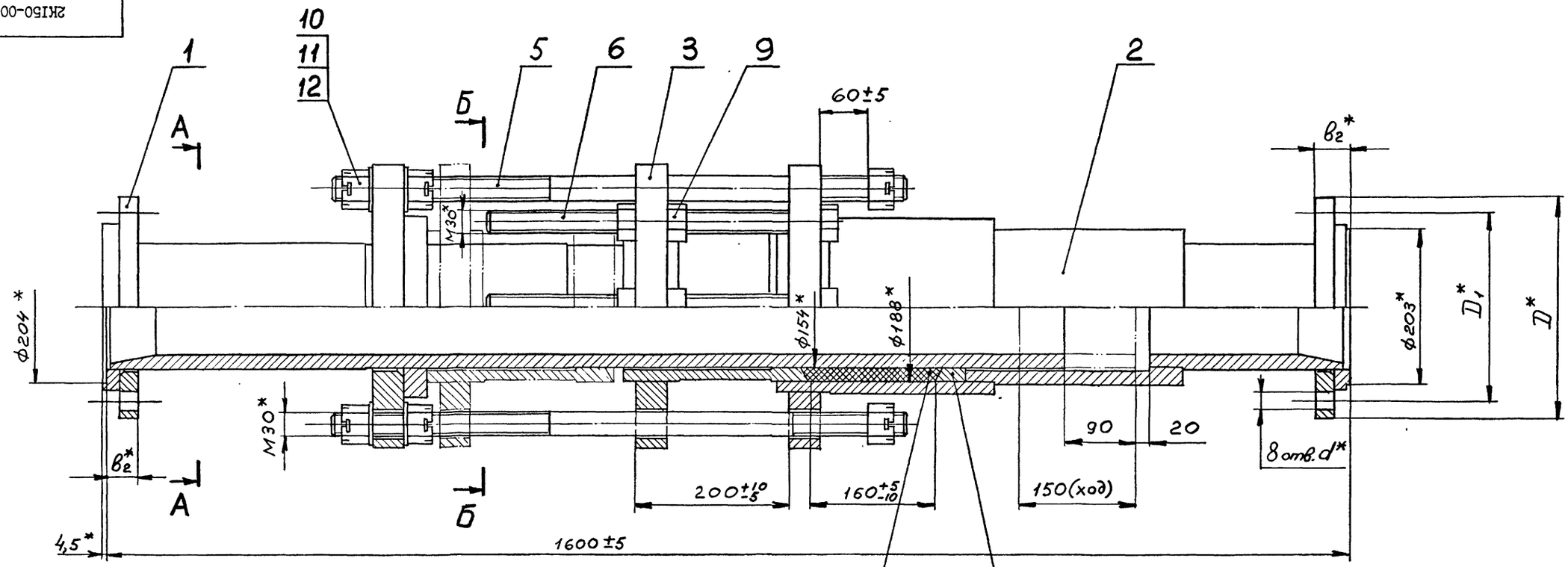

Обозначение	Шифр	Ру МПа	Размеры, мм				Рпр МПа	Масса, кг
			D	D1	$в_2$	d		
2КI50-000	КI50-4,0	4,0	300	250	54	25	6,0	278
-0I	КI50-6,3	6,3	340	280	78	34	9,6	308

А-А

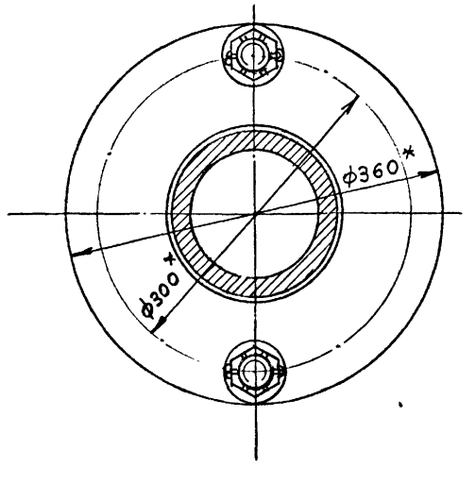

Б-Б

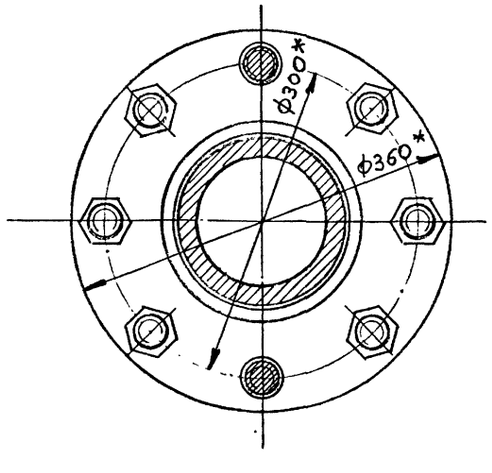

I. Общие технические условия на изготовление по ОСТ I2.I4.I07-79.
2. Предельные отклонения размеров не ограниченных допусками: $\pm \frac{IT14}{2}$.
3. Шпильки поз.5 установить до набивки сальникового уплотнения.
4. Испытать при давлении Рпр (см.табл.), не нагружая шпильки поз.5.
5. Покрытие: грунтовка ХС-068 ТУ6-I0-75 краснокоричневая в два слоя; эмаль ХВ-785 ГОСТ 7313-75 черная VI.B5, в три слоя кроме присоединительных поверхностей.
6. *Размеры для справок.

10392/2

					2КI50-000СБ	
Изм.	Лист	№ докум.	Подпись	Дата	Компенсатор ДуI50 Ру 4,0; 6,3 МПа	Лит. / Масса / Масштаб: см. табл. / -
Разраб.		Новиков				Лист / Листов: I
Пров.		Гительзон				
Руков.		Коток				
Н.контр.		Гительзон				МУП СССР ГлавУПиКС ЮЖГИПРОШАХТ КО
Утв.		Бердичевский				

ФОРМАТ А2

Инв.№ подл. | Подпись и дата | Взам.инв.№ | Инв.№ дубл. | Подпись и дата

3КI50-022

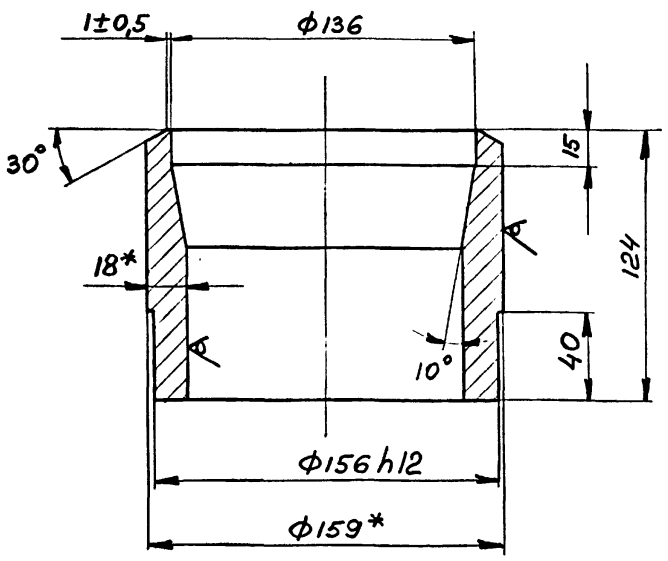

1. Неуказанные предельные отклонения размеров: h I4; H I4; ± IT I4/2
2. * Размеры для справок

ИЗМ.	ЛИСТ	№ ДОКУМ.	ПОДПИСЬ	ДАТА
РАЗРАБ.		Новиков		
ПРОВ.		Гительзон		
РУКОВ.		Коток		
Н.КОНТР.		Гительзон		
УТВ.		Коток		

3КI50-022

Труба

ЛИТ	МАССА	МАСШТАБ
	7,5	I:2
ЛИСТ	ЛИСТОВ I	

Труба I59xI8 ГОСТ 8732-78 / Д20 ГОСТ 8731-87

МУП СССР ГлавУПпКС ЮЖГИПРОШАХТ КО

ФОРМАТ А4

ИНВ.№ ПОДЛ. | ПОДПИСЬ И ДАТА | ВЗАМ. ИНВ.№ | ИНВ.№ ДУБЛ. | ПОДПИСЬ И ДАТА

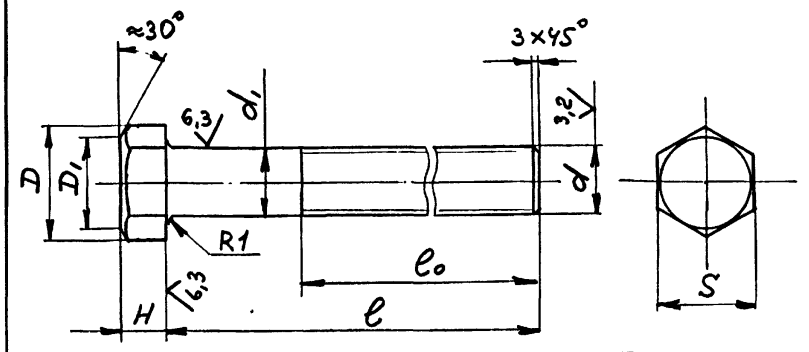

Обозначение	d	Размеры, мм							Масса кг
		d_1	S	H	D	D_1	l	l_0	
IKI50-003	M30	$30_{-0,52}$	$46_{-I,0}$	I9±0,42	50,9	4I,4	430	390	2,75
-0I	M36	36-0,62	$55_{-I,2}$	23±0,42	60,8	49,5	490	440	4,35

1. Поле допуска резьбы - 6д по ГОСТ I6093-8I.
2. Резьба - по ГОСТ 24705-8I, шаг резьбы - крупный.
3. Класс прочности: 6.6
4. Покрытие: цинковое с хроматированием, толщина покрытия - не менее 9 мкм.
5. Остальные технические требования - по ГОСТ I759.0-87.
6. Предельные отклонения размеров не ограниченных допусками: ± IT I4/2.

ИЗМ.	ЛИСТ	№ ДОКУМ.	ПОДПИСЬ	ДАТА
РАЗРАБ.		Новиков		
ПРОВ.		Гительзон		
РУКОВ.		Коток		
Н.КОНТР.		Гительзон		
УТВ.		Коток		

IKI50-003

БОЛТ

ЛИТ	МАССА	МАСШТАБ
	см. табл.	-
ЛИСТ	ЛИСТОВ I	

Сталь 35 ГОСТ I050-74

МУП СССР ГлавУПпКС ЮЖГИПРОШАХТ КО

ФОРМАТ А4

ИНВ.№ ПОДЛ. | ПОДПИСЬ И ДАТА | ВЗАМ. ИНВ.№ | ИНВ.№ ДУБЛ. | ПОДПИСЬ И ДАТА

ФОРМАТ	ЗОНА	ПОЗИЦИЯ	ОБОЗНАЧЕНИЕ	НАИМЕНОВАНИЕ	КОЛ.	ПРИМЕЧ.
				Документация		
A2			3KI50-000СБ	Сборочный чертеж		
				Сборочные единицы		
A4		I	3KI50-0I0	Патрубок	I	I35 кг
A4		2	3KI50-020	Корпус	I	I23кг
A4		3	3KI50-030	Грундбукса	I	6Iкг
				Детали		
A4		4	IKI50-00I	Кольцо	I	2,9кг
A4		5	IKI50-002-0I	Шпилька	2	6,39кг
A4		6	IKI50-003-0I	Болт	8	4,35кг
				Стандартные изделия		
		9		Гайка M36.6.0I9		
				ГОСТ 5927-70	I6	0,377кг
		I0		Гайка M36.6.0I9		
				ГОСТ 59I8-73	6	0,488кг
		II		Шайба 36.02.0I9		
				ГОСТ II37I-78	4	0,II кг
		I2		Шплинт 6,3x70.0I9		
				ГОСТ 397-79	6	0,0I7кг
				Материалы		
		I3		Набивка многослойного плетения марки АТ16х18 ГОСТ 5I52-84	I	2кг

ИЗМ.	ЛИСТ	№ ДОКУМЕНТА	ПОДПИСЬ	ДАТА
РАЗРАБОТАЛ		Новиков		
ПРОВЕРИЛ		Гительзон		
РУКОВОДИЛ		Коток		
Н. КОНТР.		Гительзон		
УТВЕРДИЛ		Бердичевский		

3KI50-000

Компенсатор Ду150
Ру I0 МПа

ЛИТ	ЛИСТ	ЛИСТОВ
		I

МУП СССР ГлавУПпКС ЮЖГИПРОШАХТ КО

ФОРМАТ А4

ПОДП. И ДАТА | ИНВ.№ ПОДЛ. | ВЗАМ. ИНВ.№ | ИНВ.№ ДУБЛ. | ПОДПИСЬ И ДАТА

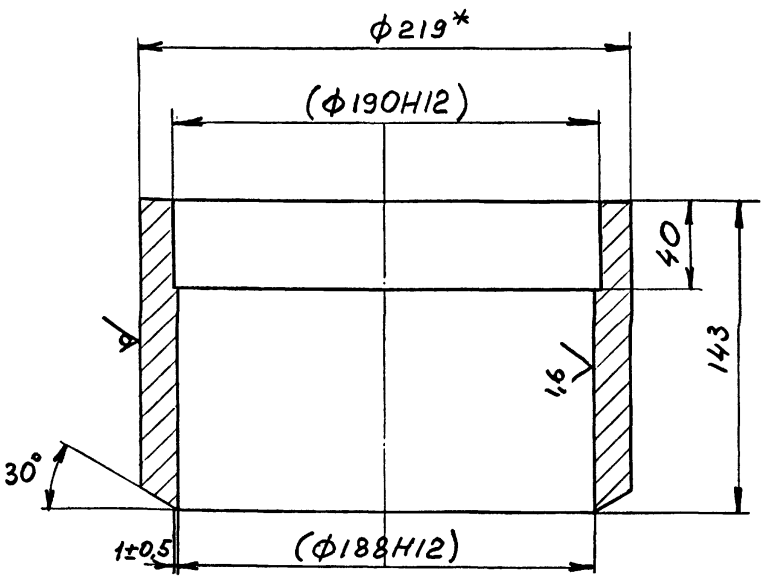

1. Неуказанные предельные отклонения размеров: h I4; H I4; ± IT I4/2
2. * Размеры для справок
3. Размеры в скобках - после сборки

10392/2

ИЗМ.	ЛИСТ	№ ДОКУМ.	ПОДПИСЬ	ДАТА
РАЗРАБ.		Новиков		
ПРОВ.		Гительзон		
РУКОВ.		Коток		
Н.КОНТР.		Гительзон		
УТВ.		Коток		

3KI50-023

ТРУБА

ЛИТ	МАССА	МАСШТАБ
	I0,7	I:2
ЛИСТ	ЛИСТОВ I	

Труба 2I9x22 ГОСТ 8732-78 / Д20 ГОСТ 8731-87

МУП СССР ГлавУПпКС ЮЖГИПРОШАХТ КО

ФОРМАТ А4

ИНВ.№ ПОДЛ. | ПОДПИСЬ И ДАТА | ВЗАМ. ИНВ.№ | ИНВ.№ ДУБЛ. | ПОДПИСЬ И ДАТА

ЗКI50-000СБ

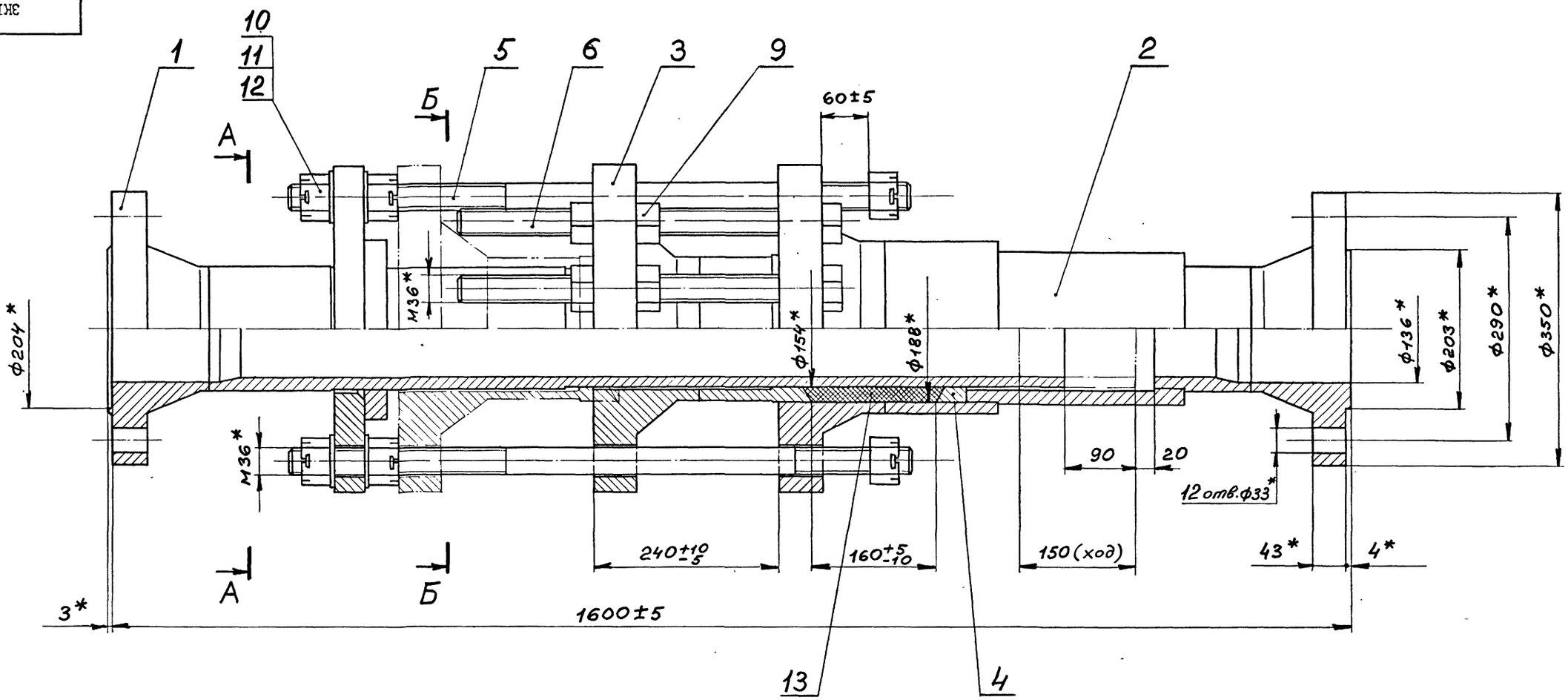

А-А

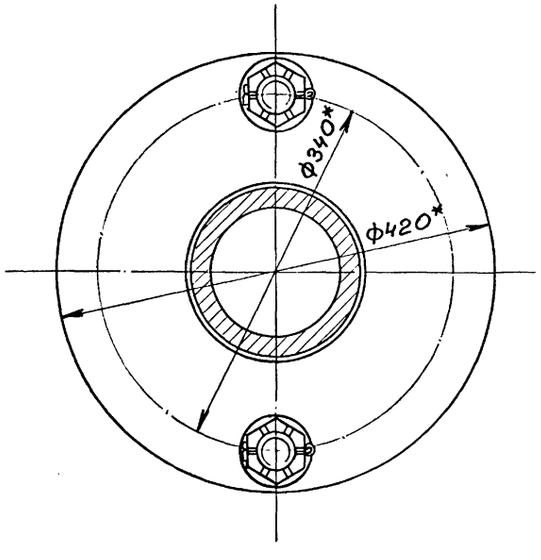

Б-Б

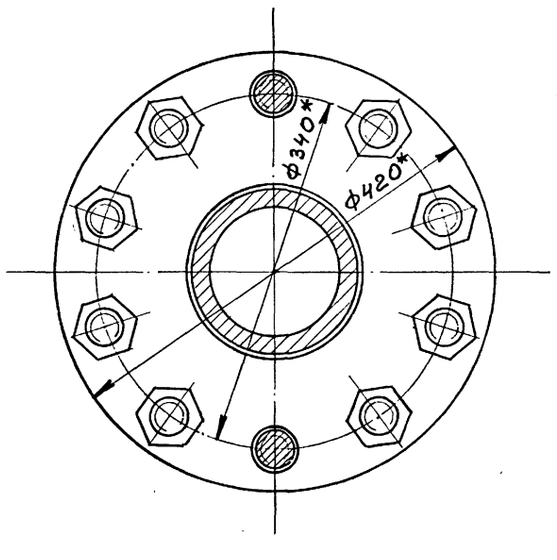

I. Общие технические условия на изготовление по ОСТ I2.I4.I07-79
2. Предельные отклонения размеров не ограниченных допусками: $\pm \frac{IT14}{2}$
3. Шпильки поз. 5 установить до набивки сальникового уплотнения
4. Испытать при давлении Рпр I5 МПа , не нагружая шпильки поз.5
5. Покрытие: грунтовка ХС-068 ТУ6-I0-75 краснокоричневая в два слоя; эмаль ХВ-785 ГОСТ 73I3-75 черная VI.В5, в три слоя кроме присоединительных поверхностей.
6. *Размеры для справок.

10392/2

					ЗКI50-000СБ			
ИЗМ.	ЛИСТ	№ ДОКУМ.	ПОДПИСЬ	ДАТА	Компенсатор ДуI50 РуI0 МПа	ЛИТ	МАССА	МАСШТАБ
РАЗРАБ.		Новиков					38I	I:4
ПРОВ.		Гительзон				ЛИСТ	ЛИСТОВ I	
РУКОВ.		Коток				МУП СССР ГлавУПиКС ЮЖГИПРОШАХТ		КО
Н.КОНТР.		Гительзон						
УТВ.		Бердичевский						

ФОРМАТ А2

ИНВ. № ПОДЛ. | ПОДПИСЬ И ДАТА | ВЗАМ. ИНВ. № | ИНВ. № ДУБЛ. | ПОДПИСЬ И ДАТА

серия 7.40I-2 Выпуск 2

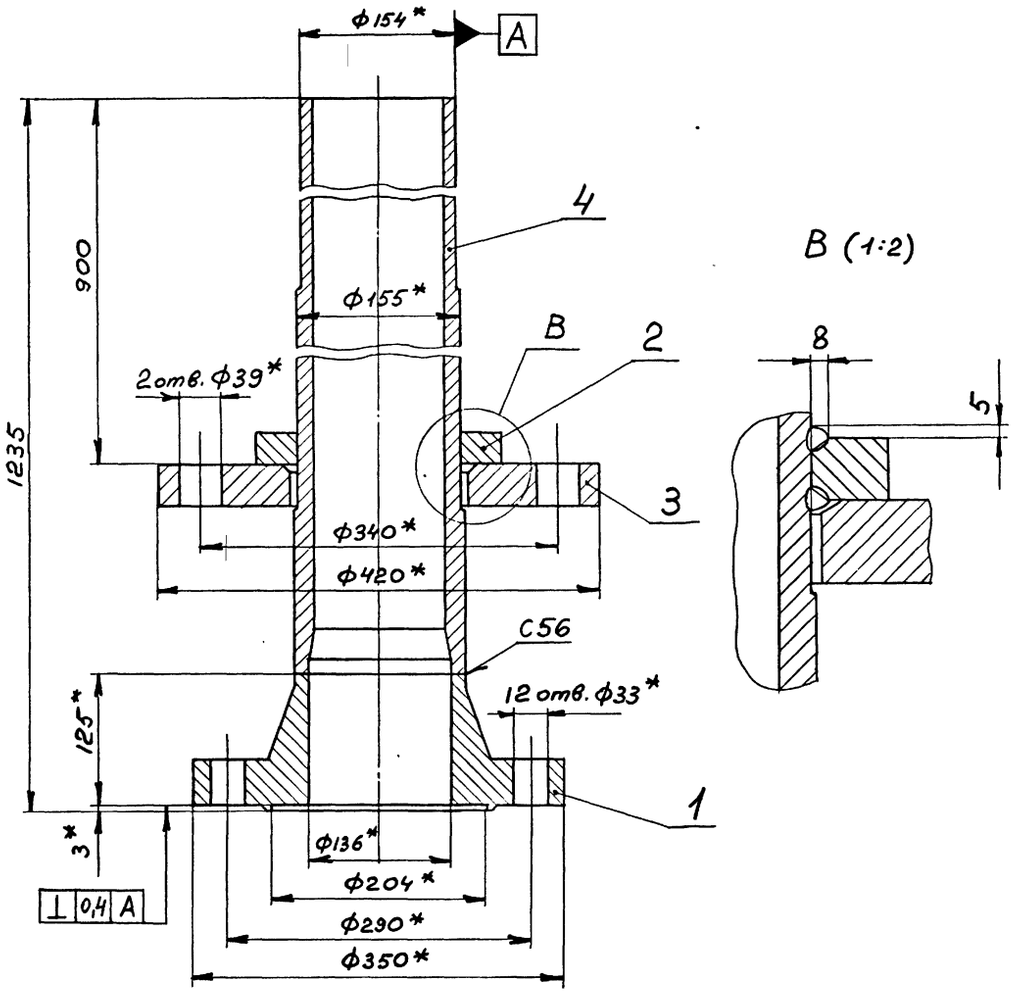

ЗКI50-0IOСБ

1. Сварные швы выполнить по ГОСТ I6037-80
2. Сварку производить электродами типа Э42А ГОСТЬ9467-75
3. Предельные отклонения размеров: hI4; HI4; $\pm \frac{IT14}{2}$
4. * Размеры для справок

Изм.	Лист	№ докум.	Подпись	Дата	ЗКI50-0IOСБ			
Разраб.		Новиков			ПАТРУБОК	Лит	Масса	Масштаб
Пров.		Гительзон					135	I:4
Руков.		Коток				Лист	Листов I	
Н.контр.		Гительзон				МУП ГлавУПпКС СССР ЮЖГИПРОШАХТ		КО
Утв.		Бердичевский						

Инв.№ подл. | Подпись и дата | Взам.инв.№ | Инв.№ дубл. | Подпись и дата

Формат А3

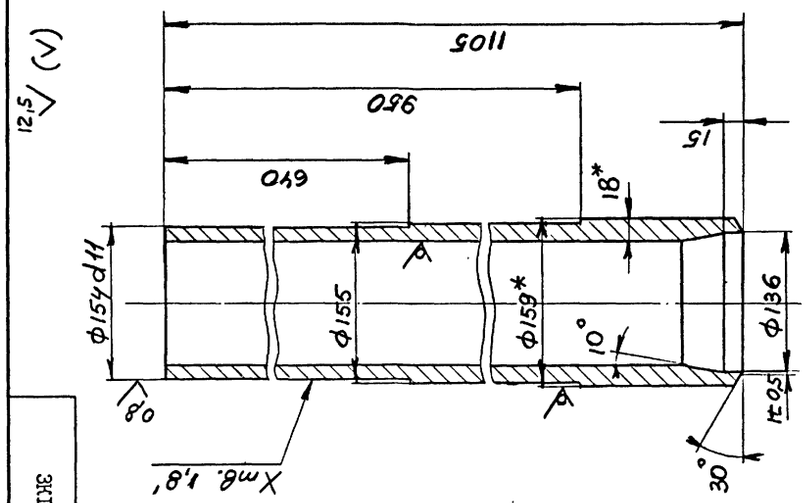

ЗКI50-0II

1. Неуказанные предельные отклонения размеров: hI4; HI4; $\pm \frac{IT14}{2}$
2. *Размеры для справок

Изм.	Лист	№ докум.	Подпись	Дата	ЗКI50-0II			
Разраб.		Новиков			ТРУБА	Лит	Масса	Масштаб
Пров.		Гительзон					60	I:4
Руков.		Коток				Лист	Листов I	
Н.контр.		Гительзон				МУП ГлавУПпКС СССР ЮЖГИПРОШАХТ		КО
Утв.		Бердичевский						

Инв.№ подл. | Подпись и дата | Взам.инв.№ | Инв.№ дубл. | Подпись и дата

Формат А4

Обозначение	Наименование	Кол.	Примеч.
	Документация		
ЗКI50-0IOСБ	Сборочный чертеж		
	Детали		
ФПI50-00I-0I	Фланцы Ду150 с выступом или впадиной стальные приварные встык	I	31,9кг
IKI50-0II	Кольцо	I	5,I7кг
IKI50-0I2-0I	Фланец	I	36 кг
ЗКI50-0II	Труба	I	60кг

Изм.	Лист	№ докум.	Подпись	Дата	ЗКI50-0IO			
Разработал		Новиков			Патрубок	Лит	Масса	Масштаб
Проверил		Гительзон						
Руководил		Коток				Лист	Листов I	
Н.контр.		Гительзон				МУП ГлавУПпКС СССР ЮЖГИПРОШАХТ		КО
Утвердил		Бердичевский						

Инв.№ подл. | Подпись и дата | Взам.инв.№ | Инв.№ дубл. | Подпись и дата

Формат А4

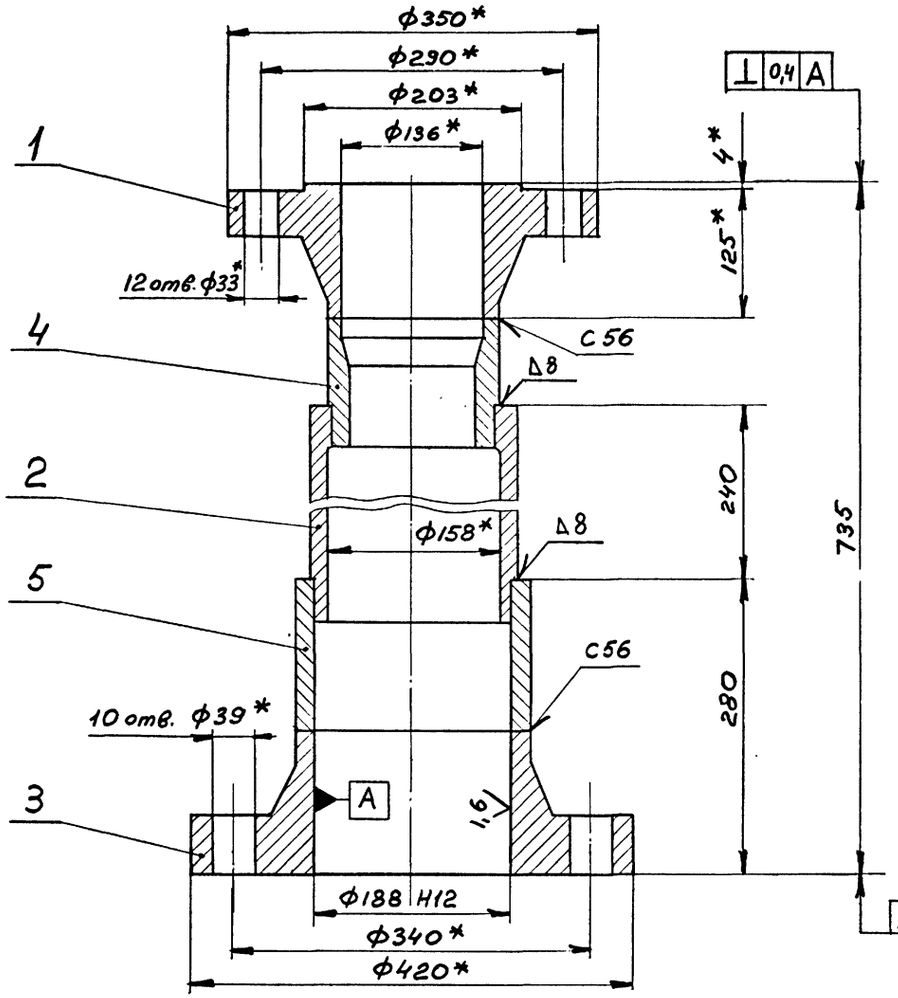

ЗКI50-020СБ

1. Сварные швы выполнить по ГОСТ I6037-80
2. Сварку производить электродами типа Э42А ГОСТ 9467-75
3. Неуказанные предельные отклонения размеров: hI4; Н I4; $\pm \frac{IT14}{2}$
4. * Размеры для справок

Изм.	Лист	№ докум.	Подпись	Дата	ЗКI50-020СБ			
Разраб.		Новиков			Корпус	Лит	Масса	Масштаб
Пров.		Тительзон					I23	I:4
Руков.		Коток				Лист	Листов	I
Н.контр.		Тительзон				МУП ГлавУПпКС СССР ЮЖГИПРОШАХТ		КО
Утв.		Бердичевский						

Формат А3

Инв.№ подл. | Подпись и дата | Взам.инв.№ | Инв.№ дубл. | Подпись и дата

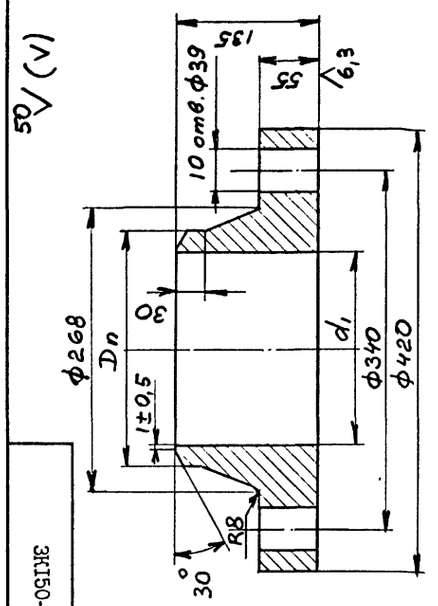

Обозначение	Размеры, мм Dn	Размеры, мм d1	Масса, кг
ЗКI50-02I	222	I86	50
-0I	I86	I54	5I,6

ЗКI50-02I

1. Предельные отклонения размеров: 420; 268; D_n для штампованных фланцев – по II классу ГОСТ 7505-74.
2. Неуказанные предельные отклонения размеров: hI4; Н I4; $\pm \frac{IT14}{2}$
3. Смещение осей отверстий ф 39 от номинального расположения – не более I,6 мм.

Изм.	Лист	№ докум.	Подпись	Дата	ЗКI50-02I			
Разраб.		Новиков			Фланец	Лит	Масса	Масштаб
Пров.		Тительзон					см. табл.	-
Руков.		Коток				Лист	Листов	I
Н.контр.		Тительзон				МУП ГлавУПпКС СССР ЮЖГИПРОШАХТ		КО
Утв.		Коток						

Сталь 20 ГОСТ I050-74

Формат А4

Обозначение	Наименование	Кол.	Примеч.
	Документация		
ЗКI50-020СБ	Сборочный чертеж		
	Детали		
ФПI50-00I	Фланцы Ду150 с выступом или впадиной стальные	I	32,87кг
	приварные встык		
IКI50-023	Труба	I	2I,9кг
ЗКI50-02I	Фланец	I	50кг
ЗКI50-022	Труба	I	7,5кг
ЗКI50-023	Труба	I	I0,7кг

Изм.	Лист	№ докум.	Подпись	Дата	ЗКI50-020			
Разработал		Новиков			Корпус	Лит	Масса	Масштаб
Проверил		Тительзон						
Руководил		Коток				Лист	Листов	I
Н.контр.		Тительзон				МУП ГлавУПпКС СССР ЮЖГИПРОШАХТ		КО
Утвердил		Бердичевский						

Формат А4

Инв.№ подл. | Подп. и дата | Взам.инв.№ | Инв.№ дубл. | Подпись и дата

ИНВ. № ПОДЛ.	ПОДПИСЬ И ДАТА	ВЗАМ. ИНВ. №	ИНВ. № ДУБЛ.	ПОДПИСЬ И ДАТА

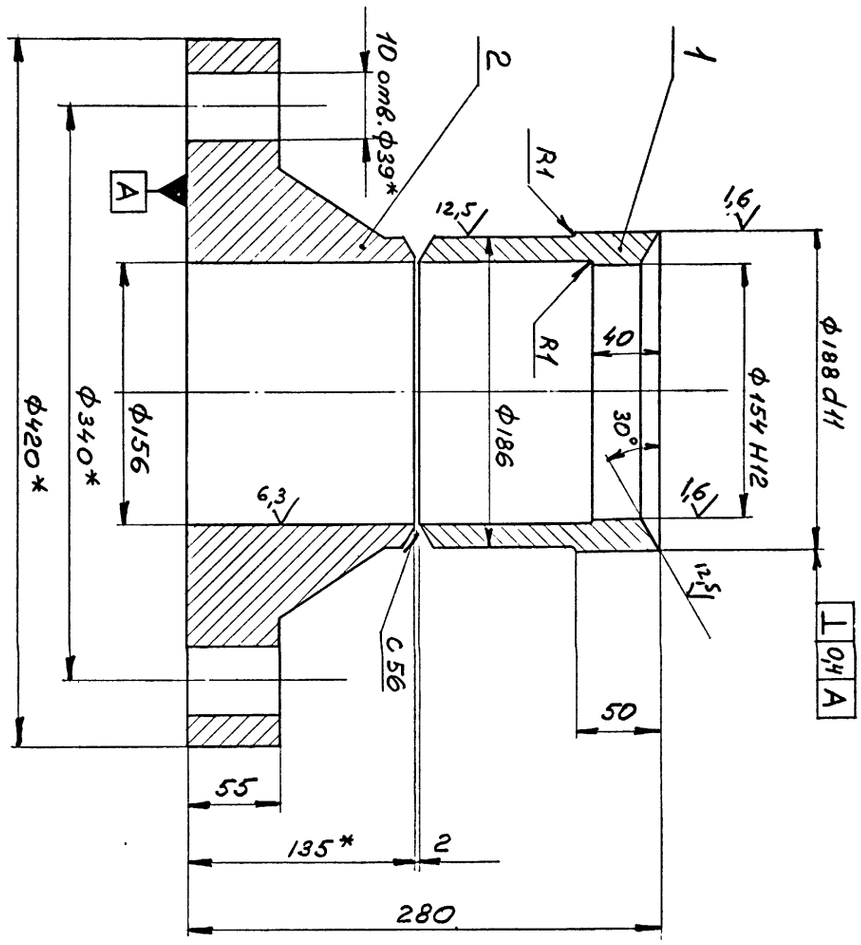

1. Сварные швы выполнить по ГОСТ 16037-80
2. Сварку производить электродами типа 342А ГОСТ 9467-75
3. Неуказанные предельные отклонения размеров: h14; H14; $\pm \frac{IT14}{2}$
4. * Размеры для справок

ИЗМ.	ЛИСТ	№ ДОКУМ.	ПОДПИСЬ	ДАТА
РАЗРАБ.		Новиков		
ПРОВ.		Гительзон		
РУКОВ.		Коток		
Н.КОНТР.		Гительзон		
УТВ.		Бердичевский		

ГРУНДБУКСА

3КI50-030СБ

ЛИТ	МАССА	МАСШТАБ
	61	1:2,5
ЛИСТ	ЛИСТОВ	1

МУП СССР ГлавУПиКС ЮЖГИПРОШАХТ

ФОРМАТ А3

3КI50-030СБ

ФОРМАТ	ЗОНА	ПОЗИЦИЯ	ОБОЗНАЧЕНИЕ	НАИМЕНОВАНИЕ	КОЛ.	ПРИМЕЧ.
				Документация		
А3			3КI50-030СБ	Сборочный чертеж		
				Детали		
А4		1	3КI50-031	Труба	1	8,7кг
А4		2	3КI50-021-01	Фланец	1	51,6кг

ИЗМ.	ЛИСТ	№ ДОКУМЕНТА	ПОДПИСЬ	ДАТА
РАЗРАБОТАЛ		Новиков		
ПРОВЕРИЛ		Гительзон		
РУКОВОДИЛ		Коток		
Н.КОНТР.		Гительзон		
УТВЕРДИЛ		Бердичевский		

3КI50-030

Грундбукса

ЛИТ	ЛИСТ	ЛИСТОВ
		1

МУП СССР ГлавУПиКС ЮЖГИПРОШАХТ

КО

ФОРМАТ А4

3КI50-031

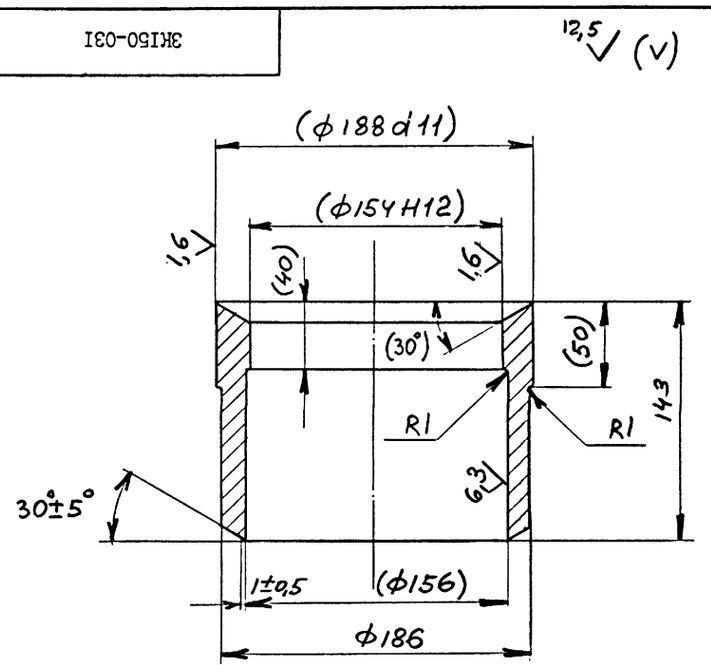

1. Неуказанные предельные отклонения размеров: h14; H14; $\pm \frac{IT14}{2}$
2. Размеры в скобках - после сборки

10392/2

ИЗМ.	ЛИСТ	№ ДОКУМ.	ПОДПИСЬ	ДАТА
РАЗРАБ.		Новиков		
ПРОВ.		Гительзон		
РУКОВ.		Коток		
Н.КОНТР.		Гительзон		
УТВ.		Бердичевский		

3КI50-031

ТРУБА

Труба 194×25 ГОСТ 8732-78 / Д20 ГОСТ 8731-87

ЛИТ	МАССА	МАСШТАБ
	8,7	1:2,5
ЛИСТ	ЛИСТОВ	1

МУП СССР ГлавУПиКС ЮЖГИПРОШАХТ

КО

ФОРМАТ А4

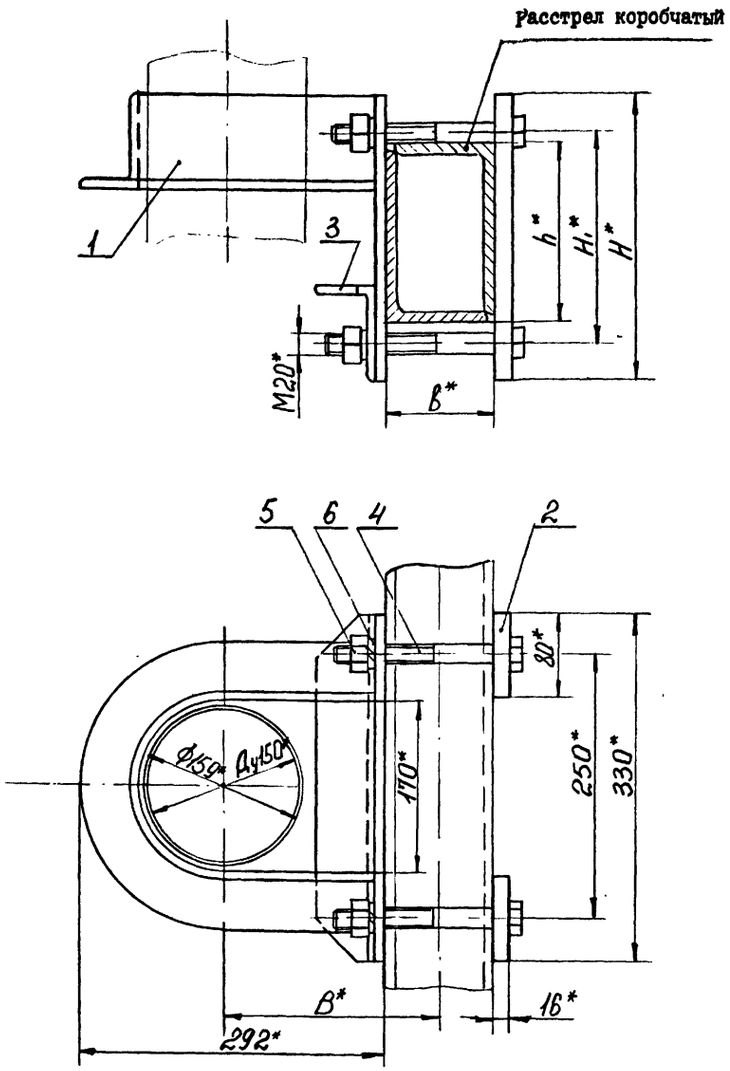

Обозначение	Шифр	Сечение расстрела	Размеры, мм					Масса
			b	B	h	H_1	H	кг
ХРКI50-000	ХРКI50-I	I70xI04	I04	203	I70	200	270	I8,6
-0I	ХРКI50-2	2I2xI30	I30	2I6	2I2	245	3I5	20,4

I. Общие технические условия на изготовление по ОСТ I2.44.I07-79.

2. Предельные отклонения размеров: $\pm \frac{IT16}{2}$.

3. * Размеры для справок.

Изм.	Лист	№ докум.	Подпись	Дата	ХРК I50-000 СБ			
Разраб.		Островская			Хомут ХРК I50	Лит	Масса	Масштаб
Пров.		Гительзон					См. табл.	-
Руков.		Коток				Лист	Листов I	
Н.контр.		Гительзон				МУП СССР ГлавУПпКС ЮЖГИПРОШАХТ		КО
Утв.		Бердичевский						

Формат А3

Инв. № подл. | Подпись и дата | Взам. инв. № | Инв. № дубл. | Подпись и дата

Формат	Зона	Позиц.	Обозначение	Наименование	Кол. на испол. ХРК I50-000-		Примечание
					-	0I	
				Детали			
А3		2	ХРК I50-00I-06	Планка	2		2,6 кг
			-07	Планка		2	3,06 кг
А4		3	ХРК I50-002	Уголок	I	I	2,74 кг
				Стандартные изделия			
		4		Болт М20хI70.66.0I9 ГОСТ 7796-70	4		0,466 кг
				Болт М20хI90.66.0I9 ГОСТ 7796-70		4	0,5I5кг
		5		Гайка М20.8.0I9 ГОСТ 59I5-70	4	4	0,063кг
		6		Шайба 20.65Г.0I9 ГОСТ 6402-70	4	4	0,0I6 кг

Изм.	Лист	№ документ.	Подпись	Дата	ХРК I50-000	Лист 2

Формат А4

Формат	Зона	Позиц.	Обозначение	Наименование	Кол. на испол. ХРК I50-000-		Примечание
					-	0I	
				Документация			
А3			ХРК I50-000 СБ	Сборочный чертеж	х	х	
				Сборочные единицы			
А4		I	ХРК I50-0I0	Скоба	I		8,45 кг
			- 0I	Скоба		I	9,03 кг
Литер							
Шифр					ХРКI50-I	ХРКI50-2	

10392/2

Изм.	Лист	№ документ.	Подпись	Дата	ХРК I50-000			
Разработ.		Гительзон			Хомут ХРК I50	Литера	Лист I	Листов 2
Проверил		Коняева				МУП СССР ГлавУПпКС ЮЖГИПРОШАХТ		КО
Руководил		Коток						
Н.контр.		Коняева						
Утвердил		Бердичевский						

Формат А4

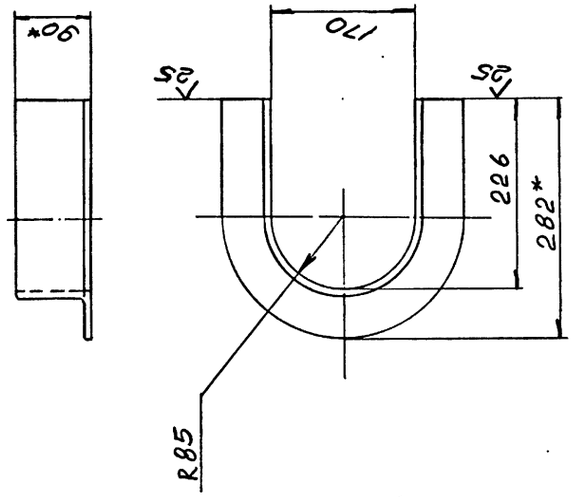

1. Предельные отклонения размеров: $\pm \frac{IT16}{2}$.
2. * Размеры для справок

Изм.	Лист	№ докум.	Подпись	Дата
Разраб.		Гительзон		
Пров.		Коняева		
Руков.		Коток		
Н.контр.		Коняева		
Утв.		Бердичевский		

ХРК I50-0II

Уголок

Лит	Масса	Масштаб
	5,I9	I:5

Лист | Листов I

МУП Главупнкс СССР ЮЖГИПРОШАХТ КО

Уголок 90х56х8-В ГОСТ8510-86 / ВСт3кп2 ГОСТ535-88

Формат А4

Инв.№ подл. | Подпись и дата | Взам.инв.№ | Инв.№ дубл. | Подпись и дата

ХЖК I50-0II

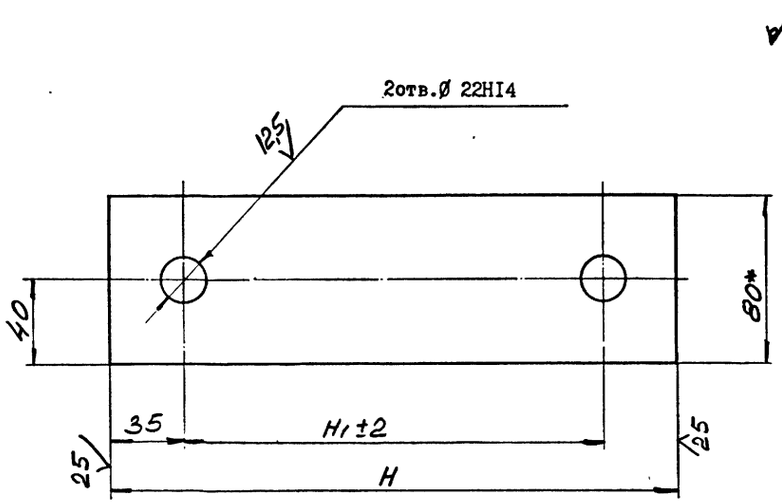

Обозначение	Размеры, мм H	Размеры, мм H_1	Материал	Масса, кг
ХРК I50-00I	270	200	Полоса I0Х80 ГОСТ I03-76 / ВСт3кп2 ГОСТ 535-88	I,63
-0I	3I5	245		I,92
-02	340	270		2,07
-03	370	300		2,26
-04	460	390		2,82
-05	400	330		2,45
-06	270	200	Полоса I6Х80 ГОСТ I03-76 / ВСт3кп2 ГОСТ 535-88	2,6
-07	3I5	245		3,06
-08	340	270		3,32
-09	370	300		3,62
-I0	460	390		4,52
-II	400	330		3,92

I. Неуказанные предельные отклонения размеров: $\pm \frac{IT16}{2}$.

2. Покрытие: грунтовка ХС-068 ТУ 6-I0-820-75 красно-коричневая в один слой; эмаль ХВ-785 ГОСТ 73I3-75 черная УI.В5 в три слоя, кроме исполнений 00I...-05.

3. * Размеры для справок.

ХРК I50-00I

Изм.	Лист	№ докум.	Подпись	Дата
Разраб.		Гительзон		
Пров.		Коняева		
Руков.		Коток		
Н.контр.		Коняева		
Утв.		Бердичевский		

Планка

Лит	Масса	Масштаб
	См. табл.	-

Лист | Листов I

МУП Главупнкс СССР ЮЖГИПРОШАХТ КО

См. таблицу

Формат А3

Инв.№ подл. | Подпись и дата | Взам.инв.№ | Инв.№ дубл. | Подпись и дата

10392/2

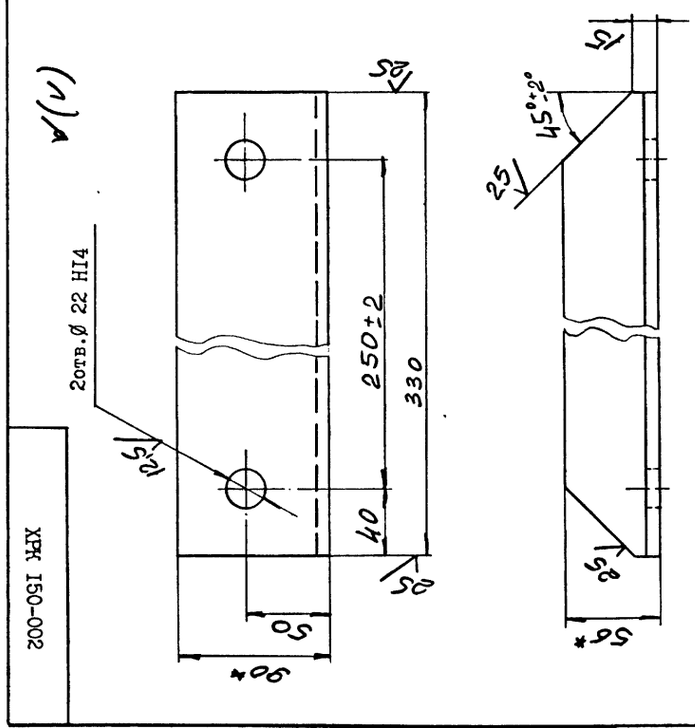

1. Неуказанные предельные отклонения размеров: $\pm \frac{IT16}{2}$.
2. Покрытие: грунтовка ХС-068 ТУ6-I0-820-75 красно-коричневая в один слой; эмаль ХВ-785 ГОСТ 73I3-75 черная УI.В5 в три слоя.
3. * Размеры для справок.

Изм.	Лист	№ докум.	Подпись	Дата
Разраб.		Гительзон		
Пров.		Коняева		
Руков.		Коток		
Н.контр.		Коняева		
Утв.		Бердичевский		

ХРК I50-002

Уголок

Лит	Масса	Масштаб
	2,74	I:2,5

Лист | Листов I

МУП Главупнкс СССР ЮЖГИПРОШАХТ КО

Уголок 90х56х8-В ГОСТ8510-86 / ВСт3кп2 ГОСТ535-88

Формат А4

Инв.№ подл. | Подпись и дата | Взам.инв.№ | Инв.№ дубл. | Подпись и дата

ХЖК I50-002

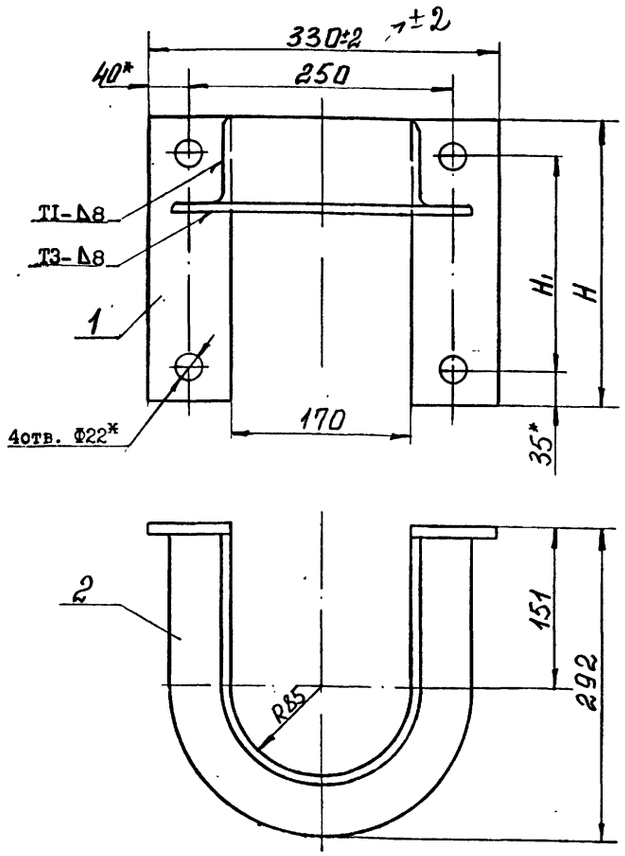

Обозначение	Размеры, мм H_1	H	Масса кг
ХРК150-010	200	270	8,45
-01	245	315	9,03
-02	270	340	9,33
-03	300	370	9,71
-04	390	460	10,83
-05	330	400	10,09

1. Сварные швы выполнить по ГОСТ 5264-80.
2. Сварку произвести электродами типа Э42 ГОСТ 9467-75.
3. Неуказанные предельные отклонения размеров: $\pm \frac{IT16}{2}$.
4. Покрытие: грунтовка ХС-068 ТУ6-10-820-75 красно-коричневая в один слой; эмаль ХВ-785 ГОСТ 7313-75 черная У1.В5 в три слоя.
5. * Размеры для справок.

ХРК 150-010 СБ

Изм.	Лист	№ докум.	Подпись	Дата	ХРК 150-010 СБ			
Разраб.		Островская			Скоба	Лит	Масса	Масштаб
Пров.		Гительзон					См. табл.	-
Руков.		Коток				Лист	Листов 1	
Н.контр.		Гительзон				МУП ГлавУПиКС СССР ЮЖГИПРОШАХТ		КО
Утв.		Бердичевский				Формат А3		

Инв.№ подл. | Подпись и дата | Взам.инв.№ | Инв.№ дубл. | Подпись и дата

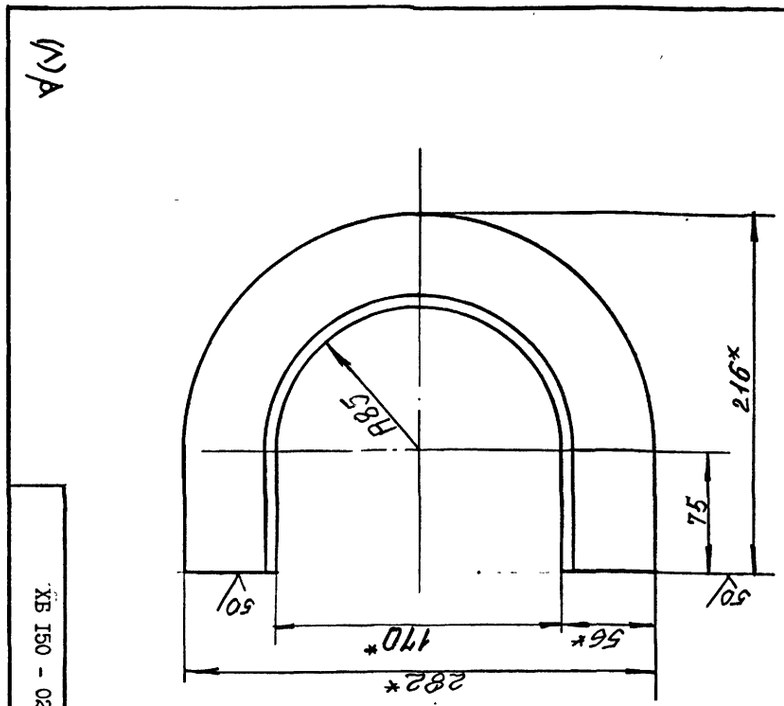

1. Предельные отклонения размеров $\pm \frac{IT16}{2}$.
2. * Размеры для справок.

ХБ 150 - 022

Изм.	Лист	№ докум.	Подпись	Дата	ХБ 150 - 022	Лит	Масса	Масштаб
Разраб.		Петренко			Уголок		4,03	1:2,5
Пров.		Коняева				Лист	Листов 1	
Руков.		Коток				МУП ГлавУПиКС СССР ЮЖГИПРОШАХТ		КО
Н.контр.		Коняева				Формат А4		
Утв.		Бердичевский						

Уголок 90х56х8-ВГОСТ8510-86 / ВСт3кп2ГОСТ535-88

Инв.№ подл. | Подпись и дата | Взам.инв.№ | Инв.№ дубл. | Подпись и дата

Формат	Зона	Позиц.	Обозначение	Наименование	Кол. на исполн. ХРК 150-010-										Примечание
					-	01	02	03	04	05					
				Документация											
А3			ХРК 150-010СБ	Сборочный чертеж	х	х	х	х	х	х					
				Детали											
А3		1	ХРК 150-001	Планка	2										1,63 кг
			- 01	Планка		2									1,92 кг
			- 02	Планка			2								2,07 кг
			- 03	Планка				2							2,26 кг
			- 04	Планка					2						2,82 кг
			- 05	Планка						2					2,45 кг
А4		2	ХРК 150-011	Уголок	1	1	1	1	1	1					5,19 кг

Литер | Шифр

10392/2

Изм.	Лист	№ документ.	Подпись	Дата	ХРК 150-010			
Разработ.		Гительзон			Скоба	Литера	Лист	Листов 1
Проверил		Коняева				МУП ГлавУПиКС СССР ЮЖГИПРОШАХТ		КО
Руководил		Коток				Формат А4		
Н.контроль		Коняева						
Утвердил		Бердичевский						

Серия 7.401-2 Выпуск 2

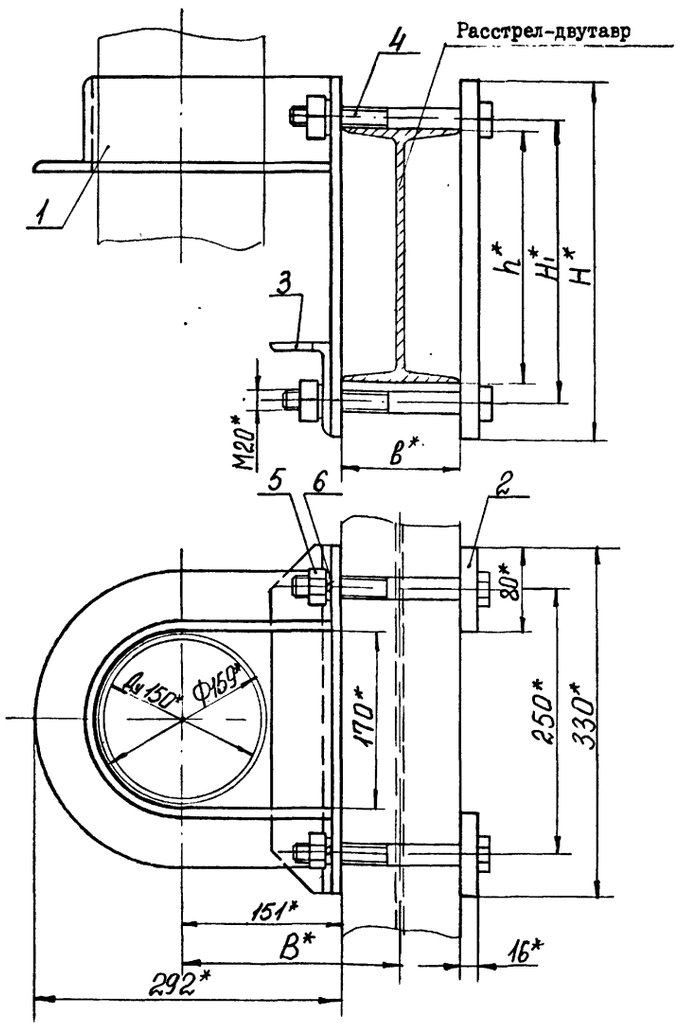

ХРД I50-000 СБ

Обозначение	Шифр	Номер двутавра	Размеры, мм b	B	h	H_1	H	Масса, кг
ХРДI50-000	ХРДI50-I	24М	II0	206	240	270	340	20,99
-0I	ХРДI50-2	27Са	I24	2I3	270	300	370	22,07
-02	ХРДI50-3	36С	I40	22I	360	390	460	25,28
-03	ХРДI50-4	30М	I30	2I6	300	330	400	23,34

I. Общие технические условия на изготовление по ОСТ I2.44.I07-79.

2. Предельные отклонения размеров: $\pm \frac{IT16}{2}$.

3. * Размеры для справок.

Изм.	Лист	№ докум.	Подпись	Дата	ХРД I50 -000 СБ			
Разраб.		Островская			Хомут ХРД I50	Лит	Масса	Масштаб
Пров.		Гительзон					См. табл.	-
Руков.		Коток				Лист	Листов I	
Н.контр.		Гительзон				МУП СССР ГлавУПпКС КОМГИПРОШАХТ		КО
Утв.		Бердичевский						

Формат А3

Инв. № подл. | Подпись и дата | Взам. инв. № | Инв. № дубл. | Подпись и дата

Формат	Зона	Позиц.	Обозначение	Наименование	Кол. на испол. ХРД I50-000- –	0I	02	03	Примечание
				Детали					
А3		2	ХРК I50-00I-08	Планка	2				3,32 кг
			-09	Планка		2			3,62 кг
			-I0	Планка			2		4,52 кг
			-II	Планка				2	3,92 кг
А4		3	ХРК I50-002	Уголок	I	I	I	I	2,74 кг
				Стандартные изделия					
		4		Болт М20хI70.66.0I9					
				ГОСТ 7796-70	4				0,466 кг
				Болт М20хI90.66.0I9					
				ГОСТ 7796-70		4			0,5I5 кг
				Болт М20х200.66.0I9					
				ГОСТ 7796-70			4	4	0,54 кг
		5		Гайка М20.8.0I9					
				ГОСТ 59I5-70	4	4	4	4	0,063 кг
		6		Шайба 20.65Г.0I9					
				ГОСТ 6402-70	4	4	4	4	0,0I6 кг

Изм.	Лист	№ документ.	Подпись	Дата	ХРД I50-000	Лист 2

Формат А4

Инв. № подл. | Подпись и дата | Взам. инв. № | Инв. № дубл. | Подпись и дата

Формат	Зона	Позиц.	Обозначение	Наименование	Кол. на испол. ХРД I50-000- –	0I	02	03	Примечание
				Документация					
А3			ХРД I50-000 СБ	Сборочный чертеж	х	х	х	х	
				Сборочные единицы					
А4		I	ХРК I50-0I0-02	Скоба	I				9,33 кг
			-03	Скоба		I			9,7I кг
			-04	Скоба			I		I0,83 кг
			-05	Скоба				I	I0,09 кг
				Литера					
				Шифр	ХРДI50-I	ХРДI50-2	ХРДI50-3	ХРДI50-4	

10892/2

Изм.	Лист	№ документ.	Подпись	Дата	ХРД I50-000		
Разработ.		Гительзон			Хомут ХРД I50	Литера	Лист I / Листов 2
Проверил		Коняева				МУП СССР ГлавУПпКС КОМГИПРОШАХТ	КО
Руководит.		Коток					
Н.контр.		Коняева					
Утвердил		Бердичевский					

Формат А4

Инв. № подл. | Подпись и дата | Взам. инв. № | Инв. № дубл. | Подпись и дата

Инв.№ подл.	Подпись и дата	Взам.инв.№	Инв.№ дубл.	Подпись и дата

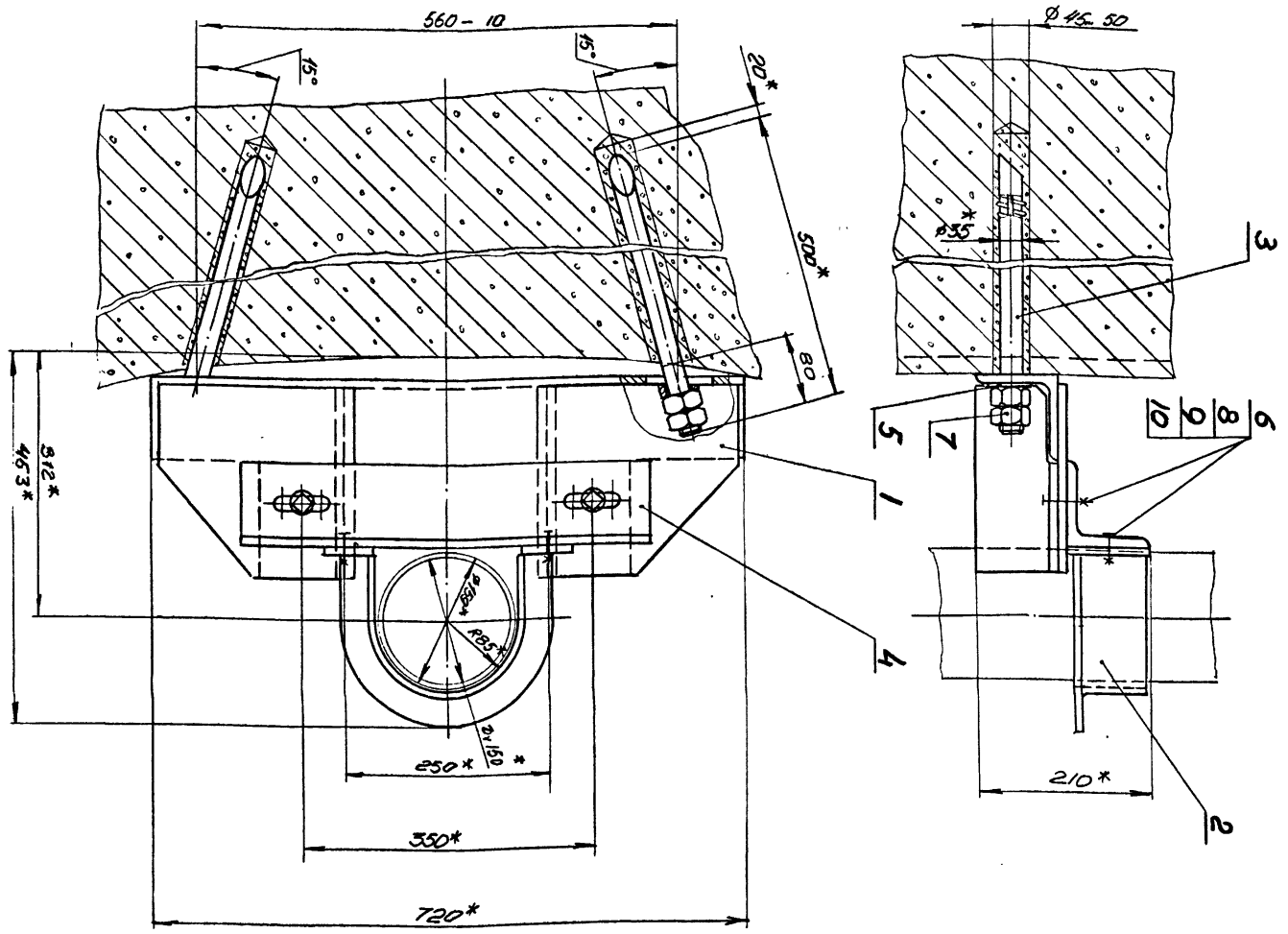

1. Общие технические условия на изготовление по ОСТ 12.44.107-79.
2. Анкеры (поз.3) 3 заделать бетоном марки 300.
3. Размеры для справок.

Изм.	Лист	№ докум.	Подпись	Дата
Разраб.	Кейс			
Пров.	Коняева			
Руков.	Коток			
Н.контр.	Коняева			
Утв.	Бердичевский			

ХБ150-000СБ

Хомут ХБ150

Лит	Масса	Масштаб
	45,6	1:5
Лист	Листов	1

МУП ГлавУПпКС СССР ЮЖГИПРОШАХТ КО

ФОРМАТ А3

ХБ150-000СБ

Формат	Зона	Позиция	Обозначение	Наименование	Кол.	Примеч.
				Документация		
А3			ХБ150-000СБ	Сборочный чертеж		
				Сборочные единицы		
А4		1	ХБ150-010	Кронштейн	1	24,6кг
А4		2	ХБ150-020	Скоба	1	5,03 кг
				Детали		
А4		3	ХБ150-001	Анкер	2	3,15кг
А4		4	ХБ150-002	Уголок	1	7,3кг
А4		5	ХБ150-003	Шайба	2	0,12кг
				Стандартные изделия		
		6		Болт М20х60.66.019 ГОСТ 7796-70	4	0,19кг
		7		Гайка М24.8.019 ГОСТ5915-70	4	0,107 кг
		8		Гайка М20.8.019 ГОСТ 5915-70	4	0,065кг
		9		Шайба 20.65Г.019 ГОСТ 6402-70	4	0,013кг
		10		Шайба 20.04 019 ГОСТ 11371-78	6	0,017кг

Изм.	Лист	№ документа	Подпись	Дата
Разработал	Кейс			
Проверил	Коняева			
Руководил	Коток			
Н.контр.	Коняева			
Утвердил	Бердичевский			

ХБ150-000

Хомут ХБ150

Лит	Лист	Листов
		1

МУП ГлавУПпКС СССР ЮЖГИПРОШАХТ КО

ФОРМАТ А4

Формат	Зона	Позиция	Обозначение	Наименование	Кол.	Примеч.
				Документация		
А3			ХБ150-010СБ	Сборочный чертеж		
				Детали		
А4		1	ХБ150-011	Уголок	1	10,9кг
А4		2	ХБ150-012	Косынка	2	3,8кг
А4		3	ХБ150-013	Уголок	1	2,85кг
А4		4	ХБ150-014	Уголок	1	2,85кг

10392/2

Изм.	Лист	№ документа	Подпись	Дата
Разработал	Кейс			
Проверил	Коняева			
Руководил	Коток			
Н.контр.	Коняева			
Утвердил	Бердичевский			

ХБ150-010

Кронштейн

Лит	Лист	Листов
		1

МУП ГлавУПпКС СССР ЮЖГИПРОШАХТ КО

ФОРМАТ А4

ХБ150-001

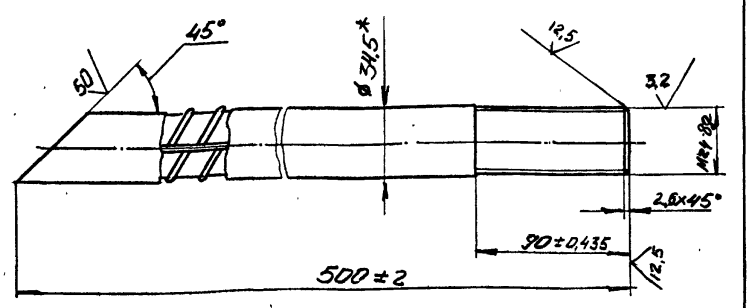

1. *Размеры для справок.
2. Покрытие: цинковое с хроматированием, толщина покрытия - не менее 9мкм

					ХБ150-001	
Изм.	Лист	№ докум.	Подпись	Дата		
Разраб.		Кейс			Анкер	Лит: — / Масса: 3,15 / Масштаб: 1:2
Пров.		Коняева				Лист: — / Листов: 1
Руков.		Коток				
Н.контр.		Коняева			Ø32 А-II ГОСТ 5781-82	МУП СССР ГлавУПпКС ЮЖГИПРОШАХТ / КО
Утв.		Бердичевский				

Формат А4

ХБ150-021

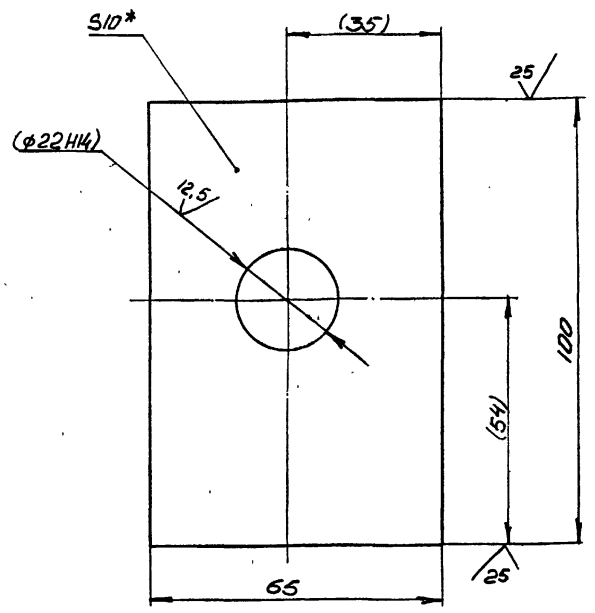

1. Неуказанные предельные отклонения размеров: $\pm \frac{IT14}{2}$;
2. *Размеры для справок
3. Размеры в скобках - после сборки

					ХБ150-021	
Изм.	Лист	№ докум.	Подпись	Дата		
Разраб.		Кейс			Планка	Лит: — / Масса: 0,48 / Масштаб: 1:1
Пров.		Коток				Лист: — / Листов: 1
Руков.		Коток				
Н.контр.		Коняева			Полоса 10х65 ГОСТ 103-76 / Вст3 кп2 ГОСТ535-88	МУП СССР ГлавУПпКС ЮЖГИПРОШАХТ / КО
Утв.		Бердичевский				

Формат А4

ХБ150-002

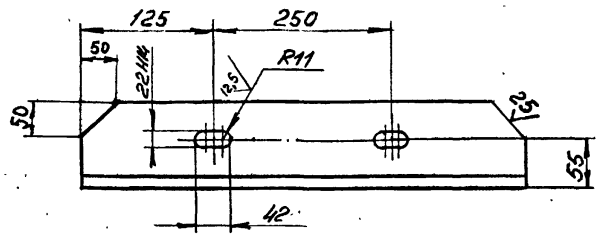

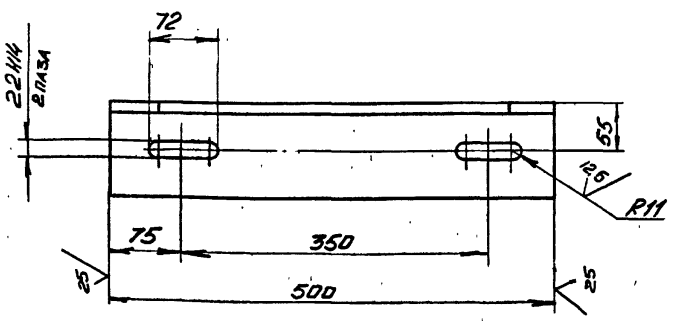

1. Неуказанные предельные отклонения размеров: $\pm \frac{IT14}{2}$
2. Покрытие: грунтовка ХС-068 ТУ-6-10-820-75 красно-коричневая в два слоя; эмаль ХВ-785 ГОСТ 7313-75 черная УI.В5 в три слоя.

					ХБ150-002	
Изм.	Лист	№ докум.	Подпись	Дата		
Разраб.		Кейс			Уголок	Лит: — / Масса: 7,3 / Масштаб: 1:5
Пров.		Коняева				Лист: — / Листов: 1
Руков.		Коток				
Н.контр.		Коняева			Уголок 100×100×10-В ГОСТ 8509-86 / Вст3 кп2 ГОСТ535-88	МУП СССР ГлавУПпКС ЮЖГИПРОШАХТ / КО
Утв.		Бердичевский				

Формат А4

ХБ150-003

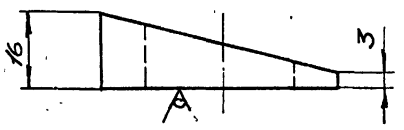

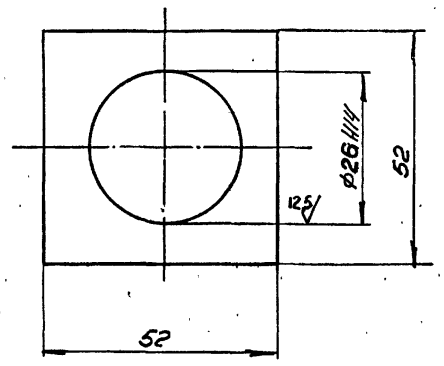

1. Неуказанные предельные отклонения размеров $\pm \frac{IT14}{2}$;
2. *Размер для справок.

10392/2

					ХБ150-003	
Изм.	Лист	№ докум.	Подпись	Дата		
Разраб.		Кейс			Шайба	Лит: — / Масса: 0,12 / Масштаб: 1:1
Пров.		Коняева				Лист: — / Листов:
Руков.		Коток				
Н.контр.		Коняева			Лист Б16 ГОСТ 19903-74 / Вст3 кп2 ГОСТ14637-79	МУП СССР ГлавУПпКС ЮЖГИПРОШАХТ / Ко
Утв.		Бердичевский				

Формат А4

ХБ150-010 СБ

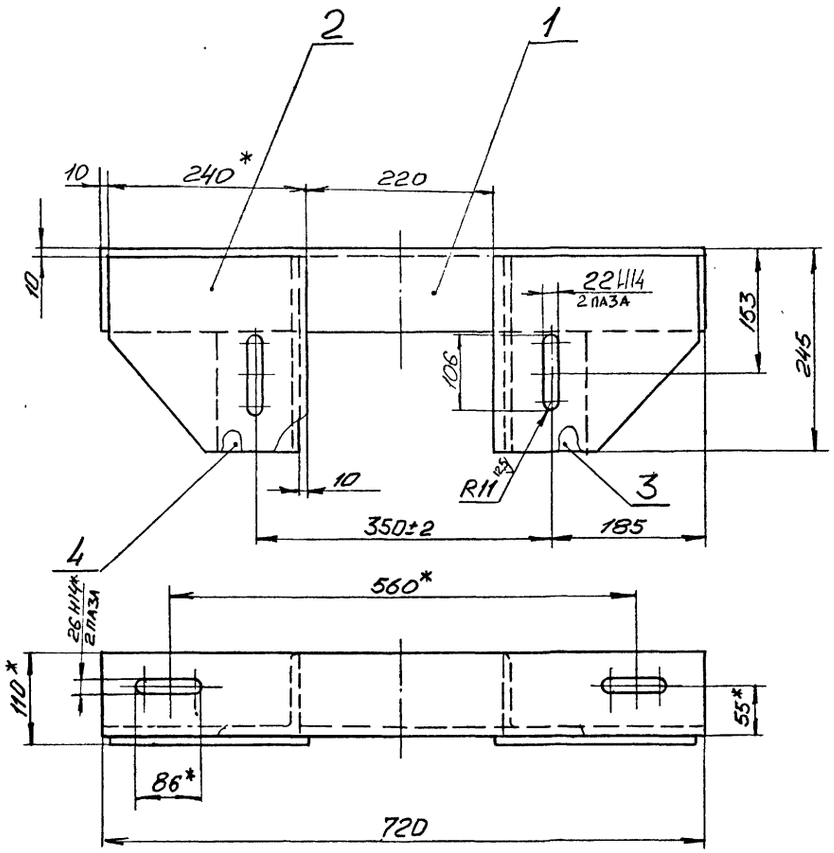

1. Сварные швы выполнить по ГОСТ 5264-80 сплошными по периметру примыкания элементов , катетом, равным наименьшей толщине свариваемых элементов.
2. Сварку произвести эдектродами типа Э42 ГОСТ 9467-75.
3. Неуказанные предельные отклонения размеров $\pm \frac{IT14}{2}$.
4. Покрытие: грунтовка ХС-068 ТУ6-10-820-75 красно-коричневая в два слоя; эмаль ХВ-785 ГОСТ 7313-75 черная УI.В5 в три слоя.
5. ^{X}Размеры для справок.

Изм.	Лист	№ докум.	Подпись	Дата	ХБ150-010 СБ			
Разраб.		Кейс			Кронштейн	Лит	Масса	Масштаб
Пров.		Коняева					24,6	1:5
Руков.		Коток				Лист	Листов 1	
Н.контр.		Коняева			МУП Главупмкс СССР ЮЖГИПРОШАХТ			КО
Утв.		Бердичевский						

Формат А4

Инв.№ подл. | Подпись и дата | Взам.инв.№ | Инв.№ дубл. | Подпись и дата

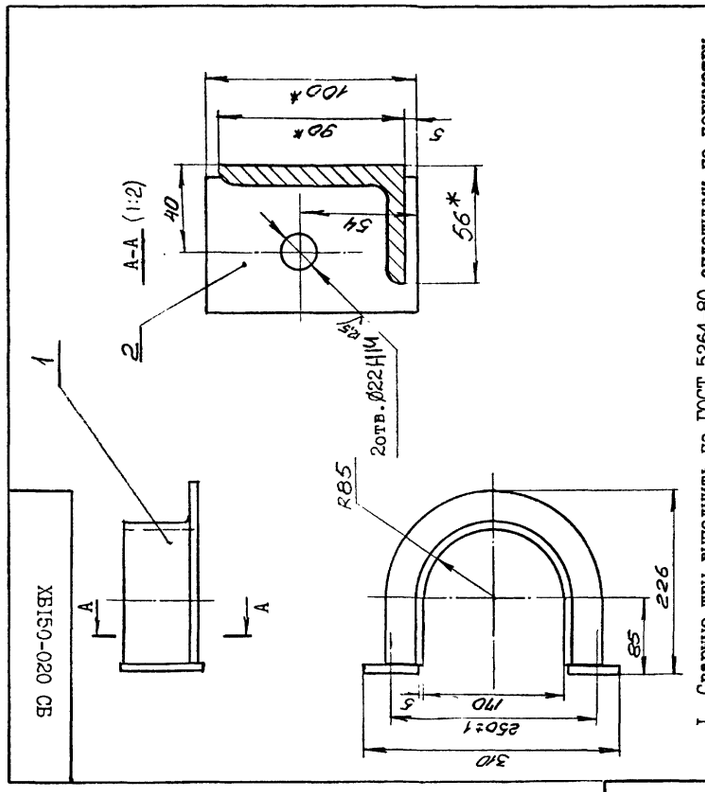

1. Сварные швы выполнить по ГОСТ 5264-80 сплошными по периметру примыкания элементов, катетом, равным 5 мм.
2. Сварку произвести электродами типа Э 42 ГОСТ 9467-75.
3. Неуказанные предельные отклонения размеров $\pm \frac{IT14}{2}$.
4. Покрытие: грунтовка ХС-068 ТУ6-10-820-75 красно-коричневая в два слоя; эмаль ХВ-785 ГОСТ 7313-75 черная УI.В5 в три слоя.
5. *Размеры для справок.

10392/2

Изм.	Лист	№ докум.	Подпись	Дата	ХБ150-020 СБ			
Разраб.		Кейс			Скоба	Лит	Масса	Масштаб
Пров.		Коняева					5,03	1:5
Руков.		Коток				Лист	Листов 1	
Н.контр.		Коняева			МУП Главупмкс СССР ЮЖГИПРОШАХТ			КО
Утв.		Бердичевский						

Формат А4

Инв.№ подл. | Подпись и дата | Взам.инв.№ | Инв.№ дубл. | Подпись и дата

Обозначение	Наименование	Кол.	Примеч.
	Документация		
ХБ150-020 СБ	Сборочный чертеж		
	Детали		
ХБ150-022	Уголок	1	4,03кг
ХБ150-021	Планка	2	0,48кг

Изм.	Лист	№ докум.	Подпись	Дата	ХБ150-020			
Разраб.		Кейс			Скоба	Лит	Масса	Масштаб
Пров.		Коняева						I
Руков.		Коток				Лист	Листов	
Н.контр.		Коняева			МУП Главупмкс СССР ЮЖГИПРОШАХТ			КО
Утв.		Бердичевский						

Формат А4

Копировал | Формат А4 | Инв.№ подл. | Подпись и дата | Взам.инв.№ | Инв.№ дубл. | Подпись и дата

ХБ150-011

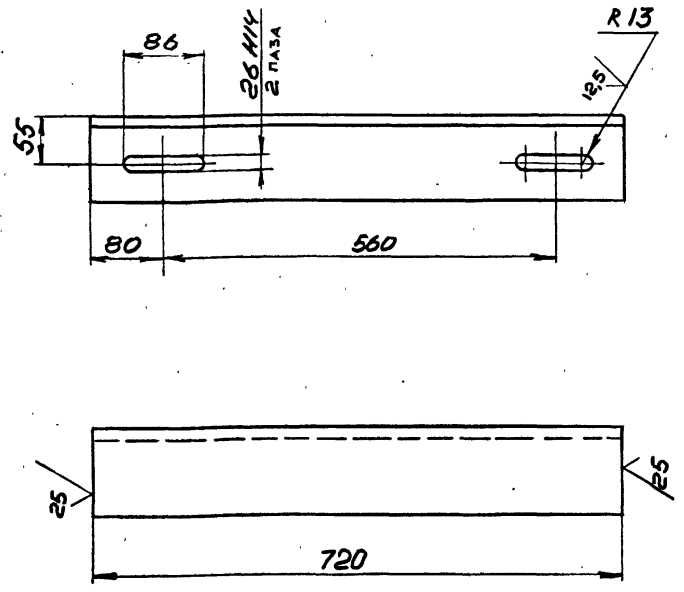

Неуказанные предельные отклонения размеров $\pm \frac{IT14}{2}$.

				ХБ150-011		
Изм.	Лист	№ докум.	Подпись	Дата		
Разраб.		Кейс			Уголок	Лит / Масса 10,9 / Масштаб 1:5
Пров.		Коняева				Лист / Листов 1
Руков.		Коток				
Н.контр.		Коняева			Уголок 100×100×10-В ГОСТ 8509-86 / Вст3кп2 ГОСТ 535-88	МУП ГлавУПиКС СССР ЮЖГИПРОШАХТ / КО
Утв.		Бердичевский				

Инв.№ подл. | Подпись и дата | Взам.инв.№ | Инв.№ дубл. | Подпись и дата

Формат А4

ХБ150-012

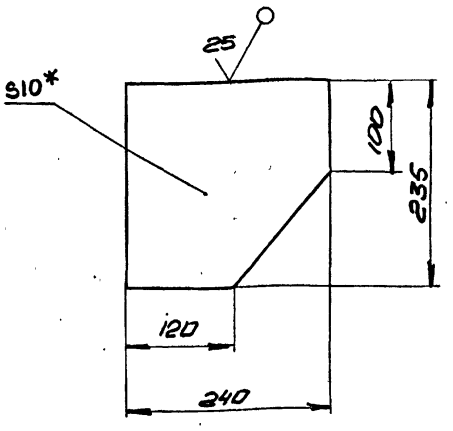

1. Предельные отклонения размеров $\pm \frac{IT14}{2}$.
2. *Размеры для справок.

				ХБ150-012		
Изм.	Лист	№ докум.	Подпись	Дата		
Разраб.		Кейс			Косынка	Лит / Масса 3,8 / Масштаб 1:5
Пров.		Коняева				Лист / Листов 1
Руков.		Коток				
Н.контр.		Коняева			Лист Б10 ГОСТ 19903-74 / Вст3кп2 ГОСТ 14637-89	МУП ГлавУПиКС СССР ЮЖГИПРОШАХТ / КО
Утв.		Бердичевский				

Инв.№ подл. | Подпись и дата | Взам.инв.№ | Инв.№ дубл. | Подпись и дата

Формат А4

ХБ150-013

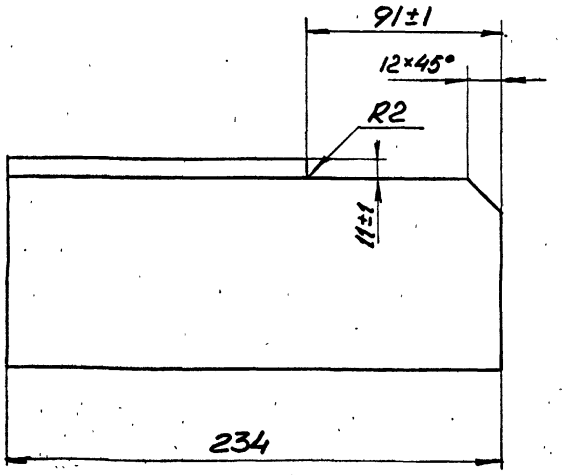

1. Шероховатость поверхностей реза $\sqrt{25}$
2. Неуказанные предельные отклонения размеров $\pm \frac{IT14}{2}$.

				ХБ150-013		
Изм.	Лист	№ докум.	Подпись	Дата		
Разраб.		Кейс			Уголок	Лит / Масса 2,85 / Масштаб 1:2
Пров.		Коняева				Лист / Листов 1
Руков.		Коток				
Н.контр.		Коняева			Уголок 100×100×10-В ГОСТ 8509-86 / Вст3кп2 ГОСТ 535-88	МУП ГлавУПиКС СССР ЮЖГИПРОШАХТ / КО
Утв.		Бердичевский				

Инв.№ подл. | Подпись и дата | Взам.инв.№ | Инв.№ дубл. | Подпись и дата

Формат А4

ХБ150-014

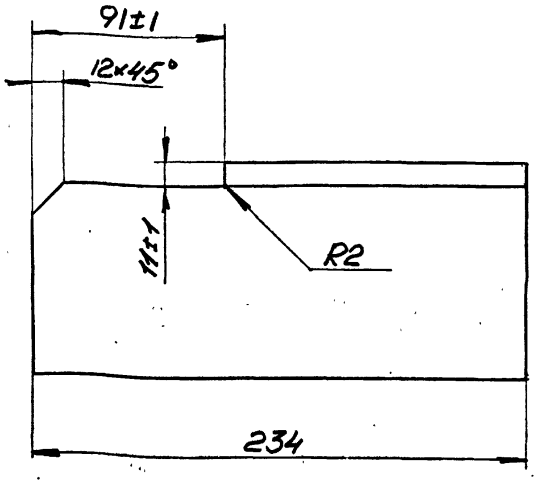

1. Шероховатость поверхностей реза $\sqrt{25}$.
2. Неуказанные предельные отклонения размеров $\pm \frac{IT14}{2}$.

10392/2

				ХБ150-014		
Изм.	Лист	№ докум.	Подпись	Дата		
Разраб.		Кейс			Уголок	Лит / Масса 2,85 / Масштаб 1:2
Пров.		Коняева				Лист / Листов 1
Руков.		Коток				
Н.контр.		Коняева			Уголок 100×100×10-В ГОСТ 8509-86 / Вст3кп2 ГОСТ 535-88	МУП ГлавУПиКС СССР ЮЖГИПРОШАХТ / КО
Утв.		Бердичевский				

Инв.№ подл. | Подпись и дата | Взам.инв.№ | Инв.№ дубл. | Подпись и дата

Формат А4

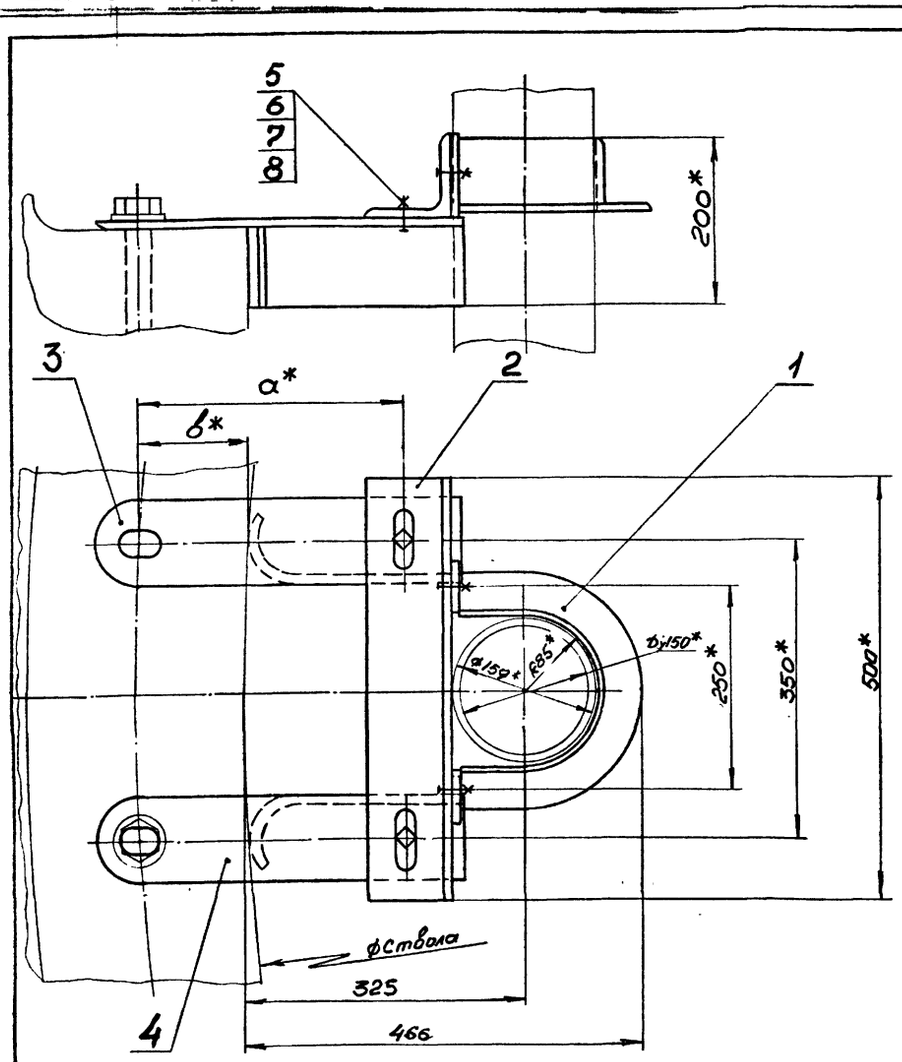

Обозначение	Шифр	Размеры, мм		ø Ствола м	Масса, кг
		a	в		
ХТШ150-000	ХТШ150-1	310	130	6	24,5
-01	ХТШ150-2	330	150	7	24,8

1. Общие технические условия на изготовление по ОСТ12.44.107-79.
2. *Размеры для справок.

Изм.	Лист	№ докум.	Подпись	Дата	ХТШ150-000СБ		
Разраб.		Кейс			ХомутХТШ150	Лит	Масса: см. табл.	Масштаб: -
Пров.		Коняева				Лист	Листов 1	
Руков.		Коток				МУП ГлавУПиКС ЮЖГИПРОШАХТ СССР		КО
Н.контр.		Коняева						
Утв.		Бердичевский						

Инв. № подл. | Подпись и дата | Взам. инв. № | Инв. № дубл. | Подпись и дата

Формат А3

Инв. № подл. | Подпись и дата | Взам. инв. № | Инв. № дубл. | Подпись и дата

Формат	Зона	Позиц.	Обозначение	Наименование	Кол. на исполн. ХТШ 150-000-		Примечание
					-	01	
А4		2	ХБ150-002	Уголок	1	1	7,3кг
А3		3	ХТШ150-001	Кронштейн	1		5,50кг
			-01	Кронштейн		1	5,65кг
А3		4	ХТШ150-002	Кронштейн	1		5,50кг
			-01	Кронштейн		1	5,65кг
				Стандартные изделия			
		5		Болт М20-8gх60.66.019 ГОСТ 7796-70	4	4	0,194кг
		6		Гайка М20-7Н.8.019 ГОСТ 5915-70	4	4	0,063кг
		7		Шайба 20.65Г.019 ГОСТ 6402-70	4	4	0,013кг
		8		Шайба 20.04.019 ГОСТ 11371-78	6	6	0,017кг

Изм.	Лист	№ документ.	Подпись	Дата	ХТШ150-000	Лист 2

Инв. № подл. | Подпись и дата | Взам. инв. № | Инв. № дубл. | Подпись и дата

Формат	Зона	Позиц.	Обозначение	Наименование	Кол. на исполн. ХТШ 150-000-		Примечание
					-	01	
				Документация			
А3			ХТШ150-000СБ	Сборочный чертеж	Х	Х	
				Сборочные единицы			
А4		1	ХБ150-020	Скоба	1	1	5,03кг
				Детали			

Литера | Шифр: ХТШ150-1 | ХТШ150-2

10392/2

Изм.	Лист	№ документ.	Подпись	Дата	ХТШ150-000		
Разработ.		Кейс			Хомут ХТШ150	Литера	Лист 1	Листов 2
Проверил		Коняева				МУП ГлавУПиКС ЮЖГИПРОШАХТ СССР		КО
Руководил		Коток						
Н.контрол.		Коняева						
Утвердил		Бердичевский						

Формат А4

Инв. № подл. | Подпись и дата | Взам. инв. № | Инв. № дубл. | Подпись и дата

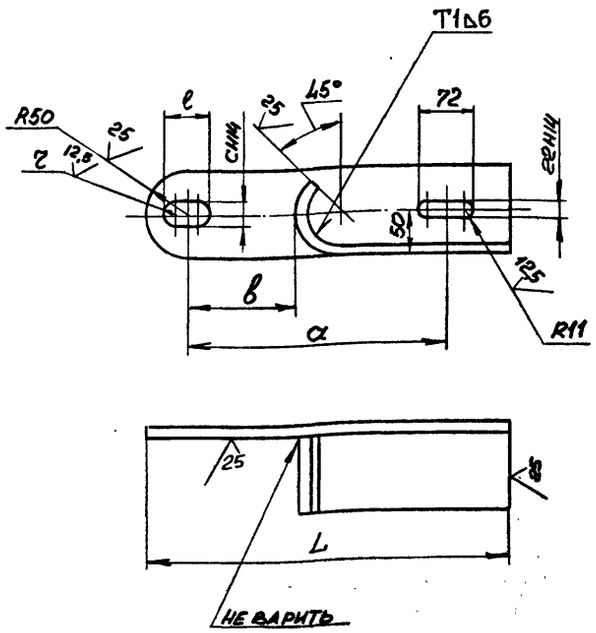

Обозначение	Размеры, мм						Масса, кг
	α	в	с	г	е	L	
ХТШ150-002	310	130	33	16,5	53	440	5,50
-01	330	150	39	19,5	59	460	5,65

1. Сварные швы выполнить по ГОСТ 5264-80.
2. Сварку произвести электродами типа Э42 ГОСТ 9467-75.
3. Неуказанные предельные отклонения размеров: $\pm \frac{IT14}{2}$;
4. Покрытие: грунтовка ХС068 ТУ6-10-820-75 красно-коричневая в два слоя; эмаль ХВ785 ГОСТ 7313-75 черная УI.В5 в три слоя.

Изм.	Лист	№ докум.	Подпись	Дата	ХТШ150-002			
Разраб.		Кейс			Кронштейн	Лит	Масса	Масштаб
Пров.		Проскурнина					см. табл.	-
Руков.		Коток				Лист	Листов 1	
Н.контр.		Проскурнина				МУП СССР ГлавУПиКС ЮЖГИПРОШАХТ		
Утв.		Бердичевский			Уголок 100×100×10-В ГОСТ 8509-86 / Ст3кп2 ГОСТ 535-88			КО

Формат А3

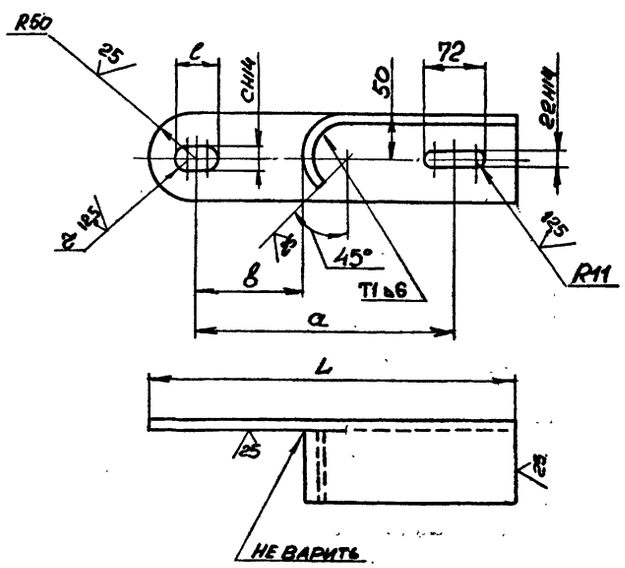

Обозначение	Размеры, мм						Масса, кг
	α	в	с	г	е	L	
ХТШ150-01	310	130	33	16,5	53	440	5,50
-01	330	150	39	19,5	59	460	5,65

1. Сварные швы выполнить по ГОСТ 5264-80.
2. Сварку произвести электродами типа Э42 ГОСТ 9467-75.
3. Неуказанные предельные отклонения размеров: $\pm \frac{IT14}{2}$;
4. Покрытие: грунтовка ХС068 ТУ6-10-820-75 красно-коричневая в два слоя; эмаль ХВ785 ГОСТ 7313-75 черная УI.В5 в три слоя.

10392/2

Изм.	Лист	№ докум.	Подпись	Дата	ХТШ150-01			
Разраб.		Кейс			Кронштейн	Лит	Масса	Масштаб
Пров.		Проскурнина					см. табл.	-
Руков.		Коток				Лист	Листов 1	
Н.контр.		Проскурнина				МУП СССР ГлавУПиКС ЮЖГИПРОШАХТ		
Утв.		Бердичевский			Уголок 100×100×10-В ГОСТ 8509-86 / Ст3кп2 ГОСТ 535-88			КО

Формат А3

Инв.№ подл. | Подпись и дата | Взам. инв.№ | Инв.№ дубл. | Подпись и дата

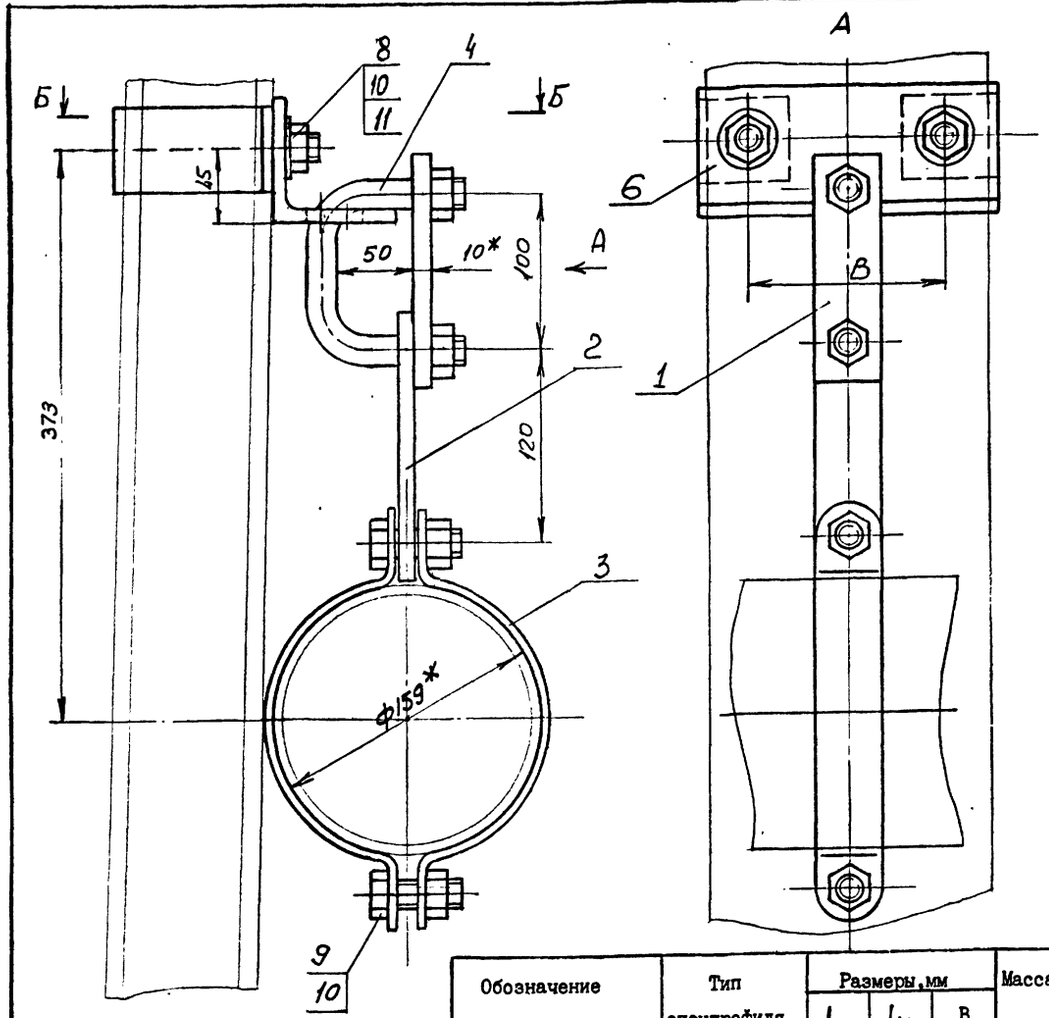

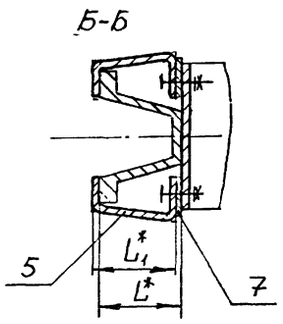

Обозначение	Тип спецпрофиля	Размеры, мм			Масса, кг
		L	L_1	B	
ПАП150 - 000	СВП17	94	97	112	6,03
-01	СВП19	102	97	112	6,34
-02	СВП22	110	97	128	6,58
-03	СВП27	123	126	118	6,09
-04	СВП33	137	126	130	6,68

1. Общие технические условия на изготовление по ОСТ12.44.107 - 79.
2. Предельные отклонения размеров - $\pm \frac{IT16}{2}$
3. *Размеры для справок.

ПАП150 - 000СБ

Изм.	Лист	№ докум.	Подпись	Дата
Разраб.		Молокошер		
Пров.		Гительзон		
Руков.		Коток		
Н.контр.		Гительзон		
Утв.		Бердичевский		

ПАП150 - 000СБ

Подвеска ПАП 150

Лит	Масса	Масштаб
	См. табл.	

Лист | Листов 1

МУП СССР Гл.УП и КС ЮЖГИПРОШАХТ

КО

ФОРМАТ А3

Инв. № подл.	Подпись и дата	Взам. инв. №	Инв. № дубл.	Подпись и дата

Формат	Зона	Позиц.	Обозначение	Наименование	Кол. на исполн. ПАП150-000-					Примечание
					-	01	02	03	04	
				ДОКУМЕНТАЦИЯ						
А3			ПАП150-000.СБ	Сборочный чертеж	X	X	X	X	X	
				ДЕТАЛИ						
А4		1	ПАП150-001	Планка	1	1	1	1	1	0,44 кг.
А4		2	ПАП150-002	Планка	1	1	1	1	1	0,63 кг.
А4		3	ПАП150-003	Скоба	2	2	2	2	2	0,62 кг.
				Литер						
				Шифр	ПАП150-1	ПАП150-2	ПАП150-3	ПАП150-4	ПАП150-5	

ПАП150-000

Изм.	Лист	№ документ.	Подпись	Дата
Разработ.		Молокошер		
Проверил		Гительзон		
Руководил		Коток		
Н.контрол.		Гительзон		
Утвердил		Бердичевский		

ПОДВЕСКА ПАП150

Литера	Лист	Листов
	1	2

МУП СССР Гл.УП и КС ЮЖГИПРОШАХТ

КО

формат А4

Инв. № подл.	Подпись и дата	Взамен инв. №	Инв. № дублик.	Подпись и дата

Формат	Зона	Позиц.	Обозначение	Наименование	Кол. на исполн. ПАП150-000-					Примечание
					-	01	02	03	04	
А4		4	ПАП150-004	Скоба	1	1	1	1	1	0,45 кг.
А3		5	ПАП150-005	Скоба	2	2	2			0,43 кг.
			-01	Скоба				2	2	0,51 кг.
А4		6	ПАП150-006	Уголок	1	1	1	1	1	1,8 кг.
А4		7	ПАП150-007	Прокладка	—	2		—		0,13 кг.
			-01	Прокладка			2			0,26 кг.
			-02	Прокладка					2	0,17 кг.
				СТАНДАРТНЫЕ ИЗДЕЛИЯ						
				Болты ГОСТ 7798-70						
		8		М16х35.66.019 фос	2	2	2	2	2	0,084 кг.
		9		М16х50.66.019 фос	2	2	2	2	2	0,11 кг.
		10		Гайка М16.4.019 фос						
				ГОСТ 5915-70	6	6	6	6	6	0,033 кг.
		11		Шайба 16.04.019 фос						
				ГОСТ 11371-78	2	2	2	2	2	0,011 кг.

10392/2

ПАП150-000

Изм.	Лист	№ документ.	Подпись	Дата

Лист 2

формат А4

серия 7.401-2 Выпуск 2

ИНВ. № ПОДЛ. | ПОДПИСЬ И ДАТА | ВЗАМ. ИНВ. № | ИНВ. № ДУБЛ. | ПОДПИСЬ И ДАТА

ПАПI50 - 00I

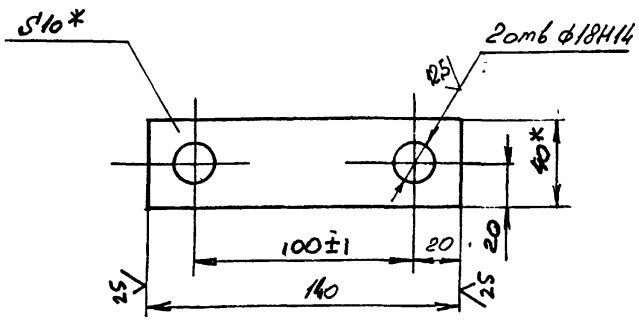

I. Неуказанные предельные отклонения размеров $\pm \frac{ITI4}{2}$

2.* Размеры для справок

ИЗМ	ЛИСТ	№ ДОКУМЕНТА	ПОДПИСЬ	ДАТА	ПАПI50 - 00I			
РАЗРАБОТАЛ		Молокошер			Планка	ЛИТ	МАССА 0,44	МАСШТАБ I:2
ПРОВЕРИЛ		Гительзон						
Н.КОНТР.		Гительзон				ЛИСТ	ЛИСТОВ I	
УТВЕРДИЛ		Коток			ПолосаБ-2-I0х40ГОСТI03-76 / ВСт3кп2ГОСТ380-88	МУП СССР ГлавУПиКС ЮЖГИПРОШАХТ		КО

ПОДП. И ДАТА | ИНВ. № ДУБЛ. | ВЗАМ. ИНВ. № | ПОДП. И ДАТА | ИНВ. № ПОДЛ.

Формат А4

ПАПI50 - 004

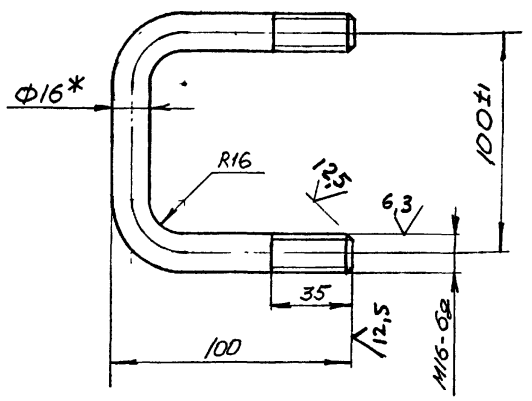

I. Неуказанные предельные отклонения размеров $\pm \frac{ITI4}{2}$

2.* Размеры для справок

ИЗМ	ЛИСТ	№ ДОКУМЕНТА	ПОДПИСЬ	ДАТА	ПАПI50 - 004			
РАЗРАБОТАЛ		Молокошер			Скоба	ЛИТ	МАССА 0,45	МАСШТАБ I:2
ПРОВЕРИЛ		Гительзон						
Н.КОНТР.		Гительзон				ЛИСТ	ЛИСТОВ I	
УТВЕРДИЛ		Коток			Круг В-I6ГОСТ2590-7I / ВСт3кп2ГОСТ535-88	МУП СССР ГлавУПиКС ЮЖГИПРОШАХТ		КС

ПОДП. И ДАТА | ИНВ. № ДУБЛ. | ВЗАМ. ИНВ. № | ПОДП. И ДАТА | ИНВ. № ПОДЛ.

Формат А4

ПАПI50 - 006

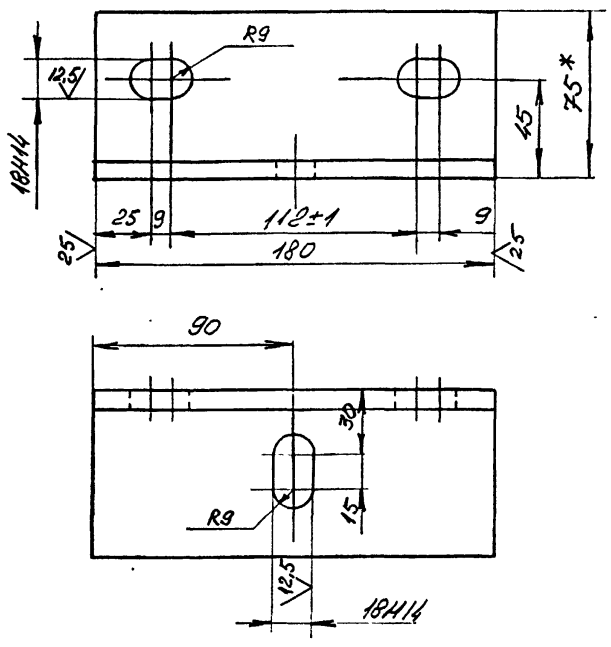

I. Неуказанные предельные отклонения размеров $\pm \frac{ITI4}{2}$

2.* Размеры для справок

ИЗМ	ЛИСТ	№ ДОКУМЕНТА	ПОДПИСЬ	ДАТА	ПАПI50 - 006			
РАЗРАБОТАЛ		Молокошер			Уголок	ЛИТ	МАССА I,8	МАСШТАБ I:2
ПРОВЕРИЛ		Гительзон						
Н.КОНТР.		Гительзон				ЛИСТ	ЛИСТОВ I	
УТВЕРДИЛ		Коток			Уголок75х75х9-АГОСТ8509-86 / ВСт3кп2ГОСТ535-88	МУП СССР ГлавУПиКС ЮЖГИПРОШАХТ		КО

ПОДП. И ДАТА | ИНВ. № ДУБЛ. | ВЗАМ. ИНВ. № | ПОДП. И ДАТА | ИНВ. № ПОДЛ.

Формат А4

ПАПI50 - 007

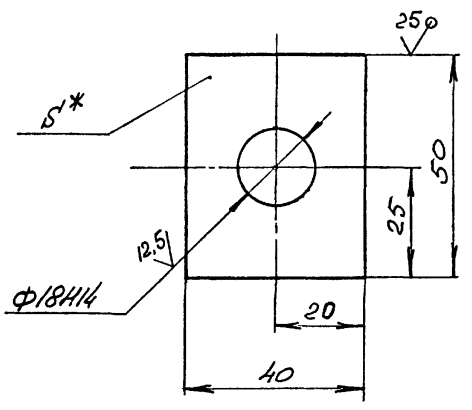

Обозначение	S, мм	Масса, кг
ПАПI50 - 007	8	0,I3
-0I	I6	0,26
-02	I4	0,I7

I. Неуказанные предельные отклонения размеров $\pm \frac{ITI4}{2}$

2.* Размеры для справок

10392/2

ИЗМ	ЛИСТ	№ ДОКУМЕНТА	ПОДПИСЬ	ДАТА	ПАПI50 - 007			
РАЗРАБОТАЛ		Молокошер			Прокладка	ЛИТ	МАССА См. табл	МАСШТАБ -
ПРОВЕРИЛ		Гительзон						
Н.КОНТР.		Гительзон				ЛИСТ	ЛИСТОВ I	
УТВЕРДИЛ		Коток			Лист S ГОСТI9903-74 / ВСт3кп2ГОСТI4637-79	МУП СССР ГлавУПиКС ЮЖГИПРОШАХТ		КО

ПОДП. И ДАТА | ИНВ. № ДУБЛ. | ВЗАМ. ИНВ. № | ПОДП. И ДАТА | ИНВ. № ПОДЛ.

Формат А4

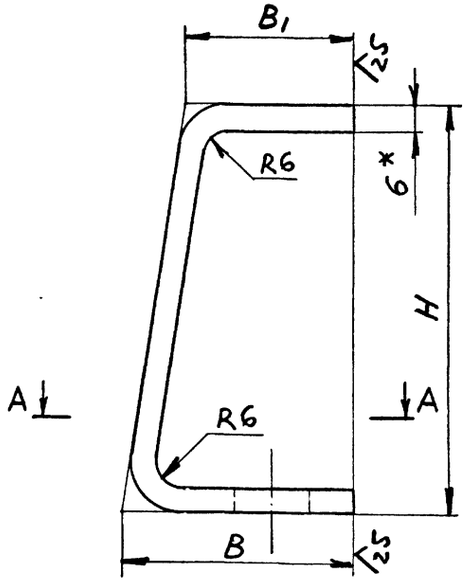

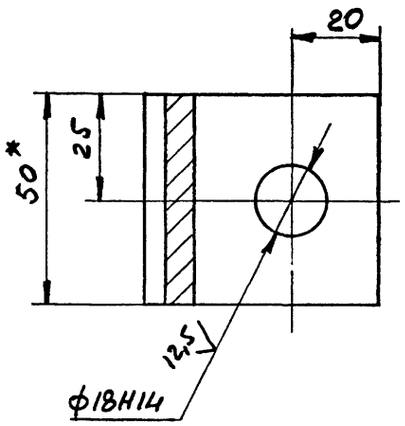

Обозначение	Размеры, мм			Масса, кг
	H	B	B_I	
ПАП150 - 005	97	55	40	0,43
- 01	126	50	50	0,51

1. Неуказанные предельные отклонения размеров $\pm \frac{IT14}{2}$
2. *Размеры для справок

10392/2

ИЗМ	ЛИСТ	№ ДОКУМЕНТА	ПОДПИСЬ	ДАТА	ПАП150 - 005		
РАЗРАБОТАЛ		Молокошер			Скоба	А И Т	МАССА: СМ табл. / МАСШТАБ: -
ПРОВЕРИЛ		Гительзон				ЛИСТ	ЛИСТОВ: I
Н. КОНТР.		Гительзон					
УТВЕРДИЛ		Коток			ПолосаБ-2-6х50ГОСТ103-76 / ВСт3еп2ГОСТ535-88	МУП СССР ГлавУПиКС ЮЖГИПРОШАХТ	КО

ФОРМАТ А3

ПАП150 - 005

ПАП150 - 002

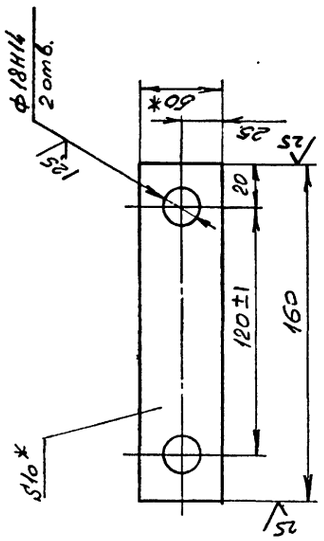

1. Неуказанные предельные отклонения размеров $\pm \frac{IT14}{2}$
2. *Размеры для справок

ИЗМ	ЛИСТ	№ ДОКУМЕНТА	ПОДПИСЬ	ДАТА	ПАП150 - 002		
РАЗРАБОТАЛ		Молокошер			Планка	А И Т	МАССА: 0,63 / МАСШТАБ: I:2
ПРОВЕРИЛ		Гительзон				ЛИСТ	ЛИСТОВ: I
Н. КОНТР.		Гительзон					
УТВЕРДИЛ		Коток			ПолосаБ-2-10х50ГОСТ103-76 / ВСт3кп2ГОСТ535-88	МУП СССР ГлавУПиКС ЮЖГИПРОШАХТ	КО

Формат А4

ПАП150 - 003

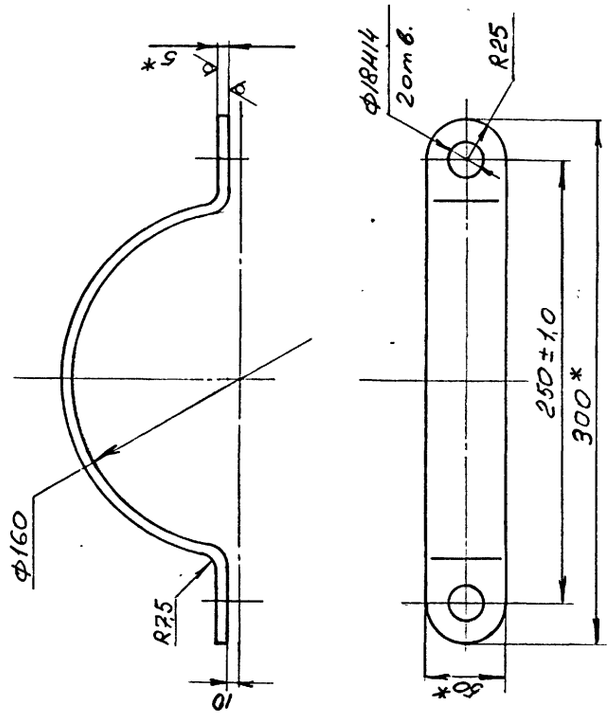

1. Неуказанные предельные отклонения размеров $\pm \frac{IT14}{2}$
2. *Размеры для справок

ИЗМ	ЛИСТ	№ ДОКУМЕНТА	ПОДПИСЬ	ДАТА	ПАП150 - 003		
РАЗРАБОТАЛ		Молокошер			Скоба	А И Т	МАССА: 0,62 / МАСШТАБ: I:2
ПРОВЕРИЛ		Гительзон				ЛИСТ	ЛИСТОВ: I
Н. КОНТР.		Гительзон					
УТВЕРДИЛ		Коток			ПолосаБ-2-5х50ГОСТ103-76 / ВСт3кп2ГОСТ535-88	МУП СССР ГлавУПиКС ЮЖГИПРОШАХТ	КО

Формат А4

ПАП150 - 003

ПАП150 - 002

ПАП150 - 005

Формат А4

Выпуск 2

серия 7.401-2

серия 7.401-2 Выпуск 2

ПАКП150 - 000СБ

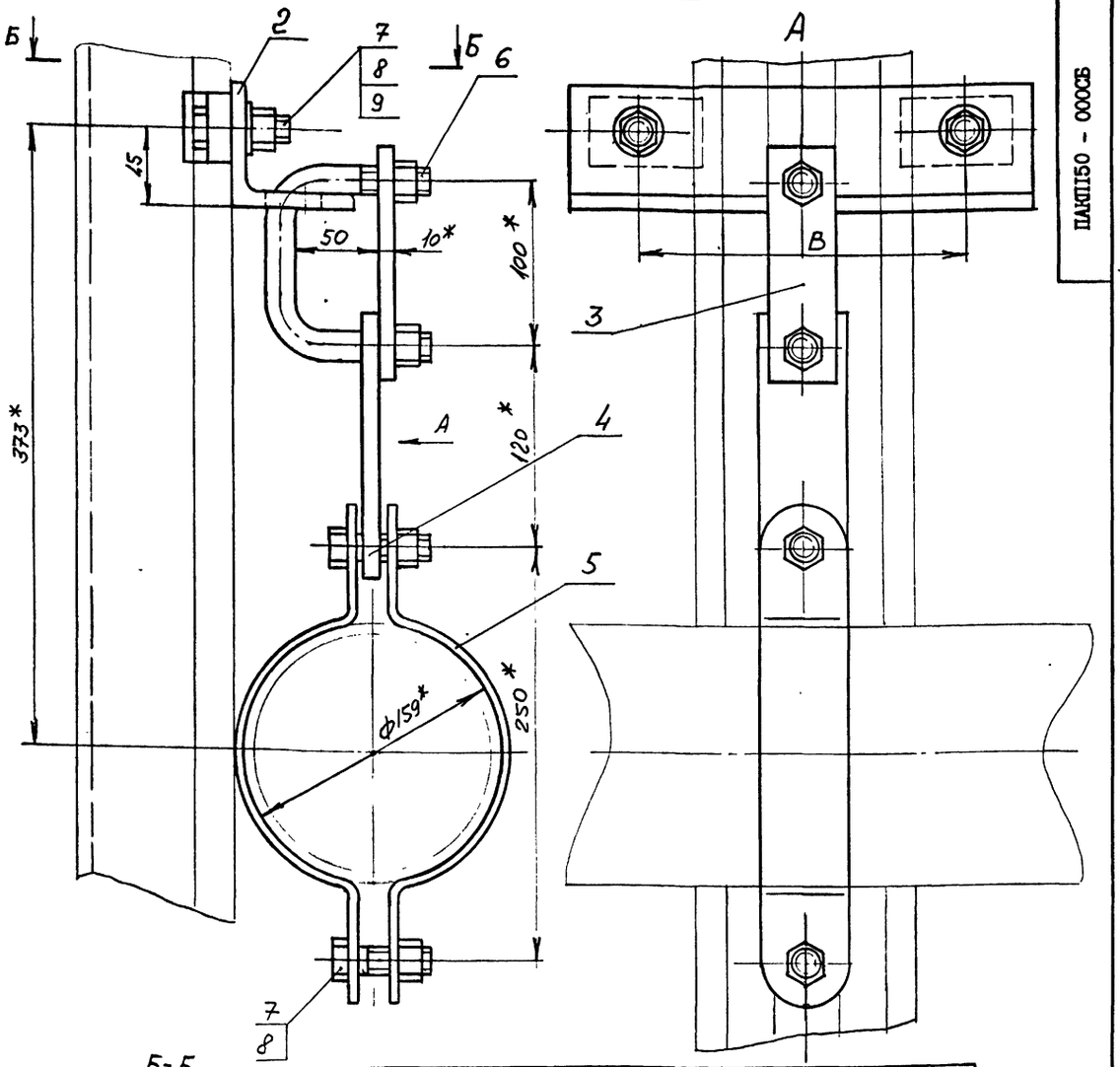

Обозначение	Тип спецпрофиля	Размеры, мм L	Размеры, мм B	Масса, кг
ПАКП I50 - 000	СВП17	94	I80	6,26
	СВП19	I02	I90	
	СВП22	II0	I98	
-0I	СВП27	I23	200	6,62
	СВП33	I37	2I6	

I. Общие технические условия на изготовление по ОСТI2.44.I07 - 79.

2. Предельные отклонения размеров - $\pm \frac{IT16}{2}$

3. ^{x}Размеры для справок.

Изм.	Лист	№ докум.	Подпись	Дата	ПАКП150 - 000СБ			
Разраб.		Молокошер			Подвеска ПАКП I50	Лит	Масса	Масштаб
Пров.		Гительзон					См табл.	-
Руков.		Коток				Лист	Листов I	
Н.контр.		Гительзон				МУП ГлавУПпКС СССР ЮЖГИПРОШАХТ		КО
Утв.		Бердичевский						

ФОРМАТ А3

Инв. № подл. | Подпись и дата | Взам. инв. № | Инв. № дубл. | Подпись и дата

Формат	Зона	Позиц.	Обозначение	Наименование	Кол. на испол. ПАКП150 - 000 -	-	0I	Примечание
А4		3	ПАП150 - 001	Планка		I	I	0,44кг
А4		4	ПАП150 - 002	Планка		I	I	0,63кг
А4		5	ПАП150 - 003	Скоба		2	2	0,62кг
А4		6	ПАП150 - 004	Скоба		I	I	0,45кг
				Стандартные изделия				
		7		БолтМ16х50.66.019фос ГОСТ 7796 - 76		4	4	0,I04к
		8		ГайкаI6.4.019фос ГОСТ5915 - 70		6	6	0,033кг
		9		ШайбаI6.04.019фос ГОСТ II37I - 78		2	2	0,0IIкг

Изм.	Лист	№ документ.	Подпись	Дата	ПАКП150 - 000	Лист 2

формат А4

Инв. № подл. | Подпись и дата | Взам. инв. № | Инв. № дубл. | Подпись и дата

Формат	Зона	Позиц.	Обозначение	Наименование	Кол. на испол. ПАКП150 - 000 -	-	0I	Примечание
				Документация				
А3			ПАКП150 - 000СБ	Сборочный чертеж		X	X	
				Детали				
А4		I	ПАКП150 - 001	Скоба		2		0,I5кг
			-0I	Скоба			2	0,I55кг
А4		2	ПАКП150 - 002	Уголок		I	I	2,8кг

Шифр	Литер		
ПАКП150-I			
ПАКП150-2			

10392/2

Изм.	Лист	№ документ.	Подпись	Дата	ПАКП150 - 000			
Разработ.		Молокошер			Подвеска ПАКП I50	Литера	Лист I	Листов 2
Проверил		Гительзон				МУП ГлавУПпКС СССР ЮЖГИПРОШАХТ		КО
Руководил		Гительзон						
Н.контроль		Гительзон						
Утвердил		Бердичевский						

формат А4

Инв. № подл. | Подпись и дата | Взам. инв. № | Инв. № дубл. | Подпись и дата

ПАКП150 - 002

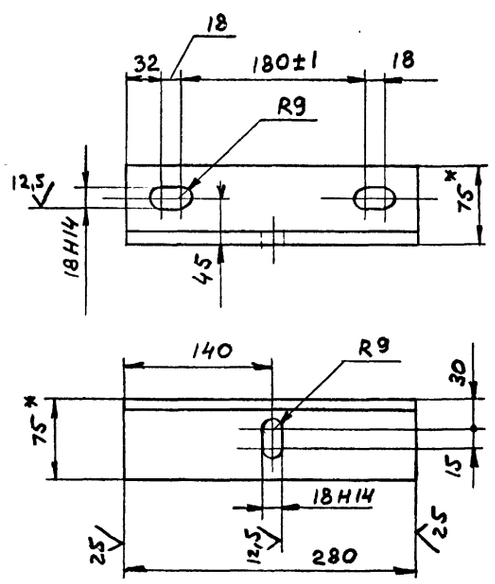

1. Неуказанные предельные отклонения размеров - $\pm \frac{IT14}{2}$

2. ^{X}Размеры для справок.

Изм.	Лист	№ докум.	Подпись	Дата	ПАКП150 - 002			
Разраб.		Молокошер			Уголок	Лит.	Масса	Масштаб
Пров.		Гительзон					2,8	1:4
Н.контр.		Гительзон				Лист	Листов 1	
Утв.		Коток			Уголок 75х75х9-АГОСТ 8509-86 / ВСт3кп2 ГОСТ 535-88	МУП СССР ГлавУПиКС ЮЖГИПРОШАХТ		КО

Формат А4

ПАКП150-001

Обозначение	Размеры, мм		Масса, кг
	H	B	
ПАКП150 - 001	29	67	0,15
-01	35	71	0,155

1. Неуказанные предельные отклонения размеров - $\pm \frac{IT14}{2}$

2. ^{X}Размеры для справок.

10392/2

Изм.	Лист	№ докум.	Подпись	Дата	ПАКП150 - 001			
Разраб.		Молокошер			Скоба	Лит.	Масса	Масштаб
Пров.		Гительзон					См табл.	-
Н.контр.		Гительзон				Лист	Листов 1	
Утв.		Коток			Полоса Б-2-6х40 ГОСТ 103-76 / ВСт3кп2 ГОСТ 535-88	МУП СССР ГлавУПиКС ЮЖГИПРОШАХТ		КО

Формат А4

Инв. № подл. | Подпись и дата | Взам. инв. № | Инв. № дубл. | Подпись и дата

ФОРМАТ	ЗОНА	ПОЗИЦИЯ	ОБОЗНАЧЕНИЕ	НАИМЕНОВАНИЕ	КОЛ.	ПРИМЕЧ.
				Документация		
А3			ПСКI50-000 СБ	Сборочный чертеж		
				Детали		
А4		I	ПСКI50-00I	Скоба	2	2,5кг
А4		2	ПАПI50-00I	Планка	I	0,44кг
А4		3	ПАПI50-002	Планка	I	0,63кг
А4		4	ПАПI50-003	Скоба	2	0,62кг
А4		5	ПАПI50-004	Скоба	I	0,45кг
				Стандартные изделия		
		6		Болт МI6х50.66.0I9		
				ГОСТ 7796-70	2	0,I04кг
		7		Болт М20х90.66.0I9		
				ГОСТ 7796-70	I	0,268кг
		8		Гайка МI6.8.0I9		
				ГОСТ 59I5-70	8	0,033кг
		9		Гайка М20.8.0I9		
				ГОСТ 59I5-70	2	0.063кг

ПСКI50-000

ИЗМ	ЛИСТ	№ ДОКУМЕНТА	ПОДПИСЬ	ДАТА
РАЗРАБОТАЛ		Коняева		
ПРОВЕРИЛ		Петренко		
РУКОВОДИЛ		Коток		
Н.КОНТР.		Петренко		
УТВЕРДИЛ		Бердичевский		

Подвеска ПСКI50

ЛИТ	ЛИСТ	ЛИСТОВ
		I

МУП СССР ГлавУПиКС ЮЖГИПРОШАХТ КО

ФОРМАТ А4

ПСКI50-00I

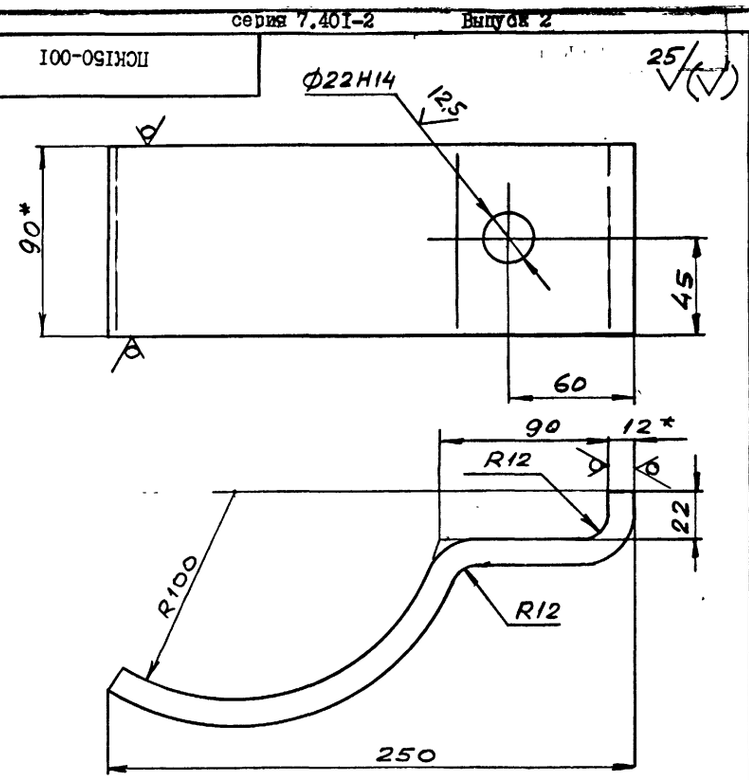

I. Неуказанные предельные отклонения размеров $\pm \frac{ITI4}{2}$.

2. ˣРазмеры для справок.

ПСКI50-00I

ИЗМ	ЛИСТ	№ ДОКУМ.	ПОДПИСЬ	ДАТА
РАЗРАБ.		Коняева		
ПРОВ.		Петренко		
РУКОВ.		Коток		
Н.КОНТР.		Петренко		
УТВ.		Бердичевский		

Скоба

Полоса Б-2 I2х90ГОСТI03-76 / ВСт3кп2ГОСТ535-88

ЛИТ	МАССА	МАСШТАБ
	2,5	I:2

ЛИСТ ЛИСТОВ I

МУП СССР ГлавУПиКС ЮЖГИПРОШАХТ КО

ФОРМАТ А4

ИНВ. № ПОДЛ.	ПОДПИСЬ И ДАТА	ВЗАМ. ИНВ. №	ИНВ. № ДУБЛ.	ПОДПИСЬ И ДАТА

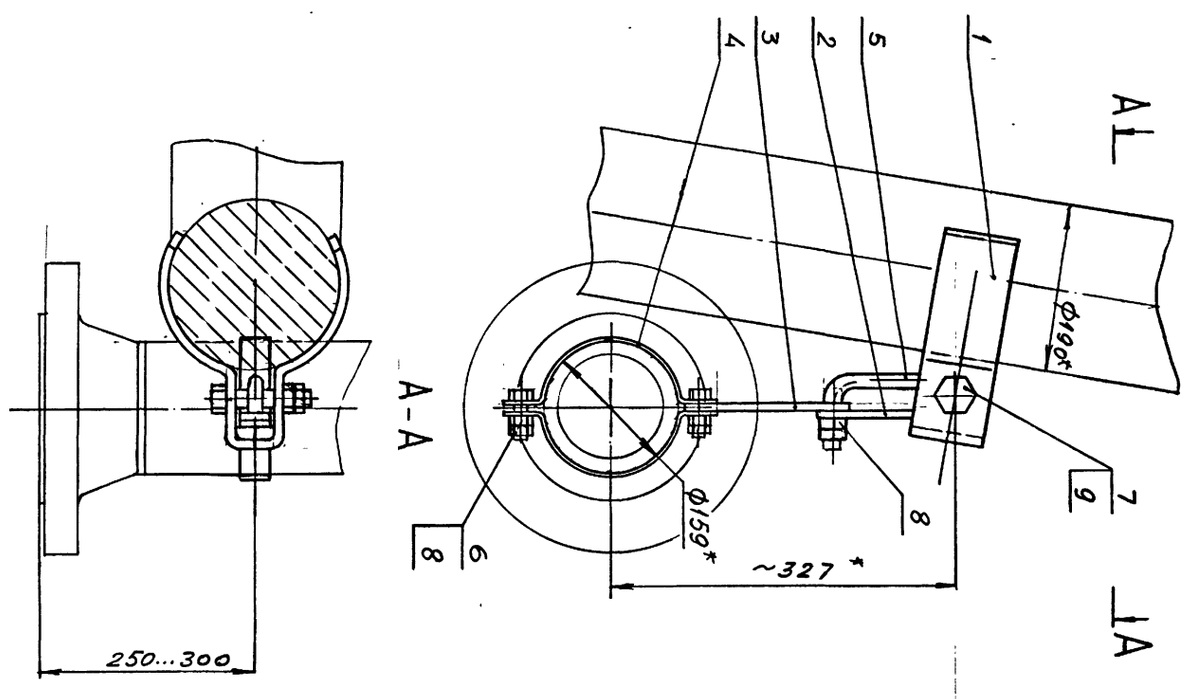

I. Предельные отклонения размеров $\pm \frac{JTI4}{2}$.

2. Покрытие: грунтовка ХС-068 ТУ6-I0-820-75 красно-коричневая в два слоя; эмаль ХВ-785 ГОСТ 73I3-I3 черная УI.В5 в три слоя.

3. ˣРазмеры для справок.

ПСКI50-000 СБ

ИЗМ	ЛИСТ	№ ДОКУМ.	ПОДПИСЬ	ДАТА
РАЗРАБ.		Коняева		
ПРОВ.		Петренко		
РУКОВ.		Коток		
Н.КОНТР.		Петренко		
УТВ.		Бердичевский		

Подвеска ПСКI50

ЛИТ	МАССА	МАСШТАБ
	8,4	I:5

ЛИСТ ЛИСТОВ I

МУП СССР ГлавУПиКС ЮЖГИПРОШАХТ КО

ФОРМАТ А3

ПСКI50-000 СБ

Серия 7.401-2 Выпуск 2

ПВ150 - 000 СБ

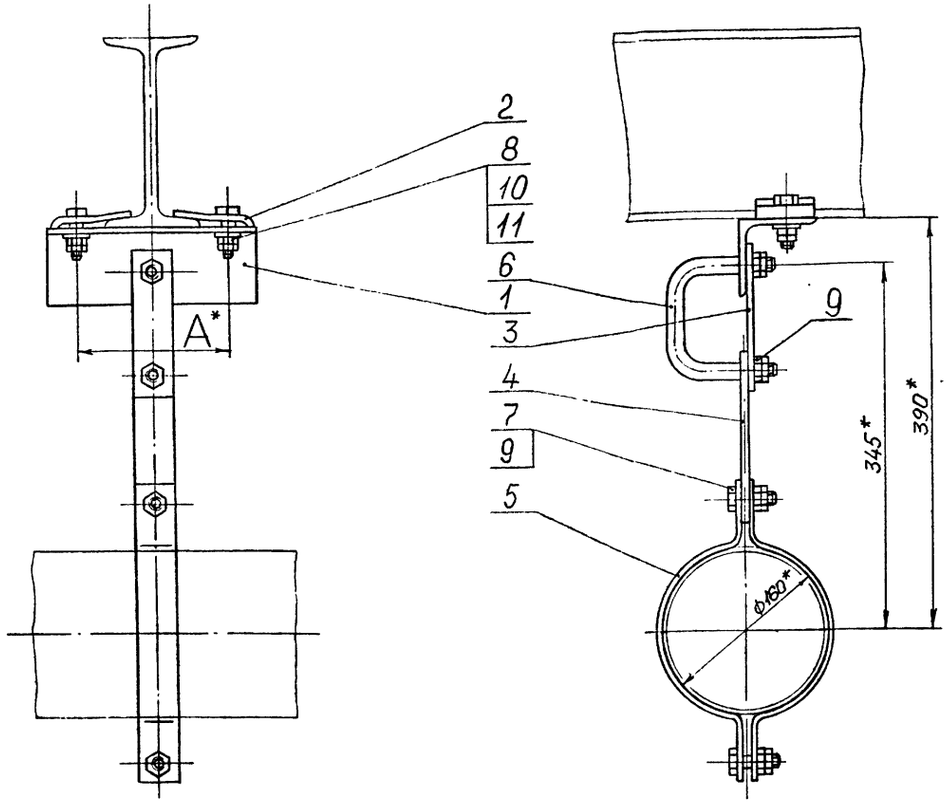

Обозначение	Шифр	Ду	№ двут.	А,мм	Масса, кг
ПВ I50-000	ПВI50-I	I50	I8,20, 24	I35	7,0
-0I	ПВI50-2		27,30, 33,36	I75	7,3

I. Общие технические условия на изготовление по ОСТI2.44.I07-79.
2. Покрытие: грунтовка ХС-068 ТУ-I0-820-75 красно-коричневая в один слой, эмаль ХВ-785 РОСТ 73I3-75 УI.В5 в три слоя, кроме резьбовых поверхностей.
3. * Размеры для справок.

Изм.	Лист	№ докум.	Подпись	Дата	ПВ I50-000 СБ		
Разраб.		Архипенко			Подвеска ПВ I50	Лит	Масса: См. табл.	Масштаб: -
Пров.		Тительзон				Лист	Листов I
Руков.		Коток				МУП ГлавУПпКС СССР ЮЖГИПРОШАХТ	КО
Н.контр.		Тительзон					
Утв.		Бердичевский					

Формат А3

Инв. № подл. | Подпись и дата | Взам. инв. № | Инв. № дубл. | Подпись и дата

Формат	Зона	Позиц.	Обозначение	Наименование	Кол. на испол. ПВ I50-000- –	0I	Примечание
А4		3	ПАШ 50-00I	Планка	I	I	0,44 кг
А4		4	ПАШ 50-002	Планка	I	I	0,63 кг
А4		5	ПАШ 50-003	Скоба	2	2	0,62 кг
А4		6	ПАШ 50-004	Скоба	I	I	0,45 кг
				Стандартные изделия			
				Болты ГОСТ7796-70			
		7		М16х60.66.0I9 фос	2	2	0,I2 кг
		8		М20х65.66.0I9 фос	2	2	0,207 кг
				Гайки ГОСТ 59I5-70			
		9		М16.8.0I9 фос	8	8	0,033 кг
		I0		М20.8.0I9 фос	4	4	0,063 кг
		II		Шайба 20.04.0I9 ГОСТ II37I-78	2	2	0,0I7 кг

Изм.	Лист	№ документ.	Подпись	Дата	ПВI50-000	Лист 2

Формат А4

Инв. № подл. | Подпись и дата | Взам. инв. № | Инв. № дубл. | Подпись и дата

Формат	Зона	Позиц.	Обозначение	Наименование	Кол. на испол. ПВ I50-000- –	0I	Примечание
				Документация			
А3			ПВI50-000СБ	Сборочный чертеж	Х	Х	
				Детали			
А4		I	ПВI50-00I	Уголок	I		2,24 кг
			-0I	Уголок		I	2,50 кг
А4		2	ПВI50-002	Планка	2		0,39 кг
			-0I	Планка		2	0,4I кг

Литер | Шифр: ПВI50-I | ПВI50-2

10392/2

Изм.	Лист	№ докумен.	Подпись	Дата	ПВI50-000			
Разработ.		Архипенко			Подвеска ПВI50	Литера	Лист 1	Листов 2
Проверил		Тительзон				МУП ГлавУПпКС СССР ЮЖГИПРОШАХТ		КО
Руководил		Коток						
Н.контрол.		Тительзон						
Утвердил		Бердичевский						

Формат А4

Инв. № подл. | Подпись и дата | Взам. инв. № | Инв. № дубл. | Подпись и дата

Рис.I

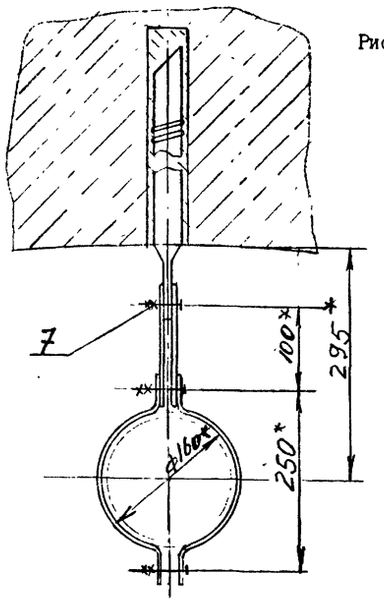

Рис.2

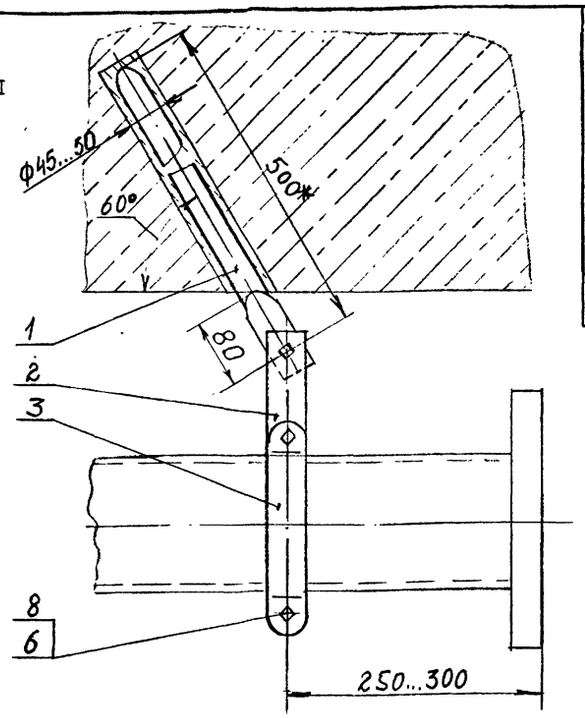

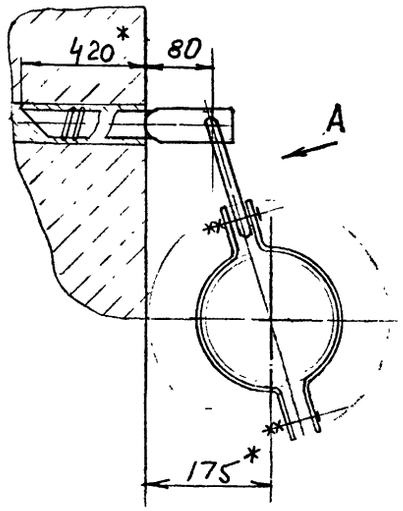

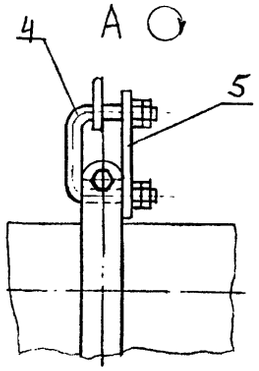

Обозначение	Шифр	Рис.	Масса кг.
ПБI50-000	1ПБI50	I	5,5
-0I	2ПБI50	2	6,0

I. Общие технические условия на изготовление по ОСТ I2.44.I07-79.
2. Анкера поз. I заделать бетоном марки 300.
3. Предельные отклонения размеров $\pm \frac{IT16}{2}$.
4. Покрытие: грунтовка ХС-068 ТУ6-I0-820-75 красно-коричневая в один слой; эмаль ХВ-785 ГОСТ 73I3-75 черная УI.В5, в три слоя.
5. *Размеры для справок.

ПБI50-000СБ

Изм.	Лист	№ докум.	Подпись	Дата
Разраб.		Коток		
Пров.		Коняева		
Руков.		Коток		
Н.контр.		Коняева		
Утв.		Бердичевский		

Подвеска ПБI50

Лит	Масса	Масштаб
	см. табл.	I:5

Лист | Листов I

МУП СССР ГлавУПиКС ЮЖГИПРОШАХТ КО

ФОРМАТ А3

Инв. № подл. | Подпись и дата | Взам. инв. № | Инв. № дубл. | Подпись и дата

Формат	Зона	Позиц.	Обозначение	Наименование	Кол. на испол. ПБI50-000-		Примечание
					-	0I	
А4		5	ПАПI50-00I	Планка		I	0,44кг
				Стандартные изделия			
		6		Болт I6х60.66.0I9			
				ГОСТ 7796-70	2	2	0,120кг
		7		Болт MI6х50.66.0I9			
				ГОСТ 7796-70	I		0,104кг
		8		Гайка MI6.8.0I9			
				ГОСТ 59I5-70	6	8	0,033кг

ПБ I50-000

Изм. Лист № документ. Подпись Дата

Лист 2

Формат А4

Инв. № подл. | Подпись и дата | Взам. инв. № | Инв. № дубл. | Подпись и дата

Формат	Зона	Позиц.	Обозначение	Наименование	Кол. на испол. ПБI50-000-		Примечание
					-	0I	
				Документация			
А3			ПБI50-000СБ	сборочный чертеж	х	х	
				Детали			
А4		I	ПБI50-00I	Анкер	I	I	3,3кг
А4		2	ПБI50-002	Планка	2		0,22кг
А4		3	ПАПI50-003	Скоба	2	2	0,62кг
А4		4	ПАПI50-004	Скоба		I	0,45кг

Литера

Шифр: ПБI50 | 2ПБI50

10.92/2

Изм.	Лист	№ документ.	Подпись	Дата
Разработ.		Коток		
Проверил		Коняева		
Руководил		Коток		
Н.контр.		Коняева		
Утвердил		Бердичевский		

ПБI50-000

Подвеска ПБI50

Литера | Лист I | Листов 2

МУП СССР ГлавУПиКС ЮЖГИПРОШАХТ КО

Формат А4

ФОРМАТ	ЗОНА	ПОЗИЦИЯ	ОБОЗНАЧЕНИЕ	НАИМЕНОВАНИЕ	КОЛ.	ПРИМЕЧ.
				Документация		
А4			0Г I50-0I0СБ	Сборочный чертеж		
				Детали		
				Проволока 5ВI ГОСТ6727-80		
				ВСт3кп2 ГОСТ380-88		
БЧ		I	0ГI50-0II	ℓ = I50 h I6	5	0,023кг
БЧ		2	0ГI50-0I2	ℓ = 250 h I6	3	0,039кг

ИЗМ.	ЛИСТ	№ ДОКУМЕНТА	ПОДПИСЬ	ДАТА
РАЗРАБОТАЛ		Молокошер		
ПРОВЕРИЛ		Гительзон		
РУКОВОДИЛ		Коток		
Н.КОНТР.		Гительзон		
УТВЕРДИЛ		Бердичевский		

0Г I50-0I0

Сетка арматурная

ЛИТ	ЛИСТ	ЛИСТОВ
Н		I

МУП СССР ГлавУПиКС ЮЖГИПРОШАХТ Ко

ФОРМАТ А4

ПОДП. И ДАТА | ИНВ.№ ДУБЛ. | ВЗАМ.ИНВ.№ | ПОДП. И ДАТА | ИНВ.№ ПОДЛ.

0ГI50 - 0I0СБ

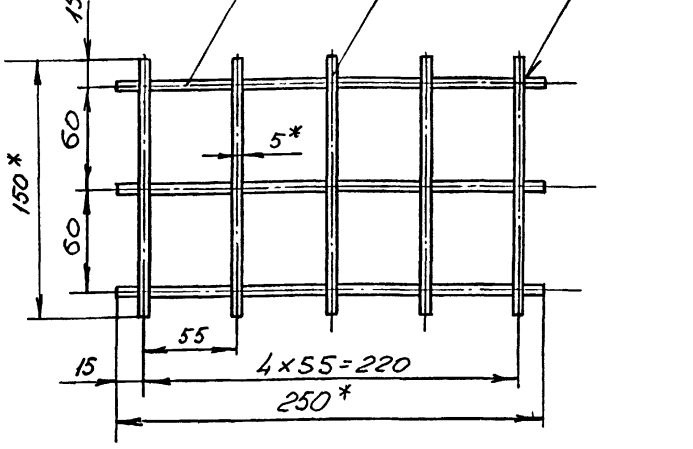

I. Сварные швы выполнить по ГОСТ I4098 - 85.
2. * Размеры для справок.

ИЗМ.	ЛИСТ	№ ДОКУМ.	ПОДПИСЬ	ДАТА
РАЗРАБ.		Молокошер		
ПРОВ.		Гительзон		
Руков.		Коток		
Н.КОНТР.		Гительзон		
УТВ.		Бердичевский		

0ГI50 - 0I0СБ

Сетка арматурная

Л И Т	МАССА	МАСШТАБ
И	0,24	I:2,5
ЛИСТ	ЛИСТОВ I	

МУП СССР ГлавУПиКС ЮЖГИПРОШАХТ КО

ФОРМАТ А4

ПБI50-002

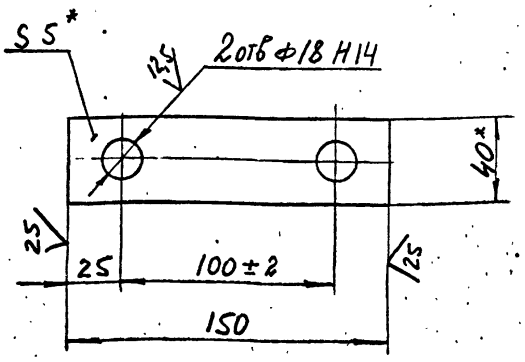

I. Предельные отклонения размеров не ограниченных допусками $\pm \frac{IT16}{2}$.
2. Размеры для справок.

ИЗМ.	ЛИСТ	№ ДОКУМ.	ПОДПИСЬ	ДАТА
РАЗРАБ.		Коток		
ПРОВ.		Коняева		
РУКОВ.		Коток		
Н.КОНТР.		Коняева		
УТВ.		Бердичевский		

ПБI50-002

Планка

Л И Т	МАССА	МАСШТАБ
	0,22	I:2
ЛИСТ	ЛИСТОВ I	

Полоса Б-2 5х40 ГОСТ I03-76
Вст.3 кп2 ГОСТ 535-88

МУП СССР ГлавУПиКС ЮЖГИПРОШАХТ КО

ФОРМАТ А4

ПБI50-00I

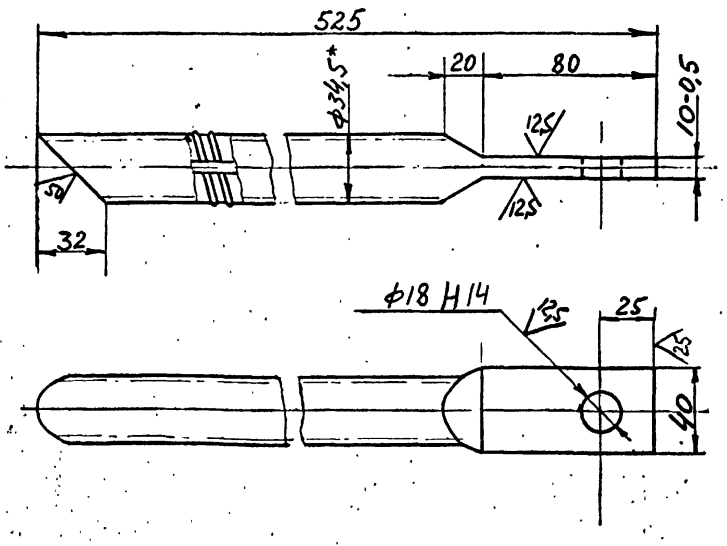

I. Предельные отклонения размеров не ограниченных допусками $\pm \frac{IT16}{2}$.
2. Размеры для справок.

10392/2

ИЗМ.	ЛИСТ	№ ДОКУМ.	ПОДПИСЬ	ДАТА
РАЗРАБ.		Коток		
ПРОВ.		Коняева		
РУКОВ.		Коток		
Н.КОНТР.		Коняева		
УТВ.		Бердичевский		

ПБI50-00I

Анкер

Л И Т	МАССА	МАСШТАБ
	3,3	I:2
ЛИСТ	ЛИСТОВ I	

ф32 АII ГОСТ 5781-82

МУП СССР ГлавУПиКС ЮЖГИПРОШАХТ КО

ФОРМАТ А4

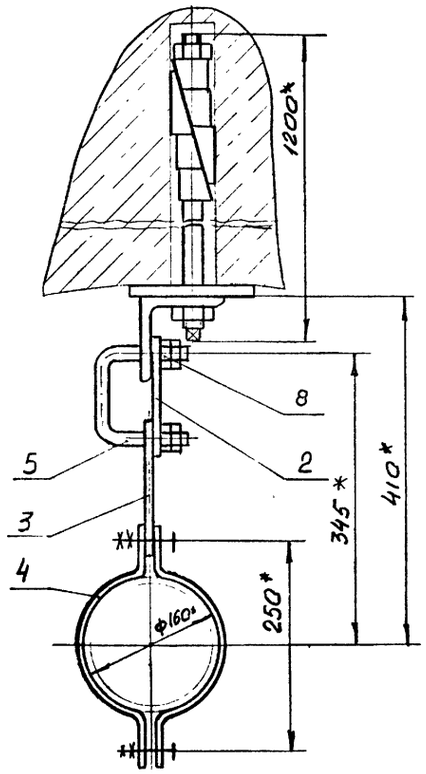

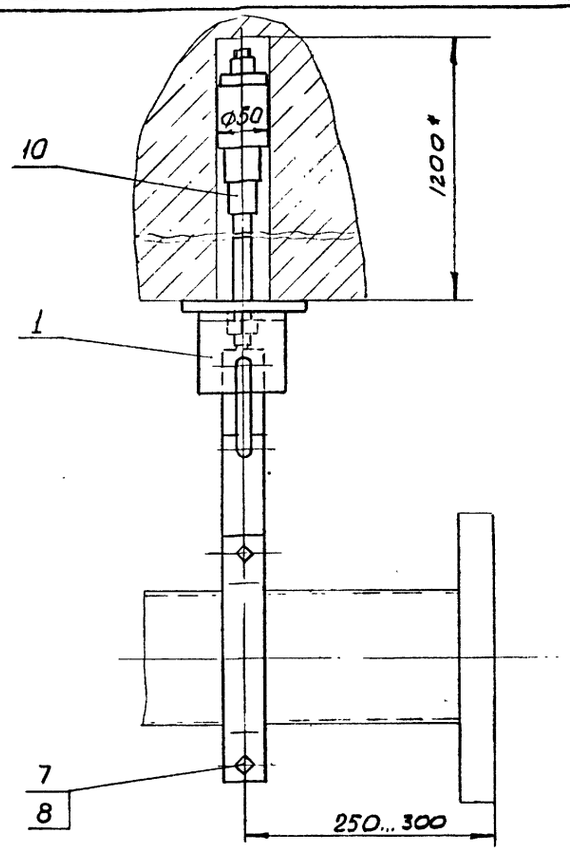

Вариант крепления подвески к вертикальной стене

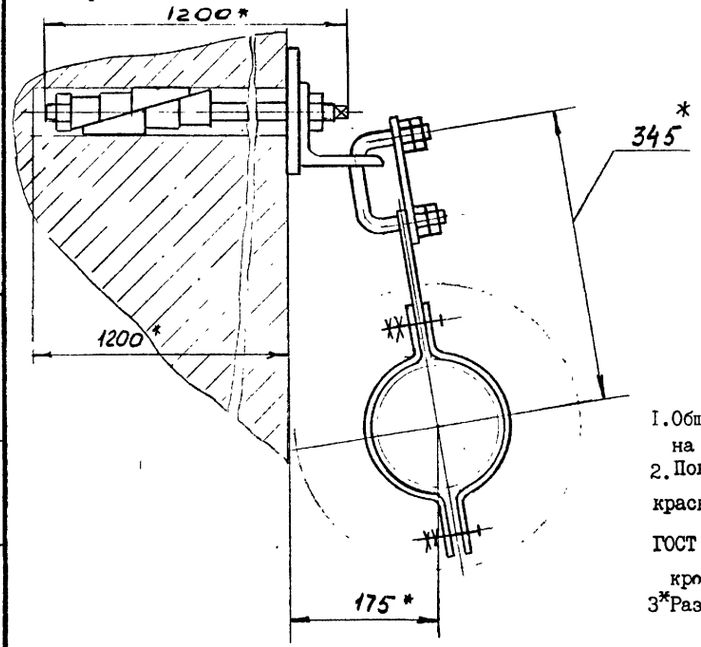

1. Общие технические условия на изготовление по ОСТ.12.44.107-79.
2. Покрытие: грунтовка ХС-068 ТУ-10-820-75 красно-коричневая в два слоя: эмаль ХВ-785 ГОСТ 7313-75 черная УI.В5 в три слоя, кроме резьбовых поверхностей.
3* Размеры для справок.

ПШ150 - 000 СБ

ИЗМ.	ЛИСТ	№ ДОКУМ.	ПОДПИСЬ	ДАТА
РАЗРАБ.	Олейникова			
ПРОВ.	Гительзон			
РУКОВ.	Коток			
Н.КОНТР.	Гительзон			
УТВ.	Бердичевский			

ПШ 150-000СБ

Подвеска ПШ 150

ЛИТ	МАССА	МАСШТАБ
	10,55	1:5

ЛИСТ | ЛИСТОВ 1

МУП СССР ГлавУПиКС ЮЖГИПРОШАХТ КО

ФОРМАТ А3

ИНВ. № ПОДЛ. | ПОДПИСЬ И ДАТА | ВЗАМ. ИНВ. № | ИНВ. № ДУБЛ. | ПОДПИСЬ И ДАТА

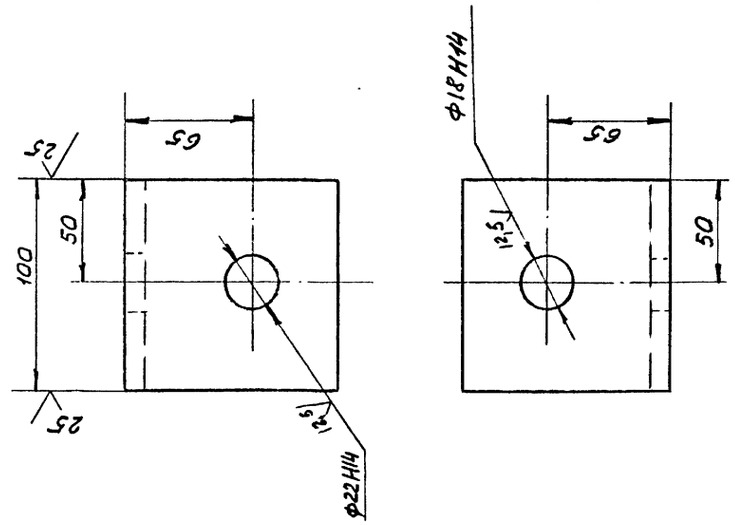

Неуказанные предельные отклонения размеров: $\pm \frac{IT16}{2}$

10392/2

ПШ 150-001

ПШ 150 - 001

Уголок

ЛИТ	МАССА	МАСШТАБ
	1,5	1:2

ЛИСТ | ЛИСТОВ 1

Уго 100х100х10-ВГОСТ8509-86
ВСт.3Кп2ГОСТ535-88

МУП СССР ГлавУПиКС ЮЖГИПРОШАХТ КО

ФОРМАТ А4

ИЗМ.	ЛИСТ	№ ДОКУМ.	ПОДПИСЬ	ДАТА
РАЗРАБ.	Олейникова			
ПРОВ.	Гительзон			
Н.КОНТР.	Гительзон			
УТВ.	Коток			

ИНВ. № ПОДЛ. | ПОДПИСЬ И ДАТА | ВЗАМ. ИНВ. № | ИНВ. № ДУБЛ. | ПОДПИСЬ И ДАТА

ФОРМАТ	ЗОНА	ПОЗИЦИЯ	ОБОЗНАЧЕНИЕ	НАИМЕНОВАНИЕ	КОЛ.	ПРИМЕЧ.
				Документация		
А3			ПШ150-000СБ	Сборочный чертеж		
				Детали		
А4		1	ПШ150-001	Уголок	1	1,5кг
А4		2	ПАП150-001	Планка	1	0,44кг
А4		3	ПАП150-002	Планка	1	0,63кг
А4		4	ПАП150-003	Скоба	2	0,62кг
А4		5	ПАП150-004	Скоба	1	0,45кг
				Стандартные изделия		
		7		Болт М16х60.66.019 фос ГОСТ 7796 - 70	2	0,12кг
		8		Гайка М16.8.019 ГОСТ 5915 - 70	8	0,033кг
				Прочие изделия		
		10	АД - 1	Металлический анкер конструкции ДонУГИ	1	5,8кг

ПШ150 - 000

Подвеска ПШ 150

ЛИТ	ЛИСТ	ЛИСТОВ
		1

МУП СССР ГлавУПиКС ЮЖГИПРОШАХТ КО

ФОРМАТ А4

ИЗМ.	ЛИСТ	№ ДОКУМЕНТА	ПОДПИСЬ	ДАТА
РАЗРАБОТАЛ	Олейникова			
ПРОВЕРИЛ	Гительзон			
РУКОВОДИЛ	Коток			
Н.КОНТР.	Гительзон			
УТВЕРДИЛ	Бердичевский			

ИНВ. № ПОДЛ. | ПОДП. И ДАТА | ВЗАМ. ИНВ. № | ИНВ. № ДУБЛ. | ПОДП. И ДАТА

Инв.№ подл.	Подпись и дата	Взам.инв.№	Инв.№ дубл.	Подпись и дата

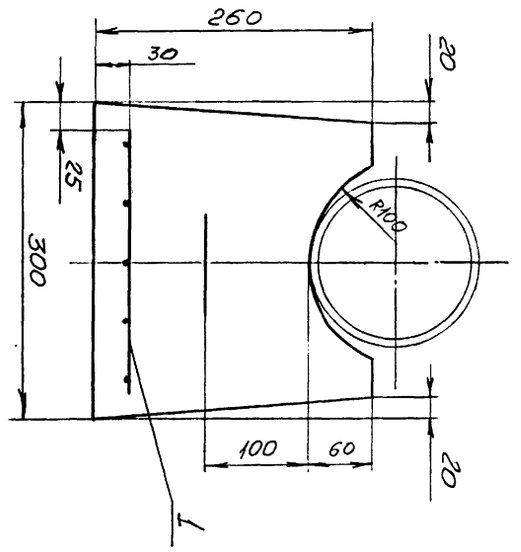

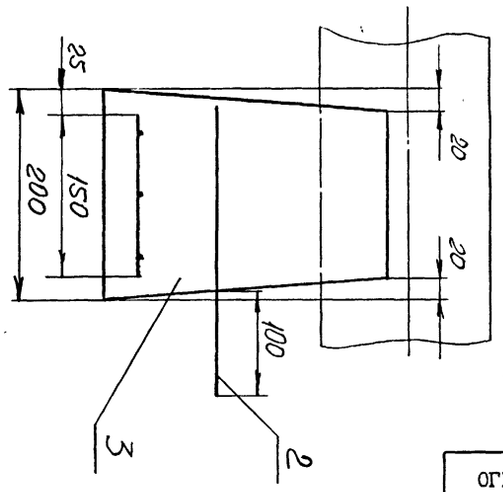

Изм.	Лист	№ докум.	Подпись	Дата	0ГI50 – 000СБ			
Разраб.		Молокошер			Опора 0Г I50	Лит	Масса	Масштаб
Пров.		Гительзон					25	I:4
Руков.		Коток				Лист	Листов	I
Н.контр.		Гительзон			МУП ГлавУПиКС СССР ЮЖГИПРОШАХТ			КО
Утв.		Бердичевский						

Инв.№ подл. | Подп. и дата | Инв.№ дубл. | Взам.инв.№ | Подп. и дата

Формат А3

0ГI50 – 000СБ

Формат	Зона	Позиция	Обозначение	Наименование	Кол.	Примеч.
				Документация		
А3			0ГI50-000СБ	Сборочный черте ж		
				Сборочные единицы		
А4		I	0Г I50-0I0	Сетка арматурная	I	0,24кг
				Детали		
А4		2	0Г I50-00I	Изделие закладное	I	0,I4кг
				Материалы		
				Бетон марки 200	0,0I2м3	

Инв.№ подл. | Подп. и дата | Взам.инв.№ | Инв.№ дубл. | Подп. и дата

Изм.	Лист	№ документа	Подпись	Дата	0Г I50-000			
Разработал		Молокошер			Опора 0Г I50	Лит	Лист	Листов
Проверил		Гительзон						I
Руководил		Коток				МУП ГлавУПиКС СССР ЮЖГИПРОШАХТ		КО
Н.контр.		Гительзон						
Утвердил		Бердичевский						

Формат А4

0ГI50 – 00I

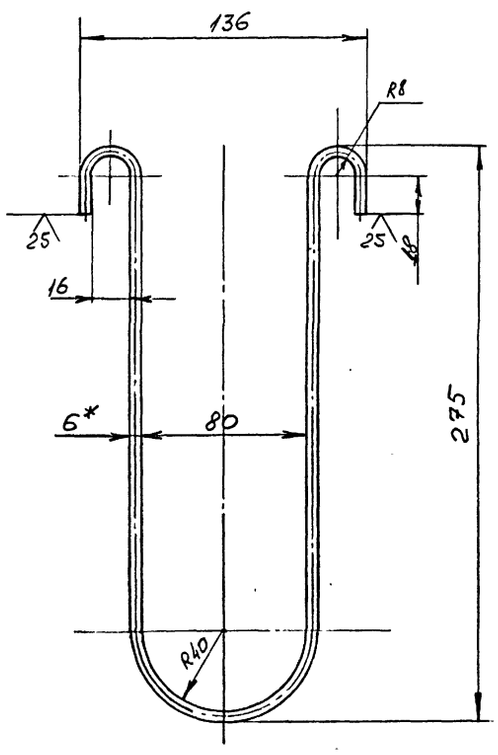

I. Предельные отклонения размеров $\pm \frac{IT16}{2}$

2. * Размер для справок.

10392/2

Изм.	Лист	№ документа	Подпись	Дата	0ГI50 – 00I			
Разработал		Молокошер			Изделие закладное	Лит	Масса	Масштаб
Проверил		Гительзон					0,I4	I:2
Н.контр.		Гительзон				Лист	Листов	I
Утвердил		Коток			Сталь 6А-IГОСТ5781-82 арматурн.ВСт3кп2ГОСТ380-88	МУП ГлавУПиКС СССР ЮЖГИПРОШАХТ		КО

Инв.№ подл. | Подп. и дата | Взам.инв.№ | Инв.№ дубл. | Подпись и дата

Формат А4

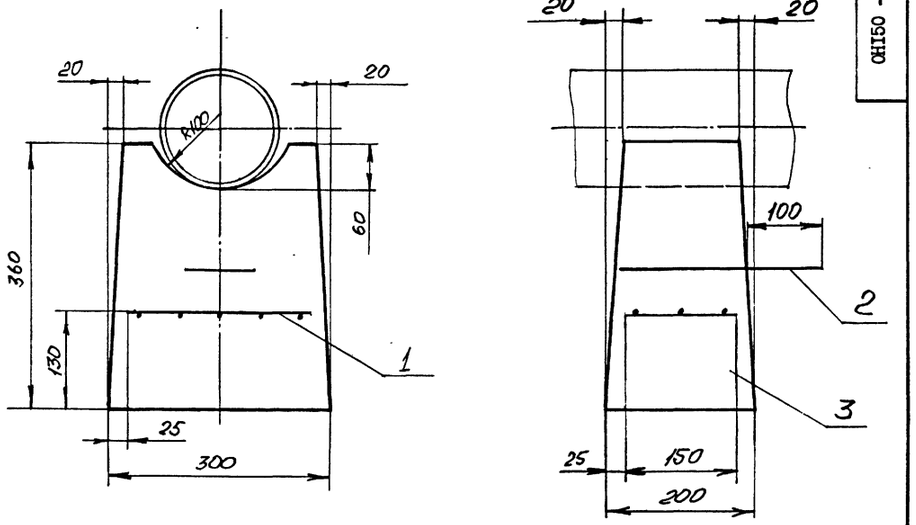

Обозначение	Наименование	Кол.	Примеч.
	Документация		
ОНI50-000СБ	Сборочный чертеж		
	Сборочные единицы		
ОГI50-0I0	Сетка арматурная	I	0,24кг
	Детали		
ОГI50-00I	Изделие закладное	I	0,I4кг
	Материалы		
	Бетон марки 200	0,0I8м3	

Изм.	Лист	№ докум.	Подпись	Дата
Разраб.		Молокошер		
Пров.		Гительзон		
Руковод.		Коток		
Н.контр.		Гительзон		
Утвердил		Бердичевский		

ОНI50-000

Опора ОН I50

Лит	Масса	Масштаб

Лист	Листов
	I

МУП Главуглемкс СССР ЮЖГИПРОШАХТ КО

Формат А4

Инв. № подл. | Подпись и дата | Взам. инв. № | Инв. № дубл. | Подпись и дата

Серия 7.40I-2 Выпуск 2

ОНI50 - 000СБ

Изм.	Лист	№ докум.	Подпись	Дата
Разраб.		Молокошер		
Пров.		Гительзон		
Руков.		Коток		
Н.контр.		Гительзон		
Утв.		Бердичевский		

ОНI50 - 000СБ

Опора ОН I50

Лит	Масса	Масштаб
	37,5	I:4

Лист	Листов
	I

МУП Главуглемкс СССР ЮЖГИПРОШАХТ КО

Формат А3

10382-2

УП 150 - 001

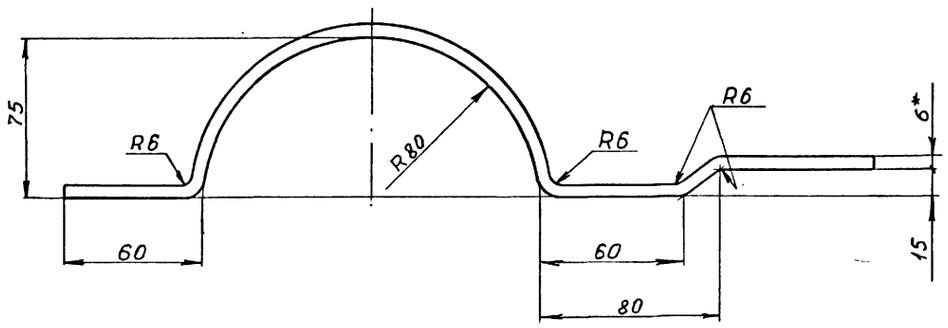

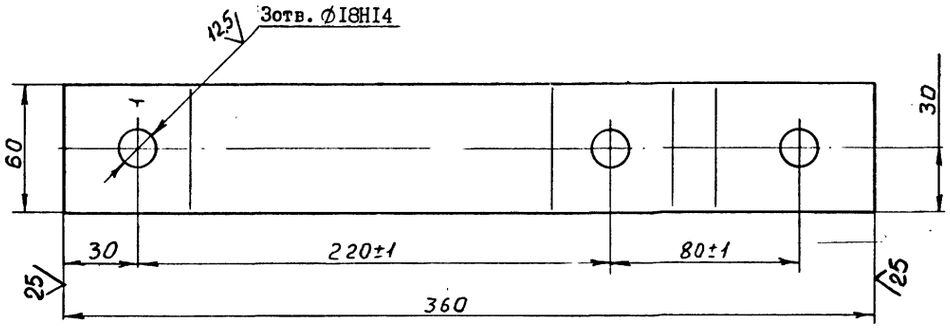

1. Неуказанные предельные отклонения размеров $\pm \frac{IT16}{2}$.
2. *Размер для справок.
3. Покрытие: грунтовка ХС-068 ТУ6-10-820-75 красно-коричневая в два слоя; эмаль ХВ-785 ГОСТ 7313-75 черная УI.В5, в три слоя.

Изм.	Лист	№ докум.	Подпись	Дата	УП 150 - 001			
Разраб.		Остроушко			ХОМУТ	Лит	Масса	Масштаб
Пров.		Тительзон					I,26	I:2
Руков.		Коток				Лист	Листов 1	
Н.контр.		Тительзон			Полоса Б 6х60 ГОСТ 103-76 / Ст3кп2 ГОСТ 535-88	МУП ГлавУПНКС СССР ЮЖГИПРОШАХТ		КО
Утв.		Бердичевский						

Формат А3

Инв. № подл. | Подпись и дата | Взам. инв. № | Инв. № дубл. | Подпись и дата

Поз.	Обозначение	Наименование	Кол.	Примечание
	Переменные данные	для исполнений		
		УП50-000		
		Детали		
А4	9 УП50-004	Планка	I	I,I8кг
А3	I0 УП50-005	Скоба	I	I,04кг
		УП50-000-0I		
		Детали		
А4	9 УП50-004-0I	Планка	I	I,IIкг
А3	I0 УП50-005-0I	Скоба	I	0,84кг
		УП50-000-02		
		Детали		
А4	9 УП50-004-02	Планка	I	0,99кг
А3	I0 УП50-005-02	Скоба	I	0,74кг
		УП50-000-03		
		Детали		
А4	II УП50-006	Анкерный штырь	I	5,38кг

Инв. № подл. | Подп. и дата | Взам. инв. № | Инв. № дубл. | Подпись и дата

УП50-000 Лист 2 Формат А4

Поз.	Обозначение	Наименование	Кол.	Примеч.
		Документация		
А2	УП50-000СБ	Сборочный чертеж		
		Сборочные единицы		
А4	I УП50-0I0	Муфта	I	2,08кг
		Детали		
А3	2 УП50-00I	Хомут	2	I,26кг
А4	3 УП50-002	Тяга	I	0,75кг
А4	4 УП50-003	Тяга	I	0,75кг
		Стандартные изделия		
	5	Болт М16-8gх55.66.019 ГОСТ 7796-70	2	0,II2кг
	6	Болт М16-8gх80.66.019 ГОСТ 7796-70	I	0,I52кг
	7	Гайка М16-7Н.8.019 ГОСТ 5915-70	II	0,033кг
	8	Гайка М16Н-7Н.8.019 ГОСТ 5915-70	I	0,033кг

Инв. № подл. | Подп. и дата | Взам. инв. № | Инв. № дубл. | Подпись и дата

УП50-000

Изм.	Лист	№ докум.	Подпись	Дата	Устройство противоугонное УП 150	Лит	Лист	Листов
Разраб.		Остроушко					I	2
Пров.		Тительзон				МУП ГлавУПНКС СССР ЮЖГИПРОШАХТ		КО
Руков.		Коток						
Н.контр.		Тительзон						
Утверд.		Бердичевский						

Формат А4

УП 150 - 000 СБ

Выпуск 2

серия 7.401-2

Рис. I

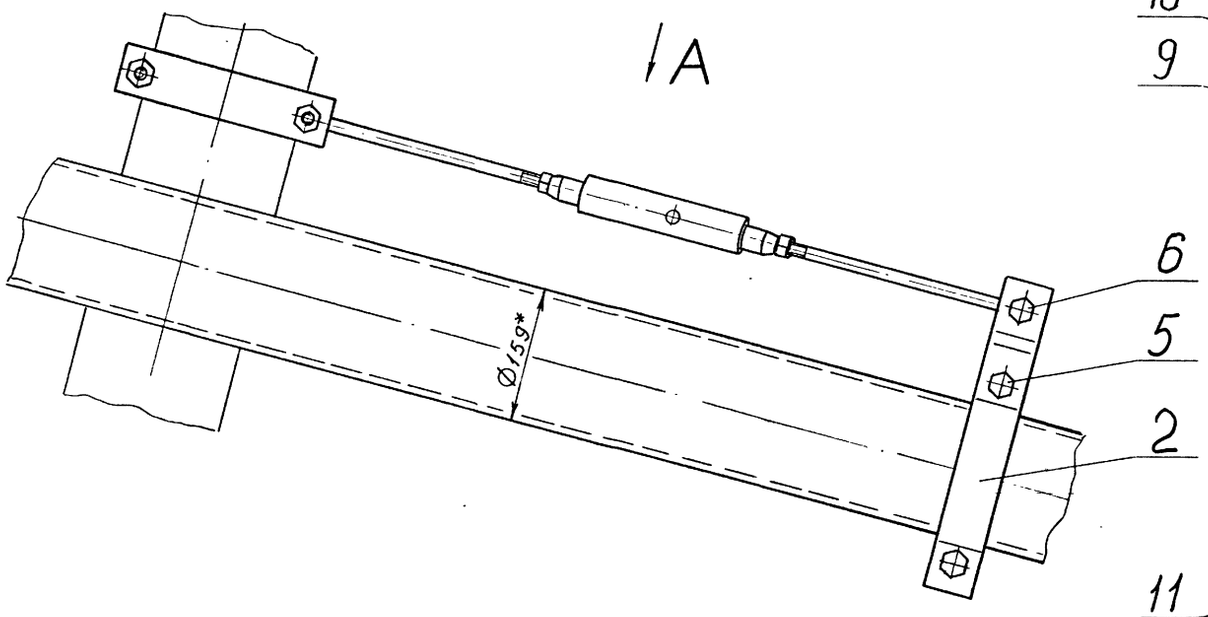

Рис. 2
Остальное см. рис. I

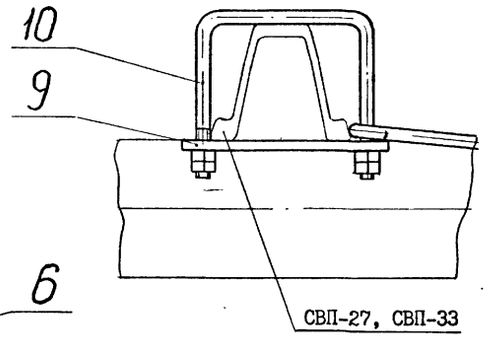

Рис. 3
Остальное см. рис. I

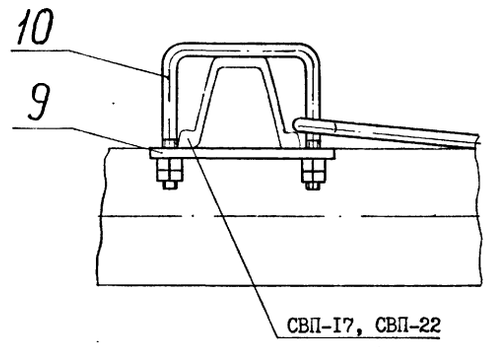

Рис. 4
Остальное см. рис. I
(1:10)

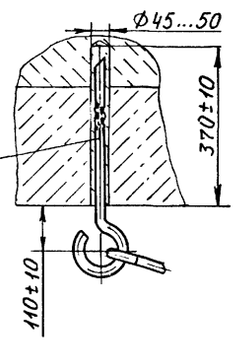

Обозначение	Рис.	Масса, кг
УП 150 - 000	1	9,09
- 01	2	8,84
- 02	3	8,60
- 03	4	12,25

А0

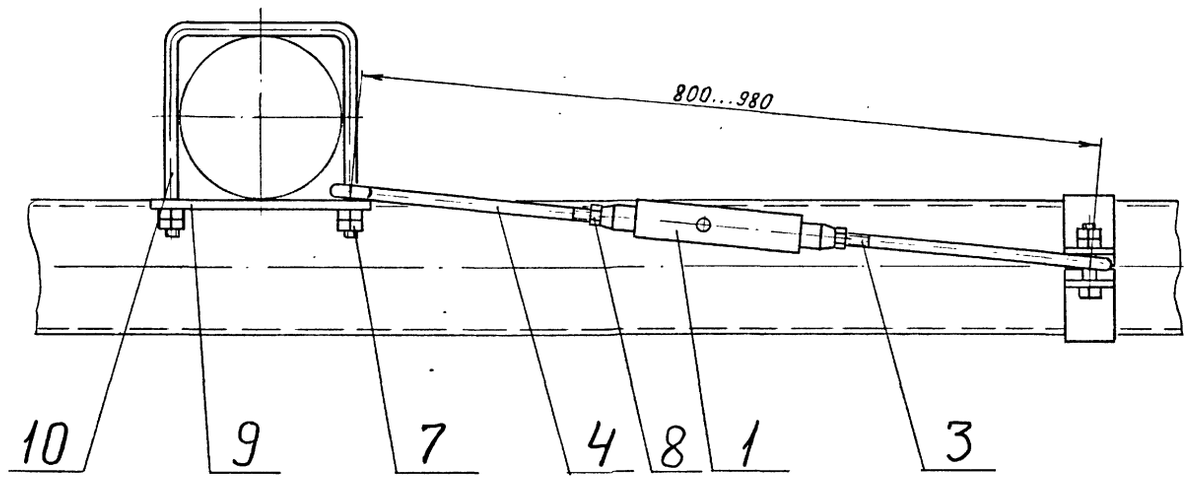

1. Общие технические условия на изготовление по ОСТ 12.44.107-79.
2. *Размер для справок.

10382/2

					УП 150 - 000 СБ	
Изм.	Лист	№ докум.	Подпись	Дата	Устройство противоугонное УП 150	Лит. / Масса / Масштаб: См. табл. / 1:5
Разраб.		Остроушко				Лист / Листов: 1
Пров.		Гительзон				МУП ГлавУПпКС СССР ЮЖГИПРОШАХТ
Руков.		Коток				КО
Н.контр.		Гительзон				
Утв.		Бердичевский				

Формат А2

Инв.№ подл. | Подпись и дата | Взам. инв.№ | Инв.№ дубл. | Подпись и дата

УП 150 - 013

12,5 (√)

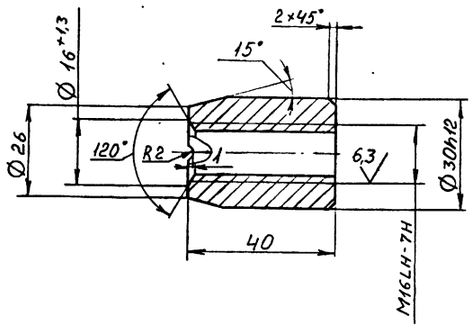

Неуказанные предельные отклонения размеров ± $\frac{IT16}{2}$.

ИЗМ.	ЛИСТ	№ ДОКУМ.	ПОДПИСЬ	ДАТА	УП 150 - 013			
РАЗРАБ.		Остроушко			ВТУЛКА	ЛИТ	МАССА 0,13	МАСШТАБ 1:1
ПРОВ.		Гительзон				ЛИСТ	ЛИСТОВ 1	
РУКОВ.		Коток						
Н.КОНТР.		Гительзон			Круг 32-В ГОСТ 2590-88 / ВСт3кп2 ГОСТ 535-88	МУП СССР ГлавУПиКС ЮЖГИПРОШАХТ		КО
УТВ.		Бердичевский						

ФОРМАТ А4

ИНВ. № ПОДЛ. | ПОДПИСЬ И ДАТА | ВЗАМ. ИНВ. № | ИНВ. № ДУБЛ. | ПОДПИСЬ И ДАТА

УП 150 - 012

12,5 (√)

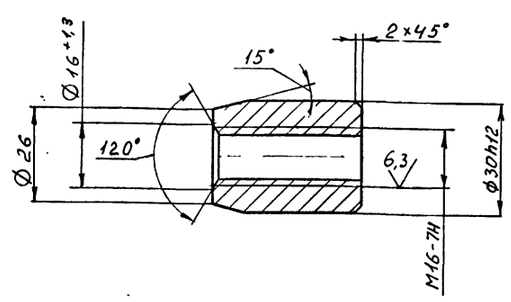

Неуказанные предельные отклонения размеров ± $\frac{IT16}{2}$.

ИЗМ.	ЛИСТ	№ ДОКУМ.	ПОДПИСЬ	ДАТА	УП 150 - 012			
РАЗРАБ.		Остроушко			ВТУЛКА	ЛИТ	МАССА 0,13	МАСШТАБ 1:1
ПРОВ.		Гительзон				ЛИСТ	ЛИСТОВ 1	
РУКОВ.		Коток						
Н.КОНТР.		Гительзон			Круг 32-В ГОСТ 2590-88 / ВСт3кп2 ГОСТ 535-88	МУП СССР ГлавУПиКС ЮЖГИПРОШАХТ		КО
УТВ.		Бердичевский						

ФОРМАТ А4

ИНВ. № ПОДЛ. | ПОДПИСЬ И ДАТА | ВЗАМ. ИНВ. № | ИНВ. № ДУБЛ. | ПОДПИСЬ И ДАТА

ФОРМАТ	ЗОНА	ПОЗИЦИЯ	ОБОЗНАЧЕНИЕ	НАИМЕНОВАНИЕ	КОЛ.	ПРИМЕЧ.
				Документация		
А4			УП150-010СБ	Сборочный чертеж		
				Детали		
А4		1	УП150-011	Труба	1	1,76кг
А4		2	УП150-012	Втулка	1	0,13кг
А4		3	УП150-013	Втулка	1	0,13кг

ИЗМ.	ЛИСТ	№ ДОКУМЕНТА	ПОДПИСЬ	ДАТА	УП150-010			
РАЗРАБОТАЛ		Остроушко			Муфта	ЛИТ	ЛИСТ	ЛИСТОВ 1
ПРОВЕРИЛ		Гительзон						
РУКОВОДИЛ		Коток						
Н.КОНТР.		Гительзон				МУП СССР ГлавУПиКС ЮЖГИПРОШАХТ		КО
УТВЕРДИЛ		Бердичевский						

ФОРМАТ А4

ИНВ. № ПОДЛ. | ПОДП. И ДАТА | ВЗАМ. ИНВ. № | ИНВ. № ДУБЛ. | ПОДП. И ДАТА

УП 150 - 010 СБ

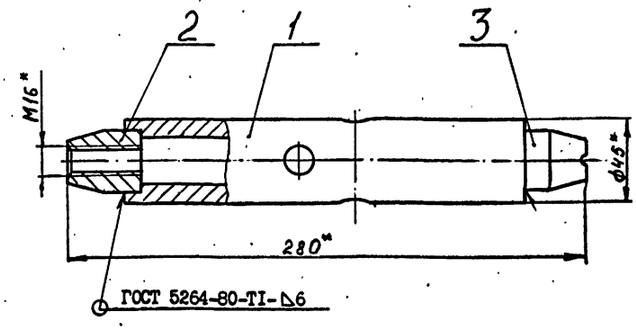

1. Сварку произвести электродами типа Э 42А ГОСТ 9467-75.
2. *Размеры для справок.
3. Покрытие Кд 9. фос. хр.

10392/2

ИЗМ.	ЛИСТ	№ ДОКУМ.	ПОДПИСЬ	ДАТА	УП 150 - 010 СБ			
РАЗРАБ.		Остроушко			МУФТА	ЛИТ	МАССА 2,08	МАСШТАБ 1:2
ПРОВ.		Гительзон				ЛИСТ	ЛИСТОВ 1	
РУКОВ.		Коток						
Н.КОНТР.		Гительзон				МУП СССР ГлавУПиКС ЮЖГИПРОШАХТ		КО
УТВ.		Бердичевский						

ФОРМАТ А4

ИНВ. № ПОДЛ. | ПОДПИСЬ И ДАТА | ВЗАМ. ИНВ. № | ИНВ. № ДУБЛ. | ПОДПИСЬ И ДАТА

УП 150 - 002

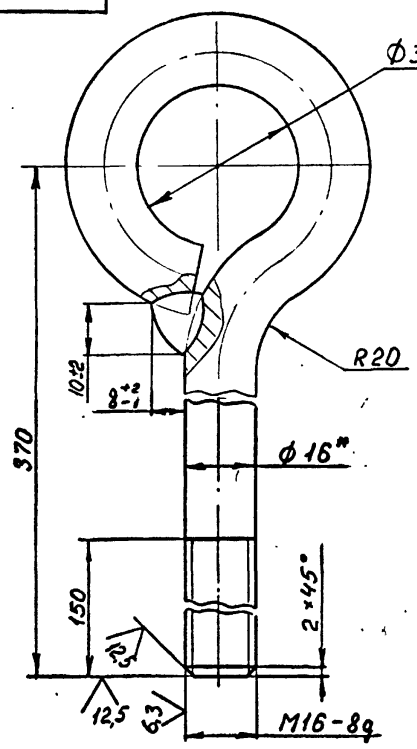

1. Сварной шов выполнять по ГОСТ 5264-80.
2. Сварку произвести электродами типа Э 42А ГОСТ 9467-75.
3. Неуказанные предельные отклонения размеров $\pm \frac{IT16}{2}$.
4. *Размер для справок.
5. Покрытие Кд 9. фос. хр.

Изм.	Лист	№ докум.	Подпись	Дата	УП 150 - 002			
Разраб.	Остроушко				ТЯГА	Лит	Масса	Масштаб
Пров.	Гительзон						0,75	1:1
Руков.	Коток					Лист	Листов 1	
Н.контр.	Гительзон				Круг $\frac{16\text{-В ГОСТ 2590-88}}{\text{ВСт3кп2 ГОСТ 535-88}}$	МУП Главуптыкс СССР Южгипрошахт		КО
Утв.	Бердичевский							

Формат А4

УП 150 - 004

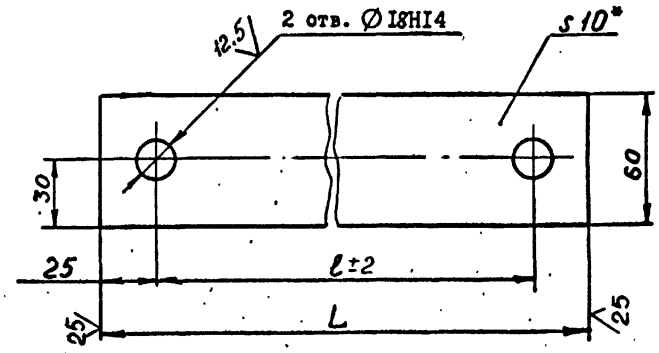

Обозначение	Размеры, мм		Масса, кг
	L	ℓ	
УП 150 - 004	260	210	1,18
- 01	245	195	1,11
- 02	220	170	0,99

1. Неуказанные предельные отклонения размеров $\pm \frac{IT16}{2}$.
2. *Размер для справок.
3. Покрытие: грунтовка ХС-068 ТУ6-10-820-75 красно-коричневая в два слоя; эмаль ХВ-785 ГОСТ 7313-75 черная У1.В5, в три слоя.

Изм.	Лист	№ докум.	Подпись	Дата	УП 150 - 004			
Разраб.	Остроушко				ПЛАНКА	Лит	Масса	Масштаб
Пров.	Гительзон						См. табл.	1:2
Руков.	Коток					Лист	Листов 1	
Н.контр.	Гительзон				Полоса $\frac{\text{Б 10х60 ГОСТ 103-76}}{\text{Ст3кп2 ГОСТ 535-88}}$	МУП Главуптыкс СССР Южгипрошахт		КО
Утв.	Бердичевский							

Формат А4

УП 150 - 003

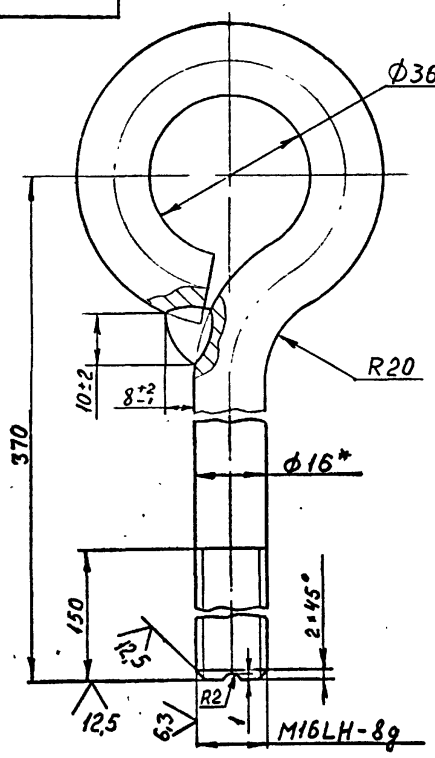

1. Сварной шов выполнять по ГОСТ 5264-80.
2. Сварку произвести электродами типа Э 42А ГОСТ 9467-75.
3. Неуказанные предельные отклонения размеров $\pm \frac{IT16}{2}$.
4. *Размер для справок.
5. Покрытие Кд 9. фос. хр.

Изм.	Лист	№ докум.	Подпись	Дата	УП 150-003			
Разраб.	Остроушко				ТЯГА	Лит	Масса	Масштаб
Пров.	Гительзон						0,75	1:1
Руков.	Коток					Лист	Листов 1	
Н.контр.	Гительзон				Круг $\frac{16\text{-В ГОСТ 2590-88}}{\text{ВСт3кп2 ГОСТ 535-88}}$	МУП Главуптыкс СССР Южгипрошахт		КО
Утв.	Бердичевский							

Формат А4

УП 150 - 011

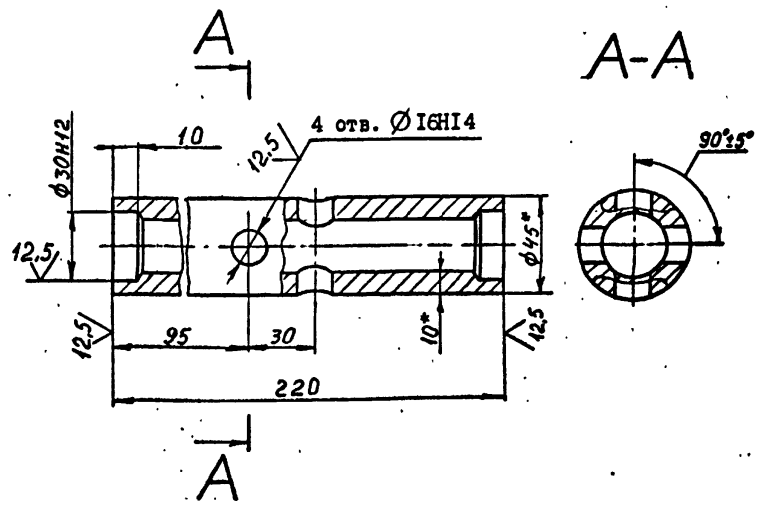

1. Неуказанные предельные отклонения размеров $\pm \frac{IT16}{2}$.
2. *Размеры для справок.

10302/2

Изм.	Лист	№ докум.	Подпись	Дата	УП 150 - 011			
Разраб.	Остроушко				ТРУБА	Лит	Масса	Масштаб
Пров.	Гительзон						1,76	1:2
Руков.	Коток					Лист	Листов 1	
Н.контр.	Гительзон				Труба $\frac{45 \times 10 \text{ ГОСТ 8732-78}}{\text{В35 ГОСТ 8731-87}}$	МУП Главуптыкс СССР Южгипрошахт		КО
Утв.	Бердичевский							

Формат А4

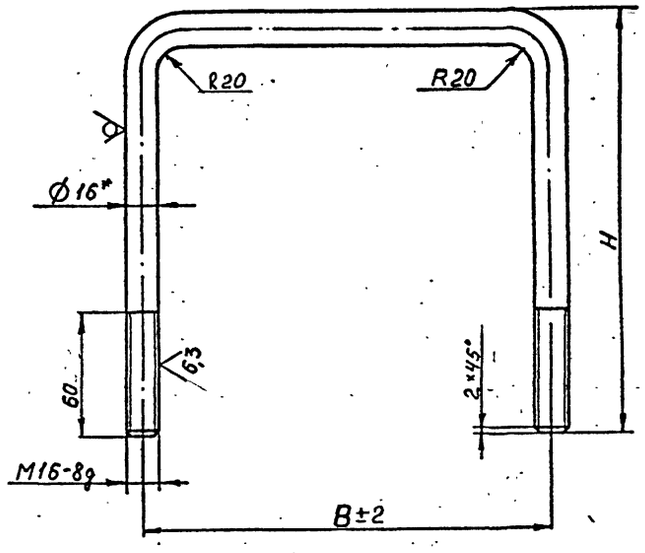

Обозначение	Размеры, мм		Масса, кг
	B	H	
УП I50 - 005	2I0	250	I,04
- 0I	I95	200	0,84
- 02	I70	I75	0,74

I. Неуказанные предельные отклонения размеров $\pm \frac{IT16}{2}$.
2. *Размер для справок.
3. Покрытие Кд 9. фос. хр.

ИЗМ.	ЛИСТ	№ ДОКУМ.	ПОДПИСЬ	ДАТА	УП I50 - 005			
РАЗРАБ.		Остроушко			СКОБА	ЛИТ	МАССА	МАСШТАБ
ПРОВ.		Гительзон					См. табл.	-
РУКОВ.		Коток				ЛИСТ	ЛИСТОВ I	
Н.КОНТР.		Гительзон			Круг I6-В ГОСТ 2590-88 / Ст3кп2 ГОСТ 535-83	МУП СССР ГлавУПиКС ЮЖГИПРОШАХТ		КО
УТВ.		Бердичевский						

ФОРМАТ А4

УП I50 - 005

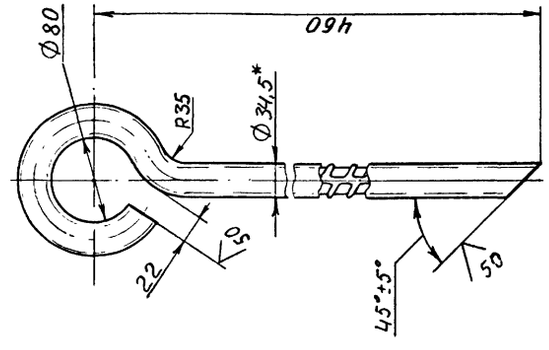

I. Неуказанные предельные отклонения размеров: $\pm \frac{IT16}{2}$.
2. *Размер для справок.

УП I50 - 006

ИЗМ.	ЛИСТ	№ ДОКУМ.	ПОДПИСЬ	ДАТА	УП I50 - 006			
РАЗРАБ.		Остроушко			АНКЕРНЫЙ ШТЫРЬ	ЛИТ	МАССА	МАСШТАБ
ПРОВ.		Гительзон					5,38	I:4
РУКОВ.		Коток				ЛИСТ	ЛИСТОВ I	
Н.КОНТР.		Гительзон			Ø32 А-II ГОСТ 578I-82	МУП СССР ГлавУПиКС ЮЖГИПРОШАХТ		КО
УТВ.		Бердичевский						

ФОРМАТ А4

серия 7.40I-2 Выпуск 2

ИНВ. № ПОДЛ. | ПОДПИСЬ И ДАТА | ВЗАМ. ИНВ. № | ИНВ. № ДУБЛ. | ПОДПИСЬ И ДАТА

gost.e-ecolog.ru