ТИПОВЫЕ КОНСТРУКЦИИ
СЕРИЯ 7.401-2

УЗЛЫ КРЕПЛЕНИЯ ТРУБОПРОВОДОВ В ВЕРТИКАЛЬНЫХ И НАКЛОННЫХ ШАХТНЫХ СТВОЛАХ И ПРОТЯЖЕННЫХ ГОРНЫХ ВЫРАБОТКАХ

ВЫПУСК 1

Узлы крепления трубопроводов $Д_у$100.
Рабочие чертежи.

gost.e-ecolog.ru

РФ УСТМ 10392/1

ТИПОВЫЕ КОНСТРУКЦИИ
СЕРИЯ 7.401-2

УЗЛЫ КРЕПЛЕНИЯ ТРУБОПРОВОДОВ В ВЕРТИКАЛЬНЫХ И НАКЛОННЫХ ШАХТНЫХ СТВОЛАХ И ПРОТЯЖЕННЫХ ГОРНЫХ ВЫРАБОТКАХ

ВЫПУСК 1

Узлы крепления трубопроводов Ду100.
Рабочие чертежи.

РАЗРАБОТАНЫ
ПРОЕКТНЫМ ИНСТИТУТОМ „ЮЖГИПРОШАХТ"

. Главный инженер института В. В. Селезнев
. Главный инженер проекта В. С. Баткин

© РОФ ЦИТП Госстроя СССР 1991г.

УТВЕРЖДЕНЫ
и ВВЕДЕНЫ В ДЕЙСТВИЕ Минуглепромом СССР
письмо от 25.10.90г. № 3-35-18/1079

10392/1

				ПРИВЯЗАН
ИНВ. №				

серия 7.401-2 Выпуск I

№№ пп	Наименование	Обозначение	Страница
I	2	3	4
I.	Содержание		2
2.	Пояснительная записка	ПЗ	3...7
3.	Фланцы ДуI00 стальные свободные на приварном кольце	IФСI00-000	8,9
4.	Фланцы ДуI00 с выступом или впадиной свободные на приварном кольце	2ФСI00-000	I0,II
5.	Фланцы ДуI00 с выступом или впадиной свободные на приварном бурте	3ФСI00-000	I2...I4
6.	Фланцы ДуI00 с выступом или впадиной стальные приварные встык	ФПI00-0I	I4
7.	Стул опорный ДуI00 Ру I,0; I,6; 2,5 МПа узкий	IСОУI00-000	I5...I7
8.	Стул опорный ДуI00 Ру 4,0; 6,3 МПа узкий	2СОУI00-000	I5,I8
9.	Стул опорный ДуI00 Ру I0 МПа узкий	3СОУI00-000	I7,I9,20
I0.	Стул опорный ДуI00 Ру I,0; I,6; 2,5 МПа широкий	IСОШI00-000	I7,2I,22
II.	Стул опорный ДуI00 Ру 4,0; 6,3 МПа широкий	2СОШI00-000	2I,23
I2.	Стул опорный ДуI00 Ру I0 МПа широкий	3СОШI00-000	I9,24
I3.	Колено опорный ДуI00 Ру I,0; I,6; 2,5 МПа	IКОI00-000	25...27
I4.	Колено опорное ДуI00 Ру 4,0; 6,3 МПа	2КОI00-000	28,29
I5.	Колено опорное ДуI00 Ру I0 МПа	3КОI00-000	28,30
I6.	Компенсатор Ду I00 Ру I,0; I,6; 2,5 МПа	IКI00-000	3I...39, 4I
I7.	Компенсатор Ду I00 Ру4,0; 6,3 МПа	2КI00-000	39,40
I8.	Компенсатор ДуI00 Ру I0 МПа	3КI00-000	4I...45
I9.	Хомут ХРК I00	ХРКI00-000	46...48
20.	Хомут ХРДI00	ХРДI00-000	48
2I.	Хомут ХБ I00	ХБI00-000	50...53
22.	Хомут ХТЩ I00	ХТШI00-000	54,55
23.	Подвеска ПАП I00	ПАПI00-000	56...58
24.	Подвеска ПАКП I00	ПАКПI00-000	59,60
25.	Подвеска ПСКI00	ПСКI00-000	6I
26.	Подвеска ПВ I00	ПВI00-000	I9,62
27.	Подвеска ПБ I00	ПБI00-000	63,64
28.	Подвеска ПШ I00	ПШI00-000	65
29.	Опоры ОГ I00	ОГI00-000	64,66
30.	Опоры ОН I00	ОНI00-000	67
3I.	Устройство противоугонное УП I00	УПI00-000	68...72

10392/1

ИЗМ	ЛИСТ	№ ДОКУМЕНТА	ПОДПИСЬ	ДАТА
РАЗРАБОТАЛ		Коток		
ПРОВЕРИЛ		Проскурнина		
РУКОВОДИЛ		Коток		
Н.КОНТР.		Проскурнина		
УТВЕРДИЛ		Бердичевский		

7.401-2.I

Содержание

ЛИТ	ЛИСТ	ЛИСТОВ

МУП СССР ГлавУПиКС ЮЖГИПРОШАХТ

КО

ФОРМАТ А2

ИНВ. № ПОДЛ. | ПОДПИСЬ И ДАТА | ВЗАМ. ИНВ. № | ИНВ. № ДУБЛ. | ПОДПИСЬ И ДАТА

I.Основание для выполнения типовых конструкций

Типовые конструкции - серия 7.401-2 "Узлы крепления трубопроводов в вертикальных и наклонных шахтных стволах и протяженных горных выработках" /взамен серии 7.401-I/ разработаны институтом "Южгипрошахт" по плану типового проектирования на 1990 год и в соответствии с заданием, согласованным Минуглепромом СССР.

Необходимость разработки новой серии типовых конструкций вызвана обогащением многолетнего опыта проектирования, изготовления и эксплуатации типовых конструкций по серии 7.401-I, по сравнению с которой, в частности, введены следующие основные изменения:

- в связи со сложностью поставки дефицитных труб большого диаметра в компенсаторах для трубопроводов с условным проходом Ду200 мм и выше они заменены деталями из стального литья, компенсаторы для трубопроводов Ду100 и 150 мм выполнены сварными. Вместе с тем, допускается с учетом местных условий выполнение сварными компенсаторов больших диаметров;

- расширен диапазон диаметров труб, подвешиваемых по наклонным и горизонтальным выработкам до 300 вместо 250 мм;

- дополнительно разработаны противоугонные устройства для держания труб при подвеске их в наклонных выработках;

- чертежи узлов разработаны и скомплектованы в выпуски по каждому диаметру трубопровода в отдельности для более удобного пользования ими при проектировании водоотливных, дегазационных и воздушных ставов.

2. Содержание работы

2.I. Типовые конструкции состоят из 7 выпусков, каждый на определенный условный проход трубопровода Ду: I00, I50, 200, 250, 300, 350 и 400 мм.

2.2. Каждый выпуск содержит полный комплект чертежей типовых узлов конструкций для данного диаметра трубопровода.

2.3. В состав каждого выпуска входят:

2.3.I. Чертежи типовых узлов трубопроводов: фланцы, стулья опорные, колена и компенсаторы.

2.3.2. Чертежи типовых конструкций узлов крепления трубопроводов в шахтных стволах;

2.3.3. Чертежи типовых конструкций подвесок трубопроводов и опор для трубопроводов, прокладываемых по почве горизонтальных и наклонных горных выработок и наклонных стволов, и противоугонных устройств.

3. Область применения

Типовые конструкции крепления трубопроводов разработаны:

-для вертикальных стволов с армировкой из двутавровых и коробчатых расстрелов и закрепленных бетонной крепью или сборными чугунными тюбингами конструкции "Шахтспецстроя";

-для горизонтальных и наклонных выработок и наклонных стволов и закрепленных арочной податливой крепью, арочной сборной ж.б. крепью, бетонной крепью, металлобетонной крепью, круглыми пустотелыми стойками и штанговой крепью.

4. Исходные данные для разработки типовых конструкций

4.I. Условное давление Ру в трубопроводах I,0; I,6; 2,5; 4,0; 6,3; I0; I6 МПа;

4.2. Срок службы I5 лет при эксплуатации в шахтах с нейтральными, щелочными и слабокислыми водами /pH=6...7/;

4.3. Фланцы по ГОСТ I28I5-80, I28I9-80, I2820-80, I282I-80, ТУ I2.22.24.I-78 и ТУ I2.22.24.2-74;

4.4. Температурные колебания в стволе -2°С...+35°С;

4.5. Профили расстрелов армировки вертикальных стволов для крепления узлов принимаются по типовым материалам для проектирования ТМП 40I-0II-87.89 "Сечения и армировка вертикальных стволов с жесткими проводниками" /Южгипрошахт, I989г./.

5. Рекомендации по применению типовых конструкций

На рис.I дана рекомендуемая схема установки опорных стульев и компенсаторов при прокладке трубопроводов по вертикальным стволам. В табл.I приведены значения переменных величин. Балки под опорные стулья и колена выбираются и рассчитываются проектной организацией при привязке проекта.

Расстояние между опорными стульями и максимально допустимые нагрузки на них приведены в табл. 6 и 7.

Расстояние между опорным стулом и опорным коленом и максимально допустимые нагрузки на колено, приведены в табл.8;

Для компенсации температурных изменений длины става и монтажных отклонений в горизонтальных и наклонных выработках и наклонных стволах применяются компенсаторы, разработанные для вертикальных стволов. Кроме того, в наклонных выработках и наклонных стволах для удержания става применяются опорные стулья и колена, разработанные для вертикальных стволов. На рис. 2, 3 изображены рекомендуемые схемы установки узлов компенсаторов и опорных стульев, колен, компенсаторов и опор для трубопроводов, прокладываемых на почве или подвешиваемых к крепи наклонных выработок / стволов/ и горизонтальных выработок.

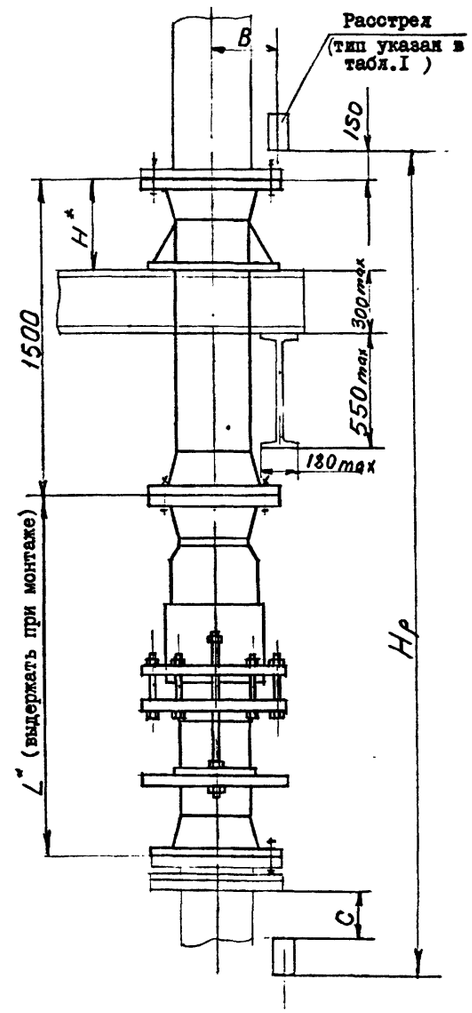

Рис.I

Числовые значения L и H приведены на соответствующих чертежах компенсаторов и стульев.

Изм.	Лист	№ документа	Подпись	Дата	7.401-2.1 ПЗ
Разработал		Коток			Пояснительная записка
Проверил		Проскурнина			Лит. Лист 1 Листов 5
Руководил		Коток			МУП СССР ГлавУПиКС Южгипрошахт КО
Н.контр.		Проскурнина			
Утвердил		Бердичевский			

10392/1

Инв.№ подл. | Подп. и дата | Взам.инв.№ | Инв.№ дубл. | Подп. и дата

Формат А2

6. Принятые условные обозначения

ПЗ – пояснительная записка;
ФС – фланцы свободные;
ФП – фланцы приварные;
СОУ – стул опорный узкий;
СОШ – стул опорный широкий;
КО – колено опорное;
К – компенсатор;
ХРК – хомут для крепления труб к коробчатым расстрелам;
ХРД – хомут для крепления труб к двутавровым расстрелам;
ХБ – хомут для крепления труб к бетонной крепи ствола;
ХТШ – хомут для крепления труб к тюбингам Шахтспецстроя;
ПАП – подвеска к металлической арочной крепи АП;
ПАКП – подвеска к металлической арочной крепи АКП;
ПСК – подвеска к ж.б. круглой стойке;
ПВ – подвеска к двутавровому верхняку;
ПБ – подвеска к блочной бетонной крепи, либо к металлобетонной крепи;
ПШ – подвеска к бетонной крепи на штанге.
ОГ – опора бетонная под трубопроводы для горизонтальных выработок;
ОН – опора бетонная под трубопроводы для наклонных выработок;
УП – устройство противоугонное

7. Узлы трубопроводов

7.I. Фланцы стальные свободные на приварном кольце или бурте.

Чертежи свободных фланцев разработаны для пяти исполнений;
- фланцы стальные свободные на приварном кольце;
- фланцы стальные свободные с впадиной на приварном кольце или бурте;
- фланцы стальные свободные с выступом на приварном кольце или бурте.

В табл.2,3 и 4 указаны данные для заказа.

7.2. Фланцы стальные приварные встык.

Чертежи приварных фланцев разработаны для двух исполнений:
- фланцы с выступом приварные встык;
- фланцы с впадиной приварные встык.

В табл. 5 указаны данные для заказа.

В табл. 2, 3, 4 и 5 приведены также данные для заказа прокладок, болтов или шпилек и гаек.

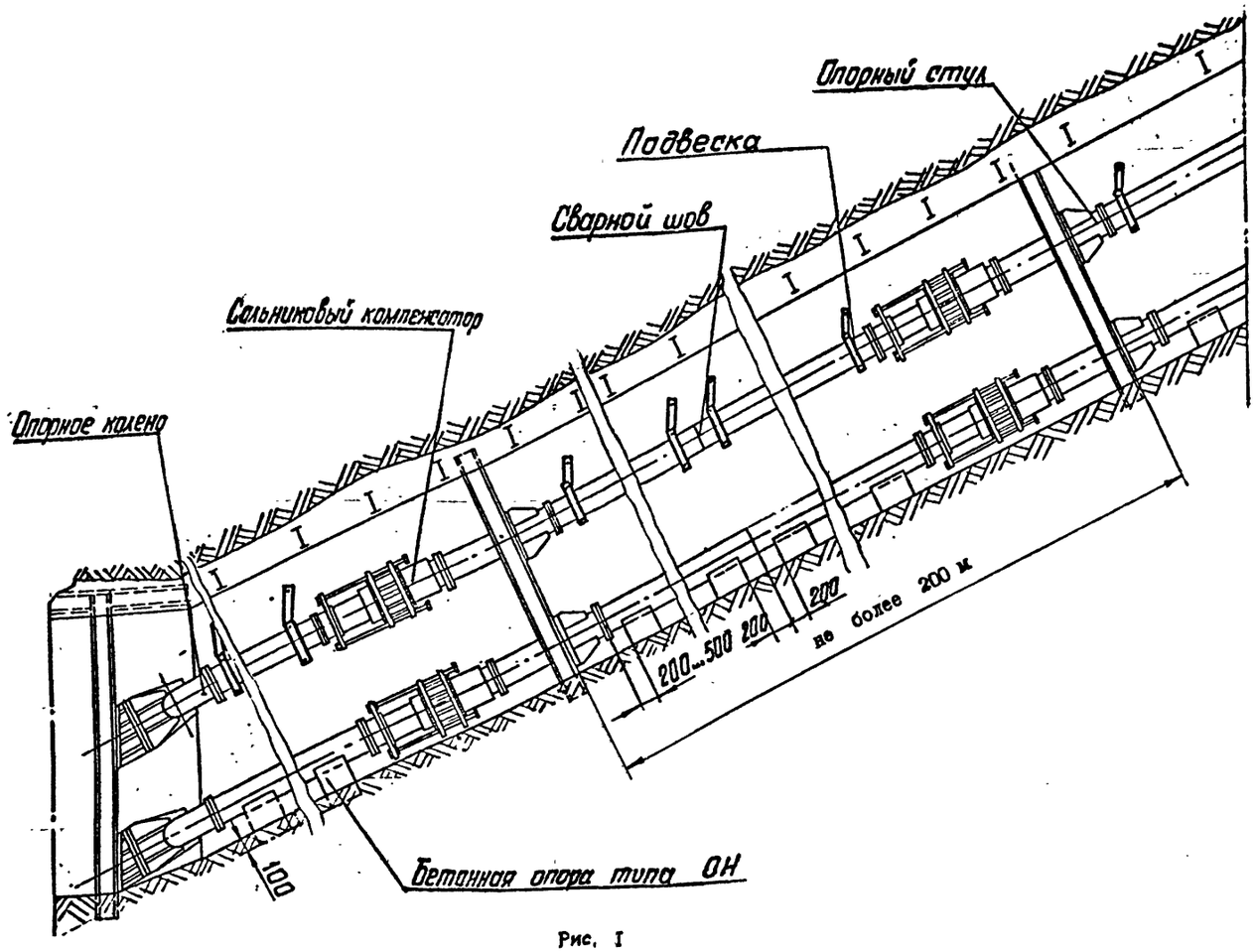

Рис. I

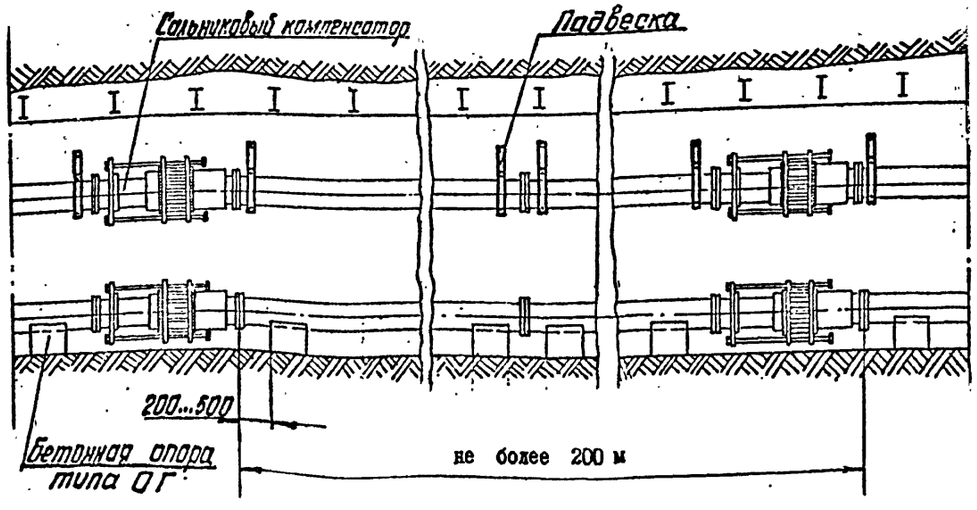

Рис. 2

ИНВ.№ ПОДЛ. | ПОДПИСЬ И ДАТА | ВЗАМ. ИНВ.№ | ИНВ.№ ДУБЛ. | ПОДПИСЬ И ДАТА

Табл. I

Шаг армировки H_p		6000		4I68			
Тип расстрела		I70xI04	2I2xI30	I №24М	I №27 Са	I №36 С	I №30 М
Для всех труб, кроме кондиционирования	В	I76	I89	I79	I86	I94	I89
	С	2680	2638	778	748	658	7I8

Табл. 2

Фланцы свободные на приварном кольце					Прокладки тип А ГОСТ I5I80-86		Болты ГОСТ 7798-70			Гайки ГОСТ 5915-70	
Обозначение	Шифр	$d_н$, мм	Ру, МПа	Масса, кг	Обозначение	Масса, кг	d	длина, мм	масса, кг	d	Масса, кг
ФСI00-000	ФСI00-I,0-I	I08	I,0	5,86	А-I00-I6 ПОН ГОСТ I5I80-86	0,047	MI6	I20	0,224	M16	0,034
-0I	ФСI00-I,0-2	II4		5,52							
-02	ФСI00-I,6-I	I08	I,6	6,57				I30	0,24		
-03	ФСI00-I,6-2	II4		6,I8							
-04	ФСI00-2,5-I	I08	2,5	8,I4	А-I00-40 ПОН-ГОСТ I5I80-86	0,052	M20	I40	0,4I7	M20	0,063
-05	ФСI00-2,5-2	II4		7,72							

Табл.3

Фланцы с выступом или впадиной свободные на приварном кольце					Прокладки тип Б ГОСТ I5I80-86		Шпильки тип А исп. I ГОСТ 9066-75			Гайки		
										Тип А ГОСТ 9064-75		ГОСТ ** 5916-70
Обозначение	Шифр	$d_н$	Ру, МПа	Масса, кг	Обозначение	масса, кг	d	Длина, мм	Масса, кг	d	Масса, кг	Масса, кг
2ФСI00-000	ФСI-I00-4,0-I*	I08	4,0	7,83	Б-I00-63-ПОН ГОСТ I5I80-86	0,035	M20	I90	0,4I3	M20	0,077	0,035
-0I	ФС2-I00-4,0-I*			8,0I								
-02	ФСI-I00-4,0-2	II4		7,4I								
-03	ФС2-I00-4,0-2			7,59								
-04	ФСI-I00-6,3-I	I08	6,3	I2,I			M24	220	0,78	M24	0,093	0,056
-05	ФС2-I00-6,3-I			I2,47								
-06	ФСI-I00-6,3-2	II4		II,60								
-07	ФС2-I00-6,3-2			II,97								

*ФСI - фланец с выступом

*ФС2 - фланец с впадиной

** применяется как контргайка

Табл. 4

Фланцы с выступом или впадиной свободные на приварном бурте					Прокладки тип Б ГОСТ I5I80-86		Шпильки тип А исп. I ГОСТ 9066-75			Гайки		
										Тип А ГОСТ 9064-75		** ГОСТ 5916-70
Обозначение	Шифр	Dy	Ру, МПа	Масса, кг	Обозначение	Масса, кг	d	Длина, мм	Масса, кг	d	Масса, кг	Масса, кг
3ФС I00-000	ФС I-I00-I0	I00	I0	I8,75	Б-I00-I60ПОН -ГОСТ I5I80-86	0,035	M27	270	I,I4	M27	0,I94	0,087
-0I	ФС2-I00-I0			I8,5								

Инв.№ подл. | Подпись и дата | Взам. инв.№ | Инв.№ дубл. | Подпись и дата

Табл. 5

Фланцы с выступом или впадиной приварные встык					Прокладки тип Б ГОСТ 15180-86		Шпильки типа А исп. I ГОСТ 9066-75			Гайки		
										Тип А ГОСТ 9064-75		ГОСТ 5916-70 **
Обозначение	Шифр	Dy	Ру, МПа	Масса, кг	Обозначение	Масса, кг	d	Длина, мм	Масса, кг	d	Масса, кг	Масса, кг
ФП100-001 -01	ФП1-100-10 ФП2-100-10	100	10	14,65 14,40	Б-100-160 ПОН ГОСТ 15180-86	0,035	М27	170	0,694	М27	0,194	0,087

7.3 Опорные стулья

Опорные стулья разработаны двух исполнений: узкие и широкие

В табл.6 и 7 приведены данные для заказа

Табл.6

Стул опорный узкий					
Обозначение	Шифр	Ру, МПа	Масса, кг	Максим. расстояние между стульями, м	Максим. нагрузка на стул, кН
1.СОУ100-000	СОУ 100-1,0	1,0	73,2	90	60,00
-01	СОУ 100-1,6	1,6	74,7		
-02	СОУ 100-2,5	2,5	77,8		
2.СОУ100-000	СОУ 100-4,0	4,0	77,3		80,00
-01	СОУ 100-6,3	6,3	86,6		
3.СОУ100-000	СОУ 100-10	10	85,5		100,00

Табл.7

Стул опорный широкий					
Обозначение	Шифр	Ру, МПа	Масса, кг	Максим. расстояние между стульями, м	Максим. нагрузка на стул, кН
1 СОШ 100-000	СОШ-100-1,0	1,0	90,5	90	60,00
-01	СОШ 100-1,6	1,6	92		
-02	СОШ 100-2,5	2,5	96,7		
2.СОШ 100-000	СОШ 100-4,0	4,0	99,2		80,00
-01	СОШ-100-6,3	6,3	105,6		
3.СОШ 100-000	СОШ 100-10	10	105,2		100,00

7.4 Колена опорные

Колена опорные разработаны на базе стандартных сантехнических отводов. Для случаев отсутствия стандартных отводов требуемых диаметров и давлений отводы выполнены сварными.

Данные для заказа приведены в табл.8.

Табл.8

Обозначение	Шифр	Ру, МПа	Масса, кг	Максимальное расстояние между стульями и между стулом и коленом, м	Максимальная нагрузка на колено, кН
1К0100-000	К0 100-1,0	1,0	50	90	45,00
-01	К0 100-1,6	1,6	51,5		50,00
-02	К0 100-2,5	2,5	54,7		60,00
2К0 100-000	К0 100-4,0	4,0	54		85,00
-01	К0 100-6,3	6,3	63		110,00
3К0 100-000	К0 100-10	10	63		160,00

7.5 Компенсаторы

Данные для заказа приведены в табл.9

Табл. 9

Обозначение	Шифр	Ру, МПа	Масса, кг	Максимальная нагрузка на болты, кН
1 К100-000	К 100-1,0	1,0	148	30,00
-01	К 100-1,6	1,6	149	
-02	К 100-2,5	2,5	152	
2 К100-000	К 100-4,0	4,0	152	40,00
-01	К 100-6,3	6,3	161	
3 К100-000	К 100-10	10,0	192	50,00

8. Хомуты направляющие для предохранения трубопроводов от продольного изгиба в вертикальных стволах

Чертежи направляющих хомутов разработаны с учетом крепления:

- труб к расстрелам коробчатым (табл. 10) ;
- труб к расстрелам двутавровым (табл.10) ;
- труб к бетонной крепи (табл. 11) ;
- труб к тюбингам Шахтспецстроя (табл. 11).

Табл. 10

Обозначение	Шифр	Расстрел	Масса, кг
ХРК 100-000	ХРК 100-1	170х104	16,9
- 01	ХРК 100-2	212х130	18,7
ХРД 100-000	ХРД 100-1	I 24М	19,33
-01	ХРД 100-2	I 27Са	20,41
-02	ХРД 100-3	I 36С	23,62
-03	ХРД 100-4	I 30М	21,68

Табл. 11

Обозначение	Шифр	Тип крепи ствола	Масса, кг
ХБ 100-000	ХБ 100	Бетонная	43,1
ХТШ 100-000	ХТШ 100-1	Тюбинги ∅ 6м	23,3
-01	ХТШ 100-2	Тюбинги ∅ 7м	23,6

ИНВ.№ ПОДЛ. | ПОДПИСЬ И ДАТА | ВЗАМ.ИНВ.№ | ИНВ.№ ДУБЛ. | ПОДПИСЬ И ДАТА

9. Подвески и опоры для прокладки труб в горизонтальных и наклонных выработках и наклонных стволах

Чертежи разработаны с учетом крепления трубопроводов к крепи выработок в верхней (по центру) и боковой частях (табл.I2 и I3), а также прокладки трубопроводов по почве выработок (табл.I4).

В соответствующих таблицах указаны данные для заказа подвесок трубопроводов, прокладываемых в выработках, закрепленных арочной металлической крепью, ж.б.стойками круглого сечения, с двутавровыми верхняками, бетонной ж.б.крепью и штанговой крепью.

Табл.I2

Обозначение	Шифр	Тип спецпрофиля	Масса, кг
ПАКП100-000	ПАКП 100-I	СВП I7 СВП I9 СВП 22	5,7I
-0I	ПАКП 100-2	СВП 27 СВП 33	5,92
ПАП100-000	ПАП 100-I	СВП I7	5,3
-0I	ПАП 100-2	СВП I9	5,65
-02	ПАП 100-3	СВП 22	6,05
-03	ПАП 100-4	СВП 27	5,5I
-04	ПАП 100-5	СВП 33	5,99

Табл. I3

Обозначение	Шифр	Масса, кг	Условия применения
ПСК 100-000	ПСК 100	7,6	к круглой стойке
ПВ100-000	ПВ 100-I	6,2	к верхняку I № I8,20,24
-0I	ПВ 100-2	6,5	к верхняку I № 27,30,33,36
ПШ100-000	ПШ 100	9,55	к бетонной крепи выработки распорной штангой
ПБ100-000	IПБ 100	4,8	К блочной бетонной, либо к бетонной, либо к металлобетонной крепи.
-0I	2ПБ 100	5,I	

В табл. I4 указаны данные для заказа опор под трубопроводы для горизонтальных и наклонных выработок.

Табл. I4

Обозначение	Шифр	Масса, кг	Условия применения
ОН 100-000	ОН 100	26,0	Для наклонных выработок
ОГ 100-000	ОГ 100	I6,5	Для горизонтальных выработок

Подвески труб, подвешиваемых к стенам и кровле выработок, располагаются на расстоянии 250...300 мм от фланцев или сварного стыка.

I0. Противоугонные устройства

Для удержания от сползания трубопроводов в наклонных выработках разработаны чертежи противоугонных устройств.

В таблице I5 указаны данные для заказа противоугонных устройств.

Таблица I5

Обозначение	Шифр	Масса, кг	Условия применения
УП 100-000	УП100-I	8,25	К круглой стойке
-0I	УП100-2	8,0	К крепи СВП-27, СВП-33
-02	УП100-3	7,76	К крепи СВП-I7, СВП-22
-03	УП100-4	8,89	К бетонной крепи

II. Антикоррозионное покрытие

Антикоррозионное покрытие узлов трубопроводов, хомутов и подвесок производится в соответствии с РТМ 07.05.001-85 "Защита от коррозии оборудования и сооружений на предприятиях угольной промышленности".

Покрытие:

для узлов трубопроводов, прокладываемым по горизонтальным и наклонным выработкам, и элементов крепления; грунтовка ХС-068 Туб-I0-820-75 красно-коричневая в один слой; эмаль ХВ 785 ГОСТ 73I3-75 черная УI.В5 в три слоя ;

для узлов трубопроводов , прокладываемых по вертикальным стволам, и элементов крепления; грунтовка ХС-068 Туб-I0-820-75 красно-коричневая в два слоя, эмаль ХВ-785 ГОСТ 73I3-75 черная УI.В5, в три слоя.

Присоединительные поверхности не красить.

ИНВ.№ ПОДЛ. | ПОДПИСЬ И ДАТА | ВЗАИМ.ИНВ.№ | ИНВ.№ ДУБЛ. | ПОДПИСЬ И ДАТА

серия 7.401-2 Выпуск I

Рис.I

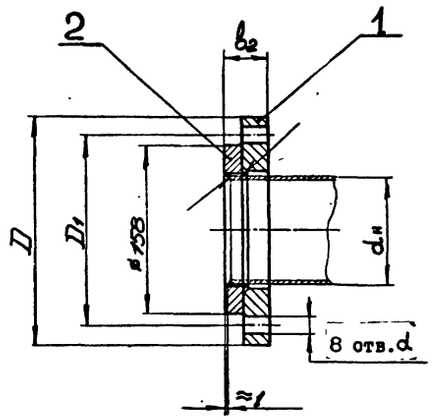

Рис.2

Остальное см. Рис.I

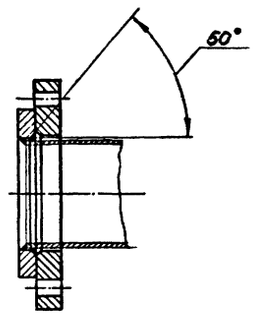

I4C100-000СБ

Обозначение	Шифр	P_y, МПа	Рис.	Размеры, мм $d_н$	D	D_1	b_2	d	Масса, кг
I4C100-000	ФС100-I,0-I	I,0	I	I08	215	I80	40	I8	5,86
-0I	ФС100-I,0-2			II4					5,52
-02	ФС100-I,6-I	I,6	2	I06			46		6,57
-03	ФС100-I,6-2			II4					6,I8
-04	ФС100-2,5-I	2,5		I08	230	I90	50	22	8,I4
-05	ФС100-2,5-2			II4					7,72

I. Чертеж разработан в соответствии с ГОСТ I28I5-80 и ГОСТ I2822-80.

2. Технические требования на изготовление, маркировка, упаковка и транспортирование - по ГОСТ I28I6-80.

3. Покрытие: грунтовка ХС-068 ТУ6-I0-820-75 красно-коричневая в два слоя ; эмаль ХВ-785 ГОСТ 73I3-75 черная УI, В5 в три слоя, кроме присоединительных поверхностей.

4. Допускается изготовление фланцев на давление I,0 и 2,5 мПа по ТУ I2.22.24.2-74.

5. Размеры для справок.

Изм.	Лист	№ докум.	Подпись	Дата	I4C100-000 СБ			
Разраб.		Кейс			Фланцы $Д_у$ I00 стальные свободные на приварном кольце	Лит	Масса	Масштаб
Пров.		Гительзон					см. табл.	-
Руков.		Коток				Лист	Листов I	
Н.контр.		Гительзон				МУП СССР ГлавУПпКС ЮЖГИПРОШАХТ		КО
Утв.		Бердичевский						

Формат А3

Инв. № подл. | Подпись и дата | Взам. инв. № | Инв. № дубл. | Подпись и дата

Формат	Зона	Позиц.	Обозначение	Наименование	Кол. на исполн. I4C I00-000- –	0I	02	03	04	05	Примечание
A3		2	I4C I00-002	Кольцо	I						I,3Iкг
			-0I	Кольцо		I					I,I8кг
			-02	Кольцо			I				I,64кг
			-03	Кольцо				I			I,48кг
			-04	Кольцо					I		I,95кг
			-05	Кольцо						I	I,78кг

Изм.	Лист	№ документ.	Подпись	Дата	I4C I00-000	Лист 2

Формат А4

Инв. № подл. | Подпись и дата | Взам. инв. № | Инв. № дубл. | Подпись и дата

Формат	Зона	Позиц.	Обозначение	Наименование	Кол. на исполн. I4C100-000- –	0I	02	03	04	05	Примечание
				Документация							
A3			I4C I00-000СБ	Сборочный чертеж	x	x	x	x	x	x	
				Детали							
A3		I	I4C I00-0I	Фланец	I						4,55кг
			-0I	Фланец		I					4,34кг
			-02	Фланец			I				4,98кг
			-03	Фланец				I			4,70кг
			-04	Фланец					I		6,I9кг
			-05	Фланец						I	5,94кг

Литер

Шифр: ФС100-I,0-I | ФС100-I,0-2 | ФС100-I,6-I | ФС100-I,6-2 | ФС100-2,5-I | ФС100-2,5-2

10392/1

Изм.	Лист	№ документ.	Подпись	Дата	I4C I00-000			
Разработ.		Гительзон			Фланцы ДуI00 стальные свободные на приварном кольце	Литера	Лист I	Листов 2
Проверил		Кейс				МУП СССР ГлавУПпКС ЮЖГИПРОШАХТ		КО
Руководил		Коток						
Н.контр.		Кейс						
Утвердил		Бердичевский						

Формат А4

Инв. № подл. | Подпись и дата | Взам. инв. № | Инв. № дубл. | Подпись и дата

Рис. I

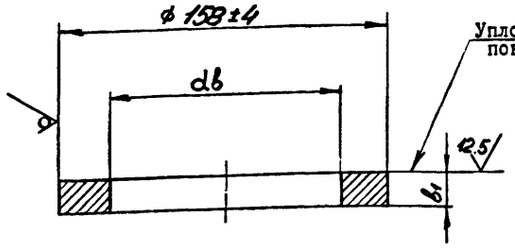

Рис.2

Остальное см. Рис. I

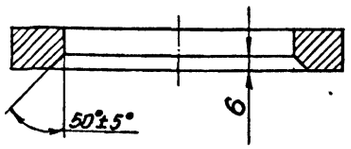

Обозначение	Рис.	Размеры, мм		Масса, кг
		db	b_1	
ИФС100-002	I	II0	I6	I,3I
-0I		II6		I,I8
-02	2	II0	20	I,64
-03		II6		I,48
-04		II0	22	I,95
-05		II6		I,78

I. Предельные отклонения размеров: "db" и "b_1" для штампованных фланцев - по II классу ГОСТ 7505 - 74

2. Предельные отклонения размеров не оговоренные допусками: h14; H14; $\pm\frac{IT14}{2}$

		ИФС100 - 002			
Изм. Лист № докум. Подпись Дата			Лит	Масса	Масштаб
Разраб. Кейс	Кольцо			см. табл.	-
Пров. Гительзон			Лист	Листов 1	
Руков. Коток					
Н.контр. Гительзон	Ст3сп ГОСТ 380-88		МУП ГлавУПпКС СССР ЮЖГИПРОШАХТ		КО
Утв. Бердичевский					

Формат А3

Инв.№ подл. | Подпись и дата | Взам.инв.№ | Инв.№ дубл. | Подпись и дата

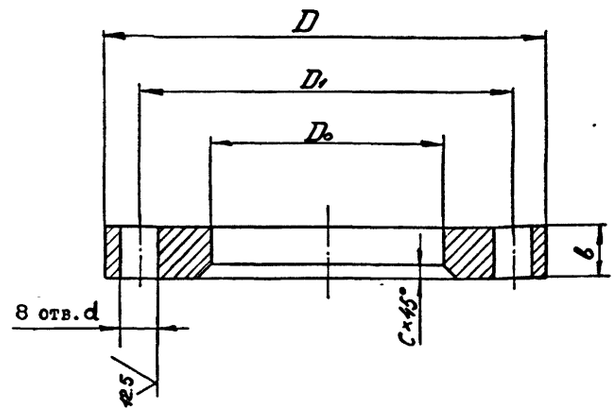

Обозначение	Размеры, мм						Материал	Масса кг
	D	D_1	D_o	δ	C	d		
ИФС100-00I	2I5	I30	II2	24	6	I8	Ст3сп ГОСТ 380-88	4,55
-0I			II8					4,34
-02			II2	26				4,93
-03			II8					4,70
-04	230	I90	II2	28		22		6,I9
-05			II8					5,94
-06			II2		9	23	Сталь 35л-II ГОСТ 977-88	6,00
-07			II8					5,76
-08	250	200	II2	36		26		9,80
-09			II8					9.50

I. Предельные отклонения размеров отливки по III классу точности ГОСТ 26645-85.

2. Литейные уклоны по ГОСТ 3212-80.

3. Предельные отклонения размеров "D" ; "D_o"; и "δ" для штампованных фланцев- поII классу. ГОСТ 7505-74, при изготовлении фланцев другими методами, размер "D" - по h I6.

4. Предельные отклонения размеров не оговоренные допусками: h14; H14; $\pm\frac{IT14}{2}$;

5. Смещение осей отверстий "d" от номинального расположения не болееI,0мм

6. Допускается местная зачистка(подторцовка) поверхности фланцев под гайки(головки болтов) глубиной не более I мм.

10392/1

		ИФС100-00I			
Изм. Лист № докум. Подпись Дата			Лит	Масса	Масштаб
Разраб. Кейс	Фланец			см. табл	-
Пров. Гительзон			Лист	Листов 1	
Руков. Коток					
Н.контр. Гительзон	см. табл.		МУП ГлавУПпКС СССР ЮЖГИПРОШАХТ		КО
Утв. Бердичевский					

Формат А3

Инв.№ подл. | Подпись и дата | Взам.инв.№ | Инв.№ дубл. | Подпись и дата

Выпуск I

серия 7.401-2

2ФС100-000 СБ

Рис.I

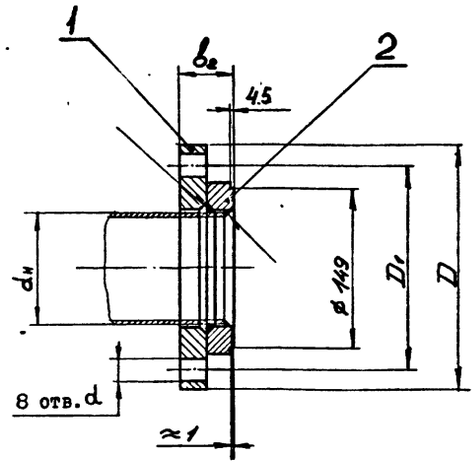

Рис.2

Остальное см. Рис.I

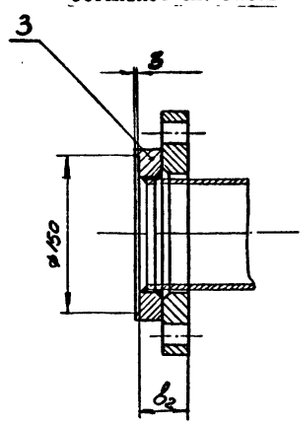

Обозначение	Шифр	P_y, МПа	Рис.	Размеры, мм					Масса, кг
				$d_н$	D	D_1	b_e	d	
2ФС100-000	ФС1-100-4,0-I	4,0	I	108	230	190	50	23	7,83
-01	ФС2-100-4,0-I		2						8,01
-02	ФС1-100-4,0-2		I	114					7,41
-03	ФС2-100-4,0-2		2						7,59
-04	ФС1-100-6,3-I	6,3	I	108	250	200	60	25	12,10
-05	ФС2-100-6,3-I		2						12,47
-06	ФС1-100-6,3-2		I	114					11,60
-07	ФС2-100-6,3-2		2						11,97

I. Технические требования на изготовление, маркировка, упаковка и транспортирование по ТУ 12.22.24.I-78.

2. Покрытие: грунтовка ХС-068 ТУ6-10-820-75 красно-коричневая в два слоя; эмаль ХВ-785 ГОСТ 7313-75 черная У1.В5 в три слоя , кроме присоединительных поверхностей.

3. Размеры для справок

Изм.	Лист	№ докум.	Подпись	Дата	2ФС100-000 СБ			
Разраб.		Кейс			Фланцы $Д_у$100 с выступом или впадиной свободные на приварном кольце	Лит	Масса	Масштаб
Пров.		Гительзон					см. табл.	-
Руков.		Коток				Лист	Листов	I
Н.контр.		Гительзон				МУП ГлавУПиКС ЮЖГИПРОШАХТ СССР		КО
Утв.		Бердичевский						

Формат А3

Инв.№ подл. | Подпись и дата | Взам. инв.№ | Инв.№ дубл. | Подпись и дата

Формат	Зона	Позиц.	Обозначение	Наименование	Кол. на испол. 2ФС 100-000-										Примечание
					-	01	02	03	04	05	06	07			
А3		2	2ФС100-001	Кольцо	I										I,83 кг
			-01	Кольцо			I								I,65 кг
			-02	Кольцо					I						2,30 кг
			-03	Кольцо							I				2,10 кг
А3		3	2ФС 100-002	Кольцо		I									2,01 кг
			-01	Кольцо				I							I,83 кг
			-02	Кольцо						I					2,67 кг
			-03	Кольцо								I			2,47 кг

Изм.	Лист	№ документ	Подпись	Дата	2ФС100-000	Лист 2

Формат А4

Инв.№ подл. | Подпись и дата | Взам. инв.№ | Инв.№ дубл. | Подпись и дата

Формат	Зона	Позиц.	Обозначение	Наименование	Кол. на испол. 2ФС 100-000-										Примечание
					-	01	02	03	04	05	06	07			
				Документация											
А3			2ФС 100-000СБ	Сборочный чертеж	X	X	X	X	X	X	X	X			
				Детали											
А3		I	IФС100-001-06	Фланец	I	I									6,00 кг
			-07	Фланец			I	I							5,76 кг
			-08	Фланец					I	I					9,80 кг
			-09	Фланец							I	I			9,50 кг

Литер

Шифр								
I-0,4-100-01СБ	I-0,4-100-02СБ	I-0,4-100-03СБ	I-0,4-100-04СБ	I-0,4-100-05СБ	I-0,4-100-06СБ	I-0,4-100-07СБ	I-0,4-100-08СБ	I-0,4-100-09СБ

10392/1

Изм.	Лист	№ документ	Подпись	Дата	2ФС 100-000			
Разработ.		Гительзон			Фланцы ДуI00 с выступом или впадиной свободные на приварном кольце	Литера	Лист I	Листов 2
Проверил		Кейс				МУП ГлавУПиКС ЮЖГИПРОШАХТ СССР		КО
Руководил		Коток						
Н.контр.		Кейс						
Утвердил		Бердичевский						

Формат А4

Инв.№ подл. | Подпись и дата | Взам. инв.№ | Инв.№ дубл. | Подпись и дата

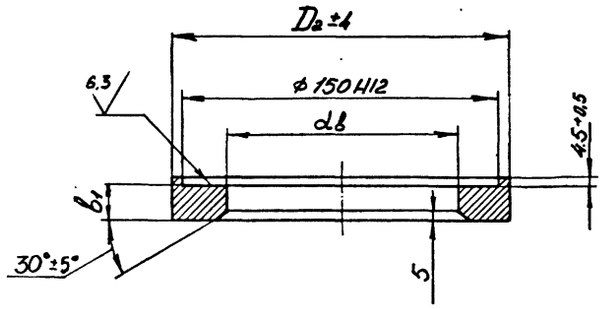

Обозначение	Размеры, мм			Масса, кг
	d8	D₂	b1	
2ФС100-002	110	162	22	2,01
-01	116			1,83
-02	110	170	24	2,67
-03	116			2,47

Неуказанные предельные отклонения размеров: "b_1" $\pm \frac{IT16}{2}$; остальных - h14; H14; $\pm \frac{IT14}{2}$;

					2ФС100-002	
Изм.	Лист	№ докум.	Подпись	Дата		
Разраб.		Кейс			Кольцо	Лит	Масса	Масштаб
Пров.		Гительзон					см. табл.	-
Руков.		Коток				Лист	Листов 1
Н.контр.		Гительзон			Сталь 20 ГОСТ 1050-74	МУП Главуникс СССР ЮЖГИПРОШАХТ	КО
Утв.		Бердичевский					

Формат А3

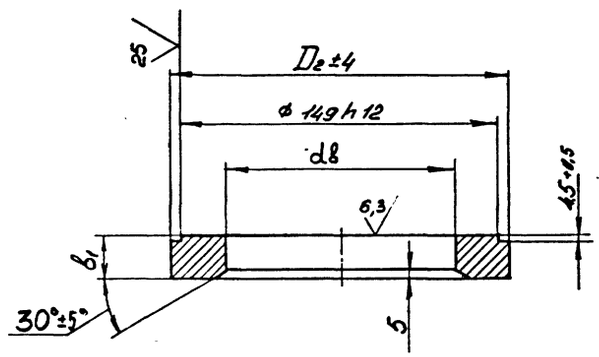

Обозначение	Размеры, мм			Масса, кг
	d8	D₂	b1	
2ФС100-001	110	162	22	1,83
-01	116			1,65
-02	110	170	24	2,30
-03	116			2,10

Неуказанные предельные отклонения размеров: "b_1",- $\frac{IT16}{2}$; остальных - h14; H14; $\pm \frac{IT14}{2}$;

10392/1

					2ФС100-001	
Изм.	Лист	№ докум.	Подпись	Дата		
Разраб.		Кейс			Кольцо	Лит	Масса	Масштаб
Пров.		Гительзон					см. табл.	-
Руков.		Коток				Лист	Листов 1
Н.контр.		Гительзон			Сталь 20 ГОСТ 1050-74	МУП Главуникс СССР ЮЖГИПРОШАХТ	КО
Утв.		Бердичевский					

Формат А3

Инв.№ подл. | Подпись и дата | Взам. инв.№ | Инв.№ дубл. | Подпись и дата

Рис.I

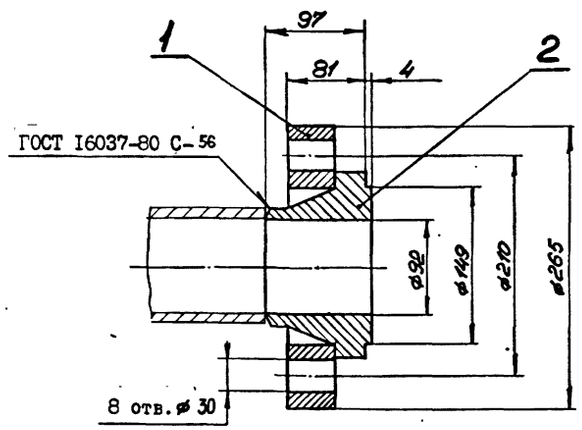

Рис.2
Остальное см.РисI

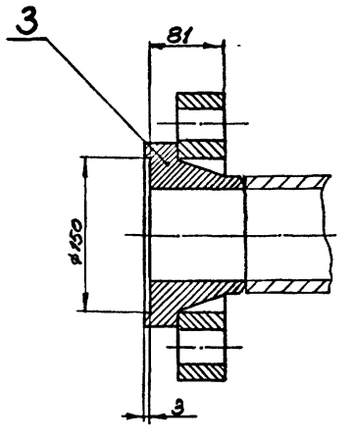

Обозначение	Шифр	P_y, МПа	Рис.	Масса, кг
3ФСI00-000	ФСI-I00-I0	I0	I	I8,75
-0I	ФС2-I00-I0		2	I8,50

I.Технические требования на изготовление, маркировка, упаковка и транспортирование по ГОСТ I28I6-80.

2. Покрытие: грунтовка ХС-068 ТУ6-I0-820-75 красно-коричневая в два слоя; эмаль ХВ-785 ГОСТ 73I3-75 черная УI.В5 в три слоя , кроме присоединительных поверхностей.

3. Размеры для справок

Изм.	Лист	№ докум.	Подпись	Дата	3ФСI00-000 СБ			
Разраб.		Кейс			Фланцы $Д_у$ I00 с выступом или впадиной свободные на приварном бурте.	Лит	Масса	Масштаб
Пров.		Гительзон					см. табл.	-
Руков.		Коток				Лист	Листов I	
Н.контр.		Гительзон				МУП СССР ГлавУПиКС ЮЖГИПРОШАХТ		КО
Утв.		Бердичевский						

Формат А3

Инв.№ подл. | Подпись и дата | Взам.инв.№ | Инв.№ дубл. | Подпись и дата

Формат	Зона	Позиц.	Обозначение	Наименование	Кол. на испол. 3ФС I00-000- –	0I	Примечание
				Документация			
А3			3ФСI00-000СБ	Сборочный чертеж	Х	Х	
				Детали			
А3		I	3ФСI00-00I	Фланец	I	I	II,30 кг
А3		2	3ФСI00-002	Бурт	I		7,45 кг
А3		3	3ФСI00-003	Бурт		I	7,20 кг

Литера

Шифр ФСI-I00-I0 | ФС2-I00-I0

10392/1

Изм.	Лист	№ документ	Подпись	Дата	3ФС I00-000			
Разработ.		Гительзон			Фланцы ДуI00 с выступом или впадиной на приварном бурте	Литера	Лист	Листов I
Проверил		Кейс				МУП СССР ГлавУПиКС ЮЖГИПРОШАХТ		КО
Руководит.		Коток						
Н.контроль		Кейс						
Утвердил		Бердичевский						

Формат А4

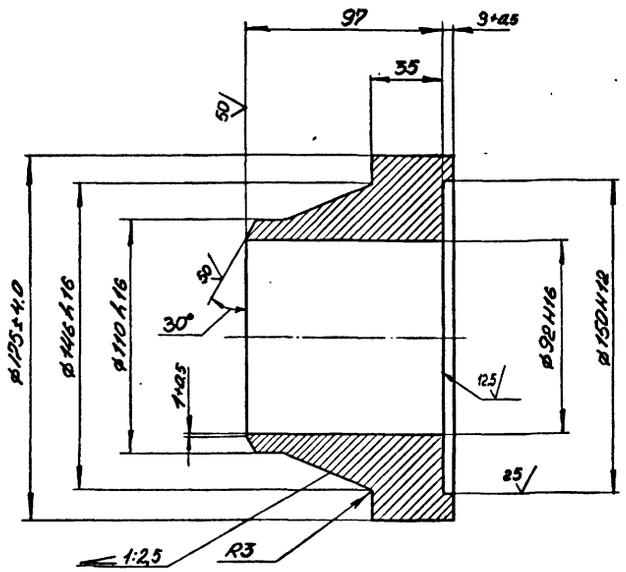

100 √(√)

3ФС100-003

1. Чертеж разработан в соответствии с ГОСТ 12815-80 и ГОСТ 12821-80.
2. Предельные отклонения размеров: 35 ;146;110 и 92 для штампованных фланцев - по IIклассу ГОСТ 7505-74.
3. Предельные отклонения размеров не оговоренные допусками: $h14$; $H14$; $\pm\frac{IT14}{2}$

Изм.	Лист	№ докум.	Подпись	Дата	3ФС100-003			
Разраб.		Кейс			Бурт	Лит	Масса 7,20	Масштаб 1:2
Пров.		Гительзон				Лист	Листов 1	
Руков.		Коток						
Н.контр.		Гительзон			Сталь 20 ГОСТ 1050-74	МУП Главуглекс СССР ЮЖГИПРОШАХТ		КО
Утв.		Бердичевский						

Формат А3

Инв.№ подл. | Подпись и дата | Взам.инв.№ | Инв.№ дубл. | Подпись и дата

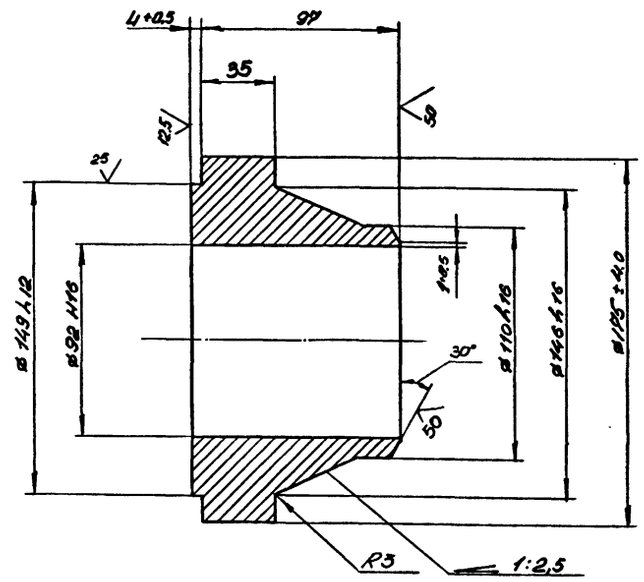

100 √(√)

3ФС100-002

1. Чертеж разработан в соответствии с ГОСТ 12815-80 и ГОСТ 12821-80.
2. Предельные отклонения размеров: 35 ; 146; 110 и 92 для штампованных фланцев - по IIклассу ГОСТ 7505 - 74
3. Предельные отклонения размеров не оговоренные допусками: $h14$; $H14$; $\pm\frac{IT14}{2}$;

10392/1

Изм.	Лист	№ докум.	Подпись	Дата	3ФС100-002			
Разраб.		Кейс			Бурт	Лит	Масса 7,45	Масштаб 1:2
Пров.		Гительзон				Лист	Листов 1	
Руков.		Коток						
Н.контр.		Гительзон			Сталь 20 ГОСТ 1050-74	МУП Главуглекс СССР ЮЖГИПРОШАХТ		КО
Утв.		Бердичевский						

Формат А3

Инв.№ подл. | Подпись и дата | Взам.инв.№ | Инв.№ дубл. | Подпись и дата

50 √(√)

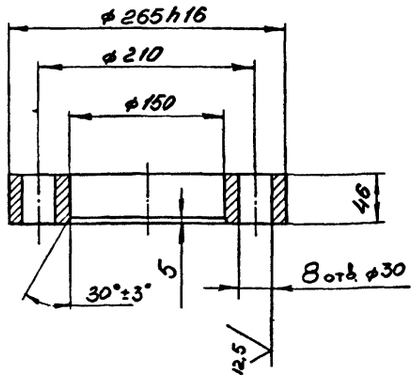

ЗФС100-001

1. Чертеж разработан в соответствии с ГОСТ 12815-80.
2. Предельные отклонения размеров:265; 150 и 46 для штампованных фланцев- по II классу ГОСТ 7505-74.
3. Предельные отклонения размеров не оговоренные допусками: h14; H14; $\pm \frac{IT14}{2}$
4. Смещение отверстий Ø 30 от номинального расположения не более 1,6мм.
5. Допускается местная зачистка (подторцовка) поверхности фланцев под гайки(головки болтов) глубиной не более 1 мм.

Изм.	Лист	№ докум.	Подпись	Дата	ЗФС100-001			
Разраб.		Кейс			Фланец	Лит	Масса	Масштаб
Пров.		Гительзон					11,3	1:4
Руков.		Коток				Лист	Листов 1	
Н.контр.		Гительзон			Сталь 20 ГОСТ 1050-74	МУП ГлавНПиКС ЮЖГИПРОШАХТ СССР		КО
Утв.		Бердичевский						

Формат А3

Инв.№ подл. | Подпись и дата | Взам. инв.№ | Инв.№ дубл. | Подпись и дата

100 √(√)

ФП100-001

Рис.1

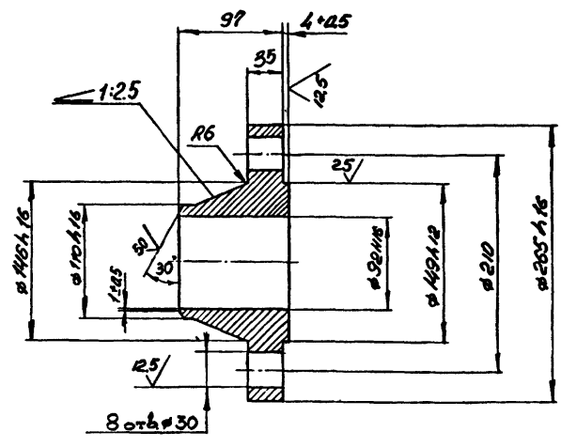

Рис.2

Остальное см. Рис.1

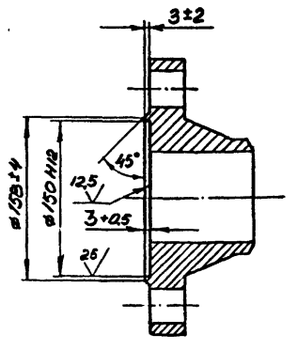

Обозначения	Шифр	P_y, МПа	Рис.	Масса, кг
ФП100-001	ФП1-100-10	10	1	14,65
-01	ФП2-100-10		2	14,40

1. Чертеж разработан в соответствии с ГОСТ 12821-80 и ГОСТ 12815-80.
2. Предельные отклонения размеров: ; 265; 146; 110 и 92 для штампованных фланцев - по II классу ГОСТ 7505-74.
3. Предельные отклонения размеров не оговоренные допусками: h14; H14; $\pm \frac{IT14}{2}$;
4. Смещение осей отверстий Ø30 от номинального расположения не более 1,6мм
5. Допускается местная зачистка (подторцовка) поверхности фланцев под гайки(головки болтов) глубиной не более 1 мм.
6. Технические требования на изготовление , маркировка, упаковка и транспортирование по ГОСТ 12816-80
7. Покрытие: грунтовка ХС-068 ТУ6-10-820-75 красно-коричневая в два слоя; эмаль ХВ-785 ГОСТ 7313-75 черная У1.В5 в три слоя, кроме присоединительных поверхностей.

10392/1

Изм.	Лист	№ докум.	Подпись	Дата	ФП100-001			
Разраб.		Кейс			Фланцы D_y 100 с выступом или впадиной стальные приварные встык	Лит	Масса	Масштаб
Пров.		Гительзон					см. табл.	-
Руков.		Коток				Лист	Листов 1	
Н.контр.		Гительзон			Сталь 20 ГОСТ 1050-74	МУП ГлавНПиКС ЮЖГИПРОШАХТ СССР		КО
Утв.		Бердичевский						

Формат А3

Инв.№ подл. | Подпись и дата | Взам. инв.№ | Инв.№ дубл. | Подпись и дата

Инв.№ подл. | Подпись и дата | Взамен инв.№ | Инв.№ дубл. | Подпись и дата

Формат	Зона	Позиц.	Обозначение	Наименование	Кол. на исполн. 2СОУ100-000-		Примечание
					-	01	
		2	2ФС100-000-01	Фланцы Ду100 с выступом			
				или впадиной свободные			
				на приварном кольце	1		8,01 кг
		1	-04	Фланцы Ду100 с выступом			
				или впадиной свободные			
				на приварном кольце		1	12,10кг
		2	-05	Фланцы Ду100 с выступом			
				или впадиной свободные			
				на приварном кольце		1	12,47кг
				Детали			
А4		3	1СОУ100-001	Плита	1	1	16,5кг
А4		4	1СОУ100-002	Ребро	4	4	1,27кг
Б4		5	2СОУ100-001	Труба 108х11 ГОСТ8732-78			
				В20 ГОСТ 8731-87			
				L=1476	1	1	39кг

Выпуск 1
серия 7.401-2

Изм.	Лист	№ документ.	Подпись	Дата	2СОУ100-000	Лист 2

Формат А4

Инв.№ подл. | Подпись и дата | Взамен инв.№ | Инв.№ дубл. | Подпись и дата

Формат	Зона	Позиц.	Обозначение	Наименование	Кол. на исполн. 1СОУ100-000-			Примечание
					-	01	02	
		1	1ФС100-000-02	Фланцы Ду100 стальные				
				свободные на приварном				
				кольце		2		6,57кг
			-04	Фланцы Ду100 стальные				
				свободные на приварном				
				кольце			2	8,14кг
				Детали				
А4		2	1СОУ100-001	Плита	1	1	1	16,5кг
А4		3	1СОУ100-002	Ребро	4	4	4	1,27кг
Б4		4	1СОУ100-003	Труба 108х11 ГОСТ8732-78				
				В20 ГОСТ8731-87				
				L=1488	1	1	1	39,1кг

Изм.	Лист	№ документ.	Подпись	Дата	1СОУ100-000	Лист 2

Формат А4

Инв.№ подл. | Подпись и дата | Взам. инв.№ | Инв.№ дубл. | Подпись и дата

Формат	Зона	Позиц.	Обозначение	Наименование	Кол. на исполн. 2СОУ100-000-		Примечание
					-	01	
				Документация			
А2			2СОУ100-000СБ	Сборочный чертеж	х	х	
				Сборочные единицы			
А4		1	2ФС 100-000	Фланцы Ду100 с выступом			
				или впадиной свободные			
				на приварном кольце	1		7,83кг

Литера	Шифр	2СОУ100-4,0	2СОУ100-6,3

Изм.	Лист	№ документ.	Подпись	Дата	2СОУ100-000		
Разработ.		Гительзон			Стул опорный Ду100 Ру4,0;6,3 МПа узкий	Литера	Лист 1	Листов 2
Проверил		Коняева						
Руководит.		Коток				МУП ГлавУПиКС СССР ЮЖГИПРОШАХТ		КО
Н.контр.		Коняева						
Утвердил		Бердичевский						

Формат А4

Инв.№ подл. | Подпись и дата | Взам. инв.№ | Инв.№ дубл. | Подпись и дата

Формат	Зона	Позиц.	Обозначение	Наименование	Кол. на исполн. 1СОУ100-000-			Примечание
					-	01	02	
				Документация				
А2			1СОУ100-000СБ	Сборочный чертеж	-	х	х	
				Сборочные единицы				
А4		1	1 ФС.100-000	Фланцы Ду100 стальные				
				свободные на приварном				
				кольце	2			5,86кг

Литера	Шифр	1СОУ100-1,0	1СОУ100-1,6 2,5

10392/1

Изм.	Лист	№ документ.	Подпись	Дата	1СОУ100-000		
Разработ.		Гительзон			Стул опорный Ду100 Ру1,0;1,6;2,5 МПа узкий	Литера	Лист 1	Листов 2
Проверил		Коняева						
Руководит.		Коток				МУП ГлавУПиКС СССР ЮЖГИПРОШАХТ		КО
Н.контр.		Коняева						
Утвердил		Бердичевский						

Формат А4

Рис.I

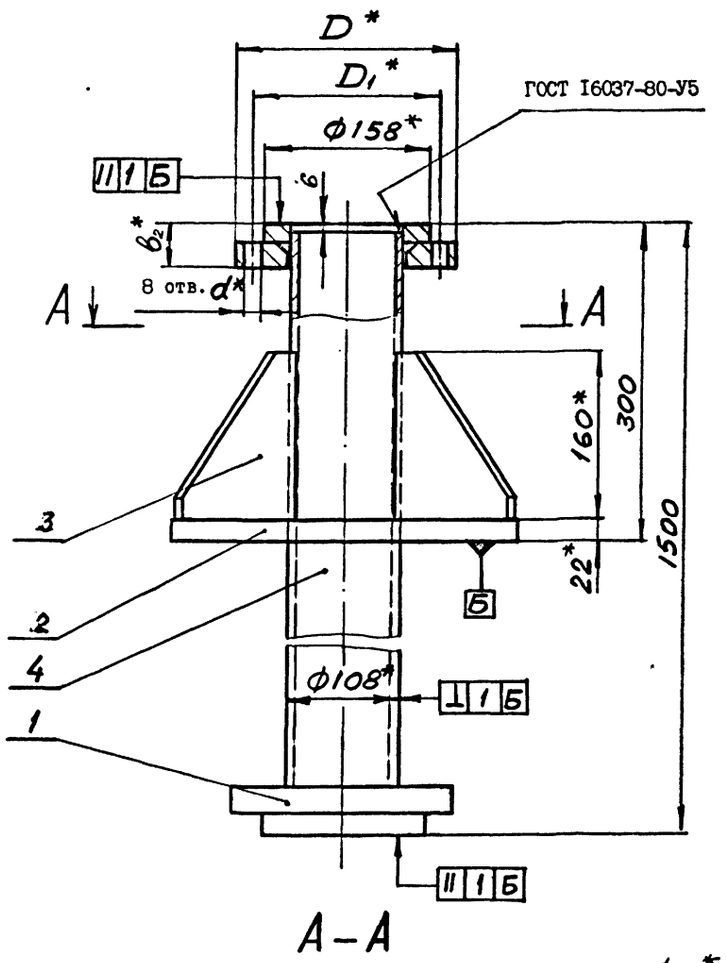

А–А

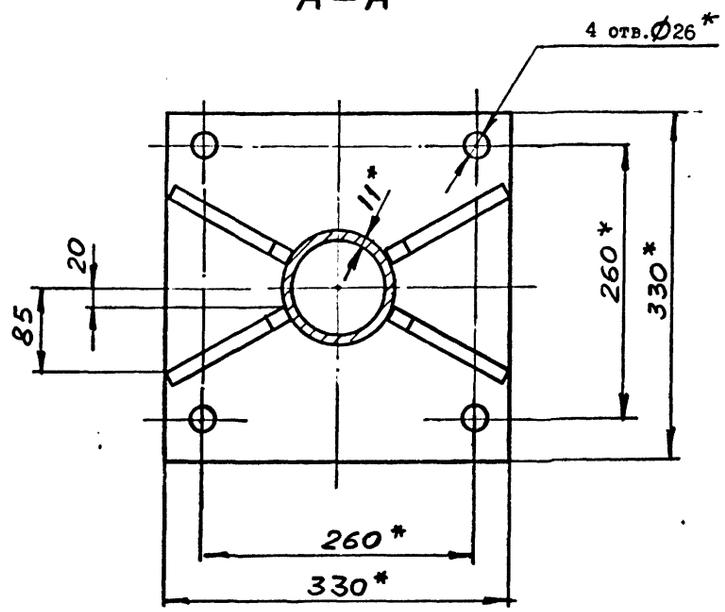

Рис.2

Остальное – см. рис.I

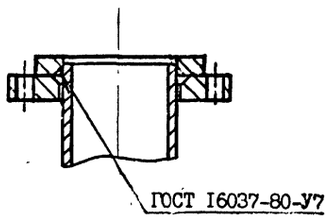

Обозначение	Шифр	Ру, МПа	Рис.	Размеры, мм				Рпр, МПа	Масса, кг
				D	D1	в2	d		
ICOУI00-000	COУI00-I,0	I,0	I	2I5	I80	40	I8	I,5	73,2
-0I	COУI00-I,6	I,6	2			46		2,4	74,7
-02	COУI00-2,5	2,5		230	I90	50	22	3,8	77,8

I. Общие технические условия на изготовление по ОСТ I2.44.I07-79.
2. Сварные швы выполнить по ГОСТ 5264-80 по периметру примыкания элементов сплошными, кроме мест, указанных особо.
3. Сварку произвести электродами типа 342А ГОСТ 9467-75.
4. Предельные отклонения размеров $\pm \frac{IT14}{2}$.
5. Покрытие: грунтовка ХС-068 ТУ6-I0-820-75 красно-коричневая в два слоя; эмаль ХВ-785 ГОСТ 73I3-75 черная УI.В5 в три слоя, кроме присоединительных поверхностей.
6. Х Размеры для справок.

10392/1

ICOУI00-000 СБ

Стул опорный ДуI00 РуI,0; I,6; 2,5 МПа узкий

Изм.	Лист	№ докум.	Подпись	Дата
Разраб.		Коняева		
Пров.		Гительзон		
Руков.		Коток		
Н.контр.		Гительзон		
Утв.		Бердичевский		

Лит	Масса	Масштаб
	см. табл.	-
Лист	Листов I	

МУП СССР ГлавУПпКС ЮЖГИПРОШАХТ КО

ФОРМАТ А2

Инв.№ подл. | Подпись и дата | Взам. инв.№ | Инв.№ дубл. | Подпись и дата

Серия 7.407-8 Выпуск I

ICOУI00-00I

25 (√)

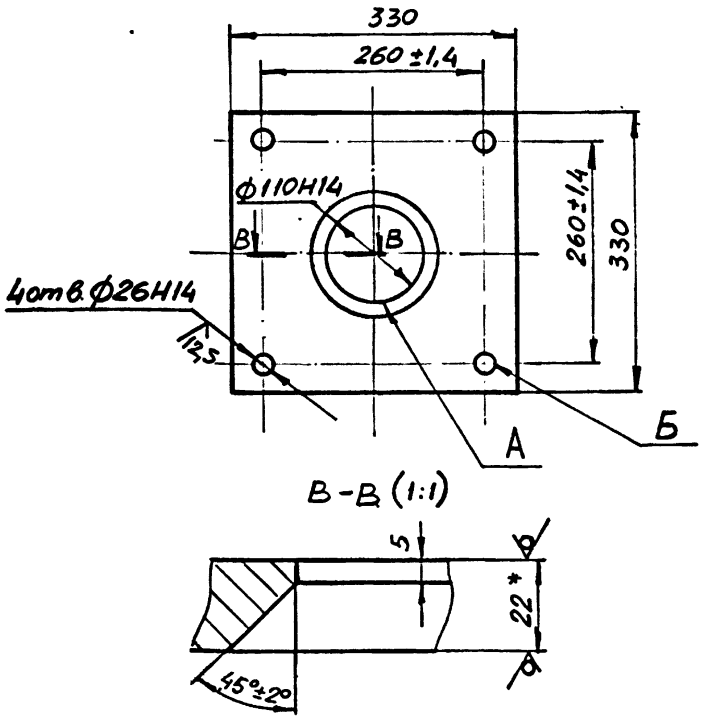

1. Несимметричность отв.А относительно отв.Б не более ± I,4мм.
2. Неуказанные предельные отклонения размеров $\pm \frac{IT14}{2}$.

Изм.	Лист	№ докум.	Подпись	Дата	ICOУI00-00I			
Разраб.		Коняева			Плита	Лит	Масса	Масштаб
Пров.		Гительзон					I6,5	I:5
Руков.		Коток				Лист	Листов I	
Н.контр.		Гительзон			Лист Б22 ГОСТ I9903-74 ВСт3кп2 ГОСТ I4637-79	МУП ГлавУПиКС СССР ЮЖГИПРОШАХТ		КО
Утв.		Бердичевский						

Инв.№ подл. | Подпись и дата | Взам.инв.№ | Инв.№ дубл. | Подпись и дата

Формат А4

ICOУI00-002

25 (√)

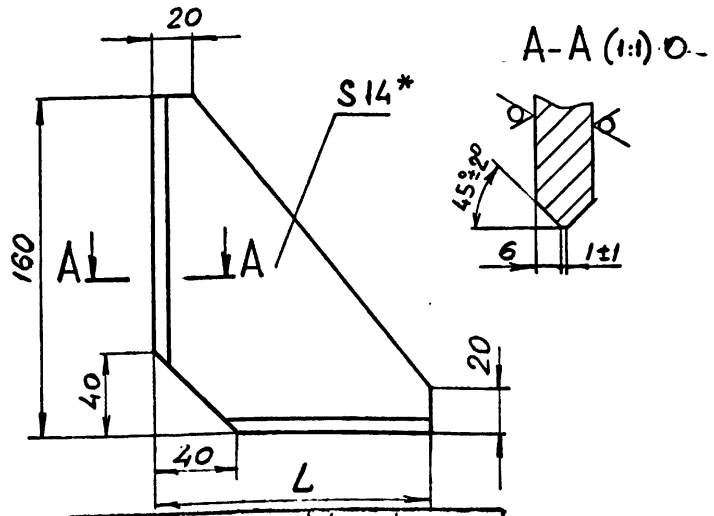

Обозначение	L, мм	Масса, кг
ICOУI00-002	I30	I,27
-0I	I80	I,75
-02	I95	I,9

I. Неуказанные предельные отклонения размеров $\pm \frac{IT14}{2}$.

2. ^x Размер для справок.

Изм.	Лист	№ докум.	Подпись	Дата	ICOУI00-002			
Разраб.		Коняева			Ребро	Лит	Масса	Масштаб
Пров.		Гительзон					см. табл.	-
Руков.		Коток				Лист	Листов I	
Н.контр.		Гительзон			Лист Б I4ГОСТ I9903-74 ВСт3кп2ГОСТ I4637-79	МУП ГлавУПиКС СССР ЮЖГИПРОШАХТ		КО
Утв.		Бердичевский						

Инв.№ подл. | Подпись и дата | Взам.инв.№ | Инв.№ дубл. | Подпись и дата

Формат А4

3COУI00-00I

25 (√)

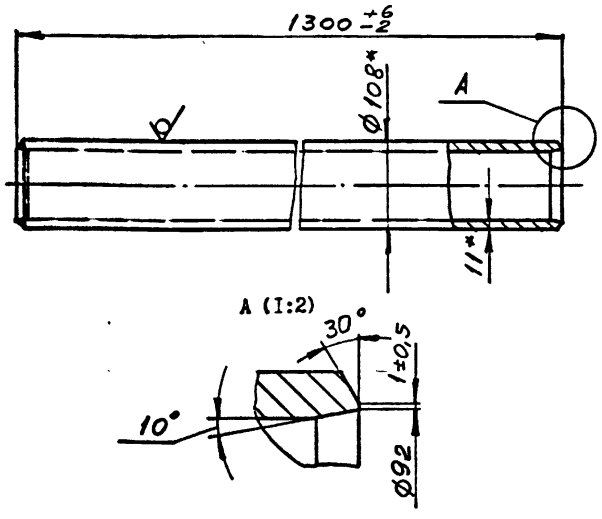

I. Неуказанные предельные отклонения размеров $\pm \frac{IT14}{2}$.

2. ^x Размеры для справок.

Изм.	Лист	№ докум.	Подпись	Дата	3COУI00-00I			
Разраб.		Коняева			Труба	Лит	Масса	Масштаб
Пров.		Коток					34,I5	I:5
Руков.		Коток				Лист	Листов I	
Н.контр.		Гительзон			Труба I08хIIГОСТ8732-78 В20ГОСТ 873I-87	МУП ГлавУПиКС СССР ЮЖГИПРОШАХТ		КО
Утв.		Бердичевский						

Инв.№ подл. | Подпись и дата | Взам.инв.№ | Инв.№ дубл. | Подпись и дата

Формат А4

I00-00IIIOOI

25 (√)

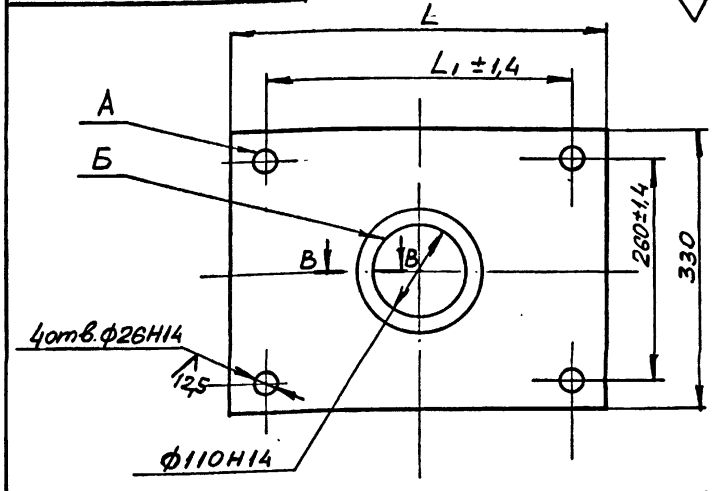

Обозначение	Размеры, мм		Масса, кг
	L	L1	
ICOIII00-00I	440	360	3I,7кг
-0I	480	400	34,7кг
-02	500	420	36,2кг

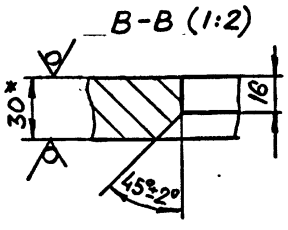

I. Несимметричность отв.А относительно отв.Б не более ±I,4 мм.
2. Неуказанные предельные отклонения размеров $\pm \frac{IT14}{2}$.
3. ^x Размер для справок.

10392/1

Изм.	Лист	№ докум.	Подпись	Дата	ICOIII00-00I			
Разраб.		Коняева			Плита	Лит	Масса	Масштаб
Пров.		Гительзон					см. табл.	-
Руков.		Коток				Лист	Листов I	
Н.контр.		Гительзон			Лист Б30 ГОСТ I9903-74 ВСт3кп2 ГОСТ I4637-79	МУП ГлавУПиКС СССР ЮЖГИПРОШАХТ		КО
Утв.		Бердичевский						

Инв.№ подл. | Подпись и дата | Взам.инв.№ | Инв.№ дубл. | Подпись и дата

Формат А4

2СОУ100-000 СБ

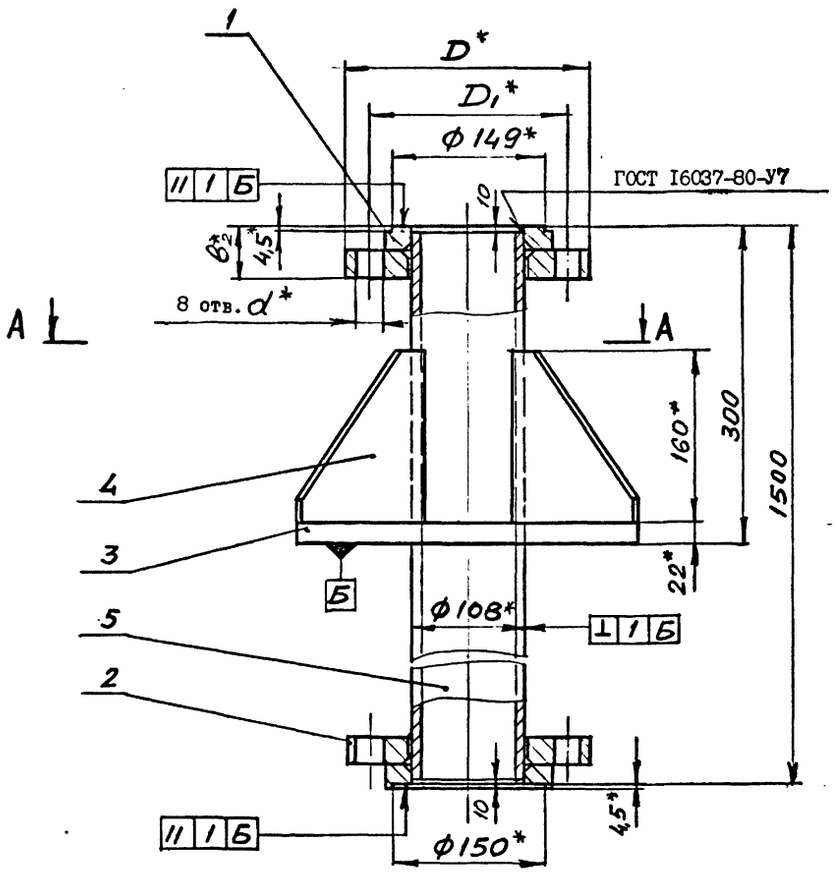

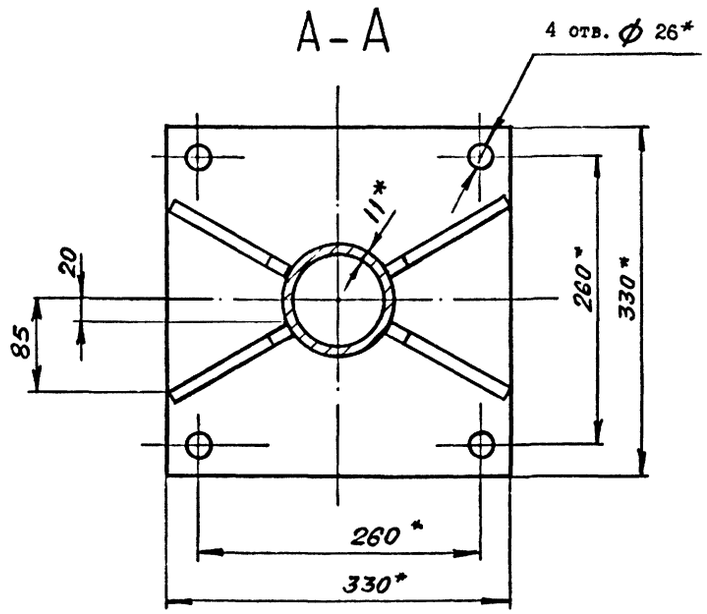

Обозначение	Шифр	Ру, МПа	Размеры, мм				Рпр, МПа	Масса, кг
			D	D_1	b_2	d		
2СОУ100-000	СОУ100-4,0	4,0	230	190	50	23	6,0	77,3
-01	СОУ100-6,3	6,3	250	200	60	25	9,6	86,6

1. Общие технические условия на изготовление по ОСТ 12.44.107-79.
2. Сварные швы выполнить по ГОСТ 5264-80 по периметру примыкания элементов сплошными, кроме мест указанных особо.
3. Сварку произвести электродами типа Э 42А ГОСТ 9467-75.
4. Предельные отклонения размеров $\pm \frac{IT14}{2}$.
5. Покрытие: грунтовка ХС-068 ТУ6-10-820-75 красно-коричневая в два слоя; эмаль ХВ-785 ГОСТ 7313-75 черная У1.В5 в три слоя, кроме присоединительных поверхностей.
6. ^{x}Размеры для справок.

10392/1

ИЗМ.	ЛИСТ	№ ДОКУМ.	ПОДПИСЬ	ДАТА
РАЗРАБ.		Конясва		
ПРОВ.		Гительзон		
РУКОВ.		Коток		
Н.КОНТР.		Гительзон		
УТВ.		Бердичевский		

2СОУ100-000 СБ

Студ опорный ДуI00
Ру 4,0; 6,3 МПа
узкий

ЛИТ	МАССА	МАСШТАБ
	см. табл.	-
ЛИСТ	ЛИСТОВ I	

МУП СССР Гл.УПиКС ЮЖГИПРОШАХТ КО

Формат А2

серия 7.401-2 Выпуск I

ИНВ.№ ПОДЛ. | ПОДПИСЬ И ДАТА | ВЗАМ.ИНВ.№ | ИНВ.№ ДУБЛ. | ПОДПИСЬ И ДАТА

ПВ100 - 001

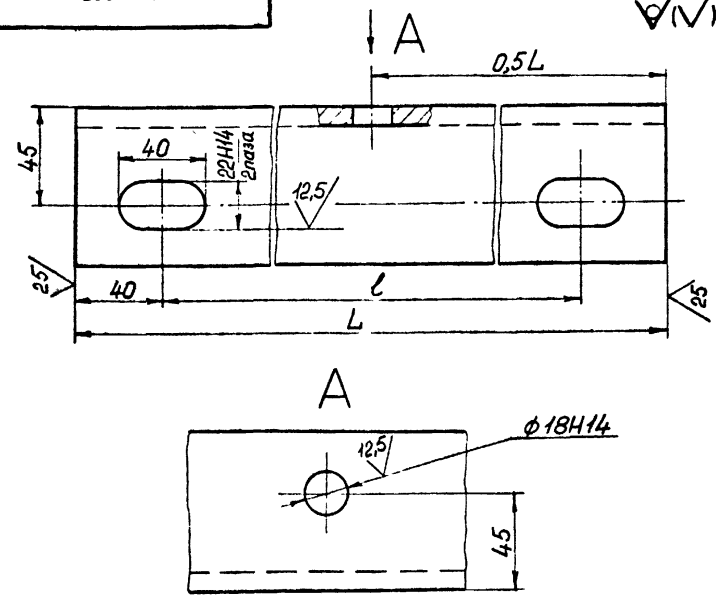

Обозначение	Размеры, мм		Масса, кг
	L	ℓ	
ПВ 100-001	215	135	2,24
-01	255	175	2,50

Неуказанные предельные отклонея размеров: $\pm\frac{IT16}{2}$

Изм.	Лист	№ докум.	Подпись	Дата	ПВ100-001			
Разраб.		Архипенко			Уголок	Лит	Масса	Масштаб
Пров.		Гительзон					См. табл.	1:2
Н.контр.		Гительзон				Лист	Листов 1	
Утв.		Коток			Уголок 75х75х9-ВГОСТ8509-86 ВСт3кп2 ГОСТ535-88	МУП СССР ГлавУПиКС ЮЖГИПРОШАХТ		КО

Формат А4

ПВ100 - 002

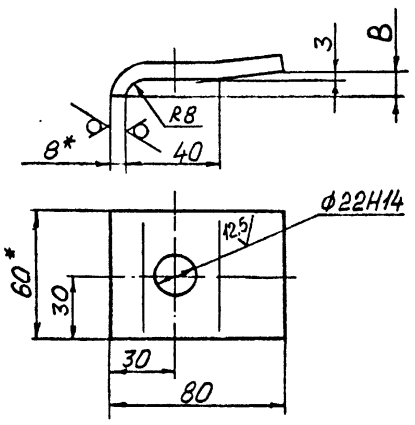

Обозначение	В, мм	Масса, кг
ПВ100-002	9	0,39
-01	11	0,41

1. Неуказанные предельные отклонения размеров: $\pm\frac{IT16}{2}$.
2. *Размеры для справок.

Изм.	Лист	№ докум.	Подпись	Дата	ПВ 100-002			
Разраб.		Архипенко			Планка	Лит	Масса	Масштаб
Пров.		Гительзон					См. табл.	1:2
Н.контр.		Гительзон				Лист	Листов 1	
Утв.		Коток			Поло- са Б-2 8х60 ГОСТ103-76 ВСт3кп2 ГОСТ 535-88	МУП СССР ГлавУПиКС ЮЖГИПРОШАХТ		КО

Формат А4

Формат	Зона	Позиция	Обозначение	Наименование	Кол.	Примеч.
				Документация		
А2			ЗСОУ 100-000СБ	Сборочный чертеж		
				Детали		
А3		1	ФП 100-001	Фланцы Ду100 с выступом		
				или впадиной стальные		
				приварные встык	1	14,65кг
		2	- 01	Фланцы Ду100 с выступом		
				или впадиной стальные		
				приварные встык	1	14,40кг
А4		3	ІСОУ 100-001	Плита	1	16,5кг
А4		4	ІСОУ 100-002	Ребро	4	1,27кг
А4		5	ЗСОУ 100-001	Труба	1	34,15кг

Изм.	Лист	№ документа	Подпись	Дата	ЗСОУ 100-000			
Разработал		Гительзон			Стул опорный Ду100 Ру10 МПа узкий	Лит	Лист	Листов 1
Проверил		Коняева				МУП СССР ГлавУПиКС ЮЖГИПРОШАХТ		КО
Руководил		Коток						
Н.контр.		Коняева						
Утвердил		Бердичевский						

Формат А4

Формат	Зона	Позиция	Обозначение	Наименование	Кол.	Примеч.
				Документация		
А2			ЗСОШ 100-000СБ	Сборочный чертеж		
				Детали		
А3		1	ФП 100-001	Фланцы Ду100 с выступом		
				или впадиной стальные		
				приварные встык	1	14,65кг
		2	-01	Фланцы Ду100 с выступом		
				или впадиной стальные		
				приварные встык	1	14,4кг
А4		3	ІСОШ 100-001-02	Плита	1	36,2кг
А4		4	ІСОУ100-002-02	Ребро	4	1,9кг
А4		5	ЗСОУ100-001	Труба	1	34,15кг

10392/1

Изм.	Лист	№ документа	Подпись	Дата	ЗСОШ 100-000			
Разработал		Гительзон			Стул опорный Ду100 Ру10 МПа широкий	Лит	Лист	Листов 1
Проверил		Коняева				МУП СССР ГлавУПиКС ЮЖГИПРОШАХТ		КО
Руководил		Коток						
Н.контр.		Коняева						
Утвердил		Бердичевский						

Формат А4

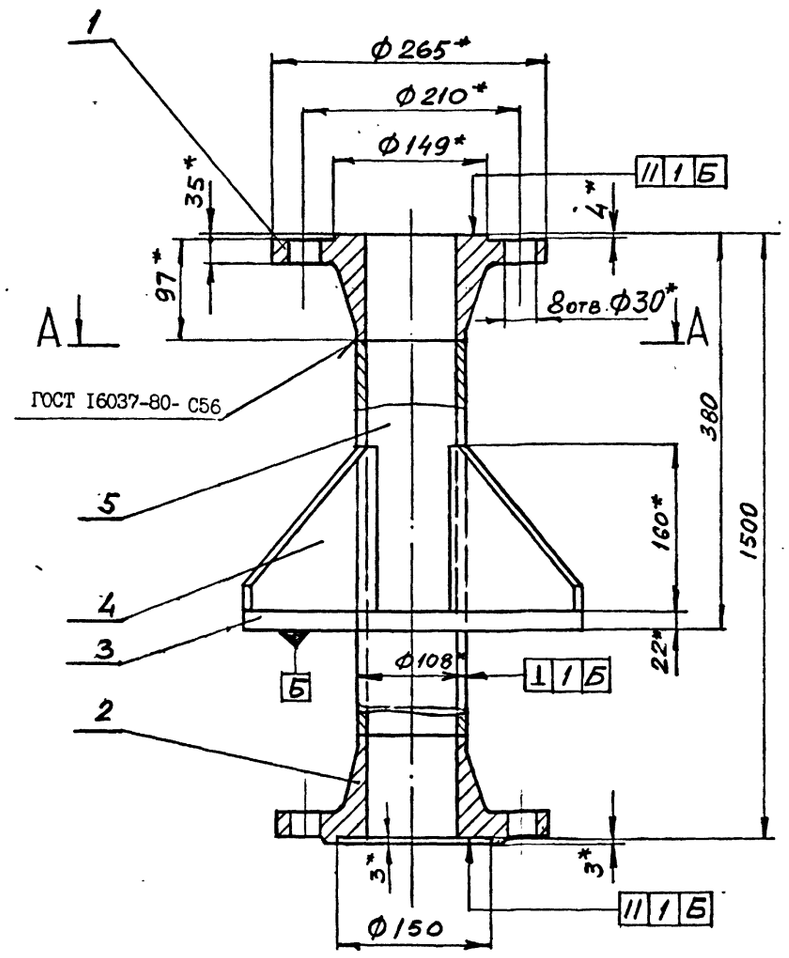

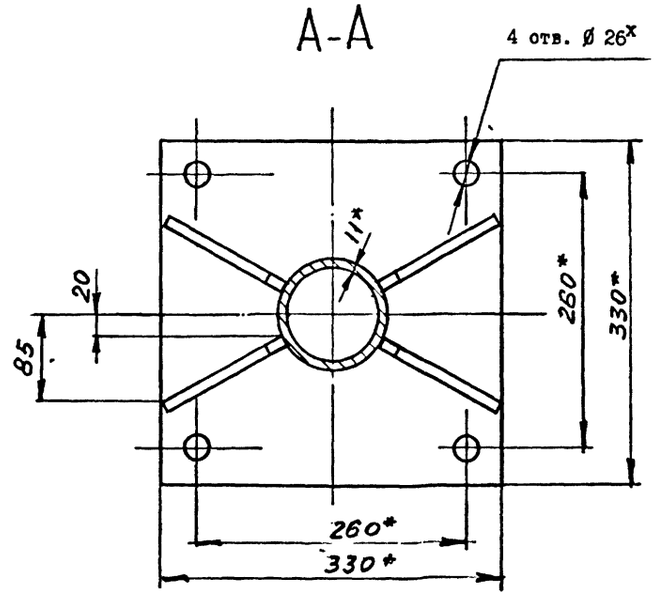

1. Общие технические условия на изготовление по ОСТ12.44.107-79.
2. Сварные швы выполнить по ГОСТ 5264-80 по периметру примыкания элементов сплошными, кроме мест указанных особо.
3. Сварку произвести электродами типа Э 42А ГОСТ 9467-75.
4. Предельные отклонения размеров $\pm \frac{IT14}{2}$.
5. Покрытие: грунтовка ХС-068 ТУ6-10-820-75 красно-коричневая в два слоя; эмаль ХВ-785 ГОСТ 7313-75 черная УI.В5 в три слоя, кроме присоединительных поверхностей.
6. *Размеры для справок.

10392/1

					3СОУ100-000 СБ		
Изм.	Лист	№ докум.	Подпись	Дата	Стул опорный Ду100 Ру10 МПа узкий	Лит	Масса 85,5 / Масштаб 1:5
Разраб.		Коняева				Лист	Листов 1
Пров.		Гительзон				МУП СССР ГлавУПиКС ЮЖГИПРОШАХТ	КО
Руков.		Коток					
Н.контр.		Гительзон					
Утв.		Бердичевский					

Формат А2

Выпуск I
серия 7.401-2

Инв.№ подл. | Подпись и дата | Взам. инв.№ | Инв.№ дубл. | Подпись и дата

Серия 7.401-2 Выпуск 1

Инв. № подл.	Подпись и дата	Взамен инв. №	Инв. № дублик.	Подпись и дата

Формат	Зона	Позиц.	Обозначение	Наименование	Кол. на исполн. 2 СОШ 100-000 –		Примечание
					–	01	
		2	2ФС 100-000-01	Фланцы Ду100 с выступом			
				или впадиной свободные			
				на приварном кольце	1		8,01кг
		1	-04	Фланцы Ду100 с выступом			
				или впадиной свободные			
				на приварном кольце		1	12,10кг
		2	-05	Фланцы Ду100 с выступом			
				или впадиной свободные			
				на приварном кольце		1	12,47кг
				Детали			
А4		3	1СОШ 100-001-01	Плита	1	1	34,7кг
А4		4	1СОУ 100-002-02	Ребро	4	4	1,9кг
Б4		5	2СОШ 100-001	Труба 108х11 ГОСТ8732-78			
				В20 ГОСТ 8731-87			
				L =1480	1	1	39кг

Изм.	Лист	№ документ.	Подпись	Дата	2СОШ 100-000	Лист 2

Формат А4

Инв. № подл.	Подпись и дата	Взамен инв. №	Инв. № дублик.	Подпись и дата

Формат	Зона	Позиц.	Обозначение	Наименование	Кол. на исполн. 1СОШ 100-000-			Примечание
					–	01	02	
		1	1ФС 100-000-02	Фланцы Ду100 стальные				
				свободные на приварном				
				кольце		2		6,57кг
			-04	Фланцы Ду100 стальные				
				свободные на приварном				
				кольце			2	8,14кг
				Детали				
А4		2	1СОШ 100-001	Плита	1	1		31,7кг
			- 01	Плита			1	34,7кг
А4		3	1СОУ 100-002-01	Ребро	4	4		1,75кг
			- 02	Ребро			4	1,9кг
Б4		4	1СОШ 100-002	Труба 108х11 ГОСТ 8732-78				
				В20 ГОСТ8731-87				
				L = 1488	1	1	1	39,2кг

Изм.	Лист	№ документ.	Подпись	Дата	1СОШ 100-000	Лист 2

Формат А4

Инв. № подл.	Подпись и дата	Взам. инв. №	Инв. № дубл.	Подпись и дата

Формат	Зона	Позиц.	Обозначение	Наименование	Кол. на исполн. 2 СОШ 100-000-		Примечание
					–	01	
				Документация			
А2			2СОШ 100-000СБ	Сборочный чертеж	х	х	
				Сборочные единицы			
А4		1	2ФС 100-000	Фланцы Ду100 с выступом			
				или впадиной свободные			
				на приварном кольце	1		7,83 кг

Литер	Шифр
	СОШ100-4,0
	СОШ100-6,3

Изм.	Лист	№ документ	Подпись	Дата	2СОШ 100-000
Разработ.		Гительзон			Стул опорный Ду100 Ру4,0;6,3 МПа широкий
Проверил		Коняева			
Руководил		Коток			
Н.контрол.		Коняева			
Утвердил		Бердичевский			

Литера	Лист	Листов
	1	2

МУП СССР ГлавУПиКС ЮЖГИПРОШАХТ КО

Формат А4

Инв. № подл.	Подпись и дата	Взам. инв. №	Инв. № дубл.	Подпись и дата

Формат	Зона	Позиц.	Обозначение	Наименование	Кол. на исполн. 1СОШ 100-000-			Примечание
					–	01	02	
				Документация				
А2			1СОШ 100-000СБ	Сборочный чертеж	х	х	х	
				Сборочные единицы				
А4		1	1ФС 100-000	Фланцы Ду100 стальные				
				свободные на приварном				
				кольце	2			5,86 га

Литер	Шифр
	СОШ100-1,0
	СОШ100-1,6
	СОШ100-2,5

10392/1

Изм.	Лист	№ документ	Подпись	Дата	1СОШ 100-000
Разработ.		Гительзон			Стул опорный Ду100 Ру1,0;1,6;2,5 МПа широкий
Проверил		Коняева			
Руководил		Коток			
Н.контрол.		Коняева			
Утвердил		Бердичевский			

Литера	Лист	Листов
	1	2

МУП СССР ГлавУПиКС ЮЖГИПРОШАХТ КО

Формат А4

ICOШI00-000 СБ

Рис. I

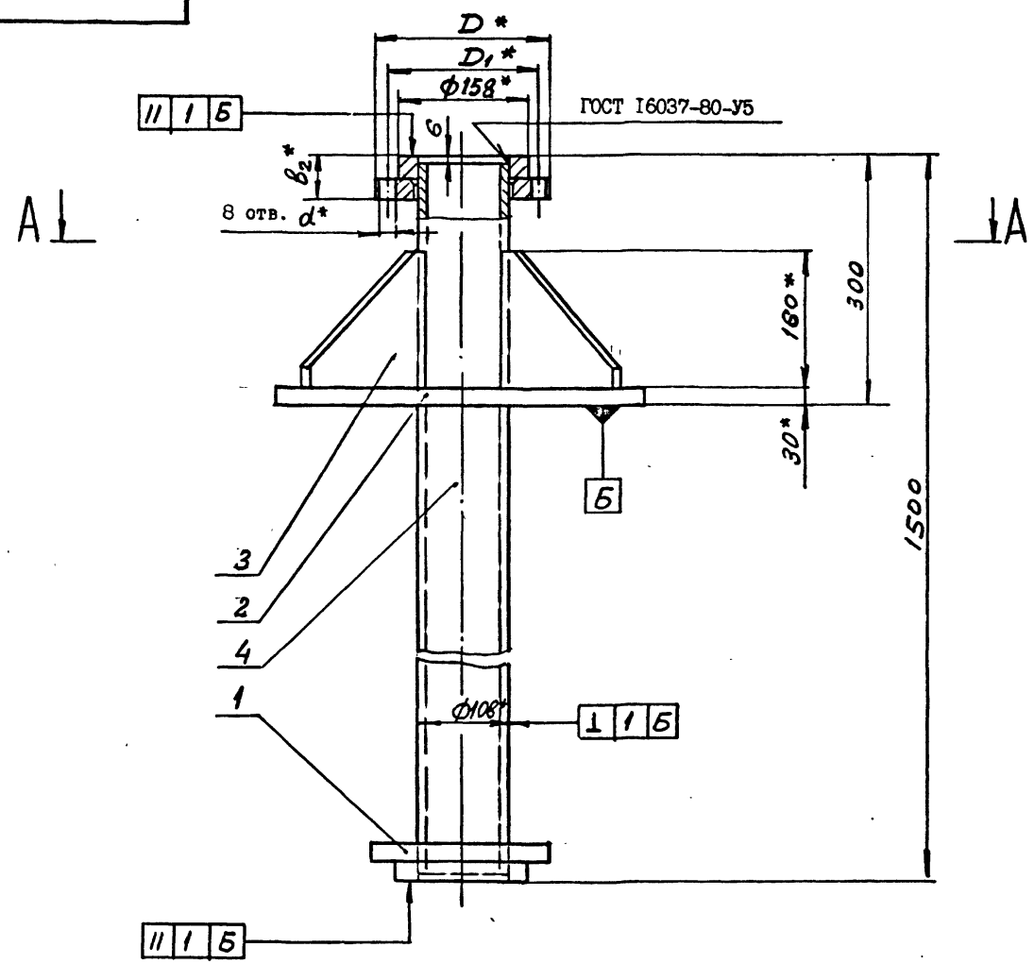

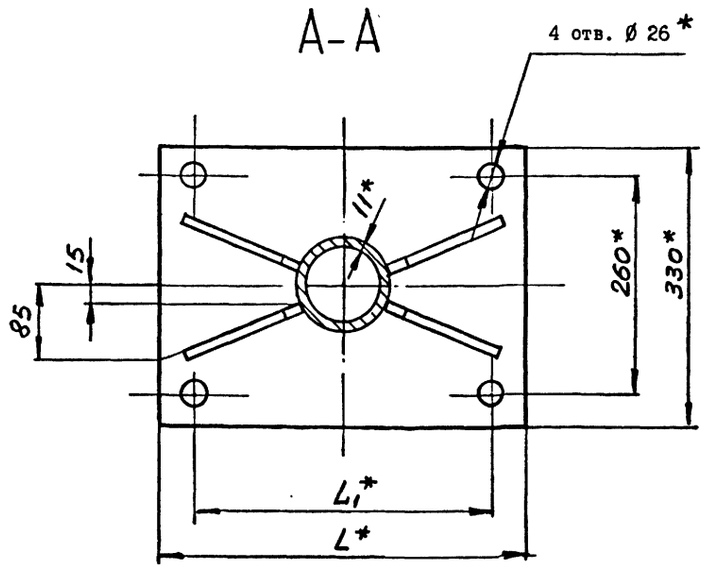

Рис. 2
Остальное-см. Рис.I

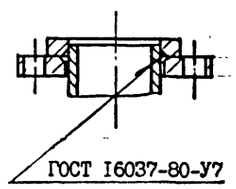

Обозначение	Шифр	Ру, МПа	Рис.	Размеры, мм						Рпр, МПа	Масса, кг
				D	D_1	t	L_1	b_2	d		
ICOШI00-000	СОШI00-I,0	I,0	I	2I5	I80	440	360	40	I8	I,5	90,5
-0I	СОШI00-I,6	I,6	2					46		2,4	92,0
-02	СОШI00-2,5	2,5		230	I90	480	400	50	22	3,8	96,7

I. Общие технические условия на изготовление по ОСТ I2.44.I07-79.
2. Сварные швы выполнить по ГОСТ 5264-80 по периметру примыкания элементов сплошными, кроме мест, указанных особо.
3. Сварку произвести электродами типа Э 42А ГОСТ 9467-75.
4. Предельные отклонения размеров $\pm \frac{ITI4}{2}$.
5. Покрытие: грунтовка ХС-068 ТУ6-I0-820-75 красно-коричневая в два слоя; эмаль ХВ-785 ГОСТ 73I3-75 черная УI.В5 в три слоя, кроме присоединительных поверхностей.
6. ˣРазмеры для справок.

10392/1

ИЗМ.	ЛИСТ	№ ДОКУМ.	ПОДПИСЬ	ДАТА
РАЗРАБ.	Коняева			
ПРОВ.	Гительзон			
РУКОВ.	Коток			
Н.КОНТР.	Гительзон			
УТВ.	Бердичевский			

ICOШI00-000 СБ

Стул опорный ДуI00 РуI,0;I,6;2,5 МПа широкий

ЛИТ	МАССА	МАСШТАБ
	см. табл.	-

ЛИСТ | ЛИСТОВ I

МУП СССР ГлавУПиКС ЮЖГИПРОШАХТ КО

ФОРМАТ А2

ИНВ. № ПОДЛ. | ПОДПИСЬ И ДАТА | ВЗАМ. ИНВ. № | ИНВ. № ДУБЛ. | ПОДПИСЬ И ДАТА

серия 7.40I-2 Выпуск I

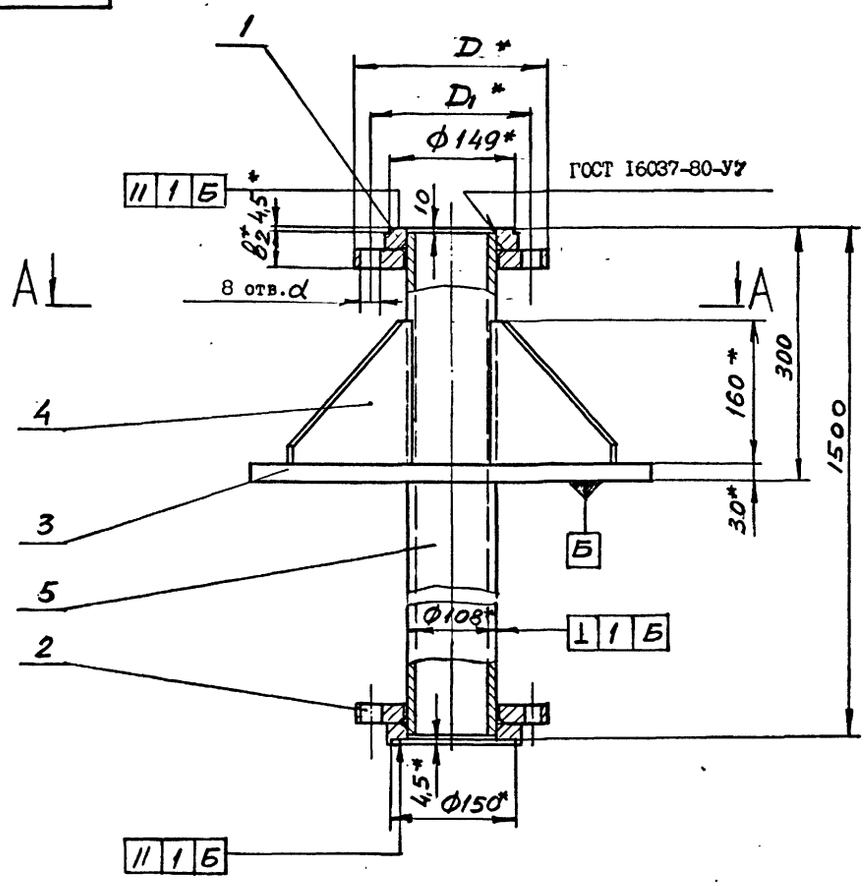

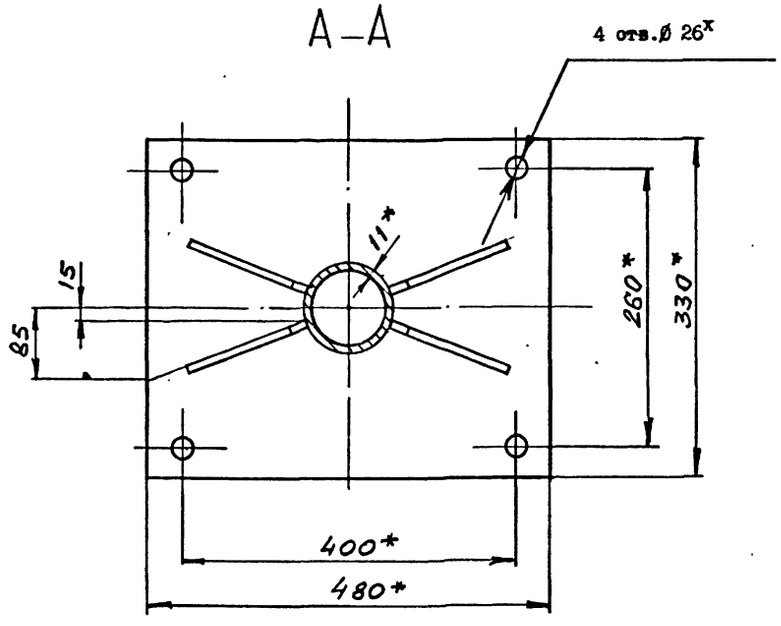

Обозначение	Шифр	Ру, МПа	Размеры, мм				Рпр, МПа	Масса, кг
			D	D1	b2	d		
2СОШ 100-000	СОШ100-4,0	4,0	230	190	50	23	6,0	99,2
-01	СОШ-100-6,3	6,3	250	200	60	25	9,6	105,6

1. Общие технические условия на изготовление по ОСТ 12.44.107-79.
2. Сварные швы выполнить по ГОСТ 5264-80 по периметру примыкания элементов сплошными, кроме мест указанных особо.
3. Сварку произвести электродами типа Э 42А ГОСТ 9467-75.
4. Предельные отклонения размеров $\pm \frac{IT14}{2}$.
5. Покрытие: грунтовка ХС-068 ТУ6-10-820-75 красно-коричневая в два слоя; эмаль ХВ-785 ГОСТ 7313-75 черная У1.В5 в три слоя, кроме присоединительных поверхностей.
6. х Размеры для справок.

10392/1

Изм.	Лист	№ докум.	Подпись	Дата	2СОШ100-000 СБ			
Разраб.		Коняева			Стул опорный Ду100 Ру 4,0; 6,3 МПа широкий	Лит	Масса	Масштаб
Пров.		Гительзон					см. табл.	-
Руков.		Коток				Лист	Листов 1	
Н.контр.		Гительзон				МУП СССР ГлавУПиКС ЮЖГИПРОШАХТ		КО
Утв.		Бердичевский						

Формат А2

Инв.№ подл. | Подпись и дата | Взам.инв.№ | Инв.№ дубл. | Подпись и дата

Серия 7.401-2 Выпуск 1

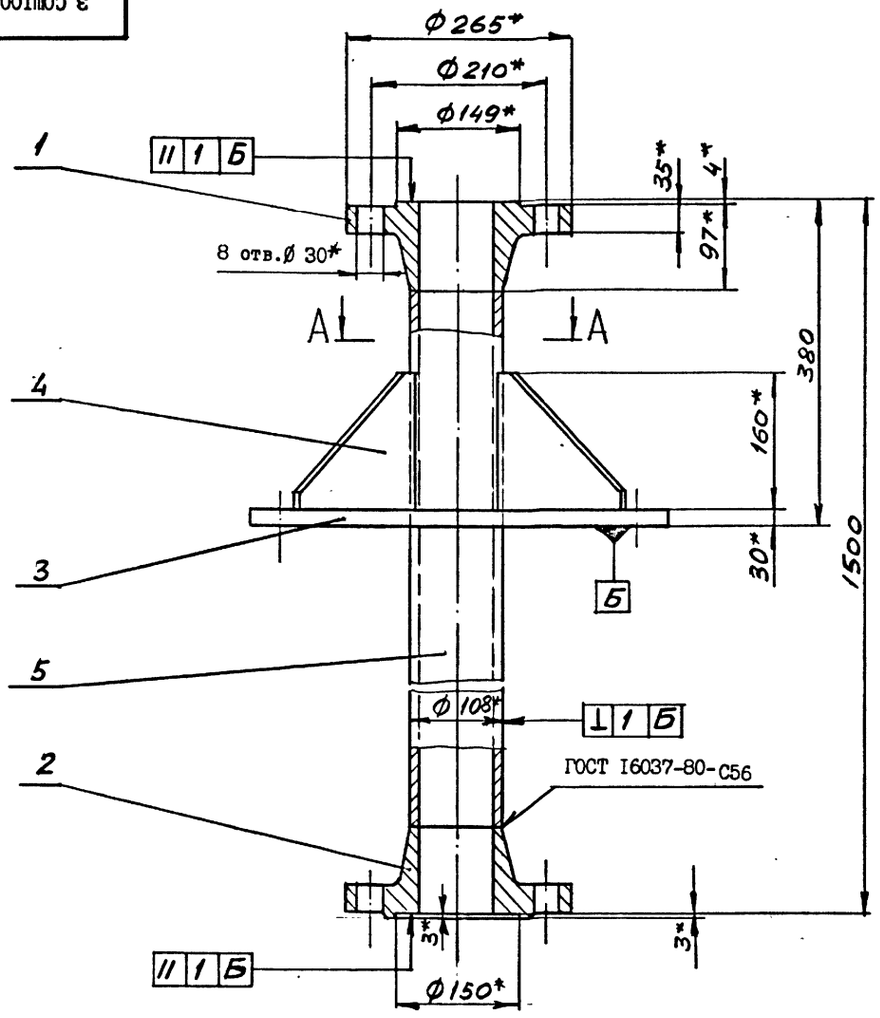

А-А

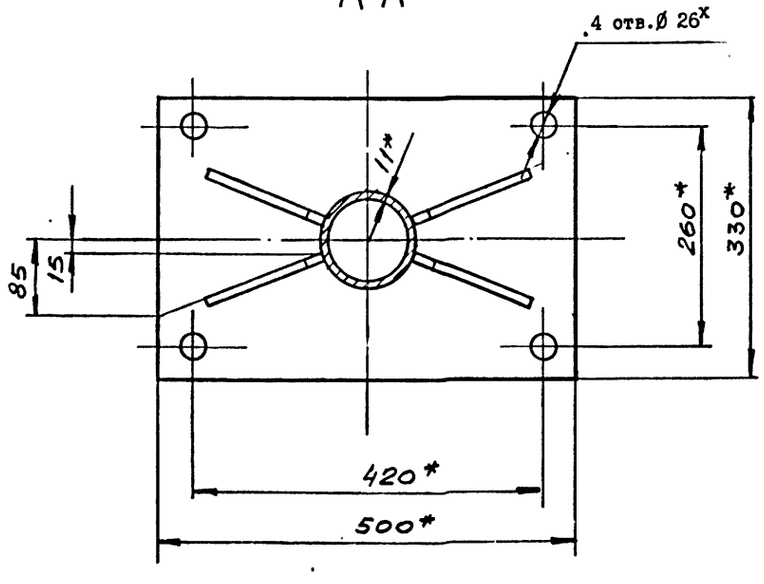

1. Общие технические условия на изготовление по ОСТ 12.44.107-79.
2. Сварные швы выполнить по ГОСТ 5264-80 по периметру примыкания элементов сплошными, кроме мест указанных особо.
3. Сварку произвести электродами типа Э42А ГОСТ 9467-75.
4. Предельные отклонения размеров $\pm \frac{IT14}{2}$.
5. Покрытие: грунтовка ХС-068 ТУ6-10-820-75 красно-коричневаяя в два слоя; эмаль ХВ-785 ГОСТ 7313-75 черная У1.В5 в три слоя, кроме присоединительных поверхностей.
6. ^{X}Размеры для справок.

10392/1

					3СОШ100-000 СБ		
Изм.	Лист	№ докум.	Подпись	Дата	Стул опорный ДуI00 РуI0 МПа широкий	Лит	Масса	Масштаб
Разраб.		Коняева					105,2	1:5
Пров.		Гительзон				Лист	Листов 1
Руков.		Коток				МУП СССР ГлавУПиКС ЮЖГИПРОШАХТ	КО
Н.контр.		Коток					
Утв.		Бердичевский					

Формат А2

Инв.№ подл. | Подпись и дата | Взам.инв.№ | Инв.№ дубл. | Подпись и дата

Серия 7.407-2 Выпуск I

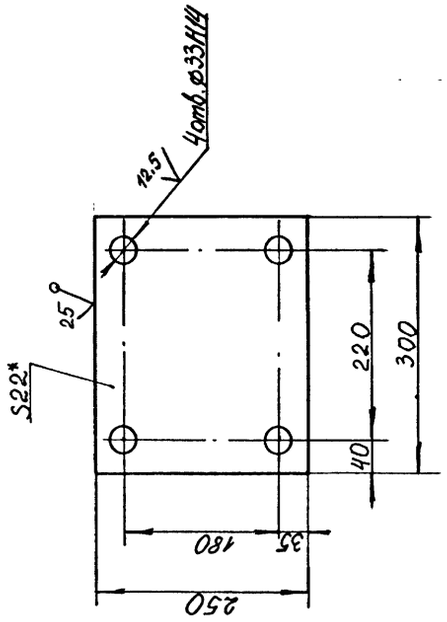

1. Неуказанные предельные отклонения размеров $\pm\frac{IT14}{2}$.
2. *Размеры для справок.

I КО I00 - 002

ИЗМ.	ЛИСТ	№ ДОКУМ.	ПОДПИСЬ	ДАТА
РАЗРАБ.		Петренко		
ПРОВ.		Гительзон		
РУКОВ.		Коток		
Н.КОНТР.		Гительзон		
УТВ.		Бердичевский		

I КО I00 - 002

ПЛИТА

ЛИТ	МАССА	МАСШТАБ
	I:5	I2,3

ЛИСТ | ЛИСТОВ I

Лист Б22 ГОСТ19903-74 / ВСт3кп2ГОСТ14637-79

МУП СССР ГлавУПиКС ЮЖГИПРОШАХТ КО

ФОРМАТ А4

ИНВ. № ПОДЛ.	ПОДПИСЬ И ДАТА	ВЗАМ. ИНВ. №	ИНВ. № ДУБЛ.	ПОДПИСЬ И ДАТА

Инв. № подл.	Подпись и дата	Взамен инв. №	Инв. № дублик.	Подпись и дата

Формат	Зона	Позиц.	Обозначение	Наименование	Кол. на исполн. IКО I00-000 -	0I	02	Примечание
				свободные на приварном				
				кольце			2	8,I4кг
				Детали				
А4		2	I КО I00 -00I	Труба	2	2	2	2,5кг
А4		3	I КО I00 2002	Плита	I	I	I	I2,3кг
А4		4	I КО I00 -003	Стойка	2	2	2	5кг
А4		5	I КО I00 -004	Ребро	4	4	4	0,2Iкг
А4		6	I КО I00 -005	Ребро	I	I	I	0,5кг
А4		7	I КО I00 -006	Ребро	2	2	2	0,62кг
А4		8	-0I	Ребро	2	2	2	I кг
Б		9	I КО I00 -007	Лист Б-8 ГОСТ I9903-74				
				В Ст.3 кн 2 ГОСТ I4637-79				
				74-Iх2I8-I	I	I	I	Iкг
				Стандартные изделия				
		I0		Отвод 90 I08х8				
				ГОСТ I7376-83	I	I	I	4,7кг

Изм.	Лист	№ документ.	Подпись	Дата

IКО I00-000

Лист 2

Формат А4

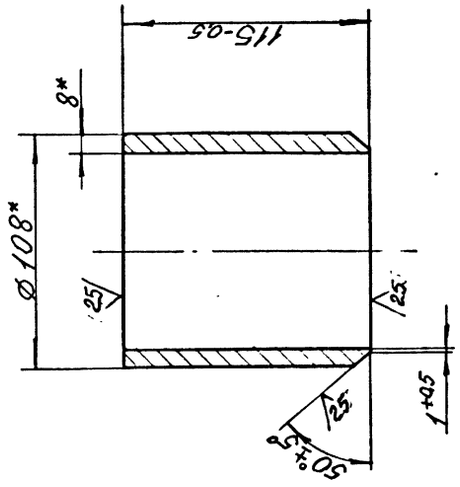

1. Неуказанные предельные отклонения размеров $\pm\frac{IT14}{2}$.
2. *Размеры для справок.

I КО I00 - 00I

ИЗМ.	ЛИСТ	№ ДОКУМ.	ПОДПИСЬ	ДАТА
РАЗРАБ.		Петренко		
ПРОВ.		Гительзон		
РУКОВ.		Коток		
Н.КОНТР.		Гительзон		
УТВ.		Бердичевский		

I КО I00 - 00I

ТРУБА

ЛИТ	МАССА	МАСШТАБ
	2,5	I:2

ЛИСТ | ЛИСТОВ I

Труба I08х8ГОСТ8732-78 / В20 ГОСТ8731-87

МУП СССР ГлавУПиКС ЮЖГИПРОШАХТ КО

ФОРМАТ А4

ИНВ. № ПОДЛ.	ПОДПИСЬ И ДАТА	ВЗАМ. ИНВ. №	ИНВ. № ДУБЛ.	ПОДПИСЬ И ДАТА

Инв. № подл.	Подпись и дата	Взам. инв. №	Инв. № дубл.	Подпись и дата

Формат	Зона	Позиц.	Обозначение	Наименование	Кол. на исполн. IКО I00-000 -	0I	02	Примечание
				Документация				
А2			IКОI00-000СБ	Сборочный чертеж	х	х	х	
				Сборочные единицы				
А4		I	IФС I00-000	Фланцы ДуI00 стальные				
				свободные на приварном				
				кольце	2			5,86кг
			- 02	Фланцы ДуI00 стальные				
				свободные на приварном				
				кольце		2		6,57кг
			- 04	Фланцы ДуI00 стальные				

Литер	Шифр
	КОI00-I0
	КОI00-I6
	КОI00-2,5

10392Н

IКО I00-000

Изм.	Лист	№ документ	Подпись	Дата
Разработ.		Петренко		
Проверил		Коняева		
Руководил		Коток		
Н.контрол.		Коняева		
Утвердил		Бердичевский		

Колено опорное ДуI00, $P_у$ I,0; I,6; 2,5 МПа

Литера	Лист	Листов
	1	2

МУП СССР ГлавУПиКС ЮЖГИПРОШАХТ КО

Формат А4

Выпуск I

серия 7.401-2

Рис. 1

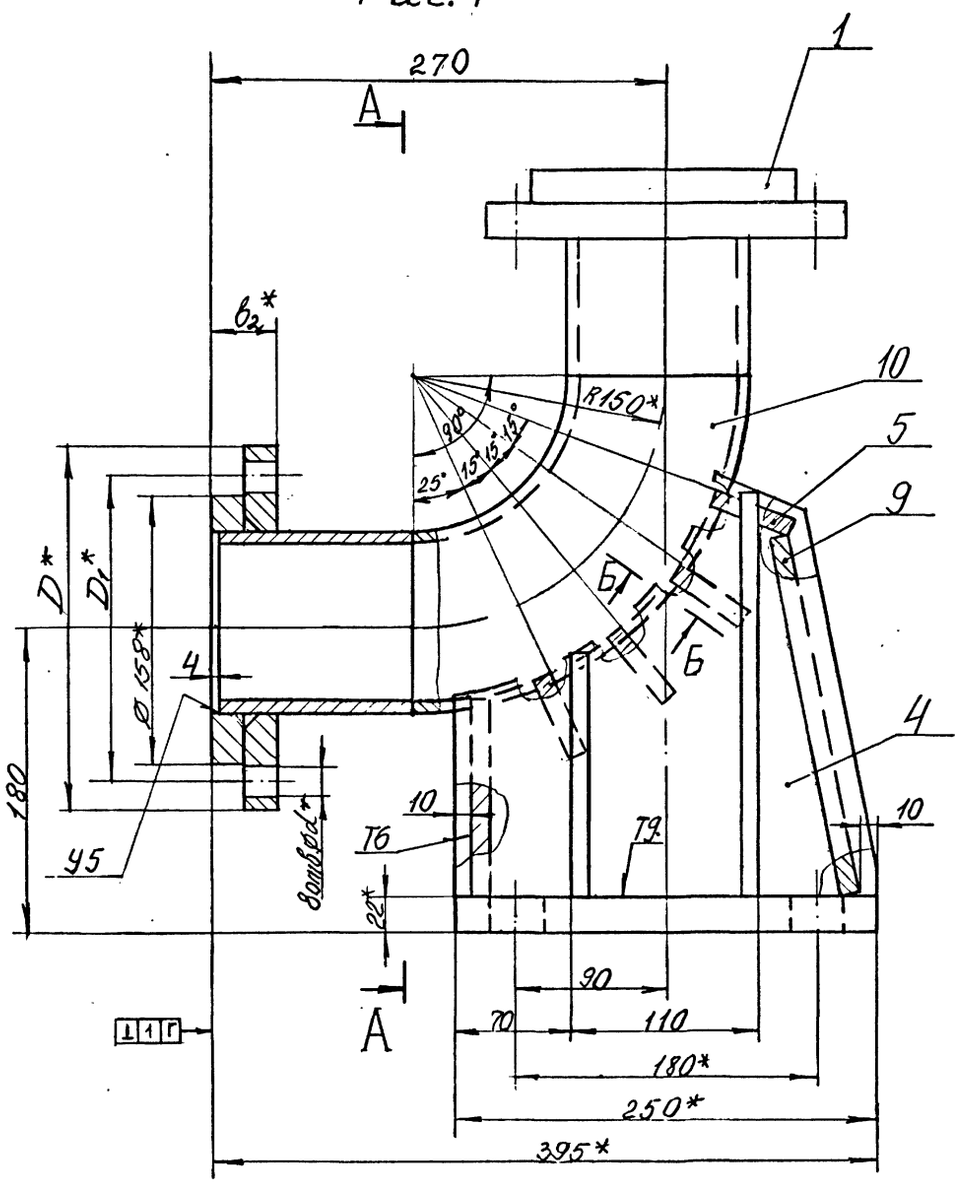

А-А

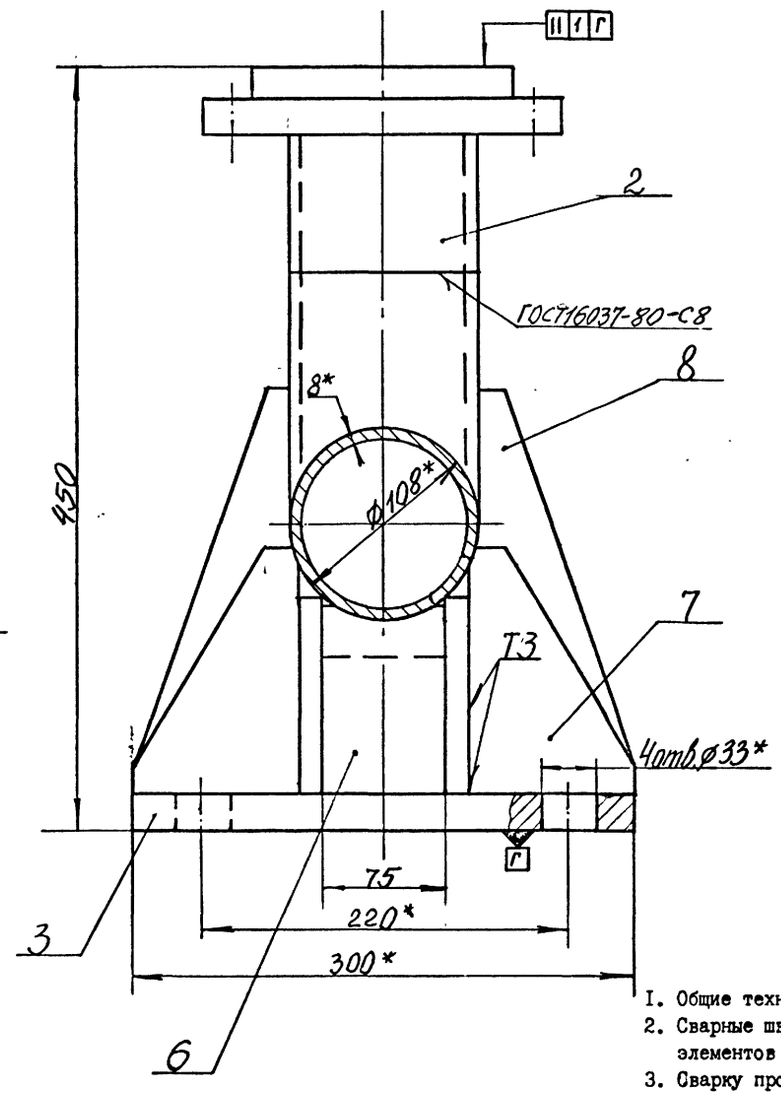

Рис. 2

остальное см. рис. I.

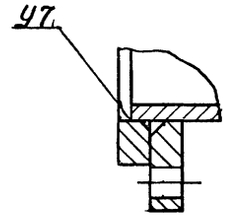

Б-Б (1:1)

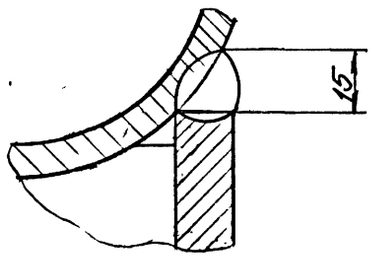

Обозначение	Рис.	Шифр	Ру, МПа	Размеры, мм				Рпр, МПа	Масса, кг
				D	D_1	b_2	d		
I КО I00-000	I	КОI00-I,0	I,0	2I5	I80	40	I8	I,5	50
-0I	2*	КОI00-I,6	I,6			46		2,4	5I,5
-02		КОI00-2,5	2,5	230	I90	50	22	3,8	54,7

1. Общие технические условия на изготовление по ОСТ I2.44.I07-79.
2. Сварные швы выполнить по ГОСТ 5264-80 по периметру примыкания элементов сплошными, кроме мест указанных особо.
3. Сварку произвести электродами типа Э42А ГОСТ 9467-75.
4. Предельные отклонения размеров $\pm \frac{IT14}{2}$.
5. Покрытие: грунтовка ХС-068 ТУ6-I0-820-75 красно-коричневая в два слоя; эмаль ХВ-785 ГОСТ 73I3-75 черная УI.В5 в три слоя, кроме присоединительных поверхностей.
6. *Размеры для справок.

-10392/1

					I КО I00 - 000 СБ	
Изм.	Лист	№ докум.	Подпись	Дата		
Разраб.		Петренко			Колено опорное Ду100, P_y I,0; I,6; 2,5 МПа	Лит. / Масса / Масштаб: см. табл. / -
Пров.		Гительзон				Лист / Листов I
Руков.		Коток				МУП СССР ГлавУПиКС ЮЖГИПРОШАХТ / КО
Н.контр.		Гительзон				
Утв.		Бердичевский				

Формат А2

Инв.№ подл. | Подпись и дата | Взам.инв.№ | Инв.№ дубл. | Подпись и дата

I КО I00 - 003

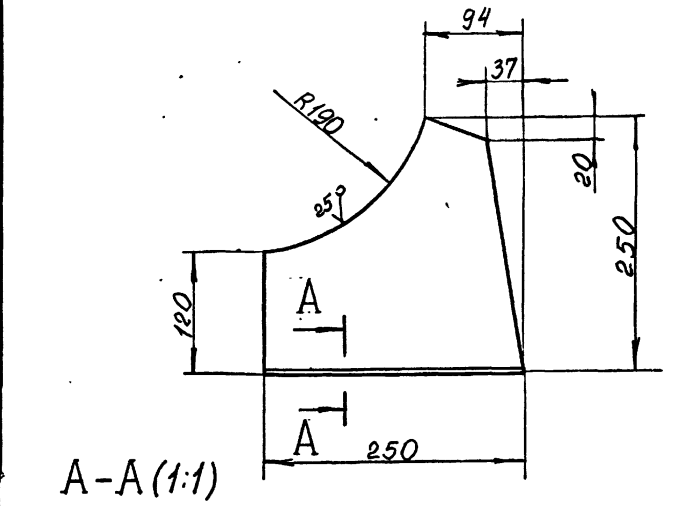

A-A (1:1)

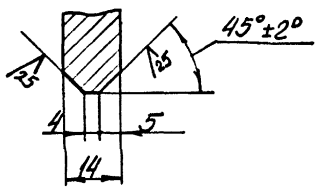

1. Неуказанные предельные отклонения размеров $\pm\frac{IT14}{2}$.
2. ^{x}Размеры для справок.

Изм.	Лист	№ докум.	Подпись	Дата	I КО I00 - 003	
Разраб.		Петренко			СТОЙКА	Лит: — / Масса: 5 / Масштаб: I:4
Пров.		Гительзон				Лист — Листов I
Руков.		Коток				
Н.контр.		Гительзон			Б14 ГОСТ I9903-74 / ВСт3кп2 ГОСТ I4637-79	МУП ГлавУПиКС СССР ЮЖГИПРОШАХТ КО
Утв.		Бердичевский				

Инв.№ подл. | Подпись и дата | Взам. инв.№ | Инв.№ дубл. | Подпись и дата

ФОРМАТ А4

I КО I00 - 004

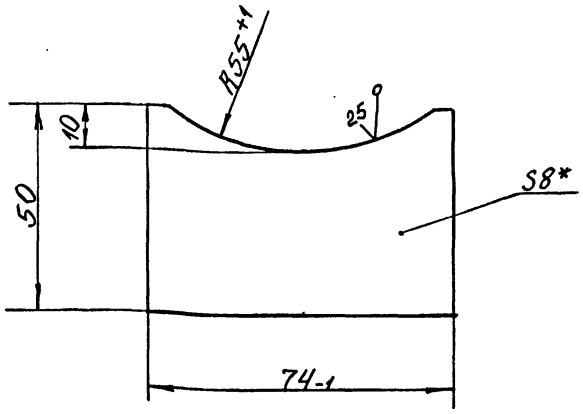

1. Неуказанные предельные отклонения размеров $\pm\frac{IT14}{2}$.
2. * Размеры для справок.

Изм.	Лист	№ докум.	Подпись	Дата	I КО I00 - 004	
Разраб.		Петренко			РЕБРО	Лит: — / Масса: 0,2I / Масштаб: I:I
Пров.		Гительзон				Лист — Листов I
Руков.		Коток				
Н.контр.		Гительзон			Б8,0 ГОСТ I9903-74 / ВСт3кп2 ГОСТ I4637-79	МУП ГлавУПиКС СССР ЮЖГИПРОШАХТ КО
Утв.		Бердичевский				

Инв.№ подл. | Подпись и дата | Взам. инв.№ | Инв.№ дубл. | Подпись и дата

ФОРМАТ А4

I КО I00 - 005

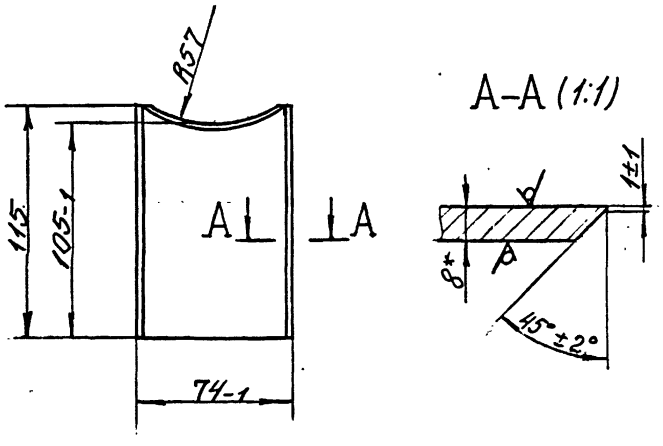

1. Неуказанные предельные отклонения размеров $\pm\frac{IT14}{2}$.
2. ^{x}Размеры для справок.

Изм.	Лист	№ докум.	Подпись	Дата	I КО I00 - 005	
Разраб.		Петренко			РЕБРО	Лит: — / Масса: 0,5 / Масштаб: I:2
Пров.		Гительзон				Лист — Листов I
Руков.		Коток				
Н.контр.		Гительзон			Б8,0 ГОСТ I9903-74 / ВСт3кп2 ГОСТ I4637-79	МУП ГлавУПиКС СССР ЮЖГИПРОШАХТ КО
Утв.		Бердичевский				

Инв.№ подл. | Подпись и дата | Взам. инв.№ | Инв.№ дубл. | Подпись и дата

ФОРМАТ А4

I КО I00 - 006

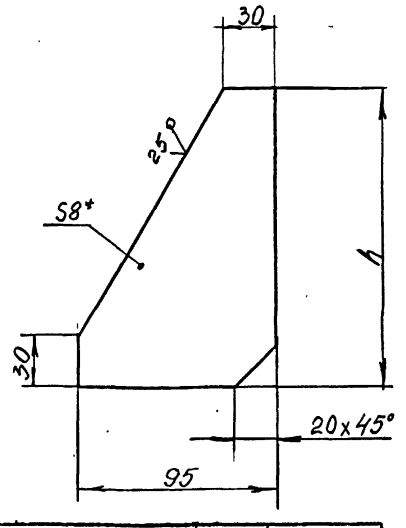

Обозначение	h, мм	Масса, кг
I КО I00 - 006	I45	0,62
-0I	240	I

1. Предельные отклонения размеров $\pm\frac{IT14}{2}$.
2. ^{x}Размеры для справок.

10392/1

Изм.	Лист	№ докум.	Подпись	Дата	I КО I00 - 006	
Разраб.		Петренко			РЕБРО	Лит: — / Масса: см. табл. / Масштаб: —
Пров.		Гительзон				Лист — Листов I
Руков.		Коток				
Н.контр.		Гительзон			Б8,0 ГОСТ I9903-74 / ВСт3кп2 ГОСТ I4637-79	МУП ГлавУПиКС СССР ЮЖГИПРОШАХТ КО
Утв.		Бердичевский				

Инв.№ подл. | Подпись и дата | Взам. инв.№ | Инв.№ дубл. | Подпись и дата

ФОРМАТ А4

Инв. № подл.	Подпись и дата	Взамен инв. №	Инв. № дублик.	Подпись и дата

Формат	Зона	Позиц.	Обозначение	Наименование	Кол. на исполн. 2КО 100-000-		Примечание
Б4		10	2КО 100-001	Лист Б-8 ГОСТ 19903-74			
				ВСт 3кп2 ГОСТ 14637-79			
				74-1 х218-1	1	1	1,0кг
				Стандартные изделия			
		11		Отвод 90° 108х8			
				ГОСТ 17375-83	1	1	4,7кг

Изм.	Лист	№ документ.	Подпись	Дата	2КО 100-000	Лист 3

ФОРМАТ А4

Инв. № подл.	Подпись и дата	Взамен инв. №	Инв. № дублик.	Подпись и дата

Формат	Зона	Позиц.	Обозначение	Наименование	Кол. на исполн. 2КО 100-000/-		Примечание
					-	01	
А4		1	2ФС100-000-04	Фланцы Ду100 с выступом			
				или впадиной свободные			
				на приварном кольце		1	12,1кг
А4		2	- 01	Фланцы Ду100 с выступом			
				или впадиной свободные			
				на приварном кольце	1		8,01кг
А4			- 05	Фланцы Ду100 с выступом			
				или впадиной свободные			
				на приварном кольце		1	12,47кг
				Детали			
А4		3	1КО 100-001	Труба	2	2	2,5кг
А4		4	1КО100-002	Плита	1	1	12,3кг
А4		5	1КО100-003	Стойка	2	2	5кг
А4		6	1КО 100-004	Ребро	4	4	0,21кг
А4		7	1КО 100-005	Ребро	1	1	0,5кг
А4		8	1КО 100-006	Ребро	2	2	0,62кг
		9	- 01	Ребро	2	2	1кг

Изм.	Лист	№ документ.	Подпись	Дата	2КО 100-000	Лист 2

ФОРМАТ А4

Инв. № подл.	Подпись и дата	Взам. инв. №	Инв. № дубл.	Подпись и дата

Формат	Зона	Позиц.	Обозначение	Наименование	Кол. на исполн. 2КО100-000-		Примечание
					-	01	
				Документация			
А2			2КО100-000СБ	Сборочный чертеж	х	х	
				Сборочные единицы			
А4		1	2ФО100-000	Фланцы Ду100 с выступом			
				или впадиной свободные			
				на приварном кольце	1		7,83кг

Литер	Шифр
	КО100-4,0
	КО 100-6,3

10392/1

Изм.	Лист	№ документ.	Подпись	Дата	2КО 100-000
Разработ.		Петренко			Колено опорное Ду100, Ру4,0; 6,3МПа.
Проверил		Гительзон			
Руководил		Коток			
Н.контрол.		Гительзон			
Утвердил		Бердичевский			

Литера	Лист	Листов
	1	2

МУП СССР ГлавУПиКС ЮЖГИПРОШАХТ КО

ФОРМАТ А4

ФОРМАТ	ЗОНА	ПОЗИЦИЯ	ОБОЗНАЧЕНИЕ	НАИМЕНОВАНИЕ	КОЛ.	ПРИМЕЧ.
				Документация		
А2			3КО 100-000СБ	Сборочный чертеж		
				Детали		
А3		1	ФП 100-001	Фланцы Ду100 с выступом		
				или впадиной стальные		
				приварные встык	1	14,65кг
		2	- 01	Фланцы Ду100 с выступом		
				или впадиной стальные при-		
				варные встык	1	14,4кг
А4		3	1КО 100-002	Плита	1	12,3кг
А4		4	1КО 100-003	Стойка	2	5кг
А4		5	1КО 100-004	Ребро	4	0,21кг
А4		6	1КО 100-005	Ребро	1	0,5кг
А4		7	1КО 100-006	Ребро	2	0,62кг
		8	- 01	Ребро	2	1кг
БУ		9	3КО 100-001	Лист Б-8,0 ГОСТ 19903-74		
				ВСт 3кп 2ГОСТ 14637-79		
				74-1х218-1	1	1кг
				Стандартные изделия		
		10		Отвод 90° 108х8		
				ГОСТ 17375-83	1	4,7кг

Изм.	Лист	№ документ.	Подпись	Дата	3КО100-000
Разработал		Петренко			Колено опорное Ду100, Ру10МПа
Проверил		Гительзон			
Руководил		Коток			
Н.контр.		Гительзон			
Утвердил		Бердичевский			

Лит	Лист	Листов
		1

МУП СССР ГлавУПиКС ЮЖГИПРОШАХТ КО

ФОРМАТ А4

Инв. № подл.	Подп. и дата	Взам. инв. №	Инв. № дубл.	Подп. и дата

серия 7.401-2 Выпуск 1

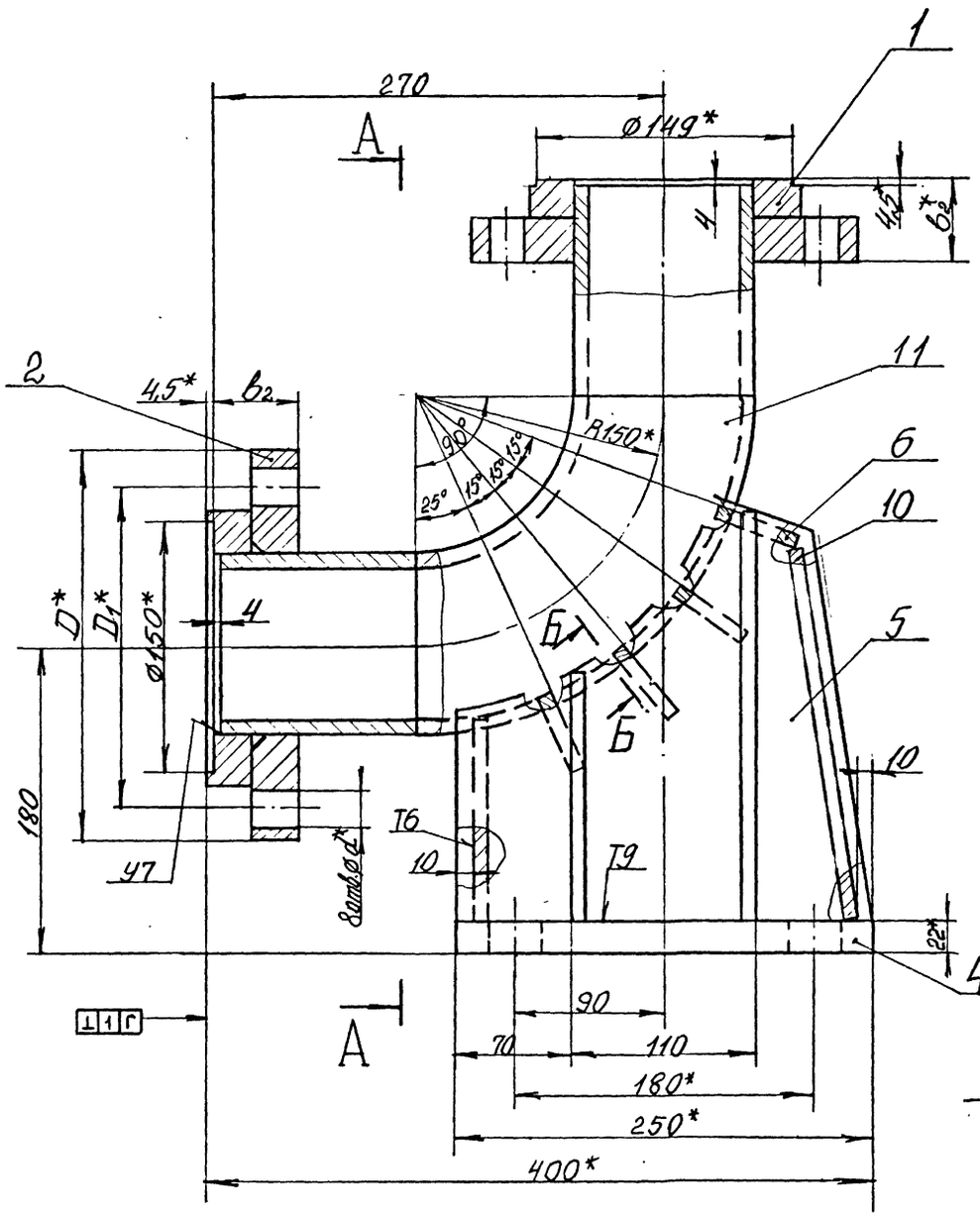

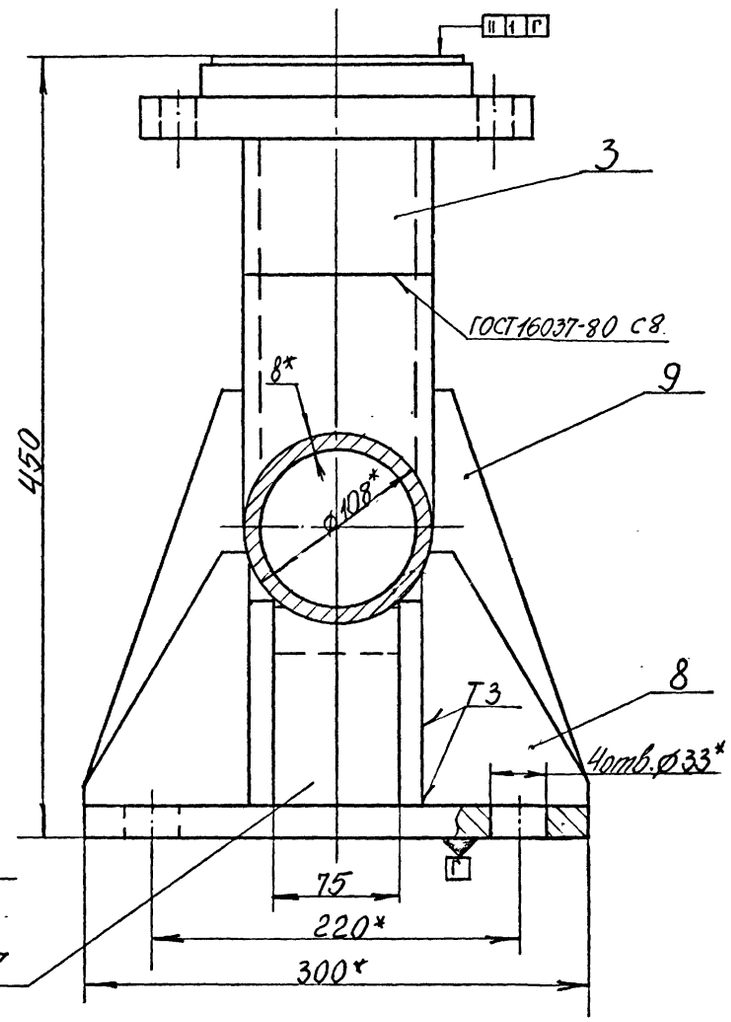

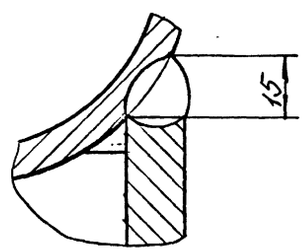

Обозначение	Шифр	Ру, МПа	Размеры, мм				Рпр, МПА	Масса, Кг
			D	D_1	b_2	α		
2 КО 100 - 000	КО100-4,0	4,0	230	190	50	23	6,0	54
-01	КО100-6,3	6,3	250	200	60	25	9,6	63

1. Общие технические условия на изготовление по ОСТ 12.44.107-79.
2. Сварные швы выполнить по ГОСТ 5264-80 по периметру примыкания эл элементов сплошными, кроме мест указанных особо.
3. Сварку произвести электродами типа Э42А ГОСТ 9467-75.
4. Предельные отклонения размеров $\pm \frac{IT14}{2}$.
5. Покрытие: грунтовка ХС-068 ТУ6-10-820-75 красно-коричневая в два слоя; эмаль ХВ-785 ГОСТ 7313-75 черная УI.В5 в три слоя, кроме присоединительных поверхностей.
6. * Размеры для справок.

10392/1

					2 КО 100 - 000 СБ	
Изм.	Лист	№ докум.	Подпись	Дата		
Разраб.		Петренко			Колено опорное Ду100, Ру 4,0; 6,3МПа.	Лит. / Масса / Масштаб: см. табл. / -
Пров.		Гительзон				Лист / Листов 1
Руков.		Коток				
Н.контр.		Гительзон				МУП ГлавУПиКС СССР ЮЖГИПРОШАХТ КО
Утв.		Бердичевский				

Формат А1

Инв.№ подл. | Подпись и дата | Взам. инв.№ | Инв.№ дубл. | Подпись и дата

3 КО 100 - 000 СБ

Выпуск I

серия 7.401-2

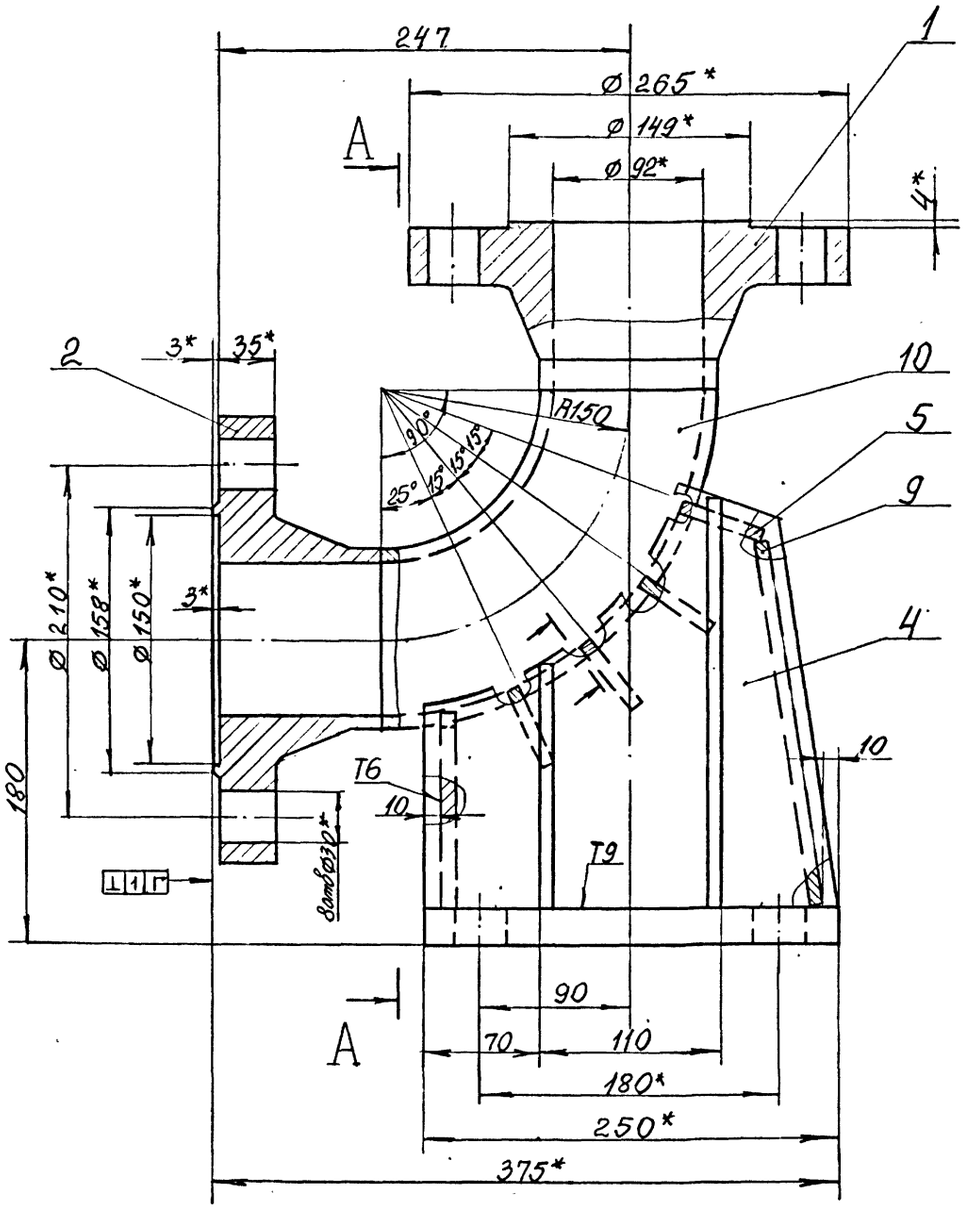

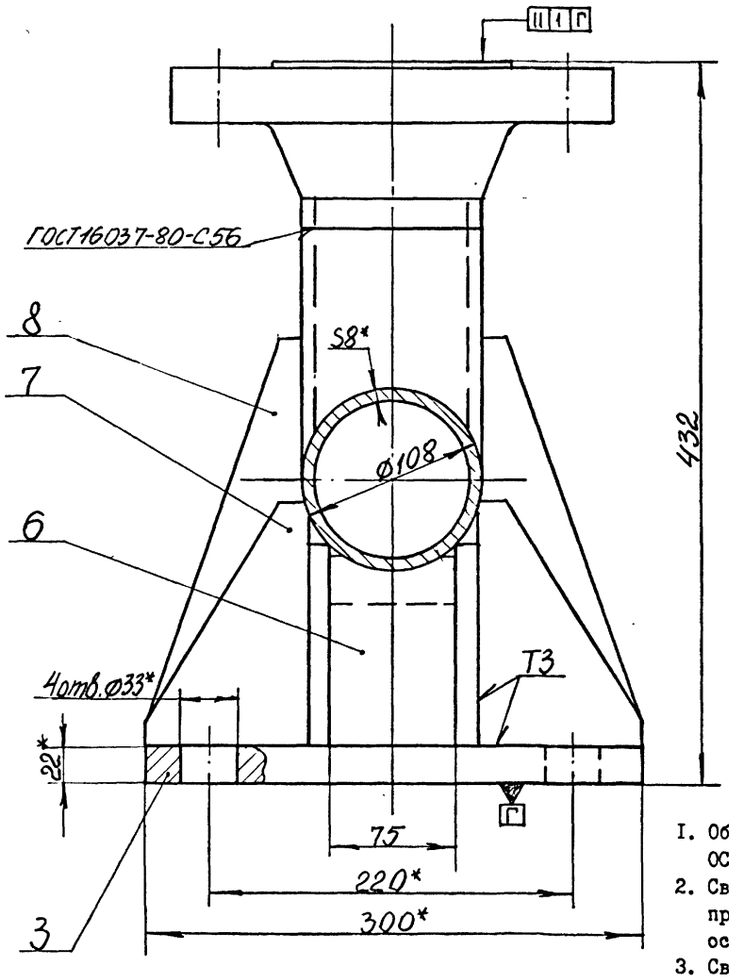

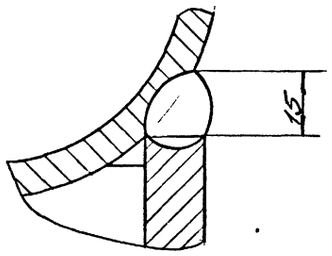

I. Общие технические условия на изготовление по ОСТ I2.44.I07-79.
2. Сварные швы выполнить по ГОСТ 5264-80 по периметру примыкания элементов сплошными, кроме мест указанных особо.
3. Сварку произвести электродами типа Э42АГОСТ9467-75.
4. Предельные отклонения размеров $\pm\frac{ITI4}{2}$.
5. Покрытие: грунтовка ХС-068 ТУ6-I0-820-75 красно-коричневая в два слоя; эмаль ХВ-785 ГОСТ 73I3-75 черная УI.В5 в три слоя, кроме присоединительных поверхностей.
6. ˣРазмеры для справок.

10392/1

					3 КО I00 - 000 СБ			
ИЗМ.	ЛИСТ	№ ДОКУМ.	ПОДПИСЬ	ДАТА	Колено опорное ДуI00, РуI0 МПа.	ЛИТ	МАССА	МАСШТАБ
РАЗРАБ.		Петренко					63	I:4
ПРОВ.		Гительзон				ЛИСТ	ЛИСТОВ	I
РУКОВ.		Коток				МУП СССР Гл.УПиКС ЮЖГИПРОШАХТ		КО
Н.КОНТР.		Гительзон						
УТВ.		Бердичевский						

ФОРМАТ А2

ИНВ.№ ПОДЛ. | ПОДПИСЬ И ДАТА | ВЗАМ.ИНВ.№ | ИНВ.№ ДУБЛ. | ПОДПИСЬ И ДАТА

Инв. № подл.	Подпись и дата	Взамен инв. №	Инв. № дубл.	Подпись и дата

Формат	Зона	Позиц.	Обозначение	Наименование	Кол. на исполн. IKI00-000- –	0I	02	Примечание
		II		Шайба 24.02.0I9				
				ГОСТ II37I-78	4	4	4	0,032 кг
		I2		Шплинт 5х45.0I9				
				ГОСТ 397-79	6	6	6	0,008 кг
				Материалы				
		I3		Набивка многослойного				
				плетения марки АГI4хI6				
				ГОСТ 5I52-84	I	I	I	I кг

Изм.	Лист	№ документ.	Подпись	Дата	IKI00-000	Лист 3

Формат А4

Выпуск I

серия 7.40I-2

6,3 (√)

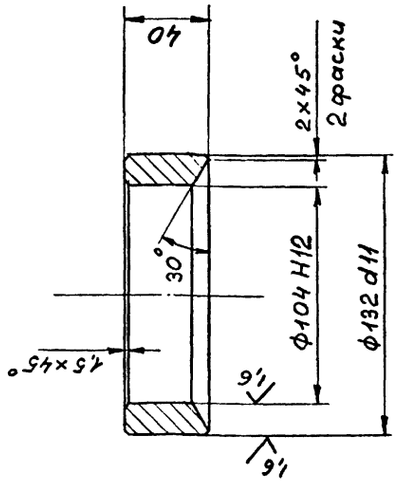

Неуказанные предельные отклонения размеров: $\pm \frac{IT14}{2}$

IKI00-00I

ИНВ. № ПОДЛ.	ПОДПИСЬ И ДАТА	ВЗАМ. ИНВ. №	ИНВ. № ДУБЛ.	ПОДПИСЬ И ДАТА

ИЗМ.	ЛИСТ	№ ДОКУМ.	ПОДПИСЬ	ДАТА	IKI00-00I
РАЗРАБ.		Новиков			КОЛЬЦО
ПРОВ.		Гительзон			
РУКОВ.		Коток			
Н.КОНТР.		Гительзон			
УТВ.		Коток			

ЛИТ	МАССА	МАСШТАБ
	I,6	I:2

ЛИСТ	ЛИСТОВ I

МУП СССР ГлавУПиКС ЮЖГИПРОШАХТ

КО

Сталь20 ГОСТ I050-74

ФОРМАТ А4

Инв. № подл.	Подпись и дата	Взамен инв. №	Инв. № дубл.	Подпись и дата

Формат	Зона	Позиц.	Обозначение	Наименование	Кол. на исполн. IKI00-000- –	0I	02	Примечание
А4		2	IKI00-020	Корпус	I			5I кг
			-0I	Корпус		I		5I,7 кг
			-02	Корпус			I	53,3 кг
А4		3	IKI00-030	Грундбукса	I	I	I	23,5 кг
				Детали				
А4		4	IKI00-00I	Кольцо	I	I	I	I,6 кг
А4		5	IKI00-002	Шпилька	2	2	2	2,4 кг
А4		6	IKI00-003	Болт	6	6	6	I,33 кг
				Стандартные изделия				
		9		Гайка М24.6.0I9				
				ГОСТ 5927-70	I2	I2	I2	0,I07 кг
		I0		Гайка М24.6.0I9				
				ГОСТ 59I8-73	6	6	6	0,I43 кг

Изм.	Лист	№ документ.	Подпись	Дата	IKI00-000	Лист 2

Формат А4

Инв. № подл.	Подпись и дата	Взам. инв. №	Инв. № дубл.	Подпись и дата

Формат	Зона	Позиц.	Обозначение	Наименование	Кол. на исполн. IKI00-000- –	0I	02	Примечание
				Документация				
А2			IKI00-000 СБ	Сборочный чертеж	X	X	X	
				Сборочные единицы				
А4		I	IKI00-0I0	Патрубок	I			56 кг
			-0I	Патрубок		I		56,6 кг
			-02	Патрубок			I	58 кг

Литер			
Шифр	K100-1,0	K100-1,6	K100-2,5

10392/1

Изм.	Лист	№ документ.	Подпись	Дата	IKI00-000
Разработ.		Новиков			Компенсатор Ду I00 Ру I,0; I,6; 2,5 МПа
Проверил		Гительзон			
Руководил		Коток			
Н.контрол.		Гительзон			
Утвердил		Бердичевский			

Литера	Лист	Листов
	I	3

МУП СССР ГлавУПиКС ЮЖГИПРОШАХТ

КО

Формат А4

IKI00-000СБ

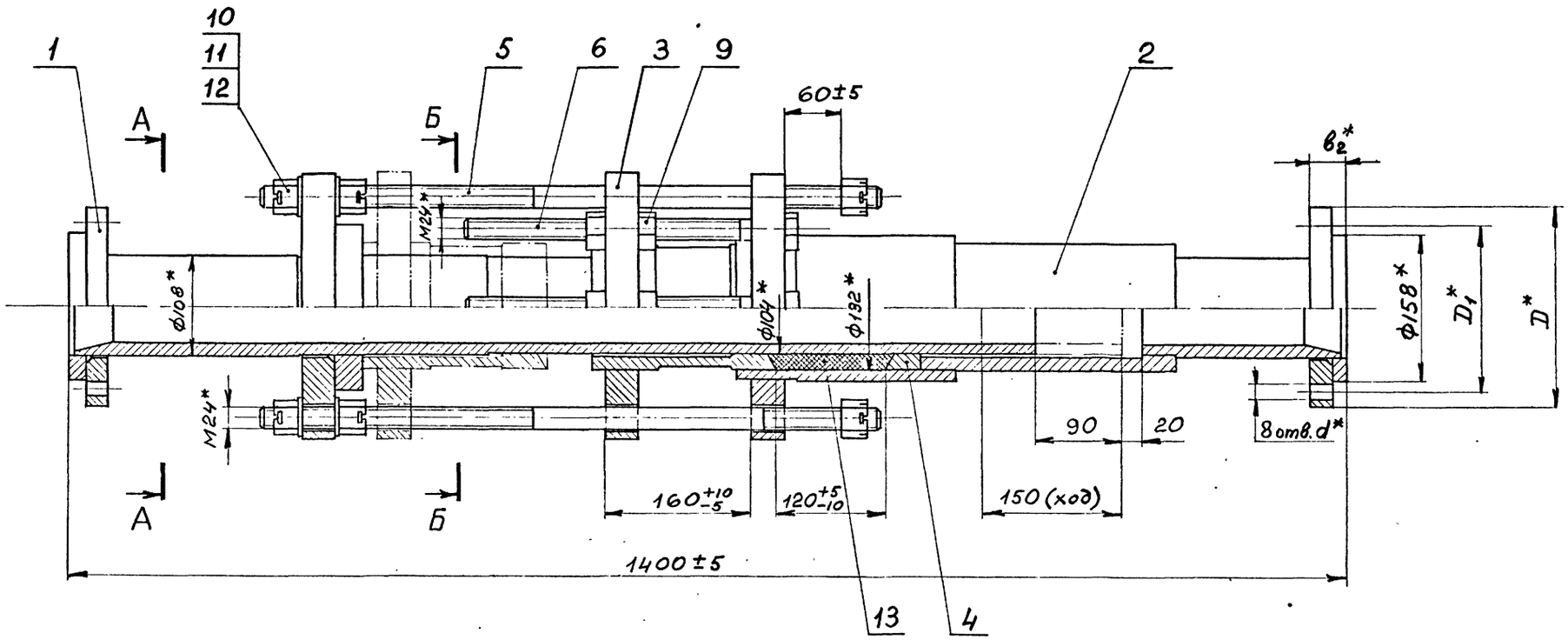

Обозначение	Шифр	Ру МПа	Размеры, мм				Рпр МПа	Масса, кг
			D	D_1	b_2	d		
IKI00-000	KI00-I,0	I,0	2I5	I80	40	I8	I,5	I48
-0I	KI00-I,6	I,6			46		2,4	I49
-02	KI00-2,5	2,5	230	I90	50	22	3,8	I52

А-А

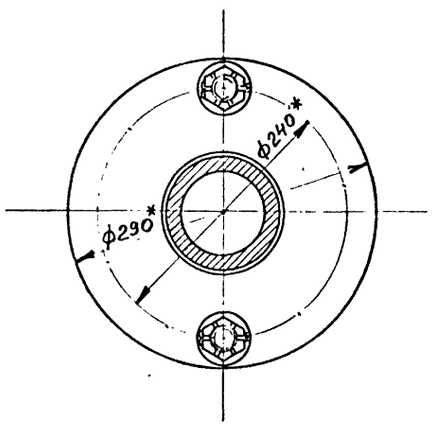

Б-Б

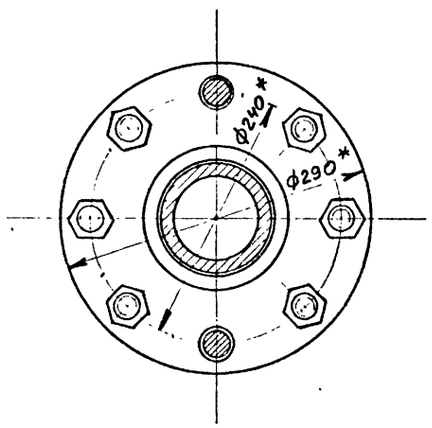

I. Общие технические условия на изготовление по ОСТ I2.44.I07-79
2. Предельные отклонения размеров не ограниченных допусками: $\pm \frac{ITI4}{2}$
3. Шпильки поз. 5 установить до набивки сальникового уплотнения.
4. Испытать при давлении Рпр (см.табл.), не нагружая шпильки поз.5
5. Покрытие: грунтовка ХС-068 ТУ6-I0-75 краснокоричневая в два слоя; эмаль ХВ-785 ГОСТ 73I3-75 черная УI.В5, в три слоя, кроме присоединительных поверхностей.
6. *Размеры для справок.

10392/1

ИЗМ.	ЛИСТ	№ ДОКУМ.	ПОДПИСЬ	ДАТА
РАЗРАБ.		Новиков		
ПРОВ.		Гительзон		
РУКОВ.		Коток		
Н.КОНТР.		Гительзон		
УТВ.		Бердичевский		

IKI00-000СБ

Компенсатор ДуI00
РуI,0; I,6; 2,5 МПа

ЛИТ	МАССА	МАСШТАБ
	см. табл.	-

ЛИСТ | ЛИСТОВ

МУП СССР Гдв УПиКС ЮЖГИПРОШАХТ

КО

ФОРМАТ А2

серия 7.40I-2 Выпуск I

ИНВ. № ПОДЛ. | ПОДПИСЬ И ДАТА | ВЗАМ. ИНВ. № | ИНВ. № ДУБЛ. | ПОДПИСЬ И ДАТА

Серия 7.401-2 Выпуск 1

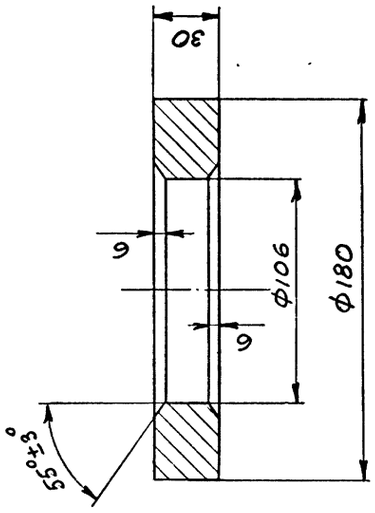

Неуказанные предельные отклонения размеров: h I4; H14; $\pm \frac{IT14}{2}$

Изм.	Лист	№ докум.	Подпись	Дата
Разраб.		Новиков		
Пров.		Тительзон		
Руков.		Коток		
Н.контр.		Тительзон		
Утв.		Коток		

IKI00-011

КОЛЬЦО

Лит. А | Масса 3,87 | Масштаб I:2

Лист | Листов 1

МУП Главупкс СССР ЮЖГИПРОШАХТ КО

Сталь 20 ГОСТ 1050-74

Формат А4

Инв. № подл. | Подпись и дата | Взамен инв. № | Инв. № дубл. | Подпись и дата

Формат	Зона	Позиц.	Обозначение	Наименование	Кол. на испол. IKI00-0I0- –	0I	02	03	04	Примечание
A4		I	IФCI00-000-02	Фланцы ДуI00 Стальные свободные						
				на приварном кольце		I				6,57 кг
			– 04	Фланцы Ду I00 Стальные свободные						
				на приварном кольце			I			8,I4 кг
A4		I	2ФCI00-000-0I	Фланцы ДуI00 с выступом или впадиной						
				свободные на привар-						
				ном кольце				I		8,0I кг
			– 05	Фланцы ДуI00 с выступом						
				или впадиной свободные						
				на приварном кольце					I	I2,47 кг
				Детали						
A4		3	IKI00-0II	Кольцо	I	I	I	I	I	3,87 кг
A4		4	IKI00-0I2	Фланец	I	I	I	I	I	I5,5 кг
A4		5	IKI00-0I3	Труба	I	I	I	I	I	30 кг

IKI00-0I0 | Лист 2

Изм. Лист № документ. Подпись Дата

Формат А4

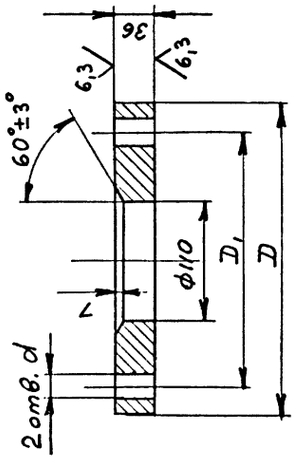

Обозначение	Размеры, мм d	D	D1	Масса, кг
IK I00-0I2	26	290	240	I5,5
-0I	33	330	270	2I

Неуказанные предельные отклонения размеров: h I4; H14; $\pm \frac{IT14}{2}$

Изм.	Лист	№ докум.	Подпись	Дата
Разраб.		Новиков		
Пров.		Тительзон		
Руков.		Коток		
Н.контр.		Тительзон		
Утв.		Коток		

IKI00-0I2

ФЛАНЕЦ

Лит. А | Масса см. табл. | Масштаб –

Лист | Листов 1

МУП Главупкс СССР ЮЖГИПРОШАХТ КО

Сталь 20 ГОСТ 1050-74

Формат А4

Инв. № подл. | Подпись и дата | Взам. инв. № | Инв. № дубл. | Подпись и дата

Формат	Зона	Позиц.	Обозначение	Наименование	Кол. на испол. IKI00-0I0- –	0I	02	03	04	Примечание
				Документация						
A2			IKI00-0I0 СБ	Сборочный чертеж	X	X	X	X	X	
				Сборочные единицы						
A4		I	IФCI00-000	Фланцы ДуI00 стальные свободные						
				на приварном кольце	I					5,86 кг

Литера | Шифр

10392/1

IKI00-0I0

Изм. Лист № документ. Подпись Дата

Разработ. Новиков

Проверил Тительзон

Руководит. Коток

Н. контр. Тительзон

Утвердил Бердичевский

Патрубок

Литера | Лист 1 | Листов 2

МУП Главупкс СССР ЮЖГИПРОШАХТ КО

Формат А4

Рис.I

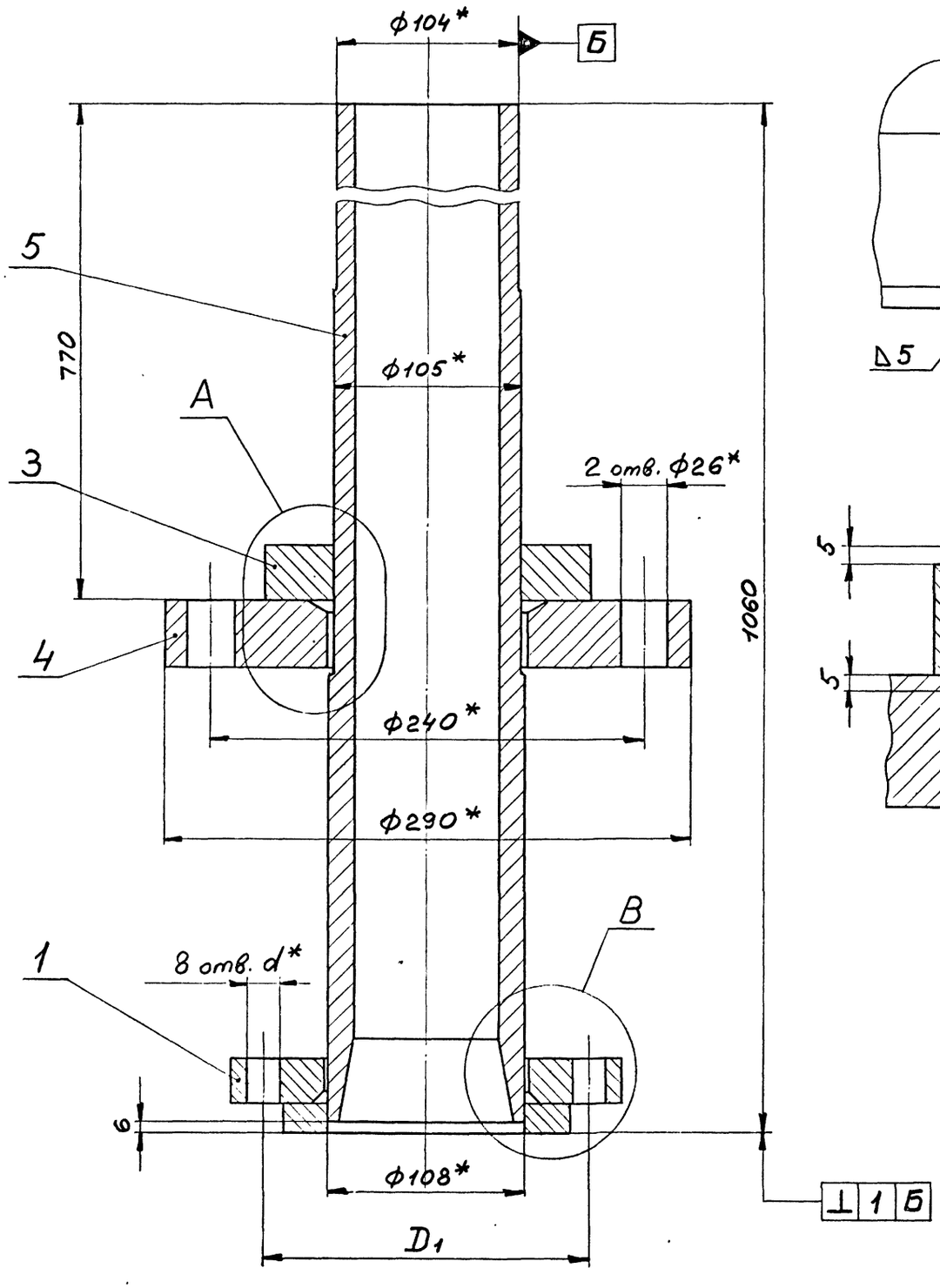

В (1:1)

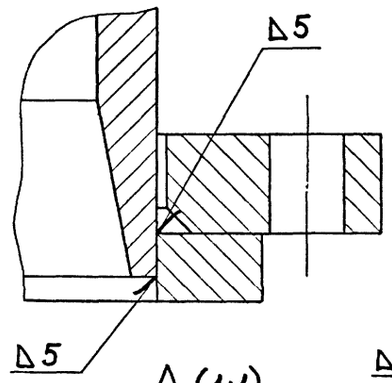

Рис.2(I:I)
Остальное см. Рис.I

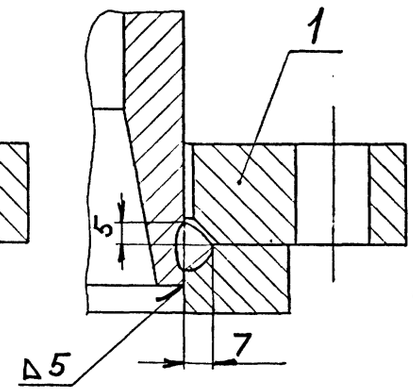

Рис.3(I:I)
Остальное см.Рис.I

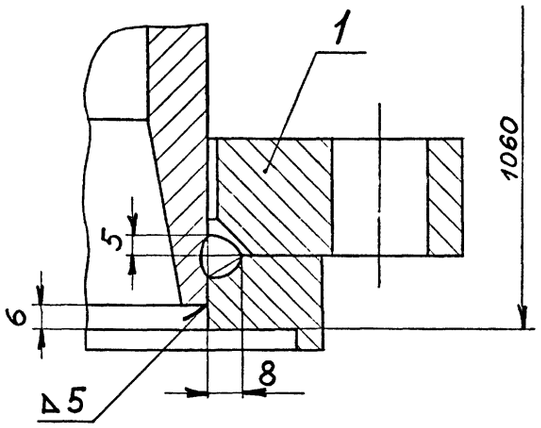

А (1:1)

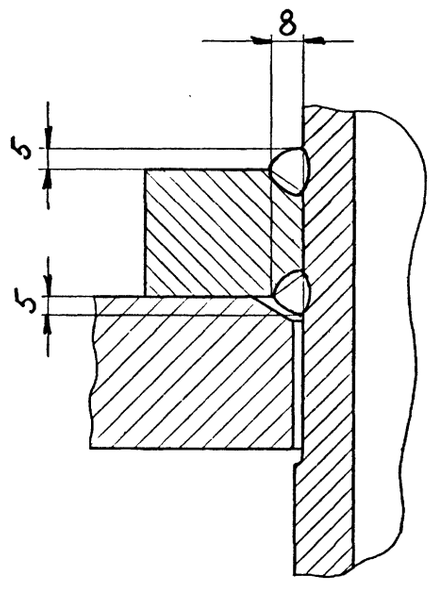

Обозначение	Рис.	Размеры, мм D,	Размеры, мм d	Масса, кг
IKI00-0I0	I	I80	I8	56
-0I	2			56,6
-02		I90	22	58
-03	3		23	58
-04		200	25	63

I. Сварные швы выполнить по ГОСТ I6037-80
2. Сварку производить электродами типа Э42А ГОСТ 9467-75
3. Предельные отклонения размеров: hI4; HI4; $\pm \frac{ITI4}{2}$
4. * Размеры для справок

10392/1

					IKI00-0I0CБ	
Изм.	Лист	№ докум.	Подпись	Дата	ПАТРУБОК	Лит / Масса / Масштаб: см. табл. / -
Разраб.		Новиков				Лист / Листов: 1 / 1
Пров.		Тительзон				МУП ГлавУПиКС СССР ЮЖГИПРОШАХТ
Руков.		Котов				
Н.контр.		Тительзон				
Утв.		Бердичевский				

Формат А2

серия 7.401-2 Выпуск I

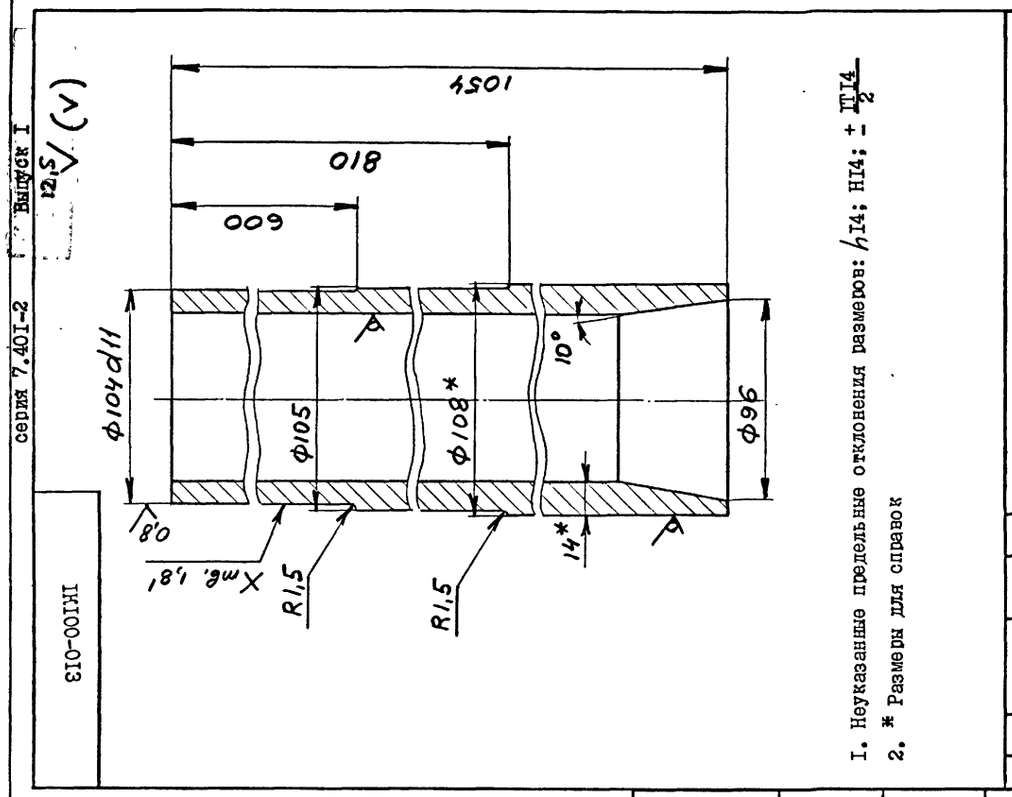

1. Неуказанные предельные отклонения размеров: h14; H14; ± IT14/2
2. * Размеры для справок

IKI00-013

ИЗМ.	ЛИСТ	№ ДОКУМ.	ПОДПИСЬ	ДАТА
РАЗРАБ.		Новиков		
ПРОВ.		Гительзон		
РУКОВ.		Коток		
Н.КОНТР.		Гительзон		
УТВ.		Коток		

ТРУБА

ЛИТ	МАССА	МАСШТАБ
	30	I:2

ЛИСТ | ЛИСТОВ I

Труба I08xI4 ГОСТ 8732-78
Д20 ГОСТ 8731-87

МУП СССР ГлавУПиКС ЮЖГИПРОШАХТ КО

ФОРМАТ А4

ИНВ. № ПОДЛ.	ПОДПИСЬ И ДАТА	ВЗАМ. ИНВ. №	ИНВ. № ДУБЛ.	ПОДПИСЬ И ДАТА

Инв. № подл.	Подпись и дата	Взамен инв. №	Инв. № дублик.	Подпись и дата

Формат	Зона	Позиц.	Обозначение	Наименование	Кол. на исполн. IKI00-020-										Примечание
					-	0I	02	03	04						
А4		I	IФCI00-000-02	Фланцы ДуI00 стальные свободные на приварном кольце		I									6,57 кг
			-04	Фланцы ДуI00 стальные свободные на приварном кольце			I								8,I4 кг
А4		I	2ФCI00-000	Фланцы ДуI00 с выступом или впадиной свободные на приварном кольце				I							7,83 кг
			-04	Фланцы ДуI00 с выступом или впадиной свободные на приварном кольце					I						I2,I кг
				Детали											
А4		2	IKI00-02I	Фланец	I	I	I	I	I						I2 кг
А4		3	IKI00-022	Труба	I	I	I	I	I						7,3 кг
А4		4	IKI00-023	Труба	I	I	I	I	I						I3,7 кг
А4		5	IKI00-024	Труба	I	I	I	I	I						II,6 кг

Изм.	Лист	№ документ.	Подпись	Дата	IKI00-020	Лист 2

формат А4

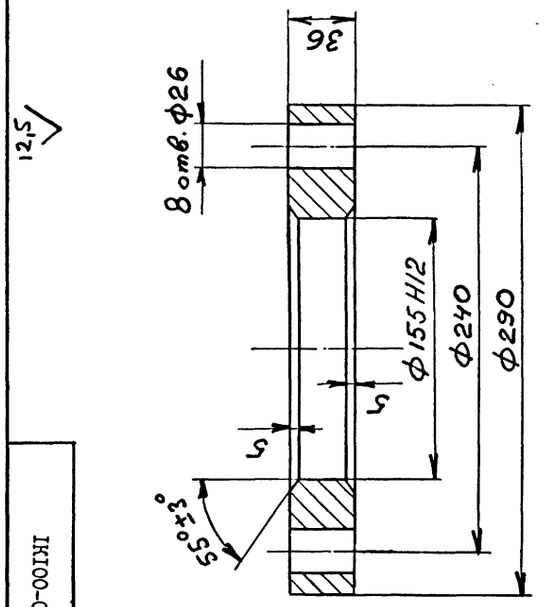

1. Неуказанные предельные отклонения размеров: h14; H14; ± IT14/2
2. Смещение осей отв. Ф26 от номинального расположения не более I,6 мм.

IKI00-02I

ИЗМ.	ЛИСТ	№ ДОКУМ.	ПОДПИСЬ	ДАТА
РАЗРАБ.		Новиков		
ПРОВ.		Гительзон		
РУКОВ.		Коток		
Н.КОНТР.		Гительзон		
УТВ.		Коток		

ФЛАНЕЦ

ЛИТ	МАССА	МАСШТАБ
	I2	I:2,5

ЛИСТ | ЛИСТОВ I

Сталь 20 ГОСТ I050-74

МУП СССР ГлавУПиКС ЮЖГИПРОШАХТ КО

ФОРМАТ А4

ИНВ. № ПОДЛ.	ПОДПИСЬ И ДАТА	ВЗАМ. ИНВ. №	ИНВ. № ДУБЛ.	ПОДПИСЬ И ДАТА

Инв. № подл.	Подпись и дата	Взам. инв. №	Инв. № дубл.	Подпись и дата

Формат	Зона	Позиц.	Обозначение	Наименование	Кол. на исполн. IKI00-020-										Примечание
					-	0I	02	03	04						
				Документация											
А2			IKI00-020СБ	Сборочный чертеж	X	X	X	X	X						
				Сборочные единицы											
А4		I	IФCI00-000	Фланцы Ду I00 стальные свободные на приварном кольце	I										5,86 кг

Литер

Шифр

10392/1

Изм.	Лист	№ документ.	Подпись	Дата	IKI00-020			
Разработ.		Новиков			Корпус	Литера	Лист I	Листов 2
Проверил		Гительзон						
Руководил		Коток						
Н.контрол.		Гительзон						
Утвердил		Бердичевский						

МУП СССР ГлавУПиКС ЮЖГИПРОШАХТ КО

формат А4

Рис.I

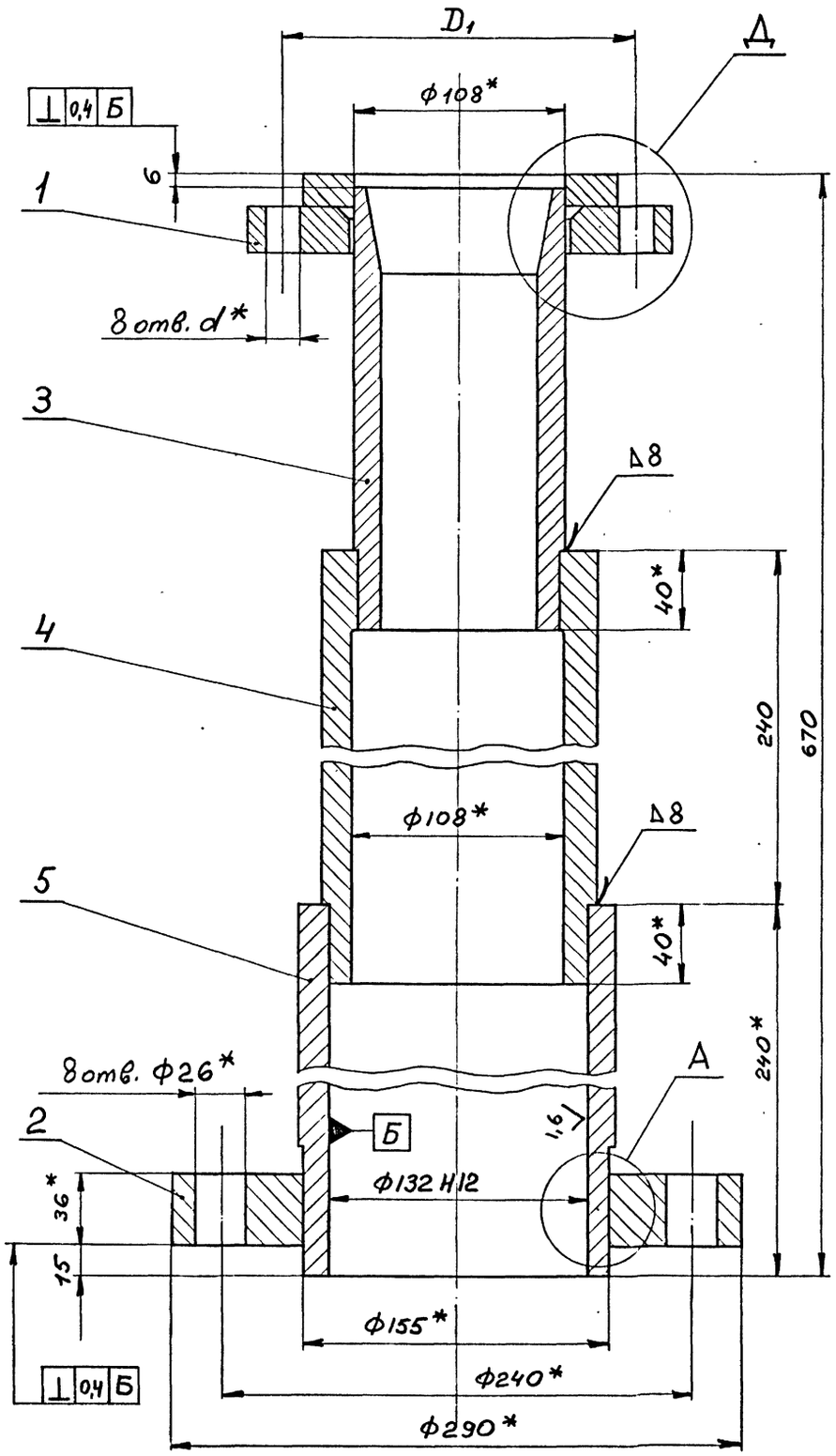

Д (1:1)

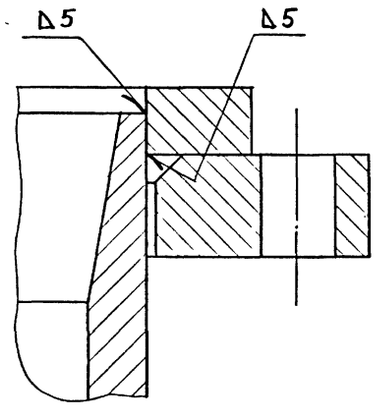

Рис.2(I:I)
Остальное см. Рис.I

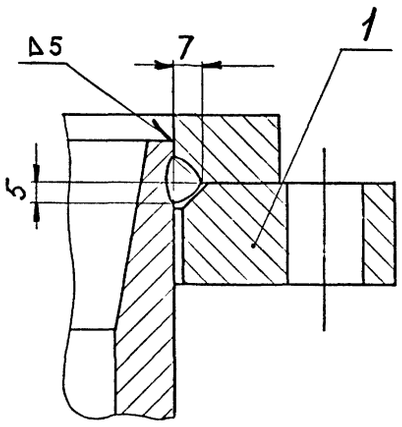

Рис.3(I:I)
Остальное см. Рис.I

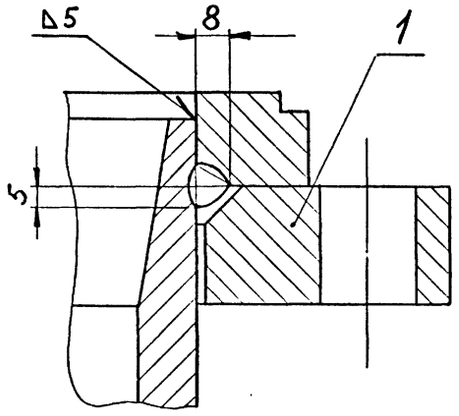

А (1:1)

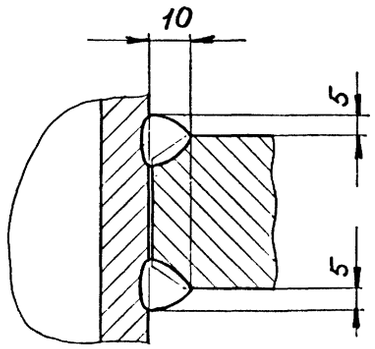

Обозначение	Рис.	Размеры, мм D1	Размеры, мм d	Масса, кг
IKI00-020	I	I80	I8	5I
-0I	2			5I,7
-02		I90	22	53,3
-03	3		23	53
-04		200	25	57,5

I. Сварные швы выполнить по ГОСТ I6037-80.
2. Сварку производить электродами типа Э42А ГОСТ 9467-75.
3. Неуказанные предельные отклонения размеров: h I4; H I4; $\pm \frac{IT14}{2}$
4. * Размеры для справок

10392/1

Изм.	Лист	№ докум.	Подпись	Дата	IKI00-020СБ
Разраб.		Юбиков			КОРПУС
Пров.		Гительзон			
Руков.		Коток			
Н.контр.		Гительзон			
Утв.		Бардичевский			

Лит	Масса	Масштаб
	см. табл.	-
Лист	Листов 1	

МУП СССР ГлавУПиКС ЮЖГИПРОШАХТ КО

Формат А2

Серия 7.40I-2 Выпуск I

Инв.№ подл. | Подпись и дата | Взам. инв.№ | Инв.№ дубл. | Подпись и дата

1К100-024

12,5 (V)

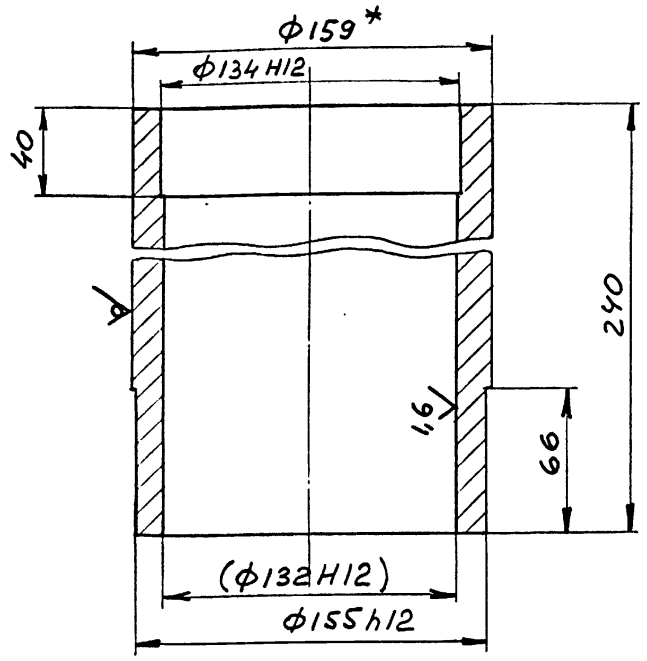

1. Неуказанные предельные отклонения размеров: h I4; H I4; $\pm \frac{IT14}{2}$
2. * Размеры для справок
3. Размеры в скобках - после сборки

Изм.	Лист	№ докум.	Подпись	Дата	1К100-024			
Разраб.		Новиков			Труба	Лит	Масса	Масштаб
Пров.		Тительзон					11,6	1:2
Руков.		Коток				Лист	Листов 1	
Н.контр.		Тительзон			Труба 159х18 ГОСТ 8732-78 / Д20 ГОСТ 8731-87	МУП ГлавУПпКС СССР ЮЖГИПРОШАХТ		КО
УТВ.		Коток						

Формат А4

1К100-022

12,5 (V)

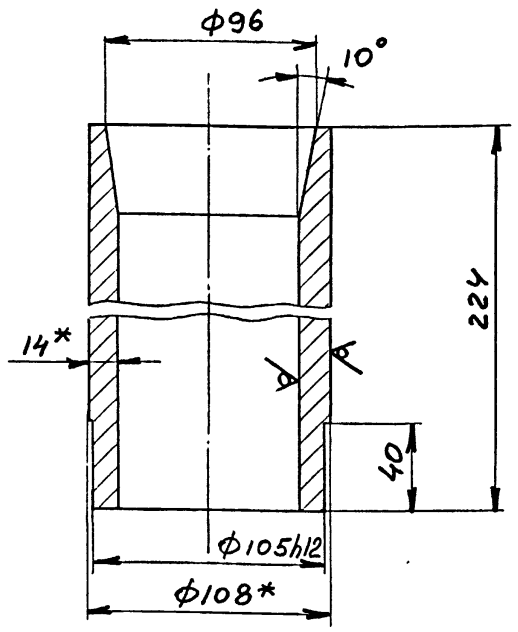

1. Предельные отклонения размеров: h I4; H I4; $\pm \frac{IT14}{2}$
2. * Размеры для справок

Изм.	Лист	№ докум.	Подпись	Дата	1К100-022			
Разраб.		Новиков			Труба	Лит	Масса	Масштаб
Пров.		Тительзон					7,3	1:2
Руков.		Коток				Лист	Листов 1	
Н.контр.		Тительзон			Труба 108х14 ГОСТ 8732-78 / Д20 ГОСТ 8731-87	МУП ГлавУПпКС СССР ЮЖГИПРОШАХТ		КО
УТВ.		Коток						

Формат А4

1К100-031

12,5 (V)

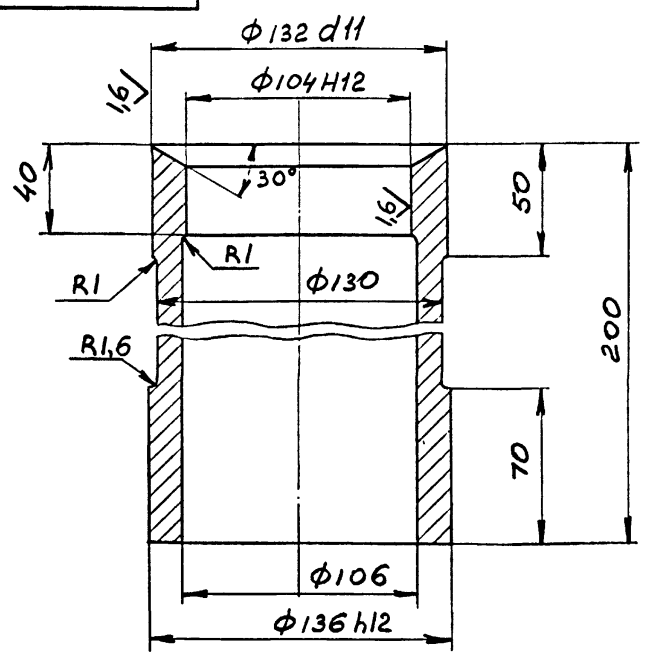

Неуказанные предельные отклонения размеров: h I4; H I4; $\pm \frac{IT14}{2}$

Изм.	Лист	№ докум.	Подпись	Дата	1К100-031			
Разраб.		Новиков			Труба	Лит	Масса	Масштаб
Пров.		Тительзон					9	1:2
Руков.		Коток				Лист	Листов 1	
Н.контр.		Тительзон			Труба 140х22 ГОСТ 8732-78 / Д20 ГОСТ 8731-87	МУП ГлавУПпКС СССР ЮЖГИПРОШАХТ		КО
УТВ.		Коток						

Формат А4

1К100-023

12,5 (V)

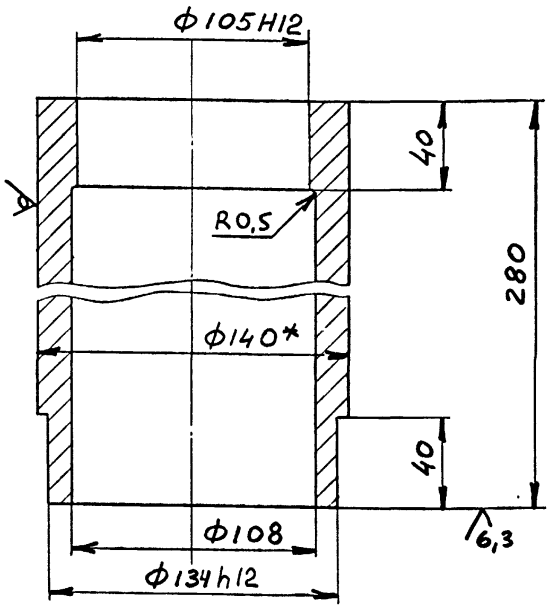

1. Предельные отклонения размеров: h I4; H I4; $\pm \frac{IT14}{2}$
2. * Размеры для справок

10392/1

Изм.	Лист	№ докум.	Подпись	Дата	1К100-023			
Разраб.		Новиков			Труба	Лит	Масса	Масштаб
Пров.		Тительзон					13,7	1:2
Руков.		Коток				Лист	Листов 1	
Н.контр.		Тительзон			Труба 140х22 ГОСТ 8732-78 / Д20 ГОСТ 8731-87	МУП ГлавУПпКС СССР ЮЖГИПРОШАХТ		КО
УТВ.		Коток						

Формат А4

Инв.№ подл. | Подпись и дата | Взам. инв.№ | Инв.№ дубл. | Подпись и дата

Инв.№ подл.	Подпись и дата	Взам.инв.№	Инв.№ дубл.	Подпись и дата

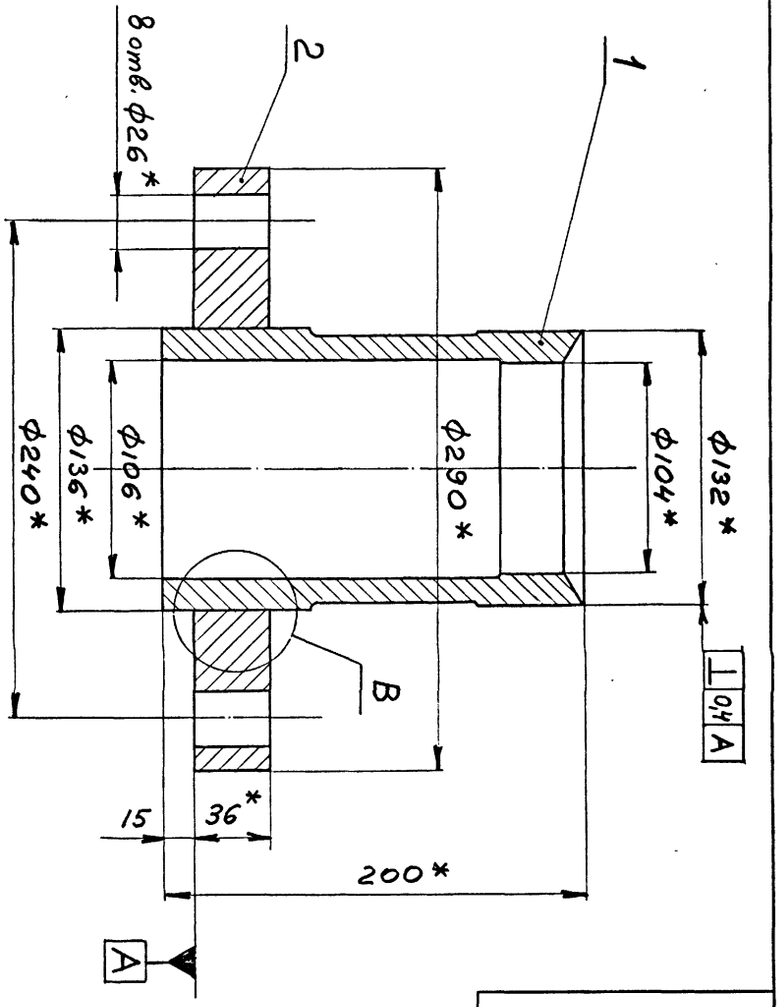

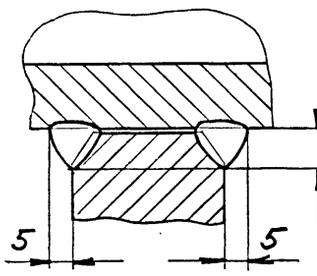

B (1:1)

1. Сварные швы выполнить по ГОСТ 16037-80
2. Сварку производить электродами типа Э42А ГОСТ 9467-75
3. Предельные отклонения размеров: $h14$; $H14$; $\pm \frac{IT14}{2}$
4. * Размеры для справок

Изм.	Лист	№ докум.	Подпись	Дата	IKI00-030СБ			
Разраб.		Новиков			Грунбукса	Лит	Масса	Масштаб
Пров.		Тительзон					23,5	I:2
Руков.		Коток				Лист	Листов	1
Н.контр.		Тительзон				МУП ГлавУПиКС ЮЖГИПРОШАХТ СССР		КО
Утв.		Сердичевский						

Формат А3

Инв.№ подл.	Подп. и дата	Взам.инв.№	Инв.№ дубл.	Подп. и дата

Формат	Зона	Позиция	Обозначение	Наименование	Кол.	Примеч.
				Документация		
А3			IKI00-030СБ	Сборочный чертеж		
				Детали		
А4		I	IKI00-03I	Труба	I	9кг
А4		2	IKI00-032	Фланец	I	I4кг

Изм.	Лист	№ документа	Подпись	Дата	IKI00-030			
Разработал		Новиков			Грунбукса	Лит	Лист	Листов
Проверил		Тительзон						I
Руководил		Коток				МУП ГлавУПиКС ЮЖГИПРОШАХТ СССР		КО
Н.контр.		Тительзон						
Утвердил		Сердичевский						

Формат А4

IKI00-032

12,5

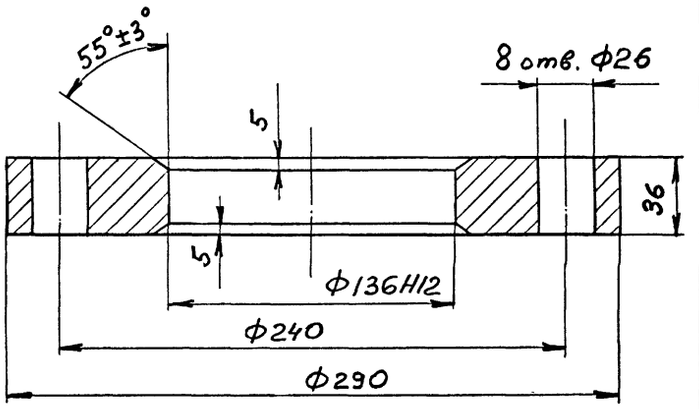

1. Неуказанные предельные отклонения размеров: $h14$; $H14$; $\pm \frac{IT14}{2}$
2. Смещение осей отв. ф26 от номинального расположения не более 1,6 мм.

10392/1

Изм.	Лист	№ докум.	Подпись	Дата	IKI00-032			
Разраб.		Новиков			Фланец	Лит	Масса	Масштаб
Пров.		Тительзон					I4	I:2
Руков.		Коток				Лист	Листов	I
Н.контр.		Тительзон			Сталь 20 ГОСТ 1050-74	МУП ГлавУПиКС ЮЖГИПРОШАХТ СССР		КО
Утв.		Коток						

Формат А4

Инв. № подл.	Подпись и дата	Взамен инв. №	Инв. № дублик.	Подпись и дата

Формат	Зона	Позиц.	Обозначение	Наименование	Кол. на исполн. 2КI00-000- –	0I	Примечание
				Материалы			
		I3		Набивка многослойного плетения марки АГ I4xI6 ГОСТ 5I52-84	I	I	I кг

Выпуск I

серия 7.40I-2

Изм.	Лист	№ документ.	Подпись	Дата	2КI00-000	Лист 3

Формат А4

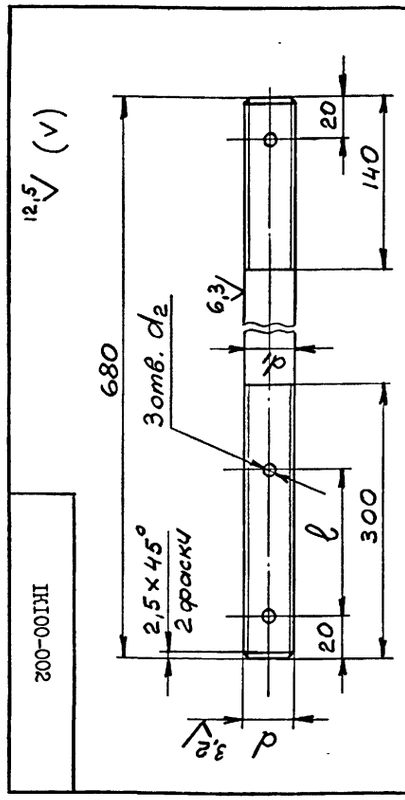

Обозначение	d	Размеры, мм d_1	d_2	l	Масса, кг
IK I00-002	M24	$24^{+0,52}_{-0,52}$	$5^{+0,3}$	87	2,4
-0I	M30	$30^{+0,52}_{-0,52}$	$6,3^{+0,36}$	98	3,77

I. Поле допуска резьбы - 6д по ГОСТ I6093-8I.
2. Резьба - по ГОСТ 24705-8I, шаг резьбы - крупный.
3. Класс прочности: 6.6
4. Покрытие: цинковое с хроматированием, толщина покрытия - не менее 9 мкм.
5. Остальные технические требования - по ГОСТ I759.0-87.
6. Предельные отклонения размеров не ограниченных допусками: $\pm \frac{ITI4}{2}$.

IKI00-002

10392/1

Изм.	Лист	№ докум.	Подпись	Дата
Разраб.	Новиков			
Пров.	Гительзон			
Руков.	Коток			
Н.контр.	Гительзон			
Утв.	Коток			

IKI00-002

ШПИЛЬКА

Сталь 35 ГОСТ I050-74

Лит	Масса	Масштаб
	см. табл.	-

Лист | Листов I

МУП СССР ГлавУПиКС ЮЖГИПРОШАХТ КО

Формат А4

Инв. № подл.	Подпись и дата	Взамен инв. №	Инв. № дублик.	Подпись и дата

Формат	Зона	Позиц.	Обозначение	Наименование	Кол. на исполн. 2КI00-000- –	0I	Примечание
А4		3	IKI00-030	Грундбукса	I	I	23,5 кг
				Детали			
А4		4	IKI00-00I	Кольцо	I	I	I,6 кг
А4		5	IKI00-002	Шпилька	2	2	2,4 кг
А4		6	IKI00-003	Болт	6	6	I,33 кг
				Стандартные изделия			
		9		Гайка М24.6.0I9 ГОСТ 5927-70	I2	I2	0,I07 кг
		I0		Гайка М24.6.0I9 ГОСТ 59I8-73	6	6	0,I43 кг
		II		Шайба 24.02.0I9 ГОСТ II37I-78	4	4	0,032 кг
		I2		Шплинт 5x45.0I9 ГОСТ 397-79	6	6	0,008 кг

Изм.	Лист	№ документ.	Подпись	Дата	2КI00-000	Лист 2

Формат А4

Инв. № подл.	Подпись и дата	Взам. инв. №	Инв. № дубл.	Подпись и дата

Формат	Зона	Позиц.	Обозначение	Наименование	Кол. на исполн. 2КI00-000- –	0I	Примечание
				Документация			
А2			2КI00-000СБ	Сборочный чертеж	X	X	
				Сборочные единицы			
А4		I	IKI00-0I0-03	Патрубок	I		58 кг
			-04	Патрубок		I	63 кг
А4		2	IKI00-020-03	Корпус	I		53 кг
			-04	Корпус		I	57,5 кг

Литер

Шифр: КI00-4,0 | КI00-6,3

Изм.	Лист	№ документ.	Подпись	Дата
Разработ.	Новиков			
Проверил	Гительзон			
Руководил	Коток			
Н.контрол.	Гительзон			
Утвердил	Бердичевский			

2КI00-000

Компенсатор Ду I00 Ру4,0; 6,3 МПа

Литера	Лист	Листов
	I	3

МУП СССР ГлавУПиКС ЮЖГИПРОШАХТ КО

Формат А4

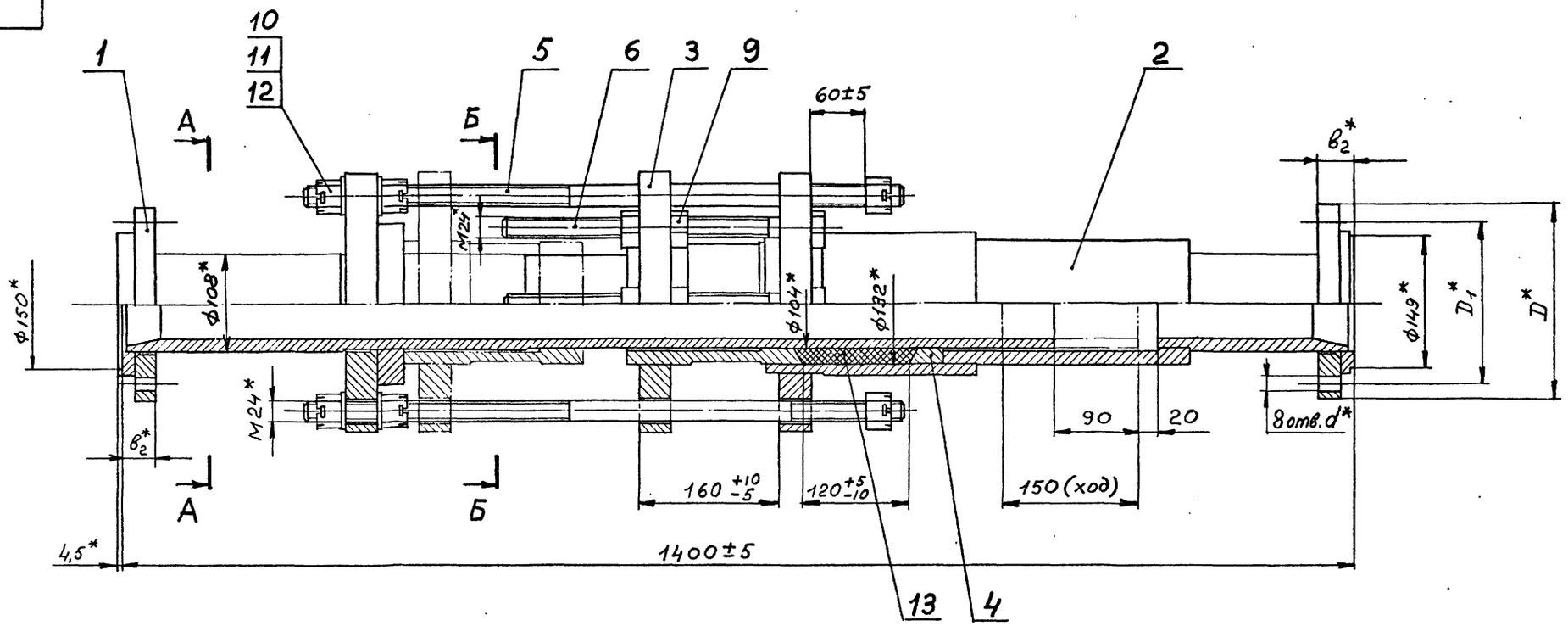

Обозначение	Шифр	Ру МПа	Размеры, мм				Рпр МПа	Масса, кг
			D	D_1	$в_2$	d		
2КI00-000	КI00-4,0	4,0	230	I90	50	23	6,0	I52
-0I	КI00-6,3	6,3	250	200	60	25	9,6	I6I

А-А

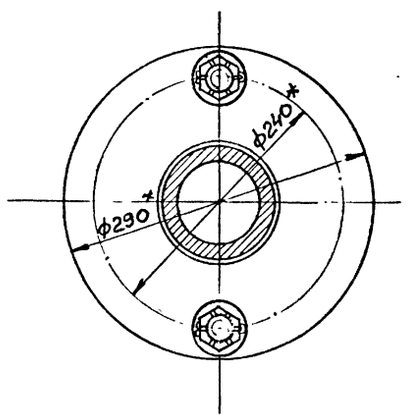

Б-Б

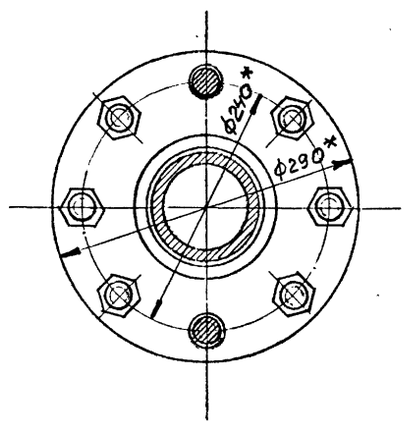

I. Общие технические условия на изготовление по ОСТ I2.I4.I07-79
2. Предельные отклонения размеров не ограниченных допусками: $\pm \frac{IT14}{2}$
3. Шпильки поз.5 установить до набивки сальникового уплотнения
4. Испытать при давлении Рпр (см.табл.), не нагружая шпильки поз.5
5. Покрытие: грунтовка ХС-068 ТУ6-I0-75 краснокоричневая в два слоя; эмаль ХВ-785 ГОСТ 73I3-75 черная УI.В5, в три слоя кроме присоединительных поверхностей.
6. *Размеры для справок.

10392/1

Изм.	Лист	№ докум.	Подпись	Дата
Разраб.		Новиков		
Пров.		Дителькон		
Руков.		Коток		
Н.контр.		Дителькон		
Утв.		Бердичевский		

2КI00-000СБ

Компенсатор №I00
Ру4,0; 6,3 МПа

Лит	Масса	Масштаб
	см. табл.	-

Лист | Листов I

МУП СССР ГлавУПпКС ЮЖГИПРОШАХТ КО

Формат А2

Инв.№ подл. | Подпись и дата | Взам.инв.№ | Инв.№ дубл. | Подпись и дата

3К100-022

12,5 (√)

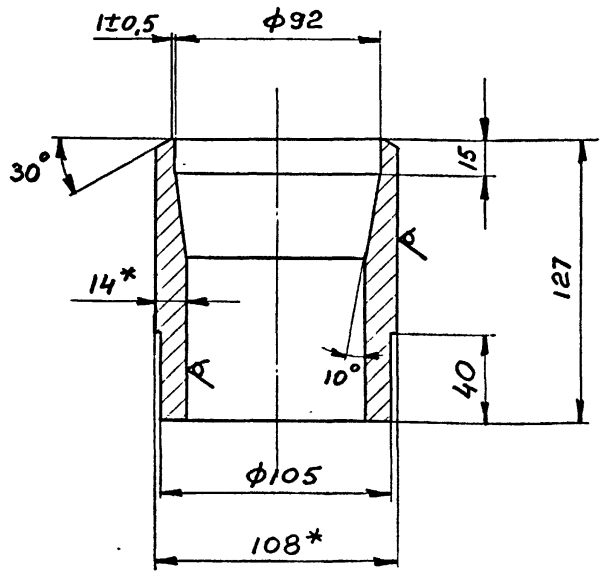

1. Неуказанные предельные отклонения размеров: $h14$; $H14$; $\pm \frac{IT14}{2}$
2. * Размеры для справок

ИЗМ.	ЛИСТ	№ ДОКУМ.	ПОДПИСЬ	ДАТА	3К100-022			
РАЗРАБ.		Новиков			ТРУБА	ЛИТ	МАССА	МАСШТАБ
ПРОВ.		Тительзон					4	1:2
РУКОВ.		Коток				ЛИСТ	ЛИСТОВ 1	
Н.КОНТР.		Тительзон			Труба 108х14 ГОСТ 8732-78 / П20 ГОСТ 8731-87	МУП ГлавУПпКС СССР ЮЖГИПРОШАХТ		КО
УТВ.		Коток						

ФОРМАТ А4

1К100-003

12,5 (√)

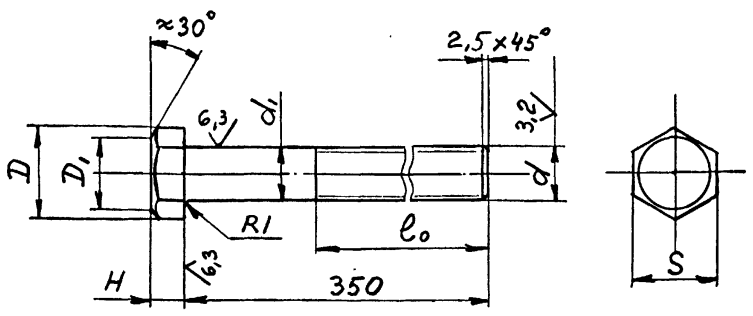

Обозначение	d	Размеры, мм						Масса, кг
		d_1	S	H	D	D_1	l_0	
1К100-003	М24	$24_{-0,52}$	$36_{-1,0}$	15±0,35	39,6	32,4	300	1,33
-01	М30	$30_{-0,52}$	$46_{-1,0}$	19±0,42	50,9	41,4	310	2,19

1. Поле допуска резьбы - 6д по ГОСТ 16093-81.
2. Резьба - по ГОСТ 24705-81, шаг резьбы - крупный.
3. Класс прочности: 6.6.
4. Покрытие: цинковое с хроматированием, толщина покрытия - не менее 9 мкм.
5. Остальные технические требования - по ГОСТ 1759.0-87.
6. Предельные отклонения размеров не ограниченных допусками: $\pm \frac{IT14}{2}$.

ИЗМ.	ЛИСТ	№ ДОКУМ.	ПОДПИСЬ	ДАТА	1К100-003			
РАЗРАБ.		Новиков			БОЛТ	ЛИТ	МАССА	МАСШТАБ
ПРОВ.		Тительзон					см. табл.	-
РУКОВ.		Коток				ЛИСТ	ЛИСТОВ 1	
Н.КОНТР.		Тительзон			Сталь 35 ГОСТ 1050-74	МУП ГлавУПпКС СССР ЮЖГИПРОШАХТ		КО
УТВ.		Коток						

ФОРМАТ А4

ФОРМАТ	ЗОНА	ПОЗИЦИЯ	ОБОЗНАЧЕНИЕ	НАИМЕНОВАНИЕ	КОЛ.	ПРИМЕЧ.
				Документация		
А2			3К100-000СБ	Сборочный чертеж		
				Сборочные единицы		
А4		1	3К100-010	Патрубок	1	65кг
А4		2	3К100-020	Корпус	1	64,5кг
А4		3	3К100-030	Грундбукса	1	29кг
				Детали		
А4		4	1К100-001	Кольцо	1	1,6кг
А4		5	1К100-002-01	Шпилька	2	3,77кг
А4		6	1К100-003-01	Болт	8	2,19кг
				Стандартные изделия		
		9		Гайка М30.6.019		
				ГОСТ 5927-70	16	0,224кг
		10		Гайка М30.6.019		
				ГОСТ 5918-73	6	0,291кг
		11		Шайба 30.02.019		
				ГОСТ 11371-78	4	0,067кг
		12		Шплинт 6,3х60.019		
				ГОСТ 397-79	6	0,015кг
				Материалы		
		13		Набивка многослойного плетения марки АГ14х16		
				ГОСТ 5152-84	1	1 кг

ИЗМ.	ЛИСТ	№ ДОКУМЕНТА	ПОДПИСЬ	ДАТА	3К100-000			
РАЗРАБОТАЛ		Новиков			Компенсатор Ду 100 Ру 10 МПа	ЛИТ	ЛИСТ	ЛИСТОВ 1
ПРОВЕРИЛ		Тительзон				МУП ГлавУПпКС СССР ЮЖГИПРОШАХТ		КО
РУКОВОДИЛ		Коток						
Н.КОНТР.		Тительзон						
УТВЕРДИЛ		Бердичевский						

ФОРМАТ А4

3К100-023

12,5 (√)

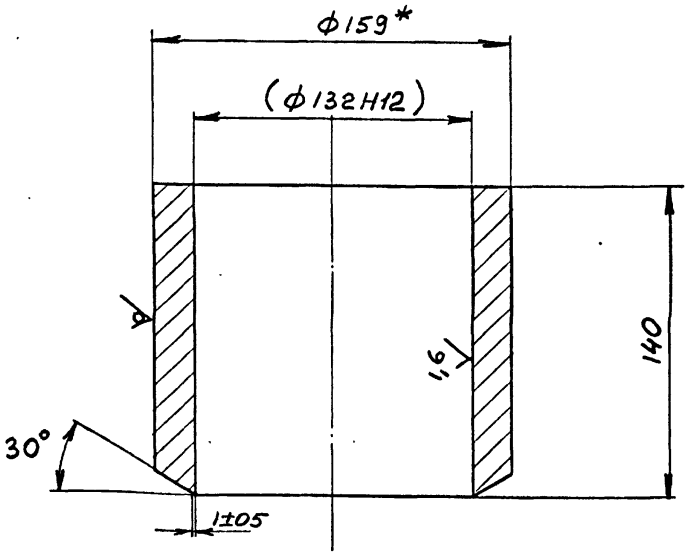

1. Неуказанные предельные отклонения размеров: $h14$; $H14$; $\pm \frac{IT14}{2}$
2. * Размеры для справок
3. Размеры в скобках - после сборки

10392/1

ИЗМ.	ЛИСТ	№ ДОКУМ.	ПОДПИСЬ	ДАТА	3К100-023			
РАЗРАБ.		Новиков			ТРУБА	ЛИТ	МАССА	МАСШТАБ
ПРОВ.		Тительзон					6,7	1:2
РУКОВ.		Коток				ЛИСТ	ЛИСТОВ 1	
Н.КОНТР.		Тительзон			Труба 159х18 ГОСТ 8732-78 / П20 ГОСТ 8731-87	МУП ГлавУПпКС СССР ЮЖГИПРОШАХТ		КО
УТВ.		Коток						

ФОРМАТ А4

ЗКI00-0000СБ

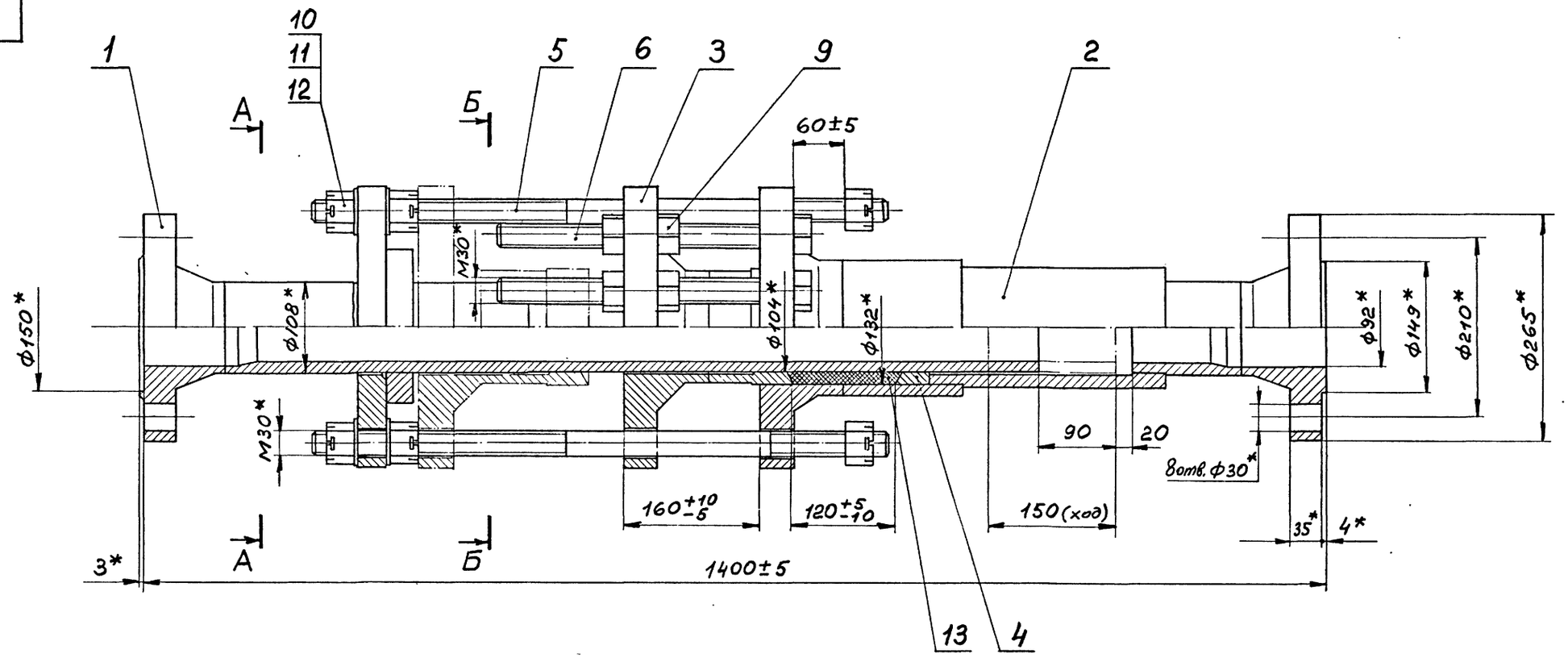

А-А

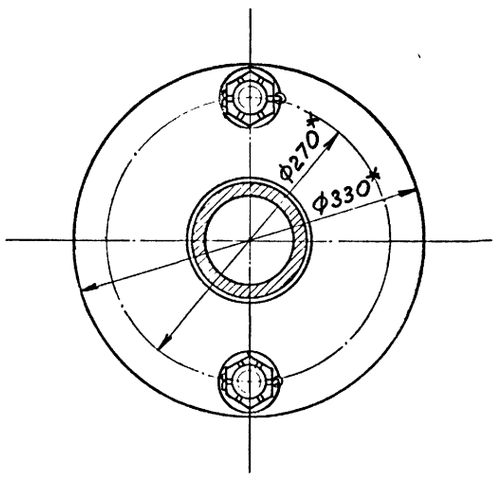

Б-Б

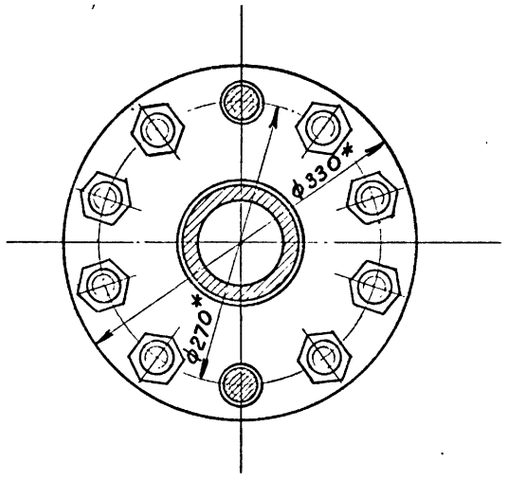

I. Общие технические условия на изготовление по ОСТ I2.44.I07-79
2. Предельные отклонения размеров не ограниченных допусками: $\pm \frac{IT14}{2}$
3. Шпильки поз. 5 установить до набивки сальникового уплотнения.
4. Испытать при давлении Рпр I5 МПа , не нагружая шпильки поз.5
5. Покрытие: грунтовка ХС-068 ТУ6-I0-75 краснокоричневая в два слоя; эмаль ХВ-785 ГОСТ 73I3-75 черная УI.В5, в три слоя, кроме присоединительных поверхностей.
6. *Размеры для справок.

10392/1

					ЗКI00-0000СБ		
Изм.	Лист	№ докум.	Подпись	Дата	Компенсатор Ду100 Ру10 МПа	Лит	Масса / Масштаб
Разраб.		Новиков					I92 / I:4
Пров.		Гительзон				Лист	Листов I
Руков.		Коток				МУП СССР ГлавУПиКС ЮЖГИПРОШАХТ КО	
Н.контр.		Гительзон					
Утв.		Верничевский					

Формат А2

Серия 7.40I-2 Выпуск I

Инв.№ подл. | Подпись и дата | Взам.инв.№ | Инв.№ дубл. | Подпись и дата

серия 7.401-2 Выпуск I

ЗКI00-0I0СБ

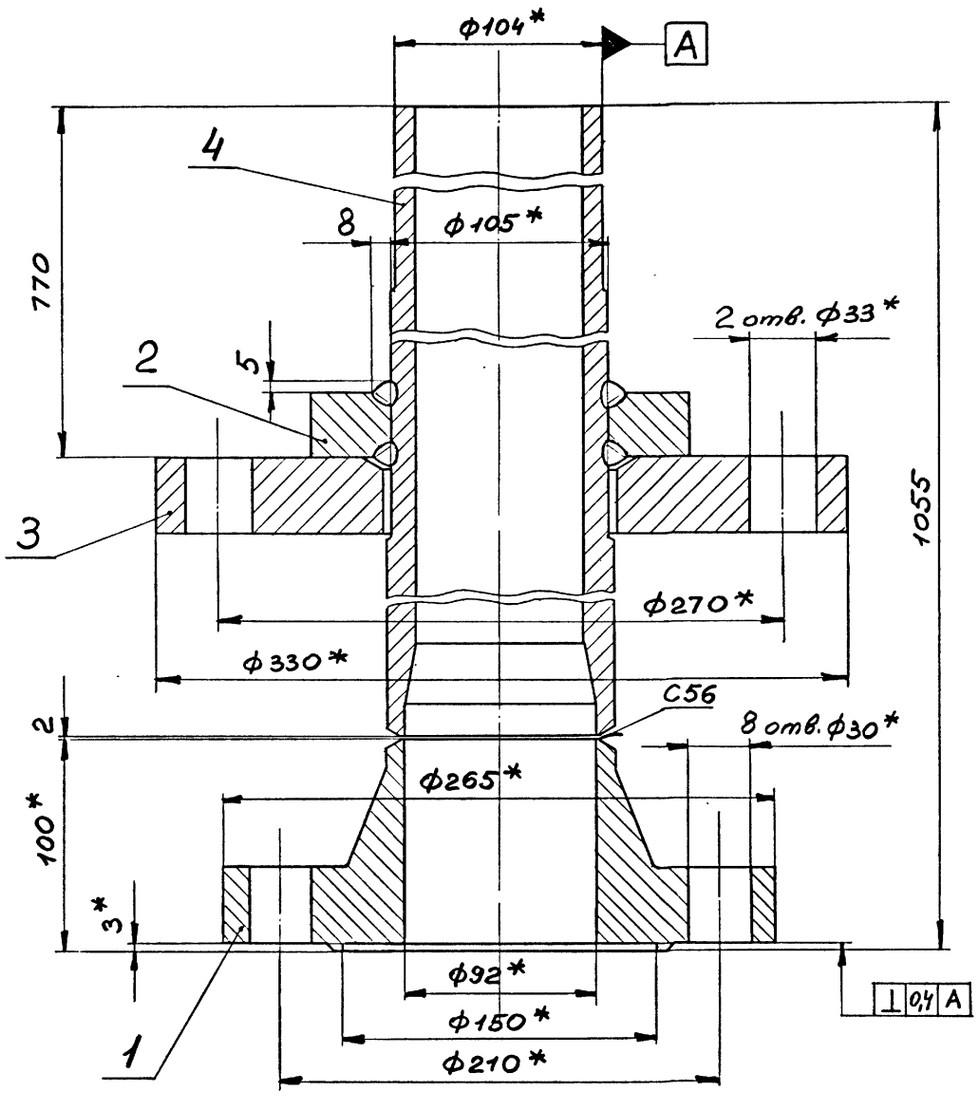

I. Сварные швы выполнить по ГОСТ I6037-80
2. Сварку производить электродами типа Э42А ГОСТ 9467-75
3. Предельные отклонения размеров: hI4; HI4; $\pm \frac{ITI4}{2}$
4. * Размеры для справок

ИНВ.№ ПОДЛ.	ПОДПИСЬ И ДАТА	ВЗАМ.ИНВ.№	ИНВ.№ ДУБЛ.	ПОДПИСЬ И ДАТА

ИЗМ.	ЛИСТ	№ ДОКУМ.	ПОДПИСЬ	ДАТА
РАЗРАБ.		Новиков		
ПРОВ.		Гительзон		
РУКОВ.		Коток		
Н.КОНТР.		Гительзон		
УТВ.		Бердичевский		

ЗКI00-0I0СБ

ПАТРУБОК

ЛИТ	МАССА	МАСШТАБ
	65	I:2

ЛИСТ | ЛИСТОВ I

МУП СССР ГлавУПиКС ЮЖГИПРОШАХТ

КО

ФОРМАТ А3

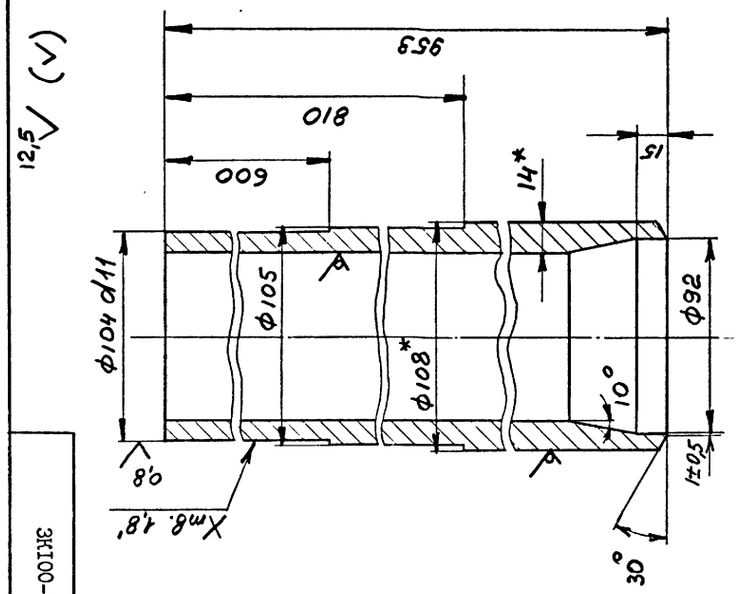

I. Неуказанные предельные отклонения размеров: hI4; HI4; $\pm \frac{ITI4}{2}$
2. * Размеры для справок

10392/1

ЗКI00-0II

ТРУБА

ЛИТ	МАССА	МАСШТАБ
	25	I:2

ЛИСТ | ЛИСТОВ I

Труба I08хI4 ГОСТ 8732-78 / П20 ГОСТ 8731-87

МУП СССР ГлавУПиКС ЮЖГИПРОШАХТ

КО

ФОРМАТ А4

ИЗМ.	ЛИСТ	№ ДОКУМ.	ПОДПИСЬ	ДАТА
РАЗРАБ.		Новиков		
ПРОВ.		Гительзон		
РУКОВ.		Коток		
Н.КОНТР.		Гительзон		
УТВ.		Коток		

ИНВ.№ ПОДЛ.	ПОДПИСЬ И ДАТА	ВЗАМ.ИНВ.№	ИНВ.№ ДУБЛ.	ПОДПИСЬ И ДАТА

ОБОЗНАЧЕНИЕ	НАИМЕНОВАНИЕ	КОЛ.	ПРИМЕЧ.
	Документация		
ЗКI00-0I0СБ	Сборочный чертеж		
	Детали		
ФПI00-00I-0I	Фланцы ДуI00 с выступом или впадиной стальные приварные встык	I	I4,4кг
IКI00-0II	Кольцо	I	3,87кг
IКI00-0I2-0I	Фланец	I	2Iкг
ЗКI00-0II	Труба	I	25кг

ФОРМАТ	ЗОНА	ПОЗИЦИЯ
А3		
А3	I	
А4	2	
А4	3	
А4	4	

ЗКI00-0I0

Патрубок

ЛИТ	ЛИСТ	ЛИСТОВ
		I

МУП СССР ГлавУПиКС ЮЖГИПРОШАХТ

КО

ФОРМАТ А4

ИЗМ.	ЛИСТ	№ ДОКУМЕНТА	ПОДПИСЬ	ДАТА
РАЗРАБОТА		Новиков		
ПРОВЕРИЛ		Гительзон		
РУКОВОДИЛ		Коток		
Н.КОНТР.		Гительзон		
УТВЕРДИЛ		Бердичевский		

ИНВ.№ ПОДЛ.	ПОДП. И ДАТА	ВЗАМ.ИНВ.№	ИНВ.№ ДУБЛ.	ПОДП. И ДАТА

Инв.№ подл.	Подпись и дата	Взам.инв.№	Инв.№ дубл.	Подпись и дата

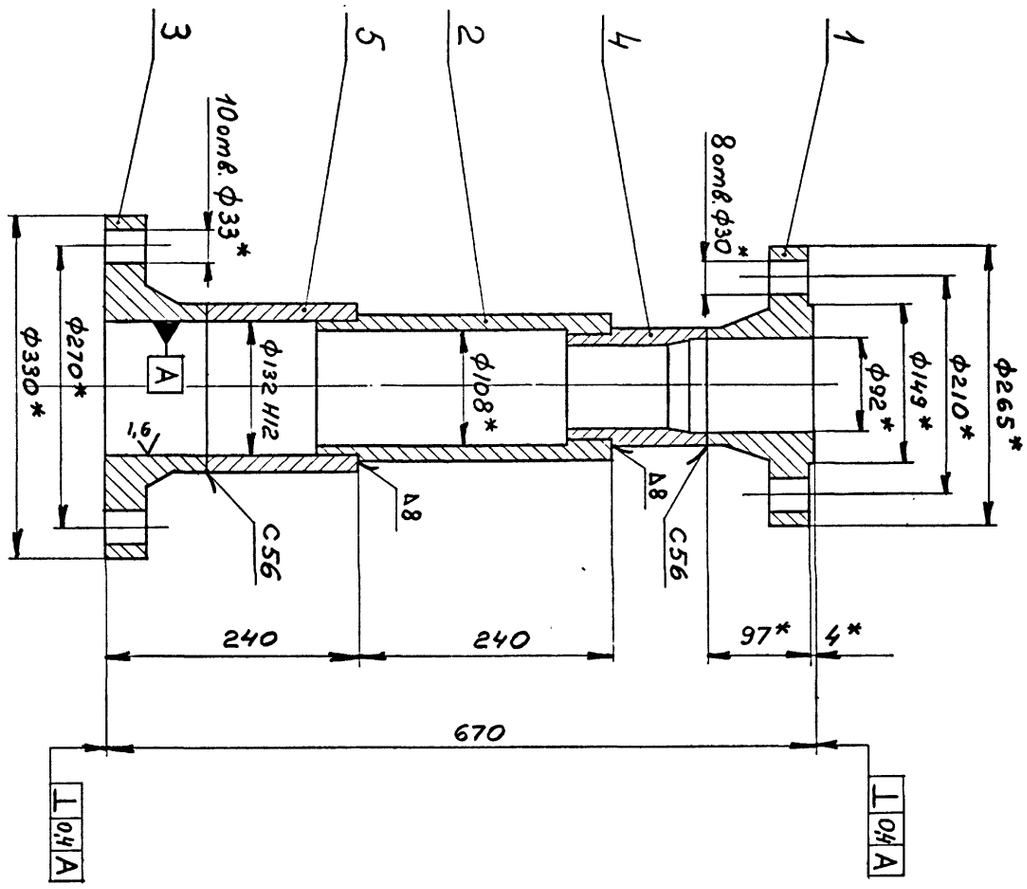

1. Сварные швы выполнить по ГОСТ 16037-80.
2. Сварку производить электродами типа 342А ГОСТ 9467-75
3. Неуказанные предельные отклонения размеров: h14; H14; $\pm \frac{IT14}{2}$
4. * Размеры для справок.

ЗКI00-020СБ

Изм.	Лист	№ докум.	Подпись	Дата	ЗКI00-020СБ			
Разраб.		Новиков			Корпус	Лит	Масса	Масштаб
Пров.		Дительзон					64,5	I:4
Руков.		Коток				Лист	Листов	I
Н.контр.		Дительзон			МУП ГлавУПпКС СССР ЮЖГИПРОШАХТ			КО
Утв.		Бердичевский						

Формат А3

Инв.№ подл.	Подп. и дата	Взам.инв.№	Инв.№ дубл.	Подпись и дата

Формат	Зона	Позиция	Обозначение	Наименование	Кол.	Примеч.
				Документация		
А3			ЗКI00-020СБ	Сборочный чертеж		
				Детали		
А3		I	ФП00-001	Фланцы Ду100 с выступом или впадиной стальные приварные встык	I	I4,65кг
А4		2	IКI00-023	Труба	I	I3,7кг
А4		3	ЗКI00-02I	Фланец	I	24,8кг
А4		4	ЗКI00-022	Труба	I	4кг
А4		5	ЗКI00-023	Труба	I	6,7кг

Изм.	Лист	№ документа	Подпись	Дата	ЗКI00-020			
Разработал		Новиков			Корпус	Лит	Лист	Листов I
Проверил		Дительзон				МУП ГлавУПпКС СССР ЮЖГИПРОШАХТ		КО
Руководил		Коток						
Н.контр.		Дительзон						
Утвердил		Бердичевский						

Формат А4

ЗКI00-02I

50 V (v)

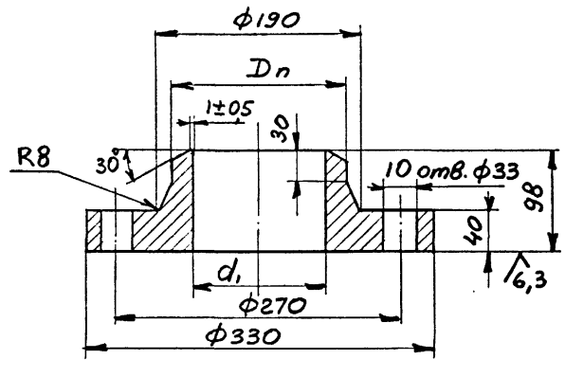

Обозначение	Размеры, мм		Масса, кг
	D_n	d_1	
ЗКI00-02I	I6I	I30	24,8
-0I	I30	I04	25

1. Предельные отклонения размеров: 330; I90; D_n для штампованных фланцев - по II классу ГОСТ 7505-74.
2. Неуказанные предельные отклонения размеров: h I4; H14; $\pm \frac{IT14}{2}$
3. Смещение осей отверстий ϕ 33 от номинального расположения не более I,6 мм.

10392/1

Изм.	Лист	№ докум.	Подпись	Дата	ЗКI00-02I			
Разраб.		Новиков			Фланец	Лит	Масса	Масштаб
Пров.		Дительзон					см. табл.	-
Руков.		Коток				Лист	Листов	I
Н.контр.		Дительзон			Сталь20 ГОСТ I050-74	МУП ГлавУПпКС СССР ЮЖГИПРОШАХТ		КО
Утв.		Коток						

Формат А4

Инв.№ подл.	Подпись и дата	Взам.инв.№	Инв.№ дубл.	Подпись и дата

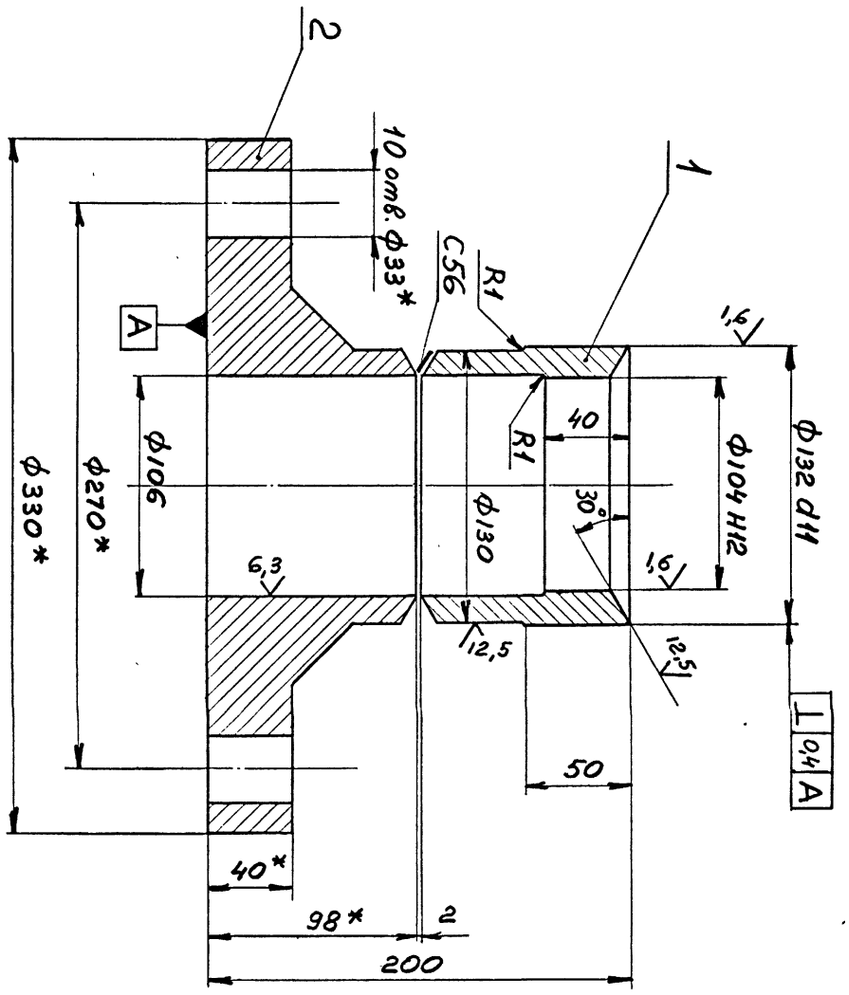

1. Сварные швы выполнить по ГОСТ 16037-80
2. Сварку производить электродами типа Э42А ГОСТ 9467-75
3. Неуказанные предельные отклонения размеров: h I4; H I4; $\pm \frac{IT\,I4}{2}$
4. * Размеры для справок

Изм.	Лист	№ докум.	Подпись	Дата	3КI00-030СБ			
Разраб.		Новиков			Грунбукса	Лит	Масса	Масштаб
Пров.		Тительзон					29	I:2
Руков.		Коток				Лист	Листов	I
Н.контр.		Тительзон				МУП Гл.упр.КС СССР ЮЖГИПРОШАХТ		КО
Утв.		Бердичевский						

Формат А3

3КI00-030СБ

Формат	Зона	Позиция	Обозначение	Наименование	Кол.	Примеч.
				Документация		
А3			3КI00-030СБ	Сборочный чертеж		
				Детали		
А4		I	3КI00-03I	Труба	I	3,75кг
А4		2	3КI00-02I-0I	Фланец	I	25кг

Изм.	Лист	№ докум.	Подпись	Дата	3КI00-030			
Разработал		Новиков			Грунбукса	Лит	Лист	Листов
Проверил		Тительзон						I
Руководил		Коток				МУП Гл.упр.КС СССР ЮЖГИПРОШАХТ		КО
Н.контр.		Тительзон						
Утвердил		Бердичевский						

Формат А4

Инв.№ подл. | Подп. и дата | Взам.инв.№ | Инв.№ дубл. | Подпись и дата

3КI00-03I

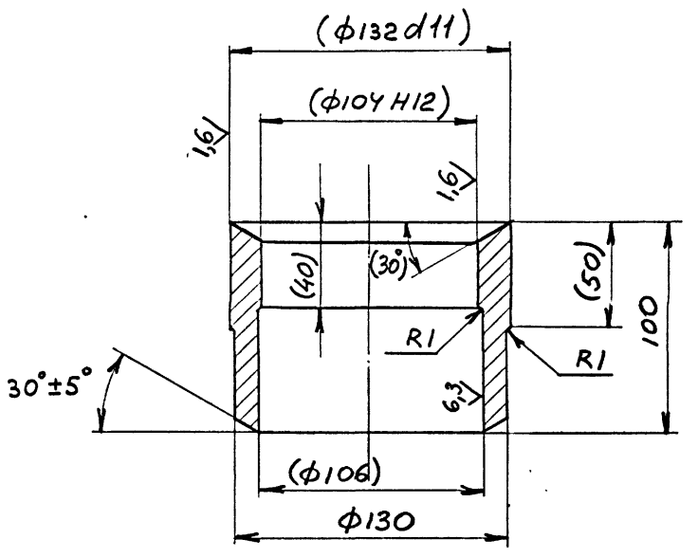

1. Неуказанные предельные отклонения размеров: h I4; H I4; $\pm \frac{IT\,I4}{2}$
2. Размеры в скобках – после сборки

10392/1

Изм.	Лист	№ докум.	Подпись	Дата	3КI00-03I			
Разраб.		Новиков			Труба	Лит	Масса	Масштаб
Пров.		Тительзон					3,75	I:2
Руков.		Коток				Лист	Листов	I
Н.контр.		Тительзон			Сталь 20 ГОСТ I050-74	МУП Гл.упр.КС СССР ЮЖГИПРОШАХТ		КО
Утв.		Коток						

Инв.№ подл. | Подпись и дата | Взам.инв.№ | Инв.№ дубл. | Подпись и дата

Формат А4

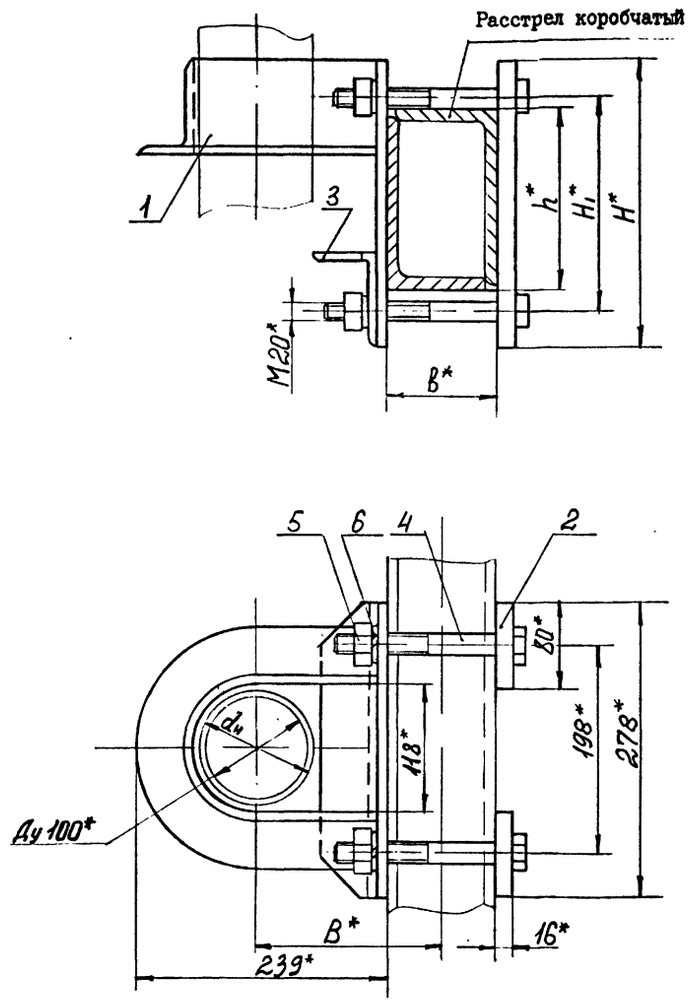

Обозначение	Шифр	Сечение расстрела	Размеры, мм						Масса кг
			$d_н$	b	B	h	H_I	H	
ХРКI00-000	ХРКI00-I	I70xI04	I08 II4	I04	I76	I70	200	270	I6,9
-0I	ХРКI00-2	2I2xI30	I08 II4	I30	I89	2I2	245	3I5	I8,7

I. Общие технические условия на изготовление по ОСТ I2.44.I07-79.

2. Предельные отклонения размеров: $\pm \frac{IT16}{2}$.

3. * Размеры для справок.

Изм.	Лист	№ докум.	Подпись	Дата	ХРК I00-000 СБ			
Разраб.		Островская			Хомут ХРК I00	Лит	Масса	Масштаб
Пров.		Гительзон					См. табл.	-
Руков.		Коток				Лист	Листов I	
Н.контр.		Гительзон			МУП СССР ГлавУПпКС ЮЖГИПРОШАХТ			КО
Утв.		Бердичевский						

Формат А3

Инв. № подл. | Подпись и дата | Взам. инв. № | Инв. № дубл. | Подпись и дата

Инв. № подл. | Подпись и дата | Взам. инв. № | Инв. № дубл. | Подпись и дата

Формат	Зона	Позиц.	Обозначение	Наименование	Кол. на исполн. ХРК I00-000-		Примечание
					-	0I	
				Детали			
А3		2	ХРК I00-00I-06	Планка	2		2,6 кг
			-07	Планка		2	3,06 кг
А4		3	ХРК I00-002	Уголок	I	I	2,3 кг
				Стандартные изделия			
		4		Болт М20 х I70.66.0I9			
				ГОСТ 7796-70	4		0,466 кг
				Болт М20хI90.66.0I9			
				ГОСТ 7796-70		4	0,5I5 кг
		5		Гайка М20.8.0I9			
				ГОСТ 59I5-70	4	4	0,063 кг
		6		Шайба 20.65Г.0I9			
				ГОСТ 6402-70	4	4	0,0I6 кг

Изм.	Лист	№ документ.	Подпись	Дата	ХРК I00-000	Лист 2

Формат А4

Инв. № подл. | Подпись и дата | Взам. инв. № | Инв. № дубл. | Подпись и дата

Формат	Зона	Позиц.	Обозначение	Наименование	Кол. на исполн. ХРК I00-000-		Примечание
					-	0I	
				Документация			
А3			ХРК I00-000 СБ	Сборочный чертеж	х	х	
				Сборочные единицы			
А4		I	ХРК I00-0I0	Скоба	I		7,23 кг
			- 0I	Скоба		I	7,8I кг
Литер							
Шифр					ХРКI00-I	ХРКI00-2	

I0392/1

Изм.	Лист	№ документ.	Подпись	Дата	ХРК I00-000			
Разработ.		Гительзон			Хомут ХРК I00	Литера	Лист I	Листов 2
Проверил		Коняева						
Руководит.		Коток			МУП СССР ГлавУПпКС ЮЖГИПРОШАХТ			КО
Н.контр.		Коняева						
Утвердил		Бердичевский						

Формат А4

Инв. № подл. | Подпись и дата | Взам. инв. № | Инв. № дубл. | Подпись и дата

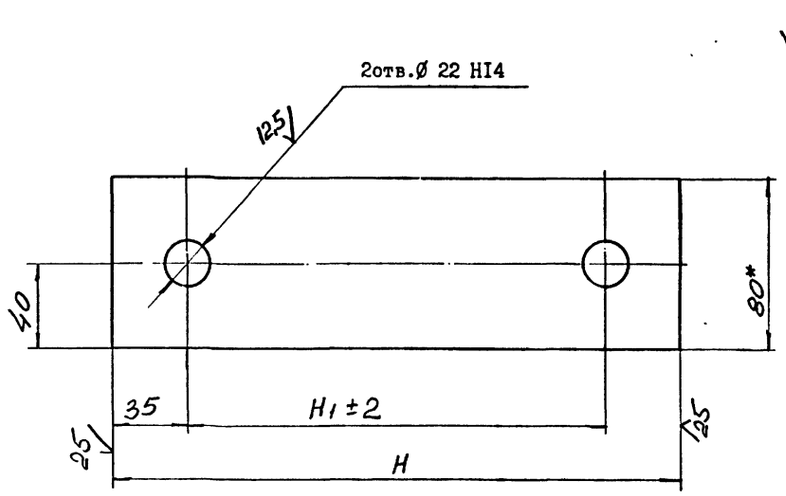

Обозначение	Размеры, мм		Материал	Масса, кг
	H	H_I		
ХРКI00-00I	270	200	Полоса $\frac{I0X80\ ГОСТ\ I03-76}{ВСт3кп2\ ГОСТ\ 535-88}$	I,63
-0I	3I5	245		I,92
-02	340	270		2,07
-03	370	300		2,26
-04	460	390		2,82
-05	400	330		2,45
-06	270	200	Полоса $\frac{I6X80\ ГОСТ\ I03-76}{ВСт3кп2\ ГОСТ\ 535-88}$	2,6
-07	3I5	245		3,06
-08	340	270		3,32
-09	370	300		3,62
-I0	460	390		4,52
-II	400	330		3,92

I. Неуказанные предельные отклонения размеров: $\pm \frac{ITI6}{2}$.

2. Покрытие: грунтовка ХС-068 ТУ 6-I0-820-75 красно-коричневая в один слой; эмаль ХВ-785 ГОСТ 73I3-75 чёрная УI.В5 в три слоя, кроме исполнений 00I...-05

3. * Размеры для справок.

10392/1

ИЗМ.	ЛИСТ	№ ДОКУМ.	ПОДПИСЬ	ДАТА
РАЗРАБ.	Гительзон			
ПРОВ.	Коняева			
РУКОВ.	Коток			
Н.КОНТР.	Коняева			
УТВ.	Бердичевский			

ХРК I00-00I

Планка

См. табл.

ЛИТ | МАССА | МАСШТАБ

ЛИСТ | ЛИСТОВ I

См. таблицу

МУП СССР ГлавУПиКС ЮЖГИПРОШАХТ КО

ФОРМАТ А3

ИНВ.№ ПОДЛ. | ПОДПИСЬ И ДАТА | ВЗАМ.ИНВ.№ | ИНВ.№ ДУБЛ. | ПОДПИСЬ И ДАТА

серия 7.40I-2 Выпуск I

ХРК I00-0II

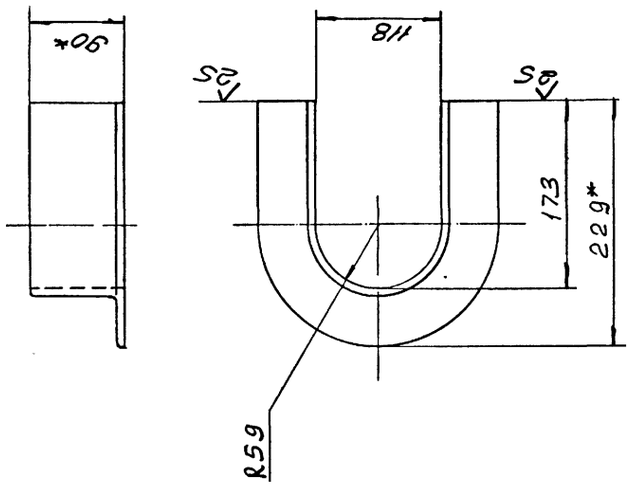

I. Предельные отклонения размеров: $\pm \frac{ITI6}{2}$.

2. * Размеры для справок.

ХРК I00-0II

Уголок

ЛИТ	МАССА	МАСШТАБ
	3,97	I:4

ЛИСТ | ЛИСТОВ I

Уголок 90х56х8-В ГОСТ85I0-86 / ВСт3кп2 ГОСТ535-88

МУП СССР ГлавУПиКС ЮЖГИПРОШАХТ КО

ФОРМАТ А4

ИЗМ.	ЛИСТ	№ ДОКУМ.	ПОДПИСЬ	ДАТА
РАЗРАБ.	Гительзон			
ПРОВ.	Коняева			
РУКОВ.	Коток			
Н.КОНТР.	Коняева			
УТВ.	Бердичевский			

ИНВ.№ ПОДЛ. | ПОДПИСЬ И ДАТА | ВЗАМ.ИНВ.№ | ИНВ.№ ДУБЛ. | ПОДПИСЬ И ДАТА

ХРК I00-002

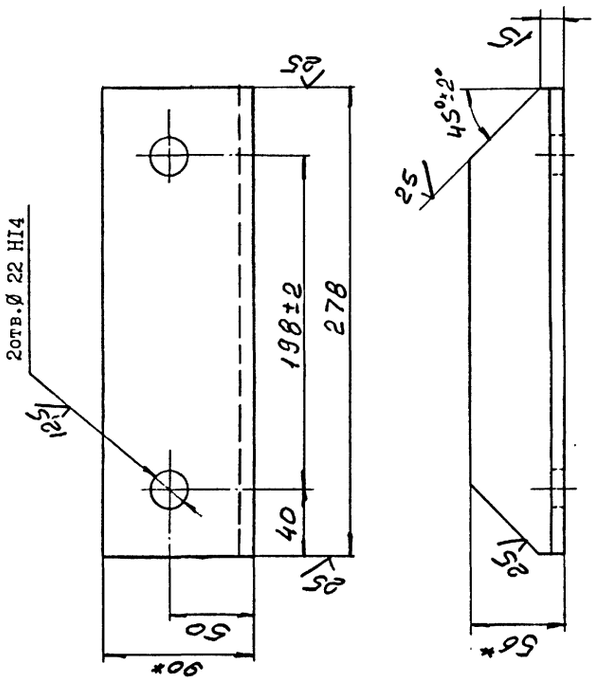

I. Неуказанные предельные отклонения размеров: $\pm \frac{ITI6}{2}$.

2. Покрытие: грунтовка ХС-068 ТУ6-I0-820-75 красно-коричневая в один слой; эмаль ХВ-785 ГОСТ 73I3-75 черная УI.В5 в три слоя.

3. * Размеры для справок.

ХРК I00-002

Уголок

ЛИТ	МАССА	МАСШТАБ
	2,3	I:2,5

ЛИСТ | ЛИСТОВ I

Уголок 90х56х8-В ГОСТ85I0-86 / ВСт3кп2 ГОСТ535-88

МУП СССР ГлавУПиКС ЮЖГИПРОШАХТ КО

ФОРМАТ А4

ИЗМ.	ЛИСТ	№ ДОКУМ.	ПОДПИСЬ	ДАТА
РАЗРАБ.	Гительзон			
ПРОВ.	Коняева			
РУКОВ.	Коток			
Н.КОНТР.	Коняева			
УТВ.	Бердичевский			

ИНВ.№ ПОДЛ. | ПОДПИСЬ И ДАТА | ВЗАМ.ИНВ.№ | ИНВ.№ ДУБЛ. | ПОДПИСЬ И ДАТА

ХРК I00-0I0 СБ

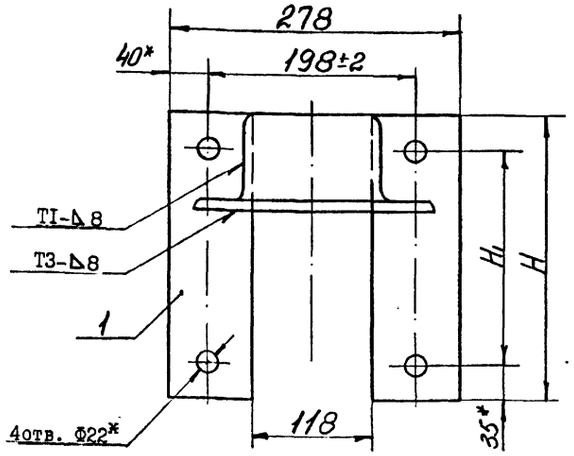

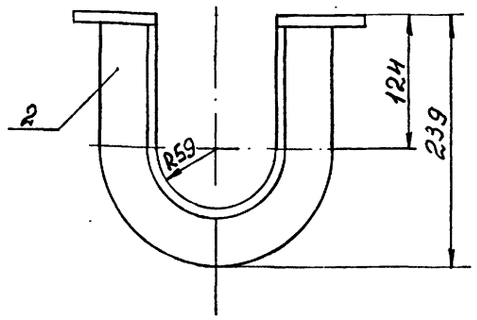

Обозначение	Размеры, мм H_1	H	Масса кг
ХРКI00-0I0	200	270	7,23
-0I	245	3I5	7,8I
-02	270	340	8,II
-03	300	370	8,49
-04	390	460	9,6I
-05	330	400	8,87

I. Сварные швы выполнить по ГОСТ 5264-80.
2. Сварку произвести электродами типа 342 ГОСТ 9467-75.
3. Неуказанные предельные отклонения размеров: $\pm \frac{IT16}{2}$.
4. Покрытие: грунтовка ХС-068 ТУ6-I0-820-75 красно-коричневая в один слой ; эмаль ХВ-785 ГОСТ 73I3-75 черная УI.В5 в три слоя.
5. * Размеры для справок.

Изм.	Лист	№ докум.	Подпись	Дата
Разраб.		Островская		
Пров.		Гительзон		
Руков.		Коток		
Н.контр.		Гительзон		
Утв.		Бердичевский		

ХРК I00-0I0 СБ

Скоба

Лит	Масса	Масштаб
	См. табл.	-

Лист | Листов I

МУП СССР ГлавУПиКС ЮЖГИПРОШАХТ КО

ФОРМАТ А3

ХБ I00 - 022

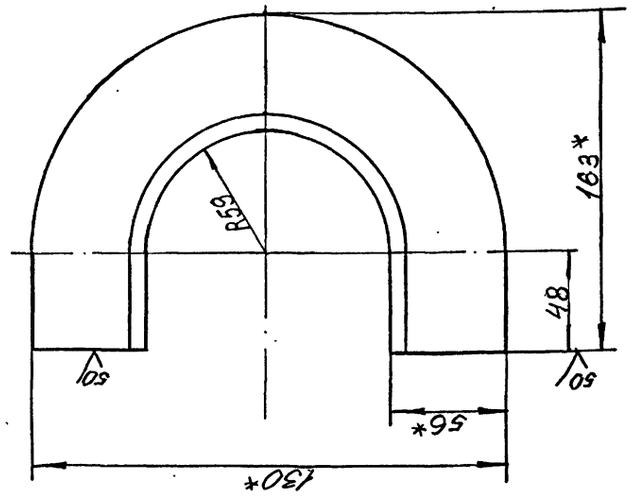

I. Предельные отклонения размеров $\pm \frac{IT16}{2}$.

2. *Размеры для справок.

Изм.	Лист	№ докум.	Подпись	Дата
Разраб.		Гительзон		
Пров.		Коняева		
Руков.		Коток		
Н.контр.		Коняева		
Утв.		Бердичевский		

ХБ I00 -022

Уголок

Лит	Масса	Масштаб
	2,8	I:2

Лист | Листов I

МУП СССР ГлавУПиКС ЮЖГИПРОШАХТ КО

ФОРМАТ А4

Инв. № подл. | Подпись и дата | Взам. инв. № | Инв. № дубл. | Подпись и дата

Формат	Зона	Позиц.	Обозначение	Наименование	Кол. на испол. ХРК I00-0I0-										Примечание
					-	0I	02	03	04	05					
				Документация											
А3			ХРК I00-0I0СБ	Сборочный чертеж	х	х	х	х	х	х					
				Детали											
А3		I	ХРК I00-00I	Планка	2										I,63 кг
			- 0I	Планка		2									I,92 кг
			- 02	Планка			2								2,07 кг
			- 03	Планка				2							2,26 кг
			- 04	Планка					2						2,82 кг
			- 05	Планка						2					2,45 кг
А4		2	ХРК I00-0II	Уголок	I	I	I	I	I	I					3,97 кг

Литер | Шифр

10392/1

Изм.	Лист	№ документ.	Подпись	Дата
Разработ.		Гительзон		
Проверил		Коняева		
Руководил		Коток		
Н.контр.		Коняева		
Утвердил		Бердичевский		

ХРК I00-0I0

Скоба

Литера	Лист	Листов
		I

МУП СССР ГлавУПиКС ЮЖГИПРОШАХТ КО

Формат А4

Инв. № подл. | Подпись и дата | Взам. инв. № | Инв. № дубл. | Подпись и дата

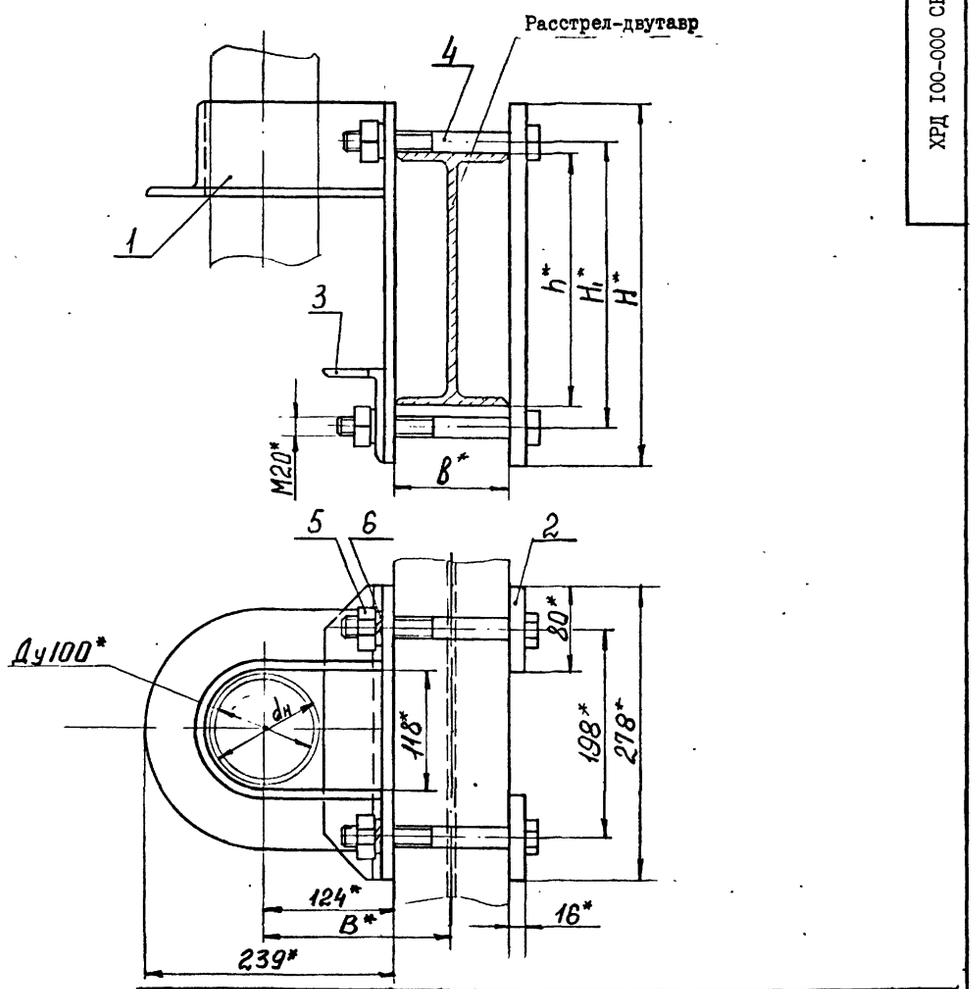

Обозначение	Шифр	Номер двутавра	Размеры, мм						Масса
			$d_н$	b	B	h	H_I	H	кг
ХРДI00-000	ХРДI00-I	24М	I08 II4	II0	I79	240	270	340	I9,33
-0I	ХРДI00-2	27Са	I08 II4	I24	I86	270	300	370	20,4I
-02	ХРДI00-3	36С	I08 II4	I40	I94	360	390	460	23,62
-03	ХРДI00-4	30М	I08 II4	I30	I89	300	330	400	2I,68

I. Общие технические условия на изготовление по ОСТ I2.44.I07-79.

2. Предельные отклонения размеров: $\pm \frac{IT16}{2}$.

3. * Размеры для справок.

Изм.	Лист	№ докум.	Подпись	Дата	ХРД I00-000 СБ			
Разраб.		Островская			Хомут ХРД I00	Лит	Масса	Масштаб
Пров.		Гительзон					См. табл.	-
Руков.		Коток				Лист	Листов I	
Н.контр.		Гительзон				МУП СССР ГлавУПпКС ЮЖГИПРОШАХТ		КО
Утв.		Бердичевский						

Формат А3

Инв. № подл. | Подпись и дата | Взам. инв. № | Инв. № дубл. | Подпись и дата

Инв. № подл. | Подпись и дата | Взам. инв. № | Инв. № дубл. | Подпись и дата

Формат	Зона	Позиц.	Обозначение	Наименование	Кол. на исполн. ХРД I00-000-				Примечание
					-	0I	02	03	
				Детали					
А3		2	ХРК I00-00I-08	Планка	2				3,32 кг
			-09	Планка		2			3,62 кг
			- I0	Планка			2		4,52 кг
			-II	Планка				2	3,92 кг
А4		3	ХРК I00-002	Уголок	I	I	I	I	2,3 кг
				Стандартные изделия					
		4		Болт М20хI70.66.0I9					
				ГОСТ 7796-70	4				0,466 кг
				Болт М20хI90.66.0I9					
				ГОСТ 7796-70		4		4	0,5I5 кг
				Болт М20х200.66.0I9					
				ГОСТ 7796-70			4		0,54 кг
		5		Гайка М20.8.0I9					
				ГОСТ 59I5-70	4	4	4	4	0,063 кг
		6		Шайба 20.65Г.0I9					
				ГОСТ 6402-70	4	4	4	4	0,0I6 кг

Изм.	Лист	№ документ.	Подпись	Дата	ХРД I00-000	Лист 2

Формат А4

Инв. № подл. | Подпись и дата | Взам. инв. № | Инв. № дубл. | Подпись и дата

Формат	Зона	Позиц.	Обозначение	Наименование	Кол. на исполн. ХРД I00-000-				Примечание
					-	0I	02	03	
				Документация					
А3			ХРД I00-000 СБ	Сборочный чертеж	х	х	х	х	
				Сборочные единицы					
А4		I	ХРК I00-0I0-02	Скоба	I				8,II кг
			-03	Скоба		I			8,49 кг
			-04	Скоба			I		9,6I кг
			-05	Скоба				I	8,87 кг

Шифр	Литер.
ХРДI00-I	
ХРДI00-2	
ХРДI00-3	
ХРДI00-4	

10392/1

Изм.	Лист	№ документ.	Подпись	Дата	ХРД I00-000			
Разработ.		Гительзон			Хомут ХРД I00	Литера	Лист 1	Листов 2
Проверил		Коняева				МУП СССР ГлавУПпКС ЮЖГИПРОШАХТ		КО
Руководит.		Коток						
Н.контр.		Коняева						
Утвердил		Бердичевский						

Формат А4

Инв. № подл. | Подпись и дата | Взам. инв. № | Инв. № дубл. | Подпись и дата

Инв.№ подл.	Подпись и дата	Взам.инв.№	Инв.№ дубл.	Подпись и дата

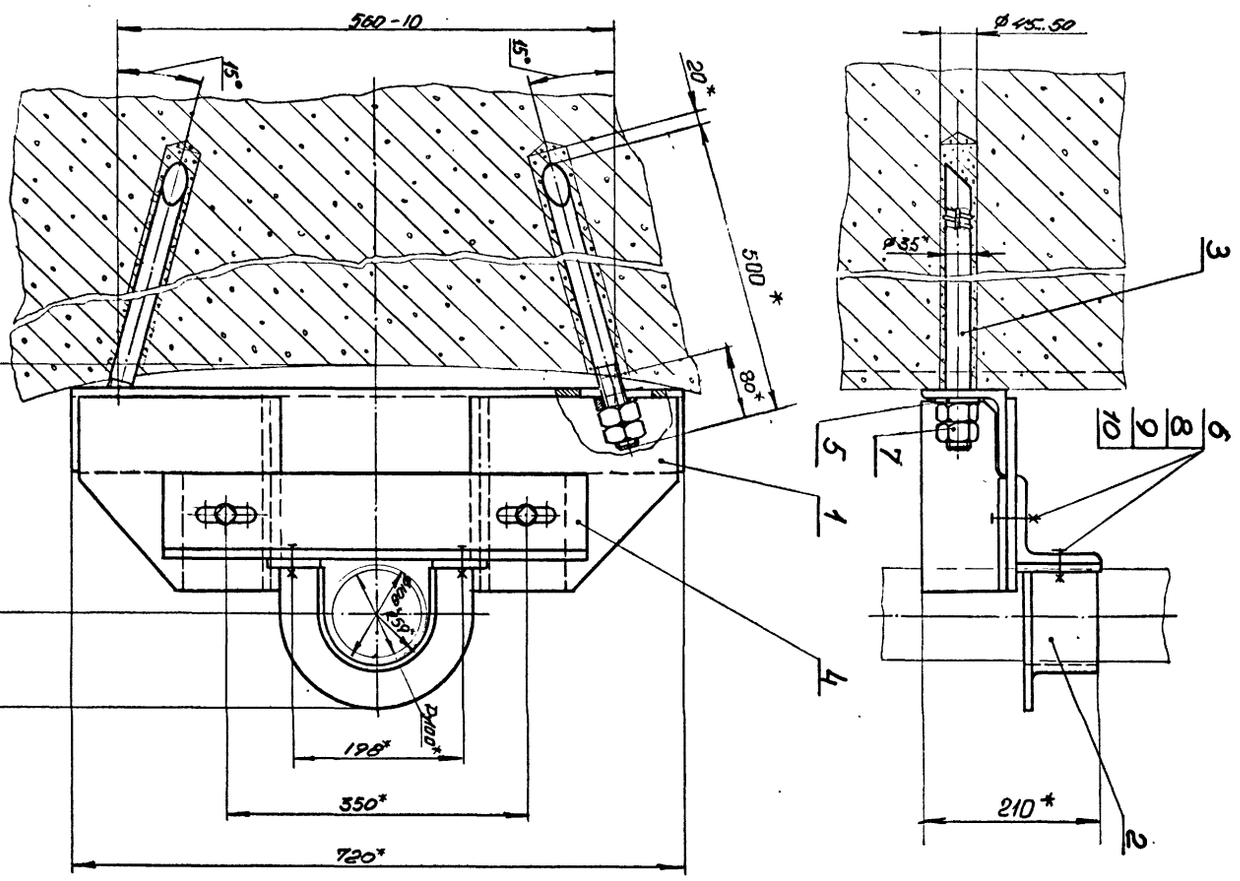

1. Общие технические условия на изготовление по ОСТ 12.44.107-79
2. Анкеры (поз. 3) зацелать бетоном марки 300.
3. *Размеры для справок.

Изм.	Лист	№ докум.	Подпись	Дата	ХБ100-000СБ			
Разраб.	Кейс				Хомут ХБ100	Лит	Масса	Масштаб
Пров.	Коняева						43,1	1:5
Руков.	Коток					Лист	Листов 1	
Н.контр.	Коняева					МУП Главуглекс СССР Южгипрошахт		КО
Утв.	Бердичевский							

Формат А3

ХБ100-000СБ

Формат	Зона	Позиция	Обозначение	Наименование	Кол.	Примеч.
				Документация		
А3			ХБ100-000СБ	Сборочный чертеж		
				Сборочные единицы		
А4		1	ХБ100-010	Кронштейн	1	24,6 кг
А4		2	ХБ100-020	Скоба	1	3,8 кг
				Детали		
А4		3	ХБ100-001	Анкер	2	3,15кг
А4		4	ХБ100-002	Уголок	1	7,3 кг
А4		5	ХБ100-003	Шайба	2	0.12кг
				Стандартные изделия		
		6		Болт М20х60.66.019		
				ГОСТ 7796-70	4	0,194кг
		7		Гайка М24.8.019		
				ГОСТ 5915-70	4	0,107кг
		8		Гайка М20.8.019		
				ГОСТ5915-70	4	0,063кг
		9		Шайба 20.65Г.019		
				ГОСТ 6402-70	4	0,013кг
		10		Шайба 20.04.019		
				ГОСТ 11371-78	6	0,017кг

Инв.№ подл. | Подп. и дата | Взам.инв.№ | Инв.№ дубл. | Подп. и дата

Изм.	Лист	№ документа	Подпись	Дата	ХБ100-000			
Разработал	Кейс				Хомут ХБ100	Лит	Лист	Листов 1
Проверил	Коняева					МУП Главуглекс СССР Южгипрошахт		КО
Руководил	Коток							
Н.контр.	Коняева							
Утвердил	Бердичевский							

Формат А4

Формат	Зона	Позиция	Обозначение	Наименование	Кол.	Примеч.
				Документация		
А3			ХБ100-010СБ	Сборочный чертеж		
				Детали		
А4		1	ХБ100-011	Уголок	1	10,9кг
А4		2	ХБ100-012	Косынка	2	3,8кг
А4		3	ХБ100-013	Уголок	1	2,85кг
А4		4	ХБ100-014	Уголок	1	2,85кг

10392/1

Инв.№ подл. | Подп. и дата | Взам.инв.№ | Инв.№ дубл. | Подп. и дата

Изм.	Лист	№ документа	Подпись	Дата	ХБ100-010			
Разработал	Кейс				Кронштейн	Лит	Лист	Листов 1
Проверил	Коняева					МУП Главуглекс СССР Южгипрошахт		КО
Руководил	Коток							
Н.контр.	Коняева							
Утвердил	Бердичевский							

Формат А4

ХБ100-001

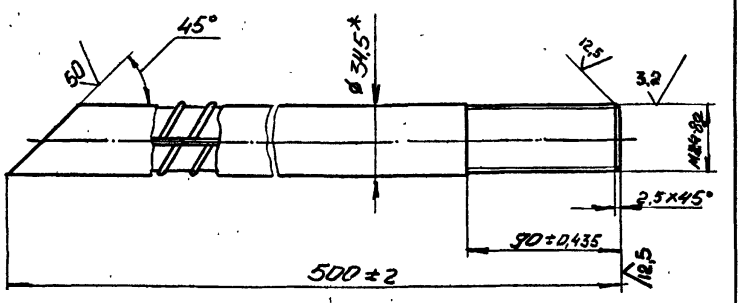

1. *Размеры для справок.
2. Покрытие: цинковое с хроматированием, толщина покрытия не менее 9мкм

				ХБ100-001		
Изм.	Лист	№ докум.	Подпись	Дата		
Разраб.		Кейс			Анкер	Лит: —	Масса: 3,15	Масштаб: 1:2
Пров.		Коняева				Лист: —	Листов: 1
Руков.		Коток				
Н.контр.		Коняева			Ø32 А-II ГОСТ 5781-82	МУП ГлавУПпКС СССР ЮЖГИПРОШАХТ	КО
Утв.		Бердичевский				

Формат А4

ХБ100-021

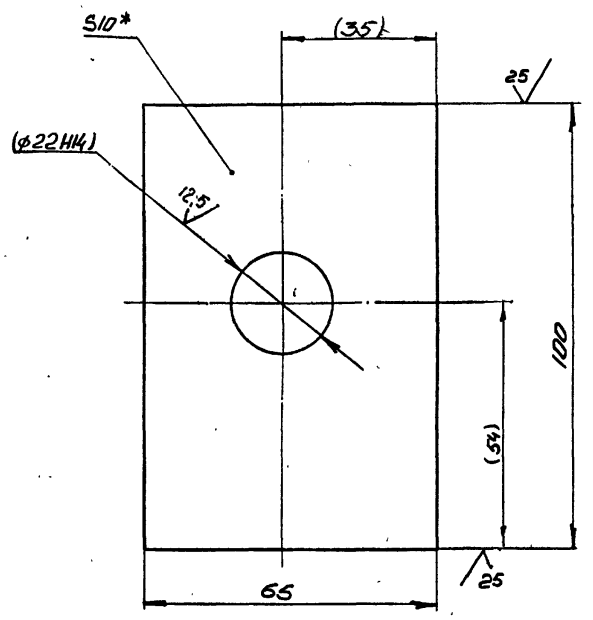

1. Неуказанные предельные отклонения размеров: $\pm \frac{IT14}{2}$;
2. *Размеры для справок
3. Размеры в скобках - после сборки

				ХБ100-021		
Изм.	Лист	№ докум.	Подпись	Дата		
Разраб.		Кейс			Планка	Лит: —	Масса: 0,48	Масштаб: 1:1
Пров.		Коток				Лист: —	Листов: 1
Руков.		Коток				
Н.контр.		Коняева			Полоса 10х65 ГОСТ 103-76	МУП ГлавУПпКС СССР ЮЖГИПРОШАХТ	КО
Утв.		Бердичевский			Вст3 кп2 ГОСТ535-88		

Формат А4

ХБ100-002

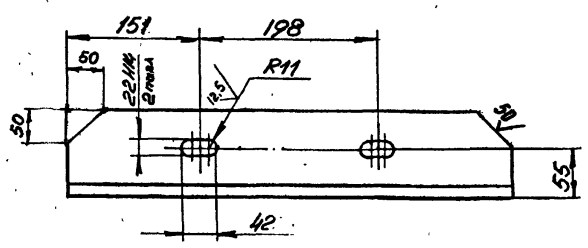

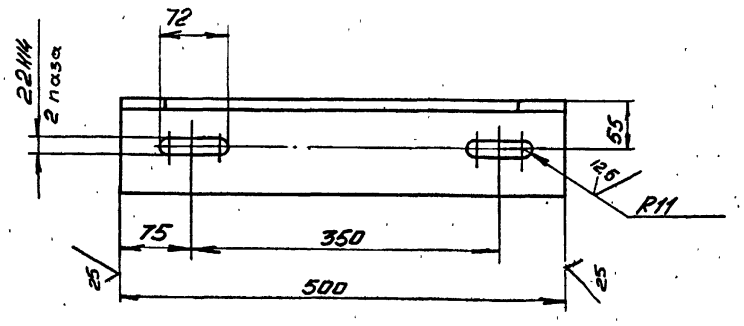

1. Неуказанные предельные отклонения размеров: $\pm \frac{IT14}{2}$
2. Покрытие: грунтовка ХС-068 ТУ-6-10-820-75 красно-коричневая в два слоя: эмаль ХВ-785 ГОСТ 7313-75 черная УI.В5 в три слоя.

				ХБ100-002		
Изм.	Лист	№ докум.	Подпись	Дата		
Разраб.		Кейс			Уголок	Лит: —	Масса: 7,3	Масштаб: 1:5
Пров.		Коняева				Лист: —	Листов: 1
Руков.		Коток				
Н.контр.		Коняева			Уголок 100×100×10-В ГОСТ 8509-86	МУП ГлавУПпКС СССР ЮЖГИПРОШАХТ	КО
Утв.		Бердичевский			Вст3 кп2 ГОСТ535-88		

Формат А4

ХБ100-003

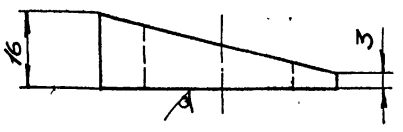

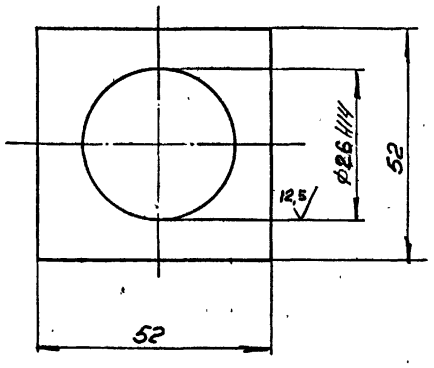

1. Неуказанные предельные отклонения размеров $\pm \frac{IT14}{2}$;
2. *Размер для справок.

10392/1

				ХБ100-003		
Изм.	Лист	№ докум.	Подпись	Дата		
Разраб.		Кейс			Шайба	Лит: —	Масса: 0,12	Масштаб: 1:1
Пров.		Коняева				Лист: —	Листов: 1
Руков.		Коток				
Н.контр.		Коняева			Лист Б16 ГОСТ 19903-74	МУП ГлавУПпКС СССР ЮЖГИПРОШАХТ	КО
Утв.		Бердичевский			Вст3 кп2 ГОСТ 14637-89		

Формат А4

ХБ100-010СБ

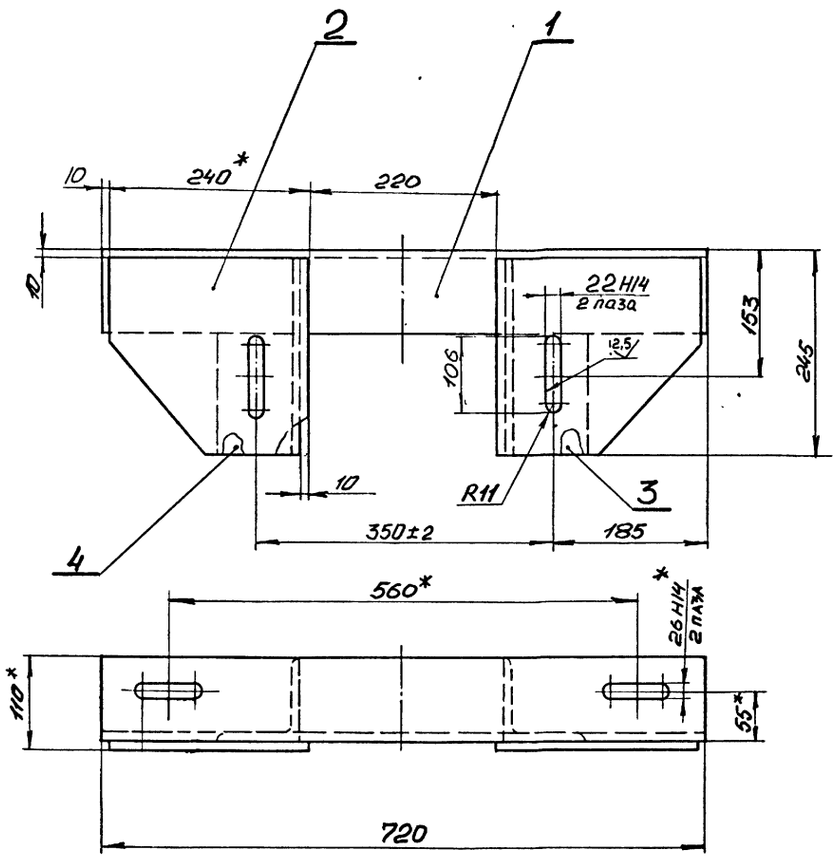

I Сварные швы выполнить по ГОСТ 5264-80 сплошными по периметру примыкания элементов,катетом, равным наименьшей толщине свариваемых элементов.

2. Сварку произвести электродами типа Э42 ГОСТ 9467-75.

3. Неуказанные предельные отклонения размеров $\pm \frac{IT14}{2}$;

4. Покрытие: грунтовка ХС-068 ТУ6-10-820-75 красно-коричневая в два слоя : эмаль ХВ-785 ГОСТ 7313-75 черная УI.В5 в три слоя.

5. *Размеры для справок.

					ХБ100-010СБ		
Изм.	Лист	№ докум.	Подпись	Дата			
Разраб.		Кейс			Кронштейн	Лит	Масса 24,6	Масштаб I:5
Пров.		Коняева				Лист	Листов I
Руков.		Коток				МУП ГлавУПиКС ЮЖГИПРОШАХТ СССР	КО
Н.контр.		Коняева					
Утв.		Бердичевский					

Формат А3

Инв.№ подл. | Подпись и дата | Взам.инв.№ | Инв.№ дубл. | Подпись и дата

ХБ100-020СБ

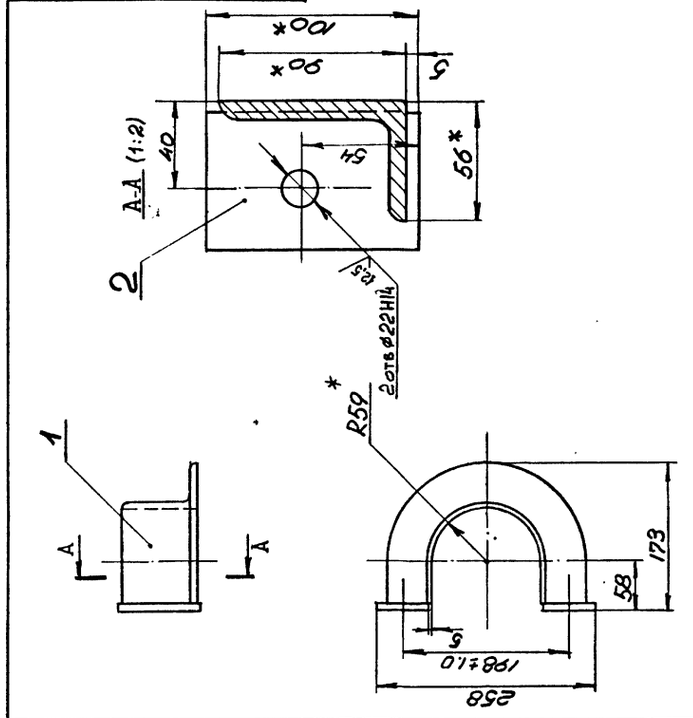

1. Сварные швы выполнить по ГОСТ 5264-80 сплошными по периметру примыкания элементов , катетом, равным 5 мм.
2. Сварку произвести электродами Э42 ГОСТ 9467-75.
3. Неуказанные предельные отклонения размеров $\pm \frac{IT14}{2}$;
4. Покрытие: грунтовка ХС-068 ТУ6-10-820-75 красно-коричневая в два слоя ; эмаль ХВ-785 ГОСТ 7313-75 черная УI.В5 в три слоя .
5. *Размеры для справок.

					ХБ100-020СБ		
Изм.	Лист	№ докум.	Подпись	Дата			
Разраб.		Кейс			Скоба	Лит	Масса 3,8	Масштаб I:5
Пров.		Коняева				Лист	Листов I
Руков.		Коток				МУП ГлавУПиКС ЮЖГИПРОШАХТ СССР	КО
Н.контр.		Коняева					
Утв.		Бердичевский					

Формат А4

Инв.№ подл. | Подпись и дата | Взам.инв.№ | Инв.№ дубл. | Подпись и дата

Обозначение	Наименование	Кол.	Примеч.
	Документация		
ХБ100-020СБ	Сборочный чертеж		
	Детали		
ХБ100-022	Уголок	I	2,8 кг
ХБ10С-021	Планка	2	0,48 кг

					ХБ100-020		
Изм.	Лист	№ докум.	Подпись	Дата			
Разраб.		Кейс			Скоба	Лит	Масса	Масштаб
Пров.		Коняева				Лист	Листов I
Руков.		Коток				МУП ГлавУПиКС ЮЖГИПРОШАХТ СССР	КО
Н.контр.		Коняева					
Утв.		Бердичевский					

Формат А4

Инв.№ подл. | Подпись и дата | Взам.инв.№ | Инв.№ дубл. | Подпись и дата

ХБ100-011

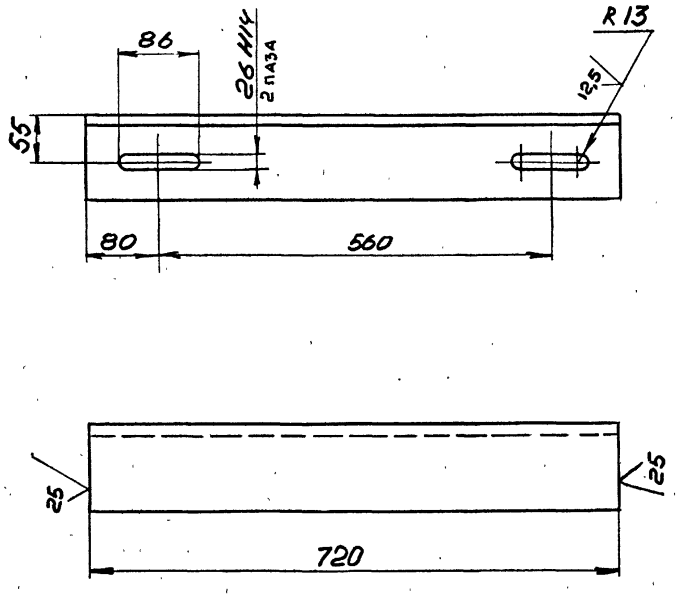

Неуказанные предельные отклонения размеров: $\pm \frac{IT14}{2}$;

				ХБ100-011			
Изм.	Лист	№ докум.	Подпись	Дата			
Разраб.		Кейс			Уголок	Лит	Масса 10,9 / Масштаб 1:5
Пров.		Коняева				Лист	Листов 1
Руков.		Коток					
Н.контр.		Коняева			Уголок 100×100×10-В ГОСТ 8509-86 / Вст3кп2 ГОСТ 535-88	МУП ГлавУПпКС СССР ЮЖГИПРОШАХТ	КО
Утв.		Бердичевский					

Инв.№ подл. | Подпись и дата | Взам.инв.№ | Инв.№ дубл. | Подпись и дата

Формат А4

ХБ100-012

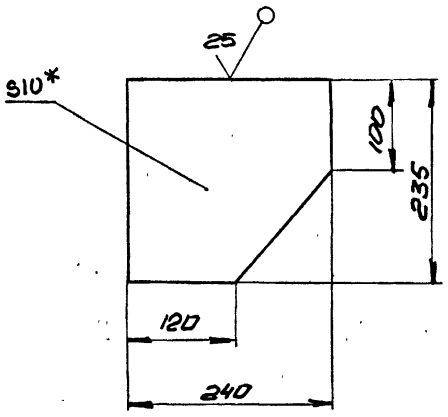

1. Предельные отклонения размеров: $\pm \frac{IT14}{2}$

2. *Размеры для справок.

				ХБ100-012			
Изм.	Лист	№ докум.	Подпись	Дата			
Разраб.		Кейс			Косынка	Лит	Масса 3,8 / Масштаб 1:5
Пров.		Коняева				Лист	Листов 1
Руков.		Коток					
Н.контр.		Коняева			Лист B10 ГОСТ 19903-74 / Вст3кп2 ГОСТ 14637-89	МУП ГлавУПпКС СССР ЮЖГИПРОШАХТ	КО
Утв.		Бердичевский					

Инв.№ подл. | Подпись и дата | Взам.инв.№ | Инв.№ дубл. | Подпись и дата

Формат А4

ХБ100-013

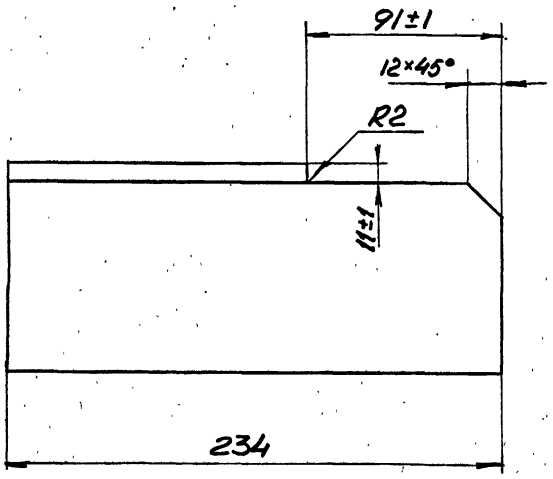

1. Шероховатость поверхностей реза $\sqrt{25}$

2. Неуказанные предельные отклонения размеров: $\pm \frac{IT14}{2}$;

				ХБ100-013			
Изм.	Лист	№ докум.	Подпись	Дата			
Разраб.		Кейс			Уголок	Лит	Масса 2,85 / Масштаб 1:2
Пров.		Коняева				Лист	Листов 1
Руков.		Коток					
Н.контр.		Коняева			Уголок 100×100×10-В ГОСТ 8509-86 / Вст3кп2 ГОСТ 535-88	МУП ГлавУПпКС СССР ЮЖГИПРОШАХТ	КО
Утв.		Бердичевский					

Инв.№ подл. | Подпись и дата | Взам.инв.№ | Инв.№ дубл. | Подпись и дата

Формат А4

ХБ100-014

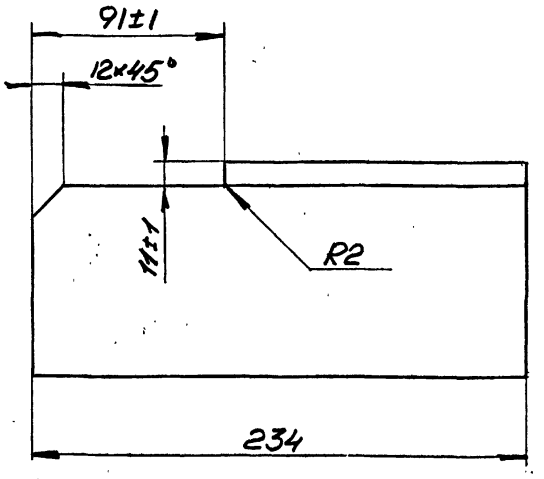

1. Шероховатость поверхностей реза $\sqrt{25}$

2. Неуказанные предельные отклонения размеров: $\pm \frac{IT14}{2}$;

10392/1

				ХБ100-014			
Изм.	Лист	№ докум.	Подпись	Дата			
Разраб.		Кейс			Уголок	Лит	Масса 2,85 / Масштаб 1:2
Пров.		Коняева				Лист	Листов 1
Руков.		Коток					
Н.контр.		Коняева			Уголок 100×100×10-В ГОСТ 8509-86 / Вст3кп2 ГОСТ 535-88	МУП ГлавУПпКС СССР ЮЖГИПРОШАХТ	КО
Утв.		Бердичевский					

Инв.№ подл. | Подпись и дата | Взам.инв.№ | Инв.№ дубл. | Подпись и дата

Формат А4

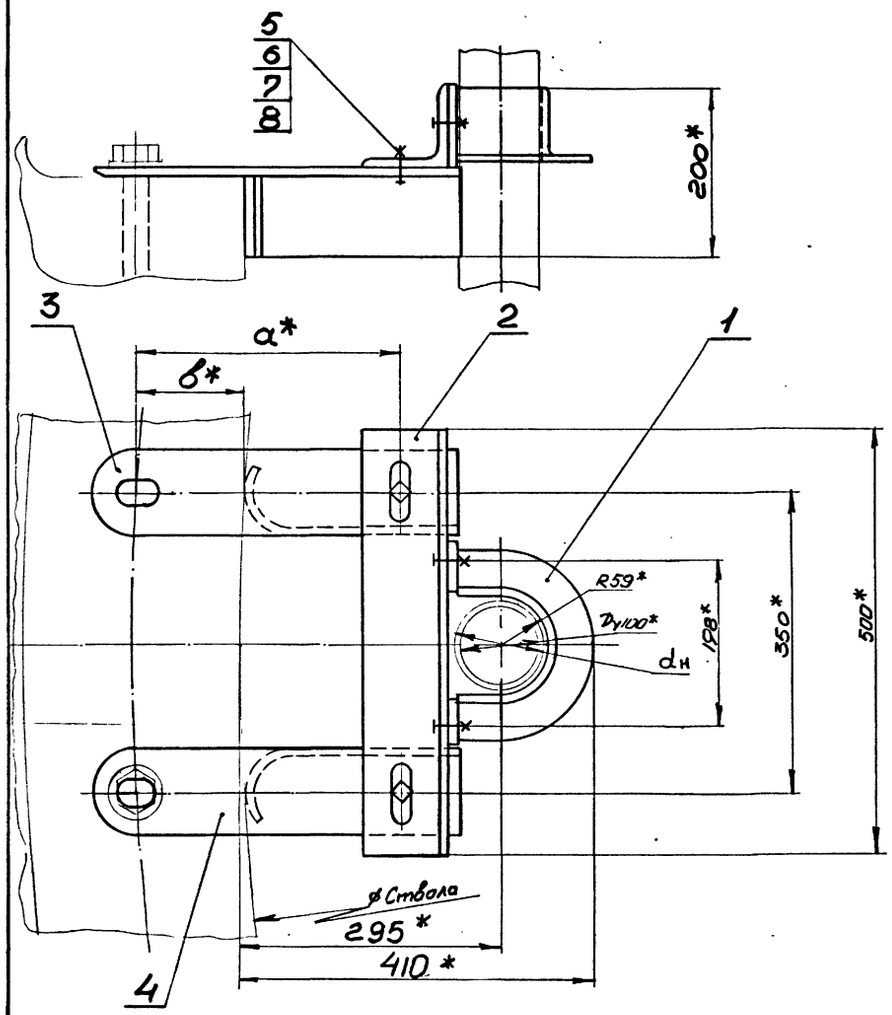

ХТШ100-000СБ

Обозначение	Шифр	Размеры, мм a	Размеры, мм b	dн	ø Ствола м	Масса, кг
ХТШ100-000	ХТШ100-I	310	130	108	6	23,3
-0I	ХТШ100-2	330	150	114	7	23,6

I. Общие технические условия на изготовление по ОСТ 12.44.107-79.

2. ˣРазмеры для справок.

Изм.	Лист	№ докум.	Подпись	Дата	ХТШ100-000СБ			
Разраб.		Кейс			Хомут ХТШ100	Лит	Масса	Масштаб
Пров.		Коняева					см. табл.	-
Руков.		Коток				Лист	Листов I	
Н.контр.		Коняева				МУП ГлавУПпКС СССР ЮЖГИПРОШАХТ		КО
Утв.		Бердичевский						

Формат А3

Инв. № подл. | Подпись и дата | Взам. инв. № | Инв. № дубл. | Подпись и дата

Формат	Зона	Позиц.	Обозначение	Наименование	Кол. на испол. ХТШ100-000- –	0I	Примечание
А4		2	ХБI00-002	Уголок	I	I	7,3кг
А3		3	ХТШI00-00I	Кронштейн	I		5,50кг
			-0I	Кронштейн		I	5,65кг
А3		4	ХТШI00-002	Кронштейн	I		5,50кг
			-0I	Кронштейн		I	5,65кг
				Стандартные изделия			
		5		Болт М20-8gх60.66.0I9 ГОСТ 7796-70	4	4	0,I94кг
		6		ГайкаМ20-7Н.8.0I9 ГОСТ 59I5-70	4	4	0,063кг
		7		Шайба 20.65Г.0I9 ГОСТ 6402-70	4	4	0,0I3 кг
		8		Шайба 20.04.0I9 ГОСТ II37I-78	6	6	0,0I7кг

Изм.	Лист	№ документ.	Подпись	Дата	ХТШI00-000	Лист 2

Инв. № подл. | Подпись и дата | Взам. инв. № | Инв. № дубл. | Подпись и дата

Формат	Зона	Позиц.	Обозначение	Наименование	Кол. на испол. ХТШ100-000- –	0I	Примечание
				Документация			
А3			ХТШI00-000СБ	Сборочный чертеж	X	X	
				Сборочные единицы			
4		I	ХБI00-020	Скоба	I	I	3,8 кг
				Детали			

Литер | Шифр: 1-ХТШ100-1, 2-ХТШ100-2

10392/1

Изм.	Лист	№ документ.	Подпись	Дата	ХТШI00-000	Литера	Лист	Листов
Разработ.		Кейс			Хомут ХТШI00		1	2
Проверил		Коняева				МУП ГлавУПпКС СССР ЮЖГИПРОШАХТ		КО
Руководил		Коток						
Н.контрол.		Коняева						
Утвердил		Бердичевский						

Формат А4

Инв. № подл. | Подпись и дата | Взам. инв. № | Инв. № дубл. | Подпись и дата

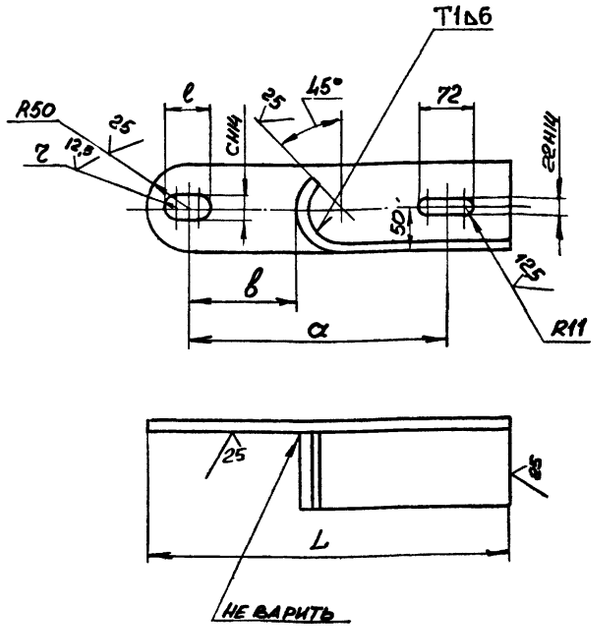

Обозначение	Размеры, мм						Масса, кг
	a	b	c	r	e	l	
ХТШ100-002	310	130	33	16,5	53	440	5,50
-01	330	150	39	19,5	59	460	5,65

1. Сварные швы выполнить по ГОСТ 5264-80.
2. Сварку произвести электродами типа Э42 ГОСТ 9467-75.
3. Неуказанные предельные отклонения размеров: $\pm \frac{IT14}{2}$;
4. Покрытие: грунтовка ХС068 ТУ6-10-820-75 красно-коричневая в два слоя; эмаль ХВ785 ГОСТ 7313-75 черная У1.В5 в три слоя.

Изм.	Лист	№ докум.	Подпись	Дата	ХТШ100-002			
Разраб.		Кейс			Кронштейн	Лит	Масса	Масштаб
Пров.		Проскурнина					см. табл.	-
Руков.		Коток				Лист	Листов 1	
Н.контр.		Проскурнина			Уголок 100×100×10-В ГОСТ 8509-86 / Вст3кп2 ГОСТ 535-88	МУП ГлавУПпКС СССР ЮЖГИПРОШАХТ		КО
Утв.		Бердичевский						

Формат А3

Инв.№ подл. | Подпись и дата | Взам.инв.№ | Инв.№ дубл. | Подпись и дата

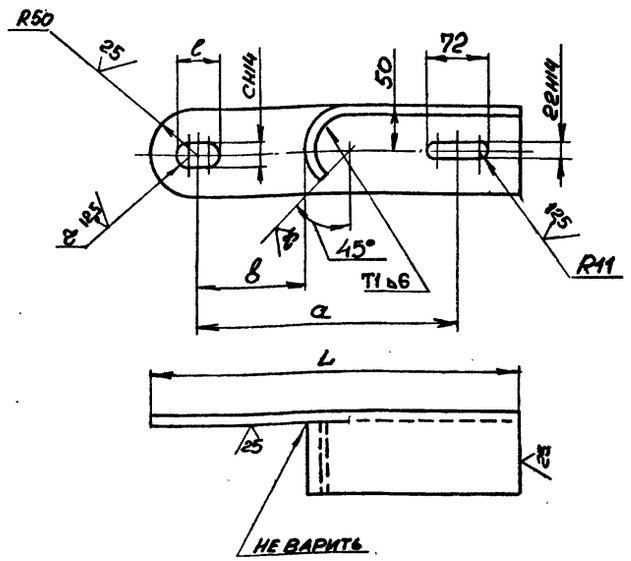

Обозначение	Размеры, мм						Масса, кг
	a	b	c	r	e	l	
ХТШ100-001	310	130	33	16,5	53	440	5,50
-01	330	150	39	19,5	59	460	5,65

1. Сварные швы выполнить по ГОСТ 5264-80.
2. Сварку произвести электродами типа Э42 ГОСТ 9467-75.
3. Неуказанные предельные отклонения размеров: $\pm \frac{IT14}{2}$:
4. Покрытие: грунтовка ХС068 ТУ6-10-820-75 красно-коричневая в два слоя; эмаль ХВ785 ГОСТ 7313-75 черная У1.В5 в три слоя.

10392/1

Изм.	Лист	№ докум.	Подпись	Дата	ХТШ100-001			
Разраб.		Кейс			Кронштейн	Лит	Масса	Масштаб
Пров.		Проскурнина					см. табл.	-
Руков.		Коток				Лист	Листов 1	
Н.контр.		Проскурнина			Уголок 100×100×10-В ГОСТ 8509-86 / Вст3кп2 ГОСТ 535-88	МУП ГлавУПпКС СССР ЮЖГИПРОШАХТ		КО
Утв.		Бердичевский						

Формат А3

Инв.№ подл. | Подпись и дата | Взам.инв.№ | Инв.№ дубл. | Подпись и дата

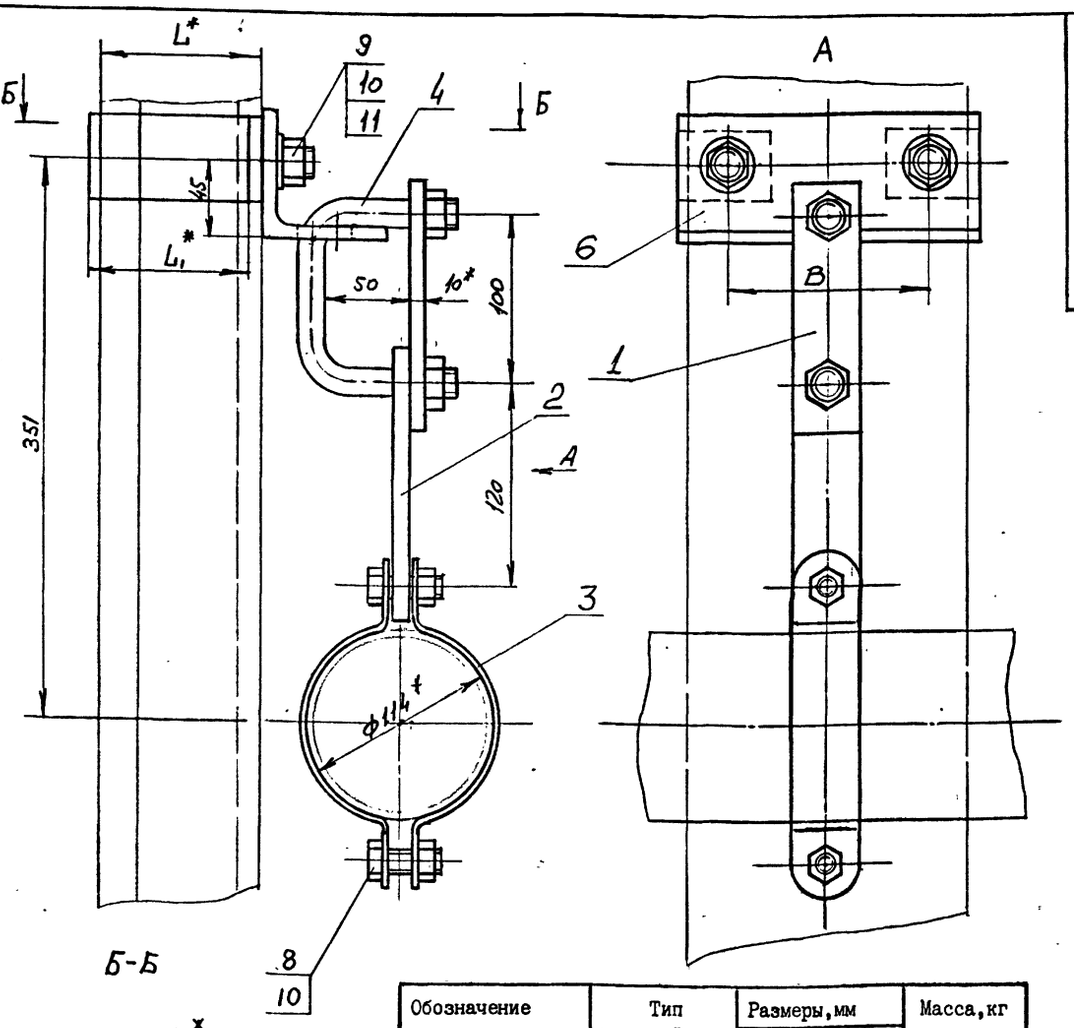

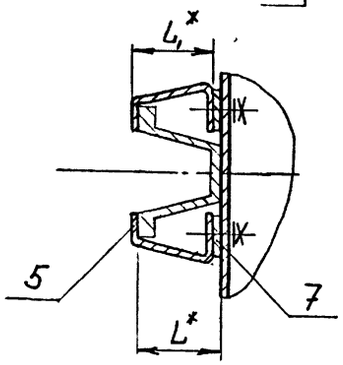

Обозначение	Тип спецпрофиля	Размеры, мм			Масса, кг
		L	L1	B	
ПАП100 - 000	СВП - 17	94	97	112	5,3
-01	СВП - 19	102	97	112	5,65
-02	СВП - 22	110	97	128	6,05
-03	СВП - 27	123	126	118	5,51
-04	СВП - 33	137	126	130	5,99

1. Общие технические условия на изготовление по ОСТ12.44.107-79.
2. Предельные отклонения размеров - $\pm \frac{IT16}{2}$
3. *Размеры для справок.

ПАП100 - 000СБ

ИЗМ.	ЛИСТ	№ ДОКУМ.	ПОДПИСЬ	ДАТА
РАЗРАБ.		Молокошер		
ПРОВ.		Гительзон		
РУКОВ.		Коток		
Н.КОНТР.		Гительзон		
УТВ.		Бердичевский		

Подвеска ПАП 100

ЛИТ	МАССА	МАСШТАБ
	См. табл.	-

ЛИСТ | ЛИСТОВ 1

МУП СССР ГлавУПиКС ЮЖГИПРОШАХТ | КО

ФОРМАТ А3

Инв. № подл.	Подпись и дата	Взам. инв. №	Инв. № дубл.	Подпись и дата

Формат	Зона	Позиц.	Обозначение	Наименование	Кол. на исполн. ПАП100 - 000-					Примечание
					-	01	02	03	04	
				Документация						
А3			ПАП100 - 000СБ	Сборочный чертеж	×	×	×	×	×	
				Детали						
А4		1	ПАП100 - 001	Планка	1	1	1	1	1	0,44кг.
А4		2	ПАП100 - 002	Планка	1	1	1	1	1	0,51кг.
А4		3	ПАП100 - 003	Скоба	2	2	2	2	2	0,28кг.
				Литер						
				Шифр	ПАП100-1	ПАП100-2	ПАП100-3	ПАП100-4	ПАП100-5	

Изм.	Лист	№ документ.	Подпись	Дата
Разработ.		Молокошер		
Проверил		Гительзон		
Руководил		Коток		
Н.контрол.		Гительзон		
Утвердил		Бердичевский		

ПАП100 - 000

Подвеска ПАП 100

Литера	Лист	Листов
	1	2

МУП СССР ГлавУПиКС ЮЖГИПРОШАХТ | КО

формат А4

Инв. № подл.	Подпись и дата	Взамен инв. №	Инв. № дублик.	Подпись и дата

Формат	Зона	Позиц.	Обозначение	Наименование	Кол. на исполн. ПАП100 - 000-					Примечание
					-	01	02	03	04	
А4		4	ПАП100-004	Скоба	1	1	1	1	1	0,45кг.
А3		5	ПАП100-005	Скоба	2	2	2			0,43кг.
А3			-01	Скоба				2	2	0,51кг.
А4		6	ПАП100-006	Уголок	1	1	1	1	1	1,8кг.
А4		7	ПАП100-007	Прокладка	—	2		—		0,13кг.
			-01	Прокладка			2			0,26кг.
			-02	Прокладка					2	0,17кг.
				Стандартные изделия						
				Болты ГОСТ7796-70						
		8		М16х50.66.019 фос.	2	2	2	2	2	0,104 кг.
		9		М16х35.66.019фос.	2	2	2	2	2	0,084кг.
				ГайкиГОСТ5915-70						
		10		М16.4.019фос.	6	6	6	6	6	0,033кг.
		11		ШайбаI6.04.019фос.						
				ГОСТ11371-78	2	2	2	2	2	0,011кг

10392/1

Изм.	Лист	№ документ.	Подпись	Дата

ПАП100 - 000

Лист 2

формат А4

серия 7.401-2 Выпуск 1

ИНВ. № ПОДЛ.	ПОДПИСЬ И ДАТА	ВЗАМ. ИНВ. №	ИНВ. № ДУБЛ.	ПОДПИСЬ И ДАТА

ПАПI00 - 002

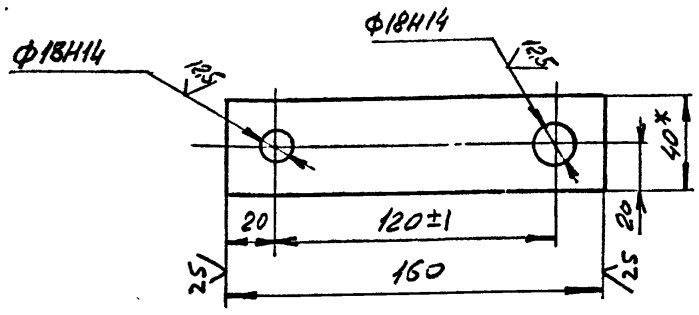

I. Неуказанные предельные отклонения размеров $\pm \frac{ITI4}{2}$

2.* Размеры для справок

ИЗМ	ЛИСТ	№ ДОКУМЕНТА	ПОДПИСЬ	ДАТА	ПАПI00 - 002			
РАЗРАБОТАЛ		Молокошер			Планка	ЛИТ	МАССА 0,5I	МАСШТАБ I:2
ПРОВЕРИЛ		Гительзон				ЛИСТ	ЛИСТОВ I	
Н.КОНТР.		Гительзон						
УТВЕРДИЛ		Коток			Полоса Б-2-I0х40ГОСТI03-76 ВСт3кп2ГОСТ535-88	МУП СССР ГлавУПиКС ЮЖГИПРОШАХТ		КО

ПОДП. И ДАТА | ИНВ. № ДУБЛ. | ВЗАМ. ИНВ. № | ПОДП. И ДАТА | ИНВ. № ПОДЛ.

Формат А4

ПАПI00 - 00I

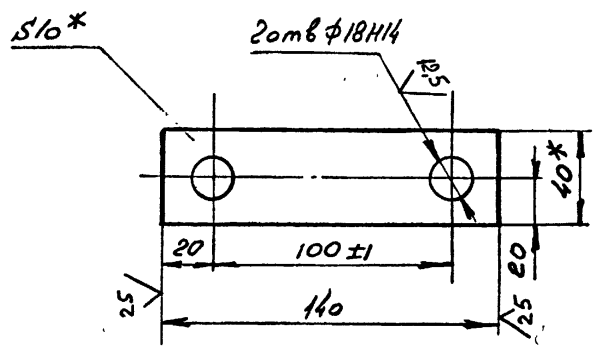

I. Неуказанные предельные отклонения размеров $\pm \frac{ITI4}{2}$

2.* Размеры для справок

ИЗМ	ЛИСТ	№ ДОКУМЕНТА	ПОДПИСЬ	ДАТА	ПАПI00 - 00I			
РАЗРАБОТАЛ		Молокошер			Планка	ЛИТ	МАССА 0,44	МАСШТАБ I:2
ПРОВЕРИЛ		Гительзон				ЛИСТ	ЛИСТОВ I	
Н.КОНТР.		Гительзон						
УТВЕРДИЛ		Коток			Полоса Б-2-I0х40ГОСТI03-76 ВСт3кп2ГОСТ380-88	МУП СССР ГлавУПиКС ЮЖГИПРОШАХТ		КО

ПОДП. И ДАТА | ИНВ. № ДУБЛ. | ВЗАМ. ИНВ. № | ПОДП. И ДАТА | ИНВ. № ПОДЛ.

Формат А4

ПАПI00 - 004

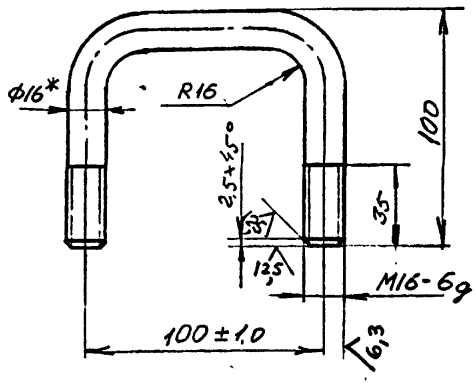

I. Неуказанные предельные отклонения размеров $\pm \frac{ITI4}{2}$

2.* Размеры для справок

ИЗМ	ЛИСТ	№ ДОКУМЕНТА	ПОДПИСЬ	ДАТА	ПАПI00 - 004			
РАЗРАБОТАЛ		Молокошер			Скоба	ЛИТ	МАССА 0,45	МАСШТАБ I:2
ПРОВЕРИЛ		Гительзон				ЛИСТ	ЛИСТОВ I	
Н.КОНТР.		Гительзон						
УТВЕРДИЛ		Коток			Круг В-I6ГОСТ2590-7I ВСт3кп2ГОСТ535-88	МУП СССР ГлавУПиКС ЮЖГИПРОШАХТ		КО

ПОДП. И ДАТА | ИНВ. № ДУБЛ. | ВЗАМ. ИНВ. № | ПОДП. И ДАТА | ИНВ. № ПОДЛ.

Формат А4

ПАПI00 - 003

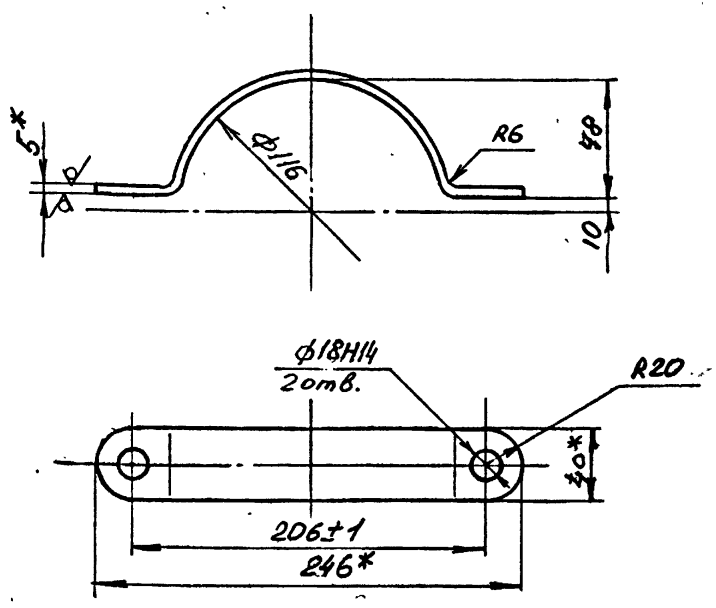

I. Неуказанные предельные отклонения размеров $\pm \frac{ITI4}{2}$

2.* Размеры для справок

10392/1

ИЗМ	ЛИСТ	№ ДОКУМЕНТА	ПОДПИСЬ	ДАТА	ПАПI00 - 003			
РАЗРАБОТАЛ		Молокошер			Скоба	ЛИТ	МАССА 0,28	МАСШТАБ I:2
ПРОВЕРИЛ		Гительзон				ЛИСТ	ЛИСТОВ I	
Н.КОНТР.		Гительзон						
УТВЕРДИЛ		Коток			Полоса Б-2-5х40ГОСТI03-76 ВСт3кп.2ГОСТ535-88	МУП СССР ГлавУПиКС ЮЖГИПРОШАХТ		КО

ПОДП. И ДАТА | ИНВ. № ДУБЛ. | ВЗАМ. ИНВ. № | ПОДП. И ДАТА | ИНВ. № ПОДЛ.

Формат А4

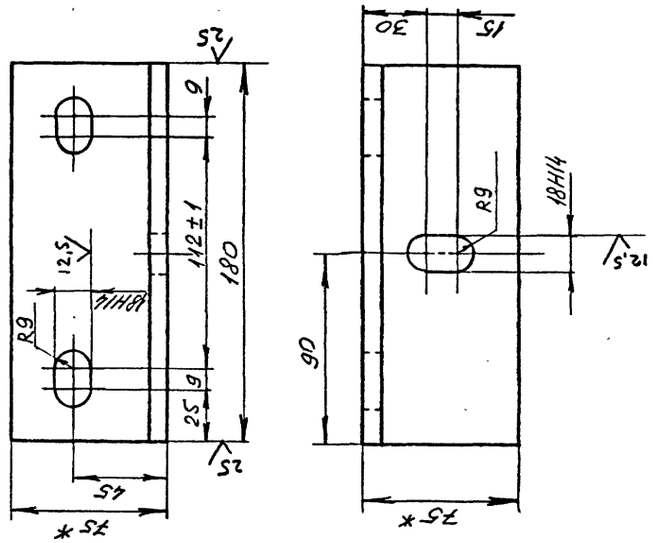

1. Неуказанные предельные отклонения размеров $\pm \frac{IT14}{2}$

2. *Размеры для справок

ПАП100 - 006

ПАП100 - 006	Уголок	АИТ	МАССА 1,8
		МАСШТАБ 1:2	
		ЛИСТ	ЛИСТОВ 1
	Уголок75х75х9-АГОСТ8509-86 ВСт3кп2ГОСТ535-88	МУП ГлавУПиКС СССР ЮЖГИПРОШАХТ	КО

Формат А4

ПАП100 - 007

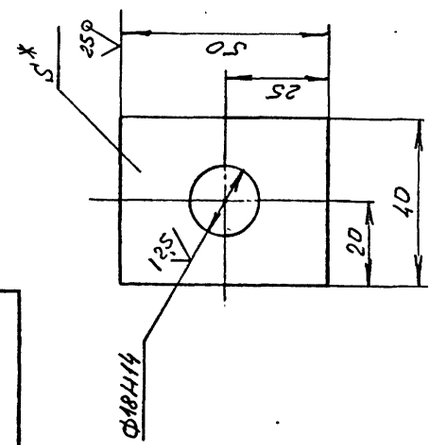

Обозначение	S, мм	Масса, кг.
ПАП100-007	8	0,13
- 01	16	0,26
- 02	14	0,17

1. Неуказанные предельные отклонения размеров $\pm \frac{IT14}{2}$

2. *Размеры для справок.

ПАП100 - 007

ПАП100 - 007	Прокладка	АИТ	МАССА См. табл.
		МАСШТАБ -	
		ЛИСТ	ЛИСТОВ 1
	Лист 8 ГОСТ19903-74 ВСт3кп2ГОСТ14637-79	МУП ГлавУПиКС СССР ЮЖГИПРОШАХТ	КО

Формат А4

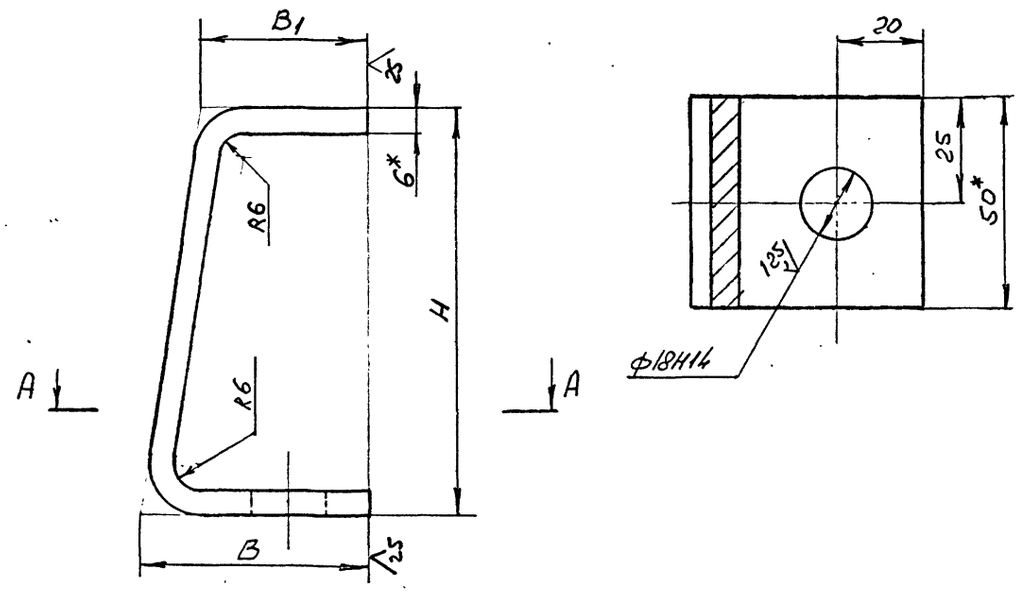

Обозначение	Размеры, мм			Масса, кг.
	H	B	B_I	
ПАП100- 005	97	55	40	0,43
-01	126	50	50	0,51

1. Неуказанные предельные отклонения размеров $\pm \frac{IT14}{2}$

2. *Размеры для справок

10392/1

ПАП100 - 005			
Скоба	АИТ	МАССА См. табл.	МАСШТАБ -
	ЛИСТ	ЛИСТОВ 1	
ПолосаБ-2-6х50ГОСТ103-76 ВСт3кп2ГОСТ535-88	МУП ГлавУПиКС СССР ЮЖГИПРОШАХТ	КО	

Формат А3

ПАП100 - 005

ИЗМ	ЛИСТ	№ ДОКУМЕНТА	ПОДПИСЬ	ДАТА
РАЗРАБОТАЛ		Молокошер		
ПРОВЕРИЛ		Гительзон		
Н. КОНТР.		Гительзон		
УТВЕРДИЛ		Коток		

ИНВ. № ПОДЛ. | ПОДПИСЬ И ДАТА | ВЗАМ. ИНВ. № | ИНВ. № ДУБЛ. | ПОДПИСЬ И ДАТА

ПАП100 - 006

серия 7.401-2 Выпуск 1

серия 7.401-2 Выпуск I

ПАКП100 - 000СБ

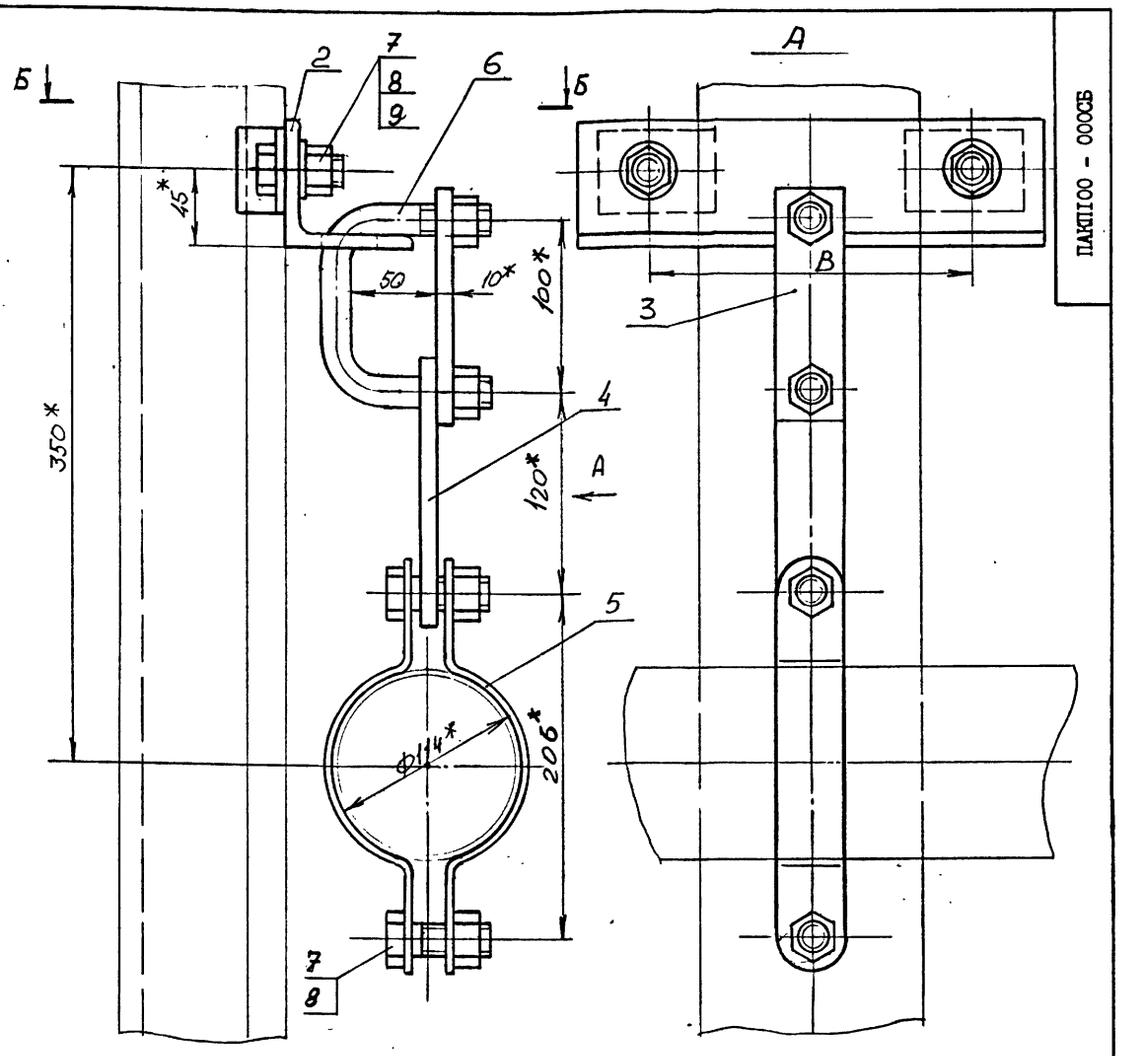

Б-Б

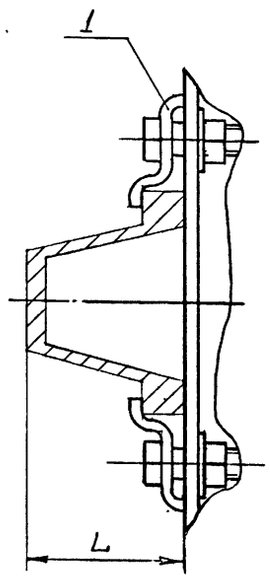

Обозначение	Тип спецпрофиля	Размеры, мм L	Размеры, мм B	Масса, кг
ПАКП1С0-000	СВП17	94	180	5,71
	СВП19	102	190	5,71
	СВП22	110	198	5,71
-01	СВП27	123	200	5,92
	СВП33	137	216	5,92

1. Общие технические условия на изготовление по ОСТ12.44.107 - 79.
2. Предельные отклонения размеров - $\pm \frac{IT16}{2}$
3. *Размеры для справок.

Изм.	Лист	№ докум.	Подпись	Дата	ПАКП100 - 000СБ
Разраб.		Молокошер			Подвеска ПАКП 100
Пров.		Гительзон			
Руков.		Коток			
Н.контр.		Гительзон			
Утв.		Бердичевский			

Лит | Масса: См табл. | Масштаб: -
Лист | Листов 1
МУП ГлавУПпКС СССР ЮЖГИПРОШАХТ КО

ФОРМАТ А3

Инв. № подл. | Подпись и дата | Взам. инв. № | Инв. № дубл. | Подпись и дата

Формат	Зона	Позиц.	Обозначение	Наименование	Кол. на испол. ПАКП100 - 100 -		Примечание
					-	01	
А4		3	ПАП100 - 001	Планка	1	1	0,44кг
А4		4	ПАП100 - 002	Планка	1	1	0,51кг
А4		5	ПАП100 - 003	Скоба	2	2	0,28кг
А4		6	ПАП100 - 004	Скоба	1	1	0,45кг
				Стандартные изделия			
		7		БолтМ16х50.66.019фос.			
				ГОСТ 7796 -70	4	4	0,104кг
		8		Гайка 16.4.019фос.			
				ГОСТ 5915 - 70	6	6	0,033кг
		9		Шайба 16.04.019фос			
				ГОСТ 11371 - 78	2	2	0,011кг

Изм. Лист № документ. Подпись Дата | ПАКП100 - 000 | Лист 2

ФОРМАТ А4

Инв. № подл. | Подпись и дата | Взам. инв. № | Инв. № дубл. | Подпись и дата

Формат	Зона	Позиц.	Обозначение	Наименование	Кол. на испол. ПАКП100 - 000 -		Примечание
					-	01	
				Документация			
А3			ПАКП100 - 000СБ	Сборочный чертеж	Х	Х	
				Детали			
А4		1	ПАКП100 - 001	Скоба	2		0,15кг
			-01	Скоба		2	0,155к
А4		2	ПАКП100 - 002	Уголок	1	1	2,8кг

Литера | Шифр: ПАКП100-1 | ПАКП100-2

10392/1

Изм.	Лист	№ документ.	Подпись	Дата	ПАКП100 - 000
Разработ.		Молокошер			Подвеска ПАКП 100
Проверил		Гительзон			
Руководит.		Коток			
Н.контрол.		Гительзон			
Утвердил		Бердичевский			

Литера 1 | Лист 1 | Листов 2
МУП ГлавУПпКС СССР ЮЖГИПРОШАХТ КО

формат А4

Инв. № подл. | Подпись и дата | Взам. инв. № | Инв. № дубл. | Подпись и дата

ПАКП100 - 002

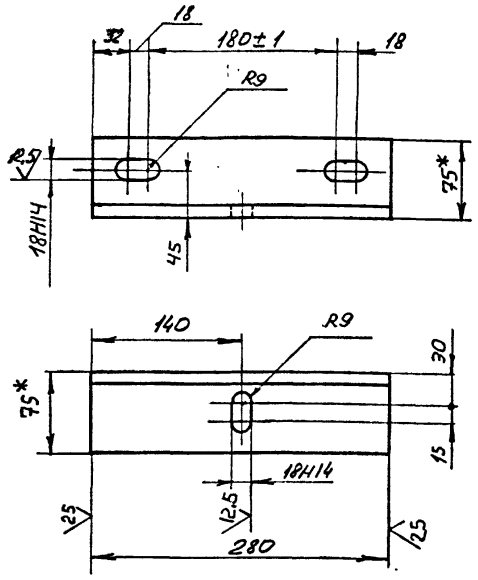

I. Неуказанные предельные отклонения размеров $\pm \frac{IT14}{2}$

2.* Размеры для справок

Изм.	Лист	№ документа	Подпись	Дата	ПАКП100 - 002			
Разработал		Молокошер			Уголок	Лит	Масса	Масштаб
Проверил		Гительзон					2,8	I:4
Н. контр.		Гительзон				Лист	Листов	I
Утвердил		Коток			Уголок 75х75х9-АГОСТ8509-86 / ВСт3кп2ГОСТ535-88	МУП ГлавУПпКС СССР ЮЖУПРОШАХТ		КО

Подл. и дата | Инв. № подл. | Взам. инв. № | Инв. № дубл. | Подп. и дата

Формат А4

ПАКП100 - 001

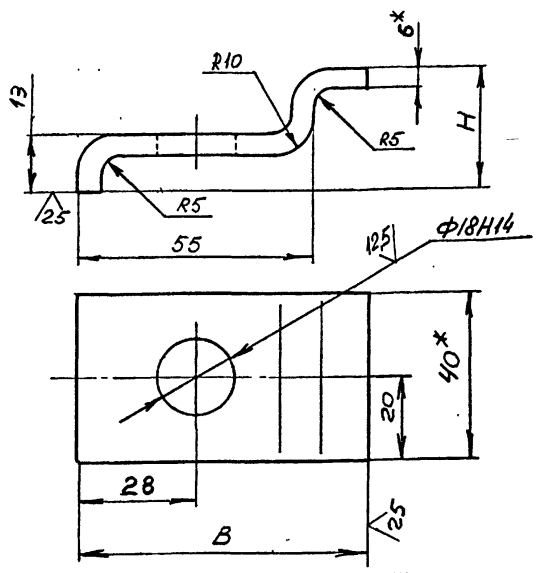

Обозначение	Размеры, мм		Масса, кг
	H	B	
ПАКП100 - 001	29	67	0,15
-01	35	71	0,155

I. Неуказанные предельные отклонения размеров $\pm \frac{IT14}{2}$

2.* Размеры для справок

10392/1

Изм.	Лист	№ документа	Подпись	Дата	ПАКП100 - 001			
Разработал		Молокошер			Скоба	Лит	Масса	Масштаб
Проверил		Гительзон					См. табл.	-
Н. контр.		Гительзон				Лист	Листов	I
Утвердил		Коток			Полоса Б-2-бх40 ГОСТ103-76 / ВСт3кп2ГОСТ535-88	МУП ГлавУПпКС СССР ЮЖУПРОШАХТ		КО

Подл. и дата | Инв. № подл. | Взам. инв. № | Инв. № дубл. | Подп. и дата

Формат А4

ФОРМАТ	ЗОНА	ПОЗИЦИЯ	ОБОЗНАЧЕНИЕ	НАИМЕНОВАНИЕ	КОЛ.	ПРИМЕЧ.
				Документация		
А3			ПСКI00-000 СБ	Сборочный чертеж		
				Детали		
А4		I	ПСКI00-00I	Скоба	2	2,5кг
А4		2	ПАПI00-00I	Планка	I	0,44кг
А4		3	ПАПI00-002	Планка	I	0,5Iкг
А4		4	ПАПI00-003	Скоба	2	0,28кг
А4		5	ПАПI00-004	Скоба	I	0,45кг
				Стандартные изделия		
		6		Болт МI6х50.66.0I9		
				ГОСТ 7796-70	2	0,I04кг
		7		Болт М20х90.66.0I9		
				ГОСТ 7796-70	I	0,268кг
		8		Гайка МI6.8.0I9		
				ГОСТ 59I5-70	8	0,033кг
		9		Гайка М20.8.0I9		
				ГОСТ 59I5-70	2	0,063кг

ИЗМ	ЛИСТ	№ ДОКУМЕНТА	ПОДПИСЬ	ДАТА
РАЗРАБОТАЛ		Коняева		
ПРОВЕРИЛ		Петренко		
РУКОВОДИЛ		Коток		
Н.КОНТР.		Петренко		
УТВЕРДИЛ		Бердичевский		

ПСКI00-000

Подвеска ПСКI00

ЛИТ	ЛИСТ	ЛИСТОВ
		I

МУП СССР Главупкс ЮЖГИПРОШАХТ КО

ФОРМАТ А4

ПСКI00-00I

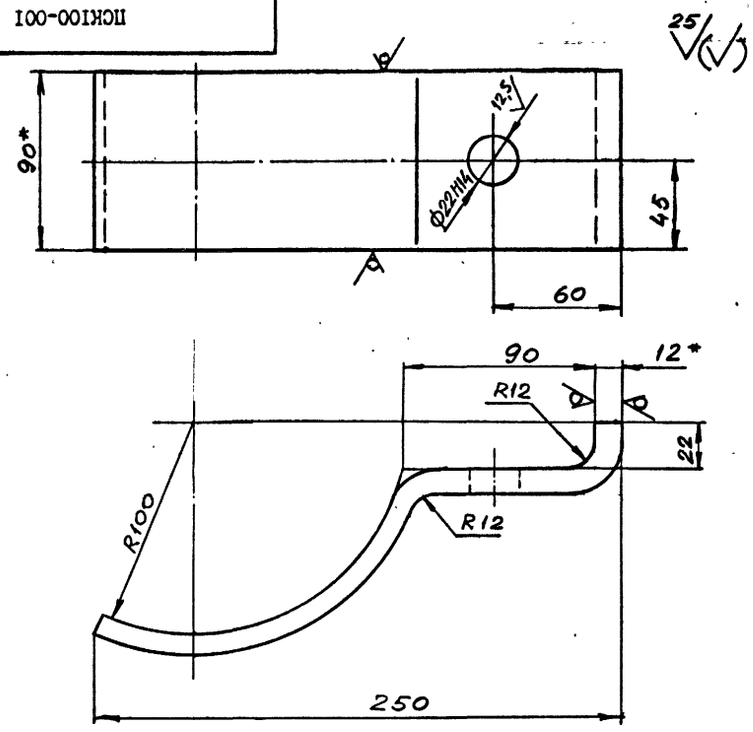

I. Неуказанные предельные отклонения размеров $\pm \frac{ITI4}{2}$.

2. ˣРазмеры для справок.

ИЗМ	ЛИСТ	№ ДОКУМ.	ПОДПИСЬ	ДАТА
РАЗРАБ.		Коняева		
ПРОВ.		Петренко		
РУКОВ.		Коток		
Н.КОНТР.		Петренко		
УТВ.		Бердичевский		

ПСКI00-00I

Скоба

Полоса Б-2 I2х90ГОСТI03-76 / ВСт3кп2ГОСТ535-'88

ЛИТ	МАССА	МАСШТАБ
	2,5	I:2

ЛИСТ	ЛИСТОВ
	I

МУП СССР Главупкс ЮЖГИПРОШАХТ КО

ФОРМАТ А4

ИНВ. № ПОДЛ.	ПОДПИСЬ И ДАТА	ВЗАМ. ИНВ. №	ИНВ. № ДУБЛ.	ПОДПИСЬ И ДАТА

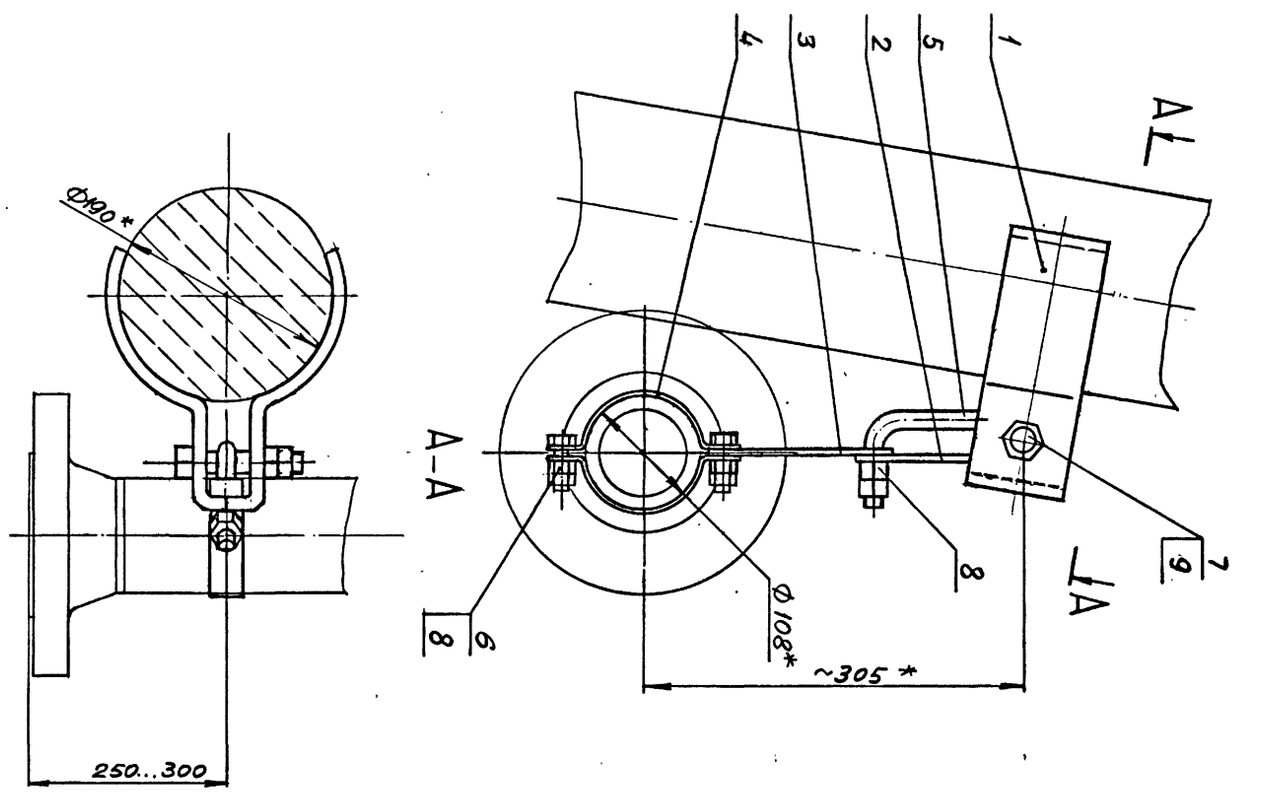

I. Предельные отклонения размеров $\pm \frac{ITI4}{2}$.

2. Покрытие: грунтовка ХС-068 ТУ6-I0-820-75 красно-коричневая в два слоя; эмаль ХВ-785 ГОСТ 73I3-75 черная УI.Б5 в три слоя.

3. ˣРазмеры для справок.

ИЗМ	ЛИСТ	№ ДОКУМ.	ПОДПИСЬ	ДАТА
РАЗРАБ.		Коняева		
ПРОВ.		Петренко		
РУКОВ.		Коток		
Н.КОНТР.		Петренко		
УТВ.		Бердичевский		

ПСКI00-000 СБ

Подвеска ПСКI00

ЛИТ	МАССА	МАСШТАБ
	76	I:4

ЛИСТ	ЛИСТОВ
	I

МУП СССР Главупкс ЮЖГИПРОШАХТ КО

ФОРМАТ А3

10392/1

ПСКI00-000 СБ

Серия 7.401-2 Выпуск I

ПВ100 - 000 СБ

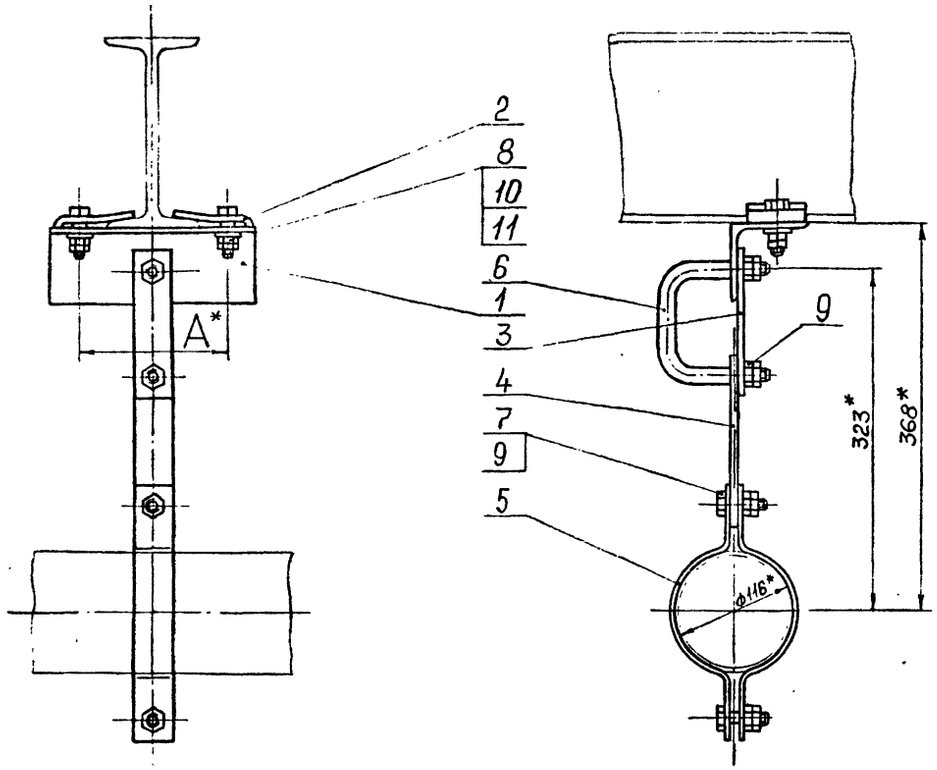

Обозначение	Шифр	Ду	№ двут.	А,мм	Масса, кг
ПВ I00-000	ПвI00-I	I00	I8,20, 24	I35	6,2
-0I	ПВI00-2		27,30, 33,36	I75	6,5

I. Общие технические условия на изготовление по ОСТI2.44.I07-79.
2. Покрытие: грунтовка ХС-068 ТУ-I0-820-75 красно-коричневая в один слой, эмаль ХВ-785 ГОСТ73I3-75 УI.В5 в три слоя, кроме резьбовых поверхностей.
3. *Размеры для справок.

Изм.	Лист	№ докум.	Подпись	Дата	ПВ I00-000 СБ	Лит	Масса	Масштаб
Разраб.		Архипенко			Подвеска ПВ I00		См. табл.	-
Пров.		Гительзон				Лист	Листов I	
Руков.		Коток				МУП ГлавУПиКС ЮЖГИПРОШАХТ СССР		КО
Н.контр.		Гительзон						
Утв.		Бердичевский						

Формат А3

Инв. № подл. | Подпись и дата | Взам. инв. № | Инв. № дубл. | Подпись и дата

Формат	Зона	Позиц.	Обозначение	Наименование	Кол. на испол. ПВI00-000-		Примечание
					-	0I	
А4		3	ПАП00-00I	Планка	I	I	0,44 кг
А4		4	ПАП00-002	Планка	I	I	0,5I кг
А4		5	ПАП00-003	Скоба	2	2	0,28 кг
А4		6	ПАП00-004	Скоба	I	I	0,45 кг
				Стандартные изделия			
				Болты ГОСТ7796-70			
		7		М16х60.66.0I9фос	2	2	0,I2 кг
		8		М20х65.66.0I9 фос	2	2	0,207 кг
				Гайки ГОСТ59I5-70			
		9		М16.8.0I9 фос	8	8	0,033 кг
		I0		М20.8.0I9 фос	4	4	0,063 кг
		II		Шайба 20.04.0I9 ГОСТ II37I-78	2	2	0,0I7 кг

Изм.	Лист	№ документа	Подпись	Дата	ПВ I00-000	Лист 2

Формат А4

Инв. № подл. | Подпись и дата | Взам. инв. № | Инв. № дубл. | Подпись и дата

Формат	Зона	Позиц.	Обозначение	Наименование	Кол. на испол. ПВI00-000-		Примечание
					-	0I	
				Документация			
А3			ПВI00-000СБ	Сборочный чертеж	х	х	
				Детали			
А4		I	ПВI00-00I	Уголок	I		2,24 кг
			-0I	Уголок		I	2,50 кг
А4		2	ПВI00-002	Планка	2		0,39 кг
			-0I	Планка		2	0,4I кг
				Литера			
				Шифр	ПВI00-I	ПВI00-2	

10392/1

Изм.	Лист	№ документ.	Подпись	Дата	ПВI00-000	Литера	Лист	Листов
Разработ.		Архипенко			Подвеска ПВ I00		I	2
Проверил		Гительзон				МУП ГлавУПиКС ЮЖГИПРОШАХТ СССР		КО
Руководит.		Коток						
Н.контр.		Гительзон						
Утвердил		Бердичевский						

Формат А4

Инв. № подл. | Подпись и дата | Взам. инв. № | Инв. № дубл. | Подпись и дата

серия 7.407-2 Выпуск I

ПБ100-000СБ

Рис. I

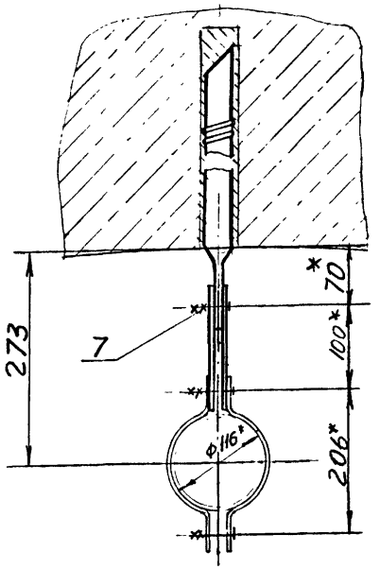

Рис. 2

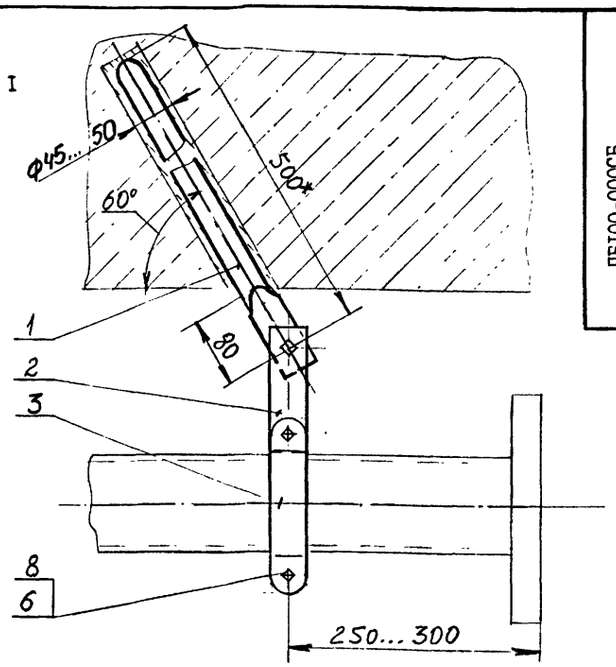

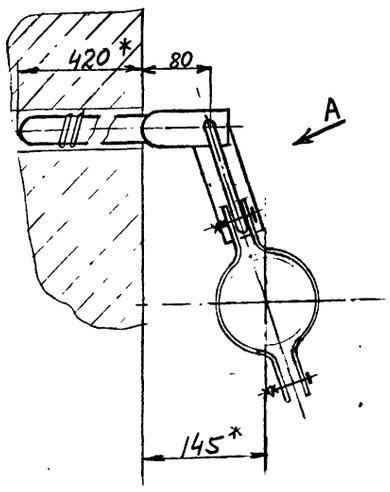

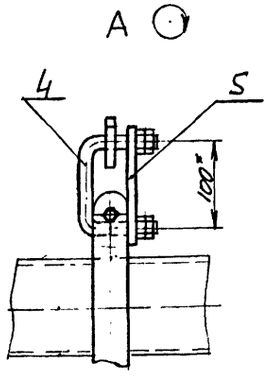

Обозначение	Шифр	Рис.	Масса кг.
ПБ100-000	1ПБ100	I	4,8
-01	2ПБ100	2	5,1

I. Общие технические условия на изготовление по ОСТ. 12.44.107-79

2. Анкера поз. I заделать бетоном марки 300.

3. Предельные отклонения размеров $\pm \frac{IT16}{2}$.

4. Покрытие: Грунтовка ХС-068 ТУ6-10-820-75 красно-коричневая в один слой; эмаль ХВ-785 ГОСТ 7313-75 черная УI. В5, в три слоя.

5. * Размеры для справок.

Изм.	Лист	№ докум.	Подпись	Дата	ПБ100-000СБ			
Разраб.		Коток			Подвеска ПБ100	Лит	Масса	Масштаб
Пров.		Коняева					см. табл.	I:5
Руков.		Коток				Лист	Листов I	
Н.контр.		Коняева			МУП СССР ГлавУПиКС ЮЖГИПРОШАХТ			КО
Утв.		Бердичевский						

Формат А3

Инв. № подл. | Подпись и дата | Взам. инв. № | Инв. № дубл. | Подпись и дата

Формат	Зона	Позиц.	Обозначение	Наименование	Кол. на испол. ПБ100-000-		Примечание
					-	01	
А4		5	ПАП100-001	Планка		I	0,44кг
				Стандартные изделия			
		6		Болт М16х60.66.019			
				Болт 7796-70	2	2	0,12 кг
		7		Болт М16х50.66.019			
				ГОСТ 7796-70	I	-	0,104кг
		8		Гайка М16.8.019			
				ГОСТ 5915-70	6	8	0,033кг

Изм.	Лист	№ документ.	Подпись	Дата	ПБ 100-000	Лист 2

Формат А4

Инв. № подл. | Подпись и дата | Взам. инв. № | Инв. № дубл. | Подпись и дата

Формат	Зона	Позиц.	Обозначение	Наименование	Кол. на испол. ПБ100-000-		Примечание
					-	01	
				Документация			
А3			ПБ100-000СБ	Сборочный чертеж	х	х	
				Детали			
А4		I	ПБ100-001	Анкер	I	I	3,3кг
А4		2	ПБ100-002	Планка	2		0,22кг
А4		3	ПАП100-003	Скоба	2	2	0,28кг
А4		4	ПАП100-004	Скоба		I	0,45кг

Литер

Шифр: 1ПБ100, 2ПБ100

10392/1

Изм.	Лист	№ документ.	Подпись	Дата	ПБ100-000			
Разработ.		Коток			Подвеска ПБ100	Литера	Лист I	Листов 2
Проверил		Коняева						
Руководил		Коток			МУП СССР ГлавУПиКС ЮЖГИПРОШАХТ			КО
Н.контр.		Коняева						
Утвердил		Бердичевский						

Формат А4

Инв. № подл. | Подпись и дата | Взам. инв. № | Инв. № дубл. | Подпись и дата

ФОРМАТ	ЗОНА	ПОЗИЦИЯ	ОБОЗНАЧЕНИЕ	НАИМЕНОВАНИЕ	КОЛ.	ПРИМЕЧ.
				Документация		
А4			0Г I00-0I0СБ	Сборочный чертеж		
				Детали		
				Проволока 5 ВI ГОСТ6727-80 ВСт3кп2 ГОСТ380-88		
БЧ		I	0ГI00-0II	ℓ = I50 /I6	4	0,023кг
БЧ		2	0ГI00-0I2	ℓ = I80/I6	3	0,023кг

ИЗМ.	ЛИСТ	№ ДОКУМЕНТА	ПОДПИСЬ	ДАТА
РАЗРАБОТАЛ		Молокошер		
ПРОВЕРИЛ		Гительзон		
РУКОВОДИЛ		Коток		
Н.КОНТР.		Гительзон		
УТВЕРДИЛ		Бердичевский		

0ГI00-0I0

Сетка арматурная

Лит | Лист | Листов: I

МУП СССР ГлавУПпроМС ЮЖГИПРОШАХТ КО

ФОРМАТ А4

ПБI00 - 00I.I0

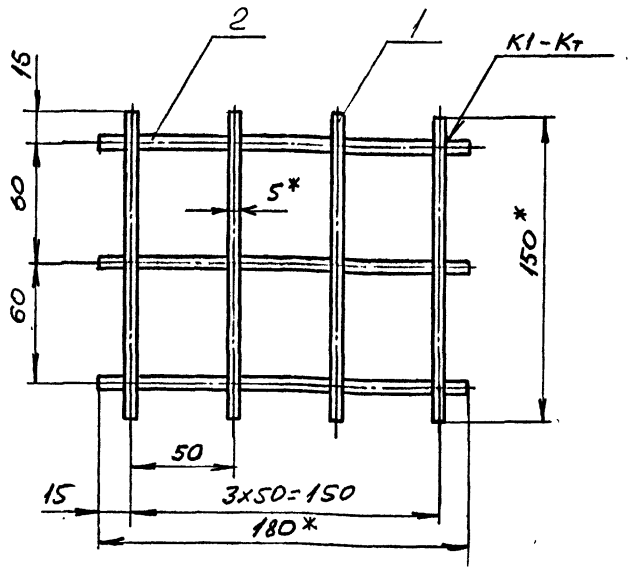

I. Сварные швы выполнить по ГОСТ - I4098 - 85.
2* Размеры для справок.

ИЗМ.	ЛИСТ	№ ДОКУМ.	ПОДПИСЬ	ДАТА
РАЗРАБ.		Молокошер		
ПРОВ.		Гительзон		
РУКОВ.		Коток		
Н.КОНТР.		Гительзон		
УТВ.		Бердичевский		

0ГI00 - 0I0СБ

Сетка арматурная

Лит | Масса: 0,I8 | Масштаб: I:2

Лист | Листов: I

МУП СССР ГлавУПпроМС ЮЖГИПРОШАХТ КО

ФОРМАТ А4

ПБI00-002

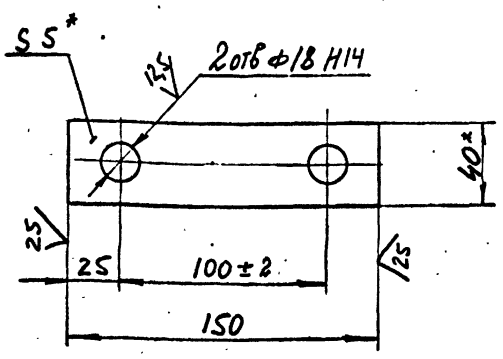

I. Предельные отклонения размеров не ограниченных допусками $\pm \frac{IT16}{2}$.
2. Размеры для справок.

ИЗМ.	ЛИСТ	№ ДОКУМ.	ПОДПИСЬ	ДАТА
РАЗРАБ.		Коток		
ПРОВ.		Коняева		
РУКОВ.		Коток		
Н.КОНТР.		Коняева		
УТВ.		Бердичевский		

ПБI00-002

Планка

Лит | Масса: 0,22 | Масштаб: I:2

Лист | Листов: I

Полоса Б-2 5х40 ГОСТ I03-76
Вст.3 кп2 ГОСТ 535-88

МУП СССР ГлавУПпроМС ЮЖГИПРОШАХТ КО

ФОРМАТ А4

ПБI00-00I

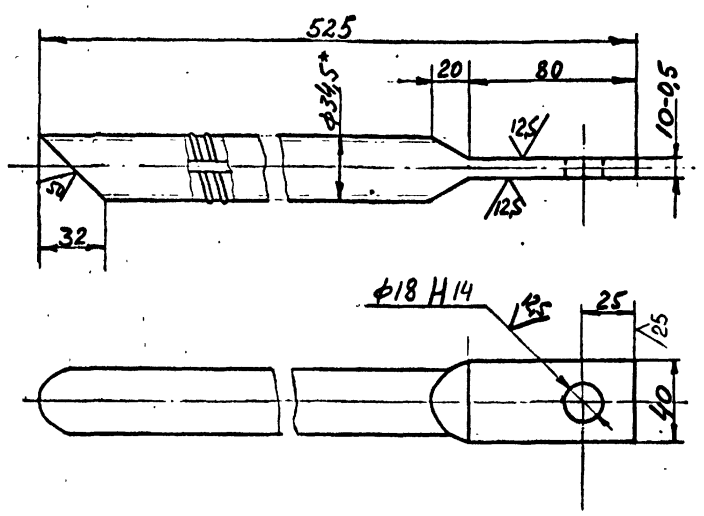

I. Предельные отклонения размеров, не ограниченных допусками: $\pm \frac{IT16}{2}$.
2. Размеры для справок.

10392/1

ИЗМ.	ЛИСТ	№ ДОКУМ.	ПОДПИСЬ	ДАТА
РАЗРАБ.		Коток		
ПРОВ.		Коняева		
РУКОВ.		Коток		
Н.КОНТР.		Коняева		
УТВ.		Бердичевский		

ПБI00-00I

Анкер

Лит | Масса: 3,3 | Масштаб: I:2

Лист | Листов: I

Ø32 AII ГОСТ 5781-82

МУП СССР ГлавУПпроМС ЮЖГИПРОШАХТ КО

ФОРМАТ А4

Серия 7.401-2 Выпуск I

ПШ 100-000 СБ

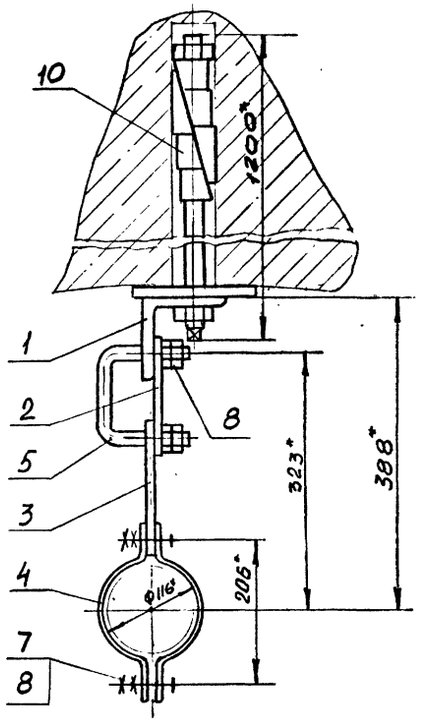

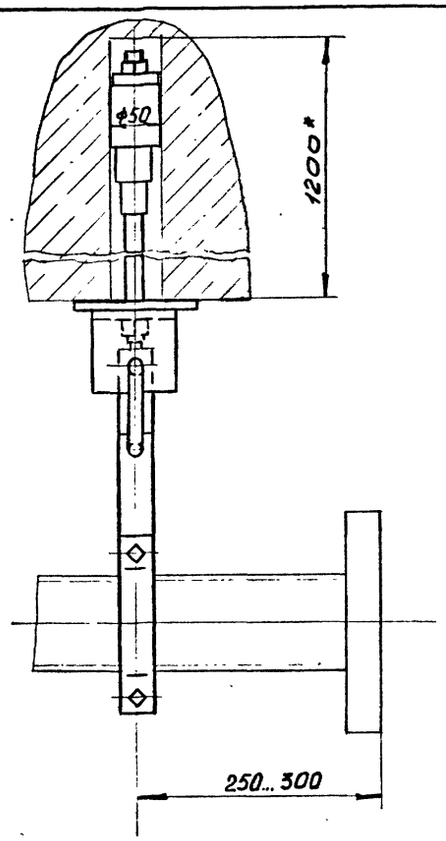

Вариант крепления подвески к вертикальной стене

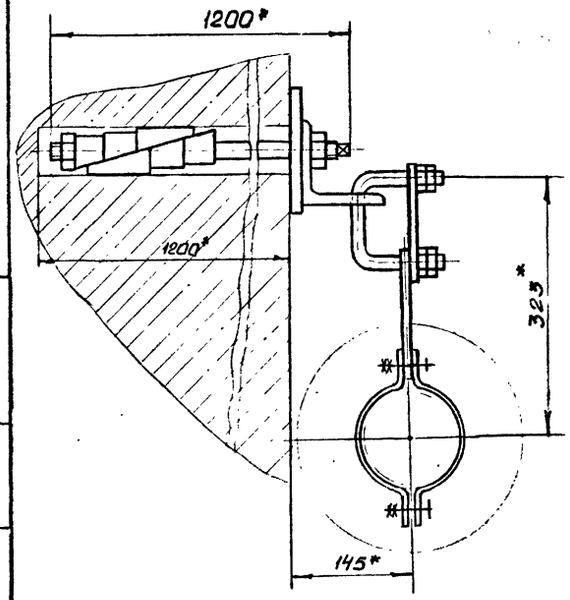

I. Общие технические условия на изготовление по ОСТ.I2.44.I07-79.
2. Покрытие: грунтовка ХС-068 ТУ-I0-820-75 красно-коричневая в два слоя: эмальХВ-785 ГОСТ 73I3-75 черная УI.В5 в три слоя, кроме резьбовых поверхностей.
3. Размеры для справок.

Изм.	Лист	№ докум.	Подпись	Дата	ПШ 100 - 000СБ			
Разраб.		Олейникова			Подвеска ПШ 100	Лит	Масса 9,55	Масштаб I:5
Пров.		Гительзон				Лист	Листов I	
Руков.		Коток				МУП ГлавУПиКС ЮЖГИПРОШАХТ		КО
Н.контр.		Гительзон						
Утв.		Бердичевский						

Инв.№ подл. | Подпись и дата | Взам.инв.№ | Инв.№ дубл. | Подпись и дата

Формат А3

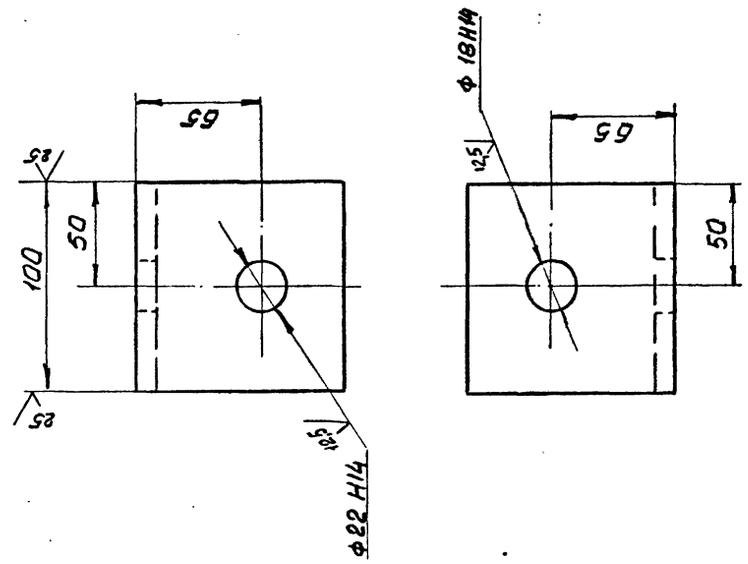

Неуказанные предельные отклонения размеров: $\pm \frac{IT16}{2}$

103924

Изм.	Лист	№ докум.	Подпись	Дата	ПШ 100-001			
Разраб.		Олейникова			Уголок	Лит	Масса I,5	Масштаб I:2
Пров.		Гительзон				Лист	Листов I	
Н.контр.		Коток				МУП ГлавУПиКС ЮЖГИПРОШАХТ		КО
Утв.		Бердичевский						

Уго1001х1001х10-ВТ ОСТ 8509-86 ДОК
Вст.3Кп2ГОСТ 535-88

Формат А4

Инв.№ подл. | Подпись и дата | Взам.инв.№ | Инв.№ дубл. | Подпись и дата

Обозначение	Наименование	Кол.	Примеч.
	Документация		
ПШ100-000СБ	Сборочный чертеж		
	Детали		
ПШ100-001	Уголок	I	I,5кг
ПАП100-001	Планка	I	0,44кг
ПАП100-002	Планка	I	0,51кг
ПАП100-003	Скоба	2	0,28кг
ПАП100-004	Скоба	I	0,45кг
	Стандартные изделия		
Болт ГОСТ7796-70 М16х60.66.019 фос		2	0,I2кг
Гайка ГОСТ5915-70 М16.8.019 фос		8	0,033кг
	Прочие изделия		
	Металлический анкер		
АД-I	конструкции ДонУТИ	I	5,8кг

Изм.	Лист	№ докум.	Подпись	Дата	ПШ100-000			
Разраб.		Олейников			Подвеска ПШ 100	Лит	Масса	Масштаб
Провер.		Гительзон				Лист	Листов I	
Руковод.		Коток				МУП ГлавУПиКС ЮЖГИПРОШАХТ		КО
Н.контр.		Гительзон						
Утвердил		Бердичевский						

Инв.№ подл. | Подп. и дата | Взам.инв.№ | Инв.№ дубл. | Подп. и дата

Формат А4

ИНВ. № ПОДЛ.	ПОДПИСЬ И ДАТА	ВЗАМ. ИНВ. №	ИНВ. № ДУБЛ.	ПОДПИСЬ И ДАТА

серия 7.40I-2 Выпуск I

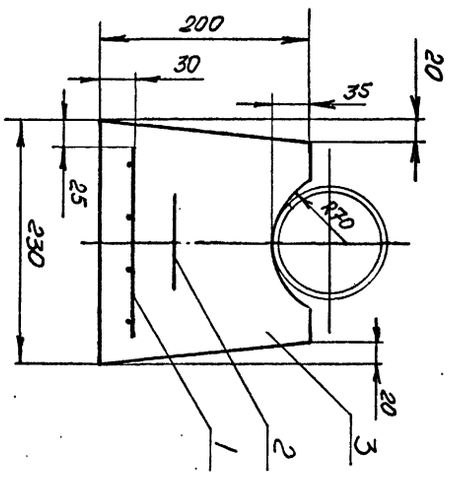

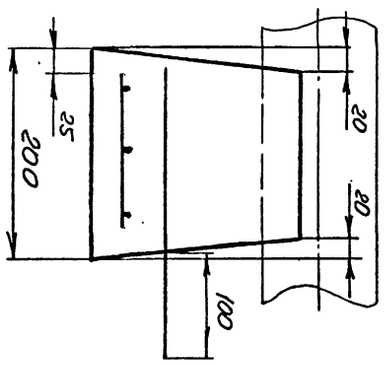

ИЗМ.	ЛИСТ	№ ДОКУМ.	ПОДПИСЬ	ДАТА
РАЗРАБ.		Молокошер		
ПРОВ.		Гительзон		
РУКОВ.		Коток		
Н.КОНТР.		Гительзон		
УТВ.		Бердичевский		

ОГI00 - 000СБ

Опора ОГ I00

ЛИТ	МАССА	МАСШТАБ
И	I6,5	I:4

ЛИСТ ЛИСТОВ I

МУП СССР ГлавУПиКС ЮЖГИПРОШАХТ КО

ФОРМАТ А3

ОГI00 - 000СБ

ФОРМАТ	ЗОНА	ПОЗИЦИЯ	ОБОЗНАЧЕНИЕ	НАИМЕНОВАНИЕ	КОЛ.	ПРИМЕЧ.
				Документация		
А3			ОГI00-000СБ	Сборочный чертеж		
				Сборочные единицы		
АЧ		I	ОГI00-0I0	Сетка арматурная	I	0,I8кг
				Детали		
АЧ		2	ОГI00-00I	Изделие закладное	I	0,I4кг
				Материалы		
		3		Бетон марки 200	0,008м3	

ИЗМ.	ЛИСТ	№ ДОКУМЕНТА	ПОДПИСЬ	ДАТА
РАЗРАБОТАЛ		Молокошер		
ПРОВЕРИЛ		Гительзон		
РУКОВОДИЛ		Коток		
Н.КОНТР.		Гительзон		
УТВЕРДИЛ		Бердичевский		

ОГ I00-000

Опора ОГ I00

ЛИТ	ЛИСТ	ЛИСТОВ
		I

МУП СССР ГлавУПиКС ЮЖГИПРОШАХТ КО

ФОРМАТ А4

ПОДП. И ДАТА | ИНВ. № ДУБЛ. | ВЗАМ. ИНВ. № | ПОДП. И ДАТА | ИНВ. № ПОДЛ.

I00 - 00I.I0

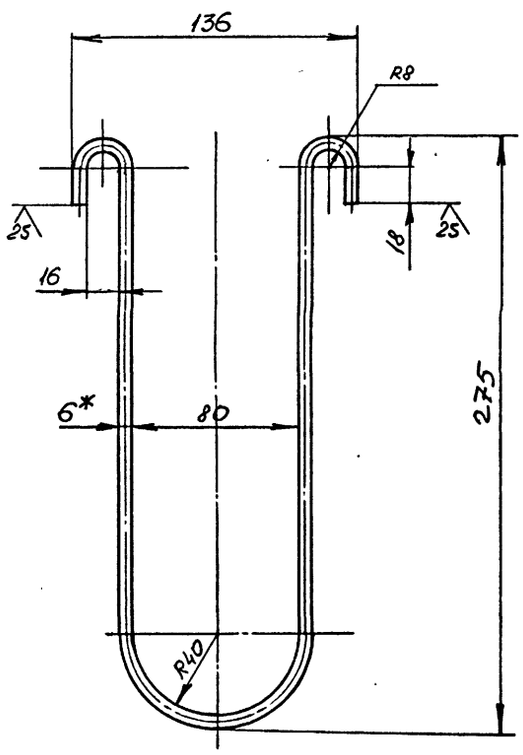

I.Предельные отклонения размеров - $\pm \frac{ITI6}{2}$

2. *Размер для справок.

10392/1

ОГI00 - 00I

ИЗМ.	ЛИСТ	№ ДОКУМЕНТА	ПОДПИСЬ	ДАТА
РАЗРАБОТАЛ		Молокошер		
ПРОВЕРИЛ		Гительзон		
Н.КОНТР.		Гительзон		
УТВЕРДИЛ		Коток		

Изделие закладное

ЛИТ	МАССА	МАСШТАБ
И	0,I4	I:2

ЛИСТ ЛИСТОВ I

Сталь 6А-IГОСТ5781-82 арматурн. ВСт3кп2ГОСТ380-88

МУП СССР ГлавУПиКС ЮЖГИПРОШАХТ КО

ФОРМАТ А4

ИНВ. № ПОДЛ. | ПОДПИСЬ И ДАТА | ВЗАМ. ИНВ. № | ИНВ. № ДУБЛ. | ПОДПИСЬ И ДАТА

ИНВ. № ПОДЛ.	ПОДПИСЬ И ДАТА	ВЗАМ. ИНВ. №	ИНВ. № ДУБЛ.	ПОДПИСЬ И ДАТА

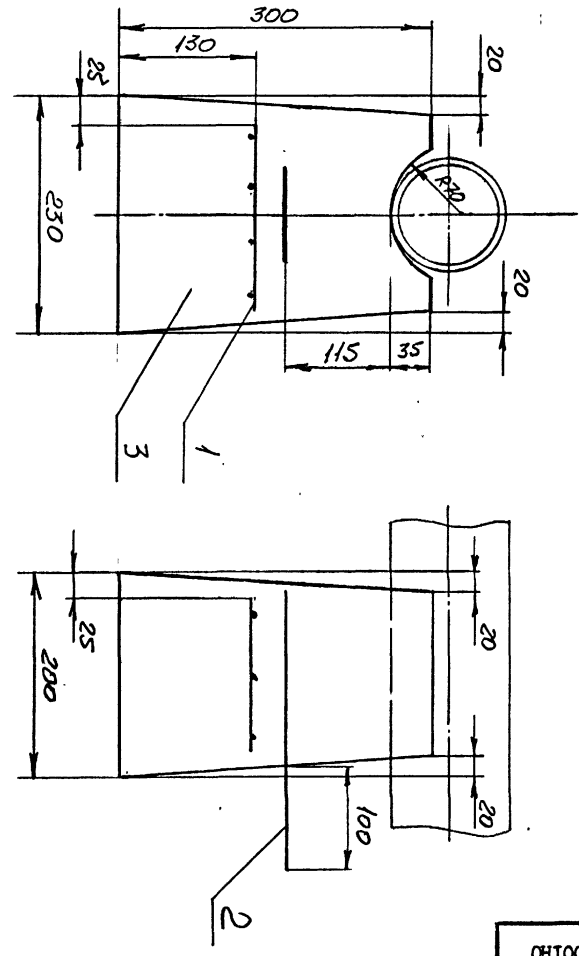

ОНI00 - 000СБ

ИЗМ.	ЛИСТ	№ ДОКУМ.	ПОДПИСЬ	ДАТА
РАЗРАБ.		Молокошер		
ПРОВ.		Гительзон		
РУКОВ.		Коток		
Н.КОНТР.		Гительзон		
УТВ.		Бердичевский		

Опора ОН I00

ОНI00 - 000СБ

ЛИТ	МАССА	МАСШТАБ
	26	I:4

ЛИСТ	ЛИСТОВ
	I

МУП СССР ГлавУПиКС ЮЖГИПРОШАХТ КО

ФОРМАТ А3

ФОРМАТ	ЗОНА	ПОЗИЦИЯ	ОБОЗНАЧЕНИЕ	НАИМЕНОВАНИЕ	КОЛ.	ПРИМЕЧ.
				Документация		
А3			ОНI00 - 000СБ	Сборочный чертеж		
				Сборочные единицы		
А4		I	ОГI00 - 0I0	Сетка арматурная	I	0,I8кг.
				Детали		
А4		2	ОГI00 - 00I	Изделие закладное	I	0,I4кг.
				Материалы		
		3		Бетон марки 200	0,0I2	м³

ИЗМ	ЛИСТ	№ ДОКУМЕНТА	ПОДПИСЬ	ДАТА
РАЗРАБОТАЛ		Молокошер		
ПРОВЕРИЛ		Гительзон		
РУКОВОДИЛ		Коток		
Н.КОНТР.		Гительзон		
УТВЕРДИЛ		Бердичевский		

ОНI00 - 000

Опора ОН I00

ЛИТ	ЛИСТ	ЛИСТОВ
		I

МУП СССР ГлавУПиКС ЮЖГИПРОШАХТ КО

ФОРМАТ А4

ПОДП. И ДАТА | ИНВ. № ДУБЛ. | ВЗАМ. ИНВ. № | ПОДП. И ДАТА | ИНВ. № ПОДЛ.

10392/1

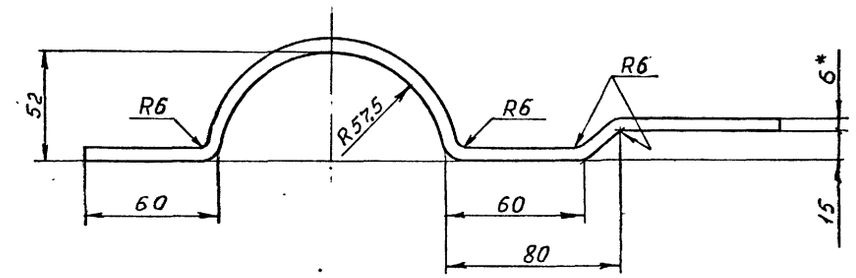

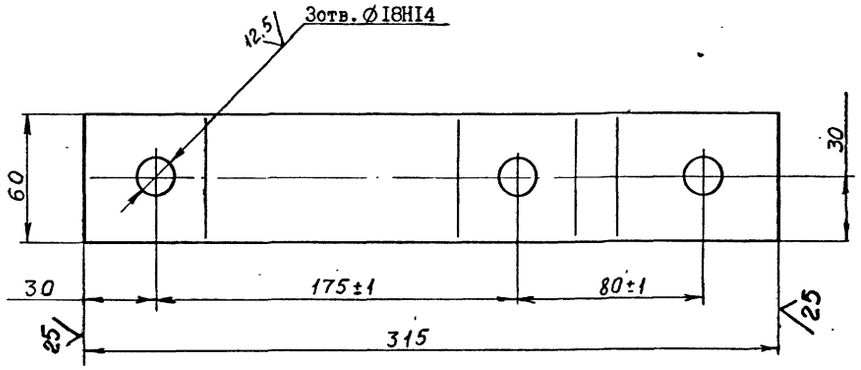

1. Неуказанные предельные отклонения размеров $\pm \frac{IT16}{2}$.
2. *Размер для справок.
3. Покрытие: грунтовка ХС-068 ТУ6-10-820-75 красно-коричневая в два слоя; эмаль ХВ-785 ГОСТ 7313-75 черная У1.В5, в три слоя.

Изм.	Лист	№ докум.	Подпись	Дата	УП 100 - 001			
Разраб.		Остроушко			Хомут	Лит	Масса	Масштаб
Пров.		Гительзон					1,04	1:2
Руков.		Коток				Лист	Листов 1	
Н.контр.		Гительзон			Полоса Б 6х60 ГОСТ 103-76 / Ст3кп2 ГОСТ 535-88	МУП ГлавУПиКС СССР Южгипрошахт		КО
Утв.		Бердичевский						

Формат А3

Инв.№ подл. | Подпись и дата | Взам. инв.№ | Инв.№ дубл. | Подпись и дата

Поз.	Обозначение	Наименование	Кол.	Примечание
		Переменные данные для исполнений		
		УШ00-000		
		Детали		
А4 9	УШ00-004	Планка	1	1,18кг
А3 10	УШ00-005	Скоба	1	1,04кг
		УШ00-000-01		
		Детали		
А4 9	УШ00-004-01	Планка	1	1,11кг
А3 10	УШ00-005-01	Скоба	1	0,84кг
		УШ00-000-02		
		Детали		
А4 9	УШ00-004-02	Планка	1	0,99кг
А3 10	УШ00-005-02	Скоба	1	0,74кг
		УШ00-000-03		
		Детали		
А4 11	УШ00-006	Анкерный штырь	1	5,38кг

Копировал | Формат А4

Изм.	Лист	№ докум.	Подпись	Дата	УШ00-000			
Разработал		Остроушко			Устройство противоугонное УП 100	Лит	Листов 2	
Проверил		Гительзон				МУП ГлавУПиКС СССР Южгипрошахт		КО
Руководил		Коток						
Н.контр.		Гительзон						
Утвердил		Бердичевский						

Инв.№ подл. | Подп. и дата | Взам. инв.№ | Инв.№ дубл. | Подпись и дата

Лист 2

Зона	Поз.	Обозначение	Наименование	Кол.	Примечание
			Документация		
А2		УШ00-000СБ	Сборочный чертеж		
			Сборочные единицы		
А4	I	УП100-010	Муфта	1	2,08кг
			Детали		
А3	2	УШ00-001	Хомут	2	1,04кг
А4	3	УШ00-002	Тяга	1	0,75кг
А4	4	УШ00-003	Тяга	1	0,75кг
			Стандартные изделия		
	5		Болт М16-8gх55.66.019 ГОСТ 7796-70	2	0,112кг
	6		Болт М16-8gх80.66.019 ГОСТ7796-70	1	0,152кг
	7		Гайка М16-7Н.8.019 ГОСТ 5915-70	II	0,033кг
	8		Гайка М16Н-7Н.8.019 ГОСТ 5915-70	1	0,033кг

Копировал | Формат А4

УП 100 - 000 СБ

Выпуск I

серия 7.401-2

Рис. I

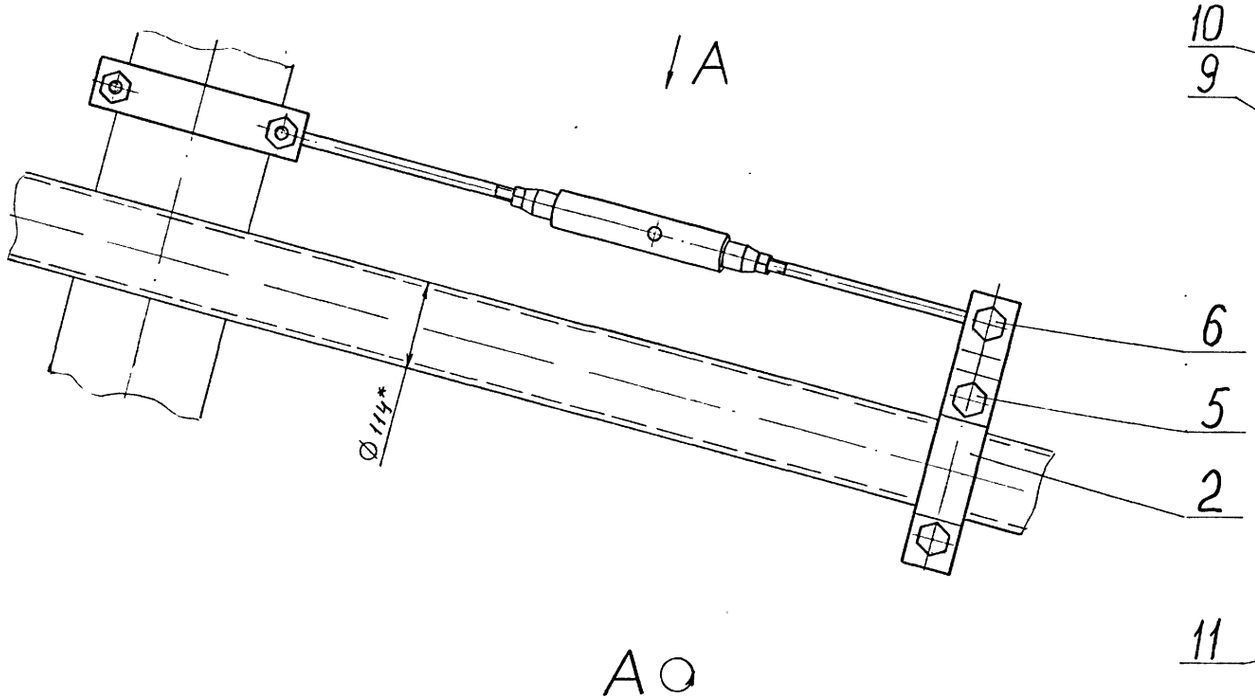

Рис. 2
Остальное см. рис. I

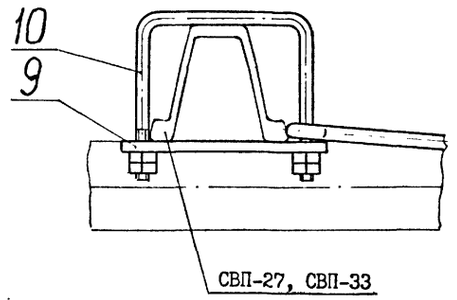

Рис. 3
Остальное см. рис. I

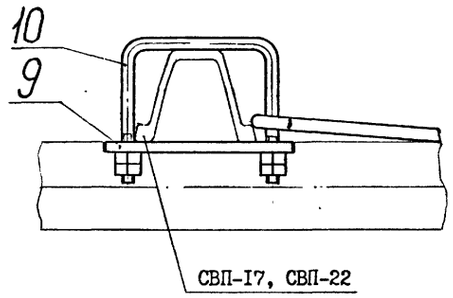

Рис. 4
Остальное см. рис. I
(I:10)

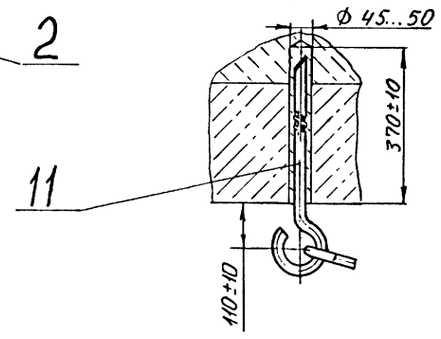

Обозначение	Рис.	Масса, кг
УП 100 - 000	I	8,65
- 01	2	8,40
- 02	3	8,16
- 03	4	11,81

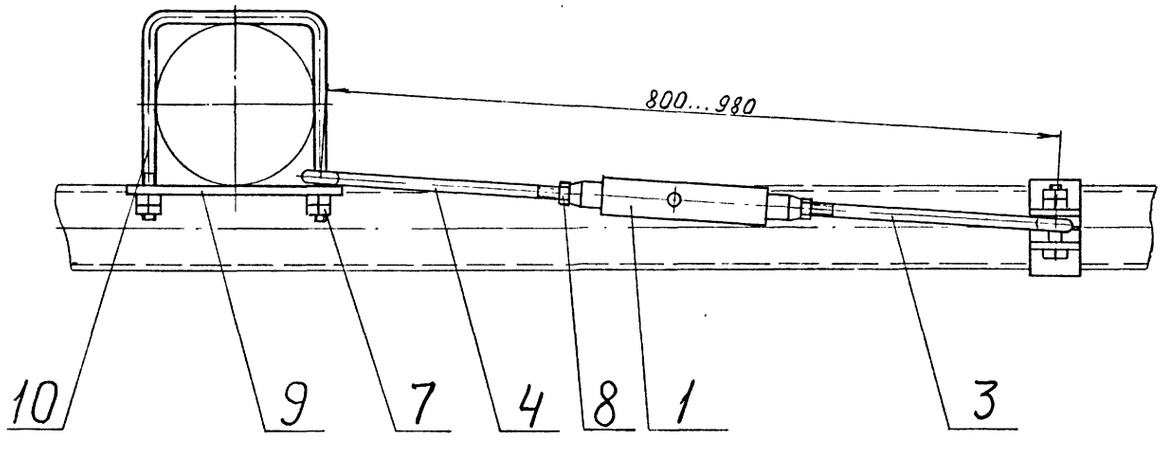

I. Общие технические условия на изготовление по ОСТ 12.44.107-79.

2. *Размер для справок.

10392/1

ИЗМ.	ЛИСТ	№ ДОКУМ.	ПОДПИСЬ	ДАТА
РАЗРАБ.		Остроушко		
ПРОВ.		Гительзон		
РУКОВ.		Коток		
Н.КОНТР.		Гительзон		
УТВ.		Бердичевский		

УП 100 - 000 СБ

УСТРОЙСТВО ПРОТИВОУГОННОЕ УП100

ЛИТ	МАССА	МАСШТАБ
	См. табл.	I:5

ЛИСТ | ЛИСТОВ I

МУП СССР Главуплюс ЮЖГИПРОШАХТ КО

ФОРМАТ А2

ИНВ. № ПОДЛ. | ПОДПИСЬ И ДАТА | ВЗАМ. ИНВ. № | ИНВ. № ДУБЛ. | ПОДПИСЬ И ДАТА

УП 100 - 013

12,5 (▽)

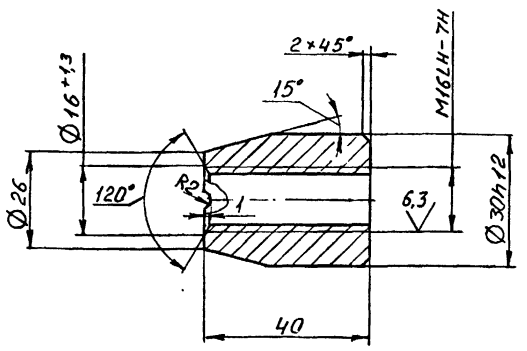

Неуказанные предельные отклонения размеров ± IT16/2.

Изм.	Лист	№ докум.	Подпись	Дата	УП 100 - 013
Разраб.	Остроушко				ВТУЛКА
Пров.	Тительзон				Лит: — / Масса: 0,13 / Масштаб: 1:1
Руков.	Коток				Лист: — / Листов: 1
Н.контр.	Тительзон				Круг 32-В ГОСТ 2590-88 / ВСт3кп2 ГОСТ 535-88
Утв.	Бердичевский				МУП ГлавУПпКС СССР ЮЖГИПРОШАХТ КО

Формат А4

УП 100 - 012

12,5 (▽)

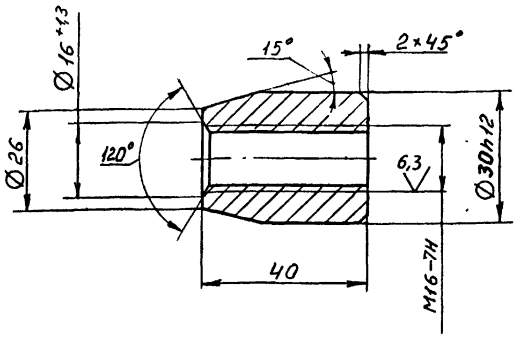

Неуказанные предельные отклонения размеров ± IT16/2.

Изм.	Лист	№ докум.	Подпись	Дата	УП 100 - 012
Разраб.	Остроушко				ВТУЛКА
Пров.	Тительзон				Лит: — / Масса: 0,13 / Масштаб: 1:1
Руков.	Коток				Лист: — / Листов: 1
Н.контр.	Тительзон				Круг 32-В ГОСТ 2590-88 / ВСт3кп2 ГОСТ 535-88
Утв.	Бердичевский				МУП ГлавУПпКС СССР ЮЖГИПРОШАХТ КО

Формат А4

Формат	Зона	Позиция	Обозначение	Наименование	Кол.	Примеч.
				Документация		
А4			УШ00-010СБ	Сборочный чертеж		
				Детали		
А4		I	УШ00-011	Труба	I	I,76кг
А4		2	УШ00-012	Втулка	I	0,13кг
А4		3	УШ00-013	Втулка	I	0,13кг

Изм.	Лист	№ документа	Подпись	Дата	УШ00-010
Разработал	Остроушко				Муфта
Проверил	Тительзон				Лит: — / Лист: — / Листов: 1
Руководил	Коток				
Н.контр.	Тительзон				МУП ГлавУПпКС СССР ЮЖГИПРОШАХТ КО
Утвердил	Бердичевский				

Формат А4

УП 100 - 010 СБ

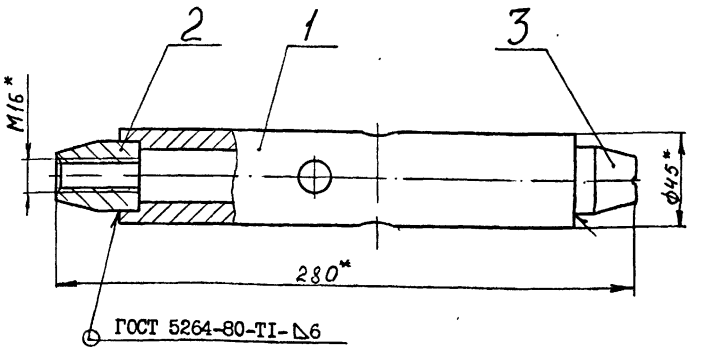

1. Сварку произвести электродами типа Э 42А ГОСТ 9467-75.
2. *Размеры для справок.
3. Покрытие Кд 9. фос. хр.

103921

Изм.	Лист	№ докум.	Подпись	Дата	УП 100 - 010 СБ
Разраб.	Остроушко				МУФТА
Пров.	Тительзон				Лит: — / Масса: 2,08 / Масштаб: 1:2
Руков.	Коток				Лист: — / Листов: 1
Н.контр.	Тительзон				МУП ГлавУПпКС СССР ЮЖГИПРОШАХТ КО
Утв.	Бердичевский				

Формат А4

УП 100 - 002

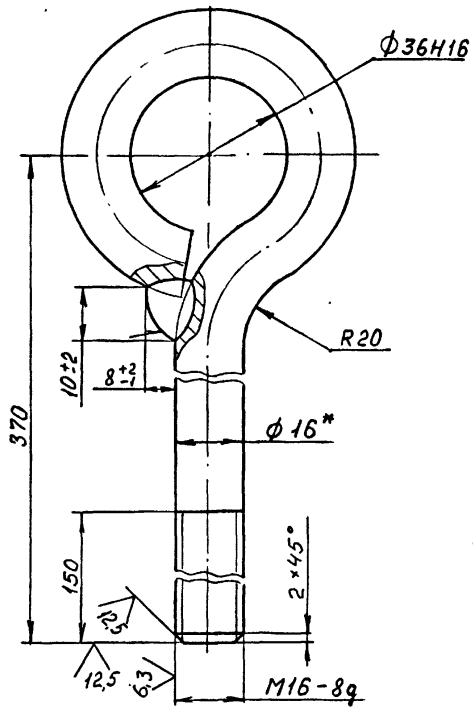

1. Сварной шов выполнять по ГОСТ 5264-80.
2. Сварку произвести электродами типа Э 42А ГОСТ 9467-75.
3. Неуказанные предельные отклонения размеров $\pm \frac{IT16}{2}$.
4. *Размер для справок.
5. Покрытие Кд 9. фос. хр.

				УП 100 - 002		
Изм.	Лист	№ докум.	Подпись	Дата		
Разраб.		Остроушко			ТЯГА	Лит	Масса	Масштаб
Пров.		Гительзон					0,75	1:1
Руков.		Коток				Лист	Листов 1
Н.контр.		Гительзон			Круг $\frac{16\text{-В ГОСТ 2590-88}}{ВСт3кп2\ ГОСТ\ 535-88}$	МУП ГлавУПпКС СССР ЮЖГИПРОШАХТ	КО
Утв.		Бердичевский					

Инв.№ подл. | Подпись и дата | Взам.инв.№ | Инв.№ дубл. | Подпись и дата

Формат А4

УП 100 - 004

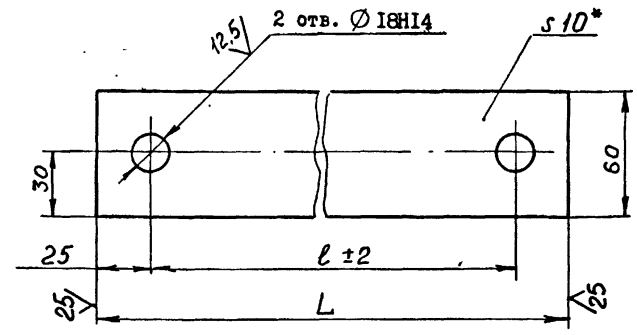

Обозначение	Размеры, мм		Масса, кг
	L	ℓ	
УП 100 - 004	260	210	1,18
- 01	245	195	1,11
- 02	220	170	0,99

1. Неуказанные предельные отклонения размеров $\pm \frac{IT16}{2}$.
2. *Размер для справок.
3. Покрытие: грунтовка ХС-068 ТУ6-10-820-75 красно-коричневая в два слоя; эмаль ХВ-785 ГОСТ 7313-75 черная У1.В5, в три слоя.

				УП 100 - 004		
Изм.	Лист	№ докум.	Подпись	Дата		
Разраб.		Остроушко			ПЛАНКА	Лит	Масса	Масштаб
Пров.		Гительзон					См. табл.	1:2
Руков.		Коток				Лист	Листов 1
Н.контр.		Гительзон			Полоса $\frac{Б\ 10х60\ ГОСТ\ 103-76}{Ст3кп2\ ГОСТ\ 535-88}$	МУП ГлавУПпКС СССР ЮЖГИПРОШАХТ	КО
Утв.		Бердичевский					

Инв.№ подл. | Подпись и дата | Взам.инв.№ | Инв.№ дубл. | Подпись и дата

Формат А4

УП 100 - 003

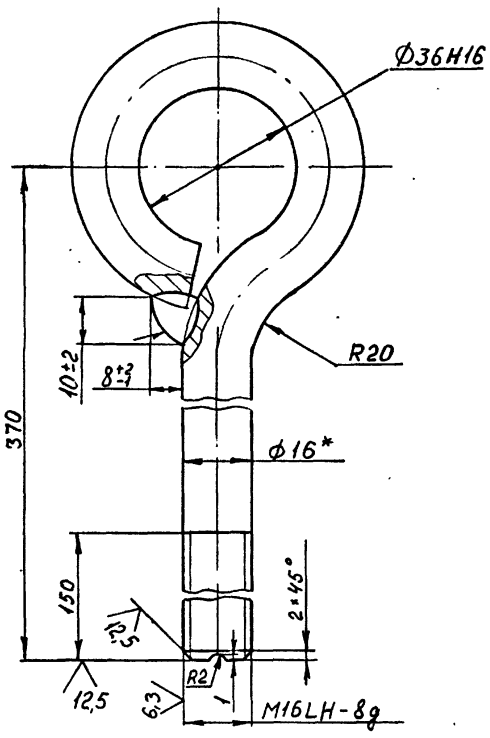

1. Сварной шов выполнять по ГОСТ 5264-80.
2. Сварку произвести электродами типа Э 42А ГОСТ 9467-75.
3. Неуказанные предельные отклонения размеров $\pm \frac{IT16}{2}$.
4. *Размер для справок.
5. Покрытие Кд 9. фос. хр.

				УП 100-003		
Изм.	Лист	№ докум.	Подпись	Дата		
Разраб.		Остроушко			ТЯГА	Лит	Масса	Масштаб
Пров.		Гительзон					0,75	1:1
Руков.		Коток				Лист	Листов 1
Н.контр.		Гительзон			Круг $\frac{16\text{-В ГОСТ 2590-88}}{ВСт3кп2\ ГОСТ\ 535-88}$	МУП ГлавУПпКС СССР ЮЖГИПРОШАХТ	КО
Утв.		Бердичевский					

Инв.№ подл. | Подпись и дата | Взам.инв.№ | Инв.№ дубл. | Подпись и дата

Формат А4

УП 100 - 011

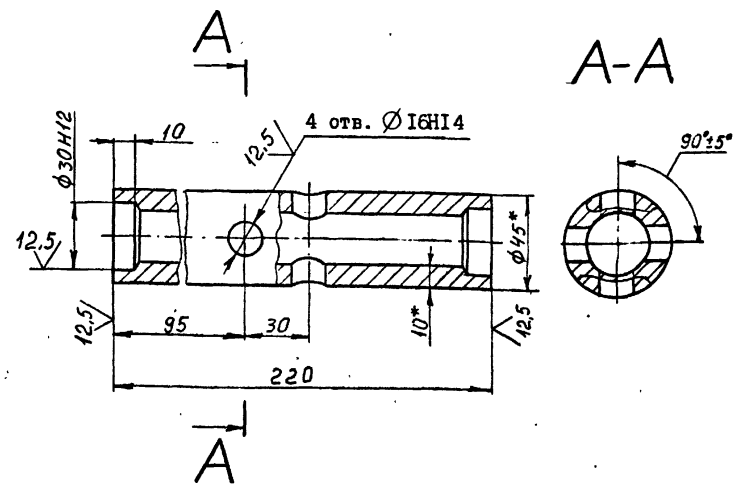

1. Неуказанные предельные отклонения размеров $\pm \frac{IT16}{2}$.
2. *Размеры для справок.

10392/1

				УП 100 - 011		
Изм.	Лист	№ докум.	Подпись	Дата		
Разраб.		Остроушко			ТРУБА	Лит	Масса	Масштаб
Пров.		Гительзон					1,76	1:2
Руков.		Коток				Лист	Листов 1
Н.контр.		Гительзон			Труба $\frac{45\times 10\ ГОСТ\ 8732-78}{В35\ ГОСТ\ 8731-87}$	МУП ГлавУПпКС СССР ЮЖГИПРОШАХТ	КО
Утв.		Бердичевский					

Инв.№ подл. | Подпись и дата | Взам.инв.№ | Инв.№ дубл. | Подпись и дата

Формат А4

12,5 (√)

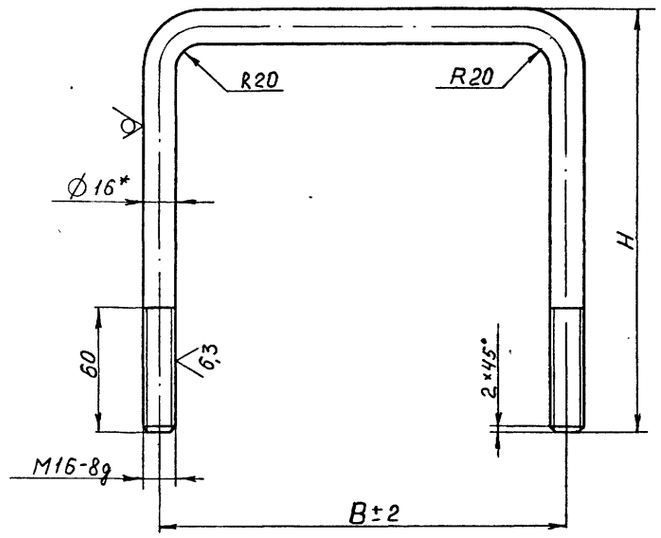

Обозначение	Размеры, мм		Масса, кг
	B	H	
УП 100 - 005	210	250	1,04
- 01	195	200	0,84
- 02	170	175	0,74

1. Неуказанные предельные отклонения размеров: $\pm \frac{IT16}{2}$.
2. *Размер для справок.
3. Покрытие Кд 9. фос.хр.

10392/1

					УП 100 - 005		
Изм.	Лист	№ докум.	Подпись	Дата	СКОБА	Лит	Масса	Масштаб
Разраб.		Остроушко					См. табл.	-
Пров.		Гительзон				Лист	Листов 1
Руков.		Коток					
Н.контр.		Гительзон			Круг I6-В ГОСТ 2590-88 / Ст3кп2 ГОСТ 535-88	МУП СССР Главупыкс ЮЖГИПРОШАХТ	КО
Утв.		Бердичевский					

Формат А4

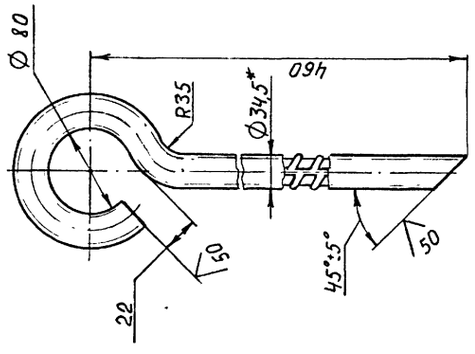

1. Неуказанные предельные отклонения размеров: $\pm \frac{IT16}{2}$.
2. *Размер для справок.

УП 100 - 006

					УП 100 - 006		
Изм.	Лист	№ докум.	Подпись	Дата	АНКЕРНЫЙ ШТЫРЬ	Лит	Масса	Масштаб
Разраб.		Остроушко						1:4
Пров.		Гительзон				Лист	Листов 1
Руков.		Коток					
Н.контр.		Гительзон			∅32 А-II ГОСТ 5781-82	МУП СССР Главупыкс ЮЖГИПРОШАХТ	КО
Утв.		Бердичевский					

Формат А4

Инв.№ подл. | Подпись и дата | Взам.инв.№ | Инв.№ дубл. | Подпись и дата

gost.e-ecolog.ru