ТИПОВОЙ ПРОЕКТ
294-3-56.90
КРЫТЫЙ БАССЕЙН
С ВАННОЙ 25 х 8,5 М
И
ДЕТСКОЙ ВАННОЙ 10 х 6 М
(СТЕНЫ КИРПИЧНЫЕ)
АЛЬБОМ-6

РАЗРАБОТАН
ЦНИИЭП
им. Б.С. Мезенцева

ГЛАВНЫЙ ИНЖЕНЕР ИНСТИТУТА — М.В. Глинкин,
ГЛАВНЫЙ АРХИТЕКТОР ПРОЕКТА — А.А. Зарецкий
ГЛАВНЫЙ ИНЖЕНЕР ПРОЕКТА — Л.М. Гримович

УТВЕРЖДЁН
ГОСКОМСПОРТОМ СССР
ПРИКАЗ № 432 ОТ 30.11.90

© АПП ЦИТП, 1991

gost.e-ecolog.ru

Содержание альбома

Обозначение	Наименование	стр.
00.00	Содержание альбома	2;3
00.00.ТУ	Технические условия	4
КЖИ 01.00	Каркас плоский К-1	5
КЖИ 01.01	Каркас плоский К-2	5
КЖИ 01.02	Каркас плоский К-3	6
КЖИ 01.03	Сетка С-1	6
КЖИ 01.04	Сетка С-2	7
КЖИ 01.05	Сетка С-3	7
КЖИ 01.06	Каркас плоский К-4	8
КЖИ 01.07	Каркас плоский К-5	8
КЖИ 01.08	Каркас плоский К-6	9
КЖИ 01.09	Сетка С-4	9
КЖИ 01.10	Сетка С-5	10
КЖИ 01.11	Каркас плоский К-7	10
КЖИ 01.12	Сетка С-6	11
КЖИ 01.13	Сетка С-7	11
КЖИ 01.14	Каркас плоский К-8	12
КЖИ 01.15	Каркас плоский К-9	12
КЖИ 01.16	Каркас плоский К-10	13
КЖИ 01.17	Каркас плоский К-11	13
КЖИ 01.18	Каркас плоский К-12	14
КЖИ 01.19	Сетка С-8	14
КЖИ 01.20	Сетка С-9	15
КЖИ 01.21	Сетка С-10	15
КЖИ 01.22	Сетка С-11	16
КЖИ 01.23	Каркас плоский К-13	16

Обозначение	Наименование	стр.
КЖИ 02.00	Изделие закладное М-1. Сборочный чертеж	17
КЖИ 02.01	Решетка М-2	18
КЖИ 02.03	Изделие закладное М-4	18
КЖИ 02.02	Изделие закладное М-3. Сборочный чертеж.	19
КЖИ 02.04	Изделие закладное М-5	20
КЖИ 02.06	Изделие закладное М-7	20
КЖИ 02.05	Изделие закладное М-6 Сборочный чертеж.	21
КЖИ 02.07	Лестница металлическая ЛМ-1	22
	Сборочный чертеж	
КЖИ 02.08	Изделие закладное ЗД-1	23
КЖИ 02.09	Изделие закладное ЗД-2	23
КЖИ 02.10	Изделие закладное ЗД-3	24
КЖИ 02.11	Изделие закладное ЗД-4	24
КЖИ 02.12	Изделие закладное ЗД-5	25
КЖИ 02.13	Скоба СМ-1	25
КЖИ 02.14	Изделие закладное ЗД-6	26
КЖИ 02.15	Щит Щ-1	26
КЖИ 02.16	Изделие закладное ЗД-7	27
КЖИ 02.17	Изделие закладное ЗД-8	27
КЖИ 02.19	Изделие закладное М-8	28

Типовой проект 294-3-56.90 Альбом

Инв. №

Привязан

Нач. т.	Шестопалов	
Н. контр.	Грутовский	
Гл. инж. пр.	Ленточников	
РАП	Зарецкий	
ГИП	Грутович	
Нач. гр. ич	Летушкова	

294-3-56.90

00.00

Содержание альбома

Стадия	Лист	Листов
Р	1	2

ЦНИИЭП им. Б.С. Мезенцева

24866-06 3

Ф А3

Обозначение	Наименование	Стр.
КЖИ 02. 18	Изделие закладное ЗД-9	29
КЖИ 02. 20	Решетка М-9	29
КЖИ 02. 21	Изделие закладное М10	30
КЖИ 02. 22	Решетка М11	30
КЖИ 02. 23	Изделие закладное М-12	31
КЖИ 02. 24-01	Труба Тр-1 Сборочный чертеж	31
КЖИ 02. 24	Изделие закладное М-13 сборочный чертеж	32
КЖИ 02. 24-03	Фланец ФЛ-1	33
КЖИ 02. 24-04	Фланец ФЛ-2	33
КЖИ 02. 24-05	Фланец ФЛ-3	34
КЖИ 02. 24-06	Фланец ФЛ-4	34
КЖИ 02. 24-07	Фланец ФЛ-5	35
КЖИ 02. 24-08	Фланец ФЛ-6	35
КЖИ 02. 25	Лестница ЛМ-2	36
КЖИ 02. 26	Изделие закладное М-14 Сборочный чертеж	37
КЖИ 02. 27	Лестница ЛМ-3	38
КЖИ 02. 28	Щит Щ-2	39
КЖИ 02. 31	Стремянка металлическая СМ-3	39
КЖИ 02. 29	Стремянка металлическая СМ-1	40
КЖИ 02. 30	Стремянка металлическая СМ-2	41
КЖИ 02. 32	Жалюзийная решетка ЖР-1	42
КЖИ 03. 00	Крышка люка лифта Q-500кг Сборочный чертеж	43
КЖИ 03. 00-01	Коробка К-1	44
КЖИ 03 00-02	Полотно крышки люка П-1	45
АРИ 01. 00	Барьер гардероба	46
АРИ 01. 00 СБ	Сборочный чертеж	47
АРИ 01. 00 УК	Узлы 1÷8	48

Обозначение	Наименование	Стр.
АРИ 01. 00-01	Панель	49
АРИ 01. 00-02	Панель	49
АРИ 01. 00-03	Панель	50
АРИ 01. 00-04	Панель	50
АРИ 01. 00-05	Панель	51
АРИ 01. 00-06	Панель	51
АРИ 01. 00-07	Ножка	52
АРИ 01. 00 ТУ	Технические условия	52
АРИ 02. 00	Секции вешолки гардероба	53
АРИ 02. 00 СБ	Сборочный чертеж	54
АРИ 03. 00 СБ	Сборочный чертеж	55
АРИ 02. 00-01	Панель тип1 (поз.1)	56
АРИ 02. 00-02	Панель тип2 (поз.2)	56
АРИ 02. 00-03	Соединительный брус (поз.3)	57
АРИ 02. 00-04	Стакан (поз. 4)	57
АРИ 02. 00-05	Крючок	58
АРИ 02. 00-06	Декоративная шайба	58
АРИ 02. 00-07	Стойка	59
АРИ 02. 00 ТУ	Технические условия	59
АРИ 04. 00	Декоративная решетка тепловой завесы	60
АРИ 04. 00 СБ	Сборочный чертеж	61
АРИ 04. 00 ТУ	Технические условия	62
АРИ 04. 00 УК	Узлы	63
АРИ 04. 00-01	Обвязка-боковой левый элемент	63
-02	Обвязка-верхний элемент	63
-03	Обвязка-боковой правый элемент	64
-04	Перо	64

Привязан

Инв.№

294-3-56.90 00.00 Лист 2

24866-06 4 Ф.А3

Типовой проект 294-3-56.90 Альбом 6

Инв.№ подл. | Подпись и дата | Взам.инв.№

Альбом 6

Типовой проект 294-3-56.90

Технические условия по изготовлению арматуры, закладных и монтажных изделий

1. Закладные изделия, сетки и каркасы изготавливать в соответствии с требованиями ГОСТ 10922-75.

2. Сетки и каркасы изготавливать при помощи контактной точечной сварки.
Сварке подлежат все точки пересечения стержней.

3. Для закладных и монтажных изделий применять сталь марок: ВСт3кп2 по ГОСТ 10705-80* 08х18Н10Т по ГОСТ 5632-72*, С235 по ГОСТ 27772-88.

4. Сварку закладных и монтажных изделий производить электродами типа Э-42 по ГОСТ 9467-75; 5264-80* типа ОЗЛ-14 по ГОСТ 9466-75* и ГОСТ 10052-75*.

5. Все виды электросварки должны выполняться в соответствии со СНиП III 18-75.

6. Оценку качества арматурных и закладных изделий производить по ГОСТ 23858-79.

7. Открытые поверхности закладных изделий должны иметь антикоррозийное покрытие в соответствии с требованиями СНиП 2.03.11-85.

Технические условия по изготовлению деревянных изделий.

1. Деревянные изделия изготавливать в соответсвии с требованиями СНиП 3.03.01-87.

2. При изготовлении деревянных изделий в заводских условиях следует предусматривать мероприятия по обеспечению их сохранности при транспортировке, складировании и монтаже.

3. Изделия изготавливать из древесины хвойных пород II сорта. Качество древесины должно удовлетворять требованиям ГОСТ 24454-80Е и ГОСТ 8486-86Е.

4. Все деревянные изделия подвергнуть глубокой пропитке антипиренами.

Нач.м.	Шестопалов		
Н.конт.	Гритович		
Гл.инж.м.	Ленточников		
ГАП	Зарецкий		
ГУП	Гритович		
Нач.гр.м.	Петушкова		

Привязан:

Инв.№

294-3-56.90

00.00.ТУ

Технические условия

Стадия	Лист	Листов
Р		

ЦНИИЭП им. Б.С. Мезенцева

24866-06 5

Ф.А3

Типовой проект 294-3-56.90 Альбом VI.6

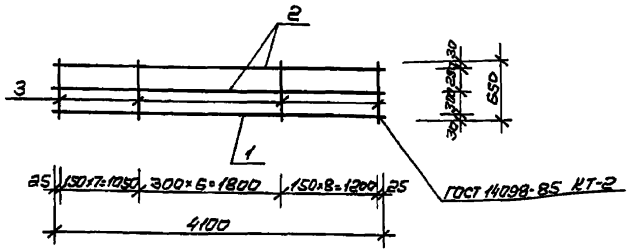

Форм.	Зона	Поз.	Обозначение	Наименование	Кол.	Примечание
				Документация		Вес 1 шт. кг
			-00.00 ТУ	Технические условия		
				Детали.		
				ГОСТ 5781-82*		
Б.Ч.		1	КЖИ 01.00	ф 22 А III е=4100	1	12.22
Б.Ч.		2	-01	ф 10 А I е=4100	12	2.53
Б.Ч.		3	-02	ф 8 А I е=650	22	0.26

Привязан

Инв.№

Инв.№ подл. | Подпись и дата | Взам. инв.№

Нач.м.	Шестаполов		
Н.контр.	Гаймович		
Гл.инж.м.	Ленточников		
ГАП	Зарецкий		
ГИП	Гаймович		
Нач.гр.инж.	Петушкова		

294-3-56.90 КЖИ 01.00

Каркас плоский К-1

Стадия	Масса	Масштаб
Р	23.00	1:50
Лист	Листов	

ЦНИИЭП им. Б.С. Мезенцева

Формат А4

Типовой проект 294-3-56.90 Альбом VI.6

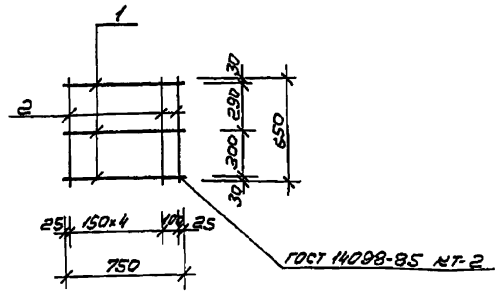

Форм.	Зона	Поз.	Обозначение	Наименование	Кол.	Примечание
				Документация		Вес 1 шт. кг
			-00.00 ТУ	Технические условия		
				Детали		
				ГОСТ 5781-82*		
Б.Ч.		1	КЖИ 01.01	ф 10 А I е=750	3	0.46
Б.Ч.		2	-01	ф 8 А I е=650	6	0.26

Привязан

Инв.№

Инв.№ подл. | Подпись и дата | Взам. инв.№

Нач.м.	Шестаполов		
Н.контр.	Гаймович		
Гл.инж.м.	Ленточников		
ГАП	Зарецкий		
ГИП	Гаймович		
Нач.гр.инж.	Петушкова		

294-3-56.90 КЖИ 01.01

Каркас плоский К-2

Стадия	Масса	Масштаб
Р	2.94	1:25
Лист	Листов	

ЦНИИЭП им. Б.С. Мезенцева

Формат А4

Типовой проект 294-3-56.90 Альбом 6

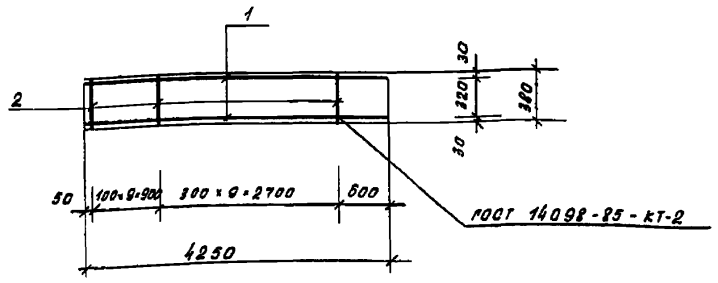

Формат	Зона	Поз.	Обозначение	Наименование	Кол.	Примечание
				Документация		Вес кг 1 эл.
			-00.00 ТУ	Технические условия		
				Детали		
				ГОСТ 5781-82*		
БЧ		1	КЖИ 01.02	ф 22 А III ℓ = 4250	2	12.66
БЧ		2	-01	ф 8 А III ℓ = 380	10	0,15

Привязан:

Инв. №

Взам. инв. №

Подпись и дата

Инв. № подл.

Нач. м.	Шестопалов		
Норм. кон.	Гритовин		
Гл. инж. м.	Ленточников		
ГАП	Зарецкий		
ГИП	Гритовин		
Нач. гр. ин.	Петушкова		

294-3-56.90 КЖИ 01.02

каркас плоский К-3

Стадия	Масса	Масшт.
Р	28,17	1:50
Лист	Листов	

ЦНИИЭП им. Б.С. Мезенцева

Ф. А4

Типовой проект 294-3-56.90 Альбом 6

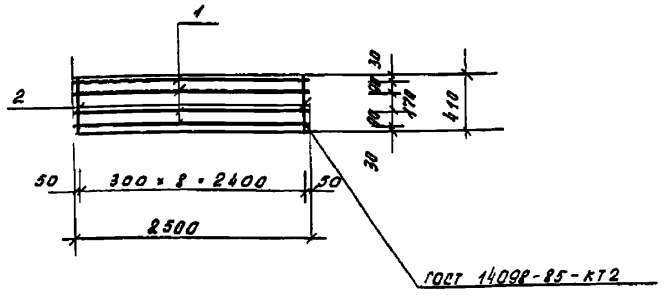

Формат	Зона	Поз.	Обозначение	Наименование	Кол.	Примечание
				Документация		Вес кг 1 эл.
			00.00 ТУ	Технические условия		
				Детали		
				ГОСТ 5781-82*		
БЧ		1	КЖИ 01.03	ф 22 А III ℓ = 2500	4	7,45
БЧ		2	-01	ф 8 А I ℓ = 410	9	0,16

Привязан:

Инв. №

Взам. инв. №

Подпись и дата

Инв. № подл.

Нач. м.	Шестопалов		
Норм. кон.	Гритовин		
Гл. инж. м.	Ленточников		
ГАП	Зарецкий		
ГИП	Гритовин		
Нач. гр. ин.	Петушкова		

294-3-56.90 КЖИ 01.03

Сетка С-1

Стадия	Масса	Масшт.
Р	31,24	1:50
Лист	Листов	

ЦНИИЭП им. Б.С. Мезенцева

Типовой проект 294-3-56.90 Альбом 6

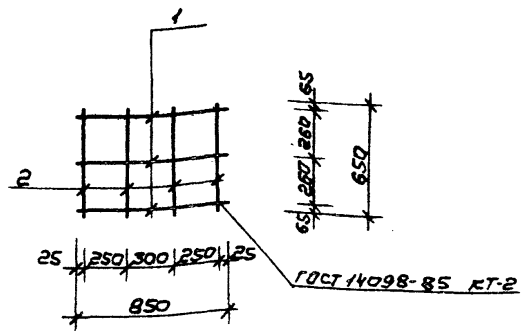

Форм.	Зона	Поз.	Обозначение	Наименование	Кол.	Примечание
				Документация		Вес кг 1 эл
			-00.00 ТУ	Технические условия		
				Детали		
				ГОСТ 5781-82*		
Б4		1	КЖИ 01.04	ф8 AI е=850	3	0.34
Б4		2	-01	ф8 AI е=650	4	0.26

Привязан

Инв. №

Взам. инв. №

Подпись и дата

Инв. № подл.

Нач. м.	Шестопалов		
Н. контр.	Гримович		
Гл. инж. м.	Ленточников		
ГАП	Зарецкий		
ГИП	Гримович		
Нач. гр.	Петушкова		

294-3-56.90 КЖИ 01.04

Сетка С-2

Стадия	Масса	Масштаб
Р	2.06	1:25
Лист	Листов	

ЦНИИЭП им. Б.С. Мезенцева

Формат А4

Типовой проект 294-3-56.90 Альбом 6

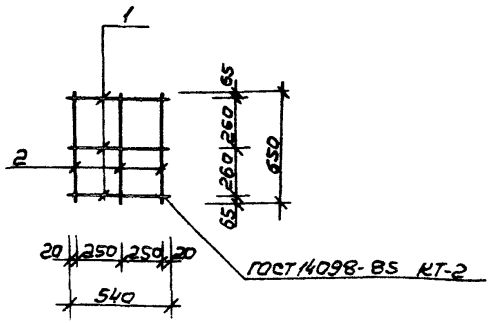

Форм.	Зона	Поз.	Обозначение	Наименование	Кол.	Примечание
				Документация		Вес кг 1 эл
			-00.00 ТУ	Технические условия		
				Детали		
				ГОСТ 5781-82*		
Б4		1	КЖИ 01.05	ф8 AI е=540	3	0.21
Б4		2	-01	ф8 AI е=650	3	0.26

Привязан

Инв. №

Взам. инв. №

Подпись и дата

Инв. № подл.

Нач. м.	Шестопалов		
Н. контр.	Гримович		
Гл. инж. м.	Ленточников		
ГАП	Зарецкий		
ГИП	Гримович		
Нач. гр.	Петушкова		

294-3-56.90 КЖИ 01.05

Сетка С-3

Стадия	Масса	Масштаб
Р	1.41	1:25
Лист	Листов	

ЦНИИЭП им. Б.С. Мезенцева

Формат А4

Типовой проект 294-3-56.90 Альбом 6

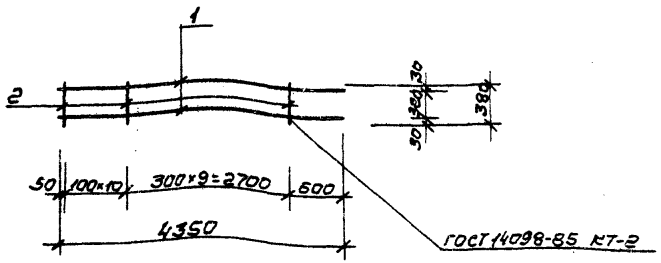

Форм.	Зона	Поз.	Обозначение	Наименование	Кол.	Примечание
				Документация		вес кг 1 эл.
			00.00 ТУ	Технические условия		
				Детали		
				ГОСТ 5781-82*		
Б4		1	КЖИ 01.06	ф22 AIII ℓ=4350	2	12.96
Б4		2	-01	ф8 AIII ℓ=380	20	0.15

Привязан

Инв. №

Инв. № подл. | Подпись и дата | Взам. инв. №

Нач. м.	Шестопалов		
Н. контр.	Гримович		
Гл. инж. пр.	Ленточников		
ГАП	Зарецкий		
ГИП	Гримович		
Нач. гр. ин.	Петушкова		

294-3-56.90 КЖИ 01.06

Каркас плоский К-4

Стадия	Масса	Масштаб
Р	28.92	
Лист	Листов	

ЦНИИЭП им. Б.С. Мезенцева

Формат А4

Типовой проект 294-3-56.90 Альбом 6

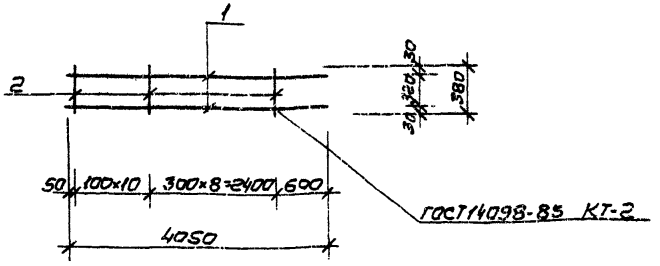

Форм.	Зона	Поз.	Обозначение	Наименование	Кол.	Примечание
				Документация		вес кг 1 эл.
			00.00 ТУ	Технические условия		
				Детали		
				ГОСТ 5781-82*		
Б4		1	КЖИ 01.07	ф22 AIII ℓ=4050	2	12.07
Б4		2	-01	ф8 AIII ℓ=380	19	0.15

Привязан

Инв. №

Инв. № подл. | Подпись и дата | Взам. инв. №

Нач. м.	Шестопалов		
Н. контр.	Гримович		
Гл. инж. пр.	Ленточников		
ГАП	Зарецкий		
ГИП	Гримович		
Нач. гр. ин.	Петушкова		

294-3-56.90 КЖИ 01.07

Каркас плоский К-5

Стадия	Масса	Масштаб
Р	26.99	
Лист	Листов	

ЦНИИЭП им. Б.С. Мезенцева

Формат А4

Типовой проект 294-3-56.90 Альбом 6

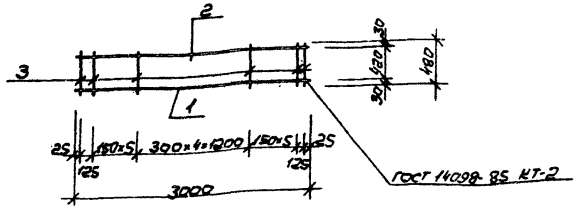

Форм.	Зона	Поз.	Обозначение	Наименование	Кол.	Примечание
				Документация		Вес кг 1эл
			-00.00 ТУ	Технические условия		
				Детали		
				ГОСТ 5781-82*		
Б.Ч		1	КЖИ 01.08	ф22 АIII ℓ=3000	1	8.94
Б.Ч		2	-01	ф10 АI ℓ=3000	1	1.85
Б.Ч		3	-02	ф8 АI ℓ=480	17	0.19

Привязан

Инв.№

Нач.м.	Шестопалов		
Н.контр.	Гримович		
Гл.инж.п.	Ленточников		
ГАП	Зарецкий		
ГИП	Гримович		
Нач.гр.п.	Петушкова		

294-3-56.90 КЖИ 01.08

Каркас плоский К-6

Стадия	Масса	Масштаб
Р	14.02	

Лист | Листов

ЦНИИЭП им. Б.С. Мезенцева

Инв.№ подл. | Подпись и дата | Взам. инв.№

Формат А4

Типовой проект 294-3-56.90 Альбом 6

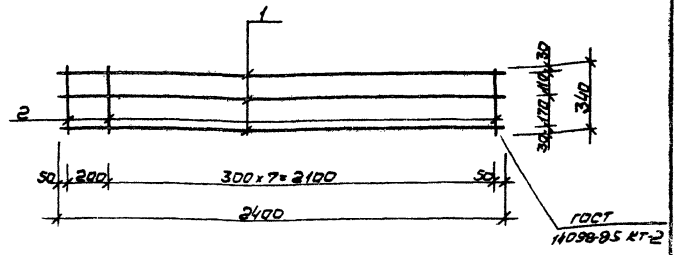

Форм.	Зона	Поз.	Обозначение	Наименование	Кол.	Примечание
				Документация		Вес кг 1эл
			00.00 ТУ	Технические условия		
				Детали		
				ГОСТ 5781-82*		
Б.Ч		1	КЖИ 01.09	ф22 АIII ℓ=2400	5	7.15
Б.Ч		2	-01	ф8 АI ℓ=340	9	0.13

Привязан

Инв.№

Нач.м.	Шестопалов		
Н.контр.	Гримович		
Гл.инж.п.	Ленточников		
ГАП	Зарецкий		
ГИП	Гримович		
Нач.гр.п.	Петушкова		

294-3-56.90 КЖИ 01.09

Сетка С-4

Стадия	Масса	Масштаб
Р	22.62	

Лист | Листов

ЦНИИЭП им. Б.С. Мезенцева

Инв.№ подл. | Подпись и дата | Взам. инв.№

24866-06 10

Формат А4

Типовой проект 294-3-56.90 Альбом 6

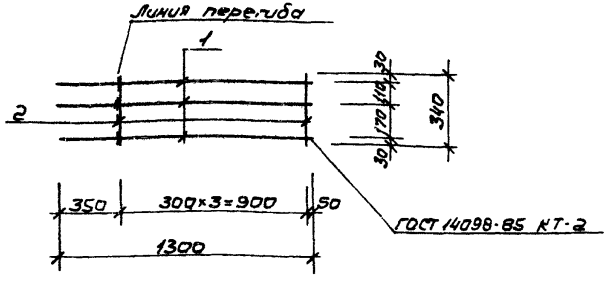

Форм.	Зона	Поз.	Обозначение	Наименование	Кол.	Примечание
				Документация		Вес кг 1 эл
			00.00 ТУ	Технические условия		
				Детали		
				ГОСТ 5781-82*		
Б4		1	КЖИ 01.10	ф22 AIII ℓ=1300	3	3.87
Б4		2	-01	ф8 AI ℓ=340	4	0.13

Привязан

Инв. №

Взам. инв. №

Подпись и дата

Инв. № подл.

Нач. м.	Шестополов		
Н. контр.	Гримович		
Гл. инж. м.	Венточников		
ГАП	Зарецкий		
ГИП	Гримович		
Нач. гр. м.	Петушкова		

294-3-56.90 КЖИ 01.10

Сетка С-5

Стадия	Масса	Масштаб
Р	12.14	

Лист Листов

ЦНИИЭП им. Б.С. Мезенцева

Формат А4

Типовой проект 294-3-56.90 Альбом 6

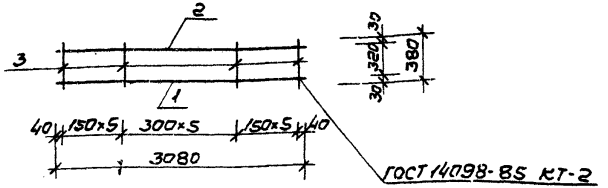

Форм.	Зона	Поз.	Обозначение	Наименование	Кол.	Примечание
				Документация		Вес кг 1 эл
			00.00 ТУ	Технические условия		
				Детали		
				ГОСТ 5781-82*		
Б4		1	КЖИ 01.011	ф22 AIII ℓ=3080	1	9.18
Б4		2	-01	ф10 AI ℓ=3080	1	1.90
Б4		3	-02	ф8 AI ℓ=380	16	0.15

Привязан

Инв. №

Взам. инв. №

Подпись и дата

Инв. № подл.

Нач. м	Шестополов		
Н. контр.	Гримович		
Гл. инж. м.	Венточников		
ГАП	Зарецкий		
ГИП	Гримович		
Нач. гр. м	Петушкова		

294-3-56.90 КЖИ 01.11

Каркас плоский К-7

Стадия	Масса	Масштаб
Р	13.48	

Лист Листов

ЦНИИЭП им. Б.С. Мезенцева

Формат А4

Типовой проект 294-3-56.90 Альбом 6

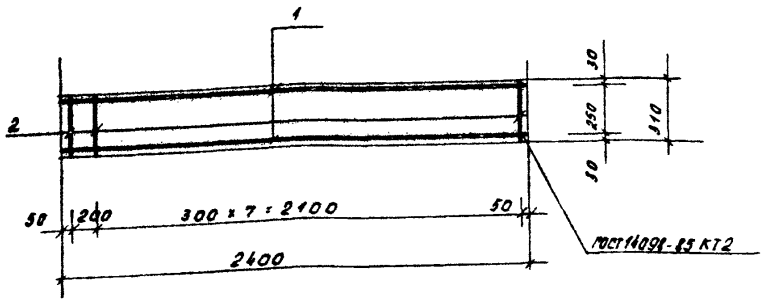

Формат	Зона	Поз.	Обозначение	Наименование	Кол.	Примечание
				Документация		Вес кг 1 эл.
			00.00 ТУ	Технические условия		
				Детали		
				ГОСТ 5781-82*		
БЧ		1	КЖИ 01.12	ф 22 А III ℓ=2400	2	7,15
БЧ		2	-01	ф 8 А I ℓ=310	9	0,12

Привязан

Инв.№

Нач. т.	Шестопалов		
Нач.конт.	Гритович		
Гл.инж.т.	Ленточников		
ГАП	Зарецкий		
РНП	Гритович		
Нач.гр.ин.	Тезенцева		

294-3-56.90 КЖИ 01.12

Сетка С-6

Стадия	Масса	Масштаб
Р	15,38	
Лист	Листов	

ЦНИИЭП им. Б.С. Мезенцева

Инв.№ подл. | Подпись и дата | Взам. инв.№

Типовой проект 294-3-56.90 Альбом 6

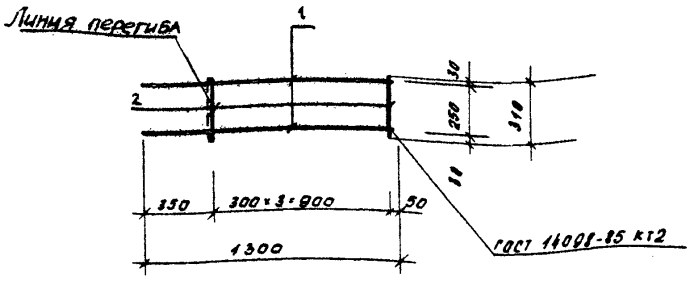

Формат	Зона	Поз.	Обозначение	Наименование	Кол.	Примечание
				Документация		Вес кг 1 эл.
			00.00 ТУ.	Технические условия		
				Детали		
				ГОСТ 5781-82*		
БЧ		1	КЖИ 01 13	ф 22 А III ℓ=1300	2	3,87
БЧ		2	-01	ф 8 А I ℓ=310	4	0,12

Привязан:

Инв.№

Нач. т	Шестопалов		
Норм.к	Гритович		
Гл.инж.т	Ленточников		
ГАП	Зарецкий		
РНП	Гритович		
Нач.гр.ин.	Пегушкова		

294-3-56.90 КЖИ 01.13

Сетка С-7

Стадия	Масса	Масштаб
Р	6,22	
Лист	Листов	

ЦНИИЭП им. Б.С. Мезенцева

Инв.№ подл. | Подпись и дата | Взам. инв.№

Типовой проект 294-3-56.90 Альбом 6

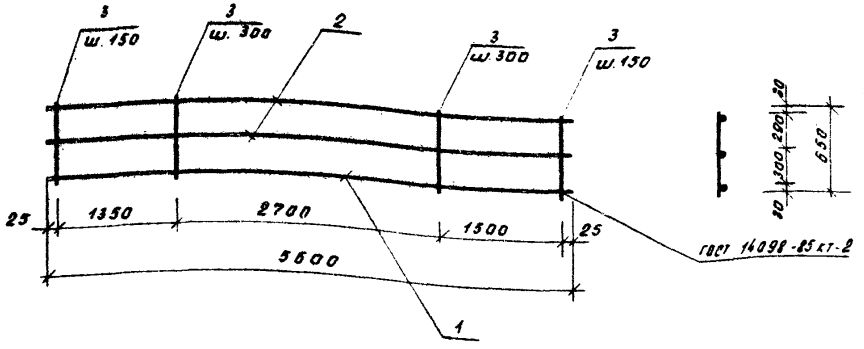

Формат	Зона	Поз.	Обозначение	Наименование	Кол.	Примечание
				Документация		Вес кг 1 эл.
			00.00.ТУ	Технические условия		
				Детали		
БЧ		1	КЖИ 01.14	ф 25 А-III ГОСТ 5781-82 ℓ=5600	1	21.56
БЧ		2	-01	ф 10 А-III ГОСТ 5781-82 ℓ=5600	2	3.46
БЧ		3	-02	ф 8 А-I ГОСТ 5781-82 ℓ=650	29	0.26

Привязан:

Инв.№

Инв.№ подл. | Подпись и дата | Взам. инв.№

			294-3-56.90 КЖИ 01.14			
Нач. т.	Шестопалов		Каркас плоский К-8	Стадия	Масса	Масштаб
Норм. кон.	Гоитович			Р	36.02	
Гл. инж. т.	Ленточников			Лист	Листов	
ГАП	Зарецкий			ЦНИИЭП им. Б.С. Мезенцева		
ГИП	Гоитович					
Инж.	Харачева					

Стр 44

Типовой проект 294-3-56.90 Альбом 6

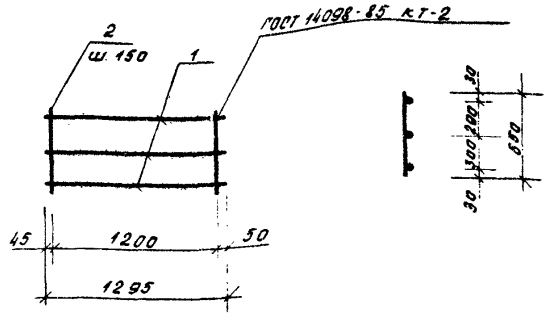

Формат	Зона	Поз.	Обозначение	Наименование	Кол.	Примечание
				Документация		Вес кг 1 эл.
			00.00 ТУ	Технические условия		
				Детали		
БЧ		1	КЖИ 01.15	ф 10 А-I ГОСТ 5781-82 ℓ=1295	3	0.80
БЧ		2	-01	ф 8 А-I ГОСТ 5781-82 ℓ=650	9	0.26

Привязан:

Инв.№

Инв.№ подл. | Подпись и дата | Взам. инв.№

			294-3-56.90 КЖИ 01.15			
Нач. т.	Шестопалов		Каркас плоский К-9	Стадия	Масса	Масштаб
Норм. кон.	Гоитович			Р	4.74	
Гл. инж. т.	Ленточников			Лист	Листов	
ГАП	Зарецкий			ЦНИИЭП им. Б.С. Мезенцева		
ГИП	Гоитович					
Инж.	Харачева					

Типовой проект 294-3-56.90 Альбом 6

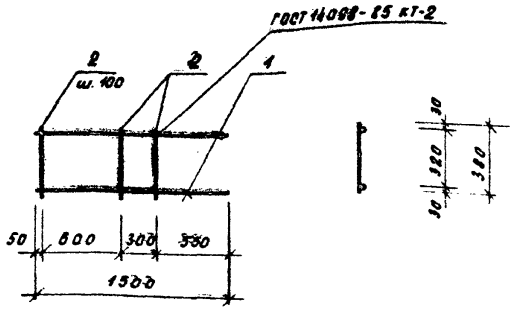

Форм.	Зона	Поз.	Обозначение	Наименование	Кол.	Примечание
				Документация		Вес кг 1 эл.
			00.00.ТУ	Технические условия		
				Детали		
БЧ		1	КЖИ 01.16	ф 16 А-III ГОСТ 5781-82 l=1500	2	2.37
БЧ		2	-01	ф 8 А-I ГОСТ 5781-82 l=380	8	0.15

Привязан

Инв. №

Нач. м.	Шестопалов		
Нарм. кон.	Гритович		
Гл. инж. м.	Ленточников		
ГАП	Зарецкий		
ГИП	Гритович		
Инж.	Карачева		

294-3-56.90 КЖИ 01.16

Каркас плоский

К-10

Стадия	Масса	Масшт.
Р	5,94	

Листов

ЦНИИЭП им. Б.С. Мезенцева

Инв. № подл. | Подпись и дата | Взам. инв. №

ф А4

Типовой проект 294-3-56.90 Альбом 6

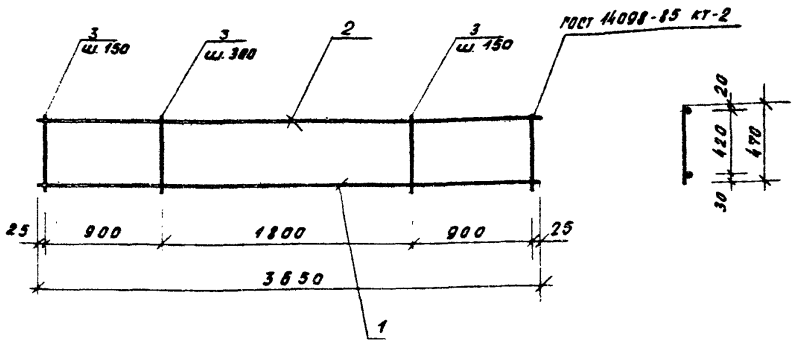

Формат	Зона	Поз.	Обозначение	Наименование	Кол.	Примечание
				Документация		Вес кг 1 эл.
			00.00.ТУ	Технические условия		
				Детали		
БЧ		1	КЖИ 01.17	ф 20 А-III ГОСТ 5781-82 l=3650	1	9.00
БЧ		2	-01	ф 10 А-I ГОСТ 5781-82 l=3650	1	2.25
БЧ		3	-02	ф 8 А-I ГОСТ 5781-82 l=470	19	0.19

Привязан:

Инв. №

Нач. м.	Шестопалов		
Нарм. кон.	Гритович		
Гл. инж. м.	Ленточников		
ГАП	Зарецкий		
ГИП	Гритович		
Инж.	Карачева		

294-3-56.90 КЖИ 01.17

Каркас плоский

К-11

Стадия	Масса	Масшт.
Р	14,86	

Лист | Листов

ЦНИИЭП им. Б.С. Мезенцева

Инв. № подл. | Подпись и дата | Взам. инв. №

24866-06 14 ф А4

Типовой проект 294-3-56.90 Альбом 6

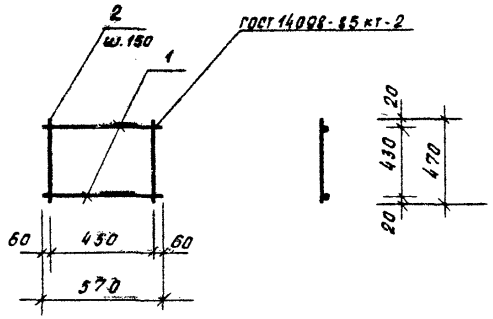

Формат	Зона	Поз.	Обозначение	Наименование	Кол.	Примечание
				Документация		вес кг 1 эл
			00.00 ТУ	Технические условия		
				Детали		
Б.Ч.		1	КЖИ 01.18	ф 10 А-I ГОСТ 5781-82 ℓ=570	2	0,35
Б.Ч.		2	-01	ф 8 А-I ГОСТ 5781-82 ℓ=470	4	0,19

Привязан:

Инв. №

Нач. т.	Шестопалов		
Норм. кон.	Гритавич		
Гл. инж. т.	Ленточников		
ГАП	Зарецкий		
ГИП	Гритавич		
Инж.	Карачева		

294-3-56.90 КЖИ 01.18

Каркас плоский К-12

Стадия	Масса	Масштаб
Р	1,46	
Лист	Листов	

ЦНИИЭП им. Б.С. Мезенцева

Инв. № подл. | Подпись и дата | Взам. инв. №

Ф. А4

Типовой проект 294-3-56.90 Альбом 6

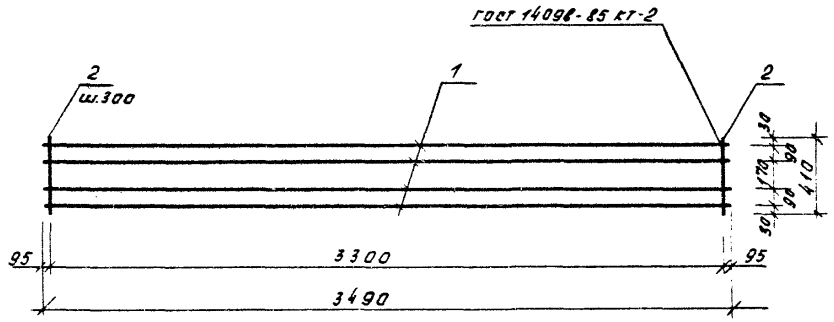

Формат	Зона	Поз.	Обозначение	Наименование	Кол.	Примечание
				Документация		вес кг 1 эл
			00.00 ТУ	Технические условия		
				Детали		
Б.Ч.		1	КЖИ 01.19	ф 25 А-III ГОСТ 5781-82 ℓ=3490	4	13,44
Б.Ч.		2	-01	ф 8 А-I ГОСТ 5781-82 ℓ=410	12	0,16

Привязан:

Инв. №

Нач. т.	Шестопалов		
Норм. кон.	Гритавич		
Гл. инж. т.	Ленточников		
ГАП	Зарецкий		
ГИП	Гритавич		
Инж.	Карачева		

294-3-56.90 КЖИ 01.19

Сетка С-8

Стадия	Масса	Масштаб
Р	55,68	
Лист	Листов	

ЦНИИЭП им. Б.С. Мезенцева

Инв. № подл. | Подпись и дата | Взам. инв. №

Типовой проект 294-3-56.90 Альбом 6

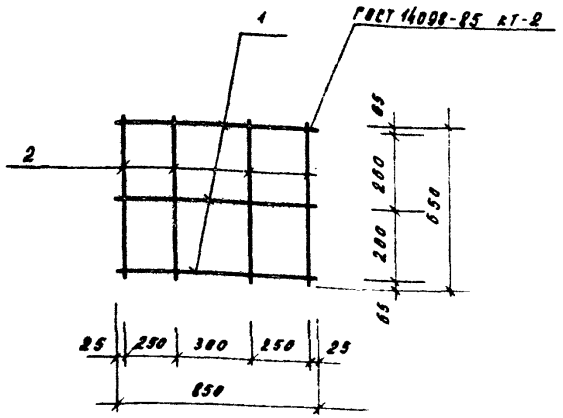

Формат	Зона	Поз.	Обозначение	Наименование	Кол.	Примечание
				Документация		Вес кг 1 эл.
			00.00.ТУ	Технические условия		
				Детали		
БУ		1	КЖИ 01.20	ф 8А-I ГОСТ 5781-82* l=850	3	0,34
БУ		2	-01	ф 8А-I ГОСТ 5781-82* l=650	4	0,26

Привязан:

Инв. №

Нач. м.	Шестопалов		
Норм. кон.	Гримович		
Гл. инж. м.	Ленточников		
Р.А.П.	Зарецкий		
Р.И.П.	Гримович		
Инж.	Карачева		

294-3-56.90 КЖИ 01.20

Сетка С-9

Стадия	Масса	Масшт.
Р	2,06	

Лист | Листов

ЦНИИЭП им. Б.С. Мезенцева

Ф. А4

Инв. № подл. | Подпись и дата | Взам. инв. №

Типовой проект 294-3-56.90 Альбом 6

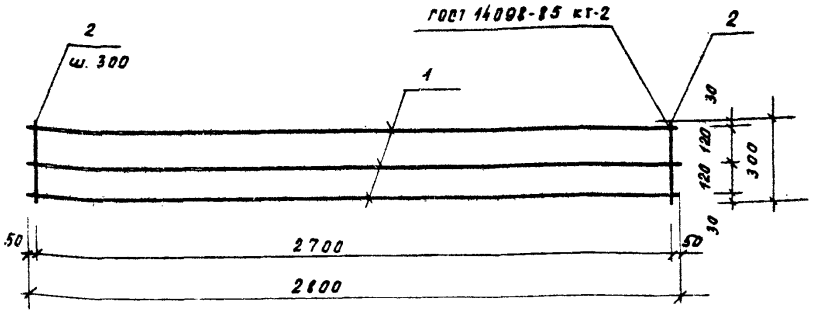

Формат	Зона	Поз.	Обозначение	Наименование	Кол.	Примечание
				Документация		Вес кг 1 эл.
			00.00.ТУ	Технические условия		
				Детали		
БУ		1	КЖИ 01.21	ф 20А-III ГОСТ 5781-82* l=2800	3	6,90
БУ		2	-01	ф 8А-I ГОСТ 5781-82* l=300	10	0,12

Привязан:

Инв. №

Нач. м.	Шестопалов		
Норм. кон.	Гримович		
Гл. инж. м.	Ленточников		
Р.А.П.	Зарецкий		
Р.И.П.	Гримович		
Инж.	Карачева		

294-3-56.90 КЖИ 01.21

Сетка С-10

Стадия	Масса	Масшт.
Р	21,9	

Лист | Листов

ЦНИИЭП им. Б.С. Мезенцева

24866-06 16 Ф. А4

Инв. № подл. | Подпись и дата | Взам. инв. №

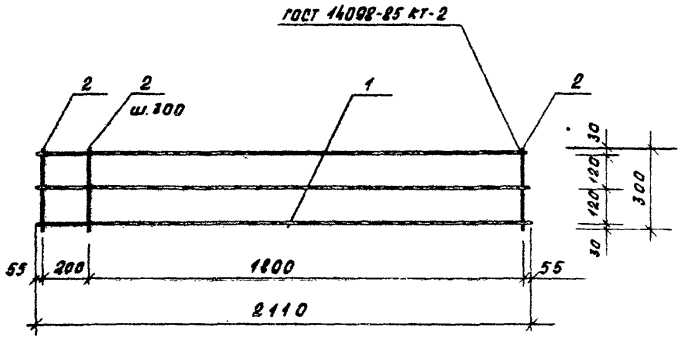

Форм.	Зона	Поз.	Обозначение	Наименование	кол.	Примечание
				Документация		Вес кг 1 эл.
			00.00.ТУ	Технические условия		
				Детали		
Б.Ч		1	КЖИ 01.22	ф 20 А-III ГОСТ 5781-82* ℓ=2110	3	5.19
Б.Ч		2	-01	ф 8 А-I ГОСТ 5781-82* ℓ=300	8	0.12

Привязан:

Инв.№

Нач. т.	Шестаполов		
Норт.кон.	Гритавич		
Гл.инж.т.	Ленточников		
ГАП	Зарецкий		
ГИП	Гритавич		
Инж.	Гарачева		

294-3-56.90 КЖИ 01.22

Сетка С-11

Стадия	Масса	Масштаб
Р	16,53	
Лист	Листов	

ЦНИИЭП им. Б.С. Мезенцева

Ф. А4

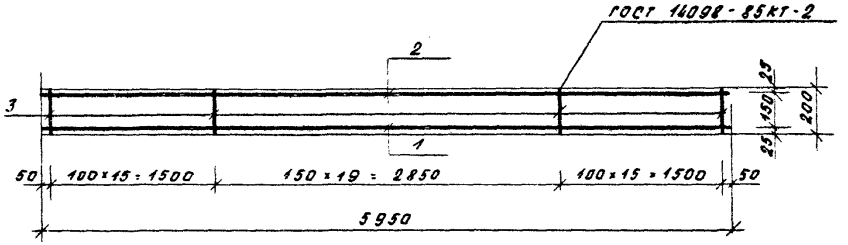

Форм.	Зона	Поз.	Обозначение	Наименование	кол.	Примечание
				Документация		Вес кг 1 эл.
			00.00.ТУ	Технические условия		
				Детали		
				ГОСТ 5781-82*		
Б.Ч		1	КЖИ 01.23	ф 22 А-III ℓ=5950	1	17.75
Б.Ч		2	-01	ф 12 А-III ℓ=5950	1	5.28
Б.Ч		3	-02	ф 8 А-I ℓ=200	50	0.079

Привязан:

Инв.№

Нач. т.	Шестаполов		
Норт.кон.	Гритавич		
Гл.инж.т.	Ленточников		
ГАП	Зарецкий		
ГИП	Гритавич		
Вед.инж.	Гурская		

294-3-56.90 КЖИ 01.23

Каркас плоский К-13

Стадия	Масса	Масштаб
Р	27.0	
Лист	Листов	

ЦНИИЭП им. Б.С. Мезенцева

Инв.№ подл. | Подпись и дата | Взам. инв.№

Инв.№ подл. | Подпись и дата | Взам. инв.№

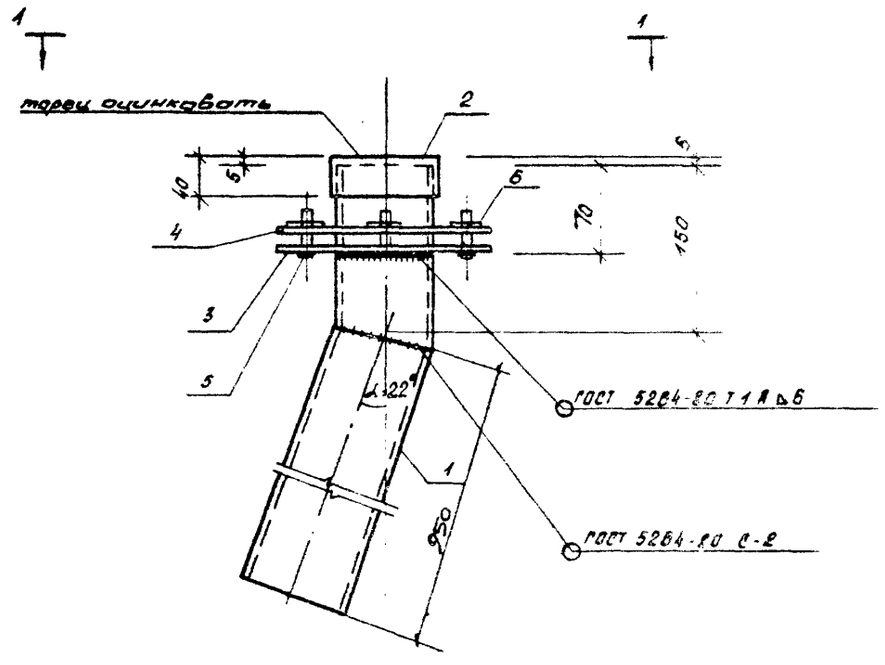

1 - 1

Поз. 3, 4

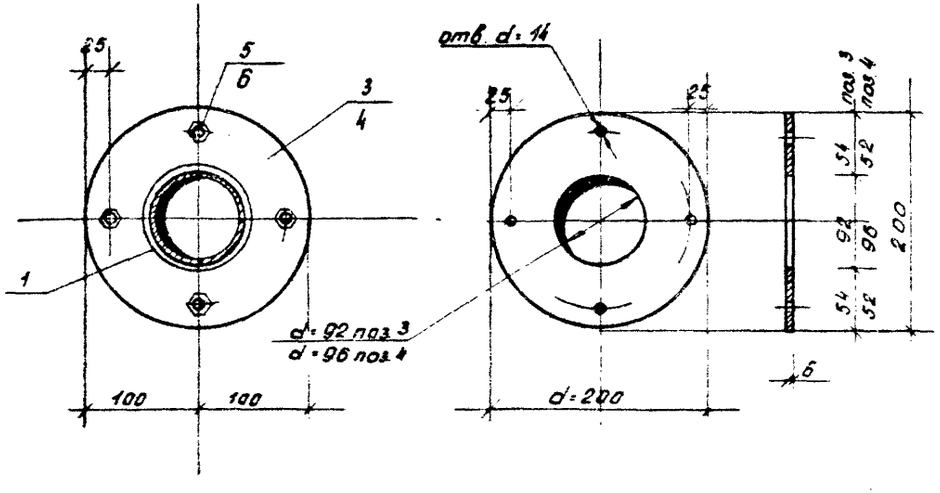

Формат	Зона	Поз.	Обозначение	Наименование	Кол.	Примечание
				Документация		
			ОО.ОО.ТУ	Технические условия		
				Детали		Вес кг 1 эл.
БЧ		1	КЖИ. 02.00	тр. 89×3 ГОСТ 10704-76* / ВСт3кп2 ГОСТ 10705-80* ℓ=1100	1	7,00
БЧ		2	-01	тр. 102×4 ГОСТ 10704-76* / ВСт3кп2 ГОСТ 10705-80* ℓ=40	1	0,40
БЧ		3	-02	-6 ГОСТ 19903-74* / С235 ГОСТ 27772-88 200×200	1	1,9
БЧ		4	-03	-6 ГОСТ 19903-74* / С235 ГОСТ 27772-88 200×200	1	1,9
БЧ		5	-04	Болт М12 ГОСТ 7798-70* ℓ=55	4	0,05
БЧ		6	-05	Гайка М12 ГОСТ 5915-70*	4	0,025

Привязан

Инв. №

Нач. т.	Шестопалов		
Нарм. кон.	Гритович		
Гл. инж. т.	Ленточников		
ГАП	Зарецкий		
ГИП	Гритович		
Нач. гр. ин.	Петушкова		

294-3-56.90 КЖИ 02.00

Изделие закладное М-1
Сборочный чертеж

Стадия	Масса	Масшт.
Р	11,5	

Лист Листов

ЦНИИЭП им. Б.С. Мезенцева

24866-06 18 ф. А3

Типовой проект 294-3-56.90 Альбом 6

Инв. № подл. | Подпись и дата | Взам. инв. №

Типовой проект 294-3-56.90 Альбом 6

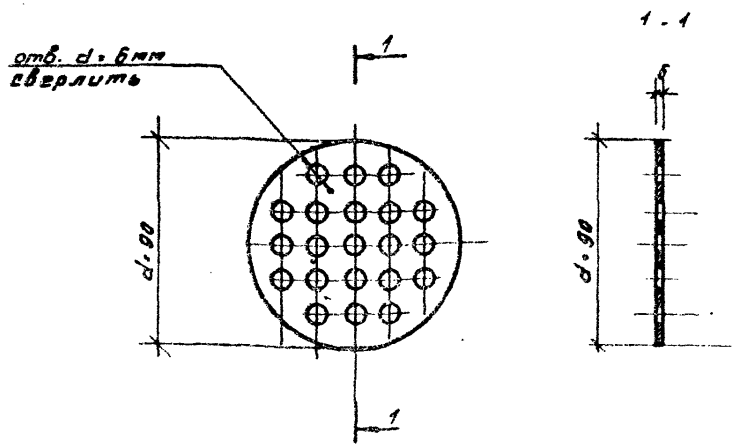

Форм.	Зона	Поз.	Обозначение	Наименование	Кол.	Примечание
				Документация		Вес кг 1 эл.
			00.00. ТУ	Технические условия		
				Детали		
БУ		1	КЖИ 02.01	-6 ГОСТ 19903-74* 90×90	1	0,45

Примечания

1. Решетка выполняется из нержав. стали марки 08Х18Н10Т по ГОСТ 5632-72*

Привязан

Инв. №

Нач. м.	Шестопалов		
Нарк. к.	Гритович		
Гл. инж. м.	Ленгачников		
ГАП	Зарецкий		
ГИП	Гритович		
Нач. гр. ин.	Петушкова		

294-3-56.90 КЖИ 02.01

Решетка М-2

Стадия	Масса	Масшт.
Р	0,45	

Лист Листов

ЦНИИЭП им. Б.С. Мезенцева

Ф. А4

Типовой проект 294-3-56.90 Альбом 6

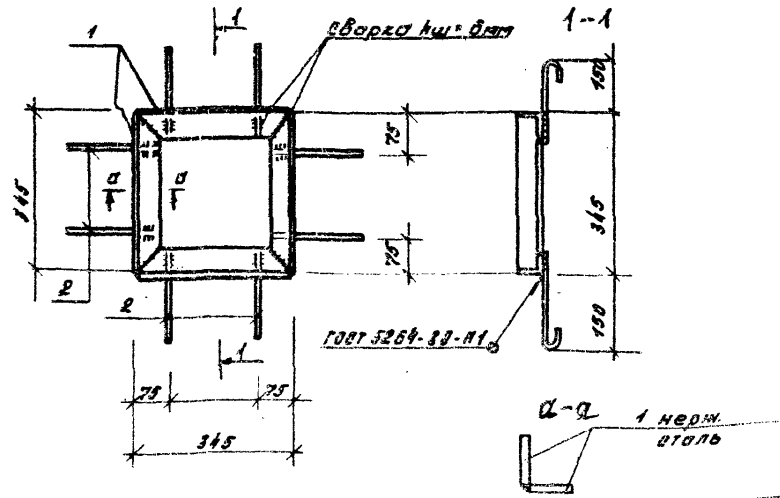

Форм.	Зона	Поз.	Обозначение	Наименование	Кол.	Примечание
				Документация		Вес кг 1 эл.
			00.00 ТУ	Технические условия		
				Детали		
БУ		1	КЖИ 02.03	-6 ГОСТ 19903-74* l = 345	8	0,81
БУ		2	- 01	Ф10 ГОСТ 2590-71 l = 270	8	0,17

Примечания

1. М-4 выполнять из нержав. стали марки 08Х18Н10Т.
2. Сварку производить электродами ОЗЛ-14 ГОСТ 9466-75* и ГОСТ 10052-75*

Привязан

Инв. №

Нач. м.	Шестопалов		
Нар. кон.	Гритович		
Гл. инж. м.	Ленгачников		
ГАП	Зарецкий		
ГИП	Гритович		
Нач. гр. ин.	Петушкова		

294-3-56.90 КЖИ 02.03

Изделие закладное М-4

Стадия	Масса	Масшт.
Р	7,84	

Лист Листов

ЦНИИЭП им. Б.С. Мезенцева

24866-06 19

Ф. А4

Типовой проект 294-3-56.90 Альбом 6
Инв.№ подл. | Подпись и дата | Взам. инв.№

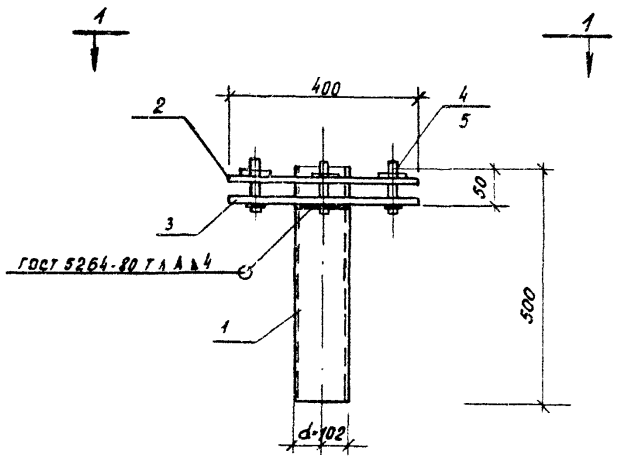

1-1

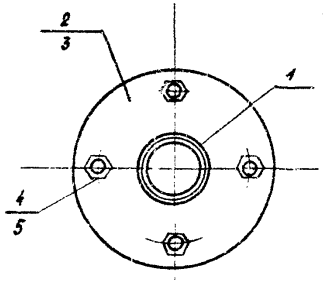

поз. 2, 3

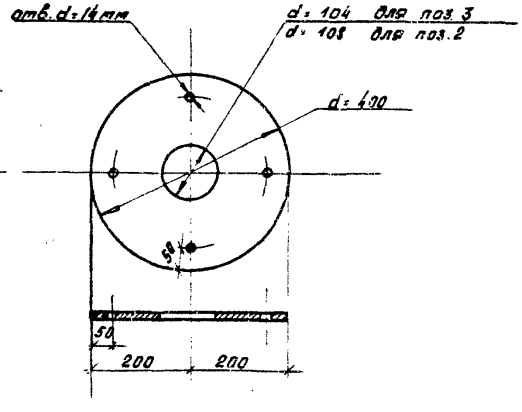

Формат	Зона	Поз.	Обозначение	Наименование	Кол.	Примечание
				Документация		Вес кг 1 эл.
			00.00.ТУ	Технич. условия		
				Детали		
БЧ		1	КНИ.02.02	тр 102×3 ГОСТ 10704-76* / Вст3кп2 ГОСТ 10705-80* ℓ=500	1	3,66
БЧ		2	— 01	-6 ГОСТ 19903-74* / С235 ГОСТ 27772-88 400×400	1	5,90
БЧ		3	— 02	-6 ГОСТ 19903-74* / С235 ГОСТ 27772-88 400×400	1	5,80
БЧ		4	— 03	болт М12 ГОСТ 7798-70* ℓ=55	4	0,05
БЧ		5	— 04	гайка М12 ГОСТ 5915-70*	4	0,025

Привязан

Инв.№

Нач.т.	Шестопалов		
Норм.конт.	Гроттович		
Гл.инж.т.	Ленточников		
ГИП	Зарецкий		
ГИП	Гринович		
Нач.гр.ин.	Петушкова		

294-3-56.90 КНИ 02.02

Изделие закладное М-3

Сборочный чертеж

Стадия	Масса	Масштаб
Р	15,55	
Лист	Листов	

ЦНИИЭП им. Б.С. Мезенцева

Типовой проект 294-3-56.90 Альбом №6

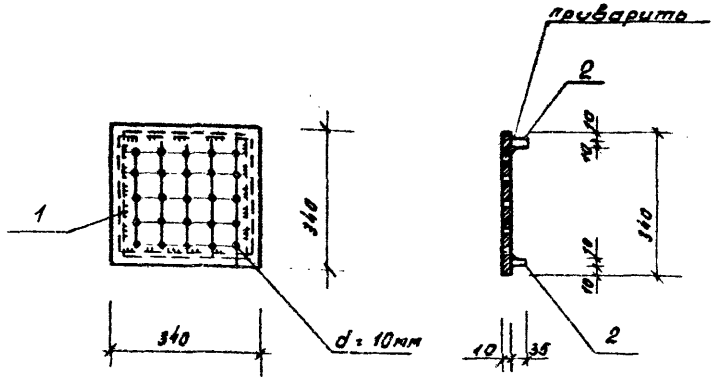

Формат	Зона	Поз.	Обозначение	Наименование	Кол.	Примечание
				Документация		Вес кг 1 эл.
			ОО. ОО. ТУ	Технические условия		
				Детали		
БУ		1	КЖИ 02.04	-10 ГОСТ 19903-74* / С235 ГОСТ 27772-88 340×340	1	7,05
БУ		2	-01	-10 ГОСТ 19903-74* / С235 ГОСТ 27772-88 35×300	4	0,72

Привязан

Инв. №

Нач. м.	Шестопалов		
Нор. кон.	Гримович		
Гл. инж. м.	Ленточников		
ГАП	Зарецкий		
ГИП	Гримович		
Нач. гр. ан.	Петушкова		

294-3-56.90 КЖИ 02.04

Изделие закладное М-5

Стадия	Масса	Масшт.
Р	9,93	

Лист | Листов

ЦНИИЭП им. Б.С. Мезенцева

Инв. № подл. | Подпись и дата | Взам. инв. №

Ф. А4

Типовой проект 294-3-56.90 Альбом 6

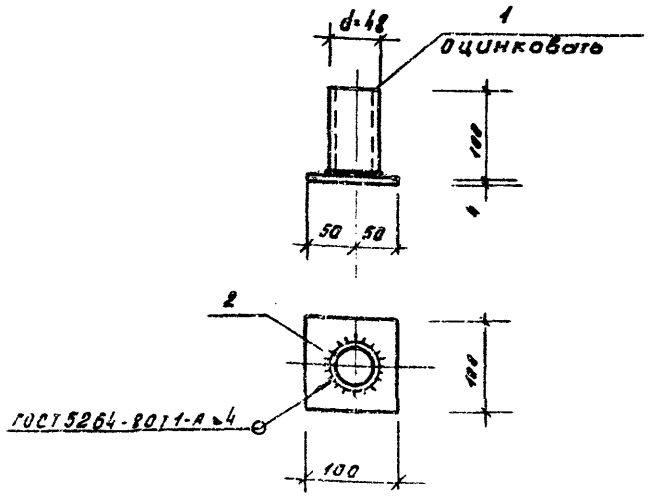

Формат	Зона	Поз.	Обозначение	Наименование	Кол.	Примечание
				Документации		Вес кг 1 эл.
			ОО. ОО. ТУ	Технические условия		
				Детали		
БУ		1	КЖИ 02.06	тр. 48×3 ГОСТ 10704-76* / ВС-3 кп2 ГОСТ 10705-80* l=100	1	0,33
БУ		2	-01	-4 ГОСТ 19903-74* / С235 ГОСТ 27772-88 100×100	1	0,31

Привязан

Инв. №

Нач. м.	Шестопалов		
Норм. кон.	Гримович		
Гл. инж. м.	Ленточников		
ГАП	Зарецкий		
ГИП	Гримович		
Нач. гр. ан.	Петушкова		

294.3-56.90 КЖИ 02.06

Изделие закладное М-7

Стадия	Масса
Р	0,64

Лист | Листов

ЦНИИЭП им. Б.С. Мезенцева

Инв. № подл. | Подпись и дата | Взам. инв. №

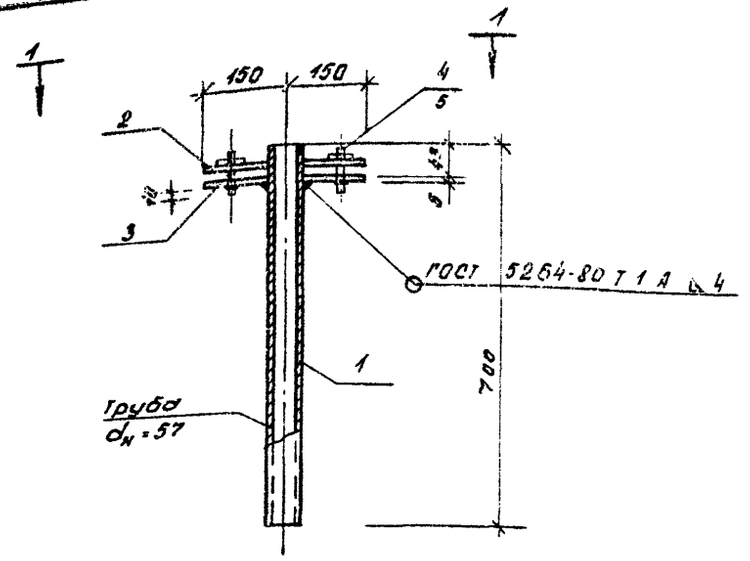

1 - 1

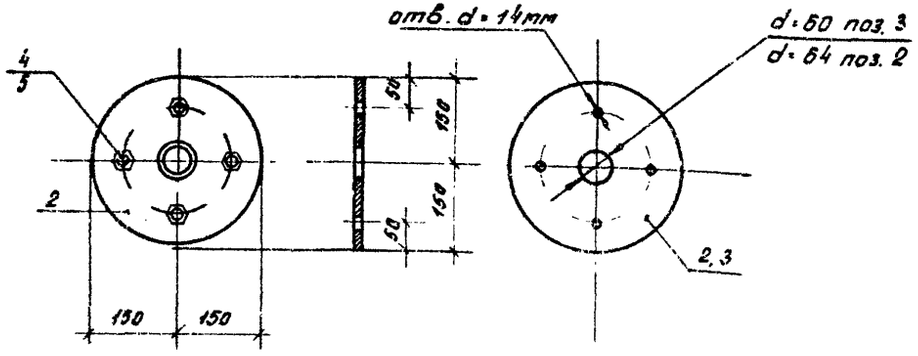

Поз. 2, 3

Формат	Зона	Поз.	Обозначение	Наименование	Кол.	Примечание
				Документация		Вес кг 1 эл.
			00.00. ТУ	Технические условия		
				Детали		
БЧ		1	КЖИ. 02.05	Тр 57х3 ГОСТ 10704-76* / В Ст 3 кп2 ГОСТ 10705-80* — ℓ=700	1	2,8
БЧ		2	-01	-6 ГОСТ 19903-74* / С 235 ГОСТ 27772-88 — 300×300	1	4,24
БЧ		3	-02	-6 ГОСТ 19903-74* / С 235 ГОСТ 27772-88 — 300×300	1	4,24
БЧ		4	-03	Болт М12 ГОСТ 7798-70* ℓ=55	4	0,05
БЧ		5	-04	Гайка М12 ГОСТ 5915-70*	4	0,025

Привязан

Инв. №

Нач. м.	Шестопалов	
Норм.кон.	Гритович	
Гл.инж.м.	Ленточников	
ГАП	Зарецкий	
ГИП	Гритович	
Нач.гр.ин.	Петрищева	

294-3-56.90 КЖИ 02.05

Изделие закладное М-6
Сборочный чертеж

Стадия	Масса	Масшт.
Р	11,58	
Лист	Листов	

ЦНИИЭП им. Б.С. Мезенцева

Типовой проект 294-3-56.90 Альбом 6

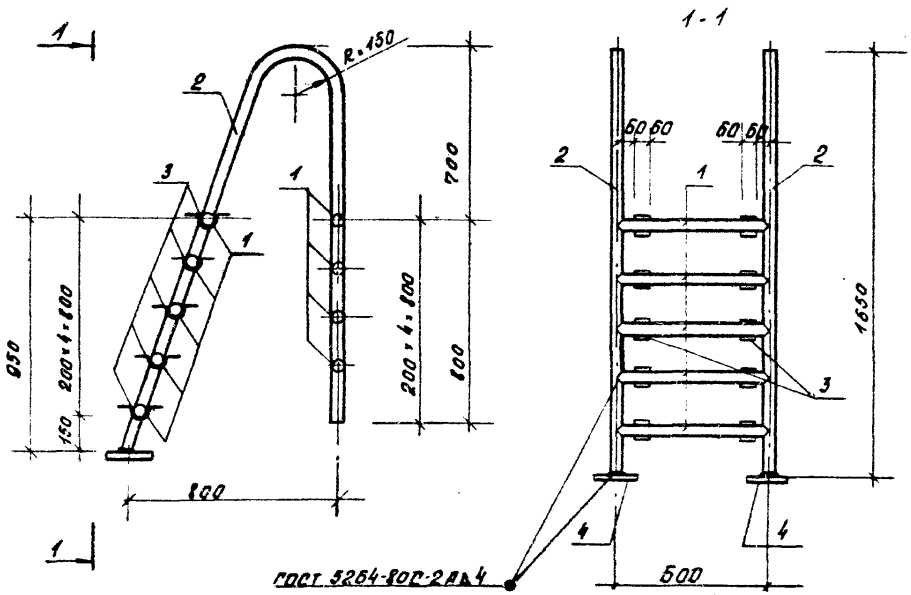

Поз. 3

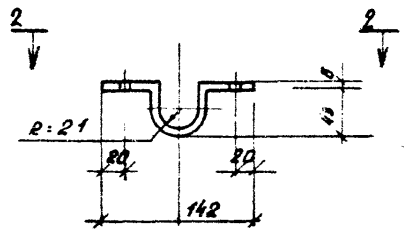

2-2

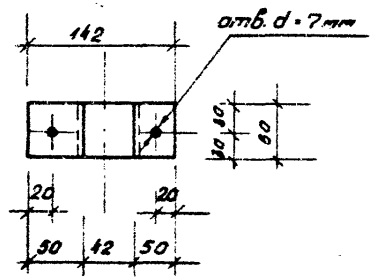

Формат	Зона	Поз.	Обозначение	Наименование	Кол.	Примечание
				Документация		Вес кг 1 эл.
			00.00.ТУ	Технические условия		
				Детали		
БЧ		1	КЖИ 02.07	Тр 40×3 ГОСТ 10704-76* ℓ=600	9	1,64
БЧ		2	-01	Тр 40×3 ГОСТ 10704-76* ℓ=3500	2	9,6
БЧ		3	-02	-Б ГОСТ 19903-74* 60×206	10	0,59
БЧ		4	-03	-Б ГОСТ 19903-74* 100×100	2	0,47

Примечания

1. АМ-1 выполнять из нержавеющей стали марки 08×18Н10Т по ГОСТ 5632-72*
2. Сварку производить электродами ОЗЛ-14 ГОСТ 9466-75* и ГОСТ 10052-75*

Привязан

Инв.№

Нач. гр.	Шестаков	
Нормокон.	Григорьич	
Гл. инж. пр.	Ивлиничков	
РАП	Зарецкий	
ГИП	Григорьич	
Нач. гр. инж.	Петушкова	

294-3-56.90 КЖИ 02.07

Лестница металлическая АМ-1 Сборочный чертеж

Стадия	Масса	Масштаб
Р	40,8	
Лист	Листов	

ЦНИИЭП им. Б.С. Мезенцева

24866-06 23 Ф. А3

Типовой проект 294-3-56.90 Альбом 6

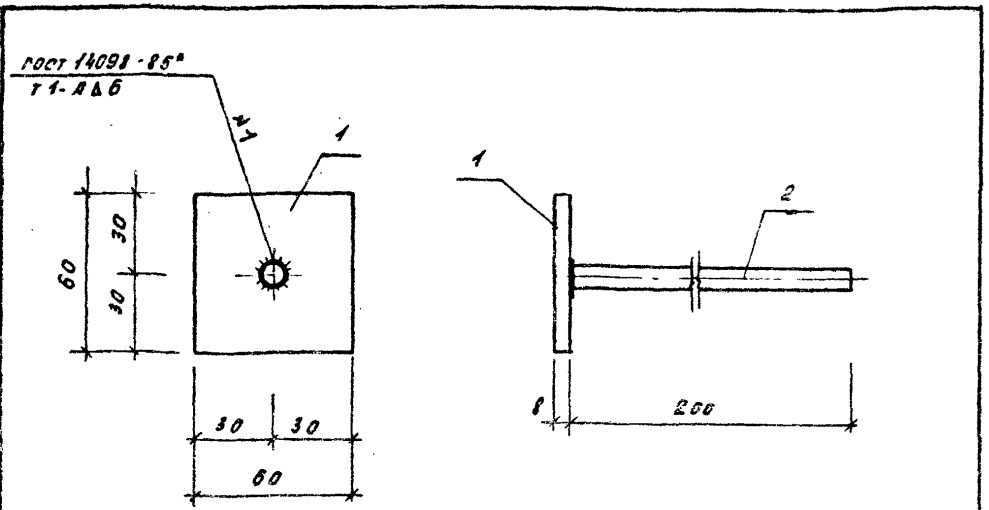

Формат	Зона	Поз.	Обозначение	Наименование	Кол.	Примечание
				Документация		
			00.00 ТУ	Технические условия		
				Детали		
БЧ		1	КЖИ 02.08	-8 ГОСТ 19903-74* / С 235 ГОСТ 27772-88 — 60×60	1	0,23
БЧ		2	-01	ф 10 А-Ⅲ ГОСТ 5781-82* ℓ=200	1	0,12

Привязан:

Инв. №

Инв. № подл. | Подпись и дата | Взам. инв. №

Нач. т.	Шестопалов		
Норм. кон.	Гримович		
Гл. инж. т.	Ленточников		
ГАП	Зарецкий		
ГИП	Гримович		
Инж.	Карачева		

294-3-56.90 КЖИ 02.08

Изделие закладное

ЗД-1

Стадия	Масса	Масшт.
Р	0,35	1:2
Лист	Листов	

ЦНИИЭП им. Б.С. Мезенцева

Ф. А4

Типовой проект 294-3-56.90 Альбом 6

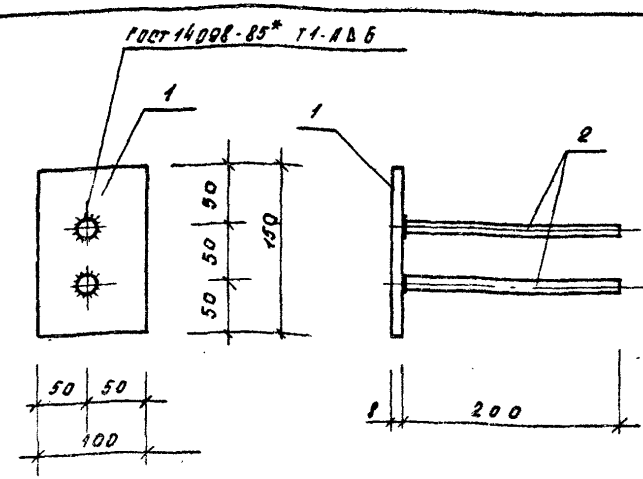

Формат	Зона	Поз.	Обозначение	Наименование	Кол.	Примечание
				Документация		
			00.00 ТУ	Технические условия		
				Детали		
БЧ		1	КЖИ 02.09	-8 ГОСТ 19903-74* / С 235 ГОСТ 27772-88 — 100×150	1	0,94
БЧ		2	-01	ф 10 А-Ⅲ ГОСТ 5781-82* ℓ=200	2	0,12

Привязан:

Инв. №

Инв. № подл. | Подпись и дата | Взам. инв. №

Нач. т.	Шестопалов		
Норм. к.	Гримович		
Гл. инж. т.	Ленточников		
ГАП	Зарецкий		
ГИП	Гримович		
Инж.	Карачева		

294-3-56.90 КЖИ 02.09

Изделие закладное

ЗД-2

Стадия	Масса	Масшт.
Р	1,18	1:5
Лист	Листов	

ЦНИИЭП им. Б.С. Мезенцева

Типовой проект 294-3-56.90 Альбом 6

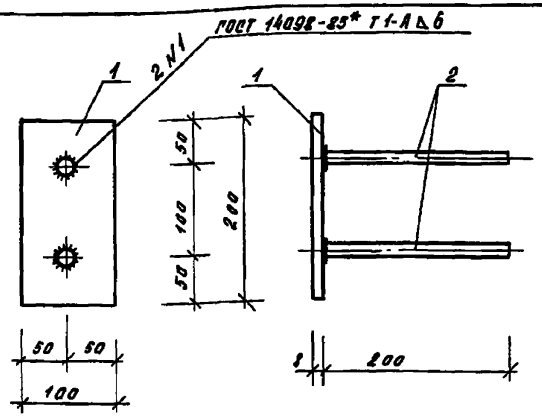

Форм.	Зона	Поз.	Обозначение	Наименование	Кол.	Примечание
				Документация		
			00.00.ТУ	Технические условия		
				Детали		
Б4		1	КЖИ. 02.11	-8 ГОСТ 19903-74* / В235 ГОСТ 27772-88 100×200	1	1,25
Б4		2	-01	ф 10 А III ГОСТ 5781-82* ℓ=200	2	0,12

Привязан:

Инв.№

Взам. инв.№ | Подпись и дата | Инв.№ подл.

Нач. м.	Шестопалов		
Норм.кон.	Гритавичу		
Гл.инж.м.	Ленточников		
ГАП	Зарецкий		
ГИП	Гритавичу		
Инж.	Карачева		

294-3-56.90 КЖИ 02.11

Изделие закладное

ЗД-4

Стадия	Масса	Масшт.
Р	1,40	1:5
Лист	Листов	

ЦНИИЭП им. Б.С. Мезенцева

Ф. А4

Типовой проект 294-3-56.90 Альбом 6

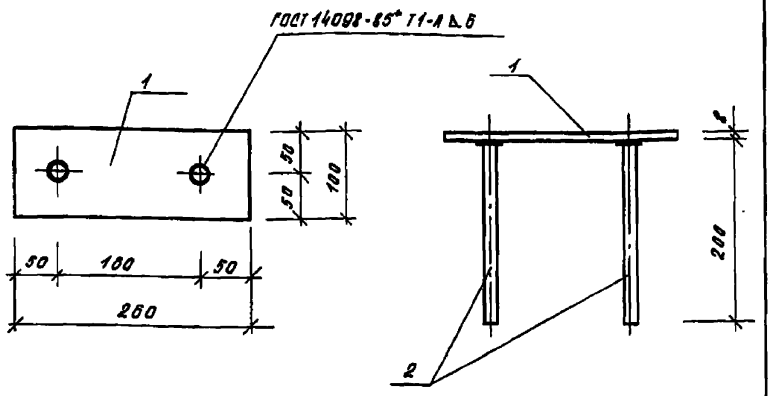

Форм.	Зона	Поз.	Обозначение	Наименование	Кол.	Примечание
				Документация		
			00.00.ТУ	Технические условия		
				Детали		
Б4		1	КЖИ 02.10	-8 ГОСТ 19903-74* / В235 ГОСТ 27772-88 100×260	1	1,63
Б4		2	-01	ф 10 А-III ГОСТ 5781-82* ℓ=200	2	0,12

Привязан:

Инв.№

Взам. инв.№ | Подпись и дата | Инв.№ подл.

Нач. м.	Шестопалов		
Норм.кон.	Гритавичу		
Гл.инж.м.	Ленточников		
ГАП	Зарецкий		
ГИП	Гритавичу		
Инж.	Карачева		

294-3-56.90 КЖИ 02.10

Изделие закладное

ЗД-3

Стадия	Масса	Масшт.
Р	1,87	1:5
Лист	Листов	

ЦНИИЭП им. Б.С. Мезенцева

Ф. А4

Типовой проект 294-3-56.90 Альбом 6

ГОСТ 14098-85* Т1-А Ь.6

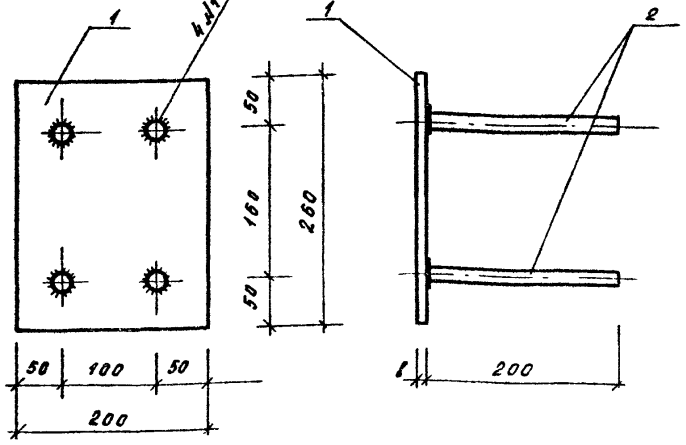

Форм.	Зона	Поз.	Обозначение	Наименование	кол	Примечание
				Документация		
			00.00 ТУ	Технические условия		
				Детали		
БЧ		1	КЖИ 02 12	- 8 ГОСТ 19903-74 / С 235 ГОСТ 27772-88 200×260	1	3,27
БЧ		2	- 01	ф 10 А-III ГОСТ 5781-82* ℓ=200	4	0,12

Привязан:

Инв.№

Нач. т	Шестопалов		
Норм. кон	Гритович		
Гл. инж. т	Ленточников		
ГАП	Зарецкий		
ГИП	Гритович		
Инж.	Корачева		

294-3-56.90 КЖИ 02.12

Изделие закладное

ЗД-5

Стадия	Масса	Масшт.
Р	3,75	1:5
Лист	Листов	

ЦНИИЭП им. Б.С. Мезенцева

Ф А4

Типовой проект 294-3-56.90 Альбом 6

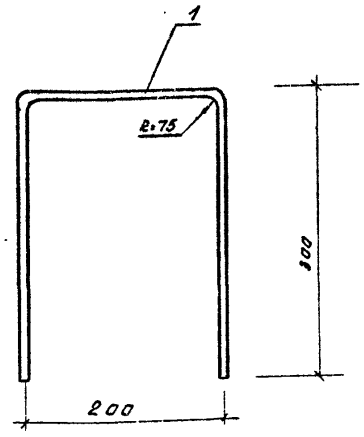

Форм.	Зона	Поз.	Обозначение	Наименование	кол	Примечание
				Документация		
			00.00 ТУ	Технические условия		
				Детали		
БЧ		1	КЖИ 02. 13	ф 18 А-III ГОСТ 5781-82* ℓ=800	1	1,60

Привязан:

Инв.№

Нач. т	Шестопалов		
Норм. к	Гритович		
Гл. инж. т	Ленточников		
ГАП	Зарецкий		
ГИП	Гритович		
Инж.	Корачева		

294-3-56.90 КЖИ 02.13

Скоба

ИМ-1

Стадия	Масса	Масшт.
Р	1,60	1:5
Лист	Листов	

ЦНИИЭП им. Б.С. Мезенцева

Инв.№ подл. | Подпись и дата | Взам. инв.№

Типовой проект 294-3-56.90 Альбом 6

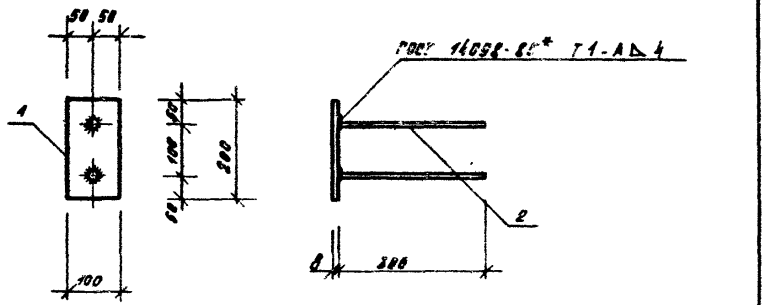

Формат	Зона	Поз.	Обозначение	Наименование	Кол.	Примечание
				Документация		вес кг 1 эл
			00.00.ТУ	Технические условия		
				Детали		
Б.Ч		1	КЖИ 02.14	-8 ГОСТ 19903-74 / С235 ГОСТ 27772-88 100×200	1	1,26
Б.Ч		2	-01	ф 8АI ГОСТ 5781-82 ℓ=300	2	0,11

Привязан:

Инв.№

				294-3-56.90	КЖИ 02.14		
Нач.м.	Шестопалов			Изделие закладное	Стадия	Масса	Масшт.
Нач.конст.	Гритович				Р	1,48	
Гл.инж.м.	Ленточников			3Д-6	Лист	Листов	
ГИП	Зарецкий				ЦНИИЭП им. Б.С. Мезенцева		
ГИП	Гритович						
Нач.гр.ин.	Петушкова						

Инв.№ подл. | Подпись и дата | Взам. инв.№

Формат А4

Типовой проект 294-3-56.90 Альбом 6

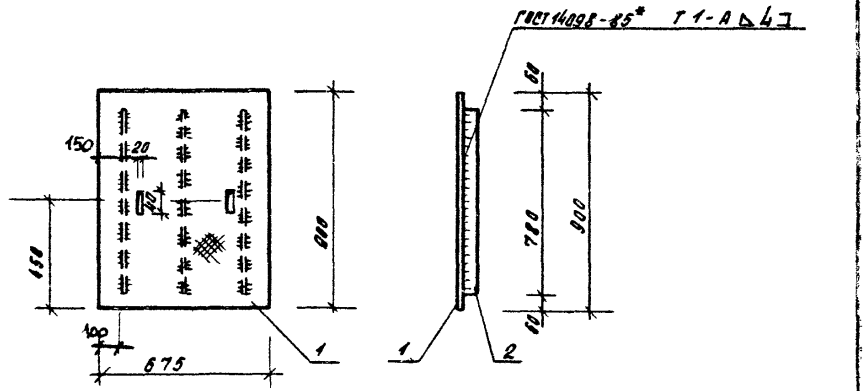

Формат	Зона	Поз.	Обозначение	Наименование	Кол.	Примечание
				Документация		вес кг 1 эл
			00.00 ТУ	Технические условия		
				Детали		
Б.Ч		1	КЖИ 02.15	-4 ГОСТ 8568-77* / С235 ГОСТ 27772-88 675×900	1	20,04
Б.Ч		2	-01	-4 ГОСТ 8568-77* / С235 ГОСТ 27772-88 50×780	3	1,22

Привязан:

Инв.№

				294-3-56.90	КЖИ 02.15		
Нач.м.	Шестопалов			Щит	Стадия	Масса	Масшт.
Нарт.кон.	Гритович				Р	23,7	
Гл.инж.	Ленточников			Щ-1	Лист	Листов	
ГИП	Зарецкий				ЦНИИЭП им. Б.С. Мезенцева		
ГИП	Гритович						
Нач.гр.ин.	Петушкова						

Инв.№ подл. | Подпись и дата | Взам. инв.№

Типовой проект 294-3-56.90 Альбом 6

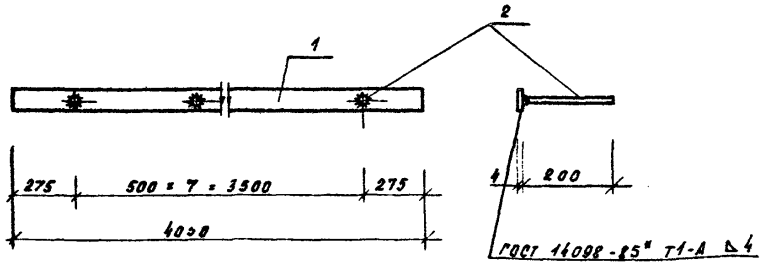

Форм.	Зона	Поз.	Обозначение	Наименование	Кол.	Примечание
				Документация		Вес кг 1 шт
			00.00.ТУ	Технические условия		
				Детали		
Б.Ч		1	КЖИ 02.16	-4 ГОСТ 19903-74* / С 235 ГОСТ 27772-88 40×4050	1	5,1
Б.Ч		2	-01	ф 8 АI ГОСТ 5781-82 ℓ=200	8	0,079

Привязан

Инв. №

Взам. инв. №

Подпись и дата

Инв. № подл.

Нач. т.	Шестопалов	
Нормокон.	Гритович	
Гл. инж. т.	Ленточников	
ГАП	Зарецкий	
ГИП	Гритович	
Нач. гр. ин.	Петушкова	

294-3-56.90 КЖИ 02.16

Изделие закладное

3Д-7

Стадия	Масса	Масштаб
Р	5,73	
Лист	Листов	

ЦНИИЭП им. Б.С. Мезенцева

Ф. А4

Типовой проект 294-3-56.90 Альбом 6

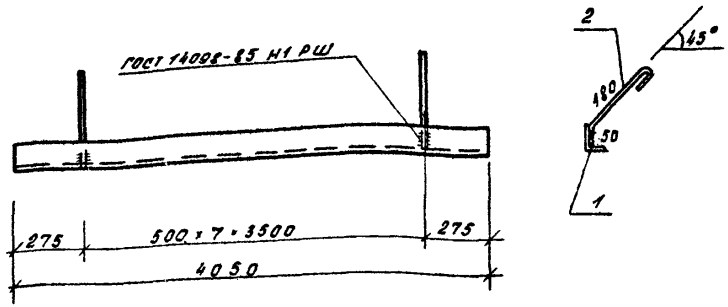

Форм.	Зона	Поз.	Обозначение	Наименование	Кол.	Примечание
				Документация		Вес кг 1 эл.
			00.00.ТУ	Технические условия		
				Детали		
Б.Ч		1	КЖИ 02.17	∠50×5 ГОСТ 8509-86 / С 235 ГОСТ 27772-88 ℓ=4050	1	15,3
Б.Ч		2	-01	ф 6 АI ГОСТ 5781-82 ℓ=280	8	0,06

Привязан

Инв. №

Взам. инв. №

Подпись и дата

Инв. № подл.

Нач. т.	Шестопалов	
Норм. кон.	Гритович	
Гл. инж. т.	Ленточников	
ГАП	Зарецкий	
ГИП	Гритович	
Нач. гр. ин.	Петушкова	

294-3-56.90 КЖИ 02.17

Изделие закладное

3Д-8

Стадия	Масса	Масштаб
Р	15,78	
Лист	Листов	

ЦНИИЭП им. Б.С. Мезенцева

Типовой проект 294-3-56.90 Альбом 6

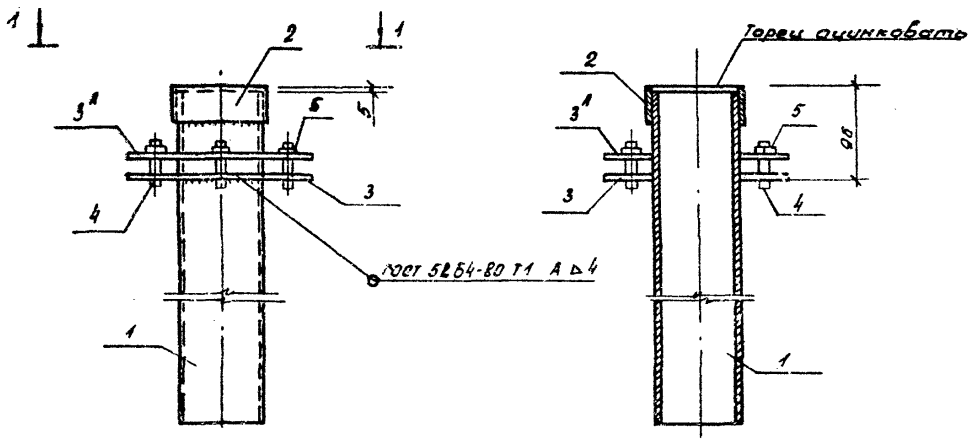

1-1

Поз. 3; 3А

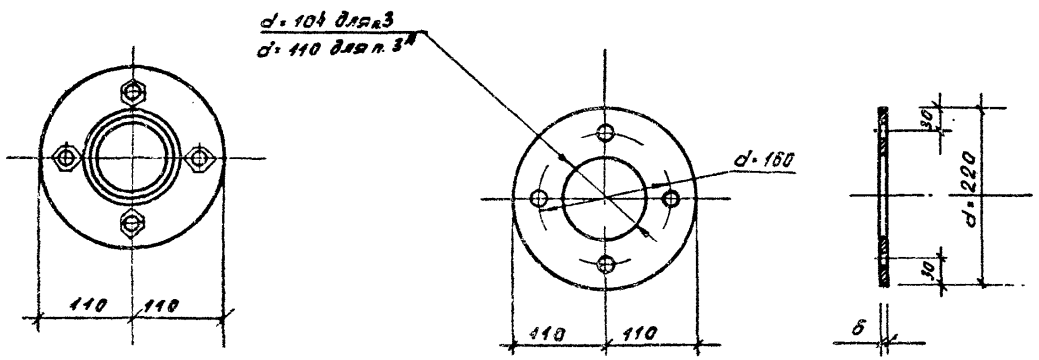

Формат	Зона	Поз.	Обозначение	Наименование	Кол.	Примечание
				Документация		
			00.00.ТУ	Технические условия		
				Детали		
Б.Ч		1	КЖИ 02.19	тр.102×3 ГОСТ 10704-76* / В Ст3 кп2 ГОСТ 10705-80* l=800	1	5,850
Б.Ч		2	-01	тр.108×2,5 ГОСТ 10704-76* / В Ст3 кп2 ГОСТ 10705-80* l=35	1	0,230
Б.Ч		3	-02	Лист 6 ГОСТ 19903-74* / С235 ГОСТ 27772-88 220×220	1	4,560
Б.Ч		3А	-03	Лист 6 ГОСТ 19903-74* / С235 ГОСТ 27772-88 220×220	1	4,560
Б.Ч		4	-04	болт М12 ГОСТ 7798-70* l=55	4	0,05
Б.Ч		5	-05	гайка М12 ГОСТ 5915-70*	4	0,025

Привязан:

Инв. №

Нач. м.	Шестопалов		
Нор.кон.	Гримович		
Гл.инж.м.	Лентонников		
ГАП	Зарецкий		
ГИП	Гримович		
Инж.	Карачева		

294-3-56.90 КЖИ 02.19

Изделие закладное М-8

Стадия	Масса	Масшт.
Р	15,51	

Лист | Листов

ЦНИИЭП им. Б.С. Мезенцева

Инв. № подл. | Подпись и дата | Взам. инв. №

24866-06 29 ф. А3

Типовой проект 294-3-56.90 Альбом 6

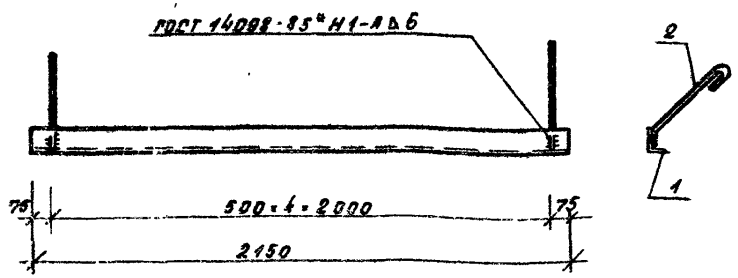

Форм.	Зона	Поз.	Обозначение	Наименование	Кол.	Примечание
				Документация		Вес кг 1 эл.
			00.00.ТУ	Технические условия		
				Детали		
Б.Ч		1	КЖИ 02.18	250×5 ГОСТ 8509-86 / С235 ГОСТ 27772-88 l=2150	1	8,1
Б.Ч		2	-01	⌀6АI ГОСТ 5781-82 l=280	5	0,06

Привязан:

Инв. №

Нач. м.	Шестопалов		
Норм. кон.	Гритович		
Гл. инж. м.	Ленточников		
ГАП	Зарецкий		
ГИП	Гритович		
Нач. гр. ин.	Петушкова		

294-3-56.90 КЖИ 02.18

Изделие закладное ЗД-9

Стадия	Масса	Масшт.
Р	8,4	

Лист | Листов

ЦНИИЭП им. Б.С. Мезенцева

ф. А4

Типовой проект 294-3-56.90 Альбом 6

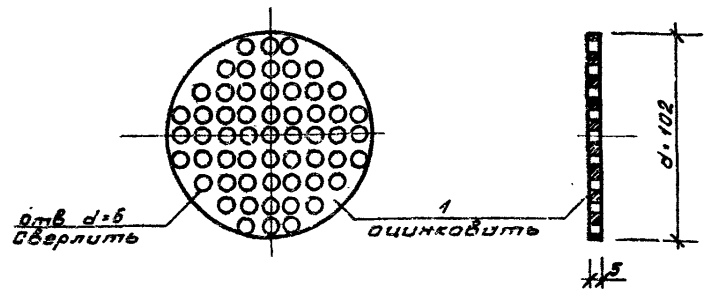

Форм.	Зона	Поз.	Обозначение	Наименование	Кол.	Примечание
				Документация		Вес кг 1 эл.
			00.00.ТУ	Технические условия		
				Детали		
Б.Ч		1	КЖИ 02.20	Лист 5 ГОСТ 19903-74* / С235 ГОСТ 27772-88 102×102	1	0,40

Привязан:

Инв. №

Нач. м.	Шестопалов		
Норм. кон.	Гритович		
Гл. инж. м.	Ленточников		
ГАП	Зарецкий		
ГИП	Гритович		
Инж.	Карачева		

Подпись и дата | Взам. инв. №

Инв. № подл.

294-3-56.90 КЖИ 02.20

Решетка М-9

Стадия	Масса	Масшт.
Р	0,40	

Лист | Листов

ЦНИИЭП им. Б.С. Мезенцева

ф. А4

24866-06 30

Типовой проект 294-3-56.90 Альбом 6

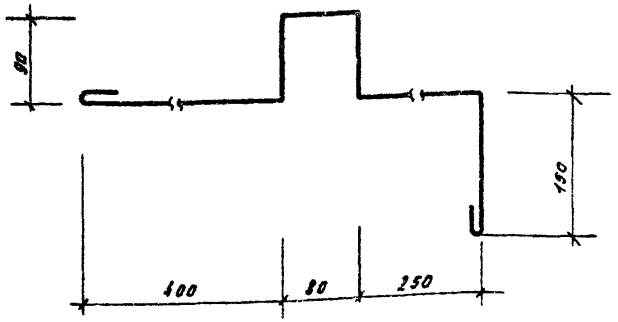

Формат	Зона	Поз.	Обозначение	Наименование	Кол.	Примечание
				Документация		
			00.00.ТУ	Технические условия		
				Детали		
Б.Ч		1	КЖИ 02.21	Ф 10 ГОСТ 2590-71 l = 12000	1	0,74

Привязан:

Инв. №

Нач. т	Шестопалов		
Норм. конт	Гритавич		
Гл. инж. т	Леночников		
ГАП	Зарецкий		
ГИП	Гритавич		
Инж.	Карачева		

294-3-56.90 КЖИ 02.21

Изделие закладное

М-10

Стадия	Масса	Масштаб
Р	0,74	
Лист	Листов	

ЦНИИЭП им. Б.С. Мезенцева

Ф. А4

Инв. № подл. | Подпись и дата | Взам. инв. №

Типовой проект 294-3-56.90 Альбом 6

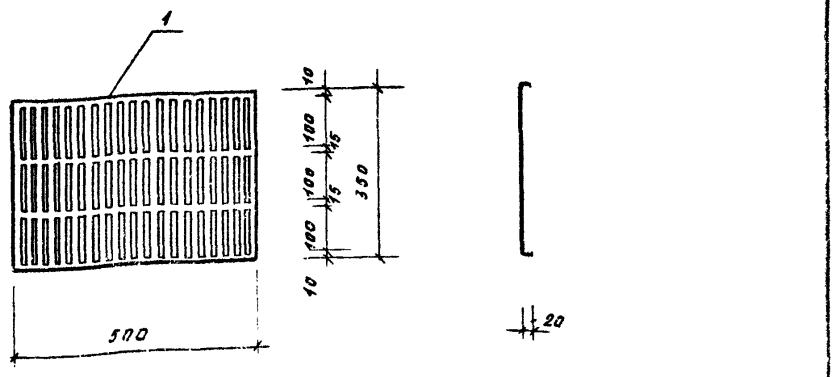

Формат	Зона	Поз.	Обозначение	Наименование	Кол.	Примечание
				Документация		Вес кг 1 дет.
			00.00.ТУ	Технические условия		
				Детали		
Б.Ч		1	КЖИ 02.22	-35×2 ГОСТ 19903-74* l = 500	1	2,750

Примечания:

1. М-11 выполнять из нержав. стали марки 08×18Н10Т по ГОСТ 5632-72*

Привязан:

Инв. №

Нач. т.	Шестопалов		
Норм. конт	Гритавич		
Гл. инж. т	Леночников		
ГАП	Зарецкий		
ГИП	Гритавич		
Инж.	Карачева		

294-3-56.90 КЖИ 02.22

Решетка

М-11

Стадия	Масса	Масштаб
Р	2,750	
Лист	Листов	

ЦНИИЭП им. Б.С. Мезенцева

Инв. № подл. | Подпись и дата | Взам. инв. №

Ф. А4

Типовой проект 294-3-56.90 Альбом 6

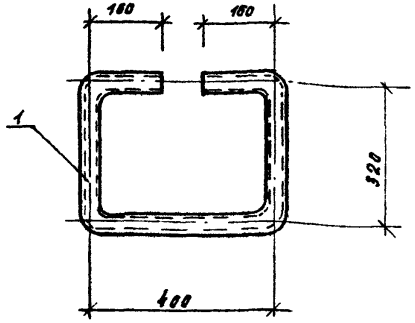

Форм.	Зона	Поз.	Обозначение	Наименование	Кол	Примечание
				Документация		Вес кг 1эл.
			00.00.ТУ	Технические условия		
				Детали		
Б.Ч		1	КЖИ 02.23	тр. 40×3 ГОСТ 10704-76* / 8Ст3кп2 ГОСТ 10705-80 l=1380	1	3,78

Примечание:

1. Трубу поз. 1 оцинковать.

Привязан

Инв. №

Нач. м.	Шестопалов		
Норм.кон	Гритович		
Гл инж.м	Ленточников		
ГАП	Зарецкий		
ГИП	Гритович		
Инж	Карачева		

294-3-56.90 КЖИ 02-23

Изделие закладное М-12

Стадия	Масса	Масшт.
Р	3,78	

Лист | Листов

ЦНИИЭП им. Б.С. Мезенцева

ф. А4

Взам инв. №

Подпись и дата

Инв. № подл.

Типовой проект 294-3-56.90 Альбом 6

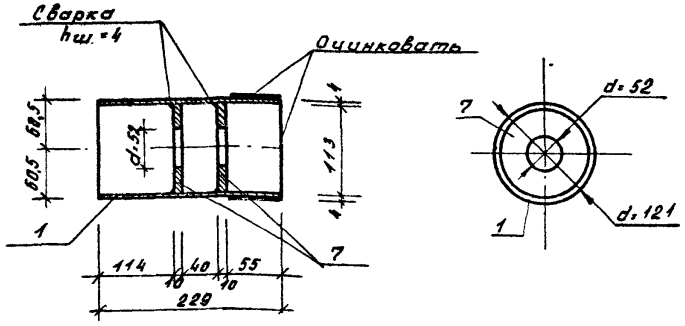

Форм.	Зона	Поз	Обозначение	Наименование	Кол.	Примечание
				Документация		
			00.00 ТУ	Технические условия		
				Детали		
Б.Ч		1	КЖИ 02.24-01	тр 121×4 ГОСТ 10704-76* / 8Ст3кп2 ГОСТ 10705-80 l=229	1	2,64
А4		7	-07	Фланец ФЛ-5	2	0,97

Привязан:

Инв. №

Нач. м.	Шестопалов		
Норм.кон	Гритович		
Гл инж.м	Ленточников		
ГАП	Зарецкий		
ГИП	Гритович		
Инж.	Карачева		

294-3-56.90 КЖИ 02.24-01

Труба Тр-1

Сборочный чертеж

Стадия	Масса	Масшт.
Р	4,58	

Лист | Листов

ЦНИИЭП им. Б.С. Мезенцева

ф. А4

Взам инв. №

Подпись и дата

Инв. № подл.

Альбом 6

Типовой проект 290-3-56.90

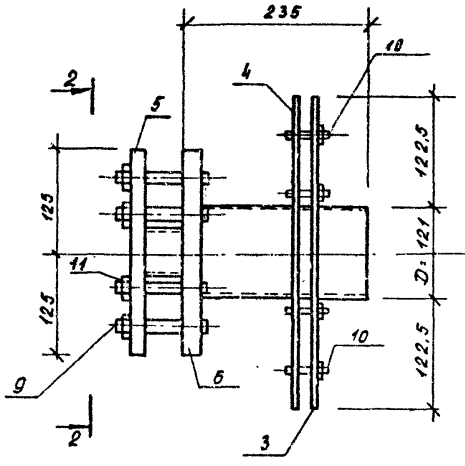

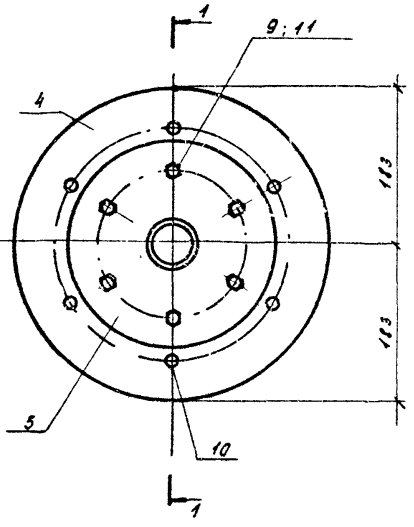

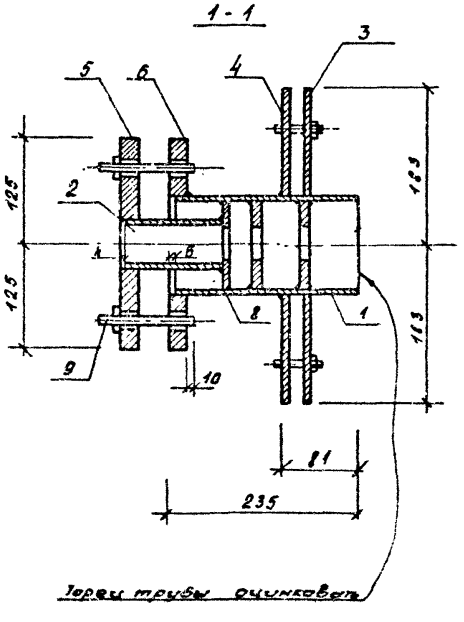

Формат	Зона	Поз.	Обозначение	Наименование	Кол.	Примечание
				Документация		Вес кг 1 эл.
			00.00.ТУ	Технические условия		
				Детали		
А4		1	КЖИ 02.24 -01	Труба Тр-1	1	4,58
БУ		2	-02	тр.63,5х3 ГОСТ 10704-76* / В Ст3 кп2 ГОСТ 10705-80 l=140	1	0,63
А4		3	-03	Фланец Фл-1	1	6,31
А4		4	-04	Фланец Фл-2	1	6,31
А4		5	-05	Фланец Фл-3	1	9,81
А4		6	-06	Фланец Фл-4	1	9,81
А4		8	-08	Фланец Фл-6	1	0,50
БУ		9	-09	болт М12 ГОСТ 7798-70* l=100	6	0,09
БУ		10	-10	l=55	6	0,05
БУ		11	-11	гайка М12 ГОСТ 5915-70*	12	0,025

Привязан:

Инв. №

Нач. т.	Шестопалов		
Норм. кон.	Гримович		
Гл. инж. т.	Ленточников		
ГАП	Зарецкий		
ГИП	Гримович		
Инж.	Карачева		

294-3-56.90 КЖИ 02.24

Изделие закладное М-13
Сборочный чертеж

Стадия	Масса	Масшт.
Р	39,09	

Лист | Листов

ЦНИИЭП им. Б.С. Мезенцева

24866-06 33ф А3

Инв. № подл. | Подпись и дата | Взам. инв. №

Типовой проект 294-3-56.90 Альбом 6

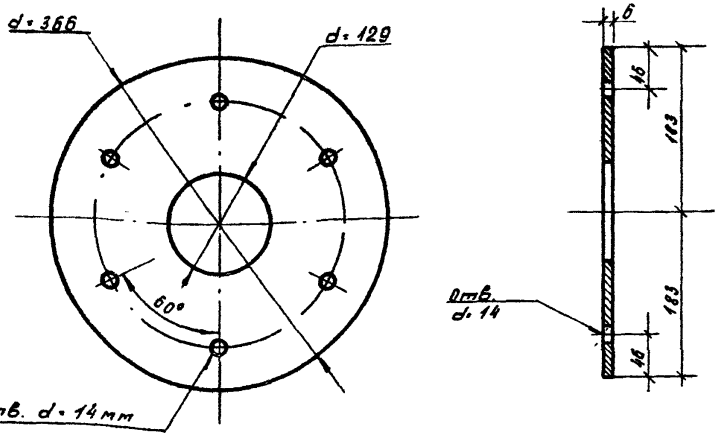

Формат	Зона	Поз.	Обозначение	Наименование	Кол.	Примечание
				Документация		Вес кг 1 эл.
			00.00.ТУ	Технические условия		
				Детали		
БЧ		1	КЖИ 02.24-03	Лист ВГОСТ 19903-74* С235 ГОСТ 27772-88	366×366	1	6,31

Привязан:

Инв. №

Нач. т.	Шестопалов		
Нарт. кон	Гритавич		
Гл. инж. пр.	Ленточников		
ГИП	Зорецкий		
ГИП	Гритавич		
Инж.	Карачева		

294-3-56.90 КЖИ 02.24-03

Фланец ФЛ-1

Стадия	Масса	Масштаб
Р	6,31	
Лист	Листов	

ЦНИИЭП им. Б.С. Мезенцева

Ф. А4

Типовой проект 294-3-56.90 Альбом 6

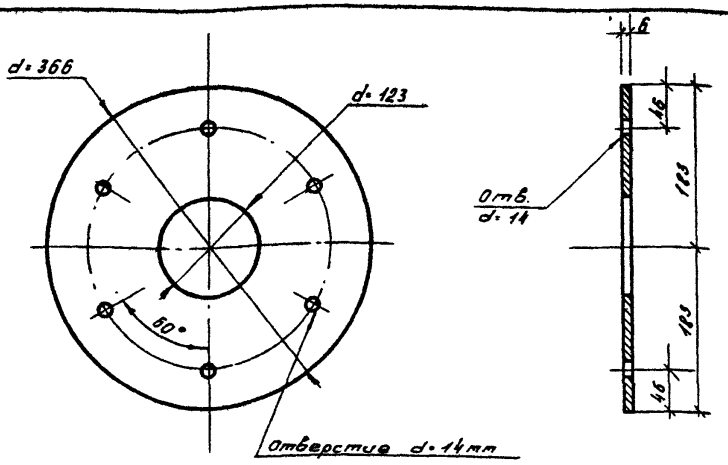

Формат	Зона	Поз.	Обозначение	Наименование	Кол.	Примечание
				Документация		Вес кг 1 эл.
			00.00 ТУ	Технические условия		
				Детали		
БЧ		1	КЖИ 02.24-04	Лист ВГОСТ 19903-74* С235 ГОСТ 27772-88	366×366	1	6,310

Привязан:

Инв.

Нач. т.	Шестопалов		
Нарт. кон	Гритавич		
Гл. инж. пр.	Ленточников		
ГИП	Зорецкий		
ГИП	Гритавич		
Инж.	Карачева		

294-3-56.90 КЖИ 02.24-04

Фланец ФЛ-2

Стадия	Масса	Масштаб
Р	6,31	
Лист	Листов	

ЦНИИЭП им. Б.С. Мезенцева

Ф. А4

Инв. № подл. | Подпись и дата | Взам. инв. № | Инв. № подл. | Подпись и дата | Взам. инв. №

Типовой проект 294-3-56.90 Альбом 6

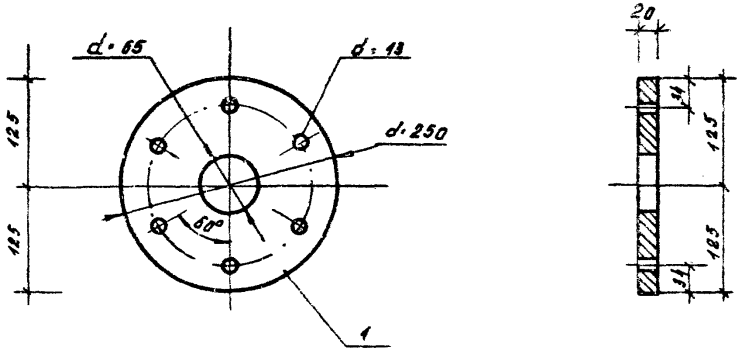

Формат	Зона	Поз.	Обозначение	Наименование	Кол.	Примечание
				Документация		Вес кг 1 эл.
			00.00.ТУ	Технические условия		
				Детали		
Б.Ч		1	КЖИ 02-24-05	Лист 20 ГОСТ 19903-74* / С235 ГОСТ 27772-88 250×250	1	9,81

Привязан:

Инв. №

Нач. т.	Шестопалов		
Норм. кон.	Гримович		
Гл. инж. м.	Лентовников		
ГАП	Зарецкий		
ГИП	Гримович		
Инж.	Карачева		

294-3-56.90 КЖИ 02.24-05

Фланец ФЛ-3

Стадия	Масса	Масшт.
Р	9,81	

Лист | Листов

ЦНИИЭП им. Б.С. Мезенцева

Ф. А4.

Взам. инв. № | Подпись и дата | Инв. № подл.

Типовой проект 294-3-56.90 Альбом 6

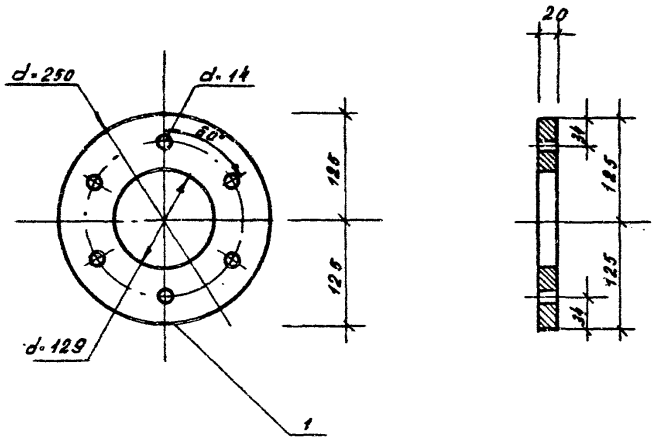

Формат	Зона	Поз.	Обозначение	Наименование	Кол.	Примечание
				Документация		Вес кг 1 эл.
			00.00.ТУ	Технические условия		
				Детали		
Б.Ч		1	КЖИ 02.24-06	Лист 20 ГОСТ 19903-74* / С235 ГОСТ 27772-88 250×250	1	9,81

Привязан:

Инв. №

Нач. т.	Шестопалов		
Норм. кон.	Гримович		
Гл. инж. м.	Лентовников		
ГАП	Зарецкий		
ГИП	Гримович		
Инж.	Карачева		

294-3-56.90 КЖИ 02.24-06

Фланец ФЛ-4

Стадия	Масса	Масшт.
Р	9,81	

Лист | Листов

ЦНИИЭП им. Б.С. Мезенцева

Ф. А4

Взам. инв. № | Подпись и дата | Инв. № подл.

Типовой проект 294-3-56.90 Альбом 6

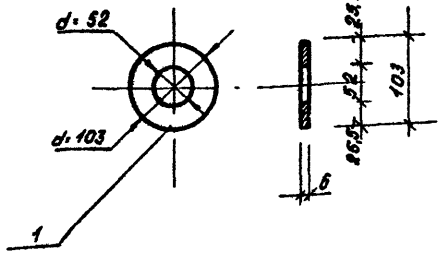

Формат	Зона	Поз.	Обозначение	Наименование	Кол	Примечание
				Документация		Вес кг 1эл
			00.00.ТУ	Технические условия		
				Детали		
Б.Ч		1	КНИ 02.24-08	Лист 6 ГОСТ 19903-74* / С235 ГОСТ 27772-88 103-103	1	0,50

Привязан:

Инв. №

Нач. м.	Шестопалов		
Нарконт.	Гримович		
Гл. инж. пр.	Ленточников		
ГАП	Зарецкий		
ГИП	Гримович		
Инж.	Карачева		

294-3-56.90 КНИ 02.24-08

Фланец ФЛ-6

Стадия	Масса	Масштаб
Р	0,50	
Лист	Листов	

ЦНИИЭП им. Б.С. Мезенцева

Ф. 14

Инв. № подл. | Подпись и дата | Взам. инв. №

Типовой проект 294-3-56.90 Альбом 6

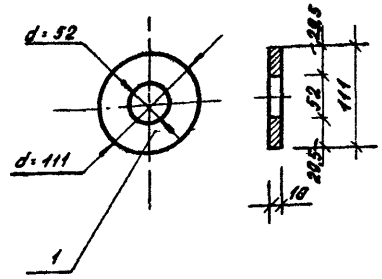

Формат	Зона	Поз.	Обозначение	Наименование	Кол	Примечание
				Документация		Вес кг 1эл.
			00.00 ТУ	Технические условия		
				Детали		
Б.Ч		1	КНИ 02.24-07	Лист 10 ЛПОТ 19903-74* / С235 ГОСТ 27772-88 111×111	1	0,97

Привязан

Инв. №

Нач. м.	Шестопалов		
Нарм. кон.	Гримович		
Гл. инж. пр.	Ленточников		
ГАП	Зарецкий		
ГИП	Гримович		
Инж.	Карачева		

294-3-56.90 КНИ 02.24-07

Фланец ФЛ-5

Стадия	Масса	Масштаб
Р	0,97	
Лист	Листов	

ЦНИИЭП им. Б.С. Мезенцева

Ф. 14

Типовой проект 294-3-56.90 Альбом 6

Форм.	Зона	Поз.	Обозначение	Наименование	Кол.	Примечание
				Документация		Вес кг 1 эл
			00.00.ТУ	Технические условия		
				Детали		
БЧ		1	КЖИ 02.25	Труба 40×3 ГОСТ 10704-76* ℓ=3827	1	10,500
БЧ		2	-01	Труба 40×3 ГОСТ 10704-76* ℓ=3227	2	8,840
БЧ		3	-02	Труба 40×3 ГОСТ 10704-76* ℓ=600	3	1,640

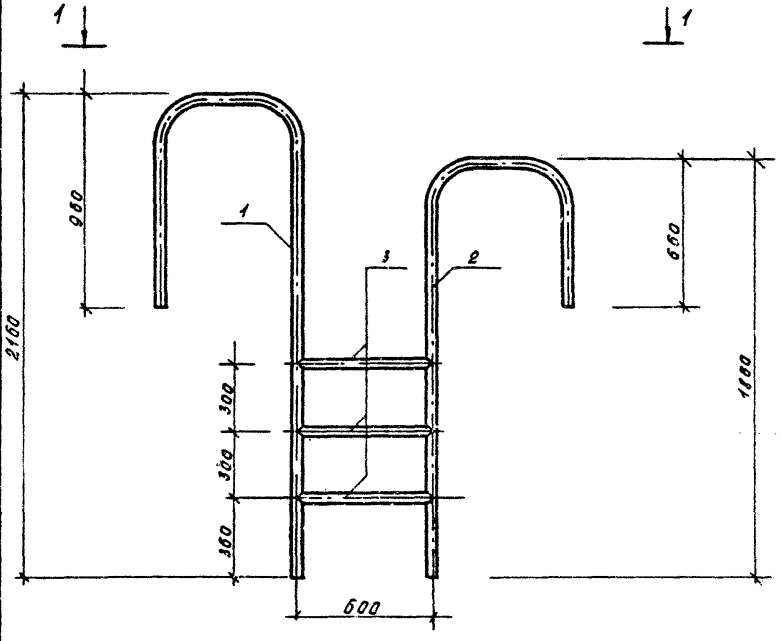

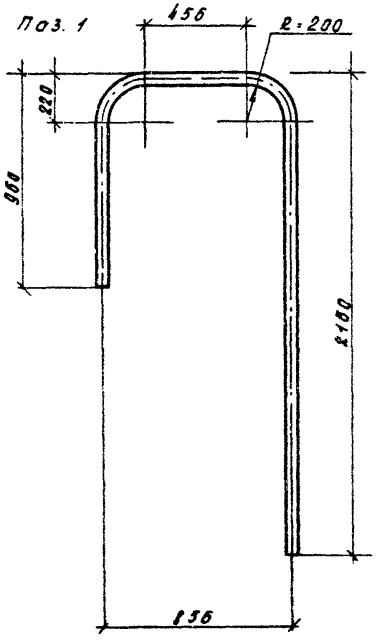

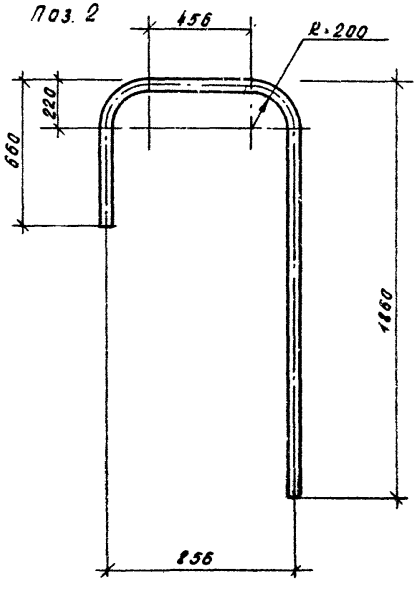

Примечания:

1. ЛМ-2 выполнять из нержавеющей стали 08х18Н10т по ГОСТ 5632-72.
2. Сварку производить электродами ОЗЛ-14 ГОСТ 9466-75 и ГОСТ 10052-75.

Привязан:

Инв. №

Нач. т.	Шестопалов	
Норм.кон.	Гримавич	
Гл. инж. п.	Ленточников	
РАП	Зарецкий	
ГИП	Гримавич	
Инж.	Кавачева	

294-3-56.90 КЖИ 02.25

Лестница ЛМ-2

Стадия	Масса	Масштаб
Р	24,26	
Лист	Листов	

ЦНИИЭП им. Б.С. Мезенцева

Инв. № подл. | Подпись и дата | Взам. инв. №

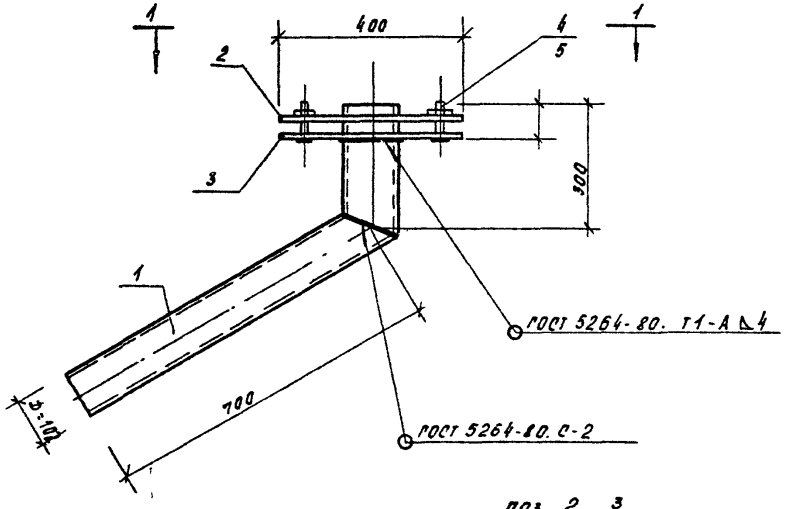

поз. 2, 3

1 - 1

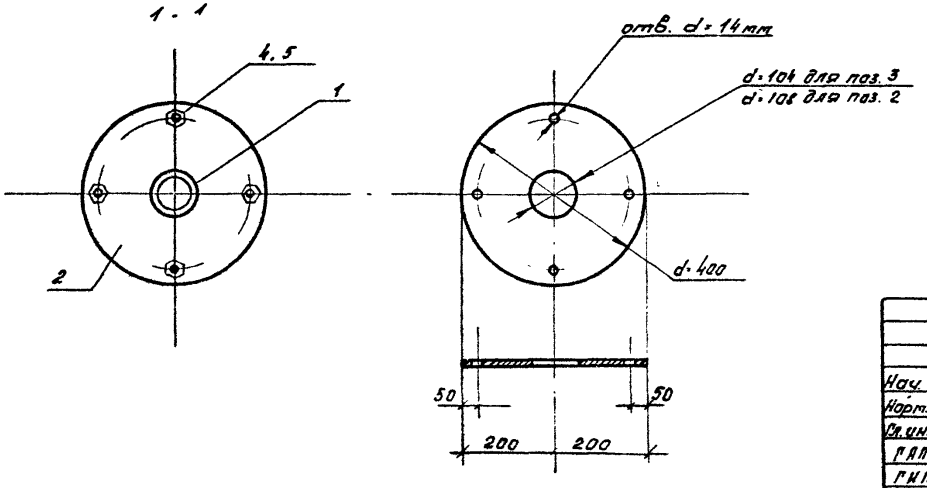

Формат	Зона	Поз.	Обозначение	Наименование	Кол.	Примечание
				Документация		Вес кг 1 эл
			00.00.ТУ	Технические условия		
				Детали		
БЧ		1	КЖИ 02.26	тр 102×3 ГОСТ 10704-76* / В Ст 3 кп2 ГОСТ 10705-80* ℓ=1000	1	7.32
БЧ		2	-01	-6 ГОСТ 19903-74* / С 235 ГОСТ 27772-88 400×400	1	5.9
БЧ		3	-02	-6 ГОСТ 19903-74* / С 235 ГОСТ 27772-88 400×400	1	5.8
БЧ		4	-03	болт М12 ГОСТ 7798-70* ℓ=55	4	0.05
БЧ		5	-04	гайка М12 ГОСТ 5915*-70*	4	0,025

Типовой проект 294-3-56.90 Альбом 6

Инв. № подл. | Подпись и дата | Взам. инв. №

Привязан.

Инв. №

Нач. м.	Шестопалов		
Нарт. кон.	Гритович		
Гл. инж. м.	Ленточников		
ГАП	Зарецкий		
ГИП	Гритович		
Нач. гр. м.	Петушкова		

294-3-56.90 КЖИ 02.26

Изделие закладное М 14
Сборочный чертеж

Стадия	Масса	Масшт.
Р	19.32	

Лист | Листов

ЦНИИЭП им. Б.С. Мезенцева

24866-06 38

Ф.А3

Типовой проект 294-3-56.90 Альбом 6

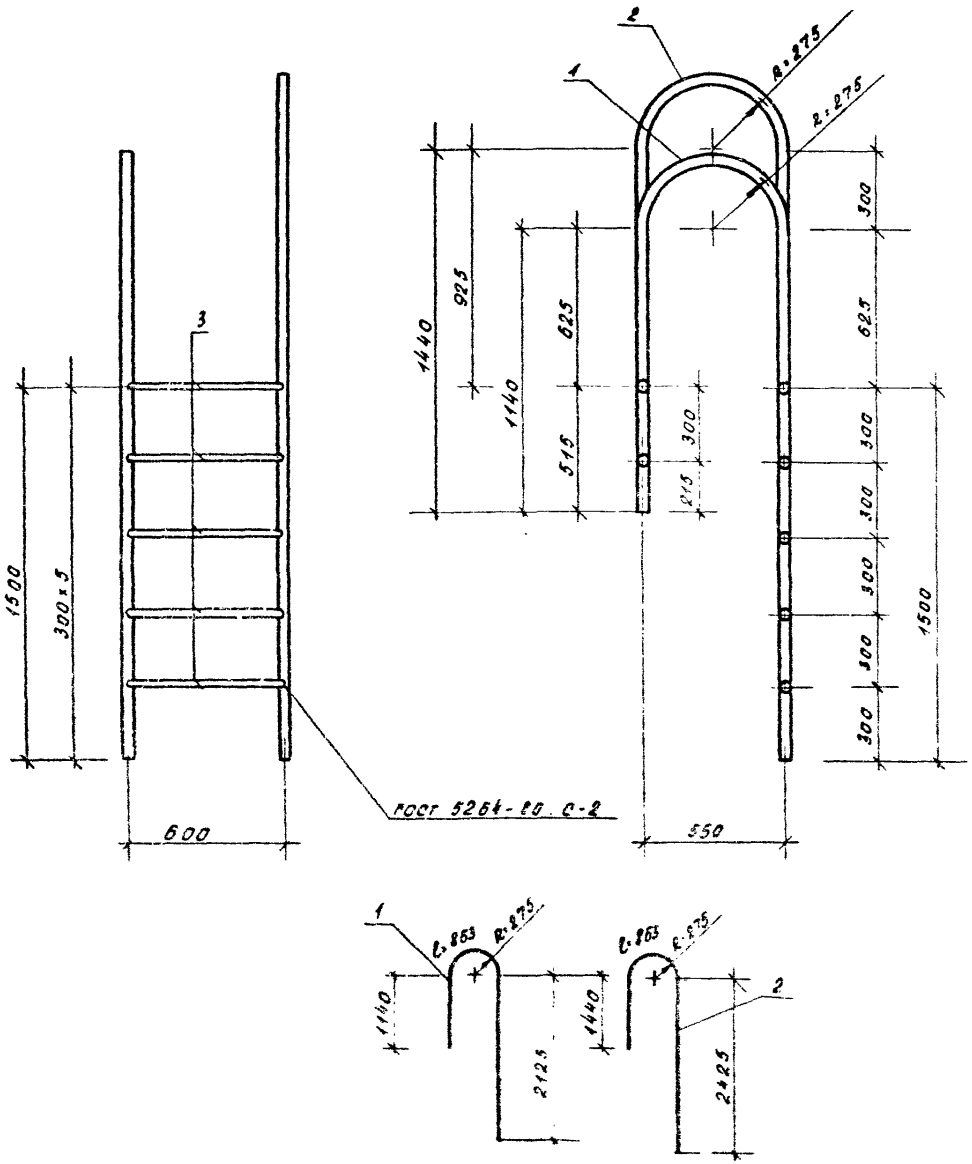

Формат	Зона	Поз.	Обозначение	Наименование	Кол.	Примечание
				Документация		Вес кг 1 эл
			00.00.ТУ	Технические условия		
				Детали		
Б.Ч		1	КЖИ 02.27	тр. 40×3 ГОСТ 10704-76* l=4128	1	11,30
Б.Ч		2	-01	тр. 40×3 ГОСТ 10704-76* l=4728	1	12,9
Б.Ч		3	-02	тр. 40×3 ГОСТ 10704-76* l=600	7	1,64

Примечания

1. ЛМ-3 выполнять из нержавеющей стали марки 08Х18Н10Т по ГОСТ 5632-72*.
2. Сварку производить электродами ОЗЛ-14 ГОСТ 9466-75* и ГОСТ 10052-75*

Привязан:

Инв. №

Нач. м.	Шестополов		
Нарм.кон.	Гритович		
Гл.инж.м.	Лентовников		
ГАП	Зарецкий		
ГИП	Гритович		
Нач.гр.ин.	Петушкова		

294-3-56.90 КЖИ 02.27

Лестница ЛМ-3

Стадия	Масса	Масшт.
Р	35,68	

Лист | Листов

ЦНИИЭП им. Б.С. Мезенцева

Инв. № подл. | Подпись и дата | Взам. инв. №

Типовой проект 294-3-56.90 Альбом 6

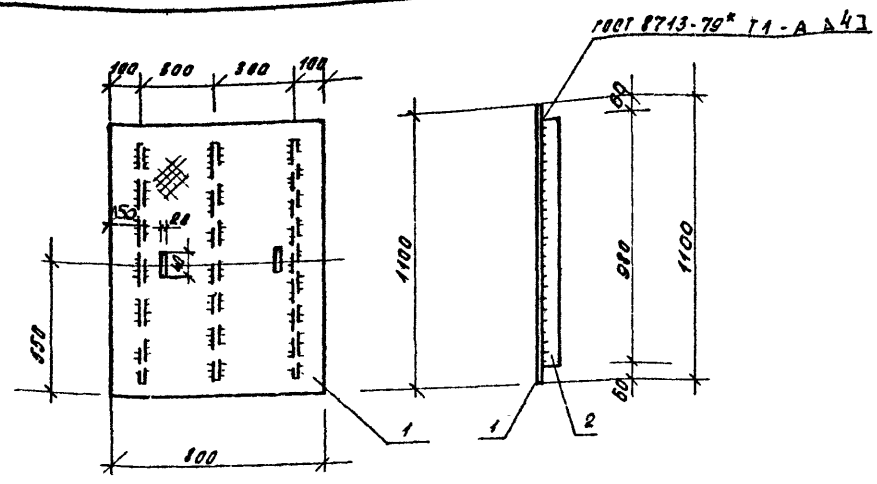

Форм.	Зона	Поз.	Обозначение	Наименование	Кол.	Примечание
				Документация		Вес кг 1 эл.
			ОО. ОО. ТУ	Технические условия		
				Детали		
БУ		1	КЖИ 02.28	-8 ГОСТ 8568-77 / С 235 ГОСТ 27772-88 800×1100	1	58,8
БУ		2	-01	-8 ГОСТ 8568-77 / С 235 ГОСТ 27772-88 50×980	3	3,27

Привязан:

Инв. №

Нач. м.	Шестопалов		
Норм. кон.	Гримович		
Гл. инж. м.	Ленточников		
ГАП	Зарецкий		
ГИП	Гримович		
Нач. гр. ин.	Летушкова		

294-3-56.90 КЖИ 02.28

Щит Щ-2

Стадия	Масса	Масшт.
Р	Е8,61	

Лист Листов

ЦНИИЭП им. Б.С. Мезенцева

Ф. А4

Инв. № подл. | Подпись и дата | Взам. инв. №

Типовой проект 294-3-56.90 Альбом 6

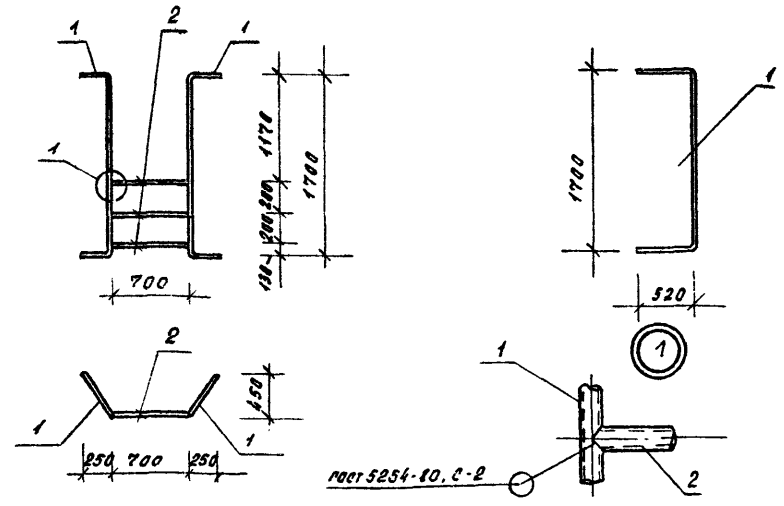

Форм.	Зона	Поз.	Обозначение	Наименование	Кол.	Примечание
				Документация		Вес кг 1 эл.
			ОО. ОО. ТУ	Технические условия		
				Детали		
БУ		1	КЖИ 02.31	Труба 40×3 ГОСТ 10704-76* l=2740	2	7,51
БУ		2	-01	l=700	3	1,92

Привязан

Инв. №

Нач. м.	Шестопалов		
Норм. кон.	Гримович		
Гл. инж. м.	Ленточников		
ГАП	Зарецкий		
ГИП	Гримович		
Инж.	Карачева		

294-3-56.90 КЖИ 02.31

Стремянка металлическая СМ-3

Стадия	Масса	Масшт.
Р	20,78	

Лист Листов

ЦНИИЭП им. Б.С. Мезенцева

Ф. А4

Инв. № подл. | Подпись и дата | Взам. инв. №

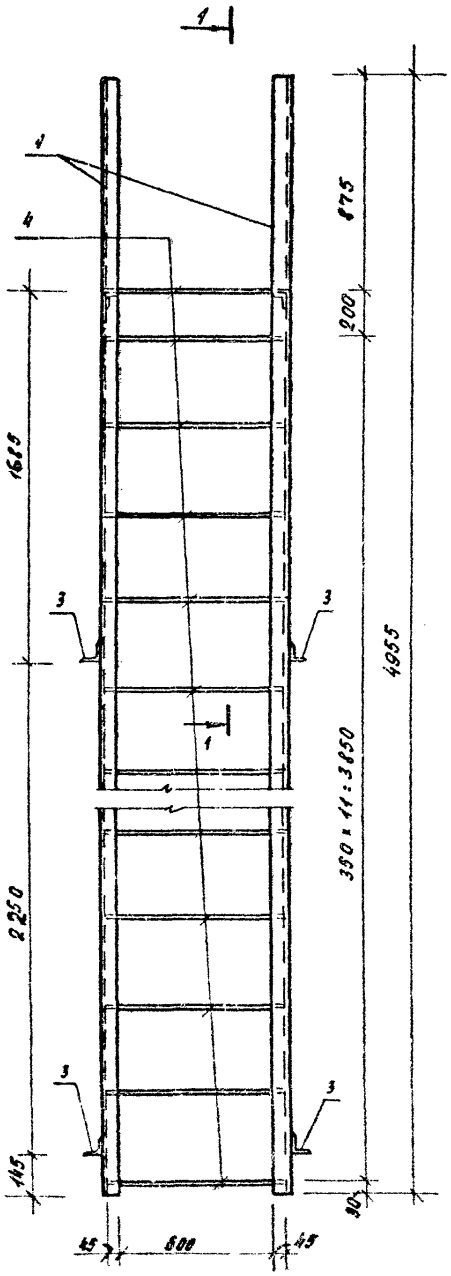

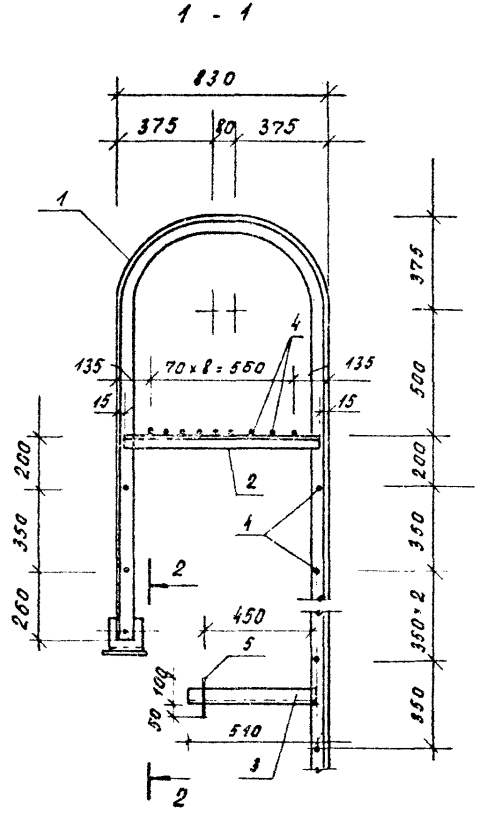

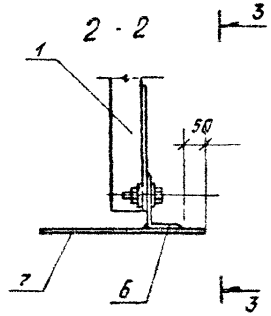

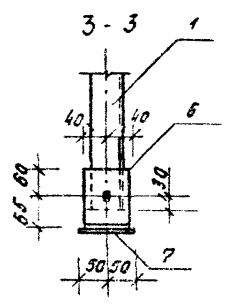

Формат	Зона	Поз.	Обозначение	Наименование	Кол.	Примечание
				Документация		
			00.00.ТУ	Технические условия		
				Детали		
Бч		1	КЖИ 02.29	∟63×5 ГОСТ 8509-86 / С235 ГОСТ 27772-88 ℓ=7150	2	34,39
Бч		2	-01	ℓ=800	2	3,85
Бч		3	-02	ℓ=510	4	2,45
Бч		4	-03	⌀18А-I ГОСТ 5781-82 ℓ=690	24	1,38
Бч		5	-04	ℓ=150	4	0,35
Бч		6	-05	∟125×80×8 ГОСТ 8510-86 / С235 ГОСТ 27772-88 ℓ=80	2	1,00
Бч		7	-06	-6 ГОСТ 19903-74* / С235 ГОСТ 27772-88 100×1000	1	4,71
Бч		8	-07	Болт М16 ГОСТ 7798-70* ℓ=50	2	0,114
Бч		9	-08	Шайба 16 ГОСТ 11371-68	4	0,011
Бч		10	-09	Гайка М16 ГОСТ 5915-70*	2	0,033

Альбом 6

Типовой проект 294-3-56.90

Инв. № подл. | Подп. и дата | Взам. инв. №

Привязан

Инв. № подл.

Нач. т.	Шестопалов	
Нач. конт.	Гримович	
Гл. инж. т.	Лентовников	
ГАП	Зарецкий	
ГИП	Гримович	
Инж.	Карачева	

294-3-56.90 КЖИ 02.29

Стремянка металлическая СМ-1

Стадия	Масса	Масшт.
Р	127,65	

Лист | Листов

ЦНИИЭП им. Б.С. Мезенцева

24866-06 41

Ф. А3

Типовой проект 294-3-56.90 Альбом V

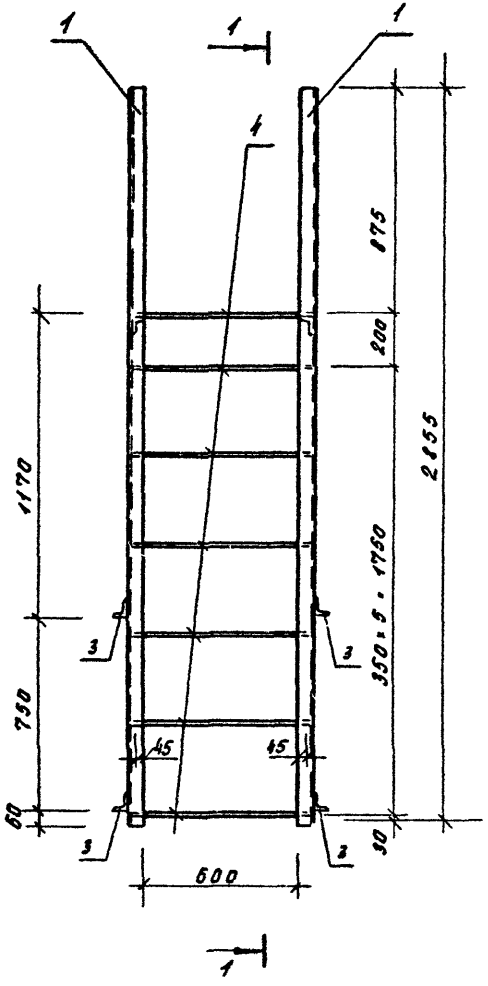

1 - 1

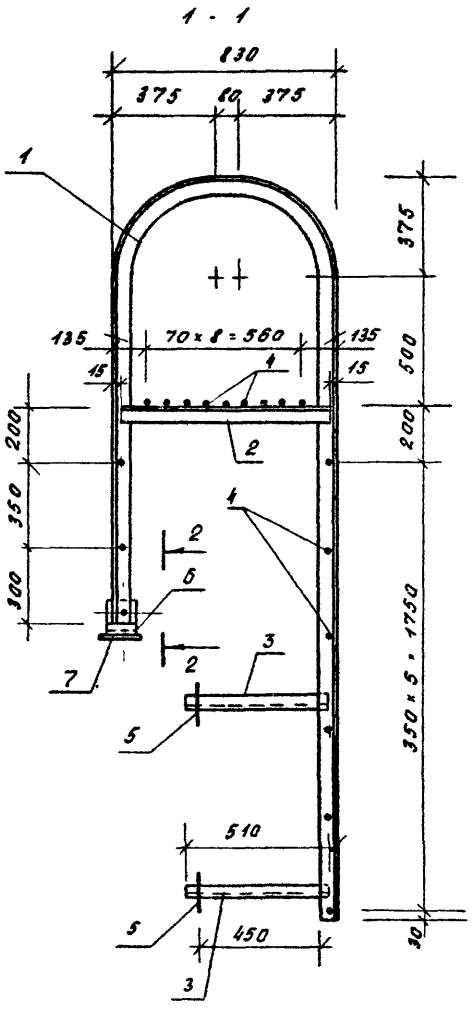

Форм.	Зона	Поз.	Обозначение	Наименование	Кол.	Примечание
				Документация		
			00.00.ТУ	Технические условия		
				Детали		
БЧ		1	КЖИ 02.30	L 63 x 5 ГОСТ 8509-86 / С 235 ГОСТ 27772-88 ℓ = 5090	2	24,48
БЧ		2	-01	ℓ = 800	2	3,85
БЧ		3	-02	ℓ = 510	4	2,45
БЧ		4	-03	ф18 AI ГОСТ 5781-82 ℓ = 690	17	1,38
БЧ		5	-04	ℓ = 150	4	0,30
БЧ		6	-05	L 125 x 80 x 8 ГОСТ 8510-86 / С 235 ГОСТ 27772-88 ℓ = 80	2	1,00
БЧ		7	-06	-6 ГОСТ 19903-74* / С 235 ГОСТ 27772-88 100 x 1000	1	4,71
БЧ		8	-07	Болт М16 ГОСТ 7798-70* ℓ = 50	2	0,114
БЧ		9	-08	Шайба 16 ГОСТ 11371-68	4	0,011
БЧ		10	-09	Гайка М16 ГОСТ 5915-70*	2	0,033

Примечания:

1. Вид 2-2 см. на листе КЖИ 02.29

Привязан.

Инв. №

Нач. т.	Шестопалов		
Нач. кон.	Гритович		
Гл. инж. т.	Ленточников		
ГАП	Зарецкий		
ГИП	Гритович		
Инж.	Гарачева		

294-3-56.90 КЖИ 02.30

Стремянка металлическая СМ-2

Стадия	Масса	Масшт.
Р	98,17	
Лист	Листов	

ЦНИИЭП им. Б.С. Мезенцева

Типовой проект 294-3-56.90 Альбом 6

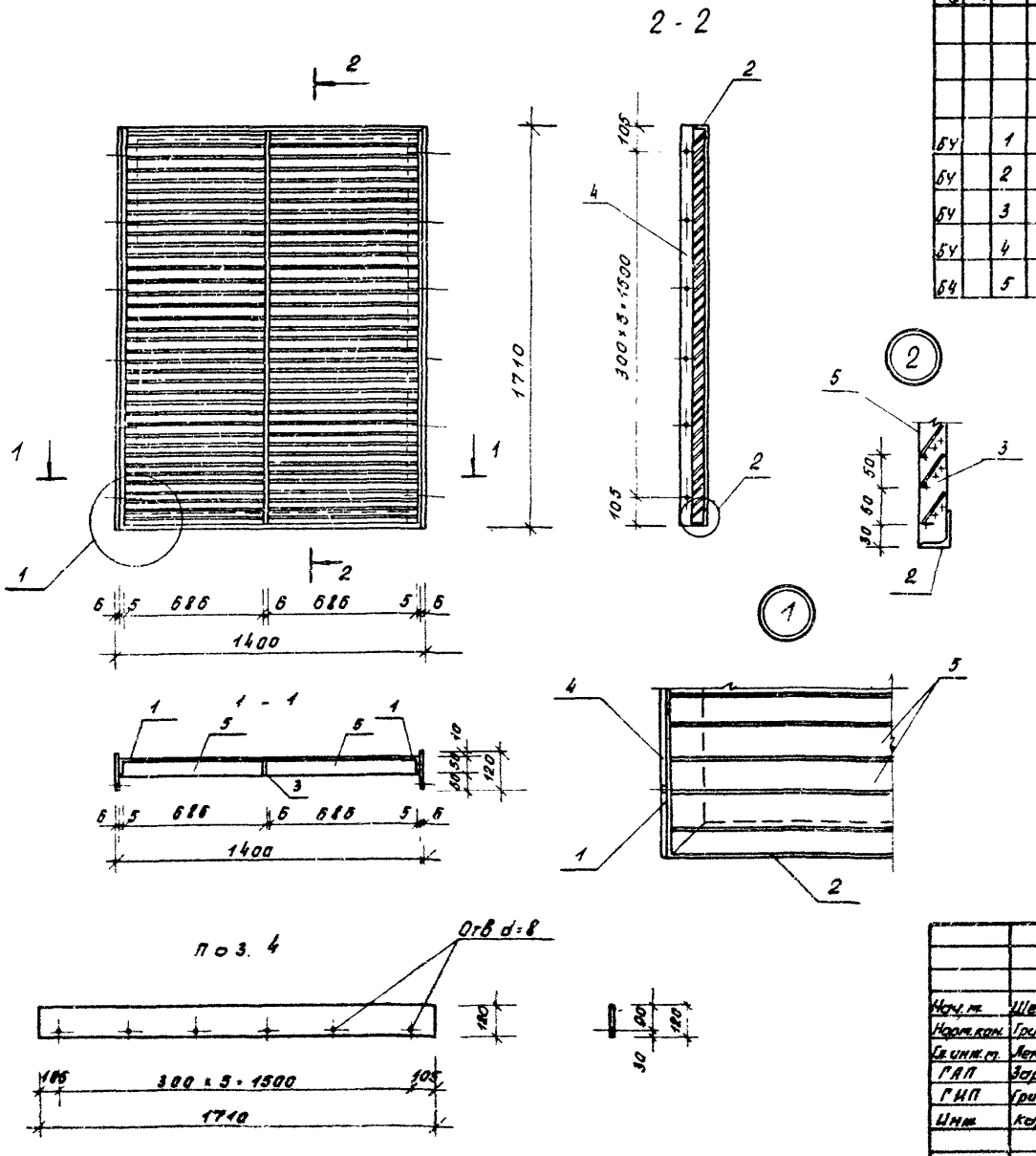

Формат	Зона	Поз.	Обозначение	Наименование	Кол.	Примечание
				Документация		
			00.00.ТУ	Технические условия		
				Детали		
БУ		1	КЖИ 02.32	L50×5 ГОС 8509-86 / С235 ГОСТ 27772-88 — l=1710	2	6,45
БУ		2	-01	l=1388	2	5,23
БУ		3	-02	-6 ГОСТ 19903-74* / С235 ГОСТ 27772-88 — 45×1700	1	3,60
БУ		4	-03	120×1710	2	9,67
БУ		5	-04	-1,5 ГОСТ 16523-89 / С235 ГОСТ 27772-88 — 67×686	68	0,54

Привязан

Инв.№

Нач.м.	Шестопалов		
Норм.кон.	Гримович		
Гл.инж.м.	Лемтачников		
ГАП	Зарецкий		
ГИП	Гримович		
Инж.	Карачева		

294-3-56.90 КЖИ 02.32

Жалюзийная решетка ЖР-1

Стадия	Масса	Масшт.
Р	83,03	

Лист | Листов

ЦНИИЭП им. Б.С. Мезенцева

Инв.№ подл. | Подпись и дата | Взам. инв.№

24866-06 43 Ф.А3

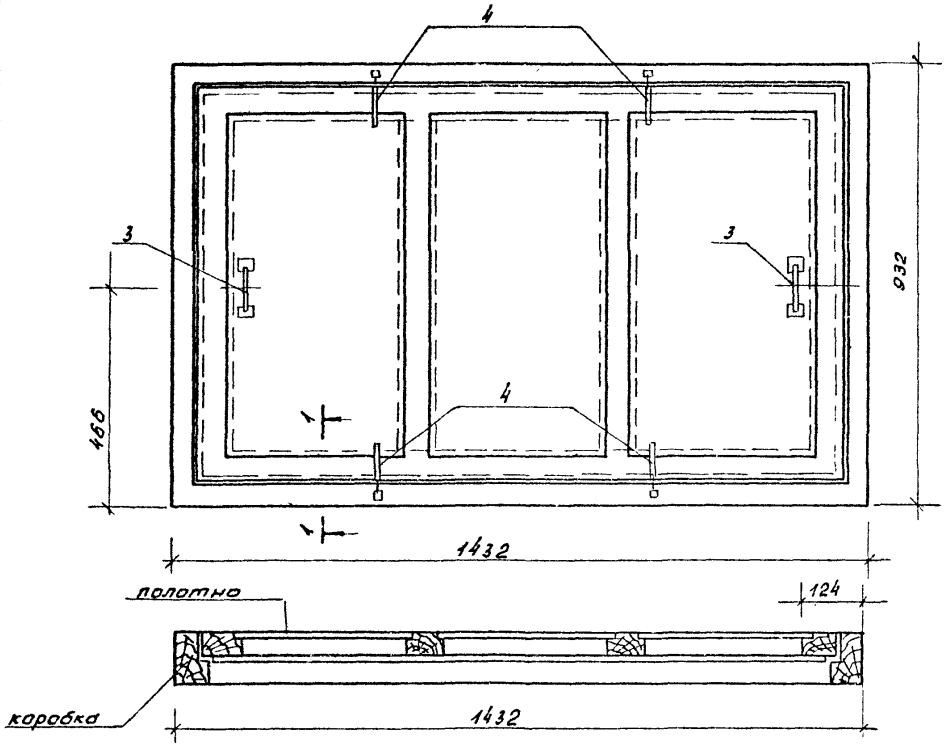

1 - 1

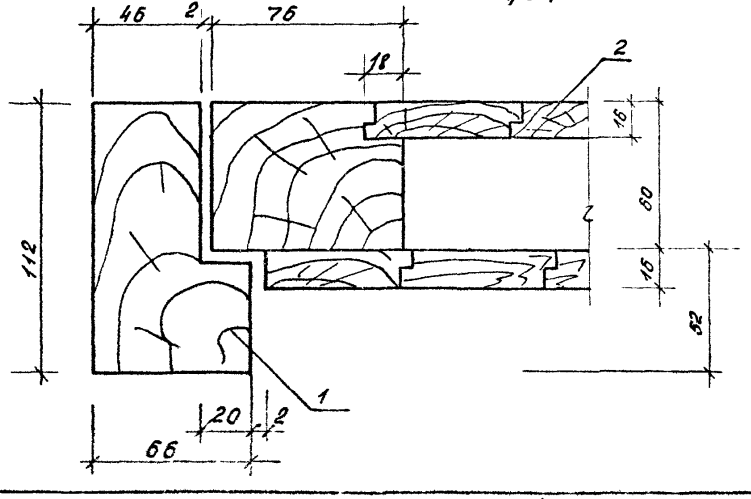

Формат	Зона	Поз.	Обозначение	Наименование	Кол	Примечание
				Документация		м³ 1 шт.
				Технические условия		
				Сборочные единицы		
А3		1	КЖИ.03.00 -01	Коробка К-1	1	0,0338 м³
А3		2	-02	Полотно П-1	1	0,198 м³
				ГОСТ 5087-80		
БУ		3	-03	Ручка-скоба РС-100	2	
				ГОСТ 5090-86		
БУ		4	-04	Задвижка натянутая шамп3т	4	
				ГОСТ 4028-63*		
БУ		5	-05	Гвозди К 2,5×60		1 кг

Примечания

1. Крышка люка разработана на основании серии 1.136.5-19 12.000 СБ.
2. Коробку и полотно крышки люка пропитать антипиренами
3. Крышка люка выполняется из древесины хвойных пород по ГОСТу 24454-80*Е

Привязан

Инв.№

Нач.м.	Шестопалов		
Нарт.кон.	Гритович		
Ст.инж.м.	Ленточников		
ГАП	Зарецкий		
ГИП	Гритович		
Нач.гр.	Легушкова		

294-3-56.90 КЖИ.03-00

Крышка люка лифта
Q·500кг
Сборочный чертеж

Стадия	Масса	Масштаб
Р		
Лист	Листов	

ЦНИИЭП им. Б.С. Мезенцева

Инв.№ подл. | Подпись и дата | Взам.инв.№

Альбом типовой проект 294-3-56.90

Альбом 6

Утверждено проект 294-3-56.90

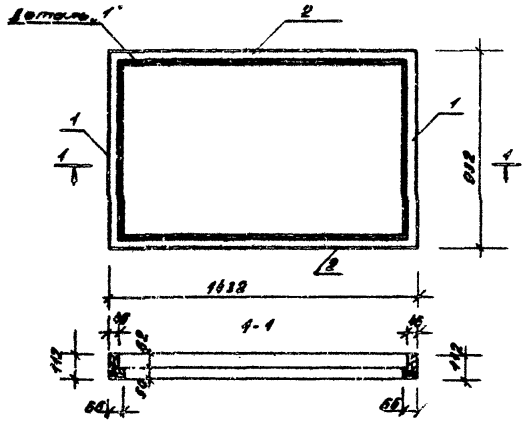

Деталь „1"

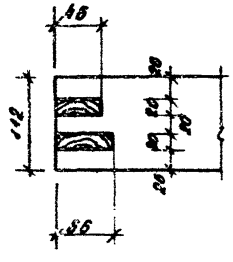

Форм.	Зона	Поз.	Обозначение	Наименование	Кол.	Примечание
				Документация		Объем 1 шт. древес. м³
			00.00.ТУ	Технические условия		
				Детали		
Б.У		1	КЖИ 03.00-01	брусок 66×112×932	2	0,0069
Б.У		2	-02	брусок 66×112×1432	2	0,01

Привязан:

Инв. №

Нач. п.	Шестопалов		
Нормконт.	Гримович		
Гл. инж.	Ленгачников		
Р.А.П.	Зарецкий		
Р.И.П.	Гримович		
Нач. гр.	Петушкова		

294-3-56.90 КЖИ 03.00-01

Коробка К-1

Стадия	Масса	Масшт.
Р	Объём м³ 0,0338	

Лист | Листов

ЦНИИЭП им. Б.С. Мезенцева

24866-06 45 Ф.А3

Типовой проект 294-3-56.90 Альбом 6

Инв. № подл. | Подпись и дата | Взам. инв. №

Полотно крышки люка

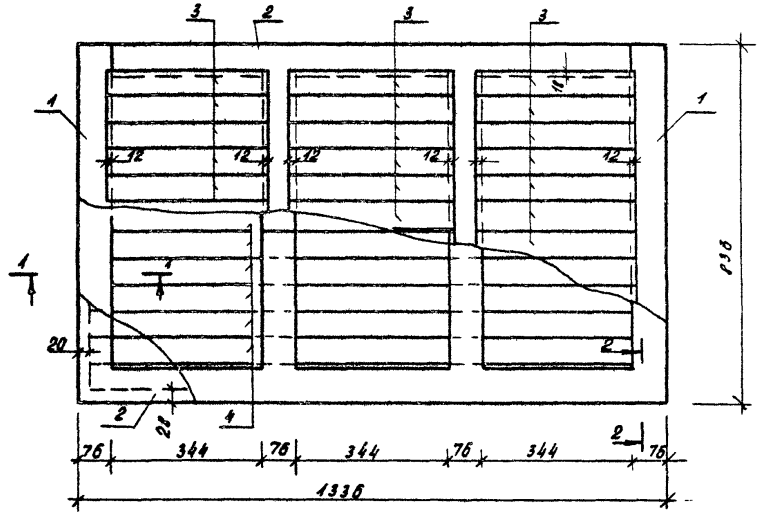

1-1

2-2

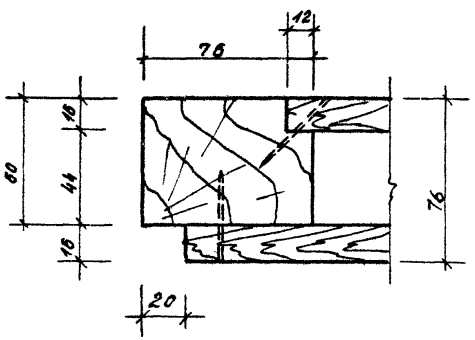

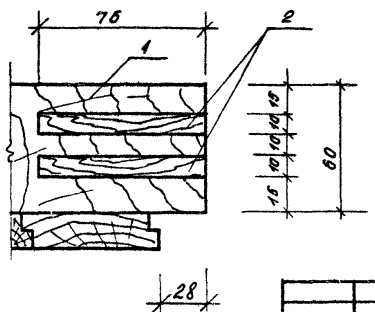

Формат	Зона	поз.	Обозначение	Наименование	Кол.	Примечание
				Документация		м³ 1 шт.
			00.00.ТУ	Технические условия		
				Детали		
Б.Ч		1	КЖИ 03.00-02	брусок 60×76×836	4	0,038
Б.Ч		2	-01	брусок 60×76×1336	2	0,006
Б.Ч		3	-02	брусок 60×16×368	36	0,0005
Б.Ч		4	-03	брусок 60×16×1296	13	0,00123

Примечания

1. Расход древесины определен по черновым заготовкам.
2. Полотно пропитать антипиренами.

Привязан:

Инв. №

Нач. м.	Шестопалов		
Нарм. кон.	Гримович		
Гл. инж. м.	Ленточников		
ГАП	Зарецкий		
ГИП	Гримович		
Нач. гр. ин.	Петушкова		

294-3-56.90 КЖИ 03.00-02

Полотно крышки люка П-1

Стадия	Масса	Масшт.
Р	Объем м³ 0,198	

Лист | Листов

ЦНИИЭП им. Б.С. Мезенцева

24866-06 46 ф. А2

Формат	Зона	Позиц.	Обозначение	Наименование	Кол-во	Примечание
				Документация		
А3			АРИ 01.00-СБ	Сборочный чертеж		
А3			АРИ 01.00-УК	Узлы 1÷8		
				Сборочные единицы		
А4		1	АРИ 01.00-01	Панель	5	
А4		2	АРИ 01.00-02	Панель	5	
А4		3	АРИ 01.00-03	Панель	10	
А4		4	АРИ 01.00-04	Панель	10	
А4		5	АРИ 01.00-05	Панель	5	
А4		6	АРИ 01.00-06	Панель	40	
А4		7	АРИ 01.00-07	Ножка	20	
А4			АРИ 01.00-ТУ	Технические условия		
				Стандартные изделия		
		8		Шуруп 54-40 09.1 ГОСТ 1145-80*		
		9		Пластиковый наконечник		
				Материалы		
				Пиломатериалы по ГОСТ 8486-86Е и ГОСТ 24454-80Е		
		10		Доска 18×60	0,013м³	
		17		Итого ясеня ГОСТ 2977-82	190м²	

Формат	Зона	Позиц.	Обозначение	Наименование	Кол-во	Примечание
		11		Брусок ф 10 е=35	0,0011 м³	
		12		Столярная плита ГОСТ 13715-78*	0,26м²	
		13		Пластик слоистый	7,32м²	
		14		-110×5 ГОСТ 103-76*	0,0006 кг	
		15		□ 26 δ=3. ГОСТ 8639-82*	19,6кг	
		16		Фанера клееная ГОСТ 3916-69	0,02м³	

Инв. № подл. | Подпись и дата | Взам. инв. №

Привязан

Инв. №

Нач. м.	Шестопалов	
Гл. инж. м.	Лентовников	
Н. контр.	Зарецкий	
ГАП	Зарецкий	
ГИП	Грамович	

294-3-56.90 АРИ 01.00

Барьер гардероба

Стадия	Лист	Листов
Р	1	11

ЦНИИЭП им. Б.С. Мезенцева

24866-06 47 Ф. А3

Секция барьера гардероба

Фасад

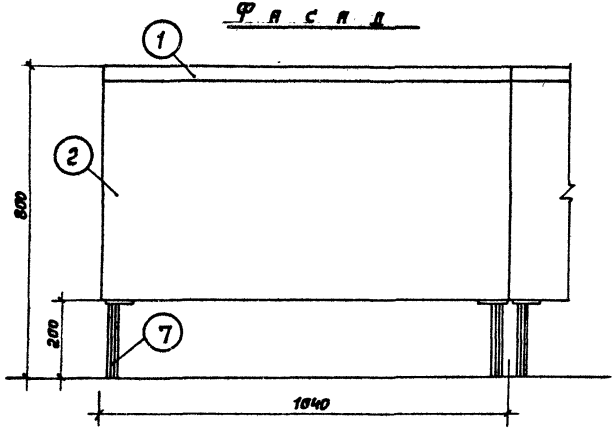

Вид со стороны вешалок

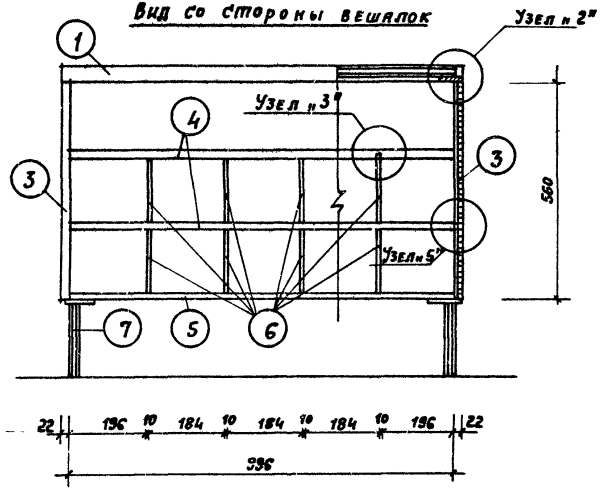

Разрез 1-1

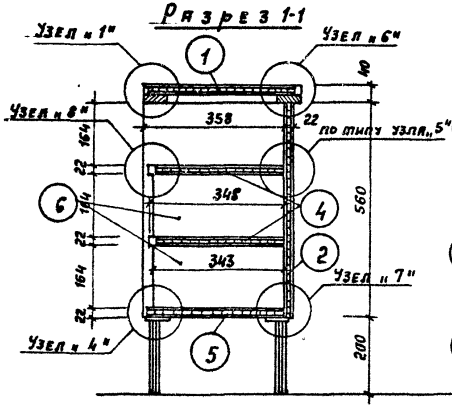

Боковой вид

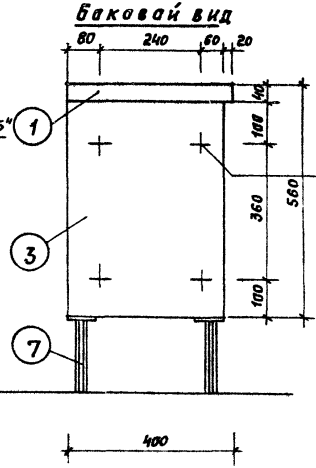

Отв. для болтов при стыковании секции ф - 10 для гайки ф-8- для болта

Привязан

Инв. №

				294-3-56.90	АРИ. 01. 00 - СБ	
Нач. маст	Шестопалов				Стадия	Масса	Масштаб
Гл. инж. м	Ленточников			Барьер гардероба	Р		
Н. контр	Зарецкий				Лист 2	Листов 11
ГАП	Зарецкий					
ГИП	Гримович			Сборочный чертеж	ЦНИИЭП им. Б.С. Мезенцева	

Типовой проект 294-3-56.90 Альбом 6

Инв. № подл. | Подпись и дата | Взам. инв. №

Узел 1

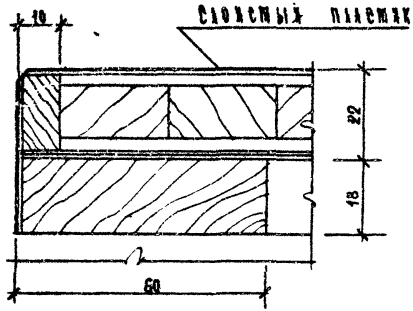

Узел 2

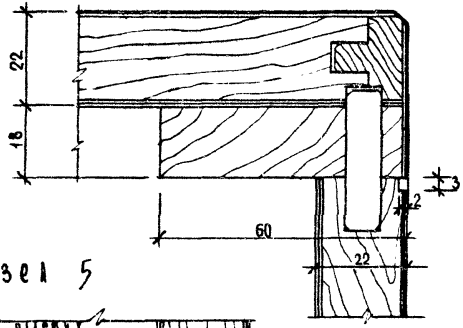

Узел 3

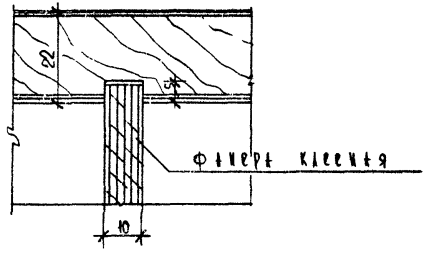

Узел 4

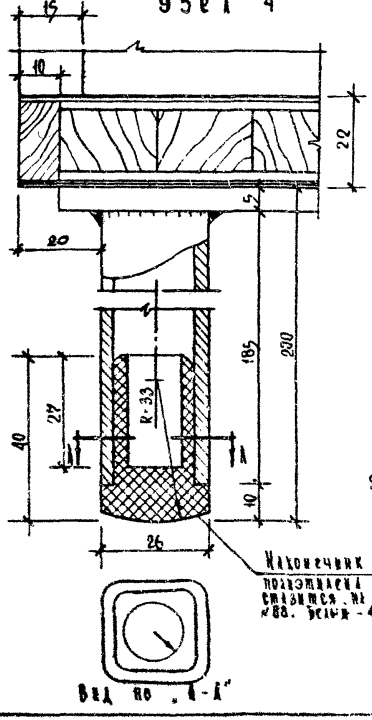

Узел 5

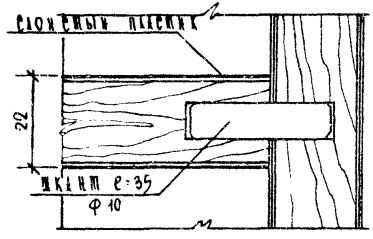

Узел 6

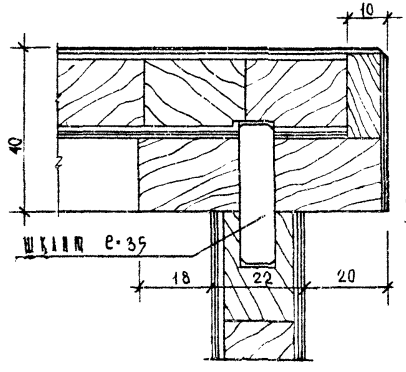

Узел 7

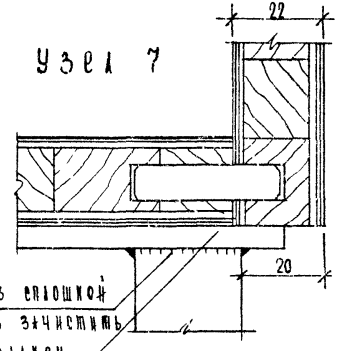

Узел 8

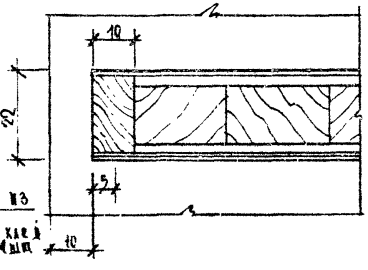

Привязки

Инв. №

294-3-56.90		АРИ 01.00-УК	
Нач. мас.	Шестопалов	Барьер гардероба	Стадия: Р; Масса; Масштаб
Гл. инж. м.	Ленточников		
Н. контр.	Зарецкий		
ГАП	Зарецкий		Лист 3; Листов 11
ГИП	Гуляович	Узлы 1÷8	ЦНИИЭП им. Б.С. Мезенцева

24866-06 47

Ф. 13

Типовой проект 294-3-56.90 Альбом 6

Позиция 1

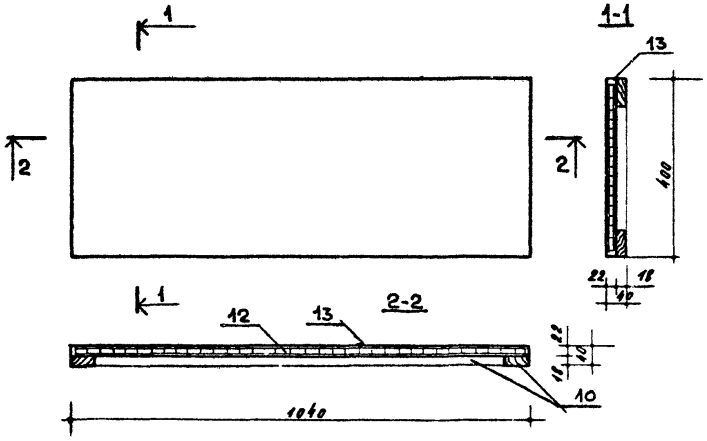

Привязан

Инв. №

			294-3-56.90	АРИ 01.00-01	
Нач. маст.	Шестопалов		Барьер гардероба	Стадия: Р	Масса:	Масшт.:
Гл. инж. т	Ленточников			Лист 4	Листов 11
Н. конт.	Зарецкий		Панель	ЦНИИЭП им. Б.С. Мезенцева	
Р.А.П.	Зарецкий				
Р.И.П.	Гримович				

Инв. № подл. | Подпись и дата | Взам. инв. №

Формат А4

Типовой проект 294-3-56.90 Альбом 6

Позиция 2

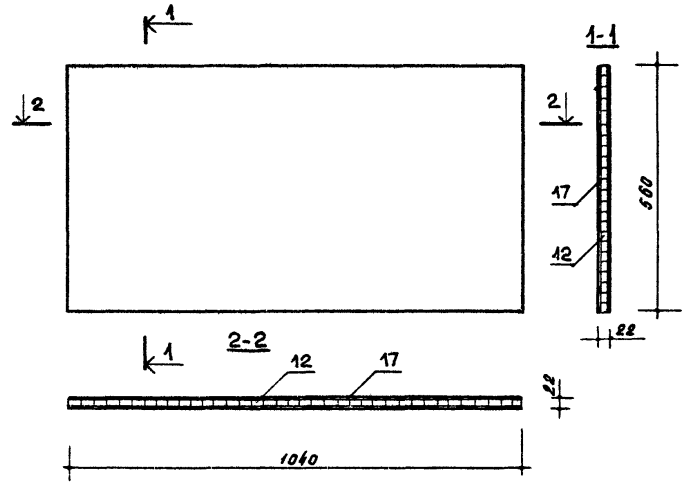

Привязан

Инв. №

			294-3-56.90	АРИ 01.00-02	
Нач. маст.	Шестопалов		Барьер гардероба	Стадия: Р	Масса:	Масшт.:
Гл. инж. т	Ленточников			Лист 5	Листов 11
Н. конт.	Зарецкий		Панель	ЦНИИЭП им. Б.С. Мезенцева	
Р.А.П.	Зарецкий				
Р.И.П.	Гримович				

Инв. № подл. | Подпись и дата | Взам. инв. №

24866-06 50 Формат А4

Типовой проект 294-3-56.90 Альбом 6

Позиция 3

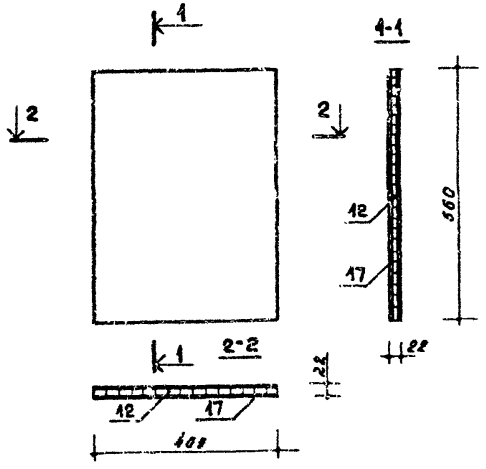

Привязан

Инв. №

Инв. № подл. | Подпись и дата | Взам. инв. №

294-3-56.90		АРИ 01.00 - 03	
Нач. маст.	Шестопалов	Барьер гардероба	Стадия: Р; Масса; Масштаб
Н. контр.	Зарецкий		
Гл. инж. пр.	Лентаминков		
РАП	Зарецкий		Лист 6; Листов 11
РИП	Гричавин	Панель	ЦНИИЭП им. Б.С. Мезенцева

Формат А4

Типовой проект 294-3-56.90 Альбом 6

Позиция 4

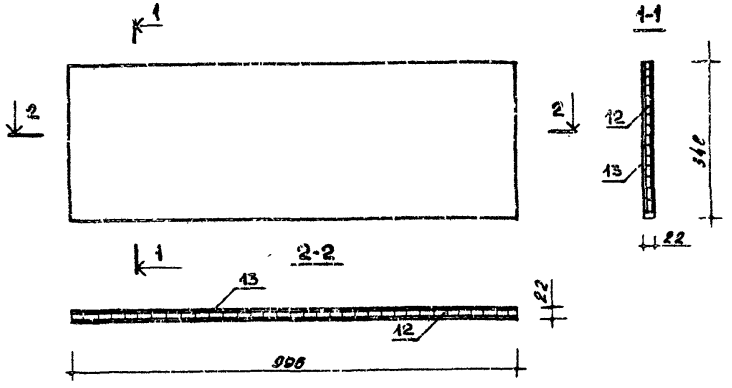

Привязан

Инв. №

Инв. № подл. | Подпись и дата | Взам. инв. №

294-3-56.90		АРИ 01.00 - 04	
Нач. маст.	Шестопалов	Барьер гардероба	Стадия: Р; Масса; Масштаб
Н. контр.	Зарецкий		
ГАП	Зарецкий		Лист 7; Листов 11
ГИП	Притавич	Панель	ЦНИИЭП им. Б.С. Мезенцева

Формат А4

Типовой проект 294-3-56.90 Альбом 6

Позиция 5

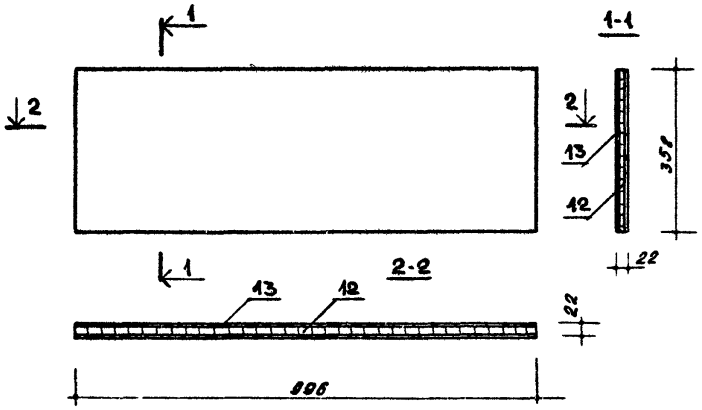

Привязан:

Инв. №

Нач. маст.	Шестопалов		
Гл. инж. м.	Ленточников		
Н. конт.	Зарецкий		
ГАП	Зарецкий		
ГИП	Гритович		

294-3-56.90 АРИ 01.00-05

Барьер гардероба

Стадия	Масса	Масшт.
Р		

Лист 8 Листов 11

Панель

ЦНИИЭП им. Б.С. Мезенцева

Формат А4

Инв. № подл. | Подпись и дата | Взам. инв. №

Типовой проект 294-3-56.90 Альбом 6

Позиция 6

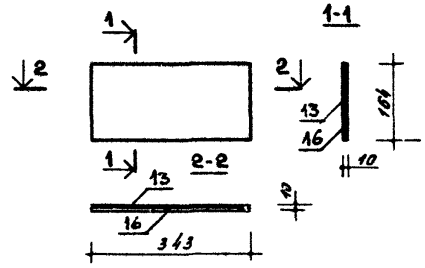

Привязан

Инв. №

Нач. маст.	Шестопалов		
Гл. инж. м.	Ленточников		
Н. конт.	Зарецкий		
ГАП	Зарецкий		
ГИП	Гритович		

294-3-56.90 АРИ 01.00-06

Барьер гардероба

Стадия	Масса	Масшт.
Р		

Лист 9 Листов 11

Панель

ЦНИИЭП им. Б.С. Мезенцева

24866-06 52

Формат А4

Инв. № подл. | Подпись и дата | Взам. инв. №

Типовой проект 294-3-56.90 Альбом 6

Инв. № подл. | Подпись и дата | Взам. инв. №

Ножка – труба

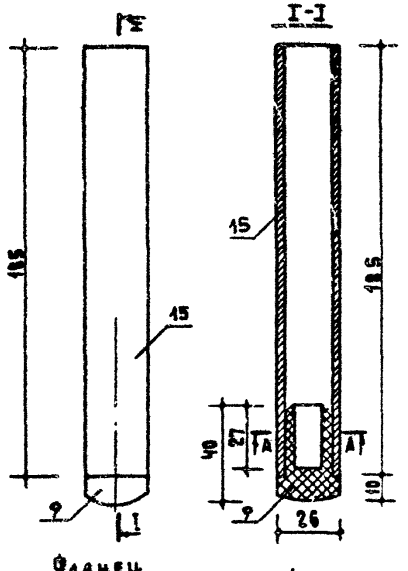

Вид по А–А



Фланец

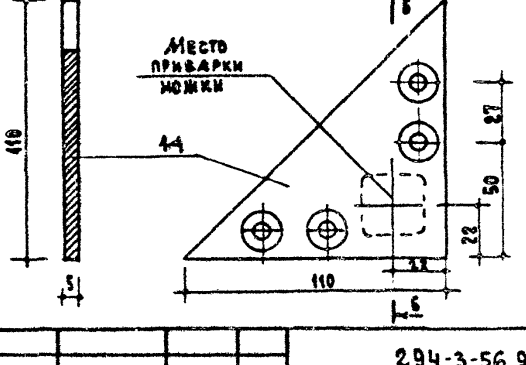

Привязан

Инв. №

			294-3-56.90 АРИ 01.00-07		
Нач. маст.	Шестопалов		Барьер гардероба	Стадия	Масса	Масштаб
Гл. инж. м.	Ленточников			Р		
Н. контр.	Зарецкий			Лист 10	Листов 11
ГАП	Зарецкий		Ножка	ЦНИИЭП им. Б.С. Мезенцева	
ГИП	Гримович				

Формат А4

Типовой проект 294-3-56.90 Альбом 6

Инв. № подл. | Подпись и дата | Взам. инв. №

Технические условия

1. Секция барьера щитовой конструкции с металлическими ножками собирается на шкантах с клеем и шурупах.
2. Верхние плоскости крышки, ниши и ячеек для обуви облицованы слоистым пластиком черного цвета. Остальные поверхности облицованы шпоном ясеня.
3. Отделка — покрытие матирующим нитролаком.
4. Секции собираются между собой на болтах.
5. Спецификация включает изделия и материалы на 5 секций барьера.

Привязан.

Инв. №

			294-3-56.90 АРИ 01.00-ТУ		
Нач. маст.	Шестопалов			Стадия	Масса	Масштаб
Гл. инж. м.	Ленточников			Р		
Н. контр.	Зарецкий			Лист 11	Листов 11
ГАП	Зарецкий		Технические условия	ЦНИИЭП им. Б.С. Мезенцева	
ГИП	Гримович				

Формат А4

Формат	Зона	Поз.	Обозначение	Наименование	Кол-во	Примечание
				Документация		
А3			АРИ 02.00 - СБ	Сборочный чертеж		
А3			АРИ 03.00 - СБ	Сборочный чертеж		
				Сборочные единицы		
А4		1	АРИ 02.00 - 01	Панель тип 1	10	
А4		2	АРИ 02.00 - 02	Панель тип 2	4	
А4		3	АРИ 02.00 - 03	Соединительный брус	12	
А4		4	АРИ 02.00 - 04	Стакан	8	
А4		5	АРИ 02.00 - 05	Крючок	75	
А4		6	АРИ 02.00 - 06	Декоративная шайба	8	
А4		7	АРИ 02.00 - 07	Стойка	8	
А4			АРИ 02.00 - ТУ	Технические условия		
				Стандартные изделия		
		8		Болт М10 × 95 ГОСТ 7801 - 81*	8	
		9		Шуруп 6.4 × 50.09.1 ГОСТ 1145 - 80*	70	
		10		Гайка М10 ГОСТ 5916 - 70	8	
		11		Шуруп 6.4 × 20.09.1 ГОСТ 1145 - 80*	150	
				Материалы		
				Пиломатериалы по ГОСТ 8486 - 86 Е и 24454 - 80 Е		
		12		Брусок 60 × 60 ℓ = 150	0,0066	м³
		13		Шпон ясеня ГОСТ 2977 - 82	6,5	м²
		14		ДСП (δ = 22) ГОСТ 10632 - 89	0,06	м³
		15		Труба ф60 × 3,5 ГОСТ 8732 - 78*	71,84	кг
		16		Труба ф70 × 3,5 ГОСТ 8732 - 78*	6,08	кг
		17		- 15 × 6 ГОСТ 19903 - 74*	21,15	кг
		18		- 110 × 8 ГОСТ 19903 - 74*	2,71	кг

Альбом 8

Типовой проект 294-3-56.90

Инв. № подл. | Подпись и дата | Взам. инв. №

Привязан.

Инв. №

Нач. маст.	Шестопалов		
Гл. инж. м.	Ленточников		
Н. контр.	Зарецкий		
РАП	Зарецкий		
ПИП	Гритович		

294-3-56.90 АРИ 02.00

Секции вешалки гардероба

Стадия	Лист	Листов
Р	1	11

ЦНИИЭП им. Б.С. Мезенцева

Типовой проект 294-3-56.90 Альбом 6

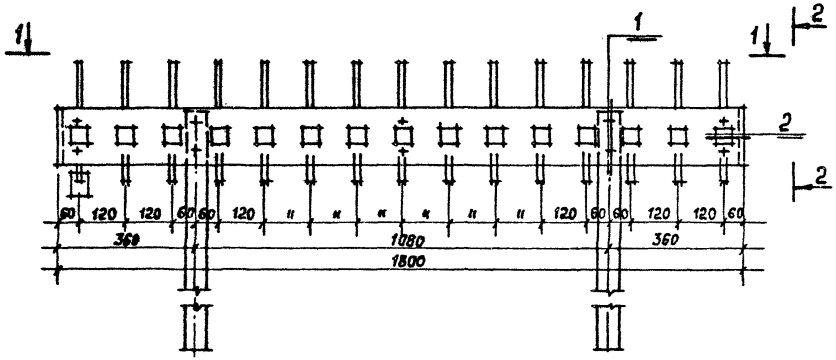

2-2

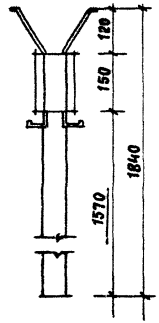

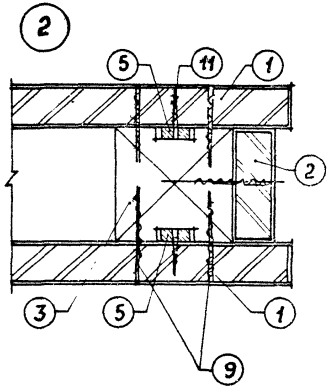

1-1

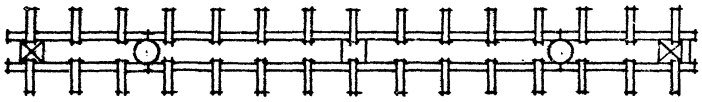

3

1

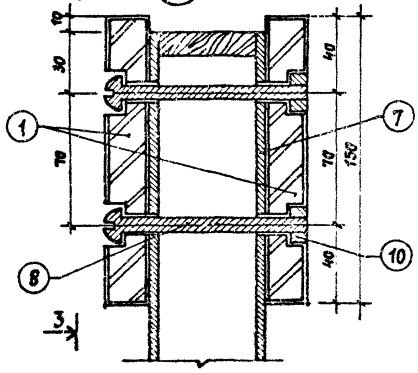

3-3

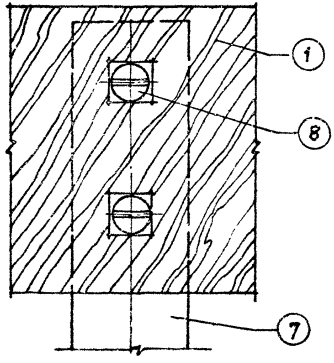

Привязан

Инв. №

Н. маст.	Шестопалов		
Ст. инж.	Ленточников		
Н. контр.	Зарецкий		
ГАП	Зарецкий		
ГИП	Трипольский		

294-3-56.90 АРИ 02.00-СБ

Секция вешалки гардероба на стойках

Стадия	Масса	Масштаб
Р		
Лист 2	Листов 11	

Сборочный чертеж

ЦНИИЭП им. Б.С. Мезенцева

24866-06 55 Формат А3

Инв. № подл. | Подпись и дата | Взам. инв. №

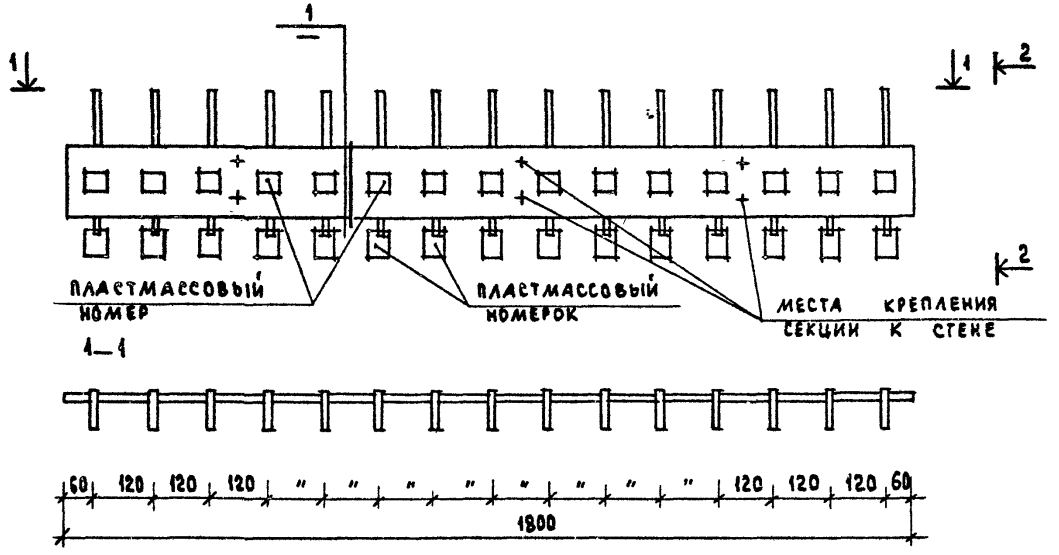

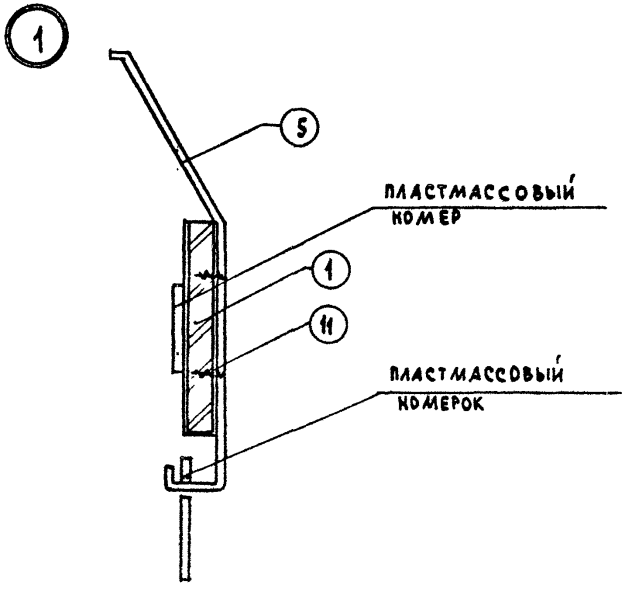

Нач.маст.	Шестопалов		
Гл.инж.м	Ленточников		
Н.контр.	Зарецкий		
ГАП	Зарецкий		
ГИП	Гримович		

294-3-56.90 АРИ 03.00-СБ

Секция вешалки гардероба навесная

Стадия	Масса	Масштаб
Р		
Лист 3	Листов 11	

Сборочный чертеж

ЦНИИЭП им. Б.С. Мезенцева

24866-06 56

Формат А3

Инв. № подл. | Подпись и дата | Взам. инв. №

Типовой проект 294-3-56.90 Альбом 6

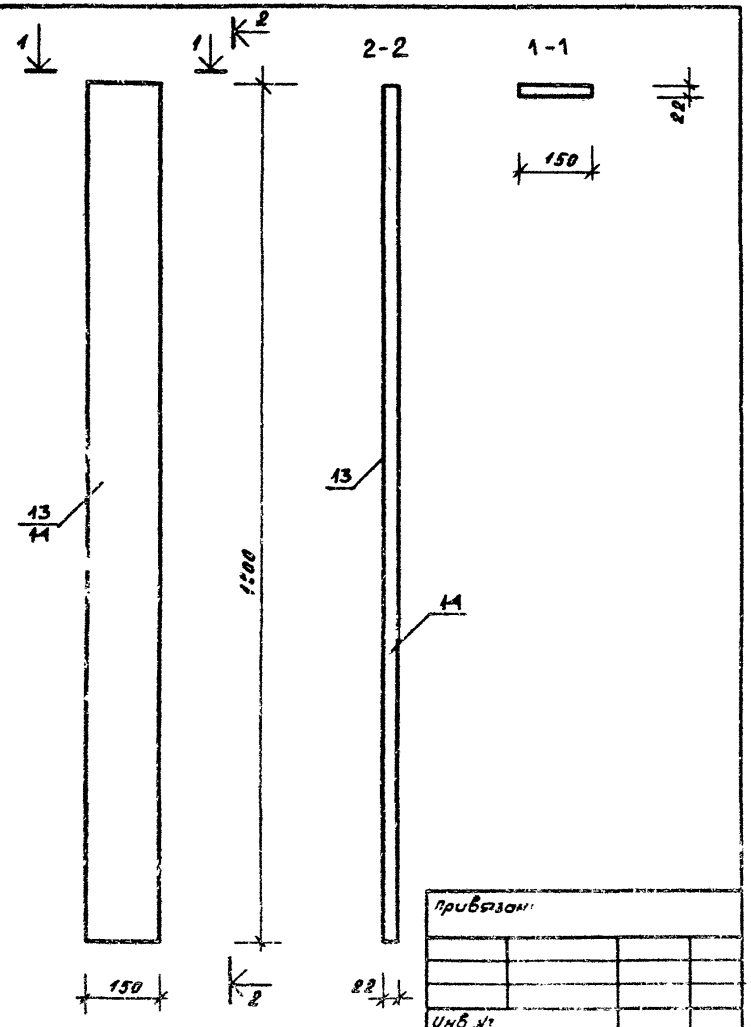

Привязан:

Инв. №

Нач. маст.	Шестопалов		
Гл. инж. п.	Лентачников		
Н. контр.	Зарецкий		
ГАП	Зарецкий		
ГИП	Гритович		

294-3-56.90 АРИ 02 00-01

Секция вешалки гардероба на стойках

Стадия	Об'ем	Масшт.
Р	0,0059	1:10

Лист 4 Листов 11

Панель тип 1 (поз. 1)

ЦНИИЭП им. Б.С. Мезенцева

Инв. № подл. | Подпись и дата | Взам. инв. №

Фарт. А4

Типовой проект 294-3-56.90 Альбом 6

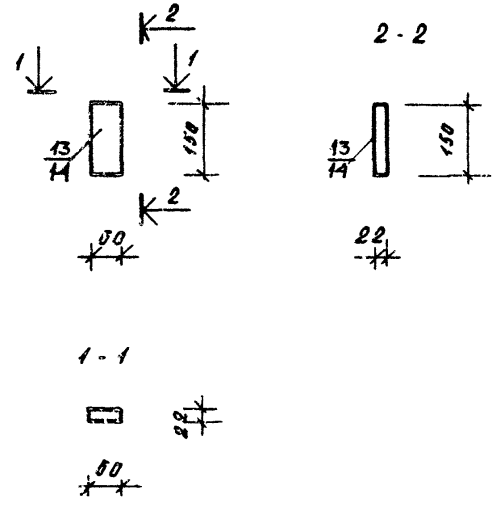

Привязан:

Инв. №

Нач. маст.	Шестопалов		
Гл. инж. п.	Лентачников		
Н. контр.	Зарецкий		
ГАП	Зарецкий		
ГИП	Гритович		

294-3-56.90 АРИ 02 00-02

Секция вешалки гардероба на стойках

Стадия	Об'ем	Масшт.
Р	0,0002	1:10

Лист 5 Листов 11

Панель тип 2 (поз. 2)

ЦНИИЭП им. Б.С. Мезенцева

Инв. № подл. | Подпись и дата | Взам. инв. №

24866-06 57

Фармат А4

Типовой проект 294-3-56.90 Альбом 6

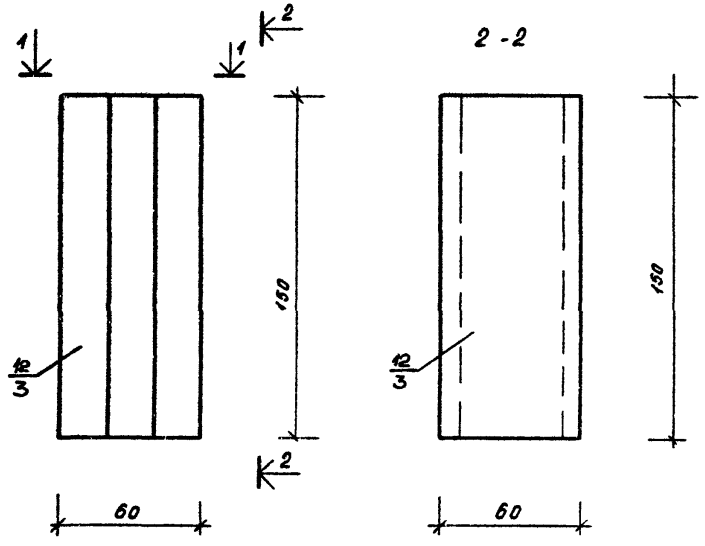

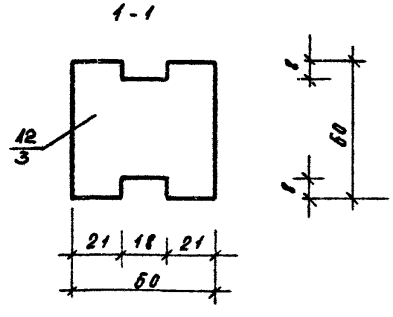

Привязан

Инв.№

		294-3-56.90	АРИ 02.00-03
Нач.маст.	Шестопалов		
Гл.инж.пр.	Ленточников	Секция вешалки гардероба на стойках	Стадия: Р; Об'ем: 0,00054; Масшт.: 1:2
Н.контр.	Зарецкий		Лист 6; Листов 11
ГАП	Зарецкий		
ГИП	Гримович	Соединительный брус (поз.3)	ЦНИИЭП им. Б.С. Мезенцева

Инв.№ подл. | Подпись и дата | Взам.инв.№

Формат А4

Типовой проект 294-3-56.90 Альбом 6

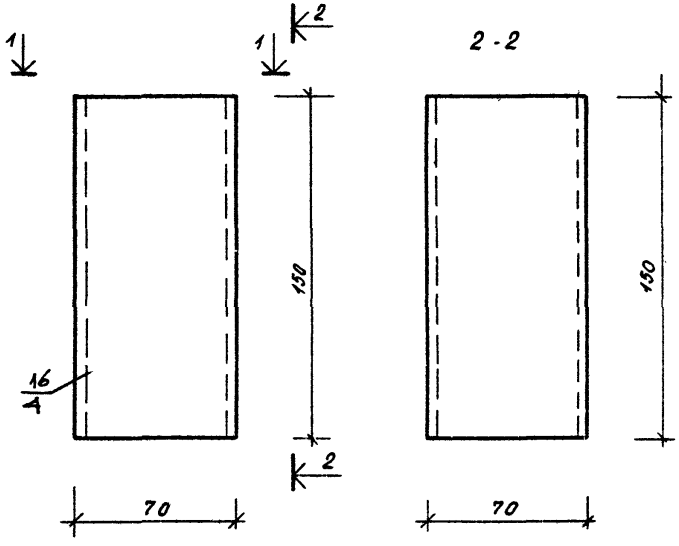

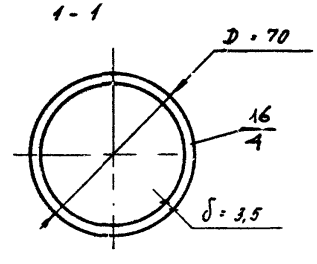

Привязан:

Инв.№

		294-3-56.90	АРИ 02.00-04
Нач.мас	Шестопалов		
Гл.инж.пр.	Ленточников	Секция вешалки гардероба на стойках	Стадия: Р; Масса: 0,86; Масшт.: 1:2
Н.контр.	Зарецкий		Лист 7; Листов 11
ГАП	Зарецкий		
ГИП	Гримович	Стакан (поз.4)	ЦНИИЭП им. Б.С. Мезенцева

Инв.№ подл. | Подпись и дата | Взам.инв.№

Формат А4

Типовой проект 294-3-56.90 Альбом 6

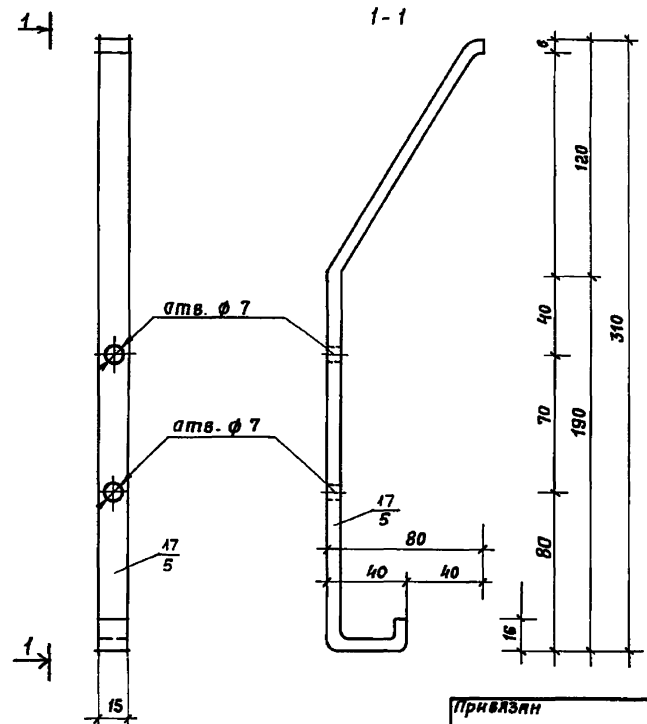

Привязан			
Инв. №			

Нач. маст.	Шестопалов			294-3-56.90	АРИ 02.00-05		
Гл. инж. м.	Ленточников			Секция вешалки гардероба на стойках.	Стадия	Масса	Масштаб
Н. контр.	Зарецкий				Р	0,282	1:2
ГАП	Зарецкий				Лист 8	Листов 11	
ГИП	Гримович			Крючок.	ЦНИИЭП им. Б.С. Мезенцева		

Инв. № подл. | Подпись и дата | Взам. инв. №

Формат А4

Типовой проект 294-3-56.90 Альбом 6

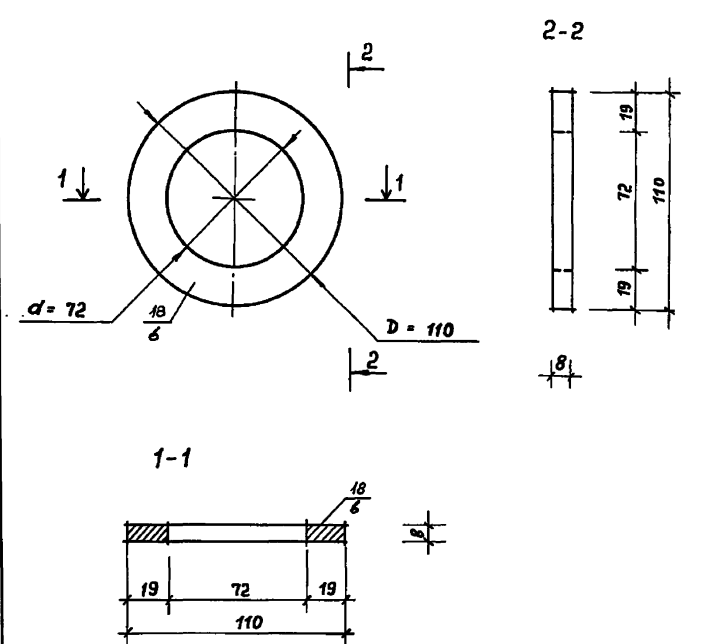

Привязан			
Инв. №			

Нач. маст.	Шестопалов			294-3-56.90	АРИ 02.00-06		
Гл. инж. м.	Ленточников			Секция вешалки гардероба на стойках	Стадия	Масса	Масштаб
Н. контр.	Зарецкий				Р	0.339	1:2
ГАП	Зарецкий				Лист 9	Листов 11	
ГИП	Тримович			Декоративная шайба	ЦНИИЭП им. Б.С. Мезенцева		

Инв. № подл. | Подпись и дата | Взам. инв. №

24866-06 59

Формат А4

Типовой проект 294-3-56.90 Альбом 6

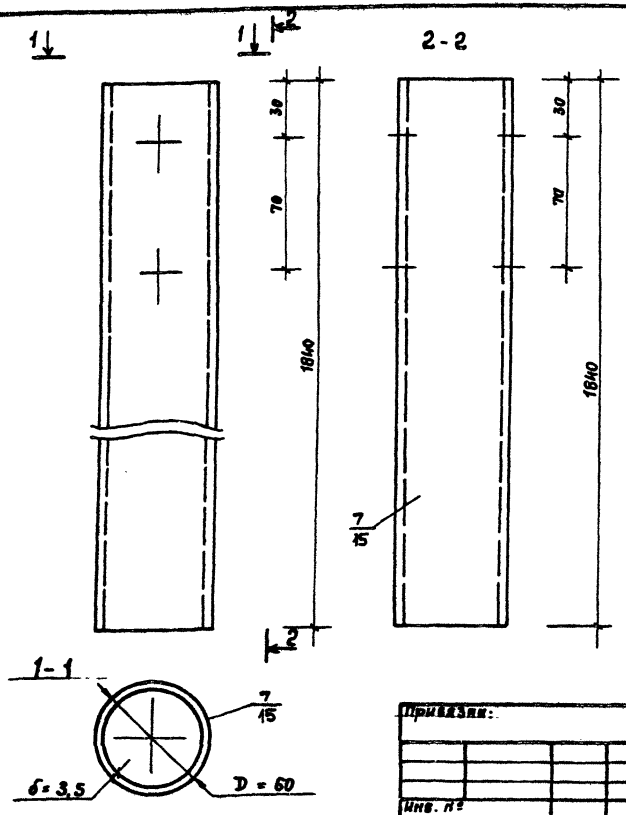

Привязан:

Инв. №

Нач. маст.	Шестопалов		
Гл. инж. м.	Ленточников		
Н. контр.	Зарецкий		
ГАП	Зарецкий		
ГИП	Григович		

294-3-56.90 АРИ 02.00-07

Секция вешалки гардероба на стойках

Стадия	Масса	Масштаб
Р	8,98	1:2

Лист 10 Листов 11

Стойка

ЦНИИЭП им. Б.С. Мезенцева

Формат А4

Типовой проект 294-3-56.90 Альбом 6

Технические условия

Секции вешалки гардероба изготовить двух видов: на стойках и навесные.

Секция на стойках устанавливается по месту в стаканы, приваренные к каркасу из уголка.

Навесные секции вешалки крепятся к стене на пробках шурупами.

Панели секций вешалки выполняются из ДСП ГОСТ 10632-89, офанерованной ясеневым шпоном ГОСТ 2977-82.

Лицевые поверхности панели покрыть бесцветным лаком за 2 раза.

Стойки и декоративные шайбы- хромировать.

Стаканы - покрасить нитроэмалью в светло-серый цвет.

Соединительный брус окрасить масляной краской в черный цвет.

Сборка элементов секции на стойках производится на болтах ГОСТ 7801-81* „впотай".

Элементы позиций „1", „5", „9" и „11" используются в секциях обоих видов.

Привязан

Инв. №

Нач. маст.	Шестопалов		
Гл. инж. м.	Ленточников		
Н. контр.	Зарецкий		
ГАП	Зарецкий		
ГИП	Григович		

294-3-56.90 АРИ 02.00.ТУ

Технические условия

Стадия	Лист	Листов
Р	11	11

ЦНИИЭП им. Б.С. Мезенцева

24866-06 60

Формат А4

Инв. № подл. | Подпись и дата | Взам. инв. №

Формат	Зона	Позиц.	Обозначение	Наименование	Кол-во	Примечание
				Документация		
А3			АРИ 04.00-СБ	Сборочный чертеж	4	
А4			АРИ 04.00-ТУ	Технические условия		
А4			АРИ 04.00-УК	Узлы		
				Сборочные единицы		
А4		1	АРИ 04.00-01	Обвязка - боковой левый элемент	4	
А4		2	АРИ 04.00-02	Обвязка - верхний элемент	4	
А4		3	АРИ 04.00-03	Обвязка - боковой правый элемент	4	
А4		4	АРИ 04.00-04	Перо	152	

Формат	Зона	Позиц.	Обозначение	Наименование	Кол-во	Примечания
				Материалы		
				Пиломатериалы по ГОСТ 2695-83		
				Брусок 40×25 ℓ=982 8шт.	0.028 м³	
				Брусок 40×25 ℓ=200 4шт.	0.0003 м³	
				Брусок 30×9 ℓ=170 304шт	0,014 м³	

Привязан

Инв. №

Нач. мас.	Шестопалов	
Гл. инж. м.	Ленточников	
М. контр.	Зарецкий	
Гл.	Зарецкий	
Гл.	Гримович	

294-3-56.90 АРИ 04.00

Декоративная решетка тепловой завесы

Стадия	Лист	Листов
Р		

ЦНИИЭП им. Б.С. Мезенцева

24866-06 51 ф. 43

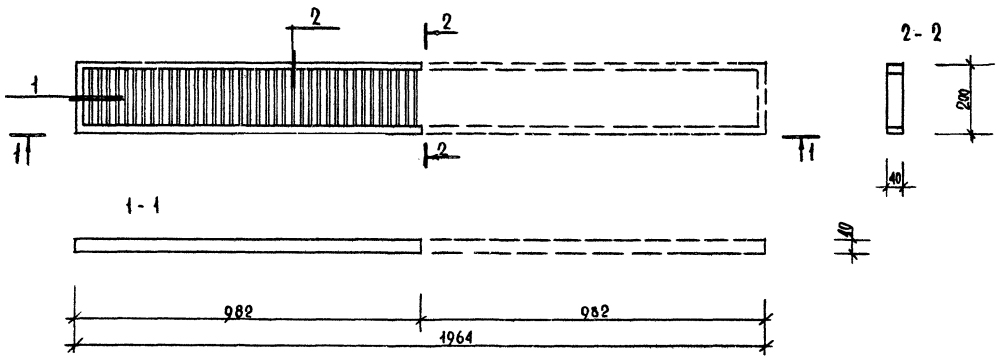

Нач. мас.	Шестопалов			294-3-56.90	АРИ 04.00-СБ		
Гл. инж. п.	Лепточников			Декоративная решетка тепловой завесы	Стадия	Масса	Масштаб
Н. контр.	Зарецкий				Р		
ГАП	Зарецкий				Лист 2	Листов 8	
ГИП	Гримович			Сборочный чертеж	ЦНИИЭП им. Б.С. Мезенцева		

24866-06 62 ф. 13

Типовой проект 294-3-56.90 Альбом 6

Технические условия

Декоративная решетка тепловой завесы состоит из двух секций, соединенных зеркально.

Элементы секции решетки изготавливаются из массива дуба.

Соединение элементов на клею.

Готовое изделие покрыть бесцветным водостойким лаком за 2 раза

Привязан

Инв. №

Нач. отд.	Шестопалов			
Гл. инж. пр.	Ленточников			
Н. контр.	Зарецкий			
ГАП	Зарецкий			
ГИП	Гримович			

294-3-56.90 АРИ 04.00 - ТУ

Технические условия

Стадия	Лист	Листов
Р	3	6

ЦНИИЭП им. Б.С. Мезенцева

Формат А4

Типовой проект 294-3-56.90 Альбом 6

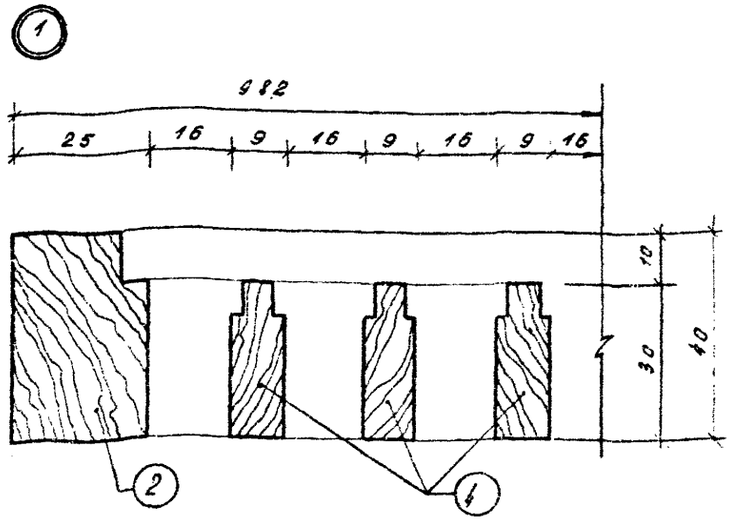

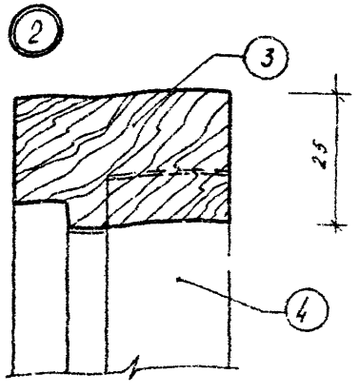

Привязан

Инв. №

Взам. инв. №

Подпись и дата

Инв. № подл.

294-3-56.90 АРИ 04.00 - УК

Нач. отд.	Шестопалов			
Гл. инж. пр.	Ленточников			
Н. контр.	Зарецкий			
ГАП	Зарецкий			
ГИП	Гримович			

Декоративная решетка тепловой завесы

Стадия	Масса	Масшт.
Р		
Лист 4	Листов 6	

Узлы

ЦНИИЭП им. Б.С. Мезенцева

24866-06 63 Формат А4

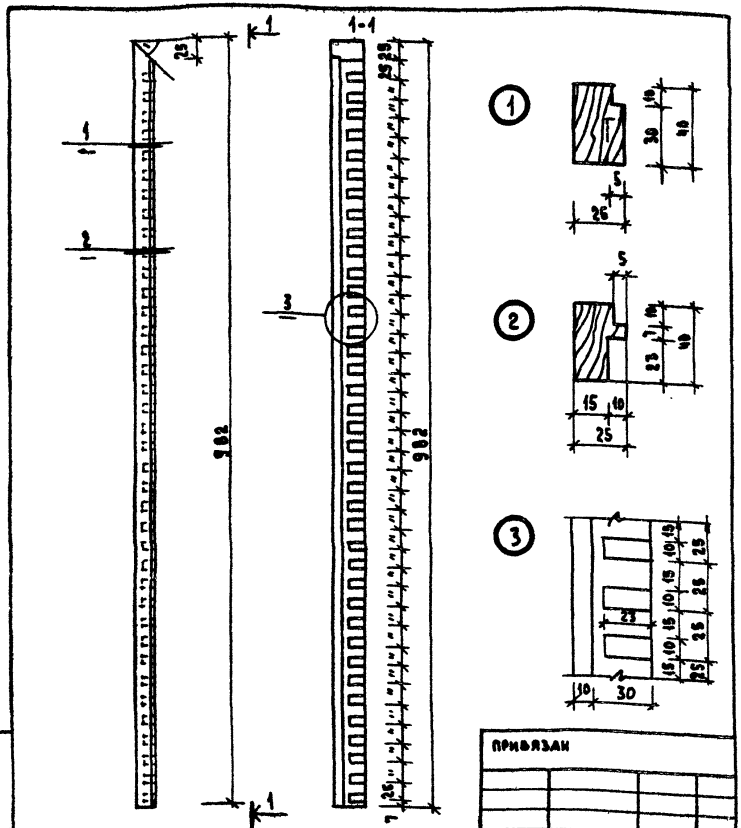

Привязан

Инв. №

Нач. маст	Шестопалов		
Гл. инж. м	Ленточников		
Н. контр	Зарецкий		
ГАП	Зарецкий		
ГИП	Гримович		

294-3-56.90 АРИ 04.00-01

Декоративная решетка тепловой завесы

Обвязка - боковой левый элемент

Стадия	Масса	Масштаб
Р		
Лист 5	Листов 8	

ЦНИИЭП им. Б.С. Мезенцева

Формат А4

Типовой проект 294-3-56.90 Альбом 6

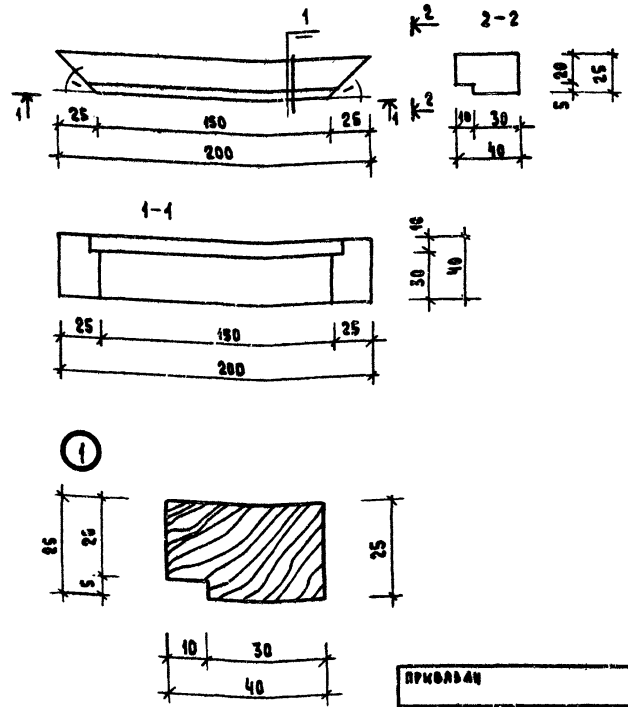

Привязан

Инв. №

Подпись и дата | Взам. инв. №

Нач. маст	Шестопалов		
Гл. инж. м	Ленточников		
Н. контр	Зарецкий		
ГАП	Зарецкий		
ГИП	Гримович		

294-3-56.90 АРИ 04.00-02

Декоративная решетка тепловой завесы

Обвязка - верхний элемент

Стадия	Масса	Масштаб
Р		
Лист 6	Листов 8	

ЦНИИЭП им. Б.С. Мезенцева

Формат А4

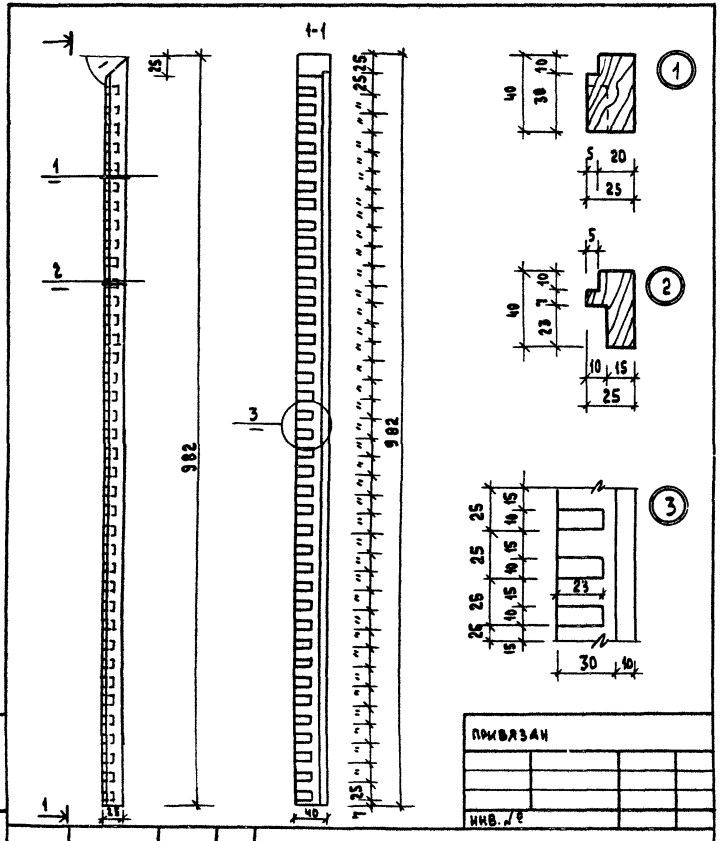

ПРИВЯЗАН

ИНВ. №

294-3-56.90 АРИ 04.00-03

Н.контр.	Зарецкий		
ГАП	Зарецкий		
ГИП	Гримович		

Декоративная решетка тепловой завесы

СТАДИЯ	МАССА	МАСШТАБ
Р		

Лист 7 | Листов 8

Обвязка - боковой правый элемент

ЦНИИЭП им. Б.С. Мезенцева

Формат А4

gost.e-ecolog.ru

Типовой проект 294-3-56.90 Альбом 6

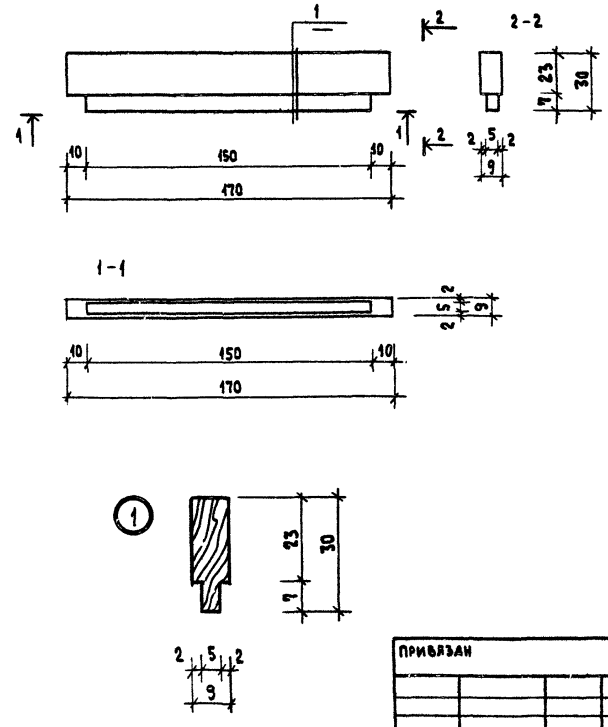

ПРИВЯЗАН

ИНВ. №

294-3-56.90 АРИ 04.00-04

Нач.маст	Шестопалов		
Гл.инж.м	Ленточников		
Н.контр.	Зарецкий		
ГАП	Зарецкий		
ГИП	Гримович		

Декоративная решетка тепловой завесы

СТАДИЯ	МАССА	МАСШТАБ
Р		

Лист 8 | Листов 8

Перо

ЦНИИЭП им. Б.С. Мезенцева

Инв. № подл. | Подпись и дата | Взам. инв. №

24866-06 (65)

Формат А4