ТИПОВОЙ ПРОЕКТ
294-3-56.90

КРЫТЫЙ БАССЕЙН С ВАННОЙ 25х8,5 М И ДЕТСКОЙ ВАННОЙ 10х6 М

(СТЕНЫ КИРПИЧНЫЕ)

АЛЬБОМ - 4

ПЗ	–	Пояснительная записка	стр. 3
ЭО	–	Электротехнические чертежи	стр. 4
СС	–	Связь, сигнализация	стр. 40
ПС	–	Пожарная сигнализация	стр. 44

24866-04

ЦЕНА
Отпускная цена
на момент реализации
указана в счёт-накладной

gost.e-ecolog.ru

ТИПОВОЙ ПРОЕКТ
294-3-56.90
КРЫТЫЙ БАССЕЙН С ВАННОЙ 25х8,5 М И ДЕТСКОЙ ВАННОЙ 10х6 М
(СТЕНЫ КИРПИЧНЫЕ)
АЛЬБОМ-4

ПЕРЕЧЕНЬ АЛЬБОМОВ

АЛЬБОМ -1	ПЗ	Пояснительная записка.
	АР	Архитектурные решения.
	ТО	Технологическое оборудование.
	ТЧ	Технология пищеблока.
АЛЬБОМ - 2	ПЗ	Пояснительная записка.
	КЖ	Конструкции железобетонные.
	КМ	Конструкции металлические.
АЛЬБОМ -3	ПЗ	Пояснительная записка.
	ОВ	Отопление, вентиляция.
	ВК	Внутренний водопровод и канализация, ливнестоки.
	АЧ	Автоматизация сантехустройств.
АЛЬБОМ -4	ПЗ	Пояснительная записка.
	ЭО	Электротехнические чертежи.
	СС	Связь, сигнализация.
	ПС	Пожарная сигнализация.
АЛЬБОМ - 5	АУ	Задание заводам-изготовителям.
АЛЬБОМ -6	КЖИ	Изделия заводского изготовления железобетонные.
	АРИ	Изделия заводского изготовления столярные.
АЛЬБОМ -7	СО	Спецификации оборудования.
АЛЬБОМ -8	ВМ	Ведомости потребности в материалах.
АЛЬБОМ -9	С	Сметы.

РАЗРАБОТАН
ЦНИИЭП
им. Б.С. МЕЗЕНЦЕВА

ГЛАВНЫЙ ИНЖЕНЕР ИНСТИТУТА М.В. ГЛИНКИН

ГЛАВНЫЙ АРХИТЕКТОР ПРОЕКТА А.Л. ЗАРЕЦКИЙ

ГЛАВНЫЙ ИНЖЕНЕР ПРОЕКТА И.А. ЛЕНТОЧНИКОВ

УТВЕРЖДЁН
ГОСКОМСПОРТОМ СССР

ПРИКАЗ №432 ОТ 30.11.90

Альбом 4

Типовой проект 294-3-56.90

Содержание альбома 4

Лист	Наименование	Примеч. стр.
–	Обложка	
–	Титульный лист	1
–	Содержание альбома 4	2
ПЗ	Пояснительная записка	3
	Электрооборудование Чертежи марки „ЭО"	
1	Ведомость чертежей основного комплекта Ведомость прилагаемых документов	4
2	Вводно-распределительное устройство. ВРУ Схема принципиальная однолинейная.	5
3	Шкаф 1Ш-С Схема принципиальная однолинейная	6
4	Ящики управления 1ЯУ-С÷10ЯУ-С Схема принципиальная однолинейная	7
5	Шкаф распределительный 1ШР-С Схема принципиальная однолинейная	8
6	Приводы 1, 3, 4, 6 ÷ 10; 45, 47, 49, 50, 51, 52 ТЭНы 2, 5, 46, 48. Отключение вентиляции. Схемы принципиальные	9
7	Приводы 30÷40, 42 Схемы принципиальные	10
8	Ящик управления 1ЯУ-С Схема подключений.	11
9	Ящик управления 2ЯУ-С Схема подключений	12
10	Ящик управления 3ЯУ-С Схема подключений	13
11	Ящик управления 4ЯУ-С Схема подключений.	14
12	Ящик управления 5ЯУ-С Схема подключений	15
13	Ящик управления 6ЯУ-С Схема подключений.	16
14	Ящик управления 7ЯУ-С Схема подключений	17
15	Ящик управления 8ЯУ-С Схема подключений	18
16	Ящик управления 9ЯУ-С Схема подключений	19
17	Ящик управления 10ЯУ-С Схема подключений.	20
18	Электроосвещение. План подвала Венткамера. Расчетная схема питающей сети	21
19	Электроосвещение. План 1го этажа	22
20	Электроосвещение. План 2го этажа	23
21	Трубно-кабельный журнал (Начало)	24
22	Трубно-кабельный журнал (Продолжение)	25
23	Трубно-кабельный журнал (Продолжение)	26
24	Трубно-кабельный журнал (Окончание)	27
25	Установка электрооборудования и прокладка труб. План 1го этажа	28
26	Установка электрооборудования и прокладка труб. План 2го этажа	29
27	Установка электрооборудования и прокладка труб. Приточная венткамера	30
28	Установка электрооборудования и прокладка труб. Вытяжная венткамера	31
29	Установка электрооборудования и прокладка труб. Насосно-фильтровальная станция	32
30	Установка электрооборудования и прокладка труб. Электрощитовая	33
31	Сауна. Электроосвещение. Установка электрооборудования и прокладка труб.	34
	Чертежи марки ЭОЗИ	
1	Вводно-распределительное устройство. Опросный лист.	35
	Чертежи марки ЭОЗ	
01	Перечень комплектных устройств	36
02	Таблица технических данных аппаратов	36
03	Таблица перечня надписей	36
04	Чертеж общего вида	37
05	Схема электрическая соединений	38, 39
	Связь и сигнализация Чертежи марки „СС"	
1	Ведомость основного комплекта Ведомость прилагаемых документов	40
2	Схемы сетей.	41
3	Сети на планах подвала и 1ом этаже.	42
4	Сети на планах 2 этажа и кровли	43
	Пожарная сигнализация Чертежи марки „ПС"	
1	Ведомость чертежей основного комплекта. Ведомость прилагаемых документов.	44
2	Сети на плане подвала. Схема сети „ПС"	45
3	Сети на плане 1 этажа	46
4	Сети на плане 2 этажа.	47

Инв. N подл. | Подпись и дата | Вз. инв. N

Привязан	Н.контр	Полунцев		294-3-56.90 ЭО		
	Нач.отд.	Зуйков		Крытый бассейн с ванной 25×8,5м и детской ванной 10×6м	Стадия	Лист	Листов
	ГИП	Полунцев			Р		
Инв. N				Содержание альбома 4	ЦНИИЭП им. Б.С. Мезенцева	

24866-04 3

ф. А2

1. Электроснабжение

Основные технические показатели электротехнической установки здания приведены в нижеследующей таблице.

NN п/п	Наименование показателей	Ед. изм.	К-во	Примечание
1	Напряжение	В	„380/220	с глухозаземленной нейтралью
2	Категория электроснабжения	—	II кат.	
3	Установленная мощность	кВт	187,3	
4	Расчетная мощность	кВт	131,1	
5	Коэффициент мощности	—	0,85	
6	Коэффициент спроса	—	0,7	
7	Расход электроэнергии	тыс. кВт час/год	190	

Внешнее электроснабжение решается в соответствии с техническими условиями при привязке проекта.

2. Силовое электрооборудование

Наименование силовых электроприемников, расчетные нагрузки приведены на листе ЭО-2.

Все электродвигатели поступают в комплекте с сантехническим оборудованием.

Распределение электроэнергии по зданию осуществляется по радиально-магистральной схеме.

Питание станции пожарной сигнализации производится с разных секций ВРУ по двум линиям с устройством АВР.

Автоматическое управление разработано в разделе проекта „Автоматизация сантехустройств."

Предусматривается блокировка систем вентиляции со станцией пожарной сигнализации для их автоматического отключения в случае возникновения пожара.

Все электропроводки приняты сменяемыми и выполняются алюминиевыми проводами в винипластовых трубах и металлических трубах.

Подключение электродвигателей, установленных на виброосновании, выполняется гибкими медными проводами.

3. Электроосвещение

1. Напряжение сети рабочего и аварийного освещения ~380/220 В. Напряжение ламп ~220 В.
2. Напряжение сети ремонтного освещения 12 и 36 В. переменного тока.
3. Высота установки электрооборудования (от уровня чистого пола):
   - групповых щитков – 1,8 (до верха щитка)
   - выключателей – 1,5 м
   - штепсельных розеток – 0,3 м.

Номера групп, указанные на планах, соответствуют номерам автоматов на групповом щитке.

Прокладку труб для выполнения проводки к светильникам производить: при наличии подшивного потолка-за подшивным потолком; при отсутствии подшивного – в подготовке пола следующего этажа, по стенам в штрабе, под штукатуркой.

Прокладку труб для выполнения проводки к штепсельным розеткам производить в подготовке пола этого же этажа.

Отпайки к светильникам от групповой сети производить в стальных коробках. Стальные коробки должны устанавливаться под корпусом светильника и быть им закрыты.

В технических помещениях: венткамере, тепловом пункте, электрощитовой, насосно-фильтровальной – трубы прокладываются открыто.

Монтаж электроосветительного оборудования в технических помещениях производить после монтажа сантехнического оборудования.

Для заземления встроенных светильников прокладывается дополнительный провод.

4. Защитные мероприятия

Для защиты обслуживающего персонала от поражения электрическим током запроектировано защитное зануление в соответствии с требованиями ПУЭ, гл. 1-7.

В качестве зануляющих проводников используются нулевые рабочие проводники, специально проложенные для этой цели проводники, металлоконструкции здания.

В соответствии с Инструкцией РД. 34.21.122-87 молниезащита здания не требуется.

Связь и сигнализация.

Проект предусматривает: телефонизацию от внешней телефонной сети, радиофикацию от радиотрансляционной внешней сети, местное оповещение о пожаре.

Телефонизация должна осуществляться по телефонному подземному кабелю емкостью 10х2 пар.

Для радиофикации предусматривается установка на кровле радиостойки, оснащенной абонентским трансформатором.

Для оповещения о пожаре в пожарном посту устанавливается усилитель „Стель-102" и магнитофон, а в местах скопления людей – звуковые колонки.

Все сети выполняются скрытым способом с устройством канализации из винипластовых труб, прокладываемых в подготовке пола, по стоякам.

Для размещения абонентских розеток установить монтажные коробки КП-04 на высоте 0,3 м от пола.

Радиостойку заземлить в соответствии с ГОСТ 464-79. При привязке проекта уточняется место и способ устройства телефонного и радиотрансляционного вводов, а так же контура заземления в соответствии с местными условиями работы производить согласно правилам Министерства связи СССР.

Пожарная сигнализация

Проект разработан на основании задания на проектирование, чертежей марки АС, СНиП 2.04.09-84.

В качестве приемного прибора предусматривается устройство приемно-контрольное „Топаз" на 10 лучей, устанавливаемое в пожарном посту на 1ом этаже. В помещениях предусмотрена установка тепловых (ИТМ); дымовых (ДИП-1) и ручных (ИПР) датчиков.

По надежности электроснабжения приборы пожарной сигнализации являются электроприемниками I категории. Электропитание прибора предусмотрено электротехнической частью проекта. Сеть пожарной сигнализации прокладывается: открыто по стенам и потолкам; в канализации из винипластовых труб, прокладываемых в подготовке пола.

Сращивание и ответвление абонентских проводов производить в коробках методом пайки или под винт.

Закладные устройства пожарной сигнализации прокладывать совместно с закладными устройствами связи и сигнализации. Подпольные коробки учтены в проекте „СС". Ручные извещатели ИПР устанавливать на высоте 1,5 м от уровня пола.

Инв. N подл. | Подпись и дата | Взам. инв. N

Нач.отд	Зуйков		
ГИП	Полунцев		
Рук.гр.	Колач		
Рук.гр.	Зинько		

Привязан:

Инв. №

294-3-56.90 ПЗ

Крытый бассейн с ванной 25х8,5 и детской ванной 10х6 м

Стадия	Лист	Листов
Р	1	1

Пояснительная записка

ЦНИИЭП им. Б.С. Мезенцева

24866-04 4

Ф. А2

Типовой проект 294-3-56.90 Альбом 4

Ведомость чертежей основного комплекта марки „ЭО"

Лист	Наименование	Примеч. стр.
1.	Ведомость чертежей основного комплекта	4
	Ведомость прилагаемых документов	
2	Вводно-распределительное устройство ВРУ. Схема принципиальная однолинейная	5
3	Шкаф 1Ш-С Схема принципиальная однолинейная	6
4	Ящики управления 1ЯУ-С ÷ 10ЯУ-С Схема принципиальная однолинейная	7
5	Шкаф распределительный 1ШР-С Схема принципиальная однолинейная	8
6	Приводы 1;3;4;6 ÷ 10; 45; 47; 49; 50; 51; 52 ТЭНы 2;5;46, 48. Отключение вентиляции. Схемы принципиальные.	9
7	Приводы 30 ÷ 40, 42 Схемы принципиальные	10
8	Ящик управления 1ЯУ-С Схема подключений	11
9	Ящик управления 2ЯУ-С Схема подключений	12
10	Ящик управления 3ЯУ-С Схема подключений	13
11	Ящик управления 4ЯУ-С. Схема подключений	14
12	Ящик управления 5ЯУ-С. Схема подключений	15
13	Ящик управления 6ЯУ-С. Схема подключений	16
14	Ящик управления 7ЯУ-С. Схема подключений	17
15	Ящик управления 8ЯУ-С. Схема подключений	18
16	Ящик управления 9ЯУ-С. Схема подключений	19
17	Ящик управления 10ЯУ-С. Схема подключений	20
18	Электроосвещение. План подвала. Венткамера. Расчетная схема питающей сети	21
19	Электроосвещение. План 1го этажа	22
20	Электроосвещение. План 2го этажа	23
21	Трубно-кабельный журнал (Начало)	24
22	Трубно-кабельный журнал (Продолжение)	25
23	Трубно-кабельный журнал (Продолжение)	26
24	Трубно-кабельный журнал (Окончание)	27
25	Установка электрооборудования и прокладка труб. План 1го этажа	28
26	Установка электрооборудования и прокладка труб. План 2го этажа.	29
27	Установка электрооборудования и прокладка труб. Приточная венткамера.	30
28	Установка электрооборудования и прокладка труб Вытяжная венткамера	31
29	Установка электрооборудования и прокладка труб Насосно-фильтровальная станция	32
30	Установка электрооборудования и прокладка труб. Электрощитовая	33
31	Сауна. Электроосвещение. Установка электрооборудования и прокладка труб.	34

Ведомость ссылочных и прилагаемых документов

Обозначение	Наименование	Примеч. стр.
	Прилагаемые документы	
ЭОЗИ	Вводно-распределительное устройство ВРУ. Опросный лист.	35
ЭОЗ-01	Перечень комплектных устройств.	36
ЭОЗ-02	Таблица технических данных аппаратов	
ЭОЗ-03	Таблица перечня надписей	
ЭОЗ-04	Чертеж общего вида	37
ЭОЗ-05	Схема электрическая	38
	соединений	39
ЭО.СО	Спецификация оборудования	Альбом 7
ЭО.ВМ	Ведомость потребности в материалах	

Условные обозначения дополнительно к ГОСТ'у 21608-84

Наименование	Изображение
Линия сети рабочего освещения	
Линия сети аварийного освещения	
Линия сети освещения проложенная в полу донного этажа.	
Соответствие выключателей к выключаемыми ими светильником	I,II / I, II

Типовой проект разработан в соответствии с действующими нормами и правилами и предусматривает мероприятия, обеспечивающие взрывную взрывопожарную и пожарную безопасность при эксплуатации здания.

Главный инженер проекта /Полунцев/

Привязан.

Инв. №

Инв. № подл. | Подпись и дата | Взам. инв. №

Нач.отд.	Зубков		
Н.контр.	Полунцев		
ГИП	Полунцев		
Инж.	Шнакова		

Привязан

Инв. №

294-3-56.90 ЭО

Крытый бассейн с ванной 25×8,5м и детской ванной 10×6м

Стадия	Лист	Листов
Р	1	31

Ведомость чертежей основного комплекта. Ведомость ссылочных и прилагаемых документов

ЦНИИЭП им. Б.С. Мезенцева

24866-04 5 ф. А2

Альбом 4

Типовой проект 294-3-56.90

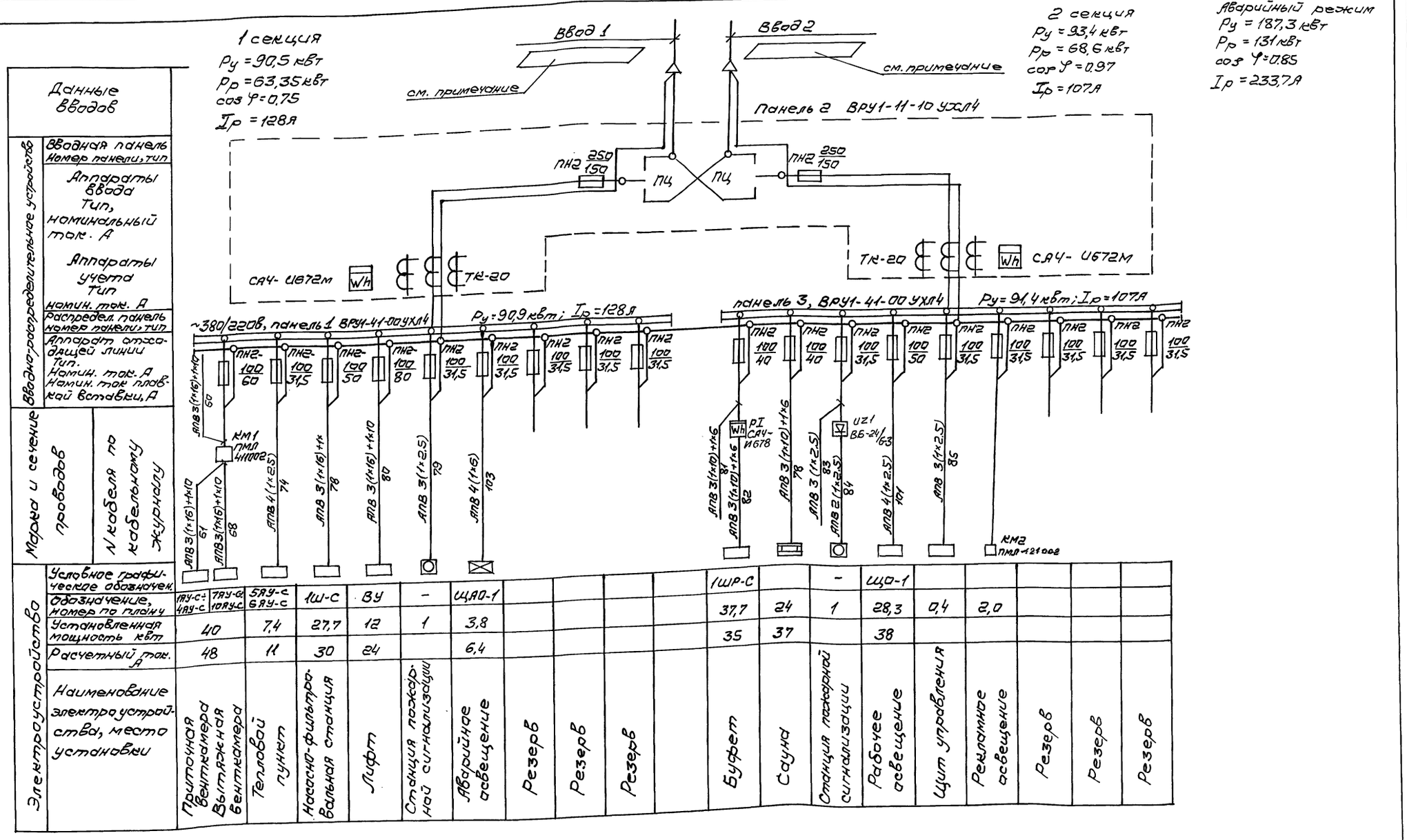

Данные вводов	Вводно-распределительное устройство	Вводная панель Номер панели, тип																		
		Аппараты ввода Тип, номинальный ток. А																		
		Аппараты учета Тип, номин. ток. А																		
		Распредел. панель номер панели, тип																		
		Аппарат отходящей линии Тип. Номин. ток. А Номин. ток плавкой вставки, А																		
	Марка и сечение проводов	N кабеля по кабельному журналу																		
Электроустройство	Условное графическое обозначение												1ШР-С		–	ЩО-1				
	Обозначение, номер по плану	1АУ-С÷4АУ-С	7АУ-С, 10АУ-С	5АУ-С 6АУ-С	1Ш-С	ВУ	–	ЩАО-1					37,7	24	1	28,3	0,4	2,0		
	Установленная мощность кВт	40	7,4	27,7	12	1	3,8						35	37		38				
	Расчетный ток, А	48	11	30	24		6,4													
	Наименование электроустройства, место установки	Приточная вентиляция Вытяжная вентиляция	Тепловой пункт	Насосно-фильтровальная станция	Лифт	Станция пожарной сигнализации	Аварийное освещение	Резерв	Резерв	Резерв		Буфет	Сауна	Станция пожарной сигнализации	Рабочее освещение	Щит управления	Рекламное освещение	Резерв	Резерв	Резерв

Примечание:

1. Вся сеть выполняется проводом АПВ за исключением случаев, где марка указана на чертеже.
2. Марка и сечение кабеля определяется при привязке проекта.

						294-3-56.90	ЭО
Привязан							
				Нач. отд.	Зуйков		Крытый бассейн с ванной 25×8,5м и детской ванной 10×6м
				Н. контр.	Полунцев		Стадия: Р; Лист: 2; Листов:
				ГИП	Полунцев		Вводно распределительное устройство ВРУ. Схема принципиальная аварийная
Инв.№				Инж.	Шапкова		ЦНИИЭП им. Б.С. Мезенцева

Инв.№подл. | Подпись и дата | Взам.инв.№

24866-04 6 Формат А2

Типовой проект 294-3-56.90 Альбом 4

Шкаф 1Ш-С

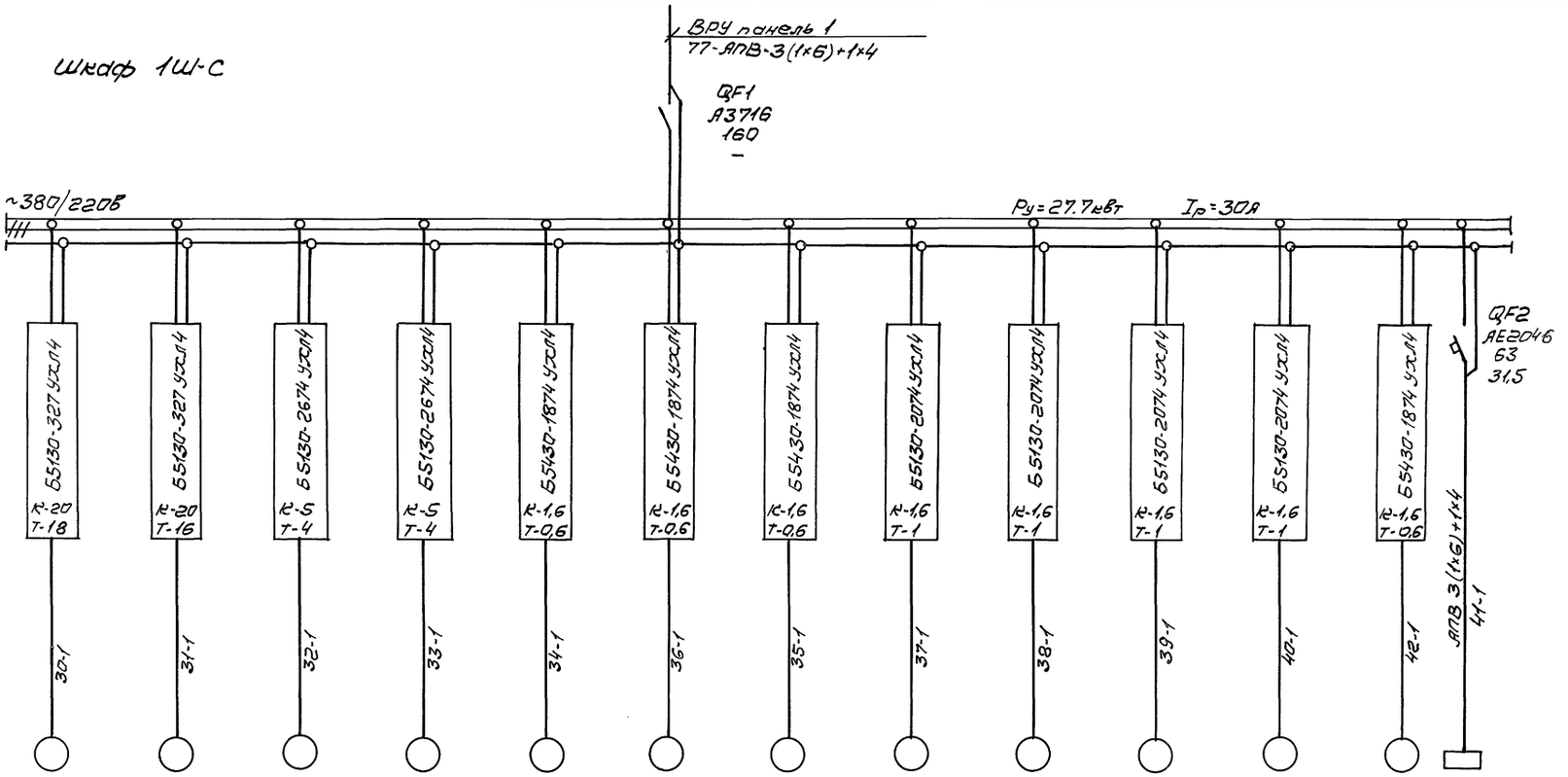

Данные питающей сети																										
Аппарат ввода	Тип, $I_м$, А, Расцепитель, А																									
Сборные шины	Напряжение, Сечение, Расчетный ток, А, Установленная мощность, кВт																									
Станция управления	Тип, Расцепитель автомата к-комбинированный Уставка, А, Нагревательный элемент теплового реле Т-тепловой, уставка, А																									
Марка и сечение проводника	Маркировка или длина участка сети																									
Электроприемник: Условное обозначение на плане				30		31		32		33		34		36		35		37		38		39		40		42	41		
Электроприемник: Номер по плану																												
Электроприемник: Тип				7.5		7.5		1.5		1.5		0.18		0.18		0.18		0.25		0.25		0.25		0.25		0.18	8		
Электроприемник: $P_м$, кВт																												
Электроприемник: Ток, А ($I_м$ / $I_п$)				Насос К45/30 (рабочий)		Насос К45/30 (резервный)		Насос К8/18 (рабочий)		Насос К8/18 (резервный)		Задвижка на всасывающем трубе насосов		Задвижка на всасывающем трубе насосов		Задвижка на выпуске канализации		Насос-дозатор		Насос-дозатор		Насос-дозатор		Насос-дозатор		Задвижка на выпуске из ванны №1 сауны	Электрализная установка ЭУ-5		
Электроприемник: Наименование механизма по плану																												

При привязке проекта для варианта без сауны привод 42 (задвижка на выпуске из ванны сауны) вычеркнуть.

				294-3-56.90		ЭО
Привязан				Крытый бассейн с ванной 25×8,5м и детской ванной 10×6м	Стадия	Лист	Листов
					Р	3	
	Нач.отд.	Зудков		Шкаф 1Ш-С Схема принципиальная однолинейная	ЦНИИЭП им.Б.С.Мезенцева		
	Н.контр.	Полунцев					
	ГИП	Полунцев					
Инв.N	Инж.	Шмакова					

24866-04 7 Формат А2

Инв.N подл. | Подпись и дата | Взам.инв.N

Типовой проект 294-3-56.90 Альбом 4

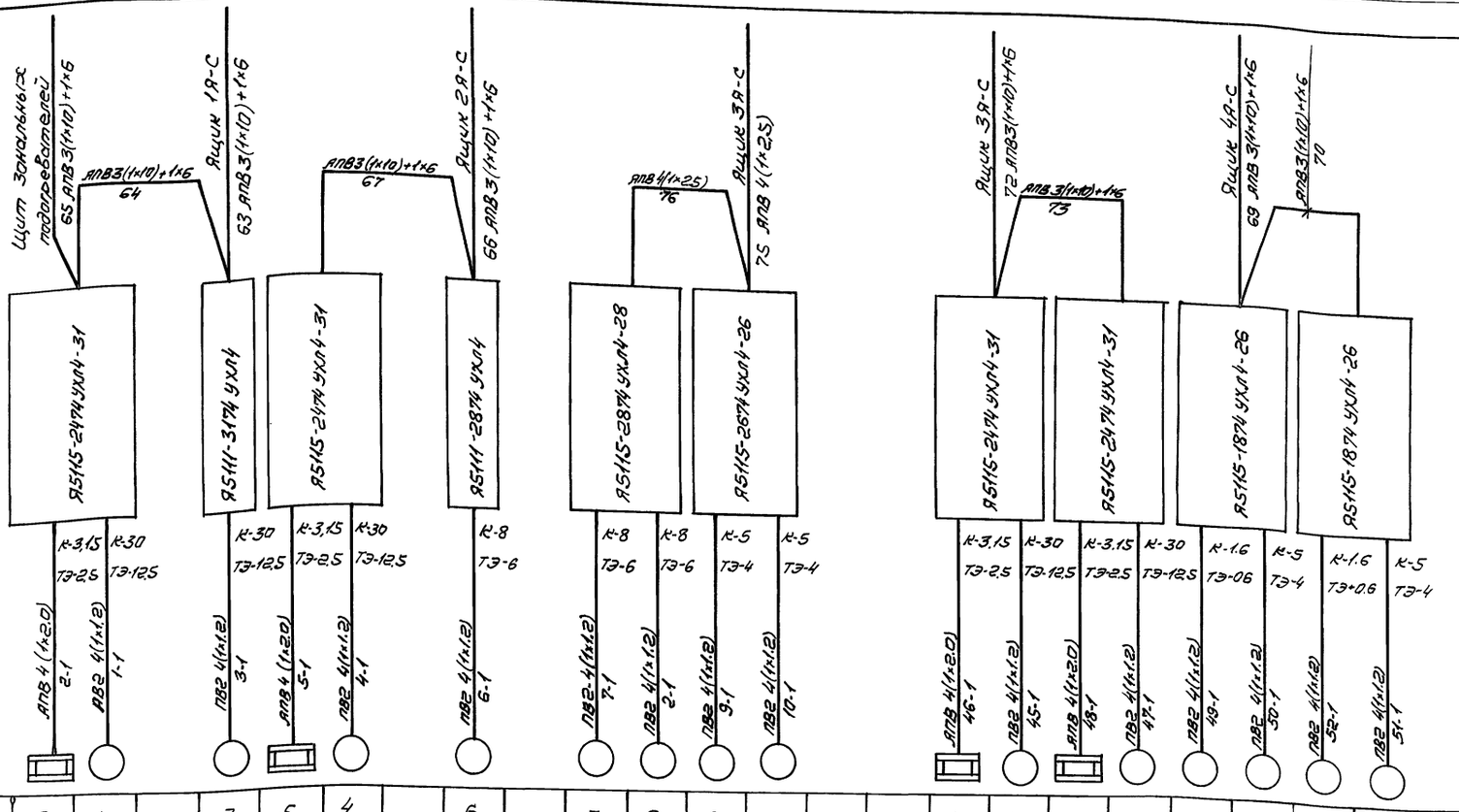

Данные питающей сети																												
Шкаф управления: Номер по плану																												
Тип																												
Расцепитель автомата К-комбинированный Уставка, А																												
Нагревательный элемент теплового реле Т-тепловой, Уставка, А																												
Марка и сечение проводника																												
Маркировка или длина участка сети																												
Электроприемник: Условное обозначение на плане																												
Номер по плану		2	1		3	5	4		6		7	8	9	10			46	45	48	47	49	50	52	51				
Тип																												
$P_н$, кВт		1.6	5.5		5.5	1.6	5.5		3		2.2	2.2	1.5	1.5			1.6	5.5	1.6	5.5	0.09	1.5	0.18	1.5				
Ток, А																												
Наименование механизма по плану		Электронагреватель заслонки П1	Вентилятор П1		Вентилятор П3	Электронагреватель заслонки П2	Вентилятор П2		Вентилятор У1		Насос утилизации циркуляц. (резервный)	Насос утилизации циркуляц. (резервный)	Насос утилизации подпиточный	Насос циркуляционный обвязочных дорожек			Электронагреватель заслонки В1	Вентилятор В1	Электронагреватель заслонки В2	Вентилятор В2	Вентилятор В5	Вентилятор В3	Вентилятор В5	Вентилятор В4				
Номер шкафа		1ЯУ-С		2ЯУ-С		3ЯУ-С		4ЯУ-С		5ЯУ-С			6ЯУ-С		7ЯУ-С				8ЯУ-С		9ЯУ-С		10ЯУ-С					
Номер венткамеры		Приточная венткамера								Тепловой пункт					Вытяжная венткамера													

Инв.N подл. | Подпись и дата | Взам.инв.N

Привязан

Инв.N

Нач.отд.	Зуйков		
Н.контр.	Полунцев		
ГИП	Полунцев		
Инж.	Шмакова		

294-3-56.90 ЭО

Крытый бассейн с ванной 25×8,5м и детской ванной 10×6м

Стадия Р | Лист 4 | Листов

Ящик управления 1ЯУ-С÷10ЯУ-С. Схема однолинейная принципиальная

ЦНИИЭП им. Б.С. Мезенцева

24866-04 8 ф.А2

Типовой проект 294-3-56.90 Альбом 4

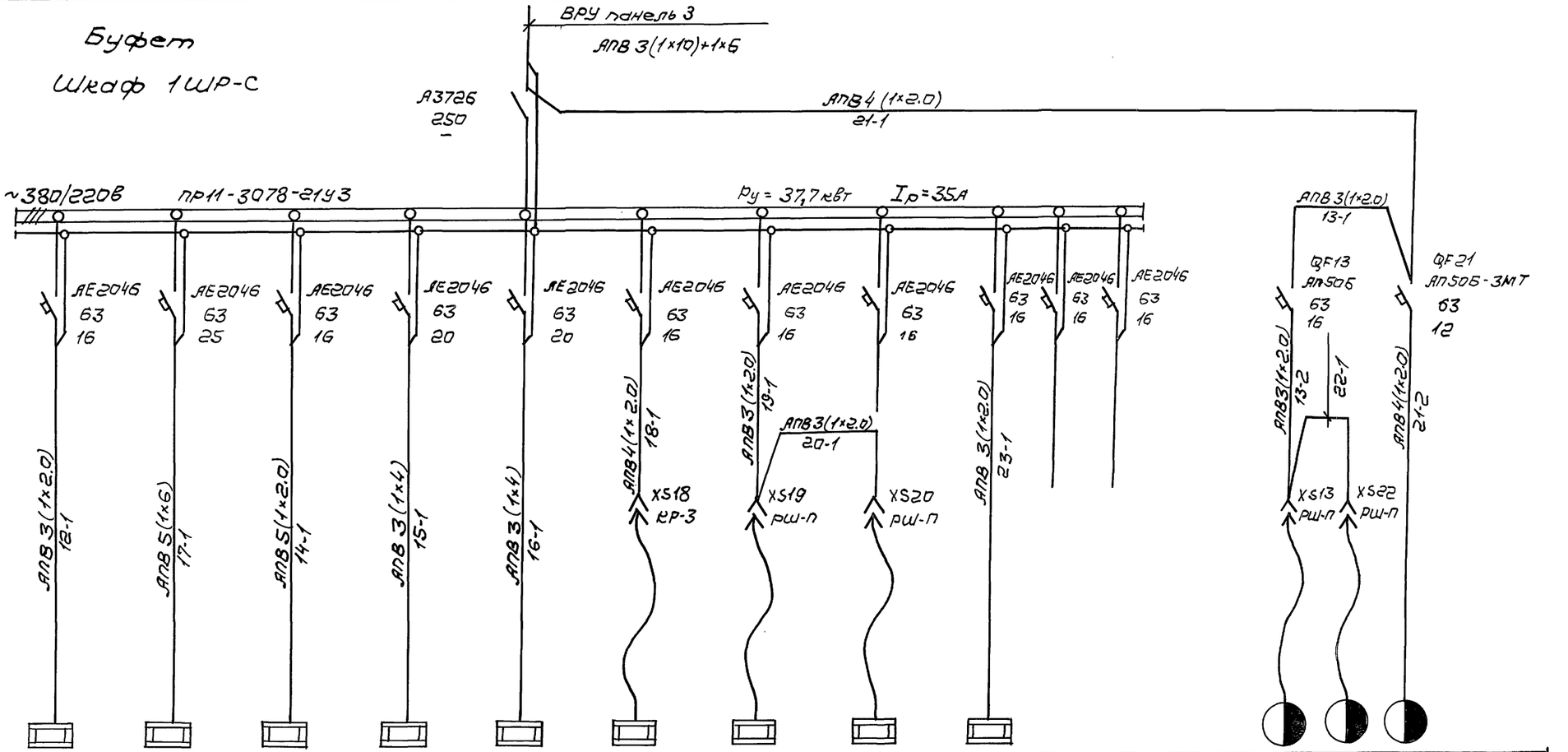

Данные питающей сети		
Шинопровод, Распределит. пункт	Аппарат ввода	Тип Iн, А Расцепитель, А
		Тип, напряжение Сечение (шинопровода) Расчетный ток, А Устан. мощность, кВт
		Тип Iн, А Расцепитель или плавкая вставка, А
Марка и сечение проводника		Маркировка или длина участка сети
Пусковой аппарат		Тип Iн, А Расцепитель автомата Уставка, А Нагревательный элемент теплового реле Т-тепловой, уставка, А
Марка и сечение проводника		Маркировка или длина участка сети

Электроприемник																										
Условное обозначение на плане																										
Номер по плану			12		17		14		15		16		18		19		20		23					13	22	21		
Тип																												
Рн, кВт			1.05		15		6		4		4		4		0.5		10		1.05					0.27	0.31	0.5		
Ток, А	Iн / Iп																											
Наименование механизма по плану			Электрополотенце ЭРА		Водонагреватель ВЭ-210		Кипятильник КНЭ-50М		Плита электр. ПЭ-0.17-01				Электрососиско-варка FE-11		Термостат ТЭ-25		Самовар V=10л		Электрополотенце „ЭРА"	Резерв	Резерв			Шкаф холодильный ШХ-071	Охладитель напитков ОН-30-2	Витрина холодильная ВХС1В		

Привязан					294-3-56.90	ЭО
	Нач. отд.	Зуйков		Крытый бассейн с ванной 25×8.5м и детской ванной 10×6м	Стадия: р	Лист: 5	Листов:
	Н. контр.	Полунцев		Шкаф распределительный 1ШР-С. Схема принципиальная однолинейная.	ЦНИИЭП им. Б.С. Мезенцева	
	ГИП	Полунцев				
Инв. №	Инж.	Шмакова				

Инв. № подл. | Подпись и дата | Взам. инв. №

24866-04 9 Формат А2

Типовой проект 294-3-56.90 Альбом 4

Схема №1
привод 7,8

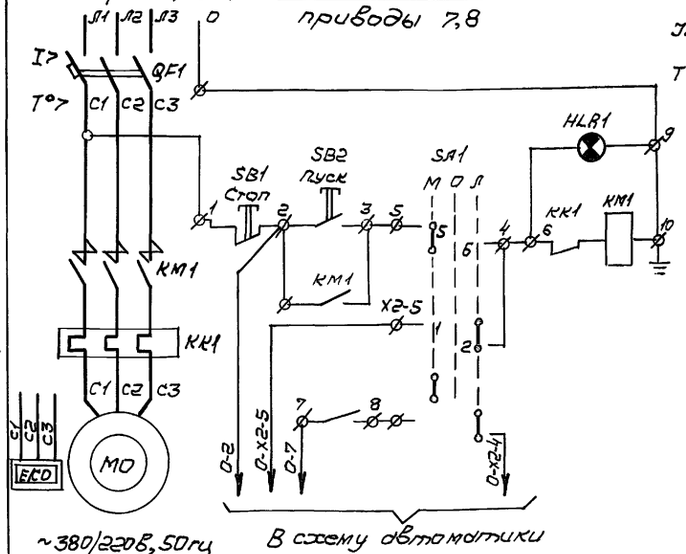

Схема №4
привод 50

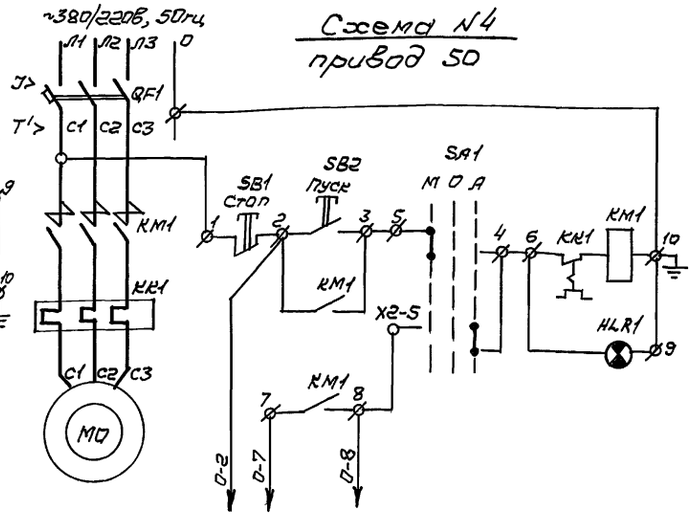

N привода по плану	Необходимые провода							Адрес
50	+	+		+			+	щит управления

Схема №7
привод 9,10

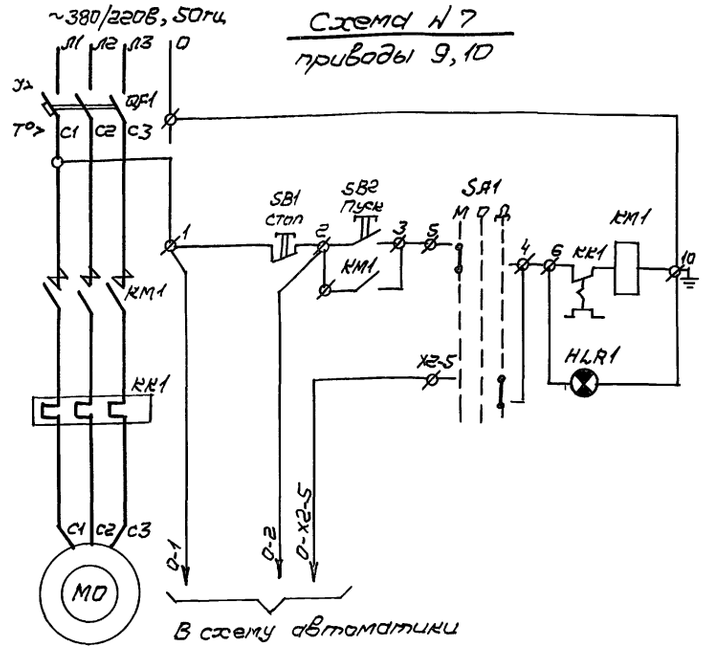

Схема №2
привод 1,3,4,6

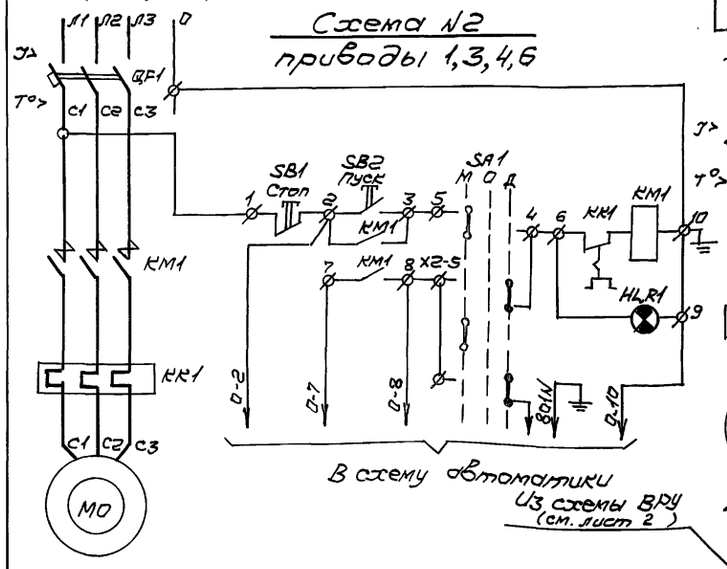

Схема №5
привод 45,47,51

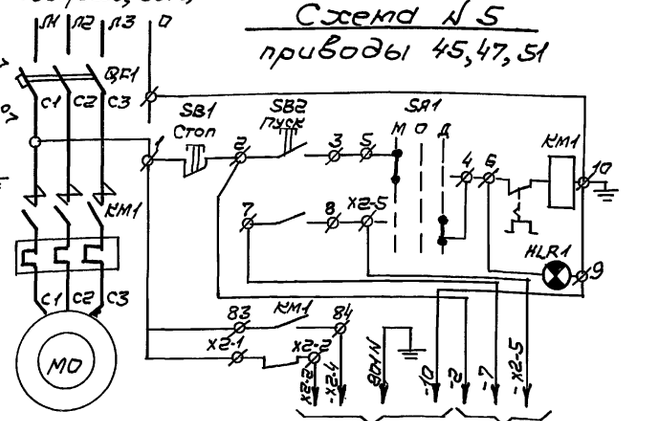

Схема №3
привод 49,52

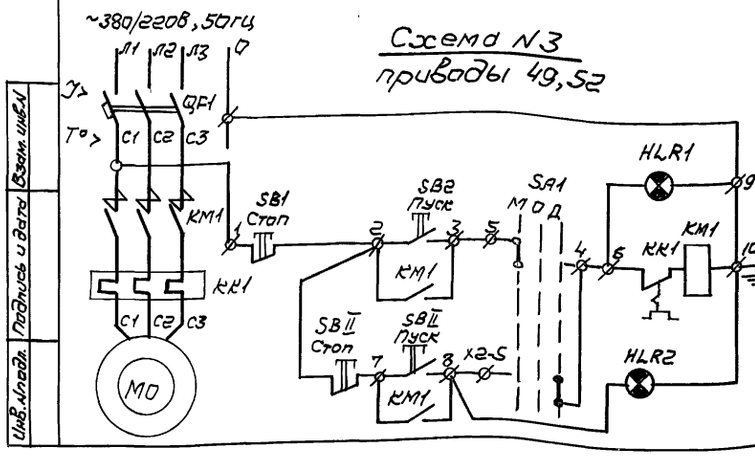

Схема №6
Отключение вентиляции

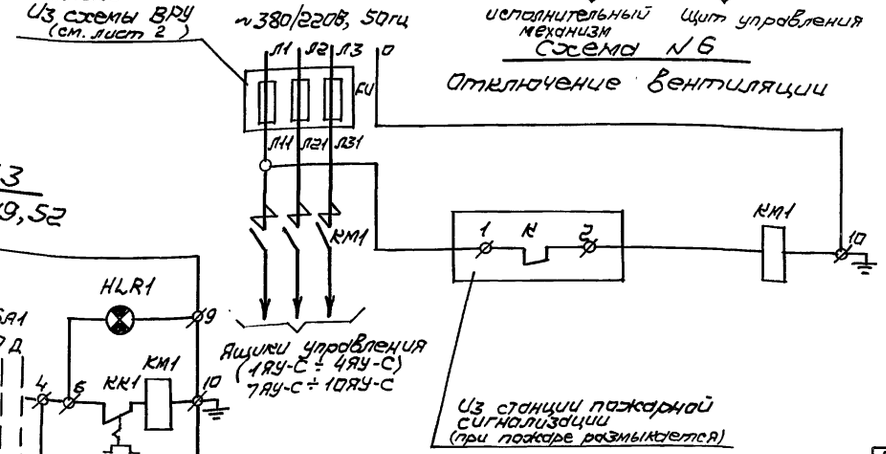

1. Символ в обозначении аппаратов и маркировки цепей соответствует номеру привода по плану
   Например: МО для привода 1 будет М1
2. Принципиальную однолинейную схему ящиков управления см. лист 30-4
3. Схемы автоматики - см. раздел проекта „Автоматизация сантехустройств"

Перечень элементов

Поз. обозн.	Наименование	Кол.	Примечание
МО	Электродвигатель асинхронный	18	Комплектно с оборудованием
QF1, SA1, SB2 KM1, KK1 HLR2	Ящики управления 1ЯУ-С ÷ 10ЯУ-С	9	
	Аппараты по месту		
SB0 HLR2	Пост управления ПКУ15-21-131-40У3	2	
KM1	Пускатель магнитн. ПМЛ 411002	1	

Привязан					294-3-56.90		ЭО
				Нач. отд.	Зуйков		Крытый бассейн с ванной 25×8,5м и детской ванной 10×6м
				Н. контр.	Полунцев		Стадия: РП; Лист: 6; Листов:
				ГИП	Полунцев		Приводы 1,3,4,6÷10,45,47,49,50,51,52, ТЭМы 2,5,46,48. Отключение вентиляции. Схемы принципиальные.
Инв.№				Инж.	Шмакова		ЦНИИЭП им. Б.С. Мезенцева

Инв. № подл. | Подпись и дата | Взам. инв. №

Альбом 4

Типовой проект 294-3-56.90

Схема №1
Приводы 34,35,36

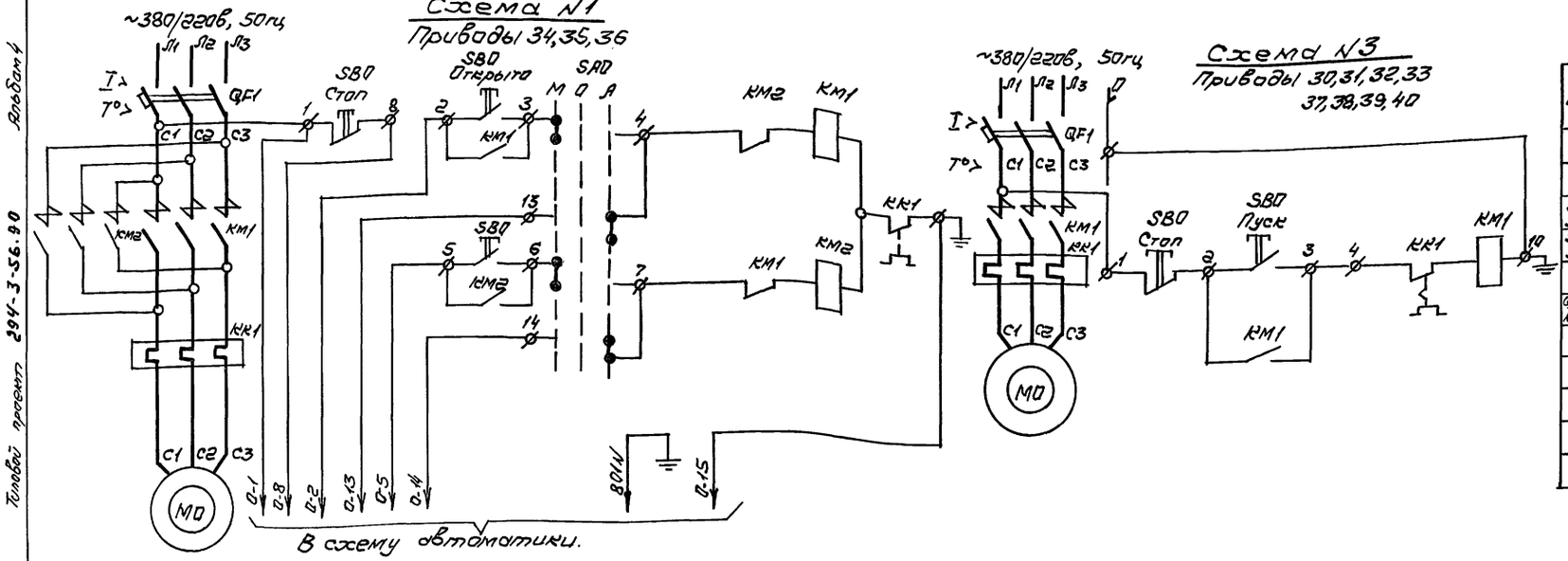

Схема №3
Приводы 30,31,32,33 37,38,39,40

Перечень элементов

Поз. обозначение	Наименование	Кол.	Примечание
	У механизма		
МО	Двигатель асинхронный	12	Комплектно с механизмом
SQ1(КВО) SQ2(КВЗ)	Выключатели конечные МН-4	2	—"—
SQ3(ВМО) SQ4(ВМЗ)	Выключатели конечные муфты МН-1	2	—"—
	Шкаф 1Ш-С		
QF1, КМ1 КМ2, КК1	Блок управления	12	
SA0	Переключатель УП5311-С225	3	
	У двигателя		
SB0	Пост управления ПКЕ-222-3	4	для приводов 34,35,36,42
SB0	Пост управления ПКЕ-222-2	8	

Схема №2 (Для варианта с сауной)
Привод 42

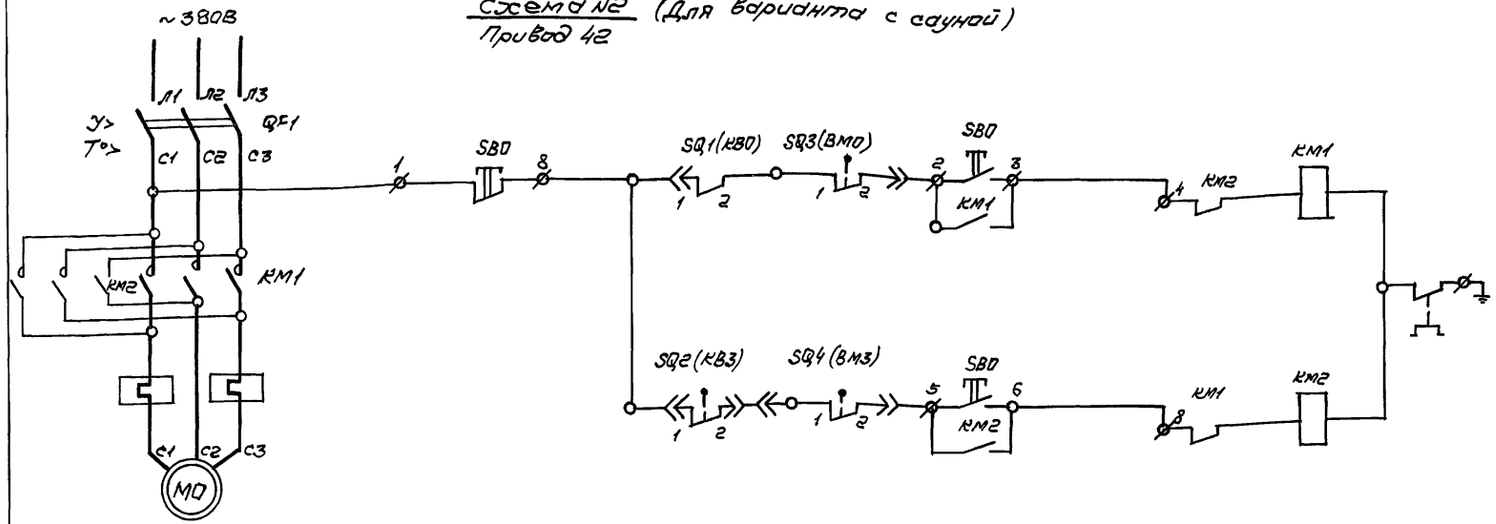

1. Символ 0 в обозначении аппаратов и маркировки цепей соответствует номеру привода по плану. Например МО-для привода 35 будет М35.
2. Схемы автоматики см. раздел проекта „Автоматизации сантехустройств".

Конечные выключатели муфты предельного момента

МН-1					
Обозн. выкл.	Обозн. цепи	Состояние задвижки: Зажлин. при закр.	Норм. работе	Зажлин. при откр.	Назначение цепи
SQ3 (ВМО)	1-2	X	X		Отключение двигателя
	3-4			X	Не используется
SQ4 (ВМЗ)	1-2		X	X	Отключение двигателя
	3-4	X			Не используется

Конечные выключатели задвижки

МН4					
Обозн. выключателя	Обозн. цепи	Положение задвижки: Закр.	Промеж.	Откр.	Назначение цепи
SQ1 (КВО)	1-2	■	■		Отключение двигателя
	3-4			■	Сигнал „Открыто"
SQ2 (КВЗ)	1-2		■	■	Отключение двигателя
	3-4	■			Сигнал „Закрыто"

Привязан			
Инв.№	Нач.отд.	Зуйков	
	Н.контр.	Папунцев	
	ГИП	Папунцев	
	Инж.	Шилкова	

294-3-56.90 ЭО

Крытый бассейн с ванной 25×8,5м и детской ванной 10×6м

Стадия: Р | Лист: 7 | Листов:

Приводы 30÷40, 42.
Схемы принципиальные.

ЦНИИЭП им. Б.С. Мезенцева

24866-04 11 ф.А2

Инв.№ подл. | Подпись и дата | Взам.инв.№

Типовой проект 294-3-56.90 Альбом 4

Вид спереди

Дверь ящика
Вид со стороны монтажа

2
Я5115-2474 УХЛ4-31

1

2 / 1-QF1

3 / 2-QF1

1-X1

2-X1

5 / 1-KM1

6 / 2-KM1

1-X2

2-X2

8-3

8-4

2x2-5

7-4

2x1-8

7 / 2-SA1

8 / 1-SA1

2x2-4

1-x2-4

1-x1-8

9 / 2-HLR1

10 / 1-HLR1

11 / 2-SB2

12 / 1-SB2

13 / 2-SB1

14 / 1-SB1

"0"

2-2	2-1	67	1-1
Щит управления АПВ 4(1×2.0)	Электронагреватель заслонки БК2 АПВ 4(1×2.0)	Ящик управления 2АУ-С АПВ 3(1×10)+1×2	Двигатель М1 ПВ2 4(1×1.2)

1-2	65
Щит системы П1 АПВ 5(1×2.0)	Щит закладных подогревателей АПВ3 (1×10)+1×6

Инв.№подл. | Подпись и дата | Взам.инв.№

Привязан

Инв.№

Нач.отд.	Зуйков	
Н.контр.	Полунцев	
ГИП	Полунцев	
Инжен.	Шмакова	

294-3-56.90 ЭО

Крытый бассейн с ванной 25×8,5м и детской ванной 10×6м

Стадия	Лист	Листов
РП	8	

Ящик управления 1АУ-С
Схема подключений

ЦНИИЭП им. Б.С. Мезенцева

24866-04 12

Формат А2

Типовой проект 294-3-56.90 Альбом 4

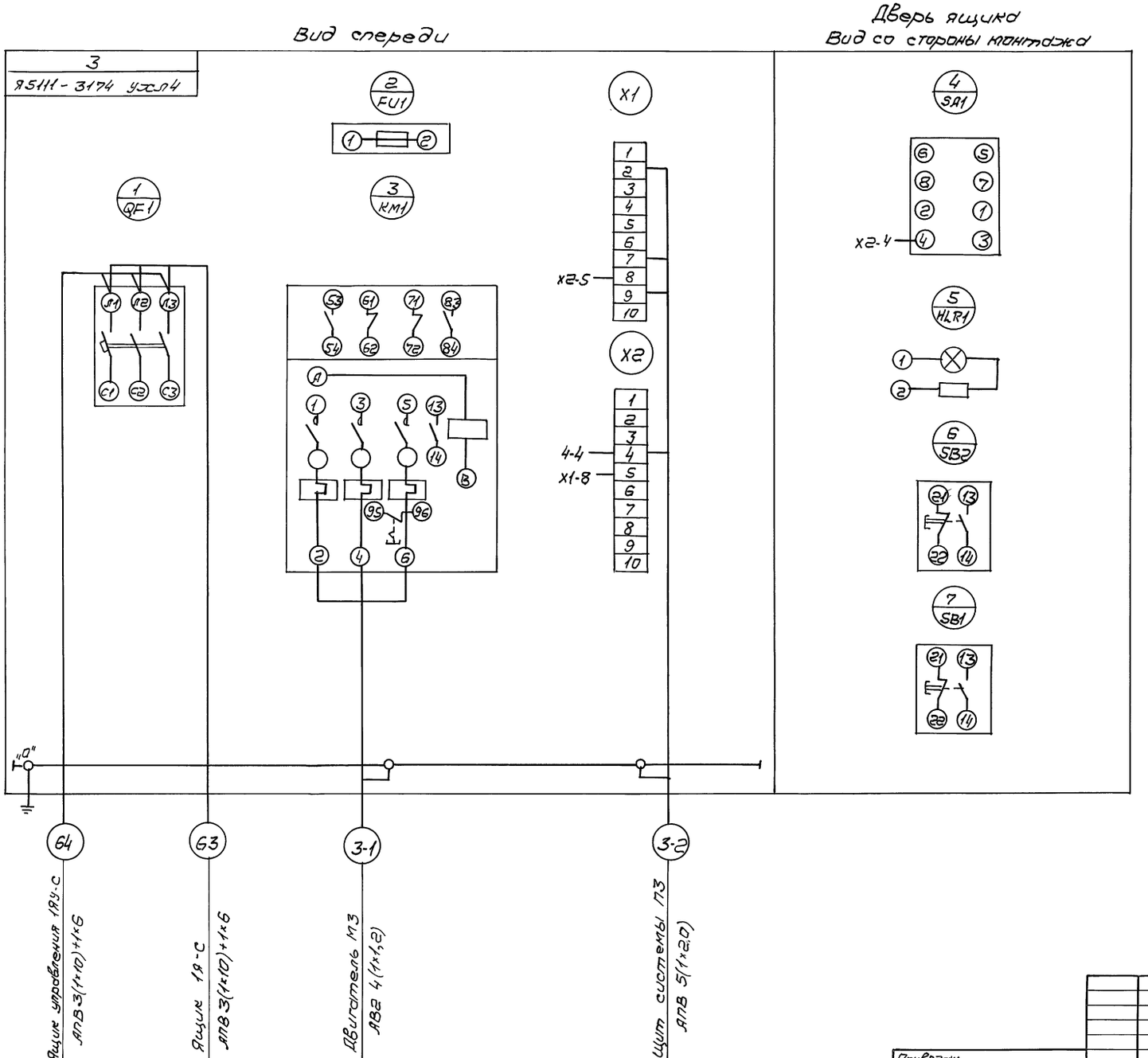

				294-3-56.90	ЭО
Привязан				Крытый бассейн с ванной 25×8,5м и детской ванной 10×6м	Стадия: РП; Лист: 9; Листов:
	Нач.отд.	Зудков		Ящик управления 2АУ-С.	ЦНИИЭП им.Б.С.Мезенцева
	Н.контр.	Полунцев		Схема подключений.	
	ГИП	Полунцев			
Инв.№	Инж.	Шапкова			

Инв.№ подл. | Подпись и дата | Взам. инв.№

24866-04 13 Формат А2

Типовой проект 294-3-56.90 Альбом 4

Вид спереди

Дверь ящика
Вид со стороны монтажа

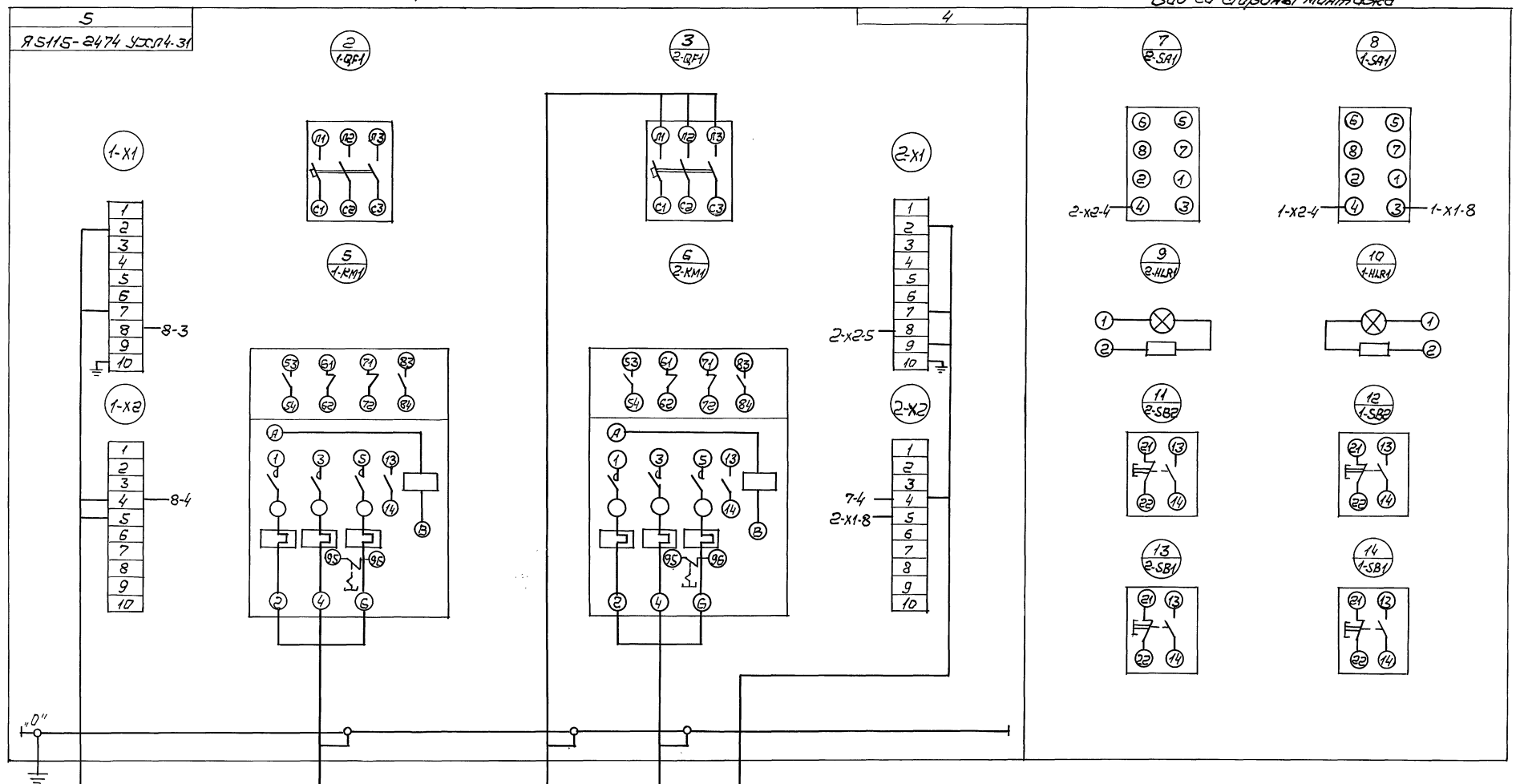

Привязан				294-3-56.90	ЭО
				Крытый бассейн с ванной 25×8,5м и детской ванной 10×6м	Стадия: РП; Лист: 10; Листов:
	Нач.отд.	Зубков		Ящик управления ЯБУ-С	ЦНИИЭП им. Б.С. Мезенцева
	Н.контр.	Полунцев		Схема подключений	
	ГИП	Полунцев			
Инв.№	Инж.	Шмачкова			

Инв.№подл. | Подпись и дата | Взам.инв.№

24866-04 14 Формат А2

Типовой проект 294-3-56.90 Альбом 4

Вид спереди

Дверь ящика
Вид со стороны монтажа

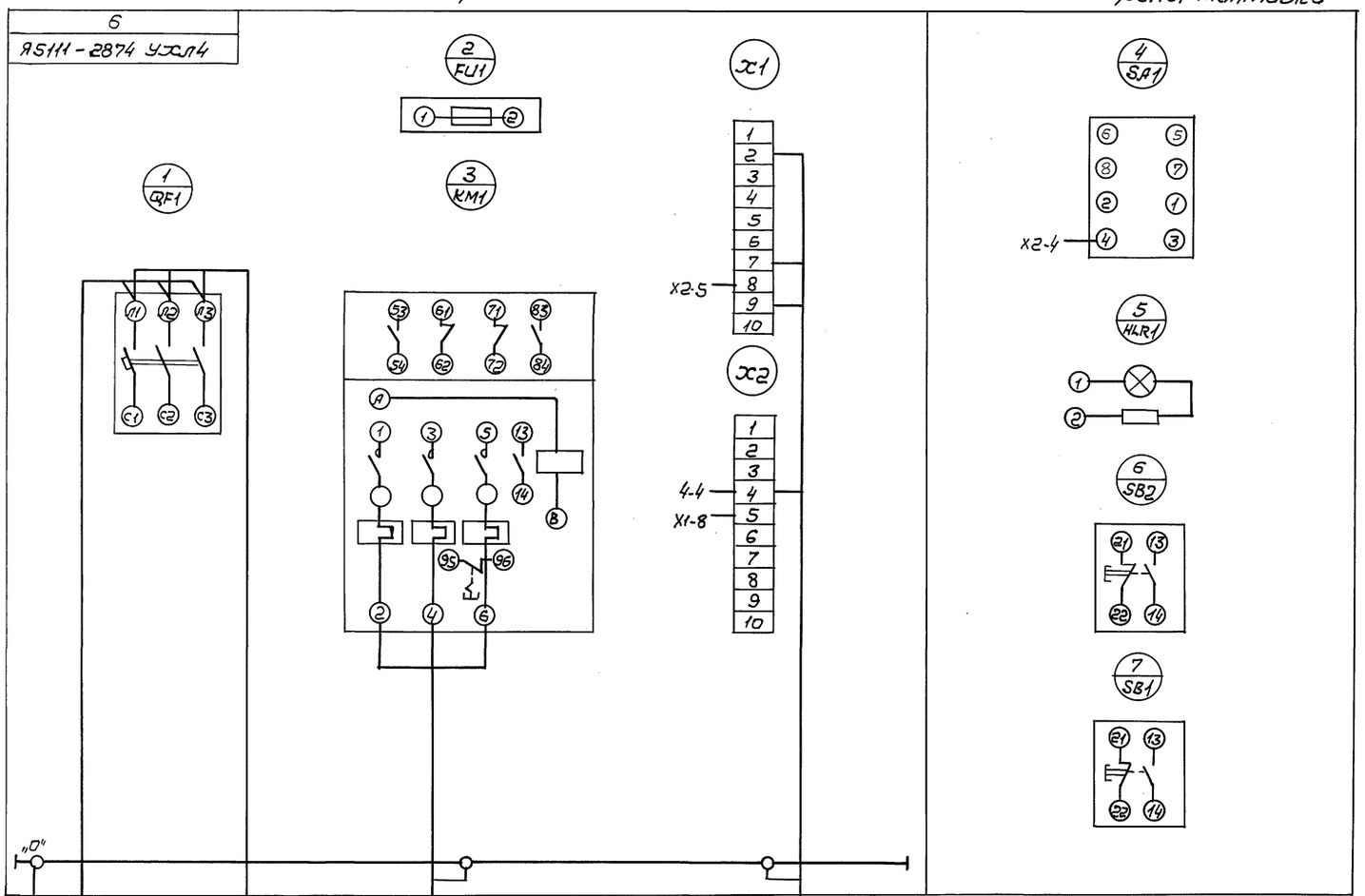

					294-3-56.90	ЭО
Привязан						
			Нач.отд.	Зудилов		Стадия: Р; Лист: 11; Листов:
			Н.контр.	Галунцев		Крытый бассейн с ванной 25×8,5м и детской ванной 10×6м
			ГИП	Галунцев		Ящик управления 4Яу-С. Схема подключений
Инв.№			Инж.	Шмакова		ЦНИИЭП им. Б.С. Мезенцева

24866-04 15 Формат А2

Инв.№подл. | Подпись и дата | Взам.инв.№

Типовой проект 294-3-56.90 Альбом 4

Вид спереди

Дверь ящика
Вид со стороны монтажа

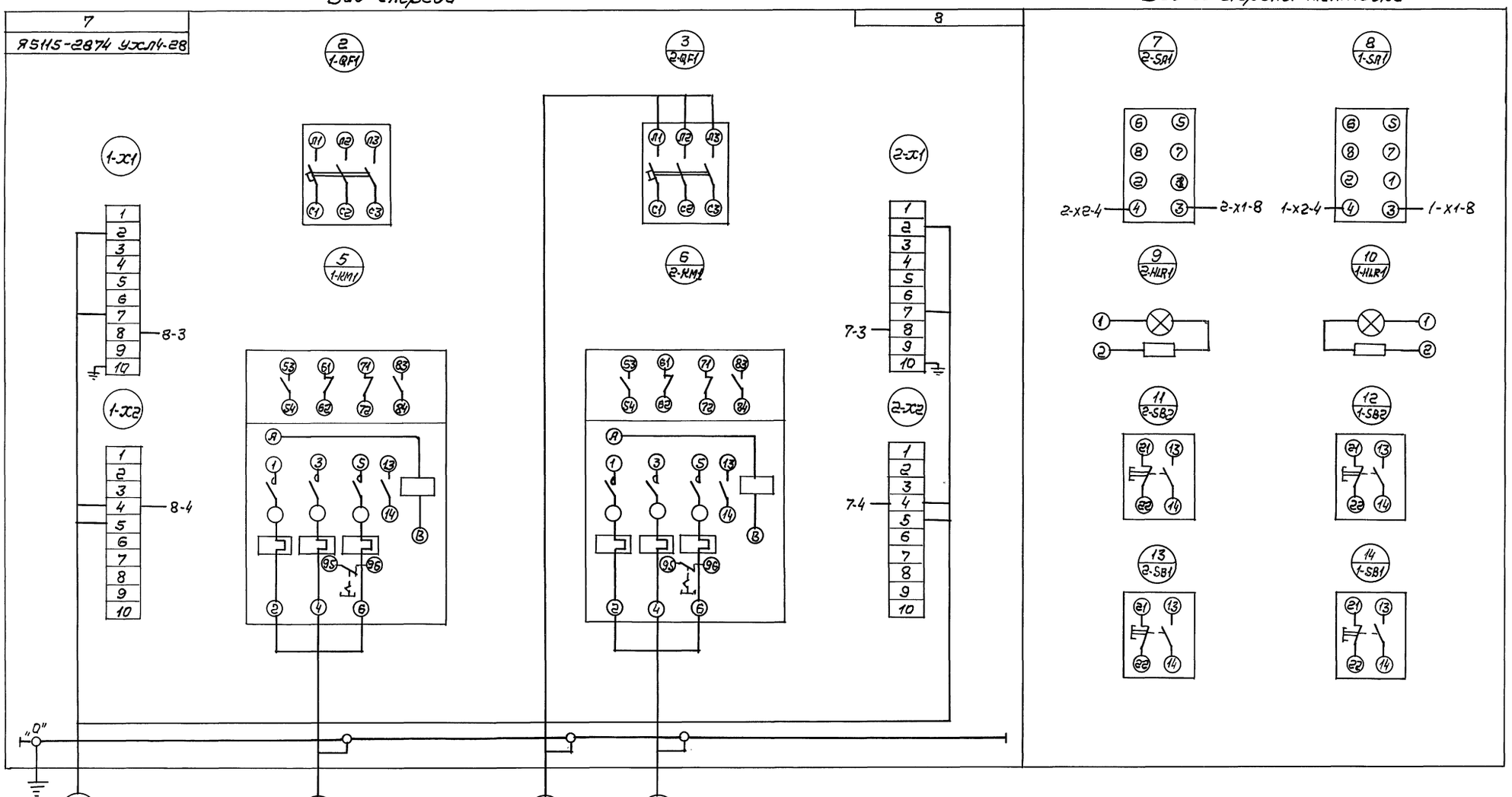

				294-3-56.90	ЭО
Привязан					
				Крытый бассейн с ванной 25×8,5м и детской ванной 10×6м	Стадия: Р; Лист: 12; Листов:
	Нач. отд.	Зуйков			
	Н.контр.	Полунцев		Ящик управления БЯУ-С	ЦНИИЭП им. Б.С.Мезенцева
	ГИП	Полунцев		Схема подключений	
Инв.N	Инж.	Шманова			

Инв.N подл. | Подпись и дата | Взам. инв.N

24866-04 16 Формат А2

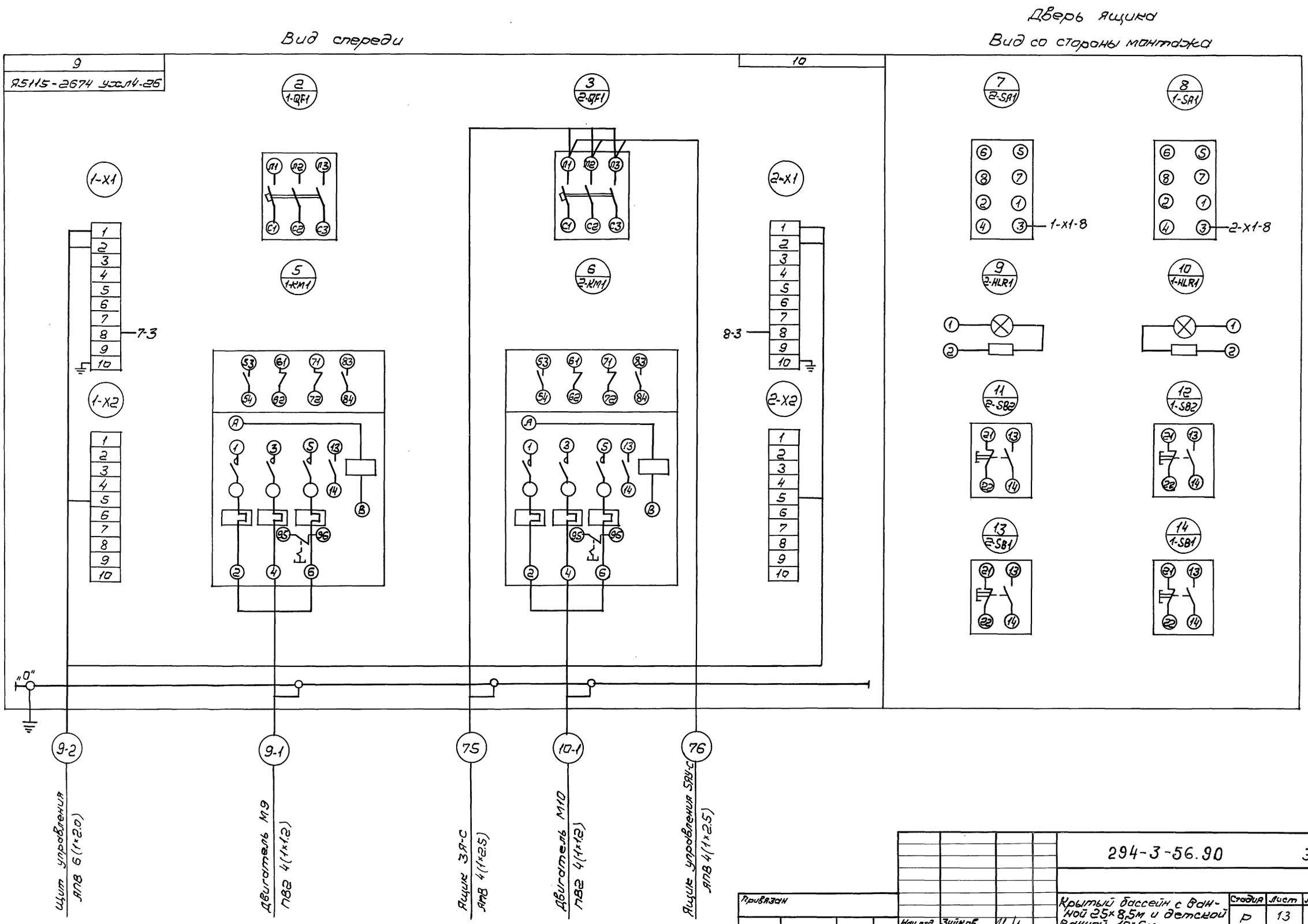

Альбом 4

Типовой проект 294-3-56.90

Инв.№подл.	Подпись и дата	Взам.инв.№					

Привязан					294-3-56.90		ЭО
			Нач.отд.	Зуйков	Крытый бассейн с ванной 25×8,5м и детской ванной 10×6м	Стадия	Лист	Листов
			Н.контр.	Полунцев		Р	13	
			ГИП	Полунцев	Ящик управления БЯУ-С	ЦНИИЭП		
Инв.№			Инж.	Шмакова	Схема подключений	им.Б.С.Мезенцева		

24866-04 17 Формат А2

Альбом 4

Типовой проект 294-3-56.90

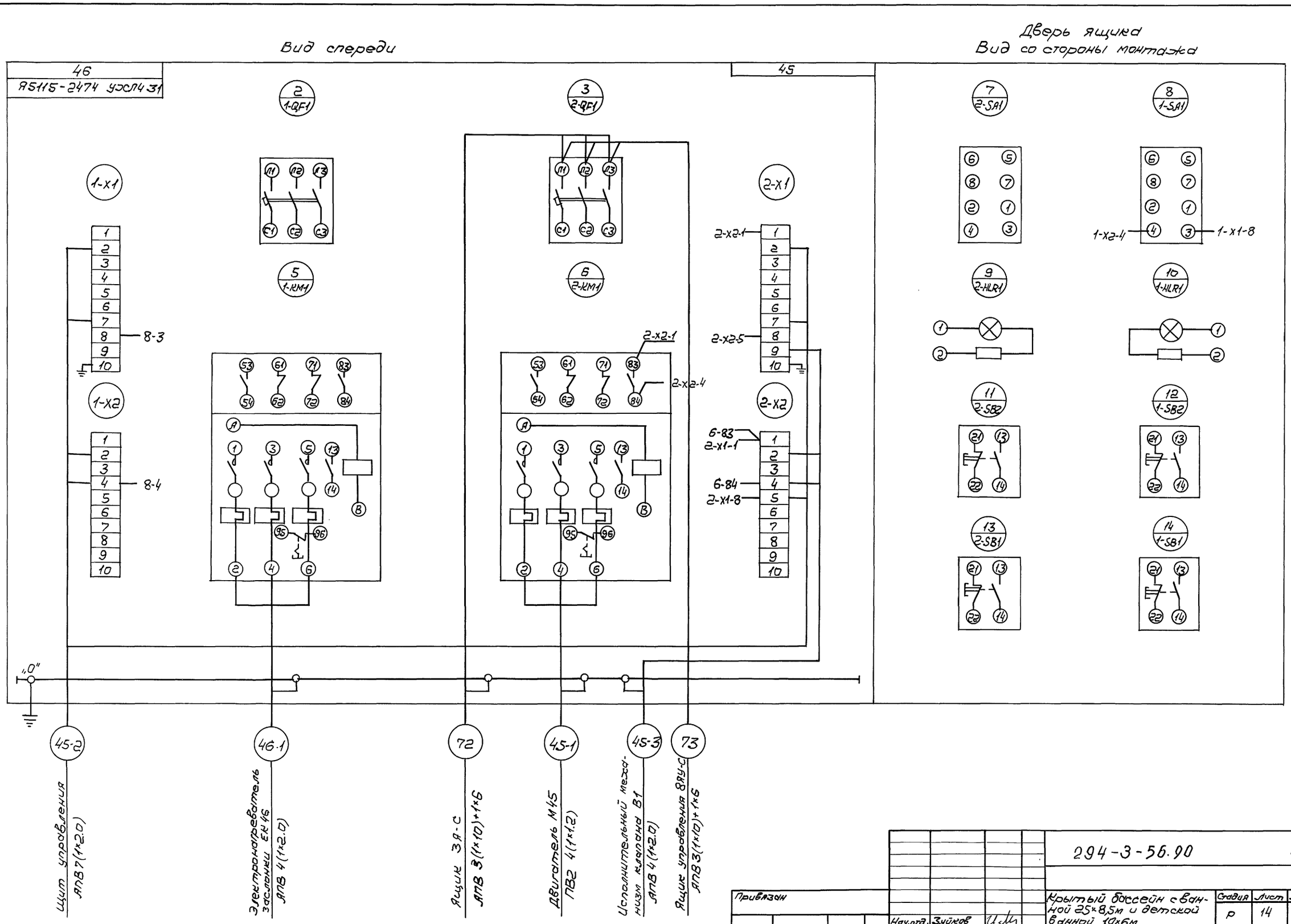

Привязан				294-3-56.90			ЭО
				Крытый бассейн с ванной 25×8,5м и детской ванной 10×6м	Стадия	Лист	Листов
	Нач.отд.	Зуйков			Р	14	
	Н.контр.	Попунцев		Ящик управления 7ЯУ-С	ЦНИИЭП им. В.С.Мезенцева		
	ГИП	Попунцев		Схема подключений			
Инв.№	Инж.	Шмакова					

24866-04 18

формат А2

Инв.№подл. | Подпись и дата | Взам.инв.№

Типовой проект 294-3-56.90 Альбом 4

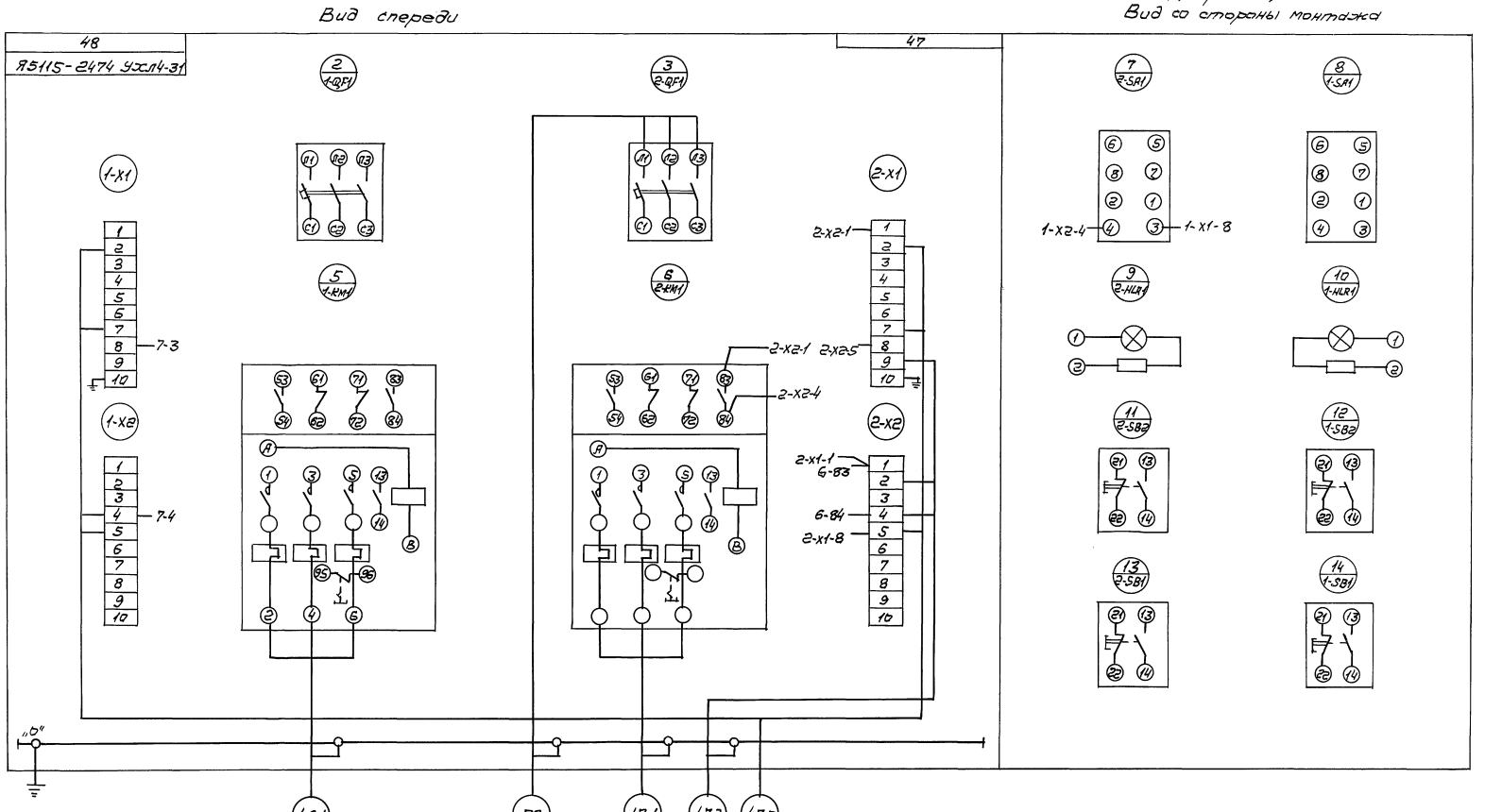

					294-3-56.90	ЭО
Привязан						
					Крытый бассейн с ванной 25х8.5м и детской ванной 10х6м	Стадия: Р; Лист: 15; Листов:
			Нач.отд.	Зуйков		
			Н.контр.	Полунцев		
			ГИП	Полунцев	Ящик управления ВПУ-С	ЦНИИЭП им.Б.С.Мезенцева
Инв.№			Инж.	Шишова	Схема подключений	

24866-04 19 Формат А2

Инв.№ подл. | Подпись и дата | Взам.инв.№

Типовой проект 296-3-56.90 Альбом 4

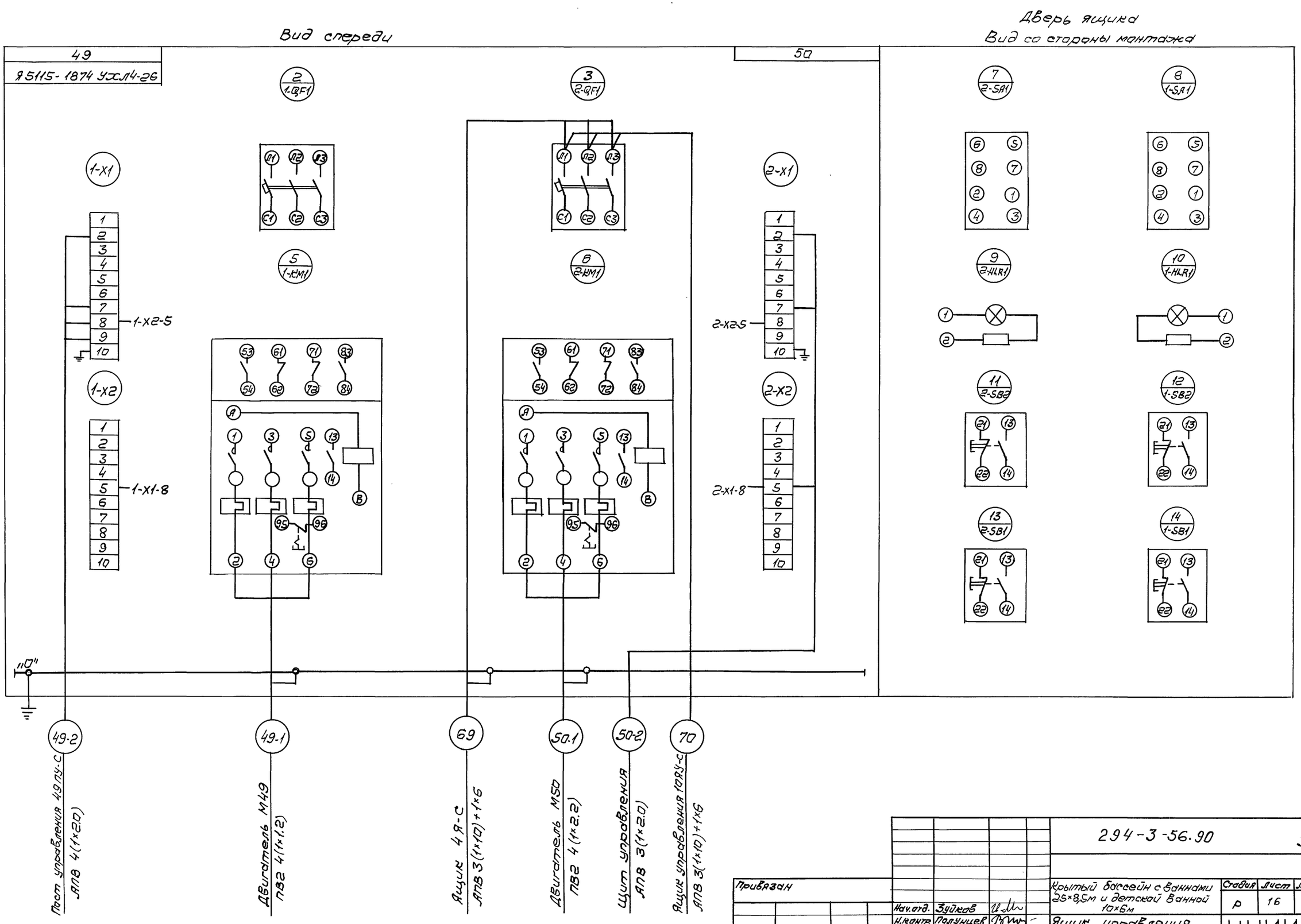

				294-3-56.90			ЭО
Привязан				Крытый бассейн с ваннами 25×8,5м и детской ванной 10×6м	Стадия	Лист	Листов
		Нач.отд.	Зуйков		Р	16	
		Н.контр.	Полунцев	Ящик управления 9ЯУ-С	ЦНИИЭП		
		ГИП	Полунцев	Схема подключений	им.Б.С.Мезенцева		
Инв.№		Инж.	Шмакова				

Инв.№подл. | Подпись и дата | Взам.инв.№

24866-04 20 формат А2

Типовой проект 294-3-56.90 Альбом 4

Вид спереди

Дверь ящика
Вид со стороны монтажа

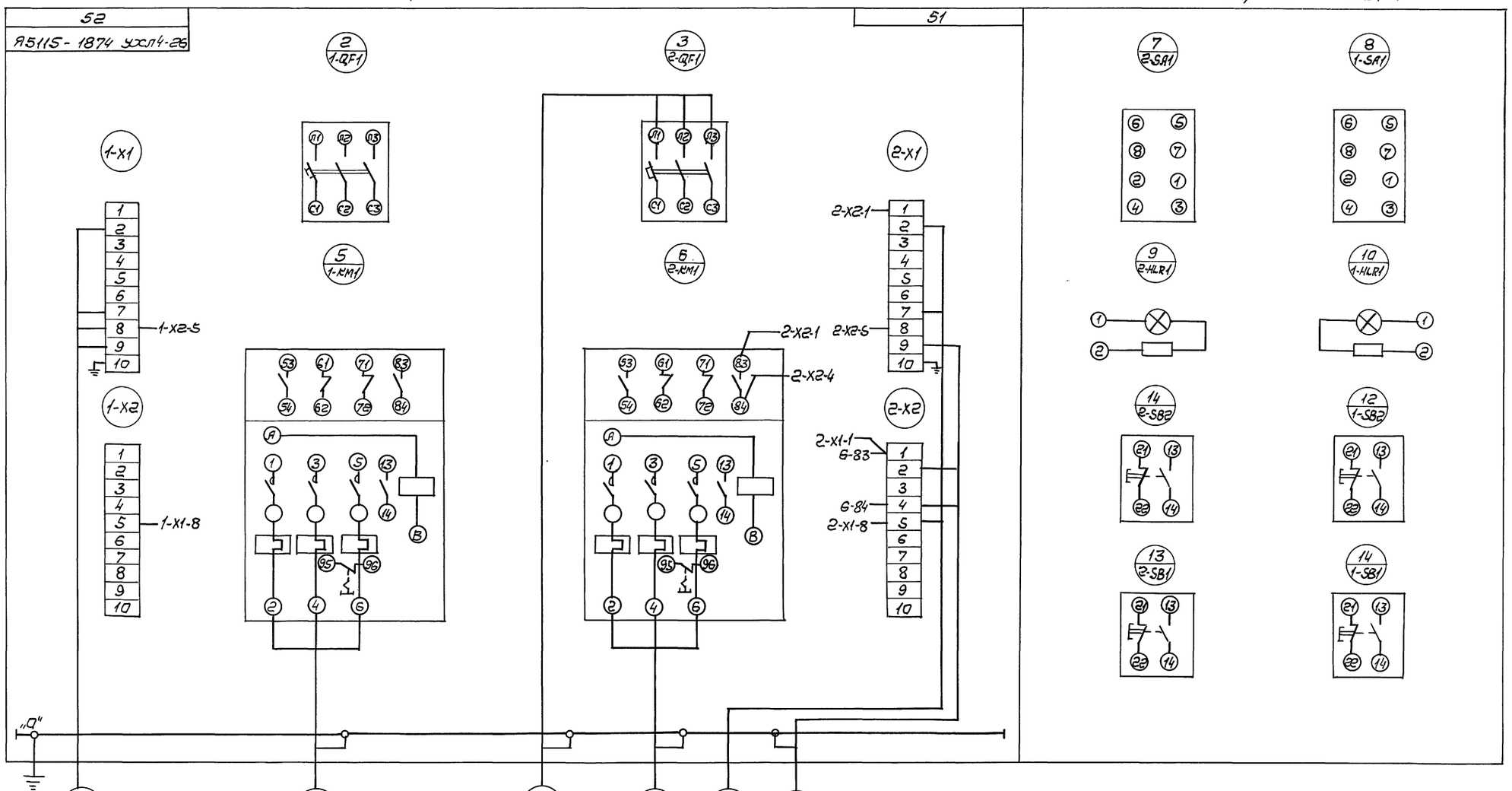

				294-3-56.90	ЭО
привязан					
Нач.отд.	Зуйков		Крытый бассейн с ванной 25×8,5м и детской ванной 12×6м	Стадия: Р	Лист: 17	Листов:
Н.контр.	Полунцев					
ГИП	Полунцев		Ящик управления ЯОВУ-С	ЦНИИЭП им.Б.С.Мезенцева		
Инж.	Шадрова		Схема подключений			
Инв.N						

Инв.N подл. | Подпись и дата | Взам.инв.N

24866-04 21 формат А2

Альбом 4

Типовой проект 294-3-56.90

План подвала

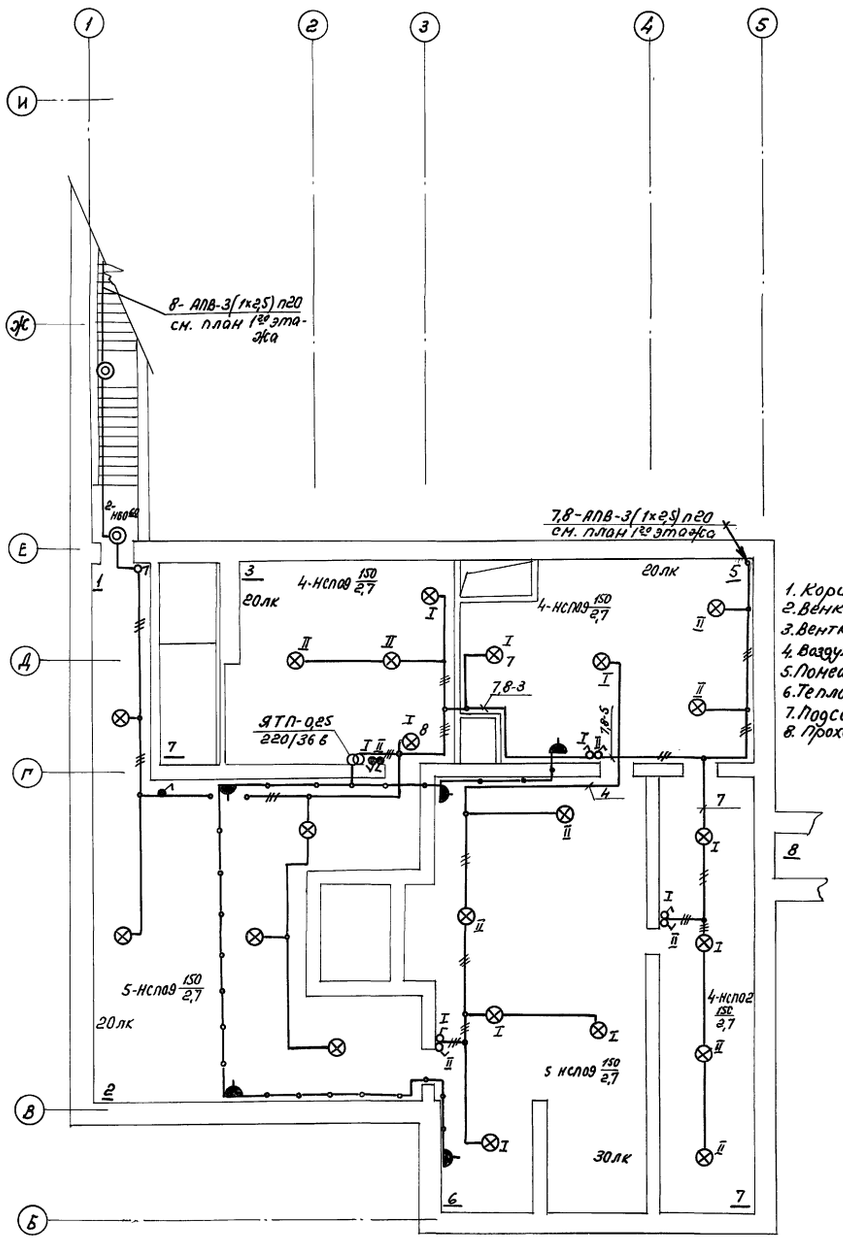

1. Коридор
2. Венткамера N1
3. Венткамера N1.
4. Воздухозаборный канал
5. Помещение глушителей
6. Тепловой пункт
7. Подсобное помещение
8. Проходной канал.

Венткомера

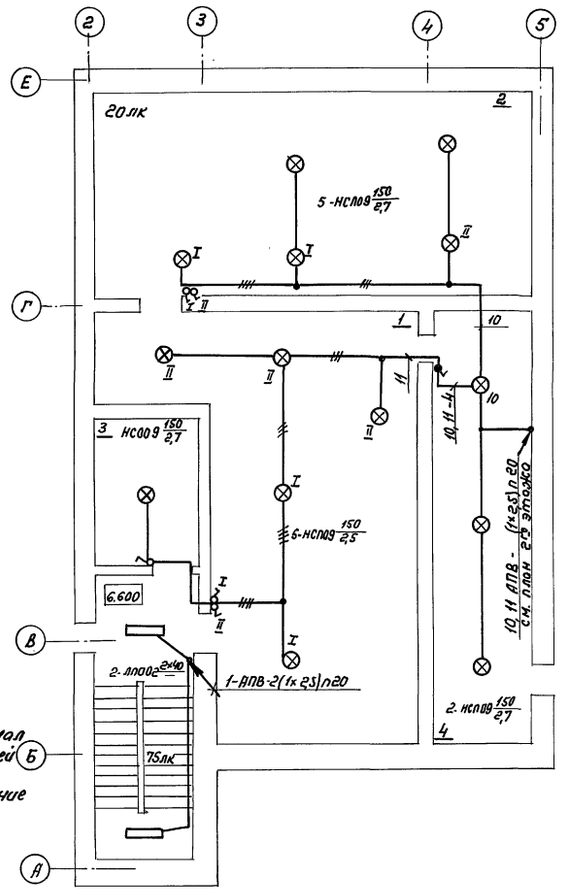

1. Венткомера
2. Венткомера
3. Машинное отделение лифтов
4. Подсобное помещение

Расчетная схема питающей сети

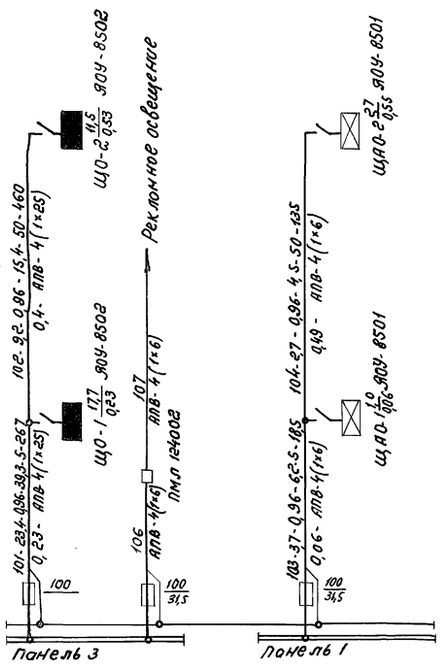

ВРУ-1

| | | |

Альбом 4

Типовой проект 294-3-56.90

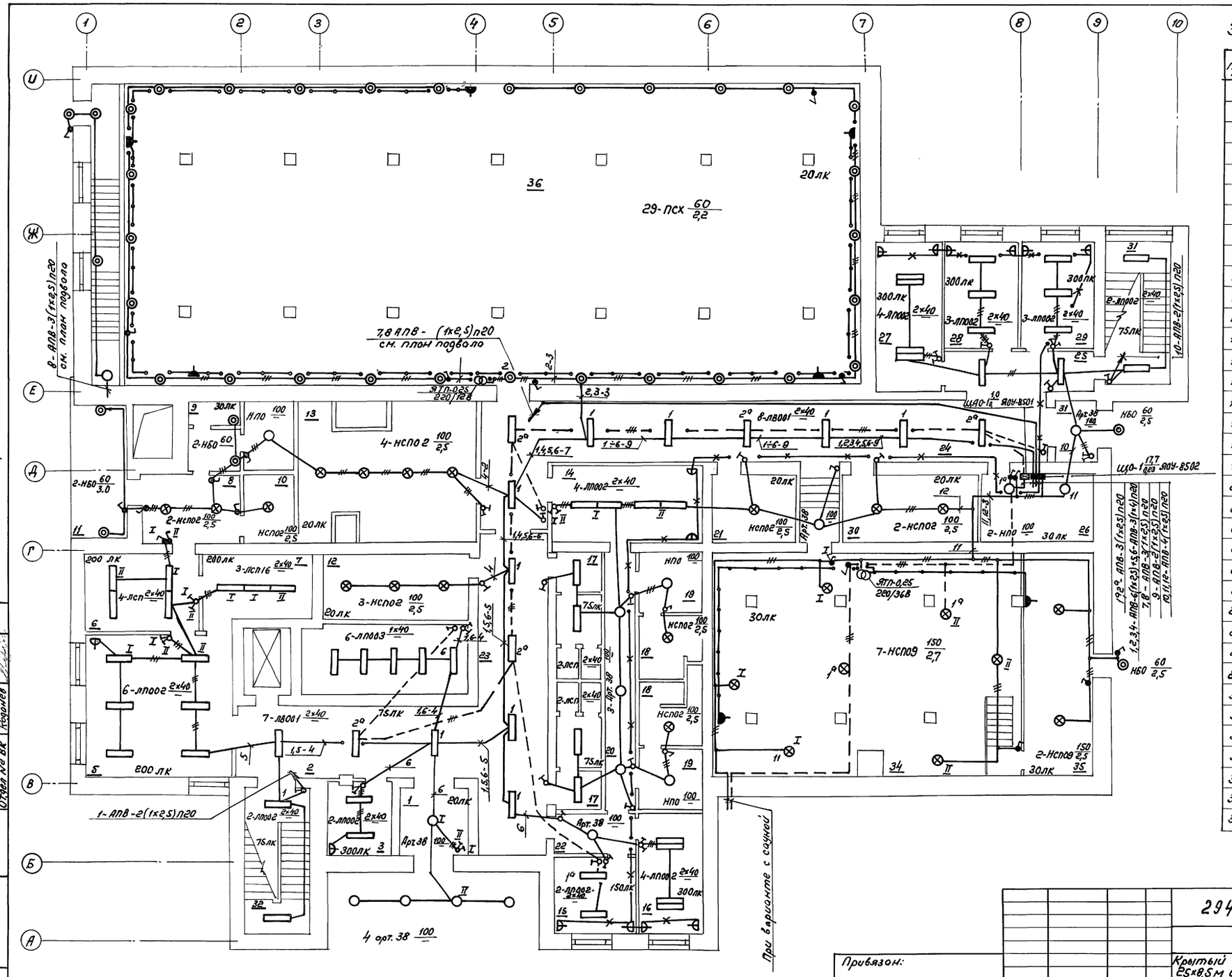

Экспликация помещений

п/п	Наименование
1.	Тамбур
2	Вестибюль для занимающихся и родителей
3.	Регистратура
4	Гардероб верхней одежды для занимающихся и родителей
5.	Зал буфета с раздаточной для занимающихся и сотрудников на 8 посад. мест.
6.	Подсобное помещение
7	Мойка
8.	Загрузочная
9	Сан. узел и гардероб
10	Тарная
11	Дебаркадер
12	Кладовая спортивного инвентаря
13	Кладовая инженерного оборудования
14	Рабочее помещение сотрудников
15	Пожарный пост (охрана)
16	Рабочее помещение сотрудников
17	Сан. узлы при вестибюле (2шт.)
18	Душевые (2шт.)
19	Бытовые помещения для рабочих (2шт.)
20	Коридор
21	Помещение для хранения уборочного инвентаря
22	Коридор
23	Коридор
24	Коридор
25	Коридор
26.	Электрощитовая
27	Кабинет директора
28	Кабинет главного инженера
29	Бухгалтерия
30	Кладовая хоз. инвентаря
31	Тамбур
32	Лестница N1
33	Лестница N2
34	Насосно-фильтровальная станция
35	Хлораторная
36	Тех. помещение по обслуж. ванны

Согласовано:

Инв. N подл.	Подпись и дата	Вз. инв. N	
Маст. N5	Зарецкий		
Отдел N2 ОВ	Вербицкий		
Отдел N2 ВК	Кодонев		

294-3-56.90 ЭО

Привязан:

Инв. N

Нач. отд.	Зуйков	
ГИП	Полунцев	
Рук. гр.	Колач	

Крытый бассейн с ванной 25х8,5м и детской ванной 10х6м

Электроосвещение План 1го этажа

Стадия	Лист	Листов
Р	19	

ЦНИИЭП им. Б.С. Мезенцева

24866-04 23

ф. А2

Альбом 4

Типовой проект 296-3-56.90

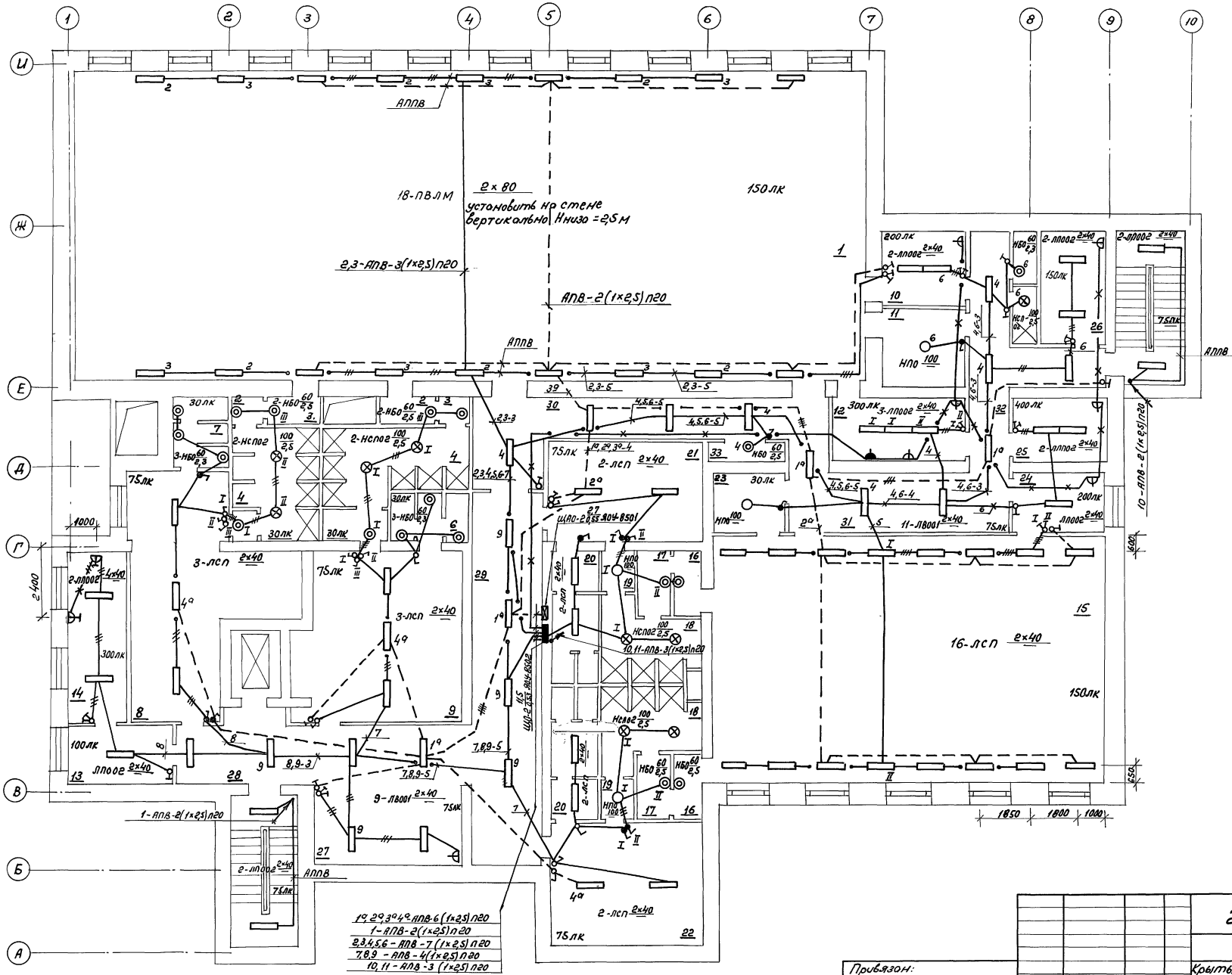

Экспликация помещений

NN п/п	Наименование
1.	Зал ванны 25×8,5м
2.	Проходные с ножным душем (2шт)
3.	Проходные со стеллажами для мочалок мыла и полотенца (2шт)
4.	Душевые мужская и женская
5.	Тамбуры в душевых (2шт)
6.	Сан. узел мужской при раздевальн.
7.	Сан. узел женский при раздевальной
8.	Раздевальная женская
9.	Раздевальная мужская
10	Ком-та инструкторского и тренерского состава при ванне 25×8,5м
11.	Инвентарная при ванне 25×8,5м
12.	Ком-та мед. сестры
13	Ожидальная
14	Кабинет врача
15	Зал детской ванны 15×9м
16.	Проходные с ножным душем (2шт)
17	Проходные со стеллажами для мочалок мыла и полотенец (2шт.)
18	Душевые (2шт.)
19.	Тамбуры в душевых (2шт)
20	Сан. узлы при раздевальных (2шт)
21.	Раздевальная мальчиков
22.	Раздевальная девочек
23	Инвентарная при ванне 15×9м
24	Комната инструкторского и тренерского состава при ванне 15×9м
25	Лаборатория хим. и бактериологического анализа воды в бассейне.
26	Комната коменданта (завхоза)
27	Помещение для отдыха занимающихся
28	Кулуар
29.	Кулуар
30	Коридор
31.	Холл
32	Коридор
33	Кладовка
34	Лестница N1
35.	Лестница N2

Согласовано:

Мастерск. N5	Зорецкий	
Отдел N2 ОВ	Вербицкий	
Отдел N2 ВК	Коданев	

Взам. инв. N | Подпись и дата | Инв. N подл.

Привязан:

Инв. N

Нач. отд.	Зуйков	
ГИП	Полунцев	
Рук. гр.	Колач	

294-3-56.90 ЭО

Крытый бассейн с ванной 25×8,5м и детской ванной 10×6м

Стадия	Лист	Листов
Р	20	

Электроосвещение
План 2го этажа

ЦНИИЭП им. Б.С. Мезенцева

24866-04 24 ф А2

Альбом 4

Типовой проект 294-3-56.90

Кабельный журнал

Обозначение кабеля	Трасса: Начало	Трасса: Конец	Проход через: Трубу: Обозначение	Трубу: Диаметр по стандарту	Трубу: Длина м	Проходной ящик N	Кабель: По проекту: Марка	По проекту: Количество кабелей, число и сечение жил, напряжение	По проекту: Длина м	Проложен: Марка	Проложен: Количество кабелей, число и сечение жил, напряжение	Проложен: Длина м
1	2	3	4	5	6	7	8	9	10	11	12	13
		Распределительная сеть										
		Приточная вентекамера										
1-1	Ящик управления 1ЯУ-С	Двигатель М1	П1-1	20	8		ПВ2	4(1×1,2)	48			
1-2	Ящик управления 1ЯУ-С	Щит П1	П1-2	20	5		АПВ	5(1×2,0)	45			
2-1	Ящик управления 1ЯУ-С	Электронагреватель 3 слонки ЕК3	П2-1	20	12		АПВ	4(1×2,0)	68			
2-2	Ящик управления 1ЯУ-С	Щит управления	П2-2	20	10	1ЯП	АПВ	4(1×2,0)	240			
			П2-2	40	40	2ЗЯП						
3-1	Ящик управления 2ЯУ-С	Двигатель М3	П3-1	20	8		ПВ2	4(1×1,2)	48			
3-2	Ящик управления 2ЯУ-С	Щит П3	П3-2	20	5		АПВ	5(1×2,0)	45			
4-1	Ящик управления 3ЯУ-С	Двигатель М4	П4-1	20	12		ПВ2	4(1×1,2)	68			
4-2	Ящик управления 3ЯУ-С	Щит П2	П4-2	20	15		АПВ	5(1×2,0)	100			
5-1	Ящик управления 3ЯУ-С	Электронагреватель 3 слонки ЕК5	П5-1	20	15		АПВ	4(1×2,0)	80			
5-2	Ящик управления 3ЯУ-С	Щит управления	П5-2	20	15	1ЯП	АПВ	4(1×2,0)	240			
			П2-2	40	–							
6-1	Ящик управления 4ЯУ-С	Двигатель М6	П6-1	20	8		ПВ2	4(1×1,2)	48			
6-2	Ящик управления 4ЯУ-С	Щит У1	П6-2	20	6		АПВ	5(1×2,0)	50			
7-1	Ящик управления 5ЯУ-С	Двигатель М7	П7-1	20	8		ПВ2	4(1×1,2)	48			
7-2	Ящик управления 5ЯУ-С	Щит управления	П7-2	20	15	1ЯП	АПВ	8(1×2,0)	480			
			П7-2	40	40	2ЗЯП						
8-1	Ящик управления 5ЯУ-С	Двигатель М8	П8-1	20	8		ПВ2	4(1×1,2)	48			

Кабельный журнал

Обозначение кабеля	Трасса: Начало	Трасса: Конец	Проход через: Трубу: Обозначение	Трубу: Диаметр по стандарту	Трубу: Длина м	Проходной ящик N	Кабель: По проекту: Марка	По проекту: Количество кабелей, число и сечение жил, напряжение	По проекту: Длина м	Проложен: Марка	Проложен: Количество кабелей, число и напряжение	Проложен: Длина м
1	2	3	4	5	6	7	8	9	10	11	12	13
9-1	Ящик управления 6ЯУ-С	Двигатель М9	П9-1	20	10		ПВ2	4(1×1,2)	60			
9-2	Ящик управления 6ЯУ-С	Щит управления	П9-2	20	15	1ЯП	АПВ	6(1×2,0)	310			
			П7-2	40	–							
10-1	Ящик управления 6ЯУ-С	Двигатель М10	П10-1	20	10		ПВ2	4(1×1,2)	60			
		Буфет										
К2-1	Шкаф 1ШР-С	Электрополотенце К2	П12-1	20	5		АПВ	3(1×2,0)	27			
13-1	Автомат QF21	Автомат QF 13	М.Р.				АПВ	3(1×2,0)	12			
13-2	Автомат QF-13	Розетка XS 13	П13-1	20	15		АПВ	3(1×2,0)	60			
14-1	Шкаф 1ШР-С	Кипятильник 14	П14-1	20	15	РК	АПВ	5(1×2,0)	100			
15-1	Шкаф 1ШР-С	Плита элект. 15	П15-1	20	12	РК	АПВ	3(1×4)	51			
16-1	Шкаф 1ШР-С	Плита электр. 16	П16-1	20	12	РК	АПВ	3(1×4)	51			
17-1	Шкаф 1ШР-С	Водонагреватель 17	П17-1	25	19		АПВ	5(1×6)	125			
18-1	Шкаф 1ШР-С	Розетка XS18	П18-1	20	15	РК	АПВ	4(1×2,0)	80			
19-1	Шкаф 1ШР-С	Розетка XS 19	П19-1	20	15	РК	АПВ	3(1×2,0)	60			
20-1	Розетка XS 19	Розетка XS20	П20-1	20	5		АПВ	3(1×2,0)	24			
21-1	Шкаф 1ШР-С	Автомат QF21	М.Р.				АПВ	4(1×20)	20			
21-2	Автомат QF21	Витрина холодильная 21	П21-2	20	15		АПВ	4(1×2,0)	80			

Примечание: В графе „длина кабеля (по проекту сделана надбавка 6% на изгибы повороты и отходы) согласно письму Госстроя СССР от 17.12.79-№ 89-Д

Привязан:

Инв. N

Нач. отд.	Зуйков	
ГИП	Помунцев	
Нач. гр.	Колач	
Нач. гр.	Косырева	
Инженер	Шнакова	

294-3-56.90 ЭО

Крытый бассейн с ванной 25×8,5м и детской ванной 10×6м

стадия	лист	листов
Р	21	

Трубно-кабельный журнал. Начало.

ЦНИИЭП им. Б.С. Мезенцева

24866-04 25

Формат А2

Инв. N подл. | Подпись и дата | Взам. инв. N

Альбом 4

Типовой проект 294-3-56.90

Кабельный журнал

Обозначение кабеля	Трасса: Начало	Трасса: Конец	Проход через трубу: Обозначение	Проход через трубу: Диаметр по стандарту	Проход через трубу: Длина, м	Протяжной ящик N	Кабель по проекту: Марка	Кабель по проекту: Количество кабелей, число и сечен. жил, напряжение	Кабель по проекту: Длина, м	Кабель проложено: Марка	Кабель проложено: Количество кабелей, число и сечен. жил, напряжение	Кабель проложено: Длина, м
1	2	3	4	5	6	7	8	9	10	11	12	13
22-1	Розетка XS13	Розетка XS 22	П22-1	20	11		АПВ	3(1×2,0)	51			
23-1	Шкаф 1ШР-С	Электрополо-тенце 23	П23-1	20	17	РК	АПВ	3(1×2,0)	69			
		Насосно-фильтровольная станция										
30-1	Шкаф 1Ш-С	Двигатель М30	П30-1	20	10	КП	ПВ2	4(1×2,0)	60			
30-2	Шкаф 1Ш-С	Кнопка SB30	П30-1	–			АПВ	3(1×2,0)	45			
31-1	Шкаф 1Ш-С	Двигатель М31	П31-1	20	10	КП	ПВ2	4(1×2,0)	60			
31-2	Шкаф 1Ш-С	Кнопка SB31	П31-1	–			АПВ	3(1×2,0)	45			
32-1	Шкаф 1Ш-С	Двигатель М32	П32-1	20	20	КП	ПВ2	4(1×1,2)	100			
32-2	Шкаф 1Ш-С	Кнопка SB22	П32-1	–			АПВ	3(1×2,0)	25			
33-1	Шкаф 1Ш-С	Двигатель М33	П33-1	20	20	КП	ПВ2	4(1×1,2)	100			
33-2	Шкаф 1Ш-С	Кнопка SB 33	П33-1	–			АПВ	3(1×2,0)	75			
34-1	Шкаф 1Ш-С	Двигатель М34	П34-1	25	10	КП	ПВ2	4(1×1,2)	60			
34-2	Шкаф 1Ш-С	Соединитель-ная коробка КС-40 №1	П34-2	25	10		АПВ	12(1×2,0)	180			
34-3	Шкаф 1Ш-С	Кнопка SB34	П34-1	–			АПВ	6(1×2,0)	90			
35-1	Шкаф 1Ш-С	Двигатель М35	П35-1	25	15	КП	ПВ2	4(1×1,2)	80			
35-2	Шкаф 1Ш-С	Кнопка SB 35	П35-1	–			АПВ	6(1×2,0)	120			

Кабельный журнал

Обозначение кабеля	Трасса: Начало	Трасса: Конец	Проход через трубу: Обозначение	Проход через трубу: Диаметр по стандарту	Проход через трубу: Длина, м	Протяжной ящик N	Кабель по проекту: Марка	Кабель по проекту: Количество кабелей, число и сечен. жил, напряжение	Кабель по проекту: Длина, м	Кабель проложено: Марка	Кабель проложено: Количество кабелей, число и сечен. жил, напряжение	Кабель проложено: Длина, м
1	2	3	4	5	6	7	8	9	10	11	12	13
36-1	Шкаф 1Ш-С	Двигатель М36	П36-1	25	10	КП	ПВ2	4(1×1,2)	60			
36-2	Шкаф 1Ш-С	Кнопка SB36	П36-1	–			АПВ	6(1×2,0)	90			
36-3	Шкаф 1Ш-С	Соединительная коробка КС №2	П36-3	25	10		АПВ	8(1×2,0)	120			
37-1	Шкаф 1Ш-С	Двигатель М37	П37-1	20	6	КП	ПВ2	4(1×1,2)	40			
37-2	Шкаф 1Ш-С	Кнопка SB 37	П37-1	–			АПВ	3(1×2,0)	30			
38-1	Шкаф 1Ш-С	Двигатель М38	П38-1	20	6	КП	ПВ2	4(1×1,2)	40			
38-2	Шкаф 1Ш-С	Кнопка SB38	П38-1	–			АПВ	3(1×2,0)	30			
39-1	Шкаф 1Ш-С	Двигатель М39	Т39-1	20	15	КП	ПВ2	4(1×1,2)	80			
39-2	Шкаф 1Ш-С	Кнопка SB39	Т39-1	–			АПВ	3(1×2,0)	60			
40-1	Шкаф 1Ш-С	Двигатель М40	Т40-1	20	15	КП	ПВ2	4(1×1,2)	80			
40-2	Шкаф 1Ш-С	Кнопка SB40	Т40-1	–			АПВ	3(1×2,0)	60			
41-1	Шкаф 1Ш-С	Шкаф ШОК	Т41-1	20	17	КП	АПВ	3(1×6)+ 1×4	66 22			
41-2	Шкаф ШОС	Электролизер 41	Т41-2	40	8		ПВ1	2(1×35)	24			
41-3	Шкаф ШОС	Термометр 41	Т41-3	20	8		ПВ2	2(1×1,2)	24			
41-4	Шкаф ШОС	Двигатель насоса 41	Т41-4	20	8		ПВ2	4(1×1,2)	48			
41-5	Шкаф ШОС	Двигатель мешалки	Т41-5	20	8		ПВ2	4(1×1,2)	48			

Примечание. В графе „длина" кабеля (по проекту сделана надбавка 6% на изгибы повороты и отходы) согласно письму Госстроя СССР от 17.12.79-N 89-Д

Взам. инв. N | Подпись и дата | Инв. N подл.

Привязан

Инв. N

Нач. отд.	Зуйков	
ГИП	Полунчев	
Нач. гр.	Колач	
Нач. гр.	Косырева	
Инжен.	Шнакова	

294-3-56.90 ЭО

Крытый бассейн с ванной 25×8,5м и детской ванной 10×6м

Стадия	Лист	Листов
Р	22	

Трубно-кабельный журнал. Продолжение.

ЦНИИЭП им. Б.С. Мезенцева

Альбом 4

Типовой проект 294-3-56.90

Кабельный журнал

Обозначение кабеля	Трасса: Начало	Трасса: Конец	Проход через трубу: Обозначение	Проход через трубу: Диаметр по стандарту	Проход через трубу: Длина	Протяжной ящик N	Кабель по проекту: Марка	Кабель по проекту: Количество кабелей, число и сечение жил, напряжение	Кабель по проекту: Длина	Кабель проложен: Марка	Кабель проложен: Количество кабелей число и сечение жил, напряжение	Кабель проложен: Длина
1	2	3	4	5	6	7	8	9	10	11	12	13
41-6	Шкаф ШОС	Двигатель	Т41-6	20	15		ПВ2	4(1×1,2)	80			
		вентилятора										
* 42-1	Шкаф 1Ш-С	Двигатель М42	П42-1	40	40	6ЯП	ПВ2	4(1×1,2)	200			
			П42-1	20	2,0							
* 42-2	Шкаф 1Ш-С	Кнопка SB42	П42-1	40	-		АПВ	6(1×2,0)	300			
* 42-3	Шкаф 1Ш-С	Штепсельный	П42-1	40	-		ПВ2	5(1×1,2)	250			
		разъем зодвиж-	П42-3	20	2,0							
		ки XS42										
* 43-1	Щит управле-	Электрокамен-	Т43-1	40	5		РКГМ	5(1×16)	50			
	ния 43ЩУ(сауна)	ка 43										
		Вытяжная венткамера										
45-1	Ящик управле-	Двигатель М45	П45-1	20	8		ПВ2	4(1×1,2)	48			
	ния 7ЯУ-С											
45-2	Ящик управле-	Щит управле-	П45-2	20	40	5ЯП	АПВ	7(1×2,0)	350			
	ния 7ЯУ-С	ния				4,3ЯП						
45-3	Ящик управле-	Исполнительный	П45-3	20	15		АПВ	4(1×2,0)	80			
	ния 7ЯУ-С	механизм ИМ45										
46-1	Ящик управле-	Электронагреватель	П46-1	20	15		АПВ	4(1×2,0)	80			
	ния 7ЯУ-С	заслонки ЕК46										
47-1	Ящик управле-	Двигатель М47	П47-1	20	7		ПВ2	4(1×1,2)	40			
	ния 8ЯУ-С											
47-2	Ящик управле-	Щит управле-	П47-2	20	40	5ЯП	АПВ	7(1×2,0)	350			
	ния 8ЯУ-С	ния				4,3ЯП						
47-3	Ящик управления	Исполнительный	П47-3	20	10		АПВ	1(1×2,0)	60			
	8ЯУ-С	механизм ИМ47										
48-1	Ящик управле-	Электронагре-	П48-1	20	10		АПВ	4(1×2,0)	60			
	ния 8ЯУ-С	ватель заслонки										
		ЕК48										

Номера кабелей, обозначенные звездочкой *, при привязке проекта для варианта без сауны, вычеркнуть.

Кабельный журнал

Обозначение кабеля	Трасса: Начало	Трасса: Конец	Проход через трубу: Обозначение	Проход через трубу: Диаметр по стандарту	Проход через трубу: Длина	Протяжной ящик N	Кабель по проекту: Марка	Кабель по проекту: Количество кабелей, число и сечение жил, напряжение	Кабель по проекту: Длина	Кабель проложен: Марка	Кабель проложен: Количество кабелей число и сечение жил, напряжение	Кабель проложен: Длина
1	2	3	4	5	6	7	8	9	10	11	12	13
49-1	Ящик управле-	Двигатель М49	П49-1	20	15		ПВ2	4(1×1,2)	80			
	ния 9ЯУ-С											
49-2	Ящик управле-	Пост управле-	П49-2	20	45	5,4ЯП	АПВ	4(1×2,0)	220			
	ния 9ЯУ-С	ния 49ПУ-С				РК						
		(лаборатория ана-										
		лизо воды)										
50-1	Ящик управле-	Двигатель	П50-1	20	15		ПВ2	4(1×1,2)	80			
	ния 9ЯУ-С	М50										
50-2	Ящик управле-	Щит управ-	П50-2	20	40	5,4ЯП	АПВ	3(1×2,0)	150			
	ния 9ЯУ-С	ления				3ЯП						
51-1	Ящик управле-	Двигатель	П51-1	20	12		ПВ2	4(1×1,2)	68			
	ния 10ЯУ-С	М51										
51-2	Ящик управле-	Щит управ-	П51-2	20	10	5ЯП	АПВ	3(1×2,0)	150			
	ния 10ЯУ-С	ления	П50-2	20	-							
52-1	Ящик управле-	Двигатель	П52-1	20	12		ПВ2	4(1×1,2)	68			
	ния 10ЯУ-С	М52										
52-2	Ящик управле-	Пост управле-	П52-2	20	50	5,4ЯП	АПВ	4(1×2,0)	240			
	ния 10ЯУ-С	ния 52ПУ-С				РК						
		(сауна)										
		Питающая сеть										
60	ВРУ панель 1	Пускатель КМ1	П60	40	5		АПВ	3(1×16)+	36			
								+10	12			
61	Пускатель КМ1	Ящик 1Я-С	П61	40	55	РК	АПВ	3(1×16)+	210			
								1×10	70			
62	Ящик 1Я-С	Ящик 2Я-С	П62	40	15		АПВ	3(1×10)+	60			
								+ 1×6	20			
63	Ящик 1Я-С	Ящик управ-	П63	40	5		АПВ	3(1×10)+	27			
		ления 2ЯУ-С						1×6	9			
64	Ящик управ-	Ящик управ-	П64	40	5		АПВ	3(1×10)+	27			
	ления 2ЯУ-С	ления 1ЯУ-С						1×6	9			
65	Ящик управ-	Щит зональ-	П65	40	5		АПВ	3(1×10)+	60			
	ления 2ЯУ-С	ных подогреват.						1×6	20			

Примечание. В графе „длина" кабеля (по проекту сделана надбавка 6% (на изгибы поворотов и отходы) согласно письму Госстроя СССР от 17.12.79- N 89-Д

Привязан:

Инв. N подл. | Подпись и дата | Взам. инв. N

Нач. отд.	Зуйков		
ГИП	Полунцев		
Нач. гр.	Колач		
Нач. гр.	Косырева		
Инжен.	Шмакова		

294-3-56.90 ЭО

Крытый бассейн с ванной 25×8,5м и детской ванной 10×6м

Стадия Р | Лист 23 | Листов

Трубно-кабельный журнал. Продолжение.

ЦНИИЭП им. Б.С. Мезенцева

ф. А4.

Альбом 4

Типовой проект

Кабельный журнал

Обозначение кабеля	Трасса: Начало	Трасса: Конец	Проход через трубу: Обозначение	Проход через трубу: Диаметр по стандарту	Проход через трубу: Длина м	Протяжной ящик N	Кабель по проекту: Марка	Кабель по проекту: Количество кабелей, число и сечение жил, напряжение	Кабель по проекту: Длина м	Кабель проложен: Марка	Кабель проложен: Количество кабелей, число и сечение жил, напряжение	Кабель проложен: Длина м
1	2	3	4	5	6	7	8	9	10	11	12	13
66	Ящик 2Я-С	Ящик управления 4ЯУ-С	П66	40	5		АПВ	3(1×10)+1×6	27 9			
67	Ящик управления 4ЯУ-С	Ящик управления 3ЯУ-С	П67	40	5		АПВ	3(1×10)+1×6	27 9			
68	Пускатель КМ1	Ящик 4Я-С	П68	40	70	3,4ЯП 5ЯП	АПВ	3(1×16)+1×10	255 85			
69	Ящик 4Я-С	Ящик управления 9ЯУ-С	П69	40	5		АПВ	3(1×10)+1×6	27 9			
70	Ящик управления 9ЯУ-С	Ящик управления 10ЯУ-С	П70	40	5		АПВ	3(1×10)+1×6	27 9			
71	Ящик 4Я-С	Ящик 5Я-С	П71	40	18		АПВ	3(1×10)+1×6	69 23			
72	Ящик 5Я-С	Ящик управления 7ЯУ-С	П72	40	5		АПВ	3(1×10)+1×6	27 9			
73	Ящик управления 7ЯУ-С	Ящик управления 8ЯУ-С	П73	40	5		АПВ	3(1×10)+1×6	27 9			
74	ВРУ панель 1	Ящик 3Я-С	П74	20	60	РК,2ЯП	АПВ	4(1×2,5)	300			
75	Ящик 3Я-С	Ящик управления 6ЯУ-С	П75	20	5		АПВ	4(1×2,5)	36			
76	Ящик управления 6ЯУ-С	Ящик управления 5ЯУ-С	П76	20	5		АПВ	4(1×2,5)	36			
77	ВРУ панель 1	Шкаф 1Ш-С (насос.-фильт. станц.)	П77	40	15	КП	АПВ	3(1×10)+1×6	60 20			
78	ВРУ панель 3	Щит управления 43ЩУ (Сауна)	П78	40	60	КП 6ЯП	АПВ	3(1×10)+1×6	225 75			
79	ВРУ панель 1	Стонция пожарной сигнализац.	П79	20	50		АПВ	3(1×2,5)	195			
80	ВРУ панель 1	Вводное устройство лифта	П80	40	75	3,4ЯП 5ЯП	АПВ	3(1×16) 1×10	270 90			
81	ВРУ панель 3	Счетчик РI	П81	40	5		АПВ	3(1×10)+1×6	36 12			

Кабельный журнал

Обозначение кабеля	Трасса: Начало	Трасса: Конец	Проход через трубу: Обозначение	Проход через трубу: Диаметр по стандарту	Проход через трубу: Длина м	Протяжной ящик N	Кабель по проекту: Марка	Кабель по проекту: Количество кабелей, число и сечение жил, напряжение	Кабель по проекту: Длина м	Кабель проложен: Марка	Кабель проложен: Количество кабелей, число жил напряжение	Кабель проложен: Длина м
1	2	3	4	5	6	7	8	9	10	11	12	13
82	Счетчик РI	Шкаф распределительный 1ШР-С (буфет)	П82	40	50	РК	АПВ	3(1×10)+1×6	195 65			
83	ВРУ панель 3	Выпрямитель UZ1	П83	20	50		АПВ	3(1×2,5)	195			
84	Выпрямитель UZ1	Станция пожарной сигнализации	П84	20	5		АПВ	2(1×2,5)	20			
85	ВРУ панель 3	Щит управления	П85	20	50		АПВ	3(1×2,5)	195			
		Отключение вентиляции										
86	Станция пожарной сигнализации	Пускатель КМ1	П86	20	50		АПВ	2(1×2,0)	130			
		Электроосвещение										
101	ВРУ панель 3	Щиток ЩО-1	П101	40	5		АПВ	4(1×25)	60			
102	Щиток ЩО-1	Щиток ЩО-2	П102	40	50	3ЯП.	АПВ	4(1×25)	260			
103	ВРУ, панель 1	Щиток ЩАО-1	П103	20	5		АПВ	4(1×6)	60			
104	Щиток ЩАО-1	Щиток ЩАО-2	П104	20	50	3ЯП	АПВ	4(1×6)	260			
105	ВРУ, панель 3	Магнитный пускатель КМ1-О	П105	20	5		АПВ	4(1×6)	60			
106	Магнитный пускатель КМ1-О	Пост управления SB1-О	П106	20	50		АПВ	3(1×2,0)	195			
107	Магнитный пускатель КМ1-О	Клеммная коробка КК-1	П107	20	55		АПВ	4(1×6)	260			

Примечание: В графе „длина" кабеля (по проекту сделана надбавка 6% на изгибы повороты и отходы) согласно письму Госстроя СССР от 17.12.79-N 89-Д

Взам. инв. N | Подпись и дата | Инв. N подл.

Привязан:

Инв. N:

Нач. отд.	Зуйков	
ГИП	Полунцев	
Нач. гр.	Колач	
Нач. гр.	Косырева	
Инженер	Шмакова	

294-3-56.90 ЭО

Крытый бассейн с ванной 25×8,5м и детской ванной 10×6м

Стадия Р | Лист 24 | Листов

Трубно-кабельный журнал. Окончание.

ЦНИИЭП им. Б.С. Мезенцева

	К 1081У3 ГЭМ	Ввод гибкий	2			
РК	К 704У3 ГЭМ	Разветвительная коробка	7			
	см. чертежи марки АУ	Щит управления	1			
UZ1	ВБ- 24/6-3	Выпрямительный блок	1			
	Концентратор „Топаз"	Станция пожарной сигнализации	1			
SB1-0	ПКЕ 212-2У3	Пост кнопочный	1			

Марка поз	Обозначение	Наименование	Кол.	Масса ед, кг	Примечание
1ШР-С	ПР11-3078-21У3	Пункт распределит.	1		
QF13	АП50Б-2МТ	Автомат	1		
QF21	АП50Б-3МТ	Автомат	1		
XS18	КР3-25УХЛ4 ГЭМ	Коробка с розеткой	1		
XS19,20	РШП-20.С0210/220	Штепсельная розетка	2		
2,3ЯП	К659У2 ГЭМ	Ящик протяжной	2		

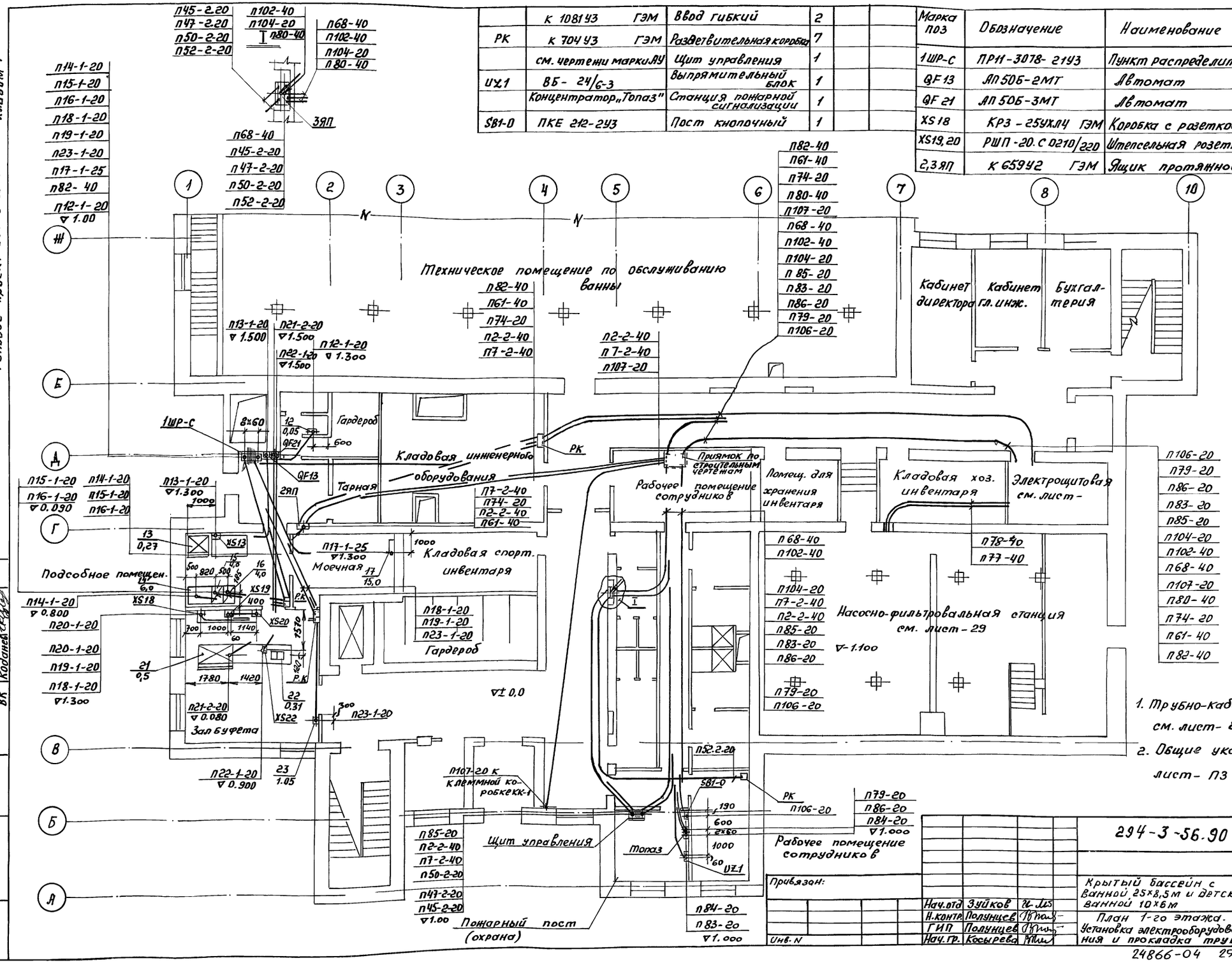

1. Трубно-кабельный журнал см. лист- 21÷24
2. Общие указания см. лист- П3

Типовой проект 294-3-56.90 Альбом 4

Согласовано:
Маст. N5 Зарецкий
Отдел N2 ОВ Костина
ВК Коданев

Инв. N подл. | Подпись и дата | Вз. инв. N

Привязан:

Инв. N

Нач. отд	Зуйков	
Н. контр.	Полунцев	
ГИП	Полунцев	
Нач. гр.	Косырева	

294-3-56.90 ЭО

Крытый бассейн с ванной 25×8,5 м и детской ванной 10×6 м

План 1-го этажа. Установка электрооборудования и прокладка труб.

Стадия	Лист	Листов
Р	25	

ЦНИИЭП им. Б.С. Мезенцева

24866-04 29

ф. А2

Типовой проект 294-3-56.90 Альбом 4

Марка поз.	Обозначение	Наименование	Кол.	Масса ед.кг	Примечание
ЩО-2	ЯОУ-8502	Щиток освещения	1		
ЩАО-2	ЯОУ-8501	Щиток аварийного освещения	1		
4ЯПУ-С	ПКУ-15	Пост кнопочный	1		
4ЯП	К65ВУ2 ГЭМ	Ящик протяжный	1		
РК	К704У3 ГЭМ	Разветвительная коробка	1		

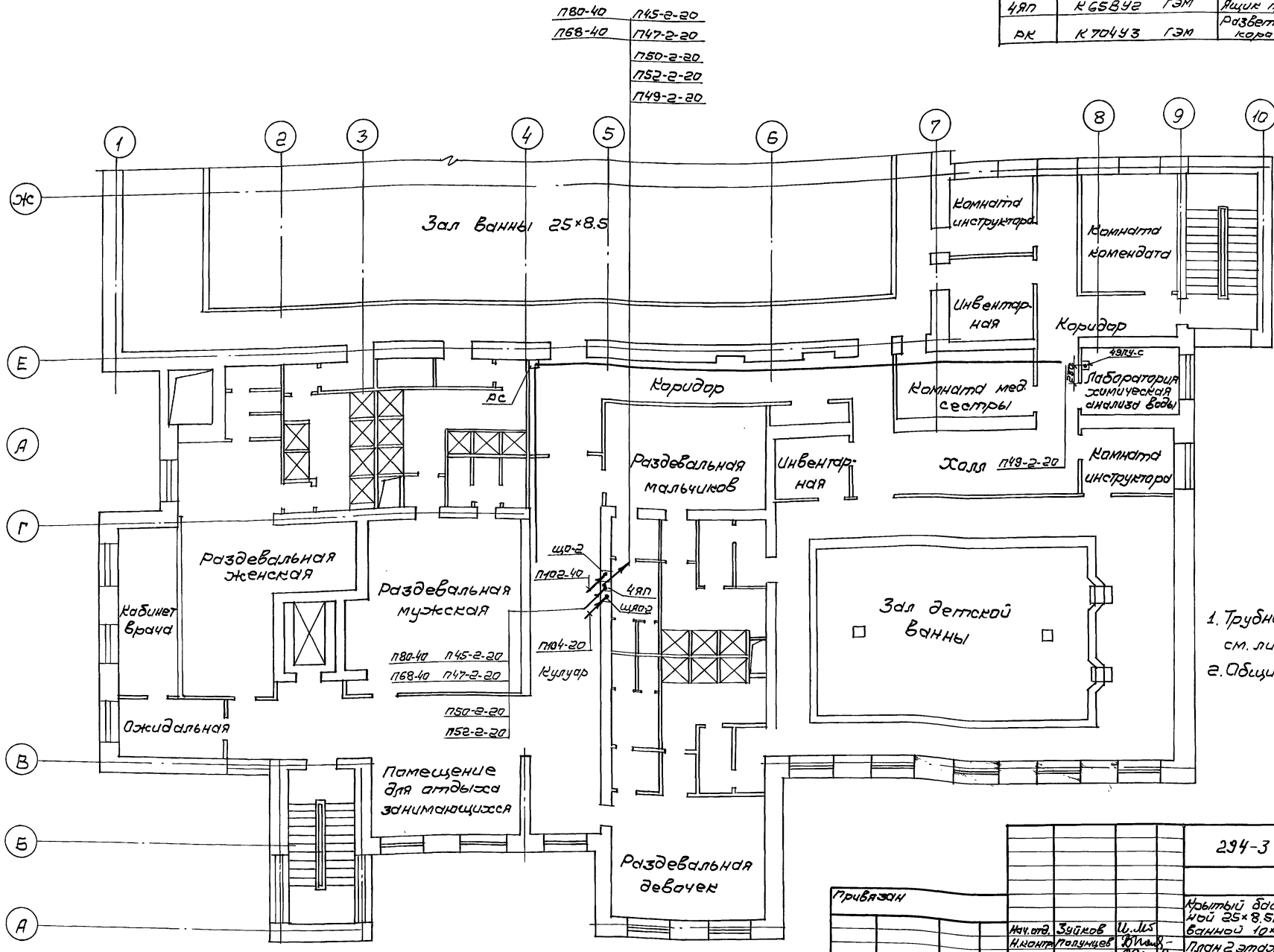

1. Трубно-кабельный журнал см. лист - 21÷24.
2. Общие указания см. лист П3

Согласовано

Инв.№ подл.	Подпись и дата	Взам.инв.№	Инв.№

Нач.отд.	Зуйков	
Н.контр.	Полунцев	
ГИП	Полунцев	
Нач.прик.	Носырева	

Привязан

294-3-56.90 ЭО

Крытый бассейн с ванной 25×8.5м и детской ванной 10×6м

Стадия	Лист	Листов
Р	26	

План 2 этажа. Установка электрооборудования и прокладка труб

ЦНИИЭП им.Б.С.Мезенцева

24866-04 30

Формат А2

Альбом 4

Типовой проект 294-3-56.90

Марка поз	Обозначение	Наименование	Кол	Масса ед.кг	Примечание
1ЯС÷3ЯС	ЯВЗ-31-1	Ящик силовой	3		
1,3ЯУ-С	Я5115-2774 УХЛ4-31	Ящик силовой	2		
2ЯУ-С	Я 5111-3174УХЛ4	Ящик силовой	1		
4ЯУ-С	Я5111-2874 УХЛ4	Ящик силовой	1		
5ЯУ-С	Я 5115-2874УХЛ4-28	Ящик силовой	1		
6 ЯУ-С	Я5115-2674 УХЛ4-26	Ящик силовой	1		
1ЯП	К 659У2 ГЭМ	Ящик протяжной	1		
	К 1082 У3 ГЭМ	Ввод гибкий	10		
П1,П2,П3	см. проект АУ	Щит систем	2		
	см. проект АУ	Щит зональных подогревателей	1		

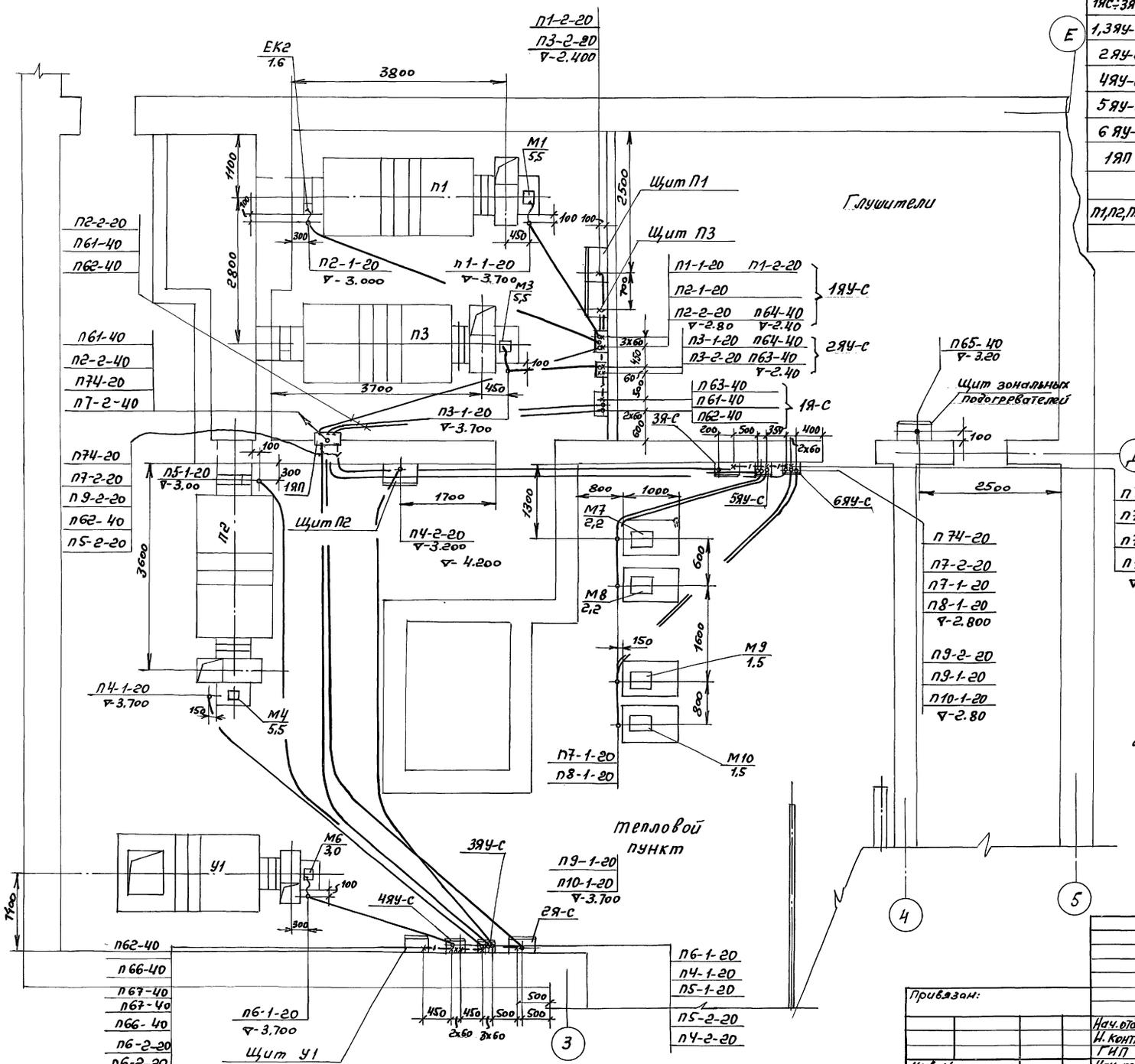

1. Трубно-кабельный журнал см. лист- 21÷24
2. Общие указания см. лист- П3

Согласовано:

Отдел №2 ОВ Костина

Инв. N подл. | Подпись и дата | Вз. инв. N

Привязан:

Инв. N

Нач.отд	Зуйков		
Н. контр	Полунцев		
ГИП	Полунцев		
Нач. гр.	Косырева		

294-3-56.90 ЭО

Крытый бассейн с ванной 25х 8,5м и детской ванной 10х 6м

Приточная венткамера Установка электрооборудования и прокладка труб.

Стадия	Лист	Листов
Р	27	

ЦНИИЭП им. Б.С. Мезенцева

24866-04 31

ф А2

Альбом 4

Типовой проект 294-3-56.90

Марка поз	Обозначение	Наименование	Кол	Масса ед.кг	Примечание
4,5 Я-С	Я В3 31-1	Ящик	2		
7,8 ЯУ-С	Я 5115-2474 УХЛ4-31	Ящик силовой	2		
9,10 ЯУ-С	Я 5115-1874 УХЛ4-26	Ящик силовой	2		
5 ЯП	К 659У2 ГЭМ	Ящик протяжной	1		
	К 1082 У3 ГЭМ	Ввод гибкий	10		

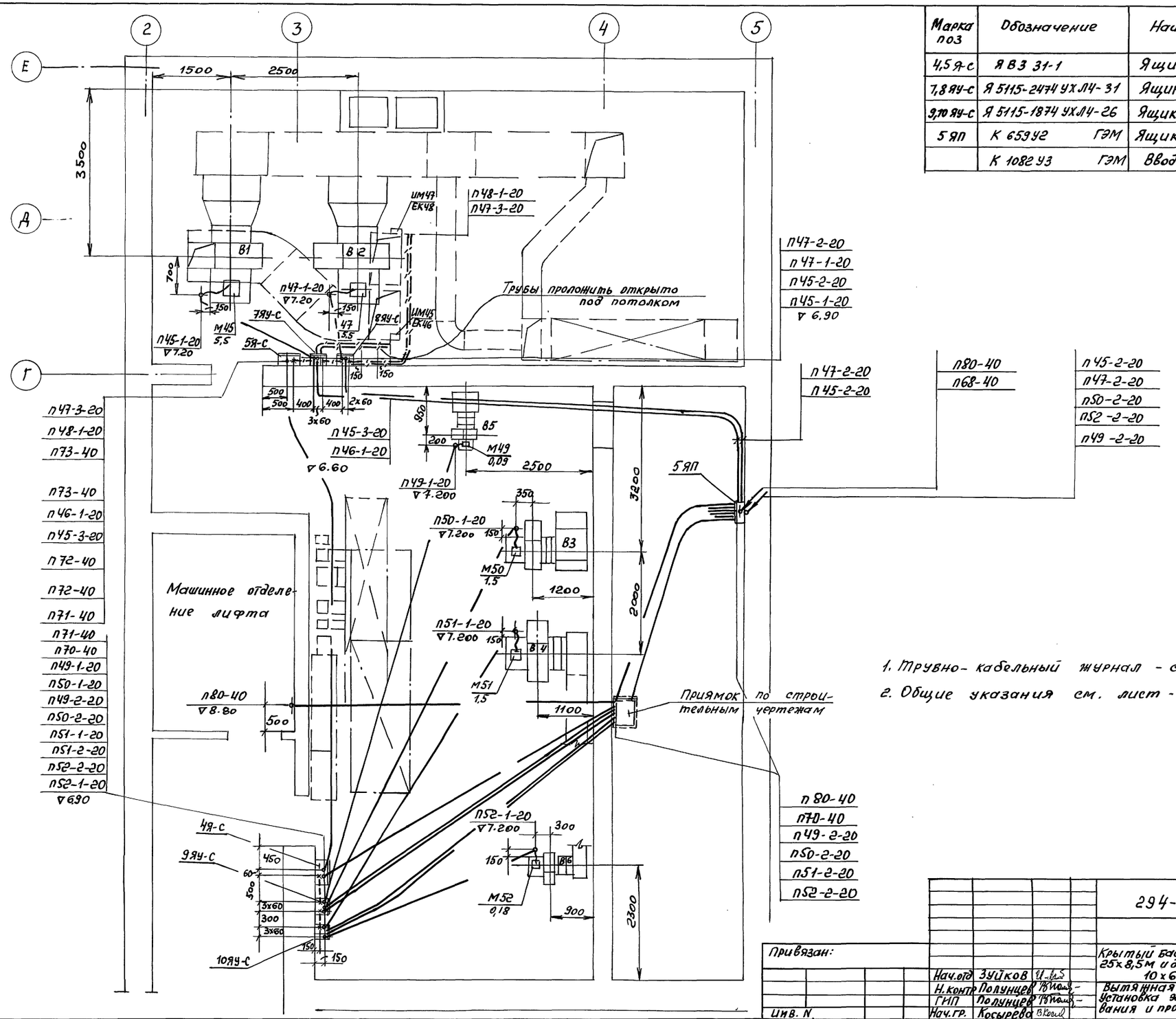

1. Трубно-кабельный журнал - см. лист 21÷24
2. Общие указания см. лист - П3

Привязан:			294-3-56.90		ЭО
	Нач.отд	Зуйков	Крытый бассейн с ванной 25x8,5м и детской ванной 10x6 м	Стадия Р	Лист 28	листов
	Н.контр	Полунцев			
	ГИП	Полунцев	Вытяжная венткамера Установка электрооборудования и прокладка труб.	ЦНИИЭП им. Б.С. Мезенцева	
Инв. N	Нач.гр.	Косырева			

24866-04 32

Ф А2

Инв.N подл. | Подпись и дата | Взам. инв.N | Отд.№2 ОВ | Костина | Косий

Альбом 4

Типовой проект 294-3-56.90

Марка поз.	Обозначение	Наименование	Кол	Масса ед, кг	Примечание
1Ш-С	см. черт. ЭО3-04	Шкаф силовой	1		
ЩОС	Комплектно с оборудованием	Шкаф	1		
СК №1,2	см. проект АУ	Соединительная коробка	2		
SB3 4,35 SB36	ПКЕ 222-3	Пост кнопочный	3		
SB30÷33,35 SB37÷40	ПКЕ-222-2	Пост кнопочный	9		
	К 305 МУХЛ2 ГЭМ	Стойка	11		
КП	У996У2 ГЭМ	Коробка протяжная	13		
	К1082У3 ГЭМ	Ввод гибкий	11		
	К1087У3 ГЭМ	Ввод гибкий	1		
6ЯП	К654У2 ГЭМ	Ящик протяжной	1		

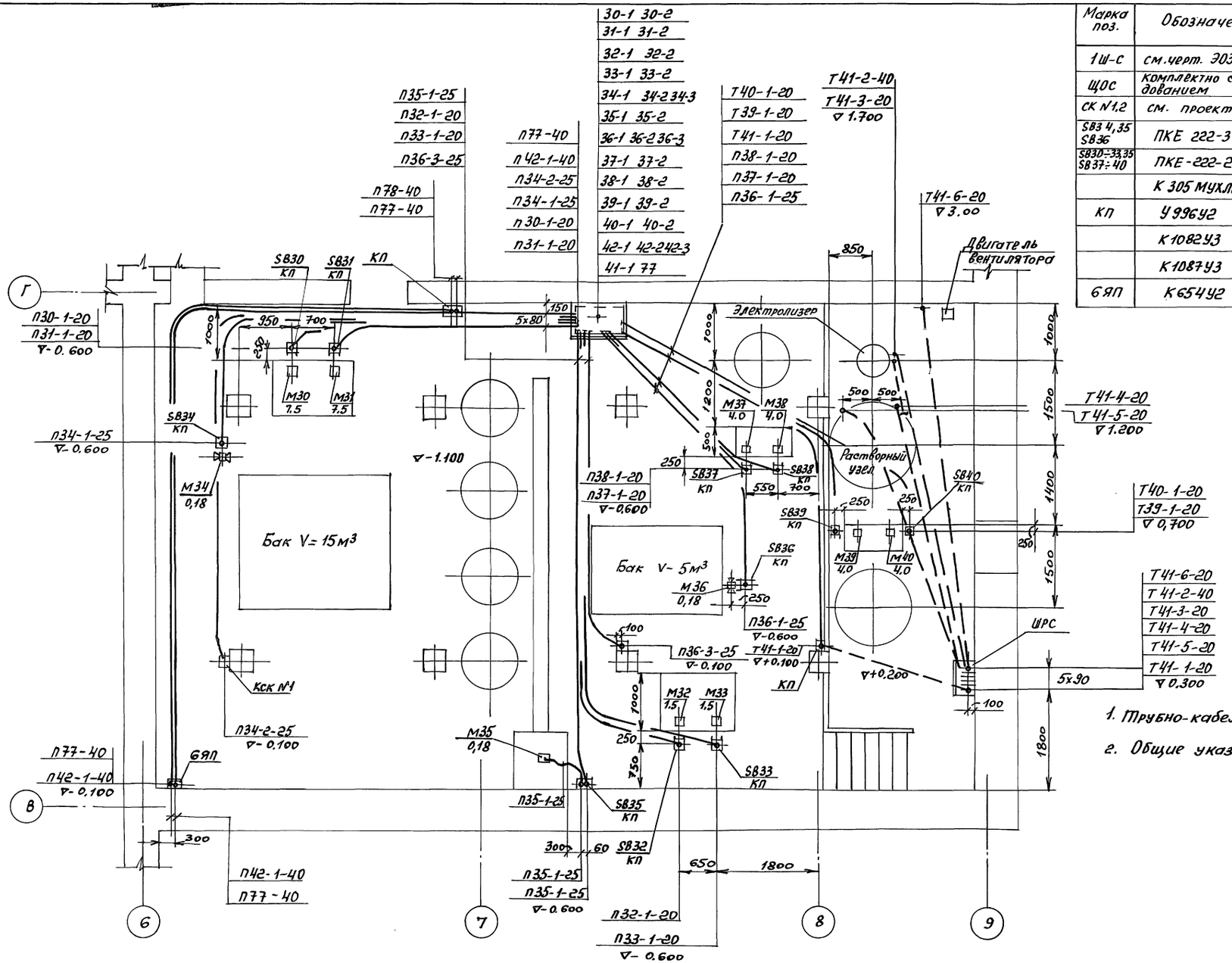

1. Трубно-кабельный журнал см. лист 21÷24
2. Общие указания см. лист- П3

Привязан:			294-3-56.90		ЭО
	Нач.отд	Зуйков	Крытый бассейн с ванной 25x8,5м и детской ванной 10x6 м	Стадия Р	Лист 29	Листов
	Н.контр	Полунцев	Насосно-фильтровальная станция		
	ГИП	Полунцев	Установка электрооборудования и прокладка труб.	ЦНИИЭП им. Б.С. Мезенцева	
Инв. N	Начгр.	Косырева			

Согласовано: Отд. №2 ВК Коданев

Инв. N подл. | Подпись и дата | Вз. инв. N

24866-04 33

ф А2

Типовой проект 294-3-56.90 Альбом 4

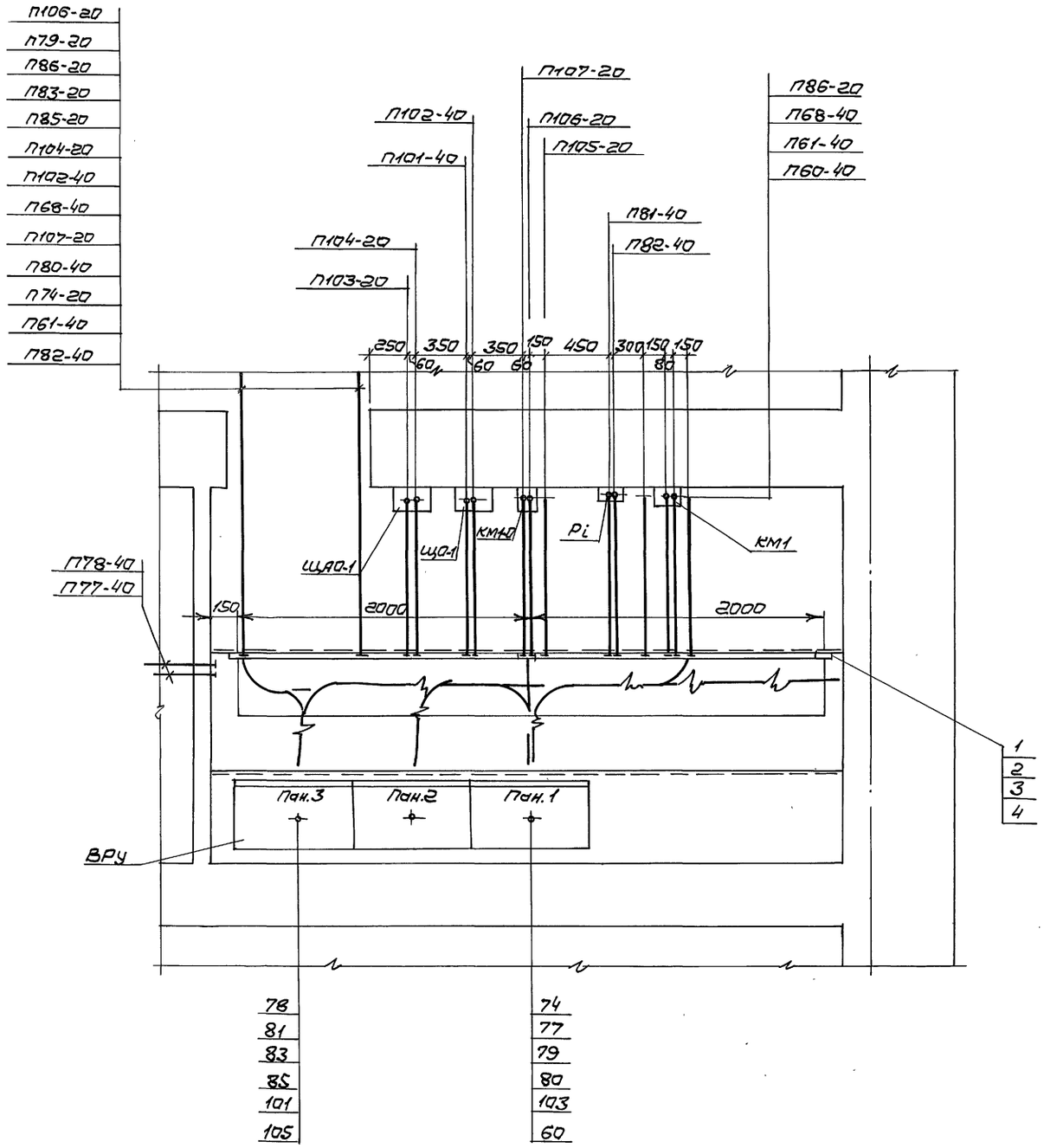

Марка поз.	Обозначение	Наименование	Кол.	Масса ед.кг	Приме-чание
пан.1,3	ВРУ1-41-00УХЛ4 ГЭМ	Распределительная панель	2		
пан.2	ВРУ1-11-10УХЛ4 ГЭМ	Вводная панель	1		
КМ-1	ПМЛ 411002	Пускатель	1		
Pi	СА4Ц678	Счетчик	1		
ЩО-1	ЯОУ-8502	Щиток освещения	1		
ЩАО-1	ЯОУ-8501	Щиток аварийного освещения	1		
КМ1-0	ПМЛ-121002	Пускатель	1		
1	К1151У3 ГЭМ	Стойка	3		
2	К1163У3 ГЭМ	Полка	12		
3	НЛ40П1,87У3 ГЭМ	Лоток	8		
4	НЛПРУ3 ГЭМ	Прижим	16		

1. Трубно-кабельный журнал см. лист - 21÷24
2. Общие указания см. лист - П3

Согласовано

Инв.№ подл. | Подпись и дата | Взам. инв.№ | Инв.№ дубл. | Подпись

Нач.отд.	Зуйков		
Н.контр.	Полунцев		
ГИП	Полунцев		
Нач.гр.	Косырева		

Привязан

Инв.№

294-3-56.90 ЭО

Крытый бассейн с ванной 25×8,5м и детской ванной 10×6м (стены кирпичные)

Стадия Р | Лист 30 | Листов

Электрощитовая. Установка электрооборудования и прокладка труб

ЦНИИЭП им.Б.С.Мезенцева

24866-04 34

Формат А2

Марка поз.	Обозначение	Наименование	Кол.	Масса ед.кг	Примечание
43щу	Поставка с оборудованием	Щит управления	1		
SB42	ПКЕ 222.3	Пост кнопочный	1		
52ПУ-С	ПКУ-15	Пост кнопочный	1		
КП	У996У2 ГЭМ	Коробка протяжная	1		
	К 1082У3 ГЭМ	Ввод гибкий	2		

Сауна

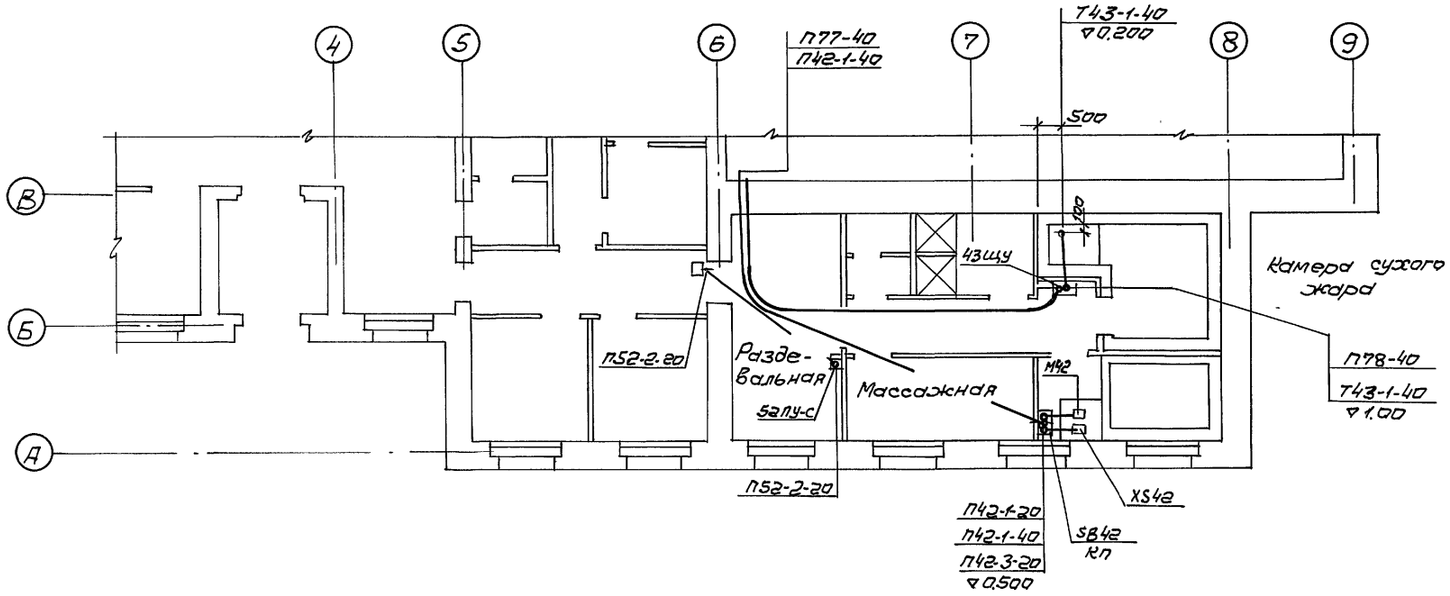

Сауна. Электроосвещение

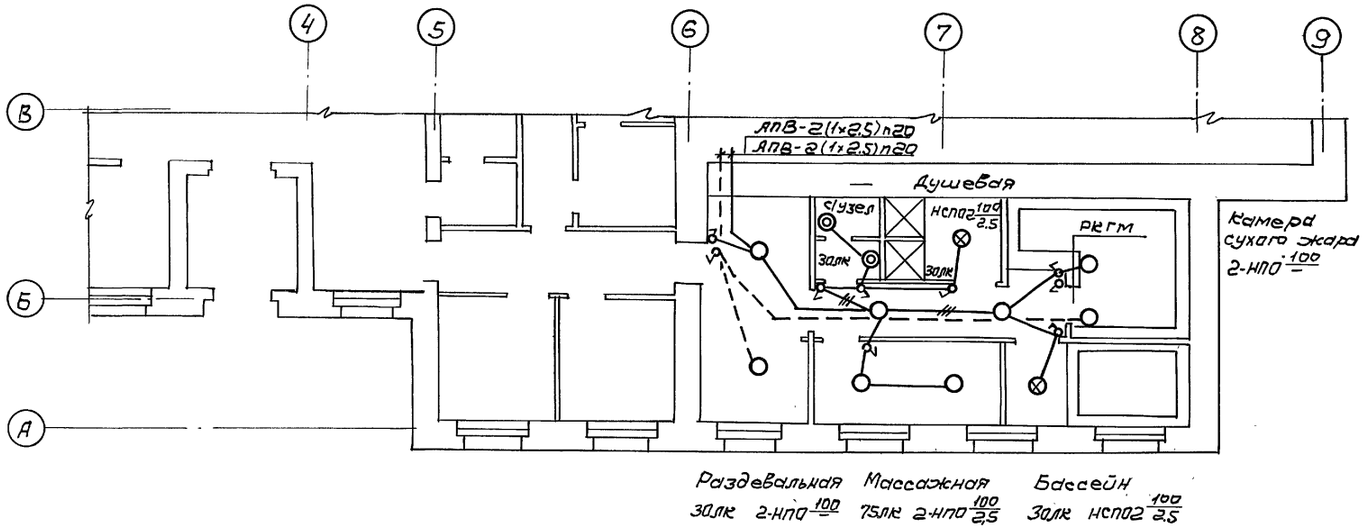

1. Трубно-кабельный журнал см. лист 23,24
2. Общие указания см. лист П3

Типовой проект 294-3-56.90 Альбом 4

Согласовано
Мастер. N5 Зарецкий
Отдел N2 ВК Коданев
Взам. инв. N
Подпись и дата
Инв. N подл.

				294-3-56.90	ЭО
Привязан				Крытый бассейн с ванной 25×8,5м и детской ванной 10×6м (стены кирпичные)	Стадия: Р; Лист: 31; Листов:
	Нач. отд.	Зуков			
	Н. контр.	Полунцев			
	ГИП	Полунцев		Сауна. Электроосвещение. Установка электрооборудование и прокладка труб	ЦНИИЭП им. Б.С. Мезенцева
	Нач. гр.	Колач			
Инв. N	Нач. гр.	Косырева			

24866-04 35

Формат А2

Типовой проект 294-3-56.90 Альбом 4

Схема межпанельных соединений																				
Схема ВРУ	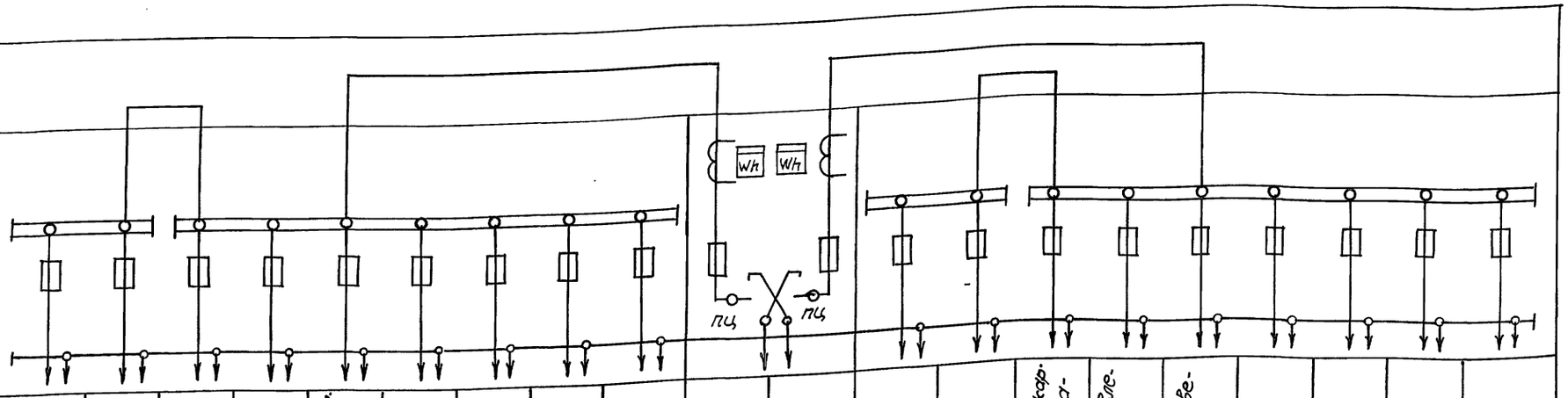																			
Название линии (надпись в рамке)	Приточная в/к	Вытяжная в/к	Тепловой туннель	Насосно-фильтровальная станция	Лифт	Станция пожарной сигнализации	Аварийное освещение	Резерв	Резерв	Резерв	Ввод 1	Ввод 2	Буфет	Сауна	Станция пожарной сигнализации	Щит управления	Рабочее освещение	Резерв	Резерв	Резерв	Резерв
Тип панели	ВРУ1-41-00 усл4										ВРУ1-11-10 усл4		ВРУ1-41-00 усл4								
N панели	1										2		3								
Тип предохранителя	ПН2	ПН2	ПН2	ПН2	ПН2	ПН2	ПН2	ПН2	ПН2		ПН2	ПН2	ПН2	ПН2	ПН2	ПН2	ПН2	ПН2	ПН2	ПН2	ПН2
Номинальный ток предохранителя	100	100	100	100	100	100	100	100	100		250	250	100	100	100	100	100	100	100	100	100
Номинальный ток плавкой вставки предохранителя	60	31,5	50	80	31,5	31,5	31,5	31,5	31,5		200	200	40	40	31,5	31,5	50	31,5	31,5	31,5	31,5
Тип трансформатора тока											TK-20 150/5	TK-20 150/5									
Тип счетчика											СА4-И678М 380В; 5А	СА4.И672.М 380В; 5А									
I Наименование объекта	Крытый бассейн с ванной 25×8,5м и детской ванной 10×6м (стены кирпичные)																				
II Наименование заказчика, его адрес, министерства																					
III Наименование проектной организации, ее адрес	ЦНИИЭП им. Б.С. Мезенцева Москва, проспект Вернадского, 29																				

Привязан

Инв.№

Нач.отд.	Зуйков		
Н.контр.	Полунцев		
ГИП	Полунцев		
Инж.	Шманова		

294-3-56.90 ЭОЗИ

Крытый бассейн с ванной 25×8,5м и детской ванной 10×6м

Стадия	Лист	Листов
Р	1	1

Вводно-распределительное устройство ВРУ. Опросный лист.

ЦНИИЭП им. Б.С. Мезенцева

Инв.№подл. | Подпись и дата | Взам.инв.№

Альбом 4

Типовой проект 294-3-56.90

Наименование	Кол. НКУ	Кол-во приведенных панелей	Обозначение таблицы аппаратов	Примеч.
Шкаф 1Ш-С	1	3	ЭО3-02	

Подпись и дата | Инв. N дубл. | Взам. инв. N | Подпись и дата | Инв. N подл.

Изм.	Лист	N докум.	Подп.	Дата
Разраб.		Шмакова		
Провер.		Полунцев		
Н. контр.		Полунцев		
Утв.		Зуйков		

294-3-56.90 ЭО3-01

Перечень комплектных устройств

Литер.	Лист	Листов
	1	1

ЦНИИЭП им. Б.С. Мезенцева

Альбом 4

Типовой проект 294-3-56.90

Панель	Строка	Надпись	Поз. обозначен.	Место надписи	Текст	Кол-во	Вид шрифта	Заготовка
		1	QF1	Табличка	Ввод N1 ~380В	1		
		2	QF2	—"—	Электролизная установка	1		
				Верхняя	30-Насос К45/30 (рабочий)			
				часть	31-Насос К45/30 (резервный)			
				дверей	32-Насос К8/18 (рабочий)			
					33-Насос К8/18 (резервный)			
					34-Задвижка N2			
					35-Задвижка N1			
					36-Задвижка N3			
					37-Насос дозатор			
					38-Насос дозатор			
					39-Насос дозатор			
					40-Насос дозатор			
					42-Задвижка (у сауны)			
		3		Табличка	Избиратели управления	1		
		4	SA36	Табличка	Задвижка N3	1		
		5	SA34	—"—	Задвижка N2	1		
		6	SA36 SA34 SA41 SA35	Ключ	Местн-0-Дистан.	4		
		7	SA41	Табличка	Задвижка (у сауны)	1		
		8	SA35	—"—	Задвижка N1	1		

Подпись и дата | Инв. N дубл. | Взам. инв. N | Подпись и дата | Инв. N подл.

Изм.	Лист	N докум.	Подп.	Дата
Разраб.		Шмакова		
Провер.		Полунцев		
Н. контр.		Полунцев		
Утв.		Зуйков		

294-3-56.90 ЭО3-04

Таблица перечня надписей

Литер.	Лист	Листов
	1	1

ЦНИИЭП им. Б.С. Мезенцева

Альбом 4

Типовой проект 294-3-56.90

Форм.	Зона	Поз.	Обозначение	Наименование	Кол.	Примеч.
				Документация		
			ЭО3-03	Чертеж общего		
			листов 2	вида		
			ЭО3-05	Схема электрическая соединений		
			ЭО3-04	Таблица перечня надписей		
				Сборочные единицы		
				Блоки		
		1		Б5130-3274 УХЛ4	2	
		2		Б5130-2674 УХЛ4	2	
		3		Б5130-2074 УХЛ4	4	
		4		Б5430-1874 УХЛ4	4	
				H1 1		
		5		Выключатель А3716	1	QF1
				~380В; I_p=50А		
		6		Выключатель АЕ2046	1	QF2
				~380В, I_p=31,5А		
		7		HS1 1		
				Переключатель	4	SA34; SA36
				УП5311-С225 рук. рев.		SA35; SA41

Подпись и дата | Инв. N дубл. | Взам. инв. N | Подпись и дата | Инв. N подл.

Изм.	Лист	N докум.	Подп.	Дата
Разраб.		Шмакова		
Провер.		Полунцев		
Н. контр.		Полунцев		
Утв.		Зуйков		

294-3-56.90 ЭО3-02

Таблица технических данных аппаратов

Лит.	Лист	Листов
	1	2

ЦНИИЭП им. Б.С. Мезенцева

Альбом 4

Типовой проект 294-3-56.90

Форм.	Зона	Поз.	Обозначение	Наименование	Кол-во	Примеч.
				Колодка		
				Б324-4П25-В/ВУЭ-10	1	
				из 10 зажимов на		
				ток до 25А		

Подпись и дата | Инв. N дубл. | Взам. инв. N | Подпись и дата | Инв. N подл.

Изм.	Лист	N докум.	Подп.	Дата

294-3-56.90 ЭО3-02

Лист 2

Типовой проект 294-3-56.90 Альбом V

Вид спереди

Двери не показаны

М1:20

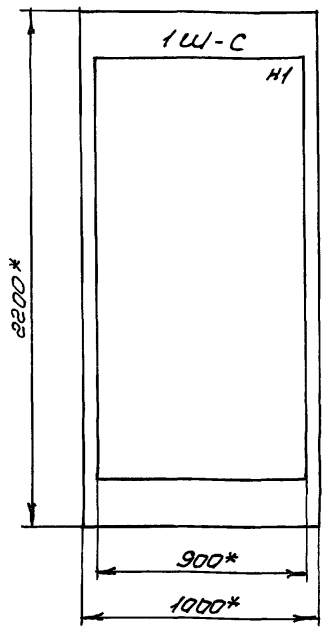

Левая и правая двери шкафа

Вид спереди М1:10

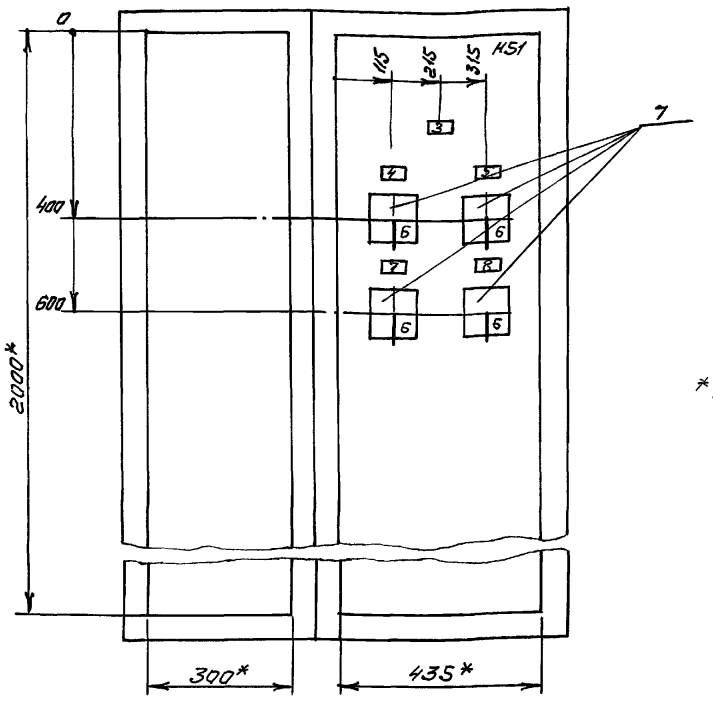

*Размеры для справок.

Вид А

М1:50

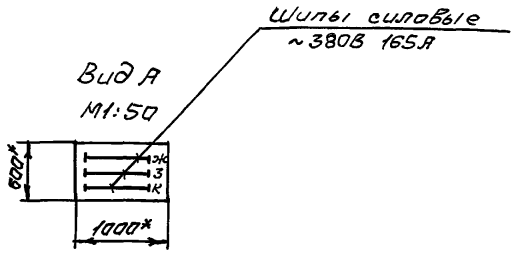

				294-3-56.90	ЭОЗ-03
Изм.	Лист	N докум.	Подпись	Дата	Шкаф 1Ш-С Чертеж общего вида
Разраб.		Шлакова			Лит. / Масса / Масштаб: 1:10, 1:20, 1:50
Провер.		Полунцев			Лист 1 / Листов 2
Т.контр.					ЦНИИЭП им. Б.С. Мезенцева
Н.контр.		Полунцев			
Утв.		Зуйков			

Инв.№подл. | Подпись и дата | Взам.инв.№

Типовой проект 294-3-56.90 Альбом V

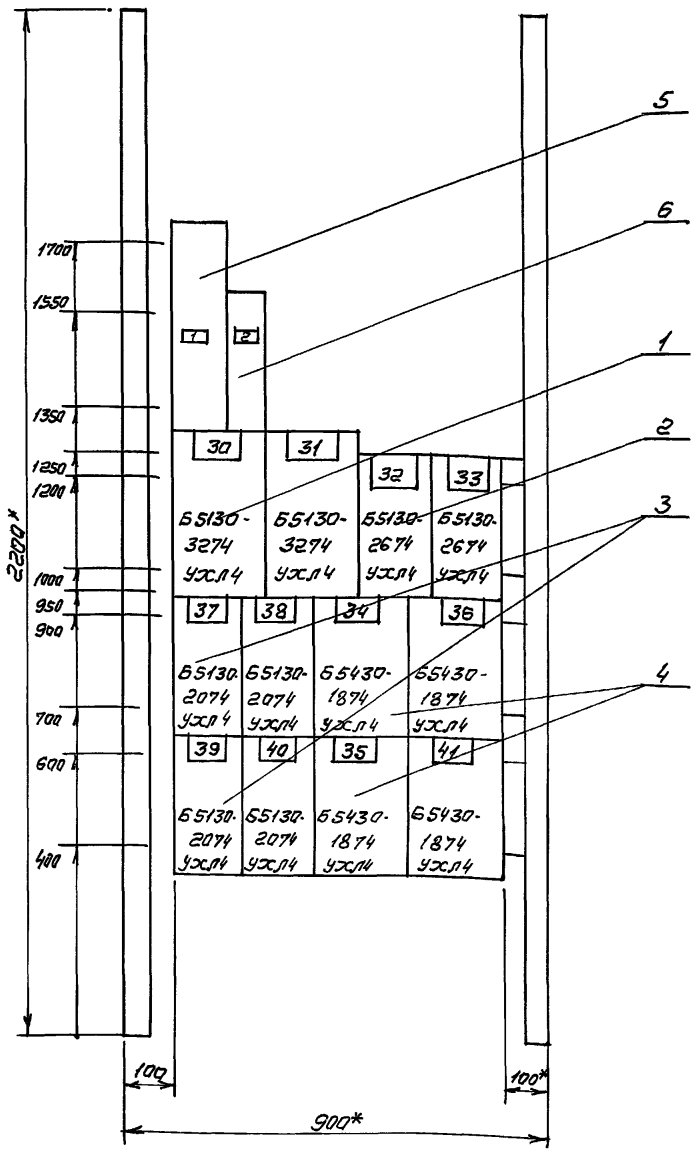

*Размеры для справок.

				294-3-56.90	ЭОЗ-03
Изм.	Лист	N докум.	Подп.	Дата	Шкаф 1Ш-С Чертеж общего вида
Разраб.		Шлакова			Лит. / Масса / Масштаб: 1:10
Провер.		Полунцев			Лист 2 / Листов
Т.контр.					ЦНИИЭП им. Б.С. Мезенцева
Н.контр.		Полунцев			
Утв.		Зуйков			

Продолжение см. 303-05 лист 2

Альбом 4

Типовой проект 294-3-56.90

30А 50А 30А 30А

1 QF1 — 1, 3, 5 / 2, 4, 6

2 QF2 — 11, 12, 13 / C1, C2, C3

3/30 — 65130-3274 УХЛ4 — 30А — 11, 12, 13 / 2, 4, 6 — 1 2 3 4 5 6 7 8 9 10

4/31 — 65130-3274 УХЛ4 — 30А — 11, 12, 13 / 2, 4, 6 — 1 2 3 4 5 6 7 8 9 10

7/37 — 65130-2074 УХЛ4 — 16А — 11, 12, 13 / 2, 4, 6 — 1 2 3 4 5 6 7 8 9 10

8/38 — 65130-2074 УХЛ4 — 16А — 11, 12, 13 / 2, 4, 6 — 1 2 3 4 5 6 7 8 9 10

11/39 — 65130-2074 УХЛ4 — 11, 12, 13 / 2, 4, 6 — 1 2 3 4 5 6 7 8 9 10

12/40 — 65130-2074 УХЛ4 — 11, 12, 13 / 2, 4, 6 — 1 2 3 4 5 6 7 8 9 10

30-1	Двигатель М30 ПВ2 4(1×2.0)			
37-1	Двигатель М37 ПВ2 4(1×1.2)			
41-1	Электроподогрев уст-ки АПВ 3(1×6)+1×4			
77	ВРУ панель 1 АПВ 3(1×10)+1×6			
30-2	Кнопка SB30 АПВ 3(1×2.0)			
37-2	Кнопка SB37 АПВ 3(1×2.0)			
39-2	Кнопка SB39 АПВ 3(1×2.0)			
31-2	Двигатель М31 ПВ2 4(1×2.0)			
38-2	Кнопка SB38 АПВ 3(1×2.0)			
40-2	Кнопка SB40 АПВ 3(1×2.0)			
40-1	Двигатель М40 ПВ2 4(1×1.2)			
39-1	Двигатель М39 ПВ2 4(1×1.2)			
31-1	Двигатель М31 ПВ2 4(1×1.2)			
38-1	Двигатель М38 ПВ2 4(1×2.0)			

Изм.	Лист	N докум.	Подп.	Дата
Разраб.		Шишкова		
Провер.		Полунцев		
Т.контр.				
Н.контр.		Полунцев		
Утв.		Зуйков		

294-3-56.90 ЭО3-05

Шкаф 1Ш-С

Схема электрическая соединений

Лит.	Масса	Масшт.
Лист 1	Листов 2	

ЦНИИЭП им. Б.С. Мезенцева

Инв.№подл. | Подпись и дата | Взам.инв.№ | Инв.№дубл.

24866-04 ЭЗ

ФАЗ

Продолжение см. ЭО3-05 лист 1

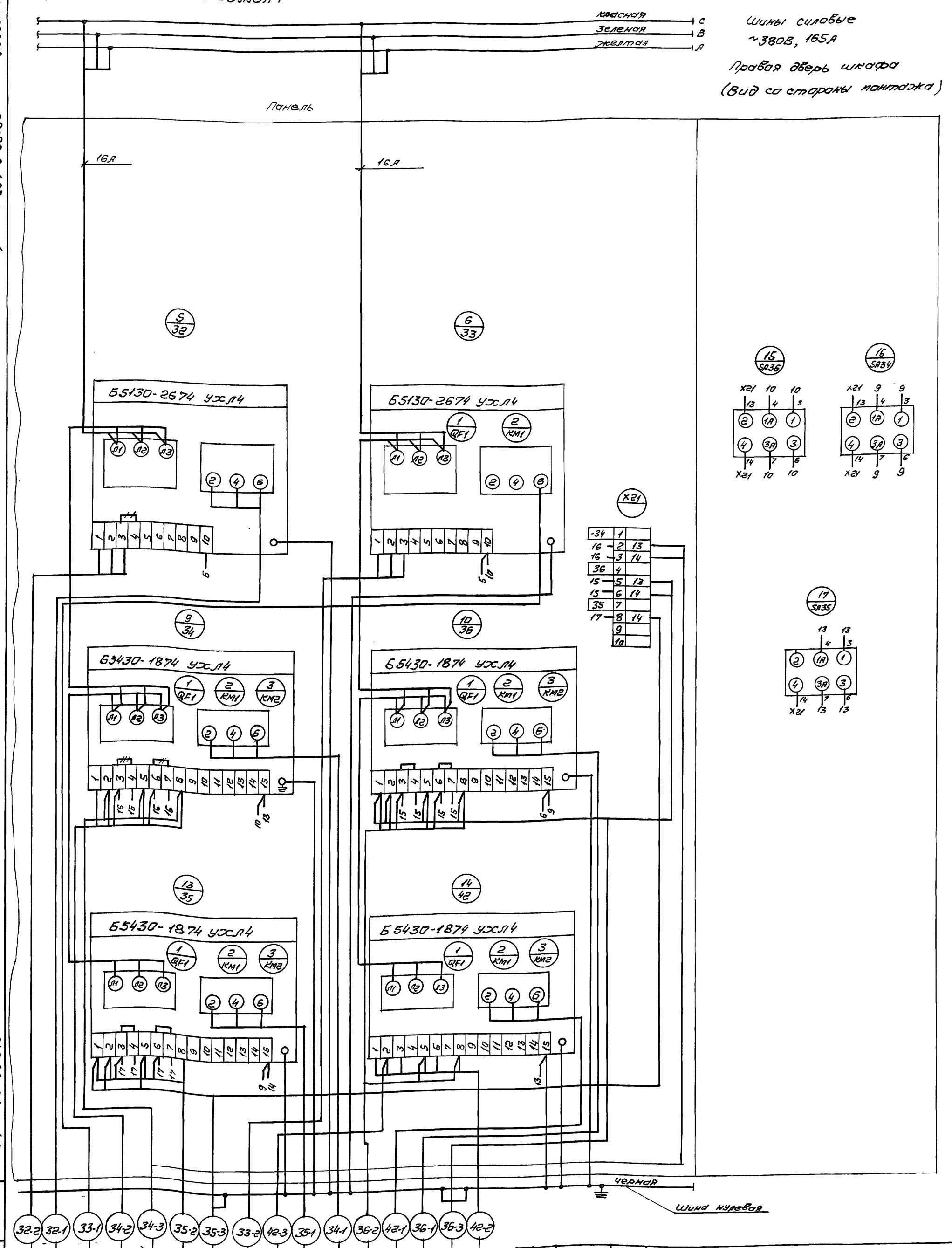

Изм.	Лист	№ докум.	Подпись	Дата
Разраб.		Шмакова		
Провер.		Полунцев		
Т. контр.				
Н. контр.		Полунцев		
Утв.		Зуйков		

294-3-56.90 ЭО3-05

Шкаф 1Ш-С
Схема электрическая соединений

Лит.	Масса	Масштаб

Лист 2 Листов

ЦНИИЭП им. Б.С. Мезенцева

Типовой проект 294-3-56.90 Альбом 4

Ведомость рабочих чертежей основного комплекта марки „СС"

Лист	Наименование	Примечан.
1	Ведомость чертежей основного комплекта. Ведомость прилагаемых документов	
2	Схемы сетей связи и сигнализации	
3	Сети на планах подвала и 1 этажа	
4	Сети на планах 2 этажа и кровли	

Ведомость прилагаемых и ссылочных документов

Обозначение	Наименование	Примечан.
	Прилагаемые документы	
СС. СО	Спецификация оборудования по рабочей документации основного комплекта марки „СС"	Альбом 7
СС. ВМ	ВМ по рабочей документации основного комплекта марки „СС"	Альбом 8

Условные обозначения

Обозначен	Наименование
К-0а (4)	Коробка телефонная распределительная параллельная с указанием номера (К-0а) и заполнения (4)
○	Телефонный аппарат
15КЗ-4	Колонка звуковая с указанием типа
	Розетка радиотрансляционная
•	Коробка подштукатурная КП-4
□	Коробка ответвительная УК-2
⧄	Коробка ограничительная
У-994	Коробка протяжная с указанием типа
Л1П	Коробка подпольная с указанием типа
2П20 / Т / Р / ПО	Раскладка кабелей и проводов по трубам скрытой проводки и условного прохода труб (20) с указанием присвоенных индексов: Т - телефонизации; Р - радиофикаций; ПО - пожарного оповещения.
А Б В / 3П25	Стояк с указанием количества труб (3) и условного прохода (25) А - вверх; Б - снизу вверх; В - снизу

Типовой проект разработан в соответствии с действующими нормами и правилами и предусматривает мероприятия обеспечивающие взрывопожарную и пожарную безопасность при эксплуатации здания

Гл. инженер проекта: [подпись] /Полунцев/

Инв. N подл.	Подпись и дата	Вз. инв. N		

Привязан:

Инв. N

294-3-56.90 СС

Нач. отд.	Зуйков	[подпись]	Крытый бассейн с ванной 25х8,5м и детской ванной 10х6м	Стадия	Лист	Листов
ГИП	Полунцев	[подпись]		Р	1	4
Н. контр.	Бахолдина	Бая				
Нач. гр.			Ведомость чертежей основного комплекта. Ведомость прилагаемых документов	ЦНИИЭП им. Б.С. Мезенцева		
инж.	Зинько	[подпись]				

24866-04 41 ф. А2

Альбом 4

Типовой проект 294-3-56.90

Схема сети телефонизации

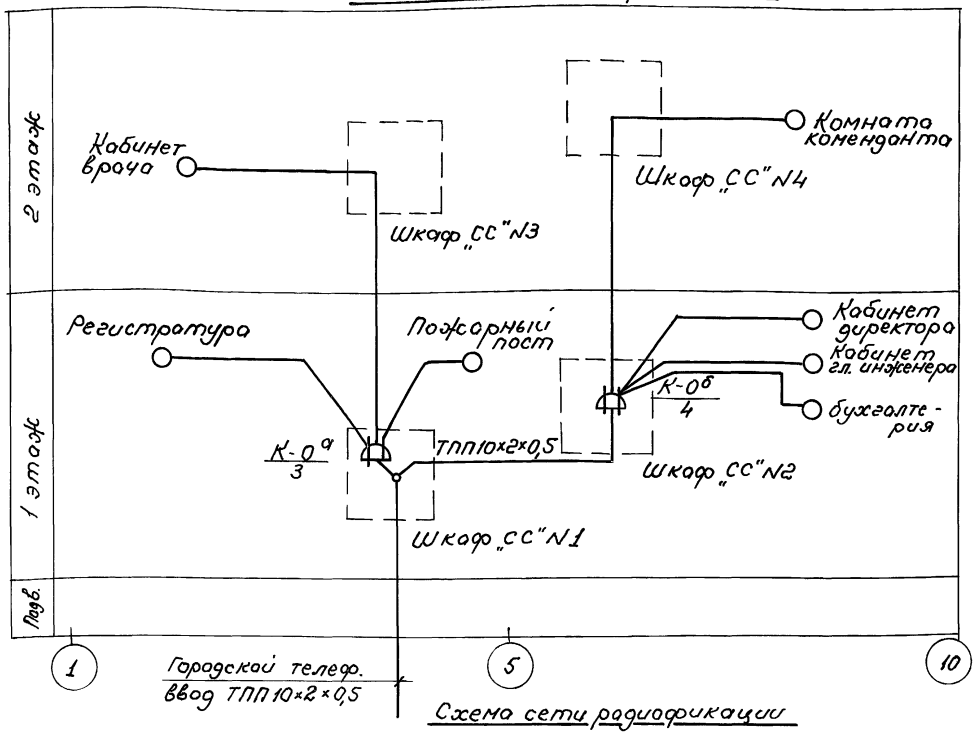

Схема сети оповещения

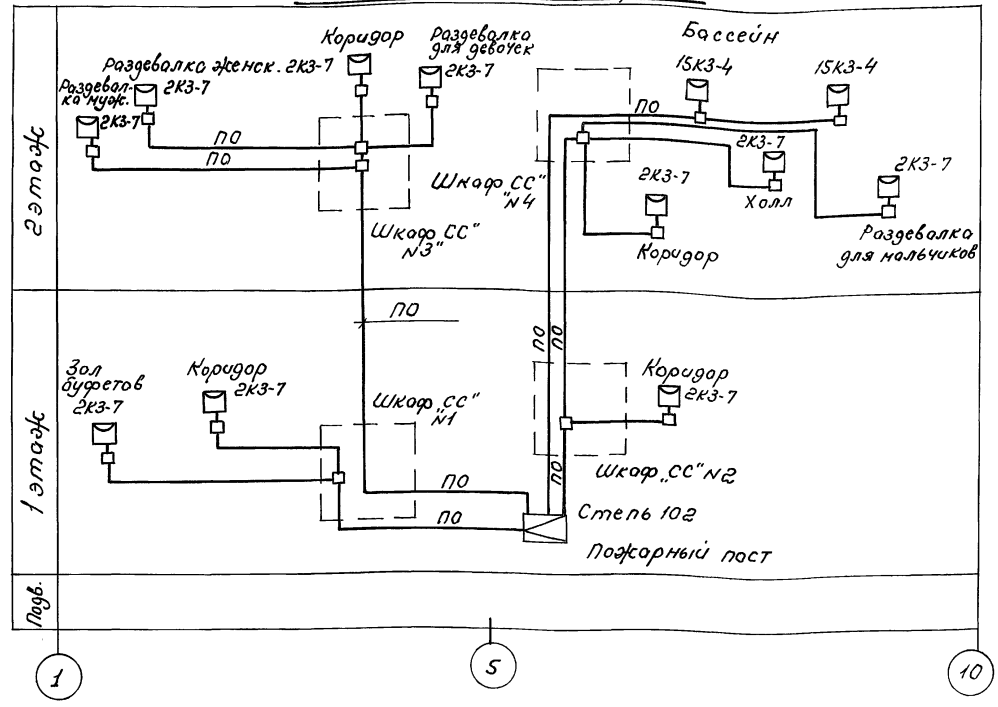

Схема сети радиофикации

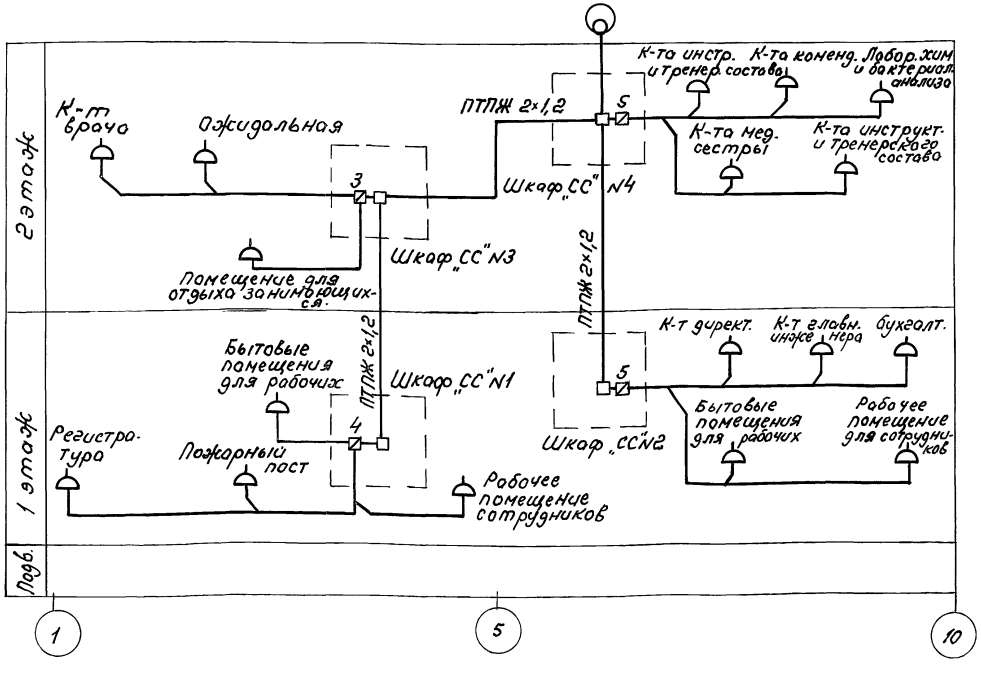

Абонентские линии сетей выполняются:
телефонизации (Т) проводом ТРП 1×2×0,5;
радиофикации (Р) проводом ПТПЖ 2×0,6
пожарного оповещения (ПО) кабелем ПРППМ 2×0,9

Согласовано:

Мост N 5	Зарецкий	
Отд. N 2 ОВ	Костина	
ВК	Кодонев	

Инв. N подл.	Подпись и дата	Вз. инв. N

Привязан:	Нач. отд.	Зуйков		294-3-56.90 СС
	ГИП	Полунцев		Крытый бассейн с ванной 25×8,5 м и детской ванной 10×6 м
	Н. контр.	Баколдина		Стадия: Р; Лист: 2; Листов:
	Нач. гр.			Схемы сетей связи и сигнализации
Инв. N	инж.	Зинько		ЦНИИЭП им. Б.С. Мезенцева

24866-04 42 ф. А2

Альбом 4

Типовой проект 294-3-56.90

Выкопировка из плана подвала

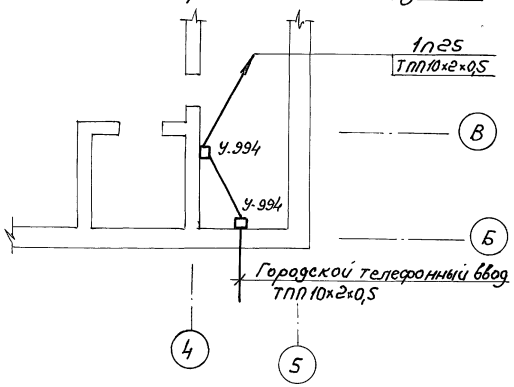

Экспликация помещений

NN п/п	Наименование
1	Тамбур
2	Вестибюль для занимающихся и родителей
3	Регистратура
4	Гардероб верхней одежды для занимающихся и родителей
5	Зал буфета с раздаточной для занимающихся и сотрудников на 8 посад. мест
6	Подсобное помещение
7	Мойка
8	Загрузочная
9	Сан. узел и гардероб
10	Тарная
11	Дебаркадер
12	Кладовая спортивного инвентаря
13	Кладовая инженерного оборудования
14	Рабочее помещение сотрудников
15	Пожарный пост (охрана)
16	Рабочее помещение сотрудников
17	Сан. узлы при вестибюле (2 шт.)
18	Душевые (2 шт.)
19	Бытовые помещения для рабочих (2 шт.)
20	Коридор
21	Помещение для хранения уборочного инвентаря
22	Коридор
23	Коридор
24	Коридор
25	Коридор
26	Электрощитовая
27	Кабинет директора
28	Кабинет главного инженера
29	Бухгалтерия
30	Кладовая хоз. инвентаря
31	Тамбур
32	Лестница N1
33	Лестница N2
34	Насосно-фильтровальн. станция
35	
36	Тех. помещение по обслуж. ванны

Согласовано:
Инв.N подл. | Подпись и дата | Взам. инв. N | Инв. N дубл. | Гл. инж. Зайцев | Гл. конструктор Кожанов | Отд. N2 ОВ ВК | Нач. N5

Привязан:

Инв. N

Нач. отд.	Зуйков	
ГИП	Полунцев	
Н. контр.	Баходина	
Нач. гр.		
инж.	Зинько	

294-3-56.90 СС

Крытый бассейн с ванной 25×8,5 м и детской ванной 10×6 м

Стадия Р | Лист 3 | Листов

Сети на планах 1 этажа и подвала

ЦНИИЭП им. Б.С. Мезенцева

24866-04 43

ф. А2

Типовой проект 294-3-56.90 Альбом 4

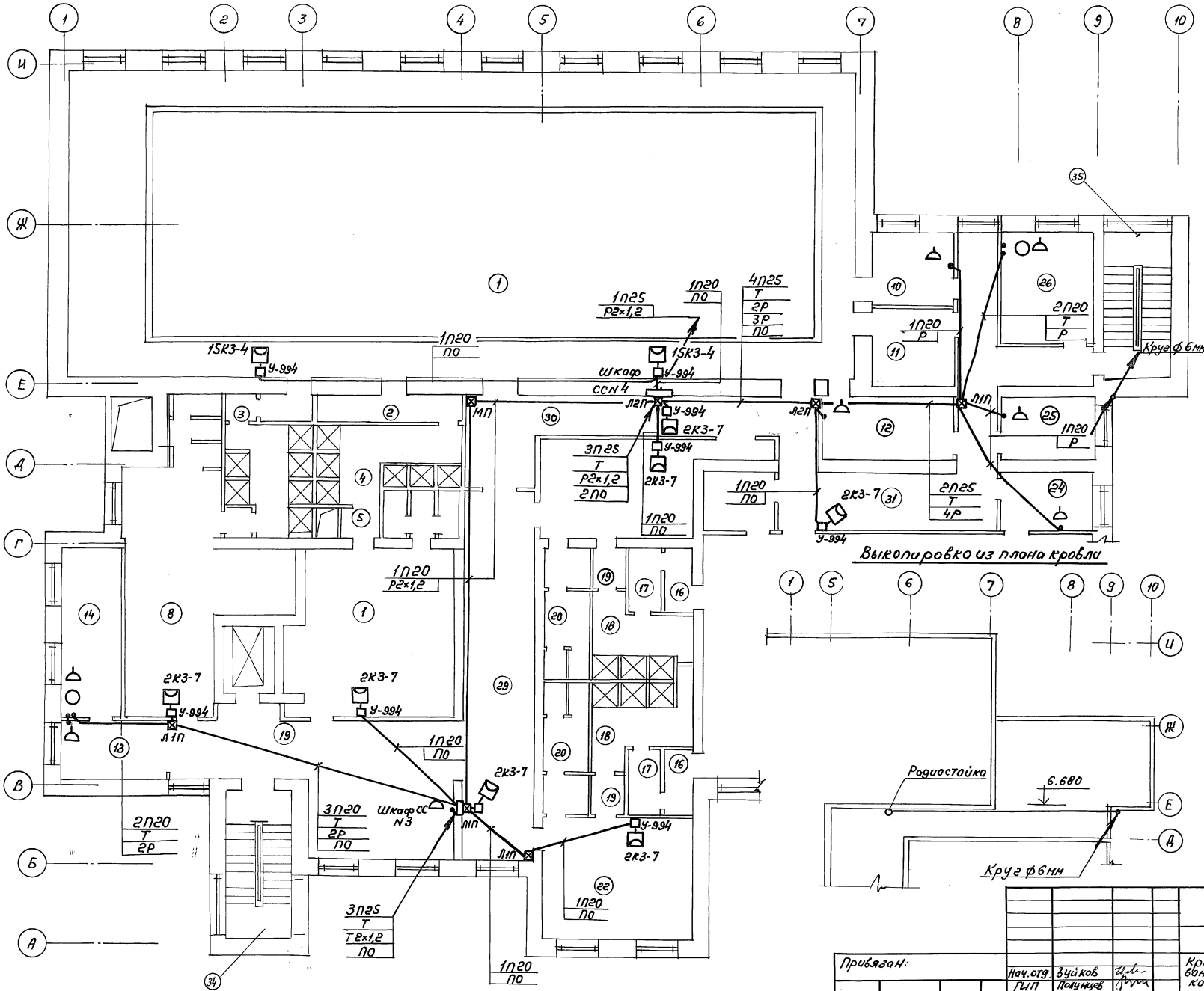

Экспликация помещений

NN п/п	Наименование
1	Зал ванны 25×8,5 м
2	Проходные с ножным душем (2шт.)
3	Проходные со стеллажами для мочалок, мыла и полотенец
4	Душевые муж. и жен.
5	Тамбуры в душевых (2шт.)
6	Сан. узел муж. при раздевальной
7	Сан. узел женск. при раздевальной
8	Раздевальная женск.
9	Раздевальная мужск.
10	Ком-та инструкторского и тренерского состава при ванне 25×8,5м
11	Инвентарная при ванне 25×8,5м
12	Ком-та мед. сестры
13	Ожидальная
14	Кабинет врача
15	Зал детской ванны 15×9м
16	Проходные с ножн. душем (2шт)
17	Проходные со стеллажами для мочалок, мыла и полотенец (2шт)
18	Душевые (2шт)
19	Тамбуры в душевых (2шт)
20	Сан. узлы при раздевальных (2шт)
21	Раздевальная мальчиков
22	Раздевальная девочек
23	Инвентарная при ванне 15×9м
24	Ком-та инструкторского и тренерского состава при ванне 15×9м
25	Лаборатория хим. и бактериологического анализа воды в бассейне
26	Ком-та коменданта (завхоза)
27	Помещ. для отдыха занимающихся
28	Кулуар
29	Кулуар
30	Коридор
31	Холл
32	Коридор
33	Кладовка
34	Лестница N1
35	Лестница N2

Согласовано:

Мастер. N5	Зарецкий	
Отд. N2 ОВ	Костина	
ВК	Коденев	

Инв. N подл.	Подпись и дата	Вз. инв. N

Привязан:

Инв. N

Нач. отд.	Зуйков	
ГИП	Полунцев	
Н. контр.	Бахолдина	
Нач. гр. ин.	Зинько	

294-3-56.90 СС

Крытый бассейн с ванной 25×8,5м и детской ванной 10×6

Сети на планах 2 этажа и кровли

Стадия	Лист	Листов
Р	4	

ЦНИИЭП им. Б.С. Мезенцева

24866-04 44 ф А2

Ведомость рабочих чертежей основного комплекта марки „ПС"

Лист	Наименование	Примеч.
1	Ведомость чертежей основного комплекта. Ведомость прилагаемых документов	
2	Сети на плане подвала. Схема сети „ПС"	
3	Сети на плане 1 этажа	
4	Сети на плане 2 этажа	

Ведомость ссылочных и прилагаемых документов

Обозначение	Наименование	Примеч.
	Прилагаемые документы	
ПС. СО.	Спецификация оборудования по рабочей документации основного комплекта марки „ПС"	Альбом 7
ПС. ВМ.	ВМ по рабочей документации основного комплекта марки ПС	Альбом 8

Условные обозначения

Обозначение	Наименование
⊖ 3/2	Извещатель дымовой ДИП-1 с указанием номера луча (3) и извещателя
Ⓥ 1/3	Извещатель тепловой ИТМ
⊙	Извещатель ручной ИПР
•	Коробка универсальная УК-2
□ У-994	Коробка протяжная с указанием типа
⊠	Коробка подпольная
—/—	Прокладка труб за подвесным потолком
—·—	Прокладка труб в подготовке пола
———	Прокладка сети пожарной сигнализации открыто по потолку и стенам
А Б В	Стояк направление А) вверх; Б) снизу вверх; В) снизу

Типовой проект разработан в соответствии с действующими нормами и правилами и предусматривает мероприятия обеспечивающие взрывную, взрывопожарную и пожарную безопасность при эксплуатации здания

Гл. инж. проекта: /В. Полунцев/

Инв. N			
Нач. отд.	Зуйков		
ГИП	Полунцев		
Н. контр.	Бокалдина		
Нач. гр.			
Инж.	Зинько		

Привязан:

294-3-56.90 ПС

Крытый бассейн с ванной 25×8,5м и детской ванной 10×6м

Стадия	Лист	Листов
Р	1	4

Ведомость чертежей основного комплекта. Ведомость прилагаемых документов

ЦНИИЭП им. Б.С. Мезенцева

Инв. N подл. | Подпись и дата | Взам. инв. N

Типовой проект 294-3-56.90 Альбом 4

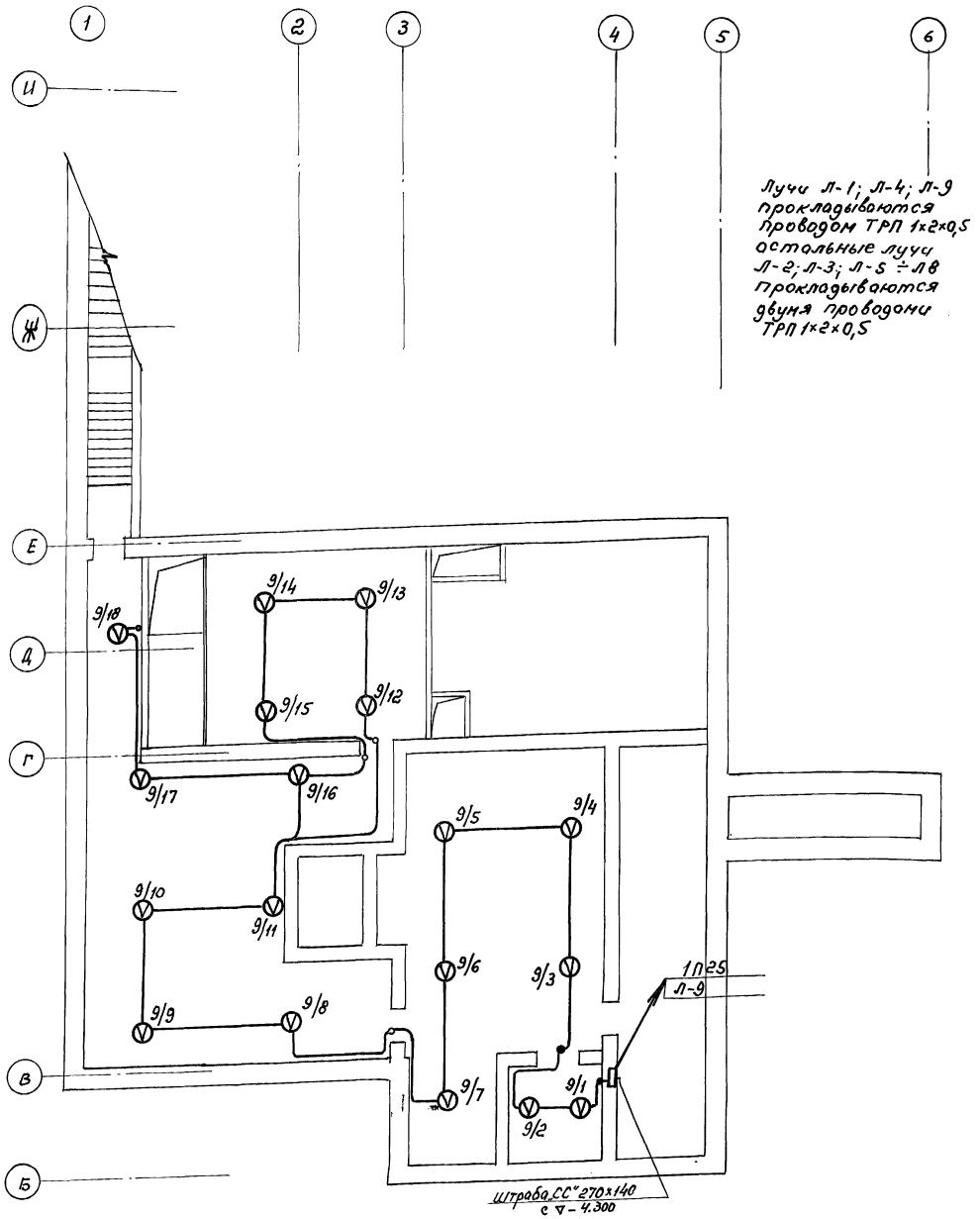

Схема сети пожарной сигнализации

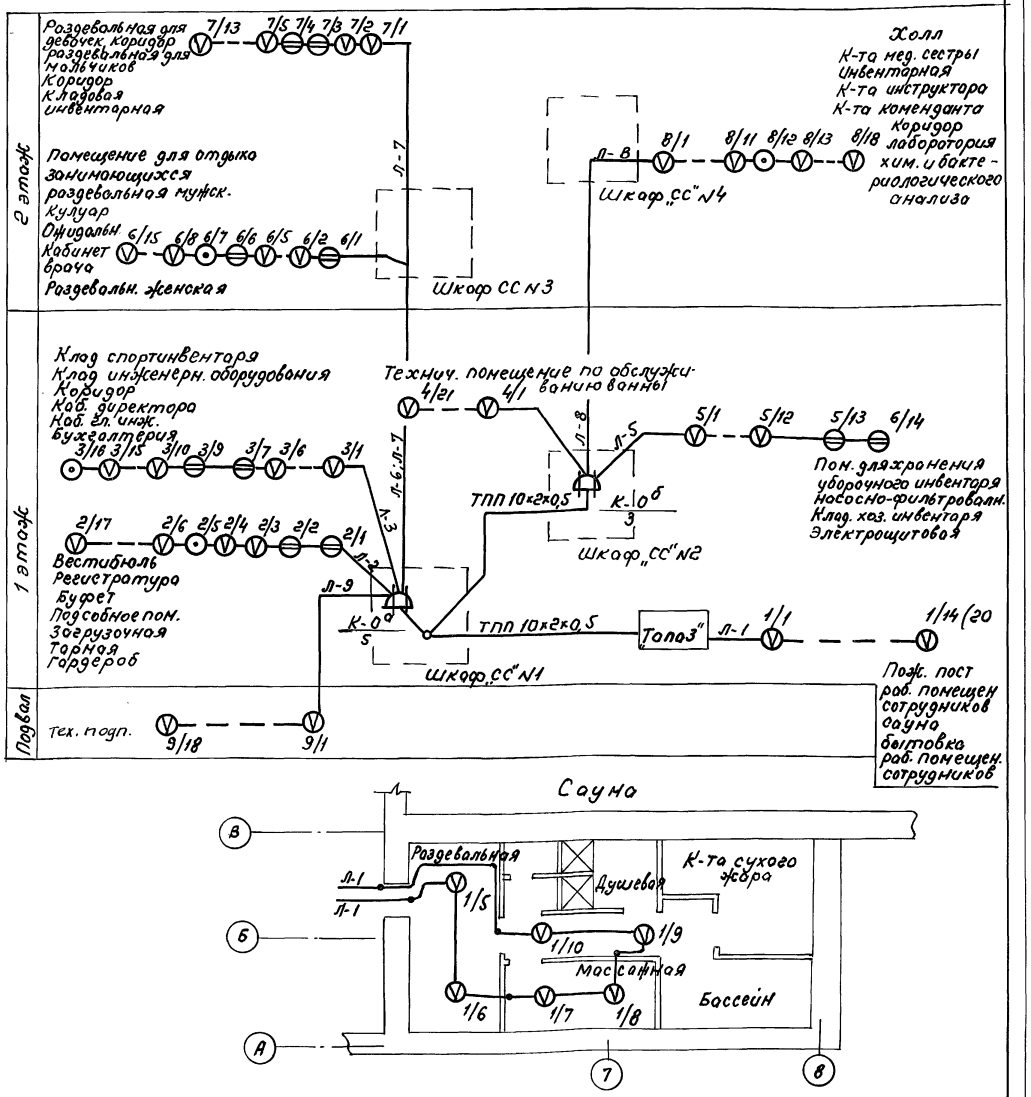

294-3-56.90					ПС
Привязан:	Нач. отд.	Зуйков		Крытый бассейн с ванной 25×8,5 и детской ванной 10×6	Стадия: Р; Лист: 2; Листов:
	ГИП	Полунцев			
	Н. контр.	Бахолдина		Сети на плане подвала и сауны. Схема сети ПС	ЦНИИЭП им. Б.С. Мезенцева
Инв. N	Нач. гр. ин.	Зинько			

24866-04 46 ф А2

Согласовано: Мост. N5 Зарецкий

Инв. N подл. | Подпись и дата | Взам. инв. N

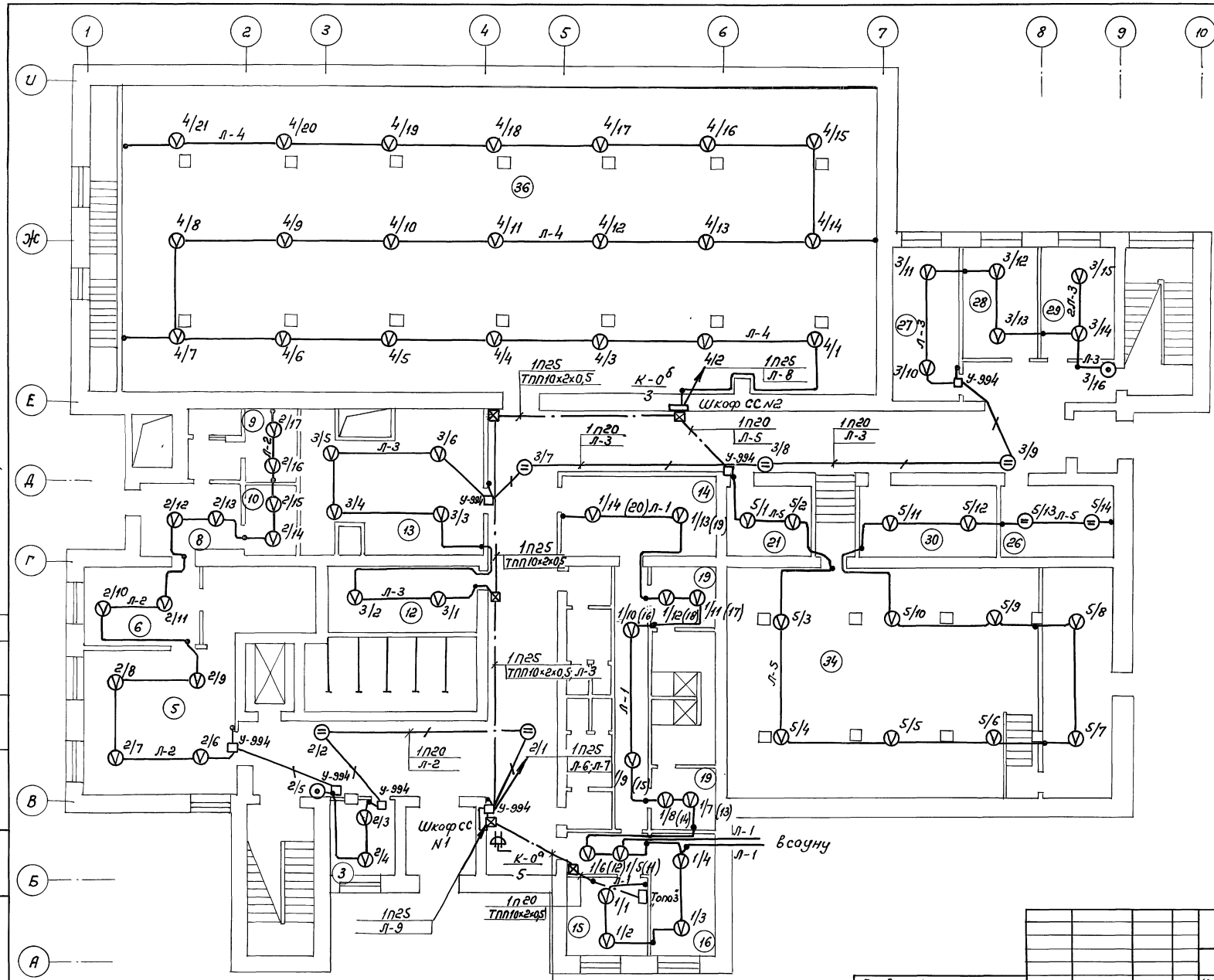

Экспликация помещений

NN	Наименование
1.	Тамбур
2	Вестибюль для занимающихся и родителей
3	Регистратура
4	Гардероб верхней одежды для занимающихся и родителей
5	Зал буфета с раздаточной для занимающихся и сотрудников на 8 пос. мест
6	Подсобное помещение
7	Мойка
8	Загрузочная
9	Санузел и гардероб
10	Тарная
11	Деборкадер
12	Кладовая спорт. инвентаря
13	Кладовая инж. оборудования
14.	Рабочее помещение сотрудников
15	Пожарный пост (охрана)
16	Рабочее помещен. сотрудников
17	Сан. узлы при вестибюле (2шт.)
18	Душевые (2шт.)
19	Бытовые помещ. для рабочих (2шт)
20	Коридор
21	Помещение для хранения уборочного инвентаря
22	Коридор
23	Коридор
24	Коридор
25	Коридор
26	Электрощитовая
27	Кабинет директора
28	Кабинет главного инженера
29	Бухгалтерия
30	Кладовая хоз. инвентаря
31	Тамбур
34	Насосно-фильтровальная станция
36	Тех. помещение по обслуж. ванны

Подпольные лючки учтены проектом „СС"

Альбом 4

Типовой проект 294-3-56.90

Согласовано: Мост N5 Зарецкий

Инв. N подл. | Подпись и дата | Вз. инв. N

Привязан:	Нач.отд.	Зуйков	
	ГИП	Полунцев	
	Н.контр	Баходина	
	Нач.гр.		
Инв. N	инж.	Зинько	

294-3-56.90 ПС

Крытый бассейн с ванной 25×8,5м и детской ванной 10×6м

Стадия	Лист	Листов
Р	3	

Сети на плане 1 этаже

ЦНИИЭП им. Б.С.Мезенцева

24866-04 47 ф. А2

Альбом 4

Типовой проект 294-3-56.90

Экспликация помещений

NN п.п.	Наименование
1.	Зал ванны 25×8,5
2	Проходные с ножным душем (2шт)
3	Проходные со стеллажами для мочал.
4	Душевые мужские и женские
5	Тамбуры в душевых
6	С.У. мужской при раздевальни
7	С.У. женский при раздевальни
8	Раздевальная женская
9	Раздевальная мужская
10	Комната инструкторского и тренерского состава
11	Инвентарная при ванне 26×8,5м
12	Комната мед. сестры
13	Ожидальная
14	Кабинет врача
15	Зал детской ванны 15×9м
16	Проходные с ножным душем (2шт)
17	Проходные со стеллажами для мочалок (2шт)
18	Душевые (2шт)
19	Тамбуры в душевых (2шт)
20	Сан. узлы при раздевальных (2шт)
21	Раздевальная мальчиков
22	Раздевальная девочек
23	Инвентарные при ванне 15×9м
24	Комната инструкторского и тренерского состава
25	Лаборатория хим. и бактериологич. состава воды в бассейне.
26	Комната комендонта (завхоза)
27	Помещение для отдыха занимающихся
28	Кулуар
29	Кулуар
30	Коридор
31	Холл
32	Коридор
33	Кладовка

Подпольные лючки учтены проектом „СС"

Согласовано:

Инв. N подл. | Подпись и дата | Взам. инв. N

Привязан:			
Инв. N			

Нач. отд.	Зуйков		
ГИП	Полунцев		
Н. контр.	Бакалдина		
Нач. гр.			
Инжен.	Зинько		

294-3-36.90 ПС

Крытый бассейн с ванной 25×8,5м и детской ванной 10×6м

Стадия	Лист	Листов
Р	4	

Сети на плане 2 этажа

ЦНИИЭП им. Б.С. Мезенцева

24866-04

gost.e-ecolog.ru