ТИПОВОЙ ПРОЕКТ
294-3-56.90

КРЫТЫЙ БАССЕЙН С ВАННОЙ 25×8,5 М И ДЕТСКОЙ ВАННОЙ 10×6 М

(СТЕНЫ КИРПИЧНЫЕ)

АЛЬБОМ-2

ПЗ – Пояснительная записка стр. 2

КЖ – Конструкции железобетонные стр. 5

КМ – Конструкции металлические стр. 70

24866-02

Отпускная цена на момент реализации

gost.e-ecolog.ru

ТИПОВОЙ ПРОЕКТ
294-3-56.90
КРЫТЫЙ БАССЕЙН С ВАННОЙ 25х8,5 М И ДЕТСКОЙ ВАННОЙ 10х6 М
(СТЕНЫ КИРПИЧНЫЕ)
АЛЬБОМ-2

ПЕРЕЧЕНЬ АЛЬБОМОВ

АЛЬБОМ - 1	ПЗ	Пояснительная записка.
	АР	Архитектурные решения.
	ТО	Технологическое оборудование.
	ТЧ	Технология пищеблока.
АЛЬБОМ - 2	ПЗ	Пояснительная записка.
	КЖ	Конструкции железобетонные.
	КМ	Конструкции металлические.
АЛЬБОМ - 3	ПЗ	Пояснительная записка.
	ОВ	Отопление, вентиляция.
	ВК	Внутренний водопровод и канализация, ливнестоки.
	АЧ	Автоматизация сантехустройств.
АЛЬБОМ -4	ПЗ	Пояснительная записка.
	ЭО	Электротехнические чертежи.
	СС	Связь, сигнализация.
	ПС	Пожарная сигнализация.
АЛЬБОМ - 5	АУ	Задание заводам-изготовителям.
АЛЬБОМ - 6	КЖИ	Изделия заводского изготовления железобетонные.
	АРИ	Изделия заводского изготовления столярные.
АЛЬБОМ - 7	СО	Спецификации оборудования.
АЛЬБОМ - 8	ВМ	Ведомости потребности в материалах.
АЛЬБОМ - 9	С	Сметы.

РАЗРАБОТАН
ЦНИИЭП
им. Б.С. МЕЗЕНЦЕВА

ГЛАВНЫЙ ИНЖЕНЕР ИНСТИТУТА М.В. ГЛИНКИН

ГЛАВНЫЙ АРХИТЕКТОР ПРОЕКТА А.Л. ЗАРЕЦКИЙ

ГЛАВНЫЙ ИНЖЕНЕР ПРОЕКТА И.А. ЛЕНТОЧНИКОВ

УТВЕРЖДЕН
ГОСКОМСПОРТОМ СССР

ПРИКАЗ №432 ОТ 30.11.90 г.

Ведомость рабочих чертежей

Лист	Наименование	Примечан.
1-3	Ведомость рабочих чертежей	
	Ведомость рабочих чертежей комплекта КМ	
1	Фундаменты. План	
2	Фундаменты. Развертки стен по осям Б, А, 6, 5, 7, 1	
3	Фундаменты. Развертки стен по осям И, Ж, Е, Г, Д	
4	Фундаменты. Сечения 1-1 – 8-8	
5	Фундаменты под оборудование. Сечения 9-9 – 13-13. Спецификация	
6	Фундаменты. Общие данные (таблица нагрузок, примечания)	
7	Схема расположения элементов перекрытия над подвалом	
8	Схема расположения элементов перекрытия над 1-м этажом	
9	Схема расположения элементов перекрытия над 2-м этажом	
10	Схема расположения элементов покрытия	
11	Спецификация элементов перекрытий и покрытия	
12	Ванна 25×8,5м. Общий вид, план, разрезы	
13	Ванна 25×8,5м. Общий вид, узлы 1÷4	
	Спецификация	
14	Ванна 25×8,5м. Детали гидроизоляции.	
	Деталь установки лестницы.	
15	Ванна 25×8,5м. Опалубка, план, разрезы	
16	Ванна 25×8,5м. Опалубка, узлы 1÷5	
17	Ванна 25×8,5м. Рама Р-4.	
	Армирование. Спецификация	
18	Ванна 25×8,5м. Балка Б-4. Ведомость расхода	
	стали на ванну	
19	Ванна 25×8,5м. Армирование днища ванны.	
	План. Сечения.	
20	Ванна 25×8,5м. Армирование днища ванны	
	Узлы 1.2.3 Спецификация.	

Лист	Наименование	Примечан.
21	Ванна 25×8,5м. Армирование стенок ванны	
	Сечения 1-1; а-а.	
22	Ванна 25×8,5м. Армирование стенок ванны	
	Сечения 2-2 ÷ 5-5.	
23	Ванна 10×6м. Общий вид. План. Разрезы.	
24	Ванна 10×6м. Общий вид. Сечения 3-3. Узел 1.	
25	Ванна 10×6м. Общий вид. Сечение 4-4	
26	Ванна 10×6м. Общий вид. Детали	
27	Ванна 10×6м. Общий вид. Узлы „2", „3"	
28	Ванна 10×6м. Ополубка. План. Разрезы	
29	Ванна 10×6м. Ополубка. Разрезы 3-3 ÷ 8-8	
30	Ванна 10×6м. Рама Р-1	
31	Ванна 10×6м. Рама Р-2	
32	Ванна 10×6м. Рама Р-3	
33	Ванна 10×6м. Балки Б-1, Б-2	
34	Ванна 10×6м. Балка Б-3	
35	Ванна 10×6м. Армирование днища и стенок	
36	Ванна 10×6м. Армирование днища ванны	
37	Ванна 10×6м. Армирование стенок ванны	
38	Ножные ванночки	
39	Лестница № 1. Разрез, планы, спецификация	
40	Лестница № 2. Разрез, планы, спецификация	
41	Лестница м/о „Г-Д", лестница у оси „В", лестница в осях 1 и Е	
42	Лифт грузопассажирский Q=500кг. V=1м/сек.	
	План. Разрезы. Развертка шахты	
43	Лифт грузопассажирский Q=500кг. Монолитная	
	плита покрытия машинного помещения	
44	Вентшахта №1	
45	Вентшахта №2	
46	Приямок в электрощитовой	
47	Схема расположения перемычек и опорных плит 1 этажа	
48	Схема расположения перемычек и опорных плит 2 этажа	
49	Схема расположения перемычек и опорных плит	
	подвала и венткамеры	

Лист	Наименование	Примечан.
50	Ведомость перемычек ($t_н$ = -30°)	
51	Спецификация перемычек и опорных плит ($t_н$ = -30°)	
52	Ведомость перемычек ($t_н$ = -40°)	
53	Спецификация перемычек и опорных плит ($t_н$ = -40°)	
54	Ведомость перемычек ($t_н$ = -20°)	
55	Спецификация перемычек и опорных плит ($t_н$ = -20°)	
56	Перекрытие. Узлы 1-3. Сечения 1-1 ÷ 10-10	
57	Монолитные участки УМ-1, УМ-10, УМ-12	
58	Монолитные участки УМ-2, УМ-3, УМ-4	
59	Монолитные участки УМ-5, УМ-7, УМ-9	
60	Монолитные участки УМ-6, УМ-8, УМ-13, УМ-14	
61	Монолитные участки УМ-15, УМ-16	
62	Фрагменты схем расположения фундаментов	
	покрытия и перемычек	
63	Ванна сауны. Узлы. Детали	
64	Ванна сауны. Армирование	
65	Ванна сауны. Выборка стали	
	Ведомость рабочих чертежей комплекта КМ	
1	Стремянки металлические СМ-1.2.3	

Проект выполнен в соответствии с действующими нормами и правилами и предусматривает мероприятия обеспечивающие пожаровзрывобезопасность и взрывобезопасность при эксплуатации зданий.

Главный инженер проекта Гриневич /Гриневич Л.М./

Типовой проект 294-3-56.90

Инв.№ подл. | Подпись и дата | Взам. инв.№

Привязан

Инв.№

Нач.отд.	Шрейдерв		
Н.контр.	Гриневич		
Гл.инж.пр.	Мехтюхина		
ГАП	Эфрусси		
ГИП	Гриневич		
Нач.грич.	Петушкова		

294-3-56.90 ПЗ

Крытый бассейн с ванной 25×8,5м и детской ванной 10×6м

Стадия	Лист	Листов
Р	1	3

Ведомость рабочих чертежей

ЦНИИЭП им Б.С. Мезенцева

Ведомость ссылочных и прилагаемых документов

Обозначение	Наименование	Примечан.
	Ссылочные документы	
ГОСТ 5781-82*	Сталь горячекатанная для армирования ж/б конструкций. Технические условия	
ГОСТ 6727-80*	Проволока из низкоуглеродистой стали холоднотянутая для армирования ж/б конструкций	
ГОСТ 948-84	Перемычки ж/б для зданий с кирпичными стенами. Технич. условия	
ГОСТ 19903-74*	Прокат листовой горячекатанный. Сортамент	
ГОСТ 10704-76*	Трубы стальные электросварные прямошовные. Сортамент.	
ГОСТ 23279-85	Сетки арматурные сварные для ж/б. конструкции и изделий. Общие технические условия	
ГОСТ 5632-72*	Стали высоколегированные и сплавы коррозионно-стойкие, жаростойкие и жаропрочные. Марки	
ГОСТ 8478-81*	Сетки сварные для железобетонных конструкций. Технические условия	
ГОСТ 8717.1-84	Ступени железобетонные и бетонные конструкция и размеры.	
ГОСТ 19425-74	Балки двутавровые и швеллеры стальные	
ГОСТ 8509-85	Уголки стальные горячекатанные равнополочные. Сортамент	
ГОСТ 5336-80	Сетки стальные плетеные одинарные Технические условия.	
ГОСТ 103-76*	Полоса стальная горячекатанная Сортамент.	
ГОСТ 8568-77*	Листы стальные с ромбическим и чечевичным рифлением Технические условия.	
ГОСТ 8510-86	Уголки стальные горячекатанные неравнополочные. Сортамент.	
ГОСТ 13580-85	Плиты железобетонные ленточных фундаментов. Технические условия	
ГОСТ 13579-78*	Блоки бетонные для стен подвалов Технические условия	

Обозначение	Наименование	Примечан.
1.465.1-15 в.1	Плиты ж/б ребристые размером 3×12м для покрытий одноэтажных производственных зданий.	
1.050.1-2 в.2	Сборные ж/б марши, площадки и пролеты для многоэтажных обществ. зданий	
1.251.1-4 в.1	Лестничные марши для общественных зданий.	
1.252.1-4 в.1	Лестничные площадки для общественных зданий.	
1.225-2 в.11	Железобетонные прогоны.	
1.242.1-3 в.1	Панели перекрытий железобетонные ребристые для общеотвенных зданий.	
1.243.1-5 в.1	Панели перекрытий. Железобетонные беспустотные.	
1.243.1-4	Плиты плоские железобетонные длиной 80, 110, 130 и 160 см	
1.141-1 в.66, 63	Панели перекрытий железобетонные многопустотные.	
—к.036.1-1 0 1,2,6,8,12	Перемычки железобетонные для зданий с кирпичными стенами	
2.230-2 в.1	Детали лестниц общеотвенных зданий	
2.240-1 в.2	Детали перекрытий обществен. ных зданий	
1.041.1-3 в.3	Сборные ж/б многопустотные плиты перекрытий многоэтажных общественных зданий	
1.238-1 в.2	Ж/б козырьки входов и парапетные плиты обществен. ных зданий.	

Ведомость спецификаций

Лист	Наименование	Примеч.
4	Спецификация фундаментов.	
5	Спецификация монолитных конструкций	
	фундаментов и стен подвала.	
11	Спецификация элементов перекрытий и покрытия.	
17	Спецификация рамы Р-4	
18	Спецификация балки Б-4	
20	Спецификация армирования днища ванны.	
22	Спецификация армирования стенок ванны.	
30	Спецификация элементов монолитных конструкций. Рама - Р-1.	
31	Спецификация элементов монолитных конструкций. Рама Р-2.	
32	Спецификация элементов монолитных конструкций. Рама Р-3.	
33	Спецификация элементов монолитных конструкции. Балка Б-1, Б-2.	
34	Спецификация элементов монолитных конструкции. Балка Б-3.	
35	Спецификация элементов монолитных конструк-	
	ции. Днище чаши ванны, стенки чаши ванны.	
37	Спецификация элементов монолитных конструкций. Стенки чаши ванны.	
38	Спецификация элементов ножных ванночек.	
39	Лестница №1	
40	Лестница №2	
41	Лестница м/о, г-д", у оси "В", в осях "1" и "Е"	
43	Спецификация металлических и деревянных изделий лифта.	
44	Вентшахта №1	
45	Вентшахта №2	
51	Спецификация перемычек (основной вариант)	
53	Спецификация перемычек (t = -40°) и опорных плит	
55	Спецификация перемычек (t = -20°) и опорных плит.	
57	Спецификация арматуры монолитных участков перекрытия УМ-1, 10, 11, 12.	
58	Спецификация арматуры монолитных участков перекрытия УМ-2, 3, 4	
59	Спецификация арматуры монолитных участков перекрытия УМ-5, 7, 9.	
60	Спецификация арматуры монолитных участков перекрытия УМ-6, 8, 13, 14.	
61	Спецификация арматуры монолитных участков перекрытия УМ-15, 16.	
62	Спецификация к схемам расположения фундаментов, покрытия, перемычек.	
64	Спецификация арматуры на ванну сауны.	

Пояснительная записка

Крытый бассейн с ванной 25 × 3,5 м и детской ванной 10 × 6 м запроектирован с кирпичными наружными и внутренними стенами.

Фундаменты - сборные ленточные по ГОСТ 13580-85.

Стены подвала - из сборных бетонных блоков по ГОСТ 13579-78 с монолитными железобетонными вставками.

Вертикальная гидроизоляция - обмазочная, горизонтальная - из цементно-песчаного раствора состава 1:2

Перекрытия и покрытие из сборных железобетонных многопустотных плит по серии 1.141-1, ребристых по серии 1.242.1-3, в.1 и беспустотных по серии 1.243.1-5, в.1

Покрытие над залами ванн из ребристых плит 3 × 12 м по серии 1.465.1-15.

Ванны бассейнов - железобетонные монолитные

Лестницы из сборных железобетонных площадок и маршей по сериям 1.251.1-4, в.1, 1.252.1-4, в.1.

Альбом 2

Типовой проект 294-3-56.90

Инв. № подл. | Подпись и дата | Взам. инв. №

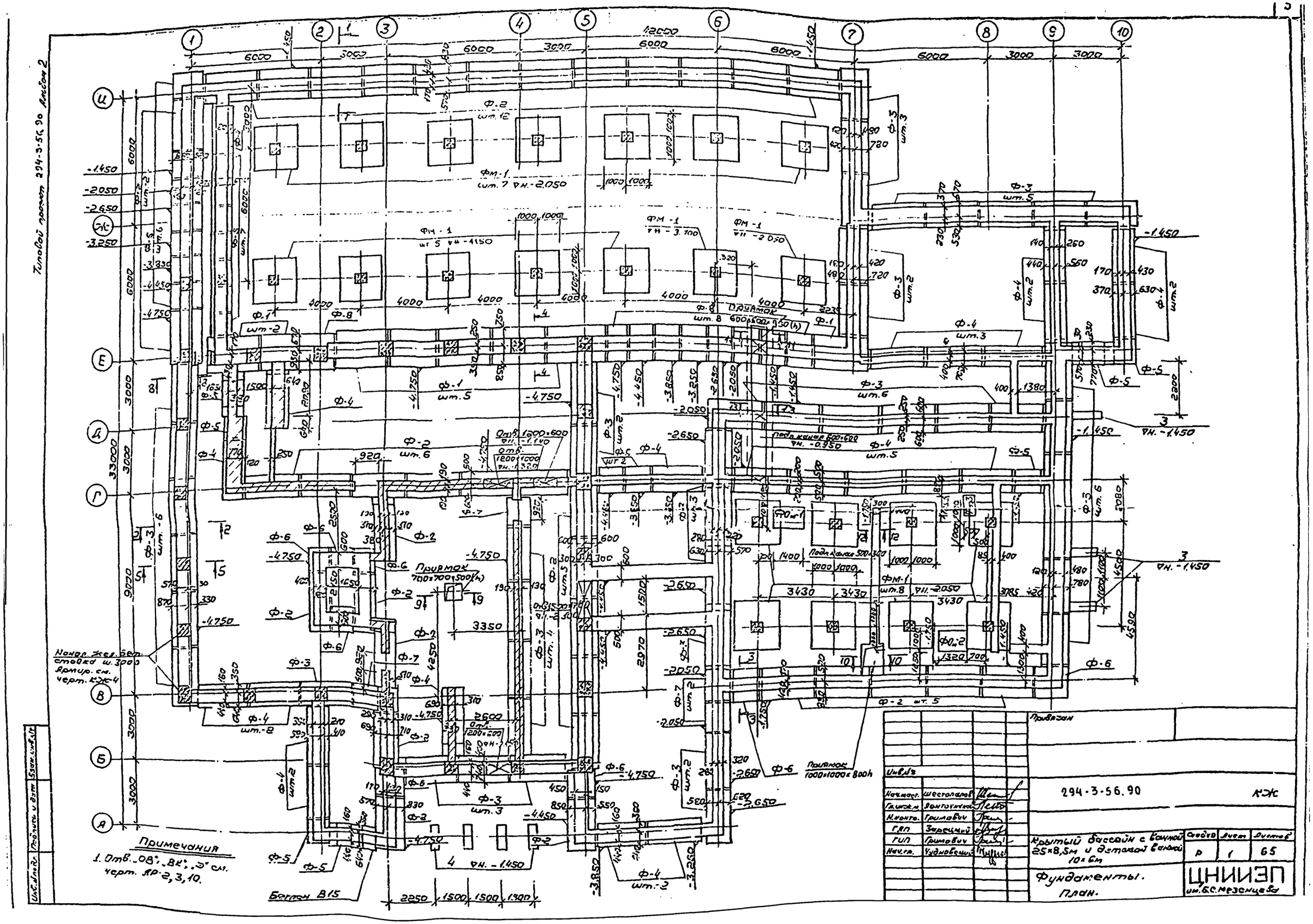
Типовой проект 294-3-56.90 Альбом 2
Примечания
1. Отв. „ОВ", „ВК", „Э" см. черт. АР-2,3,10.
Бетон В15
Приямок 700×700×500(h)
Приямок 1000×1000×800h
Приямок 600×600×950(h)
Подп. канал 600×600 ∇н. -0.950
Подп. канал 500×300
Нанал. жел. бет. стойка ш. 3000 Армир. см. черт. КЖ-4
Привязан
Инв. №
Нач. маст. Шестопалов
Гл. инж. м. Лонгочкина
Н. контр. Гримович
ГЛП Зарецкий
ГИП Гримович
Нач. гр. Чудновский
294-3-56.90
КЖ
Крытый бассейн с ванной 25×8,5м и детской ванной 10×6м
Фундаменты. План.
Стадия Р
Лист 1
Листов 65
ЦНИИЭП им. Б.С. Мезенцева

Типовой проект 294-3-56.90 Альбом 2

Развертка стены по оси „В"

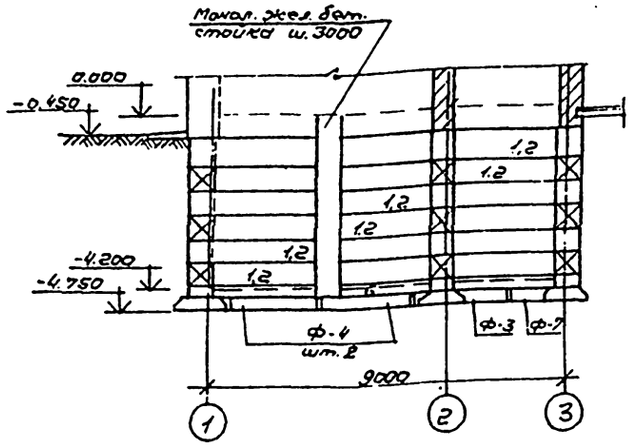

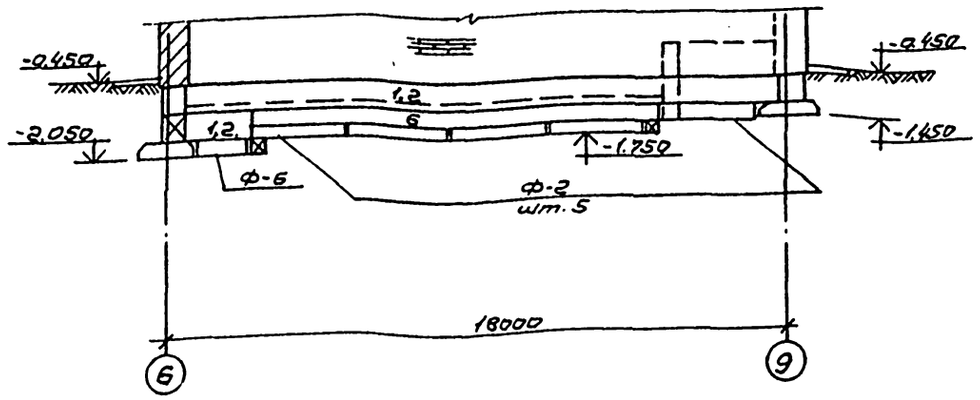

Развертка стены по оси „А", „Б"

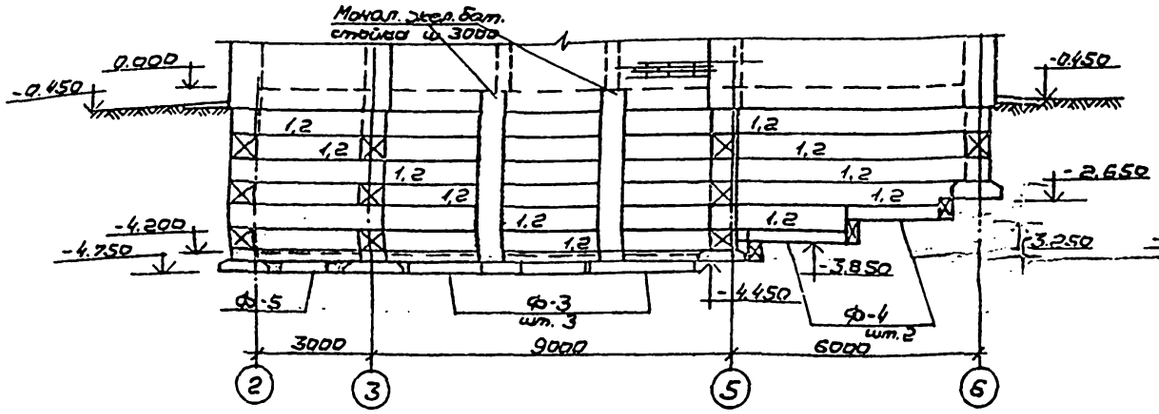

Развертка стены по оси „5"

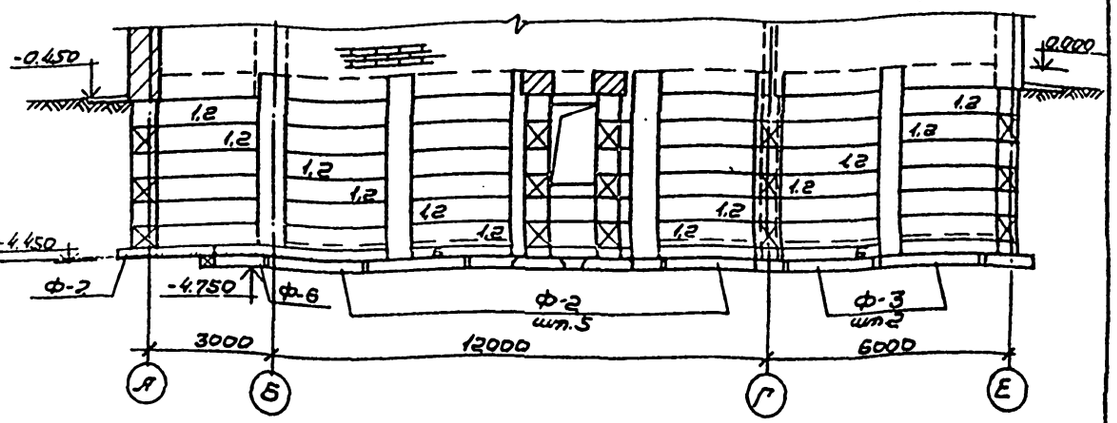

Развертка стены по оси „1"

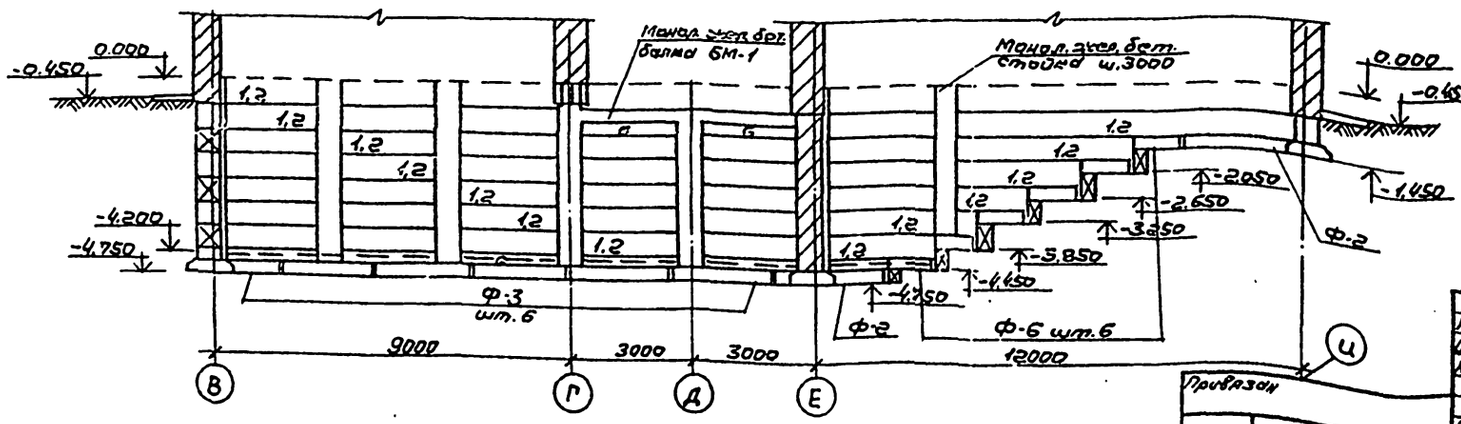

Развертка стены по оси „7"

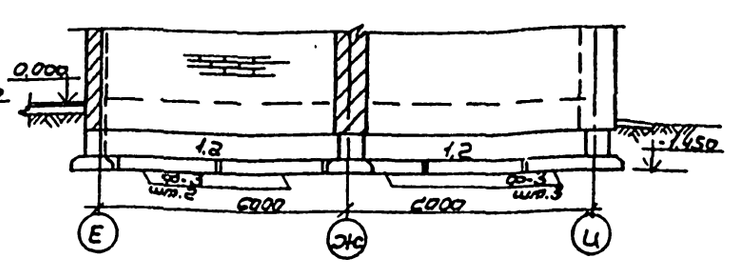

Привязан

Инв. №

Инв. № подл. | Подпись и дата | Взам. инв. №

Нач. маст.	Шестопалов		
Гл. инж. пр.	Ленточников		
Н. контр.	Гаитович		
ГАП	Зарецкий		
ГИП	Гаитович		
Нач. гр.	Чудновский		

294-3-56.90 КЖ

Крытый бассейн с ванной 25×8,5м и детской ванной 10×6м

Стадия	Лист	Листов
Р	2	

Фундаменты. Развертки стен по осям „В", „А", „Б", „5", „7", „1"

ЦНИИЭП им. Б.С. Мазинцева

24866-02 7 Ф.А2

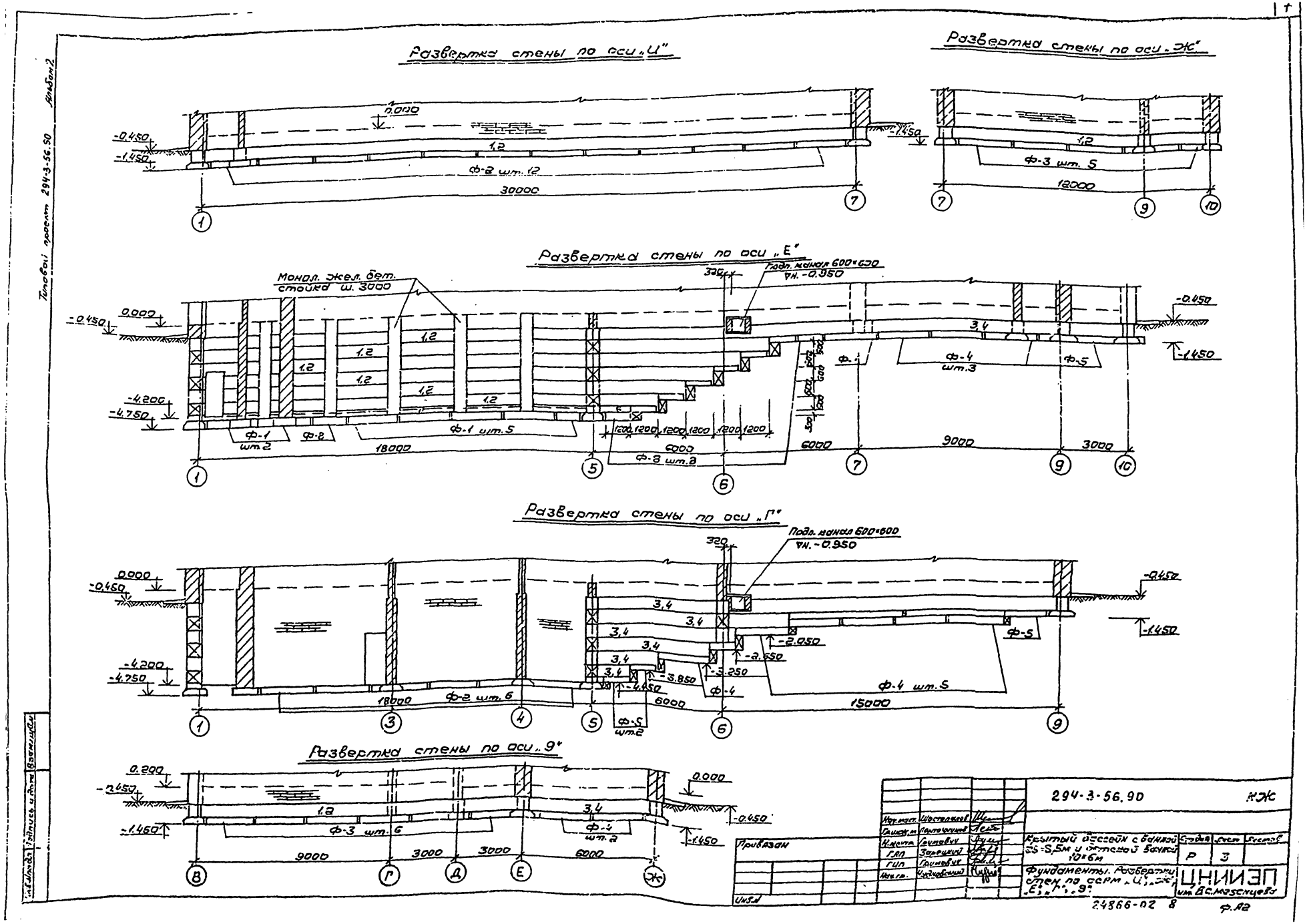
Развертка стены по оси „Ц"
Развертка стены по оси „Ж"
Развертка стены по оси „Е"
Монол. жел. бет. стойка ш. 3000
Подп. канал 600×600
∇н. -0.950
Развертка стены по оси „Г"
Подп. канал 600×600
∇н. -0.950
Развертка стены по оси „9"
Ф-2 шт. 12
Ф-3 шт. 5
Ф-1 шт. 2
Ф-1 шт. 5
Ф-8 шт. 8
Ф-4 шт. 3
Ф-2 шт. 6
Ф-4 шт. 5
Ф-5 шт. 2
Ф-3 шт. 6
Ф-4 шт. 2
294-3-56.90
КЖ
Крытый бассейн с ванной 25×5,5м и детской ванной 10×6м
Фундаменты. Развертки стен по осям „Ц", „Ж", „Е", „Г", „9"
ЦНИИЭП им. В.С. Мезенцева
24866-02 8
Ф.А2
Привязан
Инв. №
Подпись и дата
Взам. инв. №
Типовой проект 294-3-56.90
Альбом 2

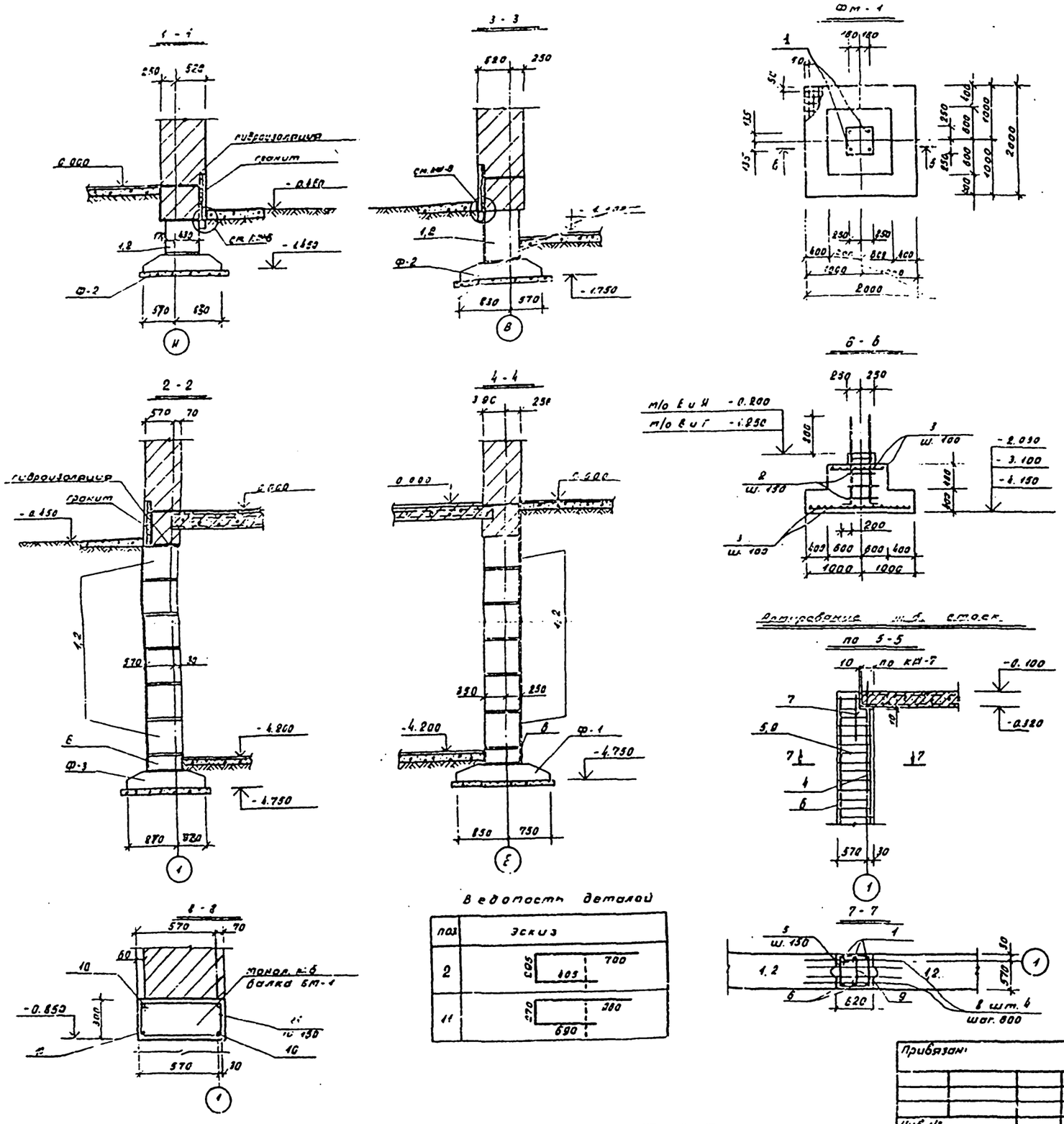

Ведомость деталей

поз	эскиз
2	205 405 700
11	270 380 690

Спецификация фундаментов

Марка поз.	Обозначение	Наименование	Кол.	Масса ед. кг	Примечание
		Плиты железобетонные			
Ф-1	ГОСТ 13580-85	ФЛ 16.24-2	8	2150	
Ф-2	ГОСТ 13580-85	ФЛ 14.24-2	37	1900	
Ф-3	ГОСТ 13580-85	ФЛ 12.24-2	50	1630	
Ф-4	ГОСТ 13580-85	ФЛ 10.24-2	27	1380	
Ф-5	ГОСТ 13580-85	ФЛ 10.12-2	17	650	
Ф-6	ГОСТ 13580-85	ФЛ 14.12-2	15	910	
Ф-7	ГОСТ 13580-85	ФЛ 12.12-2	4	780	
Ф-8	ГОСТ 13580-85	ФЛ 16.12-2	9	1030	
		Бетон В15			1,0 м³
		Блоки бетонные			
1	ГОСТ 13579-78*	ФБС 24.6.6-т	330	1960	
2	ГОСТ 13579-78*	ФБС 12.6.6-т	40	960	
3	ГОСТ 13579-78*	ФБС 24.4.6-т	20	1300	
4	ГОСТ 13579-78*	ФБС 12.4.6-т	10	840	
5	ГОСТ 13579-78*	ФБС 24.5.6-т	33	1330	
6	ГОСТ 13579-78*	ФБС 12.6.3-т	66	460	
7	ГОСТ 13579-78*	ФБС 12.5.6-т	4	790	
8	ГОСТ 13579-78*	ФБС 12.4.3-т	20	310	
9	ГОСТ 13579-78*	ФБС 12.5.3-т	20	380	
		Бетон В7,5			Σ 4 м³
	КН-5	Монол. ж.б. стойки	26		
Фм-1	КН-5	Монол. ж.б. Ф-т Фм-1	22		
БМ-1	КН-5	Монол. ж.б. балка БМ-1	1		
		Фундаменты монолитн. под оборудование			
ФОм-1	КН-5	ФОм-1	1		
ФОм-2	КН-5	ФОм-2	1		
ФОм-3	КН-5	ФОм-3	1		
		Подпольный канал			
4ПП12-4	1.038.1-1 в.2	Перемычка плитн. 4ПП12-4	12	95	

Привязан:

Инв. №

Н. маст.	Шестопалов	
Гл. инж. п.	Лентовичер	
Н. контр.	Гритович	
РАП	Зарецкий	
ГИП	Гритович	
Нач. гр.	Чудновский	

294-3-56.90 КН

Крытый бассейн с ванной 25×8,5 м и детской ванной 10×6 м

Фундаменты сечения 1-1 ÷ 8-8

Стадия	Лист	Листов
Р	4	

ЦНИИЭП им. Б.С. Мезенцева

24865-02 9

Альбом 2

Типовой проект 294-3-56.90

Инв. № подл. | Подпись и дата | Взам. инв. №

Типовой проект 294-3-56.90 Альбом V.

9-9, 10-10, 11-11

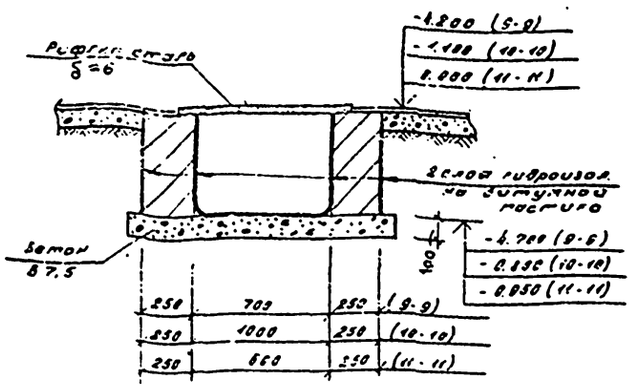

ФОм-1

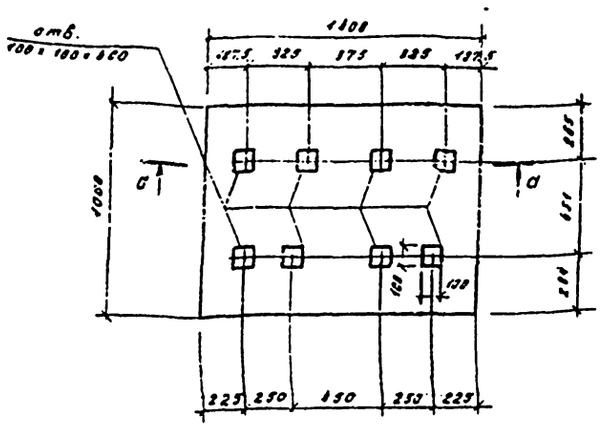

ФОм-2

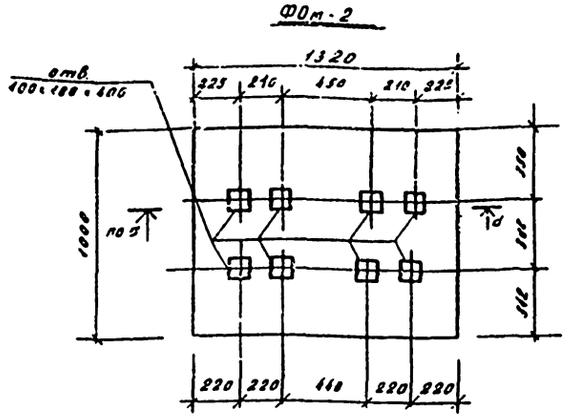

ФОм-3

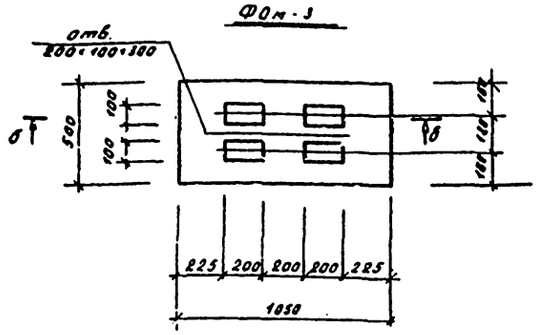

а-а

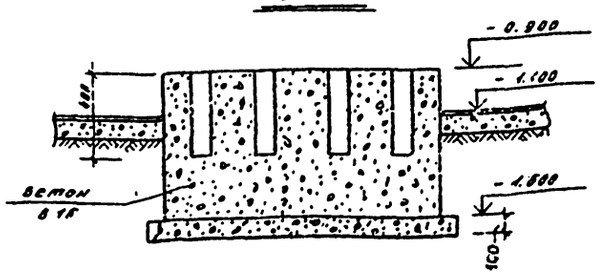

б-б

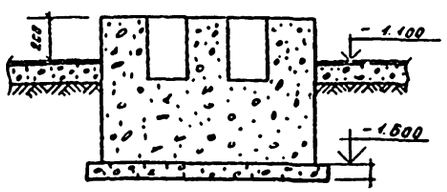

12-12

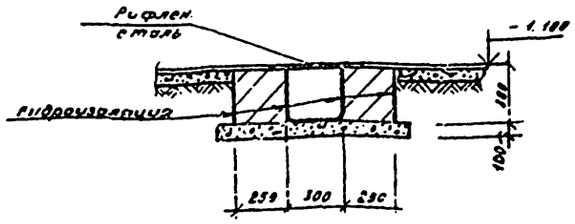

13-13

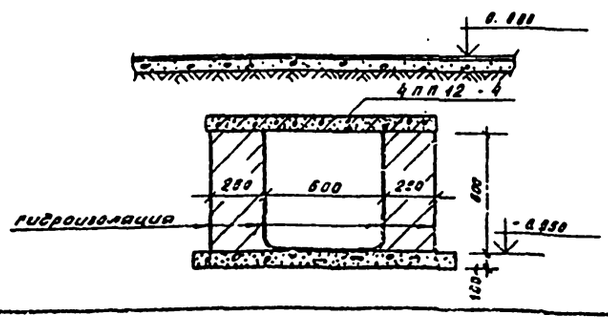

Спецификация монолитных конструкций фундаментов и стен подвала

Формат	Зона	Позиц.	Обозначение	Наименование		Кол	Примеч.
				Фундаментная плита ФМ-5			общ. / 1 шт. кг
		1	ГОСТ 5781-82	Ø 22 А III	ℓ=0 · 2450	1	7,35 кг
		2	ГОСТ 5781-82	Ø 8 А I	ℓ · 1100	11	0,56 кг
		3	ГОСТ 5781-82	Ø 10 А III	ℓ · 105 п.м	–	0,617 кг
				Бетон В 15			2,6 м³
				Монол. ж.б. стойка			
		4	ГОСТ 5781-82	Ø 16 А III	ℓ · 13,5 п.м	–	1,578 кг
		5	ГОСТ 5781-82	Ø 5 А I	ℓ · 2410	30	0,34 кг
		6	ГОСТ 5781-82	Ø 10 А III	ℓ · 13,5 п.м	–	0,617 кг
		7	ГОСТ 5781-82	Ø 16 А III	ℓ · 700	3	1,10 кг
		8	ГОСТ 5781-82	Ø 10 А III	ℓ · 1400	24	0,86 кг
		9	ГОСТ 5781-82	Ø 6 А I	ℓ · 670	30	0,15 кг
				Бетон В 15			1,62 м³
				Балка монолитная БМ-1			
		10	ГОСТ 5781-82	Ø 16 А III	ℓ · 6500	4	9,47 кг
		11	ГОСТ 5781-82	Ø 6 А I	ℓ · 1920	41	4,26 кг
				Бетон В 15			0,9 м³
				Фундаменты монол. под оборудование			
			КЖ-5	ФОм-1			
				Бетон В 15			0,95 м³
			КЖ-5	ФОм-2			
				Бетон В 15			0,18 м³
			КЖ-5	ФОм-3			
				Бетон В 15			0,34 м³
				Узел устройства гранитного цоколя			
			ГОСТ 6727-80	Ø 3 Вр-I	ℓ 12000 п.м		0,051 кг
				Бетон В 15			10 м³

Общие примечания см. л. КЖ-6

Привязан:			Н. контр.	Шестопалов		294-3-56.90	КЖ
Инв. № подл.	Подп. и дата	Взам. инв. №	Гл. инж.	Сычугов			
			Нач. отд.	Гуртовой			
			Гл. спец.	Уорецкий		Крытый бассейн с внутренней 25×6,5 м и детской ванной 10×6 м	Стадия: Р; Лист: 5; Листов:
			ГИП	Гуртовой			
			Нач. сект.	Чумаковский		Фундаменты под оборудование. Сечения 9-9 – 13-13. Спецификация	ЦНИИЭП им. Мезенцева
Инв. №							

24266-02 10 Ф. А2

Альбом 2

Типовой проект 294-3-56.90

Схема нагрузок

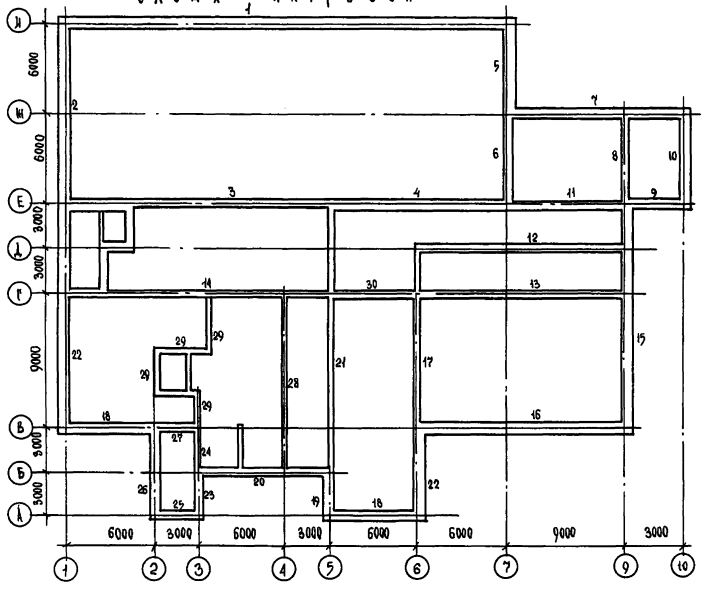

Узел „А"

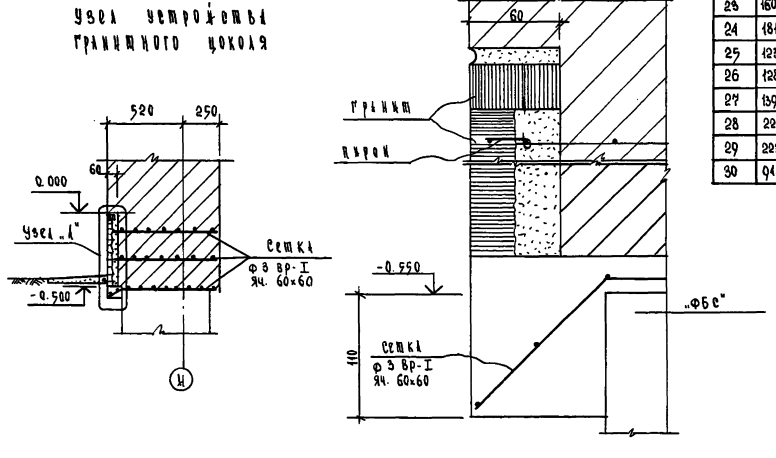

Узел устройства гранийного цоколя

Таблицы нагрузок в зависимости от расчетных наружных температур, кн/м

Тип нагруз.	$t_{н.в.} = -20°$				$t_{н.в.} = -30°$				$t_{н.в.} = -40°$			
	Нормативные		Расчетные		Нормативные		Расчетные		Нормативные		Расчетные	
кн	суммар.	врем.	суммар.	врем.	суммар.	врем.	суммар.	врем.	суммар.	врем.	суммар.	врем.
1	160.6	8.0	184.8	10.8	185.1	8.0	209.0	10.8	209.5	8.0	236.1	10.8
2	139.9	6.0	153.1	7.2	162.4	6.0	179.3	7.2	185.9	6.0	205.1	7.2
3	220.5	32.0	253.7	40.2	221.7	32.0	255.1	40.2	222.9	32.0	257.0	40.2
4	208.2	17.0	237.9	22.2	217.9	17.0	248.9	22.2	227.6	17.0	259.9	22.2
5	128.4	2.4	141.5	2.9	151.9	2.4	167.3	2.9	175.4	2.4	193.2	2.9
6	133.0	2.4	146.9	2.9	141.1	2.4	155.8	2.9	149.2	2.4	164.6	2.9
7	114.2	9.0	129.7	11.4	131.0	9.0	148.3	11.4	147.8	9.0	166.8	11.4
8	62.0	6.0	69.1	7.2	62.0	6.0	69.1	7.2	62.0	6.0	69.1	7.2
9	88.7	3.0	100.0	4.2	105.5	3.0	118.6	4.2	122.3	3.0	137.1	4.2
10	81.7	6.0	90.6	7.2	98.2	6.0	108.8	7.2	114.8	6.0	127.0	7.2
11	117.3	13.5	132.5	17.1	117.6	13.5	133.1	17.1	118.0	13.5	133.6	17.1
12	149.1	14.3	171.7	18.8	151.3	14.3	174.3	18.8	154.1	14.3	177.5	18.8
13	48.8	5.0	54.5	6.0	48.8	5.0	54.5	6.0	48.8	5.0	54.5	6.0
14	250.2	9.0	281.9	11.4	250.5	9.0	281.4	11.4	250.8	9.0	284.8	11.4
15	114.9	6.0	127.2	7.2	134.6	6.0	148.3	7.2	153.2	6.0	169.4	7.2
16	166.9	14.4	191.9	19.7	182.5	14.4	215.0	19.7	207.9	14.4	237.7	19.7
17	158.8	13.5	179.6	17.7	60.9	13.5	182.1	17.7	162.8	13.5	184.3	17.7
18	60.7	0	76.8	0	86.2	0	95.0	0	102.8	0	113.2	0
19	146.7	19.2	169.4	25.8	163.5	19.2	188.0	25.8	180.3	19.2	206.5	25.8
20	104.4	0	115.1	0	129.0	0	142.2	0	153.5	0	169.2	0
21	210.5	24.0	239.3	30.6	211.1	24.0	240.2	30.6	211.5	24.0	240.7	30.6
22	139.7	15.0	158.2	18.6	156.5	15.0	176.8	18.6	173.3	15.0	195.3	18.6
23	160.9	22.3	182.1	28.8	185.4	22.3	209.2	28.8	210.0	22.3	236.2	28.8
24	181.2	18.0	204.7	22.2	181.5	18.0	205.2	22.2	181.7	18.0	205.5	22.2
25	123.5	3.0	138.3	4.2	148.3	3.0	165.7	4.2	173.1	3.0	193.1	4.2
26	128.4	12.0	142.7	14.4	153.0	12.0	169.8	14.4	177.5	12.0	196.8	14.4
27	139.5	10.4	158.7	13.9	140.0	10.4	159.7	13.9	140.6	10.4	160.4	13.9
28	229.8	31.5	261.6	38.7	230.2	31.5	262.2	38.7	230.6	31.5	262.7	38.7
29	223.9	25.0	253.4	30.9	224.2	25.0	253.9	30.9	224.4	25.0	254.3	30.9
30	94.6	10.5	108.6	13.5	94.9	10.5	109.0	13.5	95.1	10.5	109.3	13.5

Примечания:

1 Грунты приняты песчаные однородные и непучинистые, грунтовые воды отсутствуют.
2 Усредненное расчетное значение удельного веса грунта выше подошвы фундамента $\gamma_s = 1.8$ тс/м³ (18 кн/м³) выше подошвы фундамента - $\gamma_s = 1.7$ тс/м³ (17 кн/м³)
Угол внутреннего трения грунта $\varphi_н = 24°$
Удельное сцепление и модуль деформации грунта приняты: $C_н = 0.18$ кгс/см² (18 кПа) $E = 160$ кгс/см² (16 мПа)
3 В таблице нагрузок данные приведены в уровне низа кирпичной кладки.
4 Фундаменты приняты сборные из ж.б. плит
5 Стены подвала выполнены из бетонных блоков, подпорные стены выполнены из бетонных блоков с монолитными ж.бетонными вставками.
Швы и разрывы между блоками заполнить бетоном В7.5. Стеновые блоки укладывать на свежеуложенный цементно-песчаный раствор марки 50. Кладку блоков вести с перевязкой швов.
6 Каменная кладка ниже поверхности земли из кирпича обыкновенного глиняного полнотелого пластического прессования марки 100 на растворе марки 50.
7 Под всеми фундаментами предусмотреть песчаную подушку толщиной 100 мм.
8 Горизонтальную гидроизоляцию выполнять из слоя цементно-песчаного раствора состава 1:2 толщиной 20 мм.
Вертикальная гидроизоляция - обмазка горячим битумом за 2 раз.
9 Обратную засыпку пазух производить после монтажа перекрытия 1-го этажа
10 Засыпку пазух лестницы у оси 1 вести одновременно с двух сторон.

Нач. маст.	Шестопалов			
Гл. инж. м.	Демчишин			
Н. контр.	Грынкова			
ГАП	Стрелков			
ГИП	Громовой			
Нач. гр. ин.	Чудовский			

294-3-56.90 КЖ

Крытый бассейн с ванной 25×8,5м и детской ванной 10×6м

Стадия Р | Лист 6 | Листов

Фундаменты. Схема нагрузок. Примечания

ЦНИИЭП им. Б.С. Мезенцева

Привязан

Инв. №

Инв. № подл. | Подпись и дата | Взам. инв. №

24866-02 11

ф. А 2

Типовой проект 294-3-56.90 Альбом 2

Схема расположения элементов перекрытия над подвалом.
Отметка низа всех плит, кроме оговоренных, -0.320

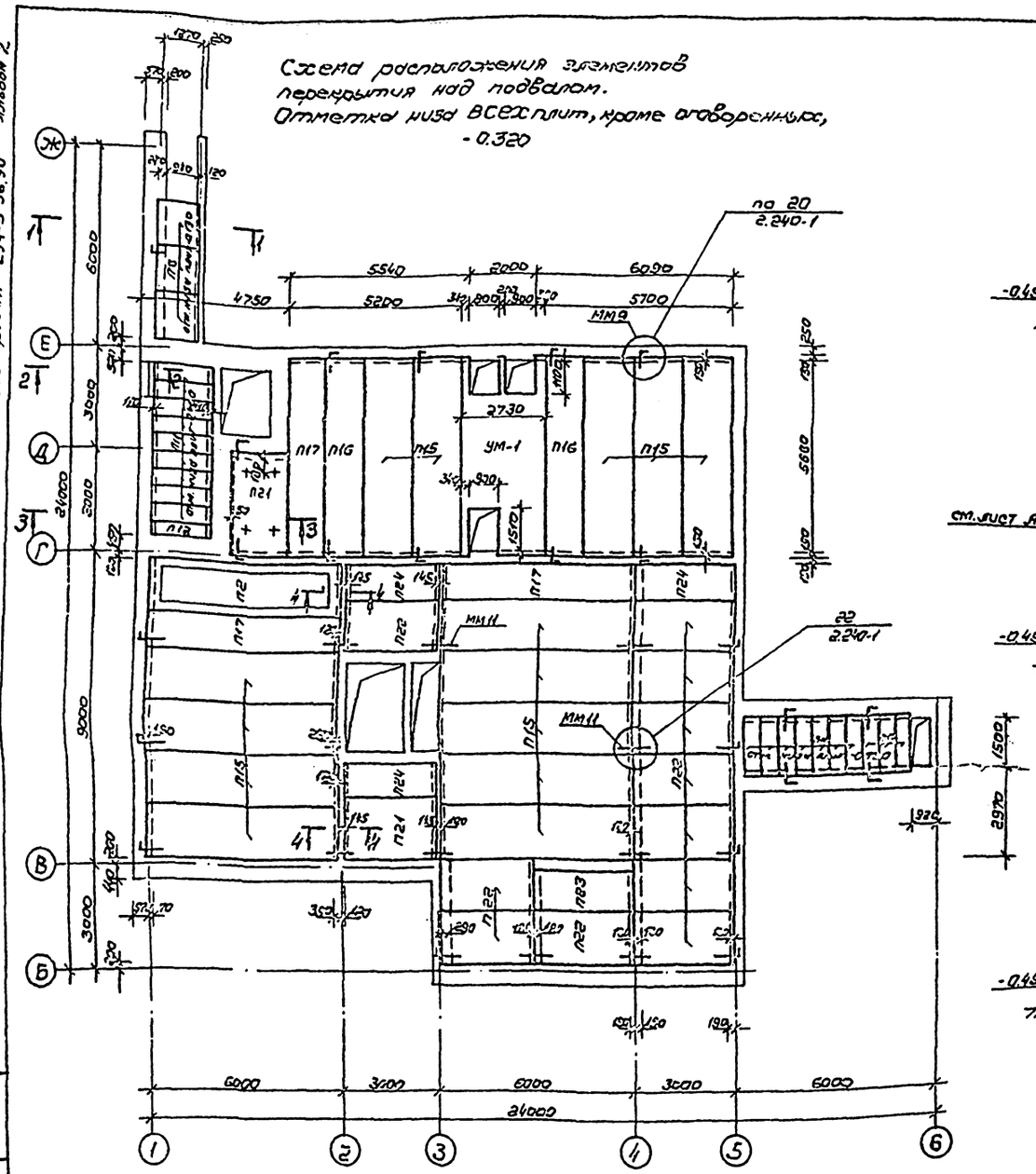

1-1

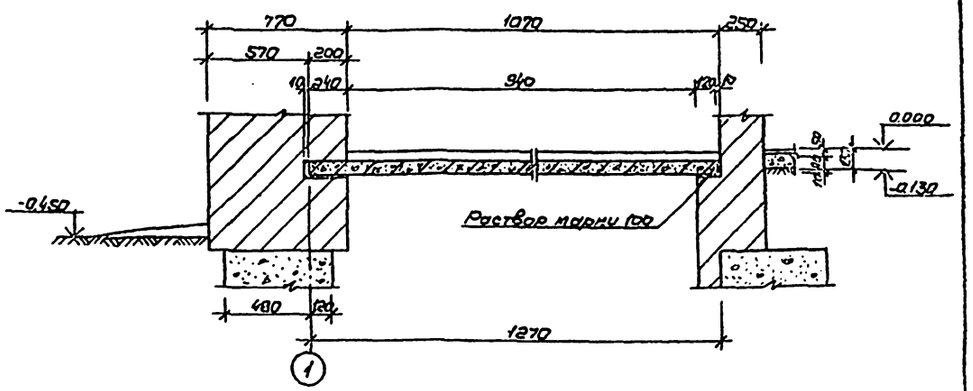

2-2

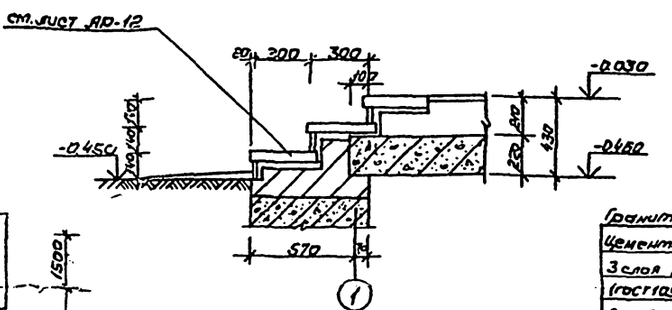

3-3

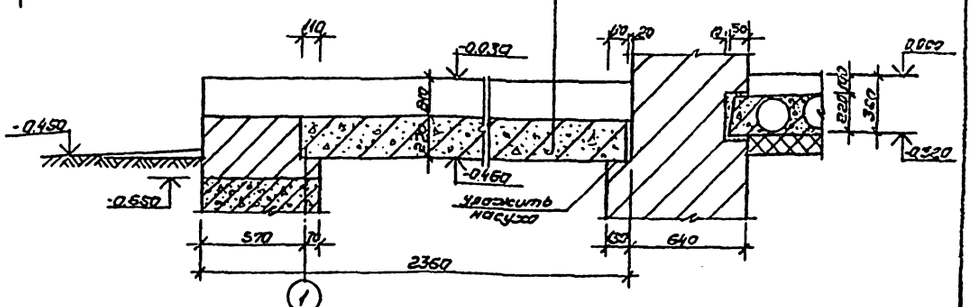

Гранитные плиты - 30мм
Цементно-песчаный раствор - 20мм
3 слоя рубероида марки РКМ-350Б (ГОСТ 10923-82*) на антисептирующих масс. - 10мм
Выравнивающ. стяжка из цем.-песч. р-ра - 30мм
Утеплитель из ячеистого бетона $\gamma = 100 кг/м^3$ - 120мм
Ж.б. плита

1. Спецификацию элементов перекрытий смотреть на листе КЖ-11.
2. Перемычки в осях Г-Е, у оси 1, уложить насухо (монтажный проект).
3. Сечение 4-4 смотреть на листе КЖ-56.

Н.маст.	Шестопалов		
Гл.спец.	Земенников		
Н.контр.	Гримович		
ГАП	Зарецкий		
ГИП	Гримович		
Вед.инж.	Гурская		

294-3-56.90 КЖ

Крытый бассейн с ванной 25×8,5м и детской ванной 10×6м

Схема расположения элементов перекрытия над подвалом

Стадия	Лист	Листов
Р	7	

ЦНИИЭП им. Б.С. Мезенцева

24865-02 12 Ф.А2

Инв.№ подл. | Подпись и дата | Взам.инв.№

Схема расположения элементов перекрытия над 1ым этажом. Отметка низа плит перекрытия, кроме оговоренных, 2.980

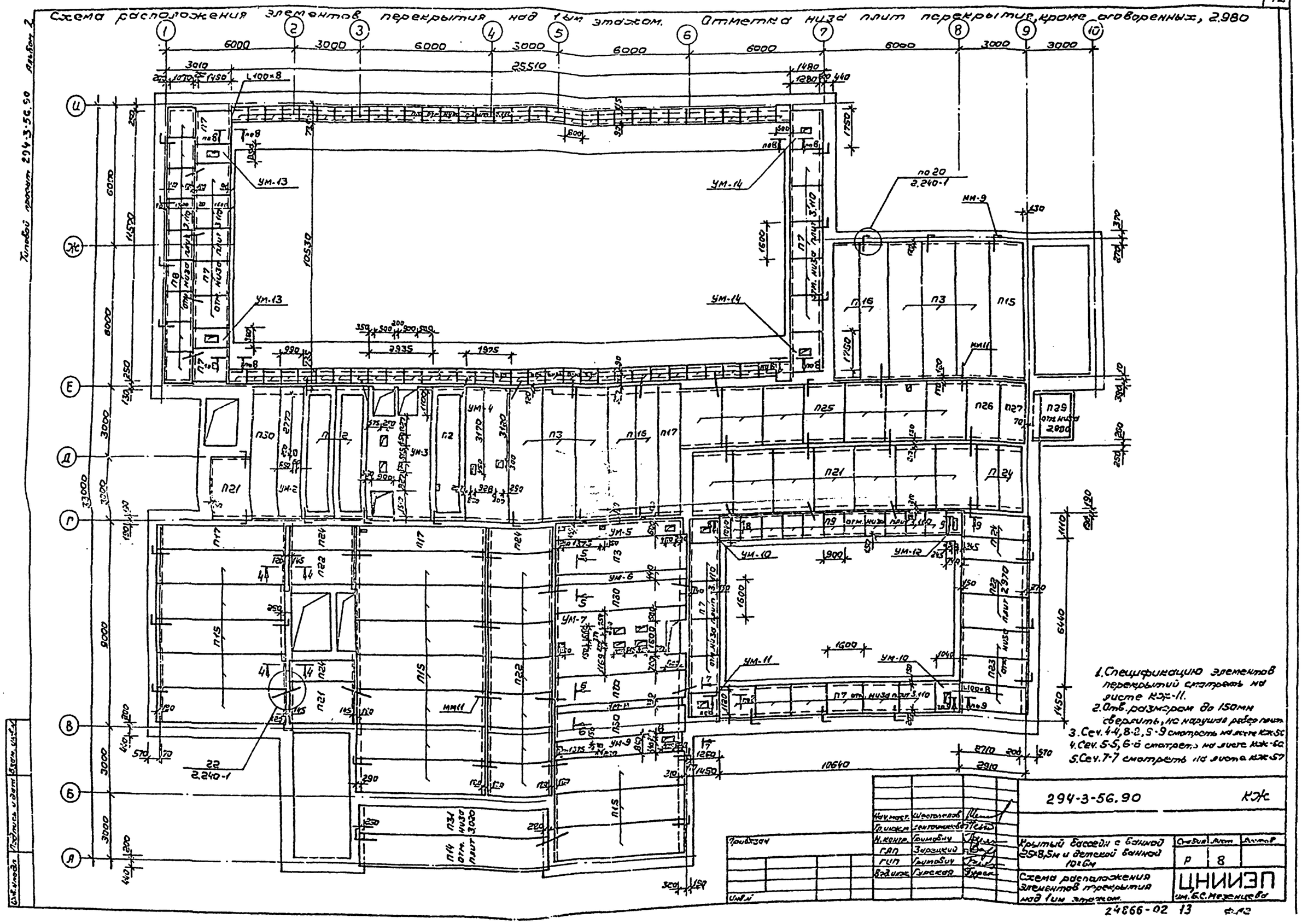

1. Спецификацию элементов перекрытий смотреть на листе КЖ-11.
2. Отв. размером до 150мм сверлить, не нарушая ребер плит.
3. Сеч. 4-4, 8-8, 9-9 смотреть на листе КЖ-56
4. Сеч. 5-5, 6-6 смотреть на листе КЖ-60
5. Сеч. 7-7 смотреть на листе КЖ-57

Нач. маст.	Шестопалов		
Гл. инж.	Ленточникова		
Н. контр.	Гримович		
ГАП	Зарецкий		
ГИП	Гримович		
Вед. инж.	Гурская		

294-3-56.90 КЖ

Крытый бассейн с ванной 25×8,5м и детской ванной 10×6м

Стадия: Р | Лист: 8

Схема расположения элементов перекрытия над 1им этажом.

ЦНИИЭП им. Б.С. Мезенцева

24866-02 13

Схема расположения элементов перекрытия над 2ым этажом. Отметка низа плит, кроме оговоренных, 6.280

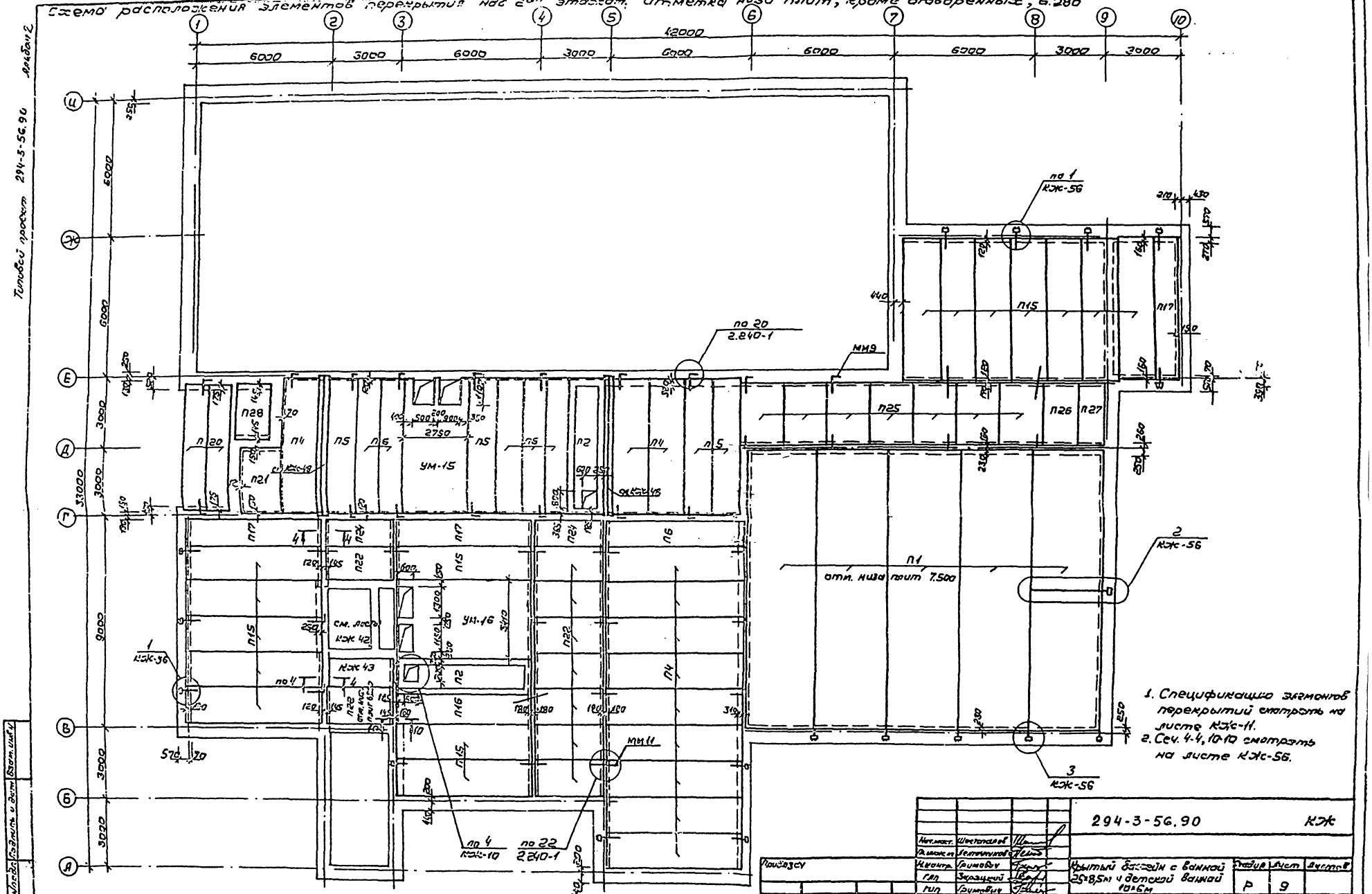

1. Спецификацию элементов перекрытий смотреть на листе КЖ-11.
2. Сеч. 4-4, 10-10 смотреть на листе КЖ-56.

Нач.маст.	Шестопалов		294-3-56.90	КЖ
Н.инж.пр.	Лемешкин			
Н.контр.	Гримович		Крытый бассейн с ванной 25×8,5м и детской ванной 10×6м	Стадия Р / Лист 9 / Листов
ГАП	Зарецкий			
ГИП	Гримович		Схема расположения элементов перекрытия над 2ым этажом	ЦНИИЭП им. Б.С. Мезенцева
Выдержк.	Гуремин			

Привязан

Инв.№

24866-02 14

Ф.А2

Альбом 2

Типовой проект 294-3-56.90

Схема расположения элементов покрытия. Отметка низа плит покрытия, кроме оговоренных, 9.730

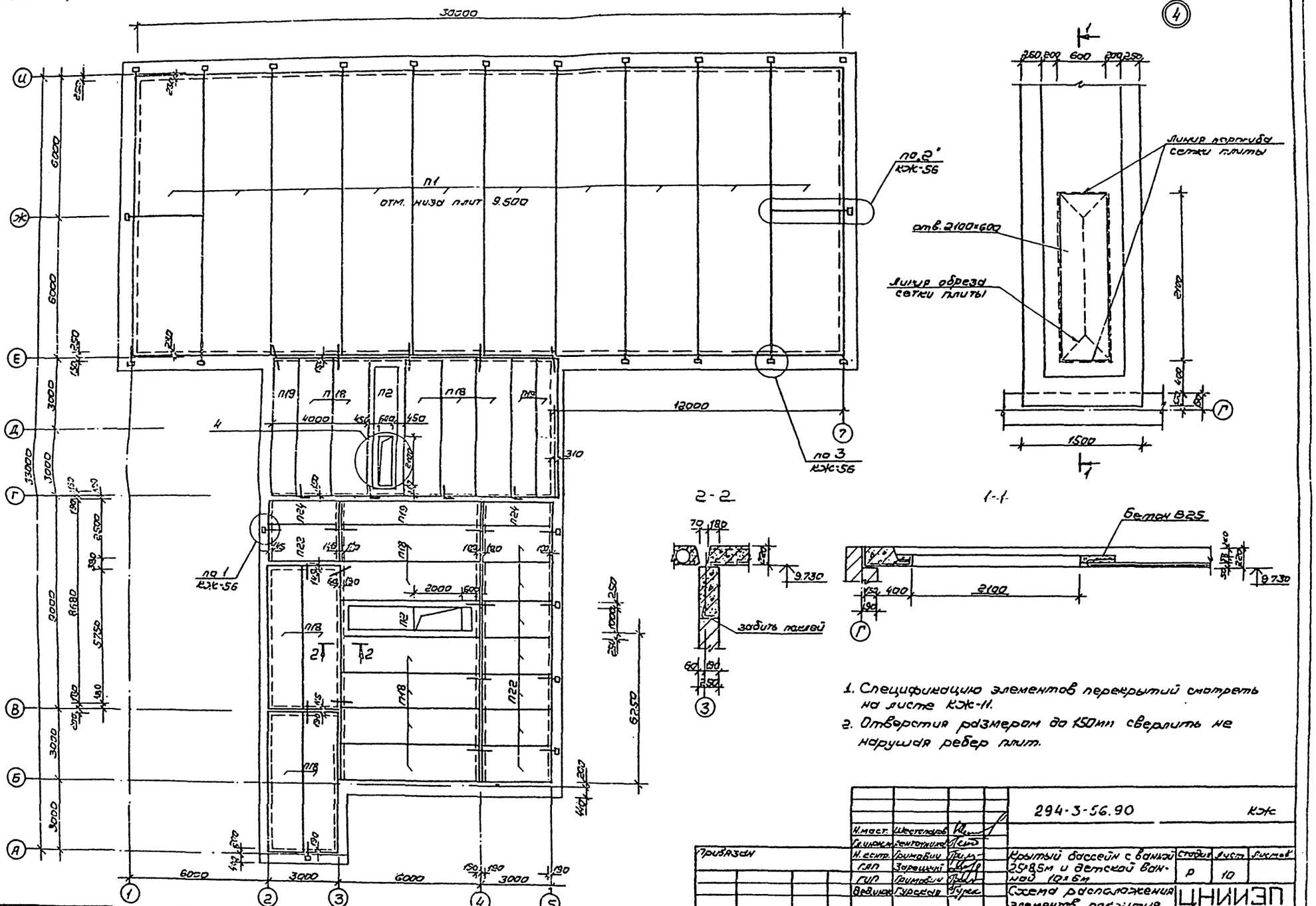

1. Спецификацию элементов перекрытий смотреть на листе КЖ-11.
2. Отверстия размером до 150мм сверлить не нарушая ребер плит.

				294-3-56.90		КЖ
Н.маст.	Шестопалов					
Гл.инж.м.	Сентюшкин					
Н.контр.	Гримович			Крытый бассейн с ванной 25×8,5м и детской ванной 10×6м	Стадия	Лист	Листов
ГЛП	Зарецкий				Р	10	
ГИП	Гримович					
Вед.инж.	Гурская			Схема расположения элементов покрытия	ЦНИИЭП им.Б.С.Мезенцова	

Привязан

Инв.№

24866-02 15

ф.А2

Типовой проект 294-3-56.90 Альбом 2

Спецификация элементов перекрытий и покрытия

Марка поз.	Обозначение	Наименование	Количество над подв.	над 1эт.	над 2эт.	покр.		Всего	Масса ед.кг	Примеч.
		Сборные ж.б. элементы								
		Плиты								
		ребристые								
П1	1.465.1-15 Вып.1	ІПГ12 - 6АтV	—	—	5	10		15	6100	
П2	1.242.1-3, Вып.1	ПР 60.15-8АтVт	1	3	2	2		8	2600	
		Беспустотные								
П3	1.243.1-5 Вып.1	П60.15-10АтVСКТ-I	—	7	—	—		7	4840	
П30	1.243.1-5 Вып.1	П60.12-10АтVСКТ-I	—	4	—	—		4	3850	
П4	1.243.1-5 Вып.1	П60.15-8АтVСКТ-I	—	—	12	—		12	4840	
П5	1.243.1-5 Вып.1	П60.12-8АтVСКТ-I	—	—	4	—		4	3840	
П6	1.243.1-5 Вып.1	П60.10-8АтVСКТ-I	—	—	6	—		6	3200	
		Плоские								
П7	1.243.1-4	ПТ8-16.14	—	22	—	—		22	198	
П8	1.243.1-4	ПТ8-13.13	3	9	—	—		12	338	
П9	1.243.1-4	ПТ8-11.9	—	11	—	—		11	448	
П10	1.243.1-4	ПТ12.5-8.6	—	64	—	—		64	96	
		Плитные перемычки								
П11	1.038.1-1 Вып.8	6ПП18-72АтV	16	—	—	—		16	508	
П12	1.038.1-1 Вып.8	3ПП18-71АтV	4	—	—	—		4	378	
		Многопустотные								
П14	1.041.1-3 Вып.3	ПК86.15-7АтV	—	1	—	—		1	4000	
П31	1.041.1-3 Вып.3	ПК86.12-7АтV	—	1	—	—		1	3100	
П15	1.141-1 Вып.63	ПК60.15-8АтVТ	14	13	15	—		42	2800	
П16	1.141-1 Вып.63	ПК60.12-8АтVТ	2	4	1	—		7	2100	
П17	1.141-1 Вып.63	ПК60.10-8АтVТ	3	2	3	—		8	1725	
П18	1.141-1 Вып.63	ПК60.15-6АтVТ	—	—	—	15		15	2800	
П19	1.141-1 Вып.63	ПК60.10-6АтVТ	—	—	—	4		4	1725	
П20	1.141-1 Вып.63	ПК54.10-8АтVТ	—	—	2	—		2	1575	
П21	1.141-1 Вып.63	ПК30.18-8АтVТ	2	9	1	—		12	1600	
П22	1.141-1 Вып.63	ПК30.15-8АтVТ	11	10	9	8		38	1425	
П23	1.141-1 Вып.63	ПК30.12-8АтVТ	1	3	—	—		4	1080	
П24	1.141-1 Вып.60	ПК30.10-8Та	3	7	2	2		14	915	

Спецификация элементов перекрытий и покрытия

Марка поз.	Обозначение	Наименование	Количество над подв.	над 1эт.	над 2эт.	покр.		Всего	Масса ед.кг	Примеч.
П25	1.141-1 Вып.60	ПК27.18-8Та	—	7	7	—		14	1500	
П26	1.141-1 Вып.60	ПК27.15-8Та	—	1	1	—		2	1335	
П27	1.141-1 Вып.60	ПК27.10-8Та	—	1	1	—		2	830	
П28	1.141-1 Вып.60	ПК24.15-8Та	—	—	1	—		1	1190	
		Козырек								
П29	1.238-1 Вып.2	КВ18.22-Т-2	—	1	—	—		1	1250	
		Монолитные участки								
	КЖ-57	УМ-1	1	—	—	—		1		
	КЖ-58	УМ-2	—	1	—	—		1		
	КЖ-58	УМ-3	—	1	—	—		1		
	КЖ-58	УМ-4	—	1	—	—		1		
	КЖ-59	УМ-5	—	1	—	—		1		
	КЖ-60	УМ-6	—	1	—	—		1		
	КЖ-59	УМ-7	—	1	—	—		1		
	КЖ-60	УМ-8	—	1	—	—		1		
	КЖ-59	УМ-9	—	1	—	—		1		
	КЖ-57	УМ-10	—	2	—	—		2		
	КЖ-57	УМ-11	—	1	—	—		1		
	КЖ-57	УМ-12	—	1	—	—		1		
	КЖ-60	УМ-13	—	2	—	—		2		
	КЖ-60	УМ-14	—	2	—	—		2		
	КЖ-61	УМ-15	—	—	1	—		1		
	КЖ-61	УМ-16	—	—	1	—		1		
		Анкера								
	2.240-1 Вып.2	ММ9 ℓ=500	24	33	28	5		90	0.54	
	2.240-1 Вып.2	ММ11 ℓ=600	18	70	22	26		136	0.44	
	ГОСТ 8509-86	L50×5 ℓ=200	—	—	22	25		47	0.75	
	ГОСТ 5781-82*	ф10АIII ℓ=3400	—	—	1	2		3	2.11	
	ГОСТ 5781-82*	ф10АIII ℓ=725	—	—	12	6		18	0.45	
	ГОСТ 5781-82*	ф10АIII ℓ=500	—	—	53	67		120	0.31	
		Металлические эл-ты								
	ГОСТ 8509-86	L100×8 ℓ=1900	—	8	—	—		8	23.2	

Нач.маст.	Шестопалов		
Гл.инж.пр.	Ленточников		
Н.контр.	Гримович		
ГАП	Зарецкий		
ГИП	Гримович		
Вед.инж.	Гурская		

294-3-56.90 КЖ

Крытый бассейн с ванной 25×8,5м и детской ванной 10×6м

Спецификация элементов перекрытий и покрытия

Стадия	Лист	Листов
Р	11	

ЦНИИЭП им. Б.С.Мезенцева

Привязан

Инв.№

Инв.№подл. | Подпись и дата | Взам.инв.

24866-02 16 Ф.А2

Типовой проект 294-3-56.90 Альбом 2

План ванны

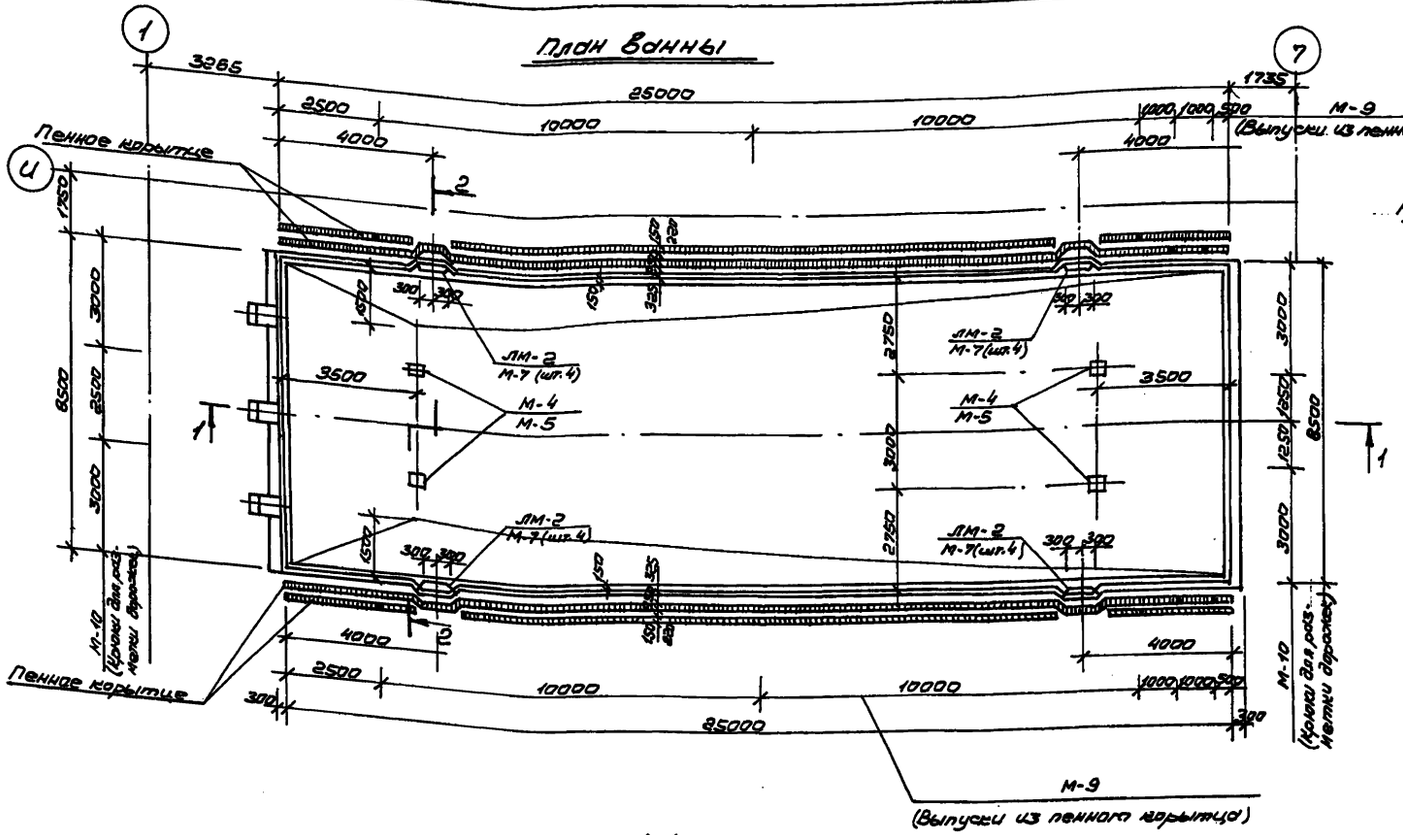

2-2

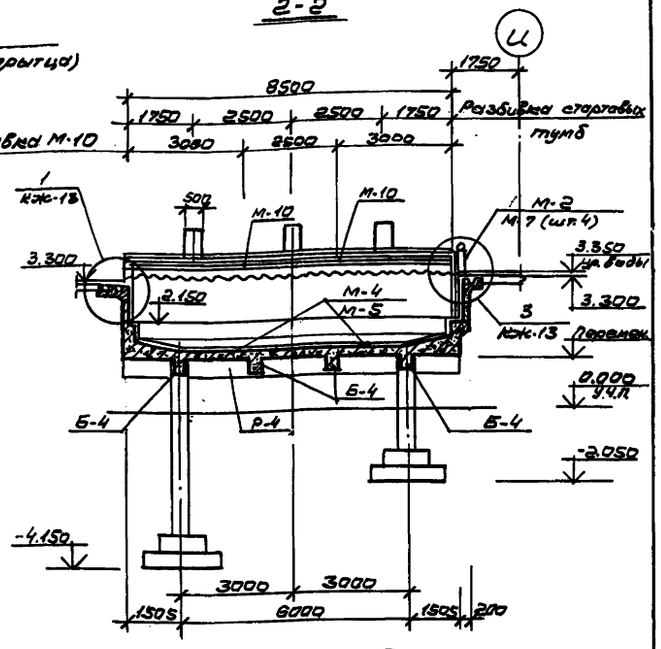

1-1

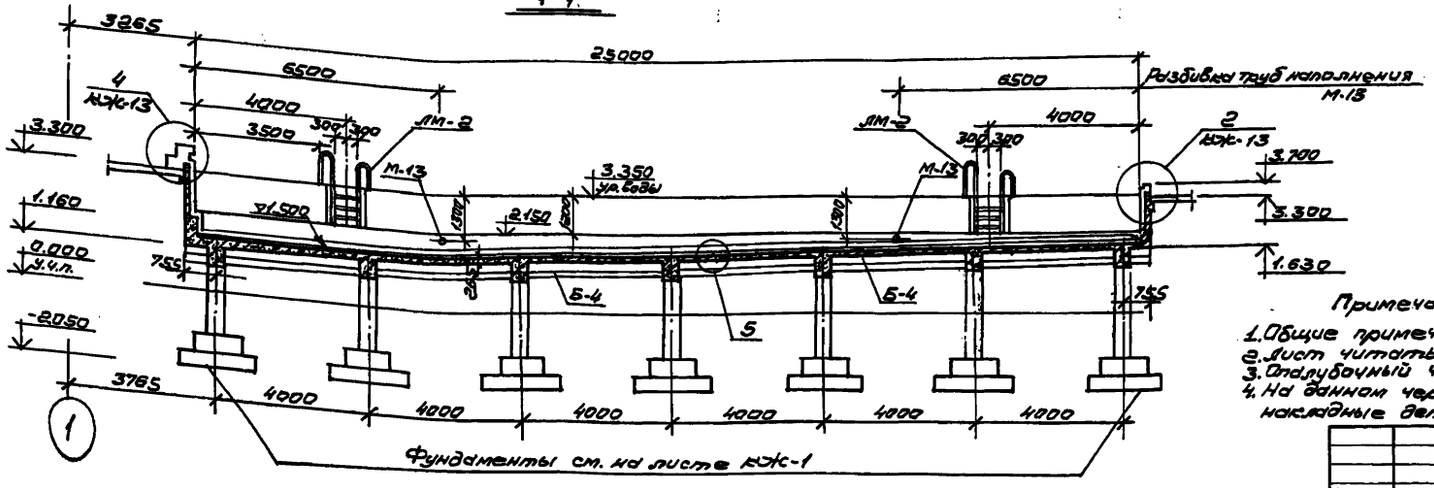

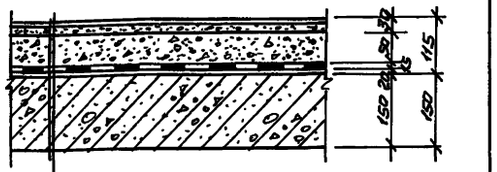

Керамическая плитка (ГОСТ 6787-80) на цем.-песчан. растворе	-30
Защитный слой бетона класса В 7.5	-50
Гидроизоляция 4 слоя стеклоткани на горячей битумной мастике	-15
Цем.-песчан. выравнивающая стяжка	-20
Железобетонная плита днища	-150

Примечания:

1. Общие примечания см. на листе КЖ-14.
2. Лист читать совместно с листами КЖ-13; КЖ-14.
3. Ондулубочный чертеж см. листы КЖ-15; КЖ-16.
4. На данном чертеже показаны закладные и накладные детали для призматической плиты.
5. Закладные детали для чаши ванны показаны на аналубочных чертежах.

Привязан			294-3-56.90		КЖ
Нач.маст.	Шестопалов				
Сметч.	Винтинчев				
Н.контр.	Гриневич		Крытый бассейн с ванной 25×8,5м и детской ванной 10×6м	Стадия	Лист	Листов
ГАП	Зарецкий			Р	12	
ГИП	Гриневич		Ванна 25×8,5м. Общий вид. План. Разрезы.	ЦНИИЭП им. Б.С. Мезенцева		
Инж.	Кудрячева					
Инв.№						

24866-02 17 ф.А2

Альбом 2

Типовой проект 294-3-56.90

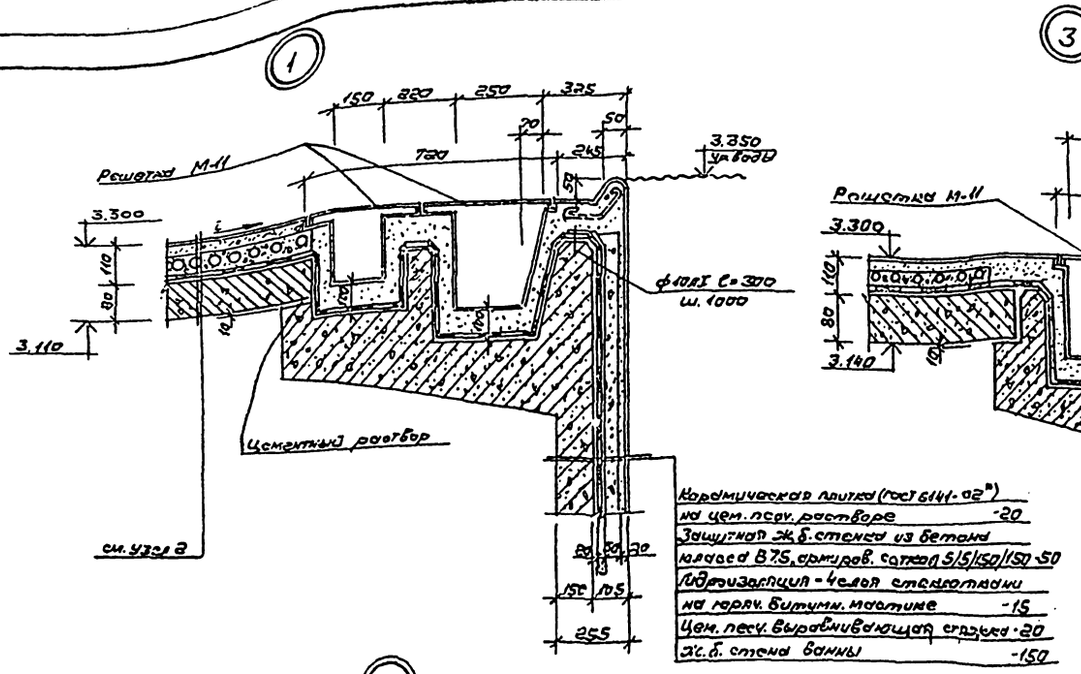

Керамическая плитка (ГОСТ 6141-02*)
на цем. песч. растворе -20
Защитная ж.б. стенка из бетона
класса В7.5, армиров. сеткой 5/5/150/150 -50
Гидроизоляция - 4 слоя стеклоткани
на горяч. битумн. мастике -15
Цем. песч. выравнивающая стяжка -20
Ж.б. стена ванны -150

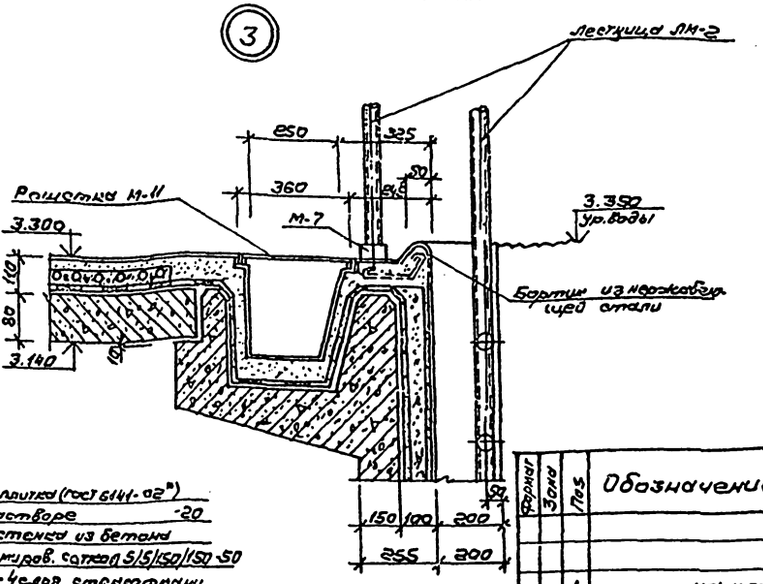

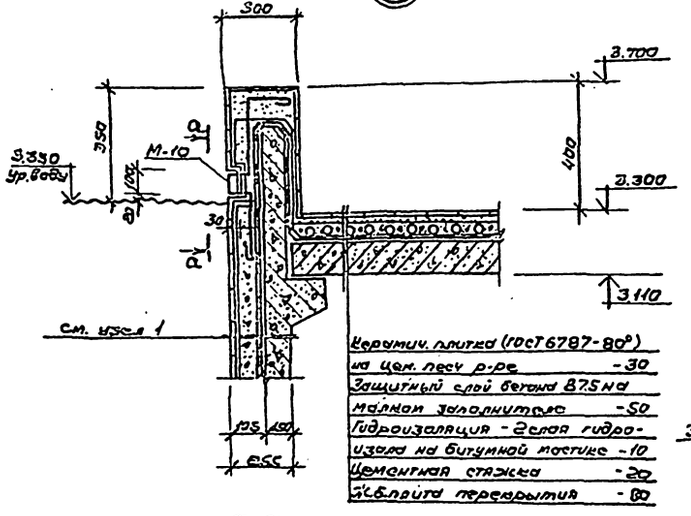

Керамич. плитка (ГОСТ 6787-80*)
на цем. песч р-ре -30
Защитный слой бетона В7.5 на
малком заполнителе -50
Гидроизоляция - 2 слоя гидро-
изола на битумной мастике -10
Цементная стяжка -20
Ж.б. плита перекрытия -80

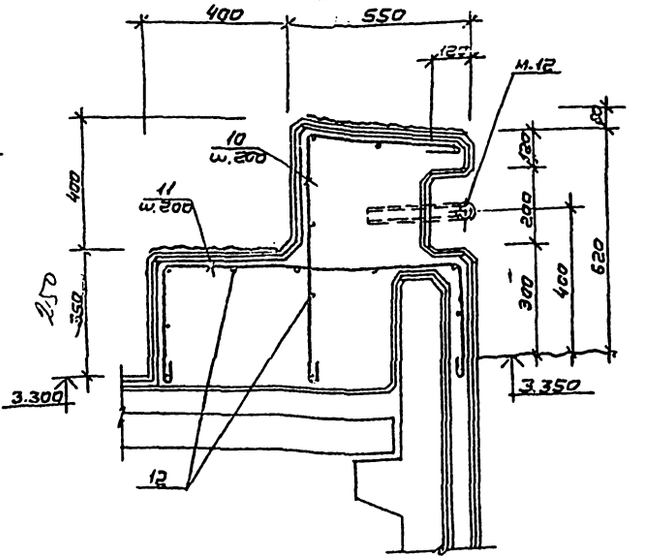

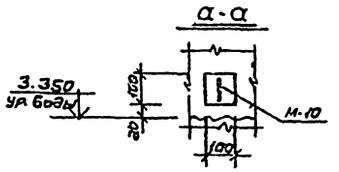

Ведомость деталей

Поз.	Эскиз
10	450, 700
11	900, 300, 300

Формат	Зона	Поз.	Обозначение	Наименование	Кол.	Примеч.
				Прижимная плита	1	
				Закладные детали		Вес 1шт.
		1	КЖИ.02.03	М-4	4	7.84
		2	КЖИ.02.04	М-5	4	9.93
		3	КЖИ.02.06	М-7	16	0.64
		4	КЖИ.02.20	М-9	10	0.40
		5	КЖИ.02.21	М-10	4	0.74
		6	КЖИ.02.22	М-11	186	2.75
		7	КЖИ.02.23	М-12	3	3.78
		8	КЖИ.02.25	ЛМ-2	4	24.26
				Материал		
		9		Бетон В7.5	-	19.5м³
				Тумба стартовая	3	
				Детали		
		10	ГОСТ 5781-82	ф8АI ℓ=1300	3	0.51
		11	ГОСТ 5781-82	ℓ=1650	3	0.65
		12	ГОСТ 5781-82	ℓ=450	15	0.18
				Материал		
		13		Керамзитобетон В15		
				γ=800	-	0.28м³

Гл. инж.	Шестопалов		
Гл. инж.	Ренгачинов		
Н. контр.	Гримович		
ГАП	Зорецкий		
ГИП	Гримович		
Инж.	Карачева		

294-3-56.90 КЖ

Крытый бассейн с ванной 25×8.5м и детской ванной 10×6м

Ванна 25×8.5м. Общий вид. Узлы 1÷4. Спецификация.

Стадия	Лист	Листов
Р	13	

ЦНИИЭП им. Б.С. Мезенцева

Привязан

Инв. №

Инв. № подл. | Подпись и дата | Взам. инв. №

24866-02 18 ФАГ

Типовой проект 294-3-56.90 Альбом 2

Деталь гидроизоляции трубы выпуска из ленных корыт

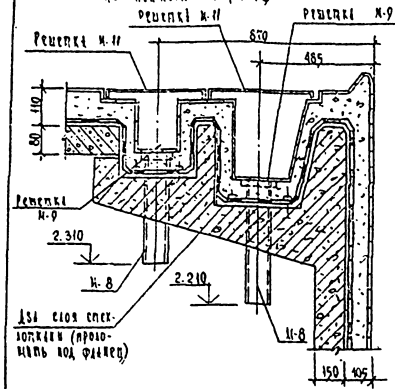

Деталь гидроизоляции трубы наполнения

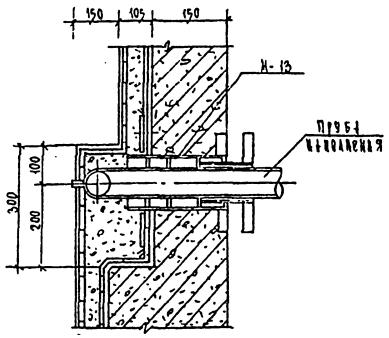

Деталь гидроизоляции горизонтальных углов

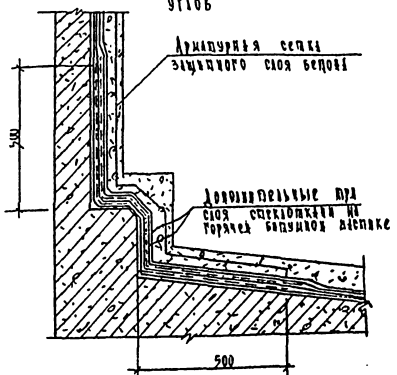

Деталь гидроизоляции трубы спуска воды из ванны

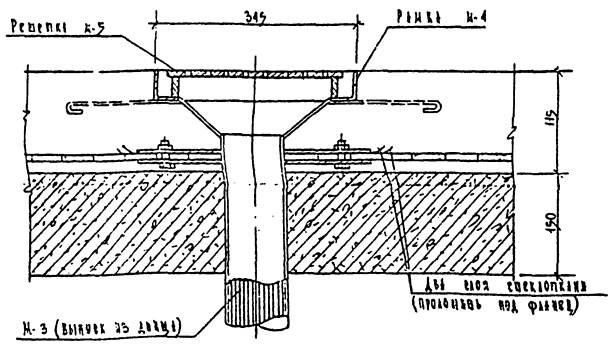

Деталь установки лестницы для спуска в ванну

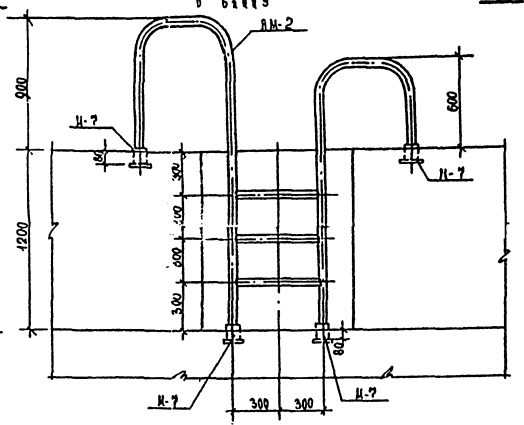

1-1

Деталь гидроизоляции вертикальных углов

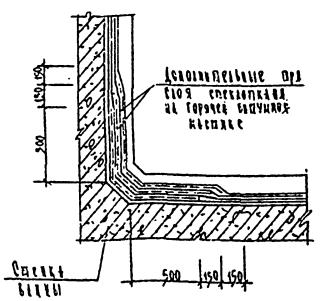

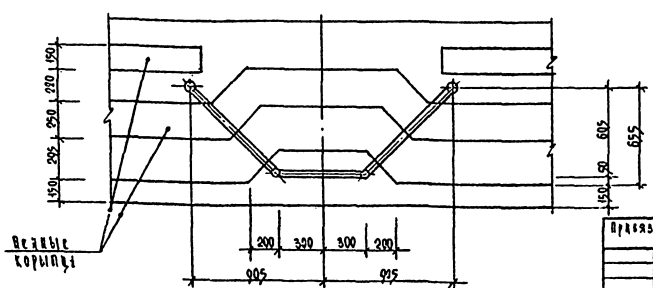

Указания по производству работ

1. Бетонирование ванны вести непрерывно.
2. В проекте предлагается оклеечная гидроизоляция ванны из стеклоткани на горячей битумной мастике.
3. До устройства гидроизоляции железобетонную чашу ванны следует тщательно обследовать и все обнаруженные при осмотре раковины тщательно расчистить и заторкретировать бетоном В35 на расширяющемся цементе. Особое внимание обратить на качество бетона у трехгранных углов и в местах установки закладных деталей. Железобетонная ванна испытывается на водопроницаемость путем пробной заливки водой.
4. В горизонтальных и вертикальных углах ванны гидроизоляция устаивается тремя слоями стеклоткани между основными слоями гидроизоляции.
5. Гидроизоляционные работы выполнять в соответствии с указаниями действующих нормативных документов.

Примечания

1. Торцы труб наполнения, выходящие в ванну, должны быть покрыты изоляцией, состоящей из грунтовочной покраски (70% нефтяного битума №4 и 30% порошкообразного наполнителя из асбестового волокна или трепела) В случае применения труб из нержавеющей стали изоляция не нужна.
2. Лестницу ЛМ-2 приварить к закладным деталям М-7 электродом ОЗЛ-14 ГОСТ 9466-75 и ГОСТ 10052-75.

Инв. № подл.	Подпись и дата	Взам. инв. №	
Инв. №			

Изм.	Кол.	Лист	Подпись
Гл. инж. М	Лемешников		
Н. контр.	Грамович		
ГАП	Зарецкий		
ГИП	Грамович		
Инженер	Карачева		

294-3-56.90 КП

Крытый бассейн с ванной 25×8,5 м и детской ванной 10×6 м

Ванна 25,0×8,5 м. Деталь гидроизоляции. Деталь установки лестницы

Стадия	Лист	Листов
Р.	14	

ЦНИИЭП им. Б.С. Мезенцева

24866-02 19

Ф. 12

Альбом 2

Типовой проект 294-3-56.90

Инв. № подл. | Подпись и дата | Взам. инв. №

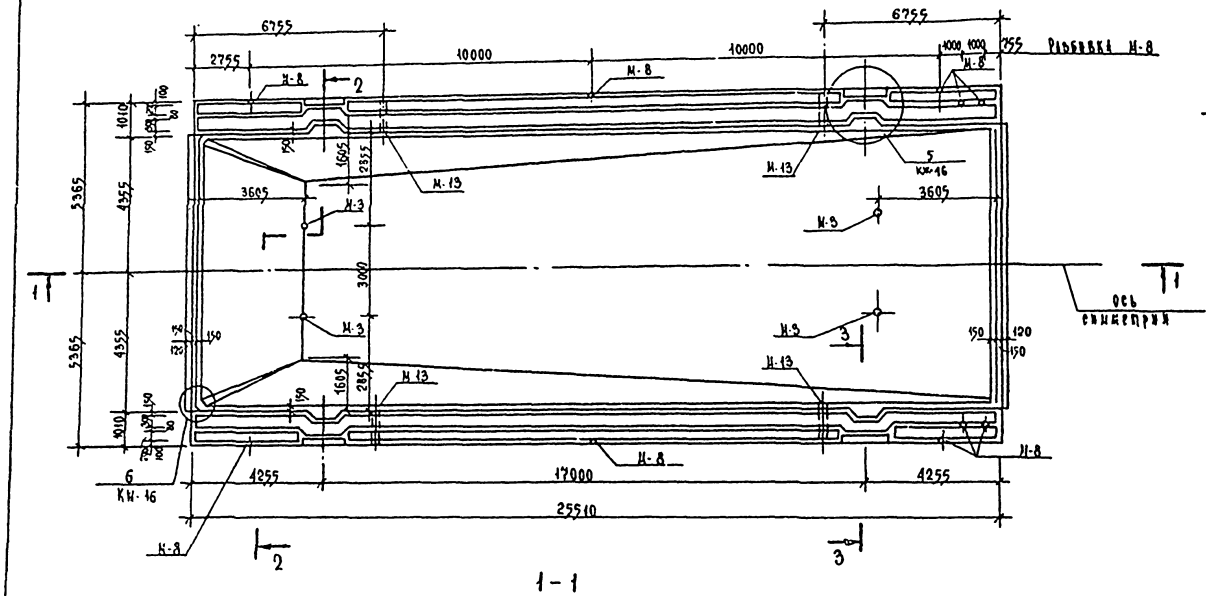

1 - 1

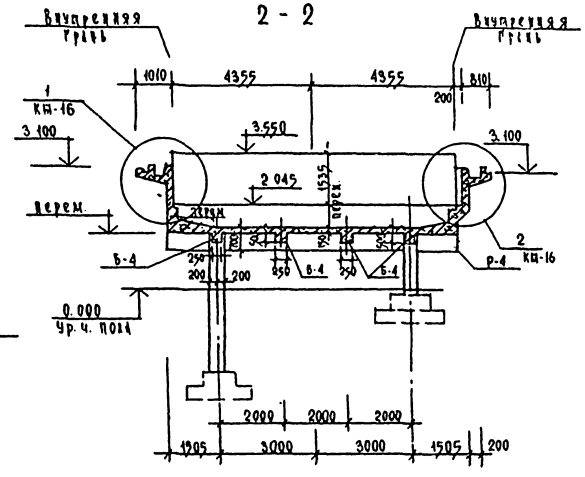

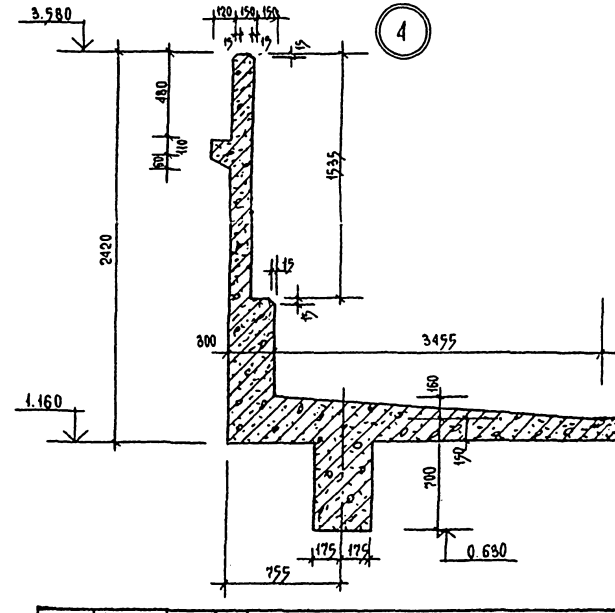

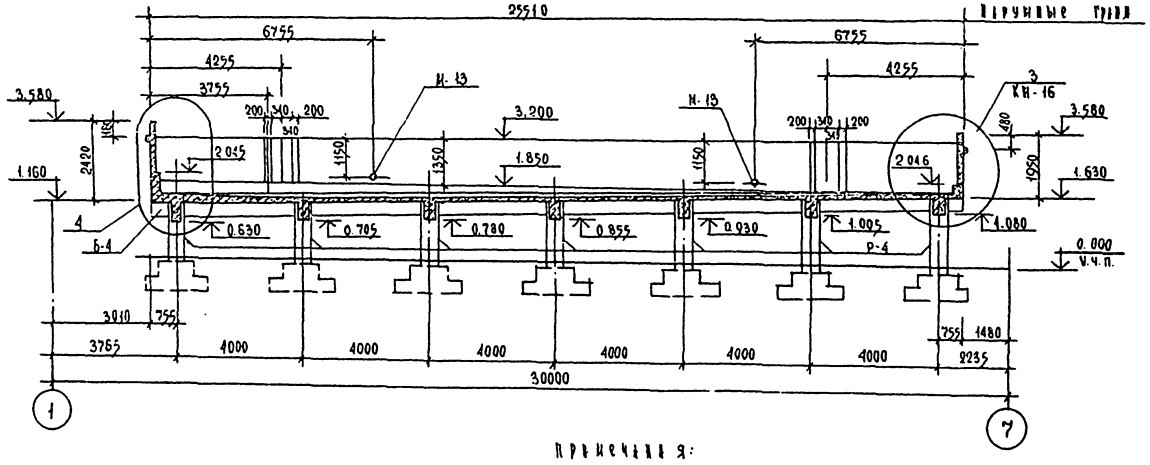

Примечания:

Данный лист рассматривать совместно с листом КЖ-16.

				294-3-56.90		КЖ
Нач. мас	Мясоедов					
Гл. инж. п	Семенчиков					
Н. сектр	Гриньевич			Крытый навес с ванной для детских ванн 10×6 м	Стадия	Лист	Листов
ГАП	Бирюкевич				Р	15	
ГАП	Гриньевич			Ванна 25,0×8,5 м. Опалубка. План. Разрезы.	ЦНИИЭП им. Б.С. Мезенцева		
Инженер	Кудрявцев						
Инв. №							

24866-02 20

Ф. 12

Типовой проект 294-3-56.90 Альбом 2

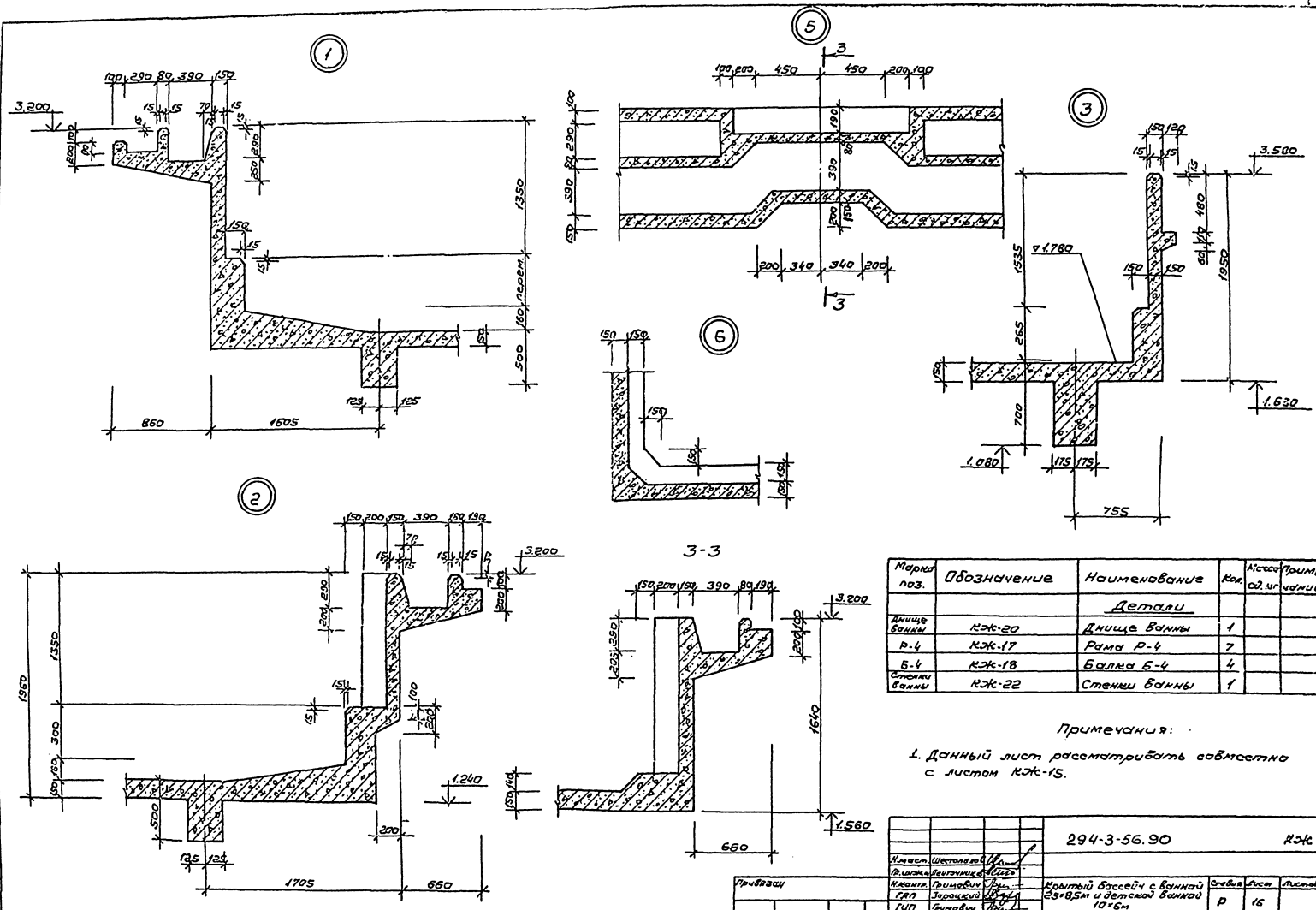

Марка поз.	Обозначение	Наименование	Кол.	Масса ед. кг	Примечание
		Детали			
Днище ванны	КЖ-20	Днище ванны	1		
Р-4	КЖ-17	Рама Р-4	7		
Б-4	КЖ-18	Балка Б-4	4		
Стенки ванны	КЖ-22	Стенки ванны	1		

Примечания:

1. Данный лист рассматривать совместно с листом КЖ-15.

Н.маст.	Шестопалов		
Гл.инж.пр.	Лейтчиков		
Н.контр.	Гримович		
ГАП	Зарецкий		
ГИП	Гримович		
Инж.	Карачева		

294-3-56.90 КЖ

Крытый бассейн с ванной 25×8,5м и детской ванной 10×6м

Ванна 25.0×8.5м Опалубка. Узлы 1÷5.

Стадия	Лист	Листов
Р	16	

ЦНИИЭП им. Б.С. Мезенцева

Привязан

Инв.№

Подпись и дата

Взам. инв.№

24365-02 21 ф.12

Типовой проект 294-3-56.90 Альбом 2

Рама Р-4

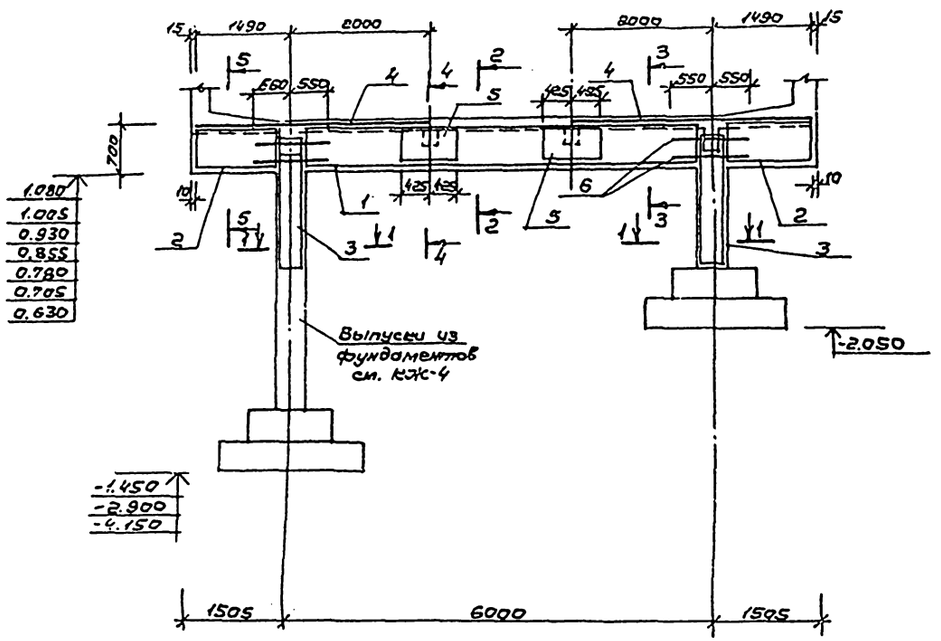

1-1

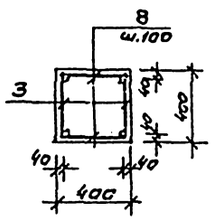

2-2

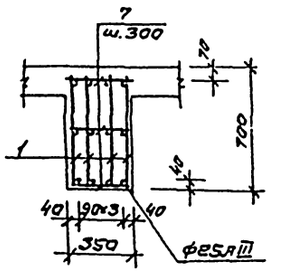

Формат	Зона	Поз.	Обозначение	Наименование	Кол.	Примечание
				Рама Р-4		
				Сборочные единицы		
		1	КЖИ 01-14	Каркас плоский К-8	4	36.02кг
		2	-15	К-9	8	4.74кг
		3	-16	К-10	4	5.94кг
		4	-19	Сетка С-8	2	55.68кг
		5	-20	С-9	4	2.06кг
				Детали		
				ГОСТ 5781-82*		
		6		ф12А III ℓ=1100	16	0.98кг
		7		ф8А I ℓ=330	65	0.13кг
		8		ф8А I ℓ=380	25	0.15кг
				Материал		
				Бетон В25	3,0	м³

5-5

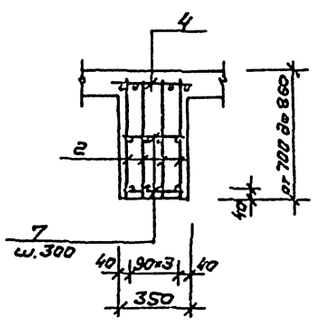

3-3

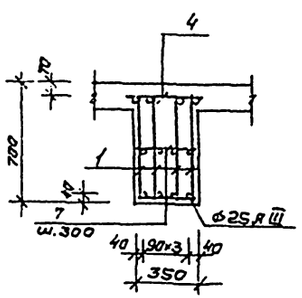

4-4

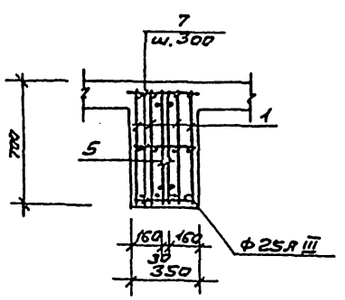

Примечание:

1. Каркас К-10, разработанный по максимальной длине, обрезать по месту.

			294-3-56.90	КЖ
Н.маст.	Шестопалов			
Гл.инж.п.	Пентюнчик			
Н.контр.	Гримович		Крытый бассейн с ванной 25×8,5м и детской ванной 10×6м	Стадия: Р; Лист: 17; Листов:
ГАП	Зарецкий			
ГИП	Гримович			
Инж.	Карачева		Ванна 25.0×8.5м. Рама Р-4. Армирование. Спецификация.	ЦНИИЭП им. Б.С.Мезенцева

Привязан

Инв.№

24866-02 22

ф.А2

Типовой проект 294-3-56.90 Альбом 2

Балка Б-4

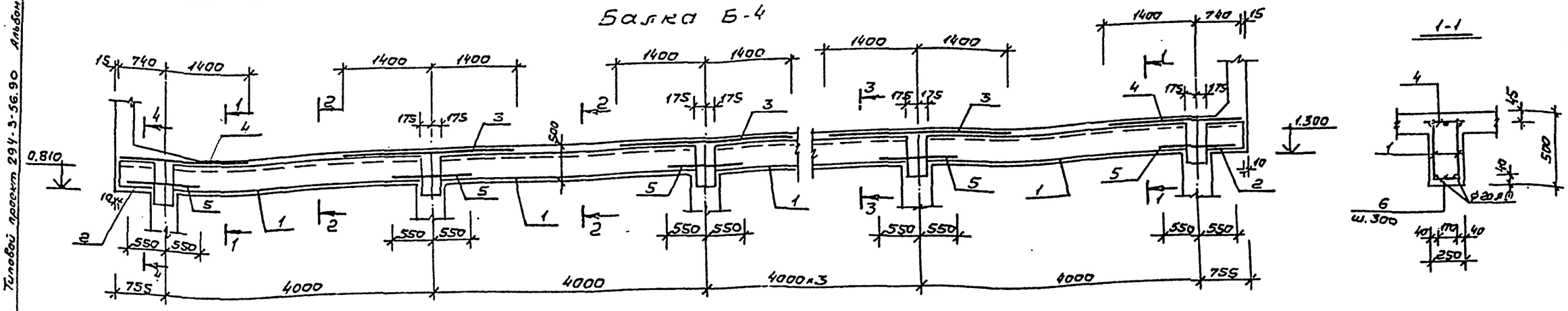

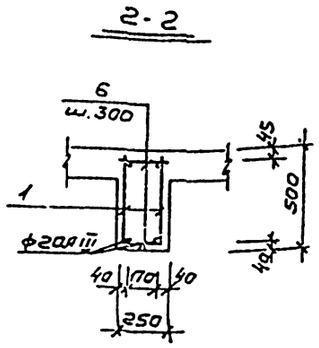

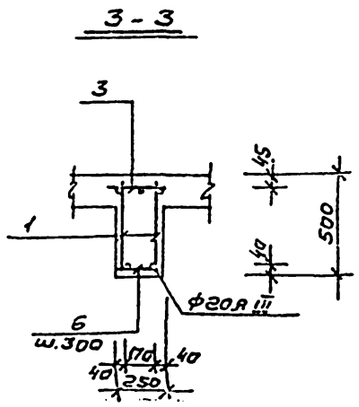

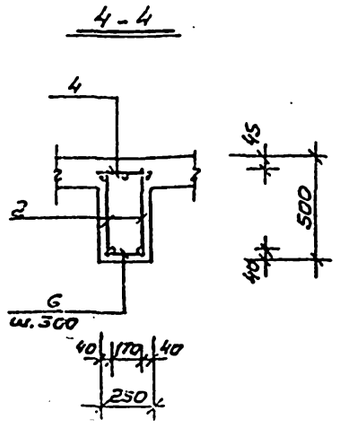

Формат	Зона	Поз.	Обозначение	Наименование	Кол.	Примеч.
				Балка Б-4		
				Сборочные единицы		
		1	КЖИ.01-17	Каркас плоский К-11	12	11.86 кг
		2	-18	К-12	4	1.46 кг
		3	-21	Сетка С-10	5	21.90 кг
		4	-22	С-11	2	16.53 кг
				Детали		
				ГОСТ 5781-82*		
		5		ф12 AIII e=1100	14	0.98 кг
		6		ф8 AI e=230	114	0.09 кг
				Материалы		
				Бетон В25	290	м³

Ведомость расхода стали на ванну, кг

Марка элемента	Изделия арматурные													Всего	Изделия закладные							
	Арматура класса														Ар-ра класса	Прокат марки						
	Вр-I		A-I				A-III								A-I	Вст 3кп2						
	ГОСТ 6727-80		ГОСТ 5781-82				ГОСТ 5781-82								ГОСТ 5781-82	ГОСТ 19903-74*						
	ф5	Итого	ф6	ф8	ф10	Итого	ф8	ф10	ф12	ф16	ф20	ф25	Итого		ф12	Итого	δ=4	δ=5	δ=6	δ=10	δ=20	Итого
Чаша ванны	387.52	387.52	191.18	2412.01	145.60	2748.79	801.32	1119.38	2150.00	132.72	2059.26	1356.32	5684.00	8820.31	—	—	—	—	190.48	3.88	78.48	272.84
Прижимная плита	—	—	—	—	—	—	—	—	—	—	—	—	—	—	6.72	6.72	4.96	4.00	—	39.72	—	48.68
Стартовые тумбы	—	—	—	18.54	—	18.54	—	—	—	—	—	—	—	18.54	—	—	—	—	—	—	—	—

Изделия закладные																		Всего	Общий расход
Прокат марки																			
08Х18Н10Т									Вст 3кп2										
ГОСТ 2590-88*		ГОСТ 19903-74*				ГОСТ 10704-76		ГОСТ 10704-76							ГОСТ 7798-85*	ГОСТ 5915-70*			
ф10	Итого	δ=2	δ=6	δ=10	Итого	Труба 40×3	Итого	Труба 40×3	Труба 48×3	Труба 63,5×3	Труба 102×3	Труба 108×2,5	Труба 121×4	Итого	болт М12	гайка М12			
—	—	—	—	—	—	—	—	—	—	2.52	73.24	2.30	10.56	88.62	2.80	1.40	362.86	9183.17	
5.44	5.44	511.90	25.92	5.44	542.86	97.04	97.04	—	5.28	—	—	—	—	5.28	—	—	706.02	706.02	
—	—	—	—	—	—	—	—	11.34	—	—	—	—	—	11.34	—	—	11.34	29.88	

Привязан

Инв.№

Н.контр.	Шестопалов			294-3-56.90 КЖ	
Гл.инж.пр.	Кантемиров				
Нач.отд.	Гришевич			Крытый бассейн с ванной 25×8,5м и детской ванной 10×6м	Стадия: Р; Лист: 18; Листов:
Г.Ап	Заревский				
ГИП	Гришевич			Ванна 25×8,5м. Балка Б-4. Ведомость расхода стали на ванну	ЦНИИЭП им.Б.С.Мозжухина
Инж.	Корочева				

24866-02 23 Ф.1.2

Альбом 2

Типовой проект 294-3-56.90

План раскладки сеток по днищу ванны

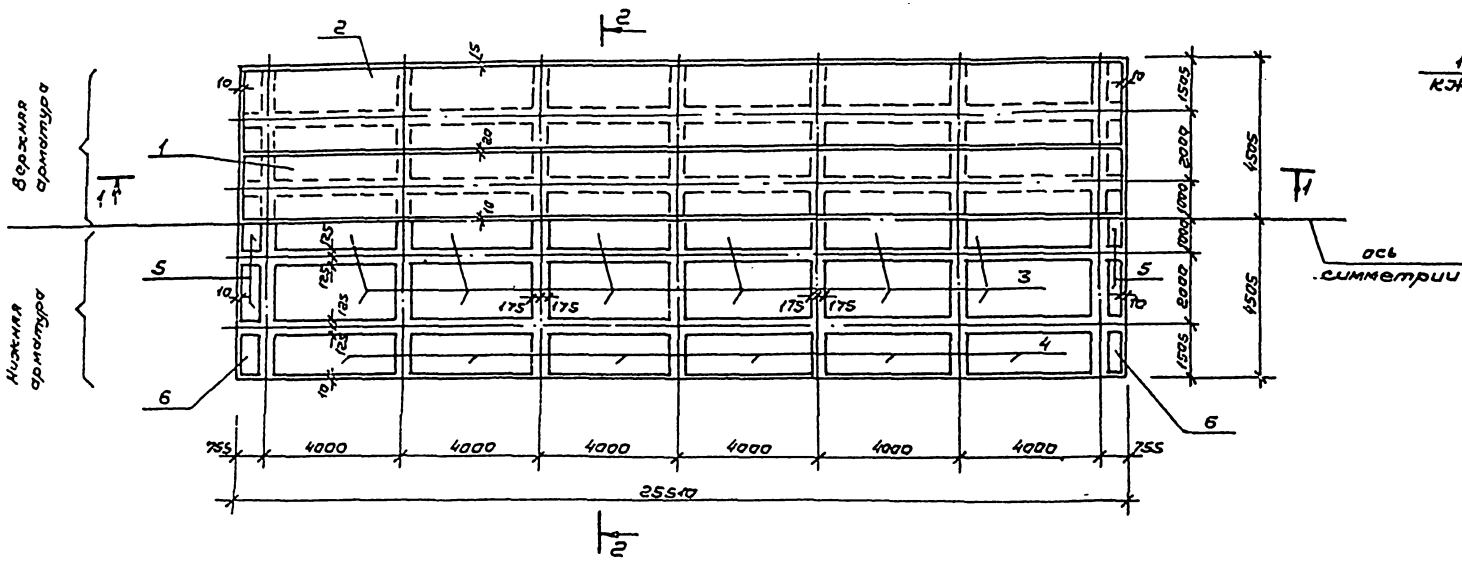

2-2

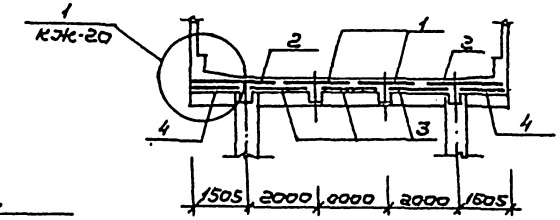

1-1

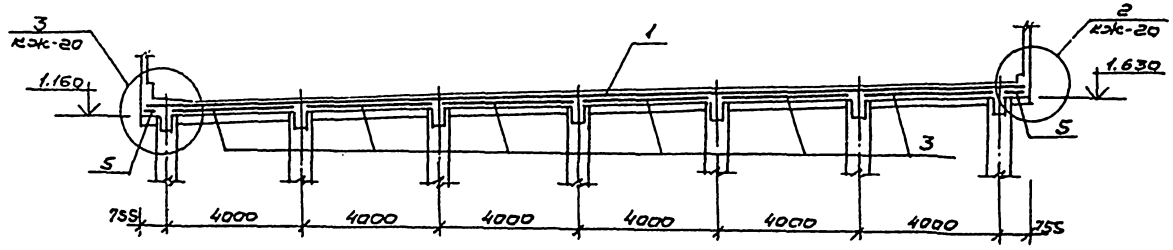

Примечания:

1. Лист читать совместно с листом КЖ-20.

				294-3-56.90			КЖ
		Н.маст.	Шестопалов				
		Гл.инж.п.	Лентовников				
Привязан		Н.контр.	Гримович	Крытый бассейн с ванной 25×8,5м и детской ванной 10×6м	Стадия	Лист	Листов
		ГАП	Зарецкий		Р	19	
		ГИП	Гримович				
		Инж.	Карачева	Ванна 25.0×8.5м. Армирование днища ванны. План. Сечения.	ЦНИИЭП им.Б.С.Мезенцева		
Инв.N							

24866-02 24 ФАГ

Инв.N подл. | Подпись и дата | Взам.инв.N

Типовой проект 294-3-56.90 Альбом 2.

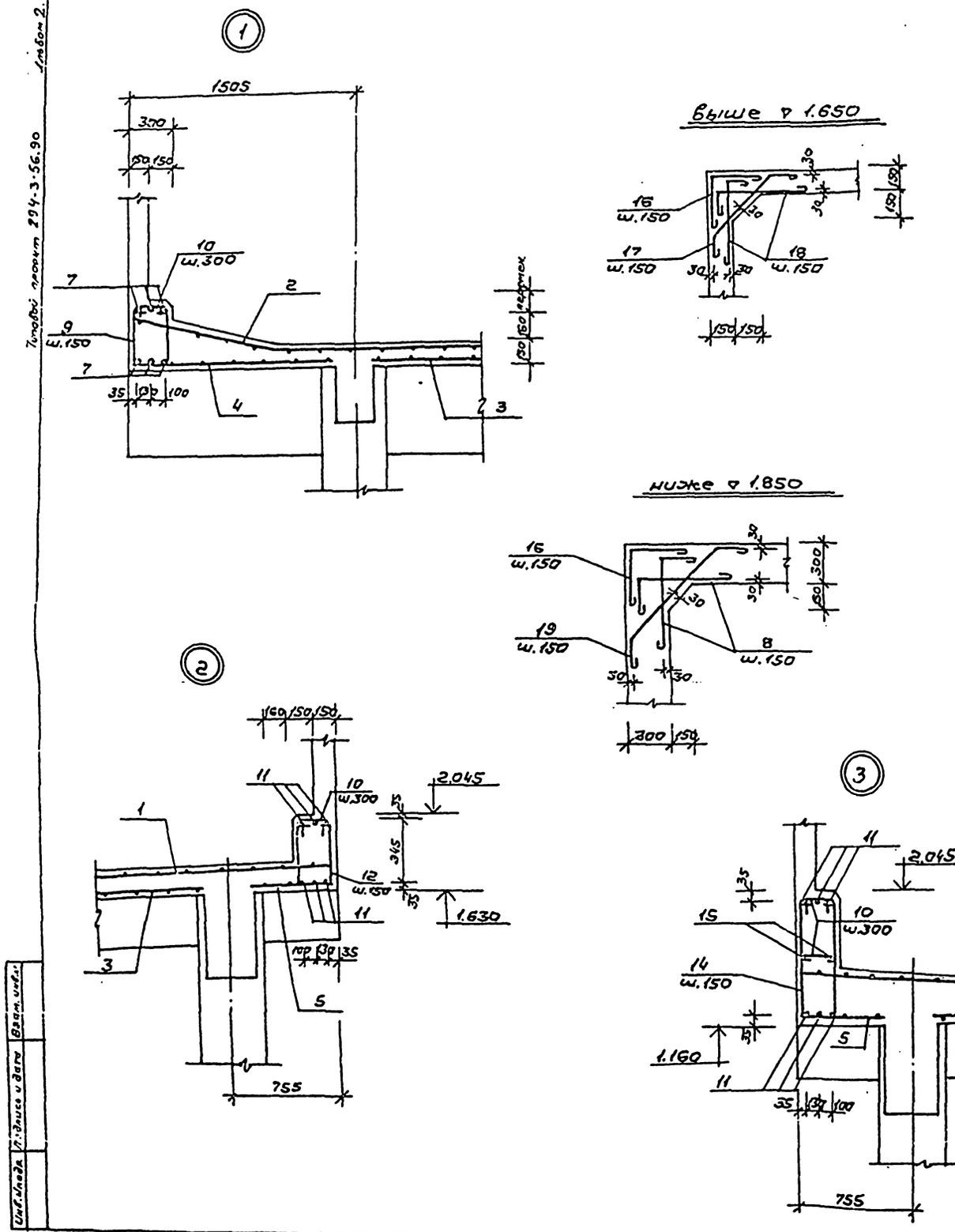

Поз.	Эскиз
9	от 635 до 260 ср. 450; 250
10	250
12	365; 250
13	200
14	835; 250
16	350; 350
17	150; 150; 360
18	150; 530
19	150; 660; 660; 150
8	150; 630

Формат	Зона	Поз.	Обозначение	Наименование	Кол.	Примечание
				Монолитное днище ванны		Вес 1шт, кг
				Сборочные единицы		
		1	ГОСТ 23279-85	4Ср $\frac{5Вр\text{-}1\text{-}200}{8АIII\text{-}150}$ 198×2549 $\frac{145}{90}$	2	171.34
		2	ГОСТ 23279-85	4Ср $\frac{5Вр\text{-}1\text{-}200}{8АIII\text{-}150}$ 248×2549 $\frac{145}{40}$	2	214.46
		3	ГОСТ 23279-85	4Ср $\frac{5Вр\text{-}1\text{-}200}{8АIII\text{-}200}$ 175×365 $\frac{25}{75}$	18	18.19
		4	ГОСТ 23279-85	4Ср $\frac{5Вр\text{-}1\text{-}200}{8АIII\text{-}200}$ 137×365 $\frac{25}{85}$	12	14.00
		5	ГОСТ 23279-85	4Ср $\frac{5Вр\text{-}1\text{-}200}{5Вр\text{-}1\text{-}200}$ 57×175 $\frac{75}{85}$	6	1.56
		6	ГОСТ 23279-85	4Ср $\frac{5Вр\text{-}1\text{-}200}{5Вр\text{-}1\text{-}200}$ 57×134 $\frac{70}{85}$	4	1.21
				Детали		
		7	ГОСТ 5781-82	ф20АIII e=25490	12	62.86
		8	ГОСТ 5781-82	ф8АI e=990	28	0.39
		9	ГОСТ 5781-82	ф8АI $e_{ср}$=1300	230	0.51
		10	ГОСТ 5781-82	ф6АI e=340	400	0.09
		11	ГОСТ 5781-82	ф20АIII e=8930	12	22.02
		12	ГОСТ 5781-82	ф8АI e=1100	60	0.43
		13	ГОСТ 5781-82	ф6АI e=290	30	0.06
		14	ГОСТ 5781-82	ф8АI e=1970	60	0.78
		15	ГОСТ 5781-82	ф12АIII e=8930	2	7.93
		16	ГОСТ 5781-82	ф8АI e=820	48	0.32
		17	ГОСТ 5781-82	ф8АI e=950	32	0.37
		18	ГОСТ 5781-82	ф8АI e=800	64	0.31
		19	ГОСТ 5781-82	ф8АI e=1370	14	0.54
				Закладные детали		
			КЖИ.02.02	М-3	4	15.66
				Материалы		
				Бетон В25	-	34.50м³

Н.маст.	Шестопалов		
Гл.инж.	Дентовский		
Н.контр.	Гримович		
ГАП	Зарецкий		
ГИП	Гримович		
Инж.	Карачева		

294-3-56.90 КЖ

Крытый бассейн с ванной 25×8,5м и детской ванной 10×6м

Ванна 25,0×8,5м. Армирование днища ванны. Узлы 1, 2, 3. Спецификация.

Стадия	Лист	Листов
Р	20	

ЦНИИЭП им. Б.С. Мезенцева

Привязан

Инв. №

24866-02 25 ф.А2

Типовой проект 294-3-56.90 Альбом 2.

Раскладка сеток по наружной и внутренней грани продольной стенки ванны (обозначение в скобках даны для внутренней грани)

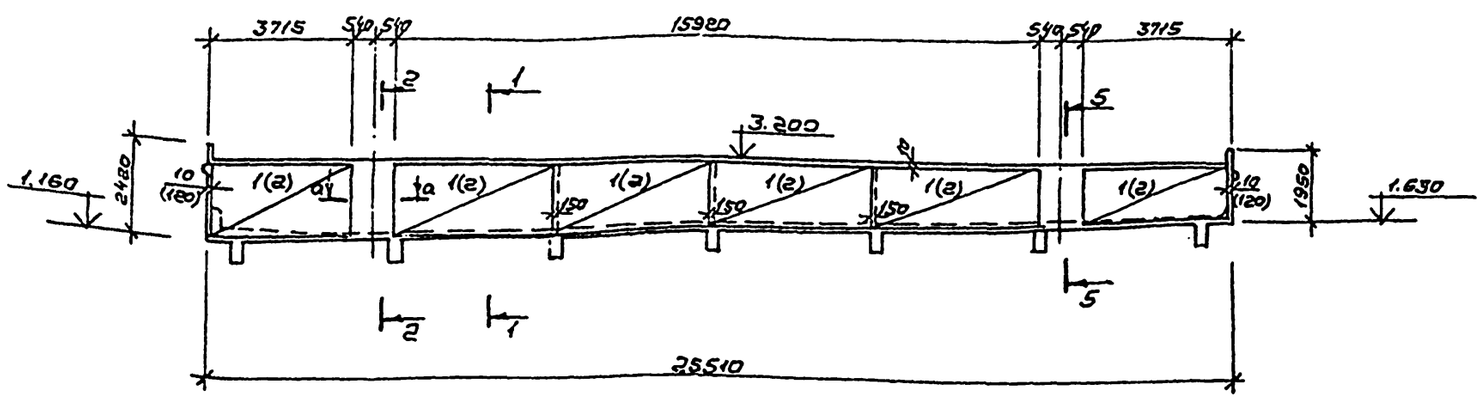

1-1

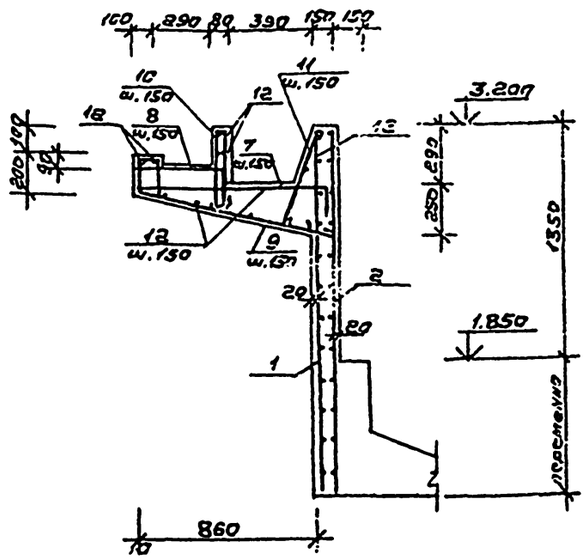

Раскладка сеток по наружной и внутренней грани торцевых стенок ванн (Обозначение в скобках даны для внутренней грани)

Глубокая часть

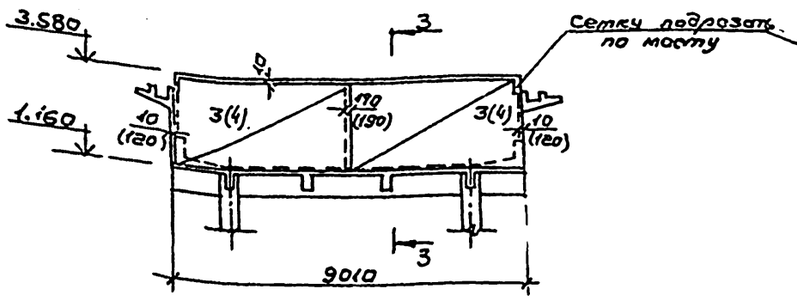

Сетку подрезать по мосту

Мелкая часть

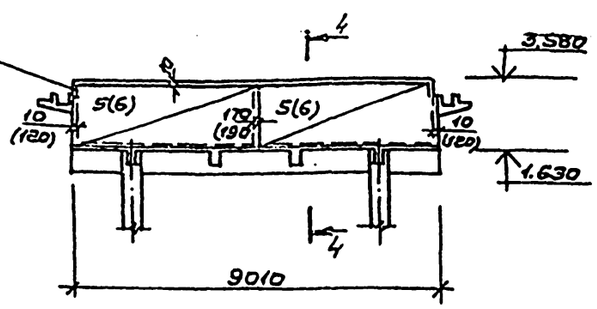

а-а

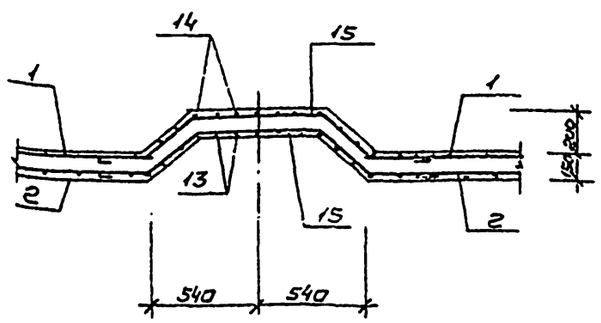

Ч.маст.	Шестопалов			294-3-56.90	КЖ
Гл.инж.м	Лентовников				
Н.контр.	Гримович			Крытый бассейн с ванной 25×8,5м и детской ванной 10×6м	Стадия: Р; Лист: 21; Листов:
ГАП	Зарецкий				
ГИП	Гримович			Ванна 25,0×8,5м. Армирование стенок ванны. Сечения 1-1; а-а	ЦНИИЭП им. Б.С. Мезонцева
Инж.	Карачева				

Привязан

Инв.№

24866-02 26 ф.А2

Типовой проект 294-3-56.90 Альбом 2.

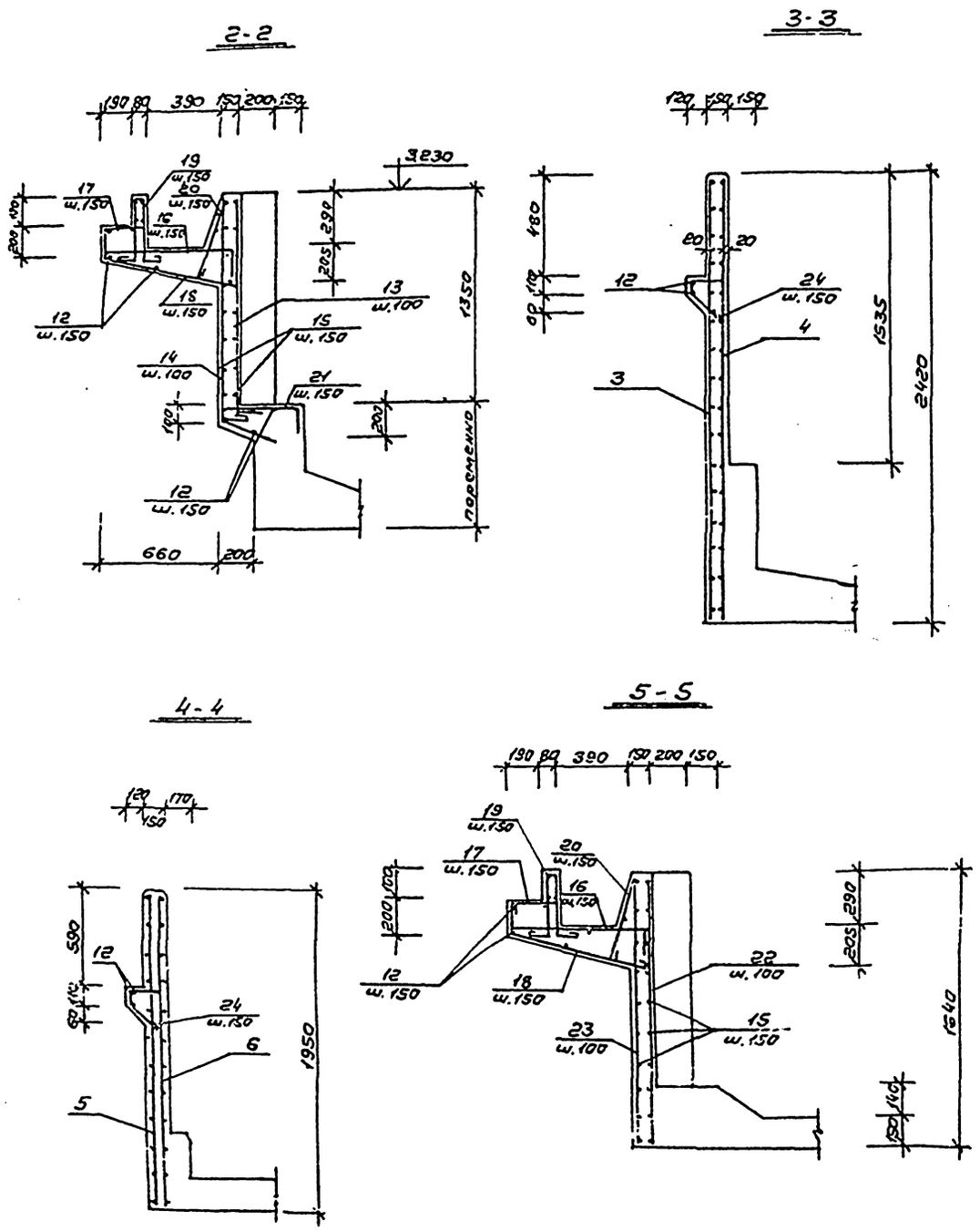

Поз.	Эскиз
7	980 / 150
8	430 / 400
9	170 / 70 / 996 / 970
10	400 / 60 / 400
11	480
13	1490 / 200
14	1440 / 200
15	200 / 730 / 200 / 200 / 200 / 200
16	780 / 150
17	230 / 280
18	180 / 160 / 770
19	320 / 60 / 320 / 100 / 100
20	440
21	150 / 60 / 460 / 200 / 300
23	1600
24	60 / 70 / 210 / 150 / 120

Формат	Зона	Поз.	Обозначение	Наименование	Кол.	Примеч.
				Стенки чаши ванны		
				Сборочные единицы		
		1	ГОСТ 23279-85	4С $\frac{8АI-150}{8АI-100}$ 202×410 $\frac{50}{25\times195}$	12	53.44
		2	ГОСТ 23279-85	4С $\frac{8АI-150}{10АIII-100}$ 202×410 $\frac{50}{25\times195}$	12	71.64
		3	ГОСТ 23279-85	4С $\frac{8АI-150}{8АI-150}$ 240×459 $\frac{45}{25\times125}$	2	58.52
		4	ГОСТ 23279-85	4С $\frac{8АI-150}{10АIII-150}$ 240×448 $\frac{65}{25\times125}$	2	72.92
		5	ГОСТ 23279-85	4С $\frac{8АI-150}{8АI-150}$ 193×458 $\frac{40}{25\times105}$	2	47.40
		6	ГОСТ 23279-85	4С $\frac{8АI-150}{10АIII-150}$ 193×448 $\frac{65}{25\times105}$	2	59.15
				Детали		
		7	ГОСТ 5781-82	ф10АIII ℓ=1130	220	0.70
		8	ГОСТ 5781-82	ф10АIII ℓ=830	220	0.51
		9	ГОСТ 5781-82	ф6АI ℓ=1350	220	0.30
		10	ГОСТ 5781-82	ф6АI ℓ=950	220	0.21
		11	ГОСТ 5781-82	ф6АI ℓ=570	220	0.13
		12	ГОСТ 5781-82	ф6АI $ℓ_{пм}$=1040	-	0.22
		13	ГОСТ 5781-82	ф10АIII ℓ=1690	22	1.04
		14	ГОСТ 5781-82	ф8АI ℓ=1760	22	0.70
		15	ГОСТ 5781-82	ф8АI ℓ=1810	68	0.71
		16	ГОСТ 5781-82	ф10АIII ℓ=930	26	0.58
		17	ГОСТ 5781-82	ф10АIII ℓ=510	26	0.35
		18	ГОСТ 5781-82	ф6АI ℓ=1080	26	0.24
		19	ГОСТ 5781-82	ф6АI ℓ=990	26	0.22
		20	ГОСТ 5781-82	ф6АI ℓ=530	26	0.12
		21	ГОСТ 5781-82	ф10АIII ℓ=995	13	0.62
		22	ГОСТ 5781-82	ф10АIII ℓ=1600	22	0.99
		23	ГОСТ 5781-82	ф8АI ℓ=1750	22	0.69
		24	ГОСТ 5781-82	ф8АI ℓ=685	110	0.27
				Закладные детали		
			КЖИ.02.19	М-8	10	15.51
			КЖИ.02.24	М-13	4	39.09
				Материалы		
				Бетон В25	-	33.50м³

Н.маст.	Шестопалов		294-3-56,90 КЖ
Гл.инж.м.	Бонтовников		
Н.контр.	Гримович		Крытый бассейн с ванной 25×8,5м и детской ванной 10×6м
ГАП	Зарецкий		Стадия Р, Лист 22, Листов
ГИП	Гримович		
Инж.	Карачева		Ванна 25,0×8,5м. Армирование стенок ванны. Сечения 2-2÷5-5.

ЦНИИЭП им. Б.С.Мезенцева

Привязан

Инв.№

Инв.№подл. | Подпись и дата | Взам. инв.№

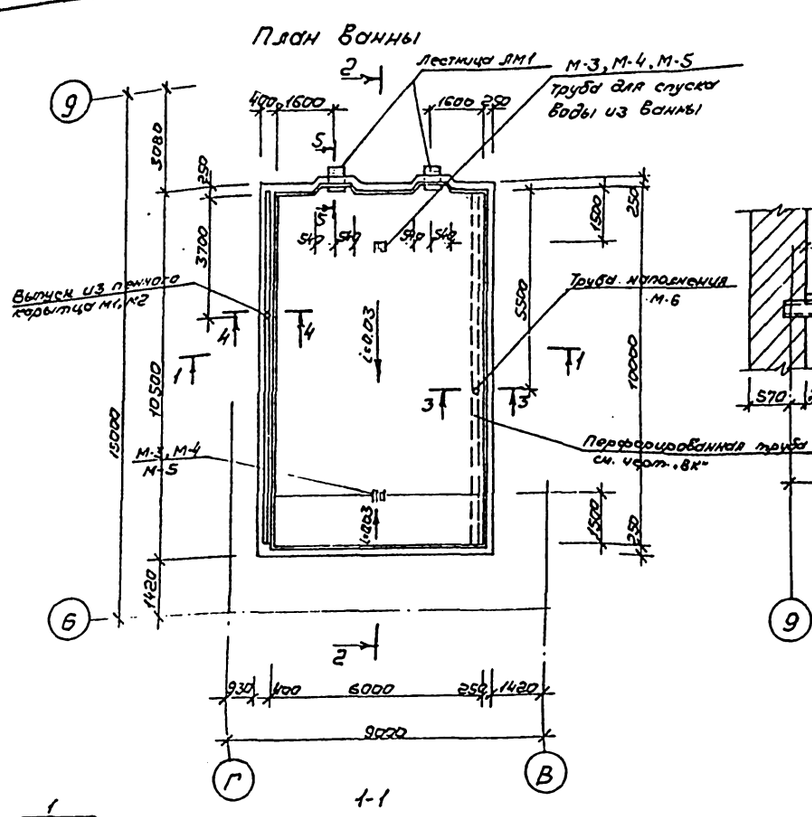

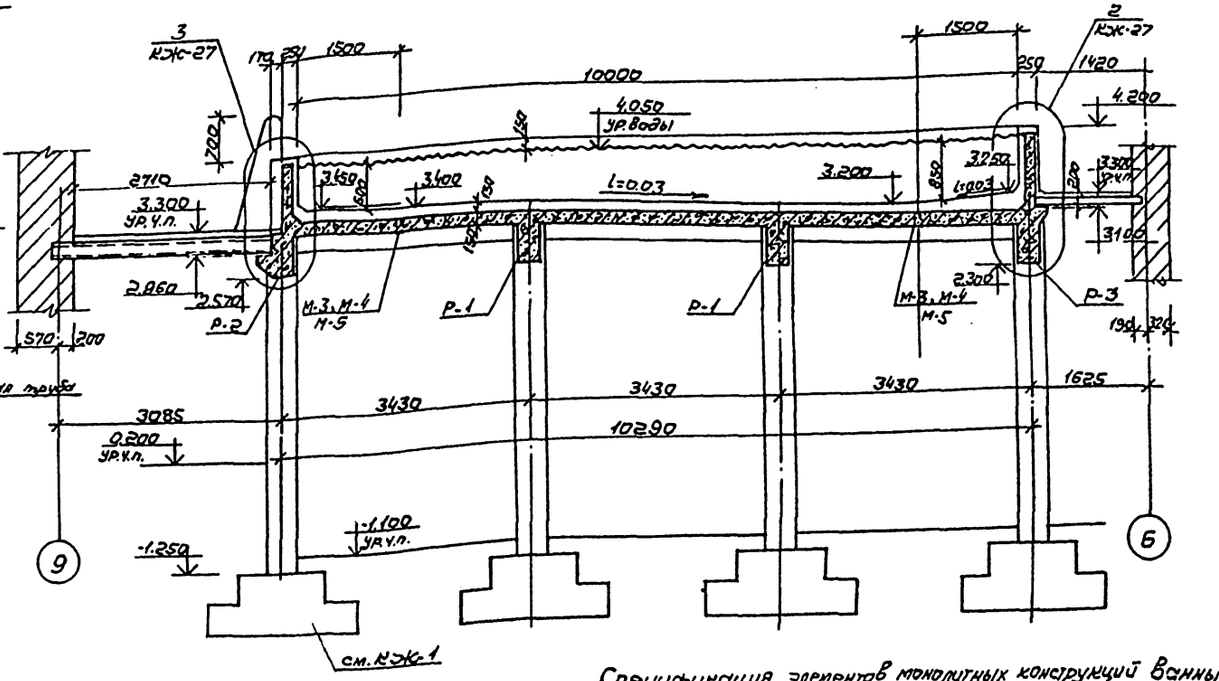

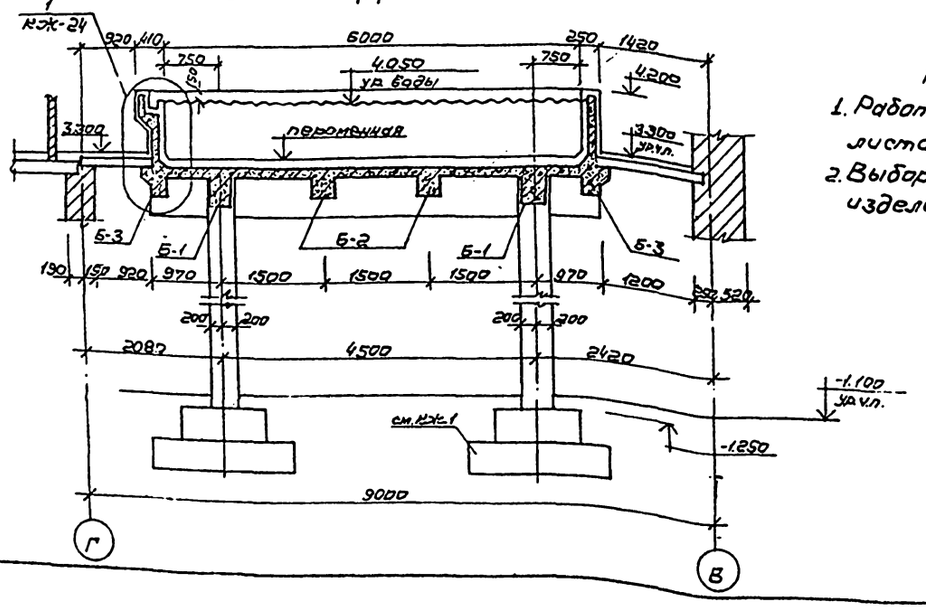

Примечания:

1. Работать совместно с листами КЖ-23 ÷ 37.
2. Выборка стали на закладные изделия см. КЖ-34.

Спецификация элементов монолитных конструкций ванны

Формат	Зона	Поз.	Обозначение	Наименование	Кол.	Примечание
				Закладные детали		Вес 1шт кг
		1	КЖИ.02.00	М-1	1	11.5
		2	КЖИ.02.01	М-2	1	0.45
		3	КЖИ.02.02	М-3	2	15.66
		4	КЖИ.02.03	М-4	2	7.84
		5	КЖИ.02.04	М-5	2	9.93
		6	КЖИ.02.05	М-6	1	11.58
		7	КЖИ.02.06	М-7	4	0.64
		8	КЖИ.02.07	Лестница ЛМ-1	2	40.8

Типовой проект 294-3-56.90 Альбом 2

Согласовано

Отдел 12 Кодаев

Инв. № подл. | Подпись и дата | Взам. инв. №

Привязан

Инв. №

Нач. маст.	Шестопалов	
Гл. инж.	Лентяшников	
Н. контр.	Гримович	
Гл. п	Зарецкий	
Гип	Гримович	
Нач. пр. инж.	Петушкова	

294-3-56.90 КЖ

Крытый бассейн с ванной 25×8,5м и детской ванной 10×6м

Ванна 10×6м. Общий вид

План. Разрезы.

Стадия	Лист	Листов
Р	23	

ЦНИИЭП им. Б.С. Мезенцева

24866-02 28 ф А2

Типовой проект 294-3-56.90 Альбом 2

3 – 3

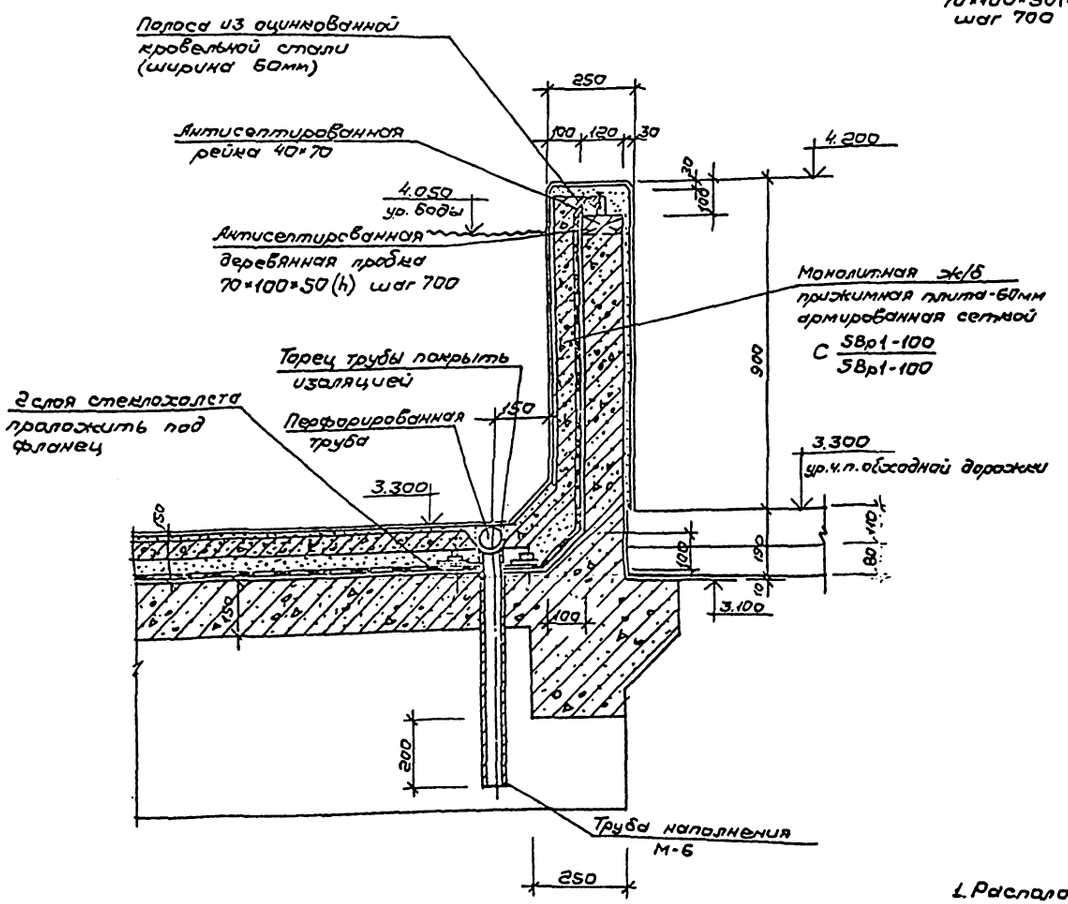

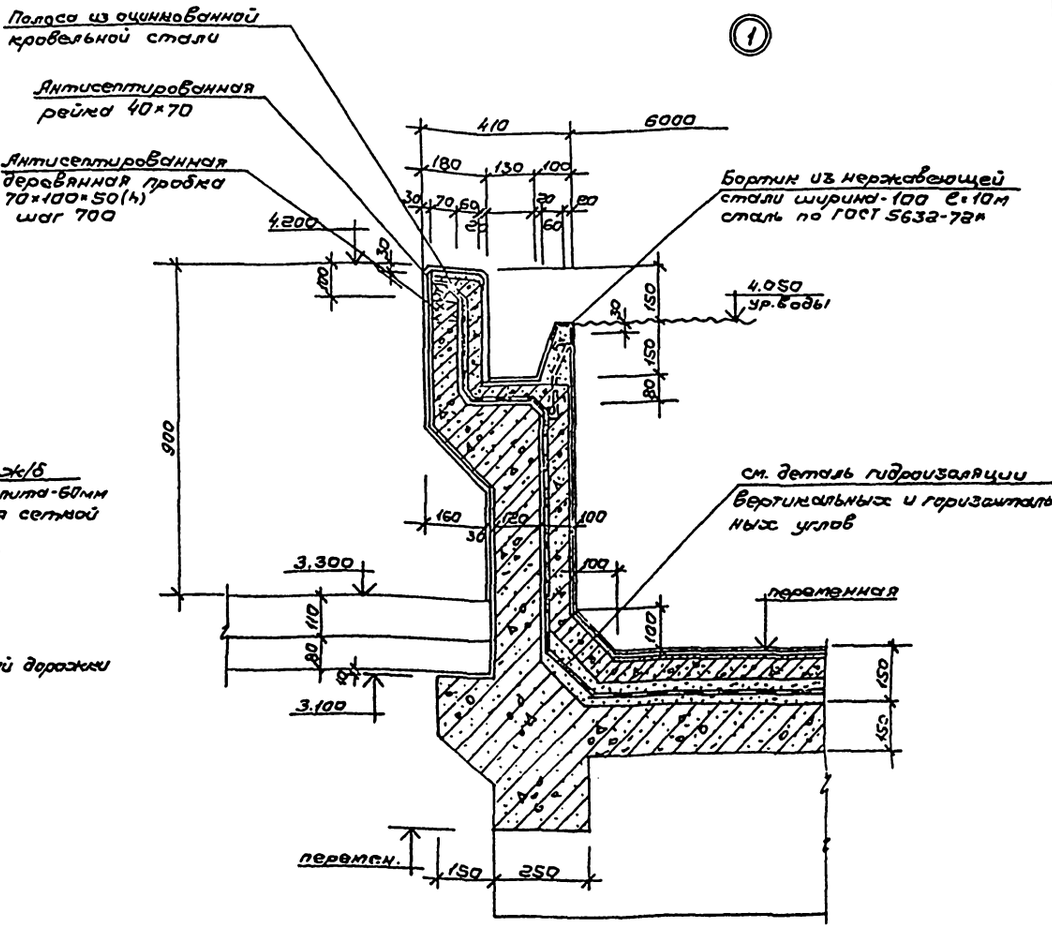

Примечания:

1. Расположение сечения 3-3 и узла 1 см. л. КЖ-23.

					294-3-56.90		КЖ
		Нач.маст.	Шестопалов				
		Сам.инж.	Ленточников				
Привязан		Н.контр.	Гримович		Крытый бассейн с ванной 25×8,5м и детской ванной 10×6м	Стадия	Лист	Листов
		ГАП	Зарецкий			Р	24	
		ГИП	Гримович					
		Нач.гр.	Петушкова		Ванна 10×6м. общий вид. Сечение 3-3. Узел 1.	ЦНИИЭП им. Б.С. Мезенцева		
Инв.№								

Инв.№подл. | Подпись и дата | Взам.инв.№

24866-02 29 Ф.А2

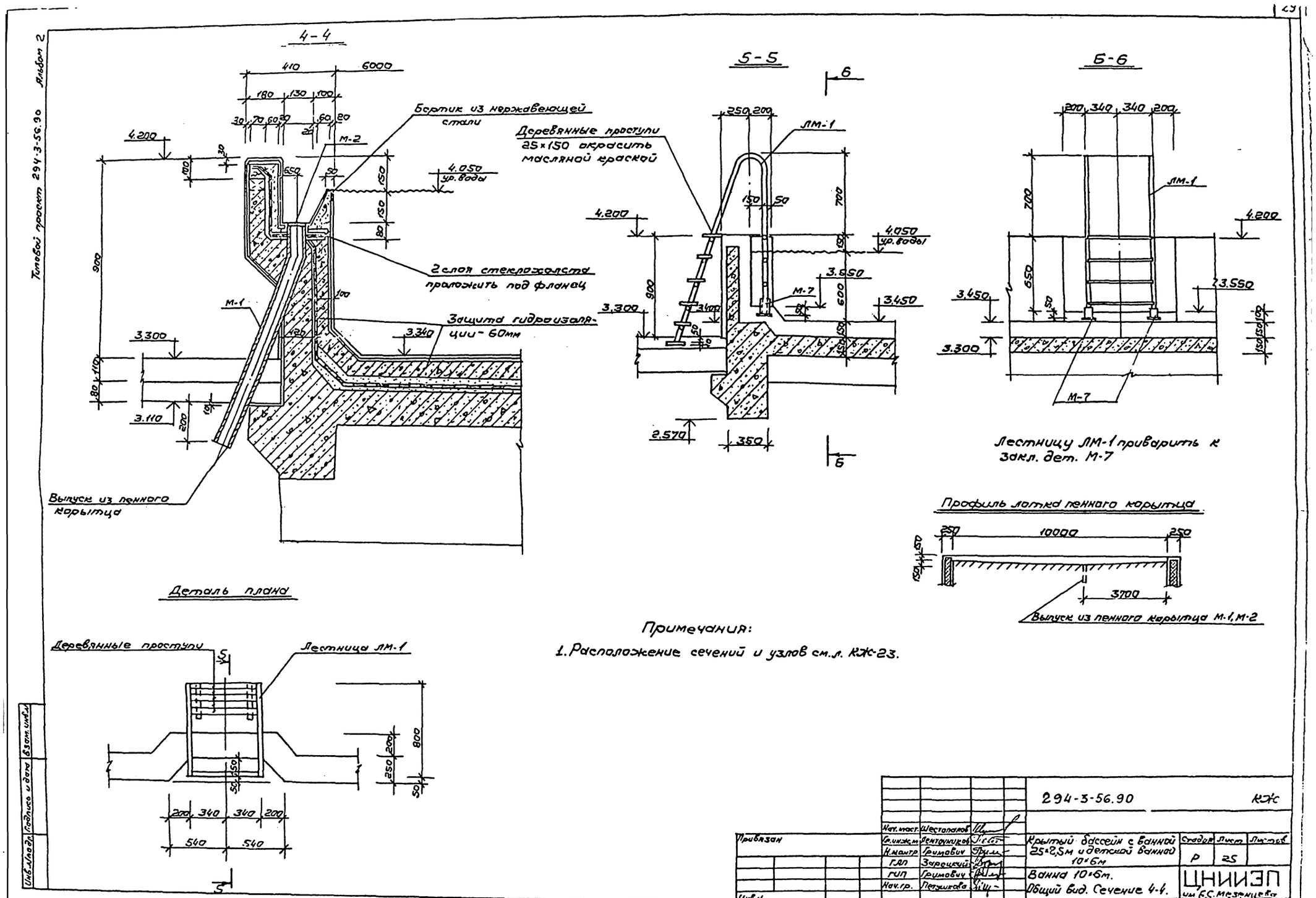

4-4
5-5
6-6
Бортик из нержавеющей стали
Деревянные проступи 25×150 окрасить масляной краской
2 слоя стеклохолста проложить под фланец
Защита гидроизоляции - 60мм
Выпуск из пенного корытца
Деталь плана
Деревянные проступи
Лестница ЛМ-1
Лестницу ЛМ-1 приварить к закл. дет. М-7
Профиль лотка пенного корытца
Выпуск из пенного корытца М-1, М-2
Примечания:
1. Расположение сечений и узлов см. л. КЖ-23.
294-3-56.90
КЖ
Крытый бассейн с ванной 25×2,5м и детской ванной 10×6м
Ванна 10×6м.
Общий вид. Сечение 4-4.
ЦНИИЭП им. Б.С. Мезенцева
Стадия Р
Лист 25
Нач. маст. Шестопалов
Гл. инж. м. Лентовников
Н. контр. Гримович
ГАП Зарецкий
ГИП Гримович
Нач. гр. Петушкова
Привязан
Инв. №
Подпись и дата
Взам. инв. №
Типовой проект 294-3-56.90 Альбом 2
24866-02 30
ф.А2

Типовой проект 294-3-56.90 Альбом 2

Деталь гидроизоляции днища

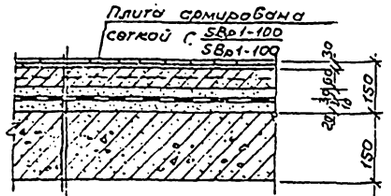

Керамическая плитка на цем. песч. р-ре - 30
ГОСТ 6787-76
Защитная ж/б плита из бет. м. В25 армир. сеткой С $\frac{5Вр1-100}{5Вр1-100}$ - 60
Защитный слой бетона - 30
Гидроизоляция - 4 слоя стеклоткани на горячей бит. мастике - 10
Выравнивающая цем. песч. стяжка - 20
Ж/б плита днища ванны - 150

Деталь гидроизоляции стенки

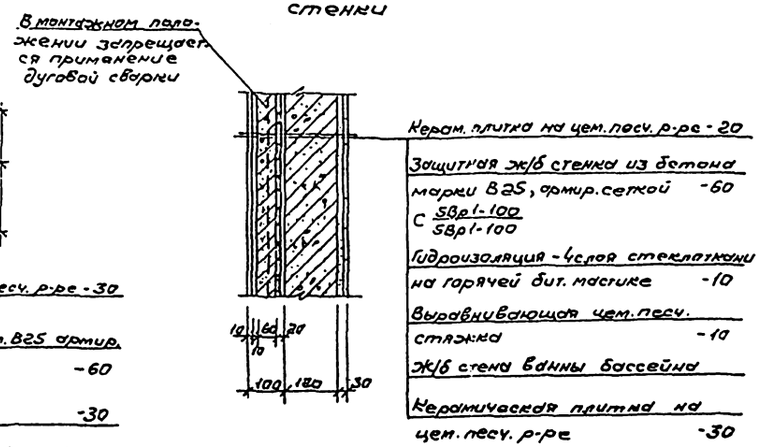

Деталь гидроизоляции вертикальных и горизонтальных углов ванны плавательного бассейна

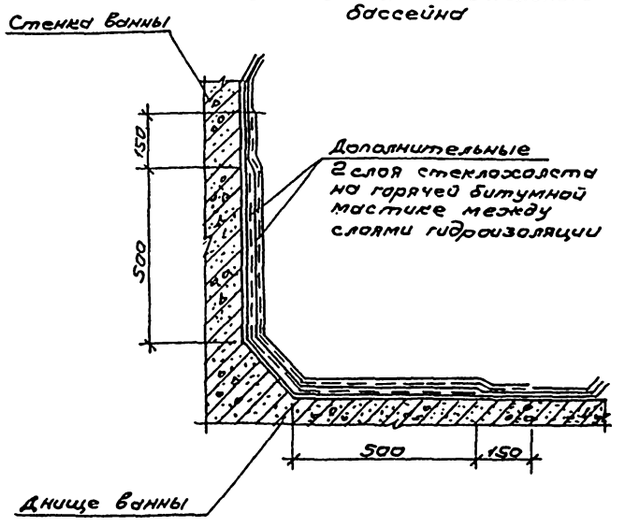

Деталь гидроизоляции трубы для спуска воды из ванны

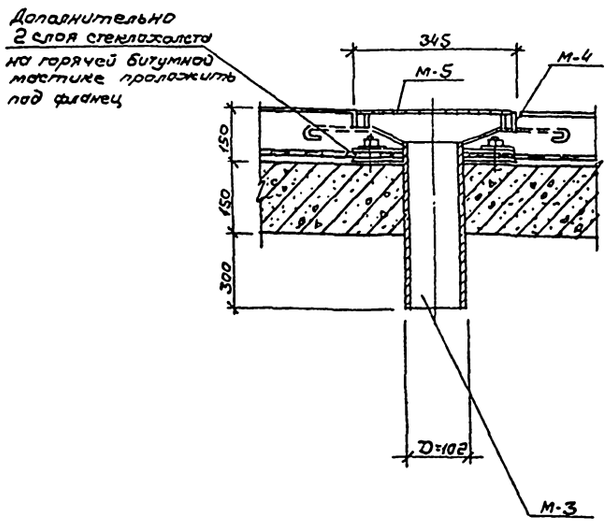

Примечания:

1. Оклеечная гидроизоляция выполняется из 4 слоев стеклоткани на горячей битумной мастике.
2. Торец трубы наполнения, выходящий в ванну должен быть покрыт изоляцией, состоящей из грунтовочной покраски (70% нефтяного битума №4 и 30% порошкообразного наполнителя из асбестового волокна или трепела.)
3. Опалубочные чертежи ванны см. л. КЖ-28,29.
4. Работать совместно с листами КЖ-23÷37
5. Категорически запрещается протыкать гидроизоляцию арматурными выпусками для крепления сетки.

Нач. мас.	Шестопалов		294-3-56.90	КЖ
Гл. инж. м.	Ленточников			
М. монтаж	Гримович		Крытый бассейн с ванной 25×8,5м и детской ванной 10×6м	Стадия: Р; Лист: 26; Листов:
ГАП	Зарецкий			
ГИП	Гримович			
Нач. гр.	Петушкова		Ванна 10×6м. Общий вид. Детали.	ЦНИИЭП им. Б. С. Мезенцева

Привязан

Инв. №

24866-02 31 ф. А2

Инв. № подл. | Подпись и дата | Взам. инв.

Типовой проект 294-3-56.90 Альбом 2

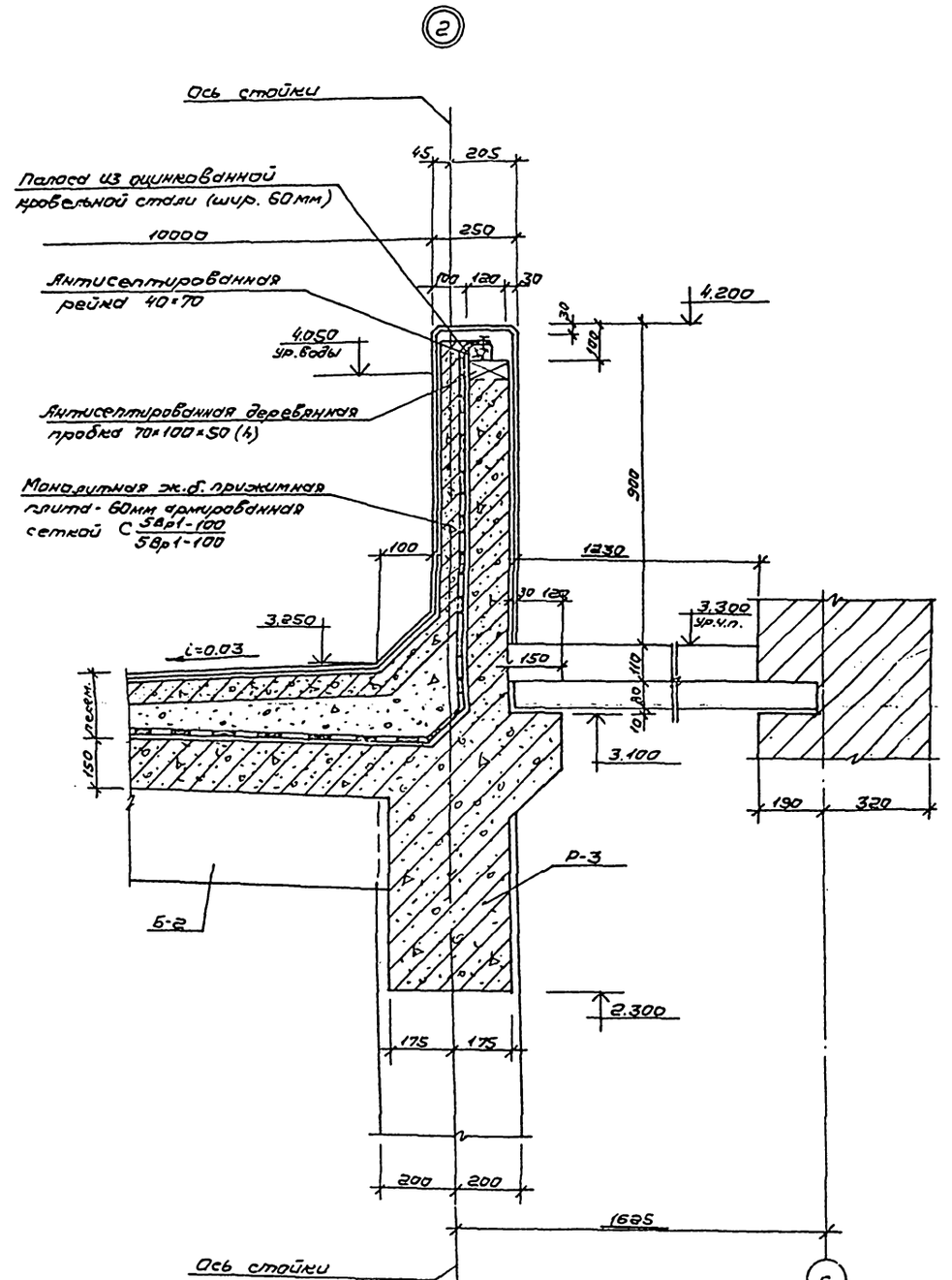

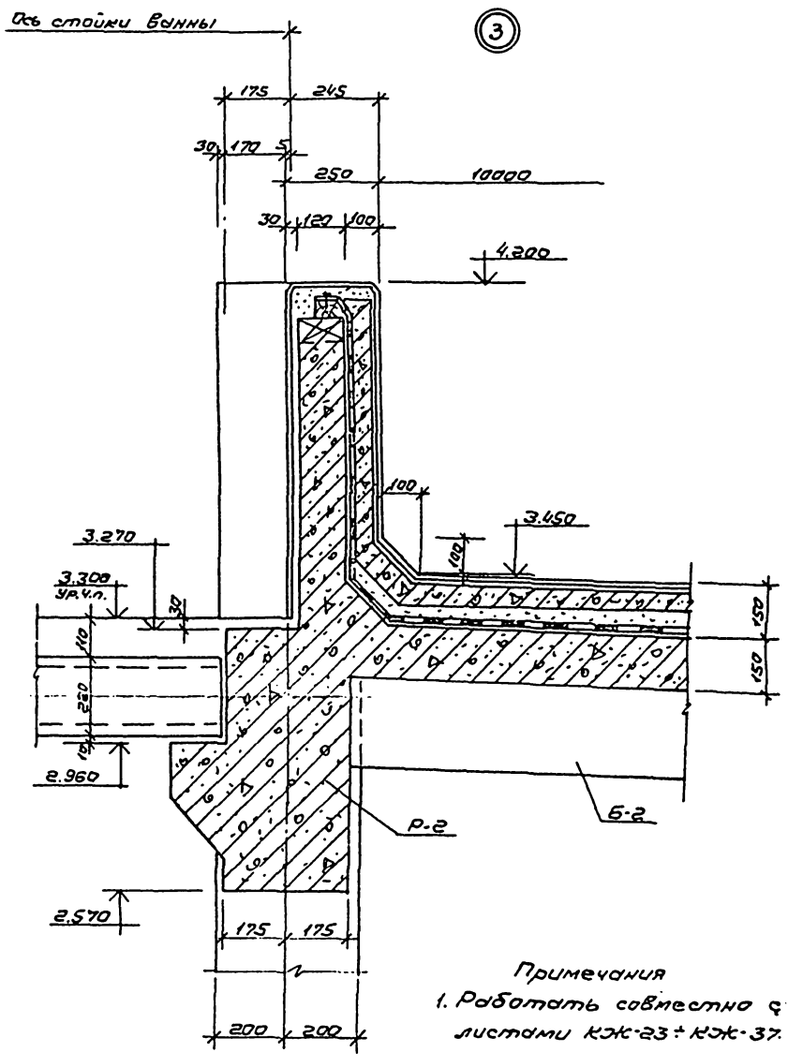

Примечания

1. Работать совместно с листами КЖ-23 ÷ КЖ-37.

Нач.мост	Шестопалов		294-3-56.90			КЖ
Гл.инж.	Ленточников					
Н.контр	Гримович		Крытый бассейн с ванной 25×8,5м и детской ванной 10×5м	Стадия	Лист	Листов
ГАП	Зарецкий			Р	27	
ГИП	Гримович		Ванна 10×6м. Общий вид. Узлы 2,3.	ЦНИИЭП им.Б.С.Мезенцева		
Нач.гр.	Петушкова					

Привязан

Инв.№

24866-02 32 ФА2

Типовой проект 294-3-56.90 Альбом 2

Опалубочный план ванны бассейна

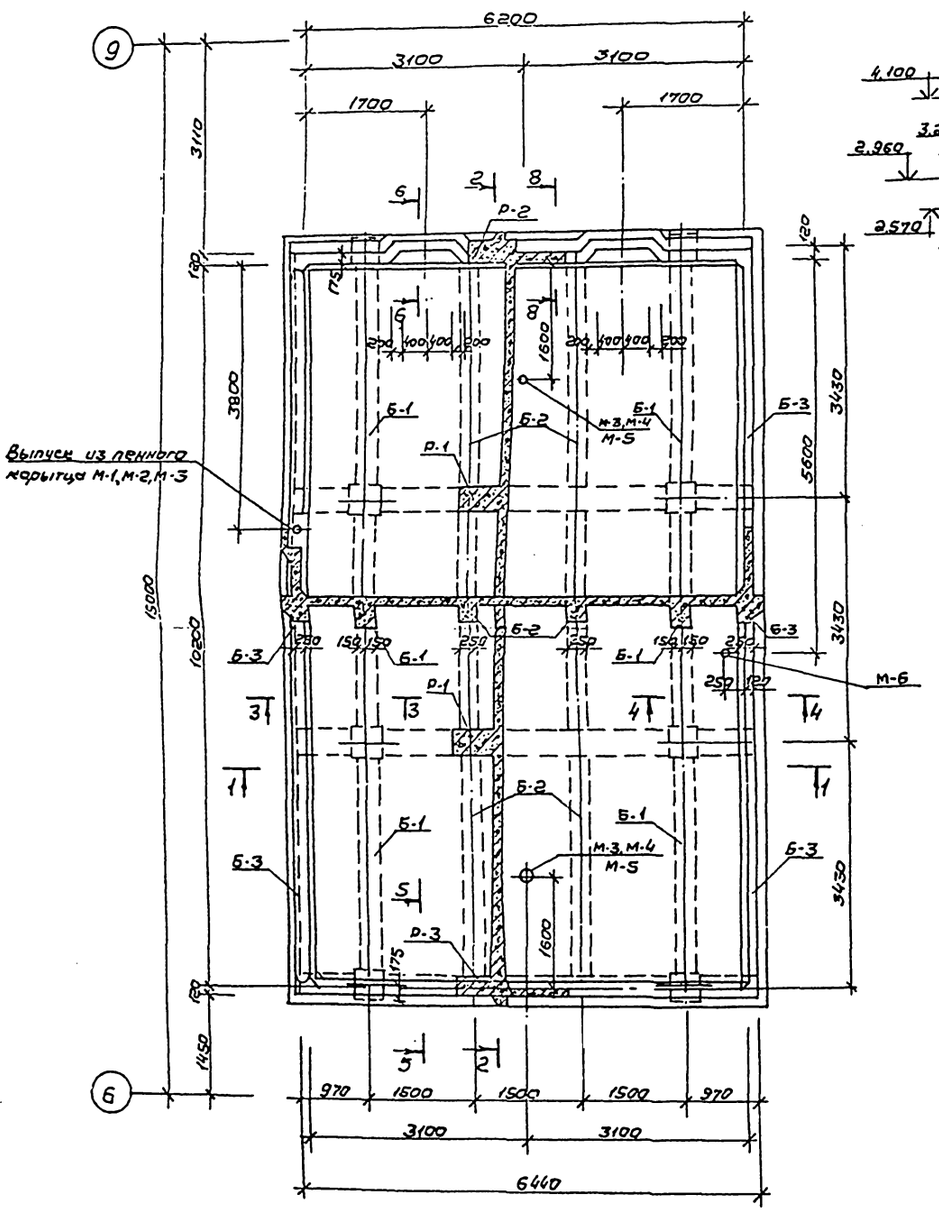

2-2

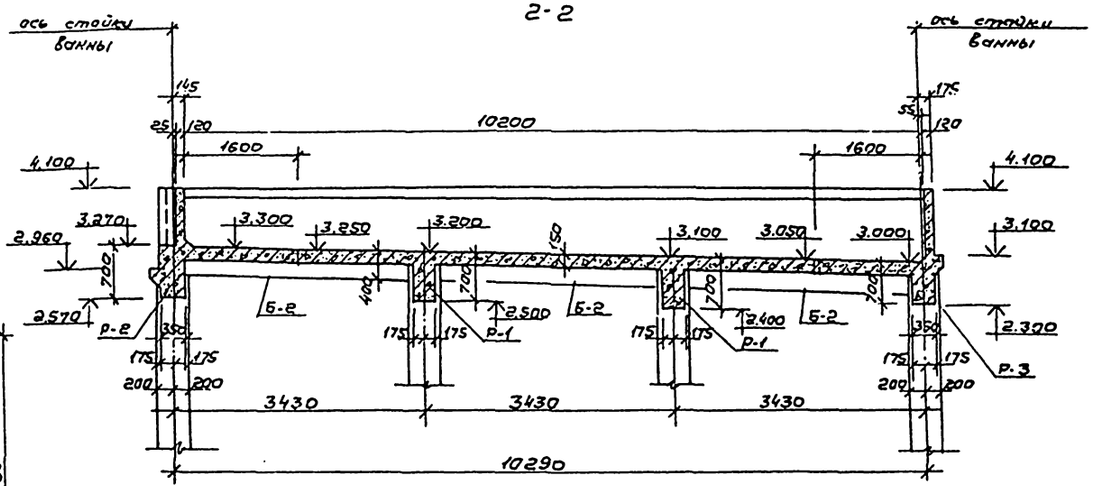

1-1

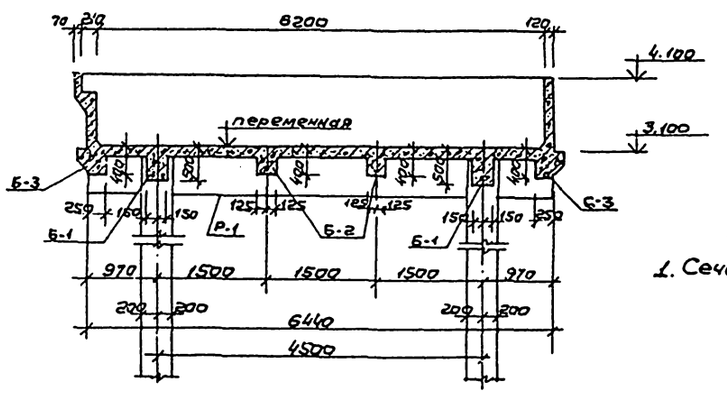

Примечания:

1. Сечения 3÷8 см. л. КЖ-29.

Н.маст.	Шестопалов		294-3-56.90		КЖ
Гл.инж.	Ленточников				
Н.контр.	Гримович		Крытый бассейн с ванной 25×8,5м и детской ванной 10×6м	Стадия	Лист	Листов
ГАП	Зарецкий			Р	28	
ГИП	Гримович		Ванна 10×6м. Опалубка. План. Разрезы	ЦНИИЭП им. Б.С.Мезонцева		
Нач.пр.	Петушкова					

Привязан

Инв.№

24866-02 33 Ф.А2

Инв.№подл. | Подпись и дата | Взам.инв.№

Типовой проект 294-3-56.90 Альбом 2

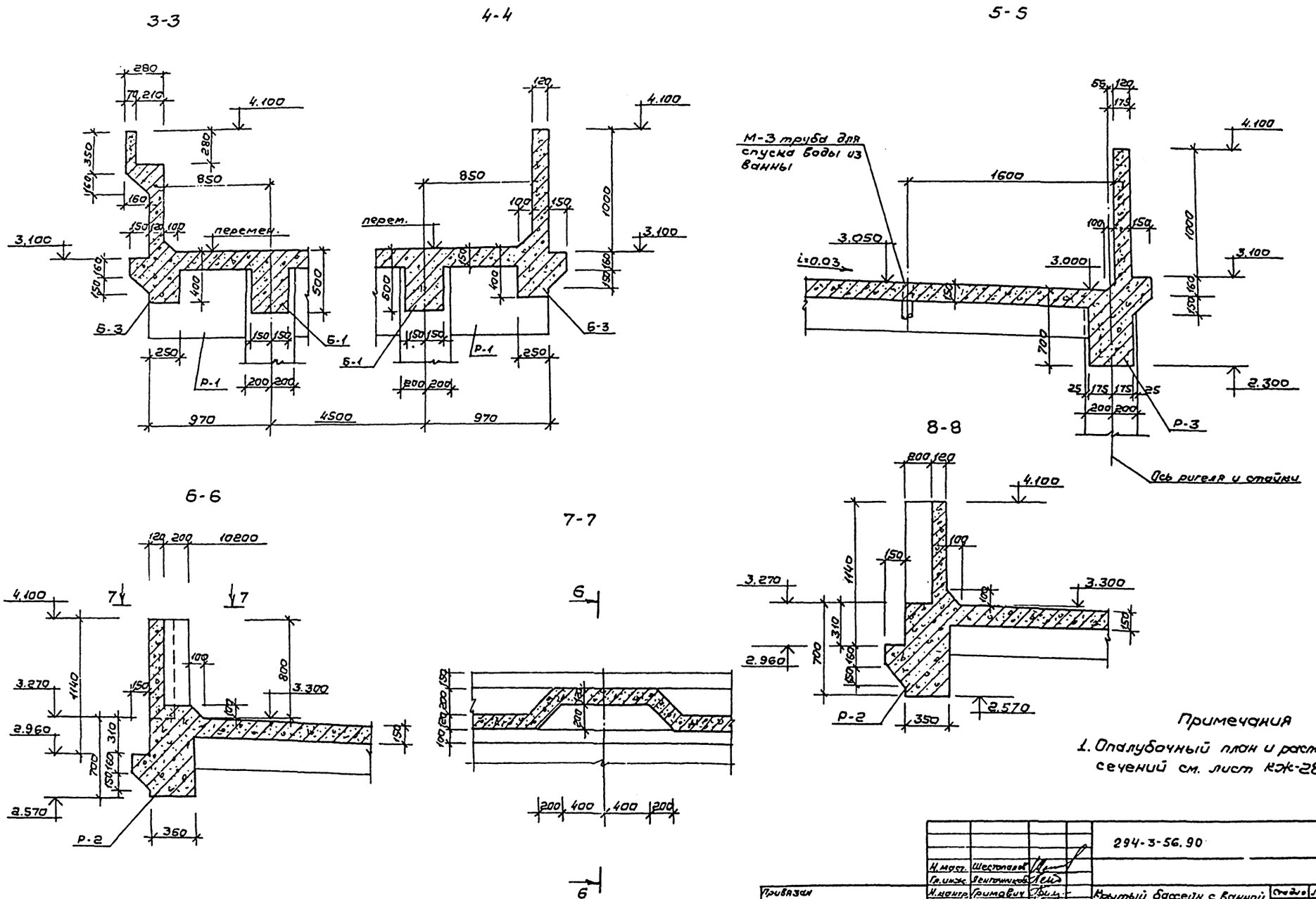

Примечания

1. Опалубочный план и расположение сечений см. лист КЖ-28.

				294-3-56.90	КЖ
	Н.маст.	Шестопалов			
	Гл.инж.	Ленточников			
Привязан	Н.контр.	Гримович		Крытый бассейн с ванной 25×8,5м и детской ванной 10×6м	Стадия: Р; Лист: 29; Листов:
	ГАП	Зарецкий			
	ГИП	Гримович			
	Нач.гр.	Петушкова		Ванна 10×6м. Опалубка. Разрезы 3-3÷8-8.	ЦНИИЭП им.Б.С.Мезенцева
Ц.Б.Н					

24866-02 34 Ф.А2

Инв.№подл. | Подпись и дата | Взам.инв.

Типовой проект 294-3-56.90 Альбом 2

Рама Р-1

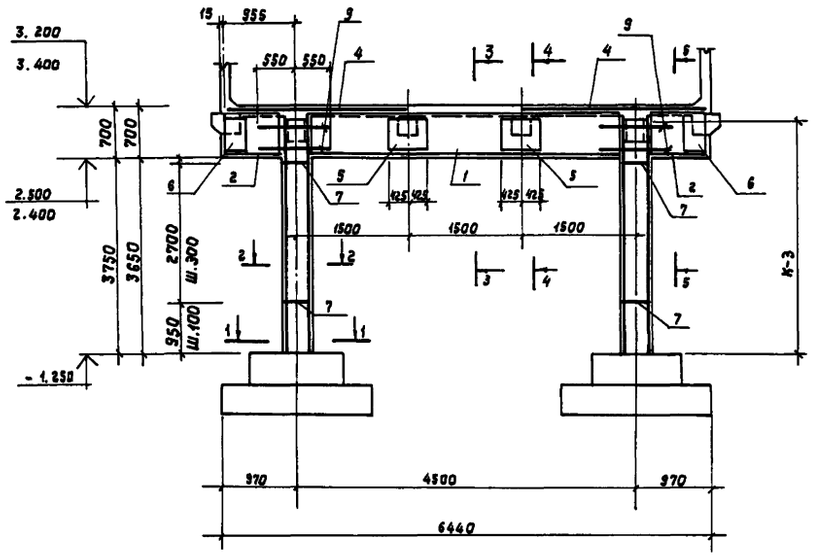

3-3

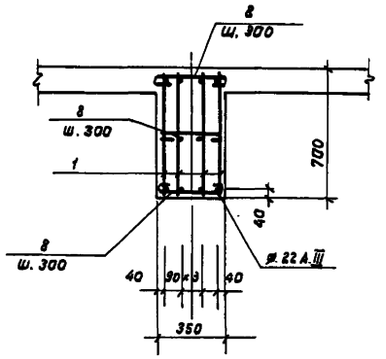

4-4

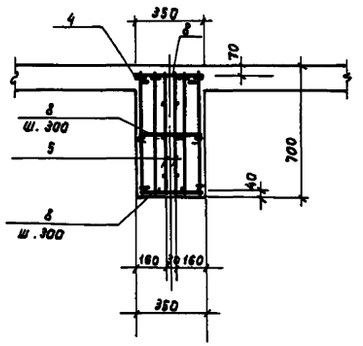

1-1

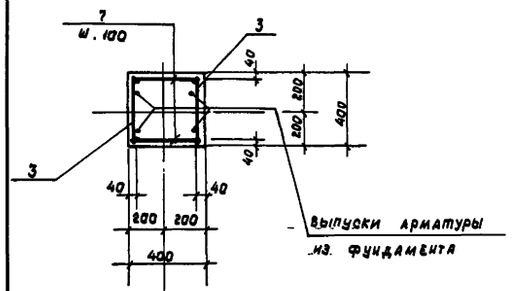

5-5

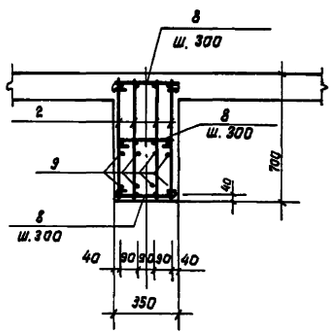

2-2

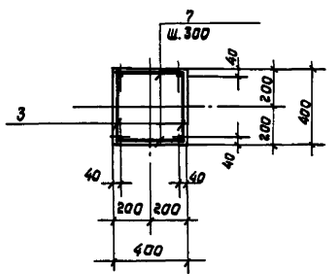

Спецификация элементов монолитных конструкций

на 1 элемент

Формат	Зона	Поз.	Обозначение	Наименование	Кол.	Примечание
				Рама Р-1 (шт. 2)		вес 1 шт кг
				Сборочные единицы		
		1	КЖИ 01.00	каркас плоский К-1	4	23.00
		2	КЖИ. 01.01	К-2	8	2.34
		3	КЖИ. 01.02	К-3	4	28.17
		4	КЖИ 01.03	сетка С-1	2	31.24
		5	КЖИ 01.04	С-2	4	2.06
		6	КЖИ 01.05	С-3	4	1.41
				Детали		
		7	ГОСТ 5781-82	ø 8 А-III ℓ= 380	76	0.15
		8*	ГОСТ 5781-82	ø 8 А-I ℓ= 450	63	0.18
		9	ГОСТ 5781-82	ø 12 А-III ℓ= 1100	16	0.98
				Материалы		
				Бетон В 25		2.8 м³

Ведомость деталей

Поз.	Эскиз
8	330

Примечания

1. Монтаж арматуры и бетонирование производить в соответствии с указаниями действующих нормативных документов
2. * - см. ведомость деталей
3. Опалубочный план ванны см. КЖ-28

				294-3-56.90		КЖ	
Привязан.							
Инв.№							
Н. маст.	Шестопалов			Крытый бассейн с ванной 25×8.5м и детской ванной 10×6м	Стадия	Лист	Листов
Рук. гр.	Ленточников				Р	30	
Н. контр.	Гриневич						
ГАП	Зарецкий						
ГИП	Гриневич			Ванна 10×6м Рама Р-1	ЦНИИЭП им. В.С. Мезенцева		
Нач. гр.	Петухова						

Инв.№ подл. | Подп. и дата | Взам. инв.№

Типовой проект 294-3-56.90 Альбом 2

Рама Р-2

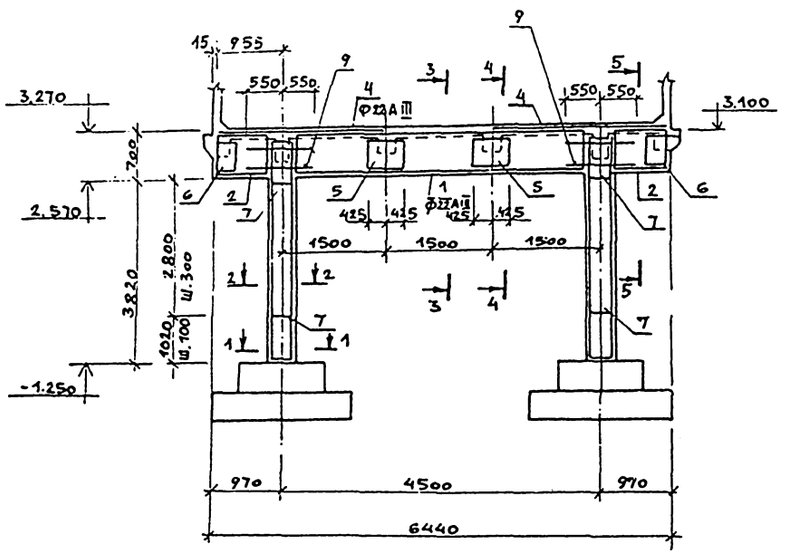

3-3

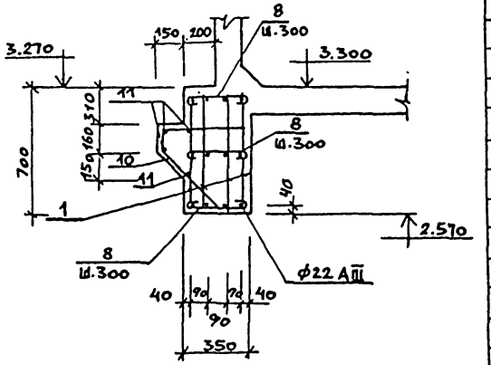

4-4

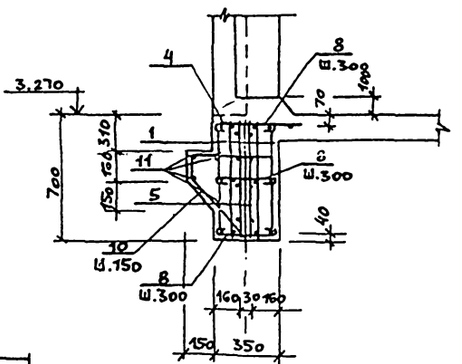

1-1

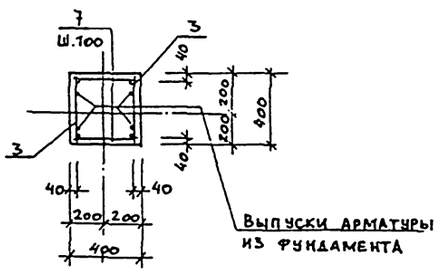

5-5

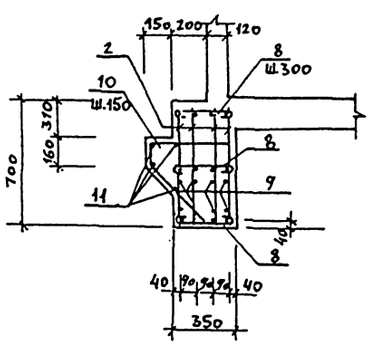

2-2

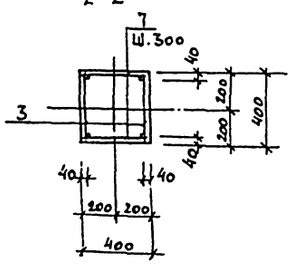

Спецификация элементов монолитных конструкций на 1 элемент

Поз	Обозначение	Наименование	Кол	Примечание
		Рама Р-2 (шт.1)		Вес 1 шт кг
		Сборочные единицы		
1	КЖИ 01.00	Каркас плоский К-1	4	23,60
2	КЖИ 01.01	К-2	8	2.94
3	КЖИ 01.06	К-4	4	28.92
4	КЖИ 01.03	Сетка С-1	2	31.24
5	КЖИ 01.04	С-2	4	2.06
6	КЖИ 01.05	С-3	4	1,41
		Детали		
7	ГОСТ 5781-82	ф 8 AIII ℓ=380	80	0,15
8*	ГОСТ 5781-82	ф 8 AI ℓ=450	63	0,18
9	ГОСТ 5781-82	ф 12 AIII ℓ=1100	16	0,98
10*	ГОСТ 5781-82	ф 10 AIII ℓ=1020	43	0,63
11	ГОСТ 5781-82	ф 8 AI ℓ=25,8 ПМ	-	10,2
		Материалы		
		Бетон В25		3,0 м³

Ведомость деталей

Поз	Эскиз
8	330
10	470, 8, 450

Примечания

1. Монтаж арматуры и бетонирование производить в соответствии с указаниями действующих нормативных документов.
2. * – см. ведомость деталей.
3. О палубочный план ванны см. КЖ-28.

Привязан:		294-3.56.90	КЖ
Инв.№		Крытый бассейн с ванной 25×8.5м и детской ванной 10×6м	Стадия Р; Лист 31; Листов
Инв.№ подл.	Подп. и дата	Ванна 10×6 м. Рама Р-2.	ЦНИИЭП им. Б.С. Мезенцева
Взам.инв.№		Н.Маст. Шестопалов; Гл.ин.пр. Ленточников; Н.контр. Гримович; ГАП Зарецкий; ГИП Гримович; Нач.гр. Петишкова	

24866-02 36

Формат А2

Альбом 2

Типовой проект 294-3-56.90

Рама Р-3

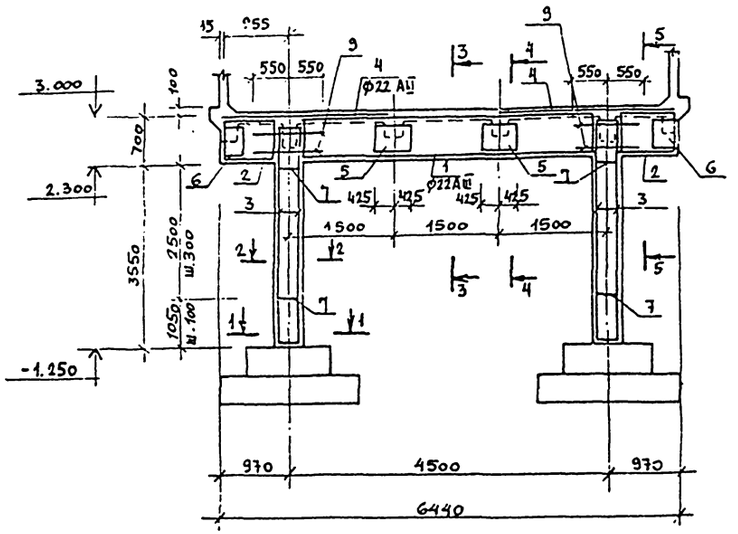

3-3

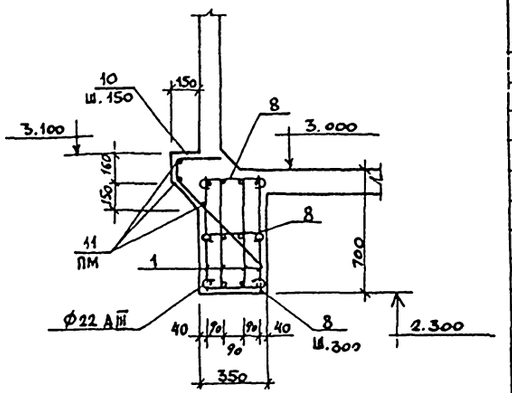

4-4

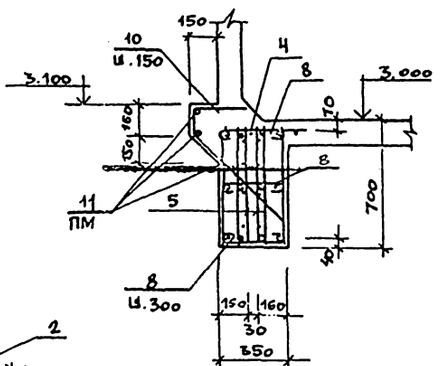

1-1

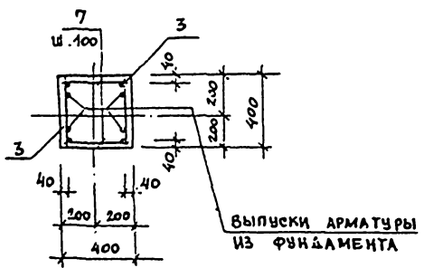

5-5

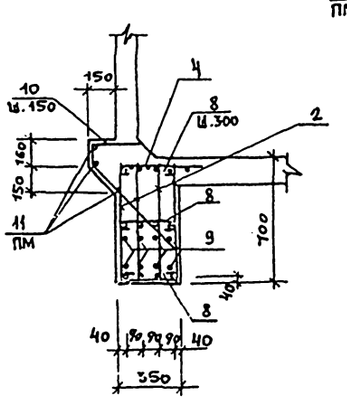

2-2

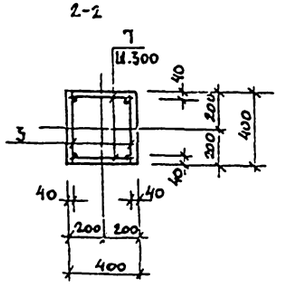

Спецификация элементов монолитных конструкций на 1 элемент

Формат	Зона	поз.	Обозначение	Наименование	Кол.	Примечание
				Рама Р-3 (шт.1)		Вес 1 эл. кг
				Сборочные единицы		
		1	КЖИ 01.00	Каркас плоский К-1	4	23,00
		2	КЖИ 01.01	К-2	8	2,94
		3	КЖИ 01.07	К-5	4	20,43
		4	КЖИ 01.03	Сетка С-1	2	31,24
		5	КЖИ 01.04	С-2	4	2,06
		6	КЖИ 01.05	С-3	4	1,41
				Детали		
		7	ГОСТ 5781-82	Ф 8 AIII ℓ= 380	76	0,15
		8*	ГОСТ 5781-82	Ф 8 AI ℓ= 450	63	0,18
		9	ГОСТ 5781-82	Ф 12 AIII ℓ= 1100	16	0,98
		10*	ГОСТ 5781-82	Ф 10 AIII ℓ= 1050	43	0,65
		11	ГОСТ 5781-82	Ф 8 AI ℓ= 19,3 ПМ		7,6
				Материалы		
				Бетон В 25		2,9 м³

Ведомость деталей

поз	Эскиз
8	330
10	250, 100, 100

Примечания

1. Монтаж арматуры и бетонирование производить в соответствии с указаниями действующих нормативных документов.
2. * - см. ведомость деталей
3. Опалубочный план ванны см. л. КЖ-28

					294-3-56.90		КЖ
Н. маст.	Шестопалов						
Гл. ин. м	Лесточников						
Н. контр	Гриньович			Крытый бассейн с ванной 25×8,5 м и детской ванной 10×6 м	Стадия	Лист	Листов
ГАП	Зарецкий				Р	32	
ГИП	Гриньович						
Нач. гр.	Петчекова			Ванна 10×6 м. Рама Р-3.	ЦНИИЭП им. Б.С. Мезенцева		

Привязан:

Инв. N

Инв. № подл. | Подп. и дата | Взам. инв. №

24866-02 37

90 А2

Типовой проект 294-3-56.90 Альбом 2

Балка Б-1

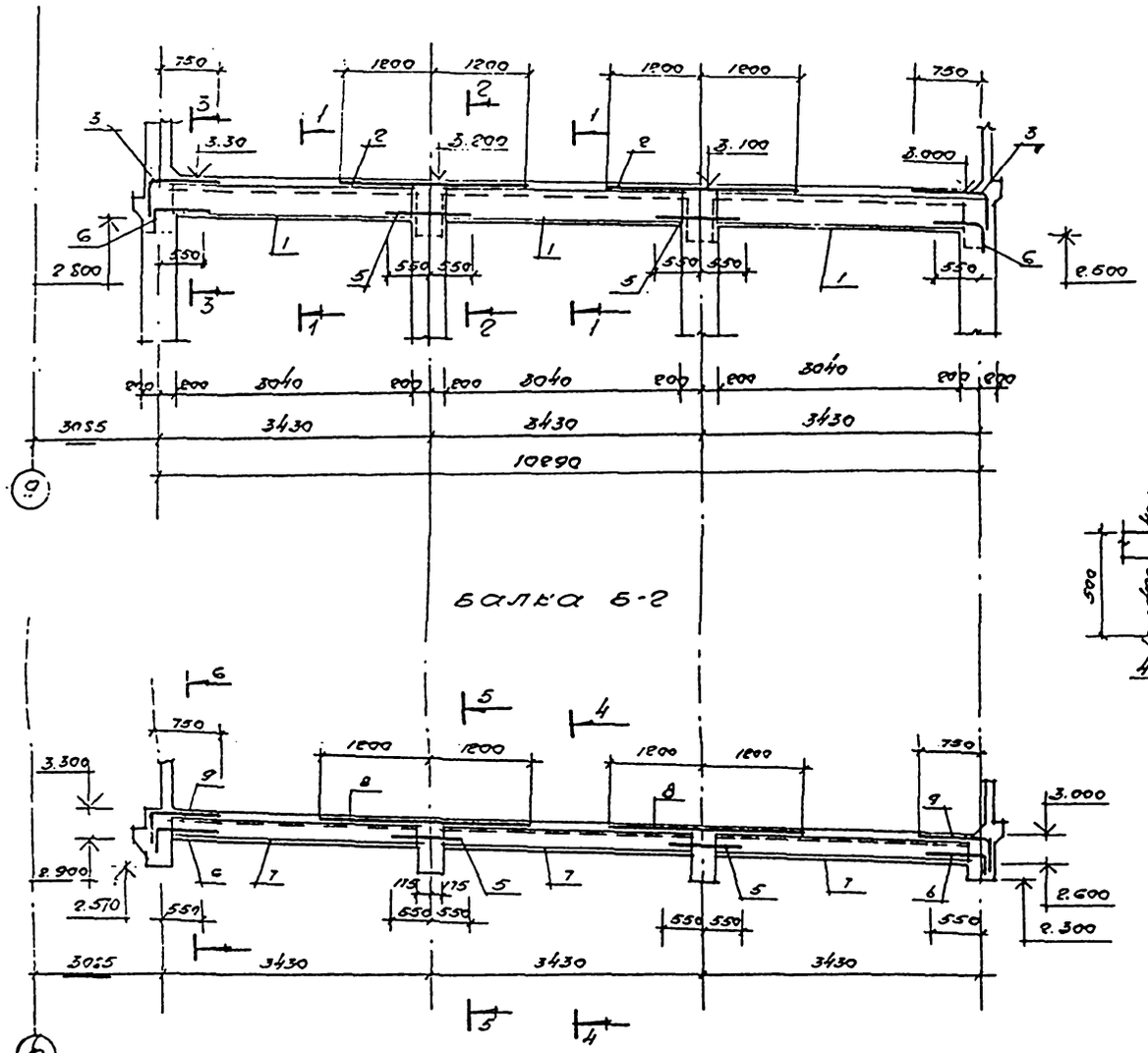

Балка Б-2

1-1

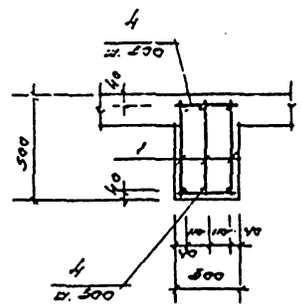

2-2 (3-3)

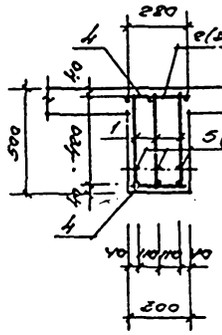

4-4

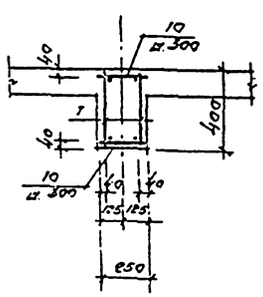

5-5 (6-6)

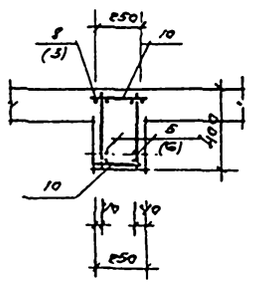

Ведомость деталей

поз.	Эскиз
6	100 / 700

Спецификация элементов монолитных конструкций на 1 элемент.

Формат	Зона	Позиц.	Обозначение	Наименование	Кол.	Примеч.
				Балка Б-1 (шт-2)		Вес 1 шт кг
				Сборочные элементы		
		1	КЖИ 01.08	Каркас плоский К-6	9	14,02
		2	КЖИ 01.09	сетка С-4	2	22,62
		3	КЖИ 01.10	С-5	2	12,14
				Детали		
		4	ГОСТ 5781-82	ф8 А I ℓ = 280	70	0,11
		5	ГОСТ 5781-82	ф12 А III ℓ = 1100	6	0,98
		6*	ГОСТ 5781-82	ф12 А III ℓ = 800	6	0,7
				Материалы		
				Бетон В-25		1,6 м³
				Балка Б-2 (шт. 2)		
				Сборочные элементы		
		7	КЖИ 01.11	Каркас плоский К-7	6	13,48
		8	КЖИ 01.12	сетка С-6	2	15,38
		9	КЖИ 01.13	С-7	2	8,22
				Детали		
		10	ГОСТ 5781-82	ф8 А I ℓ = 230	70	0,09
		5	ГОСТ 5781-82	ф12 А III ℓ = 1100	4	0,98
		6*	ГОСТ 5781-82	ф12 А III ℓ = 800	4	0,7
				Материалы		
				Бетон В25		1,1 м³

Примечания

1. Монтаж арматуры и бетонирование производить в соответствии с указаниями действующих нормативных документов.
2. см. ведомость деталей.
3. Опалубочный план ванны см. КЖ-28

Н.маск.	Нестопатов		294-3-56.90	КЖ
Гл.инж.м.	Петрушков			
Н.контр.	Гримович		Крытый бассейн с ванной 25×6,5 м, и детской ванной 10×6 м	Стадия: Р; Лист: 33; Листов:
ГАП	Зарецкий			
ГИП	Гримович			
Н.гр.инж.	Петушкова		Ванна 10×6 м. Балки Б-1, Б-2	ЦНИИЭП им. Б.С. Мезенцева

Привязан

Инв. №

24366-02 38

Балка Б-3

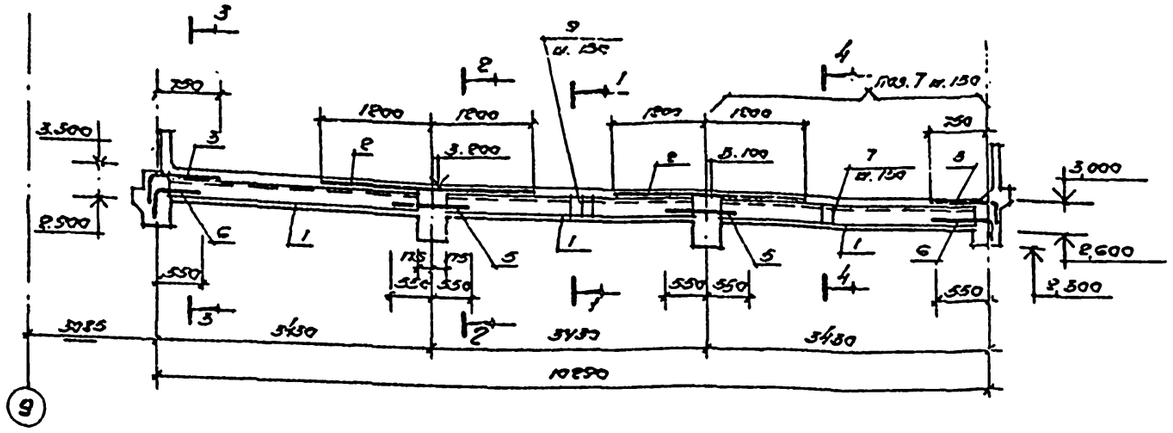

1—1

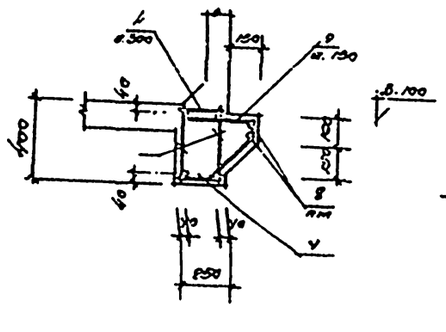

2—2

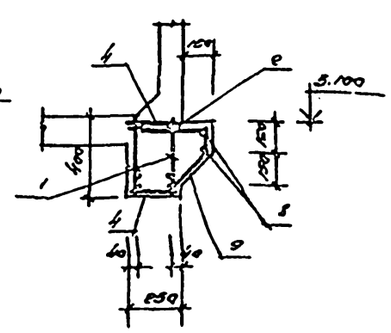

3—3

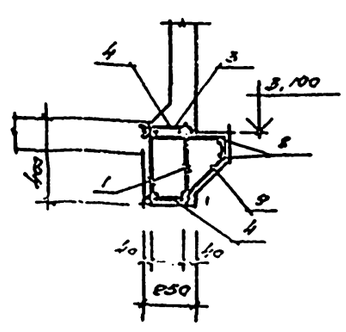

4—4

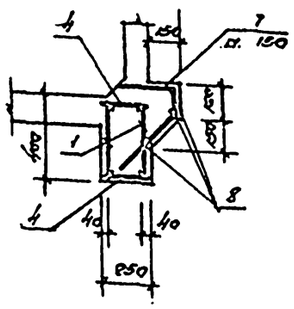

Спецификация элементов монолитных конструкций на 1 элемент.

Формат	Зона	Поз.	Обозначение	Наименование		Примечание
				Балка Б-3 (поз. 9)		Кн. 1 кат. КГ
				Сборочные элементы		
		1.	КЖС 01.11	Каркас плоский К-7	6	13,48
		2.	КЖС 01.12	сетка С-6	2	15,58
		3.	КЖС 01.13	сетка С-7	2	8,92
				Детали.		
		4	ГОСТ 5781-82	ф 8 AI С = 830	70	0,09
		5	ГОСТ 5781-82	ф 12 AIII С = 1100	4	0,98
		6*	ГОСТ 5781-82	ф 12 AIII С = 800	4	0,7
		7*	ГОСТ 5781-82	ф 10 AIII С = 800	23	0,5
		8	ГОСТ 5781-82	ф 8 AI С = 32 пм	-	12,64
		9*	ГОСТ 5781-82	ф 10 AIII С = 700	46	0,43
				Материалы		
				Бетон В 25		13 м³

* - см. ведомость деталей

Ведомость деталей

Поз.	Эскиз
6	700
7	850, 300
9	550, 850

Выборка стали на ванну бассейна, кг.

Марка элемента	Изделия закладные																				Всего
	Прокат марки												С 235 ГОСТ 27772-88								
	ВСт3кп2 ГОСТ 5681-72						ВСт3пс6 ГОСТ 10705-76*						ГОСТ 19903-74*				ГОСТ 7798-70		ГОСТ 8545-70		
	ГОСТ 8510-72		ГОСТ 10704-76		ГОСТ 19903-74																
	ф 10	итого	Пр. VIII-3	итого	-С	итого	Пр. VIII-3	Пр. 5Пс3	Пр. 8Пс5	Пр. 10Пс5	Пр. 10Пс5	итого	5-С	5-4	5-10	итого	болты М12	итого	гайки М12	итого	
Ванна 10Х6 м	0,72	0,72	67,52	67,52	0,08	0,08	1,32	0,6	7,0	0,4	7,32	18,64	85,68	1,84	10,26	96,78	0,8	0,8	0,4	0,4	174,55

Н. контр.	Костюков			294-3-56.90			
Гл. инж. пр.	Типугина						
Н. конт. р.	Винокур			Крытый бассейн с бассейной 25×5 м, и детской ванной 10×6 м	Стадия	Лист	Листов
ГАП	Зарецкий				РП	34	
ГИП	Тумовой			Ванна 10×6 м Балка Б-3	ЦНИИЭП им. Мезенцева		
Н. гр.	Типугина						

Инв. № подл. | Подпись и дата | Взам. инв. №

24866-02 39

Типовой проект 294-3-56.90 Альбом 2

План раскладки сеток по днищу ванны

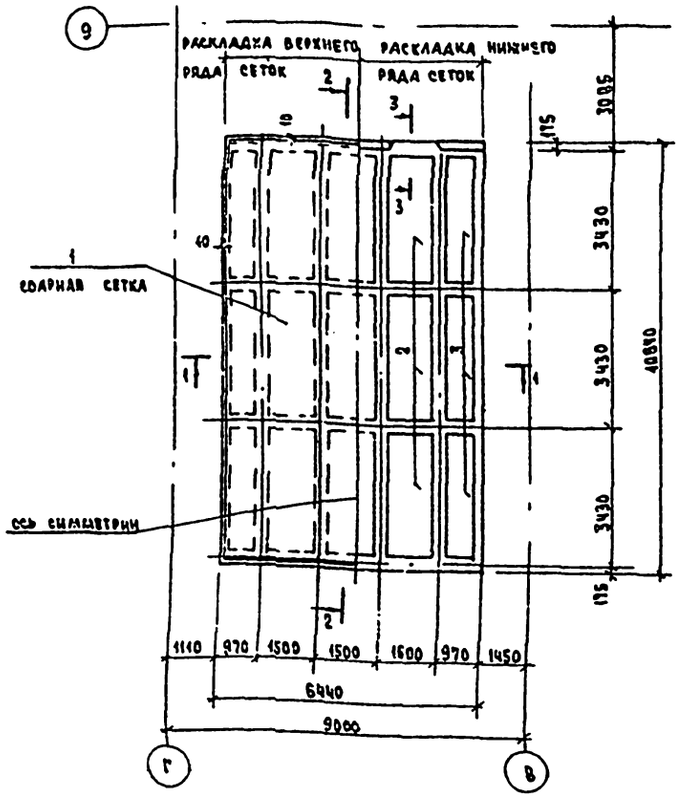

1-1

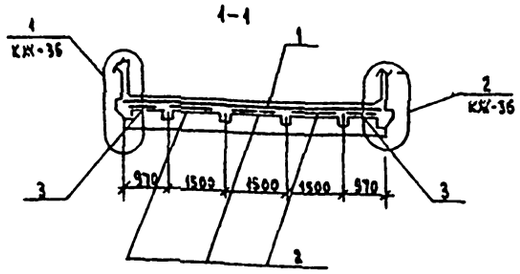

2-2

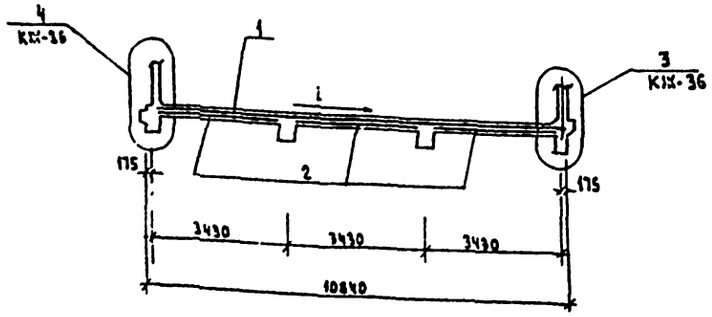

Армирование торцевой стенки (глубокая часть). Раскладка арматуры по наружной грани

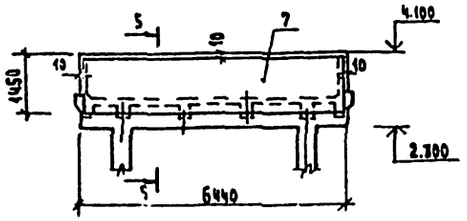

Армирование торцевой стенки (мелкая часть) у оси „9"

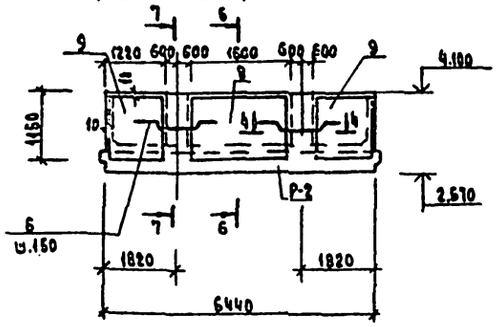

Армирование продольной стены у оси „8"

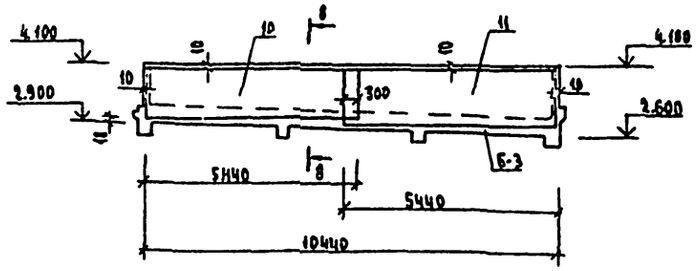

№ поз.	Эскиз
4	150, 450, 250, 150
5	300, 820, 300

Спецификация элементов монолитных конструкций

Формат	Зона	Поз.	Обозначение	Наименование	Кол.	Примеч.
				Днище чаши ванны		
				сборочные элементы		
				сварные сетки		вес 1 шт., кг
		1	ГОСТ 8478-84	С $\frac{8AI-150}{8AI-150}$ S=68,5 м²	1	378.8
		2	ГОСТ 8478-84	С $\frac{5BI-150}{5BI-150}$ 1220×3050 $\frac{25}{15}$	9	8.03
		3	ГОСТ 8478-84	С $\frac{3BpI-150}{3BpI-150}$ 570×3050 $\frac{25}{60}$	6	3.73
				Детали		вес 1 шт. кг
		4	ГОСТ 5781-82	ф 8AI ℓ=900	213	0.35
		5	ГОСТ 5781-82	ф 8AI ℓ=1050	15	0.41
		6	ГОСТ 5781-82	ф 6AI ℓ=45 п.м	—	1.00
				Бетон В-25		10.3 м³
				стенки чаши ванны		
		7	ГОСТ 8478-84	С $\frac{6AI-150}{8AIII-150}$ 1340×6420 $\frac{60}{90+430}$	2	32.74
		8	ГОСТ 8478-84	С $\frac{6AI-150}{8AIII-150}$ 1040×1580 $\frac{25}{90+430}$	2	13.93
		9	ГОСТ 8478-84	С $\frac{6AI-150}{8AIII-150}$ 1040×1200 $\frac{30}{90+430}$	4	5.08
		10	ГОСТ 8478-84	С $\frac{6AI-150}{8AIII-150}$ 1180×5430 $\frac{15}{30+120}$	2	24.48
		11	ГОСТ 8478-84	С $\frac{6AI-150}{8AIII-150}$ 1330×5430 $\frac{15}{30+180}$	2	27.88
				Продолжение на КЖ-37		

Примечания

1. Сечения 3-3, 4-4 см. лист КЖ-36, сечения 5-5 ÷ 8-8 см. лист КЖ-37.

Инв.№ подл. | Подпись и дата | Взам. инв.№

Привязан:

Инв.№

Н. маст.	Шестовалов	
Гл. инж. п.	Ленточников	
Н. контр.	Гримович	
ГАП	Зарецкий	
ГИП	Гримович	
Нач. гр. инж.	Петушкова	

294-3-56.90 КЖ

Крытый бассейн с ванной 25×15 м и детской ванной 10×6 м

Стадия	Лист	Листов
Р	35	

Ванна 10×6 м
Армирование днища и стенок

ЦНИИЭП им. Б.С. Мезенцева

24866-02 40

Типовой проект 294-3-56.90 Альбом 2

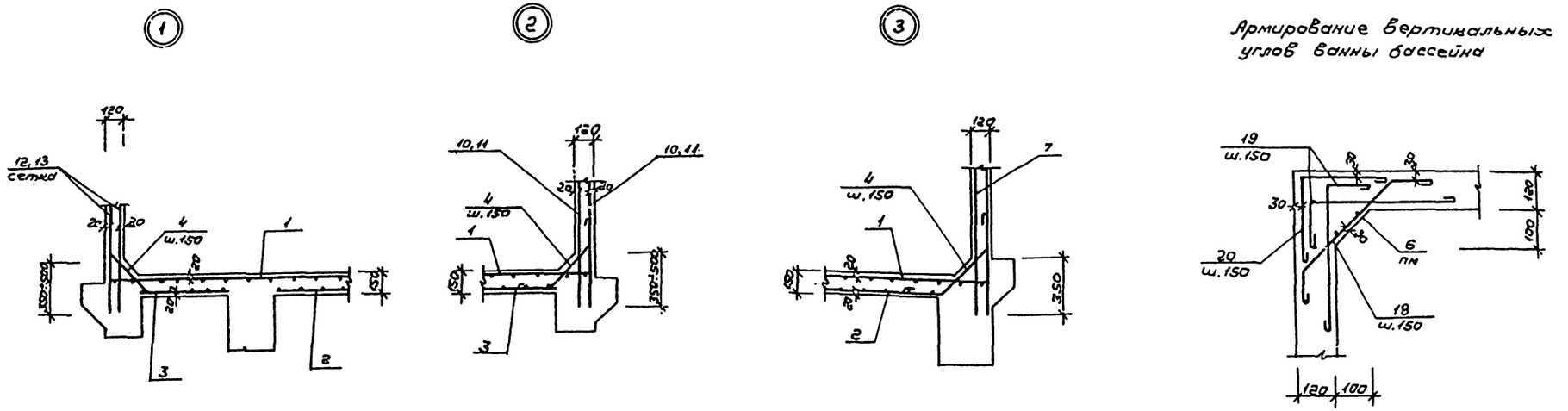

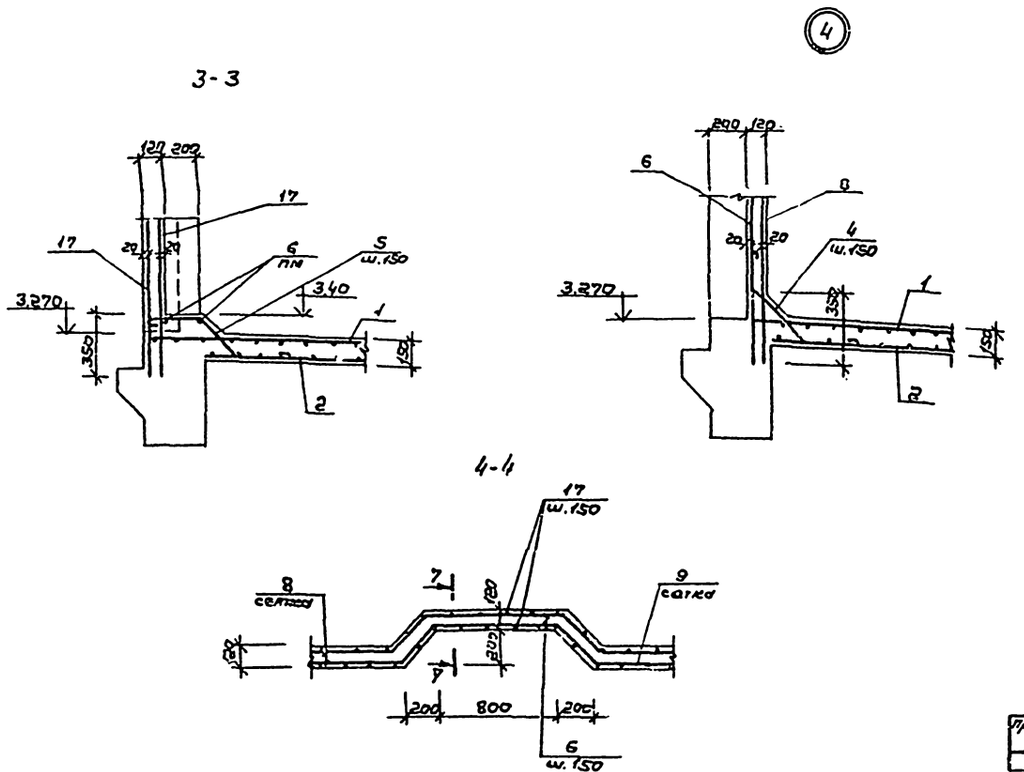

Указания по производству работ

1. Монтаж арматуры и бетонирование производить в соответствии с указаниями действующих нормативных документов.
2. Гидроизоляция ванны – оклеечная на горячей битумной мастике.
3. До устройства гидроизоляции ж/б чашу ванны следует тщательно обследовать и все обнаруженные при осмотре раковины тщательно расчистить и заторкретировать бетоном марки В-35 на расширяющемся цементе. Особое внимание обратить на качество бетона у трехгранных углов и в местах установки закладных деталей. Железобетонная чаша испытывается на водонепроницаемость путем пробной заливки водой.
4. В горизонтальных и вертикальных углах ванн гидроизоляция усиливается 2 слоями стеклохолста между основными слоями гидроизоляции.
5. Расположение узлов 1÷4 см. на листе КЖ-35.

Привязан	Н.мас.	Шестопалов		294-3-56.90		КЖ
	Гл.инж.	Ленточников				
	Н.контр.	Гримович		Крытый бассейн с ванной 25×8,5м и детской ванной 10×6м	Стадия	Лист	Листов
	ГАП	Зарецкий			Р	36	
	ГИП	Гримович		Ванна 10×6м. Армирование днища ванны	ЦНИИЭП им.Б.С.Мезенцева		
	Нач.гр.	Петушкова					
Инв.№							

24866-02 41 ф.12

Инв.№ подл. | Подпись и дата | Взам.инв.№

Типовой проект 294-3-56.90 Альбом 2

Армирование продольной стены у оси „Г"

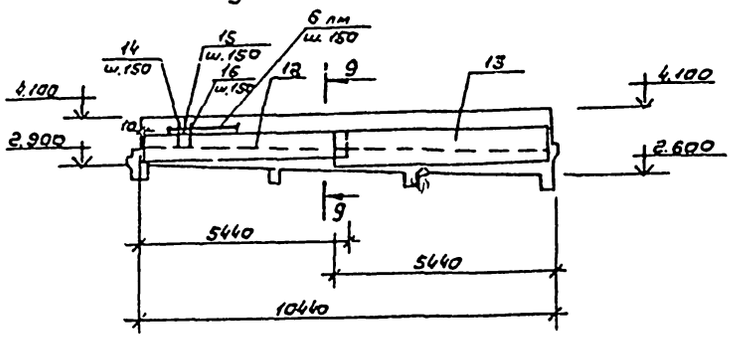

5-5

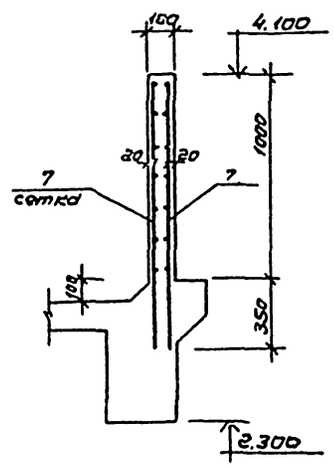

6-6

8-8

7-7

9-9

Ведомость деталей. Спецификация элементов монолитных конструкций

Поз	Эскиз	Формат	Зона	Поз.	Обозначение	Наименование	Кол.	Примеч
								Вес 1 шт. кг
14	300, 250, 150, 300			12	ГОСТ 8478-84	$C\frac{6Ат-150}{8Ат-150}$ 680×5430 $\frac{15}{30+350}$	2	13.55
15	350, 150, 45°			13	ГОСТ 8478-84	$C\frac{6Ат-150}{8Ат-150}$ 830×5430 $\frac{13}{30+350}$	2	16.95
						Детали		
16	250, 500			14*	ГОСТ 5781-82	ф8 А III ℓ=1450	70	0.57
				15*	ГОСТ 5781-82	ф8 А III ℓ=500	70	0.2
				16*	ГОСТ 5781-82	ф8 А III ℓ=750	70	0.29
				6	ГОСТ 5781-82	ф6 А I ℓ=145 лм.	–	31.2
18	150, 350, 130			17	ГОСТ 5781-82	ф8 А III ℓ=1040	36	0.41
				18*	ГОСТ 5781-82	ф8 А I ℓ=770	24	0.30
				19*	ГОСТ 5781-82	ф8 А I ℓ=770	48	0.3
				20*	ГОСТ 5781-82	ф8 А I ℓ=720	24	0.28
19	150, 500							
						Бетон В-25		3.5 м³
20	300, 300							
						Прижимная плита		
				21	ГОСТ 8478-84	$C\frac{5Вр1-100}{5Вр1-100}$ S=90 м²	–	194.4
						Бетон В 25		5.4 м³

*-см. ведомость деталей

Выборка стали на ванну 10×6м, кг

Марка	Изделия арматурные											Всего
	Арматура класса											
	Вр1		AI				AIII					
	ГОСТ 6727-80		ГОСТ 5781-82				ГОСТ 5781-82					
	ф5	Итого	ф6	ф8	ф10	Итого	ф8	ф12	ф10	ф22	Итого	
Чаша ванны и опоры	94.65	94.65	106.94	960.46	163.54	1230.94	339.56	109.76	107.98	1526.56	2083.86	3409.45
Прижимная плита	194.4	194.4	—	—	—	—	—	—	—	—	—	194.4

Примечания

1. Расположение сечений 5-5÷8-8 см. л. КЖС-35.

				294-3-56.90		КЖС
Н. маст.	Шестопалов					
Гл. инж.	Ленточников			Крытый бассейн с ванной 25×8.5м и детской ванной 10×6м	Стадия	Лист	Листов
Н. контр.	Гриневич				Р	37	
ГАП	Зарецкий						
ГИП	Гриневич			Ванна 10×6м. Армирование стенок ванны.	ЦНИИЭП им. Мезенцева		
Нач. гр.	Легушкова						

Привязан

Инв. №

24856-02 42 ФАЗ

Типовой проект 294-3-56.90 Альбом 2

Ножные ванночки для бассейна 10×6 м

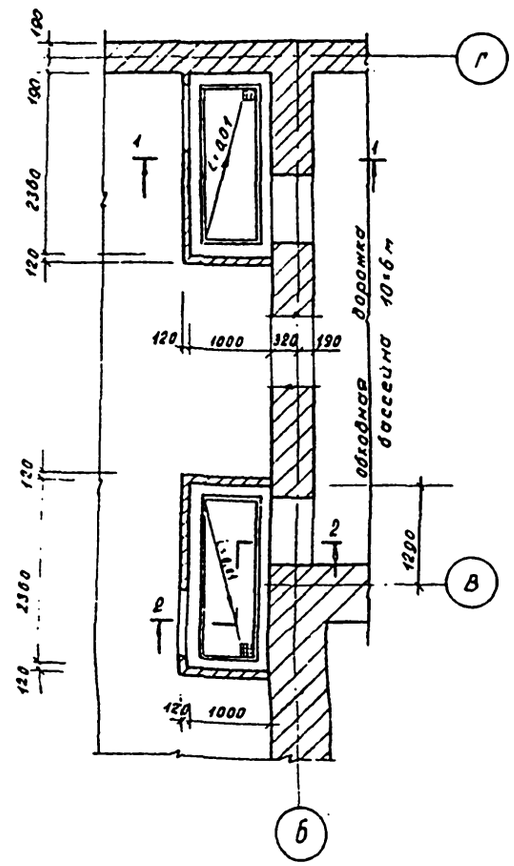

Ножные ванночки для бассейна 25×8.5 м

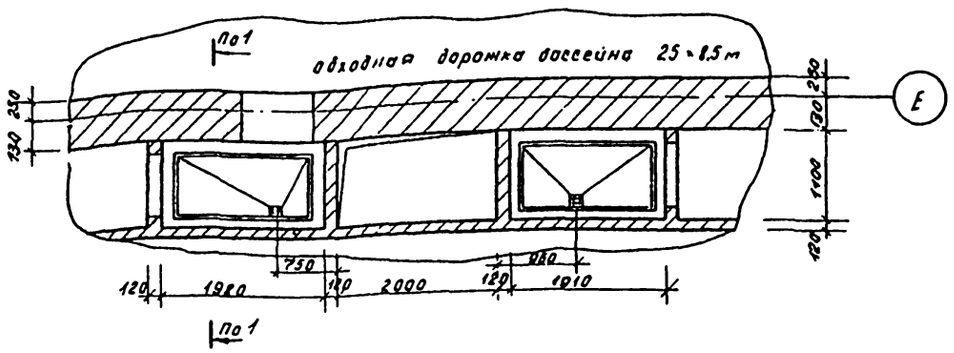

1-1

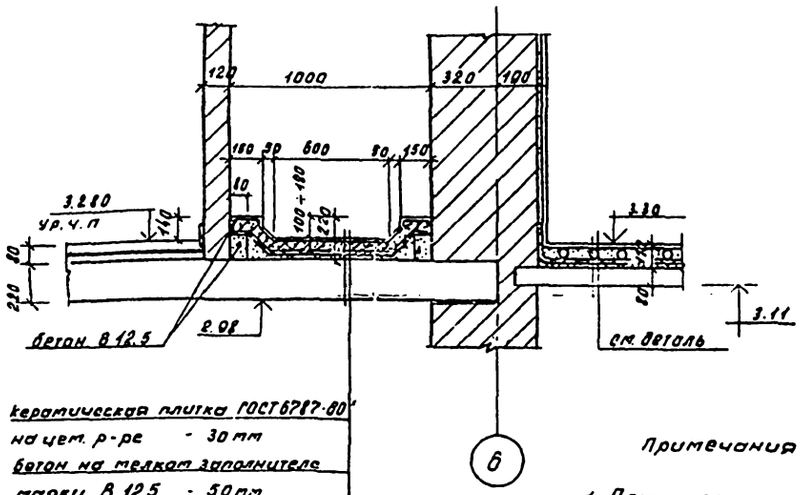

керамическая плитка ГОСТ 6787-80
на цем. р-ре - 30 мм
бетон на мелком заполнителе
марки В 12.5 - 50 мм
4 слоя гидроизола на мастике - 10
Цем. песчаная стяжка 10-30 мм

2-2

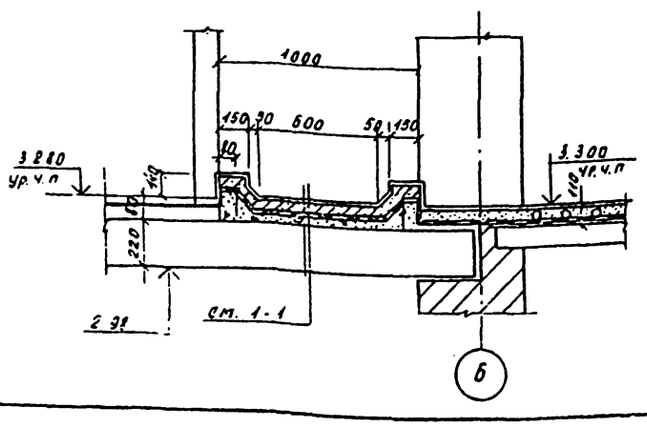

Деталь обогреваемой обходной дорожки для бассейнов 10×6 м и 25×8.5 м

Деталь „1"

керамическая плитка (ГОСТ 6787-80)
на цем. р-ре — 30
защитный слой бетона марки 100
на мелком заполнителе — 50
гидроизоляция - 2 слоя гидроизола на
битумной мастике — 10
цем. песчаная стяжка М 100 — 20
ж/б плита перекрытия

Деталь „1"

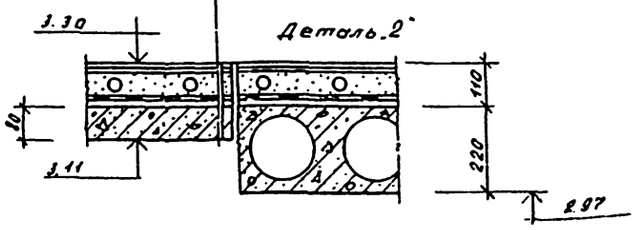

Примечания

1. План перекрытия на отм. 3.30 см. АР-4
2. План раскладки плит на отм. 3.30 см. КЖ-8

Спецификация элементов ножных ванночек

Форм.	Зона	Позиц.	Обозначение	Наименование	Кол.	Прим.
				Ножные ванночки		
				для бассейна 10×6 м	2	
				Материалы		
				Бетон В 12.5	$м^3$	0.42
		1		бортики	0.07	0.14 $м^3$
		2		прижимная плита	0.14	0.28 $м^3$
				Ножные ванночки		
				для бассейна 25×8.5 м	2	
				Материалы		
				Бетон В 12.5	$м^3$	0.36
		1		бортики	0.06	0.12 $м^3$
		2		прижимная плита	0.12	0.24 $м^3$

Н. маст.	Шестопалов		
Глинным	Сентачников		
К. контр.	Гриповичи		
ГАП	Зарецкий		
ГИП	Гриповичи		
Нач. гр.	Петушкова		

Привязан

Инв. №

294-3-56.90 КЖ

Крытый бассейн с ванной 25×8.5 м и детской ванной 10×6 м

Стадия	Лист	Листов
Р	38	

Ножные ванночки

ЦНИИЭП им. Б.С. Мезенцева

24866-02 43 ф А2

Типовой проект 294-3-56.90 Альбом 2

Лестница №1

А - А

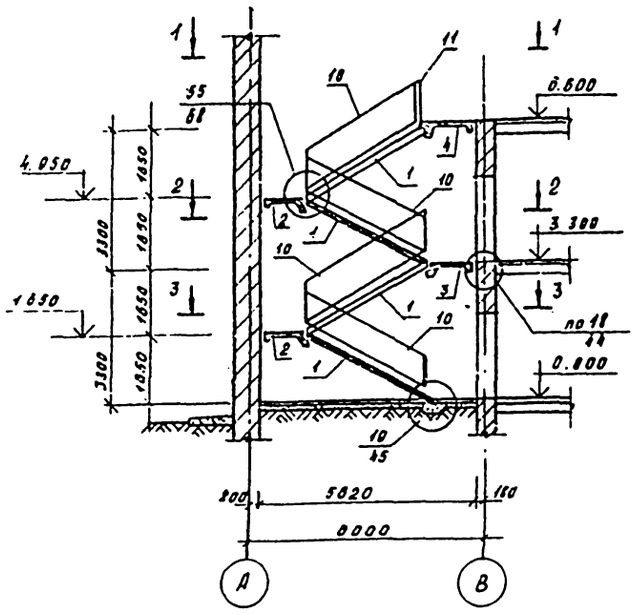

1 - 1

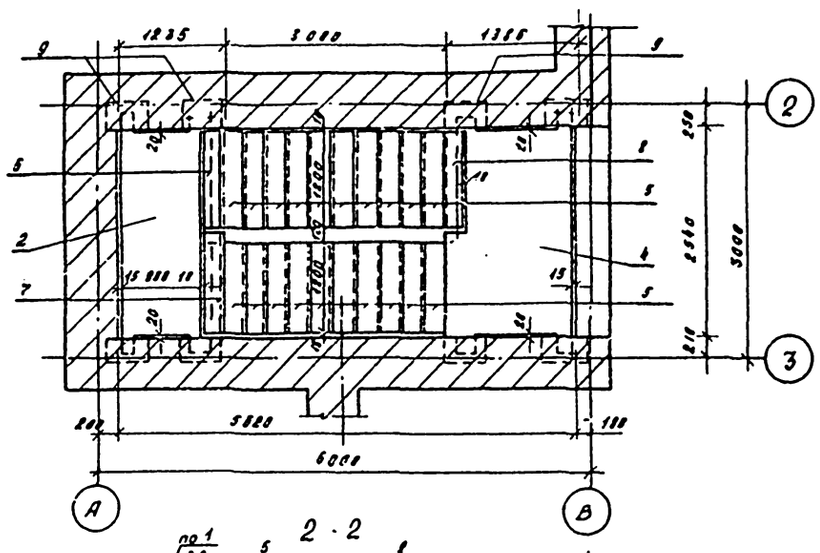

2 - 2

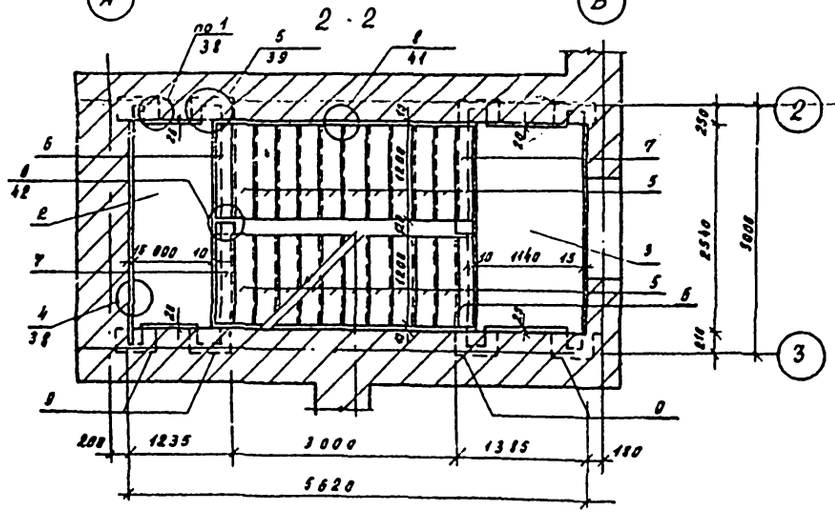

3 - 3

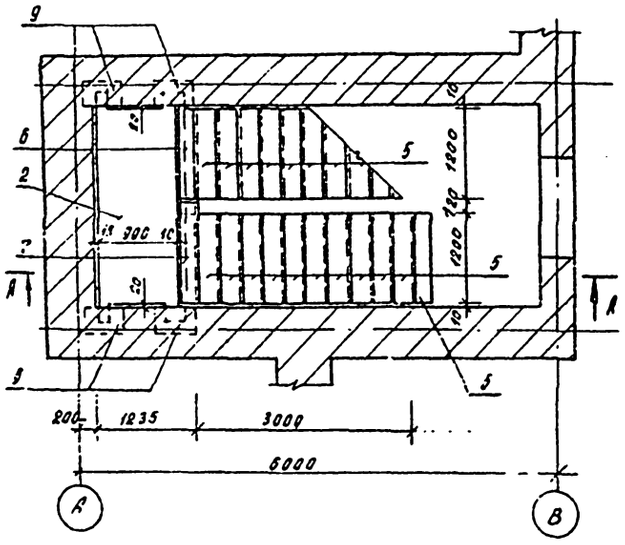

Марка поз.	Обозначение	Наименование	Кол.	Масса ед. кг	Примечание
		Лестница №1			
		Лестничные марши			
1	1.251.1-4 В.1	2ЛМФ 39.12.17-5-1	4	1290	
		Лестничн. площадки			
2	1.252.1-4 В.1	ЛПФ 25.10-5-пк	2	900	
3		ЛПФ 25.11-5-пк	1	980	
4		ЛПФ 25.11В-5-пк	1	1130	
		Накладные продухи			
5	1.251.1-4 В.1	1ЛН 12.3-ш	40	34	
6		1ЛН 12.2-ш	4	23	
7		2ЛН 13.2-ш	3	28	
8		2ЛН 12.2В-ш	1	26	
		Опорные плиты			
9	1.225-2 В.11	ОП 5.2-1	16	50	
		Металлич ограждения			
		лестниц			
10	1.050.1-2 В.2	ОМ 17-1	4	38.2	
11		ОМВ 17-1	1	15.8	
		Металлич. монтажные			
		детали			
—	2.250-2 В.1	С-1	3	0.49	
—		С-5	3	0.64	
—		ММ-1	8	0.88	

Примечания:

1. При монтаже лестницы руководствоваться указаниями перечисленных серий и СНиП 3.03.01-87.
2. Условные обозначения: 1/38 - номер узла / номер листа по серии 2.250-2 В.1
3. Металлические ограждения лестниц окрасить масляной краской за 2 раза по грунтованной поверхности
4. Нижние поверхности лестничных маршей и площадок окрасить белой водоэмульсионной краской за 2 раза

		294-3-56.90	КЖ
Н.контр.	Шестопалов		
Гл.инж.пр.	Ленточников		
Н.контр.	Гримович		
ГАП	Зарецкий		
ГИП	Гримович		
Инж.	Корачева		

Привязан:

Инв.№

Крытый бассейн с ванной 25×8.8м и детской ванной 10×6м	Стадия	Лист	Листов
	Р	39	
Лестница №1 Разрез, планы, спецификация	ЦНИИЭП им. Б.С. Мезенцева		

Инв.№ подл. | Подпись и дата | Взам.инв.№

24366-02 44 ФА2

Типовой проект 294-3-56.90 Альбом 2

Лестница №2

А - А

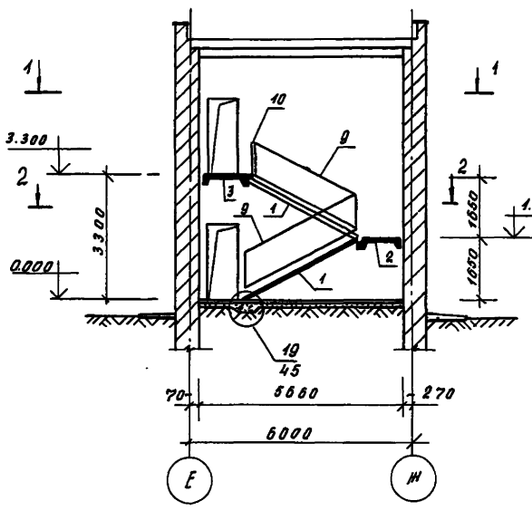

1 - 1

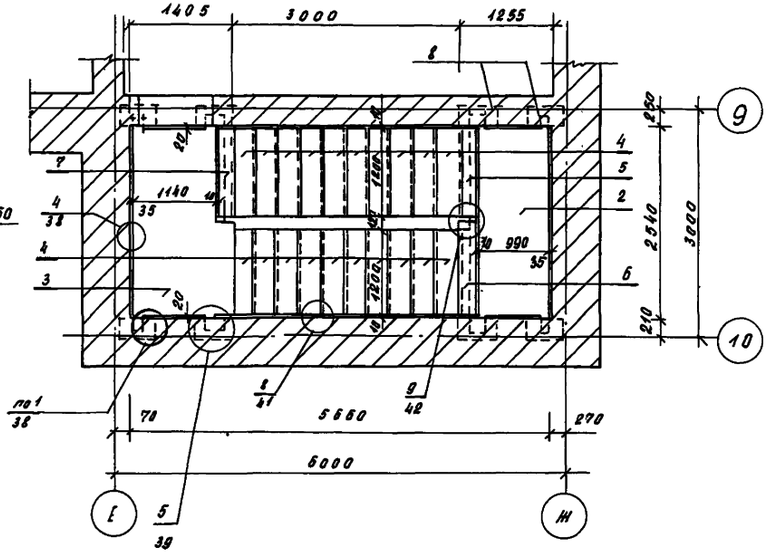

2 - 2

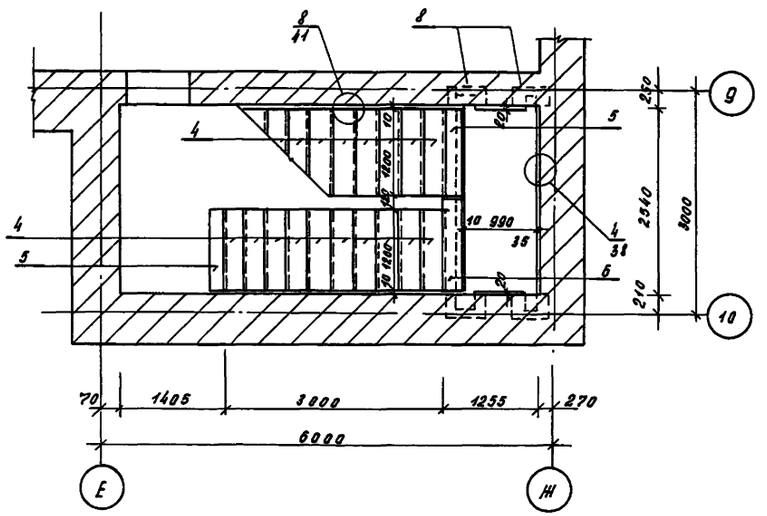

Марка, поз.	Обозначение	Наименование	Кол.	Масса ед., кг	Примечание
		Лестница №2			
		Лестничные марши			
1	1.251.1-4 В.1	2 ЛМФ 39.12.17-5	2	1290	
		Лестничные площадки			
2	1.252.1-4 В.1	ЛПФ 25.10-5-к	1	900	
3		ЛПФ 25.11В-5-к	1	1130	
		Накладные проступи			
4	1.251.1-4 В.1	1 ЛН 12.3-ш	20	34	
5		1 ЛН 12.2-ш	2	23	
6		2 ЛН 13.2-ш	1	28	
7		2 ЛН 12.2 В-ш	1	26	
		Опорные плиты			
8	1.225-2 В.11	ОП 5.2-т	8	50	
		Металлич. ограждения			
		лестниц			
9	1.050.1-2 В.2	ОМ 17-1	2	38.2	
10		ОМВ 17-1	1	15.8	
		Металлич. монтажные			
		детали			
–	2.250-2 В.1	С-1	1	0.49	
–		С-5	1	0.64	
–		ММ-1	4	0.88	

Общие примечания см. л. КЖ-39

Н. маст.	Шестопалов		
Гл. инж. м.	Ленточников		
Н. контр.	Гримович		
ГАП	Зарецкий		
ГИП	Гримович		
Инженер	Карачева		

Привязан

Инв. №

294-3-56.90 КЖ

Крытый бассейн с ванной 25×8,5 м и детской ванной 10×6 м

Стадия	Лист	Листов
Р	40	

Лестница №2. Разрез. Планы. Спецификация

ЦНИИЭП им. Б.С. Мезенцева

24866-02 45 ф.А2

Инв. № подл. | Подпись и дата | Взам. инв. №

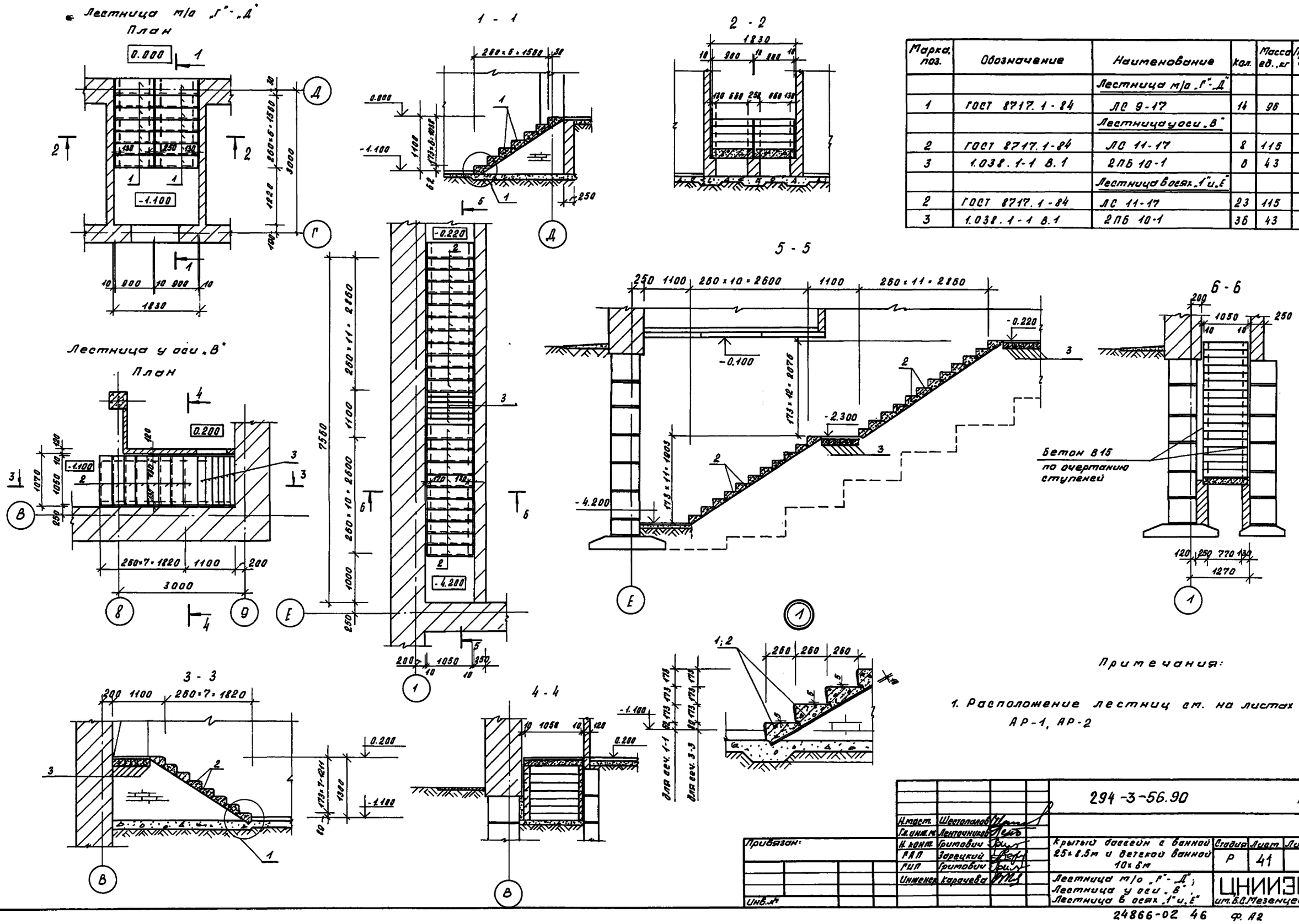

Марка, поз.	Обозначение	Наименование	Кол.	Масса ед., кг	Примечание
		Лестница м/о „Г"-„Д"			
1	ГОСТ 8717.1-84	ЛС 9-17	14	96	
		Лестница у оси „В"			
2	ГОСТ 8717.1-84	ЛС 11-17	8	115	
3	1.038.1-1 В.1	2ПБ 10-1	6	43	
		Лестница в осях „1" и „Е"			
2	ГОСТ 8717.1-84	ЛС 11-17	23	115	
3	1.038.1-1 В.1	2ПБ 10-1	36	43	

Примечания:

1. Расположение лестниц см. на листах АР-1, АР-2

Типовой проект 294-3-56.90 Альбом 2

Инв. № подл. | Подпись и дата | Взам. инв. №

Н. маст.	Шестопалов		
Гл. инж. пр.	Ленточников		
Н. конт.	Гритович		
ГАП	Зарецкий		
ГИП	Гритович		
Инженер	Карачева		

Привязан:

Инв. №

294-3-56.90 КЖ

Крытый бассейн с ванной 25×8.5м и детской ванной 10×6м

Стадия: Р | Лист: 41 | Листов:

Лестница м/о „Г"-„Д"; Лестница у оси „В"; Лестница в осях „1" и „Е"

ЦНИИЭП им. Б.С. Мезенцева

24866-02 46 Ф. А2

Типовой проект 294-3-56.90 Альбом 2

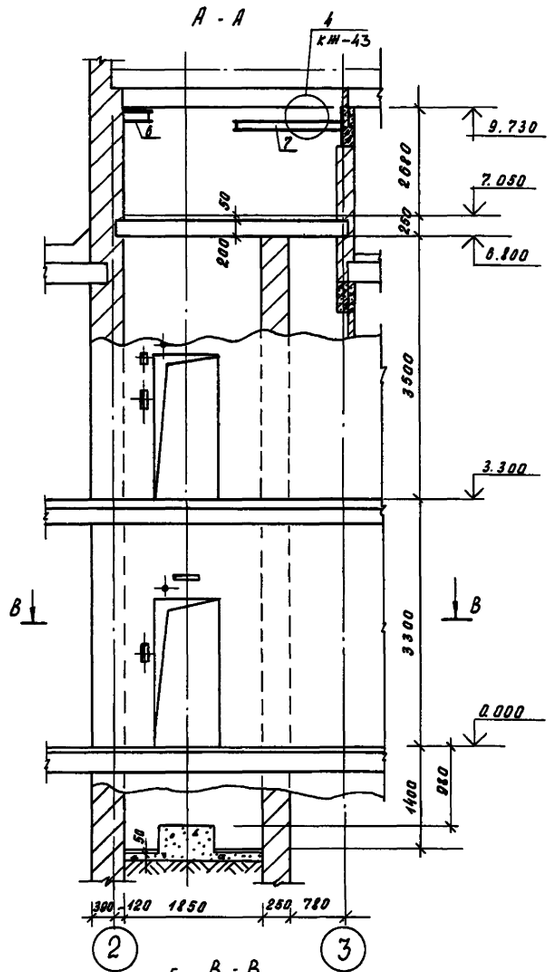

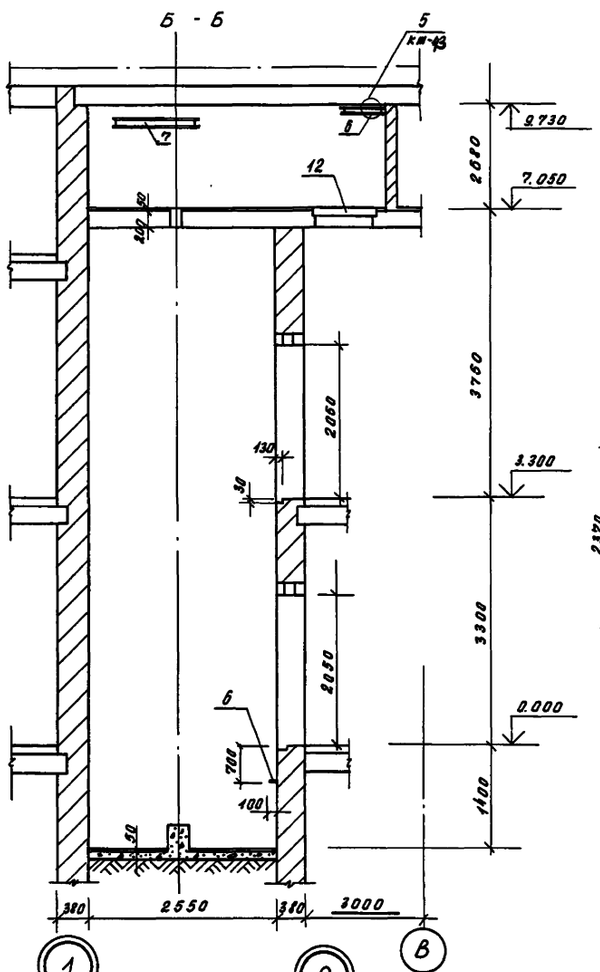

Развертка шахты лифта

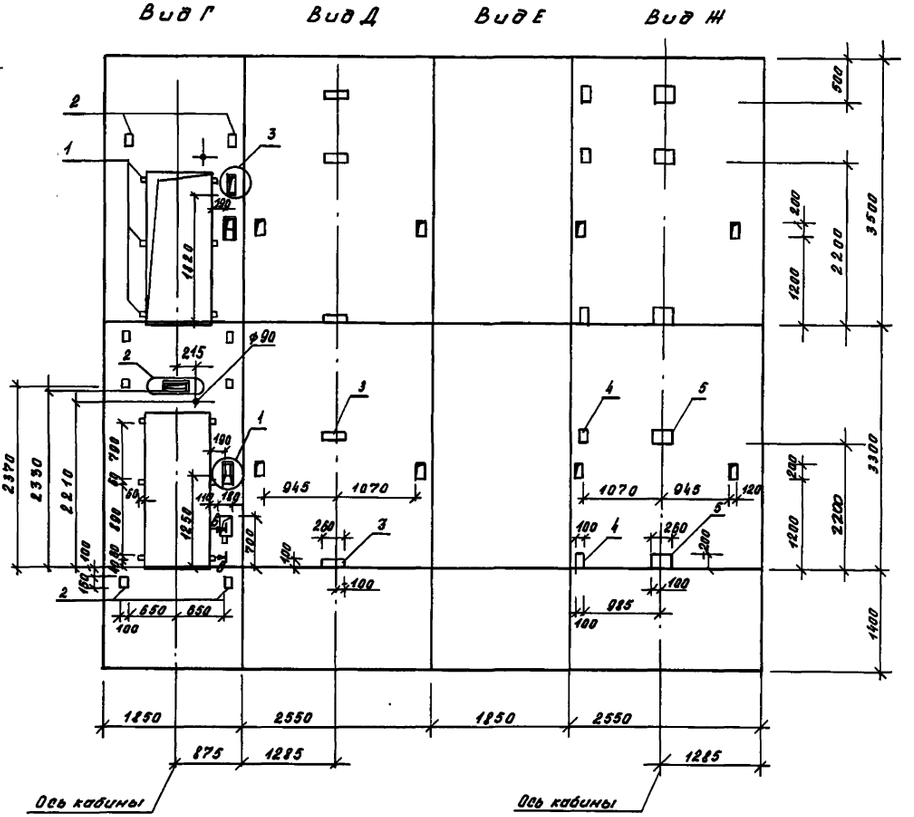

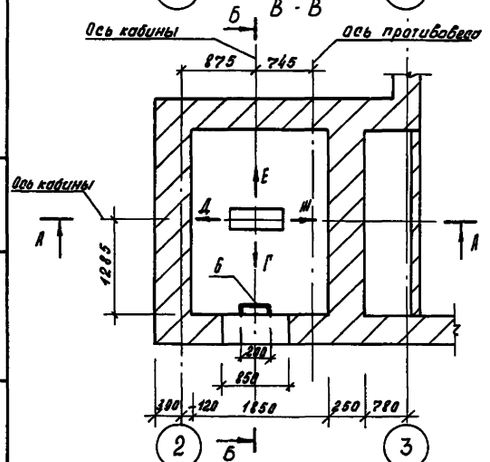

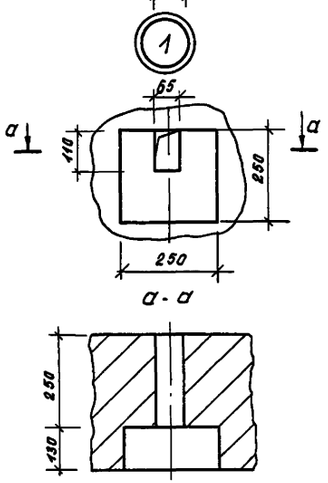

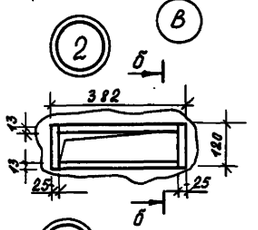



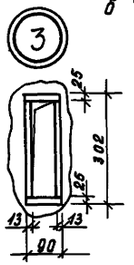

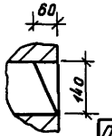

Примечания:

1. Общие примечания и спецификация см. на листе КЖ-43

				294-3-56.90	КЖ
Инв.№ подл.	Подпись и дата	Взам. инв.№			
Гл.инж.пр.	Шестопалов				
Гл.инж.м.	Ленточников				
Н.контр.	Гриневич				
ГАП	Зарецкий				
ГИП	Гриневич				
Инж.	Карачева				
Привязан:				Крытый бассейн с ванной 25×8.5м и детской ванной 10×6м	Стадия: РП; Лист: 42; Листов:
Инв.№				Лифт грузопассажирский Q=500кг V=1м/сек. План. Разрезы Развертка шахты.	ЦНИИЭП им. Б.С. Мезенцева

24866-02 47 Ф. А2

Альбом 2

Типовой проект 294-3-56.90

Монолитная плита машинного помещения лифта

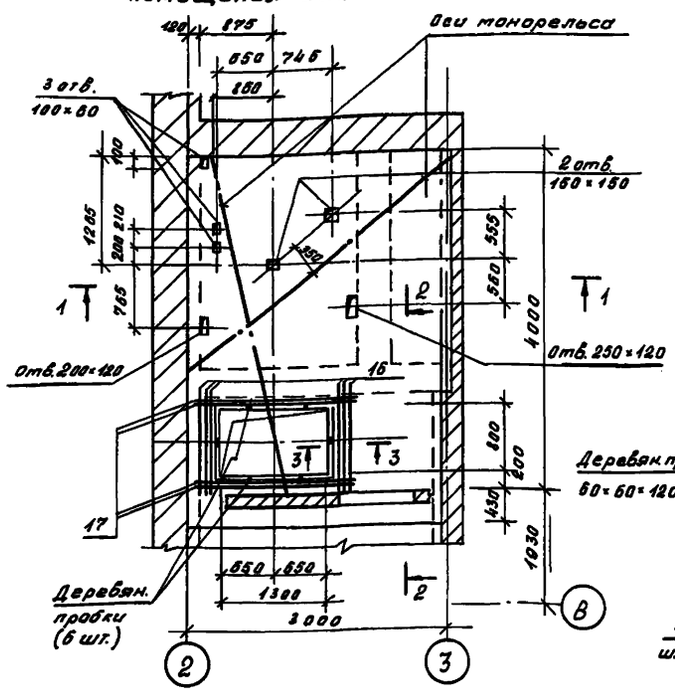

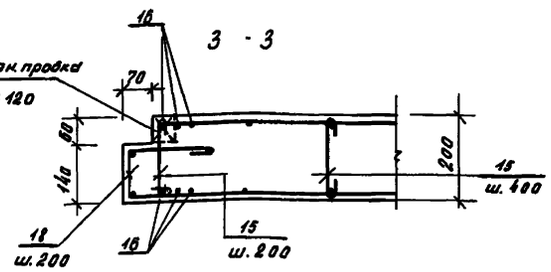

Спецификация монолитной плиты перекрытия машинного отделения лифта

Формат	Зона	Поз.	Обозначение	Наименование		Кол.	Примечание
				Детали			
		13	ГОСТ 5781-82*	ф 8 А-I	ℓ = 3200	96	1,264
		14	ГОСТ 5781-82*	ф 6 А-I	ℓ = 4400	32	0,980
		15	ГОСТ 5781-82*		ℓ = 250	110	0,06
		16	ГОСТ 5781-82*	40 А-I	ℓ = 1650	12	1,020
		17	ГОСТ 5781-82*		ℓ = 2150	8	1,330
		18	ГОСТ 5781-82*	6 А-I	ℓ = 500	26	0,111

Ведомость деталей

Поз.	Эскиз
13	3040
15	160
16	1600
17	2080
18	200, 110, 100

Спецификация металлических и дерев. изделий лифта

Марка, поз.	Обозначение	Наименование	Кол.	Масса ед., кг	Примечание
		Закладные детали			
1	КЖИ. 02.08	ЗД-1	12	0,349	
2	КЖИ 02.09	ЗД-2	8	1,188	
3	КЖИ 02.10	ЗД-3	5	1,879	
4	КЖИ 02.11	ЗД-4	5	1,496	
5	КЖИ 02.12	ЗД-5	5	3,758	
6	КЖИ 02.13	Скоба ИМ-1	1	1.600	
		Монорельс			
7	ГОСТ 19425-74*	I 24М ℓ = 4100	1	157,03	
8	ГОСТ 19425-74*	ℓ = 3900	1	149,37	
9	ГОСТ 8509-86	L 75×6 ℓ = 400	16	2.760	
10	ГОСТ 5781-82*	ф 16 А-III ℓ = 685	8	1.080	
11	ГОСТ 5781-82*	ℓ = 370	8	0,590	
12	КЖИ 03.00	Крышка люка	1		

1 - 1

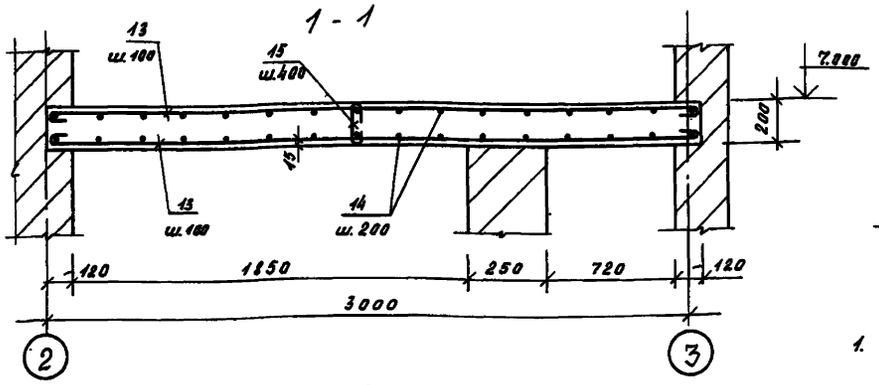

2 - 2

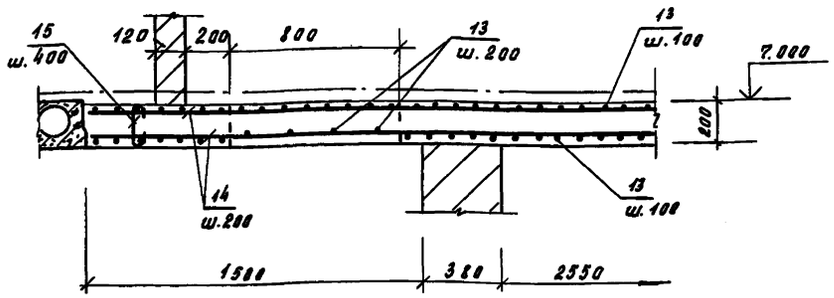

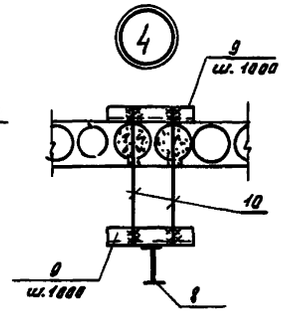

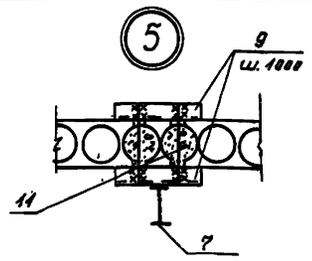

Примечания:

1. Строительная часть лифтов выполнена в соответствии с Альбомом АТ-6.00-00
2. Кладку стен шахты выполнять из полнотелого кирпича М100 на р-ре М50 без выступов и впадин с расшивкой швов.
3. Заливку чистого пола производить после монтажа оборудования.
4. В местах установки закладных деталей в кладке стен необходимо предусмотреть гнезда глубиной 260 мм. После установки закладных деталей гнезда заполнить бетоном В 15.

Данные для заказа лифта

1	Наименование, адрес и телефон заказчика	
2	Реквизиты грузополучателя	
3	Назначение здания, в котором устанавливается лифт, и его почтовый адрес	
4	Назначение лифта	Грузопассажирский
5	Грузоподъемность лифта, в кг и его скорость в м/сек	500 / 1
6	Высота подъема, м	3,30
7	Размеры кабины, мм	1080 × 2200 × 2100
8	Требуется ли выход из кабины в две стороны	—
9	Количество дверей шахты	2
10	Числа остановок кабины	2
11	Отметки основных посадочных этажей	0.000; 3.300
12	Напряжение сети, питающей лифт	380 V
13	Система управления	кнопочная, собирательная в двух направлениях
14	Этаж с которого предусматривается управление лифтом	0,000
15	Числа заказываемых лифтов	1
16	Место расположения шахты лифта	внутри здания
17	Желательный срок поставки лифта	

Привязан:

Инв. № подл. | Подпись и дата | Взам. инв. №

			294-3-56.90	КЖ
Н. контр.	Шестопалов			
Гл. инж. пр.	Левчинович			
Н. контр.	Гритович		Крытый бассейн с ванной 25×8,5 м и детской ванной 10×6 м	Стадия: Р; Лист: 43; Листов:
ГИП	Зарецкий			
ГИП	Гритович			
Инженер	Карачева		Лифт грузопассажирский Q = 500 кг. Монолитная плита покрытия машинного помещения	ЦНИИЭП им. В.С. Мезенцева

Альбом 2

Типовой проект 294-3-56.90

Инв.№ подл. | Подпись и дата | Взам.инв.№

Вентшахта №1

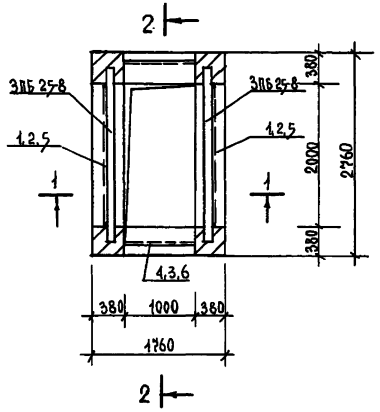

1 - 1

Плита покрытия

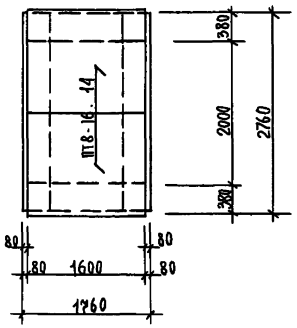

Обрамление отверстия

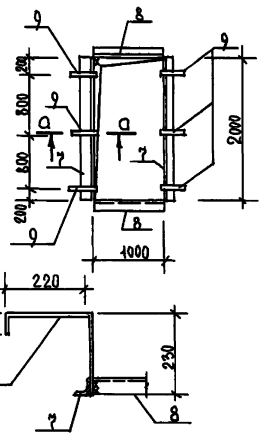

а - а

2 - 2

Формат	Зона	Поз.	Обозначение	Наименование	Кол.	Примечания
				Вентшахта №1 изделия железобетонные		Вес кг/ед
			1.243.1-1	ПТ8-16.14	2	4.4 в
			1.038.1-18.1	ЗПБ 25-8	2	162
				Изделия металлические		
Бч		1	ГОСТ 5781-82*	ф 12 А I ℓ=2000	4	1.77
Бч		2	ГОСТ 5781-82*	ф 12 А I ℓ=200	4	0.177
Бч		3	ГОСТ 5781-82*	ф 12 А I ℓ=430	4	0.38
Бч		4	ГОСТ 5781-82*	ф 12 А I ℓ=1000	4	0.88
Бч		5	ГОСТ 5336-80*	сетка № 10-1.6 S=0.4 м²	2	1.43
Бч		6	ГОСТ 5336-80*	сетка № 10-1.6 S=0.45м²	2	1.54
Бч		7	ГОСТ 8509-86	∠50×5 ℓ=2000	2	7.54
Бч		8	ГОСТ 8509-86	∠50×5 ℓ=990	2	3.77
Бч		9	ГОСТ 19903-74*	-50×5 ℓ=500	6	0.98

Оцинкованная кровельная сталь δ=0.5 мм
Цем. стяжка по уклону 20-40
Плиты ж.б. ПТ8-16.14

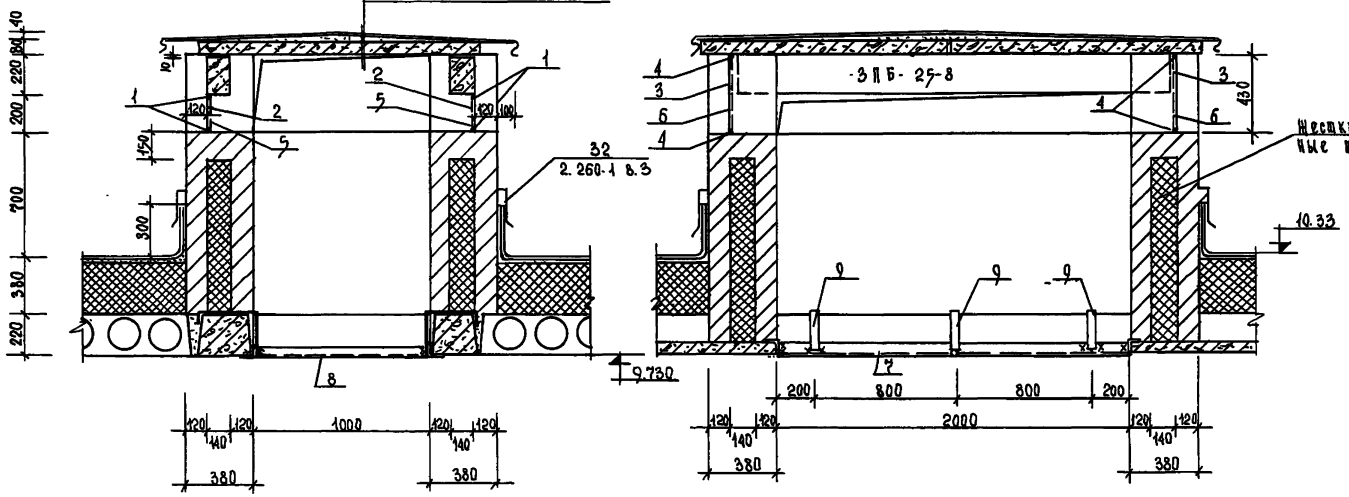

Примечания.

1 Плиту кровли см. Кр-5
2 Плиту раскладки плит кровли см. КЖ-10.
3 Ведомость расхода стали на вентшахту №1 см. КЖ-15.

Привязан

Инв.№

Нач. мас.	Шестопалов	
ГА. конс. м.	Аскольников	
Н. констр.	Гримович	
ГИП	Зарецкий	
ГИП	Прямович	
Нач. гр. н.	Пенчикова	

294-3-56.90 КЖ

Крытый бассейн с ванной 25×8.5м и детской ванной 10×6м

Вентшахта №1

Стадия	Лист	Листов
Р	44	

ЦНИИЭП им. Б.С. Мезенцева

24866-02 49

Ф. 12

Альбом 2

Типовой проект 294-3-56.90

Вентшахта № 2

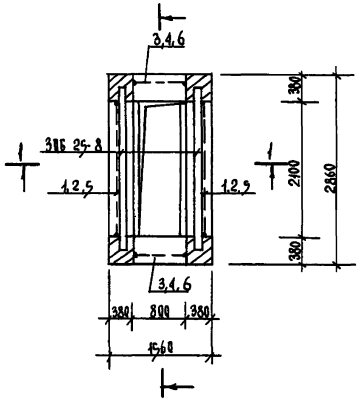

1 - 1

План покрытия

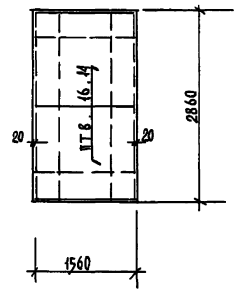

Обрамление отверстия

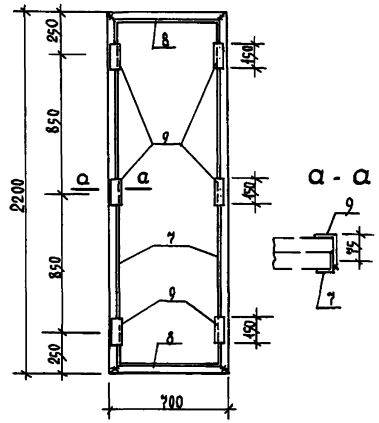

2 - 2

Оцинков. кров. сталь δ=0,5мм
Цем. стяжка по уклону 2÷40 мм.
Плиты м.б. ПТВ-16.14

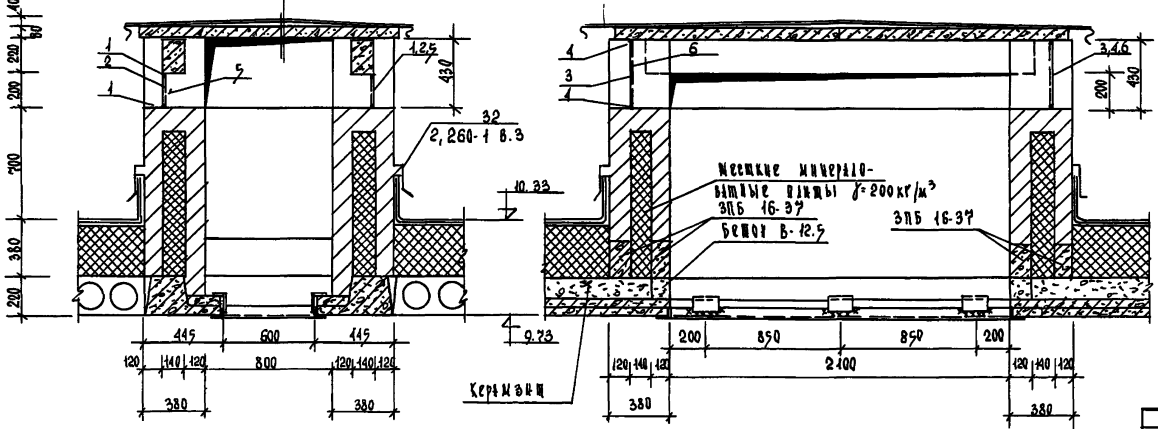

Формат	Зона	Позиц.	Обозначение	Наименование	Кол.	Примеч.
				Изделия ж. бетонные		Вес кг (т).
			1.243-1-4	ПТВ-16.14	2	448
			1.038.1-1 в1	ЗПБ-25-8	2	162
			1.038.1-1 в.1	ЗПБ-16-37	4	102
				Изделия металлическ.		
Бч		1	ГОСТ 5781-82	Ф 12 AI ℓ=2100	4	1.86
Бч		2	ГОСТ 5781-82	Ф 12 AI ℓ=200	4	0.177
Бч		3	ГОСТ 5781-82	Ф 12 AI ℓ=430	4	0.38
Бч		4	ГОСТ 5781-82	Ф 12 AI ℓ=800	4	0.71
Бч		5	ГОСТ 5336-80*	Сетка №10-16 S=0,42м²	2	1.5
Бч		6	ГОСТ 5336-80*	Сетка №10-1.6 S=0,34м²	2	1.2
Бч		7	ГОСТ 8509-86	∠50×5 ℓ=2200	2	8.29
Бч		8	ГОСТ 8509-86	∠50×5 ℓ=700	2	2.63
Бч		9	ГОСТ 8510-86	∠75×50×5 ℓ=150	6	0.72

Ведомость расхода стали на элемент, кг

Марка элемента	Издел. арматура	Изделия закладные								Общий расход
	Армат. класса	Прокат марки							Всего	
	A-I	с 235								
	ГОСТ 5781-82	ГОСТ 3282-74*		ГОСТ 8510-86		ГОСТ 8509-86				
	Ф12	Итого	Ф 4,6	Итого	∠75×50×5	∠50×5	∠50×5	Итого		
Вентшахта №1	12,33	12,33	5,94	5,94	-	22,62	5,88	28,5	34,44	47,270
Вентшахта №2	12,508	12,508	5,4	5,4	4,32	21,84	-	26,16	31,56	44,068

Примечания

1. План кровли см. КР-5
2. План раскладки плит кровли см. КЖ-9, 10.

Нач. мас.	Шестопалов		
Гл. ин. м.	Антоненков		
Н. контр.	Гримович		
ГАП	Зарецкий		
ГИП	Гримович		
Нач. гр. к	Пенькова		

294-3-56.90 КЖ

Крышка бассейна с вынос 2,5 м, с дренаж. выпуск 10×6 м

Вентшахта № 2

Стадия	Лист	Листов
Р	45	

ЦНИИЭП им. Б.С. Мезенцева

Привязан

Инв. №

Инв. № подл. | Подпись и дата | Взам. инв. №

24866-02 50

Ф. А2

Альбом 2

Типовой проект 294-3-56.90

План электрощитовой

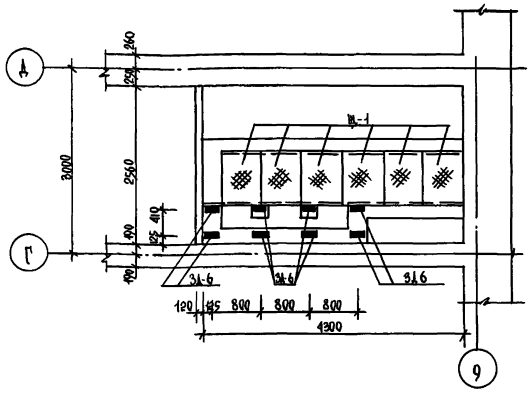

1 - 1

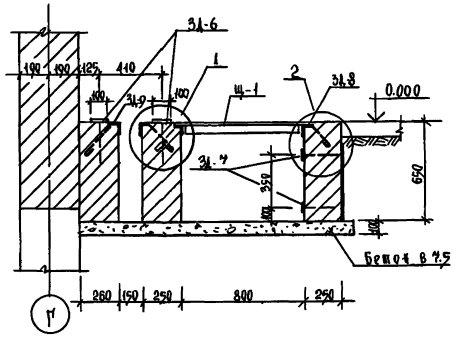

План приямков электрощитовой

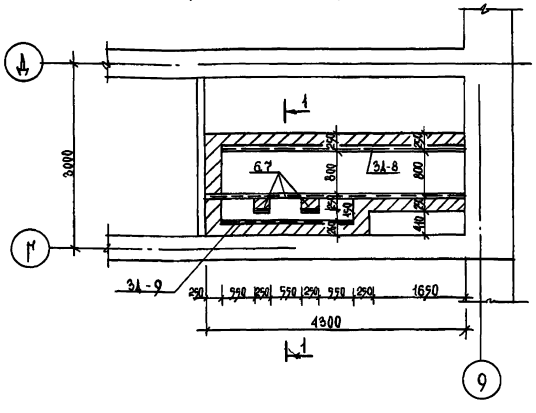

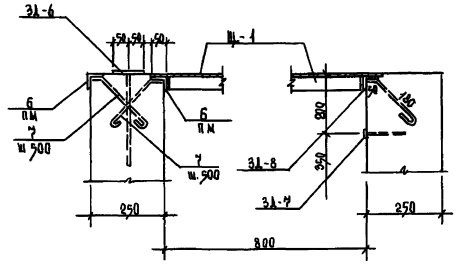

Формат	Зона	Позиц.	Обозначение	Наименование	Кол.	Прим.
				Приямок в эл. щитовой		Вес кг 1 шт
				Сборочные единицы		
А4		1	КШИ. 02. 14	3Д-6	8	1,48
А4		2	КШИ. 02. 15	Щ-1	6	23,7
А4		3	КШИ. 02. 16	3Д-7	2	5,73
А4		4	КШИ. 02. 17	3Д-8	1	15,78
А4		5	КШИ. 02. 18	3Д-9	1	8,4
				Детали		
Б4		6	ГОСТ 8509-86 —	∠50×5 e=4,8 п.м.	–	18,1
Б4		7	ГОСТ 5781-82	Ф6А I e=280	13	0,06

Примечания

1 Сварку вести электродами Э-42 Кf=4мм
2 План 1го этажа см. АР-3

Ведомость расхода стали на элемент, кг

Марка элемента	Изделия закладные										Общий расход
	Арматура класса				Прокат марки						
	А I				С 235						
	ГОСТ 5781-82				ГОСТ 19903-74		ГОСТ 8568-77		ГОСТ 8509-86		
	Ф6	Ф8		Итого	-8	-4	-4	Итого	∠50×5	Итого	
Электрощитовая	1,56	3,02		4,58	10,08	10,2	142,2	162,48	41,5	41,5	208,56

Нач. маст.	Шестопалов		
Гл. инж. м.	Ленточников		
Н. контр.	Гримович		
Гл. арх. пр.	Зарецкий		
Гл. инж. пр.	Гримович		
Нач. гр.	Петишкова		

Привязан

Инв. №

294-3-56.90 КШ

Крытый бассейн с ванной 25×8,5м и детской ванной 10×6м

Стадия	Лист	Листов
Р	46	

Приямок в электрощитовой

ЦНИИЭП им. Б.С. Мезенцева

24866-02 51

Ф. А-2

Инв. № подл. | Подпись и дата | Взам. инв. №

Типовой проект 294-3-56.90 Альбом 2

Привязан:

Инв.№ подл. | Подпись и дата | Взам.инв.№

Нач.м.	Шестопалов		294-3-56.90 КЖ
Гл.инж.п.	Ленточников		
Н.контр.	Гритович		
ГАП	Зарецкий		Крытый бассейн с ванной 25×15м и детской ванной 10×6м
РНП	Гритович		Стадия Р; Лист 47; Листов
Нач.гр.	Чуденовский		Схема расположения перемычек и опорных плит 1 этажа
			ЦНИИЭП им.Б.С.Мезенцева

Инв.№:

24866-02 52 ф.А2

Примечания

1. Общие примечания см. лист КЖ-48

Альбом 2

Типовой проект 294-3-56.90

1 2 3 4 5 6 7 8 9 10

И Ж Е Д Г В Б А

6000 3000 5000 3000 6000 6000 6000 3000 3000 42000

6000 3000 3000 3000 3000 3000 3000 3000 3000 33000

ОП-1 ▽Н. 9.350, сетка 1000×800 шт. 11

ОП-1 ▽Н. 9.350, сетка 1000 х 350 шт. 8

ОП-1 ▽Н. 9.350 сетка 1000×350 шт. 3

ОП-1 ▽Н. 7.350 сетка 1000×800 шт. 6

ОП-2 шт. 3

ОП-2 шт. 2

ПР-25 ▽Н. 8.410

ПР-19 ▽Н. 5.935

ПР-24 ▽Н. 5.935

ПР-7 ▽Н. 5.370

ПР-30 ▽Н. 8.030

ПР-6 ▽Н. 5.370

ПР-17 ▽Н. 5.370

ПР-3 ▽Н. 5.370

ПР-31 ▽Н. 5.870

ПР-11 ▽Н. 5.370

ПР-9 ▽Н. 8.030

ПР-10 ▽Н. 5.870

ПР-12 ▽Н. 5.350

ПР-16 ▽Н. 5.870

ПР-20 ▽Н. 5.935

ПР-22 ▽Н. 5.935

ПР-26 ▽Н. 8.810

Примечания

1. Ведомость перемычек см. КЖ-50,52,54.
2. Спецификацию к схеме расположения см. КЖ-51,53,55.
3. Под опорные плиты уложить сетки ф 3 ВI с ячейками 60×60 в трех верхних горизонтальных швах. Размеры сеток 390×390, кроме оговоренных

					294-3-56.90	КЖ
Н. мат.	Шестопалов					
Рук. гр.	Ленточников					
Н. контр.	Гритович					
ГАП	Зарецкий					
ГИП	Гритович					
Нач. гр.	Чудновский					
Привязан:						
Инв. №						

Крытый бассейн с ванной 25×8,5 м и детской ванной 10×6 м

Стадия	Лист	Листов
Р	48	

Схема расположения перемычек и опорных плит 2-го этажа

ЦНИИЭП им. В.С. Мезенцева

24866-02 53

Ф. А2

Инв. № подл. | Подпись и дата | Взам. инв. №

Альбом 2

Типовой проект 294-3-56.90

Схема расположения перемычек и опорных плит подвала

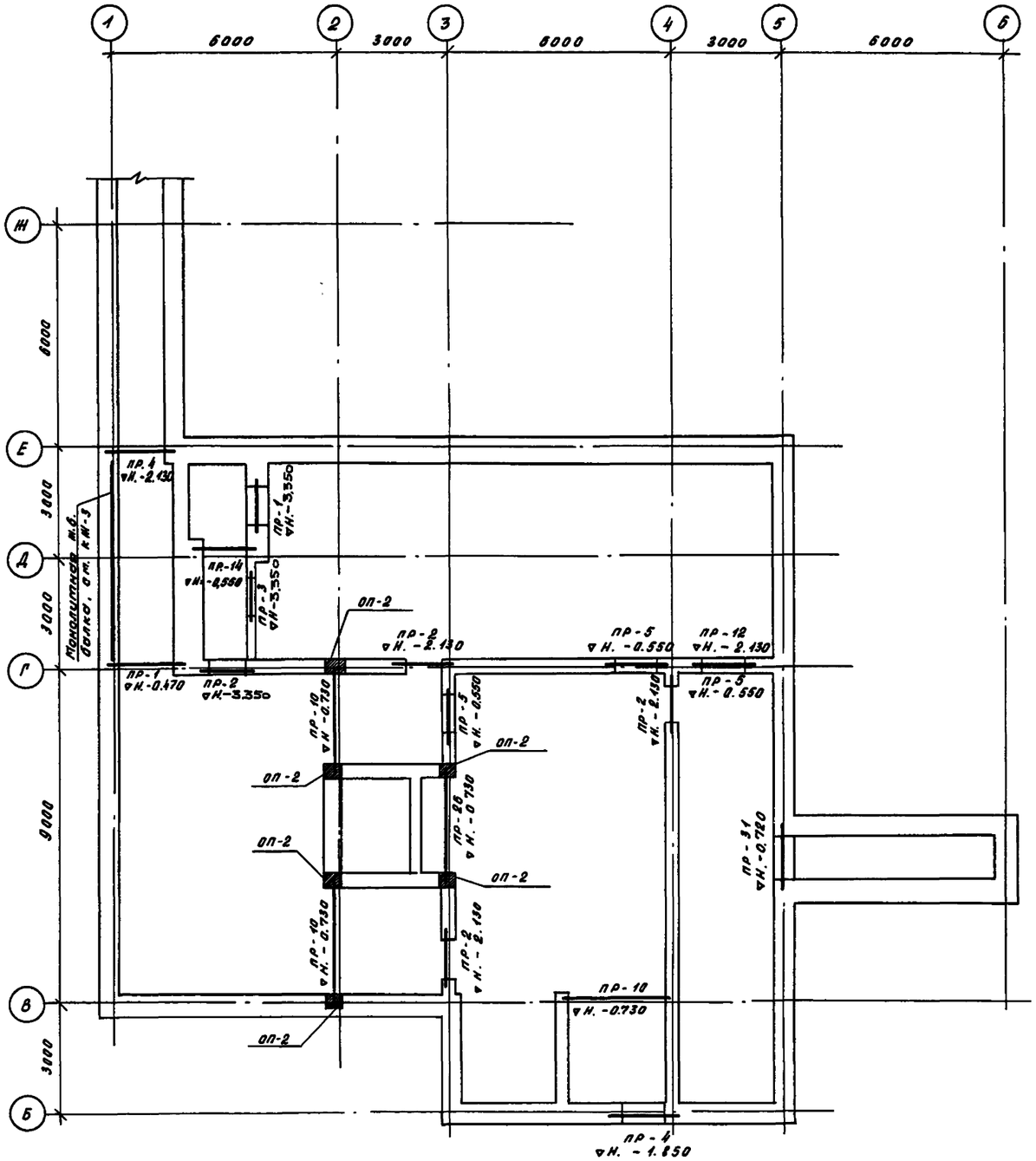

Схема расположения перемычек и опорных плит венткамеры

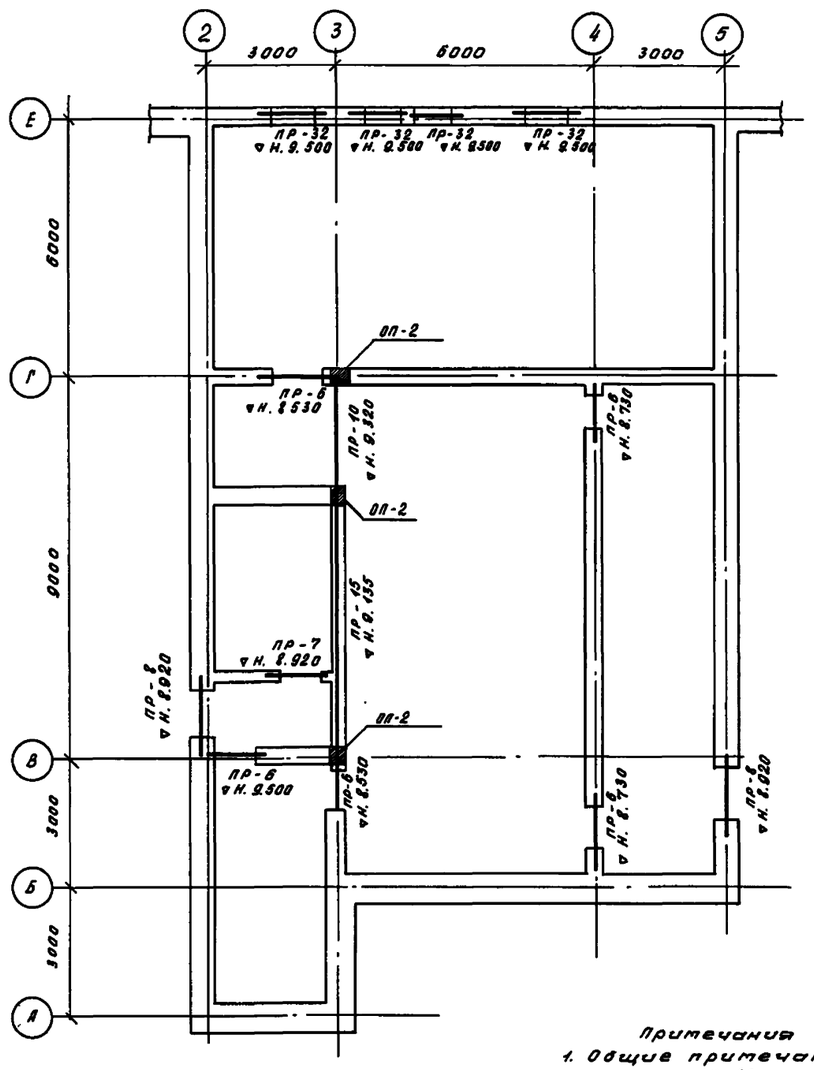

Примечания
1. Общие примечания см. лист КЖ-48

Н. маст.	Шестопалов		294-3-56.90			КЖ
Гл. инж.	Лепачников					
Н. контр.	Гритович		Крытый бассейн с ванной 25×8,5м и детской ванной 10×6м	Стадия	Лист	Листов
ГАП	Зарецкий			Р	49	
ГИП	Гритович					
Нач. гр. ин.	Чудновский		Схема расположения перемычек и опорных плит подвала и венткамеры	ЦНИИЭП им. Б.С. Мезенцева		

Привязан:

Инв. №

Инв. № подл. | Подпись и дата | Взам. инв. №

24866-02 54 Ф. А2

Альбом 2

Типовой проект 294-3-56.90

Марка поз.	Схема сечения
ПР-1	2ПБ 13-1; 640
ПР-2	3ПБ 13-37; 380
ПР-3	3ПБ 13-37; 250
ПР-4	3ПБ 16-37; 2ПБ 16-2; 600
ПР-5	3ПБ 18-37; 2ПБ 17-2; 380
ПР-6	3ПБ 16-37; 2ПБ 16-2; 380

Марка поз.	Схема сечения
ПР-7	2ПБ 13-1; 120
ПР-8	3ПБ 16-37; 2ПБ 16-2; 510
ПР-9	5ПБ 25-27; 510
ПР-10	ПРГ 32.14-4т; 380
ПР-11	2ПБ 19-3; 120
ПР-12	2ПП 17-5; 380
ПР-13	3ПГ 60-73

Марка поз.	Схема сечения
ПР-14	3ПБ 16-37; 2ПБ 16-2; 640
ПР-15	7ПБ 60-52; 250
ПР-16	2ПП 18-5; 380
ПР-17	ф 6 AI ш. 100; 3ПБ 16-37; 380
ПР-18	7ПБ 60-52; 510
ПР-19	3ПП 11-71; 1ПФ 16-5; 75; 640

Марка поз.	Схема сечения
ПР-20	2ПП 17-5; 1ПФ 16-5; 75; 640
ПР-21	3ПБ 18-37; 2ПП 17-5; 1ПФ 16-5; 125; 770
ПР-22	2ПП 18-5; 1ПФ 17-5; 125; 640
ПР-23	2ПГ 42-31; 3ПБ 39-8; 3ПФ 40-10; 75; 770
ПР-24	2ПП 23-7; 2ПФ 22-8; 75; 640

Марка поз.	Схема сечения
ПР-25	5ПБ 25-37; 2ПБ 25-3; 2ПФ 22-8; 125; 770
ПР-26	ПРГ 32.14-4г; 120
ПР-27	3ПБ 18-37; 2ПБ 17-2; 510
ПР-28	3ПП 30-10; 2ПФ 30-12; 75; 640
ПР-29	1ПФ 17-5; 250

Марка поз.	Схема сечения
ПР-30	3ПП 21-71; 380
ПР-31	5ПБ 21-27; 2ПБ 19-3; 640
ПР-32	3ПБ 16-37; 380
ПР-33	ПРГ 32.14-4т; 250
ПР-34	5ПБ 25-27; 640

Инв.№ подл. | Подпись и дата | Взам.инв.№

Привязан:

Инв.№

Н.контр.	Шестопалов		
Рук.инж.гр.	Ленточников		
Н.контр.	Гритович		
ГАП	Зарецкий		
ГИП	Гритович		
Нач.отд.	Чудновский		

294-3-56.90 КЖ

Крытый бассейн с ванной 25×8,5м и детской ванной 10×6м

Стадия	Лист	Листов
Р	50	

Ведомость перемычек ($t_н$ = -30°)

ЦНИИЭП им. Б.С. Мезенцева

24866-02 55 ф А2

Альбом 2

Типовой проект 294-3-56.90

Марка поз.	Обозначение	Наименование	Кол. на этаж: подв	1	2	3				Всего	Масса ед. кг	Примеч.
ПР-1	1.038.1-1 В.1	2ПБ 13-1	10	—	—	—				10	54	
ПР-2	1.038.1-1 В.1	3ПБ 13-37	12	—	—	—				12	85	
ПР-3	1.038.1-1 В.1	3ПБ 13-37	2	4	6	—				12	85	
ПР-4	1.038.1-1 В.1	3ПБ 16-37	4	2	—	—				6	102	
	1.038.1-1 В.1	2ПБ 16-2	6	3	—	—				9	65	
ПР-5	1.038.1-1 В.1	3ПБ 18-37	6	8	—	—				14	119	
	1.038.1-1 В.1	2ПБ 17-2	3	4	—	—				7	71	
ПР-6	1.038.1-1 В.1	3ПБ 16-37	—	14	18	10				42	102	
	1.038.1-1 В.1	2ПБ 16-2	—	7	9	5				21	65	
ПР-7	1.038.1-1 В.1	2ПБ 13-1	—	22	39	1				62	54	
ПР-8	1.038.1-1 В.1	3ПБ 16-37	—	6	6	4				16	102	
	1.038.1-1 В.1	2ПБ 16-2	—	6	6	4				16	65	
ПР-9	1.038.1-1 В.1	5ПБ 25-27	—	2	4	—				6	338	
ПР-10	1.225-2 В.11	ПРГ 32.1.4-4т	9	15	18	3				45	380	
ПР-11	1.038.1-1 В.1	2ПБ 19-3	—	—	2	—				2	81	
ПР-12	1.038.1-1 В.2	2ПП 17-5	1	3	1	—				5	223	
ПР-13	1.038.1-1 В.12	3ПГ 60-73	—	—	1	—				1	2465	
ПР-14	1.038.1-1 В.1	3ПБ 16-37	2	—	6	—				8	102	
	1.038.1-1 В.1	2ПБ 16-2	3	—	9	—				12	65	
ПР-15	1.038.1-1 В.12	7ПБ 60-52	—	—	—	1				1	2175	
ПР-16	1.038.1-1 В.2	2ПП 18-5	—	3	1	—				4	241	
ПР-17	1.038.1-1 В.1	3ПБ 16-37	—	5	2	—				7	102	
	ГОСТ 5781-82*	ф6АI ℓ=340	—	40	16	—				56	0,07	
ПР-18	1.038.1-1 В.12	7ПБ 60-52	—	—	4	—				4	2175	
ПР-19	1.038.1-1 В.2	3ПП 18-71	—	7	8	—				15	378	
	1.038.1-1 В.6	1ПФ 16-5	—	7	8	—				15	95	
ПР-20	1.038.1-1 В.2	2ПП 17-5	—	4	4	—				8	223	
	1.038.1-1 В.6	1ПФ 16-5	—	4	4	—				8	95	
ПР-21	1.038.1-1 В.1	3ПБ 18-37	—	4	1	—				5	119	
	1.038.1-1 В.2	2ПП 17-5	—	4	1	—				5	223	
	1.038.1-1 В.6	1ПФ 16-5	—	4	1	—				5	95	
ПР-22	1.038.1-1 В.2	2ПП 18-5	—	4	3	—				7	241	
	1.038.1-1 В.1	1ПФ 17-5	—	4	3	—				7	103	

Марка поз.	Обозначение	Наименование	Кол. на этаж: подв	1	2	3				Всего	Масса ед. кг	Примеч.
ПР-23	1.038.1-1 В.3	2ПГ 42-31	—	1	—	—				1	845	
	1.038.1-1 В.1	3ПБ 39-8	—	2	—	—				2	257	
	1.038.1-1 В.6	3ПФ 40-10	—	1	—	—				1	430	
ПР-24	1.038.1-1 В.2	2ПП 23-7	—	1	1	—				2	310	
	1.038.1-1 В.6	2ПФ 22-8	—	1	1	—				2	188	
ПР-25	1.038.1-1 В.1	5ПБ 25-37	—	6	13	—				19	338	
	1.038.1-1 В.1	2ПБ 25-3	—	12	26	—				38	103	
	1.038.1-1 В.6	2ПФ 22-8	—	6	13	—				19	188	
ПР-26	1.225-2 В.11	ПРГ 32.1.4-4т	1	1	—	—				2	380	
ПР-27	1.038.1-1 В.1	3ПБ 18-37	—	—	2	—				2	119	
	1.038.1-1 В.1	2ПБ 17-2	—	—	2	—				2	71	
ПР-28	1.038.1-1 В.2	3ПП 30-10	—	—	1	—				1	623	
	1.038.1-1 В.6	2ПФ 30-12	—	—	1	—				1	255	
ПР-29	1.038.1-1 В.6	1ПФ 17-5	—	—	1	—				1	103	
ПР-30	1.038.1-1 В.2	3ПП 21-71	—	—	2	—				2	433	
ПР-31	1.038.1-1 В.1	5ПБ 21-27	2	—	2	—				4	285	
	1.038.1-1 В.1	2ПБ 19-3	1	—	1	—				2	81	
ПР-32	1.038.1-1 В.1	3ПБ 16-37	—	—	—	4				4	102	
ПР-33	1.225-2 В.11	ПРГ 32.1.4-4т	—	—	2	—				2	380	
ПР-34	1.038.1-1 В.1	5ПБ 25-27	—	1	—	—				1	338	
ПР-35	1.038.1-1 В.1	3ПБ 18-37	—	2	—	—	—			2	119	
	1.038.1-1 В.1	2ПБ 17-2	—	3	—	—				3	71	
		Опорные плиты										
ОП-1	1.225-2 В.11	ОП 5.2-т	—	—	34	—				34	50	
ОП-2	1.225-2 В.11	ОП 4.4-т	6	11	15	3				35	50	
	ГОСТ 6727-80	ф3Вр-I, п.м.	32,8	60,1	744,0	16,4				853,3	0,055	(сетчатое армир)
	ГОСТ 5781-82*	ф6АI п.м.	26,4	214,1	65,2	—				305,7	0,222	(рядовые перем.)

Примечания

1. Перемычки укладывать на цементно-песчаный раствор марки 100 швы тщательно заполнить.
2. Все проемы, не замаркированные на планах, перекрыть рядовой перемычкой с прокладкой двух ф6АI на каждые 120мм толщины стены. Арматуру укладывать в слое цементно-песчаного раствора δ=20мм.

Марка поз.	Схема сечения
ПР-35	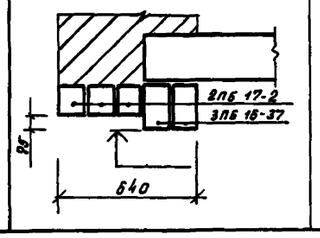

Инв.№ подл. | Подпись и дата | Взам. инв.№

Привязан:

Инв.№

Н. маст.	Шестопалов	
Рл.инж.м.	Ленточников	
Н. контр.	Гритович	
ГАП	Зарецкий	
ГИП	Гритович	
Нач.гр.ин.	Чудновский	

294-3-56.90 КЖ

Крытый бассейн с ванной 25×8,5м и детской ванной 10×6м

Спецификация перемычек и опорных плит ($t_н$ = -30°)

Стадия	Лист	Листов
Р	51	

ЦНИИЭП им. Б.С. Мезенцева

24866-02 56 ф. А2

Типовой проект 294-3-56.90 Альбом 2

Марка поз.	Схема сечения
ПР-1	2ПБ 13-1; 640
ПР-2	3ПБ 13-37; 380
ПР-3	3ПБ 13-37; 250
ПР-4	3ПБ 16-37; 2ПБ 16-2; 600
ПР-5	3ПБ 18-37; 2ПБ 17-2; 380
ПР-6	3ПБ 16-37; 2ПБ 16-2; 380
ПР-7	2ПБ 13-1; 120
ПР-8	3ПБ 16-37; 2ПБ 16-2; 510
ПР-9	5ПБ 25-27; 510
ПР-10	ПРГ 32.1.4-4т; 380
ПР-11	2ПБ 19-3; 120
ПР-12	2ПП 17-5; 380
ПР-13	3ПГ 60-73
ПР-14	3ПБ 16-37; 2ПБ 16-2; 640
ПР-15	7ПБ 60-52; 250
ПР-16	2ПП 18-5; 380
ПР-17	ф 6 АI ш. 100; 3ПБ 16-37; 380
ПР-18	7ПБ 60-52; 510
ПР-19	1ПФ 16-5; 6ПП 18-72АТV; 770
ПР-20	5ПП 17-6; 1ПФ 16-5; 770
ПР-21	3ПБ 18-37; 5ПП 17-6; 1ПФ 16-5; 900
ПР-22	2ПБ 19-3; 2ПП 18-5; 1ПФ 17-5; 770
ПР-23	2ПГ 42-31; 3ПБ 39-8; 3ПФ 40-10; 900
ПР-24	5ПП 23-10; 2ПФ 22-8; 770
ПР-25	5ПБ 25-37; 2ПБ 25-3; 2ПФ 22-8; 900
ПР-26	ПРГ 32.1.4-4т; 120
ПР-27	3ПБ 18-37; 2ПБ 17-2; 510
ПР-28	6ПП 30-13; 2ПФ 30-12; 770
ПР-29	1ПФ 17-5; 250
ПР-30	3ПП 21-71; 380
ПР-31	5ПБ 21-27; 2ПБ 19-3; 640
ПР-32	3ПБ 16-37; 380
ПР-33	ПРГ 32.1.4-4т; 250
ПР-34	5ПБ 25-27; 640

Н. маст.	Шестопалов		
Гл. инж. м.	Ленточников		
Н. контр.	Гримович		
ГАП	Зарецкий		
ГИП	Гримович		
Нач. гр. ин.	Чудновский		

Привязан:

Инв. №

294-3-56.90 КЖ

Крытый бассейн с ванной 25×8,5м и детской ванной 10×6м

Ведомость перемычек ($t_н$ = -40°)

Стадия	Лист	Листов
Р	52	

ЦНИИЭП им. Б.С. Мезенцева

24866-02 57 ф. А2

Инв. № подл. | Подпись и дата | Взам. инв. №

Типовой проект 294-3-56.90 Альбом 2

Марка поз.	Обозначение	Наименование	Кол. на этаж: подв.	1	2	3				Всего	Масса ед. кг	Примеч.
ПР-1	1.038.1-1 В.1	2ПБ 13-1	10	—	—	—				10	54	
ПР-2	1.038.1-1 В.1	3ПБ 13-37	12	—	—	—				12	85	
ПР-3	1.038.1-1 В.1	3ПБ 13-37	2	4	6	—				12	85	
ПР-4	1.038.1-1 В.1	3ПБ 16-37	4	2	—	—				6	102	
	1.038.1-1 В.1	3ПБ 16-2	6	3	—	—				9	65	
ПР-5	1.038.1-1 В.1	3ПБ 18-37	6	8	—	—				14	119	
	1.038.1-1 В.1	2ПБ 17-2	3	4	—	—				7	71	
ПР-6	1.038.1-1 В.1	3ПБ 16-37	—	14	18	10				42	102	
	1.038.1-1 В.1	2ПБ 16-2	—	7	9	5				21	65	
ПР-7	1.038.1-1 В.1	2ПБ 13-1	—	22	39	1				62	54	
ПР-8	1.038.1-1 В.1	3ПБ 16-37	—	6	6	4				16	102	
	1.038.1-1 В.1	2ПБ 16-2	—	6	6	4				16	65	
ПР-9	1.038.1-1 В.1	5ПБ 25-27	—	2	4	—				6	338	
ПР-10	1.225-2 В.11	ПРГ 32.14-4т	9	15	18	3				45	380	
ПР-11	1.038.1-1 В.1	2ПБ 19-3	—	—	2	—				2	81	
ПР-12	1.038.1-1 В.2	2ПП 17-5	1	3	1	—				5	223	
ПР-13	1.038.1-1 В.12	3ПГ 60-73	—	—	1	—				1	2465	
ПР-14	1.038.1-1 В.1	3ПБ 16-37	2	—	6	—				8	102	
	1.038.1-1 В.1	2ПБ 16-2	3	—	9	—				12	65	
ПР-15	1.038.1-1 В.12	7ПБ 60-52	—		—	1				1	2175	
ПР-16	1.038.1-1 В.2	2ПП 18-5	—	3	1	—				4	241	
ПР-17	1.038.1-1 В.1	3ПБ 16-37	—	5	2	—				7	102	
	ГОСТ 5781-82*	ф6АI ℓ=340	—	40	16	—				56	0,07	
ПР-18	1.038.1-1 В.12	7ПБ 60-52	—	—	4	—				4	2175	
ПР-19	1.038.1-1 В.6	1ПФ 16-5	—	7	8	—				15	95	
	1.038.1-1 В.8	6ПП 18-72 Ат V	—	7	8	—				15	508	
ПР-20	1.038.1-1 В.6	1ПФ 16-5	—	4	4	—				8	95	
	1.038.1-1 В.2	5ПП 17-6	—	4	4	—				8	300	
ПР-21	1.038.1-1 В.6	1ПФ 16-5	—	4	1	—				5	95	
	1.038.1-1 В.2	5ПП 17-6	—	4	1	—				5	300	
	1.038.1-1 В.1	3ПБ 18-37	—	4	1	—				5	119	
ПР-22	1.038.1-1 В.6	1ПФ 17-5	—	4	3	—				7	103	
	1.038.1-1 В.2	2ПП 18-5	—	4	3	—				7	241	
	1.038.1-1 В.1	2ПБ 19-3	—	4	3	—				7	81	

Марка поз.	Обозначение	Наименование	Кол. на этаж: подв.	1	2	3				Всего	Масса ед. кг	Примеч.
ПР-23	1.038.1-1 В.3	2ПГ 42-31	—	1	—	—				1	845	
	1.038.1-1 В.1	3ПБ 39-8	—	3	—	—				3	257	
	1.038.1-1 В.6	3ПФ 40-10	—	1	—	—				1	430	
ПР-24	1.038.1-1 В.6	2ПФ 22-8	—	1	1	—				2	188	
	1.038.1-1 В.2	5ПП 23-10	—	1	1	—				2	416	
ПР-25	1.038.1-1 В.6	2ПФ 22-8	—	6	13	—				19	188	
	1.038.1-1 В.1	2ПБ 25-3	—	18	39	—				57	103	
	1.038.1-1 В.1	5ПБ 25-37	—	6	13	—				19	338	
ПР-26	1.225-2 В.11	ПРГ 32.14-4т	1	1	—	—				2	380	
ПР-27	1.038.1-1 В.1	3ПБ 18-37	—	—	2	—				2	119	
	1.038.1-1 В.1	2ПБ 17-2	—	—	2	—				2	71	
ПР-28	1.038.1-1 В.6	2ПФ 30-12	—	—	1	—				1	255	
	1.038.1-1 В.2	6ПП 30-13	—	—	1	—				1	835	
ПР-29	1.038.1-1 В.6	1ПФ 17-5	—	—	1	—				1	103	
ПР-30	1.038.1-1 В.2	3ПП 21-71	—	—	2	—				2	433	
ПР-31	1.038.1-1 В.1	2ПБ 19-3	1	—	1	—				2	81	
	1.038.1-1 В.1	5ПБ 21-27	2	—	2	—				4	285	
ПР-32	1.038.1-1 В.1	3ПБ 16-37	—	—	—	4				4	102	
ПР-33	1.225-2 В.11	ПРГ 32.14-4т	—	—	2	—				2	380	
ПР-34	1.038.1-1 В.1	5ПБ 25-27	—	1	—	—				1	338	
ПР-35	1.038.1-1 В.1	3ПБ 18-37	—	3	—	—				3	119	
	1.038.1-1 В.1	2ПБ 17-2	—	3	—	—				3	71	
		Опорные плиты										
ОП-1	1.225-2 В.11	ОП 5.2-т	—	—	34	—				34	50	
ОП-2	1.225-2 В.11	ОП 4.4-т	6	11	15	3				35	50	
	ГОСТ 6727-80	ф3Вр-I, п.м.	32,8	68,1	7440	16,4				853,3	0,055	сетчатое (армиров.)
	ГОСТ 5781-80*	ф6АI, п.м.	30,2	224,3	65,2	-				319,7	0,222	рядовые (перем)

Примечания

1. Перемычки укладывать на цементно-песчаный раствор марки М100, швы тщательно заполнить.
2. Все проемы, не замаркированные на планах, перекрыть рядовой перемычкой с прокладкой двух ф6АI на каждые 120 мм толщины стены. Арматру укладывать в слое цементно-песчаного раствора δ=20мм

Марка поз.	Схема сечения
ПР-35	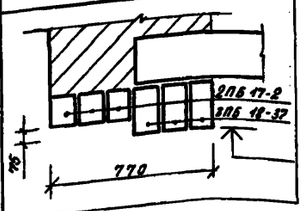

Н.маст.	Шестопалов		
Гл.инж.п.	Ленточников		
Н.контр.	Гримович		
ГАП	Зарецкий		
ГИП	Гримович		
Нач.гр.ин.	Чудновский		

Привязан:

Инв.№

294-3-56.90 КЖ

Крытый бассейн с ванной 25×8,5м и детской ванной 10×6м

Спецификация перемычек и опорных плит ($t_н$ = -40°)

Стадия	Лист	Листов
Р	53	

ЦНИИЭП им. Б.С. Мезенцева

24866-02 58 Ф. А2

Инв.№ подл. | Подпись и дата | Взам.инв.№

Типовой проект 294-3-56.90 Альбом

Марка поз.	Схема сечения
ПР-1	2ПБ 13-1; 640
ПР-2	3ПБ 13-37; 380
ПР-3	3ПБ 13-37; 250
ПР-4	3ПБ 16-37; 2ПБ 16-2; 600
ПР-5	3ПБ 18-37; 2ПБ 17-2; 380
ПР-6	3ПБ 16-37; 2ПБ 16-2; 380
ПР-7	2ПБ 13-1; 120
ПР-8	3ПБ 16-37; 2ПБ 16-2; 510
ПР-9	5ПБ 25-27; 510
ПР-10	ПРГ 32.1.4-4т; 380
ПР-11	2ПБ 19-3; 120
ПР-12	2ПП 17-5; 380
ПР-13	3ПГ 60-73
ПР-14	3ПБ 16-37; 2ПБ 16-2; 640
ПР-15	7ПБ 60-52; 250
ПР-16	2ПП 18-5; 380
ПР-17	ф 6 А I ш. 100; 3ПБ 16-37; 260; 120
ПР-18	7ПБ 60-52; 510
ПР-19	3ПБ 18-37; 1ПФ 16-5; 75; 510
ПР-20	2ПБ 17-2; 1ПФ 16-5; 75; 510
ПР-21	3ПБ 18-37; 2ПБ 17-2; 1ПФ 16-5; 75; 640
ПР-22	2ПБ 19-3; 1ПФ 17-5; 75; 510
ПР-23	2ПГ 42-31; 3ПБ 39-8; 3ПФ 40-10; 75; 640
ПР-24	2ПБ 25-3; 2ПФ 22-8; 75; 510
ПР-25	5ПБ 25-37; 2ПБ 25-3; 2ПФ 22-8; 75; 640
ПР-26	ПРГ 32.1.4-4т; 120
ПР-27	3ПБ 18-37; 2ПБ 17-2; 510
ПР-28	3ПБ 30-8; 2ПФ 30-12; 510
ПР-29	1ПФ 17-5; 250
ПР-30	3ПП 21-71; 380
ПР-31	5ПБ 21-27; 2ПБ 19-3; 640
ПР-32	3ПБ 16-37; 380
ПР-33	ПРГ 32.1.4-4т; 250
ПР-34	5ПБ 25-27; 510

Привязан:

Инв. №

Н. маст.	Шестопалов	
Гл. инж. п.	Лентовников	
Н. конт.	Гримович	
ГАП	Зарецкий	
ГИП	Гримович	
Нач. гр. ин.	Чудновский	

294-3-56.90 кж

Крытый бассейн с ванной 25×8,5м и детской ванной 10×6м

Стадия	Лист	Листов
Р	54	

Ведомость перемычек ($t_н$ = -20°)

ЦНИИЭП им. Б.С. Мезенцева

24866-02 59 ф. А2

Инв. № подл. | Подпись и дата | Взам. инв. №

Альбом 2

Типовой проект 294-3-56.90

Марка поз.	Обозначение	Наименование	Кол. на этаж: Подв.	1	2	3				Всего	Масса ед. кг	Примеч.
ПР-1	1.038.1-1 В.1	2ПБ 13-1	10	—	—	—				10	54	
ПР-2	1.038.1-1 В.1	3ПБ 13-37	12	—	—	—				12	85	
ПР-3	1.038.1-1 В.1	3ПБ 13-37	2	4	6	—				12	85	
ПР-4	1.038.1-1 В1	3ПБ 16-37	4	2	—	—				6	102	
	1.038.1-1 В1	2ПБ 16-2	6	3	—	—				9	65	
ПР-5	1.038.1-1 В1	3ПБ 18-37	6	8	—	—				14	119	
	1.038.1-1 В1	2ПБ 17-2	3	4	—	—				7	71	
ПР-6	1.038.1-1 В1	3ПБ 16-37	—	14	18	10				42	102	
	1.038.1-1 В.1	2ПБ 16-2	—	7	9	5				21	65	
ПР-7	1.038.1-1 В1	2ПБ 13-1	—	22	39	1				62	54	
ПР-8	1.038.1-1 В1	3ПБ 16-37	—	6	6	4				16	102	
	1.038.1-1 В.1	2ПБ 16-2	—	6	6	4				16	65	
ПР-9	1.038.1-1 В.1	5ПБ 25-27	—	2	4	—				6	338	
ПР-10	1.225-2 В.11	ПРГ 32.1.4-4т	9	15	18	3				45	380	
ПР-11	1.038.1-1 В.1	2ПБ 19-3	—	—	2	—				2	81	
ПР-12	1.038.1-1 В.2	2ПП 17-5	1	3	1	—				5	223	
ПР-13	1.038.1-1 В.12	3ПГ 60-73	—	—	1	—				1	2465	
ПР-14	1.038.1-1 В.1	3ПБ 16-37	2	—	6	—				8	102	
	1.038.1-1 В.1	2ПБ 16-2	3	—	9	—				12	65	
ПР-15	1.038.1-1 В.12	7ПБ 60-52	—	—	—	1				1	2175	
ПР-16	1.038.1-1 В.2	2ПП 18-5	—	3	1	—				4	241	
ПР-17	1.038.1-1 В.1	3ПБ 16-37	—	5	2	—				7	102	
	ГОСТ 5781-82*	ф6АI ℓ=340	—	40	16	—				56	0.07	
ПР-18	1.038.1-1 В.12	7ПБ 60-52	—	—	4	—				4	2175	
ПР-19	1.038.1-1 В.1	3ПБ 18-37	—	14	16	—				30	119	
	1.038.1-1 В.6	1ПФ 16-5	—	7	8	—				15	95	
ПР-20	1.038.1-1 В.1	2ПБ 17-2	—	8	8	—				16	71	
	1.038.1-1 В.6	1ПФ 16-5	—	4	4	—				8	95	
ПР-21	1.038.1-1 В.1	3ПБ 18-37	—	4	1	—				5	119	
	1.038.1-1 В.1	2ПБ 17-2	—	8	2	—				10	71	
	1.038.1-1 В.6	1ПФ 15-5	—	4	1	—				5	95	
ПР-22	1.038.1-1 В.1	2ПБ 19-3	—	8	6	—				14	81	
	1.038.1-1 В.6	1ПФ 17-5	—	4	3	—				7	103	

Марка поз.	Обозначение	Наименование	Кол. на этаж: Подв.	1	2	3				Всего	Масса ед. кг	Примеч.
ПР-23	1.038.1-1 В.3	2ПГ 42-31	—	1	—	—				1	845	
	1.038.1-1 В.1	3ПБ 39-8	—	1	—	—				1	257	
	1.038.1-1 В.6	3ПФ 40-10	—	1	—	—				1	430	
ПР-24	1.038.1-1 В.1	2ПБ 25-3	—	2	2	—				4	103	
	1.038.1-1 В.6	2ПФ 22-8	—	1	1	—				2	188	
ПР-25	1.038.1-1 В.1	5ПБ 25-37	—	6	13	—				19	338	
	1.038.1-1 В.1	2ПБ 25-3	—	6	13	—				19	103	
	1.038.1-1 В.6	2ПФ 22-8	—	6	13	—				19	188	
ПР-26	1.225-2 В.11	ПРГ 32.1.4-4т	1	1	—	—				2	380	
ПР-27	1.038.1-1 В.1	3ПБ 18-37	—	—	2	—				2	119	
	1.038.1-1 В.1	2ПБ 17-2	—	—	2	—				2	71	
ПР-28	1.038.1-1 В.6	2ПФ 30-12	—	—	1	—				1	255	
	1.038.1-1 В.1	3ПБ 30-8	—	—	2	—				2	197	
ПР-29	1.038.1-1 В.6	1ПФ 17-5	—	—	1	—				1	103	
ПР-30	1.038.1-1 В.2	3ПП 21-71	—	—	2	—				2	433	
ПР-31	1.038.1-1 В.1	5ПБ 21-27	2	—	2	—				4	285	
	1.038.1-1 В.1	2ПБ 19-3	1	—	1	—				2	81	
ПР-32	1.038.1-1 В.1	3ПБ 16-37	—	—	—	4				4	102	
ПР-33	1.225-2 В.11	ПРГ 32.1.4-4т	—	—	2	—				2	380	
ПР-34	1.038.1-1 В.1	5ПБ 25-27	—	1	—	—				1	338	
ПР-35	1.038.1-1 В.1	3ПБ 18-37	—	1	—	—				1	119	
	1.038.1-1 В.1	2ПБ 17-2	—	3	—	—				3	71	
		Опорные плиты										
ОП-1	1.225-2 В.11	ОП 5.2-Т	—	—	34	—				34	50	
ОП-2	1.225-2 В.11	ОП 4.4-Т	6	11	15	3				35	50	
	ГОСТ 6727-80	ф3Вр-I п.м.	32.8	60.1	744.0	16.4				853.3	0.055	(сетчат. армир)
	ГОСТ 5781-82*	ф6АI п.м.	22.9	204.5	65.2	—				292.6	0.222	(рядовые перемыч.)

Примечания

1. Перемычки укладывать на цементно-песчаный раствор марки 100, швы тщательно заполнить.
2. Все проемы, не замаркированные на планах, перекрыть рядовой перемычкой с прокладкой двух ф6АI на каждые 120мм толщины стены. Арматуру укладывать в слое цементно-песчаного раствора δ=20мм.

Марка поз.	Схема сечение
ПР-35	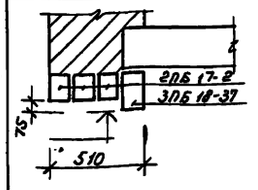

Н. маст.	Шестопалов		
Гл. инж. м	Ленточников		
Н. контр.	Гринович		
ГАП	Зарецкий		
ГИП	Гринович		
Нач. гр. ин.	Чудновский		

Привязан:

Инв. N

294-3-56.90 КЖ

Крытый бассейн с ванной 25×8,5м и детской ванной 10×6М

Стадия: Р | Лист: 55 | Листов:

Спецификация перемычек и опорных плит (t_H=-20°)

ЦНИИЭП им. Б.С. Мезенцева

24866-02 60 ф. А2

Инв. N подл. | Подпись и дата | Взам. инв. N

Альбом 2

Типовой проект 294-3-56.90

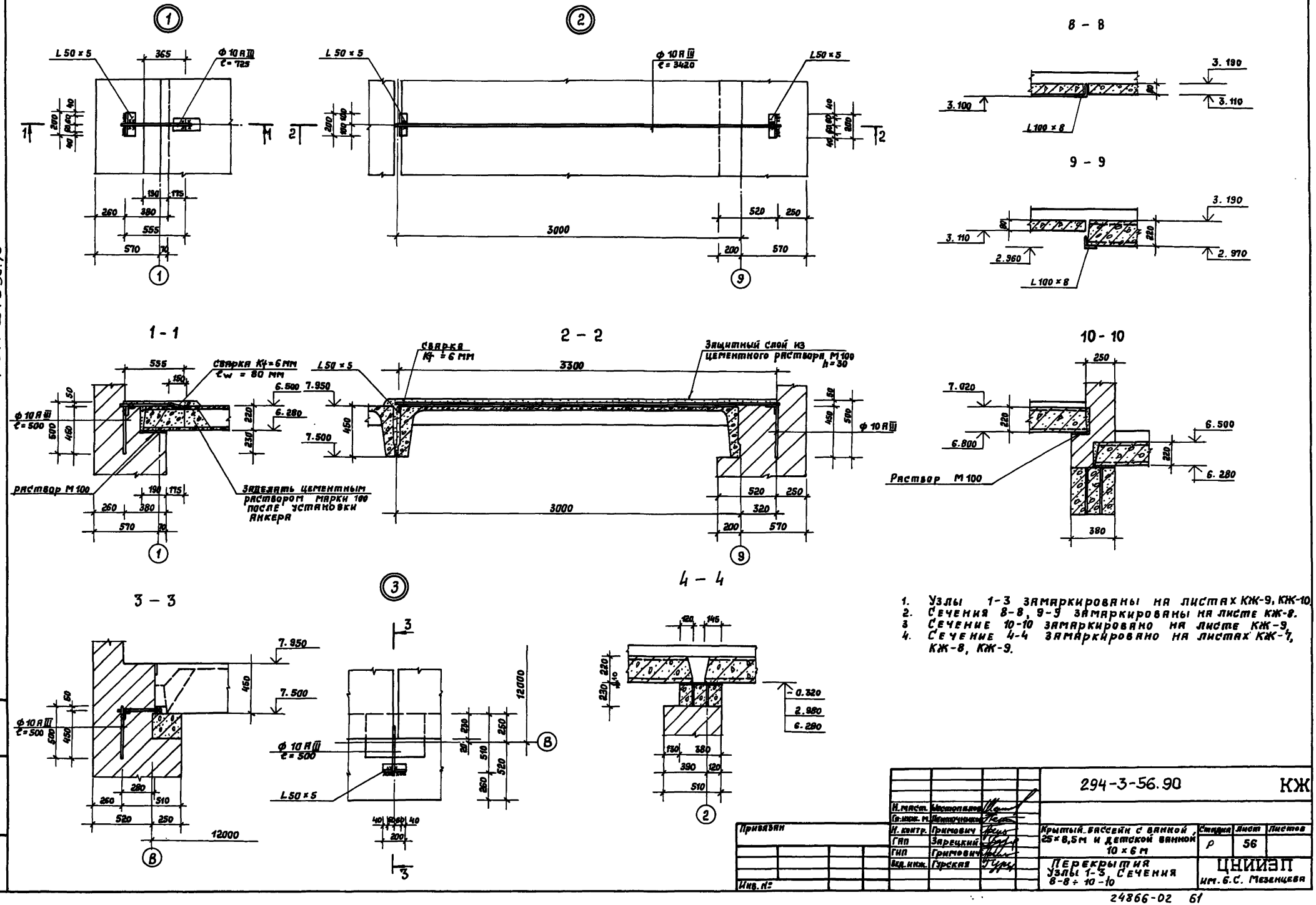

1. Узлы 1-3 замаркированы на листах КЖ-9, КЖ-10.
2. Сечения 8-8, 9-9 замаркированы на листе КЖ-8.
3. Сечение 10-10 замаркировано на листе КЖ-9.
4. Сечение 4-4 замаркировано на листах КЖ-7, КЖ-8, КЖ-9.

Н. маст.	Шестопалов		294-3-56.90		КЖ
Гл. инж. м.	Ленточников				
Н. контр.	Гримович		Крытый бассейн с ванной 25×8,5 м и детской ванной 10×6 м	Стадия: Р	Лист: 56	Листов:
ГАП	Зарецкий				
ГИП	Гримович				
Вед. инж.	Гурская		Перекрытия Узлы 1-3, Сечения 8-8 ÷ 10-10	ЦНИИЭП им. Б.С. Мезенцева	

Привязан

Инв. №

Инв. № подл. | Подпись и дата | Взам. инв. №

24866-02 61

Альбом 2.

Типовой проект 294-3-56.90

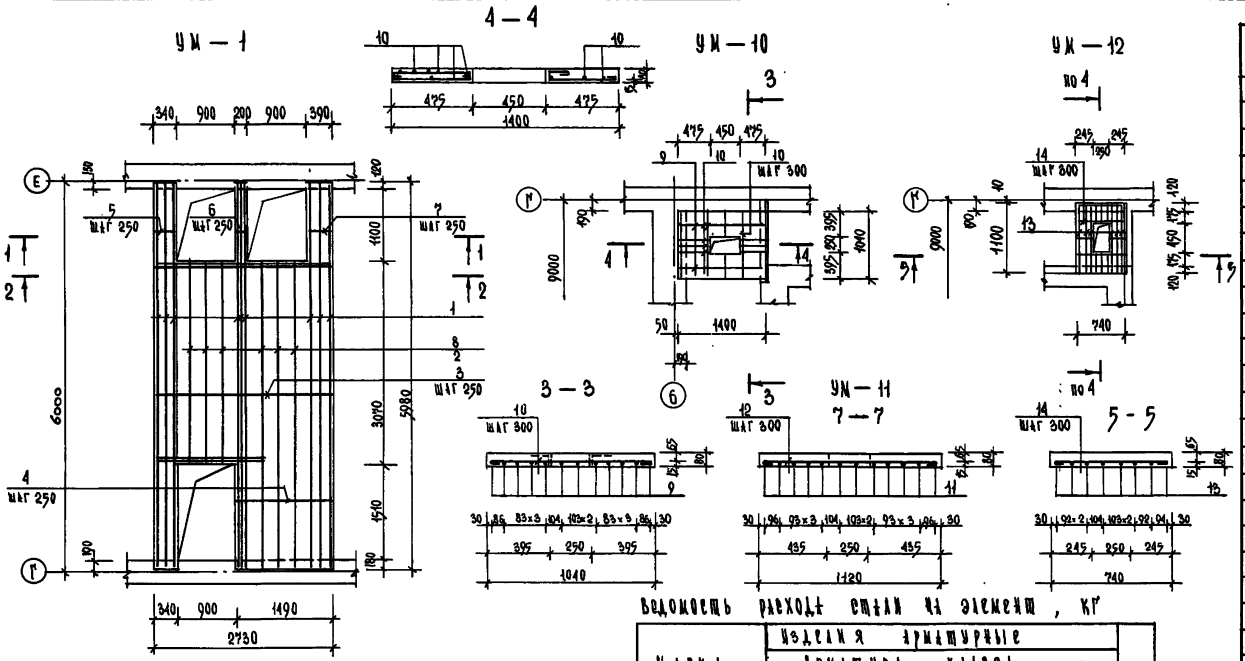

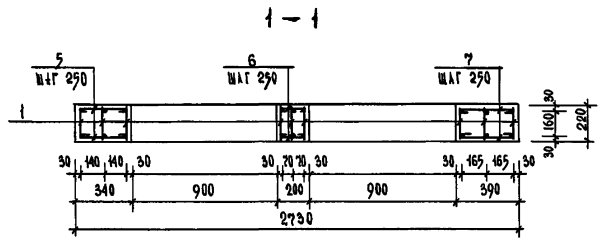

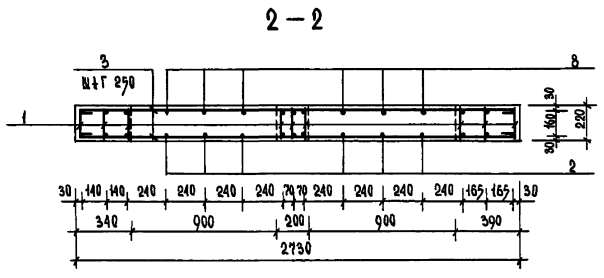

Спецификация арматуры монолитных участков

Формат	Зона	Поз.	Обозначение	Наименование	Кол.	Примеч.
				УМ - 1		
				Сборочные единицы		
		1	КШИ 01-23	Каркас плоский К-13	9	27.0 кг
				Детали		
				ГОСТ 5781-82*		
		2	УМ-1-00	ф 22 А III ℓ = 23.0 п.м.	-	2.984 кг
		3	-01	ф 10 А I ℓ = 2840	30	1.75 кг
		4	-02	ф 10 А I ℓ = 1600	20	0.99 кг
		5	-03	ф 10 А I ℓ = 450	12	0.28 кг
		6	-04	ф 10 А I ℓ = 310	12	0.19 кг
		7	-05	ф 10 А I ℓ = 500	12	0.31 кг
		8	-06	ф 6 А I ℓ = 23.0 п.м	-	0.222 кг
				Бетон В 15		2.87 м³
				УМ - 10		
				Детали		
				ГОСТ 5781-82*		
		9	УМ-10-00	ф 6 А I ℓ = 1510	10	0.34 кг
		10	-01	ф 6 А I ℓ = 10.2 п.м	-	0.222 кг
				Бетон В 15		0.31 м³
				УМ - 11		
				Детали		
				ГОСТ 5781-82*		
		11	УМ-11-00	ф 6 А I ℓ = 1510	10	0.34 кг
		12	-01	ф 6 А I ℓ = 11.0 п.м	-	0.222 кг
				Бетон марки В 15		0.36 м³
				УМ - 12		
				Детали		
				ГОСТ 5781-82*		
		13	УМ-12-00	ф 6 А I ℓ = 1210	6	0.27 кг
		14	-01	ф 6 А I ℓ = 6.5 п.м	-	0.222 кг
				Бетон В 15		0.19 м³

Ведомость расхода стали на элемент, кг

Марка элемента	Изделия арматурные									Всего
	Арматура класса									
	А-I					А-III				
	ГОСТ 5781-82*					ГОСТ 5781-82*				
	ф6	ф8	ф10		Итого	ф12	ф22		Итого	
УМ-1	5.1	35.5	81.6		122.2	47.5	228.3		275.8	398.0
УМ-2	1.1		15.0		16.1	7.2	160.2		167.4	183.5
УМ-3	5.9	35.5	89.2		130.6	47.5	277.6		325.1	455.7
УМ-4	2.2		30.2		32.4	13.2	178.0		191.2	223.6
УМ-5		7.9	10.8		18.7	10.6	71.3		81.9	100.6
УМ-6		11.8	16.3		28.1	15.8	53.2		69.0	97.1
УМ-7	4.5	39.5	161.0		205.0	52.8	284.3		337.1	542.1
УМ-8		7.9	13.0		20.9	10.6	35.5		46.1	67.0
УМ-9		15.8	32.0		47.8	21.1	124.4		145.5	193.3
УМ-10	5.7				5.7					5.7
УМ-11	5.8				5.8					5.8
УМ-12	3.1				3.1					3.1
УМ-13	1.2	4.6			5.8					5.8
УМ-14	10.4				10.4					10.4
УМ-15	6.3	35.5	84.7		126.5	47.5	244.5		292.0	418.5
УМ-16	8.0	43.4	104.5		155.9	58.1	303.3		361.4	517.3

Ведомость деталей

Поз.	Эскиз
3	2690 (75, 75)
4	1450 (75, 75)
5	300 (75, 75)

Ведомость деталей

Поз.	Эскиз
6	160 (75, 75)
7	350 (75, 75)
9, 11	1360 (75, 75)

Привязан

Инв. №

Нач. мас.	Шестопалов	
Гл. инж. м.	Лепточников	
Н. контр.	Гримович	
ГАП	Зарецкий	
ГАП	Гримович	
Вед. инж.	Гурская	

294-3-56.90 КШ

Крытый бассейн с ванной 25×8,5 и детской ванной 10×6 м

Стадия	Лист	Листов
Р	57	

Монолитные участки УМ-1, УМ-10 ÷ УМ-12

ЦНИИЭП им. Б.С. Мезенцева

24866-02 62

Ф. А2

Инв. № подл. | Подпись и дата | Взам. инв. №

Типовой проект 294-3-56.90 Альбом 2

УМ-2

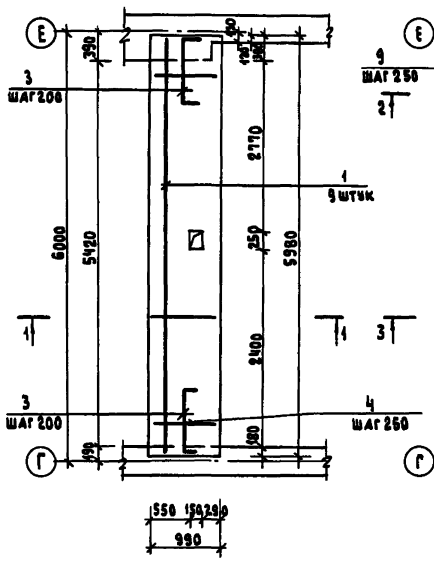

УМ-3

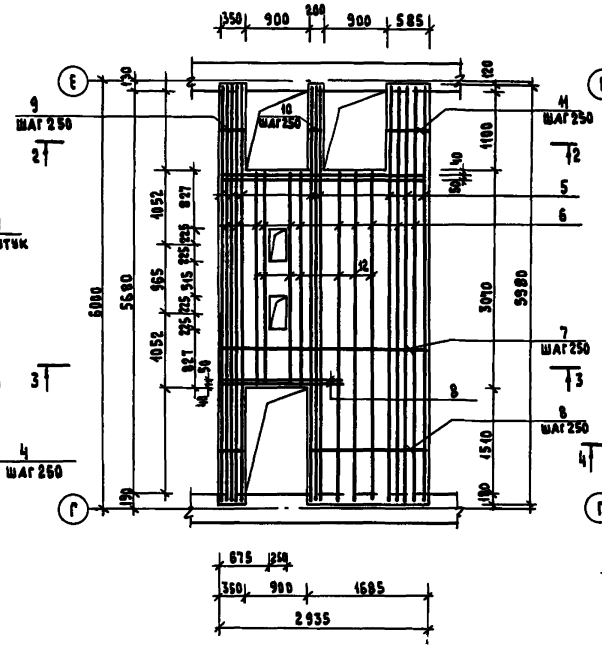

УМ-4

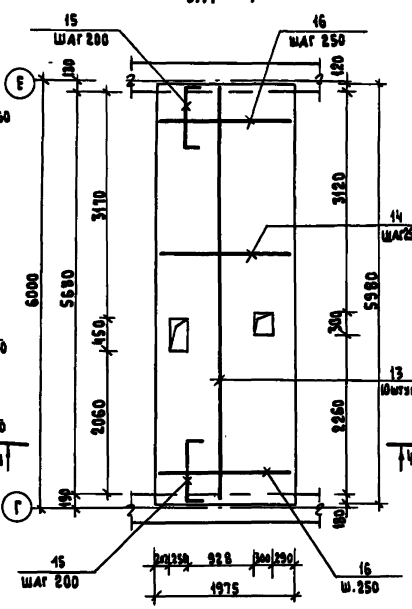

1—1

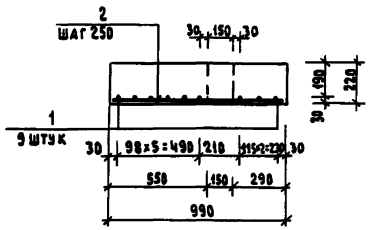

2—2

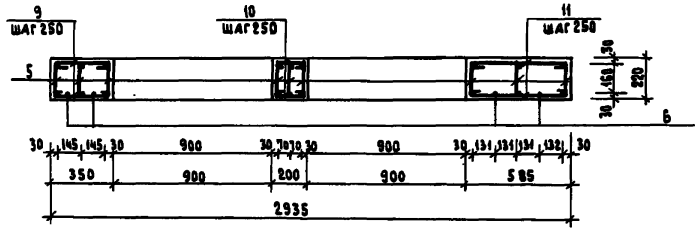

4—4

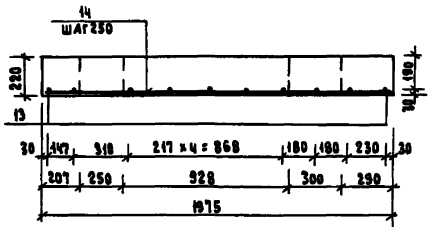

3—3

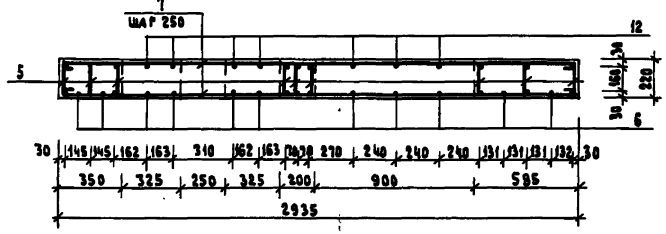

Спецификация арматуры монолитных участков

Формат	Зона	Поз.	Обозначение	Наименование	Кол.	Примеч.
				УМ-2		
				Детали		
				ГОСТ 5781-82*		
		1	УМ-2-00	ф 22 А III ℓ = 5950	9	17.8 кг
		2	-01	ф 10 А I ℓ = 970	25	0.6 кг
		3	-02	ф 12 А III ℓ = 1360	6	1.2 кг
		4	-03	ф 6 А I ℓ = 970	5	0.21
				Бетон В 15		1.3 м³
				УМ-3		
				сборочные единицы		
		5	КЖИ.01-23	Каркас плоский К-13	9	27.0 кг
				Детали		
				ГОСТ 5781-82*		
		6	УМ-3-00	ф 22 А III ℓ = 39.5 п.м		2.984 кг
		7	-01	ф 10 А I ℓ = 3045	30	1.88 кг
		8	-02	ф 40 А I ℓ = 1795	20	1.1 кг
		9	-03	ф 40 А I ℓ = 460	12	0.28 кг
		10	-04	ф 10 А I ℓ = 310	12	0.19 кг
		11	-05	ф 40 А I ℓ = 695	12	0.43 кг
		12	-06	ф 6 А I ℓ = 26.4 п.м	-	0.222 кг
				Бетон В 15		3.14 м³
				УМ-4		
				Детали		
				ГОСТ 5781-82*		
		13	УМ-4-00	ф 22 А III ℓ = 5960	10	17.8 кг
		14	-01	ф 40 А I ℓ = 1955	25	1.2 кг
		15	-02	ф 12 А III ℓ = 1360	11	1.2
		16	-03	ф 6 А I ℓ = 1950	5	0.43
				Бетон В 15		2.6 м³

Ведомость деталей

Поз.	Эскиз
7	2895
8	1845
9	318

Ведомость деталей

Поз.	Эскиз
10	160
11	545
3 15	4000

Н.маст.	Шестовалов		
Гл.инж.м	Ленточников		
Н.контр.	Гремович		
ГАП	Зарецкий		
ГИП	Гремович		
Нач.инж.	Гурская		

294-3-56.90 КЖ

Крытый бассейн с ванной 25×25 м и детской ванной 10×5 м

Стадия	Лист	Листов
Р	58	

Монолитные участки УМ-2, УМ-3, УМ-4

ЦНИИЭП им. Б.С. Мезенцева

Привязан

Инв. № подл. | Подпись и дата | Взам. инв. №

Альбом 2.

Типовой проект 294-3-56.90

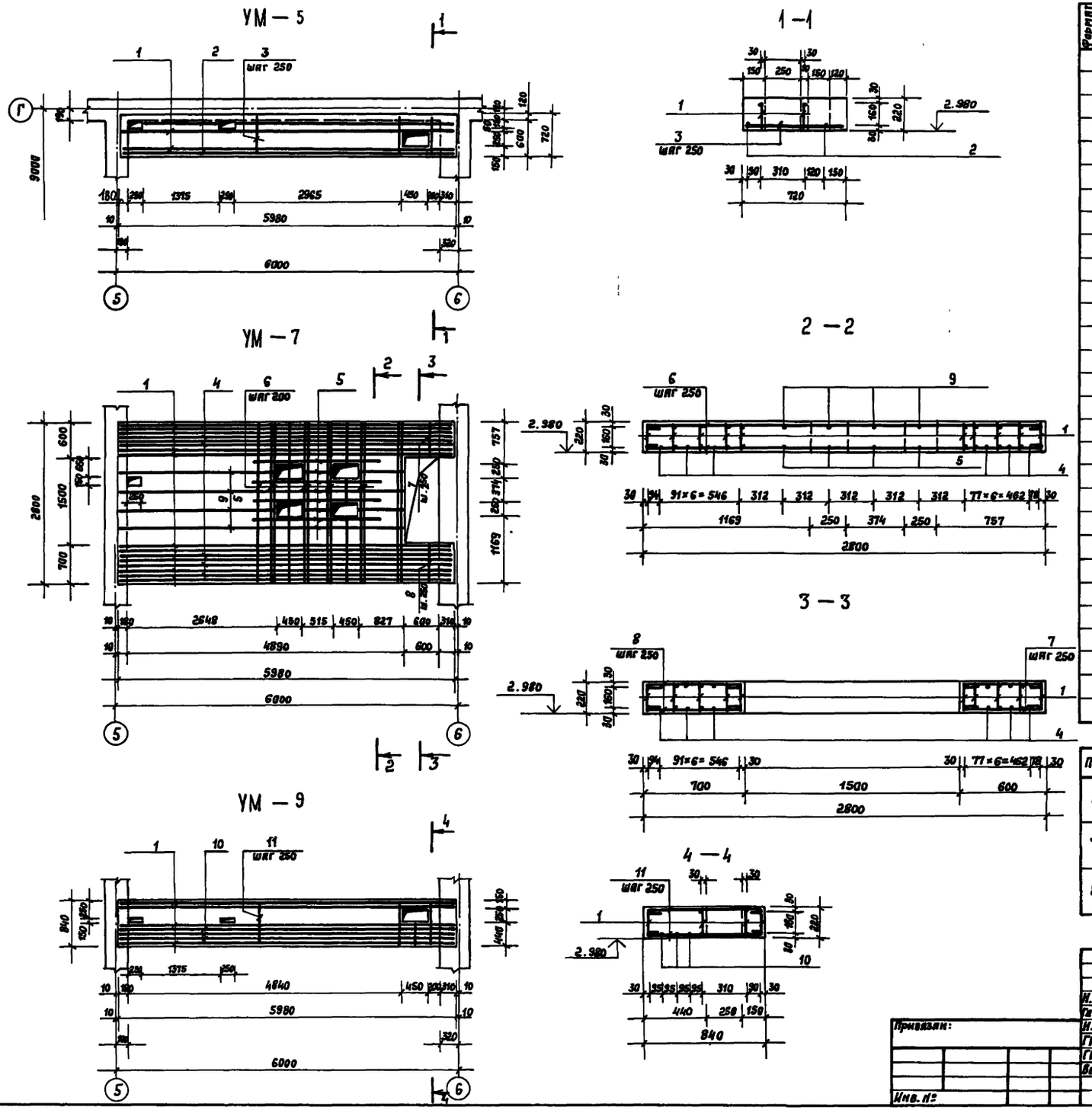

Спецификация арматуры монолитных участков

Формат	Зона	Поз.	Обозначение	Наименование	Кол.	Примеч.
				УМ — 5		
				Сборочные единицы		
		1	КЖИ.01-23	Каркас плоский К-13	2	27.0 кг
				Детали		
				ГОСТ 5781-82*		
		2	УМ-5-00	ф 22 А III ℓ = 12.0 п.м	—	2.984 кг
		3	-01	ф 10 А I ℓ = 700	25	0.43 кг
				Бетон В 15		0.95 м³
				УМ — 7		
				Сборочные единицы		
		1	КЖИ.01-23	Каркас плоский К-13	10	27.0 кг
				Детали		
				ГОСТ 5781 - 82*		
		4	УМ-7-00	ф 22 А III ℓ = 5950	6	17,8 кг
		5	-01	ф 10 А I ℓ = 49.0 п.м	—	0,617 кг
		6	-02	ф 10 А I ℓ = 2910	62	1,8 кг
		7	-03	ф 10 А I ℓ = 710	20	0,44 кг
		8	-04	ф 10 А I ℓ = 810	20	0,5 кг
		9	-05	ф 6 А I ℓ = 20,2 п.м	—	0,222 кг
				Бетон В 15		3,5 м³
				УМ - 9		
				Сборочные единицы		
		1	КЖИ.01-23	Каркас плоский К-13	4	27,0 кг
				Детали		
				ГОСТ 5781- 82*		
		10	УМ-9-00	ф 22 А III ℓ = 17.9 п.м	—	2.984 кг
		11	-01	ф 10 А I ℓ = 950	5.4	0,59 кг
				Бетон В 15		1,1 м³

Ведомость деталей

Поз	Эскиз
6	2760 (75, 75)
7	560 (75, 75)
8	660 (75, 75)

Ведомость деталей

Поз.	Эскиз
11	800 (75, 75)

Н. маст.	Шестопалов		
Гл. инж. м.	Лентяченко		
Н. контр.	Гримович		
ГАП	Зарецкий		
ГИП	Гримович		
Вед. инж.	Гурская		

Привязан:

Инв. №

294-3-56.90 КЖ

Крытый бассейн с ванной 25×8,5 м и детской ванной 10×6 м

Стадия	Лист	Листов
Р	59	

Монолитные участки УМ-5, УМ-7, УМ-9

ЦНИИЭП им. Б.С. Мезенцева

24866-02 64

Инв. № подл. | Подпись и дата | Взам. инв. №

Альбом 2.

Типовой проект 294-3-56.90

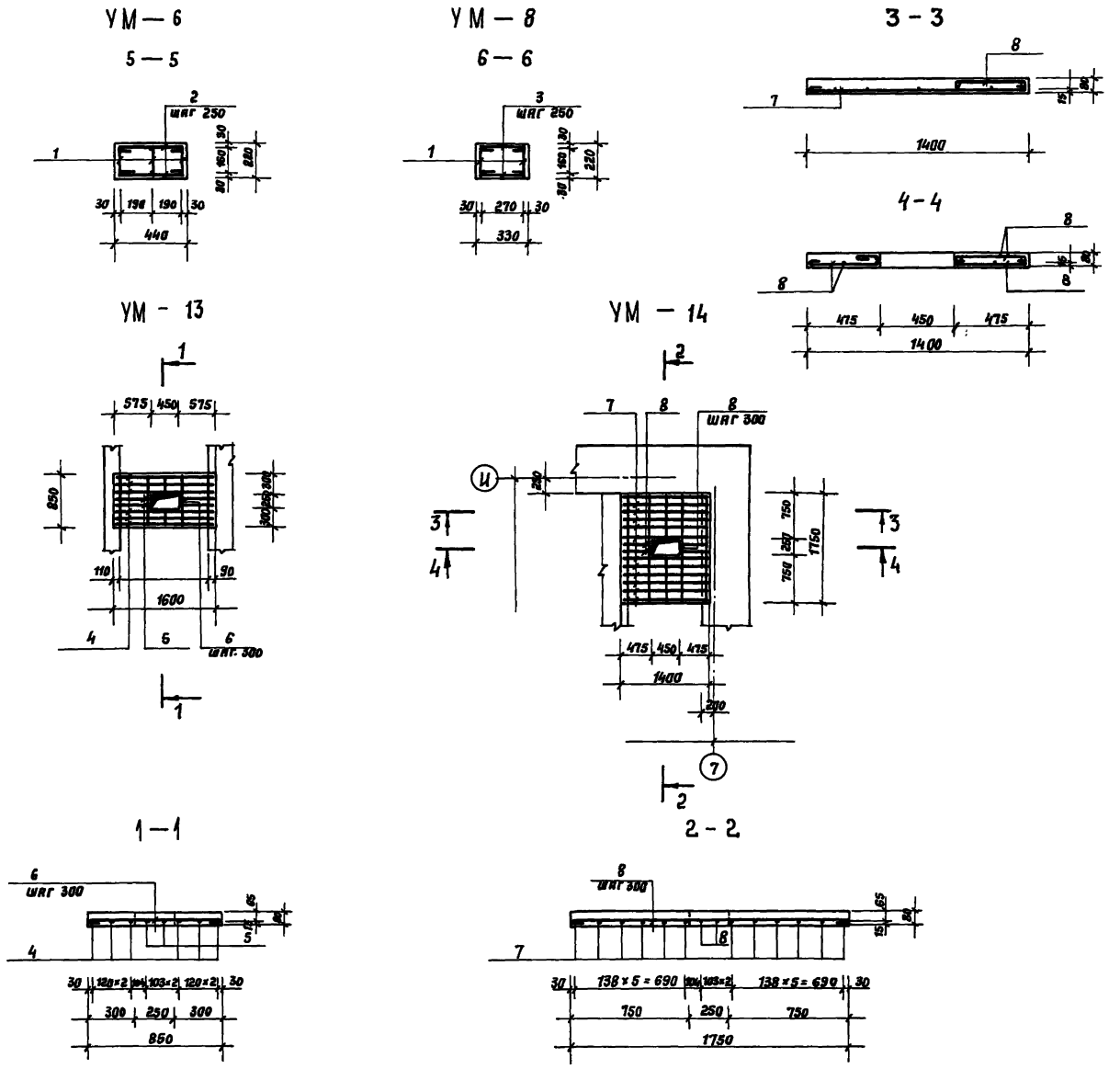

Спецификация арматуры монолитных участков

Формат	Зона	Поз.	Обозначение	Наименование	Кол.	Примеч.
				УМ-6		
				Сборочные единицы		
		1	КЖИ. 01-23	Каркас плоский К-13	3	27.0 кг
				Детали		
				ГОСТ 5781-82 *		
		2	УМ-6-00	ф 10 АI ℓ = 550	48	0,34 кг
				Бетон В 15		0,53 м³
				УМ - 8		
				Сборочные единицы		
		1	КЖИ. 01-23	Каркас плоский К-13	2	27,0 кг
				Детали		
				ГОСТ 5781 - 82 *		
		3	УМ-8-00	ф 10 АI ℓ = 440	48	0,27 кг
				Бетон В 15		0,43 м³
				УМ - 13		
				Детали		
				ГОСТ 5781 - 82*		
		4	УМ-13-00	ф 8 АI ℓ = 1570	6	0,62 кг
		5	- 01	ф 8 АI ℓ = 545	4	0,2 кг
		6	- 02	ф 6 АI ℓ = 5.58 п.м	-	0,222 кг
				Бетон В 15		0,3 м³
				УМ - 14		
				Детали		
				ГОСТ 5781 - 82 *		
		7	УМ-14-00	ф 6 АI ℓ = 1510	12	0,34 кг
		8	- 01	ф 6 АI ℓ = 28,9 п.м	-	0,222 кг
				Бетон В 15		0,54 м³

Ведомость деталей

Поз	Эскиз
2	400 (75, 75)
3	290

Ведомость деталей

Поз.	Эскиз
7	1360 (75, 75)

Н. маст.	Шестопалов		
Гл. инж. п.	Пенторчиков		
Н. контр.	Гримович		
ГАП	Зарецкий		
ГИП	Гримович		
Вед. инж.	Гурская		

294-3-56.90 КЖ

Крытый бассейн с ванной 25×8,5 м и детской ванной 10×6 м

Стадия	Лист	Листов
Р	60	

Монолитные участки УМ-6, УМ-8, УМ-13, УМ-14.

ЦНИИЭП им. Б.С. Мезенцева

Привязан

Инв. №

Инв. № подл. | Подпись и дата | Взам. инв. №

24866-02 65

Альбом 2.

Типовой проект 294-3-56.90

УМ-15

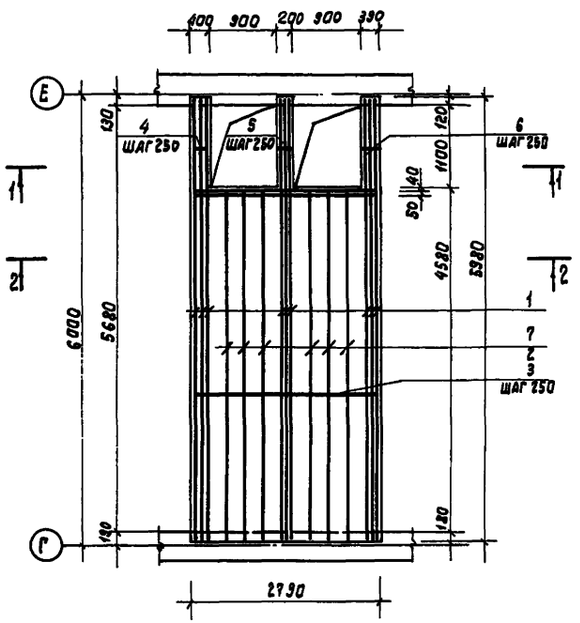

УМ-16

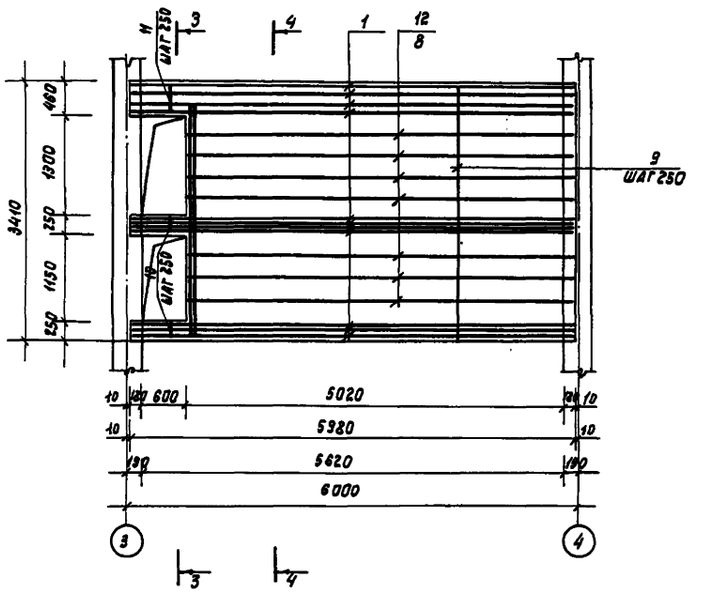

1-1

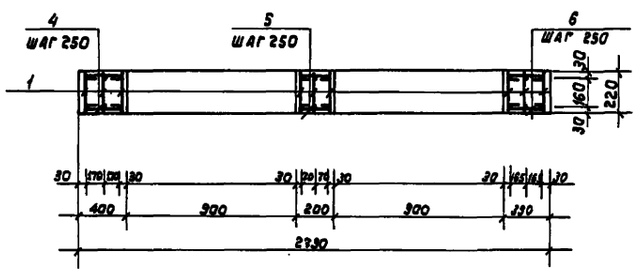

3-3

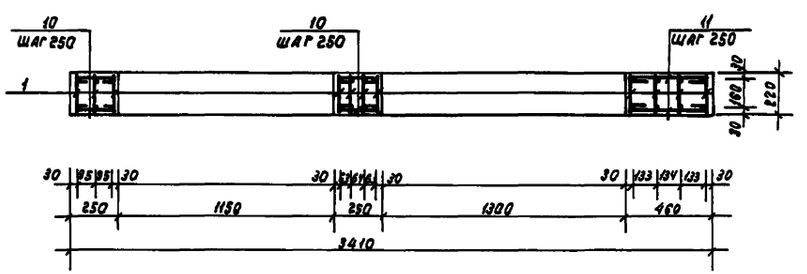

2-2

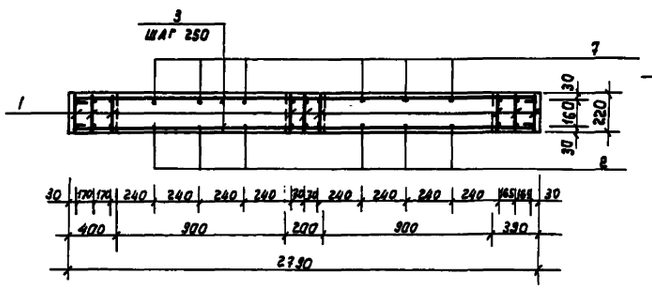

4-4

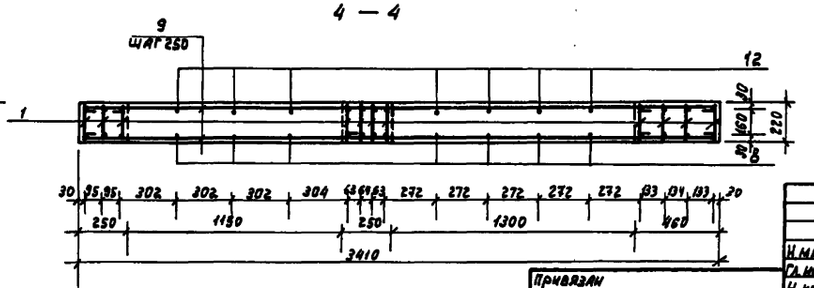

СПЕЦИФИКАЦИЯ АРМАТУРЫ МОНОЛИТНЫХ УЧАСТКОВ

Формат	Зона	Поз.	Обозначение	Наименование	Кол	Примеч.
				УМ-15		
				СБОРОЧНЫЕ ЕДИНИЦЫ		
		1	КЖИ 01-23	каркас плоский К-13	9	27.0
				ДЕТАЛИ		
				ГОСТ 5781-82*		
		2	УМ-15-00	ø 22 А III ℓ = 4730	6	14.1 кг
		3	-01	ø 10 А I ℓ = 2895	42	1.79 кг
		4	-02	ø 10 А I ℓ = 510	12	0.31 кг
		5	-03	ø 10 А I ℓ = 310	12	0.19 кг
		6	-04	ø 10 А I ℓ = 500	12	0.3 кг
		7	-05	ø 6 А I ℓ = 28.4 п.м	-	0.222 кг
				Бетон В15		3.26 м³
				УМ-16		
				СБОРОЧНЫЕ ДЕТАЛИ		
		1	КЖИ 01-23	каркас плоский К-13	11	27.0
				ДЕТАЛИ		
				ГОСТ 5781-82*		
		8	УМ-16-00	ø 22 А III ℓ = 5170	7	15.4 кг
		9	-01	ø 10 А I ℓ = 3520	46	2.17 кг
		10	-02	ø 10 А I ℓ = 360	16	0.22 кг
		11	-03	ø 10 А I ℓ = 570	8	0.35 кг
		12	-04	ø 6 А I ℓ = 36.2 п.м.	-	0.222
				Бетон В15		4.2 м³

ВЕДОМОСТЬ ДЕТАЛЕЙ

Поз.	Эскиз
3	2745 (75, 75)
4	360 (75, 75)
5	160 (75, 75)
6	350 (75, 75)

ВЕДОМОСТЬ ДЕТАЛЕЙ

Поз	Эскиз
8	3370 (75, 75)
9	210 (75, 75)
10	420 (75, 75)

Инв. № подл. | Подпись и дата | Взам. инв. №

Привязан

Инв. №

Н. маст.	Шестопалов	
Гл. инж. м.	Лентовников	
Н. контр.	Гримович	
ГАП	Зарецкий	
ГИП	Гримович	
Вед. инж.	Гурская	

294-3-56.90 КЖ

Крытый бассейн с ванной 25×8.5 м и детской ванной 10×6 м

Стадия	Лист	Листов
Р	61	

МОНОЛИТНЫЕ УЧАСТКИ УМ-15, УМ-16

ЦНИИЭП им. Б.С. Мезенцева

24866-02 66

Альбом 2.

Типовой проект 294-3-56.90

Фрагмент схемы расположения элементов фундаментов

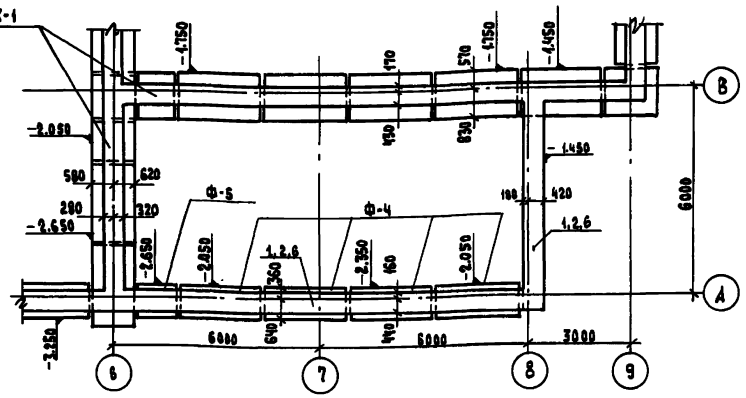

Фрагмент схемы расположения элементов покрытия (отм. низа плит 2.980)

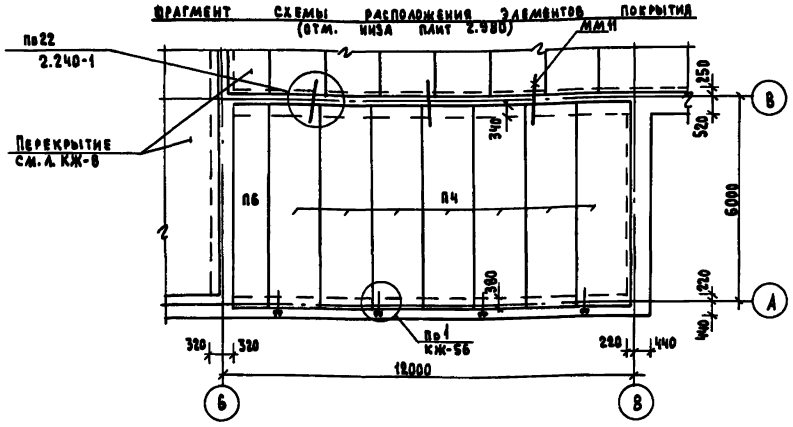

Фрагмент схемы расположения перемычек

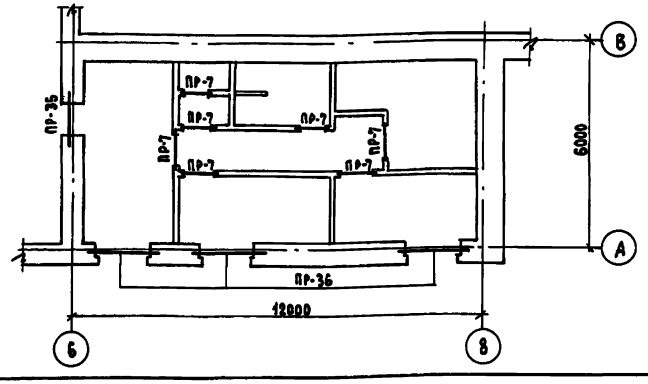

Ведомость перемычек

Марка, поз.	Схема сечения
ПР-7	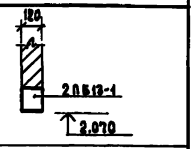
ПР-35	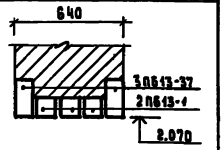
	Вариант $t_н = -30°$
ПР-36	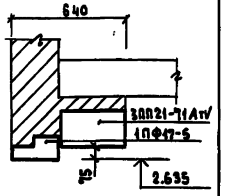
	Вариант $t_н = -20°$
ПР-36	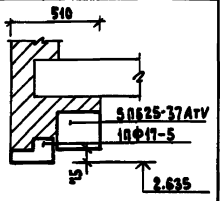
	Вариант $t_н = -40°$
ПР-36	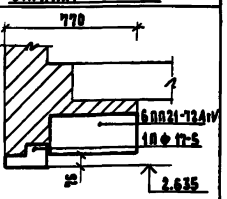

Спецификация к схемам расположения фундаментов, покрытия, перемычек

Марка, поз.	Обозначение	Наименование	Кол.	Масса ед. кг	Примечание
		Плиты железобетонные			
Ф-4	ГОСТ 13580-85	ФЛ 10.24-2	4	1380	
Ф-5	ГОСТ 13580-85	ФЛ 10.12-2	1	650	
		Блоки бетонные			
1	ГОСТ 13579-78*	ФБС 24.6.6-Т	10	1960	
2	ГОСТ 13579-78*	ФБС 12.6.6-Т	5	960	
6	ГОСТ 13579-78*	ФБС 12.6.3-Т	7	460	
		Панели перекр. ж.б. беспуст.			
П4	1243.1-5, в.1	П60.15-8 АТVскт-I	7	4840	
П6	1.243.1-5, в.1	П60.10-8 АТVскт-I	1	3850	
		Анкера			
	ГОСТ 5781-82*	L 50x5 ℓ = 200	4	0.75	
	ГОСТ 5781-82*	ф10 АIII ℓ = 650	12	0.40	
ММ-11	2.240-1 в.2	ММ 11 ℓ = 600	6	0.44	
		Перемычки			
		Вариант $t_н = -30°$			
ПР-7	1.038.1-1, в.1	2ПБ 13-1	7	54	
ПР-35	1.038.1-1, в.1	3ПБ 13-37	2	85	
	1.038.1-1, в.1	2ПБ 13-1	3	54	
ПР-36	1.038.1-1, в.6	1ПФ17-5	3	103	
	1.038.1-1, в.8	3ПП21-71 АтV	3	433	
		Вариант $t_н = -20°$			
ПР-7	1.038.1-1, в.1	2ПБ 13-1	7	54	
ПР-35	1.038.1-1, в.1	3ПБ 13-37	2	85	
	1.038.1-1, в.1	2ПБ 13-1	3	54	
ПР-36	1.038.1-1, в.6	1ПФ17-5	3	103	
	1.038.1-1, в.8	5ПБ 25-37 АтV	3	338	
		Вариант $t_н = -40°$			
ПР-7	1.038.1-1, в.1	2ПБ 13-1	7	54	
ПР-35	1.038.1-1, в.1	3ПБ 13-37	2	85	
	1.038.1-1, в.1	2ПБ 13-1	3	54	
ПР-36	1.038.1-1, в.6	1ПФ17-5	3	103	
	1.038.1-1, в.8	6ПП21-72 АтV	3	581	

Таблица нагрузок на фундаменты в зависимости от расч. наружной темпер. кН/м

	$t_н = -20°$				$t_н = -30°$				$t_н = -40°$			
	Нормативн.		Расчетная		Нормативн.		Расчетная		Нормативн.		Расчетная	
	Суммарн.	Врем.	Суммарн.	Врем.	Суммарн.	Врем.	Суммарн.	Врем.	Суммарн.	Врем.	Суммарн.	Врем.
ось А	66.8	4,6	76,2	6.4	75,6	4,6	86,1	6,4	84,1	4,6	95,6	6,4
ось 9	38.7	0.8	42.7	1.0	47.0	0.8	51.8	1.0	55,2	0,8	60,8	1.0

Н. маст.	Пестопалов		
Гл. инж. м.	Ленточников		
Н. контр.	Гримович		
ГАП	Зарецкий		
ГИП	Гримович		

Привязан:

Инв. №

294-3-56.90 КЖ

Крытый бассейн с ванной 25×8,5 м и детской ванной 10×6 м (вариант с блоком сауны)

Стадия	Лист	Листов
Р	62	

Фрагменты схем расположения фундаментов, покрытия и перемычек

ЦНИИЭП им. Б.С. Мезенцева

24866-02 67

Инв. № подл. | Подпись и дата | Взам. инв. №

Альбом 2

Типовой проект 294-3-56.90

Ванна сауны. План.

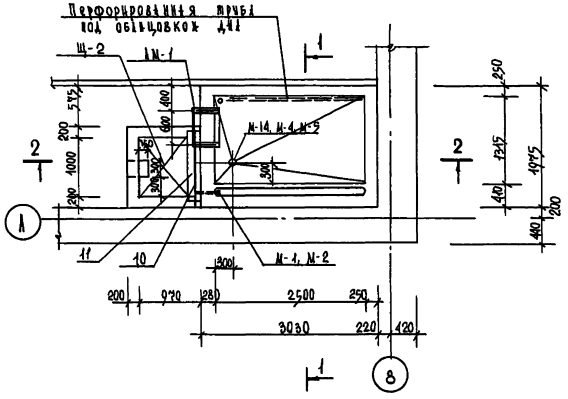

1 - 1

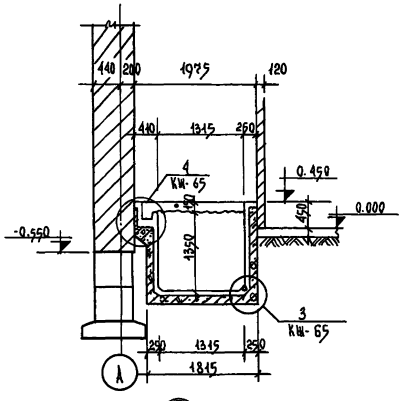

2-2

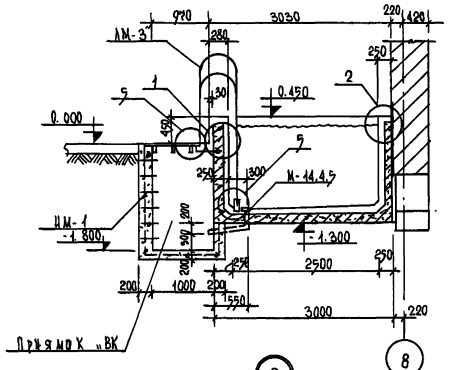

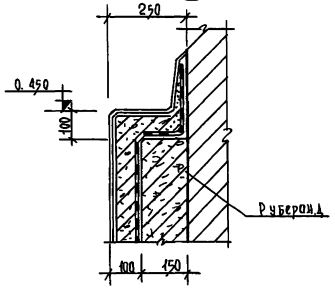

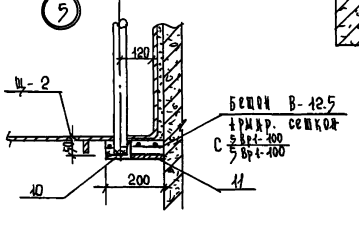

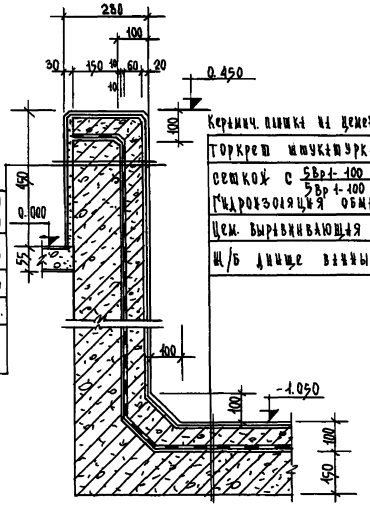

Керамич. плитка на цем. р-ре ГОСТ 6141-82 - 30
Ж.Б. стенка ванны - 150
Цементная стяжка - 10
Гидроизоляция - 10
Торкрет штукат. армир. сеткой - 60
Керамическая плитка на цем. р-ре - 20

Керамич. плитка на цемент. р-ре - 20
Торкрет штукатурка армирован. сеткой С 5Вр1-100 / 5Вр1-100 - 60
Гидроизоляция обмазочная - 10
Цем. выравнивающая стяжка - 10
Ж/б днище ванны - 150

Примечание
Работать совместно с листами КШ-64, 65

Формат	Зона	Позиц.	Обозначение	Наименование	Кол.	Примеч.
				Ванна сауны		Вес 1 шт кг
				Закладные детали		
А3		1	КШИ-02.00	М-1	1	11.5
А4		2	КШИ-02.01	М-2	1	0.45
А3		3	КШИ-02.26	М-14	1	19.32
А4		4	КШИ-02.03	М-4	1	7.84
А4		5	КШИ-02.04	М-5	1	9.93
А4		6	КШИ-02.06	М-7	2	0.64
А3		7	КШИ-02.27	АМ-3	1	35.68
				Приямок ВК		
Б4		8	ГОСТ 8478-84	С 5Вр1-100 / 5Вр1-100 S=7.1м²	-	22.01
А4		9	КШИ-02.13	Скоба ИМ-1	6	1.6
Б4		10	ГОСТ-8510-86	∠75×50×5 l=1400	1	6.7
Б4		11	ГОСТ-19903-74*	-100×8 l=1400	1	9.35
А4		12	КШИ. 02.28	Щит Щ-2	1	68.61
				Бетон В 12.5		1.4 м³

Деталь гидроизоляции вертикальных и горизонтальных углов ванны сауны

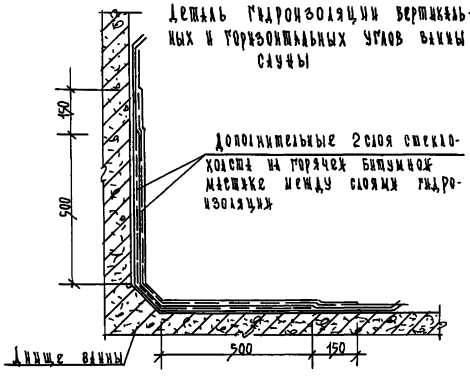

Нач. мас.	Шестопалов		
Гл. ин. м.	Ленточкин		
Н. контр.	Гримович		
Гл. арх. пр.	Зарецкий		
Гл. инж. пр.	Гримович		
Нач. гр. п.	Петушкова		

294-3-56.90 КШ

Крытый бассейн с ванной 25×8,5 м и детской ванной 10×6 м (вариант с плоской сауны)

Стадия	Лист	Листов
Р	63	

Ванна сауны. Узлы. Детали

ЦНИИЭП им. Б.С. Мезенцева

24866-02 68

Ф. А2

Привязан

Инв. №

Инв. № подл. | Подпись и дата | Взам. инв. №

Альбом 2

Типовой проект 294-3-56.90

Ванна сауны. Армирование

План

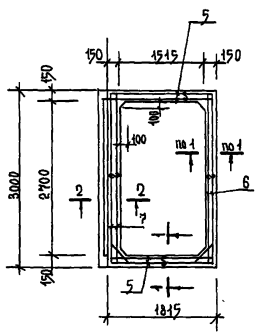

2 - 2

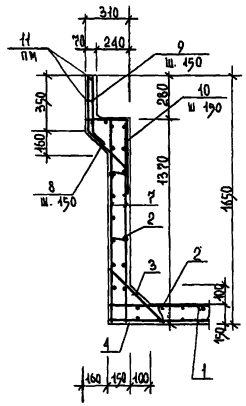

1 - 1

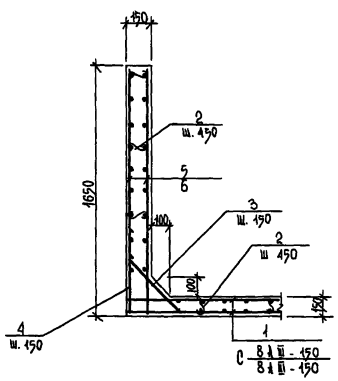

Армирование вертикальных углов ванны

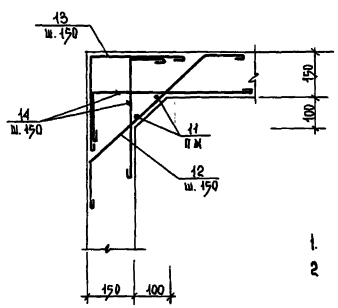

Ведомость деталей

Поз	Эскиз
2	120
3	200, 150, 200
4	350, 350
8	320, 380, 300
9	350, 150
10	280, 500
12	150, 500, 150
13	300, 300
14	150, 500

Спецификация арматуры на ванну сауны

Формат	Зона	Позиц	Обозначение	Наименование	Кол.	Примеч.
				Днище чаши ванны		Вес 1 шт, кг
		1	ГОСТ 8478-84	С $\frac{8 А III - 150}{8 А III - 150}$ S=5,4 м²	2	29.80
		2	ГОСТ 5781-82	ф 6 А I l=210	28	0,05
		3	ГОСТ 5781-82	ф 8 А III l=850	56	0,33
		4	ГОСТ 5781-82	ф 8 А III l=700	56	0,28
				Бетон в 12.5		0,7 м³
				Стенки чаши ванны		
		5	ГОСТ 8478-84	С $\frac{8 А III - 150}{8 А III - 150}$ S=2,9 м²	4	16.0
		6	ГОСТ 8478-84	S=4,4 м²	2	27.0
		7	ГОСТ 8478-84	S=4,1 м²	2	22,6
		2	ГОСТ 5781-82	ф 6 А I l=210	80	0.05
		8	ГОСТ 5781-82	ф 8 А III l=1000	17	0.395
		9	ГОСТ 5781-82	ф 8 А III l=500	17	0.2
		10	ГОСТ 5781-82	ф 8 А III l=780	17	0.29
		11	ГОСТ 5781-82	ф 6 А I l=20 п.м.	-	4.44
		12	ГОСТ 5781-82	ф 8 А I l=920	36	0.36
		13	ГОСТ 5781-82	ф 8 А I l=700	36	0.27
		14	ГОСТ 5781-82	ф 8 А I l=770	72	0.3
				Бетон в 12.5		1.95 м³
				Прижимная плита		
		15	ГОСТ 8478-84	С $\frac{5 Вр. 1-100}{5 Вр. 1-100}$ S=16.7 м²	1	51,77
				Бетон в 12.5		1.0 м³

Примечания

1. Работать совместно с листами КЖ-63, 65
2. Выборку арматуры см. на листе КЖ-65

Н. маст.	Шестопалов		
Гл. инж. м.	Ленточников		
Н. контр.	Гримович		
Гл. арх. п.	Зарецкий		
Гл. инж. п.	Гримович		
Нач. гр.	Петушкова		

Привязан

Инв. №

294-3-56.90 КЖ

Крытый бассейн с ванной 25×8,5 м и детской ванной 10×6 м (вариант с блоком сауны)

Ванна сауны. Армирование

Стадия	Лист	Листов
Р	64	

ЦНИИЭП им. Б.С. Мезенцева

24866-02 69

Ф. А2

Инв. № подл. | Подпись и дата | Взам. инв. №

③

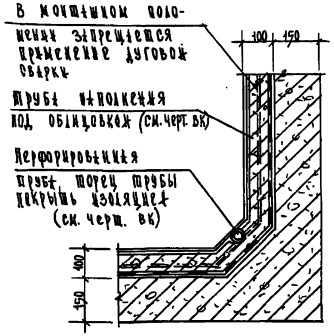

Профиль лотка песного корыта

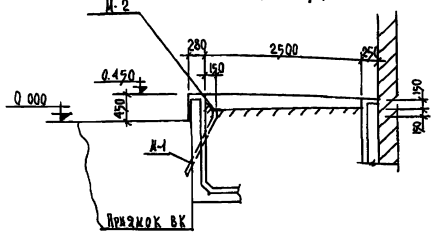

Деталь гидроизоляции трубы для спуска воды из ванны

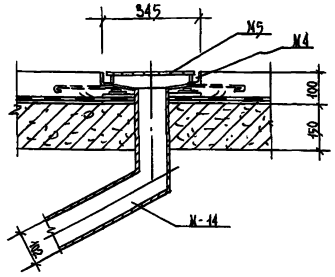

⑤

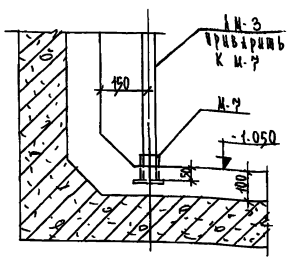

④

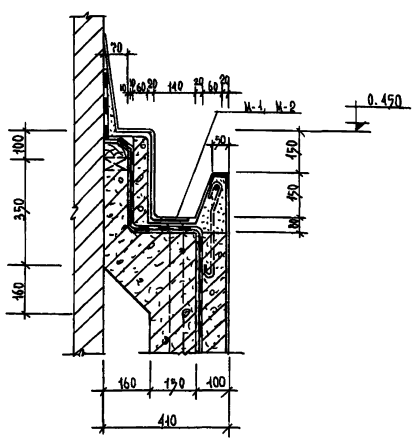

Расход арматуры на ванну ванны, кг

Марка элемента	Изделия арматурные							
	Арматура класса							Всего
	Вр-I		AI			A-III		
	ГОСТ 6727-80		ГОСТ 5781-82			ГОСТ 5781-82		
	Ø5	Итого	Ø6	Ø8	Итого	Ø8	Итого	
Днище	-	-	1,4	—	1,4	93,76	93,76	95,16
Стенки	-	-	15,16	44,28	59,44	178,25	178,25	237,69
Прижим. планки	51,77		-	-	-	-	-	51,77
Прямок „ВК"	22,01		-	-	-	-	-	22,01

Выборка стали на закладные детали, кг

Марка элемента	Изделия закладные																				Всего
	Арм. класса		Проката марки																		
	AIII		C 235		08Х18Н10Т ГОСТ 5632-72				Вст3КП2						C 235						
	ГОСТ 5781-82		ГОСТ 8510-86		ГОСТ 2590-71		ГОСТ 19904-74*		ГОСТ 19903-74*						ГОСТ 8568-77*		ГОСТ 19903-74*				ГОСТ 7798-70 болт М12	ГОСТ 5915-70 гайка М12	
	Ø18	Итого	∠75×50×5	Итого	Ø10	Итого	Тр 40×3	Итого	-6	Итого	Тр 48×3	Тр 89×3	Тр 102×3	Тр 102×4	Итого	-8	Итого	-6	-4	-10	Итого			
Стенки	-	-	-		1,36	1,36	35,68	35,68	6,93	6,93	0,66	7,00	7,32	0,40	15,38	-	-	15,50	0,62	0,93	26,05	0,40	0,20	86,00
Прямок ВК	0,60	0,60	6,70	6,70												77,96	77,96	-	-	-	-	-	-	94,26

					294-3-56.90		КЖ
Нач. маст.	Шестопалов						
Гл. инж. п.	Скимовская						
Н. контр.	Гуляева				Крышный бассейн с вилой 25×6м и лестной вилой 10×6м (вариант с блоком сауны)	Стадия	Лист	Листов
Гл. арх. пр.	Бабецкая					Р	65	
Гл. инж. пр.	Гуляевич							
Нач. гр.	Пенькова				Ванна сауны Выборка стали	ЦНИИЭП им. Б.С. Мезенцева		

Привязан

Инв.№

24866-02 70

ф. 42

Альбом 2.

Типовой проект 294-3-56.90

Пожарная лестница на кровле по оси «2»

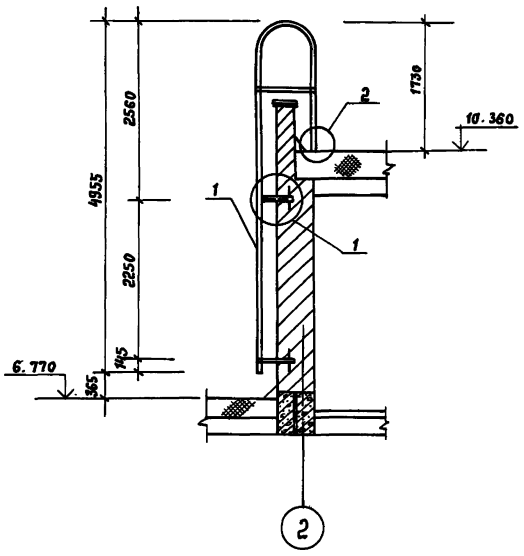

Пожарная лестница на кровле по оси «5»

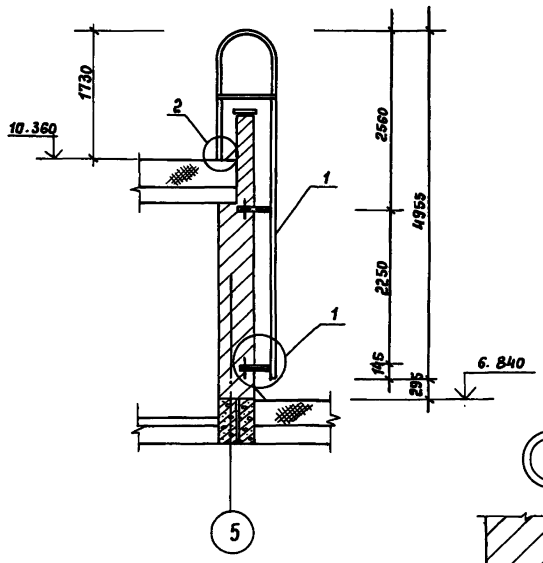

Марка, поз.	Обозначение	Наименование	Кол	Масса ед., кг	Примечание
1	КЖИ.02.29	СМ-1	2	127,65	
2	КЖИ.02.30	СМ-2	1	98,17	
3	КЖИ.02.31	СМ-3	1	20,78	

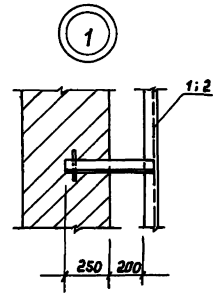

Пожарная лестница на кровле по оси «Д»

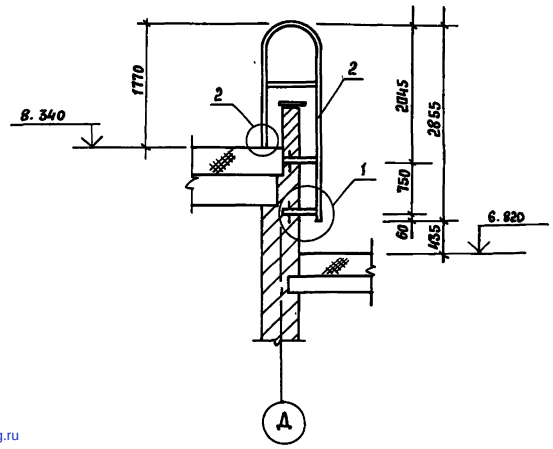

Установка металлической стремянки СМ-3

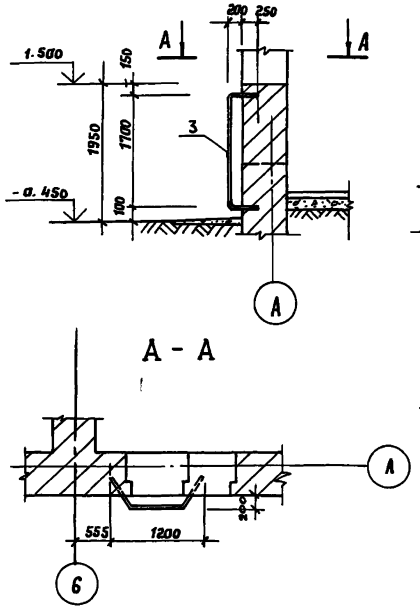

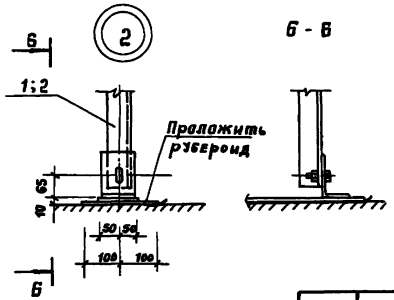

Примечания:

1. Расположение металлических стремянок СМ-1 и СМ-2 в плане см. на листе АР-5.

Н.маст.	Шестопалов		294-3-56.90		КМ
Гл.инж.п.	Пентюченко				
Н.контр	Гримович		Крытый бассейн с ванной 25 х 8,5 м и детской ванной 10 х 6 м	Стадия	Лист	Листов
ГАП	Зарецкий			Р	1	1
ГИП	Гримович		Стремянки металлические СМ-1, 2, 3.	ЦНИИЭП им. Б.С. Мезенцева		
Инж.	Карачева					

Привязан

Инв. №

24866-02 (71)

Инв. № подл. | Подпись и дата | Взам. инв. №

gost.e-ecolog.ru