ТИПОВОЙ ПРОЕКТ
294-3-56.90

КРЫТЫЙ БАССЕЙН С ВАННОЙ 25х8,5 М И ДЕТСКОЙ ВАННОЙ 10х6 М

(СТЕНЫ КИРПИЧНЫЕ)

АЛЬБОМ-1

ПЗ - Пояснительная записка стр. 3-6.

АР - Архитектурные решения стр. 7-33.

ТО - Технологическое оборудование стр. 34.

ТЧ - Технология пищеблока стр. 35-37.

24866-01

Отпускная цена на момент реализации, указана в счет-накладной

gost.e-ecolog.ru

ТИПОВОЙ ПРОЕКТ
294-3-56.90

КРЫТЫЙ БАССЕЙН С ВАННОЙ 25х8,5 М И ДЕТСКОЙ ВАННОЙ 10х6 М
(СТЕНЫ КИРПИЧНЫЕ)

АЛЬБОМ-1

ПЕРЕЧЕНЬ АЛЬБОМОВ

АЛЬБОМ -1	ПЗ	Пояснительная записка.
	АР	Архитектурные решения.
	ТО	Технологическое оборудование.
	ТЧ	Технология пищеблока.
АЛЬБОМ -2	ПЗ	Пояснительная записка.
	КЖ	Конструкции железобетонные.
	КМ	Конструкции металлические.
АЛЬБОМ -3	ПЗ	Пояснительная записка.
	ОВ	Отопление, вентиляция
	ВК	Внутренний водопровод и канализация, ливнестоки.
	АЧ	Автоматизация сантехустройств.
АЛЬБОМ -4	ПЗ	Пояснительная записка.
	ЭО	Электротехнические чертежи.
	СС	Связь, сигнализация.
	ПС	Пожарная сигнализация.
АЛЬБОМ -5	АУ	Задание заводам-изготовителям.
АЛЬБОМ -6	КЖИ	Изделия заводского изготовления железобетонные.
	АРИ	Изделия заводского изготовления столярные.
АЛЬБОМ -7	СО	Спецификации оборудования.
АЛЬБОМ -8	ВМ	Ведомости потребности в материалах.
АЛЬБОМ -9	С	Сметы.

РАЗРАБОТАН
ЦНИИЭП
им. Б.С. МЕЗЕНЦЕВА

ГЛАВНЫЙ ИНЖЕНЕР ИНСТИТУТА М.В ГЛИНКИН

ГЛАВНЫЙ АРХИТЕКТОР ПРОЕКТА А.Л. ЗАРЕЦКИЙ

ГЛАВНЫЙ ИНЖЕНЕР ПРОЕКТА И.А. ЛЕНТОЧНИКОВ

УТВЕРЖДЁН
ГОСКОМСПОРТОМ СССР

ПРИКАЗ №432 ОТ 30.11.90.

Альбом I

Типовой проект 294-3-56.90

Перечень листов

Лист	Наименование	Примеч.
		страница
	Пояснительная записка	
1	Начало	3
2	Продолжение	4
3	Продолжение	5
4	Окончание	6
	Ведомость рабочих чертежей комплекта "АР" "Архитектурные решения"	
1	План осей	7
2	План подвала. Таблица проемов	8
3	План 1 этажа	9
4	План 2 этажа	10
5	План кровли. План венткамеры. Спецификация изделий	11
6	Разрез 1-1	12
7	Разрез 2-2	13
8	Фасады по оси "А"; по оси "1"; по оси "3"	14
9	Фасады по оси "3"; по оси "10"	15
10	Фрагменты планов душевых. Экспликация отверстий	16
11	Фрагменты фасадов. Порядовки стен	17
12	Крыльца N1,2,3,4,5. Облицовко гранитон	18
13	Разметка ванны 25×8,5м	19

Лист	Наименование	Примечан.
14	Барьер и вешалка гардероба	20
15	Подвесные алюминиевые потолки. Монтажные схемы	21
16	Подвесные алюминиевые потолки. Монтажные схемы. Спецификация	22
17	Ведомость отделочных робот (Начало)	23
18	Ведомость отделочных робот (Окончание)	24
19	Экспликация полов	25
20	Сводная спецификация столярных изделий. Ведомость заполнения оконных проемав.	26
21	Козырек главного входа	27
22	1 этаж. Схема расстановки мебели. Спецификация	28
23	2 этаж. Схема расстановки мебели, спецификация	29
24	Блок сауны. План. Разрезы I-I и II-II	
	План кровли. Спецификация	30
25	Фасады по оси "А"; по оси "10"	31
26	Камера сухого жара. Узлы. Спецификация	32
27	Камера сухого жара. Узлы	33
	Ведомость рабочих чертежей комплекта "ТО"	
	Технологическое оборудование	
1.	Фрагменты планов медицинских помещений с расстоновкой технологического оборудования.	34

Лист	Наименование	Примечан.
	Ведомость рабочих чертежей комплекта "ТЧ"	страница
	"Технология пищеблока"	
1.	Общие данные	35
2	Технологическая часть проекта буфета для занимающихся	36
3	Технологическая часть проекта буфета. Монтажный план.	37

Инв.N подл. | Подпись и дата | Вз. инв.N

Альбом I

294-3-56.90

Типовой проект

Инв.№ подл. | Подпись и дата | Взам.инв.№

Типовой проект крытого бассейна с ванной 25×8,5 м и детской ванной 10×6 м /стены кирпичные/
разработан ЦНИИЭП им. Б.С. Мезенцева
Авторский коллектив:

Архитекторы: Зарецкий А.А., Титенко М.К.
при участии Крутяковой А.В.
Инженеры: Тримович А.М.

Специальные разделы проекта разработали:

1. Отопление, вентиляция, теплоснабжение.	Вербицкий Н.Б.
	Костина Э.Г.
	Селиванова И.К.
2. Водопровод, канализация, дождестоки, пожарное водоснабжение	Коданев И.А.
	Горянинова Т.А.
3. Автоматизация сантехустройств	Раввин А.С.
	Комарова Т.И.
4. Электротехника	Полунцев В.Г.
	Колач Б.А.
5. Связь, сигнализация, пожарная сигнализация	Бахолдина А.В.
	Зинько Г.П.
6. Технологическое оборудование	Лисовалова Л.Е.
	Прокопенкова Л.В.
7. Спортивная технология	Козюля В.И.
8. Технология пищеблока	Толкушкина Р.К.
	Карповкина Е.В.
9. Вертикальный транспорт	Плотников Ю.Ф.
10. Ведомость потребности в материалах	Гапеева В.В.
11. Сметы	Архипова З.В.

Настоящий проект разработан в соответствии с действующими нормами и правилами и предусматривает мероприятия, обеспечивающие взрывную, взрывопожарную и пожарную безопасность при эксплуатации здания.
Главный архитектор проекта /Зарецкий А.А./

Ведомость основных комплектов рабочих чертежей

Обозначение	Наименование	Примечание
АР	Архитектурные решения	Альбом 1
КМ	Конструкции железобетонные	Альбом 2
КМ	Конструкции металлические	"
ТО,ТЧ	Технологическое оборудование	Альбом 1
ОВ	Отопление, вентиляция	Альбом 3
ВК	Внутренний водопровод и канализация, дождестоки	"
АУ	Автоматизация сантехустройств	Альбомы 3,5
	Задание заводу изготовителю	
ЭО	Электротехнические чертежи	Альбом 4
СС	Связь, сигнализация.	"
ПС	Пожарная сигнализация	"

Ведомость прилагаемых документов

Обозначение	Наименование	Примечание
КЖИ	Изделия заводского изготовления	Альбом 6
АРИ	Изделия заводского изготовлен. столярн.	"
СО	Спецификации оборудования	Альбом 7
ВМ	Ведомость потребности в материалах.	Альбом 8

Ведомость ссылочных и прилагаемых документов

Обозначение	Наименование	Примечание
1.245.4-5 вып.1	Подвесные потолки из алюминиевых сплавов.	
1.136.5-24 вып.1	Подоконные деревянные доски для жилых и общественных зданий.	

1	2	3
2.260-1 вып.3	Детали покрытий общественных зданий. Бесчердачные невентилируемые покрытия кирпичных зданий	
1.136.5-23 вып.2,3	Окна и балконные двери деревянные для жилых зданий.	
1.236.5-12 вып.2	Окна и балконные двери деревянные для общественных зданий	
1.238.1-2	Плиты парапетные железобетонные рядовые и угловые для общественных зданий	
2.236-2 вып.1	Детали крепления оконных и дверных блоков к стенам и перегородкам каркасно-панельных и кирпичных общественных зданий.	
2.230-2 вып.1	Детали стен и перегородок общественных зданий. Кирпичные стены сплошной кладки	
1.136-10	Двери деревянные внутренние для жилых зданий	
1.136.5-19	Двери деревянные наружные для жилых и общественных зданий	
1.236.5 вып.1	Противопожарные двери деревянные, (пропитанные антипиренами.	
ТП 284-4-48 альбом 1	Баня сухого жара (встроенная)	
ГОСТ 8717.1-84	Ступени железобетонные и бетонные. Конструкция и размеры	
ГОСТ 10923-82*	Рубероид. Технические условия.	
	Продолжение см. лист ПЗ-2	

Инв.№

Нач.цех.	Шестопалов	
Гл.инж.м.	Лепточников	
ГАП	Зарецкий	
ГАП	Тримович	
Исполн.	Крутякова	
Нормокон.	Зарецкий	

Привязан

294-3-56.90 -ПЗ

Пояснительная записка

Стадия	Лист	Листов
Р	1	1

ЦНИИЭП им. Б.С. Мезенцева

24866-01 4

Формат А2

Типовой проект 294-3-56.90 Альбом I

Ведомость ссылочных и прилагаемых документов /окончание/

Обозначение	Наименование	Примечан.
1	2	3
ГОСТ 8510 - 86	Уголки стальные горячекатаные неравнополочные. Сортамент.	
ГОСТ 5781 - 82*	Сталь горячекатаная для армирования железобетонных конструкций. Технические условия.	
ГОСТ 7801 - 81*	Болты с увеличенной полукруглой головкой и усом класса точности С. Конструкция и размеры.	
ГОСТ 14918 - 80	Сталь тонколистовая оцинкованная с непрерывных линий. Технические условия	
ГОСТ 10354 - 82*	Пленка полиэтиленовая. Технические условая.	
ГОСТ 9573 - 82*	Плиты теплоизоляционные из минеральной ваты на синтетическом связующем. Технические условия.	
ГОСТ 24454 - 80*Е	Пиломатериалы хвойных пород. Размеры.	
ГОСТ 8478 - 81*	Сетки сварные для железобетонных конструкций. Технические условия.	
ГОСТ 862.1 - 85	Изделия паркетные. Паркет штучный. Технические условия	
ГОСТ 6787 - 80*	Плитки керамические для полов. Технические условия	
ГОСТ 7251 - 77	Линолеум поливинилхлоридный на тканевой подоснове. Технические условия.	
ГОСТ 18124 - 75*	Листы асбестоцементные плоские.	
ГОСТ 103 - 76	Полоса стальная горячекатаная. Сортамент.	
ГОСТ 8509 - 86	Уголки стальные горячекатаные равнополочные. Сортамент.	
ГОСТ 5915 - 70*	Гайки шестигранные класса точности В. Конструкция и размеры.	

Таблица толщин наружных стен в мм*

Наименование	Расчётная температура наружного воздуха		
	- 20°С	- 30°С	- 40°С
Наружные стены помещений бассейнов	640	770	900
Наружные стены остальных помещений	510	640	770

* При привязке проекта сохранять внутреннюю привязку наружных стен.

Таблица толщин утеплителя, укладываемого на кровле здания*.

Наименование	Расчетная температура наружного воздуха		
	- 20°С	- 30°С	- 40°С
1. Двенадцатиметровые ребристые ж/б плиты толщиной 450 мм			
- над помещением ванны 25 х 8,5 м	140	180	220
- над помещением ванны 10 х 6 м	160	180	220
2. беспустотные ж/б плиты толщиной 220 мм			
- над помещениями душевых и сауной	100	140	160
3. Многопустотные ж/б плиты толщ. 220 мм	100	120	140

* Толщины утеплителя даны для ячеистого бетона $\gamma = 400$ кг/м^3.

Ведомость спецификаций

Лист	Наименование	Примечан.
5.	Спецификация изделий.	
11.	Спецификация гранита на цоколь здания.	
12.	Спецификация гранита на крыльца.	
14.	Спецификация изделий барьера гардероба и вешалок. Расход материалов.	
16.	Спецификация материалов на алюминиевые подвесные потолки.	
20.	Сводная спецификация столярных изделий.	
21.	Спецификация материалов на облицовку козырька главного входа.	
22.	Спецификация мебели.	
23.	Спецификация мебели.	
24.	Вариант с блоком сауны. Спецификации столярных изделий.	
25.	Вариант с блоком сауны. Спецификация изделий.	
26.	Спецификация материалов на отделку камеры сухого жара.	

Технико-экономические показатели.

Наименование	ед. измер.	по проекту	по привязке
Площадь застройки	м^2	1198,37	
Строительный объем	м^3	11416,5	
в т.ч. подземной части	м^3	1351,5	
Общая площадь	м^2	2638,4	
Полезная площадь	м^2	2234,7	
Нормируемая площадь	м^2	1051,6	
Сметная стоимость строительства	тыс.руб.	439,80	
в т.ч. СМР	тыс.руб.	384,58	

Привязан

Инв. №

Инв.№ подл. | Подпись и дата | Взам.инв.№

Типовой проект 294-3-56.90 Альбом I

Общие указания

Типовой проект "Крытого бассейна с ванной 25×8,5 м и детской ванной 10×6 м (стены кирпичные)" разработан на основании перечня работ на 1990 г. по типовому, экспериментальному проектированию, изучению и обобщению отечественного и зарубежного опыта проектирования и строительства объектов жилищно-гражданского назначения и "Задания на разработку типовой проектной документации крытого бассейна с ванной 25×8,5 м и детской ванной 10×6 м (стены кирпичные", согласованного начальником Управления по использованию спортивных сооружений и оказанию платных услуг Госкомспорта СССР тов. Л.В. Аристовой.

Здание предназначается для строительства в городах, сельских райцентрах, центральных усадьбах колхозов и совхозов и используется как для спортивных, так и оздоровительных занятий по плаванию и обучению плаванию детей.

Типовой проект разработан для строительства во II и III климатических районах и IВ климатическом подрайоне с расчетной температурой -30°С, (основной вариант), -20°С, -40°С.

Зона влажности - нормальная, геологические условия - обычные.
Класс ответственности - I.
Степень огнестойкости - 2.

Архитектурно-планировочное решение

Сооружение запроектировано как композиция из разновысоких двухэтажных объемов.

Отметка планировки условно принята на 450 мм ниже отметки пола I-го этажа.

На первом этаже здания размещены вестибюльная группа, буфет на 8 посадочных мест, административно-бытовые и технические помещения.

На втором этаже - залы бассейнов с раздевальными и помещения, обслуживающие бассейны.

Приточная камера размещена в подвальном этаже здания, вытяжная - на уровне третьего этажа.

Пропускная способность сооружения - 58 чел. (38+20).

Здание запроектировано с наружными и внутренними стенами из обыкновенного глиняного полнотелого кирпича пластического прессования (ГОСТ 530-80) марки 100 на растворе марки 50. Наружные стены облицованы полнотелым лицевым кирпичом М100 (ГОСТ 7484-78) на растворе марки 50 с расшивкой швов. Армирование кладки см. черт. марки КЖ.

Перегородки толщ. 120 мм-из обыкновенного глиняного кирпича пластического прессования М100 на растворе марки 25.

Перекрытия и покрытия-из сборных железобетонных плит

Ванны бассейнов-из монолитного железобетона.

В составе проекта разработан блок сауны с массажной, который может быть включен в основной вариант проекта при привязке.

Проект разработан для строительства в летних условиях. В случае производства работ в зимнее время произвести соответствующую корректировку.

Нормативное значение ветрового давления принято $\frac{0,38\ кПа}{38\ кгс/м^2}$.

Нормативное значение веса снегового покрова принято $\frac{1,0\ кПа}{100\ кгс/м^2}$.

За относительную отметку 0.000 принята отметка чистого пола I этажа.

Все размеры на листах даны в миллиметрах, а отметки в метрах.

Привязки кирпичных стен и перегородок даны без учета облицовок и штукатурки.

Высоты дверных проемов даны от отметок чистых полов.

В кирпичную кладку в местах дверных и оконных проемов, а также проема жалюзийной решетки РЖ-1, заложить деревянные антисептированные пробки разм. 250×120×65 мм в двух уровнях по высоте с каждой стороны проёма.

При длине перегородок более 3 м их необходимо крепить к перекрытию через 2 м.

Для устройства отверстий в стенах и перегородках шириной до 600 мм предусмотреть рядовые перемычки.
Отверстия шириной более 600 мм перекрывать ж/б перемычками.

Перегородки толщиной 65 мм (кирпич на ребро) выполнять на высоту 2,1м с армированием 2Ф4 Вр I через 3 ряда кладки.

Кирпичные ограждения вентшахт толщиной 120 мм выкладывать после монтажа коробов.

Инженерное оборудование

Вентиляция - приточно-вытяжная с механическим побуждением.

Отопление - центральное водяное от внешнего источника с параметрами теплоносителя 150-70°С.

Автоматизация сантехустройств.

Водопровод - хозяйственно-питьевой и противопожарный - от внешней сети.

Гарантированный напор на вводе: Н = 25,0 м. вод. ст.

Канализация-хоз.-бытовая в наружные сети. В хоз.-бытовую канализацию сбрасываются хоз.-бытовые стоки, вода от промывки фильтров и при опорожнении ванн бассейнов.

Ливневая канализация-на отмостку.

При наличии внеплощадочной ливневой канализации при привязке проекта сброс ливнестоков и при опорожнении ванн бассейнов переспроектируется в неё.

Электроснабжение - от внешней сети напряжением 380/220 В.

Устройства связи - телефонизация, радиофикация, оповещение о пожаре, пожарная сигнализация.

Указания по привязке проекта

Графическая часть проекта разработана для расчетной зимней температуры $t = -30°С$ (основной вариант).

При привязке проекта чертежи нулевого цикла корректируются или заменяются с учетом местных геологических, гидрогеологических условий, снеговой и ветровой нагрузок, рельефа участка, а также толщин стен, уточняемых проектом привязки в соответствии с таблицей.

Чертежи выше нулевой отметки корректируются в соответствии с расчетной зимней температурой местности по таблицам толщин стен и утеплителя. При этом внутренние привязки стен к осям сохраняются.

Проектом привязки разрабатывается художественное оформление здания и реклама в пределах соответствующего раздела сметы.

Листы генерального плана участка, вертикальной планировки и благоустройства выпускаются при привязке.

Привязанный проект должен иметь удостоверяющую подпись главного архитектора (инженера) проекта - "проект привязки выполнен в соответствии с действующими нормами и правилами и предусматривает мероприятия, обеспечивающие взрывную, взрывопожарную и пожарную безопасность при эксплуатации здания."

Указания по производству работ в зимних условиях

В случае производства работ в зимнее время привязывающая организация корректирует проект в зависимости от климатических условий и принятого метода организации зимних работ.

В зимних условиях возведение кирпичной кладки рекомендуется беспрогревным методом с применением растворов с химическими противоморозными добавками.

Каменные работы способом замораживания могут быть выполнены только после проверочных расчетов несущей способности стен в стадии оттаивания и разработки, в необходимых случаях, временных креплений на период оттаивания и последующего твердения кладки, выполняемых при привязке проекта.

Все чертежи, предназначенные для производства работ в зимнее время должны иметь запись главного инженера проекта привязки о проведенной проверке прочности конструкций и возможности осуществления кладки при отрицательных температурах.

Инв.№ подл. | Подпись и дата | Взам.инв.№

Привязан			
Инв.№			

294-3-56.90 - ПЗ

Лист 3

Альбом I

Типовой проект 294-3-56.90

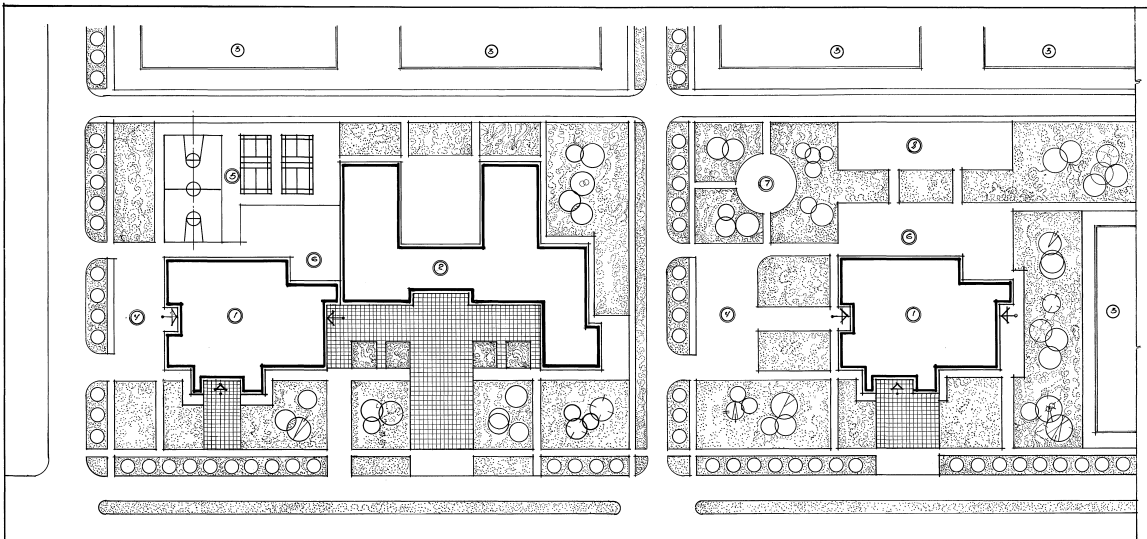

I — вариант

II — вариант

Схемы генплана

Экспликация

1. Крытый бассейн
2. Школа
3. Окружающая застройка
4. Автостоянка
5. Спортплощадка
6. Хозяйств. двор
7. Детский городок
8. Площадка с тренажерами.

Привязан:			
инв. №			

294-3-56.90 ПЗ

Лист 4

24866-01 7

Инв. № подл. | Подпись и дата | Взам. инв. №

Типовой проект 294-3-56.90 Альбом I

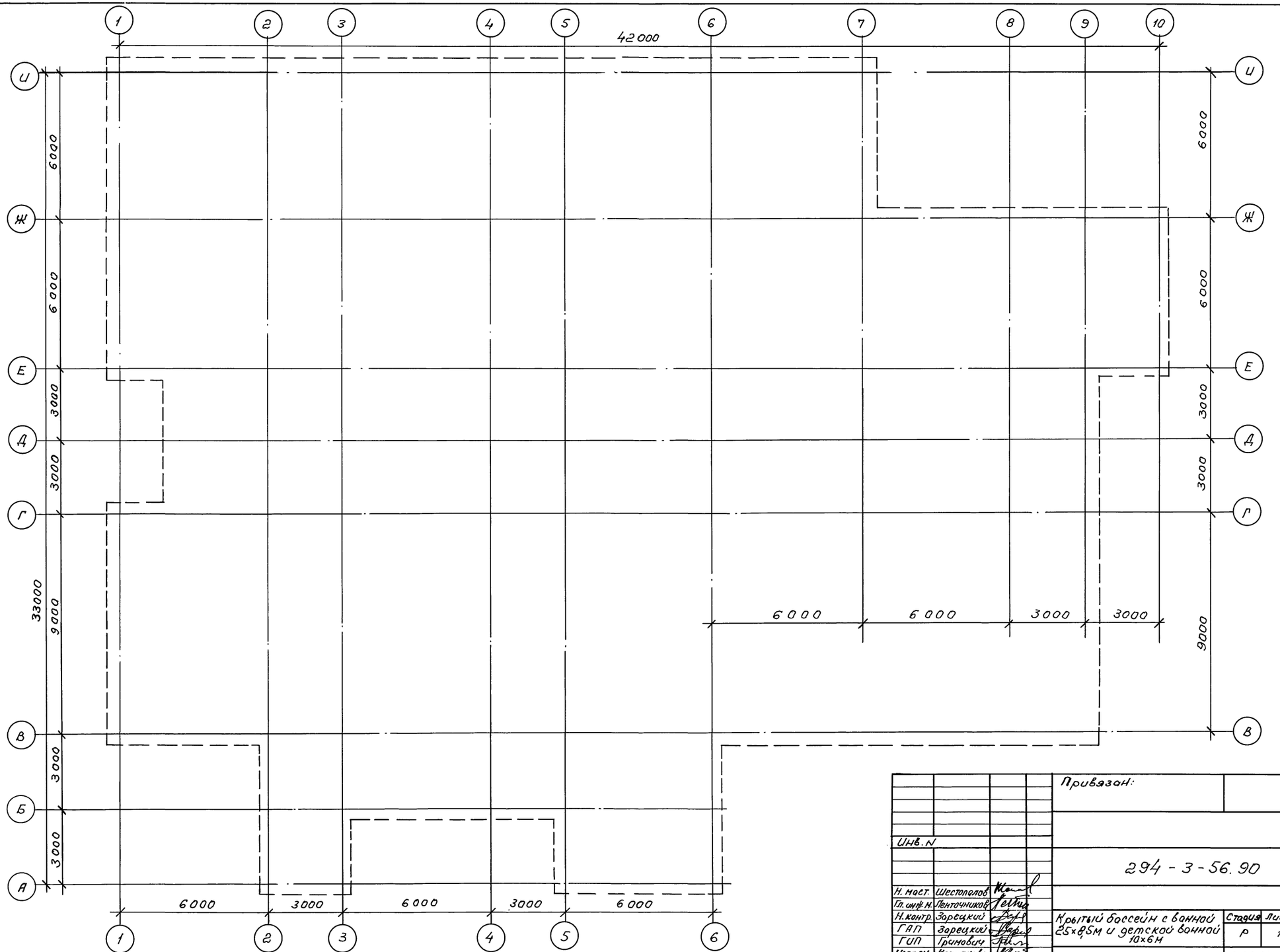

Инв. N подл. | Подпись и дата | Взам. инв. N

Привязан:

Инв. N

294-3-56.90 АР

Н. маст.	Шестопалов	
Гл. инж. пр.	Ленточников	
Н. контр.	Зарецкий	
ГАП	Зарецкий	
ГИП	Гринович	
Исполн.	Крутякова	

Крытый бассейн с ванной 25×8,5м и детской ванной 10×6м

Стадия	Лист	Листов
Р	1	27

План осей

ЦНИИЭП им. Б.С. Мезенцева

24866-01 8

ф. А2

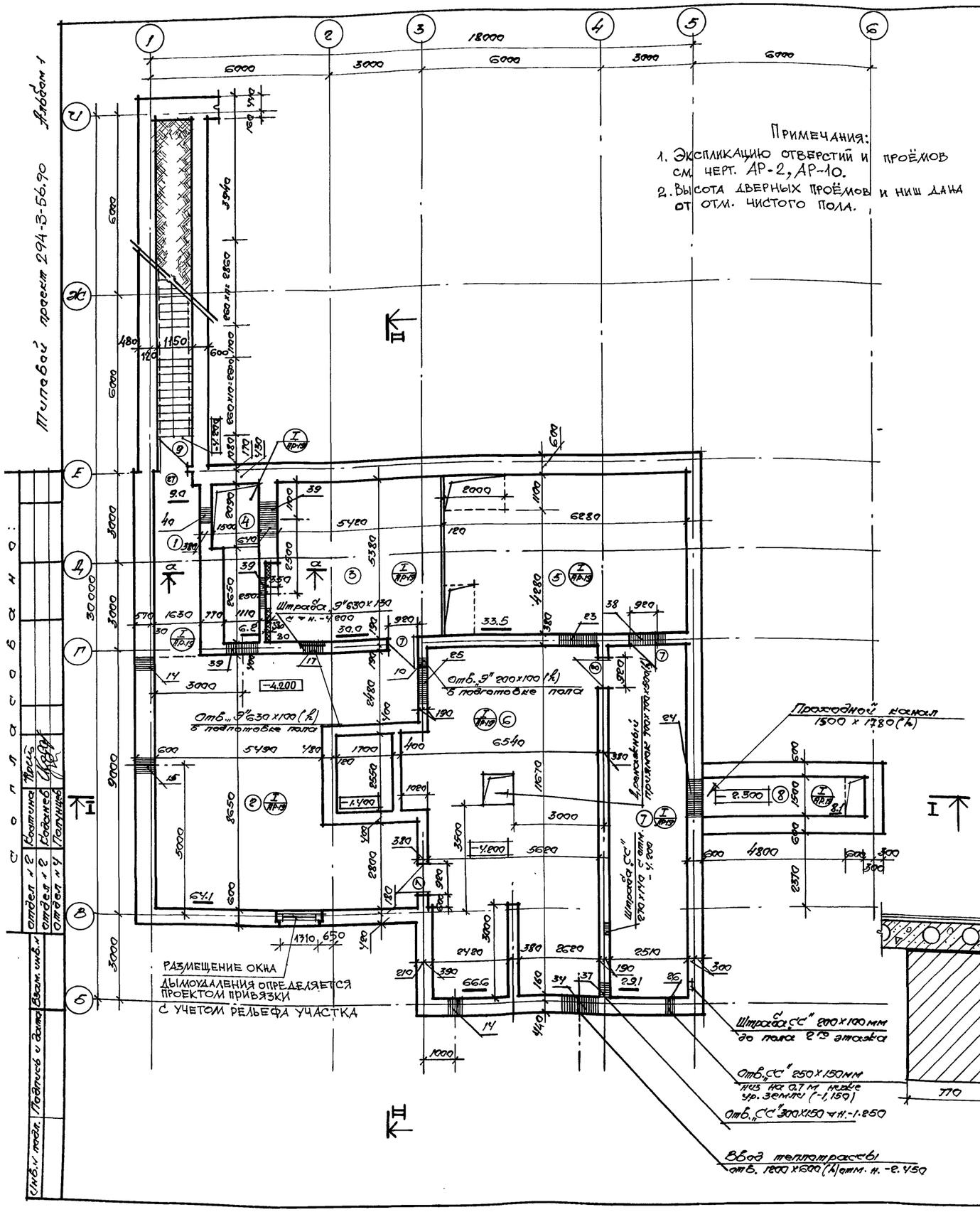

Таблица проёмов

NN по пл.	Марка по серии	проём l x h
1	ДГ 21-7	720 x 2070
2	ДГ 21-7Л	720 x 2070
3	ДГ 21-8П	820 x 2070
4	ДГ 21-8ЛП	820 x 2070
5	ДГ 21-8	820 x 2070
6	ДГ 21-8Л	820 x 2070
7	ДГ 21-9	920 x 2070
8	ДГ 21-9Л	920 x 2070
9	ДО 21-13У	1310 x 2070
10	ДО 21-10У	1050 x 2070
11	ДГ 21-10	1050 x 2070
12	ДО 24-15	1570 x 2370
13	ДП 1,07	1050 x 2070
14	2орс 6-9	1970 x 685
15	орс 12-15В	1570 x 1210
16	4орс 18-9В	1970 x 3685
17	орс 18-13,5В	1440 x 1810
18	2орс 18-13,5В	2730 x 1810
19	орс 18-9В	1970 x 1810
20	орс 18-13,5В 2орс 12-13,5В	1440 x 4210
21	ДН 24-15АЩР2П	1570 x 2370
22	ДН 24-10 ДП	1050 x 2370
23	орс 12-13,5В	1440 x 1210
24	2орс 12-13,5В	1440 x 3085
25	ДС 21-13ГУ	1310 x 2070
26	ДП 1.12	1570 x 2370
27	ДС 19-9ГТ	920 x 1885
28	ДС 19-9ГТЛ	920 x 1885
29	ДС 19-9ГУ	920 x 1885
30	ДН 24-15АП	1570 x 2370

Экспликация помещений

NN пом	Наименование	площ. в м²
2	Венткамера	64.1
3	Венткамера	30.0
6	Тепловой пункт	66.6
5	Помещение глушителей	33,5
7	Кладовая	29,1
8	Проходной канал	8,1
9	Лестница из подвала	–
1	Коридор	9,0
4	Воздухозаборная шахта	6,2

Монтажные схемы установки оконных блоков

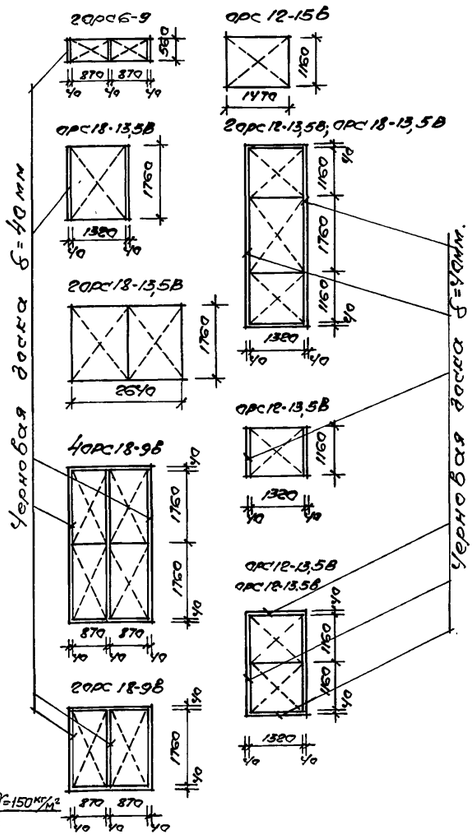

Н. маст.	Шестопалов		
Гл. инж. маст.	Лентовников		
Н. контр.	Зарецкий		
ГАП	Зарецкий		
ГИП	Примович		
Нач. гр. ар.	Титенко		

294-3-56.90 АР

Крытый бассейн с ванной 25 x 8,5 м и детской ванной 10 x 6 м.

Стадия	Лист	Листов
Р	2	

План подвала
Таблица проемов

ЦНИИЭП им. В.С. Мезенцева

24866-01 9

Ф-А2

Привязан

Инв. N

Согласовано:

Отдел № 2	Костина	
Отдел № 2	Коданев	
Отдел № 4	Полунцев	

Инв. N подл. | Подпись и дата | Взам. инв. N

Типовой проект 294-3-56.90 Альбом I

Экспликация помещений

№№ пом.	Наименование	площадь в м²
1.	Тамбур	6.8
2.	Вестибюль для занимающихся и родителей	41,3
3.	Регистратура	7,3
4.	Гардероб верхней одежды для занимающихся и родителей	15,9
5.	Зал бокса с раздевалкой для занимающихся и сотрудн. на 8 человек	30,4
6.	Подсобное помещение	12,7
7.	Мойка	11,5
8	Загрузочная	3,8
9.	Сан. узел с гардеробом	5.5 6.7
10	Тарная	4,3
11.	Дебаркадер	—
12	Кладовая спортивного инвентаря	14,1
13.	Кладовая инженерного оборудования	33,1
14	Помещение для отдыха сотрудников	17,0
15.	Пожарный пост	8,2
16.	Рабочее помещение сотрудник	11,6
17.	Санитарные узлы (2 штуки) при вестибюле	8.5×2= =17.0
18.	Душевые (2 штуки)	5.1+5.0= =10.1
19.	Бытовые помещения для рабочих (2 шт)	5.6×2= =11.2
20.	Коридор	11,9
21.	Помещение для хранения уборочного инвентаря	8,2
22	Коридор	4,7
23	Коридор	17,6
24	Коридор	75,5
25	Воздухозаборный канал	
26	Электрощитовая	11,0
27	Кабинет директора	14,4
28	Кабинет главного инжен.	11,9
29	Бухгалтерия	11,6
30	Кладовая хозяйственного инвентаря	12,7
31	Тамбур	3,1
32	Лестница № 1	14,6
33	Лестница № 2	14,5
34	Насосно-фильтровальная станция	108,4
35	Электролизная	19,8
36	Помещение осмотра ванны	385,2
37	Кладовая	3,3
38	Лестничная площадка	8,1

Примечания:
1. Стены, обозначенные штриховой возводить после монтажа коробов.
2. Экспликацию отверстий и проемов см. черт. АР-10; АР-2.
3. Четверти оконных и дверных проемов выполнять глубиной 250мм
4. Высота дверных проемов и ниш дана от отм. чистого пола

Привязан:

Инв. №

Нач. маст.	Шестакова		
Гл. инж. м.	Кочергуленко		
Н. конт.	Зарецкий		
ГИП	Зарецкий		
ГИП	Грицкевич		
Нач. гр.	Титенко		

294-3-56.90 АР

Крытый бассейн с ванной 25×8,5м и детской ванной 10×6м

стадия	Лист	Листов
Р	3	

План 1-го этажа.

ЦНИИЭП им. Б.С. Мезенцева.

24866-01 10

Ф-А2

Инв. № подл. | Подпись и дата | Взам. инв. №
Отдел №1 — Отдел №2 — Отдел №4
Гл. архитектор проекта — Гл. конструктор проекта
Дмитриев — Крис — Костина
Получил

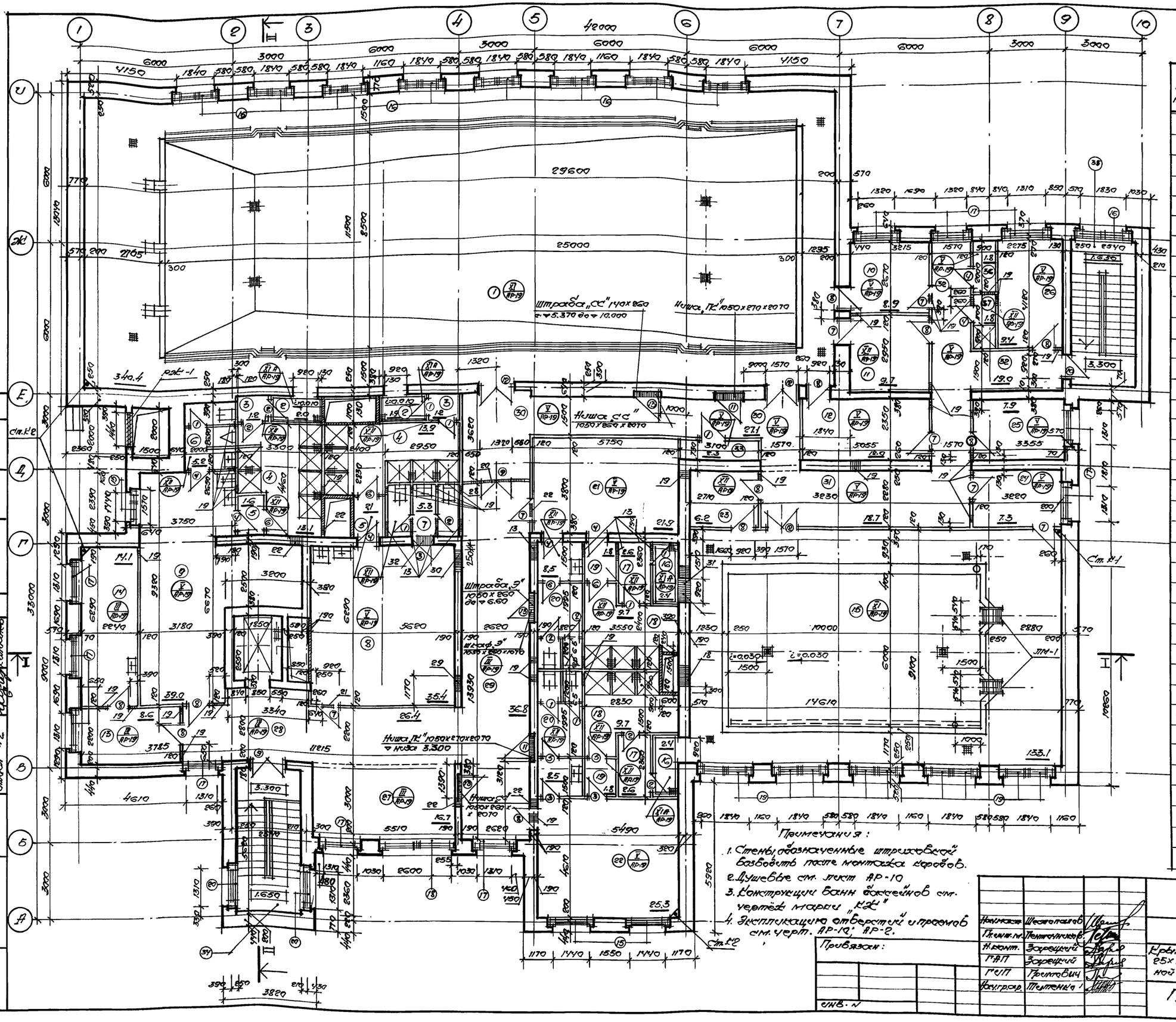

Примечания:

1. Стены, обозначенные штриховкой возводить после монтажа коробов.
2. Душевые см. лист АР-10
3. Конструкции ванн бассейнов см. чертёж марки „КЖ"
4. Экспликацию отверстий и проемов см. черт. АР-10; АР-2.

Экспликация помещений

№№ пом.	Наименование	Площадь в м²
1.	Зал ванны 25×8,5 м	340.4
2.	Проходные с ножным душем (2 шт.)	2.0+1.9= =3.9
3.	Проходные со стеллажами для мочалок, мыла и полотенец (2 шт.)	1.2×2= =2.4
4.	Душевые: мужская и женская	13.1+13.9= =27.0
5.	Тамбуры в душевых (2 шт.)	1.6+2.1= =3,7
6.	Санузел мужской при раздевальной	5,2
7.	Санузел женский при раздевальной	5,3
8.	Раздевальная женская	35,4
9.	Раздевальная мужская	39,2
10.	Комната инструкторского и тренерского состава при ванне 25×8,5	8,9
11.	Инвентарная при ванне 25×8,5 м	9,7
12.	Комната медицинской сестры.	12,0
13.	Ожидальная	8.6
14.	Кабинет врача	14,1
15.	Зал детской ванны 10×6 м	133.1
16	Проходные с ножным душем (2 шт.)	2.4×2= =4.8
17.	Проходные со стеллажами для мочалок, мыла и полотенец (2 шт)	2.6×2= =5.2
18.	Душевые (2 ш)	9.7×2= =19.4
19	Тамбуры в душевых (2 шт)	1,8×2= =3,6
20.	Санузлы при раздевальных (2 шт).	8,5×2= =17.0
21.	Раздевальная мальчиков	21,9
22.	Раздевальная девочек	25,3
23.	Инвентарная при ванне 10×6	6,2
24.	Комната инструкторского и тренерского состава при ванне 10×6 м.	7,3
25	Лаборатория хим. и бактериологического анализа воды в бассейне	7.9
26	Комната коменданта (завхоза).	9.4
27	Помещение для отдыха занимающихся	16,7
28	Кулуар	26,4
29	Кулуар	36,8
30	Коридор	27,1
31.	Холл	18.7
32.	Коридор	19.0
33.	Кладовая	2.3
34.	Лестница № 1	–
35.	Лестница № 2	–
36.	Кабина для переодевания тренеров	1.8
37.	Душевая для тренеров	1.8

Привязан:

Инв. №

Нач. маст.	Шестопалов	
Гл. инж. м.	Пентюшников	
Н. конт.	Зарецкий	
ГАП	Зарецкий	
ГИП	Гримович	
Нач. гр. ар.	Тютенко	

294-3-56.90 АД

Крытый бассейн с ванной 25×8,5 м и детской ванной 10×6 м

Стадия	Лист	Листов
Р	4	

План 2-ого этажа.

ЦНИИЭП им. Б.С. Мезенцева

24866-01 11 Ф-Аг

Отдел № 1 Дмитриев
Отдел № 2 Костина
Отдел № 2 Колданов
Отдел № 4 Полянцев
Взам. инв. №
Подпись и дата
Инв. № подл.

Типовой проект 294-3-56-90 Альбом 1

План кровли

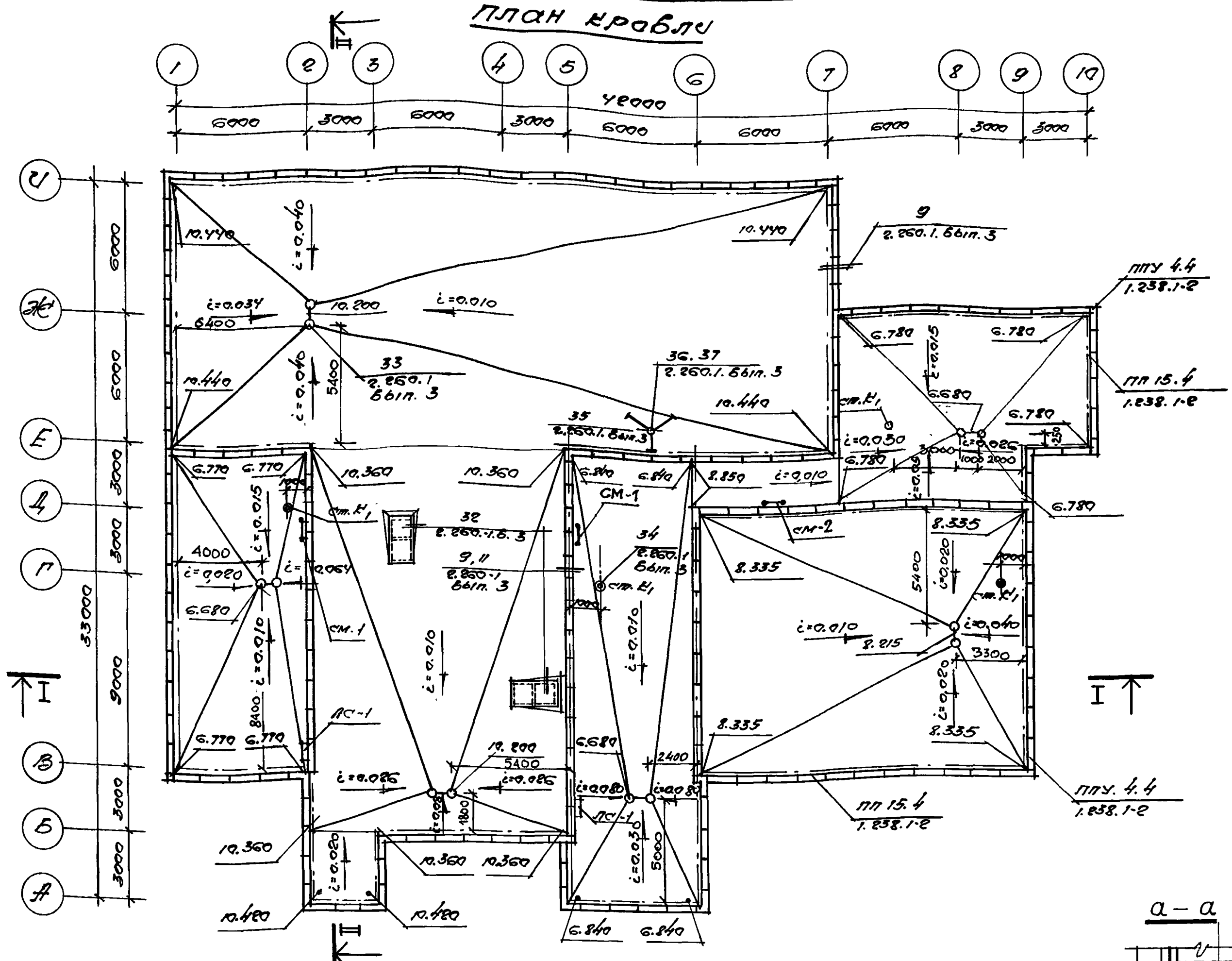

План венткамеры

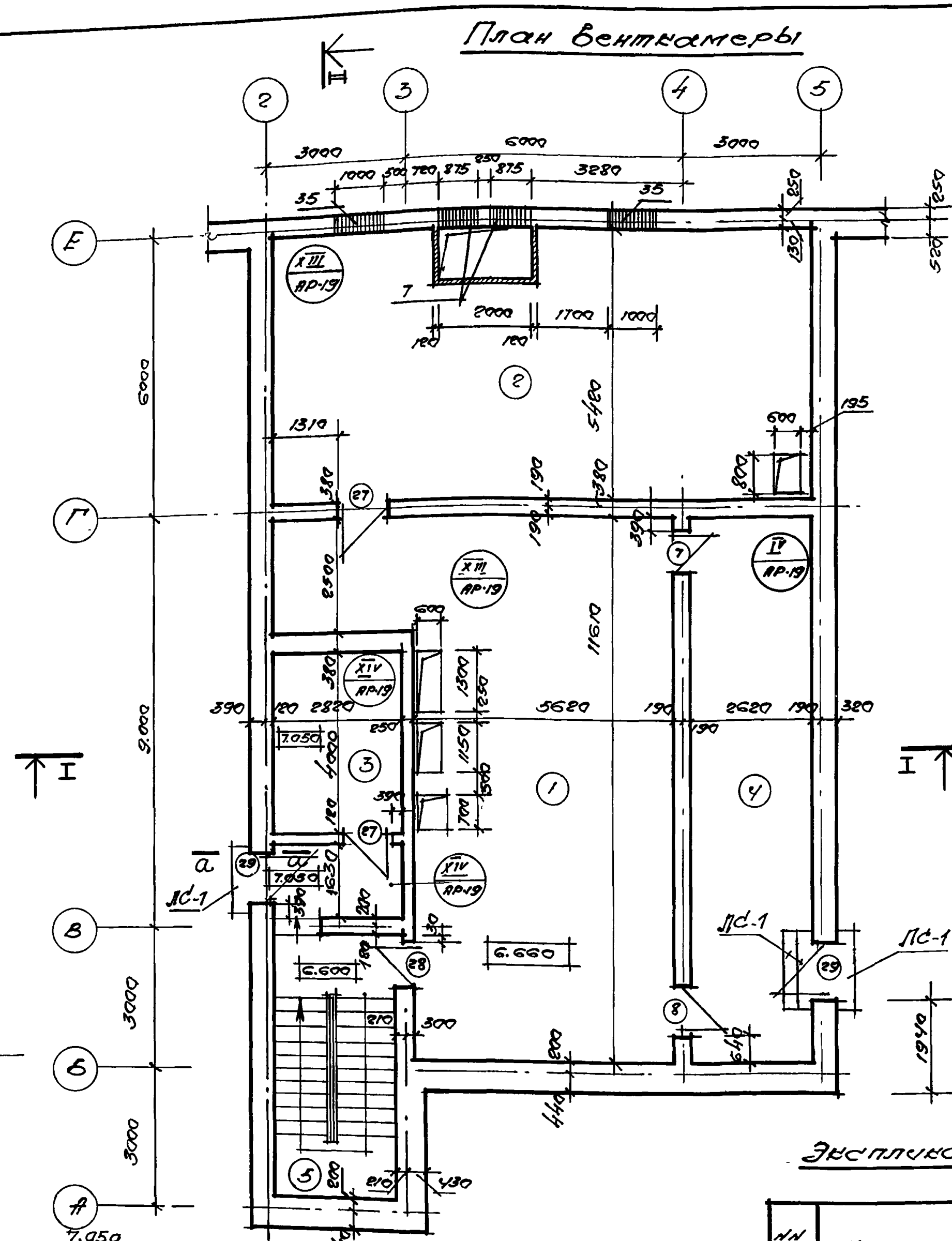

а – а

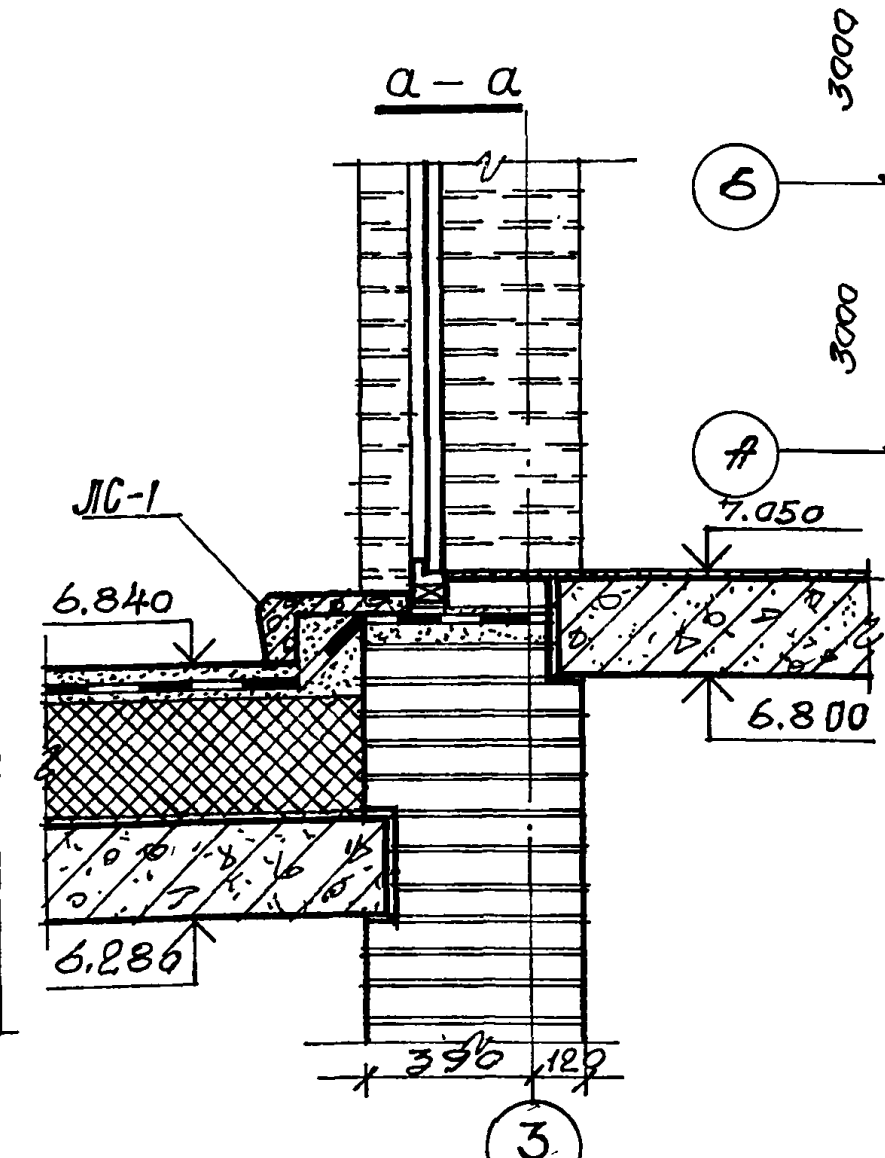

Спецификация изделий

Марка позиц.	Обозначение	Наименование	Кол. шт	Масса ед. кг	Примечание
СМ-1	черт. марки КЖИ-02.29	стремянка металлич. „СМ-1"	2	127.65	см. лист КМ-1
СМ-2	черт. марки КЖИ.02.30	стремянка металлич. „СМ-2"	1	98.17	см. лист КМ-1
ПП 15.4	1.238 1-2	парапетная плита ПП 15.4	160		
ППУ 4.4	1.238 1-2	парапет. плита углов ППУ 4.4	28		
ЛС-1	гост 8717. 1-84	ж.б. ступень ЛС 11. 17	4	110	

Примечания:

1. Доборные элементы парапетных камней выполнять по месту.
2. На плане кровли даны ссылки на типовые узлы по серии 2.260. 1. вып. 3.
3. Экспликацию отверстий и проёмов см. черт. АР-10; АР-2.

Экспликация помещений

NN пом.	Наименование	Площ. м²
1.	Венткамера	70.5
2.	Венткамера	63.3
3.	Машинное отделение лифтов	11.0
4.	Подсобное помещение	30.4
5.	Лестница N 1	—

Отдел N 1	Дмитриев
Отдел N 2	Котина / Кошц
Отдел N 2	Водонеев
Отдел N 4	Панчицев
Взам. инв. N	
Подпись и дата	
Инв. N подл.	

привязан

инв. N

Нач. масте.	Шестопалов	
Гл.спец.	Пенточкина	
ГАП	Зарецкий	
ГИП	Примович	
Нач. гр. ар.	Титенко	
Исполн.	Крутякова	
Н.контр.	Зарецкий	

294-3-56.90 АР

Крытый бассейн с ванной 25×8,5м, и детской ванной 10×6 м

стадия	лист	листов
Р	5	

План кровли. План венткамеры. Спецификация изделий.

ЦНИИЭП им. Б.С. Мезенцева

ф - А2

Гравий на антисептированной битумной мастике с фракцией 5-15 мм	— 20
4 слоя рубероида марки РКМ-350Б/ГОСТ 10923-82*/ на антисептированной битумной мастике	— 12
Цементно-песчаная стяжка м-150	— 30
Ячеистый бетон $\gamma = 400^{кг}/м^3$ по таблице	
Разуклонка крошкой ячеистого бетона $\gamma = 400^{кг}/м^3$	0÷200
1 слой рубероида на битумной мастике	— 3
Цементно-песчаная стяжка м-150	— 20
Жел. бет. плита перекрытия	— 450(220)

Разрез I-I

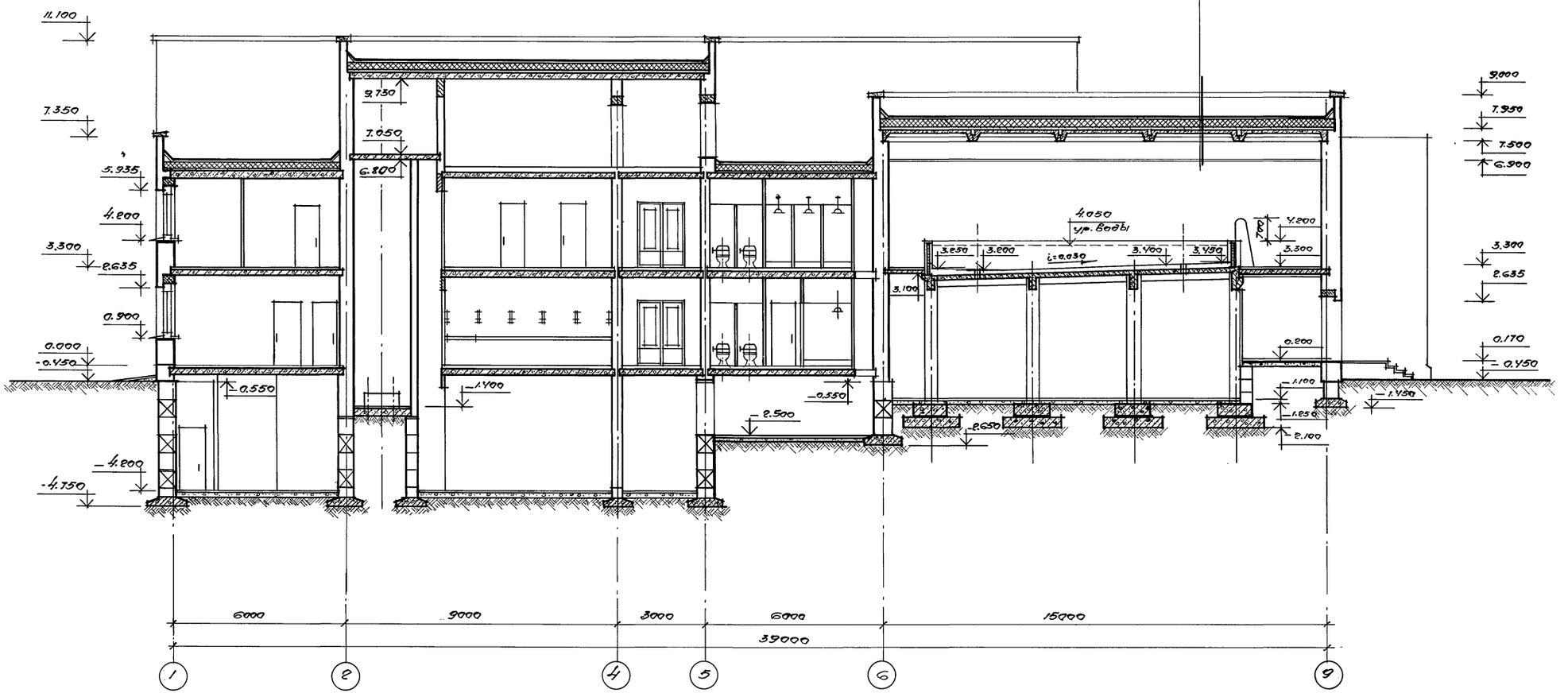

Нач.маст.	Шестопалов		294-3-56.90		АР
Гл.инж.м.	Ленточников				
Н.контр.	Зарецкий		Крытый бассейн с ванной 25×8,5 м и детской ванной 10×6 м	Стадия	Лист	Листов
ГАП	Зарецкий			Р	6	
ГИП	Гримович					
Нач.гр.р.	Титенко		Разрез I-I	ЦНИИЭП им. Б.С. Мезенцева		

Привязан

инв. №

24866-01 13

ф-А2

Типовой проект 294-3-56.90 Альбом 1

Согласовано

Отдел №1 Дмитриев
Отдел №2 Костина
Отдел №2 Соданев
Отдел №4 Полунцев

Взам. инв. №

Подпись и дата

Инв. № подл.

Типовой проект 294-3-56.90 Альбом I

разрез II-II

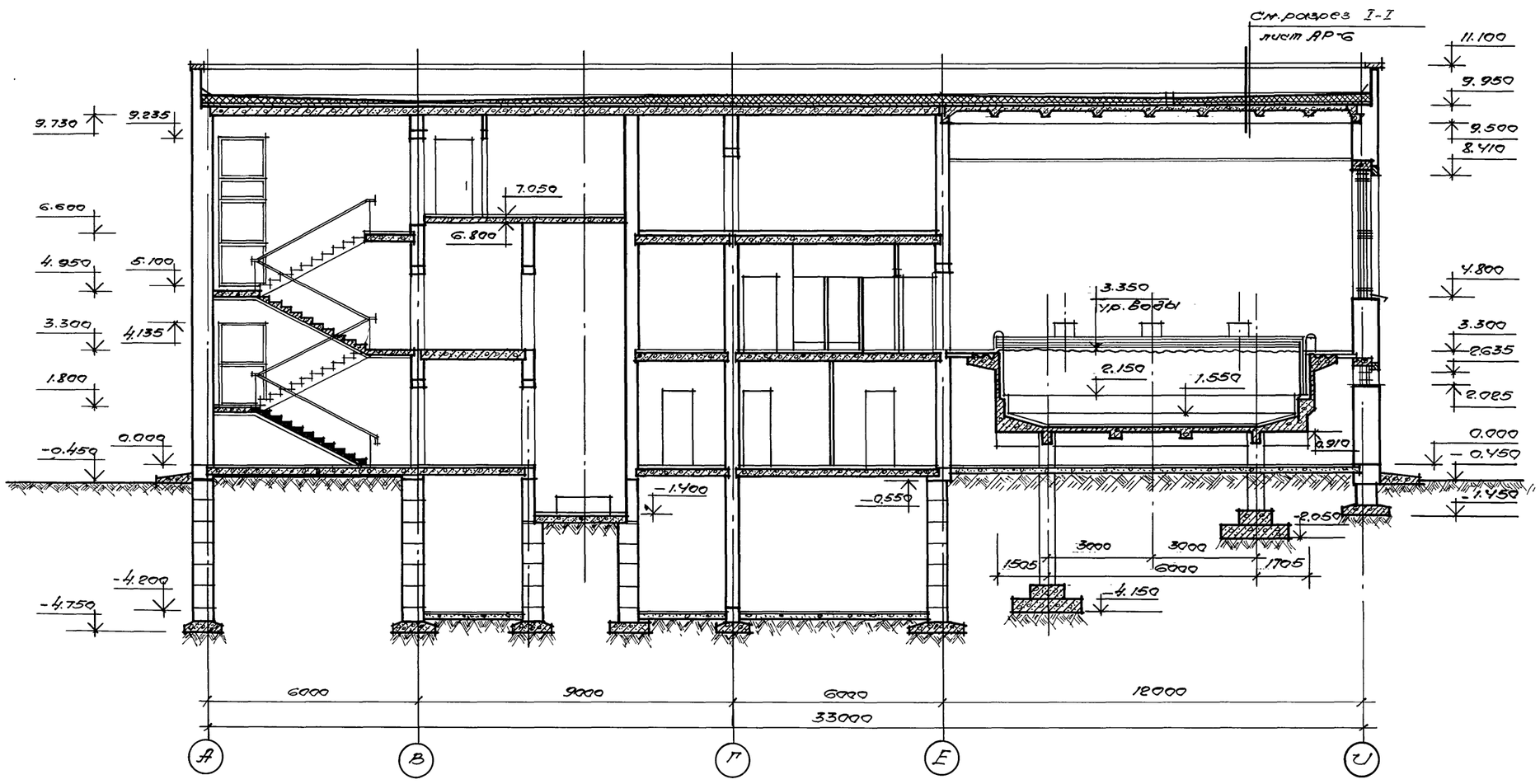

				294-3-56.90		АР
	Нач. маст.	Шестопалов				
	Гл. инж. м.	Лонточников				
Привязан	Н. контр.	Зарецкий		Крытый бассейн с ванной 25×8,5 м, и детской ванной 10×6 м	Стадия	Лист	Листов
	ГАП	Зарецкий			Р	7	
	ГИП	Примович					
	Н. гр. ар.	Титенко		Разрез II-II	ЦНИИЭП им. Б.С. Мезенцева		
Инв. №							

24866-01 14

ф А-2.

Согласовано

Инв. № подл. | Подпись и дата | Взам. инв. №

Типовой проект 294-3-56.90 Альбом 1

фасад по оси „А"

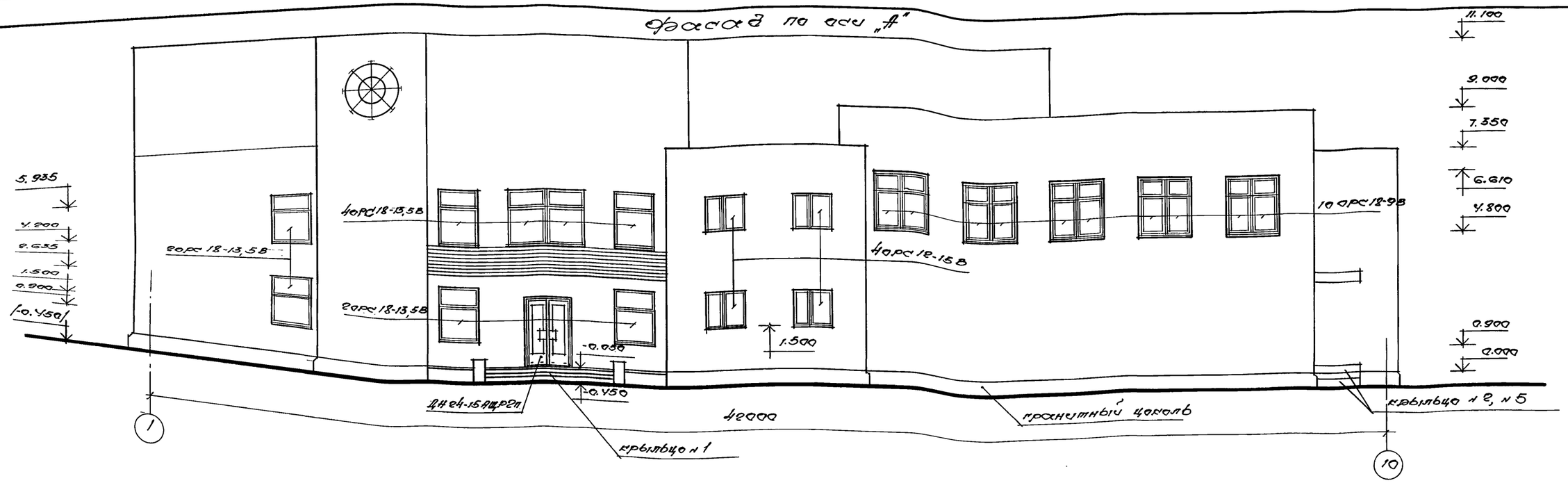

фасад по оси „1"

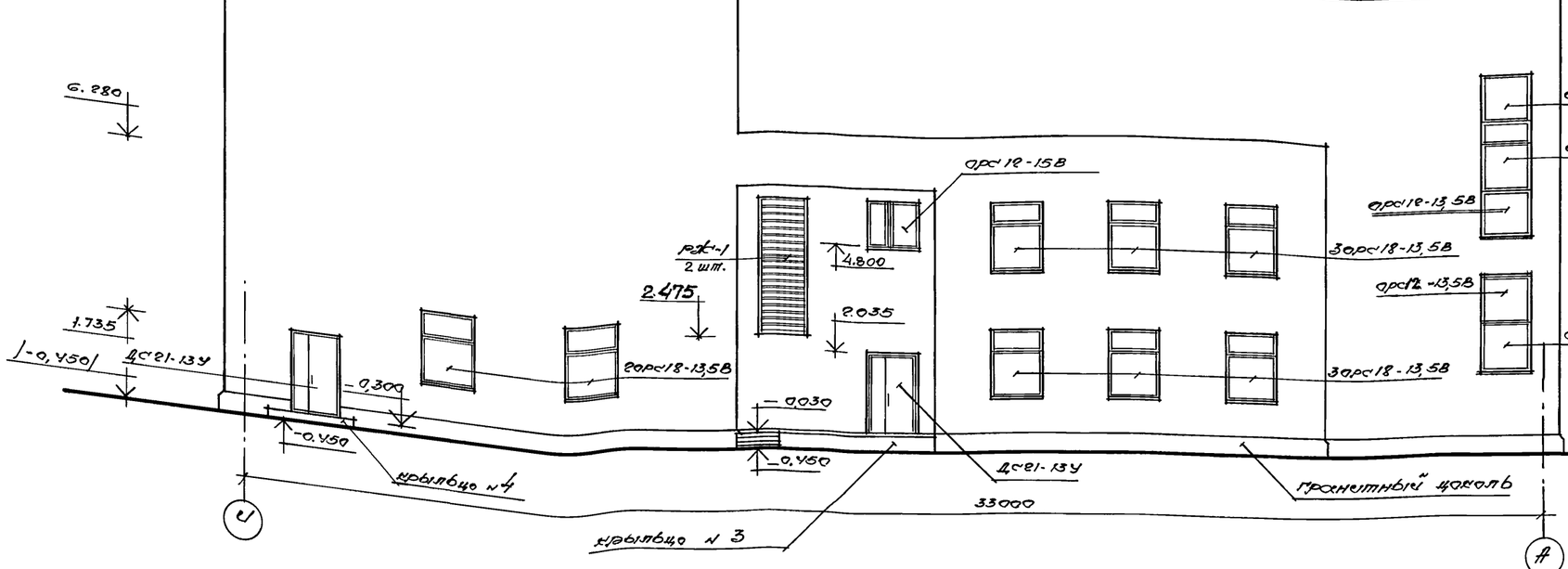

фасад по оси „3"

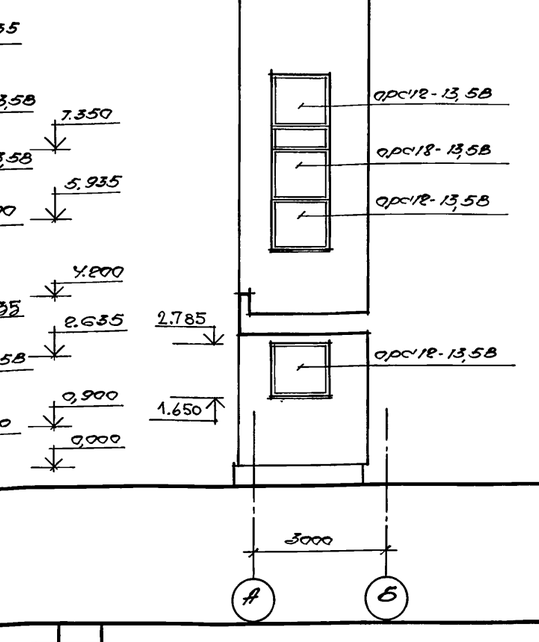

Примечания:

1. Отметки в скобках корректируются при привязке
2. Нарушения отделки фасадов - лицевой кирпич с расшивкой швов

Инв. № подл.	Подпись и дата	Взам. инв. №	

привязан

Инв. №

Гл. инженер	Шестопалов	
Гл. инж. пр.	Ленточников	
Н. контр.	Зарецкий	
ГАП	Зарецкий	
ПГИП	Примогин	
Нач. гр.	Тютенко	

294-3-56.90 АР

Крытый бассейн с ванной 25х8,5м и детской ванной 10х6м

Стадия	Лист	Листов
Р	8	

Фасады: по оси „А" по оси „1" по оси „3"

ЦНИИЭП им. Б.С. Мезенцева

24866-01 15

Ф - №2

Типовой проект 294-3-56.90 Альбом 1

Фасад по оси „У"

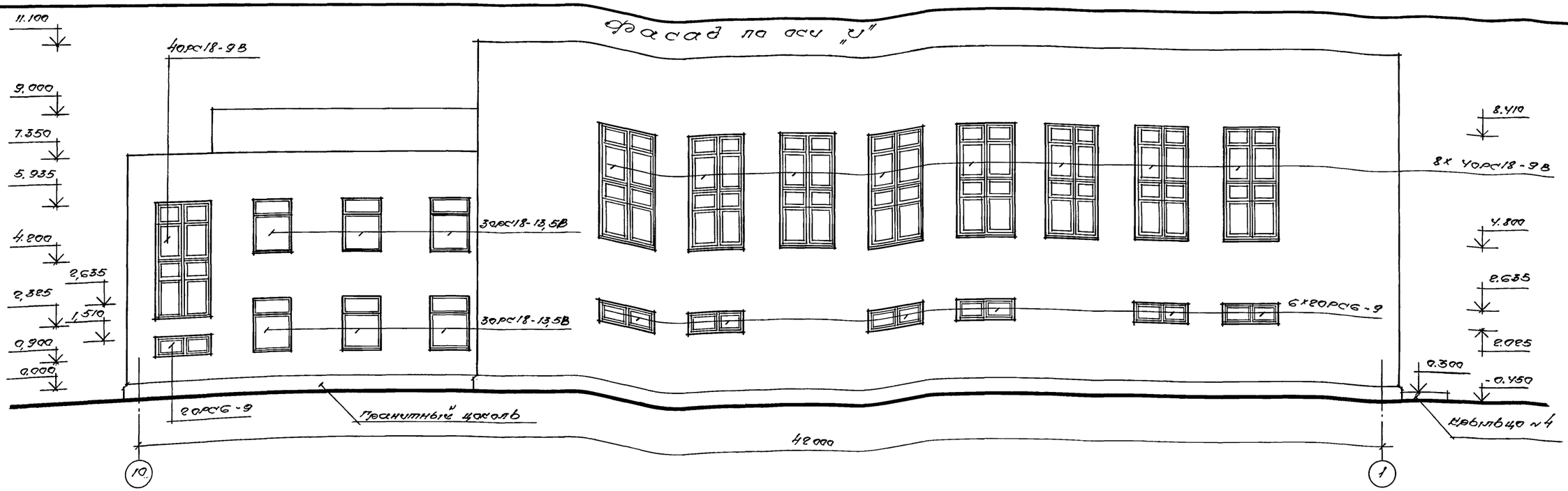

Фасад по оси „10."

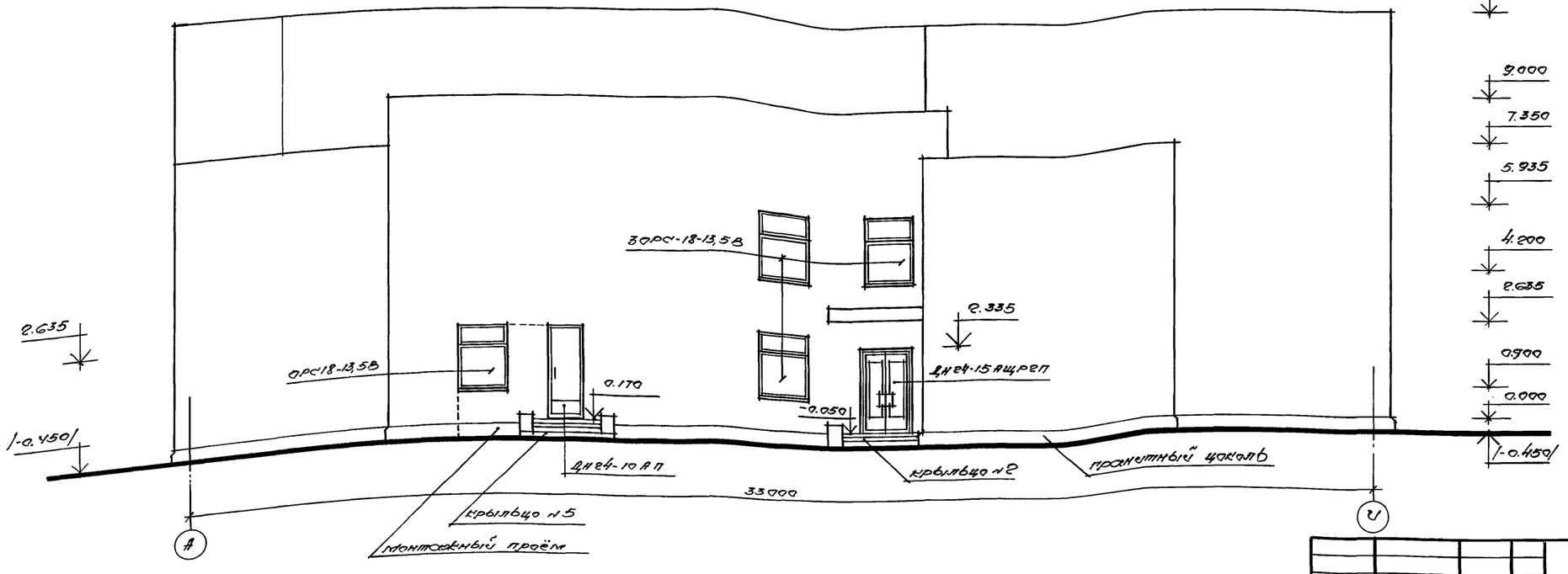

Примечания см. чертеж АР-8

Наумаст.	Шестопалов		294-3-56.90		АР
Гл.инж.м.	Пентоучников				
Н.контр.	Зарецкий		Крытый бассейн с ванной 25х8,5м и детской ванной 10х6м	Стадия	Лист	Листов
Пап	Зарецкий			РП	9	
Гип	Примович		Фасады: по оси „У" и по оси „10".	ЦНИИЭП им.Б.С. Мезенцева		
Нач.прор.	Титенко					

Привязан:

Инв.№

24866-01 16

Ф-А2

Инв.№ подл. | Подпись и дата | Взам.инв.№

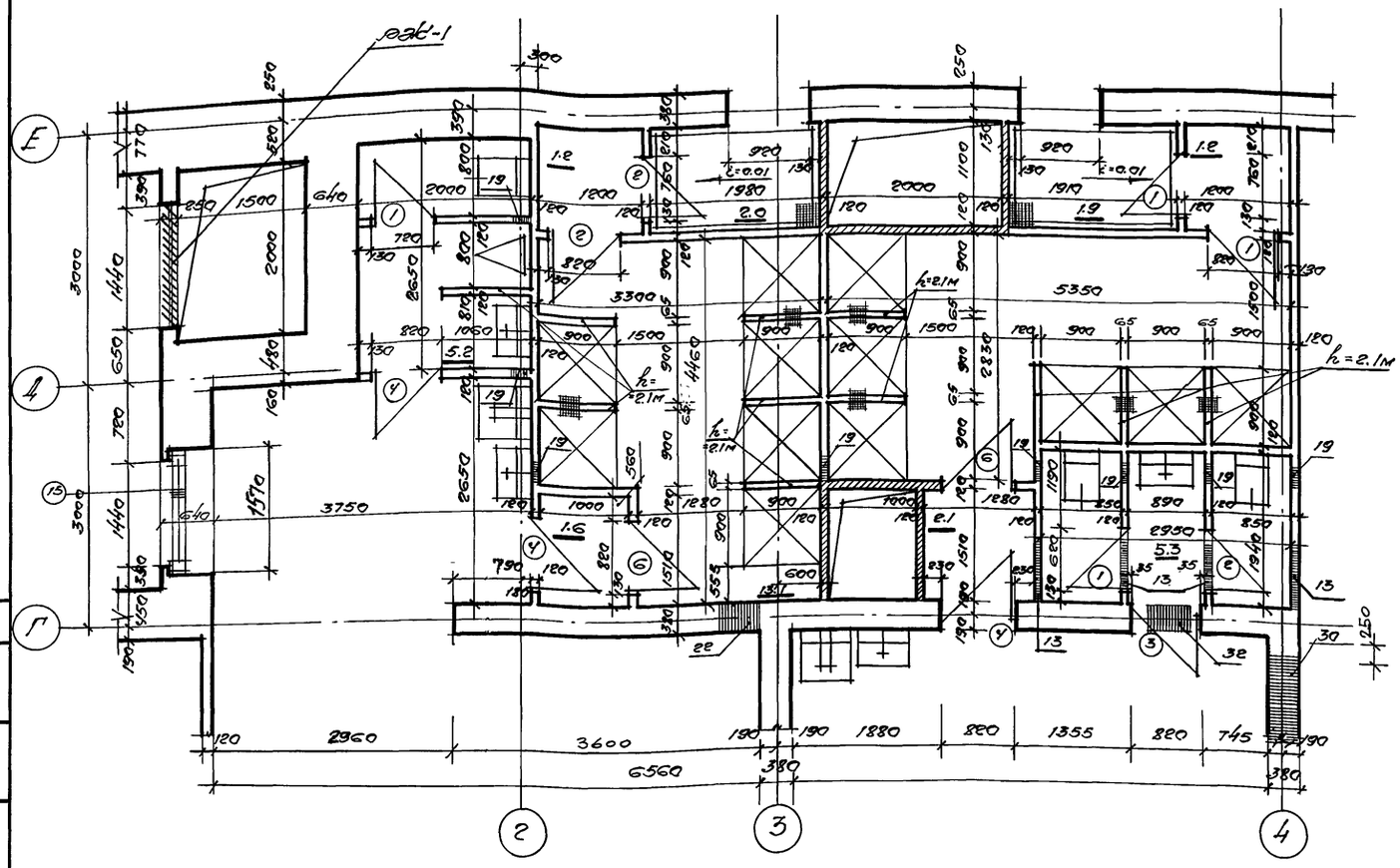

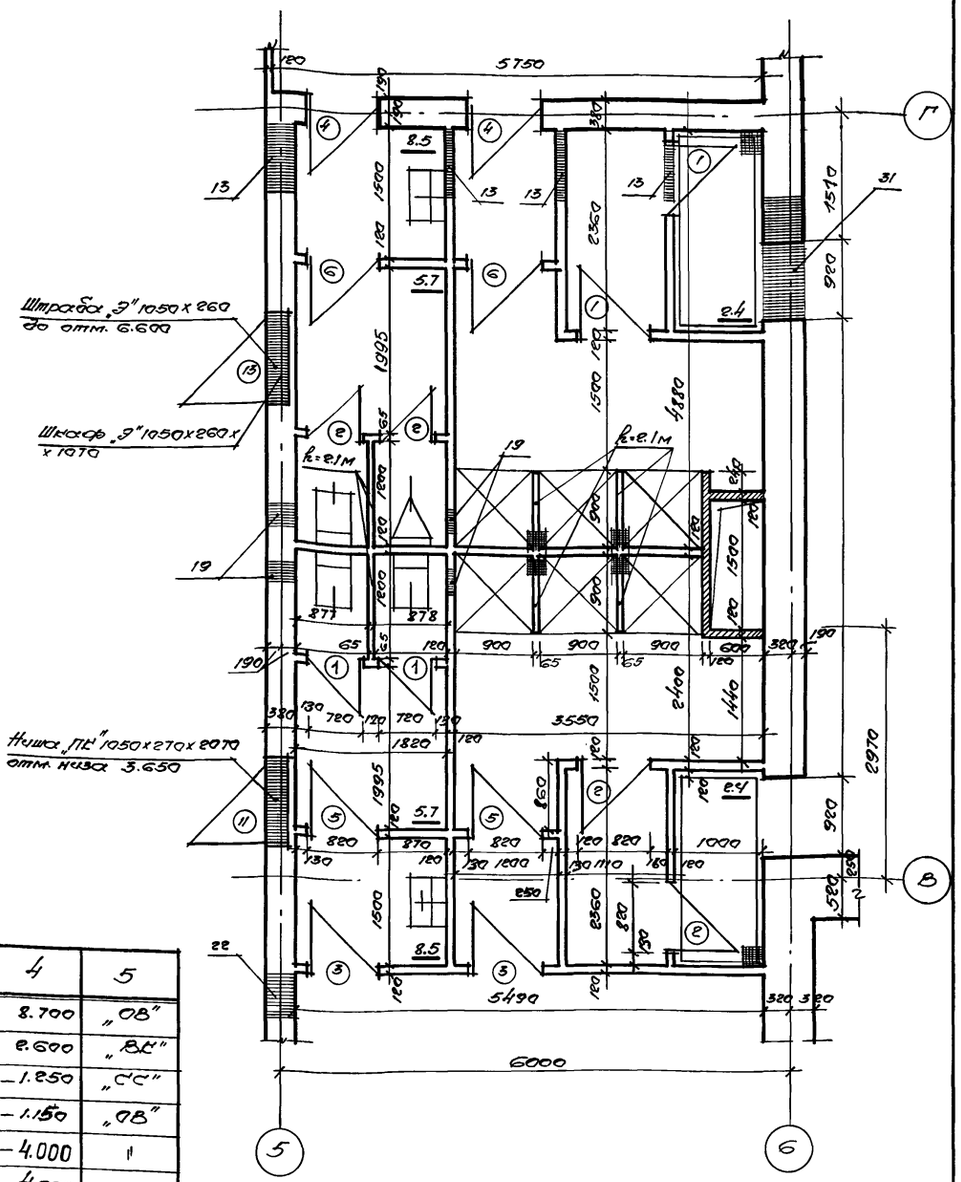

Экспликация отверстий

Тип отв.	Размеры в мм		отметка низа	назначение отверст.
	В	Н		
1	2	3	4	5
1	250	250	2.730	„ОВ"
2	500	500	2.480	"
3	1500	500	"	"
4	1000	350	2.400	"
5	500	250	2.730	"
6	250	500	2.480	"
7	875	800	8.700	"
8	400	385	2.915	"
9	270	385	-0.250*	„ВК"
10	200	100	-4.300	„Э"
11	1000	400	2.360	„ВК"
12	600	950	-0.950	"
13	660	500	5.780	„ОВ"
14	400	600	-2.150*	„ВК"
15	400	600	-2.850*	"
16	400	600	-1.900	"

1	2	3	4	5
17	630	100	-4.300	„Э"
18	800	600	5.450	„ОВ"
19	250	250	6,030	"
20	2000	500	5,780	"
21	400	250	6,030	"
22	400	375	5.895	"
23	1200	1000	-1,550	"
24	1500	1780	-2,500	„ОВ", „ВК"
25	600	600	-1,250	„Э"
26	250	150	-1.150	„СС"
27	400	150	-0.100	„Э"
28	500	385	5.895	„ОВ"
29	660	385	5.895	"
30	790	385	5.665	"
31	1400	460	5.590	"
32	400	385	5.480	"
33	400	100	-0.080	„Э"
34	1200	600	-2.450	„ОВ"

1	2	3	4	5
35	1000	800	8.700	„ОВ"
36	400	400	2.600	„ВК"
37	300	150	-1.250	„СС"
38	1200	600	-1.150	„ОВ"
39	1000	600	-4.000	"
40	650	1375	-4.000	"

* — отметки даны при условной планировочной отметке земли -0,450 и корректируются при привязке.

Примечание

1. Стены обозначенные штриховкой возводить после монтажа коробов.

Типовой проект 294-3-56.90 Альбом 1

Согласовано

Отдел №1 Дмитриев
Отдел №2 Кобтина
Отдел №2 Коданев
Отдел №4 Полунцев

Инв. № подл. | Подпись и дата | Взам. инв. №

Нач.маст.	Шестопалов	
Гл.инж.м.	Ленточников	
Н.контр.	Зарецкий	
ГАП	Зарецкий	
ГИП	Гримович	
Нач.гр.арх.	Титенко	

Привязан

Инв. №

294-3-56.90 АР

Крытый бассейн с ванной 25×8.5м, и детской ванной 10×6м

Стадия	Лист	Листов
Р	10	

Фрагменты планов
Экспликация отверстий

ЦНИИЭП им. Б.С. Мезенцева

24866-01 17

Ф-А2

Типовой проект 294-3-56.90 Альбом 1.

Фрагмент фасада по оси „U" м/о „7-1"

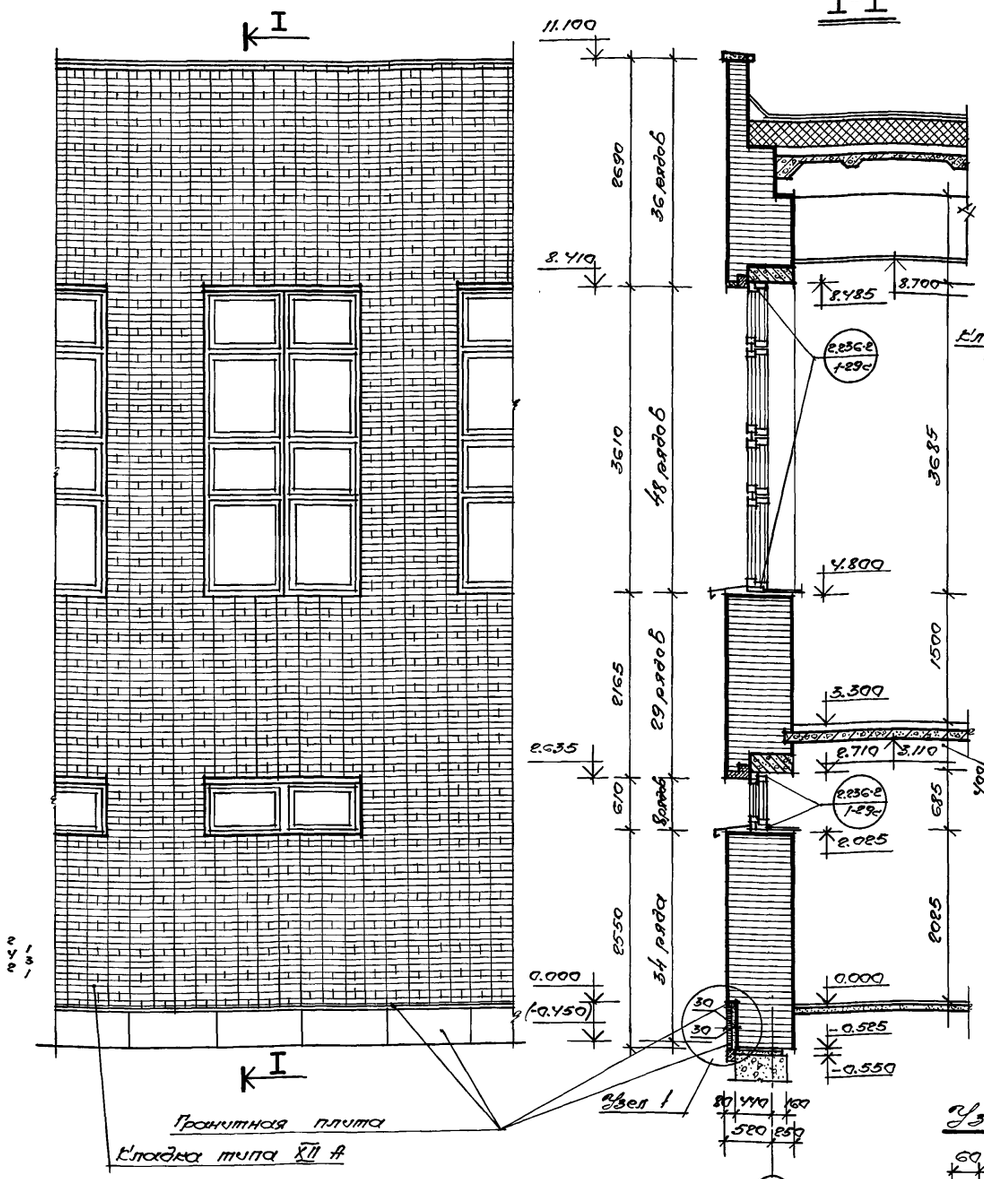

Фрагмент фасада по оси „Ж" м/о „10-7" по оси „1" м/о „Г-В", по оси „В" м/о „1-2"

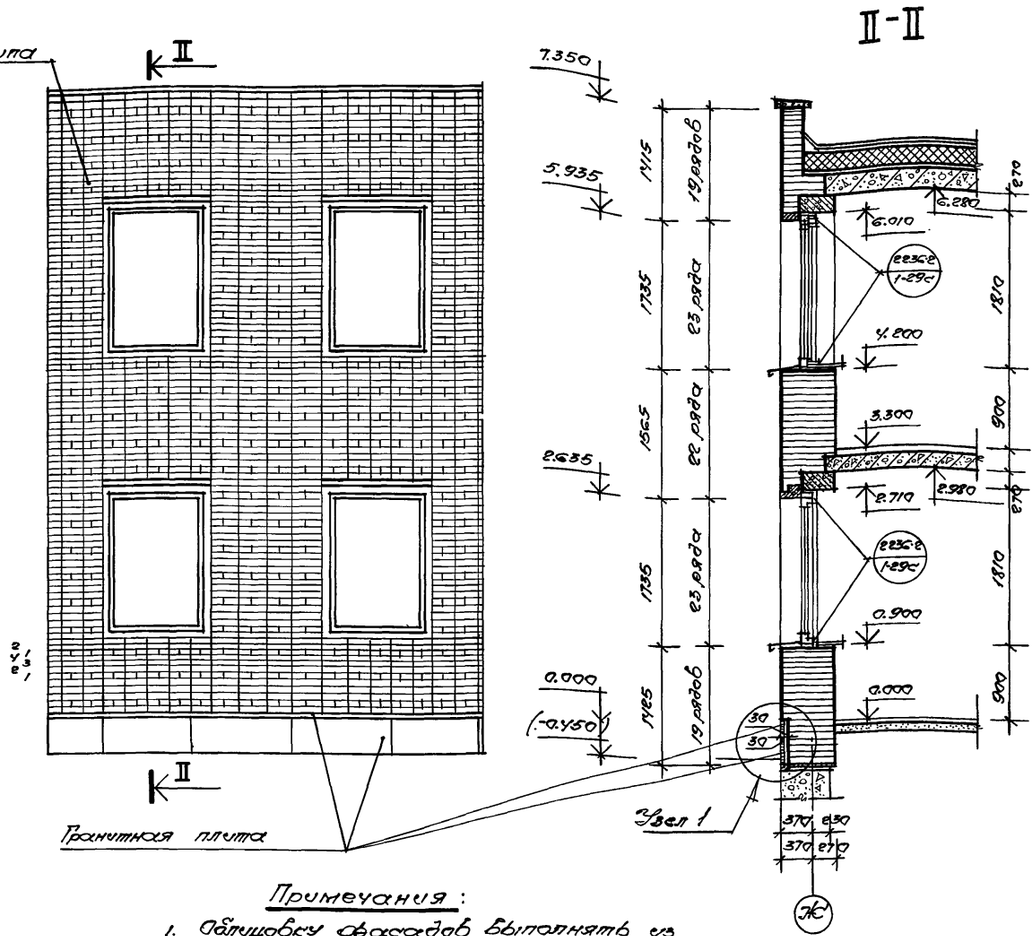

Спецификация гранита на цоколь.

N поз.	Эскиз	Размеры мм l	в	h	Кол-во шт. мм.	Кол-во м²	Примечан.
1	гранитная плита	произв.	30	500	164.9	82.45	отделка лицевой поверхности - полированная
2		произв.	60	30	164.9	4.95	

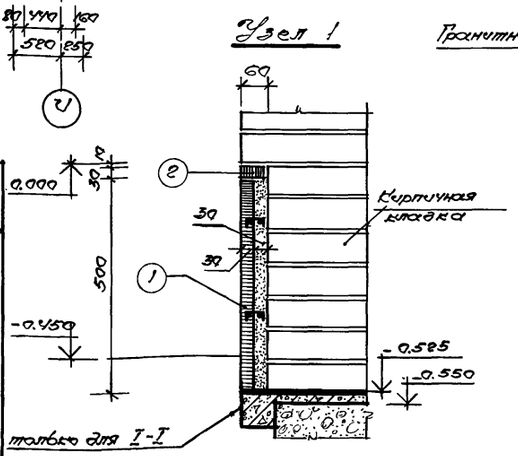

Примечания:

1. Облицовку фасадов выполнять из лицевого кирпича марки 100 на растворе марки 50 с расшивкой швов по серии 2.230-2 вып. 1. тип XII А.
2. Четверти проёмов выполнять разм. 65 × 250 мм

Нач.маст.	Шестопалов		
Гл.инж.м.	Ленточников		
Н.контр.	Зарецкий		
ГАП	Зарецкий		
ГИП	Гримович		
Нач.гр.ар.	Тютенко		
Нач.гр.арх.	Кийурева		

Привязан:

Инв.№

294-3-56.90 АР

Крытый бассейн с ванной 25 × 8,5 м, и детской ванной 10 × 6 м

Фрагменты фасадов Порядовка стен.

Стадия	Лист	Листов
Р	11	

ЦНИИЭП им. В.С. Мезенцева

24866-01 18

ф А2

Инв.№ под. | Подпись и дата | Взам. инв.№

Типовой проект 294-3-56.90 Альбом 1

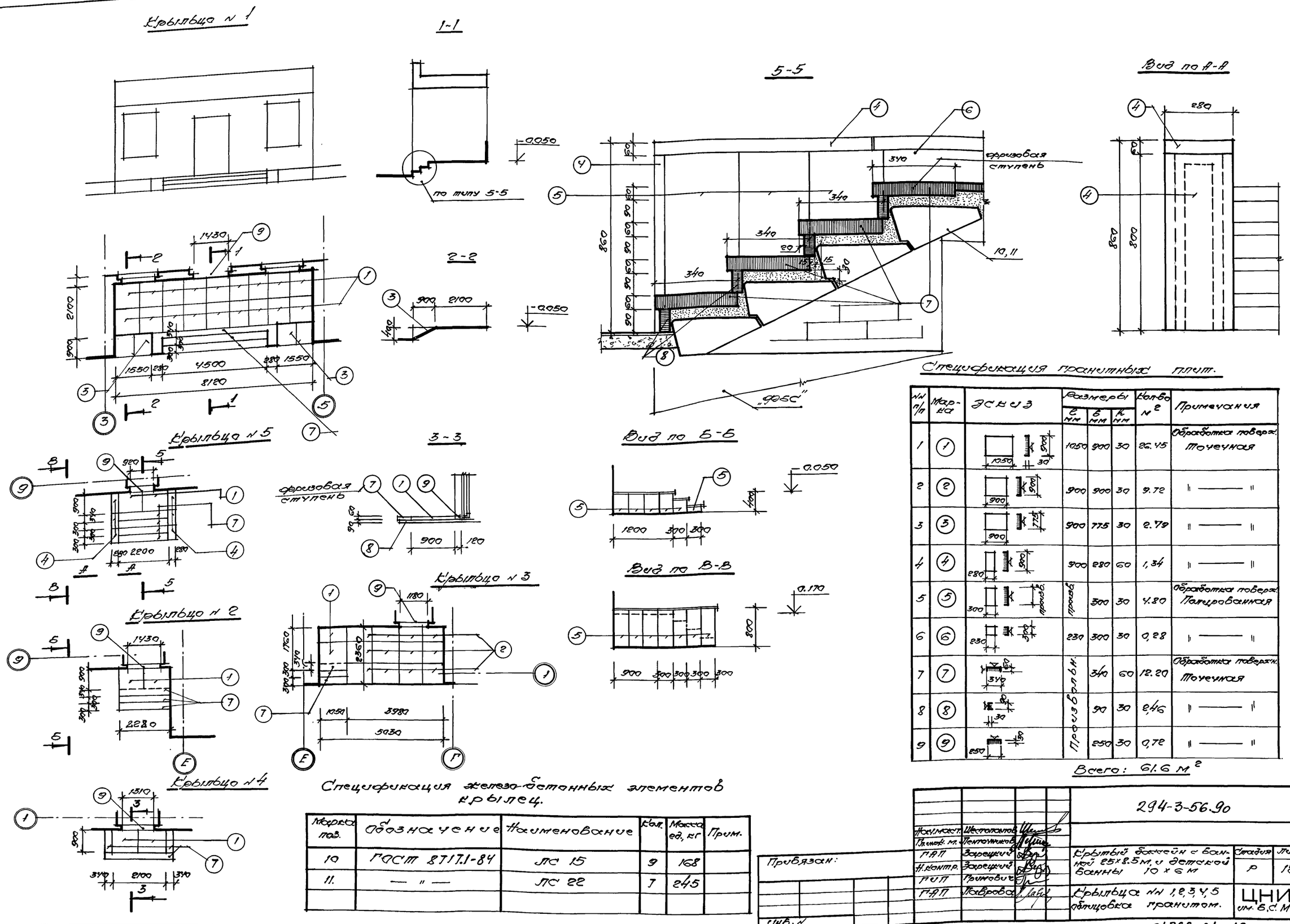

Марка поз.	Обозначение	Наименование	Кол.	Масса ед., кг	Прим.
10	ГОСТ 8717.1-84	ЛС 15	9	168	
11.	— " —	ЛС 22	7	245	

Нач.маст.	Шестопалов		
Гл.инж. м.	Ленточников		
ГАП	Зарецкий		
Н.контр.	Зарецкий		
ГИП	Гримович		
ГАП	Лаврова		

294-3-56.90 АР

Крытый бассейн с ванной 25×8.5 м, и детской ванны 10×6 м

Стадия	Лист	Листов
Р	12	

Крыльца №№ 1, 2, 3, 4, 5 облицовка гранитом.

ЦНИИЭП им. Б.С. Мезенцева

24866-01 19

Инв. № подл. | Подпись и дата | Взам. инв. №

Привязан:

Инв. №

Типовой проект 294-3-56.90 Альбом 1

План ванны 25000×8500 со стартовыми тумбочками

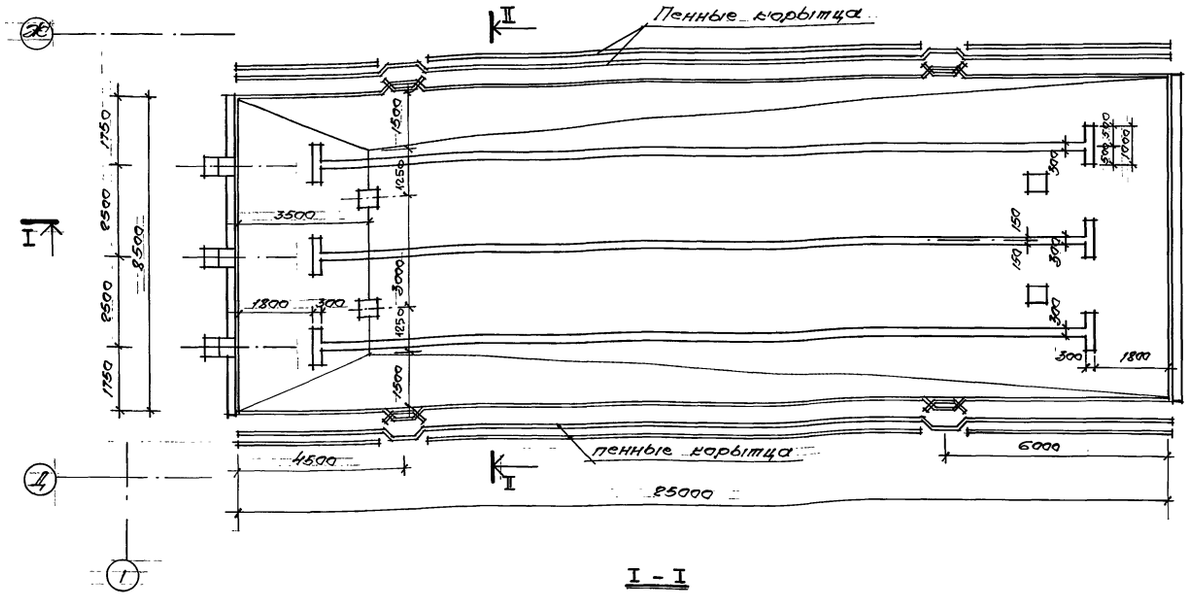

I - I

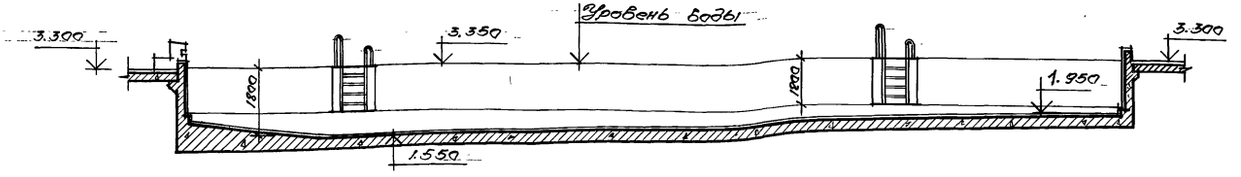

II-II

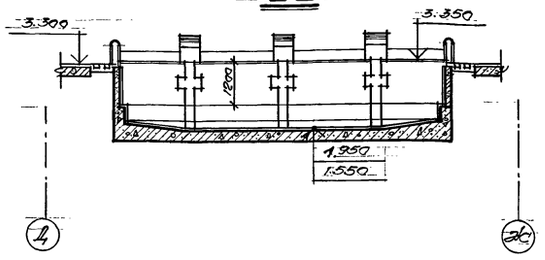

Фрагмент плана ванны

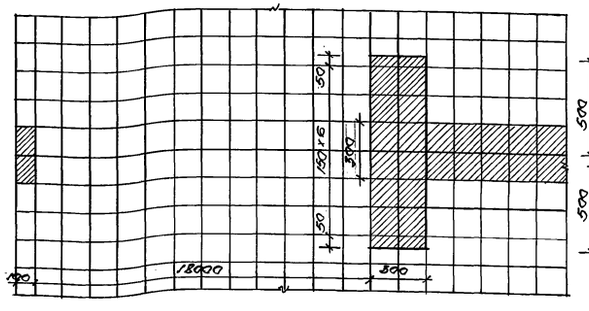

Облицовка стартовой тумбочки

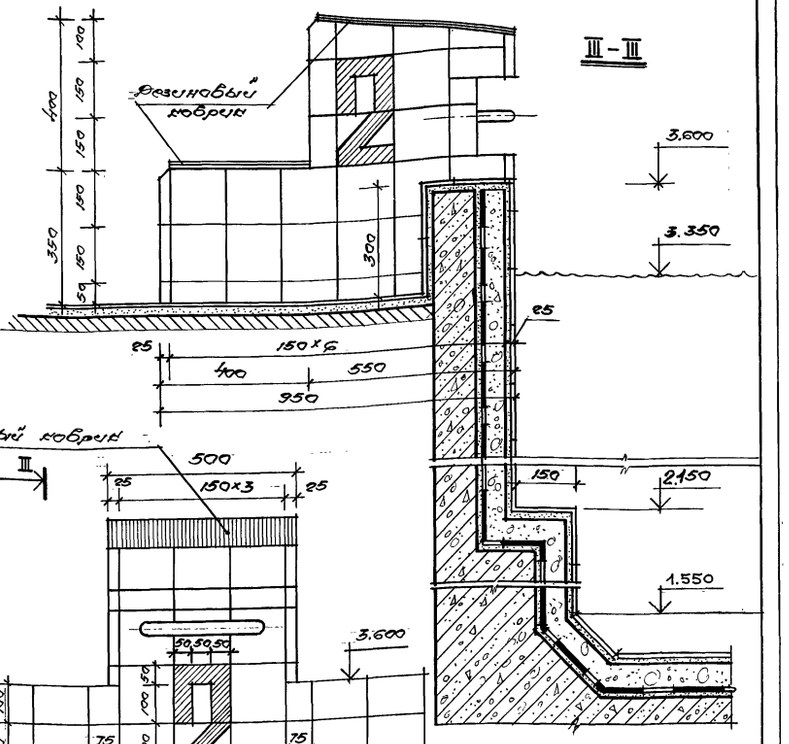

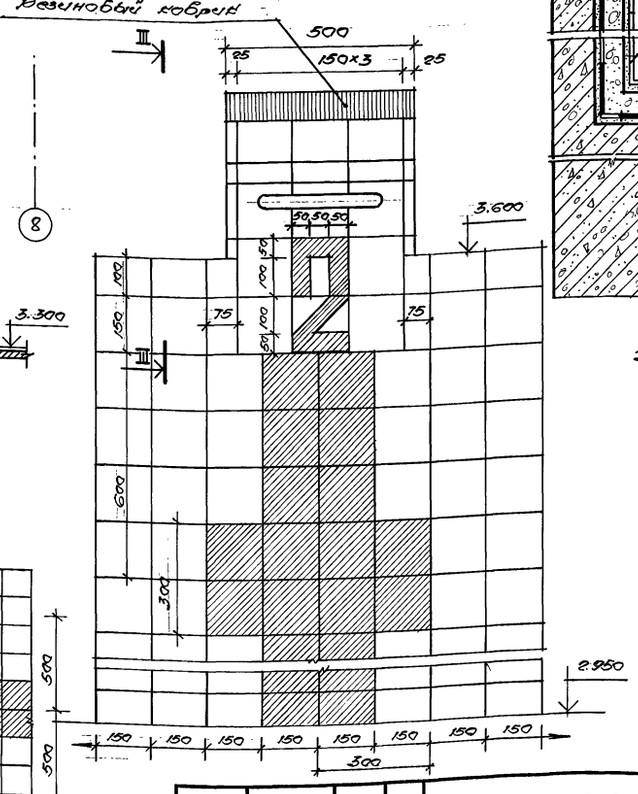

Нумерация тумб

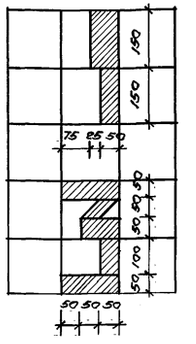

Примечания:

1. Разметку выполнять черной глазурованной плиткой.
2. Облицовку стен, дна ванны, стартовых тумбочек выполнять белой глазурованной плиткой.
3. Конструкцию стенок, стартовых тумб см. листы КЖ 12÷22
4. Белая плитка - 340.0 м² Чёрная - 23.0 м²

Н. маст.	Шестопалов		
Гл. инт. м	Пентюшинов		
Н. контр	Зарецкий		
ГАП	Зарецкий		
ГИП	Примович		
Исполн.	Сергеева		

Привязан

Инв. №

294-3-56.90 АР

Крытый бассейн с ванной 25×8,5м и детской ванной 10×6.0м.

Стадия	Лист	Листов
Р	13	

Разметка ванны 25×8,5м

ЦНИИЭП им. Б.С. Мезенцева

24866-01 20

Ф. А2

Инв. № подл. | Подпись и дата | Взам. инв. №

Типовой проект 294-3-56.90 Альбом 1

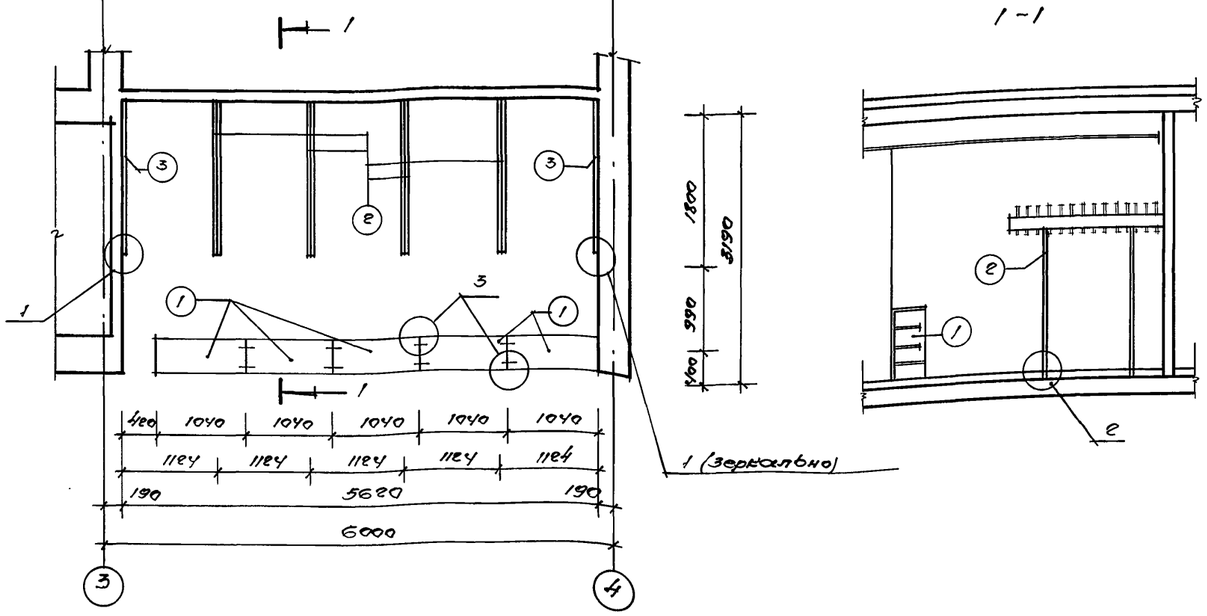

Марка позиц.	Обозначение	Наименование	Кол.	Масса ед.кг.	Примечание
1.	АРИ 01.00 - СБ	секция барьера гардероба	5		
2.	АРИ 02.00 - СБ	Секция вешалки гардероба на стойках	4		
3.	АРИ 03.00 - СБ	Секция вешалки гардероба навесная	2		
	Расход материалов на монтаж				
4.	Гост 8510-86	L 75×50×5	9.4 п.м.	43.0	
5.	Гост 5781-82	ф 12 АI	2.4 п.м	2,2	
6.	Гост 7801-81*	болт М8×50	16		
7.	Гост 5916-70	гайка М8	16		

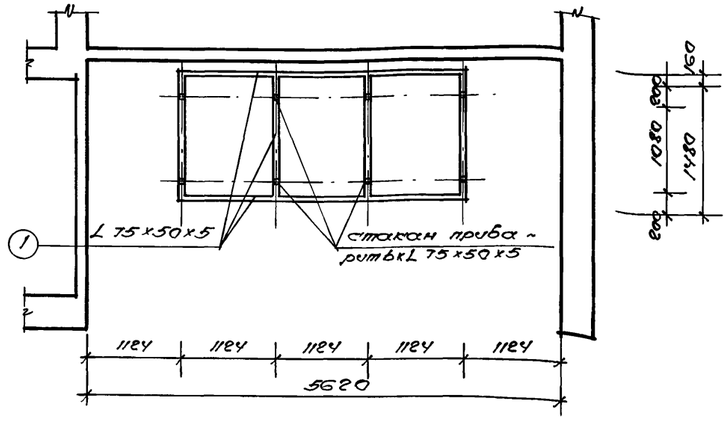

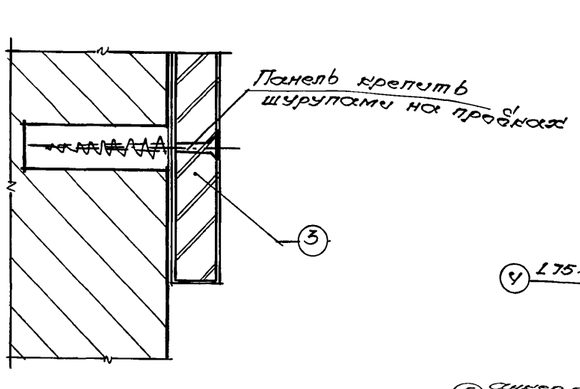

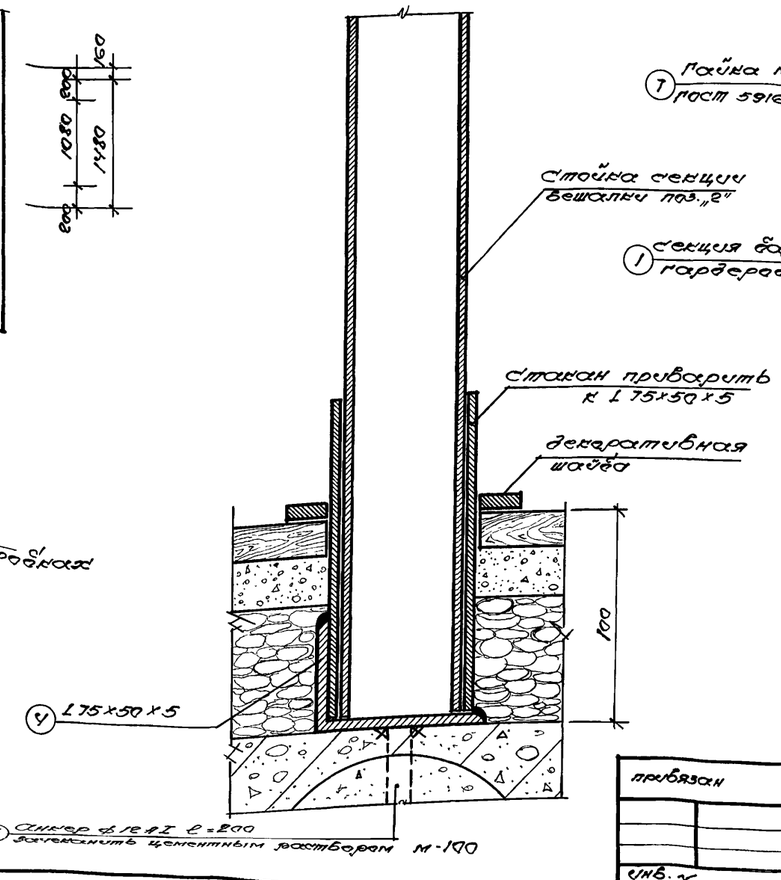

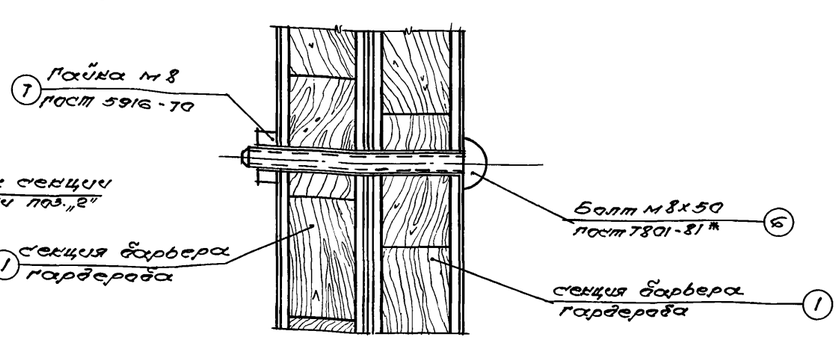

Н.маст.	Шестопалов		294-3-56.90		АД
Гл.инж.м.	Пентюшкина				
Н.контр.	Зарецкий		Крытый бассейн с ванной 25×8.5м и детской ванной 10×6м	Стадия	Лист	Листов
ГАП	Зарецкий			Р	14	
ГИП	Примович					
Нач.гр.ар.	Полякова		Барьер и вешалка гардероба.	ЦНИИЭП им. Б.С.Мезенцева		

привязан

инв. №

Инв.№ подл. | Подпись и дата | Взам.инв.№

24866-01 21

ф А2

Альбом 1

Типовой проект 294-3-56.90

1ый этаж на отм. 0.00

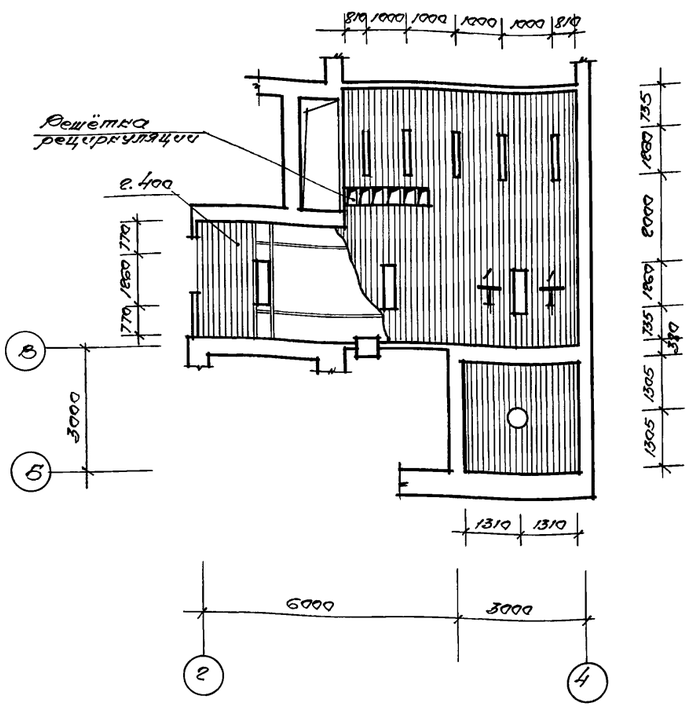

1ый этаж на отм. 0.00

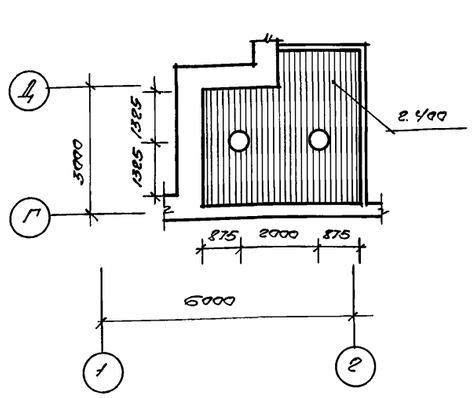

1ый этаж на отм. 0.00

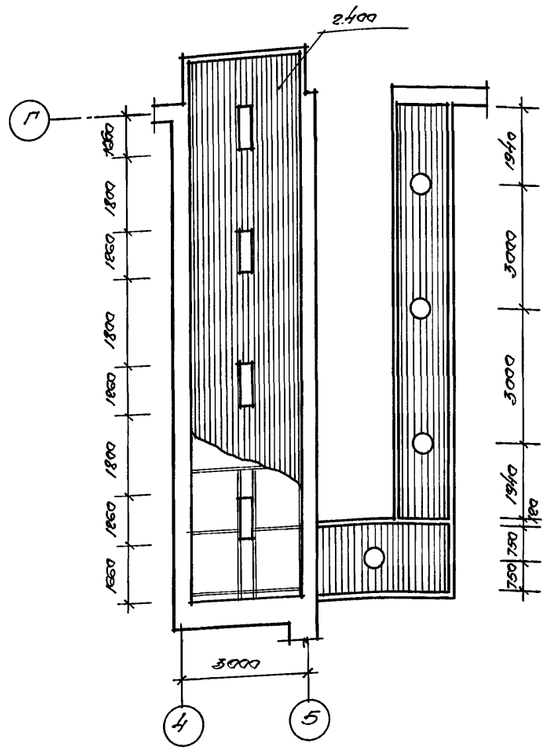

Сечение 1-1

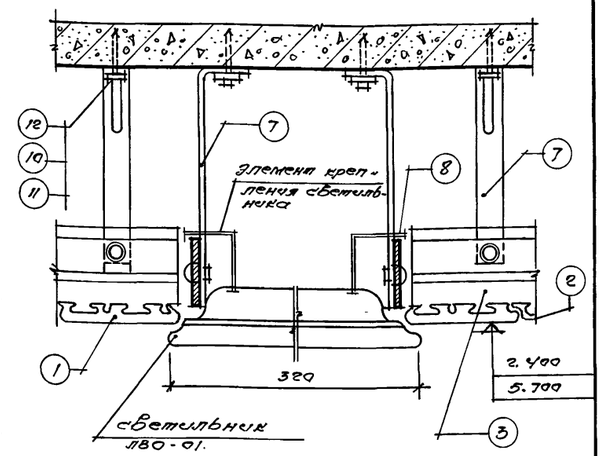

1ый этаж на отм. 0.000

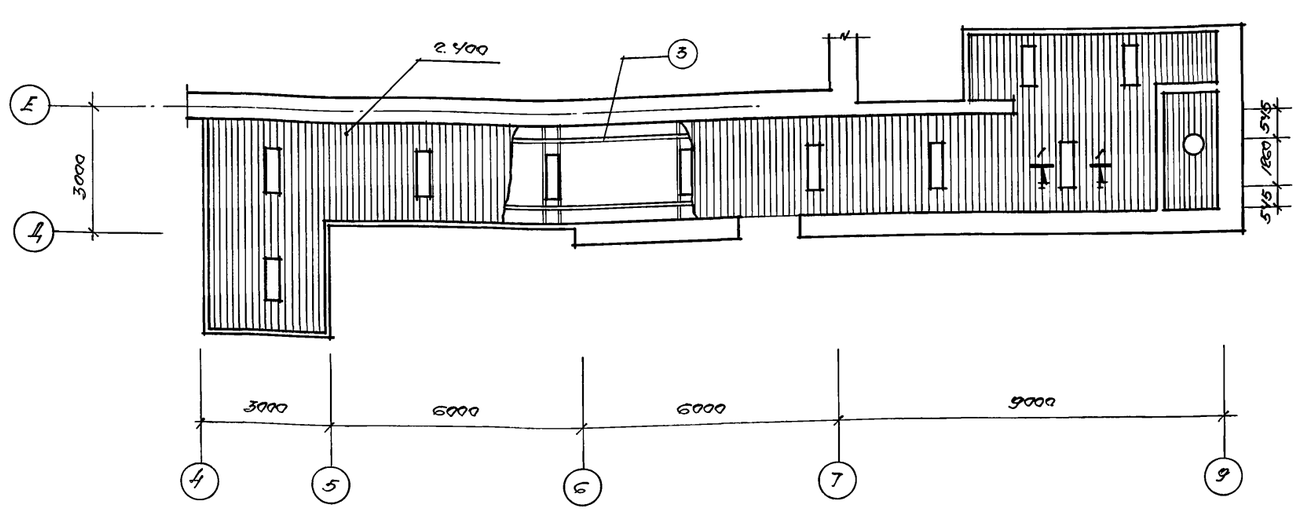

2ой этаж на отм. 3.300

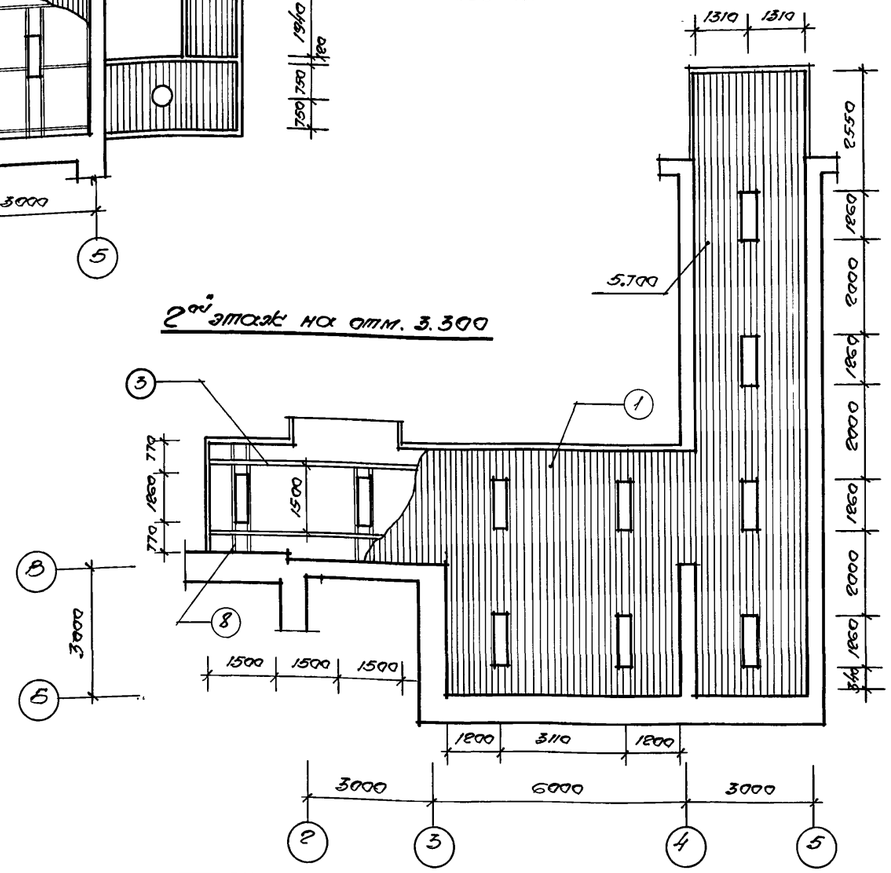

Примечания:

1. Смотреть совместно с листом АР-16
2. Потолок выполнен в соответствии с альбомом по серии 1.245.4-5 вып. 1; потолок - ЛАК 01-30 П
3. Отделка лицевых поверхностей потолка (ажодировка, окраска) определяется при привязке проекта.

Фрагмент решетки рециркуляции.

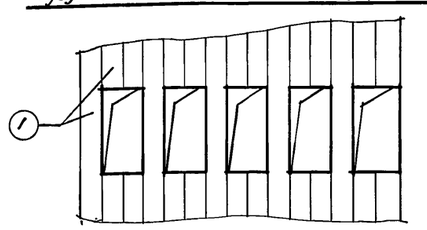

Н.маст.	Шестопалов		294-3-56.90		АР
Гл.инж.м.	Ленточников				
Н.контр	Зарецкий		Крытый бассейн с ванной 25х8,5м и детской ванной 10х6м	Стадия	Лист	Листов
ГАП	Зарецкий			Р	15	
ГСП	Гримович		Подвесные алюминиевые потолки. Монтажные схемы.	ЦНИИЭП им. Б.С. Мезенцева		
Исполн.	Крутяков					

Привязан:

Инв.№

24866-01 22

Инв.№ подл. | Подпись и дата | Взам. инв.№

Альбом 1

Типовой проект 294-3-56.90

2ой этаж на отм. 3.30

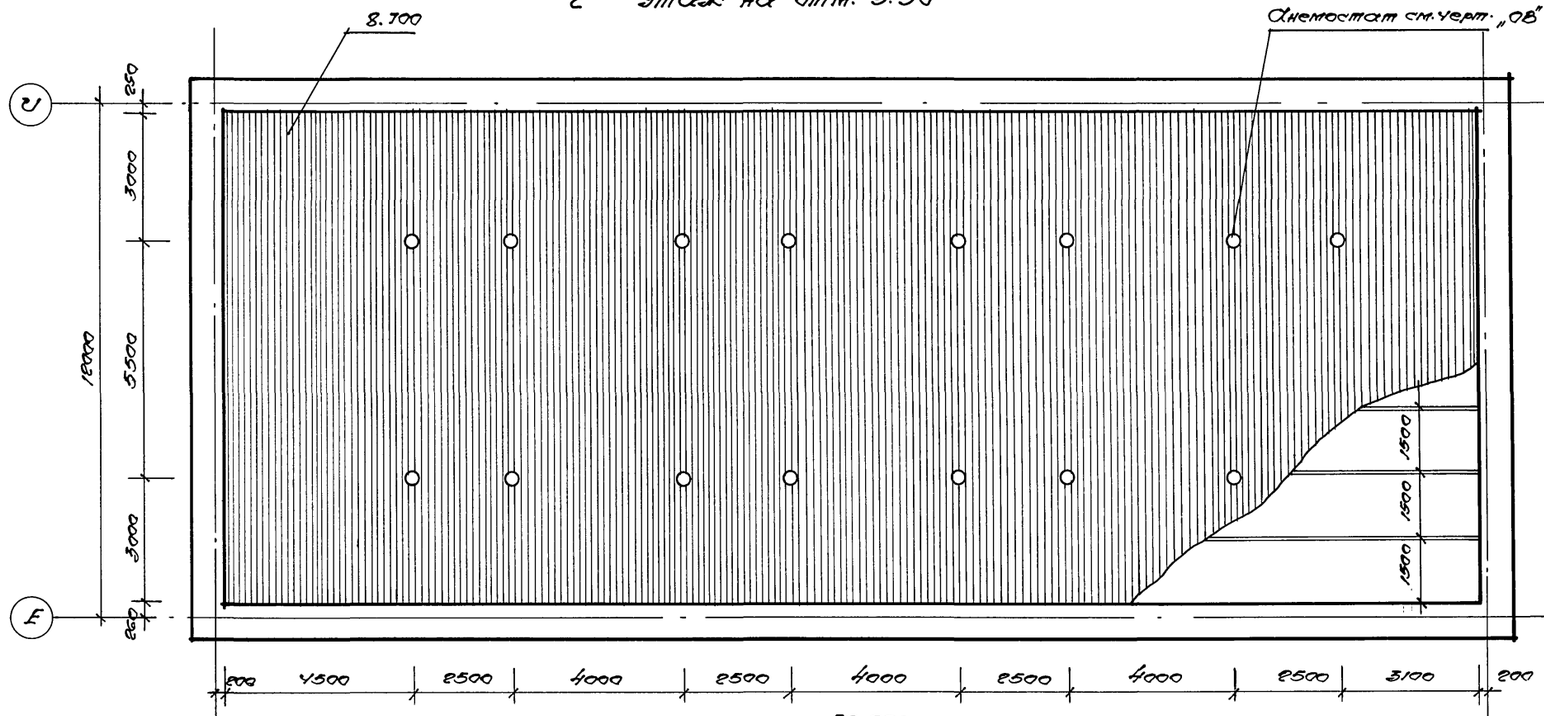

N№ поз.	Наименование	Обозначение	Предприятие: Поставщик	Предприятие: Изготовитель	Кол-во на 800 м² потолка: кг.	Кол-во на 800 м² потолка: шт.	Примеч.
1.	СА 16-72-0,6 П	АД 3175 ГОСТ 22233-83 I	ВЗСАН	ВЗСАН	1600		
2.	СА 8-13-0,6	— " —	— " —	— " —	559.4		
3	ЭН-30	— " —	— " —	— " —	136.0		
4	ВС-31	— " —	— " —	— " —	3,7		
5	ВГ-100	— " —	— " —	— " —	57.6		
6	ЭП-30	— " —	— " —	— " —	101.6		
7	КЭ-700	ГОСТ 17715-72	— " —	— " —	42.3		
8.	Полоса из кровельной стали 40 х 1300 х 0,5, оцинкованной	ГОСТ 17715-72	—	—	16,8		
9.	Винт В1 М6 х 14. 5.6.019	ГОСТ 17473-80*	—	—	2.08		
10	Гайка М6-6Н.5.019	ГОСТ 5915-70*	—	—	1.264		
11.	Шайба 6.02.019	ГОСТ 11371-78*	—	—	0.86		
12.	Дюбель-бонт Д8·М6 х 55	ТУ 14-4-1831-83	—	—	7.8		
13.	Стеклоткань Э-01	ГОСТ 10354-82			92.8		
14.	Плиты минераловатные на синтетическом связующем.	ГОСТ 9573-82	—	—	3000		

2ой этаж на отм. 3.30

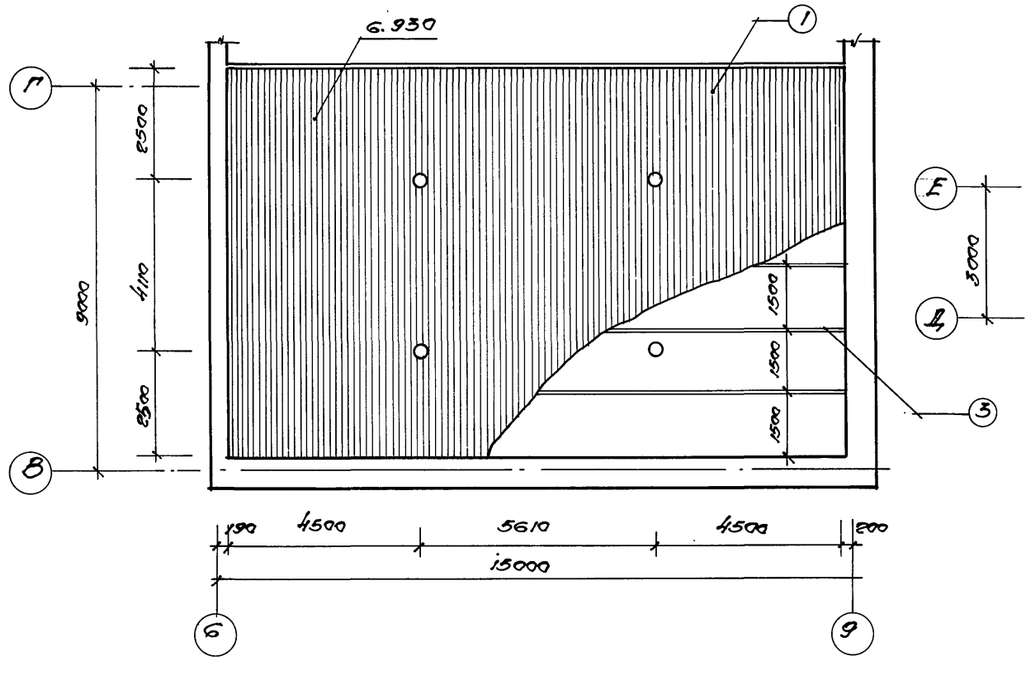

2ой этаж на отм. 3.30

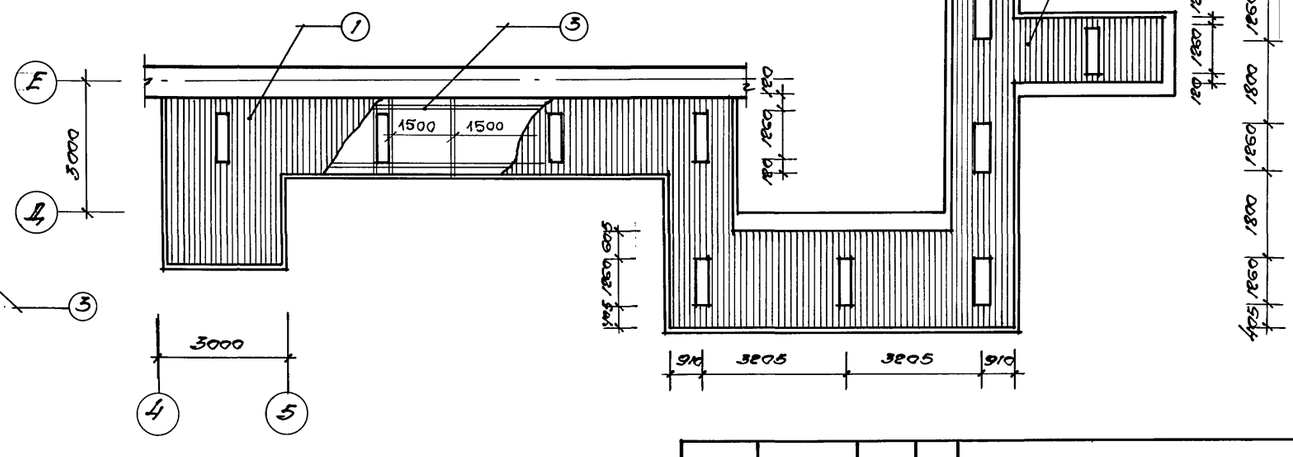

2ой этаж на отм. 3.30

750 750
5.700
200
1000
1000
1000

Типовой проект 294-3-56.90 Альбом 1

Ведомость отделки помещений

Наименование или номер помещ.	Потолок		Стены или перегородки		Низ стен или перегородок (панель)			Примечания
	площадь	Вид отделки	площадь	Вид отделки	площадь	Вид отделки	Высота мм	
1.	2.	3.	4.	5.	6.	7.	8.	9.
		Подвал на отм. -4.20						
1. Коридор	9.3	клеевая побелка по затирке	51.5	Масляная окраска по затирке				
2. Венткамера I	60.9	клеевая побелка по затирке	153.9	масляная окраска по затирке и штукатурке				
3. Венткамера I	33.0	—— " ——	91.6	—— " ——				
4. Воздухозаборный канал	3.5	клеевая побелка	53.5	клеевая побелка по штукатурке				
5. Помещение глушителей	39.5	—— " ——	122.2	масляная окраска по затирке и штук.				
6. Тепловой пункт	61.8	—— " ——	152.7	масляная окр. по затирке				
7. Кладовая	28.8	—— " ——	106.9	—— " ——				
8. Проходной канал	6.6	клеевая побелка по затирке	55.0	клеевая побелка по затирке				
		1 этаж на отм. 0.000						
1. Тамбур	6.8	подвесной алюминиевый	28.3	декоративная штукатурка				
2. Вестибюль для занимающихся и родителей	41.3	подвесной алюминиевый	51.6	декоративная штукатурка				
3. Регистратура	7.3	в/к в/э побелка по затирке	27.3	в/к в/э окраска по в/к штукатурке				
4. Гардероб верхней одежды для занимающихся и родителей	15.9	алюминиевый подвесной	31.4	декоративная штукатурка				
5. Зал буфета на 8 посадочных мест	31.4	в/к в/э побелка по затирке	37.1	в/к в/э окраска по в/к штукатурке	26.8	Дсп офанерованная шпоном тв. пород	1200	
6. Подсобное помещение	12.7	Улучшенная в/э побелка по затирке	54.7	Глазурованная плитка				
7. Мойка	11.5	—— " ——	43.5	—— " ——				
8. Загрузочная	3.8	подвесной алюминиевой	35.5	Улучшенная масляная окраска по улучшенной штукатурке				
9. Сан. узел и гардероб	10.2	улучшенная в/э побелка по затирке	19.6	Улучшенная в/э окраска по улучшенной штукатурке	33.6	глазурованная плитка	2100	
10. Тарная	4.3	—— " ——	27.0	—— " ——		—— " ——	—— " ——	
12. Кладовая спортивного инвентаря	14.1	—— " ——	48.7	—— " ——				
13. Кладовая инженерного оборудования	33.1	—— " ——	102.9	Улучшенная масляная окр. по улучшенной штукатурке				
14 Помещение для отдыха сотрудников	17.0	в/к в/э побелка по затирке	50.0	в/к в/э окраска по в/к штукатурке				
15. Пожарный пост	8.2	Улучшенная в/э побелка по затирке	31.6	Улучшенная в/э окраска по улучшенной штукатурке				
16. Рабочее помещение сотрудников	11.6	в/к в/э побелка по затирке	37.6	в/к в/э окраска по в/к штукатурке				
17. Санитарные узлы при вестибюле /мужской и женский/	8.5×2= =17.0	Улучшенная клеевая побелка по затирке	48.0	Улучшенная в/э окраска по улучш штукат.	81.2	глазурованная плитка	2100	
18. Душевые мужская и женская	5.1+5.0 =10.1	Улучшенная клеевая побелка по затирке	60.0	глазурованная плитка				
19. Бытовые помещения для рабочих	5.6×2= =11.2	Улучшенная в/э побелка по затирке	55.1	Улучшенная в/э окраска по улучшен. штукатурке				
20. Коридор	11.9	подвесной алюминиевый	63.9	—— " ——				
21. Помещение для хранения уборочного инвентаря	8.2	Улучшенная в/э побелка по затирке	33.2	Улучшенная масляная окр. по улучшенной штукатурке				
22. Коридор	4.6	подвесной алюминиевый	23.7	в/к в/э окраска по в/к штукатурке				
23. Коридор	12.6	подвесной алюминиевый	103.1	декоративная штукатурка				
24. Коридор		—— " ——	108.9	в/к в/э окраска по в/к штукатурке				
25. Воздухозаборный канал	—	——	21.0	клеевая побелка по затирке				
26. Электрощитовая	11.0	Улучшенная в/э побелка по затирке	39.2	Улучшенная масляная окр. по улучш. штукатурке				
27. Кабинет директора	14.4	в/к в/э побелка по затирке	45.6	в/к в/э окраска по в/к штукатурке				
28. Кабинет гл. инженера	11.9	—— " ——	38.0	—— " ——				
29. Бухгалтерия	11.6	—— " ——	36.4	—— " ——				
30. Кладовая хозяйственного инвентаря	12.7	Улучшенная в/э побелка по затирке	46.7	Улучшенная в/э окраска по улучшен. штукатурке				
31. Тамбур	3.1	подвесной алюминиевый	15.3	в/к в/э окраска по улучшенной штукатурке				
32. Лестница 1	—	——	30.3	—— " ——				
33. Лестница 2	—	——	30.3	—— " ——				
34 Насосно-фильтровая станция	102.4	Улучшенная в/э побелка по затирке	207.2	Улучшенная в/э окраска по улучшен. штукатурке				
35. Электролизная	19.8	—— " ——	57.8	—— " ——				
36. Помещение дозатора ванной	325.5	—— " ——	306.0	—— " ——				
37. Кладовая	3.3	—— " ——		—— " ——				

Н. контр.	Шестополов		
Гл. инж. м.	Ленточников		
Н. контр.	Зарецкий		
ГАП	Зарецкий		
ГИП	Гритович		
Исполн.	Крутякова		

Привязан:

Инв. №

294-3-56.90 АР

Крытый бассейн с ванной 25×8.5м и детской ванной 10×6м

Стадия	Лист	Листов
Р	17	

Ведомость отделки помещений (начало)

ЦНИИЭП им. Б.С. Мезенцева

Инв. № подл. | Подпись и дата | Взам. инв. №

24866-01 24 Ф. А2

Типовой проект 294-3-56.90 Альбом 1

Ведомость отделки помещений

Наименование или номер помещения	Потолок		Стены или перегородки		Низ стен или перегородок (панель)			Примечания
	площадь	вид отделки	площадь	вид отделки	площадь	вид отделки	высота, мм	
1.	2.	3.	4.	5.	6.	7.	8.	9.
2 этаж на отм. 3.30								
Зал ванны 1. 25×8,5 м	340.4	Улучшенная клеевая побелка по затирке подвесной алюминиевый	456.5	глазурованная плитка				
2. Проходные с ножным душем /2 шт./	3.9	улучшенная клеевая побелка по затирке	39.2	—"—				
3. Проходные со стеллажами для мочалок и полотенец	2.4	—"—	26.4	—"—				
4. Душевые мужская и женск	27.0	—"—	150.9	—"—				
5. Тамбуры в душевых /2 шт/	1.8×2= 3.6		23.4					
6. Сан. узел мужской при раздевальной	5.2	—"—	54.0	—"—				
7. Сан. узел женский при раздевальной	5.3	—"—	54.0	—"—				
8. Раздевальная мужская	39.2	в/к в/э побелка по затирке	88.3	в/к в/э окраска по в/к штукатурке				
9. Раздевальная женская	35.4	—"—	81.1	—"—				
10. комната инструктора и тренера при ванне 25×8,5	8,9	—"—	27.4	—"—				
11. Инвентарная при ванне 25×8.5	9.7	улучшенная в/э побелка по затирке	33.2	улучшенная в/э окраска по улучшен. штукатурке				
12. комната мед. сестры	12.0	в/к в/э побелка по затирке	40.5	в/к в/э окраска по в/к штукатурке				
13. Ожидальная	8.6	—"—	27.1	—"—				
14. Кабинет врача	14.1	—"—	43.2	—"—				
15. Зал детской ванны 15×9	133.1	Улучшенная клеевая побелка подвесной алюминиевый	228.8	глазурованная плитка				
16. Проходные с ножным душем 2 шт.	2.4×2 = 4.8	улучшенная клеевая побелка	37.1	—"—				
17. Проходные со стеллажами для мочалок и полотенец /2 шт./	5.2	—"—	41.6	—"—				
18. Душевые /2 шт./	19.4	—"—	98.8	—"—				
19. Тамбуры в душевых	1.8×2= 3.6	—"—	25.2	—"—				
20. Сан. узлы при раздевальных /2 шт./	17.0	—"—	128.0	—"—				
21. Раздевальная мальчиков	21.9	в/к в/э побелка по затирке	53.5	в/к в/э окраска по в/к штукатур.				
22. Раздевальная девочек	25.3	—"—	50.8	—"—				

1	2.	3.	4.	5.	6.	7.	8.	9.
23. Инвентарная при ванне 15×9м	6,2	улучшенная в/э побелка по затирке	26.3	улучшенная в/э окраска по улуч. штукат.				
24. комната инструктора и тренера при ванне 15×9	7.3	в/к в/э побелка по затирке	28.1	в/к в/э окр. по в/к штукатурке				
25. Лаборатория хим. и бактериологического анализа воды	7.9	—"—	29.9	—"—				
26. Комната комендантта /завхоза/	9.4	—"—	41.3	—"—				
27. Помещение для отдых занимающихся	16.7	подвесной алюминиевых	28.3	—"—				
28. Кулуар	26.4	—"—	37.5	— —				
29. Кулуар	36.1	—"—	77,6	—"—				
30. коридор	28.2	—"—	72.2	—"—				
31. Холл	18.7	—"—	47.6	—"—				
32. коридор	19.0	—"—	44.1	—"—				
33. кладовая	2.3	улучшенная в/э побелка по затирке	19.2	Улучшенная в/э окраска по улучшен. штукатурке				
34. Лестница Л/1	—	—	30.0	в/к в/э окраска по в/к штукатурке				
35. Лестница Л/2	13.8	в/к в/э побелка по затирке	31.2	в/к в/э окраска по в/к штукатурке				
36. кабина для переодеван.	1.8	улучшенная клеевая по затирке	16.2	улучшен. в/э окр. по улучш штукатурке				
37. Душевая для тренеров	1.8	—"—	16.2	глазурован плитка				
План венткамеры на отм. 6.60								
1. Венткамера	70.5	клеевая побелка по затирке	116.5	улучшенная масляная окр. по улучшен. штукатурке				
2. Венткамера	63.3		100,3					
3. Машинное отделение	11.0	—"—	38,5	—"—				
4. Подсобное помещение	30,4	—"—	81,8	—"—				
5. Лестница Л1	21.2	—"—	58,2	—"—				

Инв.№ подл. | Подпись и дата | Взам. инв.№

Привязан:

Инв.№

Н. маст.	Шестопалов		
Гл. инж. пр.	Ленточников		
Н. контр.	Зарецкий		
ГАП	Зарецкий		
ГИП	Гритович		
Исполн	Крутакова		

294-3-56.90 АР

крытый бассейн с ванной 25×8,5м и детской ванной 10×6м

Стадия	Лист	Листов
Р	18	

Ведомость отделки помещений (окончание)

ЦНИИЭП им. Б.С. Мезенцева

24866-01 25 Ф.А2

Альбом 1.

Типовой проект 294-3-56.90

Экспликация полов

Наименование или номер помещения	Тип пола	Схема пола или номер узла по серии	Элементы пола и их толщина	Площ. пола м²
1	2	3	4	5
АР-2 1,2,3,4,5, 6,7,8,9 АР-3 34, 35	I	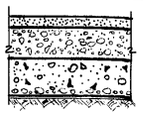	– Цементно-песчаная стяжка м-200 с выровненной поверхностью и железнением –20 – Керамзитовый гравий γ=600кг/м³ с проливкой цементно-песчаным раствором –80 – Бетонная подготовка м-100 –100 – Щебень втрамбованный в грунт на 4 см.	363,5
АР-3 1, 2, 23	II	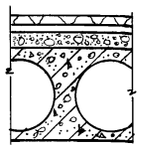	– Мраморная брекчия –20 Цементно-песчаный раствор „м 150" –20 – Керамзитовый гравий γ=600кг/м³ с проливкой цементно-песчаным раствором –60 – Жел. бет. плита перекрытия –220	66,8
АР-3 3,4,5. АР-4 13,14,27,28, 29	III	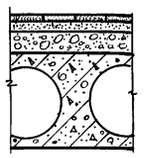	– Штучный дубовый паркет на быстротвердеющей мастике /гост 862.1-85/ –17 – Цементно-песчаная стяжка „м 150" с выровненной повер. –23 – Керамзитовый гравий с проливкой цементно-песчаным раствором γ=600кг/м³ –60 – Жел. бет. плита перекрытия –220	153,0
АР-3 6,8,10,13, АР-5 5,4	IV	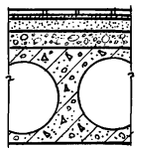	– Керамическая плитка /гост-6787-80*/ на цементно-песчаном растворе м150 –20 – Цементно-песчаная стяжка м 150 с выровненной поверхностью –20 – Керамзитовый гравий γ=600кг/м³ с проливкой цементно-песчаным раствором „м-150" –60 – Жел. бет. плита перекрытия –220	104.8
АР-3 37, 12, АР-4 8,9,10,12,21, 22,24,25,26, 30,31,32,33, 36.	V	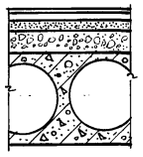	– Линолеум на быстротвердеющей мастике /гост 7251-77/ –5 – Стяжка полимерцементная м-150 с выровненной поверхн. –10 – Цементно-песчаная стяжка „м 150" с выровненной поверхностью –20 – Керамзитовый гравий γ=600кг/м³ с проливкой цементно-песчаным раствором „м-150" –65 – Жел. бет. плита перекрытия –220	224.1
АР-3 14, 15, 16, 20, 21, 22, 30, 19.	VI	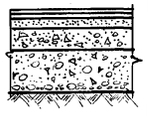	– Линолеум поливинилхлоридный на тканевой основе /гост 7251-77/ на быстротвердеющей мастике –5 – Стяжка полимерцементная „м-150" с выровненной поверхн. –10 – Цем.песчаная стяжка „м-150" с выровненной поверхност. –20 – Керамзитовый гравий γ=600кг/м³ с пролив. цем. песчан. раств. „м-150" –65 – Бетонная подготовка „м-100" –100 – Щебень втрамбов. в грунт на гл. 4 см.	85,5
АР-3 17, 18	VII	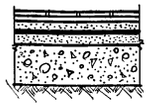	– Керамическая плитка на цементно-песчаном растворе –20 – Цементно-песчаный раствор „м-150" –20 – 2 слоя рубероида на битумной мастике –5 – Цементно-песчаная стяжка „м 150" –35 – Бетонная подготовка „м-100" –100 – Щебень втрамбованный в грунт на 4 см. глубиной	28.3
АР-3, 24, 27, 28, 29.	VIII	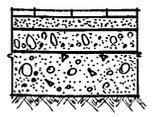	– Штучный дубовый паркет /гост 862.1-85/ на быстротвердеющей мастике на водостойких вяжущих –17 – Цементно-песчаная стяжка „м-150" с выровненной поверхн. –20 – Керамзитовый гравий γ=600кг/м³ с проливкой цементно-песчаным раствором –63 – Бетонная подготовка „м-100" –100 – Щебень втрамбованный в грунт на глубину 4 см.	113.4
АР-3 26,	IX	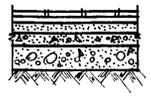	– Керамическая плитка на цем.-песчаном растворе М150 –20 – Цем.песчаная стяжка м-150 –20 – Керамзитовый гравий γ=600кг/м³ с проливкой цем.песч.раствор. –40 – Бетонная подготовка м 100 –100 – Щебень, втрамбованный в грунт.	7.6
АР-3 31, 32, 33.	X	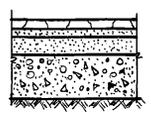	– Мраморная брекчия δ=20 на цементно-песчаном растворе „м-150" –40 – Керамический гравий γ=600кг/м³ с проливкой цементно-песчаным раствором „м-150" –60 – Бетонная подготовка „м-100" –100 – Щебень втрамбованный в грунт на глубину 4 см.	36,6
АР-4 1, 15 2, 16	XI XI А	Конструкцию пола см. лист марки КЖ		482.2
АР-3 9, 7 АР-4 3,4,5,6,7, 11,17,18,19, 20,23,37	XII	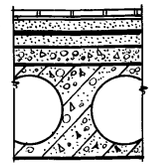	– Керамическая плитка /гост 6787-80*/ на цементно-песчаном растворе „м150" –20 – Цементно-песчаная стяжка м150 с выровн. поверхн. –20 – 2 слоя гидроизоляции на горячей битумной мастике –5 – Цементно-песчаная стяжка „м-150" с выровненной поверхностью –35 – Жел. бет. плита перекрытия –220	133,8
АР-5 1, 2	XIII	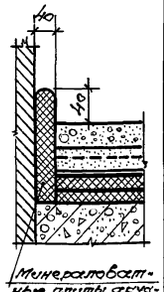 Минераловатные плиты, акустические (см. состав пола) обернуть толем.	– Цементно-песчаная стяжка с выровненной поверхностью и железнением –20 – Бетон „м-200" армированный сеткой 200/200/5/5 гост 8478-81 –70 – 2 слоя рубероида внахлёст –2 – Асбоцементный лист плоский /гост 18124-75*/ –8 – 2 слоя по 40 мм минераловатных плит акустических на синтетическом связующем ПП γ=150 кг/м³ гост 9573-82* в обжатом состоянии –40 – Жел. бет. плита перекрыт. –220	135.0
АР-5 3, АР-3 37	XIV	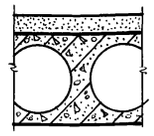	– Цементно-песчаная стяжка марки 100 –50 – Жел. бет. плита перекрытия –220	14.8
АР-3 36,	XV		– Цементно-песчаная стяжка м150 с выровненной поверхностью и железнением –20 – Бетонная подготовка м100 –100 – Щебень втрамбованный в грунт на глубину 4 см.	325.0

Примечание:

1. Маркировка полов дана на планах этажей листы АР-2, 3, 4, 5.
2. Установку трапов см. чертежи марки ВК. Разуклонку к трапам выполнить по месту.
3. В приямках и лотках технических помещений дополнительно выполнить гидроизоляцию из 2х слоёв рубероида на быстротвердеющей битумной мастике.

Привязан:

Инв. №

Н.маст.	Шестопалов	
Гл.инж.м.	Пентючников	
Н.контр.	Зарецкий	
ГАП	Зарецкий	
ГИП	Гримович	
Исполн.	Крутякова	
Н.гр.арх.	Титенко	

294-3-56.90 АР

Крытый бассейн с ванной 25×8,5 м, и детской ванной 10×6 м

Стадия	Лист	Листов
Р	19	

Экспликация полов

ЦНИИЭП им. Б.С. Мезенцева

24866-01 26

Инв. № подл. | Подпись и дата | Взам. инв. №

ф-А2

Типовой проект 294-3-56.90 Альбом 1

Спецификация столярных изделий

Марка, поз. проёма	Обозначение	Наименование	кол. подвал	кол. 1эт.	кол. 2эт.	кол. вент. комер.	кол. всего	Масса ед., кг	Примечание
	Двери внутренние по ГОСТУ 6629-88								
1.	1.136-10	ДГ 21-7	—	5	9	—	14		
2.	1.136-10	ДГ 21-7л	—	3	7	—	10		
3.	1.136-10	ДГ 21-8п	—	3	3	—	6		
4.	1.136-10	ДГ 21-8лп	—	4	7	—	11		
5.	1.136-10	ДГ 21-8	—	1	2	—	3		
6.	1.136-10	ДГ 21-8л	—	1	4	—	5		
7.	1.136-10	ДГ 21-9	3	10	7	1	21		
8.	1.136-10	ДГ 21-9л	1	6	11	1	19		
9.	1.136-10	ДО 21-13У	—	3	2	—	5		
10.	1.136-10	ДО 21-10У	—	—	1	—	1		
11.	1.136-10	ДГ 21-10	—	6	2	—	8		
12.	1.136-10	ДО 24-15	—	1	3	—	4		
	Двери противопожарные по ТУ 475-78*								
13.	1.236-5	ДП 1.07	—	4	3	—	7		
26.	1.236-5	ДП 1.12	—	2	—	—	2		
	Двери наружные по ГОСТУ 24698-81								
21.	1.136.5-19	ДН 24-15АЩР2П	—	2	—	—	2		
22.	1.136.5-19	ДН 24-10АП	—	1	—	—	1		
30.	1.136.5-19	ДН 24-15АП	—	2	—	—	2		
	Двери служебные по ГОСТУ 24698-81								
25.	1.136.5-19	ДС 21-13ГУ	—	2	—	—	2		
27.	1.136.5-19	ДС 19-9ГТ	1	—	—	2	3		
28.	1.136.5-19	ДС 19-9ГТЛ	—	—	—	1	1		
29.	1.136.5-19	ДС 19-9ГУ	—	—	—	2	2		
№ п.п.	Оконные блоки с тройным остеклением по ГОСТУ 11214-86								
1	1.136.5-23В.3	ОРС 6-9	—	—	—	—	14		
2	1.236.5-12В.2	ОРС 12-15В	—	—	—	—	5		
3	1.236.5-12В.2	ОРС 18-9В	—	—	—	—	46		
4	1.236.5-12В.2	ОРС 18-13.5В	—	—	—	—	28		
5	1.236.5-12В.2	ОРС 12-13.5В	—	—	—	—	7		
	Оконные блоки с раздельным двойным остеклением								
6	1.136.5-23В.2	ОР 9-9		1			1		
	Индивидуальные и погонажные изделия								
1.	АРИ 04.00-СБ	Декоративная решетка							
		тепловой завесы		4			4		
2.	ГОСТ 24454-80Е	Чернавая доска 40×148					378 п.м. (2.24 м³)		

1	2	3	4	5	6	7	8	9	10
	Подоконные деревянные доски по ГОСТам 17280-79 и 23009-78								
	1.136.5-24 В.1	ПД 19-45-1					2		
	1.136.5-24 В.1	ПД 16-45-1					5		
	1.136.5-24 В.1	ПД 14-45-1					28		
	1.136.5-24 В.1	ПД 28-45-1					1		

Ведомость заполнения оконных проёмов

Марка проема по плану	Марка по серии	кол-во *
14.	ОРС 6-9	2
15.	ОРС 12-15В	1
16.	ОРС 18-9В	4
17.	ОРС 18-13.5В	1
18.	ОРС 18-13.5В	2
19.	ОРС 18-9В	2
20.	ОРС 18-13.5В	1
	ОРС 12-13.5В	2
23.	ОРС 12-13.5В	1
24.	ОРС 12-13.5В	2

* В графе указано количество оконных блоков, используемых для заполнения проёма данной марки.

Примечания

1. Все столярные изделия поставляются заводом-изготовителем со скобяными изделиями и окончательной отделкой.
2. Внутренние двери и оконные блоки окрасить масляной краской за 2 раза по подготовленной поверхности. Входные наружные двери тамбуров входов покрыть бесцветным водостойким лаком за 2 раза.
3. Все дверные и оконные блоки комплектуются наличниками и скобяными изделиями.
4. Подоконные доски даны для толщин стен по основному варианту (-30°С).
5. В бассейнах подоконная часть проёма облицовывается глазурованной плиткой

Инв.№ подл. | Подпись и дата | Взам.инв.№

Привязан:

Инв.№

Н.маст.	Шестопалов	
Гл.инж.пр.	Ленточников	
Н.контр.	Зарецкий	
ГАП	Зарецкий	
ГИП	Гримавич	
Исполн.	Крутякова	

294-3-56.90 АР

Крытый бассейн с ванной 25×8,5 м и детской ванной 10×6 м

Стадия	Лист	Листов
Р	20	

Спецификация столярных изделий, ведомость заполнения оконных проемов

ЦНИИЭП им. Б.С. Мезенцева

24866-01 27 Ф. А2

Альбом 1.

Типовой проект 294-3-56.90

План входа

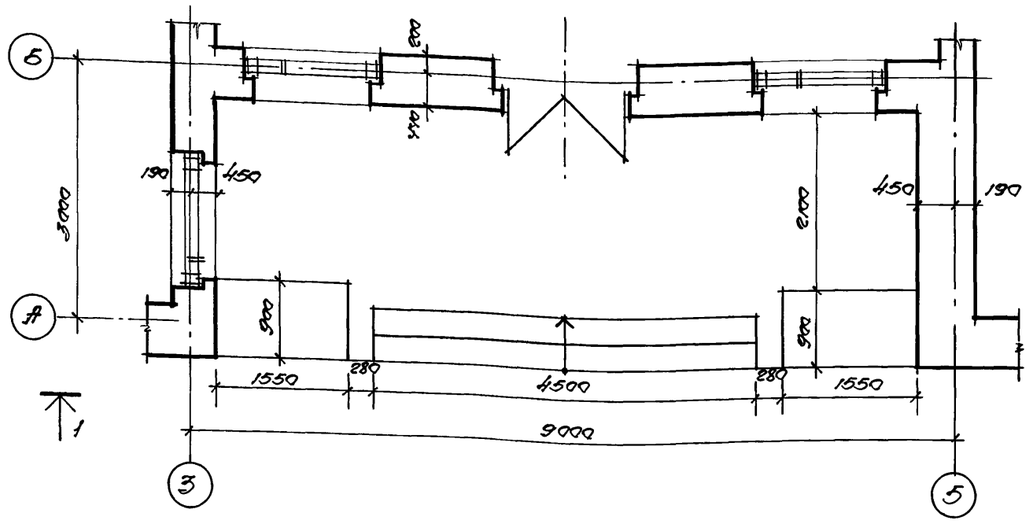

План потолка

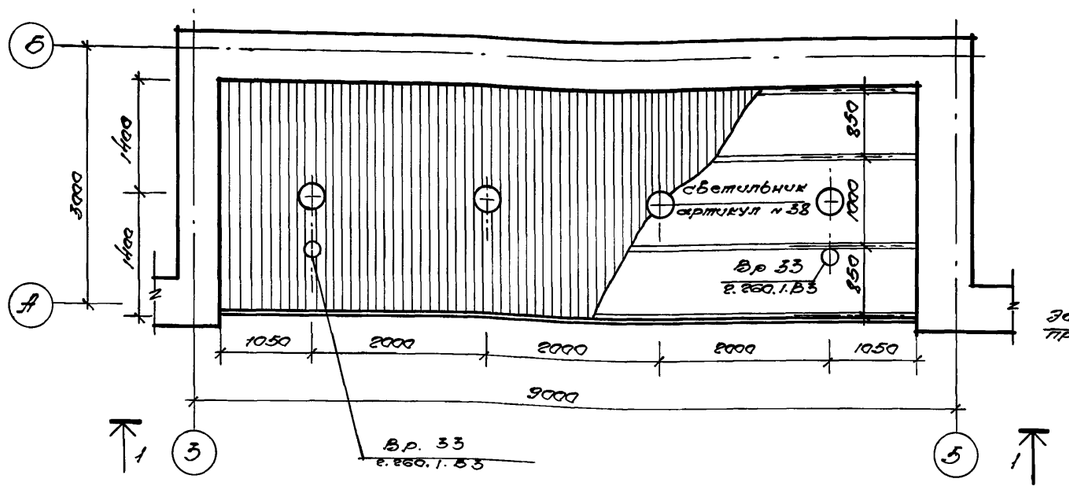
Б
А
1
3
5
3000
1400
1400
1050
2000
2000
2000
1050
9000
850
1000
850
светильник артикул №38
Вр 33
Вр. 33
Вр 33
Вр. 33
Вр. 33
Вр.

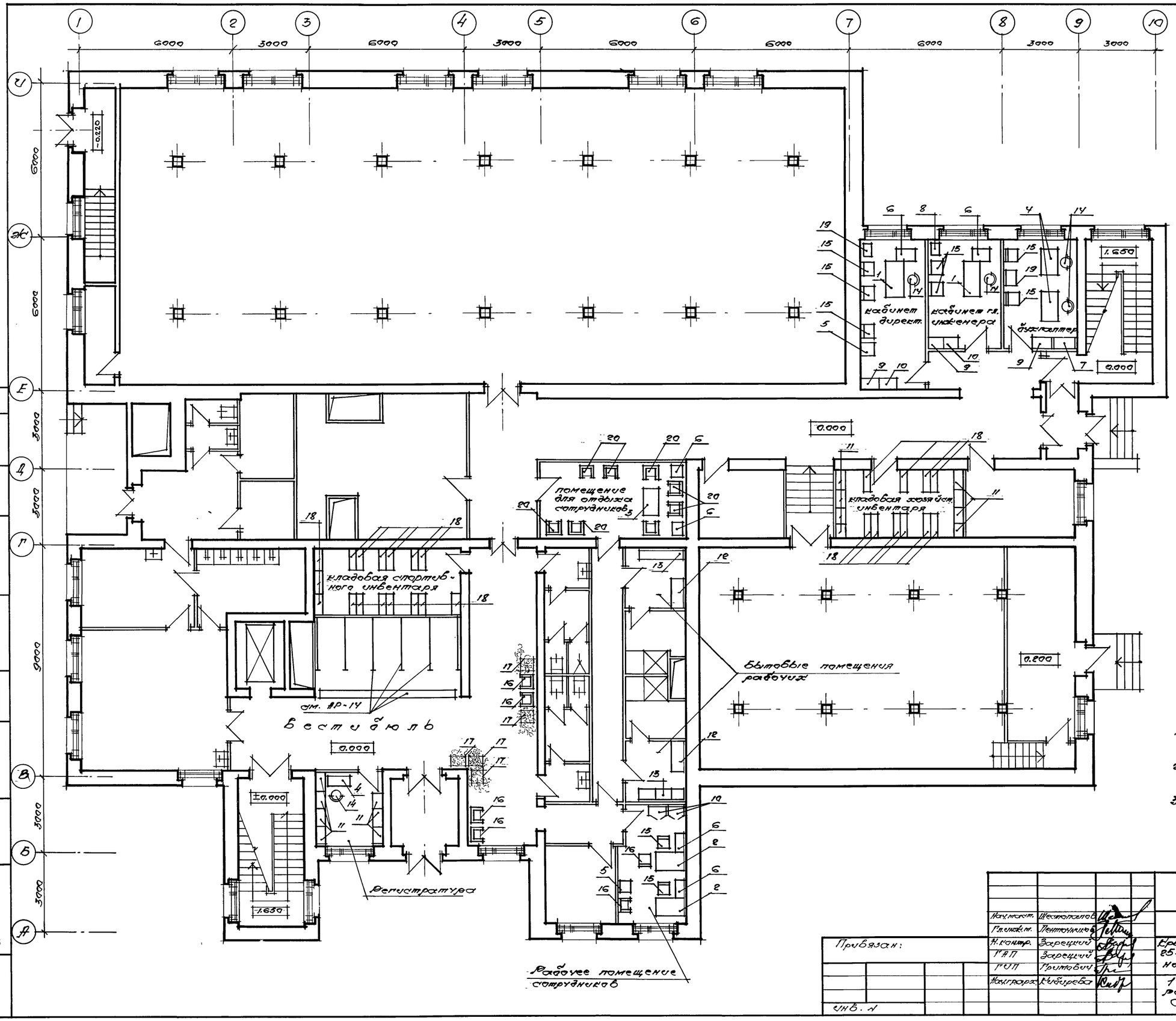

Спецификация мебели

№№ поз.	Наименование	Тип	Кол-во шт.	Прим.
1.	Стол двухтумбовый	668А1-А4 ОР-02-234/3	2	
2.	Стол однотумбовый	668 В ОР-02-234/2	1	
3.	Стол для посетителей	—	1	
4.	Стол для машинист.	669 В4	3	
5.	Стол для стенограф.	К-5-66	2	
6.	Шкаф приставка для комбинированного хранения документов	671	6	
7.	Шкаф комбинирован. для регистр. хранения документов 900×400×1650	индекс Ж-14-896/9	1	
8	Секция для горизонт. хранения документов.	индекс ОН-16-189/16	1	
9	Комбинированный шкаф 700×400×1650	индекс Ж-14-896/9	3	
10	Закрытый шкаф для документов.	—"—	4	
11	Стеллаж для регистрового хранения документов.	—"—	15	
12.	Шкаф для хранения одежды с шифр. замком „ШИП"- 3х секционный	Гост предпр.	4	
13.	Скамья для переодевания. 3х секцион.		2	
14	Стул рабочий подъемно-поворотный	индекс ОС-03-257/3	5	
15	Стул рабочий	индекс Ж6112-730	9	
16	Кресло для приёма посетителей	индекс ОС-13-259/3	6	
17.	Цветочница	—	5	
18	Стеллаж стационарный	тип IА	26	
19	Несгораемый шкаф.	СТУ 36-17-40-64	2	
20	Кресло для отдыха блокируется в диваны.	—	8	

Примечание:

1. По данному листу работать совместно с АР-23
2. Технологическое оборудование см. соответствующие разделы проекта.
3. На листах АР-22, 23 представлен один из возможных вариантов расстановки мебели.

Типовой проект 294-3-56.90 Альбом 1

Согласовано:

Инв. № подл. | Подпись и дата | Взам. инв. №

Нач. маст.	Шестопалов		
Гл. инж. м.	Ленточников		
Н. контр.	Зарецкий		
ГАП	Зарецкий		
ГИП	Гритович		
Нач. гр. арх.	Кибирева		

Привязан:

Инв. №

294-3-56.90 АР

Крытый бассейн с ванной 25×8.5 м и детской ванной 10×6 м

Стадия	Лист	Листов
Р	22	

1 этаж вариант расстановка мебели. Спецификация.

ЦНИИЭП им. Б.С. Мезенцева

24866-01 29

Ф-А2

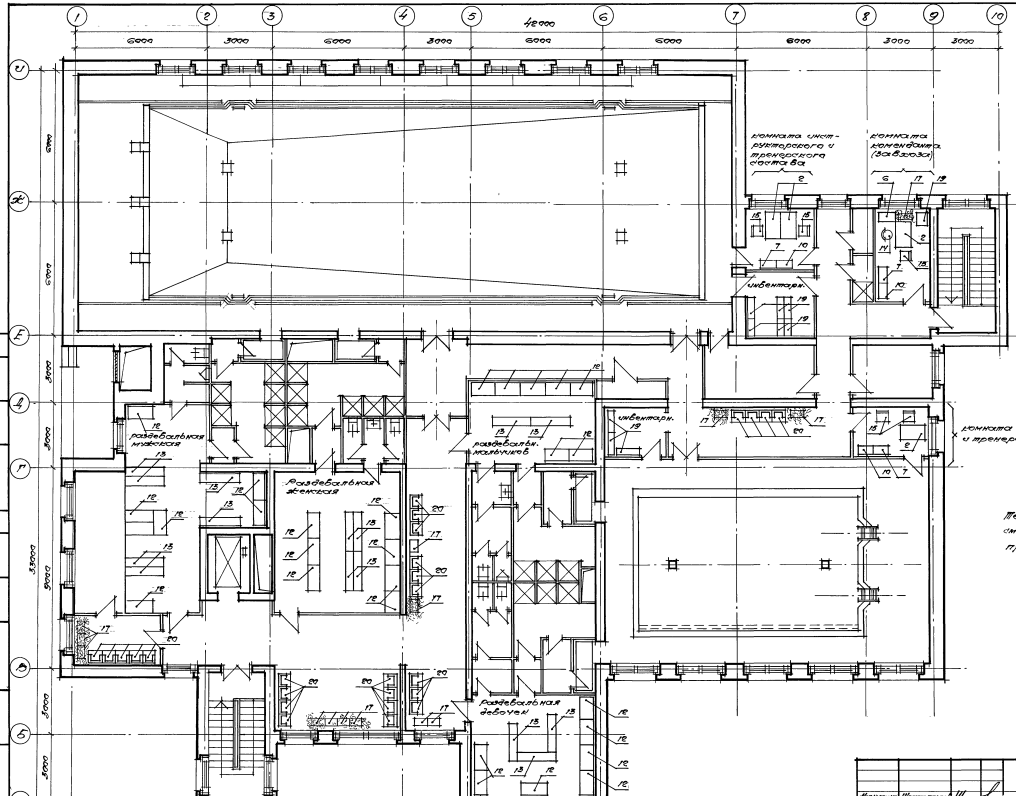

№№ поз.	Наименование	тип	Кол-во шт.	Прим.
2	стол однотумбовый	668 В ОР-02-234/2	4	
6	Шкаф-приставка для комбинированного хранения документов	671	1	
7	Шкаф комбинированный	индекс ЭС14-896/9	3	
10	Закрытый шкаф для документов	—	3	
14	стул рабочий подъемно-поворотный	индекс ОС-03-257/3	1	
15	стул рабочий	индекс Ж-6112-730	5	
18	стеллаж стационарн.	тип I А	9	
17	цветочница	—	14	
19	неспораемый шкаф	СТУ 36-17-40-64	1	
20	кресло для отдыха	—	26	
13	скамья для переодевания	—	14	
12	шкаф для одежды	—	42	

Примечание:

Технологическое оборудование см. соответствующие разделы проекта.

Привязан

Нач.отд.	Шестопалов		
Гл.инж.м.	Ленточников		
Н.контр.	Зарецкий		
ГАП	Зарецкий		
ГИП	Примович		
Нач.гр.	Тишенко		
Нач.гр.	Кибирева		

Инв. №

294-3-56.90 АД

Крытый бассейн с ванной 25×8,5м и детской ванной 10×6м

Стадия	Лист	Листов
Р	23	

2 этаж
Вариант расстановки мебели. Спецификация

ЦНИИЭП им. В.С. Мезенцева

24866-01 30

Ф-Ае

Типовой проект 294-3-56.90 Альбом 1

Инв. № подл. | Подпись и дата | Взам. инв. №

Типовой проект 294-3-56.90 Альбом 1

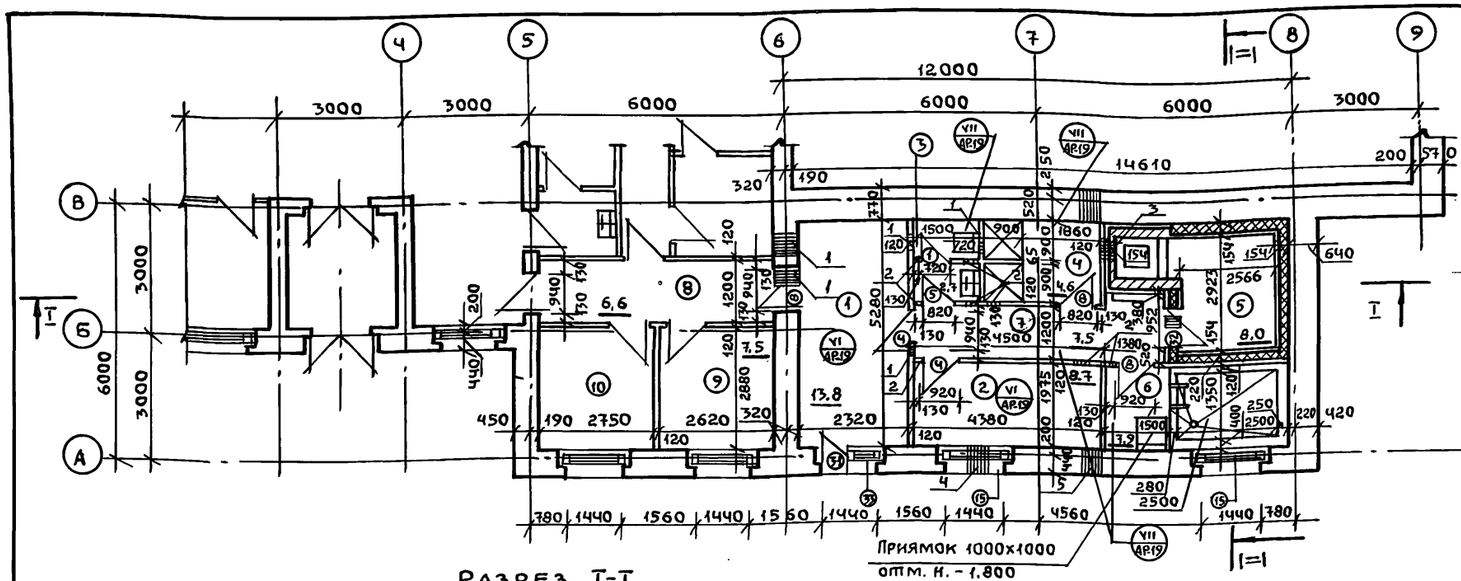

Таблица проёмов

NN по пл.	Марка по серии	Проем L x H
15	ОРС 12-15В	1570 х 1210
31	БРС 22-7,5	785 х 3010
33	ОРС 12-7,5	785 х 1210

Экспликация помещений

NN помещ.	Наименование	Площ. в м²
1.	Раздевальная сауны	13.8
2.	Массажная	8.7
3.	Санитарный узел	2.7
4.	Душевая	4.6
5.	Камера сухого жара	8.0
6.	Помещение бассейна	7.9
7.	Коридор	7.5
8.	Коридор	6.6
9.	Рабочее помещение сотрудник.	7.5
10.	Пожарный пост	—

Монтажные схемы установки оконных блоков

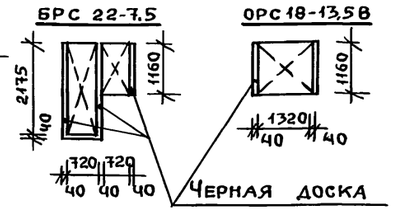

Разрез I-I

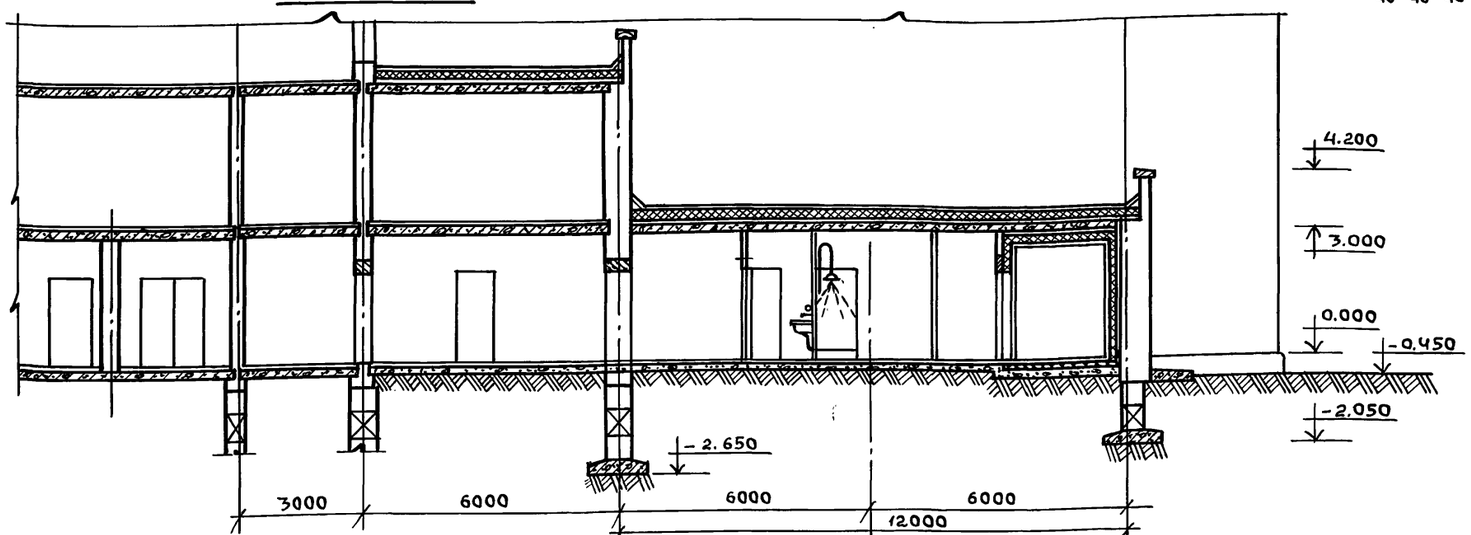

Разрез II-II

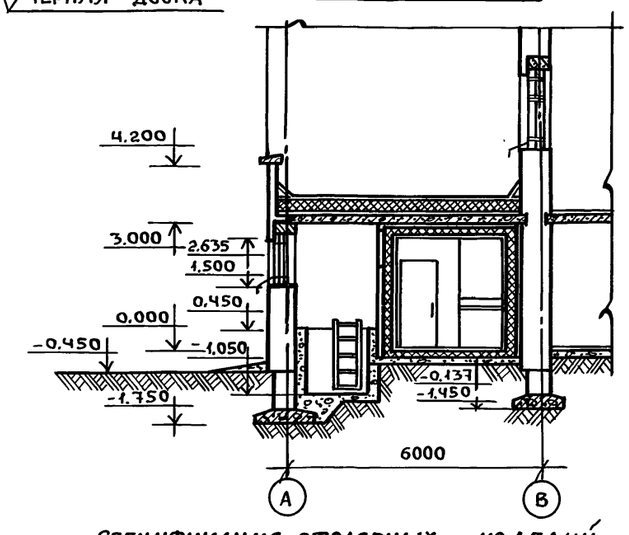

Экспликация отверстий

Тип отв.	Размеры в мм В	Размеры в мм Н	Отметка низа	Назначение отверст.
1	400	400	2,580	„08"
2	250	250	2,580	〃
3	250	250	0,300	〃
4	400	600	-2.150	„ВК"
5	400	600	-1,900	〃

Примечания:

1. Конструкцию пола в камере сухого жара см. лист АР-26
2. Внутреннюю отделку камеры сухого жара см. листы АР-26 и АР-27.

Спецификация столярных изделий

Марка поз. п/п	Обозначение	Наименование	Кол.	Масса ед.,кг	Примечание
15	1.236.5-12.82	ОРС 12-15В	2		окон. блок по гост 11214-86
33	1.136.5-23.83	ОРС 12-7,5А	1		окон. блок по гост 16289-86

Спецификация столярных изделий

Марка позиц. проема	Обозначение	Наименование	Кол.	Масса ед.,кг	Примечание
1	1.136-10	ДГ 21-7	1		Двери внут. по гост 6629-88
4	1.136-10	ДГ 21-8 Ап	2		〃
5	1.136-10	ДГ 21-8	1		〃
8	1.136-10	ДГ 21-9 Л	3		〃
31	1.136.5-23 В.3	БРС 22-7,5	1		Дверь балк. по гост 16289-86
32	см. АР-24	ИД-1	1		—

Привязан

Инв. N

Нач. маст	Шестопалов	Подп.
Гл. инж. м	Ленточников	〃
К. контр.	Зарецкий	〃
ГАП	Зарецкий	〃
ГИП	Гримович	〃
Нач. гр. цех.	Титенко	〃

294-3-56.90 АР

Крытый бассейн с ванной 25х8,5м, и детской ванной 10х6 м (вариант с блоком сауны)

Блок сауны. План. Разрезы I-I и II-II. План кровли. Спецификация

Стадия	Лист	Листов
Р	24	

ЦНИИЭП им. В.С. Мезенцева

24866-01 31

Ф-А2

Согласовано

Отдел N1	Лисовалова	
Отдел N2	Костина	
Отдел N2	Коданев	

Инв. N подл. | Подпись и дата | Взам. инв. N

Прав. 10.09.92

Кол.

Типовой проект 294-3-56.90 Альбом 1

Фасад по оси „А"

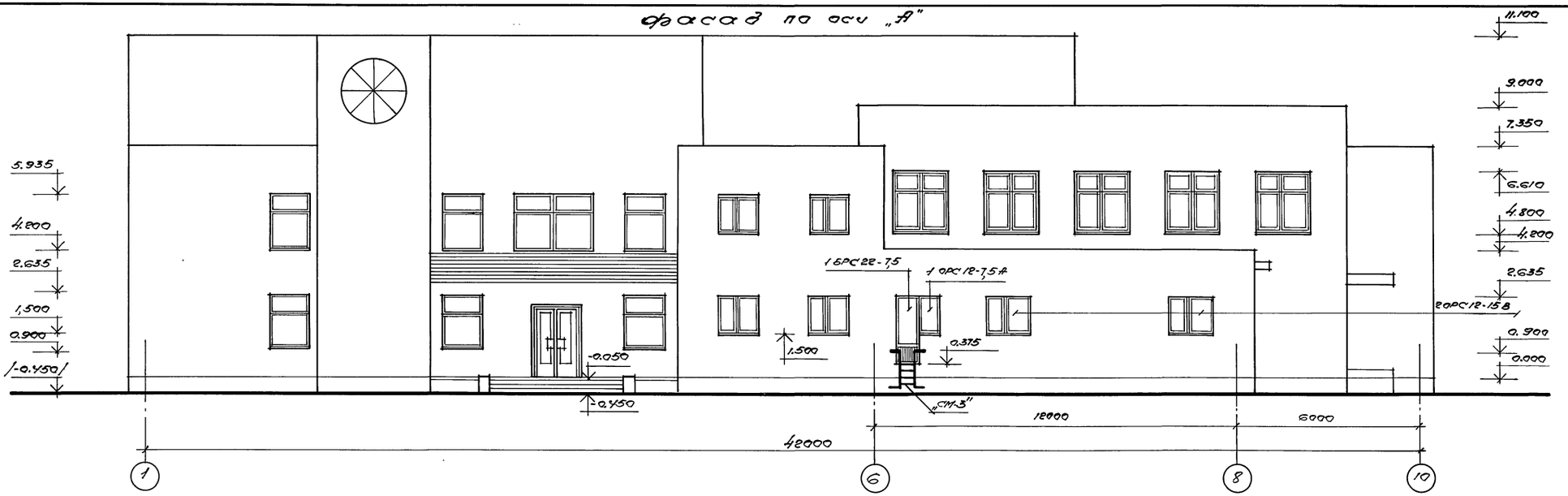

Фасад по оси „10"

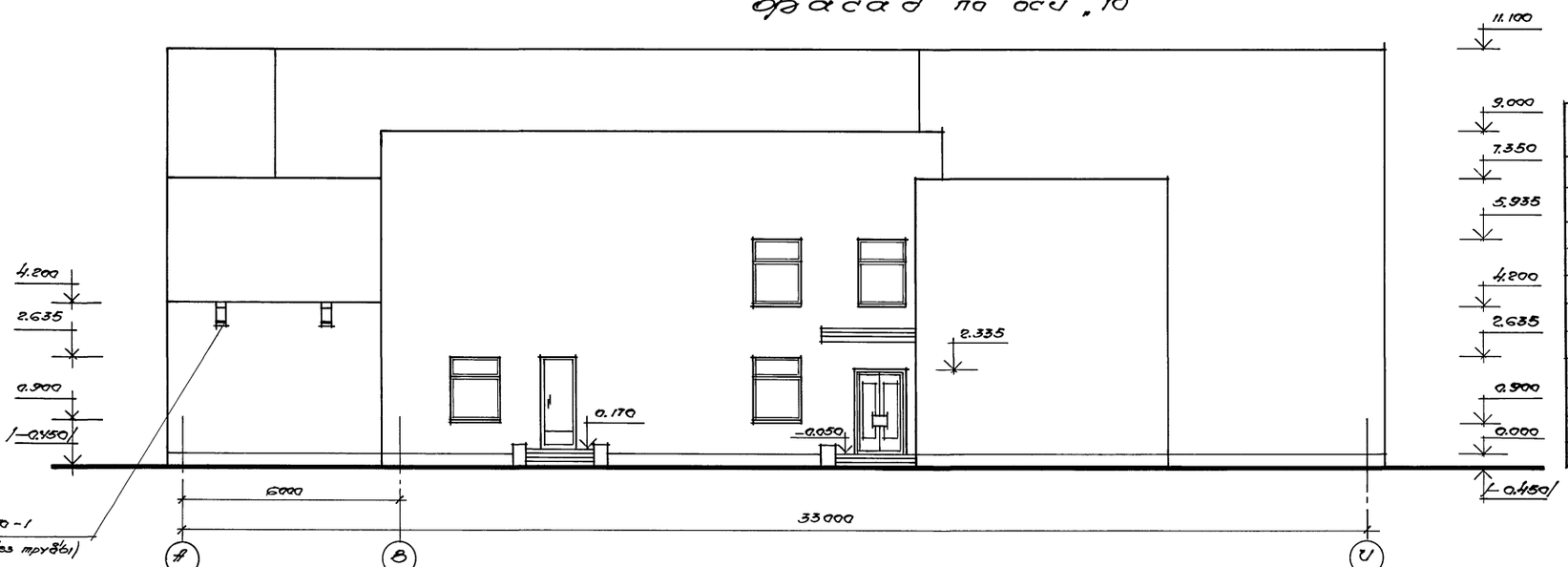

Технико-экономические показатели.

Наименование	ед. измер.	Количество
Площадь застройки	$м^2$	71,632
Строительный объём	$м^3$	257,7
В т.ч. подземной части	$м^3$	—
Общая площадь	$м^2$	60,6
Полезная площадь	$м^2$	53,2
Нормируемая площадь	$м^2$	45,7
Сметная стоимость строительства	тыс.руб.	14,98
В т.ч. СМР	тыс.руб.	12,72

Спецификация металлических изделий

Марка поз.	Обозначение	Наименование	Кол. шт.	Масса ед.кг	Примечание
СМ-3	КЖИ-02.31	Стремянка металлическ „СМ-3"	1	20.78	см. лист КМ-1

Взам. инв. № | Подпись и дата | Инв. № подл.

Нач. мастер.	Шестопалов		
Гл. инж. м.	Ленточников		
Н. контр.	Зарецкий		
ГАП	Зарецкий		
ГИП	Гримовду		
Нач. граф.	Титенко		

Привязан.

Инв. №

294-3-56.90 АР

Крытый бассейн с ванной 25×8,5м и детской ванной 10×6 м (вариант с блоком сауны)

Фасады: по оси „А" по оси „10"

Стадия	Лист	Листов
Р	25	

ЦНИИЭП им. Б.С. Мезенцева

24866-01 32

ф-Аг.

Типовой проект 294-3-56.90 Альбом 1

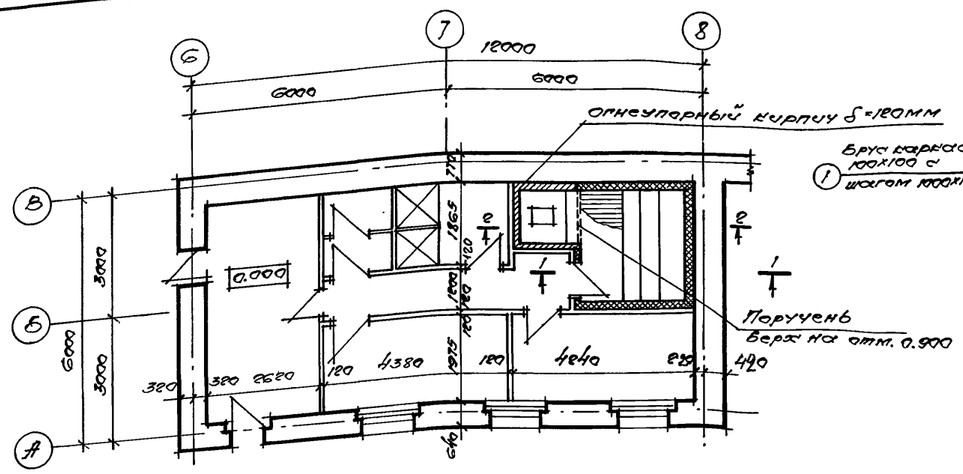

Разрез 1-1

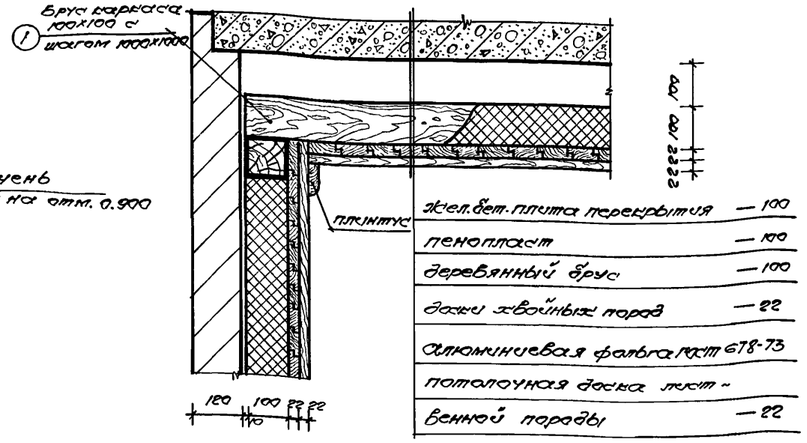

Узел 1

Жел.бет. плита перекрытия	— 100
пенопласт	— 100
деревянный брус	— 100
доски хвойных пород	— 22
Алюминиевая фольга ГОСТ 678-73	
потолочная доска лист –	
венной породы	— 22

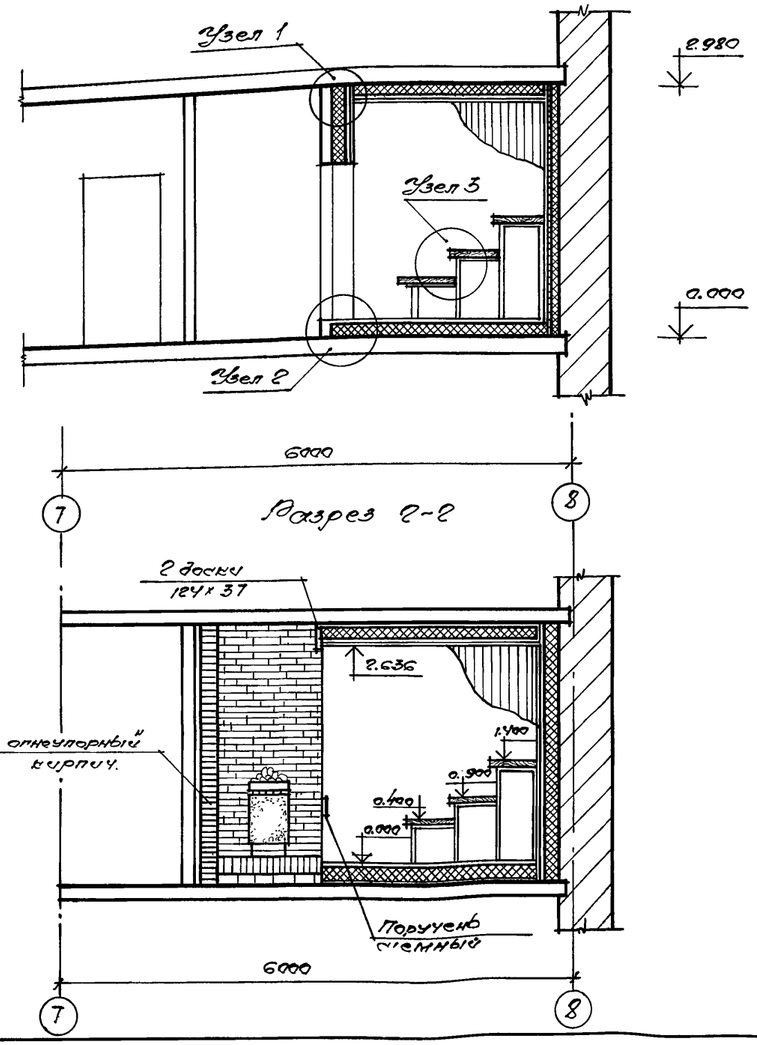

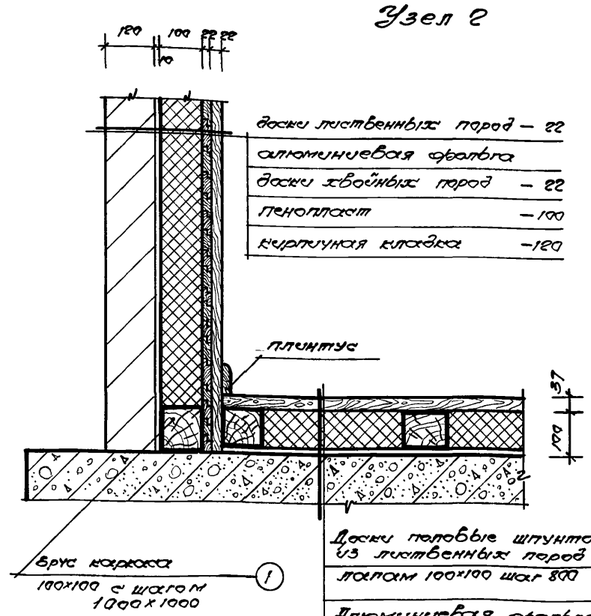

Узел 2

доски лиственных пород	— 22
алюминиевая фольга	
доски хвойных пород	— 22
пенопласт	— 100
кирпичная кладка	— 120

Доски половые шпунтованные из лиственных пород по	
лагам 100х100 шаг 800	— 37
Алюминиевая фольга ГОСТ 678-73	
Пеностекло $\gamma = 300\ кг/м^3$	— 100
Жел.бет. плита перекрытия	— 220

Спецификация материалов

Наименование конструкций	Наименование материалов	Сечение мм	Расход: длина м.п.	Расход: объем м³	Примечание
пол	Доска шпунтовая	124х37	81.2	0.3	лиственная порода
	Доска профилированная (плинтус)	100х37	13.0	0.05	лиственная порода
стены	Доска в четверть (строганая)	84х22	465	1.02	хвойная порода
	Доска профилированная (строганая)	84х22	465	1.02	лиственн. порода
потолок	Доска в четверть (строганая)	84х22	126.1	0.3	хвойная порода
	Доска профилир. (карниз)	100х37	13.0	0.05	Лиственн. порода
	Доска профилир. (строганая)	84х22	126.1	0.3	Лиственн. порода
	Доска шпунтов. (строганая)	124х37	2.6	0.009	Лиственн. порода
	Брус	60х100	11.5	0.07	хвойная порода
полки	Доска шпунтов. (строганая)	124х37	111	0.4	Лиственн. порода
	Доска шпунтов. (строганая)	84х22	47.5	0.1	Лиственн. порода
Дверь ДГ-1 (обшивка, коробка, наличники)	8. Брус L=1850	50х94	4.0	0.02	хвойная порода
	наличники	84х22	10.5	0.023	лиственн. порода
	Доска профилированная	97х22	30.5	0.07	лиственн. порода
	Дверная коробка	160х80	10.0	0.08	
	Доска	180х44	10.0	0.05	хвойная порода
	Дверная ручка	100х40	1.2	0.005	дуб
каркас пола и стен	1. Брус	100х100	91.5	0.9	хвойная порода
Каркас полки и двери.	2. Брус L=850	50х100	5.8	0.03	хвойная порода
	3. Брус L=735	50х100	5.8	0.03	хвойная порода
	4. Брус L=1400	100х100	12.6	0.12	хвойная порода
	5. Брус L=900	100х100	4.5	0.45	хвойная порода
	6. Брус L=400	100х100	4.5	0.45	хвойная порода
	7. Брус L=800	50х94	3.2	0.02	хвойная порода
Поручень стенный	Доска строганая	37х100	1.3	0.005	лиственная порода

Привязан

Инв. №

Н. контр.	Шестопалов		
Гл. инж. пр.	Пентюхина		
Н. контр.	Зарецкий		
ГАП	Зарецкий		
ГИП	Трипольская		
Исполн.	Крутякова		

294-3-5-6.90 АР

Крытый бассейн с ванной 25х8.5 и детской ванной 10х6 м

Стадия	Лист	Листов
Р	25	

Камера сухого жара. Узлы. Спецификация.

ЦНИИЭП им. Б.С. Мезенцева

24866-01 33

Ф-Аг.

Инв. № подл. | Подпись и дата | Взам. инв. №

Альбом 1.

Типовой проект 294-3-56.90

Узел 3

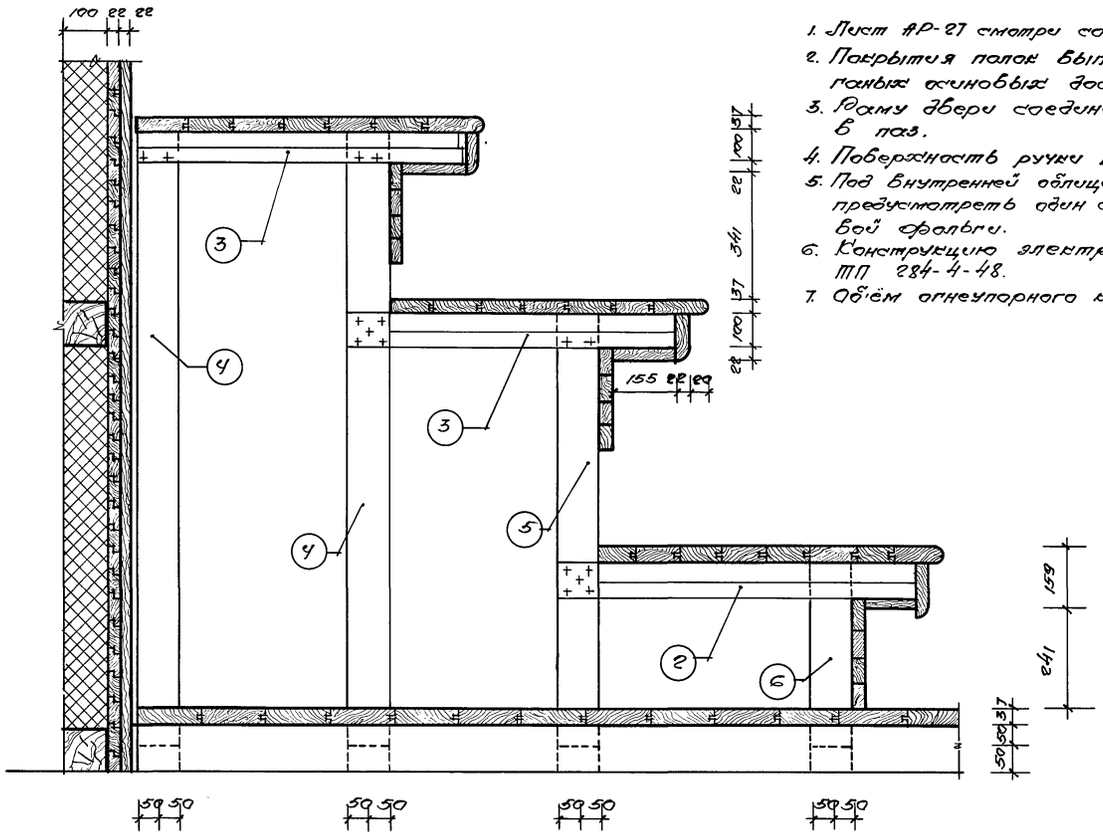

Примечания:

1. Лист АР-27 смотри совместно с л. АР-26
2. Покрытия полок выполнять из строганых осиновых досок.
3. Рамку двери соединить на шипах в паз.
4. Поверхность ручки шлифовать.
5. Под внутренней облицовочной рейкой предусмотреть один слой алюминиевой фольги.
6. Конструкцию электрокамина смотри ТП 284-4-48.
7. Объём огнеупорного кирпича 2.10 м³

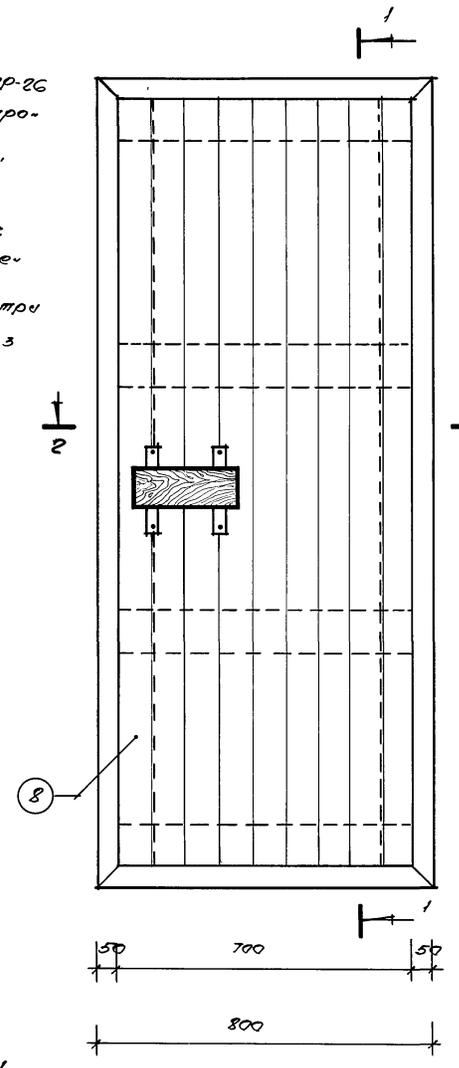

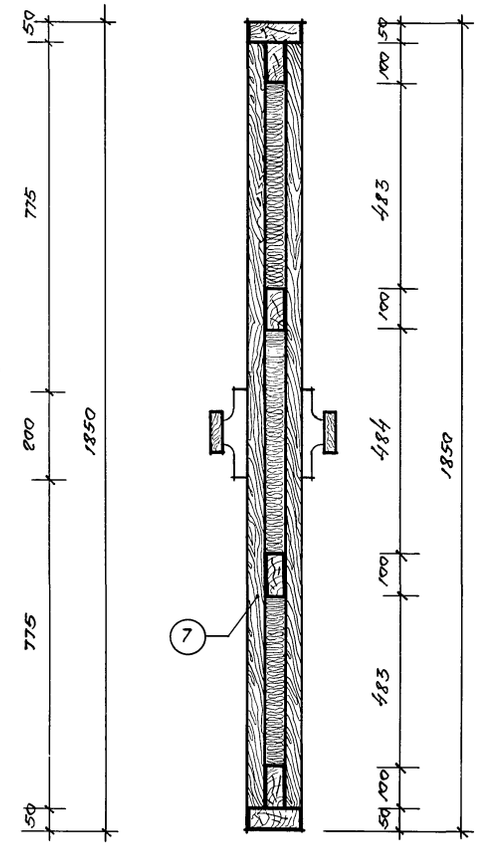

Дверная ручка 2 шт.

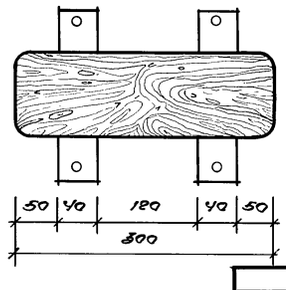

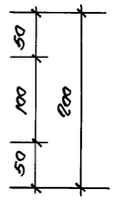

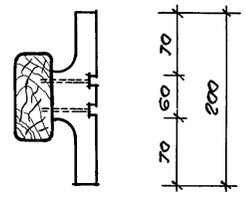

Г-Г

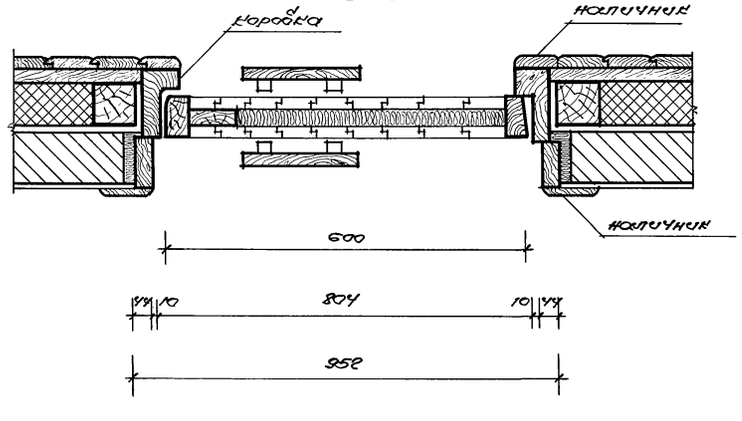

Сечение дверной коробки.

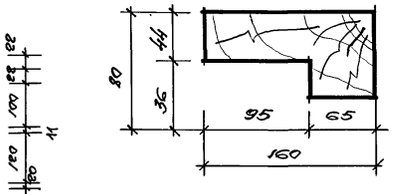

Профиль облицовочной доски

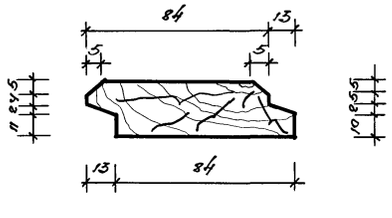

Инв.№ подл.	Подпись и дата	Взам. инв.№			

Привязан:

Инв. №

Н.контр.	Шестопалов		
Гл.спец.пр.	Пентюхнков		
Н.контр.	Зарецкий		
ГАП	Зарецкий		
ГИП	Примовец		
Исполн.	Крутянова		

294-3-56.90 АР

Крытый бассейн с бенной 25×8,5м, и детской бенной 10×6м

Стадия	Лист	Листов
Р	27	

Камера сухого жара. Узлы.

ЦНИИЭП им. Б.С. Мезенцева

24866-01 34

ф-9е

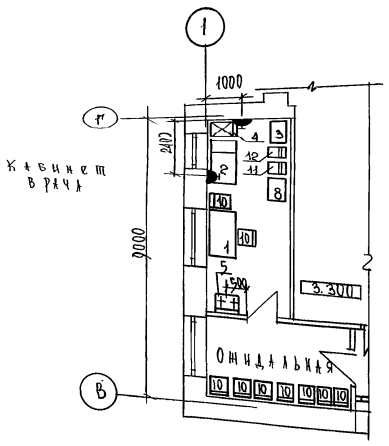

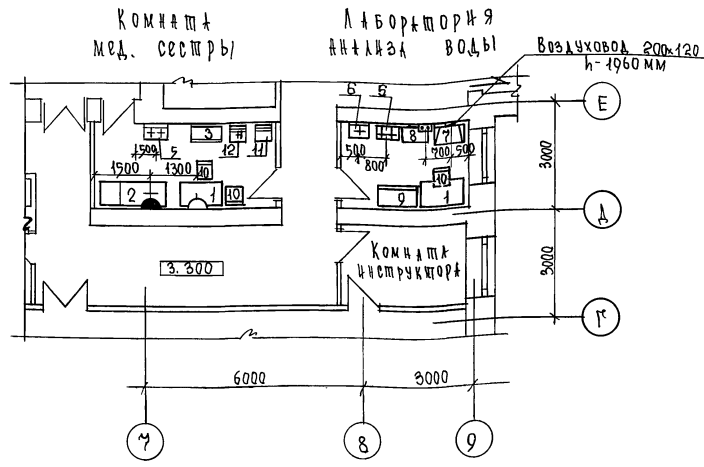

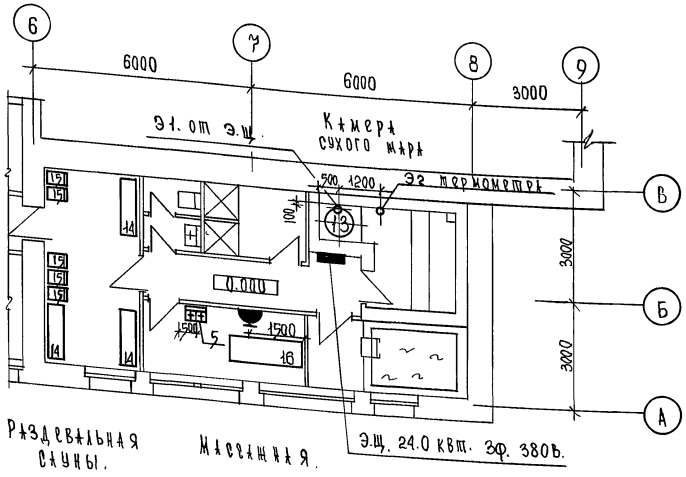

Перечень технологического оборудования и мебели

NN п/п	Обозначение	Наименование	Кол. шт.	Масса ед. кг	Примечание
1	Фабрика „Медмебели" пос. Румянцево	Стол врача 1100×630×750	3	55	
2	"	Кушетка смотровая 1850×600×500	2		
3	"	Шкаф медицинский 2-х створчатый 810×446×1602	2	97	
4	Завод им. „Лихачева" г. Москва	Шкаф холодильный Зил; КШ-260; 590×680×1410	1	95	0,15 кВт 220 В. 1ф
5	Завод „Стройфаянса" г. Киров	Умывальник прямоугольный 550×420×150	4	10,5	Учитыв. сан. тех. частью
6	Завод „Стройфарфора" пос. Лобня	Раковина лабораторная РО-50; 500×500×250	1	18,5	Подвод. хол. гор. воды; К
7	Электромеханический завод „Медтехника"	Стол - зонт 700×630×1800	1	70	L-350м³/час
8	Всесоюзное об'единение „Союзмедтехника."	Столик инструментальный СИ-4; 778×490×840	2	16	
9	Производственное мебельное об'единение „Новгород"	Шкаф для приборов 1100×510×1800	1		
10	Торговая сеть	Стул полужесткий	12		
11	Киевский завод деревянных промезных полуфабрикатов.	Ростомер складной для взрослых 530×420×2200	2		
12	Орехово-Зуевский завод „Прибор-деталь"	Весы медицинские РП-150-МГ; 495-510×1300	2		
13	Новосибирский завод термического оборудования.	Устройство электрооборудовательное ИЭТ-44-И1; Ф 696; Р=750	1		24 кВт 380 В. 3ф
14	Фабрика „Медмебели" пос. Румянцево	Банкетка 1500×400×460	3		
15	Типовые конструкции и узлы зданий и сооружений. Серия 1,272,54	Шкаф для раздевальных 2-х ярусный 300×600×1500	5		
16	Гипро Низдрав пр-т 413-14	Кушетка для массажа 2000×650×500	1		

Условные обозначения

Графическое изображение	Наименование	Высота установки от пола в мм
	Розетка штепсельная 2-х полюсная нормальная с 3-м заземл. контактом	1000
	Розетка штепсельная 2-х полюсная нормальная (осветительная)	1000
	Выход электротехнических труб	200
	Электрощит	1500
	Кнопка дистанционного управления вытяжной вентиляцией с сигнальной лампой.	1250

Примечания:

1. Все размеры даны в мм., отметки в метрах.
2. Сеть эл. проводов проложить в полу в стальных трубах.
3. Металлические части оборудования и электрических устройств, могущие оказаться под напряжением, подлежат защитному заземлению согласно требованиям ПУЭ.
4. Концы стальных труб, выходящих к оборудованию, должны иметь резьбу.
5. Привязка оборудования дана от чистой поверхности стены и уровня чистого пола.

Привязан

Инв. №

Гл. спец	Лисовалова	
Н. контр	Лисовалова	
Вед. инж.	Прокопенкова	

294-3-56.90 ТО

Крытый бассейн с ванной 25×8,5 и детской ванной 10×6 м

Стадия	Лист	Листов
Р	1	1

Фрагменты планов медицинских помещений с расстановкой технологического оборудования

ЦНИИЭП им. Б. С. Мезенцева

24866-01 35

Ф. А2

Типовой проект 294-3-56.90 Альбом I

Мастер. № 5 Зарецкий

Инв. № подл. | Подпись и дата | Взам. инв. №

Альбом 1

Типовой проект 294-3-56.90

Ведомость рабочих чертежей основного комплекта

Лист	Наименование	Примеч.
1.	Общие данные	
2.	Технологическая часть проекта буфета для занимающихся.	
3.	Технологическая часть проекта буфета Монтажный план.	

Ведомость ссылочных документов.

Обозначение	Наименование	Примеч.
СНиП 2.08.02-89	Строительные нормы и правила. Нормы проектирования общественных зданий и сооружений	
27-0-3.86	Типовые материалы для проектирования Торговое, механическое, холодильное и подъёмно-транспортное оборудование предприятий торговли и общественного питания	

Ведомость прилагаемых документов

Обозначение	Наименование	Примеч.
Т.Ч. СО. листы 1-3	Спецификация оборудования	

Общие указания

Рабочие чертежи технологической части буфета разработаны на основании:

1. Технического проекта утвержденного заказчиком.

2. Архитектурно-строительной части рабочих чертежей. Для обслуживания питанием занимающихся и обслуживающего персонала крытого бассейна запроектирован буфет на 8 мест на отм 0.000 Мощность буфета определяется по единовременной пропускной способности (ЕПС), принятой по утвержденному заданию. В непосредственной близости от торгового зала расположены подсобное помещение и моечная. Для персонала буфета запроектирован гардероб с санузлом. Загрузка продуктов производится через дебаркадер и загрузочную. Ассортимент продуктов, реализуемых через буфет, следующий: бутерброды, хлебобулочные и кондитерские изделия, молочнокислые продукты, соки, горячие напитки, а также горячие блюда несложного приготовления.

Состав и площади помещений буфетов приняты в соответствии с нормами проектирования спортивных сооружений и предприятий общественного питания. Планировка и взаимосвязь помещений буфета обеспечивают наилучшую организацию обслуживания и технологию приготовления пищи. Буфет оснащен современным тепловым, механическим и холодильным оборудованием отечественного производства.

Инв. № подл. | Подпись и дата | Взам. инв. №

Привязан:

Инв. №

Нормоконтр. Толкушкина

294-3-56.90 ТЧ.

Гл. спец. Толкушкина

Инж. I к. Корлякова

Крытый бассейн с ванной 25×8,5м и детской ванной 10×6м

Стадия	Лист	Листов
Р	1	3

Общие данные

ЦНИИЭП им. Б.С. Мезенцева

24866-01 36

Ф. А2

Типовой проект 294-3-56.90 Альбом 1

Буфет на 8 мест для занимающихся

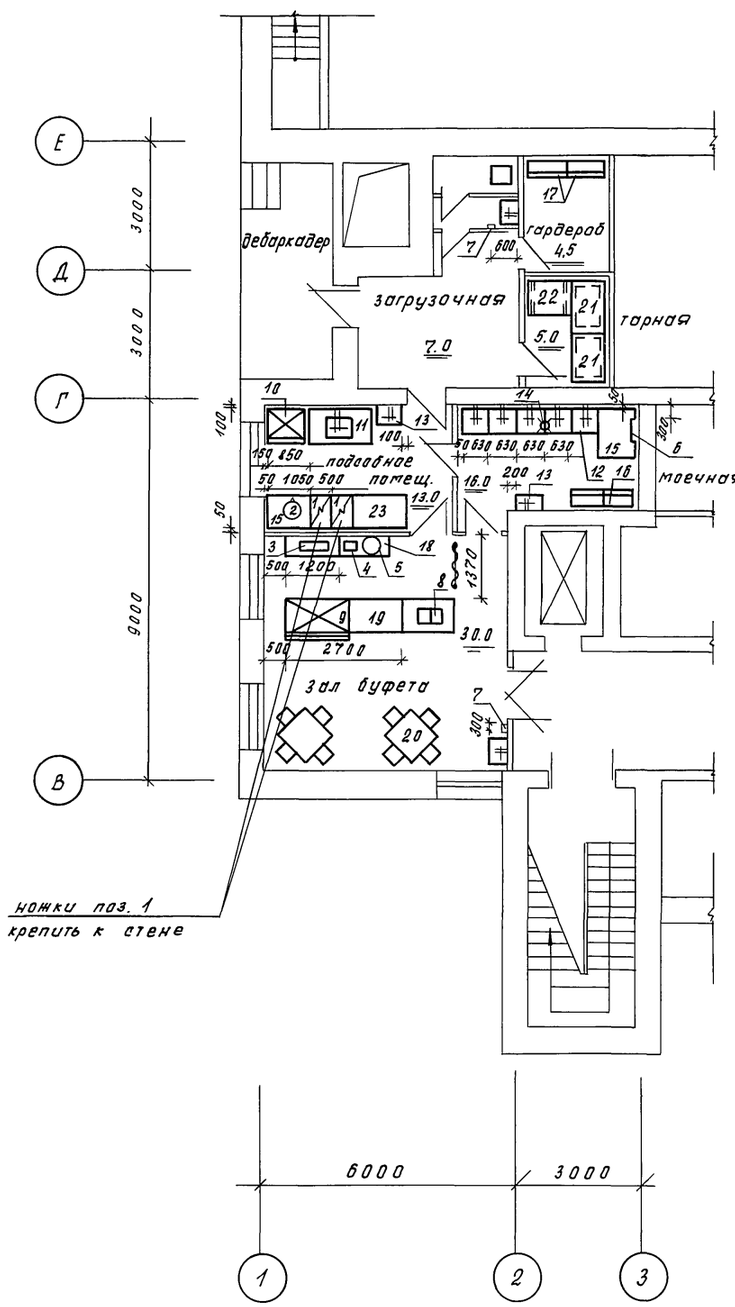

Перечень оборудования

Марка поз.	Наименование	Кол. шт.	Масса ед. кг	Примеч.
1.	2.	3.	4.	5.
* 1	Плита электрическ. ПЭ-0.17-01 500×800×850	2	80	N=4.0
2.	Кипятильник электрич. КНЭ-50М1 450×350×750	1	20	B_1 - 0,2 л/с N=6.0
3.	Электрососисковарка FE-11 590×410×280	1	50	N=4.0
4.	Электротермостат ТЭ-25 360×630×430	1	22	N=0.5
5.	Самовар электрическ. V-10л	1	10	N=1.0
6.	Водонагреватель электр. ВЭ-210 640×320×270	1	25	B_1 - 0,2 л/с N=15.0
7.	Электрополотенце „Эра" 305×115×235	2	3.2	N=1.05
8.	Охладитель напитков ОН-30-2 540×476×535	1	37	N=0.31
9.	Витрина холодильная ВХС/В-1-01 1500×1200×930	1	275	N=0.5
10.	Шкаф холодильный ШХ-0,71 800×800×2000	1	180	N=0.27
11.	Стол с моечной ванной СПМ-1500 1500×800×1600	1	106	B_1, T_1 } 0,3 л/с
12.	Ванна моечная ВМСМ-1 630×630×860	5	29	B_1, T_1 } 0,3 л/с
13.	Раковина 600×400×850	2		B_1, T_1 } 0,3 л/с
14.	Трап 270×270	2		
15.	Стол производствен. СПСМ-1 1050×840×860	3		
16.	Шкаф для посуды ШХП 770×425×1720	2		
17.	Шкаф для одежды ШСО 770×425×1720	2		
18.	Пристенный подшкафн. Р-21 1200×470×900	2		
19.	Стойка барная Р-13 1200×900×1100	2		
20.	4х местный к-т полужесткой мебели	2		
21.	Стеллаж произв. СПС-2 1050×840×2000	1		
22.	подтоварник ПТ-2 1050×840×280	1		
23.	Стол производств. СП-1200 1200×800×860	1		
24.	Местный вент. отсос МВО-1.2 1200×785×580	1		

Оборудование, отмеченное знаком *, требует местного вентиляционного отсоса.

Нормо-контроль	Толкушкина		294-3-56.90 ТЧ.
Гл. спец.	Толкушкина		Крытый бассейн с ванной 2,5×8,5 м и детской ванной 10×6 м.
Инж. I к	Карповкина		Стадия: Р; Лист: 2; Листов:
			Технологическая часть проекта буфета для занимающихся
			ЦНИИЭП им. Б.С. Мезенцева

Привязан:

Инв. №

24866-01 37 Ф. А II

Согласовано

Мастер. 5 ГАП	Зарецкий	Отд. 2 „ОВ"	Костина
		„ВК"	Коданев
		Отд. 4 „Э"	Полунцев

Инв. № подл. | Подпись и дата | Взам. инв. №

Типовой проект 294-3-56.90 Альбом 1

Монтажный план буфета

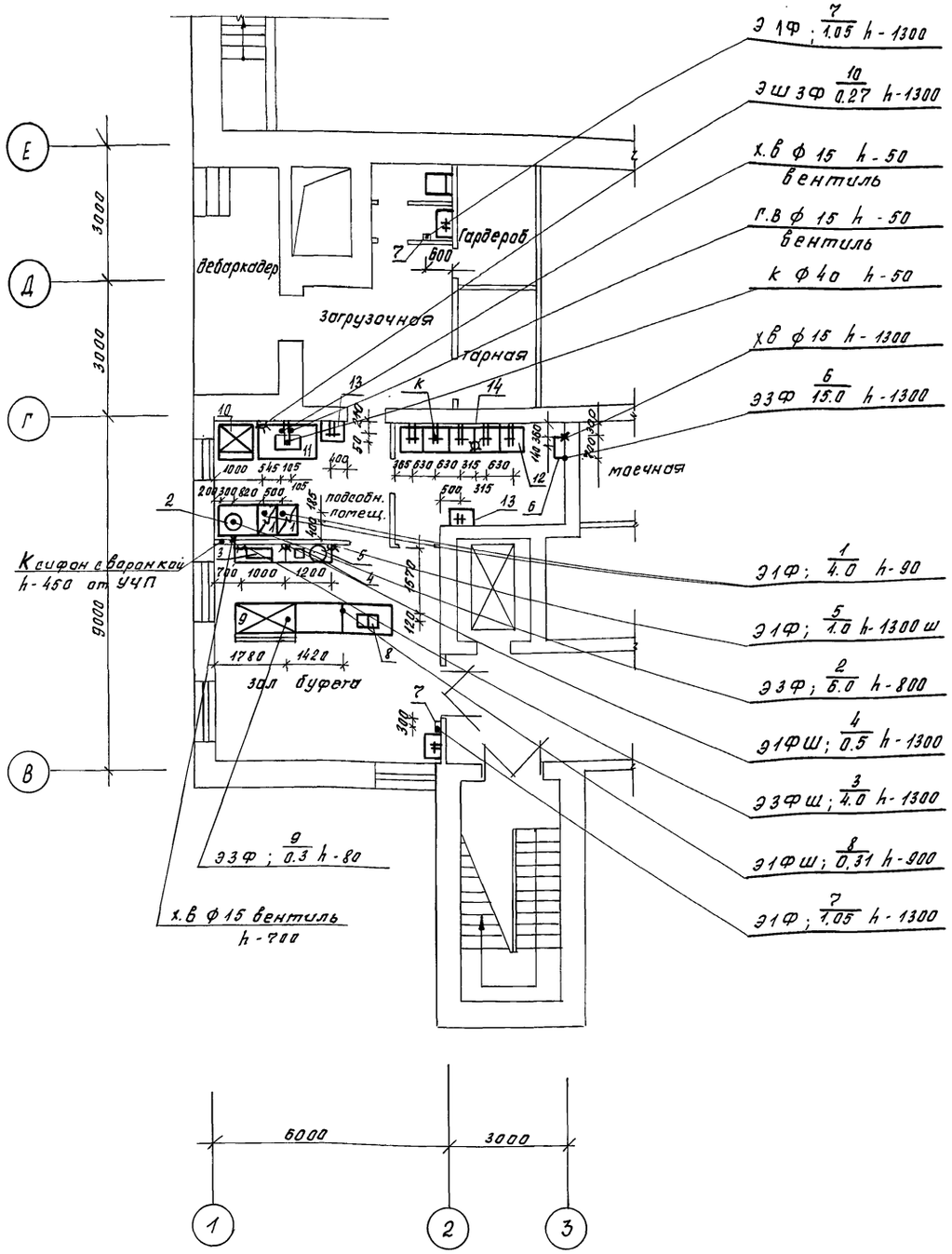

Примечания

1. Все размеры даны в мм, отметки в м.
2. Полы должны быть сделаны с уклоном к трапу.
3. Привязки подводок электроэнергии, воды к оборудованию и трапа даются от чистой отделки стен или перегородок (штукатурки или плитки).
4. Все аппараты должны быть заземлены или занулены в соответствии с действующими электротехническими требованиями.
5. Перечень технологического оборудования см. лист ТЧ -1

Условные обозначения

- — Подвод электроэнергии
- φ — Фазность тока
- h — Высота подводок от чистого пола, мм
- — Штепсельная розетка
- N° — Номер позиции
- W — Мощность тока, кВт
- — трап
- d — Диаметр трубопровода, мм
- х.в — Подвод холодной воды
- к — Отвод в канализацию с разрывом струи
- — Подвод холодной и горячей воды к раковине d=15мм; h=1100. Смеситель
- — Подвод холодной и горячей воды к моечной ванне d=20мм
- □ СУ — станция управления
- ■ ЩУ — щит управления

Крепление МВО к стене

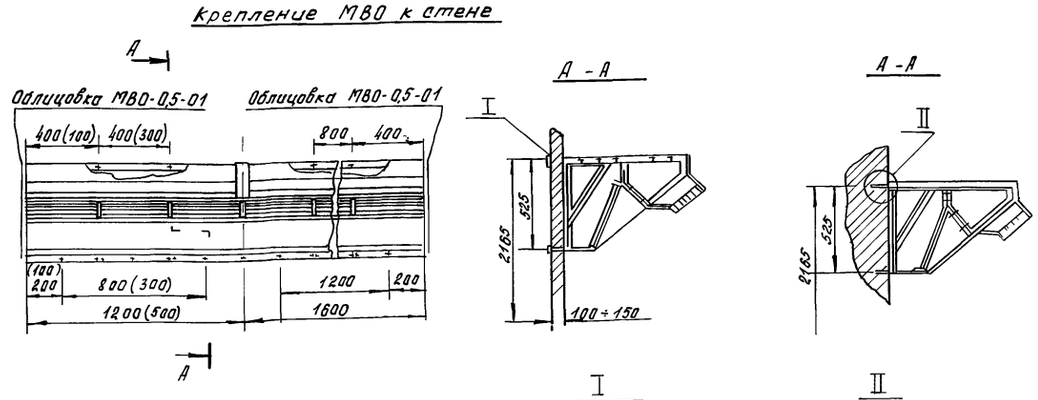

В скобках указаны размеры для отсоса МВО - 0,5 - 01

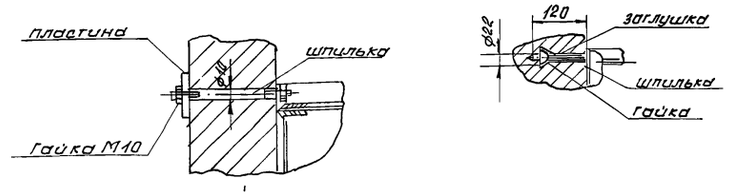

Нормоконтроль	Толкушкина		294-3-56.90 ТЧ		
Гл. спец.	Толкушкина		крытый бассейн с ванной 2,5×8,5 м и детской ванной 10×6 м. Технологическая часть проекта буфета. Монтажный план	Стадия: Р	Лист: 3	Листов:
Инж. Ік.	Карповкина					
Привязан:				ЦНИИЭП им. Б.С. Мезенцева		
Инв.№						

24866-01 (38) ф. А II

Копировал

Подпись и дата | Взам. инв.№ | Инв.№ подл. | Отд. 4 "Э" | Отд. 2 "ОВ" "ВК" | Гл. спец. Толкушкина | Нач. отд. Кагина | Нач. сект. Колчигев | Нач. отд. Колчигев | Маат. 5 ГИП

gost.e-ecolog.ru