ТИПОВОЕ ПРОЕКТНОЕ
РЕШЕНИЕ
400-0-6

ОДНОЭТАЖНЫЕ ПРОИЗВОДСТВЕННЫЕ ЗДАНИЯ МНОГОЦЕЛЕВОГО НАЗНАЧЕНИЯ ИЗ ЛЕГКИХ МЕТАЛЛИЧЕСКИХ КОНСТРУКЦИЙ

ВЫПУСК 4

ЗДАНИЕ С КОНСТРУКЦИЕЙ ПОКРЫТИЯ ТИПА „ЦНИИСК"
РАЗМЕРЫ В ПЛАНЕ 121×168 м, ВЫСОТА 10,80м,
С МОСТОВЫМИ КРАНАМИ

Альбом 2. РАБОЧИЕ ЧЕРТЕЖИ

15520-02
ЦЕНА 1-20

gost.e-ecolog.ru

ТИПОВОЕ ПРОЕКТНОЕ
РЕШЕНИЕ
400-0-6

ОДНОЭТАЖНЫЕ ПРОИЗВОДСТВЕННЫЕ ЗДАНИЯ МНОГОЦЕЛЕВОГО НАЗНАЧЕНИЯ ИЗ ЛЕГКИХ МЕТАЛЛИЧЕСКИХ КОНСТРУКЦИЙ

ВЫПУСК 4

ЗДАНИЕ С КОНСТРУКЦИЕЙ ПОКРЫТИЯ ТИПА „ЦНИИСК"
РАЗМЕРЫ В ПЛАНЕ 121×168 м, ВЫСОТА 10,80м.,
С МОСТОВЫМИ КРАНАМИ

Альбом 2. РАБОЧИЕ ЧЕРТЕЖИ

СОСТАВ ПРОЕКТА

Альбом 1. Общая пояснительная записка. Расчет стоимости комплектной поставки.

Альбом 2. Рабочие чертежи.

РАЗРАБОТАН
ЦНИИПРОМЗДАНИЙ
ГОССТРОЯ СССР

ОДОБРЕН
ОТДЕЛОМ ТИПОВОГО ПРОЕКТИРОВАНИЯ
ГОССТРОЯ СССР
ПИСЬМОМ № 2/2-502 ОТ 21.12 1977 Г.
ВВЕДЕН В ДЕЙСТВИЕ ЦНИИПРОМЗДАНИЙ
ПРИКАЗ № 42 ОТ 30.06 1978 Г.

Зам. директора института Н. Н. Ким 20.2.78
Гл. инженер института И. А. Петров
Гл. архитектор проекта Ю. Г. Скворцова

Содержание

Наименование	Лист	Стр.
Ведомость чертежей основного комплекта.		
Ведомость примененных и ссылочных документов	1	3
Общие данные. Сводная спецификация.		
Общие указания.	2	4
Ведомость элементов крепления фасонных элемен-		
тов и дополнительных материалов.	3	5
План на отм. 0.000	4	6
Разрезы 1-1, 2-2. План кровли.	5	7
Маркировочные схемы панелей стен и заполне-		
ния оконных проемов. фасады 1-15; 15-1.		
А-Ж; Ж-А. Маркировочные схемы элементов		
стальных конструкций стен 1-15; 15-1, А-Ж; Ж-А.	6	8
Маркировочная схема структурных плит покрытия.		
Разрезы 1-1, 2-2. Маркировочная схема опор.	7	9
Маркировочная схема колонн, подкрановых балок,		
тормозных ферм, тормозных балок.	8	10
Разрезы 1-1÷3-3 по маркировочной схеме колонн,		
подкрановых балок, тормозных ферм, тормозных балок	9	11
Маркировочная схема стальных профилирован -		
ных листов покрытия.	10	12

Наименование	Лист	Стр.
Фрагменты фасада ЦМ 10,8-1,-2. Ведомость		
элементов крепления, фасадных элементов и		
дополнительных материалов на фрагмент		
фасада.	11	13
Фрагменты фасада ЦМ 10,8-3-4-5. Ведомость элементов		
крепления, фасонных элементов и дополнительных		
материалов на фрагмент фасада.	12	14
Фрагмент фасада ЦМ 10,8-6. Ведомость элементов		
крепления, фасонных элементов и дополнительных		
материалов на фрагмент фасада.	13	15
Фрагмент фасада ЦМ 10,8-7. Ведомость элементов		
крепления, фасонных элементов и дополнительных		
материалов на фрагмент фасада.	14	16
Фрагмент фасада ЦМ 10,8-8. Ведомость элемен -		
тов крепления, фасонных элементов и допол -		
нительных материалов на фрагмент		
фасада.	15	17
Фрагмент фасада ЦМ 10,8-9. Ведомость элементов		
крепления, фасонных элементов и дополнитель -		
ных материалов на фрагмент фасада.	16	18

Инв. № подл. | Подпись и дата

Ведомость чертежей основного комплекта

Формат	Лист	Наименование	Примечание
22Г	1	Общие данные: ведомость чертежей основного комплекта, ведомость примененных и ссылочных документов	
"	2	Общие данные: сводная спецификация, общие указания	
"	3	Ведомость элементов крепления, фасонных элементов и дополнительных материалов.	
"	4	План на отм. 0.000.	
"	5	Разрез 1-1, 2-2. План кровли.	
"	6	Маркировочные схемы панелей стен и заполнения оконных премов. Фасады 1-15, 15-1, А-Ж, Ж-А. Маркировочные схемы элементов стальных конструкций стен 1-15, 15-1, А-Ж, Ж-А.	
"	7	Маркировочная схема структурных плит покрытия. Разрезы 1-1, 2-2. Маркировочная схема опор	
"	8	Маркировочная схема колонн, подкрановых балок, тормозных ферм, тормозных балок.	
"	9	Разрезы 1-1÷3-3 по маркировочной схеме колонн, подкрановых балок, тормозных ферм, тормозных балок.	
"	10	Маркировочная схема стальных профилированных листов покрытия.	
"	11	Фрагмент фасада ЦМ 10,8-1-2. Ведомость элементов крепления.	
"	12	Фрагмент фасада ЦМ 10,8-3-4,5 То же	
"	13	Фрагмент фасада ЦМ 10,8-5 То же	
"	14	Фрагмент фасада ЦМ 10,8-7 То же	
"	15	Фрагмент фасада ЦМ 10,8-8 То же	
"	16	Фрагмент фасада 10,8-9 То же	

Ведомость примененных и ссылочных документов

Обозначение	Наименование	Примечание
ГОСТ 14624-69	Двери деревянные для зданий промышленных предприятий.	
Серия 400-0-2	Унифицированные одноэтажные промышленные здания/секции/из легких металлических конструкций.	
Вып. 5	Конструктивные и архитектурно-планировочные решения зданий со структурными блоками покрытия из прокатных стальных профилей/типа „ЦНИИСК"/ Материалы для проектирования.	
Серия 2.420-5 Вып.3	Типовые детали каркасов унифицированных одноэтажных промышленных зданий/секций/ смешанной конструкции.	
Серия 2.460-11 Дополнение №1	Типовые детали покрытий унифицированных одноэтажных промышленных зданий/секций/ из легких металлических конструкций, для зданий со структурными блоками покрытия из прокатных профилей/типа „ЦНИИСК"/ Рабочие чертежи.	
Серия 2.460-12	Типовые детали кровель унифицированных одноэтажных промышленных зданий/секций/ из легких металлических конструкций. Рабочие чертежи.	
Серия 1.460-6	Структурные конструкции покрытий одноэтажных производственных зданий пролетом 18 и 24 м из прокатных профилей типа „ЦНИИСК" Рабочие чертежи КМ.	ЦНИИпромзданий и ЦНИИСК
Шифр 351/27	Колонны стальные для зданий со структурными конструкциями	ГИПРО СЛК
Шифр 351/27	из прокатных профилей. Рабочие чертежи КМД.	ГИПРО СЛК
Шифр 351/28	Стойки фахверка стальные для зданий со структурными конструкциями из прокатных профилей. Рабочие чертежи КМД.	—"—
Серия 1.427-1	Стальной фахверк для одноэтажных зданий со структурными конструкциями из прокатных профилей при металлических и асбестоцементных стенах. Рабочие чертежи КМ.	
Шифр 9877	Стальные колонны одноэтажных зданий с легкими структурными конструкциями из прокатных профилей Чертежи КМ	Укрпроектсталь конструкция
Серия 1.426 Вып.1	Стальные подкрановые балки Разрезные подкрановые балки пролетом 6 и 12 м под мостовые электрические краны общего назначения грузоподъемностью до 50 т.	
Шифр 773-74 Вып. 0,1,2,3,4	Металлические стены одноэтажных производственных зданий из трехслойных панелей.	ЦНИИпромзданий
Серия 1.436-9 Вып. 0,1,3	Окна стальные для производственных зданий из легких металлических конструкций.	
Серия 1.435-11 Вып. 1	Ворота подъемно-поворотные с автоматическим управлением. Рабочие чертежи	
Серия 1.464-10 Вып. 0,1,2	Фонари зенитные для производственных зданий из легких металлических конструкций.	

Типовое проектное решение разработано в соответствии с действующими нормами и правилами и предусматривает мероприятия, обеспечивающие взрывную, взрывопожарную и пожарную безопасность при эксплуатации здания.
Главный архитектор проекта. [signature] /Скворцова Ю.Г./

Нач. отд.	Горшков В.В.	[signature]	Типовое проектное решение 400-0-6 Вып.4
Гл. арх.	Скворцова Ю.Г.	[signature]	Одноэтажные производственные здания многоцелевого назначения из легких металлических конструкций
Ст. арх.	Тимашевский	[signature]	Здание с конструкцией покрытия типа „ЦНИИСК". Размеры в плане 121×168 м. Высота 108 м с мостовыми кранами
			Ведомость чертежей основного комплекта. Ведомость примененных и ссылочных документов

Литер	Лист	Листов
Р	1	18

ЦНИИПРОМЗДАНИЙ г. Москва

15520-02 4

Сводная спецификация

Марка	Обозначение	Наименование	Кол-во	Примечание
		Деревянные изделия		
Д59	ГОСТ 14624-69	Двери деревянные для зданий промышленных предприятий	4	
		Металлические изделия		
С24-330-1	Серия 1.460-6	Структурные блоки покрытия	40	7.985
С24-330-2	—— " ——	—— " ——	20	7.985
С24-330-3	—— " ——	"	10	7.985
ККЦ108МП9	351/27.055	Колонны крайние	36	2.204
ККЦ108МП9-1	—— " ——	—— " ——	4	2.204
ККЦ108МП9-1Н	—— " ——	—— " ——	4	2.204
ККЦ108МКП9-1	—— " ——	—— " ——	8	2.204
ККЦ108МКП9-1Н	—— " ——	—— " ——	8	2.204
КСЦ108МП9	351/27.097	Колонны средние	24	2.375
КСЦ108МП9-1	—— " ——	—— " ——	12	2.432
КСЦ108МКП9-1	—— " ——	—— " ——	6	2.385
СВКЦ108КМ	351/27.516	Вертикальные связи	4	2.088
СВКЦ108СМ	351/27.522	—— " ——	3	1.693
КСВКЦМ	351/27.524	Подкрановые связи	14	0.442
Б12-4	Серия 1.426-1	Подкрановые балки	140	1.975
ТФ12-1	—— " ——	Тормозные фермы	22	0.505
ТФ12-4	—— " ——	—— " ——	22	0.640
ТФ12-6	—— " ——	—— " ——	33	0.420
Т12С-1	—— " ——	Тормозные балки	6	1.015
Т12С-2	—— " ——	—— " ——	6	1.160
Т12С-3	—— " ——	—— " ——	9	1.140
У-1	—— " ——	Упоры	20	
КР-70	ГОСТ 4121-62*	Рельсы	1.680 п.м	
СФЦК108МК4	351/28.011	Стойки продольного фахверка	28	0.316
СРЦ108МТ12К7	—— " ——	Стойки торцевого фахверка	10	0.454
СРЦ108МТ6К7	—— " ——	—— " ——	20	0.451
С5	Шифр 773-74	Торцевая стойка среднего ряда	10	0.226
У-5	—— " ——	Угловые стойки фахверка	2	0.225
У-5а	—— " ——	—— " ——	2	0.225
НК-2	—— " ——	Насадки	36	0.012
Д3	—— " ——	Элемент крепления	10	0.004
Д5	—— " ——	—— " ——	16	0.002

Марка	Обозначение	Наименование	Кол-во	Примечание
К-1	шифр 773-74 Вып-1	Консоли	156	0.005
К-2	—— " ——	—— " ——	184	0.006
УК-1	—— " ——	—— " ——	12	0.004
УК-2	—— " ——	—— " ——	12	0.004
УК-3	шифр 773-74 Вып1	Консоли	4	0.004
УК-4	—— " ——	—— " ——	4	0.004
РС-1-1	—— " ——	Ригели стыковые	88	0.092
РС-2-1	—— " ——	—— " ——	8	0.096
РР-1-2	—— " ——	Ригели рядовые	192	0.050
РР-2-2	—— " ——	—— " ——	16	0.052
РО-1-2	—— " ——	Ригели опорные	72	0.096
РО-2-2	—— " ——	—— " ——	8	0.100
РЦ-1	—— " ——	Ригели цокольные	58	0.043
РЦ-3	—— " ——	—— " ——	4	0.045
РЦ-3а	шифр 773-74 Вып. 1	Ригели цокольные	4	0.045
по типу РЦ-1/1 и В/	—— " ——	—— " ——	30 п.м	0.007
СБО-1/10×3,3	Шифр 773-74 Вып. 0	Панель рядовая	578	0.045 / 0.011
СБО-1/10×6,0	—— " ——	—— " ——	482	0.083 / 0.021
СБО-1/10×2,4	—— " ——	—— " ——	2	0.033 / 0.008
СБО-1/0,5×0,5×5,7	—— " ——	Панель угловая	4	0.101 / 0.015
СБО-1/0,5×0,5×6,0	—— " ——	—— " ——	4	0.107 / 0.016
2,4ПТФН-1	Серия 1.436-9	Оконные переплеты	96	0.132
3 ПТГ-1	—— " ——	—— " ——	16	0.114
3 ПТФН-3	—— " ——	—— " ——	16	0.144
ВПЭ-3,6×3,6	Серия 1.435-11	Ворота подъемно-поворотные	10	1.153
Л-1	ТУ34-5831-71	Листы стального профилированного настила марки НС60-782-06	1812	0.102
Л-2	—— " ——		288	0.025
Л-3	—— " ——	—— " ——	288	0.051
поз. 2	Серия 2.460-11	Стальные изд. поз. 2	840 п.м.	0.007
поз. 5	Дополнение N1	Стальные изд. поз. 5	168 п.м.	0.004
поз. 6	—— " ——	Стальные изд. поз. 6	242 п.м	0.002
поз. 8	—— " ——	Стальные изд. поз. 8	840 п.м	0.002
поз. 9	—— " ——	Стальные изд. поз. 9	1331 п.м.	0.001
поз. 1	Серия 2.460-12	Вкладыш	242 п.м	0.002
Ф1-3×3	Серия 1.464-10 Вып. 0,1.	Фонари зенитные	96	0.638

В графе „примечание" дан справочный вес одного изделия или 1п.м в тоннах. Вес трехслойных панелей дан дробью, в числителе - металл, в знаменателе - утеплитель.

Общие указания

Универсальное одноэтажное отапливаемое производственное здание запроектировано с применением легких металлических конструкций:

- стальных колонн и связей по колоннам;
- структурных конструкций покрытия размером 24×12, типа ЦНИИСК;
- стального профилированного настила;
- трехслойных стеновых панелей.

Здание пятипролетное, в каждом пролете предусматриваются мостовые краны грузоподъемностью - 10 т. с со средним режимом работы. Класс сооружения - III.

Здание запроектировано с учетом размещения в нем производственных помещений с нормальным температурно-влажностным режимом: t = 18° С, относительная влажность - не выше 60°.

Категория производств по пожарной опасности - „В", „Г" и „Д".

Конструкции несущего каркаса по группе возгораемости строительных материалов и конструкций приняты несгораемыми с пределом огнестойкости 0,25 ч; а конструкции покрытия стен - трудносгораемыми (вариант сочетания „А" по инструкции СН454-76).

При привязке проекта на конкретной площадке расстояние между зданиями и сооружениями здания из легких металлических конструкций следует принимать, как для зданий III степени огнестойкости, а при определении расхода воды на наружное и внутреннее пожаротушение - как для зданий II степени огнестойкости.

Здание запроектировано применительно к следующим условиям строительства:

- расчетной зимней температуре - не ниже -31° С;
- весу снегового покрова - по III району;
- скоростному напору ветра - по II району;
- сейсмичности - не более 6 баллов.

Монтаж конструкций должен выполняться в соответствии с проектом производства монтажных работ и главой СНиП III-1; „Организация строительства"

При этом следует учитывать требования СНиП III-18-75 „Металлические конструкции. Правила изготовления и приемки" и „Указания по монтажу конструкций одноэтажных промышленных зданий со структурным покрытием из прокатных профилей (шифр 21175 ЭН-1), разработанных институтом Промстальконструкция.

			Типовое проектное решение 400-0-6 Вып. 4			
			Одноэтажные производственные здания многоцелевого назначения из легких металлических конструкций			
Нач отд.		Горшков В.В.	Здание с конструкцией покрытия типа „ЦНИИСК". Размер в плане 121×168м Высота 10.80 м.	Литер	Лист	Листов
Рук. темы		Скворцова К.Г.		Р	2	
Ст. арх.		Туманова Н.В.				
Ст. инж.		Ремизова М.В.	Общие данные. Сводная спецификация. Общие указания	ЦНИИПРОМЗДАНИЙ г. Москва		

Инв. № подл. | Подпись и дата

Марка	Обозначение	Наименование	Кол-во	Примечание
	Стеновые фасонные крепежные элементы			
Д-9	Шифр 773-74, вып. 2	Элементы крепления	8	
Д-10	"	"	584	
Д-11	"	"	1160	
Д-12	"	"	968	
Д-13	"	"	968	
Д-14	"	"	1160	
СК-1	"	"	736	
Н-1	"	"	384	
Н-2	"	"	320	
Н-3	"	"	64	
В-1	"	"	344	
1	Шифр 773-74, вып. 3	Фасонные элементы	540,8	П.М
4	"	"	4,8	П.М
6	"	"	558	П.М
17	"	"	492	П.М
20	"	"	592,8	П.М
25	"	"	3680	
26	"	"	211,2	П.М
27	"	"	220,8	П.М
28	"	"	192,8	П.М
29	"	"	105,6	П.М
31	"	"	220,8	П.М
33	"	"	320	
8	"	"	192	П.М
1	Шифр 773-74 вып. 4	"	56	
8	"	"	91,2	П.М
33	"	"	6,4	П.М
33 Б	"	"	20	
33 Г	"	"	8	
34	"	"	7,6	П.М
36	"	"	43,0	П.М

Марка	Обозначение	Наименование	Кол-во	Примечание
	Стандартные изделия			
		Гайка М6.5.02 ГОСТ 5915-70	844	
		Шуруп 2А4×20,2 ГОСТ 1145-50	18800	
		Шайба 6 ГОСТ 11371-68	844	
	ТУ 34-5815-70	Самонарезающий болт М6×25	844	
		Болт М6×25,36,06 ГОСТ 7798-70	1208	
		Шуруп 2А3×15,2 ГОСТ 1145-70*	640	
М2	Шифр 773-74 вып. 1	Болт М8×80,36.02	1160	
М7	"	Болт М10×80,36,02 ГОСТ 10339-63	4490	
М9	"	Винт М10×90,36,02 ГОСТ 10339-63	1936	
М11	"	Гайка М8,5,02 ГОСТ 5915-70	1160	
М12	"	Гайка М10,5.02 ГОСТ 5915-70	6354	
М14	"	Шайба 8 ГОСТ 11371-68	1160	
М15	"	Шайба 10 ГОСТ 11371-68	4250	
М18	"	Шайба пружинная 16Н ГОСТ 6402-70	2186	
	Фасонные профили			
		Профиль N7 ℓ=6000 ГОСТ 7511-73	16	П.М
		Профиль N7 ℓ=1880 ГОСТ 7511-73	624	П.М
		—60×2 ℓ=140	24	
		—50×5 ℓ=50 ГОСТ 19772-74	40	
		—160×3 ГОСТ 103-57*	9,6	П.М
		—100×8 ℓ=130 ГОСТ 103-57*	24	
		ГН L63×45×3 ГОСТ 19772-74	26	П.М
		ГН L100×80×5 ГОСТ 19772-74	48	П.М
		ГН L100×125×6 ГОСТ 19772-74*	39	П.М
		ГН L125×80×7, ℓ=200 ГОСТ 8510-72	30	
	Дополнительные материалы			
ППУ-ЭМ-1	ТУ 6-05-1173-71	Эластичный пенополиуретан	3,6	$М^3$
	ТУ 58-005-204-71	Губчатая резина Б-3 шир. 30	3881	П.М
		Антисептирован. деревян. брус	5.80	$М^3$
		Мастика УМС-50 ГОСТ 14791-69	340	$ДМ^3$
	ГОСТ 10174-72	Пенополиуретановые прокладки	1072,4	П.М

			Типовое проектное решение 400-0-6 вып. 4			
			Одноэтажные производственные здания многоцелевого назначения из легких металлических конструкций			
Нач отд.	Гор. ...ков В.В.		Здание с конструкцией покрытия типа „ЦНИИСК" Размеры в плане 121×168, высота 10,8 м	Литер	Лист	Листов
Рук. темы	Скворцова Ю.Г.			Р	3	
Ст. арх.	Туманишвили		Ведомость элементов крепления, фасонных элементов и дополнительных материалов	ЦНИИПРОМЗДАНИЙ г. Москва		

15520-02 6

Инв. № подл. | Подпись и дата

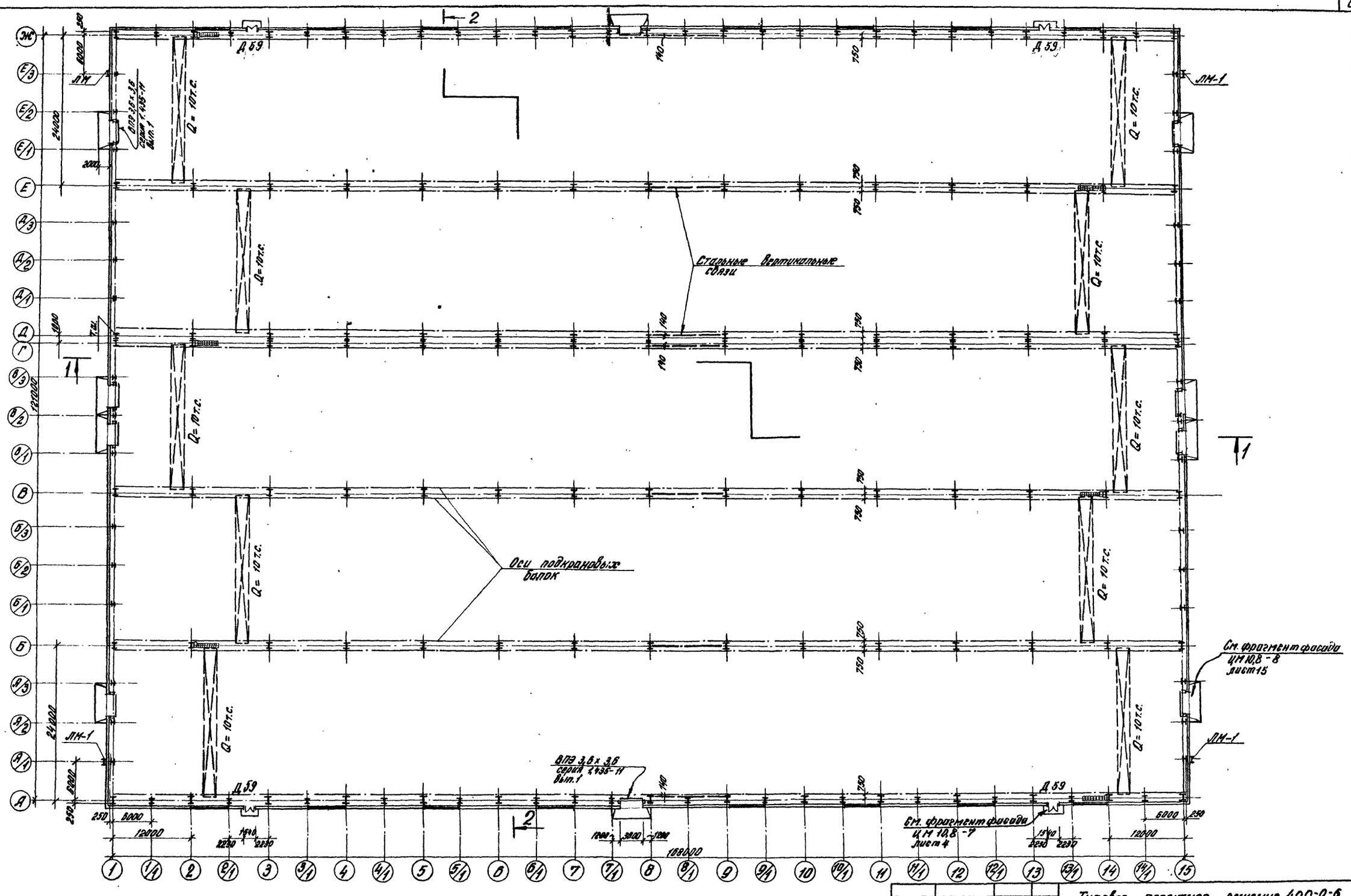

Нач. отд.	Горшков		
Гл. арх. пр.	Скворцова		
Ст. арх.	Туманишвили		

Типовое проектное решение 400-0-6 вып. 4

Одноэтажные производственные здания многоцелевого назначения из легких металлических конструкций

Здание с конструкцией покрытия типа „ЦНИИСК" Размеры в плане 121 × 168 м Высота 10.80 м.

Литер	Лист	К-во листов
Р	4	

План на отм. 0.000

ЦНИИПРОМЗДАНИЙ Москва

15520-02 7

Инв. № подл. | Подпись и дата

Разрез 1-1

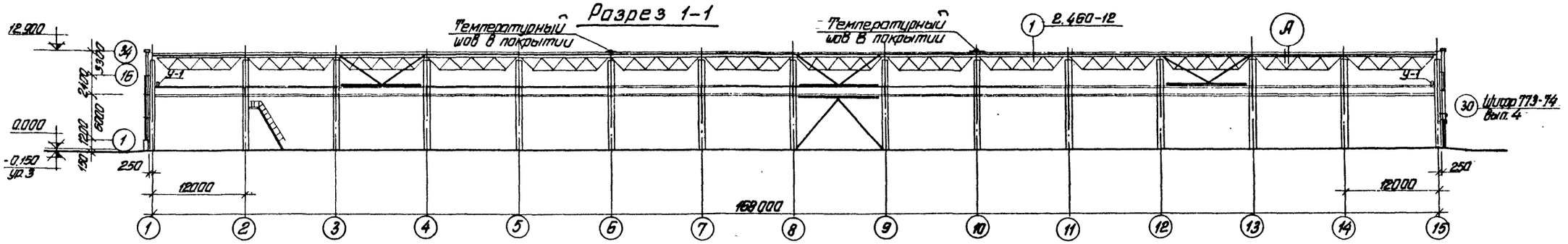

Разрез 2-2

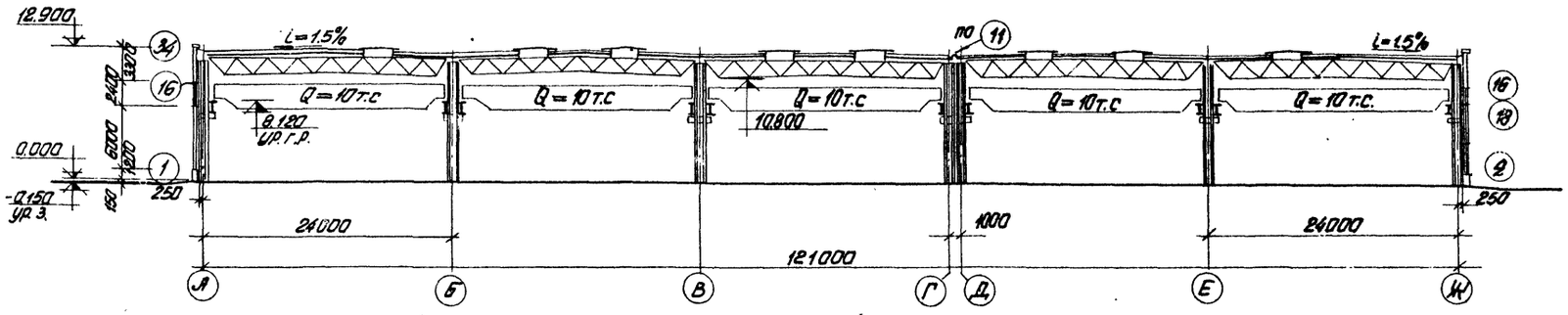

План кровли

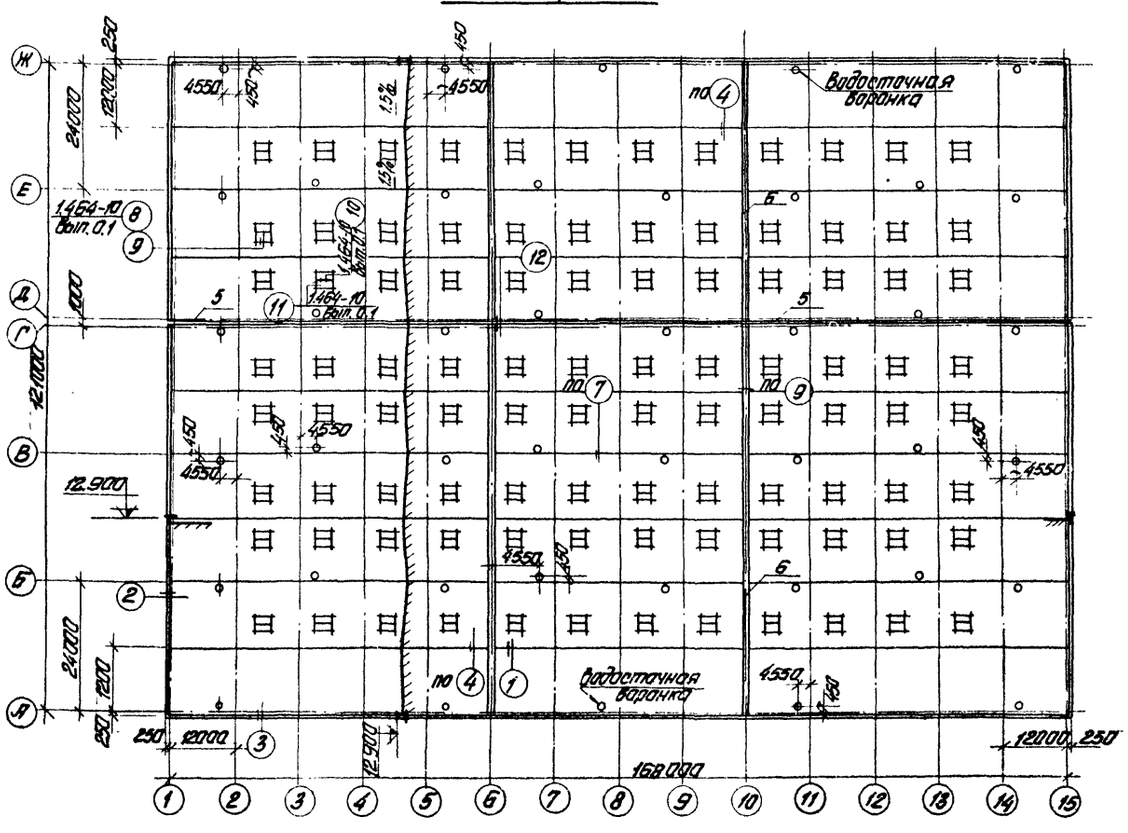

Зрящийся слой - гравий ГОСТ 8268-74* втопленный в антисептированную битумную мастику - 22мм
Водоизоляционный ковер - 4 слоя рубероида марок РКМ-350Б, РКМ-350В (ГОСТ 10923-76) на антисептированной битумной мастике
Утеплитель - пенополистирольные плиты (ГОСТ 15588-70*) вида ПСБ-С марки 40
Пароизоляция - слой рубероида марок РКМ-350Б, РКМ-350В ГОСТ 10923-76) на антисептированной битумной мастике
Стальной профилированный настил Н60-7-82-09

А

Узлы, замаркированные на разрезах 1-1; 2-2, разработаны в серии шифр 773-74, вып. 3.
Все детали кровли, кроме оговоренных, разработаны в серии 2.460-12.

				Типовое проектное решение 400-0-6 вып. 4	
				Одноэтажные производственные здания многоцелевого назначения из легких металлических конструкций	
				Здание с конструкцией покрытия типа ЦНИИСК. Размеры в плане 121×168 м, высота 10.80 м с мостовыми кранами	Литера: Р; Лист: 5; Листов:
Рук. отд.	Горшков			Разрез 1-1; 2-2 → План кровли	ЦНИИпромзданий г. Москва
Рук. темы	Скворцова				
Ст. арх.	Тумаковский				

Инв. № подл. | Подпись и дата | Взам. инв. №

Маркировочные схемы панелей стен и заполнения оконных проемов

Фасад 1-15; 15-1

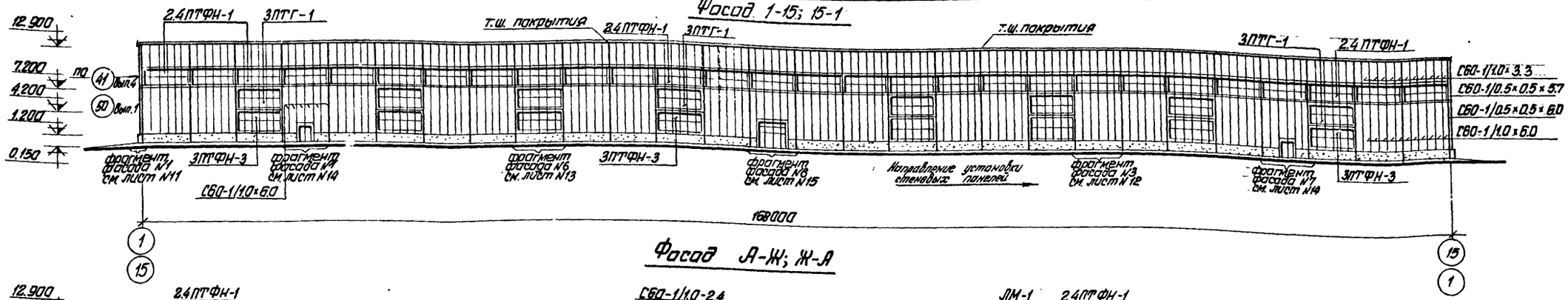

Фасад А-Ж; Ж-А

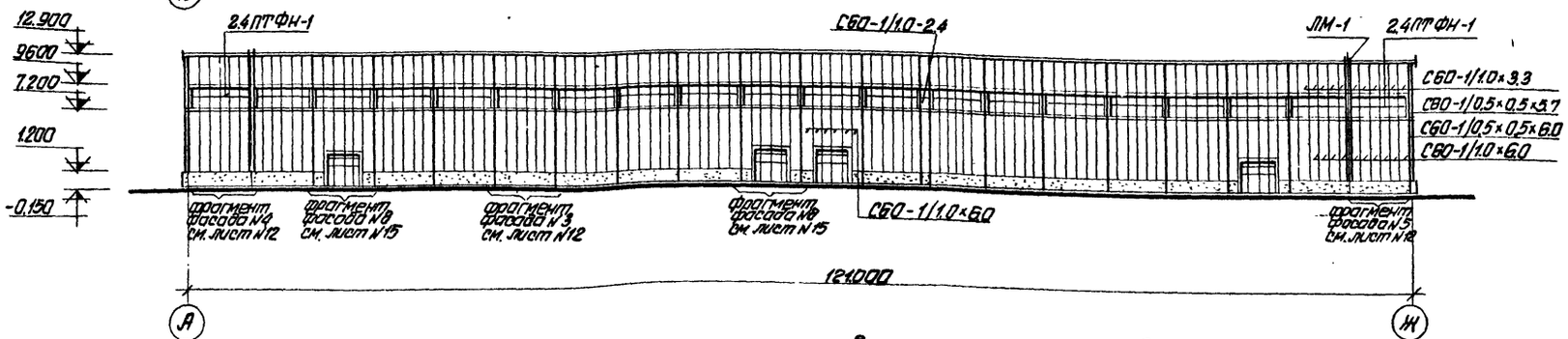

Маркировочные схемы элементов стальных конструкций стен

1-15; 15-1

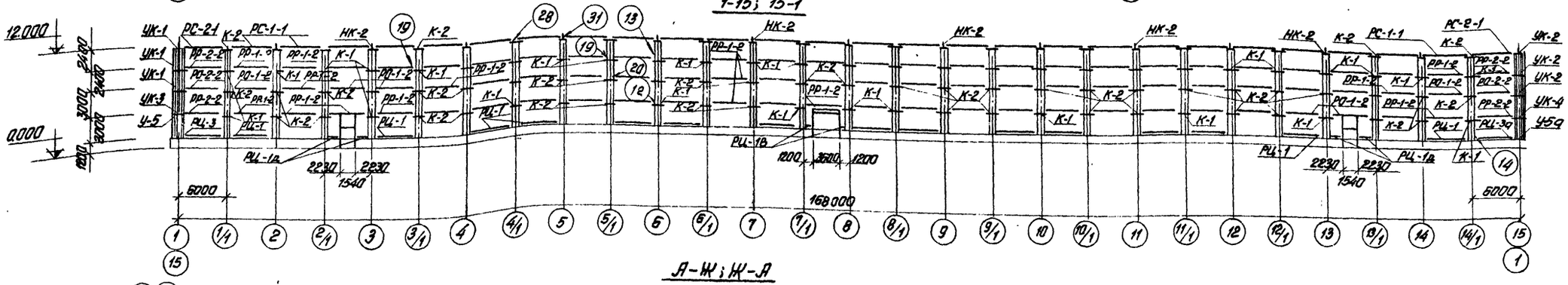

А-Ж; Ж-А

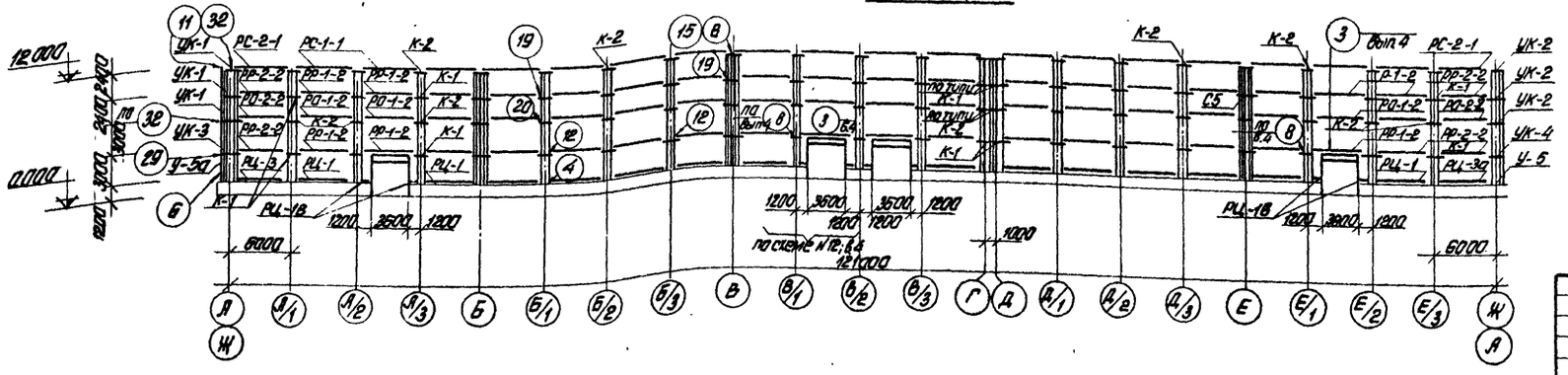

Узлы, замаркированные на данном листе, разработаны в серии шифр 7.73-74, вып. 1 (кроме оговоренных). Фрагменты фасадов см. листы 11–16. Металлические стены из трехслойных панелей разработаны в серии шифр 7.73-74, вып. 0.1.2

				Типовое проектное решение 400-0-6 вып.4		
				Одноэтажные производственные здания многоцелевого назначения из легких металлических конструкций. Здание с конструкцией покрытия типа "ЦНИИСК". Размеры в плане 121×168м. Высота 10,80м с мостовыми кранами. Маркировочные схемы панелей стен и заполнения оконных проемов. Фасады 1-15; 15-1; А-Ж; Ж-А. Маркировочные схемы элементов стальных конструкций стен 1-15; 15-1; А-Ж; Ж-А	Литер	Лист	Листов
					Р	6	
Рук. отд.	Горшков						
Рук. темы	Скворцова						
Ст. арх.	Тумонкивим				ЦНИИПРОМЗДАНИЙ г. Москва		

Инв. № подл. | Подпись и дата

Маркировочная схема структурных плит покрытия

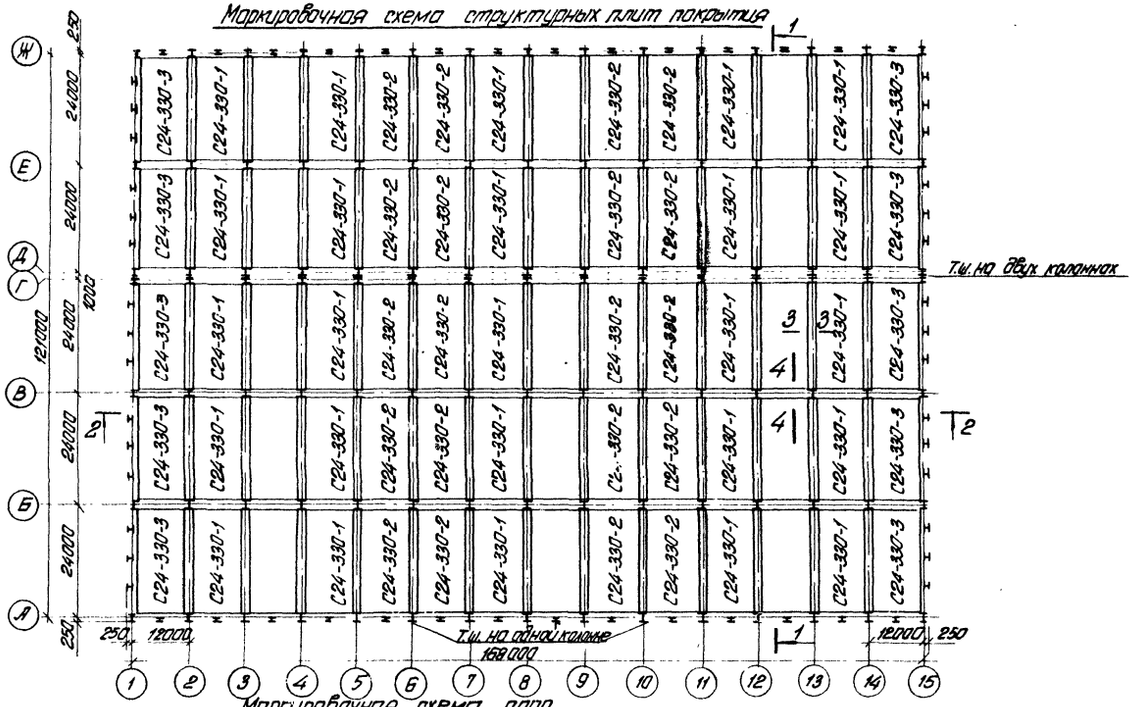

1–1

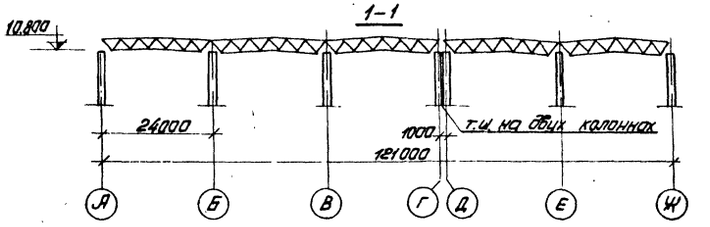

Маркировочная схема опор

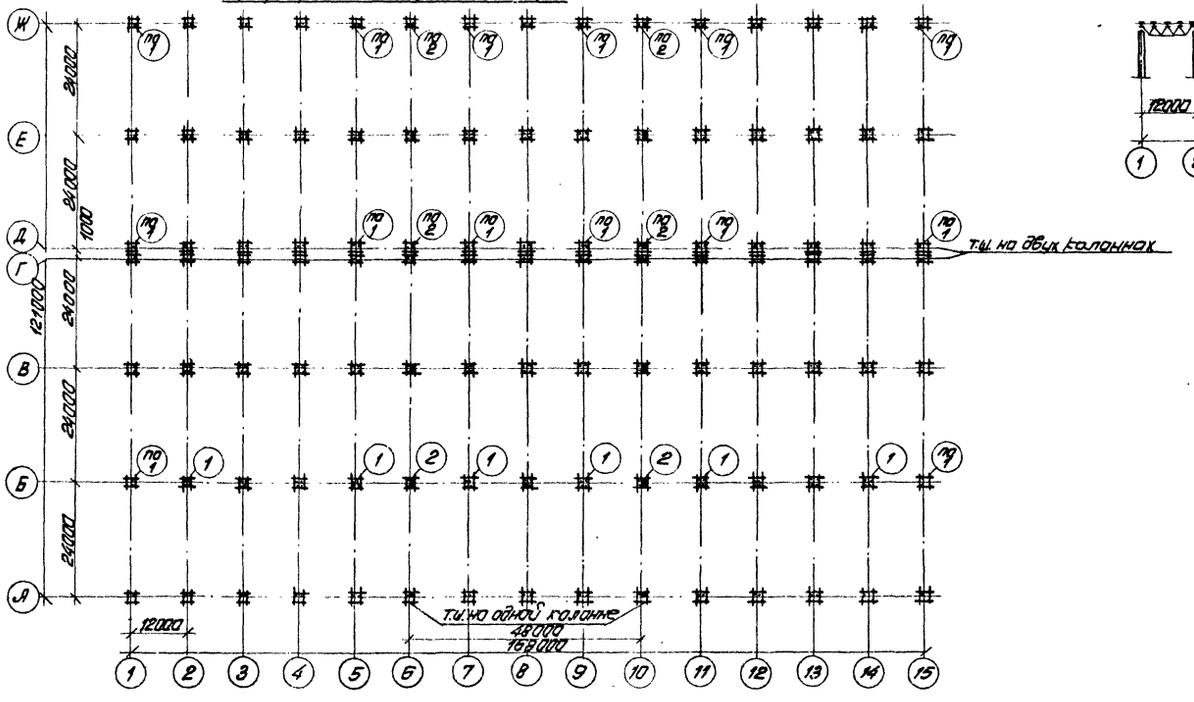

2–2

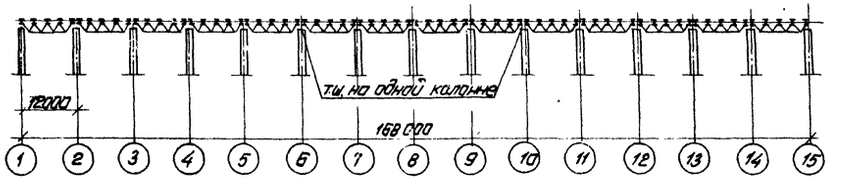

Детали, замаркированные на данном листе, см. серию 2.420-5, вып. 3
Сечения 3-3, 4-4 соответствуют сечениям 5-5, 6-6, серии 1.460-6 лист КМ 24.

				Типовое проектное решение 400-0-6 вып. 4		
				Одноэтажные производственные здания многоцелевого назначения из легких металлических конструкций		
Руката	Горшков			Здание с конструкцией покрытия типа "ЦНИИСК" Размеры в плане 121×168 Высота 10,8 м. с мостовым краном	Лит.	Лист 7	Листов
Гл.арх.пр.	Скворцов				Р		
Ст.арх.	Тимонькин			Маркировочная схема структурных плит покрытия. Разрезы 1-1, 2-2 Маркировочная схема опор.	ЦНИИПРОМЗДАНИЙ г. Москва		

Инв.№ подл. | Подпись и дата

15520-02 10

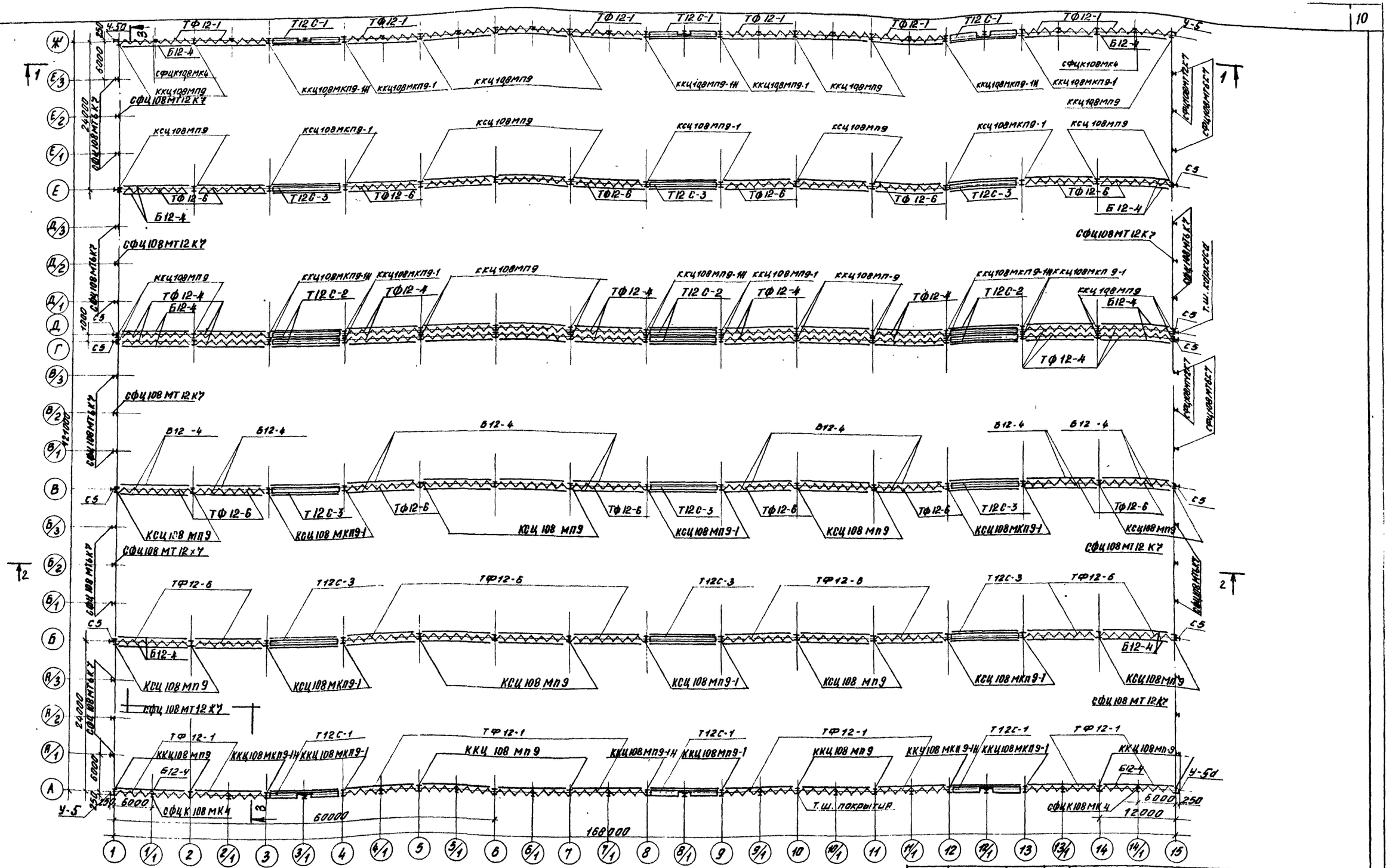

Нач. отд.	Горшков В.В.		
Гл. арх. пр.	Скворцова Ю.Г.		
Инженер	Сидлерова Т.Н.		
Ст. арх.	Туманишвили А.В.		

Типовое проектное решение 400-0-6 вып. 4

Одноэтажные производственные здания многоцелевого назначения из легких металлических конструкций

Здание с конструкцией покрытия типа „ЦНИИСК". Размеры в плане 121×168м высота 10,8м.

Маркировочная схема колонн подкрановых балок, тормозных ферм, тормозных балок.

Литер	Лист	Листов
Р	8	

ЦНИИПРОМЗДАНИЙ г. Москва.

15520-02 11

Инв. № подл. | Подпись и дата

Разрез 1-1

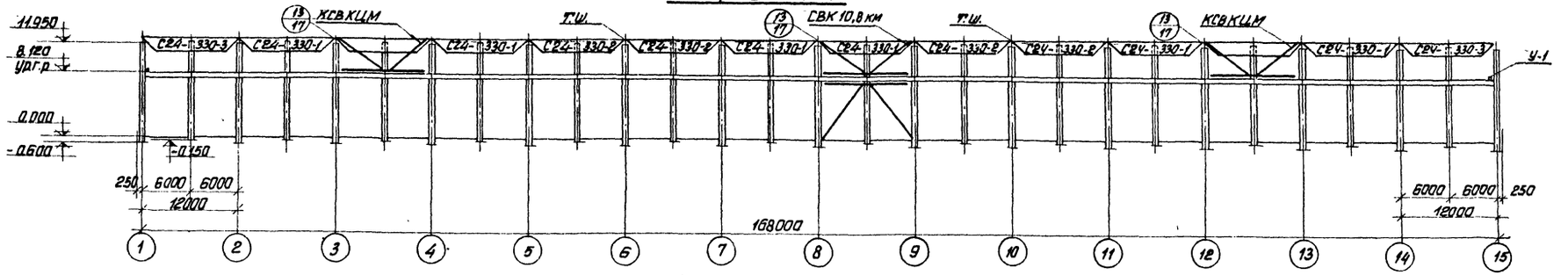

Разрез 2-2

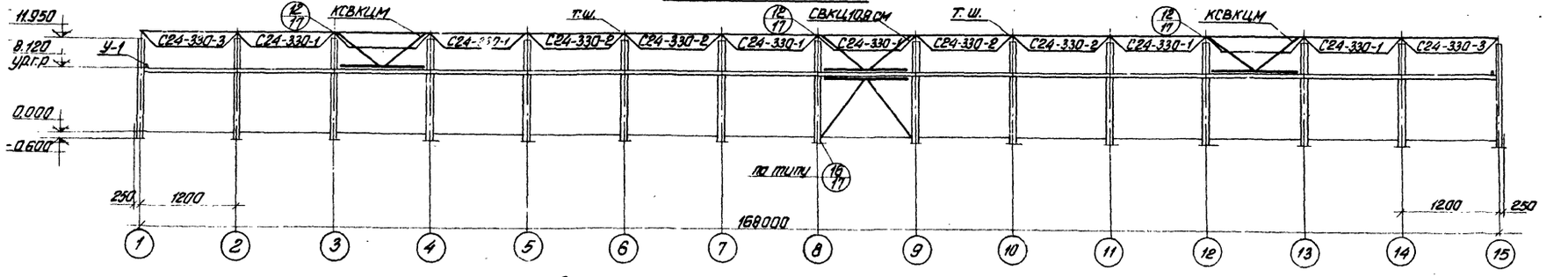

Разрез 3-3

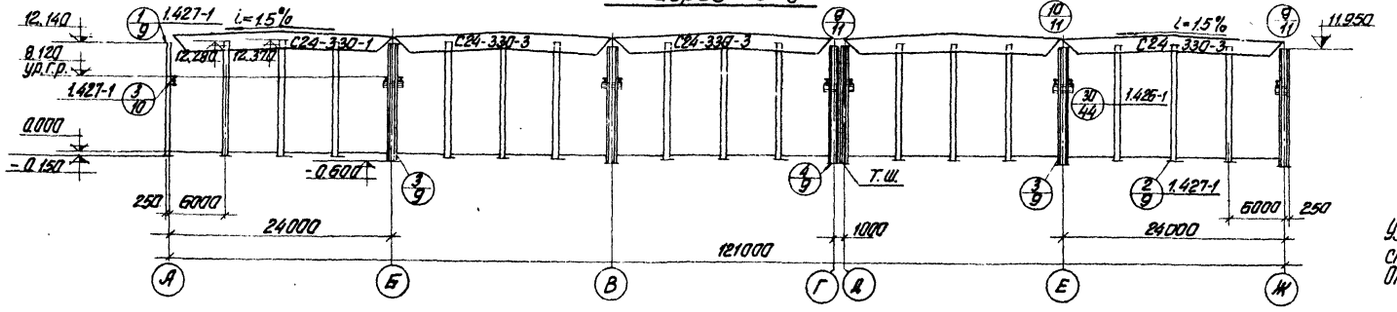

Узлы, замаркированные на данном листе, кроме оговоренных, см. шифр 9877КМ.
Отм. 8.120 дана для рельса КР-70.

Нач.отд.	Горшков			Типовое проектное решение 400-0-6 вып. 4
Гл.арх.пр.	Скворцова			Одноэтажные производственные здания многоцелевого назначения из легких металлических конструкций
Инженер	Сидлерова			Здание с конструкцией покрытия типа „ЦНИИСК" Размеры в плане 121×168 м Высота 10,8 с мостовыми кранами
Ст.арх.	Туманишвили			Разрезы 1-1÷3-3 по маркировочной схеме колонн, подкрановых балок тормозных ферм, тормозных балок

Литер	Лист	Листов
Р	9	

ЦНИИПРОМЗДАНИЙ г. Москва

15520-02 12

Инв. № подл. | Подпись и дата

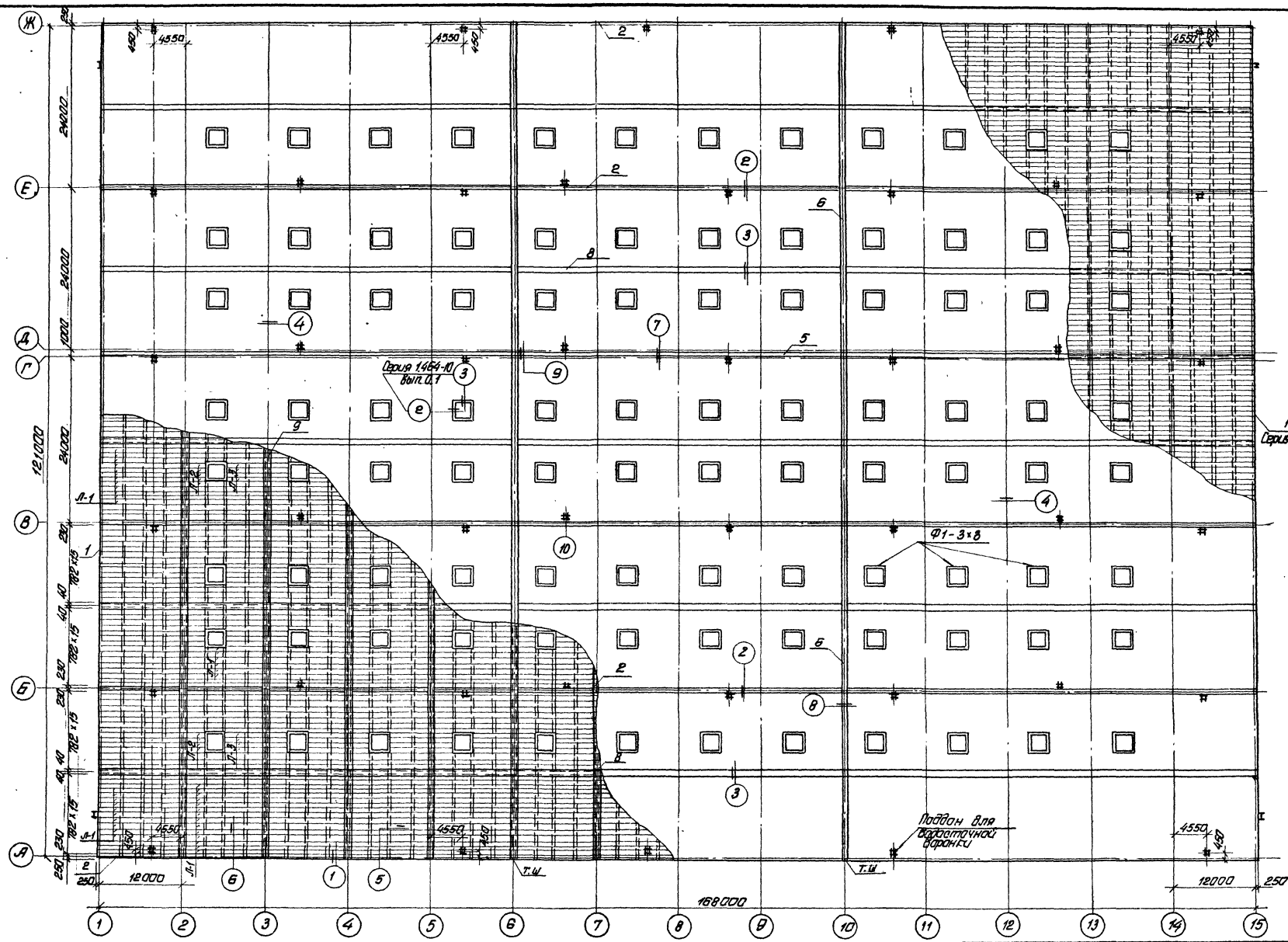

Замаркированные узлы стального профилированного покрытия разработаны в серии 2.460-11 дополнение №1.

Начатв	Горшков			Типовое проектное решение 400-0-6 Вып. 4
Гл. арх. пр.	Скворцова			Одноэтажные производственные здания многоцелевого назначения из легких металлических конструкций
Ст. арх.	Туманишвили			Здание с конструкцией покрытия типа ЦНИИСК. Размеры в плане 121×168 м высота 10,80 м с мостовыми кранами
Инженер	Сидлерова			Маркированная схема стальных профилированных листов покрытия

Литер	Лист	Листов
Р	10	

ЦНИИПРОМЗДАНИЙ г. Москва

Инв. № подл. | Подпись и дата

15520-02 13

Ведомость элементов крепления, фасонных элементов и дополнительных материалов на фрагмент фасада ЦМ 10,8-1

Марка	Обозначение	Наименование	Кол-во	Примечание
Д-9	Шифр 773-74, вып. 2	Элементы крепления	1	
Д-10	—"—	—"—	1	
Д-11	—"—	—"—	1	
Д-12	—"—	—"—	1	
Д-14	—"—	—"—	1	
1	Шифр 773-74, вып. 3	Фасонные элементы	0,6	
4	—"—	—"—	0,6	
20	—"—	—"—	0,6	
33г	Шифр 773-74, вып. 4	—"—	1	
		Стандартные изделия		
		Шуруп 2А4×20,2 ГОСТ 1145-70*	10	

Марка	Обозначение	Наименование	Кол-во	Примечание
	ТУ 34-5815-70	Самонарезающий болт М6×25	2	
М-2	Шифр 773-74, вып. 1	Болт М8×80,36,02 ГОСТ 7798-70*	1	
М-7	—"—	Болт М10×80,36,02 ГОСТ 7798-70*	7	
М-9	—"—	Винт М10×70,36,02 ГОСТ 10339-70*	2	
М-11	—"—	Гайка М8,5,02 ГОСТ 5915-70*	1	
М-12	—"—	Гайка М10,5,02 ГОСТ 5915-70*	9	
М-14	—"—	Шайба 8 ГОСТ 11371-68*	1	
М-15	—"—	Шайба 10 ГОСТ 11371-68*	7	
М-18	—"—	Шайба пружинная 18Н		
		ГОСТ 6402-70*	7	
		Дополнительные материалы		
УМС-50	ГОСТ 14791-69	Мастика	0,3	дм³
ППУ-ЭМ-1	ТУ 6-05-1473-71	Эластичный пенополиуретан	0,001	м³
		Антисептир. дерев. брус	0,003	м³

Ведомость элементов крепления, фасонных элементов и дополнительных материалов на фрагмент фасада ЦМ 10,8-2

Марка	Обозначение	Наименование	Кол-во	Примечания
Д-9	Шифр 773-74, вып. 2	Элементы крепления	12	
Д-10	—"—	—"—	6	
Д-11	—"—	—"—	12	
Д-12	—"—	—"—	12	
Д-14	—"—	—"—	12	
1	Шифр 773-74, вып. 3	Фасонные элементы	6,0	п.м.
4	—"—	—"—	6,0	п.м.
20	—"—	—"—	6,0	п.м.
33	—"—	—"—	3	
		Стандартные изделия		
		Шуруп 2А4×20,2 ГОСТ 1145-70*	120	
	ТУ 34-5815-70	Самонарезающий болт М6×25	24	

Марка	Обозначение	Наименование	Кол-во	Примечание
М-2	Шифр 773-74, вып. 2	Болт М8×80,36,02 ГОСТ 7798-70*	12	
М-7	—"—	Болт М10×80,36,02 ГОСТ 7798-70*	54	
М-9	—"—	Винт М10×70,36,02 ГОСТ 10339-69*	24	
М-11	—"—	Гайка М8,5,02 ГОСТ 5915-70*	12	
М-12	—"—	Гайка М10,5,02 ГОСТ 5915-70*	78	
М-14	—"—	Шайба 8 ГОСТ 11371-68*	12	
М-15	—"—	Шайба 10 ГОСТ 11371-68*	66	
М-18	—"—	Шайба пружинная 18Н		
		ГОСТ 6402-70*	30	
		Дополнительные материалы		
УМС-50	ГОСТ 14791-69	Мастика	2,8	дм³
ППУ-ЭМ-1	ТУ 6-05-1473-71	Эластичный пенополиуретан	0,016	м³
		Антисептир. дерев. брус	0,04	м³

Фрагмент фасада ЦМ 10,8-1

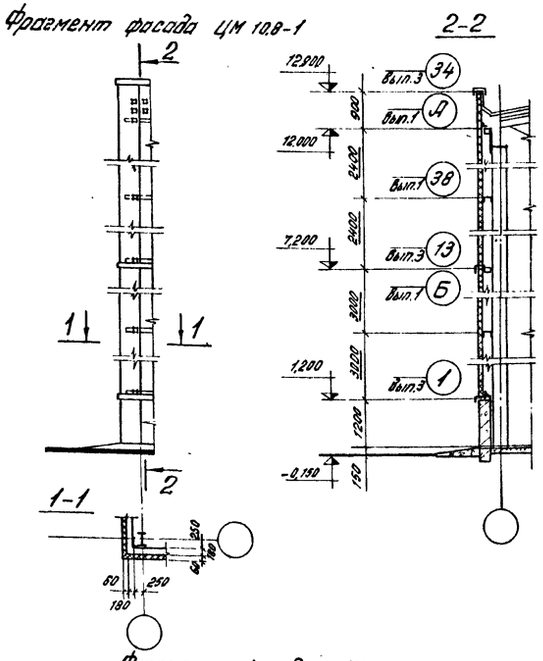

Фрагмент фасада ЦМ 10,8-2

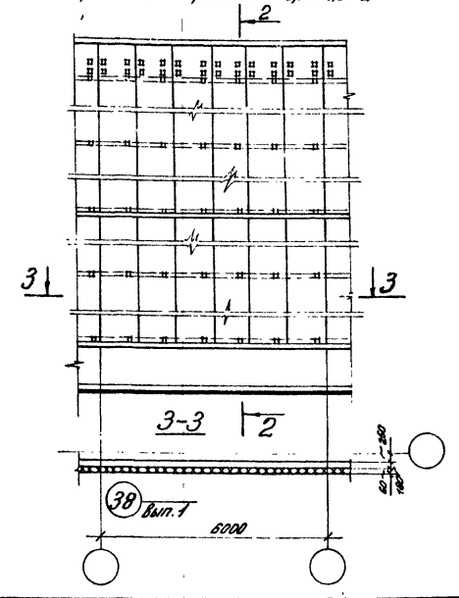

Нач. отд.	Горшков В.В.		
Гл. арх. пр.	Скворцова Ю.Г.		
Рук. гр. ар.	Гузеева И.Т.		
Ст. арх.	Туманишвили		

Типовое проектное решение 400-0-6 вып. 4

Одноэтажные производственные здания многоцелевого назначения из легких металлических конструкций

Здание с конструкцией покрытия типа „ЦНИИСК". Размеры в плане 121 × 168 м. Высота 10,8 м.

Фрагменты фасада ЦМ 10,8-1, -2. Ведомость элементов крепления, фасонных элементов и дополнительных материалов на фрагмент фасада.

Лит.	Лист	Листов
Р	11	

ЦНИИПРОМЗДАНИЙ г. Москва

15520-02 14

Инв. № подл. | Подпись и дата

Ведомость элементов крепления, фасонных элементов и дополнительных материалов на фрагмент фасада

Марка	Обозначение	Наименование	Кол-во	Примечание
Д-10	Шифр 773-74, Вып. 2	Элементы крепления	6	
Д-11	—"—	—"—	12	
Д-12	—"—	—"—	12	
Д-13	—"—	—"—	12	
Д-14	—"—	—"—	12	
СК-1	Шифр 773-74, Вып. 3		8	Только для ЦМ 10,8-3
СК-1	—"—	—"—	8	Только для ЦМ 10,8-4,-5
В-1	Серия 1.436-9, Вып. 1	—"—	4	
Н-2	—"—	—"—	4	
1	Шифр 773-74, Вып. 3	Фасонные элементы	6,0	п.м.
6	—"—	—"—	6,0	п.м.
17	—"—	—"—	6,0	п.м.
20	—"—	—"—	6,0	п.м.
25	—"—	—"—	40	
26	—"—	—"—	2,4 п.м.	Только для ЦМ 10,8-4,-5
27	—"—	—"—	2,4 п.м.	Только для ЦМ 10,8-3
27	—"—	—"—	2,4 п.м.	Только для ЦМ 10,8-4,-5
28	—"—	—"—	2,4 п.м.	Только для ЦМ 10,8-5
29	—"—	—"—	2,4 п.м.	Только для ЦМ 10,8-4
31	—"—	—"—	2,4 п.м.	Только для ЦМ 10,8-3
31	—"—	—"—	2,4 п.м.	Только для ЦМ 10,8-4,-5
33	—"—	—"—	4	
		Фасонные профили		
	ГОСТ 7511-73	Профиль N7, l = 1880	6	

Марка	Обозначение	Наименование	Кол-во	Примечание
		Стандартные профили		
	ТУ 34-5815-70	Самонарезающий болт М6×25	32	Только для ЦМ 10,8-4,-5
		Болт М6×25,36,02 ГОСТ 7798-70*	8	—"—
		Шайба 6 ГОСТ 11371-68*	8	—"—
		Гайка М6,5,02 ГОСТ 5915-70	8	—"—
		Шуруп 2,А3×15,2 ГОСТ 1145-70*	8	—"—
		Шуруп 2,А4×20,2 ГОСТ 1145-70*	180	
М-2	Шифр 773-74, Вып. 1	Болт М8×80,36,02 ГОСТ 7798-70*	12	
М-7	—"—	Болт М10×80,36,02 ГОСТ 7798-70*	48	
М-9	—"—	Винт М10×70,36,02 ГОСТ 7798-70*	24	
М-11	—"—	Гайка М8,5,02 ГОСТ 5915-70*	12	
М-12	—"—	Гайка М10,5,02 ГОСТ 5915-70*	72	
М-14	—"—	Шайба 8 ГОСТ 11371-68*	12	
М-15	—"—	Шайба 10 ГОСТ 11371-68*	48	
М-18	—"—	Шайба пружинная 18Н ГОСТ 6402-70*	24	
		Дополнительные материалы		
УМС-50	ГОСТ 14791-69	Мастика	2,4	дм³
ДМ	ГОСТ 10174-72	Пенополиуретановые прокладки	9,6 п.м.	Только для ЦМ 10,8-3
			4,8 п.м.	Только для ЦМ 10,8-4,-5
ППУ-ЭМ-1	ТУ 6-05-1773-71	Эластичный пенополиуретан	0,02	м³
	ТУ 38-005-204-74	Губчатая резина δ=3, шир. 30	35	п.м.
		Антисептир. дер. брус	0,05	м³

Примечания:

1. Фрагмент фасада ЦМ 10,8-4 рассчитан на прямое положение. Фрагмент фасада ЦМ 10,8-5 – зеркален
2. Выделенные в ведомости марки, относящиеся к вертикальным нащельникам в стыках переплетов у разбивочной оси (см. деталь 26 в фрагментах фасада ЦМ 10,8-4 и ЦМ 10,8-5), при составлении ведомости на все здание в одном из положений (в прямом или зеркальном) исключаются.

Фрагмент фасада ЦМ 10,8-3

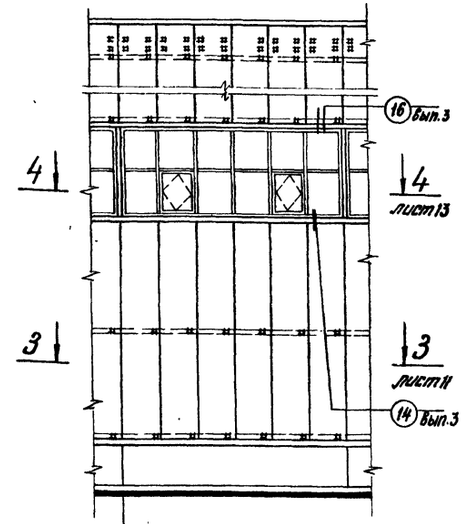

Фрагмент фасада ЦМ 10,8-4
Фрагмент фасада ЦМ 10,8-5 (зеркально)

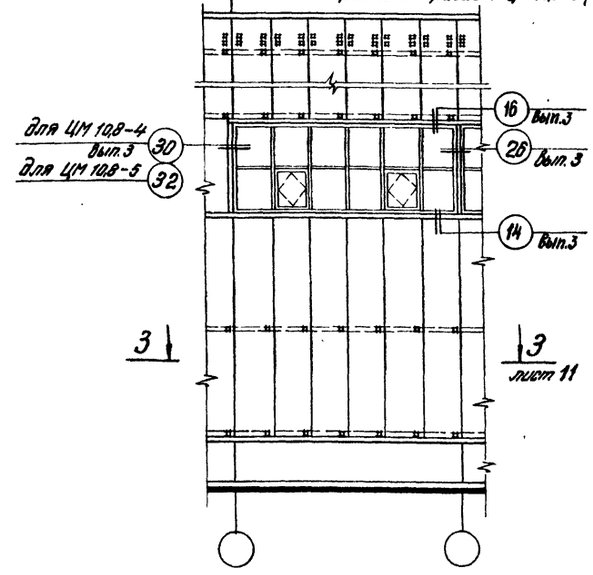

				Типовое проектное решение 400-0-6 Вып. 4			
				Одноэтажные производственные здания многоцелевого назначения из легких металлических конструкций			
Нач. отд.	Горшков В.В.			Здание с конструкцией покрытия типа „ЦНИИСК" Размеры в плане 121×168 м Высота 10,8 м.	Лит.	Лист	Листов
Гл. арх. пр.	Скворцова Ю.Г.				Р	12	
Рук. гр. ар.	Гузеева И.Т.			Фрагменты фасада ЦМ 10,8-3,-4,-5. Ведомость элементов крепления, фасонных элементов и дополнительных материалов на фрагмент фасада.	ЦНИИПРОМЗДАНИЙ Москва		
Ст. арх.	Туманишвили А.В.						

Инв. № подл. | Подпись и дата

Ведомость элементов крепления, фасонных элементов и дополнительных материалов на фрагмент фасада

Марка	Обозначение	Наименование	Кол-во	Примечание
Д-10	Шифр 773-74, вып.2	Элементы крепления	6	
Д-11	—//—	—//—	12	
Д-14	—//—	—//—	12	
СК-1	Шифр 773-74, вып.3	—//—	8	
В-1	Серия 1.436-9, вып.1	—//—	4	
Н-1	—//—	—//—	4	
Н-3	—//—	—//—	8	
1	Шифр 773-74, вып.3	Фасонные элементы	6,0	п.м.
6	—//—	—//—	6,0	п.м.
8	—//—	—//—	12,0	п.м.
20	—//—	—//—	6,0	п.м.
25	—//—	—//—	60	
26	—//—	—//—	12,0	п.м.
27	—//—	—//—	2,4	п.м.
28	—//—	—//—	6,0	п.м.
29	—//—	—//—	6,0	п.м.
31	—//—	—//—	2,4	п.м.
33	—//—	—//—	3	
		Стандартные изделия		
М-2	Шифр 773-74, вып.1	Болт М8×80,36,02 ГОСТ 7798-70*	12	
М-7	—//—	Болт М10×80,36,02 ГОСТ 7798-70*	36	

Марка	Обозначение	Наименование	Кол-во	Примечание
М-11	Шифр 773-74, вып. 1	Гайка М8,5,02 ГОСТ 5915-70*	12	
М-12	—//—	Гайка М10,5,02 ГОСТ 5915-70*	36	
М-14	—//—	Шайба 8 ГОСТ 11371-68*	12	
М-15	—//—	Шайба 10 ГОСТ 11371-68*	36	
М-18	—//—	Шайба пружинная 18Н ГОСТ 6402-70*	12	
	ТУ 34-5815-70	Самонарезающий болт М6	50	
		Болт М6×25,36,02 ГОСТ 7798-70*	40	
		Шайба 6 ГОСТ 11371-68*	40	
		Гайка 6,5,02 ГОСТ 5915-70*	40	
		Шуруп 2А4×20,2 ГОСТ 1145-70*	290	
		Шуруп 2А3×15,2 ГОСТ 1145-70*	36	
		Фасонные профили		
	ГОСТ 7511-73	Профиль N7 l= 1880	9	
		Профиль N7, l = 6000	1	
		Дополнительные материалы		
УМС-50	ГОСТ 14791-69	Мастика	9,1	дм³
ЯМ	ГОСТ 10174-72	Пенополиуретановые прокладки	16,8	п.м.
ППУ-ЭМ-1	ТУ6-05-1173-71	Эластичный пенополиуретан	0,02	м³
	ТУ38-005-204-74	Губчатая резина δ=3, шир.30	68,0	п.м.
		Антисептир. дер. брус	0,11	м³

Фрагмент фасада ЦМ 10,8-6

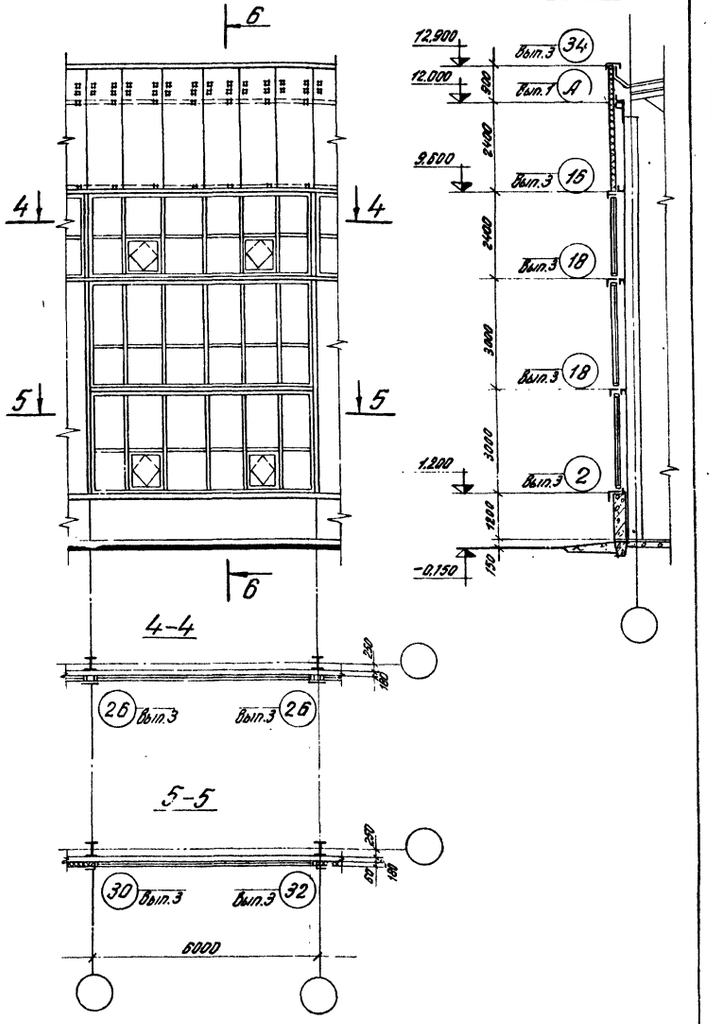

Примечание:

1. Замаркированные узлы разработаны в серии шифр 773-74.

Нач. отд.	Горшков В.В.			Типовое проектное решение 400-0-6 вып. 4
Гл. арх. пр.	Скворцова Ю.Г.			Одноэтажные производственные здания многоцелевого назначения из легких металлических конструкций
Рук. гр. ар.	Гузеева И.Т.			Здание с конструкцией покрытия типа „ЦНИИСК" Размеры в плане 121×108 м Высота 10,80 м
Ст. арх.	Туманишвили			Фрагмент фасада ЦМ 10,8-6 Ведомость элементов крепления, фасонных элементов и дополнительных материалов на фрагмент фасада.

Лит.	Лист	Листов
Р	13	

ЦНИИПРОМЗДАНИЙ Москва

Инв. № подл. | Подпись и дата

15520-02 16

Ведомость элементов крепления, фасонных элементов и дополнительных материалов на фрагмент фасада

Марка	Обозначение	Наименование	Кол-во	Примечание
Д-10	Шифр 773-74, вып. 2	Элементы крепления	6	
Д-11	—//—	—//—	12	
Д-12	—//—	—//—	12	
Д-13	—//—	—//—	12	
Д-14	—//—	—//—	12	
СК-1	Шифр 773-74, вып. 3	—//—	8	
В-1	Серия 1.436-9, вып. 1	—//—	4	
Н-2	—//—	—//—	4	
1	Шифр 773-74, вып. 3	Фасонные элементы	6,0	п.м.
6	—//—	—//—	6,0	п.м.
17	—//—	—//—	6,0	п.м.
20	—//—	—//—	6,0	п.м.
25	—//—	—//—	20	
27	—//—	—//—	2,4	п.м.
31	—//—	—//—	2,4	п.м.
33	—//—	—//—	2	
1	Шифр 773-74, вып. 4	—//—	4	
8	—//—	—//—	4,8	п.м.
33	—//—	—//—	1,6	п.м.
34	—//—	—//—	1,9	п.м.
		Фасонные профили		
		ГНL63×45×3 ГОСТ 19772-74	6,5	п.м.
	ГОСТ 7511-73	Профиль N7, ℓ=1880	6	
		-60×2, ℓ=140 ГОСТ 103-57*	4	

Марка	Обозначение	Наименование	Кол-во	Примечание
		-100×8, ℓ=130, ГОСТ 103-57*	4	
		-160×3, ГОСТ 103-57*	2,4	п.м.
		Стандартные изделия		
		Шуруп 2А4×20,2 ГОСТ 1145-70*	175	
		Болт М6×25,36,02 ГОСТ 7798-70	15	
		Шайба 6 ГОСТ 11371-68*	15	
		Гайка М6.5,02 ГОСТ 5915-70*	15	
	ТУ 34-5815-70	Самонарезающий болт М6×25	45	
М-2	Шифр 773-74, вып. 1	Болт М8×80,36,02 ГОСТ 7798-70*	12	
М-7	—//—	Болт М10×80,36,02 ГОСТ 7798-70*	50	
М-9	—//—	Винт М10×70,36,02 ГОСТ 10339-68*	24	
М-11	—//—	Гайка М8,5,02 ГОСТ 5915-70*	12	
М-12	—//—	Гайка М10,5,02 ГОСТ 5915-70*	56	
М-14	—//—	Шайба 8 ГОСТ 11371-68*	12	
М-15	—//—	Шайба 10 ГОСТ 11371-68*	50	
М-18	—//—	Шайба пружинная 18Н		
		ГОСТ 6402-70*	26	
		Дополнительные материалы		
УМС-50	ГОСТ 14791-69	Мастика	2,4	дм³
ЯМ	ГОСТ 10174-72	Пенополиуретановые		
		прокладки	9,6	п.м.
ППУ-ЭМ-1	ТУ 6-05-1473-71	Эластичный пенополиуретан	0,2	м³
	ТУ 38-005-204-74	Губчатая резина Б=3, шир. 30	35	п.м.
		Антисептир. дер. брус	0,05	м³

Фрагмент фасада ЦМ 10,8-7

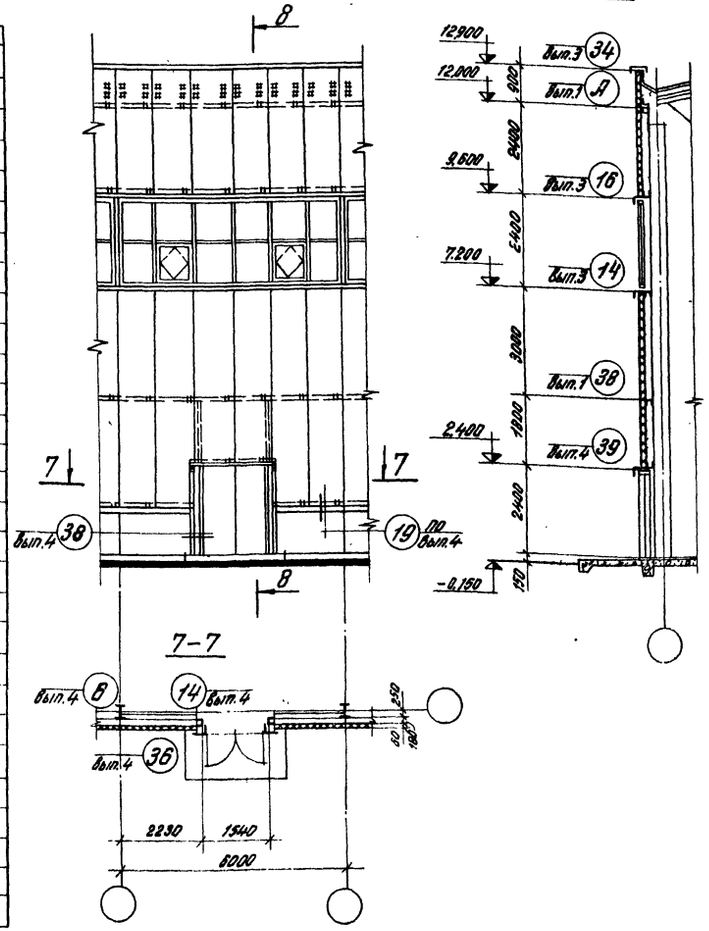

Примечание:
Замаркированные узлы разработаны в серии шифр 773-74.

Нач. отд.	Горшков В.В.		
Гл. арх. пр.	Скворцова Ю.Г.		
Рук. ед. ар.	Гузеева И.Т.		
Ст. арх.	Туманкевичи		

Типовое проектное решение 400-0-6 вып. 4

Одноэтажные производственные здания многоцелевого назначения из легких металлических конструкций

Здание с конструкцией покрытия типа „ЦНИИСК"
Размеры в плане 121×168 м
Высота 10,8 м

Фрагмент фасада ЦМ 10,8-7
Ведомость элементов крепления, фасонных элементов и дополнительных материалов на фрагмент фасада

Лит.	Лист	Листов
Р	14	

ЦНИИПРОМЗДАНИЙ г. Москва

15520-02 17

Инв. № подл. | Подпись и дата

Ведомость элементов крепления, фасонных элементов и дополнительных материалов на фрагмент фасада

Марка	Обозначение	Наименование	Кол-во	Примечание
Д-10	Шифр 773-74, Вып.2	Элементы крепления	6	
Д-11	—//—	—//—	12	
Д-12	—//—	—//—	12	
Д-13	—//—	—//—	12	
Д-14	—//—	—//—	12	
СК-1	Шифр 773-74, Вып. 3	—//—	8	
В-1	Серия 1.436-9, Вып.1	—//—	4	
Н-2	—//—	—//—	4	
1	Шифр 773-74, Вып.3	Фасонные элементы	2,0	п.м.
6	—//—	—//—	6,0	п.м.
17	—//—	—//—	6,0	п.м.
20	—//—	—//—	6,0	п.м.
25	—//—	—//—	20	
27	—//—	—//—	2,4	п.м.
31	—//—	—//—	2,4	п.м.
1	Шифр 773-74, Вып.4	—//—	4	
6	—//—	—//—	7,2	п.м.
33Б	—//—		2	
36	—//—		4,3	п.м.
		Фасонные профили		
		-50×5, ℓ=50, ГОСТ 103-57*	4	
	ГОСТ 7511-73	Профиль №7, ℓ=1880	6	
		ГНL 100×80×5, ГОСТ 19772-74	4,8	п.м.

Марка	Обозначение	Наименование	Кол-во	Примечание
		ГНL 100×125×6 ГОСТ 19772-74*	3,9	п.м.
		L 125×80×7, ℓ=200, ГОСТ 8510-72	3	
	ТУ 34-5815-70	Самонарезающий болт М6×25	60	
		Шуруп 2А4×20,2 ГОСТ 1145-70*	150	
		Болт М6×25,36,02 ГОСТ 7798-70*	8	
		Шайба 6 ГОСТ 11371-68*	8	
		Гайка М6,5,02 ГОСТ 5915-70*	8	
М-2	Шифр 773-74, Вып.1	Болт М8×80,36,02 ГОСТ 7798-70*	12	
М-7	—//—	Болт М10×80,36,02 ГОСТ 7798-70	49	
М-9	—//—	Винт М10×70,36,02 ГОСТ 10339-63*	24	
М-11	—//—	Гайка М8,5,02 ГОСТ 5915-70*	12	
М-12	—//—	Гайка М10,5,02 ГОСТ 5915-70*	73	
М-14	—//—	Шайба 8 ГОСТ 11371-68*	12	
М-15	—//—	Шайба 10 ГОСТ 11371-68*	25	
М-18	—//—	Шайба пружинная 18Н		
		ГОСТ 5402-70*	25	
		Дополнительные материалы		
УМС-50	ГОСТ 14791-69	Мастика	2,4	дм³
ЯМ	ГОСТ 10174-72	Пенополиуретановые прокладки	17	п.м.
ППУ-9М-1	ТУ 6-05-1173-71	Эластичный пенополиуретан	0,12	м³
	ТУ 38-005-204-74	Губчатая резина б=3, шир.30	37,5	п.м.
		Антисептир. дер. брус	0,05	м³

Фрагмент фасада ЦМ 10,8-8

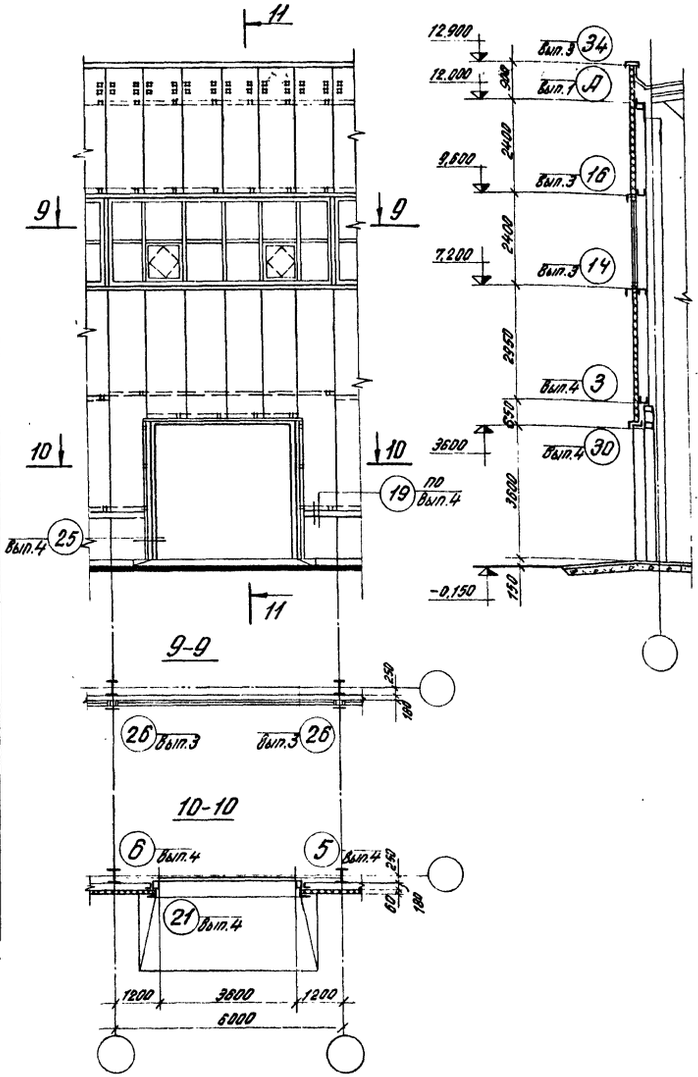

Примечание:
Замаркированные узлы разработаны в серии шифр 773-74.

Нач. отд.	Горшков В.В.		
Гл. арх. пр.	Скворцова Ю.Г.		
Рук. гр. ар.	Гузеева И.Т.		
Ст. арх.	Туманишвили		

Типовое проектное решение 400-0-6 Вып. 4

Одноэтажные производственные здания многоцелевого назначения из легких металлических конструкций

Здание с конструкцией покрытия типа „ЦНИИСК". Размеры в плане 121×188 и высота 10,8 м

Фрагмент фасада ЦМ 10,8-8 Ведомость элементов крепления, фасонных элементов и дополнительных материалов на фрагмент фасада.

Лит.	Лист	Листов
Р	15	

ЦНИИПРОМЗДАНИЙ г. Москва

Инв. № подл. | Подпись и дата

Ведомость элементов крепления, фасонных элементов и дополнительных материалов на фрагмент фасада

Марка	Обозначение	Наименование	Кол-во	Примечание
Д-10	Шифр 773-74, Вып.2	Элементы крепления	6	
Д-11	—//—	—//—	12	
Д-12	—//—	—//—	12	
Д-13	—//—	—//—	12	
Д-14	—//—	—//—	12	
СК-1	Шифр 773-74, Вып.3	—//—	8	
В-1	Серия 1.436-9, Вып.1	—//—	4	
Н-2	—//—	—//—	4	
1	Шифр 773-74, Вып.3	Фасонные элементы	6,0	п.м.
6	—//—	—//—	6,0	п.м.
17	—//—	—//—	6,0	п.м.
20	—//—	—//—	6,0	п.м.
25	—//—	—//—	20	
27	—//—	—//—	2,4	п.м.
31	—//—	—//—	2,4	п.м.
32	—//—	—//—	2	
1	Шифр 773-74, Вып.4	—//—	4	
4	—//—	—//—	4,8	п.м.
25	—//—	—//—	1	
33Б	—//—	—//—	1	
33	—//—	—//—	1,0	п.м.
34	—//—	—//—	1,2	п.м.
		Фасонные профили		
		ГНL63×45×3, ГОСТ 19772-74	5,8	п.м.

Марка	Обозначение	Наименование	Кол-во	Примечание
	ГОСТ 7511-73	Профиль №7, ℓ=1880	6	
		Стандартные изделия		
		Шуруп 2,04×20,2 ГОСТ 1145-70*	220	
		Болт М6×25,36,02 ГОСТ 7798-70*	15	
		Шайба 6 ГОСТ 11371-68*	15	
		Гайка М6,5,02 ГОСТ 5915-70*	15	
	ТУ 34-5815-70	Самонарезающий болт М6×25	40	
М-2	Шифр 773-74, Вып.1	Болт М8×80,36,02 ГОСТ 7798-70*	12	
М-7	—//—	Болт М10×80,36,02 ГОСТ 7798-70*	42	
М-9	—//—	Винт М10×70,36,02 ГОСТ 10339-63*	12	
М-11	—//—	Гайка М8,5,02 ГОСТ 5915-70*	12	
М-12	—//—	Гайка М10,5,02 ГОСТ 5915-70*	54	
М-14	—//—	Шайба 8 ГОСТ 11371-68*	12	
М-15	—//—	Шайба 10 ГОСТ 11371-68*	42	
М-18	—//—	Шайба пружинная 18Н		
		ГОСТ 6402-70*	42	
		Дополнительные материалы		
УМС-50	ГОСТ 14791-69	Мастика	2,4	дм³
АМ	ГОСТ 10174-72	Пенополиуретановые		
		прокладки	9,6	п.м.
ППУ-ЭМ-1	ТУ 8-05-1473-71	Эластичный пенополиуретан	0,1	м³
	ТУ 38-005-204-74	Губчатая резина б=3, шир.30	4,8	п.м.
		Антисептир. дер. брус	0,05	м³

Фрагмент фасада ЦМ 10,8-9

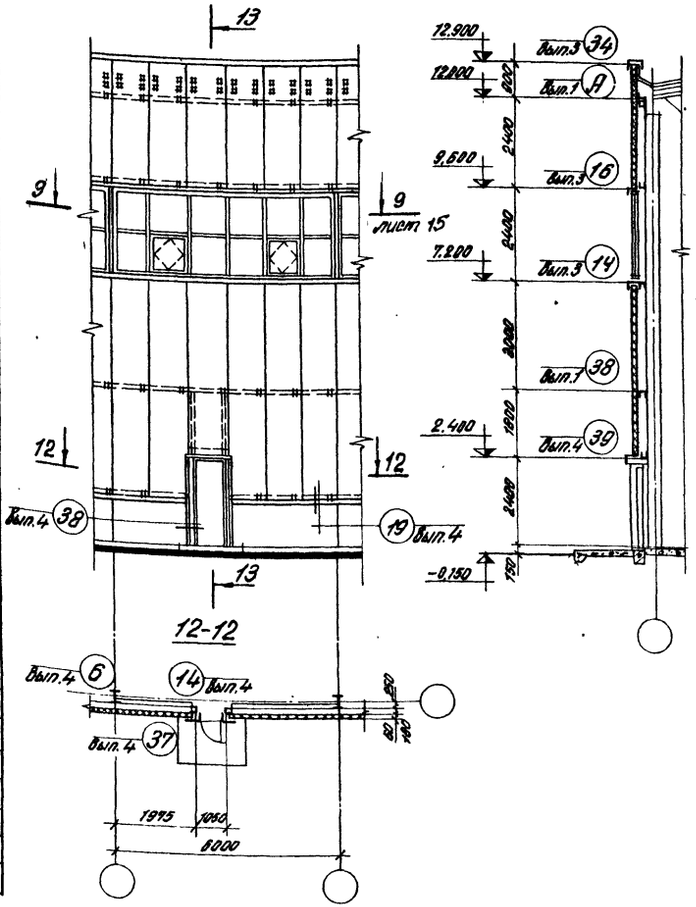

Примечание

Замаркированные узлы разработаны в серии шифр 773-74.

Нач. отд.	Горшков В.В.			
Гл. арх. пр.	Скворцова Ю.Г.			
Рук. гр. ар.	Гузеева Н.Т.			
Ст. арх.	Туманишвили			

Типовое проектное решение 400-0-6 Вып. 4

Одноэтажные производственные здания многоцелевого назначения из легких металлических конструкций

Здание с конструкцией покрытия типа „ЦНИИСК" Размеры в плане 121 × 168 м высота 10,8 м.

Лит.	Лист	Листов
Р	16	

Фрагмент фасада ЦМ 10,8-9 Ведомость элементов крепления, фасонных элементов и дополнительных материалов на фрагмент фасада.

ЦНИИПРОМЗДАНИЙ г. Москва

15520-02 (19)

gost.e-ecolog.ru