ТИПОВОЕ ПРОЕКТНОЕ
РЕШЕНИЕ
400-0-6

ОДНОЭТАЖНЫЕ ПРОИЗВОДСТВЕННЫЕ ЗДАНИЯ МНОГОЦЕЛЕВОГО НАЗНАЧЕНИЯ ИЗ ЛЕГКИХ МЕТАЛЛИЧЕСКИХ КОНСТРУКЦИЙ

ВЫПУСК 3

ЗДАНИЕ С КОНСТРУКЦИЕЙ ПОКРЫТИЯ ТИПА „ЦНИИСК"
РАЗМЕРЫ В ПЛАНЕ 72 х 144 м. ВЫСОТА 8,4 Ом,
С МОСТОВЫМИ КРАНАМИ

АЛЬБОМ 2. РАБОЧИЕ ЧЕРТЕЖИ

15519 – 02
ЦЕНА 1-08

gost.e-ecolog.ru

ТИПОВОЕ ПРОЕКТНОЕ
РЕШЕНИЕ
400-0-6

ОДНОЭТАЖНЫЕ ПРОИЗВОДСТВЕННЫЕ ЗДАНИЯ МНОГОЦЕЛЕВОГО НАЗНАЧЕНИЯ ИЗ ЛЕГКИХ МЕТАЛЛИЧЕСКИХ КОНСТРУКЦИЙ

ВЫПУСК 3

ЗДАНИЕ С КОНСТРУКЦИЕЙ ПОКРЫТИЯ ТИПА „ЦНИИСК"
РАЗМЕРЫ В ПЛАНЕ 72 х 144 м, ВЫСОТА 8,4 Ом,
С МОСТОВЫМИ КРАНАМИ

Альбом 2. РАБОЧИЕ ЧЕРТЕЖИ

СОСТАВ ПРОЕКТА:

Альбом 1. Общая пояснительная записка. Расчет стоимости комплектной поставки.

Альбом 2. Рабочие чертежи.

РАЗРАБОТАН
ЦНИИПРОМЗДАНИЙ
ГОССТРОЯ СССР

ОДОБРЕН
ОТДЕЛОМ ТИПОВОГО ПРОЕКТИРОВАНИЯ
ГОССТРОЯ СССР
ПИСЬМО № 2/2-502 ОТ 21.12.77 г.
ВВЕДЕН В ДЕЙСТВИЕ ЦНИИПРОМЗДАНИЙ
ПРИКАЗ № 42 ОТ 30.08. 1978 г.

Зам. директора института К.Н. Ким 20.2.78
Гл. инженер института Н.Я. Петров
Гл. архитектор проекта Ю.Г. Скворцова

Содержание

Наименование	Лист	Стр.
Общие данные: ведомость чертежей основного комплекта; ведомость применен-ных и ссылочных документов.	1	3
Общие данные: сводная спецификация, общие указания.	2	4
Ведомость элементов крепления, фасонных элементов и дополнительных материалов	3	5
План на отм. 0.000. Разрезы 1-1; 2-2.	4	6
Маркировочные схемы элементов стальных конструкций стен 1-13; 13-1; А-Г; Г-А, маркировочные схемы панелей стен и заполнения оконных проемов.	5	7
Фасады 1-13; 13-1; А-Г; Г-А.	6	8
Маркировочная схема стальных профилированных листов покрытия. План кровли.	7	9
Маркировочная схема структурных плит покрытия. Маркировочная схема опор.	8	10
Маркировочная схема колонн, стоек фахверка, подкрановых балок, тормозных ферм и балок.	9	11
Фрагменты фасада ЦМ 8.4-1.2;	10	12
Ведомость элементов крепления; фасонных элементов и дополнительных материалов на фрагмент фасада.	11	13
Фрагмент фасада ЦМ8.4-3; 4; 5; Ведомость элементов крепления, фасонных элементов и дополнительных материалов на фрагмент фасада.	12	14
Фрагмент фасада ЦМ8.4-6; 7; 8, Ведомость элементов крепления, фасонных элементов и дополнительных материалов на фрагмент фасада.	13	15
Фрагмент фасада ЦМ 8.4-9; 10, Ведомость элементов крепления, фасонных элементов и дополнительных материалов на фрагмент фасада.	14	16

Ведомость чертежей основного комплекта

Формат	Лист	Наименование	Примечание
22Г	1	Общие данные: Ведомость чертежей основного комплекта.	
		Ведомость примененных и ссылочных документов.	
"	2	Общие данные: сводная спецификация, общие указания.	
"	3	Ведомость элементов крепления, фасонных элементов	
		и дополнительных материалов.	
"	4	План на отм. 0.000 Разрезы 1-1; 2-2.	
"	5	Маркировочные схемы элементов стальных кон-	
		струкций стен 1-13; 13-1; А-Г; Г-А. Маркировочные схемы	
		панелей стен и заполнения оконных проемов фасады 1-13; 13-1; А-Г; Г-А	
"	6	Маркировочная схема стальных профилированных	
		листов покрытия. План кровли.	
"	7	Маркировочная схема структурных плит покрытия.	
		Маркировочная схема опор.	
"	8	Маркировочная схема колонн, стоек фахверка, подкра-	
		новых балок, тормозных ферм и балок.	
"	9	Разрезы 1-1; 2-2; 3-3 по маркировочной схеме колонн, фах-	
		верковых стоек, подкрановых балок, тормозных ферм и балок.	
"	10	фрагменты фасадов NN 1,-2. Ведомость элементов крепления.	
"	11	фрагменты фасадов NN 3;-4-5 То же.	
"	12	фрагменты фасадов NN 6,-7,-8 То же.	
"	13	фрагменты фасадов NN 9,-10 То же.	
"	14	фрагменты фасадов. NN 11,-12,-13. То же.	

Ведомость примененных и ссылочных документов.

Обозначение	Наименование	Примечание
ГОСТ 14624 - 69	Двери деревянные для зданий про-	
	мышленных предприятий.	
Серия 400-0-2	Унифицированные одноэтажные	
	промышленные здания (секции) из лег-	
	ких металлических конструкций.	
Вып. 5.	Конструктивные и архитектурно-	
	планировочные решения зданий со	
	структурными блоками покры-	
	тия из прокатных стальных	
	профилей (типа „ЦНИИСК")	
	Материалы для проектирования.	
Серия 2.420-5	Типовые детали каркасов унифици-	
Вып. 3.	рованных одноэтажных промышлен-	
	ных зданий (секций) смешанной	
	конструкции, (типа „ЦНИИСК").	
Серия 2.-460-11	Типовые детали покрытий унифици-	
Дополнение N1	рованных одноэтажных промышлен-	
	ных зданий (секций) из легких метал-	
	лических конструкций. Для зданий со	
	структурными блоками покрытия из	
	прокатных профилей (типа „ЦНИИСК")	
	Рабочие чертежи.	
Серия 2.460-12	Типовые детали кровель унифицирова-	
	нных одноэтажных промышлен-	
	ных зданий (секций) из легких ме-	
	таллических конструкций.	
	Рабочие чертежи.	
Серия 1.460-6	Структурные конструкции покры-	
	тий одноэтажных производственных	
	зданий пролетом 18×24 м из про-	
	катных профилей типа „ЦНИИСК"	
	Рабочие чертежи КМ.	

Обозначение	Наименование	Примечание
Шифр 9877	Стальные колонны одноэтажных зданий	Чф проектсталькон.
	с легкими структурными конструк-	
	циями из прокатных профилей	
	Чертежи КМ.	
Шифр 351/27	Колонны стальные для зданий со	
	структурными конструкциями из	
	прокатных профилей. Рабочие чертежи КМД	Типро СЛК
Шифр 351/28	Стойки фахверка стальные для	
	зданий со структурными конструк-	
	циями из прокатных профилей.	
	Рабочие чертежи КМД.	Типро СЛК
Серия 1.427-1	Стальной фахверк для одно-	
	этажных зданий со структурными	
	конструкциями из прокатных профи-	
	лей при металлических и асбесто-	
	цементных стенах. Рабочие чертежи КМ.	
Серия 1.426	Стальные подкрановые балки.	
Вып. 1.	Разрезные подкрановые балки	
	пролетом 6 и 12 м под мостовые	
	электрические краны общего назна-	
	чения грузоподъемностью до 50 т. КМ.	
Шифр 773-74	Металлические стены одноэтажных	ЦНИИпромзданий
Вып. 0,1, 2, 3, 4	производственных зданий из	
	трехслойных панелей.	
Серия 1.436-9	Окна стальные для производствен-	
Вып. 0.1.3	ных зданий из легких металли-	
	ческих конструкций.	
Серия 1.435-11	Ворота подъемно-поворотные с	
Вып. 1.	автоматическим управлением.	
	Рабочие чертежи	
Серия 1.464-10	Фонари зенитные для производст-	
Вып. 0.1.	венных зданий из легких метал-	
	лических конструкций.	

Типовое проектное решение разработано в соответствии с действующими нормами и правилами и предусматривает мероприятия, обеспечивающие взрывную, взрывопожарную и пожарную безопасность при эксплуатации здания.
Гл. архитектор проекта [подпись] /Скворцова Ю.Г./

				Типовое проектное решение 400-0-6 Вып. 3			
				Одноэтажные производственные здания многоцелевого назначения из легких металлических конструкций			
Нач. ОМЗ	Горшков В.В.	[подпись]		Здание с конструкцией покрытия типа „ЦНИИСК" Размеры в плане 72×144 м. Высота - 8,4 м.	Литер	Лист	Листов
Рук. темы	Скворцова Ю.Г.	[подпись]			Р	1	14
Ст. арх.	Новикова Е.В.	[подпись]		Ведомость чертежей основного комплекта. Ведомость примененных и ссылочных документов.	ЦНИИПРОМЗДАНИЙ г. Москва		

Инв. № подл. | Подпись, дата

15519-02 4

Сводная спецификация

Марка	Обозначение	Наименование	Кол-во шт.	Примечание
	Деревянные изделия			
Д 59	ГОСТ 14629-69	Двери деревянные для зданий промышленных предприятий	4	
	Металлические изделия			
С24-330-2	Серия 1.460-6	Структурные блоки покрытия	6	7.985
С24-330-1	—"—	—"—	24	7.985
ККЦ84МП22	351/27-042	Колонны крайние	18	1.590
[illegible]	—"— -0.1	—"—	2	1.637
[illegible]	—"— -0.2	—"—	2	1.637
[illegible]	—"— -0.3	—"—	2	1.540
[illegible]	—"— -0.4	—"—	2	1.540
КСЦ84МП22	—"— 0.85	Колонны средние	18	1.780
[illegible]	—"— 0.85-01	—"—	4	1.784
[illegible]	—"— 0.85-02	—"—	4	1.737
КСВКЦМ	351/27.524	Надкрановые связи	4	0.442
СВКЦ84КМ	351/27.514	Вертикальные связи	2	1.884
СВКЦ84СМ	351/27.520	по колоннам	2	1.395
СФЦК84МС1	351/28.007	Стойки продольного фахверка	24	0.228
СФЦ84МТ6К5	351/28.017.01	Стойки торцового фахверка	12	0.392
СФЦ84МТ12К5	—"—	—"—	6	0.395
С5	шифр 773-74	Торцовая стойка среднего ряда	4	0.226
У-4	—"—	Угловые стойки фахверка	2	0.203
У-4а	—"—	—"—	2	0.203
НК-2	—"—	Насадки	28	0.012
Д3	—"—	Элемент крепления	8	0.004
Д5	—"—	—"—	16	0.002
Б12-4	Серия 1.426-1, вып. 1.	Подкрановые балки	72	1.975
ТФ12-1	—"—	Тормозные фермы	20	0.505
ТФ12-6	—"—	—"—	20	0.420
Т12С-1	—"—	Тормозные балки	4	1.015
Т12С-3	—"—	—"—	4	1.140
У-1	—"—	Упоры	12	
КР-70	ГОСТ 4121-62*	Рельсы	864	п.м
К-1	Шифр 773-74, вып. 0.1	Консоли	44	0.005
К-2	—"—	—"—	134	0.006

Марка	Обозначение	Наименование	Кол-во	Примечание
УК-1	Шифр 773-74 вып. 0,1	Консоли	8	0.004
УК-2	—"—	—"—	8	0.004
УК-3	—"—	—"—	4	0.004
УК-4	—"—	—"—	4	0.004
РС-1-1	—"—	Ригели стыковые	64	0.092
РС-1-2	—"—	—"—	8	0.115
РС-2-1	—"—	—"—	8	0.096
РС-2-2	—"—	—"—	8	0.120
РО-1-2	—"—	Ригели опорные	24	0.096
РР-1-2	—"—	Ригели рядовые	96	0.050
РР-2-2	—"—	—"—	8	0.052
РЦ-1	—"—	Ригели цокольные	20	0.043
РЦ-3	—"—	—"—	4	0.045
РЦ-3а	—"—	—"—	4	0.045
РЦ-1в	—"—	—"—	16	0.011
РЦ-1Д	—"—	—"—	8	0.011
С60-1/0,5×0,5×3,9	—"—	Панель угловая	4	0.056 / 0.007
С60-1/1,0×3,9	—"—	Панель рядовая	432	0.053 / 0.013
С60-1/0,5×0,5×5,4	—"—	Панель угловая	4	0.078 / 0.010
С60-1/1,0×5,4	—"—	Панель рядовая	96	0.074 / 0.018
С60-1/1,0×3,0	—"—	—"—	112	0.041 / 0.010
2.4п.ТФН-1	Серия 1.436-9, вып. 0.1.3	Оконные переплеты	56	0.101
3п.ТФН-3	—"—	—"—	32	
ВП9-3,6×3,6	Серия 1.435-11, вып. 1	Ворота подъёмно-поворотные	8	
Л-1	ТУ 34-5831-71	Листы стального профилированного настила марки Н60-782-0,5	960	0.102
Л-2	—"—		120	0.025
Л-3	—"—	—"—	120	0.051
поз.2	Серия 2.460-11 доп. N1	Стальные изд. поз.2	576 п.м	0.007
Поз.6	—"—	Стальные изд. поз.6	72 п.м.	0.002
Поз.8	—"—	Стальные изд. поз.8	432 п.м.	0.002
Поз.9	—"—	Стальные изд. поз.9	720 п.м	0.001
Поз.1	Серия 2.460-12	Вкладыш	144 п.м.	0.002
Ф1-3×3	Серия 1.464-10 вып. 0.1	Фонари зенитные	40	0.638
С24-330-3	Серия 1.460-6	Структурные блоки покрытия	6	7.985

В графе „примечание" дан справочный вес одного изделия или 1 п.м в тоннах. Вес трехслойных панелей дан дробью: в числителе-металл, в знаменателе - утеплитель.

Общие указания

Универсальное одноэтажное отапливаемое производственное здание запроектировано с применением легких металлических конструкций.

- стальных колонн и связей по колоннам:
- структурных конструкций покрытия размером 24×12, типа „ЦНИИСК",
- стального профилированного настила;
- трехслойных стеновых панелей.

Здание трехпролетное, в каждом пролете предусматриваются мостовые краны грузоподъёмностью - 10 т.с. со средним режимом работы.

Класс сооружения - III.

Здание запроектировано с учетом размещения в нем производственных помещений с нормальным температурно-влажностным режимом /t=+18°С, относительная влажность - не выше 60%/.

Категория производств по пожарной опасности - „В", „Г" и „Д".

Конструкции несущего каркаса по группе возгораемости строительных материалов и конструкций приняты несгораемыми, с пределом огнестойкости 0,25ч, а конструкции покрытия и стен - трудносгораемыми / вариант сочетания „а" по Инструкции СН 454-78/.

При привязке проекта на конкретной площадке расстояние между зданиями и сооружениями здания из легких металлических конструкций следует принимать, как для зданий III степени огнестойкости, а при определении расхода воды на наружное и внутреннее пожаротушение - как для зданий II степени огнестойкости.

Здание запроектировано применительно к следующим условиям строительства:

- расчетной зимней температуре - не ниже -31°С,
- весу снегового покрова - по III району;
- скоростному напору ветра - по II району;
- сейсмичности - не более 6 баллов.

Монтаж конструкций должен выполняться в соответствии с проектом производства монтажных работ и главой СНиП III-1; „Организация строительства" При этом следует учитывать требования СНиП III-18-75. „Металлические конструкции. Правила изготовления и приемки" и „Указания по монтажу конструкций одноэтажных промышленных зданий со структурным покрытием из прокатных профилей" (Шифр 21175 9И-I), разработанных институтом ПРОМстальконструкция.

			Типовое проектное решение 400-0-6 вып. 3			
			Одноэтажные производственные здания многоцелевого назначения из легких металлических конструкций			
Рук. отд.	Горшков В.В.		Здание с конструкцией покрытия типа „ЦНИИСК" Размеры в плане 72×144м. Высота - 8,40м.	Литер	Лист	Листов
Рук. темы	Скворцова Ю.			Р	2	
Ст. арх.	Новикова Е.Д.					
			Общие данные: Сводная спецификация. Общие указания.	ЦНИИПРОМЗДАНИЙ г. Москва		

Инв. № подл. | Подпись, дата

Марка	Обозначение	Наименование	Кол-во шт	Примечание
	Стеновые фасонные крепежные элементы			
Д-9	Шифр 773-74, Вып. 2	Элементы крепления	196	
Д-10	—"—	—"—	436	
Д-11	—"—	—"—	868	
Д-12	—"—	—"—	427	
Д-13	—"—	—"—	224	
Д-14	—"—	—"—	868	
В-1	Серия 1436-9, Вып. 1	—"—	224	
Н-1	—"—	—"—	128	
Н-2	—"—	—"—	96	
Н-3	—"—	—"—	128	п.м.
СК-1	Шифр 773-74, Вып. 3	—"—	356	
1	—"—	Фасонные элементы	393	п.м.
4	—"—	—"—	24	"
6	—"—	—"—	336	"
8	—"—	—"—	199	"
17	—"—	—"—	144	"
20	—"—	—"—	432	"
25	—"—	—"—	1760	
26	—"—	—"—	93,6	п.м.
27	—"—	—"—	1355	"
29	—"—	—"—	84	"
31	—"—	—"—	1345	"
33	—"—	—"—	188	
33Г	—"—	—"—	4	
1	Шифр 773-74, Вып. 4	—"—	40	п.м.
8	—"—	—"—	86,4	"
19	—"—	—"—	9,6	"
21	—"—	—"—	32	"
23	—"—	—"—	48	"
28	—"—	—"—	30,4	п.м.
33Б	—"—	—"—	8	

Марка	Обозначение	Наименование	Кол-во шт.	Примечание
34	Шифр 773-74, Вып. 4	Фасонные элементы	7,6	п.м.
		Стандартные изделия		
		Шуруп 2,8×22 ГОСТ 11645-70*	1320	
		Шуруп 2,8×15 ГОСТ 11645-70*	648	
		Болт М8×25.36.02 ГОСТ 7798-70*	300	
		Болт М10×25.36.02 ГОСТ 7798-70*	24	
	ТУ 34-5815-70	Самонарезающ. болт М8×25	1668	
М-2	Шифр 773-74; Вып. 1	Болт М8×80.36.02 ГОСТ 7798-70*	888	
М-7	—"—	Болт М10×80.36.02 ГОСТ 7798-70*	2036	
М-9	—"—	Винт М10×80.36.02 ГОСТ 11038-63*	792	
М-11	—"—	Гайка М8.5.02 ГОСТ 5915-70*	868	
М-12	—"—	Гайка М10.5.02 ГОСТ 5915-70*	3728	
М-14	—"—	Шайба 8 ГОСТ 11371-68*	672	
М-15	—"—	Шайба 10 ГОСТ 11371-68*	3128	
М-18	—"—	Шайба пружинная 8Н ГОСТ 6402-70	1296	
	—"—	Шайба 6 ГОСТ 11371-68*	60	
	—"—	Гайка М6.5.02 ГОСТ 5915-70*	60	
		Фасонные профили		
	ГОСТ 19772-74	ГНЛ 63×45×3	288	п.м.
	—"—	ГНЛ 50×36×2,5 ℓ=1880	24	"
		ГНЛ 100×80×5		"
	ГОСТ 8510-72	L 125×80×7; ℓ=200	24	"
	ГОСТ 8509-72	L 40×3	824	"
	ГОСТ 103-57*	-160×3	96	"
		-100×8 ГОСТ 103-57		"
	ГОСТ 7511-73	Профиль №7; ℓ=1880	32	"
		Профиль №7; ℓ=6000	32	"
	ТУ 34-5898-73	Стальной профилиров. лист		
		С 10-891-0,8, ℓ=0,580	32	п.м.

Марка	Обозначение	Наименование	Кол-во шт.	Примечание
		Дополнительные материалы		
	ГОСТ 14791-69	Мастика УМС-50	4912	дм³
АМ	ГОСТ 10174-72	Пенополиуретановые прокладки	752	п.м
ППУ-ЭМ-1	ТУ-05-1473-71	Эластичный пенополиуретан	2,36	м³
	ТУ 38-005-204-71	Губчатая резина	910	п.м.
ПСБ-С	ГОСТ 15588-70	Пенопласт ПСБ	0,72	м³
		Антисептир. дер. брус	2,54	"
26	Шифр 773-74, Вып. 4	Прокладка из ПХВ-2-		
		-МРТУ 6-05-1179-69	36	
	Кровельные крепежные элементы			
	ГОСТ 7798-70*	Болт М8×14	1800	
	ТУ 34-5815-70*; ТУ 34-318-68	Самонарезающие болты	16800	
	ТУ 34-5814-70; ТУ 34-319-63	Комбинированные зажимы	4200	

Инв. № подл. | Подпись и дата

			Типовое проектное решение 400-0-6 Вып. 3.		
			Одноэтажные производственные здания многоцелевого назначения из легких металлических конструкций.		
Нач. отд.	Орлов А.В.		Здание с конструкцией покрытия типа „ЦНИИСК". Размеры в плане 72×144 м, высота 8,40 м	Литер	Лист 3	Листов
Рук. темы	Скворцова Н.С.			Р		
Ст. арх.	Новикова Е.В.					
			Ведомость элементов крепления, фасонных элементов и дополнительных материалов	ЦНИИПРОМЗДАНИЙ г. Москва		

План на отм. 0.000

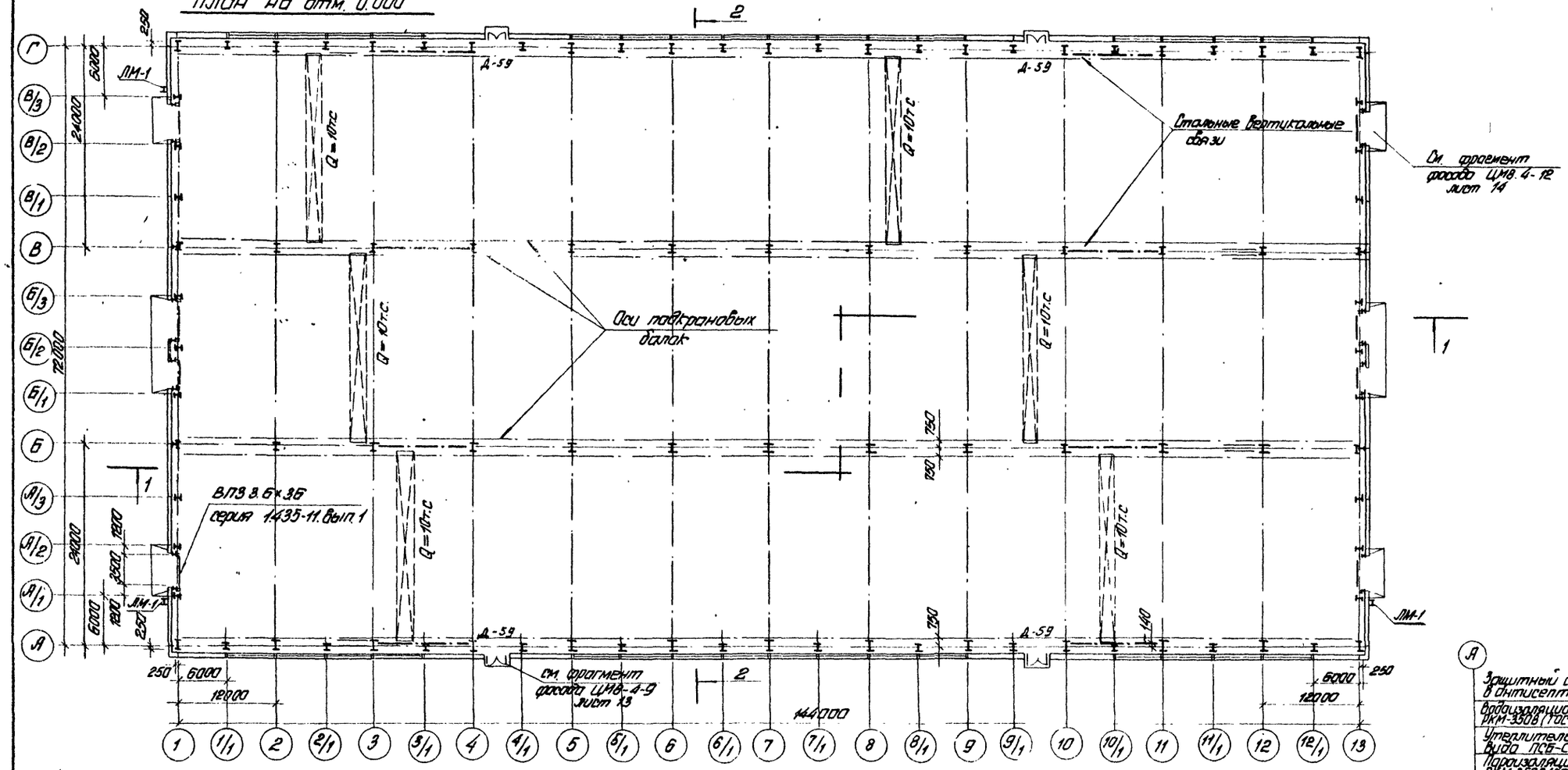

А

Защитный слой – гравий (ГОСТ 8268-74) втопленный в антисептированную битумную мастику – 22мм

Водоизоляционный ковер – 4 слоя рубероида марок РКМ-350Б РКМ-350В (ГОСТ 10923-76) на антисептированной битумной мастике

Утеплитель – пенополистирольные плиты (ГОСТ 15588-70*) вида ПСБ-С марки 40

Пароизоляция – слой рубероида марок РКМ-350Б; РКМ-350В (ГОСТ 10923-76) на антисептированной битумной мастике

Стальной профилированный настил Н60-782-0.9

Разрез 1–1

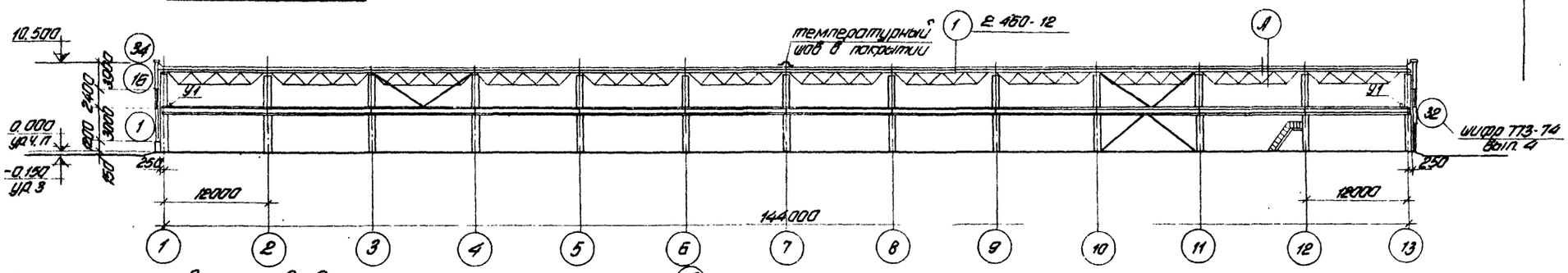

Узлы, замаркированные на разрезах 1-1; 2-2, разработаны в серии шифр 773-74, вып. 3

Разрез 2-2

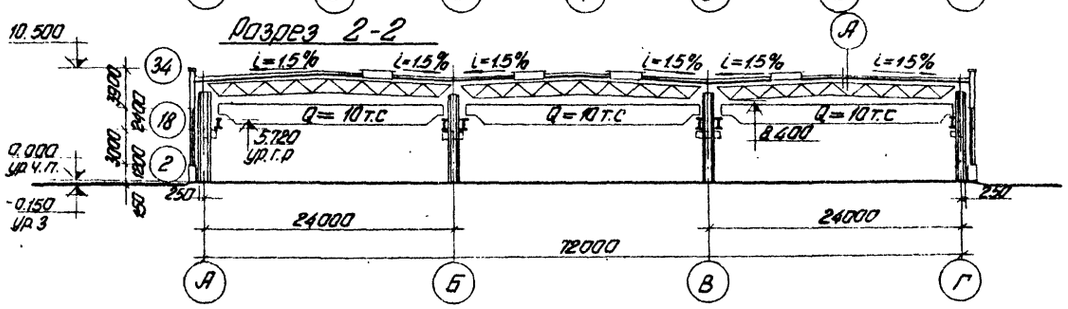

Нач. отд	Горшков			Типовое проектное решение 400-0-6 вып. 3		
Рук. темы	Окорокова			Одноэтажные производственные здания многоцелевого назначения из легких металлических конструкций		
Ст. арх.	Новикова			Здание с конструкцией покрытия типа „ЦНИИСК" Размеры в плане 72×144 м Высота – 8.40 м	Литер: Р	Лист: 4	Листов:
				План на отм. 0.000 Разрезы 1-1; 2-2	ЦНИИПРОМЗДАНИЙ г. Москва	

Инв. № подл. | Подпись и дата | Взам. инв. №

Маркировочная схема элементов стальных конструкций стен 1-13; 13-1

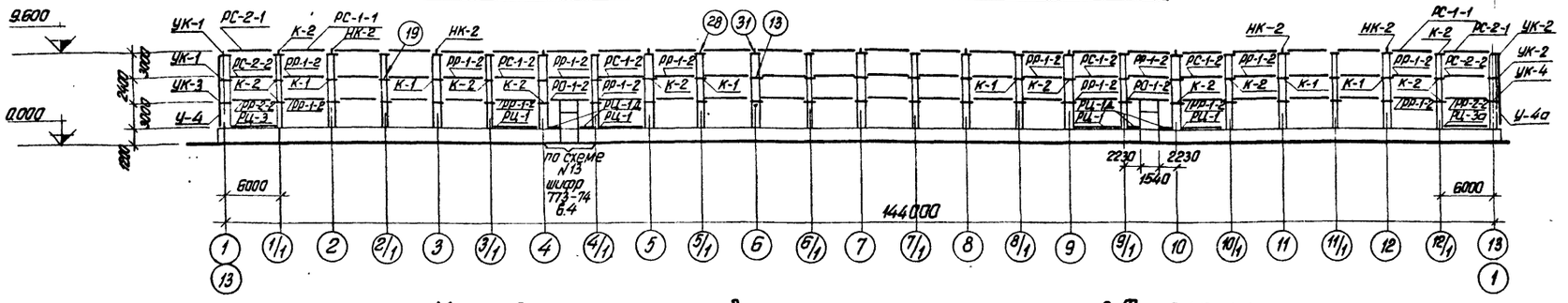

Маркировочная схема панелей стен и заполнения оконных проемов. Фасад 1-13; 13-1

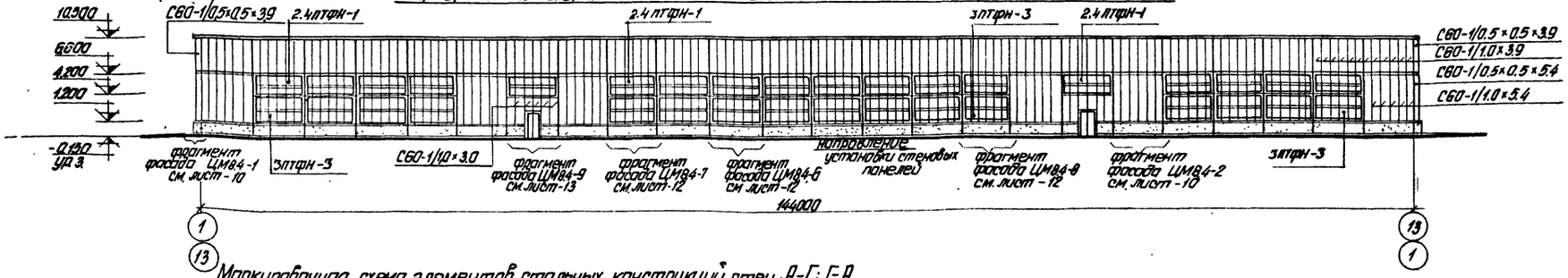

Маркировочная схема элементов стальных конструкций стен А-Г; Г-А

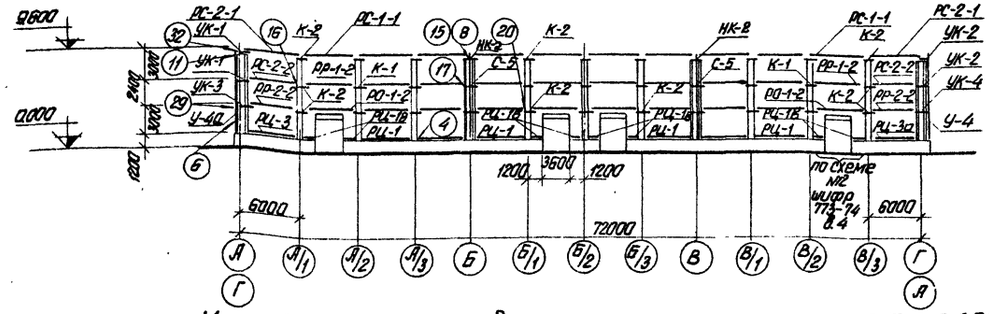

Маркировочная схема панелей стен и заполнения оконных проемов. Фасад А-Г; Г-А

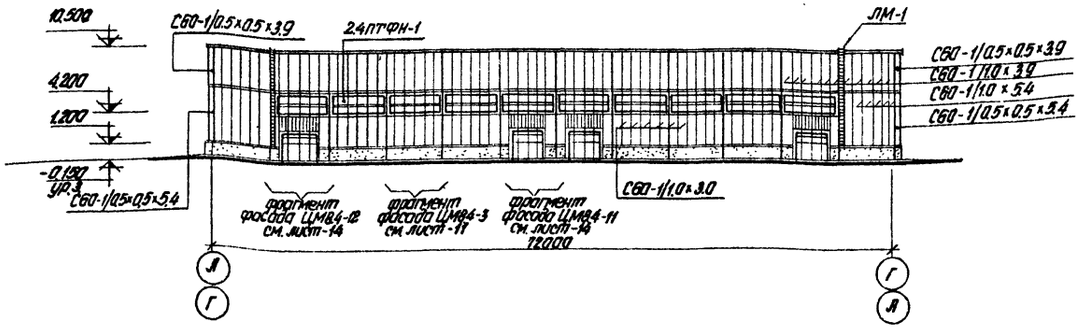

Узлы, замаркированные на данном листе, разработаны в серии шифр 773-74 вып.1. Фрагменты фасадов см. лист — 10÷14

			Типовое проектное решение 400-0-6 вып.3			
			Одноэтажные производственные здания многоцелевого назначения из легких металлических конструкций			
Нач. отд.	Горшков		Здание с конструкцией покрытия типа „ЦНИИСК". Размеры в плане 72×144м высота - 8.40м	Литер	Лист	Листов
Рук. темы	Скворцова			Р	5	
Ст. арх.	Новикова		Маркировочные схемы элементов стальных конструкций стен 1-13; 13-1 А-Г; Г-А. Маркировочные схемы панелей стен и заполнения оконных проемов 1-13; 13-1; А-Г; Г-А	ЦНИИПРОМЗДАНИЙ г. Москва		

15519-02 8

Инв. № подл. | Подпись, дата

Маркировочная схема стальных профилированных листов покрытия

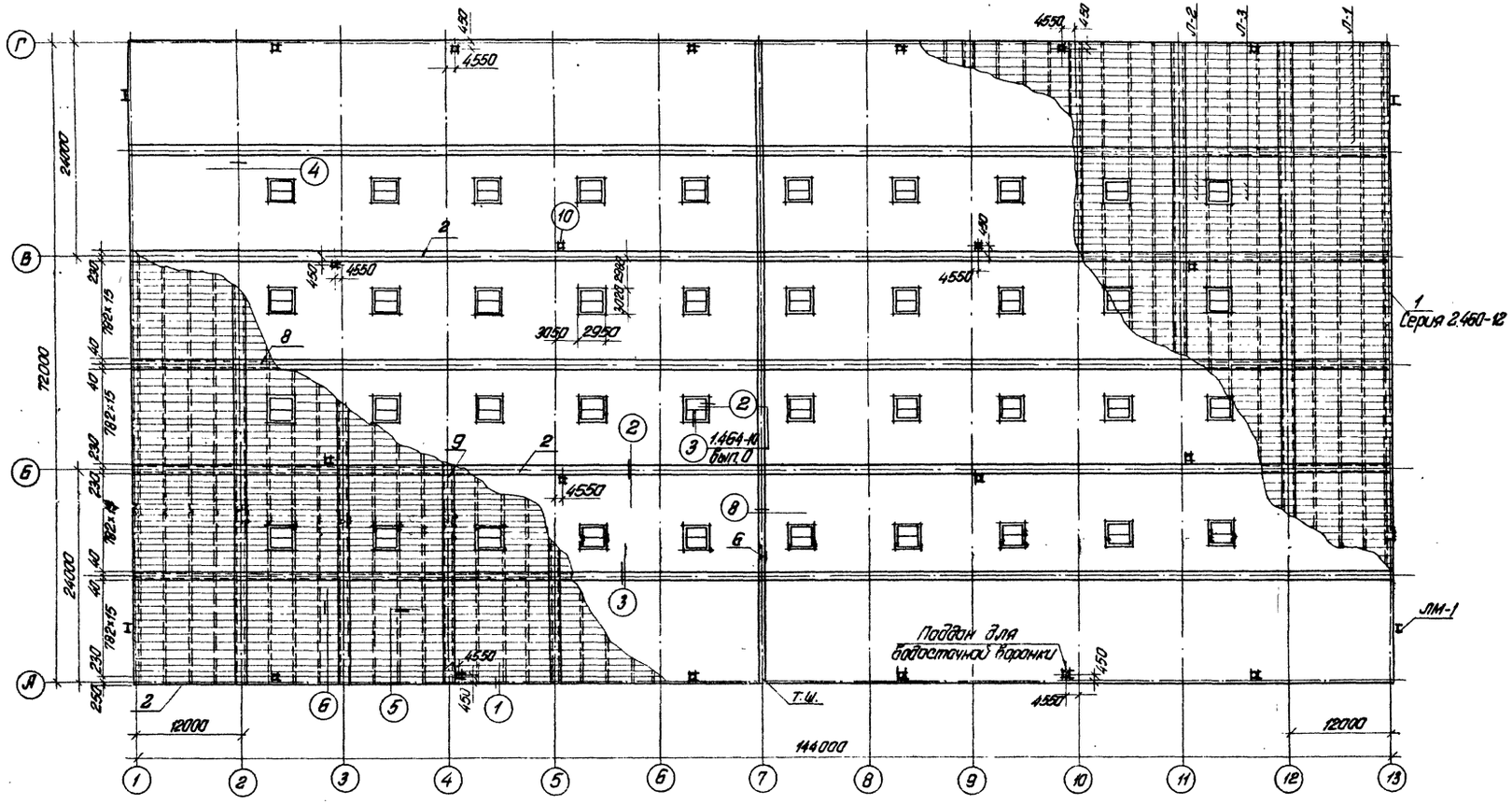
Г
В
Б
А
24000
12000
24000
4550
4550
4550

Маркировочная схема структурных плит покрытия

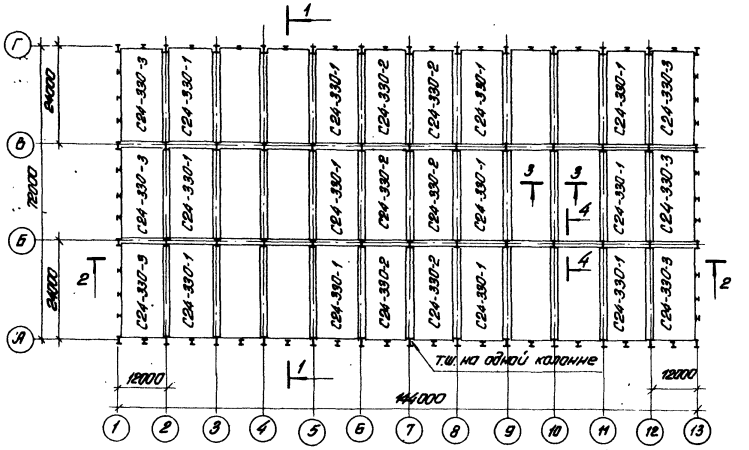

Маркировочная схема опор

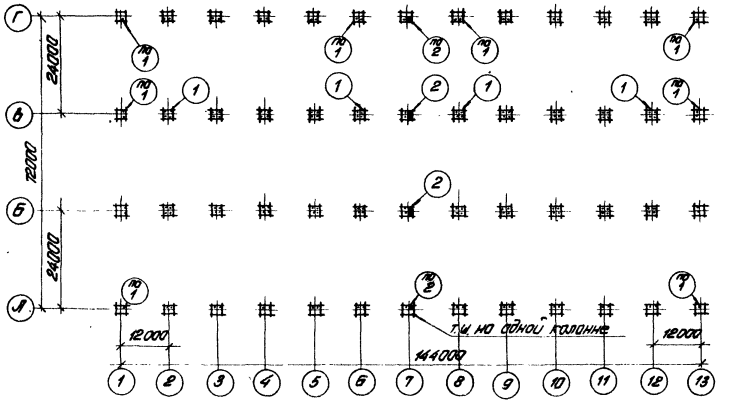

1-1

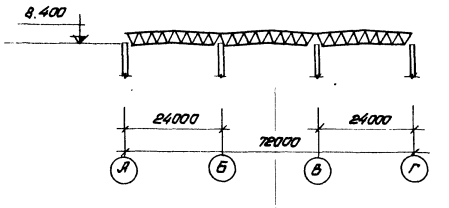

2-2

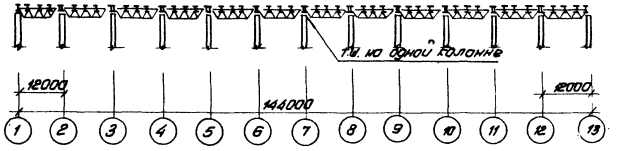

Детали, замаркированные на схеме опор, разработаны в серии 2.420-5, вып. 3.

Сечения 3-3; 4-4 соответствуют сечениям 5-5; 6-6 серии 1.460-6, лист КМ-24.

			Типовое проектное решение 400-0-6 вып. 3.			
			Одноэтажные производственные здания многоцелевого назначения из легких металлических конструкций			
Нач.отд.	Горыков		Здание с конструкцией покрытия типа „ЦНИИСК"	Литер	Лист	Листов
Рук.темы	Скворцова		Размеры в плане 72×144 м	Р	7	
Ст.арх.	Новикова		Высота – 8.40 м.			
			Маркировочная схема структурных плит покрытия. Маркировочная схема опор.	ЦНИИПРОМЗДАНИЙ г. Москва		

15519-02 10

Инв. № подл. | Подпись дата

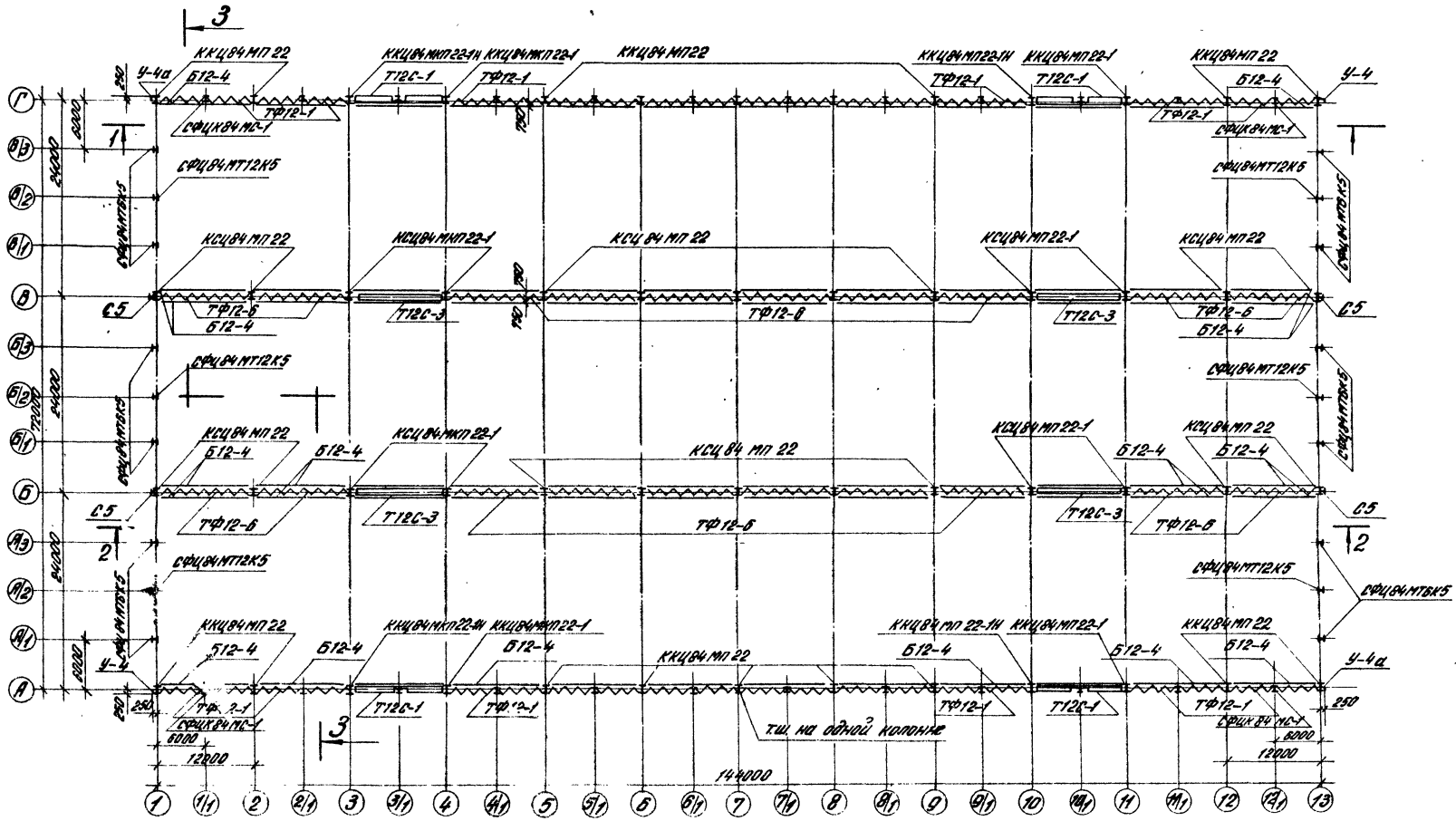

Разрезы 1-1; 2-2; 3-3 см. лист 9.

Нач. отд.	Горшков			Типовое проектное решение 400-0-6 вып. 3.
Гл. арх. пр.	Скворцова			Одноэтажные производственные здания многоцелевого назначения из легких металлических конструкций
Ст. арх.	Новикова			Здание с конструкцией покрытия типа „ЦНИИСК" Размеры в плане 72×144 м Высота — 8,4 м.
				Маркировочная схема колонн, стоек фахверка, подкрановых балок, тормозных ферм и балок

Литер	Лист	Листов
Р	8	

ЦНИИПРОМЗДАНИЙ г. Москва

Инв. № подл. | Подпись, дата

15519-02 11

Разрез 1-1

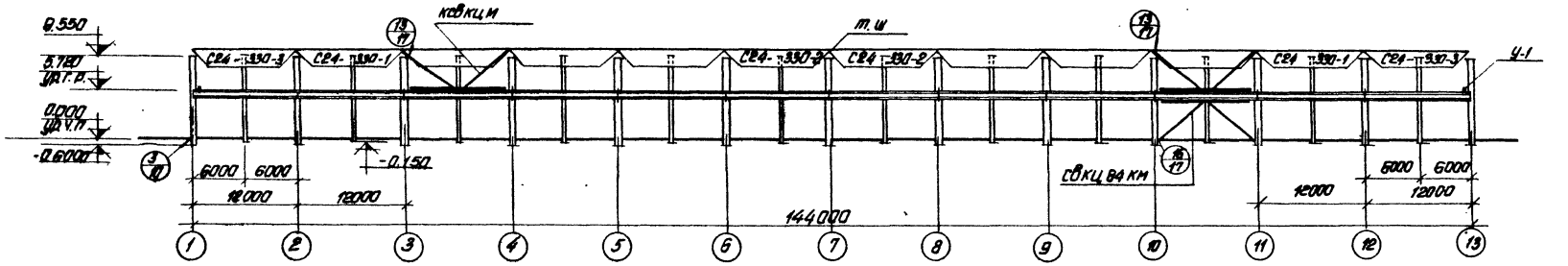

Разрез 2-2

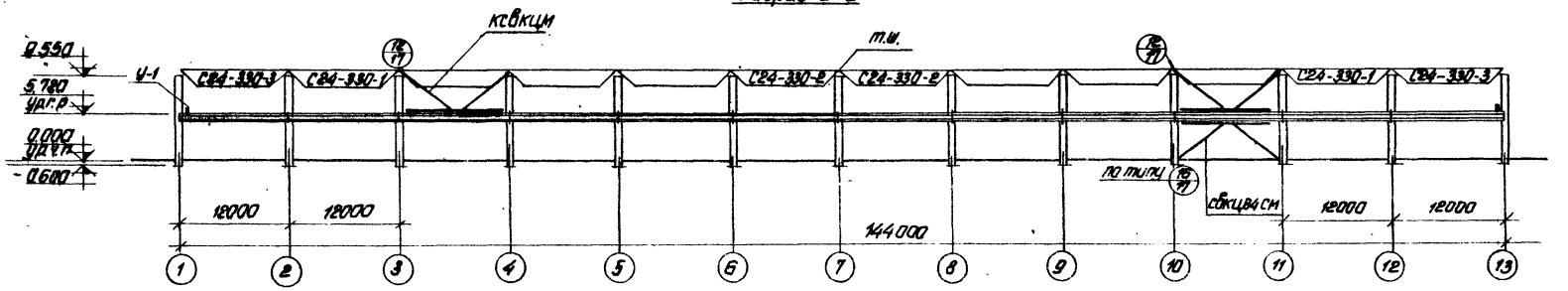

Разрез 3-3

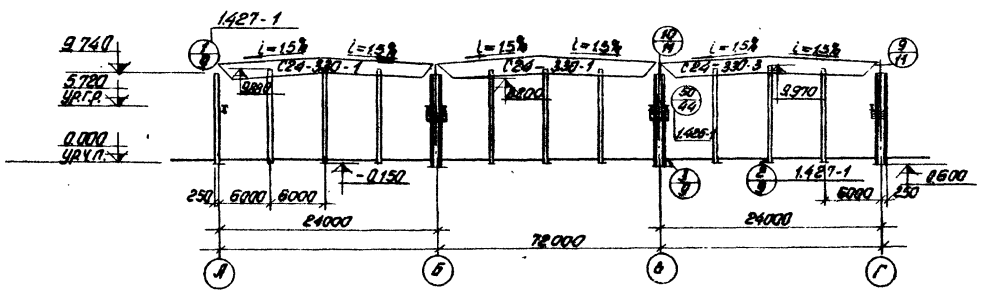

Узлы, замаркированные на данном листе, см. шифр 9877 км, кроме оговоренных. Отм. 5.720 дана для рельса КР-70.

			Типовое проектное решение 400-0-6 вып. 3.			
			Одноэтажные производственные здания многоцелевого назначения из легких металлических конструкций			
Нач.отд.	Горыков		Здание с конструкцией покрытия типа „ЦНИИСК" Размеры в плане 72 × 144 м Высота - 8.40 м.	Литер	Лист	Листов
Рук.темы	Скворцова			Р	9	
Ст.арх.	Новикова		Разрезы 1-1; 2-2; 3-3 по маркировочной схеме каланч фахверковых стоек, подкрановых балок, тормозных ферм и балок	ЦНИИПРОМЗДАНИЙ г. Москва		

15519-02 12

Инв. № подл. | Подпись, дата

Ведомость элементов крепления, фасонных элементов и дополнительных материалов на фрагмент фасада ЦМ8,4-1

Марка	Обозначение	Наименование	Кол-во	Примечание
Д-9	Шифр 773-74, вып. 2	Элементы крепления	1	
Д-10	— " —	— " —	1	
Д-11	— " —	— " —	1	
Д-12	— " —	— " —	1	
Д-14	— " —	— " —	1	
1	Шифр 773-74, вып. 3	Фасонные элементы	0,6	п.м.
4	— " —	— " —	0,6	п.м.
20	— " —	— " —	0,6	п.м.
33Г	— " —	— " —	1	
		Стандартные изделия		
		Шуруп 2А4×2,02 ГОСТ 1145-70*	10	

Марка	Обозначение	Наименование	Кол-во	Примечание
	ТУ34-5815-70	Самонарезающий болт М6×25	1	
М-14	Шифр 773-74 вып. 1	Шайба 8 ГОСТ 11371-68*	1	
М-2		Болт М8×80,36,02 ГОСТ 7798-70*	1	
М-7		Болт М10×80,36,02 ГОСТ 7798-70*	6	
М-9		Винт М10×70,36,02 ГОСТ 10339-63*	2	
М-11		Гайка М8,5,02 ГОСТ 5915-70*	1	
М-12		Гайка М10,5,02 ГОСТ 5915-70*	8	
М-15		Шайба 10 ГОСТ 11371-68*	6	
М-18		Шайба пружинная 18Н		
		ГОСТ 6402-70*	4	
		Дополнительные материалы		
УМС-50	ГОСТ 14791-69	Мастика УМС-50	0,3	дм3
ППУ-3М-1	ТУ6-05-1473-71	Эластичный пенополиуретан	0,001	м3
		Антисептир. дерев. брус	0,003	м3

Фрагмент фасада ЦМ8,4-1

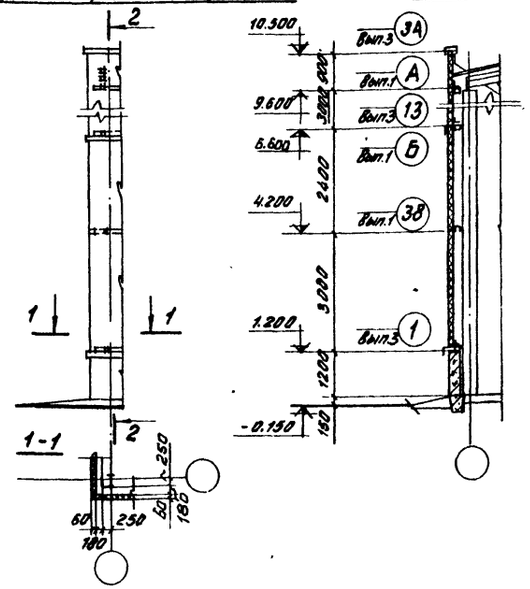

Ведомость элементов крепления, фасонных элементов и дополнительных материалов на фрагмент фасада ЦМ8.4-2

Марка	Обозначение	Наименование	Кол-во	Примечания
Д-9	Шифр 773-74, вып. 2	Элементы крепления	12	
Д-10	— " —	— " —	6	
Д-11	— " —	— " —	12	
Д-12	— " —	— " —	12	
Д-14	— " —	— " —	12	
1	Шифр 773-74, вып. 3	Фасонные элементы	6,0	п.м.
4	— " —	— " —	6,0	п.м.
20	— " —	— " —	6,0	п.м.
33	— " —	— " —	3	
		Стандартные изделия		
		Шуруп 2А4×20,2 ГОСТ 1145-70*	120	
	ТУ34-5815-70	Самонарезающий болт М6×25	24	

Марка	Обозначение	Наименование	Кол-во	Примечание
М-2	Шифр 773-74, вып. 2	Болт М8×80,36,02 ГОСТ 7798-70*	12	
М-7	— " —	Болт М10×80,36,02 ГОСТ 7798-70*	48	
М-9	— " —	Винт М10×70,36,02 ГОСТ 10339-63*	24	
М-11	— " —	Гайка М8,5,02 ГОСТ 5915-70*	12	
М-12	— " —	Гайка М10,5,02 ГОСТ 5915-70*	72	
М-15	— " —	Шайба 10 ГОСТ 11371-68*	60	
М-18	— " —	Шайба пружинная 18Н		
		ГОСТ 6402-70*	24	
М-14	— " —	Шайба 8 ГОСТ 11371-68*	12	
		Дополнительные материалы		
УМС-50	ГОСТ 14791-69	Мастика	2,8	дм3
ППУ-3М-1	ТУ6-05-1473-71	Эластичный пенополиуретан	0,016	м3
		Антисептир. дерев. брус	0,04	м3

Фрагмент фасада ЦМ8,4-2

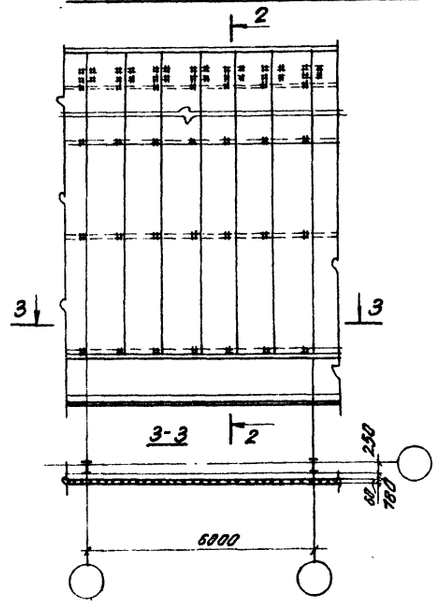

Нач. отд.	Горшков В.В.		
Гл. арх. пр.	Скворцова Ю.Г.		
Рук. гр. ар.	Гузеева Н.Г.		
Ст. арх.	Новикова Е.В.		

Типовое проектное решение 400-0-6 вып. 3

Одноэтажные производственные здания многоцелевого назначения из легких металлических конструкций

Здание с конструкцией покрытия типа „ЦНИИСК". Размеры в плане 72×144 м, высота 8,4 м.

Лит.	Лист	Листов
Р	10	

Фрагменты фасада ЦМ-8,4-1,-2; ведомость элементов крепления, фасонных элементов и дополнительных материалов на фрагмент фасада.

ЦНИИПРОМЗДАНИЙ г. Москва

Инв. № подл. | Подпись, дата

Ведомость элементов крепления, фасонных элементов и дополнительных материалов на фрагмент фасада.

Марка	Обозначение	Наименование	Кол-во	Примечание
Д-10	Шифр 773-74, вып. 2	Элементы крепления	6	
Д-11	— " —	— " —	12	
Д-12	— " —	— " —	12	
Д-13	— " —	— " —	12	
Д-14	— " —	— " —	12	
В-1	Серия 1.436-9, вып. 1	— " —	4	
Н-2	— " —	— " —	4	
СК-1	Шифр 773-74, вып. 3	— " —	8	только для ЦМ8,4-3
СК-1	— " —	— " —	8	
1	— " —	— " —	6,0	п.м.
6	— " —	— " —	6,0	п.м.
17	— " —	— " —	6,0	п.м.
20	— " —	— " —	6,0	п.м.
25	— " —	— " —	20	
26	— " —	— " —	2,4 п.м.	только для ЦМ8,4-4,5
29	— " —	— " —	2,4 п.м.	только для ЦМ8,4-4,5
27	— " —	— " —	2,4 п.м.	только для ЦМ8,4-3
27	— " —	— " —	2,4	п.м.
31	— " —	— " —	2,4	п.м.
31	— " —	— " —	2,4 п.м.	только для ЦМ8,4-3
33	— " —	— " —	3	
		Стандартные изделия		
М-2	Шифр 773-74, вып. 1	Болт М8×80,36,02 ГОСТ 7798-70*	12	
М-7	— " —	Болт М10×80,36,02 ГОСТ 7798-70*	42	
М-9	— " —	Винт М10×10,36,02 ГОСТ 10339-63*	24	
М-11	— " —	Гайка М8,5,02 ГОСТ 5915-70*	12	
М-12	— " —	Гайка М10,5,02 ГОСТ 5915-70*	66	
М-14	— " —	Шайба 8 ГОСТ 11371-68*	12	
М-15	— " —	Шайба 10 ГОСТ 11371 68*	42	
М-18	— " —	Шайба пружинная 18Н		
		ГОСТ 6402-70*	18	
	ТУ34-5815-70	Самонарезающий болт	6	только для ЦМ8,4-4,5
		Болт М6×25,36,02 ГОСТ 7798-70*	8	только для ЦМ8,4-4,5
		Шуруп 2А4×20,2 ГОСТ 1145-70*	240	
		Шуруп 2А3×15,2 ГОСТ 1145-70*	6	только для ЦМ8,4-4,5
		Фасонные профили		
	ГОСТ 7511-73	Профиль N7 ℓ=1880	6	

Марка	Обозначение	Наименование	Кол-во	Примечания
		Дополнительные материалы		
	ГОСТ 14791-69	Мастика УМС-50	4,0	дм³
АМ	ГОСТ 10174-72	Пенополиуретановые прокладки	9,6 п.м	только для ЦМ8,4-3
АМ	— " —	— " —	4,8 п.м	только для ЦМ8,4-4,5
АМ	— " —	— " —	9,6	п.м
	ТУ38-005-204-74	губчатая резина Б-3, шир 30	7,2 п.м.	только для ЦМ8,4-4,5
	— " —	— " —	30	п.м.
ППУ-ЗМ-1	ТУ6-05-1473-71	эластичный пенополиуретан	0,02	м³
	— " —	— " —	0,004	м³
		Антисептир. дер. брус.	0,05	м³

Примечания:

1. Замаркированные узлы разработаны в серии шифр 773-74.
2. Фрагмент фасада ЦМ8,4-4 рассчитан на прямое положение, фрагмент фасада ЦМ8,4-5 рассчитан на зеркальное положение.
3. Выделенные в ведомости марки, относящиеся к вертикальным нащельникам в стыках переплетов у правой разбивочной оси (см. деталь 26), при составлении ведомости на все здание в одном из фрагментов (ЦМ8,4-3, ЦМ8,4-4 или ЦМ8,4-5) исключаются.

Фрагмент фасада ЦМ8,4-3

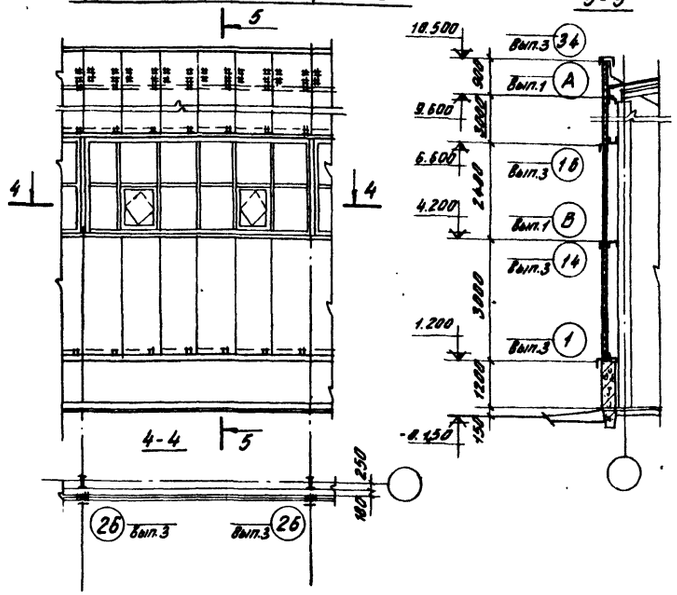

Фрагмент фасада ЦМ8,4-4
Фрагмент фасада ЦМ8,4-5 (зеркально)

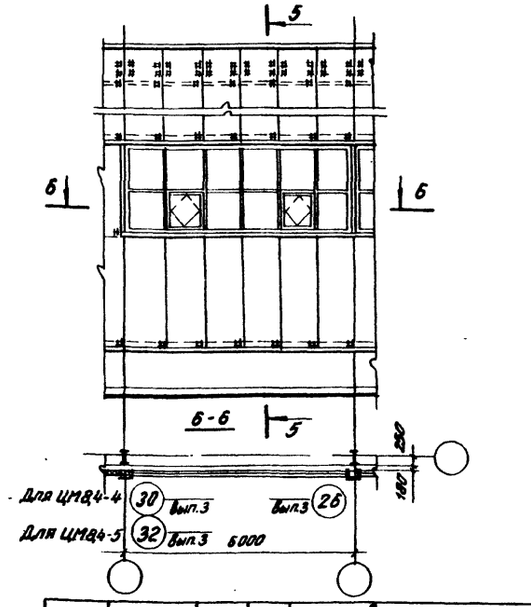

Нач. ОМЗ	Горшков В.В.			
Гл. арх. пр.	Гаворцова Ю.Н.			
Рук. гр. ар.	Гузеева И.Т.			
Ст. арх.	Новикова Е.В.			

Типовое проектное решение 400-0-6 Вып. 3

Одноэтажные производственные здания многоцелевого назначения из легких металлических конструкций

Здание с конструкцией покрытия типа „ЦНИИСК". Размеры в плане 72×144 м. Высота 8,4 м.

Лит.	Лист	Листов
Р	11	

Фрагменты фасада ЦМ8,4-3-4-5 Ведомость элементов крепления фасонных элементов и дополнительных материалов на фрагмент фасада.

ЦНИИПРОМЗДАНИЙ г. Москва

Инв. № подл. | Подпись, дата

15519-02 14

Ведомость элементов крепления, фасонных элементов и дополнительных материалов на фрагмент фасада.

Марка	Обозначение	Наименование	Кол-во	Примечание
Д-10	Шифр 773-74, вып. 2	Элементы крепления	6	
Д-11	— " —	— " —	12	
Д-14	— " —	— " —	12	
В-1	Серия 1.436-9, вып. 1	— " —	4	
Н-1	— " —	— " —	4	
Н-3	— " —	— " —	4	
1	Шифр 773-74, вып. 3	Фасонные элементы	6,0	п.м.
6	— " —	— " —	6,0	п.м.
8	— " —	— " —	6,0	п.м.
20	— " —	— " —	6,0	п.м.
25	— " —	— " —	40	
26	— " —	— " —	5,4 п.м.	только для ЦМ8.4-7-8
27	— " —	— " —	5,4 п.м.	только для ЦМ8.4-6
27	— " —	— " —	5,4	п.м.
29	— " —	— " —	5,4 п.м.	только для ЦМ8.4-7-8
31	— " —	— " —	5,4 п.м.	только для ЦМ8.4-
31	— " —	— " —	5,4	п.м
33	— " —	— " —	3	
СК-1	— " —	Элементы крепления	18	только для ЦМ8.4-6
СК-1	— " —	— " —	18	
		Стандартные изделия		
М-2	Шифр 773-74, вып. 1	Болт М8×80.36.02 ГОСТ 7798-70*	12	
М-7	— " —	Болт М10×80.36.02 ГОСТ 7798-70*	36	
М-11	— " —	Гайка М8.5.02 ГОСТ 5915-70*	12	
М-12	— " —	Гайка М10.5.02 ГОСТ 5915-70*	36	
М-14	— " —	Шайба 8 ГОСТ 11371-68*	12	
М-15	— " —	Шайба 10 ГОСТ 11371-68*	36	
М-18	— " —	Шайба пружинная 18Н		
		ГОСТ 6402-70*	12	
		Болт М6×25.36.02 ГОСТ 7798-70*	18	только для ЦМ8.4-7-8
	ТУ 34-5815-70	Самонарезающий болт	18	—"—
		Шуруп 2А4×20.2 ГОСТ 1145-70*	220	
		Шуруп 2А3×15.2 ГОСТ 1145-70*	18	
		Фасонные профили		
	ГОСТ 7511-73	профиль N7, l = 1880	6	
	— " —	профиль N7, l = 6,000	1	

Марка	Обозначение	Наименование	Кол-во	Примечания
		Дополнительные материалы		
	ГОСТ 14791-69	Мастика УМС-50	9,1	дм3
АМ	ГОСТ 10174-72	Пенополиуретановые прокладки	21,6 п.м	только для ЦМ8.4-6
АМ	— " —	— " —	21,6	п.м
АМ	— " —	— " —	10,8	только для ЦМ8.4-7-8
	ТУ38-005-204-74	Губчатая резина Б=3, шир.30	30 п.м.	только для ЦМ8.4-7-8
	ТУ38-005-204-74	Губчатая резина Б=3, шир.30	24 п.м.	только для ЦМ8.4-6
		Антисептиров. дер. брус.	0,06	м3
ППУ-ЭМ-1	ТУ6-05-1473-71	Эластичный пенополиуретан	0,02	м3
	— " —	— " —	0,01	м3

Примечания:

1. Замаркированные узлы разработаны в серии шифр 773-74
2. Фрагмент фасада ЦМ8.4-7 рассчитан на прямое положение, фрагмент фасада ЦМ8.4-8 рассчитан на зеркальное положение.
3. Выделенные в ведомости марки, относящиеся к вертикальным нащельникам в стыках переплетов у правой разбивочной оси (см. деталь 26), при составлении ведомости на все здание в одном из фрагментов (ЦМ8.4-6, ЦМ8.4-7 или ЦМ8.4-8) исключаются.

Фрагмент фасада ЦМ8.4-6

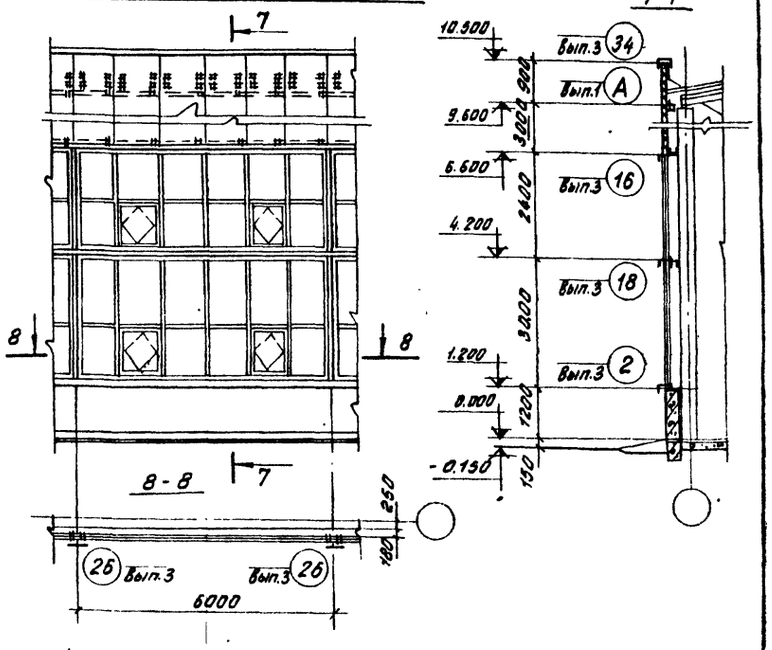

Фрагмент фасада ЦМ8.4-7
Фрагмент фасада ЦМ8.4-8 (зеркально).

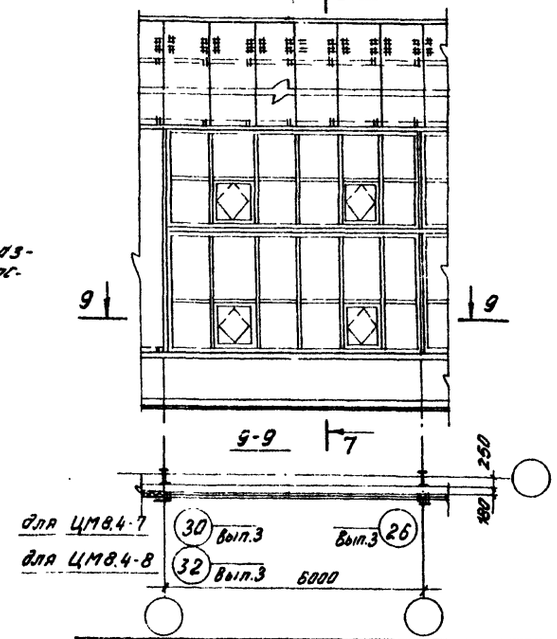

Нач.ОМЗ.	Горшков В.В.			Типовое проектное решение 400-0-6 вып. 3.
Гл.арх.пр.	Скворцова Н.Г.			Одноэтажные производственные здания многоцелевого назначения из легких металлических конструкций
Рук.гр.ар.	Гузеева Н.Т.			Здание с конструкцией покрытия типа „ЦНИИСК" Размеры в плане 72×144 м. Высота 8,4 м.
Ст.арх.	Новикова Е.В.			Фрагменты фасада ЦМ8.4-6-7-8. Ведомость элементов крепления, фасонных элементов и дополнительных материалов на фрагмент фасада.

Лит	Лист	Листов
Р	12	

ЦНИИПРОМЗДАНИЙ г. Москва

Инв.№ подл. | Подпись, дата

Ведомость элементов крепления фасонных элементов и дополнительных материалов на фрагмент фасада.

Марка	Обозначение	Наименование	Кол во	Примечание
Д-10	Шифр 773-74, вып. 2	Элементы крепления	6	
Д-11	— " —	— " —	12	
Д-12	— " —	— " —	12	
Д-13	— " —	— " —	12	
Д-14	— " —	— " —	12	
В-1	Серия 1.436-9, вып. 1	— " —	4	
Н-2	— " —	— " —	4	
1	Шифр 773-74, вып. 3	Фасонные элементы	4.80 п.м.	только для ЦМ8,4-10
1	— " —	— " —	4.10 п.м.	только для ЦМ8,4-9
6	— " —	— " —	6.8	п.м.
17	— " —	— " —	6.0	п.м.
20	— " —	— " —	6.8	п.м.
25	— " —	— " —	28	
26	— " —	— " —	4.8	п.м.
28	— " —	— " —	2.4	п.м.
29	— " —	— " —	2.4	п.м.
32	— " —	— " —	2	только для ЦМ8,4-10
33	— " —	— " —	2	только для ЦМ8,4-9
1	Шифр 773-74, вып. 4	— " —	4	
4	— " —	— " —	4.8 п.м.	только для ЦМ8,4-10
8	— " —	— " —	4,8 п.м.	только для ЦМ8,4-9
33а	— " —	— " —	1	только для ЦМ8,4-10
33	— " —	— " —	1.0 п.м.	только для ЦМ8,4-10
33	— " —	— " —	1,6 п.м.	только для ЦМ8,4-9
34	— " —	— " —	1.2 п.м.	только для ЦМ8,4-10
34	— " —	— " —	1,9 п.м.	только для ЦМ8,4-9
25	— " —	— " —	1	только для ЦМ8,4-10
		Стандартные изделия		
	ГУ34-3815-70	Самонарезающий болт М8×25	55	
		Шуруп 2А4×20.2 ГОСТ 1145-70*	175	
		Шуруп 2А3×15.2 ГОСТ 1145-70*	12	
		Болт М6×25.36.02 ГОСТ 7798-70*	15	
М-9		Винт М10×70.36.02 ГОСТ 10339-63*	12	
М-11		Гайка М8.5.02 ГОСТ 5915-70*	12	
М-12		Гайка М12.5.02 ГОСТ 5915-70*	48	
М-14		Шайба 8 ГОСТ 11371-68*	12	
М-15		Шайба 10 ГОСТ 11371-68*	36	
М-18		Шайба пружинная 18Н		
		ГОСТ 6402-70*	36	
М-2		Болт М8×80.36.02 ГОСТ 7798-70*	12	
М-7		Болт М10×80.36.02 ГОСТ 7798-70*	36	

Марка	Обозначение	Наименование	Кол-во	Примечания
		Шайба 6 ГОСТ 11371-68*	15	
		Гайка М6.5.02 ГОСТ 5915-70*	15	
		Фасонные профили		
		Профиль N7 ℓ=1680 ГОСТ 7511-73	6	
		-160×3, ГОСТ 103-57*	2,4 п.м.	только для ЦМ8,4-9
		ГНЛ 63×45×3 ГОСТ 19772-74	6,0 п.м.	только для ЦМ8,4-10
		ГНЛ 63×45×3 ГОСТ 19772-74	6,4 п.м.	только для ЦМ8,4-9
		Дополнительные материалы		
	ГОСТ 14791-69	Мастика УМС-50	2,4	д.м3
АМ	ГОСТ 10174-72	Пенополиуретановые прокладки	14,4	п.м.
ППУ-ЭМ-1	ТУ6 05-1473-71	Эластичный пенополиуретан	0,2 м3	только для ЦМ8,4-9
	— " —	— " —	0,1 м3	только для ЦМ8,4-10
	ГУ38-005-204-74	Губчатая резина б=3; шир=30	44,4	п.м.
		Антисептир. хвр. брус	0,05	м3

Примечание:

1. Замаркированные узлы разработаны в серии шифр 773-74.

Фрагмент фасада ЦМ8,4-9

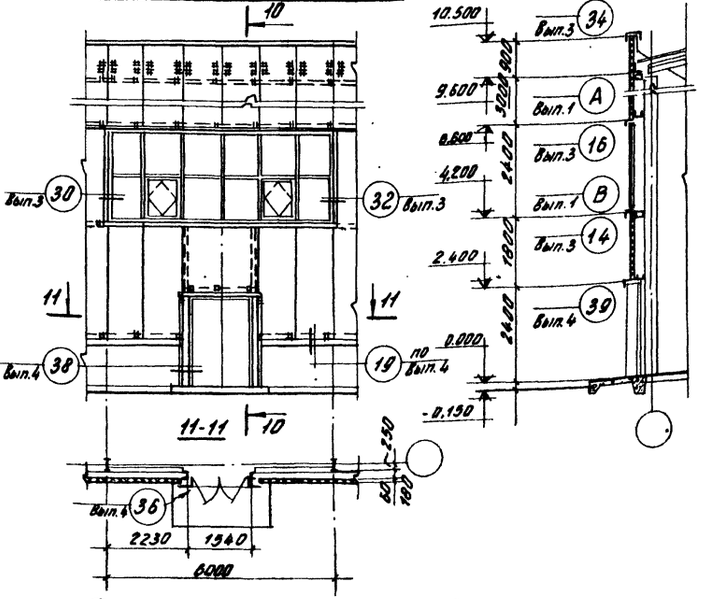

Фрагмент фасада ЦМ8,4-10

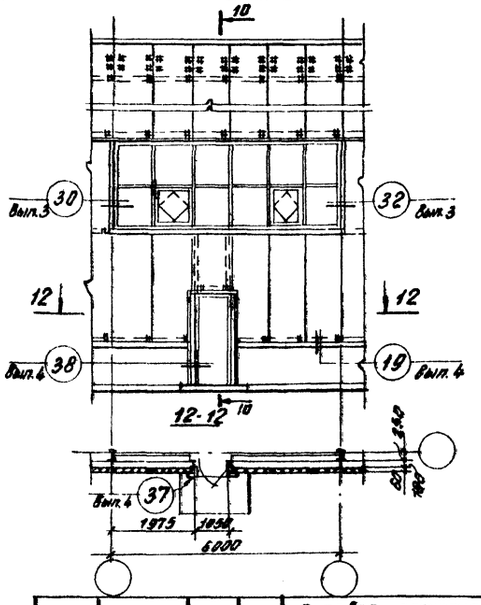

Нач.ОМЗ	Горшков В.В.		
Гл. арх. пр.	Сафарова Н.Ю.		
Рук. гр. ар.	Узеева И.Т.		
Ст. арх.	Новикова Е.В.		

Типовое проектное решение 400-0-6 вып. 3.

Одноэтажные производственные здания многоцелевого назначения из легких металлических конструкций

Здание с конструкцией покрытия типа «ЦНИИСК» размеры в плане 72×144м высота 8.4м.

Фрагменты фасада ЦМ8,4-9,10 ведомость элементов крепления фасонных элементов и дополнительных материалов на фрагмент фасада

Лит.	Лист	Листов
Р	13	

ЦНИИПРОМЗДАНИЙ г. Москва.

Инв.№ подл. | Подпись, дата

Ведомость элементов крепления фасонных элементов и дополнительных материалов на фрагмент фасада.

Марка	Обозначение	Наименование	Кол-во	Примечание
Д-10	Шифр 773-74, вып. 2	Элементы крепления	6	
Д-11	—"—	—"—	12	
Д-12	—"—	—"—	4	
Д-13	—"—	—"—	4	
Д-14	—"—	—"—	12	
В-1	Серия 1.436-9, вып. 1	—"—	4	
Н-2	—"—	—"—	4	
СК-1	Шифр 773-74, вып. 3	—"—	8	
1	—"—	Фасонные элементы	2.0	п.м.
6	—"—	—"—	6.0	п.м.
17	—"—	—"—	6.0	п.м.
25	—"—	—"—	20	
26	—"—	—"—	2,4 п.м.	только для ЦМ8,4-12-13
27	—"—	—"—	2,4	п.м
28	—"—	—"—	2,4 п.м.	только для ЦМ8,4-12-13
29	—"—	—"—	2,4 п.м	—"—
31	—"—	—"—	2.4	п.м.
20	—"—	—"—	6.0	п.м.
1	Шифр 773-74, вып. 4	—"—	4	
8	—"—	—"—	8.4	п.м.
19	—"—	—"—	1.2	п.м.
21	—"—	—"—	4	
23	—"—	—"—	6	
28	—"—	—"—	3.8	п.м.
33Б	—"—	—"—	2	
		Стандартные изделия		
		Шуруп 2А3×15,2 ГОСТ 1145-70*	6	только для ЦМ8,4-12-13
		Шуруп 2А4×20,2 ГОСТ 1145-70*	80	
		Болт М6×25,36,02 ГОСТ 7798-70*	6	только для ЦМ8,4-12-13
		Болт М10×2,5 36,02 ГОСТ 7798-70*	6	
	ТУ34-5815-70	Самонарезающий болт М6×25	130	только для ЦМ8,4-11
	—"—	—"—	136	только для ЦМ8,4-12-13
М-2	Шифр 773-74, вып. 1	Болт М8×80,36,02 ГОСТ 7798-70*	12	
М-7	—"—	Болт М10×80,36,02 ГОСТ 7798-70*	43	
	—"—	Винт М10×70,36,02 ГОСТ 10339-63*	8	
М-11	—"—	Гайка М8,5,02 ГОСТ 5915-70*	12	

Марка	Обозначение	Наименование	Кол-во	Примечания
М-12	Шифр 773-74, вып. 1	Гайка М10,5,02 ГОСТ 5915-70	51	
М-15	—"—	Шайба 10 ГОСТ 11371-68*	43	
М-18	—"—	Шайба пружинная 18Н ГОСТ 6402-70*	19	
М-14	—"—	Шайба 8 ГОСТ 11371-68*	12	
		Фасонные профили		
		ГНL 100×80×5 ГОСТ 19772-74	9,8	п.м
		ГНL 50×36×2,5 ℓ=1880 ГОСТ 19772-74	3	
		L125×80×7, ℓ=200; ГОСТ 8510-72	3	
		профиль N7 ℓ=1880, ГОСТ 7511-73	6	
		L40×3 ГОСТ 8509-72	7,8	п.м.
	ТУ34-5898-	Стальной профилированный лист С10-891-0,8, ℓ=0,580	8	
		Дополнительные материалы		
		Мастика УМС-50 ГОСТ 14791-69	2,4	дм³
АМ	ГОСТ 10174-72	Пенополиуретановые прокладки	8,4 п.м	только для ЦМ8,4-11
	—"—	—"—	13,2 п.м.	только для ЦМ8,4-12-13
ППУ-ЭМ-1	ТУ6-05-1473-71	Эластичный пенополиуретан	0,07 м³	только для ЦМ8,4-11
	—"—	—"—	0,076 м³	только для ЦМ8,4-12-13
ПСБ-С	ГОСТ 15588-70	Пенополистирол	0,12	м³
	ТУ38-005-204-74	Губчатая резина б=3, шир=30	45,6 п.м.	только для ЦМ8,4-11
	—"—	—"—	52,8 п.м.	только для ЦМ8,4-12-13
		Антисептир. дер. брус	0,05	м³
26	Шифр 773-74, вып. 4	Прокладка из ПХВ2-МРТУ6-05-1179-69	6	

Примечания:

1. Замаркированные узлы разработаны в серии шифр 773-74.
2. Фрагмент фасада ЦМ8,4-12 рассчитан на прямое положение, фрагмент фасада ЦМ8,4-13 рассчитан на зеркальное положение.
3. Выделенные в ведомости марки, относящиеся к вертикальным нащельникам в стыках переплетов у разбивочной оси (см. деталь 26), при составлении ведомости на все здание в одном из фрагментов (ЦМ8,4-11, ЦМ8,4-12 или ЦМ8,4-13) исключаются.

Фрагмент фасада ЦМ8,4-11

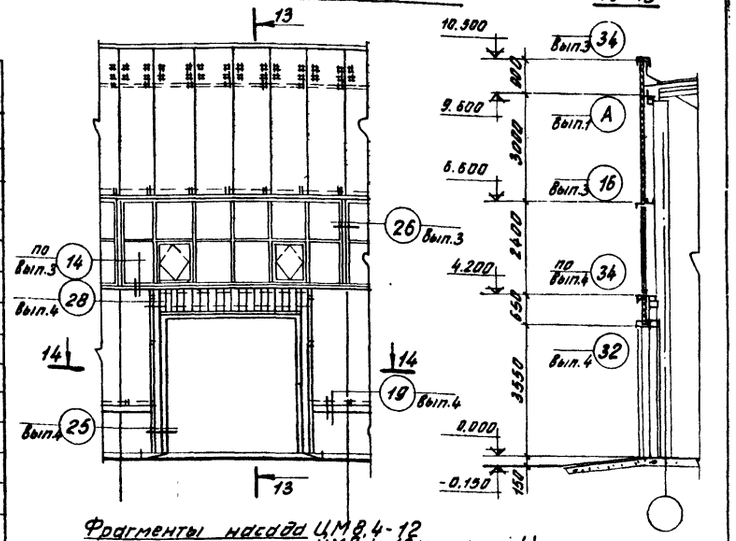

Фрагменты фасада ЦМ8,4-12 ЦМ8,4-13 (зеркальный)

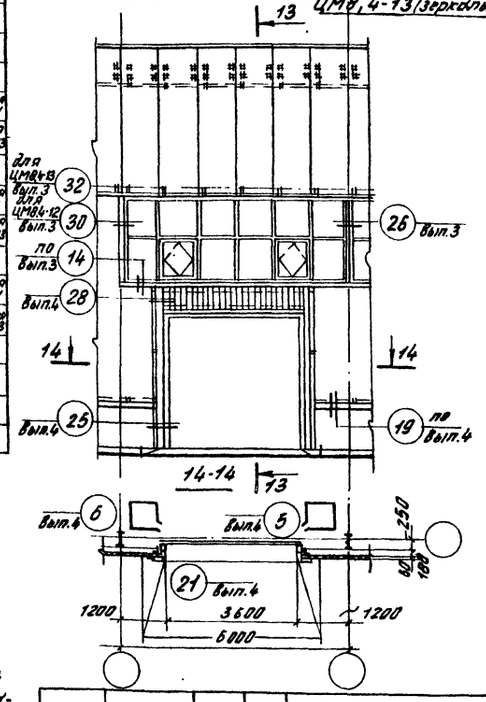

Нач. ОМЗ	Горшков В.В.			Типовое проектное решение 400-0-6 вып. 3.
Гл. арх. пр.	Скворцова Ю.Г.			Одноэтажные производственные здания многоцелевого назначения из легких металлических конструкций.
Рук. гр. ар.	Гузеева Н.Т.			Здание с конструкцией покрытия типа „ЦНИИСК". Размеры в плане 72×144 м высота 8,4 м.
Ст. арх.	Новикова Е.В.			Фрагменты фасада ЦМ8,4-11, 12-13 Ведомость элементов крепления фасонных элементов и дополнительных материалов на фрагмент фасада.

Лит.	Лист	Листов
Р.	14	

ЦНИИПРОМЗДАНИЙ г. Москва

15519-02 (17)

Инв. № | Подпись, дата

gost.e-ecolog.ru