Типовая документация

на строительные системы и изделия зданий и сооружений

Серия 3.702-1/79

# Унифицированные сборные железобетонные конструкции силосных сооружений предприятий по хранению и переработке зерна

Выпуск 8

## Разные стальные конструктивные элементы

Рабочие чертежи

17217
ЦЕНА 0-55

gost.e-ecolog.ru

Типовая документация

на строительные системы и изделия зданий и сооружений

Серия 3.702-1/79

Унифицированные сборные железобетонные конструкции силосных сооружений предприятий по хранению и переработке зерна

Выпуск 8

Разные стальные конструктивные элементы

Рабочие чертежи

Разработан ЦНИИпромзернопроект

Главный инженер института /А.К. Добгалло/

Главный инженер проекта /Я.Н. Простосердов/

Утвержден постановлением Госстроя СССР от 18.03.1981 г. №37

НИИЖБ

Зам. директора института /Н.Н. Коровин/

17217 2

# Содержание


| Обозначение | Наименование | Стр. |
|---|---|---|
| | Содержание | 2 |
| 3.702-1/79-8.8-00.0то | Техническое описание | 3 |
| 3.702-1/79-8.8-01.0 | Изделие соединительное МС-1 | 4 |
| 3.702-1/79-8.8-02.0 | Изделие соединительное МС-2 | 5 |
| 3.702-1/79-8.8-03.0 | МС-3 | 6 |
| 3.702-1/79-8.8-04.0 | МС-4 | 7 |
| 3.702-1/79-8.8-05.0 | МС-5 | 8 |
| 3.702-1/79-8.8-06.0 | МС-6 | 9 |
| 3.702-1/79-8.8-07.0 | МС-7 | 10 |
| 3.702-1/79-8.8-08.0 | МС-8 | 11 |
| 3.702-1/79-8.8-09.0 | МС-9 | 12 |
| 3.702-1/79-8.8-10.0 | Изделие соединительное МС-10; МС-11 | 13 |
| 3.702-1/79-8.8-10.0 СБ | Изделие соединительное МС-10; МС-11 | |
| | Сборочный чертеж | 14 |
| 3.702-1/79-8.8-10.2 | Пластина | 15 |
| 3.702-1/79-8.8-11.0 | Изделие соединительное МС-12 | 16 |
| 3.702-1/79-8.8-12.0 | Изделие соединительное МС-13; МС-14 | 17 |
| 3.702-1/79-8.8-13.0 | Изделие соединительное МС-15 | 18 |
| 3.702-1/79-8.8-14.0 | МС-16 | 19 |
| 3.702-1/79-8.8-15.0 | МС-17 | 20 |
| 3.702-1/79-8.8-16.0 | МС-18 | 21 |
| 3.702-1/79-8.8-17.0 | Изделие соединительное МС-19÷МС-23 | 22 |
| 3.702-1/79-8.8-18.0 | Изделие соединительное МС-24, МС-25 | 23 |
| 3.702-1/79-8.8-19.0 | Ветровая связь ВС1÷ВС3 | 24 |
| 3.702-1/79-8.8-19.0 СБ | Ветровая связь ВС1÷ВС3 | |
| | Сборочный чертеж | 25 |
| 3.702-1/79-8.8-19.1 | Фасонка | 26 |

В данном выпуске помещены разные стальные конструктивные элементы, используемые при монтаже силосных сооружений с применением конструкций по выпускам 2-5 настоящей серии.

Соединительные изделия и ветровые связи изготавлять при помощи ручной электродуговой сварки. Электроды для сварки-Э42 ГОСТ 9467-75 Высота сварных швов, кроме оговоренных на чертежах - 4мм.

Соединительное изделие МС-18 изготовлять при помощи контактной точечной сварки

Соединение круглых стержней с пластинами „втавр" должны выполняться под слоем флюса на сварочных автоматах /соединение типа Т-I, ГОСТ 19292-73/ или на ручных станках.

При отсутствии необходимого оборудования для сварки тавровых соединений допускается применение ручной дуговой сварки в раззенкованных отверстиях. Образующийся при сварке наплыв зачищается после сварки заподлицо с пластиной

Качество сварных соединений и самих изделий должно соответствовать требованиям СН 393-78 „Инструкция по сварке соединений арматуры и закладных деталей железобетонных конструкций" и ГОСТ 10922-75, Арматурные изделия и закладные детали сварные Технические требования и методы испытаний"

Защиту соединительных деталей от коррозии производить цинковыми покрытиями толщиной 120 мкм /п. 3.20 СН и П II-28-73/.

Толщина цинковых покрытий, наносимых горячим цинкованием или гальваническим методом, должна приниматься 50 мкм /для гаек 25 мкм/. Указания о необходимости защиты соединительных изделий от коррозии даны на чертежах изделий.

Все остальные изделия должны быть огрунтсваны.

| | | | | | | |
|---|---|---|---|---|---|---|
| | | | | 3.702-1/79-8.8-00.Ото | | |
| ГИП | Простосердов | | | Техническое описание | Стадия | Лист | Листов |
| Нач.отд | Резниковский | | | | Р | | 1 |
| Гл.спец. | Кудрявцев | | | | ЦНИИПромзерноПроект | | |
| Рук.гр. | Кузьмичев | | | | | | |

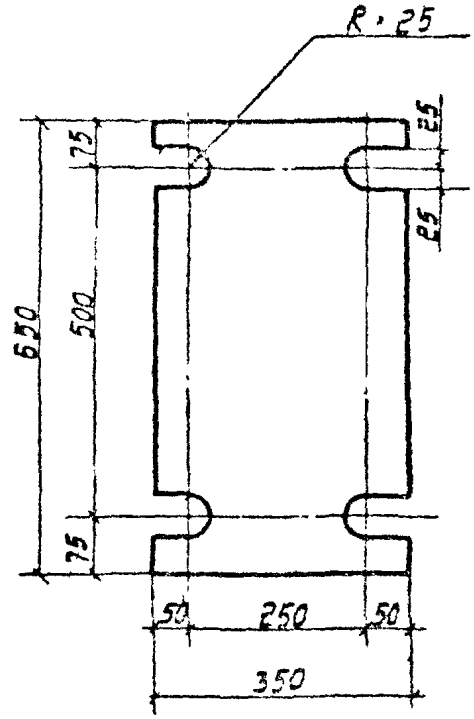


| | | | | | | | |
|---|---|---|---|---|---|---|---|
| | | | | 3.702-1/79-8.8-01.0 | | | |
| | | | | Изделие соединительное МС-1 | Стадия | Масса | Масштаб |
| | | | | | Р | 44,6кг | 1:10 |
| | | | | | Лист | Листов 1 | |
| ГИП | Пороховодов | | | Лист 25 ГОСТ 19903-74 / ВСт3кп2 ГОСТ 380-71 ×350×650 | ЦНИИПРОМЗЕРНОПРОЕКТ | | |
| Нач. отд. | Резниковский | | | | | | |
| Гл. констр. отд. | Ярыгин | | | | | | |
| Гл. спец. отд. | Кардюмов | | | | | | |
| Рук. гр. | Кузнецов | | | | | | |
| Ст. инж. | Чернявская | | | | | | |

Копировал [illegible] 17217 5 [illegible]

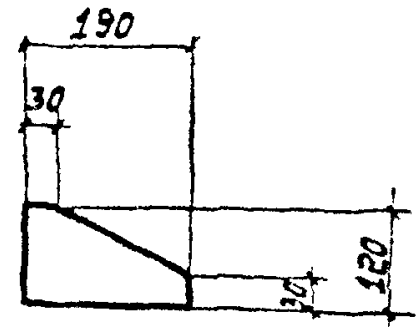


| | | | | | | | |
|---|---|---|---|---|---|---|---|
| | | | | 3.702-1/79-В.8.02.0 | | | |
| | | | | Изделие соединительное МС-2 | Стадия | Масса | Масштаб |
| | | | | | Р | 2,6 кг | 1:10 |
| | | | | | Лист | Листов 1 | |
| ГИП | Простолердов | | | Полоса $\frac{20 \times 120 \text{ ГОСТ } 103\text{-}76}{\text{ВСт3кп2 ГОСТ } 380\text{-}71^{*}}$ В=180 | ЦНИИПРОМЗЕРНОПРОЕКТ | | |
| Нач. отд. | Резниковский | | | | | | |
| Гл. конструктор | Брыгин | | | | | | |
| Гл. спец. отд. | Кондюмов | | | | | | |
| Рук. гр. | Кузнецов | | | | | | |
| Ст. инж. | Ивановская | | | | | | |

Копировал J. Майорс 17217 6 Формат 11

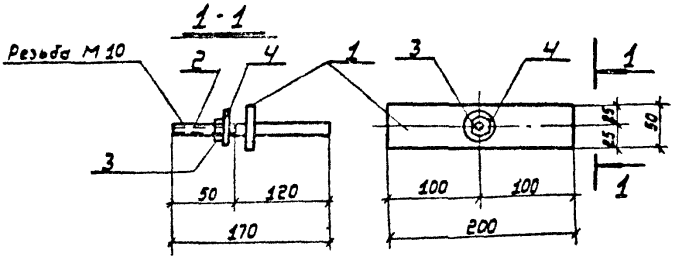


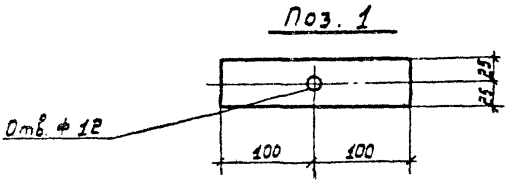


| Формат | Зона | Поз. | Обозначение | Наименование | Кол. | Примеч. |
|---|---|---|---|---|---|---|
| | | | | Детали | | |
| Б.Ч. | | 1 | 3.702-1/79-В.8-03.1 | Полоса $\frac{50\times10\ ГОСТ\ 103-76}{ВСТ3КП2\ ГОСТ\ 380-71}$, $l=200$ | 1 | 0,78 кг |
| Б.Ч. | | 2 | 3.702-1/79-В.8-03.2 | ф 10 А I ГОСТ 5781-75, $l=170$ | 1 | 0,10 кг |
| | | | | | | |
| | | | | Стандартные изделия | | |
| | | 3 | | Гайка М10.4 ГОСТ 5915-70* | 1 | 0,01 кг |
| | | 4 | | Шайба 10 ГОСТ 11371-68* | 1 | 0,01 кг |

| | | | |
|---|---|---|---|
| ГИП | Простаревдов | | |
| Нач. отд. | Резниковский | | |
| Гл. констр. отд. | Ярыгин | | |
| Гл. спец. отд. | Кирдюмов | | |
| Ст. инж. | Ярославская | | |

3.702-1/79-В.8-03.0

Изделие соединительное МС-3

| Стадия | Масса | Масштаб |
|---|---|---|
| Р | 0,9 кг | 1:5 |

Лист | Листов 1

ЦНИИПРОМЗЕРНОПРОЕКТ

Инв. N подл. | Подпись и дата | Взам. инв. N

Копировал [illegible] 17217 7 Формат 11

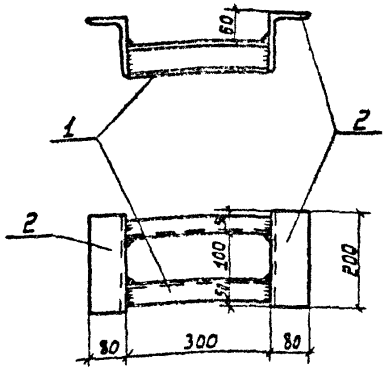


| Поз. | Обозначение | Наименование | Кол. | Примеч. |
|---|---|---|---|---|
| | | Документация | | |
| | 3.702-1/79-8.8-00.ОТО | Техническое описание | | |
| | | Детали | | |
| 1 | 3.702-1/79-8.8-04.1 | Швеллер 6,5 ГОСТ 8240-72 / Ст3кп2 ГОСТ 380-71* — ℓ = 300 | 2 | 3,6 кг |
| 2 | 3.702-1/79-8.8-04.2 | Уголок Б-125×80×10 СТО СЗВ 255-76 / Ст3кп2 ГОСТ 380-71* — ℓ = 200 | 2 | 6,2 кг |

| | | | | |
|---|---|---|---|---|
| | 3.702-1/79-8.8-04.0 | | | |
| Изделие соединительное МС-4 | Стадия | Масса | Масштаб | |
| | Р | 9,8 кг | 1:10 | |
| | Лист | Листов 1 | | |
| | ЦНИИПромзерноПроект | | | |

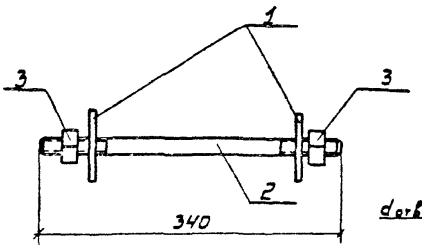


Поз. 1 (оцинковать)

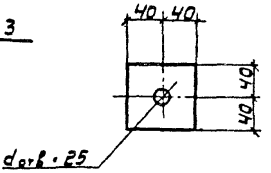


| Формат | Зона | Поз. | Обозначение | Наименование | Кол. | Примеч. |
|---|---|---|---|---|---|---|
| | | | | Документация | | |
| 11 | | | 3.702-1/79-В.8-00.0 то | Техническое описание | | |
| | | | | Детали | | |
| 6.4 | | 1 | 3.702-1/79-В.8-05.1 | Полоса $\frac{10\times80\ ГОСТ\ 103-76}{Вст3кп2\ ГОСТ\ 380-71^{*}}$, $l=80$ | 2 | 1,0 кг |
| | | | | Стандартные изделия | | |
| | | 2 | | Шпилька М22-6g×340.46012Н ГОСТ 22042-78 | 1 | 10 кг |
| | | 3 | | Гайка М22-6.Н.40124 ГОСТ 5915-70 | 2 | 0,2 кг |

| | | | |
|---|---|---|---|
| ГИП | Пономаренко | | |
| Нач. отд. | Резуненко | | |
| Гл. инженер | Ельчин | | |
| Гл. спец. отд. | Курдюмов | | |
| Рук. гр. | Кузнецов | | |
| Ст. инж. | Черновская | | |

3.702-1/79-В.8-05.0

Изделие соединительное МС-5

| Стадия | Масса | Масштаб |
|---|---|---|
| Р | 2,2 кг | 1:5 |

Лист | Листов 1

ЦНИИПРОМЗЕРНОПРОЕКТ

Инв. N подл. | Подпись и дата | Взам. инв. N

Копировал [illegible] 17.2.17 9 Формат 11

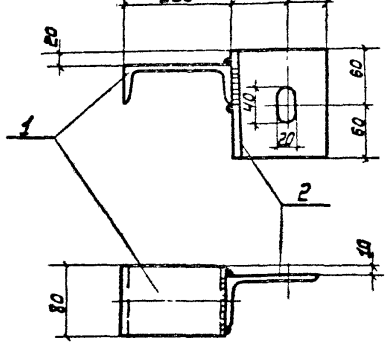


Высота сварных швов $h_ш = 5$ мм

Деталь оцинковать.

| Формат | Зона | Поз. | Обозначение | Наименование | Кол. | Примеч. |
|---|---|---|---|---|---|---|
| | | | | Документация | | |
| 1 | | | 3.702-1/79-В.8-00.0 то | Техническое описание | | |
| | | | | | | |
| | | | | Детали | | |
| 4 | | 1 | 3.702-1/79-В.8-06.1 | Швеллер $\frac{12\ ГОСТ\ 8240\text{-}72}{ВСТ3КП2\ ГОСТ\ 380\text{-}71^*}$; $l = 80$ | 1 | 0,83 кг |
| 4 | | 2 | 3.702-1/79-В.8-06.2 | Уголок $\frac{6\text{-}100\times63\times6\ СТ\ СЭВ\text{-}255\text{-}76}{ВСТ3КП2\ ГОСТ\ 380\text{-}71^*}$; $l = 120$ | 1 | 0,9 кг |

| | | | | |
|---|---|---|---|---|
| | | | | 3.702-1/79-В.8-06.0 |
| | | | | Изделие соединительное МС-6 |
| Гл. | Простосердов | | | |
| Ч. | Резниковск. | | | |
| Гл. | Ярыгин | | | |
| Гл. | Курдюков | | | |
| Р. | Кузнецов | | | |
| Р. | Весьев | | | |

| Стадия | Масса | Масштаб |
|---|---|---|
| Р | 1,77 кг | |
| Лист | Листов 1 | |

ЦНИИПРОМЗЕРНОПРОЕКТ

Копировал Л. Майорова 17217 10 Формат 11

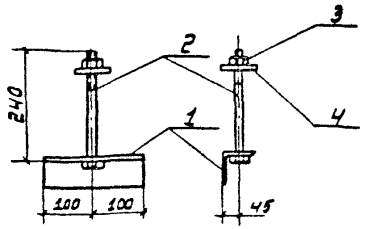


Поз. 1 /оцинковать/

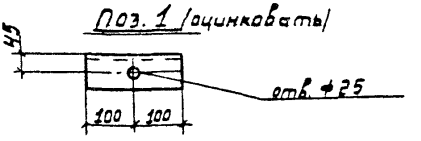


| Формат | Зона | Поз. | Обозначение | Наименование | Кол | Примеч |
|---|---|---|---|---|---|---|
| | | | | Документация | | |
| 11 | | | 3.702-1/79-В.8-00.0 то | Техническое описание | | |
| | | | | Детали | | |
| Б.Ч. | | 1 | 3.702-1/79-В.8-07.1 | Уголок $\frac{Б\text{-}75\times8\ СТ\ СЭВ\ 104\text{-}74}{ВСТ3КП2\ ГОСТ\ 380\text{-}71^{*}}$ $l=200$ | 1 | 1,8 кг |
| | | | | | | |
| | | | | Стандартные изделия | | |
| | | 2 | | Болт М22×240.46.0950 ГОСТ 7798-70* | 1 | 0,8 кг |
| | | 3 | | Гайка М22.4.0925 ГОСТ 5915-70* | 1 | 0,08 кг |
| | | 4 | | Шайба 22.0925 ГОСТ 11371-68* | 1 | 0,02 кг |

| | | | |
|---|---|---|---|
| ГИП | Простосердов | | |
| Нач. отд. | Резниковский | | |
| Гл. констр. отд. | Ярыгин | | |
| Гл. спец. отд. | Кудюмов | | |
| Рук. гр. | Кузнецов | | |
| Ст. инж. | Черняевская | | |

3.702-1/79-В.8-07.0

Изделие соединительное МС-7

| Стадия | Масса | Масштаб |
|---|---|---|
| Р | 2,7 кг | 1:10 |
| Лист | Листов 1 | |

ЦНИИПРОМЗЕРНОПРОЕКТ

Инв. N подл. | Подпись и дата | Взам. инв. N

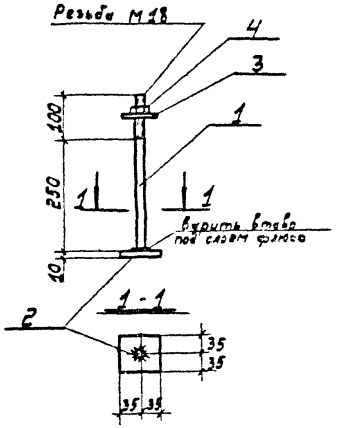


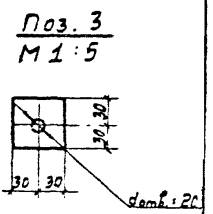


| Формат | Зона | Поз. | Обозначение | Наименование | Кол | Примеч. |
|---|---|---|---|---|---|---|
| | | | | Документация | | |
| 11 | | | 3.702-1/79-В.8-00.0то | Техническое описание | | |
| | | | | Детали | | |
| 5.4 | | 1 | 3.702-1/79-В.8-08.1 | Ф18АI ГОСТ 5781-75; l=350 | 1 | 0,7 кг |
| 5.4 | | 2 | 3.702-1/79-В.8-08.2 | Полоса 10×70 ГОСТ 103-76 / В ст3кп2 ГОСТ 380-71*; l=70 | 1 | 0,4 кг |
| 5.4 | | 3 | 3.702-1/79-В.8-08.3 | Полоса 5×60 ГОСТ 103-76 / В ст3кп2 ГОСТ 380-71*; l=60 | 1 | 0,14 кг |
| | | | | | | |
| | | | | Стандартные изделия | | |
| | | | | Гайка М18.4 ГОСТ 5915-70* | 1 | 0,05 кг |

| | | | |
|---|---|---|---|
| Гл. | Простоносов | | |
| Нач. отд. | Резниковский | | |
| Гл. инж. | Ярыгин | | |
| Гл. инж. | Кудрявцев | | |
| Рук. гр. | Кузнецов | | |
| Ст. инж. | Черняковская | | |

3.702-1/79-В.8-08.0

Изделие соединительное МС-8

| Стадия | Масса | Масштаб |
|---|---|---|
| Р | 1,3 кг | 1:10 |

Лист | Листов 1

ЦНИИПРОМЗЕРНОПРОЕКТ

Копировал [illegible] 172.17 12 Формат 11

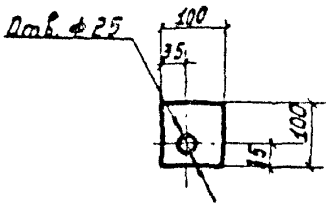


| | | | | | | | |
|---|---|---|---|---|---|---|---|
| | | | | 3.702-1/79-В.8-09.0 | | | |
| | | | | Изделие соединительное МС-9 | Стадия | Масса | Масштаб |
| | | | | | Р | 1,1 кг | 1:10 |
| | | | | | Лист | Листов 1 | |
| ГИП | Простосердов | | | Полоса 14×100 ГОСТ 103-76 / Вст 3 ... ГОСТ 380-71 | ЦНИИПРОМЗЕРНОПРОЕКТ | | |
| Инж. отд. | Резниковская | | | | | | |
| Гл. конструктор | Ярыгин | | | | | | |
| Гл. спец. отд. | Курдюмов | | | | | | |
| Рук. гр. | Кузнецов | | | | | | |
| Ст. инж. | Нерчевская | | | | | | |

Взам. инв. N

Подпись и дата

| Формат | Зона | Поз. | Обозначение | Наименование | Кол. | Примеч. |
|---|---|---|---|---|---|---|
| | | | | Документация | | |
| 11 | | | 3.702-1/79-В.8-10.0СБ | Сборочный чертеж | | |
| 11 | | | 3.702-1/79-В.8-00.0ТО | Техническое описание | | |
| | | | | | | |
| | | | | Детали | | |
| Б4 | | 1 | 3.702-1/79-В.8-10.1 | Полоса $\frac{6\times60\ ГОСТ\ 103\text{-}76}{ВСТ3КП2\ ГОСТ\ 380\text{-}71^{*}}$ $l=140$ | 4 | 1,6 кг |
| 11 | | 2 | 3.702-1/79-В.8-10.2 | Пластина | 1 | |
| | | | | Стандартные изделия | | |
| | | 3 | | Болт М20×100.46 ГОСТ 7798-70* | 2 | 0,6 кг |
| | | 4 | | Гайка М20.4 ГОСТ 5915-70* | 2 | 0,1 кг |
| | | | | | | |
| | | | Переменные данные для исполнения | | | |
| | | | | 3.702-1/79-В.8-10.0 | | Для МС-10 |
| | | | | см. сб. Рис. 1 | | |
| | | | | Детали | | |
| 11 | | 5 | 3.702-1/79-В.8-10.2-02 | Пластина | 1 | |
| | | | | 3.702-1/79-В.8-10.0-01 | | Для МС-11 |
| | | | | см. сб. Рис. 2 | | |
| | | | | Детали | | |
| 11 | | 6 | 3.702-1/79-В.8-10.2-01 | Пластина | 1 | |

| | | | |
|---|---|---|---|
| ГИП | [illegible] | | |
| Нач. отд. | [illegible] | | |
| [illegible] | [illegible] | | |
| [illegible] | [illegible] | | |
| [illegible] | [illegible] | | |

3.702-1/79-В.8-10.0

Изделие соединительное МС-10; МС-11

| Стадия | Лист | Листов |
|---|---|---|
| Р | | 1 |

ЦНИИПРОМВЕРНОПРОЕКТ

[illegible] 17217 14 Формат 11

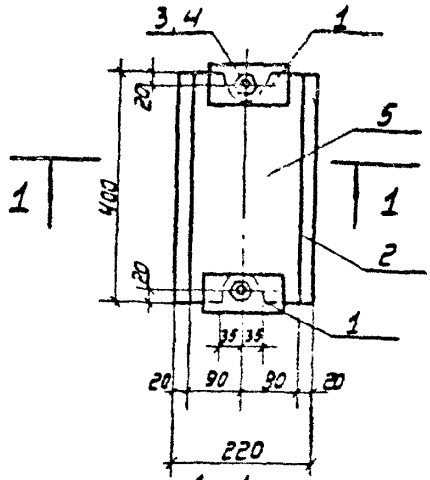


1 - 1

Рис. 1

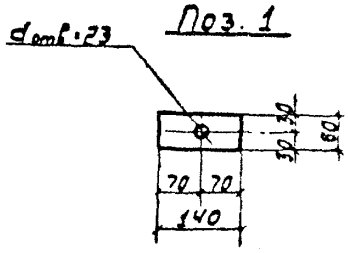


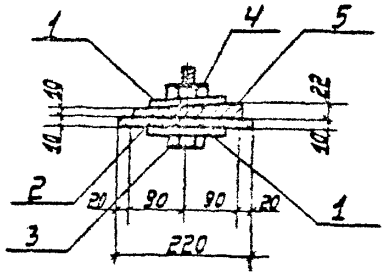


1 - 1

Рис. 2

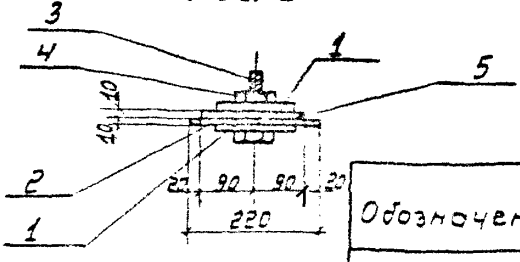


| Обозначение | Рис. | Марка | Масса, кг |
|---|---|---|---|
| 3.702-1/79-В.8-10.0 | 1 | МС-10 | 21,6 |
| 3.702-1/79-В.8-10.0-01 | 2 | МС-11 | 14,9 |

3.702-1/79-В.8-10.0 СБ

Изделие соединительное МС-10, МС-11

Сборочный чертеж

| Стадия | Масса | Масштаб |
|---|---|---|
| Р | см. табл. | 1:10 |

Лист | Листов 1

ЦНИИПРОМЗЕРНОПРОЕКТ

Инв. № подл. | Подпись и дата | Взам. инв. №

ГИП Простосердов
Нач. отд. Резниковский
Технолог Рыжин
Гл. спец. отд. Кондратьев
Ст. инж. Черняевская

Чертежи [illegible] 1721 15 Формат 11

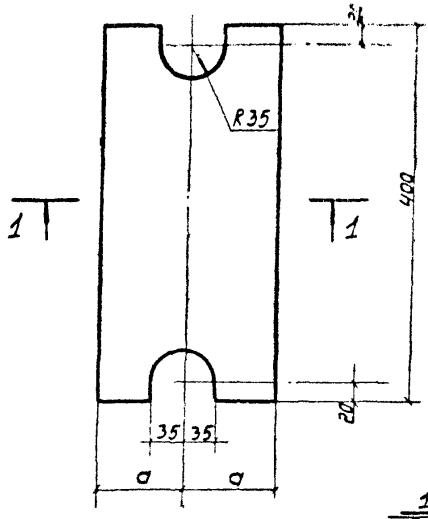


1 - 1
Рис. 1

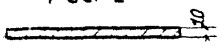


1 - 1
Рис. 2

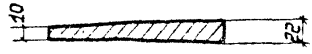


| Обозначение | Рис. | a мм | Масса кг | Материал | Примеч. |
|---|---|---|---|---|---|
| 3.702-1/79-В.8-10.2 | 1 | 110 | 6,9 | Полоса $\frac{10\times220\ ГОСТ\ 82\text{-}70}{ВСТ3КП2\ ГОСТ\ 380\text{-}71^{*}}$, $l=400$ | |
| 3.702-1/79-В.8-10.2-01 | | 90 | 5,7 | Полоса $\frac{10\times180\ ГОСТ\ 103\text{-}76}{ВСТ3КП2\ ГОСТ\ 380\text{-}71^{*}}$, $l=400$ | |
| 3.702-1/79-В.8-10.2-02 | 2 | 90 | 12,4 | Полоса $\frac{22\times180\ ГОСТ\ 103\text{-}76}{ВСТ3КП2\ ГОСТ\ 380\text{-}71^{*}}$, $l=400$ | Строгать |

| | | | |
|---|---|---|---|
| ГИП | Простосердов | | |
| | Резниковская | | |
| | Прыгин | | |
| | Кордюмов | | |
| | Кузнецов | | |
| | [illegible] | | |

3.702 - 1/79 - В. 8 - 10. 2

Пластина

| Стадия | Масса | Масштаб |
|---|---|---|
| Р | см.табл. | 1:5 |
| Лист | Листов 1 | |

ЦНИИПРОМЗЕРНОПРОЕКТ

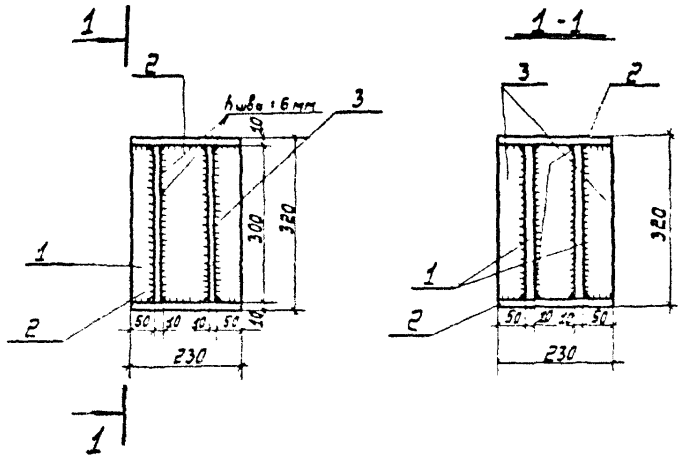


| Формат | Зона | Поз. | Обозначение | Наименование | Кол. | Примеч. |
|---|---|---|---|---|---|---|
| | | | | Документация | | |
| 11 | | | 3.702-1/79-В.8-00.0 ТО | Техническое описание | | |
| | | | | Детали | | |
| Б.4 | | 1 | 3.702-1/79-В.8-11.1 | Лист 10 ГОСТ 19903-74 / ВСТ3КП2 ГОСТ 380-71*; 230×300 | 2 | 10,8 кг |
| Б.4 | | 2 | 3.702-1/79-В.8-11.2 | Лист 10 ГОСТ 19903-74 / ВСТ3КП2 ГОСТ 380-71*; 230×230 | 2 | 8,3 кг |
| Б.4 | | 3 | 3.702-1/79-В.8-11.3 | Лист 10 ГОСТ 19903-74 / ВСТ3КП2 ГОСТ 380-71*; 50×300 | 4 | 4,7 кг |

| | | | |
|---|---|---|---|
| ГИП | Простосердов | | |
| Нач. отд. | Резниковский | | |
| Гл. констр. отд. | Ярыгин | | |
| Гл. спец. отд. | Курдюмов | | |
| Рук. гр. | Кузнецов | | |
| Ст. инж. | Черняковская | | |

3.702-1/79-В.8-11.0

Изделие соединительное МС-1-2

| Стадия | Масса | Масштаб |
|---|---|---|
| Р | 23,8 кг | 1:10 |
| Лист | Листов 1 | |

ЦНИИПРОМЗЕРНОПРОЕКТ

Инв. № подл. | Подпись и дата | Взам. инв. №

Копировал Майорова 17217 17 Формат 11

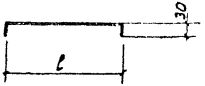


| Обозначение | Марка | l мм | Длина заготовки | Масса кг |
|---|---|---|---|---|
| 3.702-1/79-В.8-12.0 | МС-13 | 370 | 430 | 0,17 |
| 3.702-1/79-В.8-12.0-01 | МС-14 | 820 | 880 | 0,35 |

| | | | | |
|---|---|---|---|---|
| | | 3.702-1/79-В.8-12.0 | | |
| | | Изделие соединительное МС-13, МС-14 | Стадия | Масса | Масштаб |
| | | | Р | см. табл. | |
| | | | Лист | Листов 1 |
| | | Арматурная сталь ⌀8АI ГОСТ 5781-75 | ЦНИИПРОМЗЕРНОПРОЕКТ | |

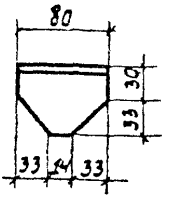


| | | | | | | | |
|---|---|---|---|---|---|---|---|
| | | | | 3.702 - 1/79 - В.8 - 13.0 | | | |
| | | | | Изделие соединительное МС-15 | Стадия | Масса | Масштаб |
| | | | | | Р | 0,4 кг | 1:5 |
| | | | | | Лист | Листов 1 | |
| ГИП | Простосердов | | | Уголок $\frac{Б\text{-}63\times5\ СТ\ СЭВ\ 104\text{-}74}{В\ СТ\ 3\ кп\ 2\ ГОСТ\ 380\text{-}71^{*}}$ С:80 | ЦНИИПРОМЗЕРНОПРОЕКТ | | |
| Нач. отд. | Резниковский | | | | | | |
| Гл. контр. отд. | Рогачин | | | | | | |
| Гл. спец. отд. | Курдюмов | | | | | | |
| Рук. гр. | Кузнецов | | | | | | |
| Ст. инж. | Чесновская | | | | | | |

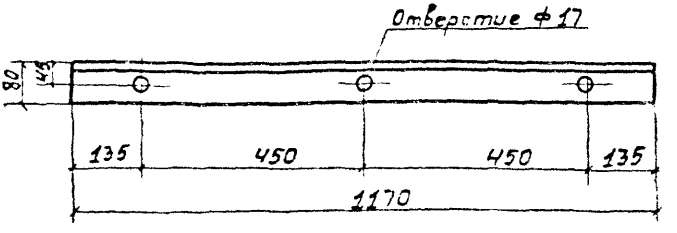


Оцинковать

| | | | | | | | |
|---|---|---|---|---|---|---|---|
| | | | | 3.702-1/79-В.8-14.0 | | | |
| | | | | Изделие соединительное МС-16 | Стадия | Масса | Масштаб |
| | | | | | Р | 18;1 | 1:10 |
| | | | | | Лист | Листов 1 | |
| Гип. | Простосердов | | | Уголок $\frac{Б\text{-}125\times80\times100\ ГОСТ\ 8\text{-}255\text{-}76}{Б\ ст\ 3\ кп\ 2\ ГОСТ\ 380\text{-}71}$, Б-1170 | ЦНИИПРОМЗЕРНОПРОЕКТ | | |
| Нач. отд. | Резниковский | | | | | | |
| Гл. инж. | Брыгин | | | | | | |
| Гл. спец. | Кудюмов | | | | | | |
| Ст. инж. | Черняевская | | | | | | |

Копировал [illegible] 17217 20 Формат 11

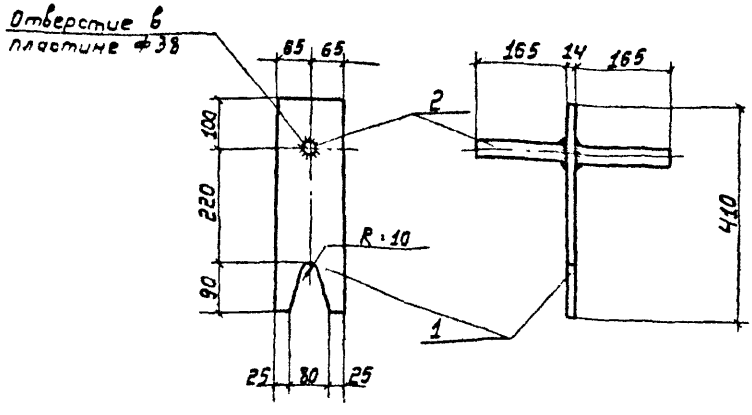


| Формат | Зона | Поз. | Обозначение | Наименование | Кол. | Примеч. |
|---|---|---|---|---|---|---|
| | | | | Документация | | |
| А1 | | | 3.702-1/79-В.8-00.ОТО | Техническое описание | | |
| | | | | | | |
| | | | | Детали | | |
| Б.Ч. | | 1 | 3.702-1/79-В.8-15.1 | Полоса $\frac{14\times130\ ГОСТ\ 103-76}{Вст3кп2\ ГОСТ\ 380-71^{**}}$ ℓ=410 | 1 | 5,9 кг |
| Б.Ч. | | 2 | 3.702-1/79-В.8-15.2 | ⌀36А-I ГОСТ 5781-75, ℓ=344 | 1 | 2,8 кг |

| | | |
|---|---|---|
| ГИП | Простосердов | |
| Нач. отд. | Резниковский | |
| Гконстр. отд. | Ярный | |
| Гспец. отд. | Курбанов | |
| Ст. инж. | Чернявский | |

3.702-1/79-В.8-15.0

Изделие соединительное МС-17

| Стадия | Масса | Масштаб |
|---|---|---|
| Р | 8,7 кг | 1:10 |
| Лист | Листов 1 | |

ЦНИИПромзерноПроект

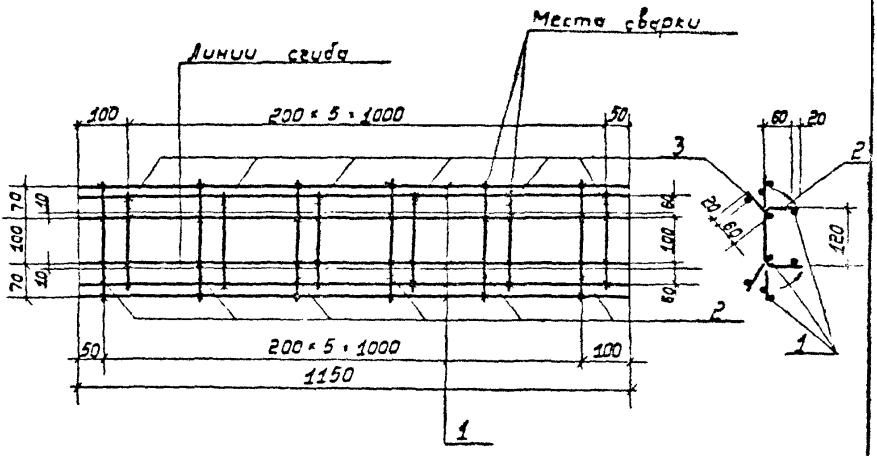


| Формат | Зона | Поз. | Обозначение | Наименование | Кол. | Примеч. |
|---|---|---|---|---|---|---|
| | | | | Документация | | |
| 11 | | | 3.702-1/79-В.8-00.0 то | Техническое описание | | |
| | | | | Детали | | |
| | | | | ф 3 ВI ГОСТ 6727-53* | | |
| 5.4 | | 1 | 3.702-1/79-В.8-16.1 | l = 1150 | 6 | 0,4 кг |
| 5.4 | | 2 | 3.702-1/79-В.8-16.2 | l = 280 | 6 | 0,1 кг |
| 5.4 | | 3 | 3.702-1/79-В.8-16.3 | l = 260 | 6 | 0,1 кг |

| | | | |
|---|---|---|---|
| ГИП | Оростосердов | | |
| Нач. отд. | Резниковский | | |
| Экспертиз. | Ярыгин | | |
| Гл. спец. отд. | Кудрявцев | | |
| Ст. инж. | Черняевская | | |

3.702-1/79-В.8-16.0

Изделие соединительное МС-18

| Стадия | Масса | Масштаб |
|---|---|---|
| Р | 0,6 кг | 1:10 |

ЦНИИПРОМЗЕРНОПРОЕКТ

Копировал [illegible] Формат 11

| Формат | Зона | Поз. | Обозначение | Наименование | Кол. | Примеч. |
|---|---|---|---|---|---|---|
| | | | | Документация | | |
| А1 | | | 3.702-1/79-В.8-00.0 ТО | Техническое описание | | |
| | | | | Переменные данные для исполнения | | |
| | | | | 3.702-1/79-В.8-17.0 | | для МС-19 |
| | | | | Детали | | |
| Б.4 | | | 3.702-1/79-В.8-17.0 | Полоса $\frac{\text{Б}\cdot50\ \text{ГОСТ}\ 103\cdot76}{\text{Вст3кп2 ГОСТ}\ 380\cdot71^{*}}$ $\ell\cdot70$ | 1 | 0,2 кг |
| | | | | 3.702-1/79-В.8-17.0-01 | | для МС-20 |
| | | | | Детали | | |
| Б.4 | | | 3.702-1/79-В.8-17.0-01 | Полоса $\frac{\text{Б}\cdot50\ \text{ГОСТ}\ 103\cdot76}{\text{Вст3кп2 ГОСТ}\ 380\cdot71^{*}}$ $\ell\cdot400$ | 1 | 1,0 кг |
| | | | | 3.702-1/79-В.8-17.0-02 | | для МС-21 |
| | | | | Детали | | |
| Б.4 | | | 3.702-1/79-В.8-17.0-02 | Полоса $\frac{\text{Б}\cdot80\ \text{ГОСТ}\ 103\cdot76}{\text{Вст3кп2 ГОСТ}\ 380\cdot71^{*}}$ $\ell\cdot250$ | 1 | 1,0 кг |
| | | | | 3.702-1/79-В.8-17.0-03 | | для МС-22 |
| | | | | Детали | | |
| Б.4 | | | 3.702-1/79-В.8-17.0-03 | ⌀ 14 А I ГОСТ 5781-75 $\ell\cdot370$ | 1 | 0,4 кг |
| | | | | 3.702-1/79-В.8-17.0-04 | | для МС-23 |
| | | | | Детали | | |
| Б.4 | | | 3.702-1/79-В.8-17.0-04 | ⌀ 14 А I ГОСТ 5781-75 $\ell\cdot265$ | 1 | 0,3 кг |

3.702-1/79-В.8-17.0

Изделия соединительные МС 19 – МС 23

ГИП

Нач. отд.

Гл. спец.

Рук. гр.

Конс.

Стадия | Лист | Листов

Гипронефтеспецстрой

| Формат | Зона | Поз. | Обозначение | Наименование | Кол. | Примеч. |
|---|---|---|---|---|---|---|
| | | | | Документация | | |
| 11 | | | 3.702-1/79-В.8-00.0 то | Техническое описание | | |
| | | | | | | |
| | | | | Стандартные изделия | | |
| | | | | Гайка М14.4 0925 ГОСТ 5915-70* | 1 | 0,02 кг |
| | | | | Шайба 14.0925 ГОСТ 11371-68* | 2 | 0,01 кг |
| | | | | | | |
| | | | Переменные данные для исполнения | | | |
| | | | | 3.702-1/79-В.8-18.0 | | для МС-24 |
| | | | | Стандартные изделия | | |
| | | | | Болт М14×170.46.0950 | | |
| | | | | ГОСТ 7798-70* | 1 | 0,2 кг |
| | | | | | | |
| | | | | 3.702-1/79-В.8-18.0-01 | | для МС-25 |
| | | | | Стандартные изделия | | |
| | | | | Болт М14×220.46.0950 | | |
| | | | | ГОСТ 7798-70* | 1 | 0,3 кг |

| | | | |
|---|---|---|---|
| Гл. | Простосердов | | |
| Нач. отд. | Резниковский | | |
| Гл. спец. | Курдюмов | | |
| Рук. гр. | Кузнецов | | |
| Ст. инж. | Чернявская | | |

3.702-1/79-В.8-18.0

Изделие соединительное МС-24, МС-25

| Стадия | Лист | Листов |
|---|---|---|
| Р | | 1 |

ЦНИИПРОМЗЕРНОПРОЕКТ

| Формат | Зона | Поз. | Обозначение | Наименование | Кол. | Примеч. |
|---|---|---|---|---|---|---|
| | | | | Документация | | |
| 11 | | | 3.702-1/79-В.8-00.0 ТО | Техническое описание | | |
| 11 | | | 3.702-1/79-В.8-19.0 СБ | Сборочный чертеж | | |
| | | | | Детали | | |
| 11 | | 1 | 3.702-1/79-В.8-19.1 | Фасонка | 2 | |
| 11 | | 2 | 3.702-1/79-В.8-19.1-01 | Фасонка | 2 | |
| | | | | | | |
| | | | Переменные данные для исполнения | | | |
| | | | | 3.702-1/79-В.8-19.0 | | для ВС-1 |
| | | | | Детали | | |
| Б.4 | | 3 | 3.702-1/79-В.8-19.2 | Уголок $\frac{Б\text{-}56\times5\ СТСЭВ\ 104\text{-}74}{ВСТ3КП2ГОСТ380\text{-}71^*}$ $\ell$=6140 | 2 | 52,2 кг |
| | | | | 3.702-1/79-В.8-19.0-01 | | для ВС-2 |
| | | | | Детали | | |
| Б.4 | | 3 | 3.702-1/79-В.8-19.3 | Уголок $\frac{Б\text{-}56\times5\ СТСЭВ\ 104\text{-}74}{ВСТ3КП2ГОСТ380\text{-}71^*}$ $\ell$=6320 | 2 | 53,7 кг |
| | | | | 3.702-1/79-В.8-19.0-02 | | для ВС-3 |
| | | | | Детали | | |
| | | | | | | |
| Б.4 | | 3 | 3.702-1/79-В.8-19.4 | Уголок $\frac{Б\text{-}56\times5\ СТСЭВ\ 104\text{-}74}{ВСТ3КП2ГОСТ380\text{-}71^*}$ $\ell$=6510 | 2 | 56,2 кг |

| | | | |
|---|---|---|---|
| ГИП | Простопердов | | |
| Нач. отд. | Резниковский | | |
| Спец. отд. | Курдюмов | | |
| Рук. гр. | Кузнецов | | |
| Ст. инж. | Чернявская | | |

3.702-1/79-В.8-19.0

Ветровая связь ВС1 ÷ ВС3

| Стадия | Лист | Листов |
|---|---|---|
| 0 | | 1 |

ЦНИИПРОМЗЕРНОПРОЕКТ

Копировал [illegible] 0217 25 Формат 11

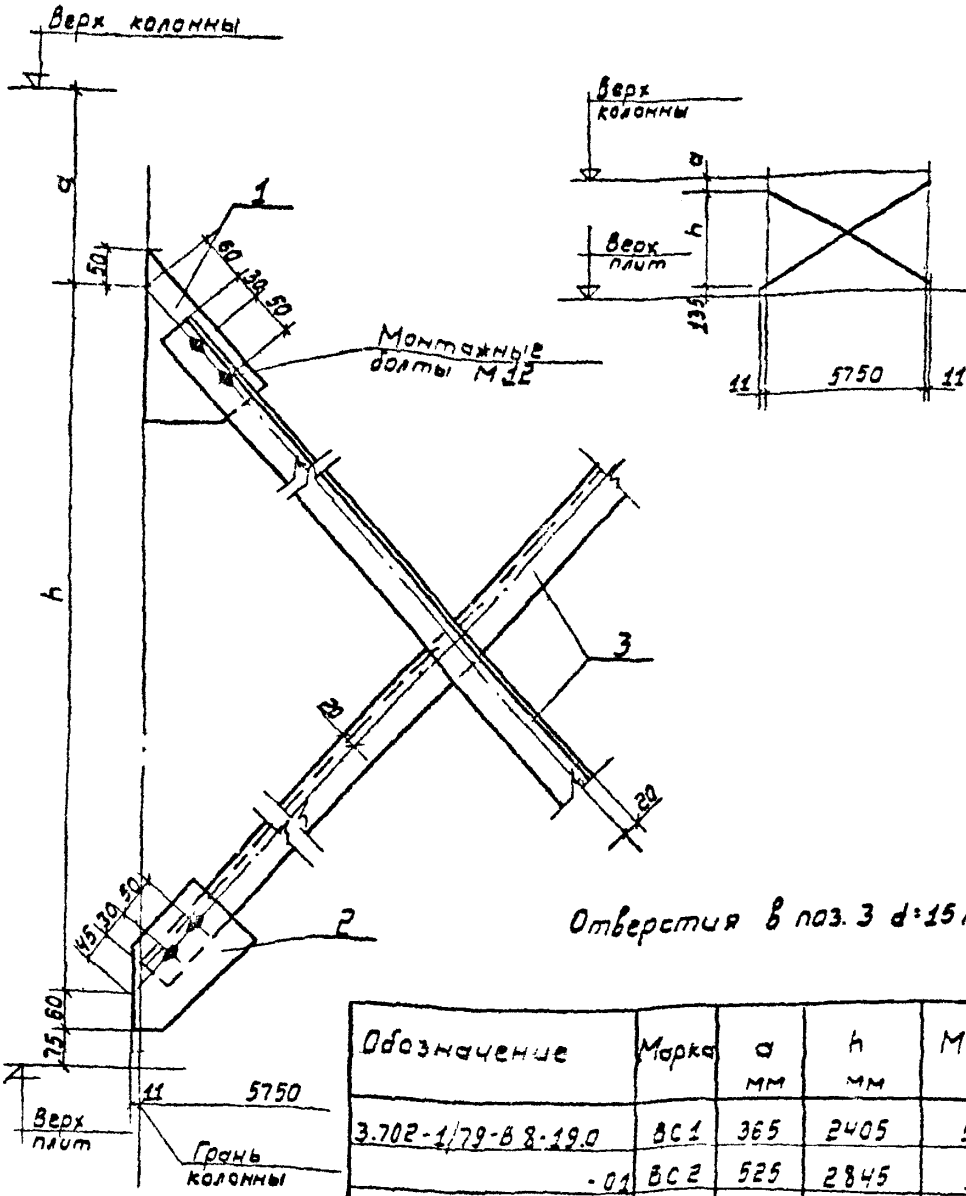


Отверстия в поз. 3 d=15 мм

| Обозначение | Марка | a мм | h мм | Масса кг |
|---|---|---|---|---|
| 3.702-1/79-В.8-19.0 | ВС1 | 365 | 2405 | 56,2 |
| -01 | ВС2 | 525 | 2845 | 57,7 |
| -02 | ВС3 | 525 | 3445 | 60,2 |

| | | | |
|---|---|---|---|
| ГИП | Простасердов | | |
| Нач. отд. | Резниковский | | |
| Гл. констр. отд. | Ярыгин | | |
| Гл. спец. отд. | Кордюков | | |
| Рук. гр. | Кизнецов | | |
| Ст. инж. | Кацман | | |

3.702-1/79-В.8-19.0 СБ

Ветровая связь
ВС1 ÷ ВС3
Сборочный чертеж

| Стадия | Масса | Масштаб |
|---|---|---|
| Р | см. табл. | |
| Лист | Листов 1 | |

ЦНИИПРОМЗЕРНОПРОЕКТ

Копировал

Рис. 1

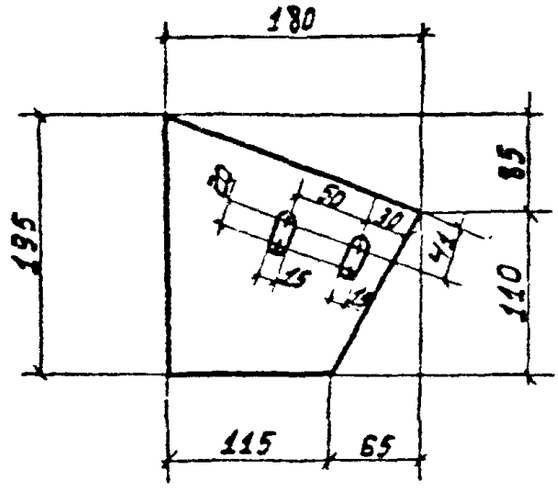


Рис. 2

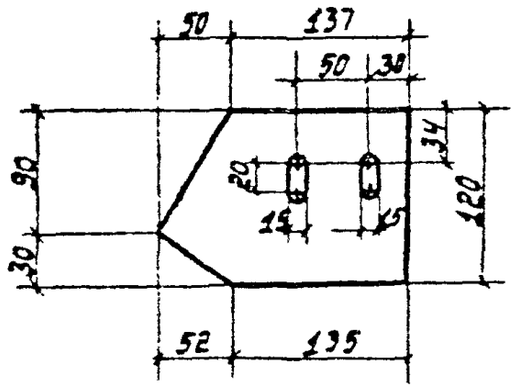


| Обозначение | Рис. | Масса кг |
|---|---|---|
| 3.702-1/79-В.8-19.1 | 1 | 1.1 |
| -01 | 2 | 0.9 |

| | | | | | | |
|---|---|---|---|---|---|---|
| | | | | 3.702-1/79-В.8-19-1 | | |
| | | | | Фасонка | Стадия | Масса | Масштаб |
| | | | | | Р | см.табл | 1 5 |
| | | | | | Лист | Листов 1 |
| | | | | Лист 6 ГОСТ 19903-1- / В Ст3кп2 ГОСТ 380-71* | ЦНИИПРОМЗЕРНОПРОЕКТ | |

gost.e-ecolog.ru

Копировал [illegible] 17217 (27) Формат 11