Типовая документация

на строительные системы и изделия зданий и сооружений

Серия 3.702-1/79

Унифицированные сборные железобетонные конструкции силосных сооружений предприятий по хранению и переработке зерна

Выпуск 6

Закладные детали

Рабочие чертежи

17215

ЦЕНА 0-65

gost.e-ecolog.ru

Типовая документация
на строительные системы и изделия зданий и сооружений

Серия 3.702-1/79

Унифицированные сборные железобетонные конструкции силосных сооружений предприятий по хранению и переработке зерна

Выпуск 6

Закладные детали
Рабочие чертежи

Разработан ЦНИИПромзернопроект

Главный инженер института /О.К. Довгалло/

Утвержден Постановлением Госстроя СССР от 18.03. 1981 г №37

Главный инженер проекта /А.Н. Простосердов/

НИИЖБ

Зам. директора института /Н.Н. Коровин/

Содержание

Обозначение	Наименование	стр.
	содержание	2
3.702-1/79-В.6-00.0 ТО	Техническое описание	3-4
3.702-1/79-В.6-01.0	Изделие закладное М1÷М3	5
3.702-1/79-В.6-01.0 сб	Изделие закладное М1÷М3	
	Сборочный чертеж	6
3.702-1/79-В.6-02.0	Изделие закладное М4, М5	7
3.702-1/79-В.6-03.0	М6	8
3.702-1/79-В.6-04.0	М7	9
3.702-1/79-В.6-04.1	Стержень гнутый	10
3.702-1/79-В.6-05.0	Изделие закладное М8	11
3.702-1/79-В.6-06.0	М9	12
3.702-1/79-В.6-07.0	М10	13
3.702-1/79-В.6-08.0	М11	14
3.702-1/79-В.6-09.0	М12	15
3.702-1/79-В.6-10.0	М13	16
3.702-1/79-В.6-11.0	М14	17
3.702-1/79-В.6-11.1	Пластина гнутая	18
3.702-1/79-В.6-12.0	Изделие закладное М15	19
3.702-1/79-В.6-13.0	М16	20
3.702-1/79-В.6-13.2	Стержень гнутый	21
3.702-1/79-В.6-14.0	Изделие закладное М17, М18	22
3.702-1/79-В.6-15.0	М19	23
3.702-1/79-В.6-16.0	М20	24
3.702-1/79-В.6-17.0	М21	25
3.702-1/79-В.6-18.0	М22	26
3.702-1/79-В.6-19.0	М23	27
3.702-1/79-В.6-20.0	М24, М25	28
3.702-1/79-В.6-21.0	М26	29
3.702-1/79-В.6-22.0	М27	30
3.702-1/79-В.6-23.0	М28	31
3.702-1/79-В.6-24.0	М29	32

1. В данном выпуске собраны закладные детали железобетонных конструкций, помещённых в выпусках 2÷4 настоящей серии.
2. Конструкция закладных деталей, разработанных в настоящем выпуске, принята ввиде стальных пластин с приваренными к ним „втавр" прямыми и „внахлестку" гнутыми стержнями периодического профиля.
3. Тавровые соединения стержней должны выполняться под слоем флюса на сварочных автоматах (соединение типа Т-I, ГОСТ 19292-73) или на ручных станках. При отсутствии необходимого оборудования для сварки тавровых соединений допускается применение ручной дуговой сварки в раззенкованных отверстиях. При этом образующийся при сварке наплыв зачищается после сварки заподлицо с пластиной.
4. Соединения стержней и пластин „внахлёстку" производить ручной дуговой сваркой фланговыми швами. Размеры швов нахлёсточных соединений даны на рис. 1.

Рис.1

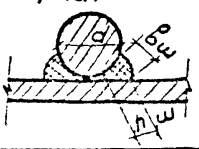

$h_ш = 0.25d$; $h_ш \geq 4$ мм

$в_ш = 0.5d$; $в_ш \geq 8$ мм

Длина швов дана на чертежах деталей.

				3.702-1/79-В.6-00.0 то			
ГИП	Простосердов			Техническое описание	Стадия	Лист	Листов
Нач.отд.	Розников				Р	1	2
Гл.спец.	Кодюков				Цниипромзерн.		
рук.гр.	Кузнецов						

5. Качество закладных деталей должно соответствовать требованиям СН 393-78 „Инструкция по сварке соединений арматуры и закладных деталей железобетонных конструкций," СН 313-65* „Инструкция по технологии изготовления и установке стальных закладных деталей в сборных железобетонных и бетонных изделиях" и ГОСТ 10922-75 „Арматурные изделия и закладные детали сварные для железобетонных конструкций. Технические требования и методы испытаний."
6. Выбор типов электродов для электродуговой сварки производить по СН 393-78 в зависимости от класса и марки применяемой арматурной стали.
7. Защиту закладных деталей от коррозии производить цинковыми покрытиями толщиной 120 мкм.

Толщина цинковых покрытий, наносимых горячим цинкованием или гальваническим методом, должна приниматься 50 мкм.

Указания о необходимости защиты закладных деталей от коррозии даны на чертежах изделий. Закладные детали, металлизация которых не оговорена на чертежах, должны иметь лакокрасочное покрытие.

Формат	Зона	Поз.	Обозначение	Наименование	Кол.	Примеч.
				Документация		
А1			3.702-1/79-В.6-00.0 т.о	Техническое описание		
			3.702-1/79-В.6-01.0 сб	Сборочный чертеж		
				Переменные данные для исполнений		
				3.702-1/79-В.6-01.0		для М1
				Детали		
Б.Ч		1	3.702-1/79-В.6-01.1	ф10 А III ГОСТ 5.1459-72; ℓ=300	4	0.7 кг
Б.Ч		2	3.702-1/79-В.6-01.2	Лист 8 ГОСТ 19903-74 ℓ=280 Вст3кп2 ГОСТ 380-71*	1	3.9 кг
				3.702-1/79-В.6-01.0-01		для М2
				Детали		
Б.Ч		1	3.702-1/79-В.6-01.3	ф10 А III ГОСТ 5.1459-72; ℓ=430	4	1.1 кг
Б.Ч		2	3.702-1/79-В.6-01.4	Полоса 10×120 ГОСТ 103-76 ℓ=250 Вст3кп2 ГОСТ 380-71*	1	2.4 кг
				3.702-1/79-В.6-01.0-02		для М3
				Детали		
Б.Ч		1	3.702-1/79-В.6-01.5	ф12 А III ГОСТ 5.1459-72; ℓ=300	4	1.1 кг
Б.Ч		2	3.702-1/79-В.6-01.6	Лист 8 ГОСТ 19903-74 300×250 Вст3кп2 ГОСТ 380-71*	1	4.7 кг

3.702-1/79-В.6-01.0

ГИП	Пластеров		
Нач. отд.	Васильев		
Н. контр.	Шишкин		
Рук. гр.	Алексеев		
Ст. инж.	Комиссаров		

Изделие закладное М1 ÷ М3

Стадия	Лист	Листов
Р		

ЦНИИпромзернопроект

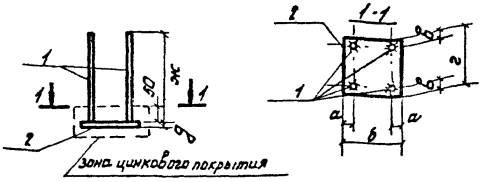

Обозначение	Марка	размеры, мм						Масса кг	Примечание
		а	б	в	г	д	ж		
3.702-1/79 - В.6-01.0	М1	40	250	40	250	8	300	4.6	
-01	М2	70	250	35	120	10	430	3.5	Оцинковать
-02	М3	45	300	45	250	8	300	5.8	

Гип	Простосердов		
Нач.отд.	Резниковский		
Гл.констр.	Ярыгин		
Гл.спец.	Курдюмов		
Рук. гр.	Кузнецов		
Ст. инж.	Костарева		

3.702-1/79 - В.6-01.0 СБ

Изделие закладное М1 ÷ М3
Сборочный чертеж

Стадия	Масса	Масштаб
Р	см.табл.	
Лист	листов 1	

Цнипромзернопроект

17215 7 копировал Тарасова Формат 11

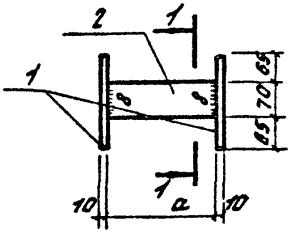

1-1

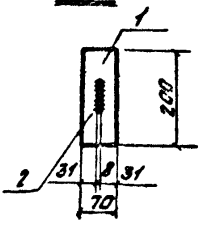

Обозначение	Марка	a мм	Масса кг
В.6-02.0	М4	480	4.3
-01	М5	230	3.2

Формат	Зона	Поз.	Обозначение	Наименование	Кол.	Примеч.
				Документация		
11			3.702-1/79-В.6.00.0 то	Техническое описание		
			Переменные данные для исполнений			
				3.702-1/79-В.6-02.0		для М4
				Детали		
Б.Ч		1	3.702-1/79-В.6-02.1	Полоса $\frac{10\times70\ ГОСТ103-76}{ВСТ3КП2\ ГОСТ380-71^{*}}$; $l=200$	2	2,2кг
Б.Ч		2	3.702-1/79-В.6-02.2	Полоса $\frac{8\times70\ ГОСТ103-76}{ВСТ3КП2\ ГОСТ380-71^{*}}$; $l=480$	1	2,1кг
				3.702-1/79-В.6-02.0-01		для М5
				Детали		
Б.Ч		1	3.702-1/79-В.6-02.1	Полоса $\frac{10\times70\ ГОСТ103-76}{ВСТ3КП2\ ГОСТ380-71^{*}}$; $l=200$	2	2,2кг
Б.Ч		2	3.702-1/79-В.6-02.3	Полоса $\frac{8\times70\ ГОСТ103-76}{ВСТ3КП2\ ГОСТ380-71^{*}}$; $l=230$	1	1.0кг

Гип	Простосердов	
Нач. отд.	Резниковский	
Гл. констр. отд.	Ярыгин	
Гл. спец. отд.	Курдюмов	
Рук. гр.	Кузнецов	
Ст. инж.	Костарева	

3.702-1/79-В.6-02.0

Изделие закладное М4, М5

Стадия	Масса	Масштаб
Р	см. табл.	1:10
Лист	Листов 1	

ЦНИИпромзернопроект

17215 8 Копировал Тарасова Формат 11

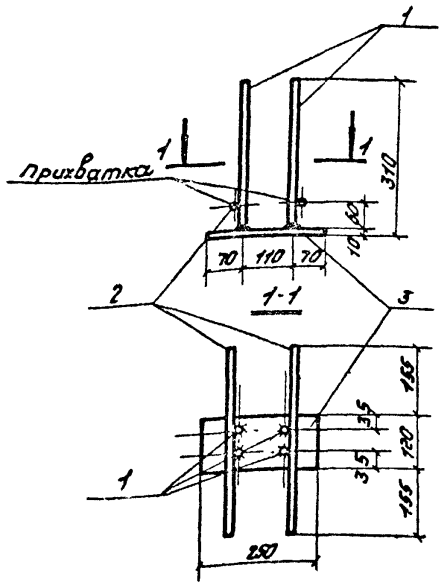

Формат	Зона	Поз.	Обозначение	Наименование	Кол.	Прим.
				Документация		
11			3.702-1/79-В.6-00.0 т.о	Техническое описание		
				Детали		
5.4		1	3.702-1/79-В.6-03.1	Ф10АIII ГОСТ 5.1459-72; ℓ=300	4	0.7 кг
5.4		2	3.702-1/79-В.6-03.2	Ф10АIII ГОСТ 5.1459-72; ℓ=430	2	0.5 кг
5.4		3	3.702-1/79-В.6-03.3	Полоса 10×120 ГОСТ 103-76		
				В ст3кп2 ГОСТ 380-71*; ℓ=250	1	2.4 кг

Гип	Простосердов		
Нач. отд.	Резниковский		
Л. контр.	Ярыгин		
Гл. спец.	Курдюмов		
Рук. гр.	Кузнецов		
Ст. инж.	Кошкин		

3.702-1/79-В.6-03.0

Изделие закладное М6	Стадия	Масса	Масштаб
	Р	3.6 кг	1:10
	Лист	Листов 1	
	Цниипромзерноотсетт		

Копировал Тарасова 12215 4 Формат 11

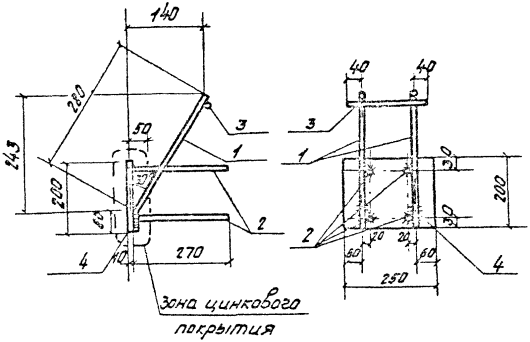

Формат	Зона	Поз.	Обозначение	Наименование	Кол.	Прим.
				Документация		
11			3.702-1/79-В.3-00.0 ТО	Техническое описание		
				Детали		
11		1	3.702-1/79-В.6-04.1	Стержень гнутый	2	
Б.4		2	3.702-1/79-В.6-04.2	ф12А III ГОСТ 5.1459-72; l=270	4	1.0 кг
Б.4		3	3.702-1/79-В.6-04.3	ф12А III ГОСТ 5.1459-72; l=210	1	0.2 кг
Б.4		4	3.702-1/79-В.6-04.4	Полоса 10×200 ГОСТ 103-76 l=250 Б ст.3 кп2 ГОСТ 380-71*	1	3.9 кг

3.702-1/79-В.6-04.0

Изделие закладное М7

Стадия	Масса	Масштаб
Р	5.7 кг	1:10

Рис. 1

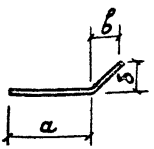

Рис. 2

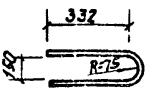

Рис. 4

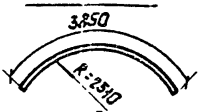

Рис. 3

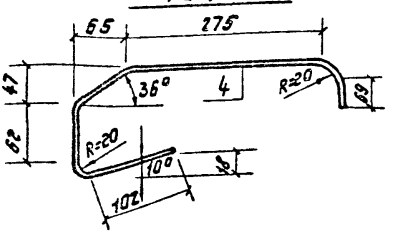

Рис. 5

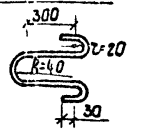

Обозначение	рис.	размеры, мм ф	а	б	в	длина развёртки	масса кг
3.702-1/79-В.6-04.1	1	12А III	280	30	52	340	0.3
-01		12А III	205	39	39	260	0.3
-02		10А III	110	100	283	410	0.3
-03		10А III	60	20	238	300	0.2
-04		10А III	52	60	114	180	0.1
-05		10А III	30	108	402	445	0.3
-06		14А III	120	60	550	675	0.8
-07		10А III	100	80	299	400	0.2
-08	2	18А I	—	—	—	900	1.8
-09	3	8А I	—	—	—	640	0.3
-10	4	10А I	—	—	—	3850	2.4
-11	5	10А I	—	—	—	1110	0.7

3.702-1/79-В.6-04.1

Стержень гнутый

стадия	масса	масштаб
Р		

Лист | Листов 1

Арматурная сталь класса А I ГОСТ 5781-75
класса А III ГОСТ 5781-82

ЦНИИпромзернопроект

ГИП
Начотд
Рук гр
Конструктор

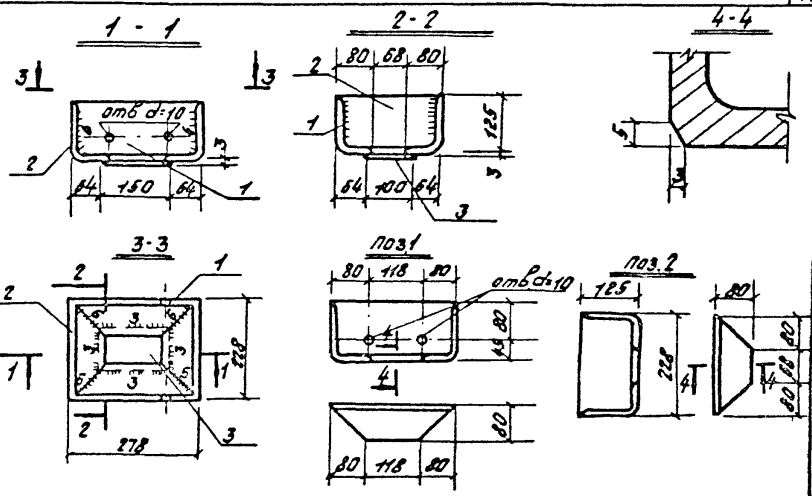

Формат	Зона	Поз.	Обозначение	Наименование	Кол.	Примеч.
				Документация		
11			3.702-1/79-В.6-00.0 т.о	Техническое описание		
				Детали		
Б.У		1	3.702-1/79-В.6-05.1	Уголок Б-125×80×8 ГОСТ 8510-72 / Вст3кп2 ГОСТ 380-71* ; l=278	2	7.0кг
Б.У		2	3.702-1/79-В.6-05.2	Уголок Б-125×80×8 ГОСТ 8510-72 / Вст3кп2 ГОСТ 380-71* ; l=228	2	5.8кг
Б.У		3	3.702-1/79-В.6-05.3	Лист 3 ГОСТ 19903-74 / Вст3кп2 ГОСТ 380-71* ; 100×150	1	0.4кг

				3.702-1/79-В.6-05.0			
				Изделие закладное М8	Стадия	Масса	Масштаб
					Р	13.2кг	1:10
					Лист	Листов 1	
Гип	Простосердов				Цилиппромзернопроект		
Нач. отд.	Резниковский						
Пр.	Ярогин						
	Кузнецов						
	Лазнецов						
	Лазнецов						

Копировал [illegible] 12 Формат 11

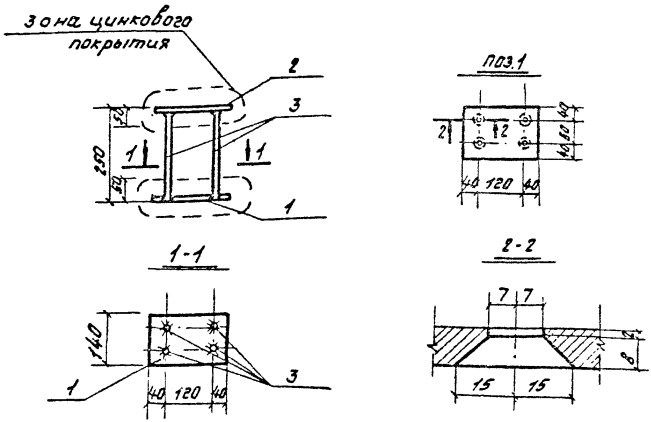

Формат	Зона	поз.	Обозначение	Наименование	Кол.	Примеч.
				Документация		
Н			3.702-1/79 - В.6-00.0 т.о	Техническое описание		
				Детали		
Б.Ч		1	3.702-1/79 - В.6-06.1	Полоса $\frac{10\times140\ ГОСТ\ 103\text{-}76}{В\ СТ3\ КП2\ ГОСТ\ 380\text{-}71^{*}}$; $l=200$	1	2,2 кг
Б.Ч		1	3.702-1/79 - В.6-06.1	Полоса $\frac{10\times140\ ГОСТ\ 103\text{-}76}{В\ СТ3\ КП2\ ГОСТ\ 380\text{-}71^{*}}$; $l=200$	1	2,2 кг
Б.Ч		3	3.702-1/79 - В.6-06.3	ФГ2А III ГОСТ 5.1459-72; $l=240$	4	0.8 кг

Гип	Простосердов		
Нач. отд.	Резчикова		
Н. контр.	Ярыгин		
Проверил	Кондратьев		
Рук. гр.	Кузнецов		
Ст. инж.	Кошман		

3.702-1/79 - В.6-06.0

Изделие закладное МВ

Стадия	Масса	Масштаб
Р	5,1 кг	1:10
Лист	Листов 1	

Гипрострой

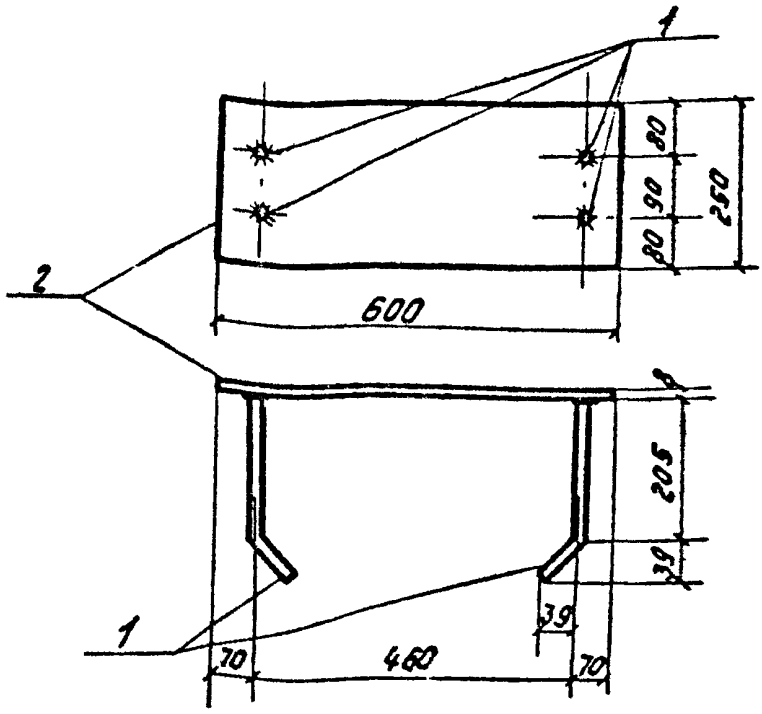

Формат	Зона	Поз.	Обозначение	Наименование	Кол.	Примеч.
				Документация		
11			3.702-1/79-В.6-00.0т.о	Техническое описание		
				Детали		
11		1	3.702-1/79-В.6-04.1-01	Стержень гнутый	4	
Б.У		2	3.702-1/79-В.6-07.1	Лист 8 ГОСТ 19903-74 600×250		
				В ст3 кп2 ГОСТ 380-71	1	9,4 кг

ГИП	Простосердов		
Нач отд	Резниковский		
Н.контр.	Ярыгин		
Гл.спец.	Кудрявцев		
Р.ГР	[illegible]		
Ст. инж.	Кошман		

3.702-1/79-В.6-07.0

Изделие закладное М10

Стадия	Масса	Масштаб
Р	10.6 кг	1:10
Лист	Листов 1	

Цниипромзерноопроект

Копировал [illegible] 17 [illegible] 14 [illegible]

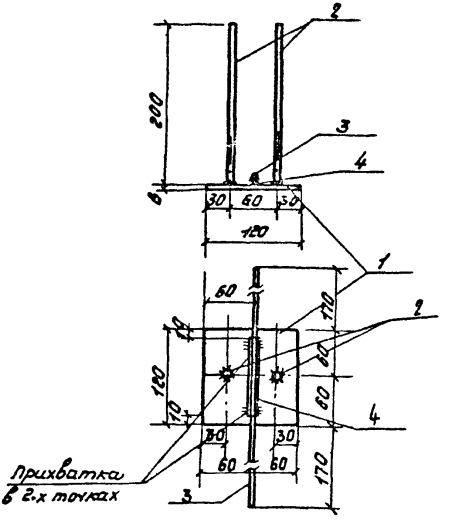

Формат	Зона	Поз.	Обозначение	Наименование	Кол.	Примеч.
				Документация		
11			3.702-1/79-В.6-00.0 т.о	Техническое описание		
				Детали		
Б.Ч		1	3.702-1/79-В.6-08.1	Полоса $\frac{6\times120\ ГОСТ\ 103\text{-}76}{ВСТ3кп2\ ГОСТ\ 380\text{-}71^{*}}$; $l=120$	1	0.7 кг
Б.Ч		2	3.702-1/79-В.6-08.2	ф10А III ГОСТ 5.1459-72; $l=200$ мм	2	0.2 кг
Б.Ч		3	3.702-1/79-В.6-08.3	ф10А III ГОСТ 5.1459-72; $l=460$ мм	1	0.3 кг
Б.Ч		4	3.702-1/79-В.6-08.4	ф12А III ГОСТ 5.1459-72; $l=100$ мм	1	0.1 кг

Гип	Простосердов		
Нач. отд.	Резниковский		
Я. конструкт.	Ярыгин		
Я. ремонт.	Курдюмов		
Рук. гр.	Кузнецов		
Ст. инж.	Гостарева		

3.702-1/79-В.6-08.0

Изделие закладное М 11

Стадия	Масса	Масштаб
Р	1,3 кг	1:5
Лист	Листов 1	

Инниипромзернопроект

Перепечатал [illegible] 15 формат 11

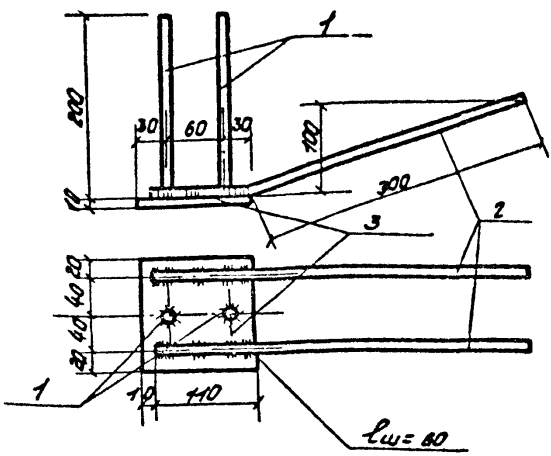

Формат	Зона	Поз.	Обозначение	Наименование	Кол.	Примеч.
				Документация		
11			3.702-1/79-В.6-00.0 т.о	Техническое описание		
				Детали		
Б.Ч		1	3.702-1/79-В.6-09.1	Ф10АIII ГОСТ 5.1459-72; l=200	2	0.2 кг
11		1	3.702-1/79-В.6-04.1-02	Стержень гнутый	2	0.6 кг
Б.Ч		3	3.702-1/79-В.6-09.2	полоса 10×120 ГОСТ 103-76 l=120 / Вст3кп2 ГОСТ 380-71	1	1.1 кг

ГИП	Прокофьев		
Нач. отд.	Резниковский		
Гл. инж.	Ярошин		
Гл. спец. отд.	Курдюмов		
Рук. пр.	Гузнецов		
Ст. инж.	Костарева		

3.702-1/79-В.6-09.0

Изделие закладное М12

Стадия	Масса	Масштаб
Р	1.9 кг	1:5
Лист	Листов 1	

ЦНИИпромзернопроект

Копировал Тарасова 17215 16 Формат

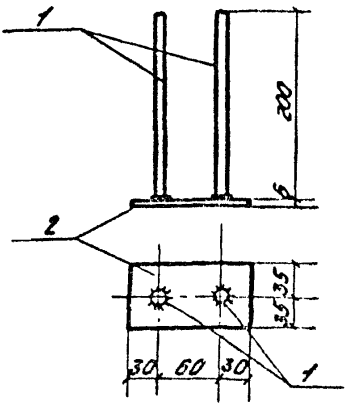

Зона	Поз.	Обозначение	Наименование	Кол.	Примеч.
			Документация		
		3.702-1/79-В.6-00.0 т.о	Техническое описание		
			Детали		
	1	3.702-1/79-В.6-10.1	ф10А III ГОСТ 5.1459-72, l=200	2	0.2 кг
	2	3.702-1/79-В.6-10.2	Полоса $\frac{6\times70\ ГОСТ\ 103-76}{ВСТ3\ кп2\ ГОСТ\ 380-71^{*}}$ l=120	1	0.4 кг

			3.702-1/79-В.6-10.0
			Изделие закладное М13
			стадия: Р; масса: 0.6 кг; масштаб: 1:5
			Лист; Листов 1
			ЦНИИпромзернопроект
Гл.	Простосердов		
Отд.	Резниковский		
Нач. отд.	Ярыгин		
Вед.	Курдюмов		
Гл.	Кузнецов		
Инж.	Костырева		

Копировал Тарасова 17215 17 Формат 11

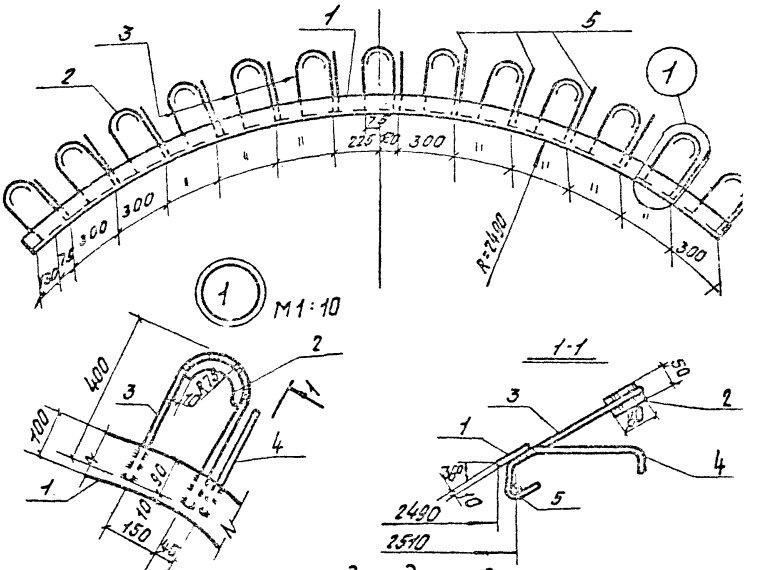

Закладную деталь допускается расчленить по длине.

Формат	Зона	Поз.	Обозначение	Наименование	Кол.	Приме
				Документация		
11			3.702-1/79-В.6 00.0 т.о	Техническое описание		
				Детали		
11		1	3.702-1/79-В.6-11.1	Пластина гнутая	1	
11		2	3.702-1/79-В.6-11.1-01	Пластина гнутая	13	
11		3	3.702-1/79-В.6-04.1-08	Стержень гнутый	13	
11		4	3.702-1/79-В.6-04.1-09	Стержень гнутый	13	
11		5	3.702-1/79-В.6-04.1-10	Стержень гнутый	1	

3.702-1/79-В.6-11.0

Гип	Прокопьев		Изделие закладное М14	Стадия	Масса	Масштаб
Нач. отд.	Резникова			Р	74,0 кг	1:20
Инж.	Розгин			Лист	Листов	
Инж.	Кузнецов			Цинкоформ.	Проект	
Рук. гр.	Кузнецов					
Стандарт.	Кошман					

Копировал Тарасова 17215 16 Формат 11

Рис. 1 (развертка)

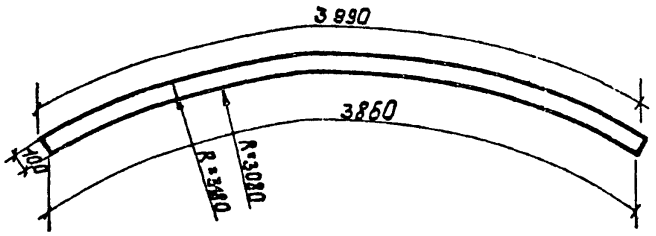

Рис. 2

М1:10

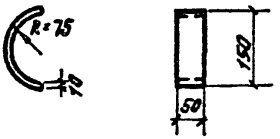

Деталь В.6-11.1 допускается сваривать из отдельных полос.

Обозначение	рис	Материал	L мм	Масса кг
3.702-1/79-В.6-11.1	1	полоса $\frac{10\times100\ ГОСТ\ 103\text{-}76}{ВСТ3кп2\ ГОСТ\ 380\text{-}71^*}$; ℓ=3990	3990	31.3
-01	2	полоса $\frac{10\times50\ ГОСТ\ 103\text{-}76}{ВСТ3кп2\ ГОСТ\ 380\text{-}71^*}$; ℓ=250	250	1.0

ГИП	Простосердов		
Нач. отд.	Резниковский		
Гл. констр.	Ярыгин		
Гл. спец. отд.	Курдюмов		
Рук. гр.	Кузнецов		
Т. ин. осс.	Кошман		

3.702-1/79-В.6-11.1

Пластина гнутая

Стадия	Масса	Масштаб
Р	см. табл.	
Лист	Листов 1	
Цниипромзернопроект		

Копировал Тарасова 17.2.15

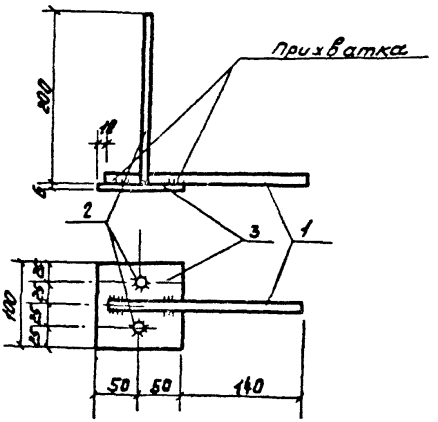

Возможна замена арматуры ф14 AIII (поз.1) на арматуру ф14 AI

Формат	Зона	Поз.	Обозначение	Наименование	Кол.	Примеч.
				Документация		
11			3.702-1/79-В.6-00.0 т.о	Техническое описание		
				Детали		
6.4		1	3.702-1/79-В.6-12. 1	ф14AIII ГОСТ 5.1459-72; l=230	1	0.3 кг
6.4		2	3.702-1/79-В.6-12. 2	ф10AIII ГОСТ 5.1459-72; l=200	2	0.2 кг
6.4		3	3.702-1/79-В.6-12. 3	полоса 6×100 ГОСТ 103-76 l=100 ВСТ3КП2 ГОСТ 380-71*)	1	0.5 кг

3.702-1/79-В.6-12.0

Изделие закладное М15

Стадия	Масса	Масштаб
Р	1.0 кг	1:5

Лист | Листов 1

Цилиндромеханич. [illegible]

ГИП | Простосердов | [illegible]
Нач. отд. | Резниковский | [illegible]
Н. контрольн. | Брыгин | [illegible]
[illegible] | [illegible] | [illegible]
[illegible] | [illegible] | [illegible]
[illegible] | [illegible] | [illegible]

Копировал [illegible] 10215 [illegible]

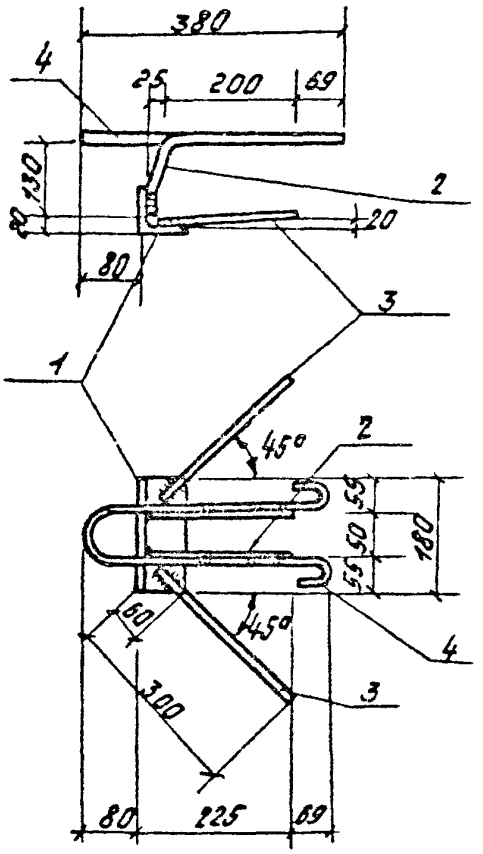

Формат	Зона	Поз.	Обозначение	Наименование	Кол.	Примеч.
				Документация		
11			3.702-1/79-В.6-СО.0 т.о	Техническое описание		
				Детали		
Б.У		1	3.702-1/79-В.6-13.1	Уголок $\frac{Б\text{-}70\times70\times6\ ГОСТ\ 8509\text{-}72}{ВСТ3\ кп\ 2\ ГОСТ\ 380\text{-}71^{*}}$ $\ell=180$	1	1.2 кг
11		2	3.702-1/79-В.6-13.2	Стержень гнутый	2	0.4 кг
11		3	3.702-1/79-В.6-04-1-03	Стержень гнутый	2	0.4 кг
11		4	3.702-1/79-В.6-04-1-11	Стержень гнутый	1	0.7 кг

Гип	Простосердов		
Нач.отд.	Резниковский		
Гл.конструк.	Крыгин		
Гл.спец.отд.	Курдюмов		
Рук.гр.	Кузнецов		
Техник	Зюзина		

3.702-1/79-В.6-13.0

Изделие закладное М16

Стадия	Масса	Масштаб
Р	2.7 кг	1:10
Лист	Листов 1	

Цепи промзернопроект

Копировал Тарасова 1.2.15 21 Формат 11

Рис. 1

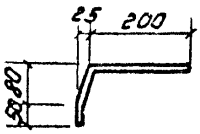

Рис. 2

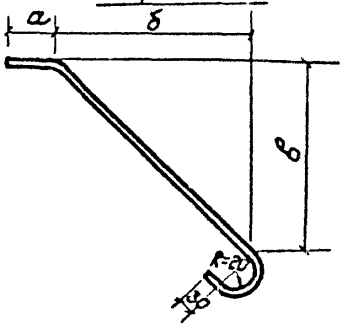

Рис. 3

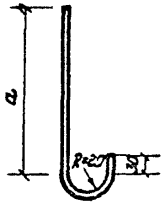

Рис. 4

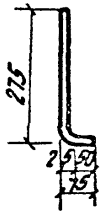

Обозначение	Рис.	Размеры, мм					Масса кг
		ф	а	б	в	L	
3.702-1/79-8.6-13.2	1	10АIII	—	—	—	335	0.2
-01	2	6АI	50	198	198	420	0.1
-02		10АI	115	138	138	400	0.2
-03	3	6АI	110	—	—	200	0.1
-04	4	10АIII	—	—	—	350	0.2

Гип	Простосердов		
Нач. отд.	Резниковский		
Инженер	Ярыгин		
Инженер	Кузнецов		
Рук. пр.	Кузнецов		
Ст. инж.	Хоцман		

3.702-1/79-8.6-13.2

Стержень гнутый

Стадия	Масса	Масштаб
Р	см. табл.	

Лист | Листов 1

Арматурная сталь
класса АI ГОСТ 5781-75
класса АII ГОСТ 5781-75

Унипромбернопроект

Копировал [illegible] 1975 22 формат [illegible]

3.702-1/79-В.6-14.0

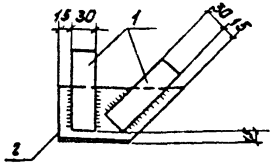

3.702-1/79-В.6-14.0-01 зеркальное отражение, остальное см. 3.702-1/79-В.6-14.0

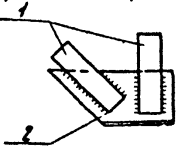

3.702-1/79-В.6-14.2

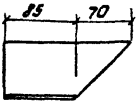

3.702-1/79-В.6-14.2-01 зеркальное отражение, остальное см. 3.702-1/79-В.6-14.2



Высота сварных швов - 4 мм

Формат	Зона	Поз.	Обозначение	Наименование	Кол.	Примеч.
				Документация		
11			3.702-1/79-В.6-00.0 т.о	Техническое описание		
				Детали		
Б.Ч.		1	3.702-1/79-В.6-14.1	Полоса 14×30 ГОСТ 103-76 / В ст3 кп2 ГОСТ 380-71 / l=100	2	0.7кг
			Переменные данные для исполнения			
				3.702-1/79-В.6-14.0		для М17
				Детали		
Б.Ч.		2	3.702-1/79-В.6-14.2	Уголок 6-70×70×6 ГОСТ 8509-72 / В ст3 кп2 ГОСТ 380-71 / l=155	1	1.0кг
				3.702-1/79-В.6-14.0-01		для М18
				Детали		
Б.Ч.		2	3.702-1/79-В.6-14.2-01	Уголок 6-70×70×6 ГОСТ 8509-72 / В ст3 кп2 ГОСТ 380-71 / l=155	1	1.0кг

ГИП	Простосердов	
Нач отд.	Резниковский	
Гл. конструктор	Ярыгин	
Гл. спец отд.	Курдюмов	
Рук группы	Кузнецов	
Ст. техник	Найда	

3.702-1/79-В.6-14.0

Изделие закладное М17, М18

Стадия	Масса	Масштаб
Р	1.7кг	1:5

Лист | Листов 1

Цниипромзернопроект

17215 23 формат 11

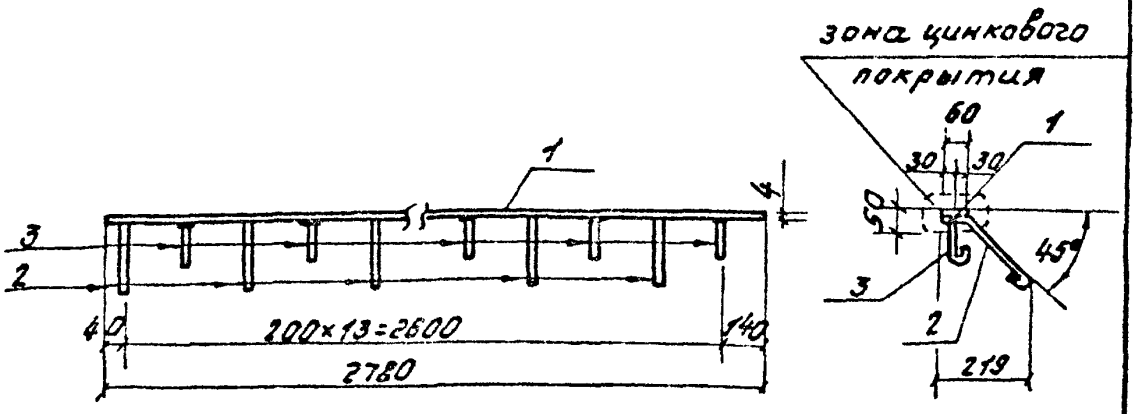

Формат	Зона	Поз.	Обозначение	Наименование	Кол.	Примеч.
				Документация		
4			3.702-1/79-В.6-00.0 т.о	Техническое описание		
				Детали		
4		1	3.702-1/79-В.6-15.1	Полоса $\frac{4\times60\ ГОСТ\ 103\text{-}76}{ВСТ3\ КП2\ ГОСТ\ 380\text{-}71^{*}}$	1	5.2 кг
4		2	3.702-1/79-В6-13.2-01	Стержни гнутые	7	0.7 кг
4		3	3.702-1/79-В.6-13.2-03	Стержни гнутые	7	0.7 кг

				3.702-1/79-В.6-15.0			
				Изделие закладное М19	Стадия	Масса	Масштаб
					Р	6.6 кг	1:20
					Лист	Листов 1	
Гип	Простосердов				Цниипромзелисоект		
Нач. отд.	Резниковский						
Нач. отд.	Ярыгин						
Спец.	Кудрюков						
Рук. гр.	Кучмецов						
Техник	Зюзина						

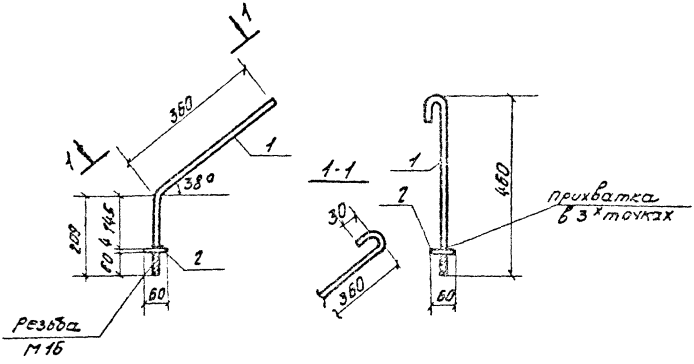

Формат	Зона	Поз.	Обозначение	Наименование	Кол.	Примеч
				Детали		
БУ		1	3.702-1/79-В.6-16.1	ф 16А I ГОСТ 5781-75; l=710	1	1.1 кг
БУ		2	3.702-1/79-В.6-16.2	полоса -4×60 ГОСТ 103-76 / ВСТ 3 ГОСТ 2 ГОСТ 380-71*) l=80	1	0.1 кг

ГИП	Прохоровский		
Нач. отд.	Яковлевский		
Инженер	Я. Кетчик		
Н. сотр.	Курдников		
Рук. пр.	Кузнецов		
Ст. инж.	Тетерова		

3.702-1/79-В.6-16.0

Изделие закладное МГС

Условия	Масса	Масштаб
Р	1.2 кг	1:10
Лист	Листов 1	

Инициирование проекта

Копировал Тарасова 17.7.15 25 формат 11

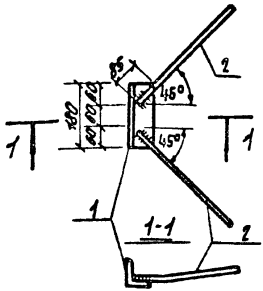

Поз. 2

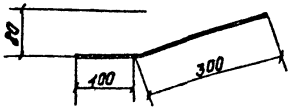

Формат	Зона	Поз.	Обозначение	Наименование	Кол.	Примеч.
				Документация		
11			3.702-1/79-В.6-00.0 т.о	Техническое описание		
				Детали		
Б.У		1	3.702-1/79-В.6-17.1	Уголок Б-70×70×6 ГОСТ 8509-72 ℓ=180 / Вст3кп2 ГОСТ 380-71*1	1	1.2 кг
Б.У		2	3.702-1/79-В.6-17.2	Ф10АIII ГОСТ 5.1459-72 ℓ=400	2	0.5 кг

ГИП	Простосердов		
Нач. отд.	Резников		
Инженер	Ярыгин		
Гл. спец.	Курдюмов		
Рук. гр.	Кузнецов		
техник	Злозина		

3.702-1/79-В.5-17.0

Изделие закладное М21

Стадия	Масса	Масштаб
Р	1.7кг	1:10

Лист | Листов 1

Цниипромзернопроект

Копировал Парасова 17.2.15 Ж6 формат 11

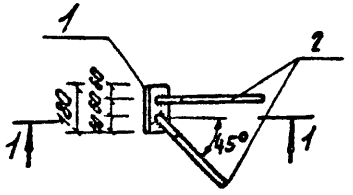

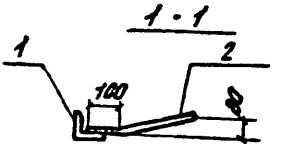

Формат	Зона	Поз.	Обозначение	Наименование	Кол.	Примеч
				Документация		
11			3.702-1/79-В.6-00.0 т.о	Техническое описание		
				Детали		
Б.Ч		1	3.702-1/79-В.6-13.1	Уголок $\frac{Б\ 70\times70\times6\ ГОСТ\ 8509-72}{ВСТ3кп2\ ГОСТ\ 380-71*}$ $\ell=100$	1	1.2 кг
11		2	3.702-1/79-В.6-04.1-07	Стержень гнутый	2	0.4 кг

ГИП	Простосердов		
Нач отд.	Резниковский		
Гл. конструктор	Ясыгин		
Гл. спец. отд.	Курдюмов		
Рук. пр.	Кузнецов		
Ст. инж.	Кошман		

3.702-1/79-В.6-18.0

Изделие закладное М22

Стадия	Масса	Масштаб
Р	1,7кг	1:20
Лист	Листов 1	

ЦНИИпромзернопроект

Копировал Тарасова 27 формат

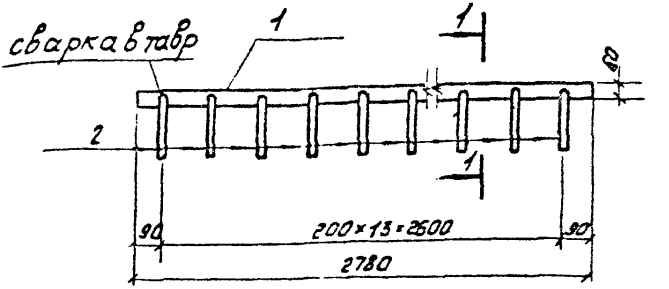

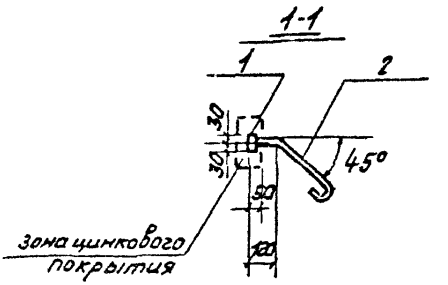

Формат	Зона	Поз.	Обозначение	Наименование	Кол.	Примеч.
				Документация		
11			3.702-1/79-В.6-00.0 т.о	Техническое описание		
				Детали		
Б.У		1	3.702-1/79-В.6-15.1	полоса $\frac{4\times60\ ГОСТ\ 103-76}{ВСТ3\ КП2\ ГОСТ\ 380-71}$ $\Delta=2780$	1	5.2 кг
11		2	3.702-1/79-В.6-13.2-02	Стержень гнутый	14	2.8 кг

Гип	Простосердов		
Нач.отд.	Резниковский		
Инж.отд.	Ярыгин		
Проверил	Курдюмов		
Рук.гр.	Кузнецов		
Вр.инж.	Кошман		

3.702-1/79-В.6-19.0

Изделие закладное М 23

Стадия	Масса	Масштаб
Р	8.0 кг	1:20
Лист	Листов 1	

Цниипромзернопроект

Копировал Тимофеев 17.15 28 Формат 11

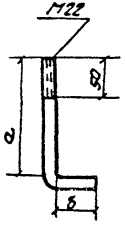

Обозначение	размеры, мм			Марка
	а	б	Длина заготовок	
3.702-1/79 В.6-20.0	250	240	490	М24
-01	310	180	490	М25

ГИП	Прокосердов		
Нач.отд	Резниковский		
Инж.пр.	Ярошик		
[illegible]	Кудрявцев		
[illegible]	[illegible]		
[illegible]	[illegible]		

3.702-1/79-В.6-20.0

Изделие закладное М24, М25

Стадия	Масса	Масштаб
Р	1,6кг	1:5
Лист	Листов	

[illegible]

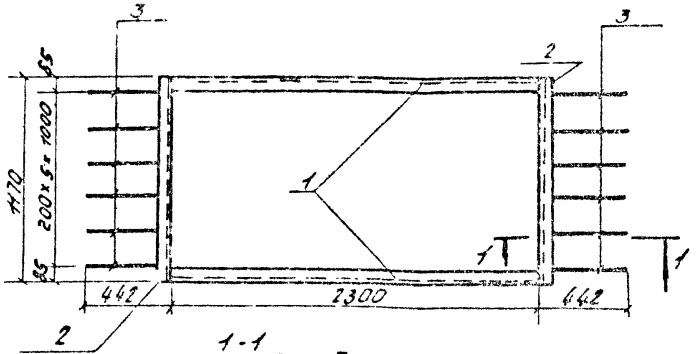

1-1
M1:5

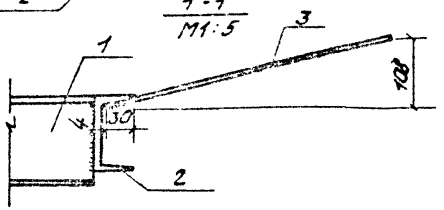

Формат	Зона	Поз.	Обозначение	Наименование	Кол.	Примеч.
				Документация		
11			3.702-1/79-В.6-00.0 то	Техническое описание		
				Детали		
5.4		1	3.702-1/79-В.6-21.1	С10 ГОСТ 8240-72 ℓ=2300 / ВСТ.3 КП2 ГОСТ 380-71*)	2	39.5 кг
5.4		2	3.702-1/79-В.6-21.2	С8 ГОСТ 8240-72 ℓ=1170 / ВСТ3 КП2 ГОСТ 380-71*)	2	16.5 кг
11		3	3.702-1/79-В.6-04.1-05	Ф10АIII ГОСТ 5.1459-72; ℓ=445	12	3.6 кг

3.702-1/79-В.6-21.0

Изделие закладное М26

Стадия	Масса	Масштаб
Р	59.5 кг	1:25

Лист | Листов 1

Гип | Проскуровский
Нач. отд. | Ярыгин
Инженер | Кудрявцев

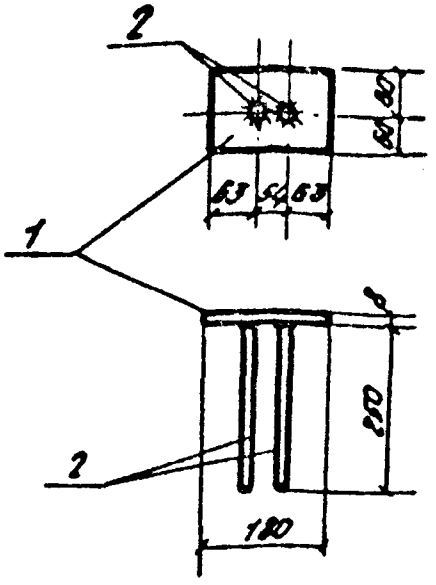

Формат	Зона	Поз.	Обозначение	Наименование	Кол	Примеч.
				Документация		
11			3.702-1/79-В.6-00.0 ТО	Техническое описание		
				Детали		
5.У		1	3.702-1/79-В.6-22.1	Полоса $\frac{8\times120 \text{ ГОСТ } 103\text{-}76}{\text{ВСТ3кп2 ГОСТ } 380\text{-}71}$ $\ell=180$	1	1.4 кг
6.У		2	3.702-1/79-В.6-22.2	Ф10АIII ГОСТ 5.1459-72; $\ell=250$	2	0.3 кг

			3.702-1/79-В.6-22.0
ГИП	Простоторов		Изделие закладное М27
Нач. отд.	Резниковский		
Гл. конструктор	Ярыгин		
Гл. специал.	Кузьмин		
Рук. гр.	Кузнецов		
Ст. инж.	Кошкин		

Стадия	Масса	Масштаб
Р	1.7 кг	1:10
Лист	Листов 1	
Цниипромзернопроект		

Копировал Тарасова С 17215 31 [illegible]

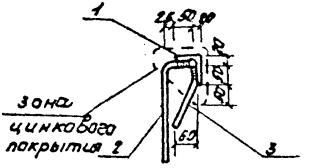

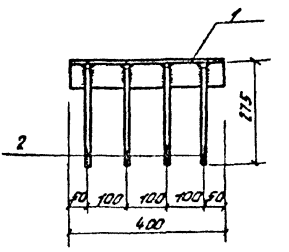

Формат	Зона	Поз.	Обозначение	Наименование	Кол.	Приме
				Документация		
11			3.702-1/79-В.6-00.0 то	Техническое описание		
				Детали		
Б.4		1	3.702-1/79-В.6-23.1	Уголок $\frac{6\cdot70\times70\times6\ \text{ГОСТ}\ 8509\text{-}72}{\text{ВСТ3кп2 ГОСТ}\ 380\text{-}71^{*}}$ $\ell=400$	1	2,5 к
11		2	3.702-1/79-В.6-13.2-04	Стержень гнутый	4	
11		3	3.702-1/79-В.6-04.1-04	Стержень гнутый	4	

3.702-1/79-В.6-23.0

Гип	[illegible]			Изделие закладное М28	Стадия	Масса	Масштаб
Нач. отд.	[illegible]				Р	3.7кг	1:10
Инженер	Брыгин				Лист	Листов 1	
Инженер	[illegible]						
Инженер	[illegible]						
Инженер	[illegible]						

Копировал: [illegible]

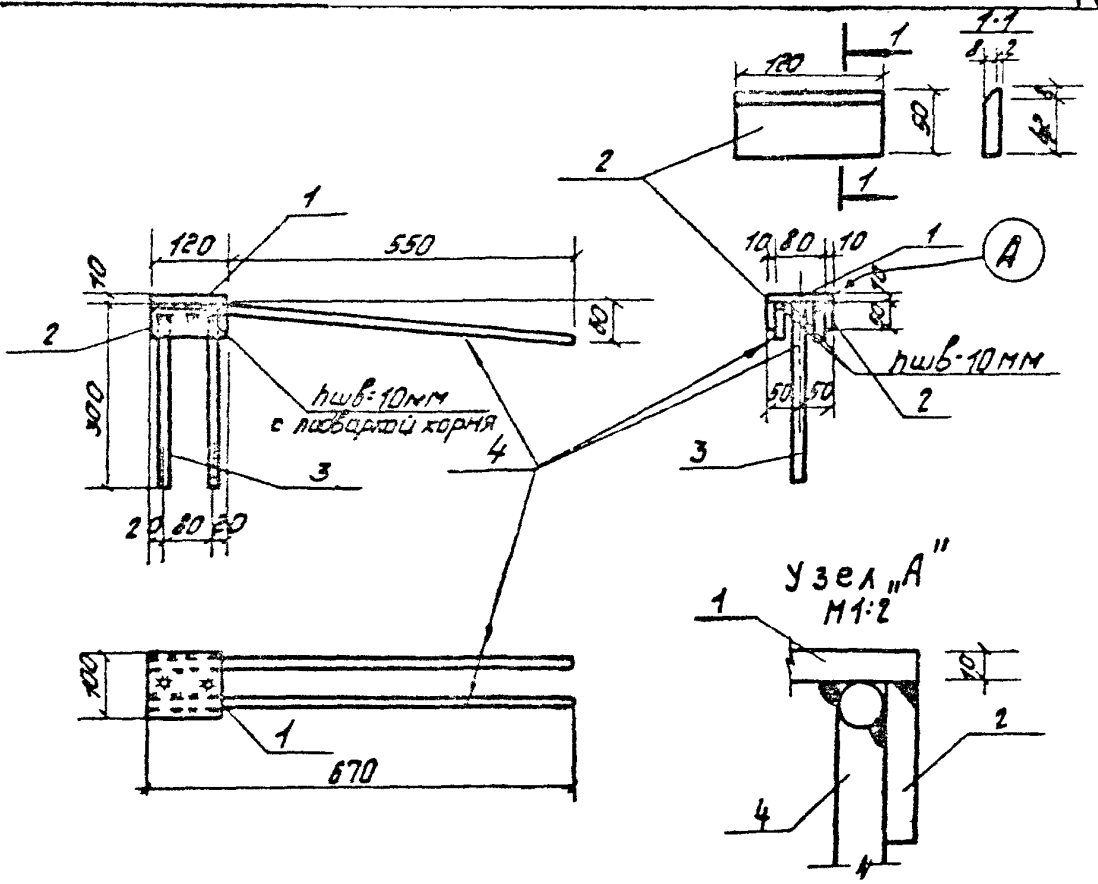

Формат	Зона	Поз.	Обозначение	Наименование	Кол.	Примеч.
				Документация		
А4			3.702-1/79-8.6-00.0 ТО	Техническое описание		
				Детали		
Б.Ч		1	3.702-1/79-8.6-24.1	полоса 10×100 ГОСТ 103-76 / Ст3кп2 ГОСТ 380-71 / l=120	1	0.9 кг
Б.Ч		2	3.702-1/79-8.6-24.2	полоса 10×50 ГОСТ 103-76 / Ст3кп2 ГОСТ 380-71 / l=120	2	0.9 кг
Б.У		3	3.702-1/79-8.6-24.3	Ф14Б II ГОСТ 5.1459-72; l=300	2	0.7 кг
А1		4	3.702-1/79-8.6-04.1-06	Стержень гнутый	2	1.6 кг

3.702-1/79-8.6-24.0

Изделие закладное

Стадия	Масса	Масштаб
Р	4.1 кг	1:10

gost.e-ecolog.ru