Типовая документация на строительные системы и изделия зданий и сооружений

Серия 3.702-1/79

Унифицированные сборные железобетонные конструкции силосных сооружений предприятий по хранению и переработке зерна

Выпуск 4

Элементы стен силосов 3×3 м с ненапрягаемой арматурой

Рабочие чертежи

Разработан: ЦНИИПРОМЗЕРНОПРОЕКТ

Главный инженер института /О.К. Довгалло/

Главный инженер проекта /А.Н. Простосердов/

НИИЖБ

Зам. директора института /Н.Н. Коровин/

Утвержден

Постановлением Госстроя СССР

от 18 марта 1981 г. № 37

gost.e-ecolog.ru

Содержание (начало)

Обозначение	Наименование	Стр.
3.702-1/79-8.4-00.0.00 ПЗ	Содержание	2
3.702-1/79-8.4-00.0.0ТО	Техническое описание	3-4
3.702-1/79-8.4-26.0.00.00	Элементы стен силосов типа СКС-3	5-6
3.702-1/79-8.4-26.0.00.00СБ	Элементы стен силосов типа СКС-3 Сборочный чертеж	7-12
3.702-1/79-8.4-26.1.00.00	Каркас пространственный КП1÷КП17	13-14
3.702-1/79-8.4-26.1.00.00СБ	Каркас пространственный КП1÷КП17 Сборочный чертеж	15-19
3.702-1/79-8.4-26.1.01.00	Сетка арматурная С1	20
3.702-1/79-8.4-26.1.02.00	Сетка арматурная гнутая С2, С3	
3.702-1/79-8.4-26.1.03.00	С4÷С6	21
3.702-1/79-8.4-26.1.03.00СБ	Сетка арматурная гнутая С4÷С6 Сборочный чертеж	
3.702-1/79-8.4-26.1.04.00	Сетка арматурная гнутая С7	22
3.702-1/79-8.4-26.1.05.00	С8	
3.702-1/79-8.4-26.1.06.00	С9	23
3.702-1/79-8.4-26.1.07.00	С10	
3.702-1/79-8.4-26.1.08.00	С11	24
3.702-1/79-8.4-26.1.09.00	С12	
3.702-1/79-8.4-26.1.10.00	С13	25
3.702-1/79-8.4-26.1.11.00	С14	
3.702-1/79-8.4-26.1.12.00	С15	26
3.702-1/79-8.4-26.1.13.00	Сетка арматурная С16	
3.702-1/79-8.4-26.1.14.00	Сетка арматурная гнутая С17	27
3.702-1/79-8.4-26.1.15.00	С18	
3.702-1/79-8.4-26.1.16.00	С19÷С21	28
3.702-1/79-8.4-26.1.17.00	С22	
3.702-1/79-8.4-26.1.18.00	С23÷С24	29
3.702-1/79-8.4-26.1.19.00	С25	
3.702-1/79-8.4-26.1.20.00	С26,С27	30

Обозначение	Наименование	Стр.
3.702-1/79-8.4-26.1.21.00	Сетка арматурная гнутая С28	30
3.702-1/79-8.4-26.1.22.00	С29	31
3.702-1/79-8.4-26.1.23.00	С30	
3.702-1/79-8.4-26.1.24.00	Сетка арматурная С31	32
3.702-1/79-8.4-26.1.00.03	Стержень гнутый	
3.702-1/79-8.4-27.0.00.00	Стеновая панель СП3	33
3.702-1/79-8.4-27.1.00.00	Каркас пространственный КП18	34
3.702-1/79-8.4-27.1.01.00	Сетка арматурная С32	
3.702-1/79-8.4-27.1.02.00	С33	35
3.702-1/79-8.4-26.0.00.01	Элементы стен силосов типа СКС-3 Выборка стали	
3.702-1/79-8.4-28.0.00.00	Стеновой доборный элемент СД1, СД1а	36
3.702-1/79-8.4-28.1.00.00	Каркас пространственный КП19	37
3.702-1/79-8.4-28.1.01.00	Сетка арматурная гнутая С34	
3.702-1/79-8.4-28.1.02.00	С35	38
3.702-1/79-8.4-29.0.00.00	Стеновая доборная панель СД2	
3.702-1/79-8.4-29.0.00.00СБ	Стеновая доборная панель СД2 Сборочный чертеж	39
3.702-1/79-8.4-29.1.00.00	Каркас пространственный КП20	
3.702-1/79-8.4-29.1.01.00	Сетка арматурная С36÷С40	40
3.702-1/79-8.4-29.1.01.00СБ	Сетка арматурная С36÷С40 Сборочный чертеж	
3.702-1/79-8.4-30.0.00.00	Стеновой доборный элемент СД3, СД4	41
3.702-1/79-8.4-30.0.00.00СБ	Стеновой доборный элемент СД3, СД4 Сборочный чертеж	
3.702-1/79-8.4-30.1.00.00	Каркас пространственный КП21, КП22	42
3.702-1/79-8.4-30.1.00.00СБ	Каркас пространственный КП21, КП22 Сборочный чертеж	
3.702-1/79-8.4-31.0.00.00	Балка опорная СБ1	43
3.702-1/79-8.4-32.1.01.00	Сетка пространственная гнутая С41	44

Содержание (окончание)

Обозначение	Наименование	Стр.
02-1/79-В.4-31.1.00.00	Каркас пространственный КП23	
02-1/79-В.4-31.1.00.00СБ	Каркас пространственный КП23	
	Сборочный чертеж	45
02-1/79-В.4-31.1.01.00	Сетка арматурная С42	46
02-1/79-В.4-31.1.02.00	С43	
02-1/79-В.4-31.1.03.00	Каркас плоский КР1	47
02-1/79-В.4-31.1.01.01	Стержень	
02-1/79-В.4-32.0.00.00	Стеновая панель ПСЖ4, ПСЖ5	48
02-1/79-В.4-32.0.00.00СБ	Стеновая панель ПСЖ4, ПСЖ5	
	Сборочный чертеж	
02-1/79-В.4-32.1.00.00	Каркас пространственный КП24, КП25	49
02-1/79-В.4-32.1.00.00СБ	Каркас пространственный КП24, КП25	
	Сборочный чертеж	

1. Сборные железобетонные элементы, разработанные в настоящем выпуске, запроектированы из тяжелого бетона марок М300, М350 и М400 при условии их изготовления в инвентарных металлических формах по технологии, освоенной заводами треста „Элеватор стройконструкция" Минсельстроя РСФСР.
Марка бетона определяется по ГОСТ 10180-78 „Бетоны" методы определения прочности на сжатие и растяжение.

2. Для армирования изделий используется горячекатаная арматурная сталь классов А I, А II, А III (ГОСТ 5781-75 и ГОСТ 5.1459-72) и стальная низкоуглеродистая холоднотянутая проволока для армирования железобетонных конструкций класса В I (ГОСТ 6727-53*).
Защитный слой рабочей арматуры 15 мм обеспечивается установкой пластмассовых фиксаторов или фиксаторов из цементнопесчаного раствора. Применение металлических фиксаторов, выходящих на поверхность бетона, не допускается.

3. Армирование изделий предусматривается пространственными арматурными каркасами.
С целью обеспечения точности пространственного каркаса сборка его должна производиться в кондукторе.
Сборку пространственного каркаса рекомендуется осуществлять в следующей последовательности

			3.702-1/79-В.4-00.0.00.Ото	
Нач.	Кудрявцев		Техническое описание	Стадия: Р; Лист: 1; Листов: 3
Гл.	Кудрявцев			
Рук.	Кузнецов			
Инж.	Тюрина			ЦНИИПРОМЗЕРНОПРОЕКТ

устанавливаются гнутые внутренние сетки и сетки С4÷С6; С23 и С24, фиксирующие расстояния между внутренними и наружными сетками;
устанавливаются наружные гнутые сетки;
выверяется правильность взаимной установки внутренних и наружных сеток;
производится контактная точечная сварка мест пересечения стержней сеток и поперечных стержней, а также электродуговая сварка стыковых соединений рабочей арматуры наружных сеток.

4. Соединение рабочих стержней гнутых сеток между собой, а также соединение стержней и закладных деталей „внахлёстку" производить ручной дуговой сваркой фланговыми швами. Размеры швов соединений такого типа даны на рис. 1

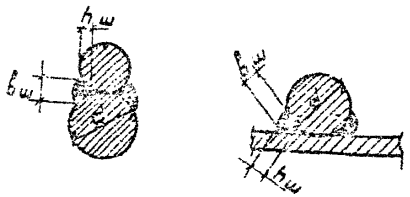

$b_ш = 0{,}5\,d$, но не менее 10мм
$h_ш = 0{,}25\,d$, но не менее 4 мм
Длина швов указана на чертежах.

Рис. 1

5. Плоские и гнутые сетки должны изготавливаться при помощи контактной точечной сварки всех мест пересечения стержней. Гнутьё сеток производить на специально оборудованных станках.

6. Применение электродуговой сварки вместо контактной точечной не допускается.

7. Качество сварных соединений должно соответствовать требованиям ГОСТ 10922-75 „Арматурные изделия и закладные детали сварные

Технические требования и методы испытаний

8. Электроды для электродуговой сварки выбираются по СН 393-78. Инструкция по сварке соединений арматуры и закладных деталей железобетонных конструкций" в зависимости от марки и класса сталей свариваемых элементов.

9. Элементы стен силосов должны соответствовать требованиям, изложенным в ТУ 69-43-77 „Элементы железобетонные стен силосов силосных сооружений предприятий по хранению и переработке зерна."

10. Балки должны соответствовать техническим условиям ТУ 69-56-77. Балки железобетонные силосных сооружений предприятий по хранению и переработке зерна."

11. Хранение, транспортирование и монтаж элементов стен силосов и балок осуществляются в соответствии с требованиями ВСН 10-72. „Временные указания по монтажу сборных элеваторов."

Формат	Зона	Поз.	Обозначение	Наименование	Кол.	Примечание
				Документация		
А2			3.702-1/79-8.4-26.0.00.00 СБ	Сборочный чертеж		на 6 листах
А1			3.702-1/79-8.4-26.0.00.00 Д	Выборка стали		
А1			3.702-1/79-8.4-00.0.00.0 ТО	Техническое описание		на 2 листах
				Переменные данные для исполнений		
				3.702-1/79-8.4-26.0.00.00		для со-1
				Сборочные единицы		
А2		1	3.702-1/79-8.4-26.1.00.00	Пространственный каркас КП1	1	
				Материалы		
				Бетон марки 300	1,5	м³
				3.702-1/79-8.4-26.0.00.00-01		для со-2
				Сборочные единицы		
А2		1	3.702-1/79-8.4-26.1.00.00-01	Пространственный каркас КП2	1	
				Материалы		
				Бетон марки 300	1,5	м³
				3.702-1/79-8.4-26.0.00.00-02		для со-3
				Сборочные единицы		
А2		1	3.702-1/79-8.4-26.1.00.00-02	Пространственный каркас КП3	1	
				Материалы		
				Бетон марки 300	1,6	м³

3.702-1/79-8.4-26.0.00.00

Элементы стен самосов типа СКС-3.

Стадия Р | Лист 2 | Листов 2

Госстрой СССР Союзгипростроммаш

Копировал: [illegible] Формат А4

Формат	Зона	Поз.	Обозначение	Наименование	Кол.	Примечание
				3.702-1/79-8.4-26.0.00.00-03		для со-4
				Сборочные единицы		
А2		1	3.702-1/79-8.4-26.1.00.00-03	Пространственный каркас КП4	1	
				Материалы		
				Бетон марки 300	1,5	м³
				3.702-1/79-8.4-26.0.00.00-04		для со-5
				Сборочные единицы		
А2		1	3.702-1/79-8.4-26.1.00.00-04	Пространственный каркас КП5	1	
				Материалы		
				Бетон марки 300	1,2	м³
				3.702-1/79-8.4-26.0.00.00-05		для со-6
				Сборочные единицы		
А2		1	3.702-1/79-8.4-26.1.00.00-05	Пространственный каркас КП6	1	
				Материалы		
				Бетон марки 300	1,7	м³
				3.702-1/79-8.4-26.0.00.00-06		для со-7
				Сборочные единицы		
А2		1	3.702-1/79-8.4-26.1.00.00-06	Пространственный каркас КП7	1	
				Материалы		
				Бетон марки 300	1,7	м³

3.702-1/79-8.4-26.0.00.00

Копировал: [illegible] 17219-07 3 Формат А4

Формат	Зона	Поз.	Обозначение	Наименование	Кол.	Примеч.
				3.702-1/79-8.4-26.0.00.00-07		для СОт-3
				Сборочные единицы		
А2		1	3.702-1/79-8.4-26.1.00.00-07	Пространственный каркас КП8	1	
				Материалы		
				Бетон марки 300	1,7	м³
				3.702-1/79-8.4-26.0.00.00-08		Для СОт-4
				Сборочные единицы		
А2		1	3.702-1/79-8.4-26.1.00.00-08	Пространственный каркас КП9	1	
				Материалы		
				Бетон марки 300	1,7	м³
				3.702-1/79-8.4-26.0.00.00-09		Для СОт-1
				Сборочные единицы		
А2		1	3.702-1/79-8.4-26.1.00.00-09	Пространственный каркас КП10	1	
				Материалы		
				Бетон марки 350	1,9	м³
				3.702-1/79-8.4-26.0.00.00-10		Для СОт-1-2
				Сборочные единицы		
А2		1	3.702-1/79-8.4-26.1.00.00-10	Пространственный каркас КП11	1	
				Материалы		
				Бетон марки 350	1,8	м³
				3.702-1/79-8.4-26.0.00.00-11		для ОТ-1
				Сборочные единицы		
А2		1	3.702-1/79-8.4-26.1.00.00-11	Пространственный каркас КП12	1	
				Материалы		
				Бетон марки 350	1,8	м³

Формат	Зона	Поз.	Обозначение	Наименование	Кол.	Примеч.
				3.702-1/79-8.4-26.0.00.00-12		для СУ-1
				Сборочные единицы		
А2		1	3.702-1/79-8.4-26.1.00.00-15	Пространственный каркас КП16	1	
				Материалы		
				Бетон марки 300	0,8	м³
				3.702-1/79-8.4-26.0.00.00-13		для СУт-1
				Сборочные единицы		
А2		1	3.702-1/79-8.4-26.1.00.00-16	Пространственный каркас КП17	1	
				Материалы		
				Бетон марки 350	1,2	м³
				3.702-1/79-8.4-26.0.00.00-14		для СП-1
				Сборочные единицы		
А2		1	3.702-1/79-8.4-26.1.00.00-12	Пространственный каркас КП13	1	
				Материалы		
				Бетон марки 300	0,43	м³
				3.702-1/79-8.4-26.0.00.00-15		для СП-2
				Сборочные единицы		
А2		1	3.702-1/79-8.4-26.1.00.00-13	Пространственный каркас КП14	1	
				Материалы		
				Бетон марки 300	0,31	м³
				3.702-1/79-8.4-26.0.00.00-16		для СП-1
				Сборочные единицы		
А2		1	3.702-1/79-8.4-26.1.00.00-14	Пространственный каркас КП15	1	
				Материалы		
				Бетон марки 300	0,61	м³

Рис. 1

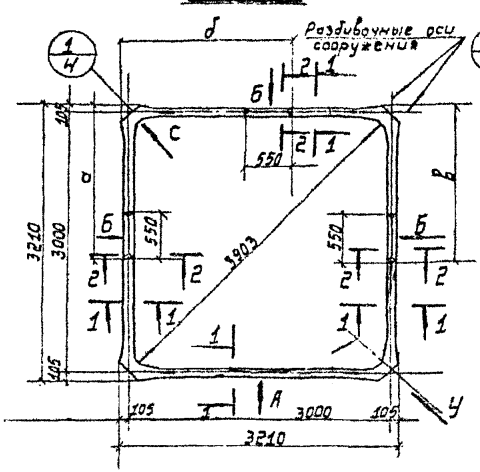

Рис. 2

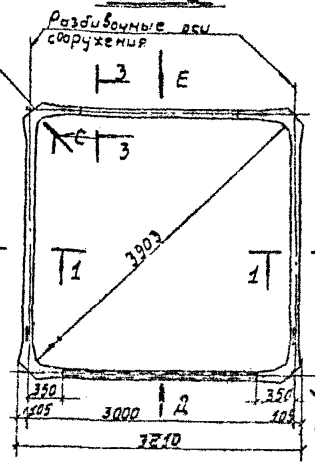

Рис. 3

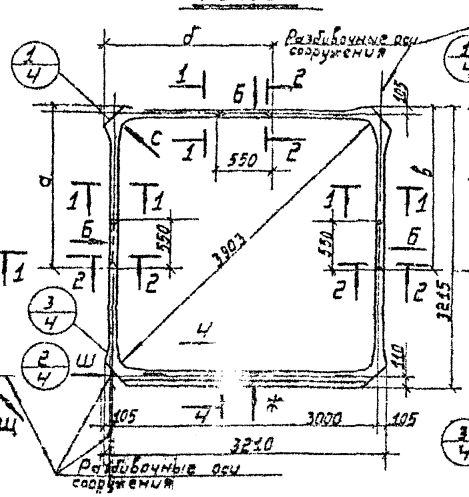

Рис. 4

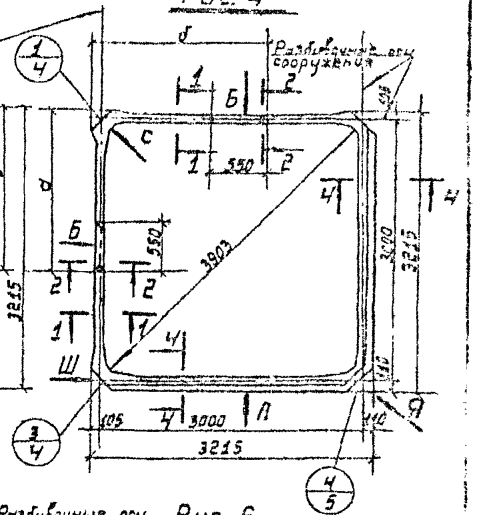

Рис. 5

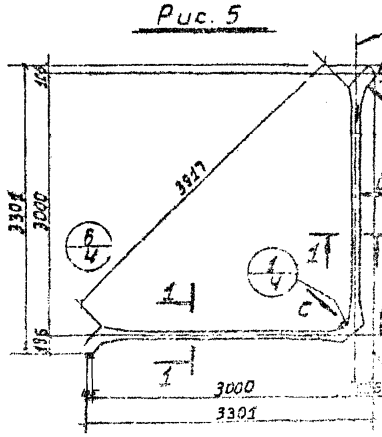

Рис. 6

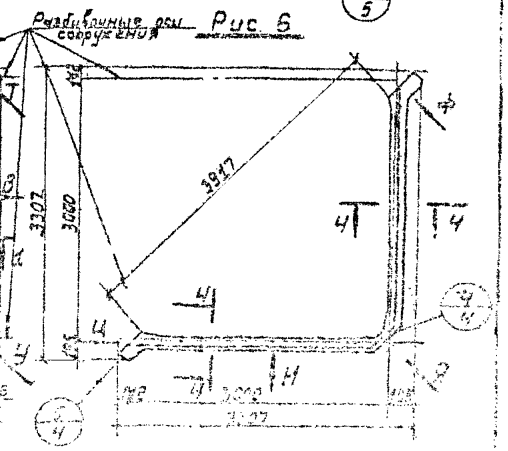

Обозначение	Рис.	Марка	Размеры в мм a	d	в	Масса m
3.702-1/79-8.4-26.0.00.00	1	СО-1	0	0	0	3,8
-01		СО-2	1880	0	0	3,8
-02		СО-3	1880	0	1880	3,8
-03		СО-4	0	1880	1880	3,8
-04	2	СО-5	0	0	0	3,0
-05	3	СОТ-1	0	0	0	4,3
-06		СОТ-2	1880	0	0	4,3
-07		СОТ-3	0	1880	0	4,3
-08		СОТ-4	0	0	1880	4,3
-09	4	СОТЧ-1	0	0		4,8
-10		СОТЧ-2	1880	0	—	4,5
11		СОТЧ-3	0	1880	—	4,5
-12	5	СЧ-1	—	—	—	2,0
-13	6	СЧТ-1	—	—	—	3,0
-14	7	СП-1	—	—	—	1,1
-15	8	СП-2	—	—	—	1,9
-16	9	СПТ-1	—	—	—	1,9

1. Виды А÷Р и рисунки 7÷9 см. лист 2, виды С÷Ш см. лист 3.
2. Узлы см. лист 4, сечения 1-1 ÷ 4-4 см. лист 5.

3.202-1/79-8.4-26.0.00.00 СБ

Элементы стен сливов типа СКС-3

Сборочный чертеж

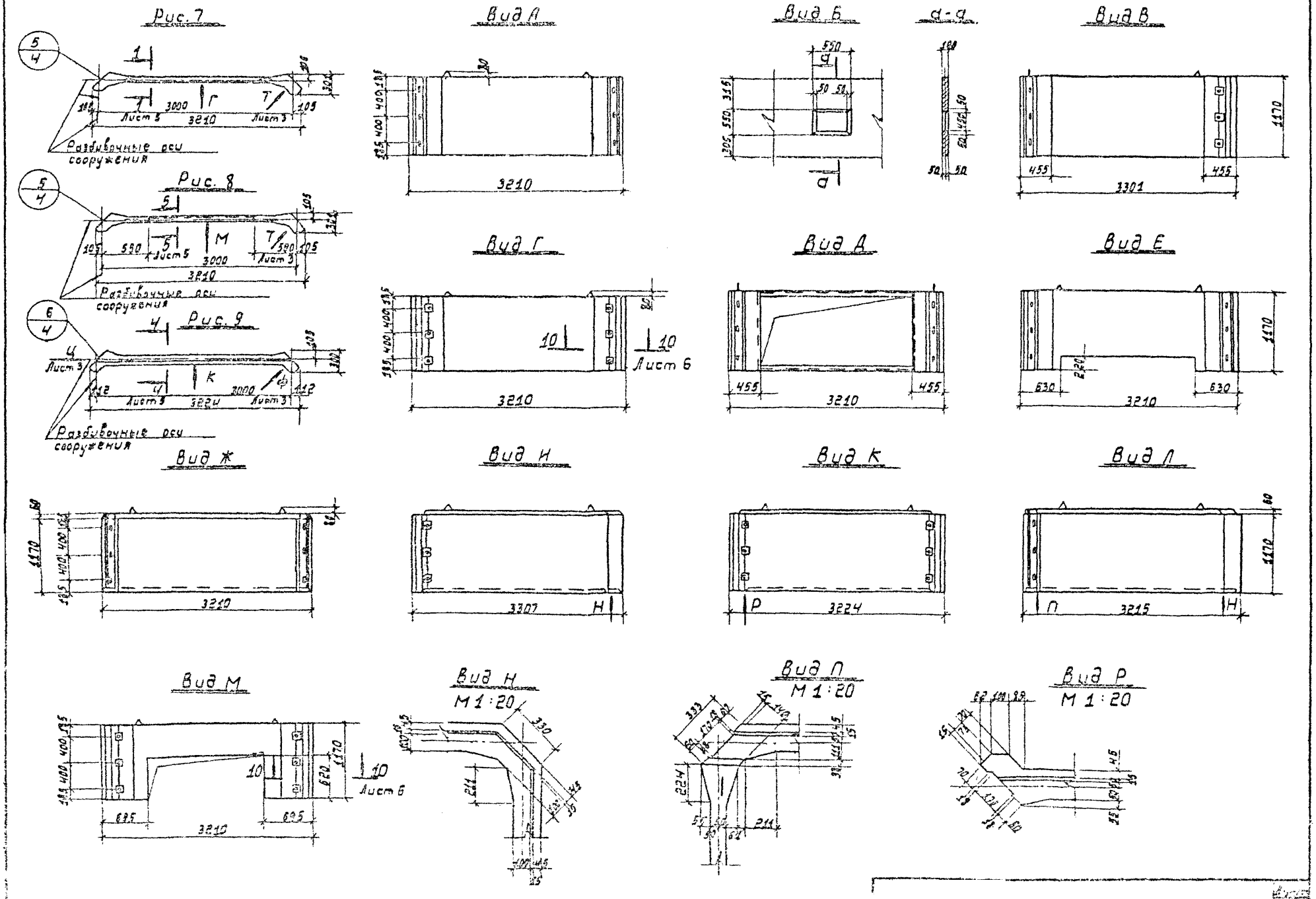

3.702-1/75-8.4-25.0.00.00 СБ

Лист 2

Вид С
М 1:20

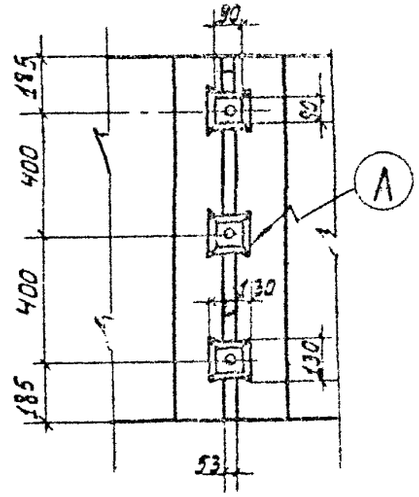

Вид Т
М 1:20

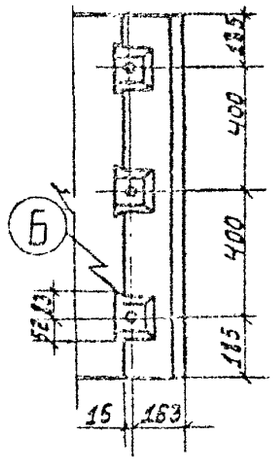

Вид У
М 1:20

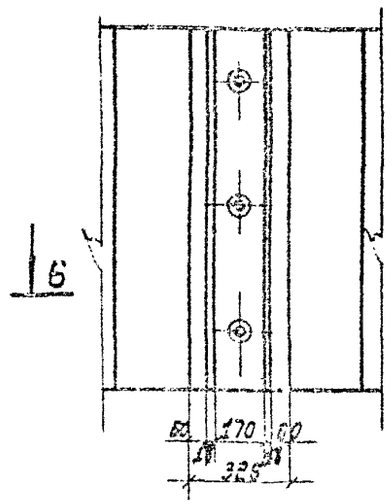

Вид Ф
М 1:20

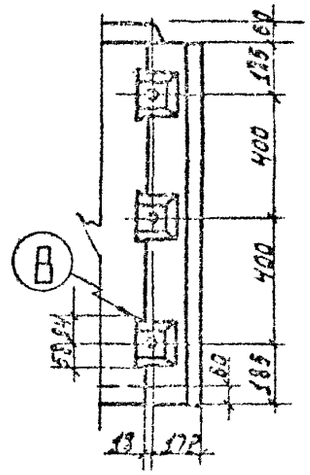

Вид Ц
М 1:20

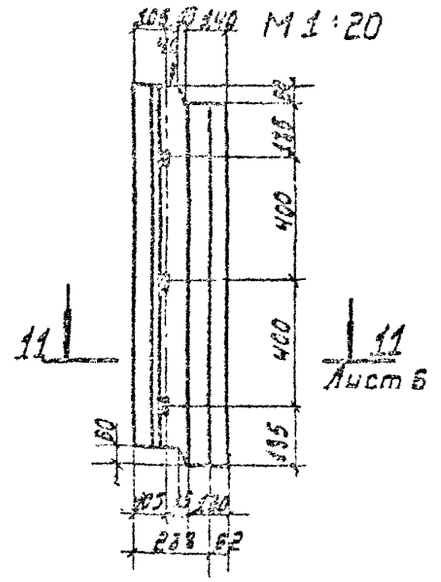

Вид Я
М 1:20

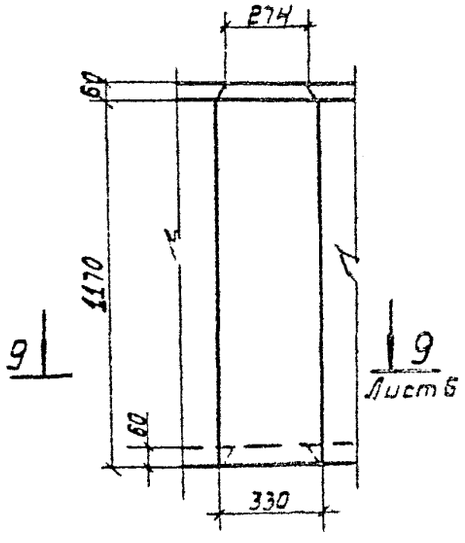

Вид Ш
М 1:20

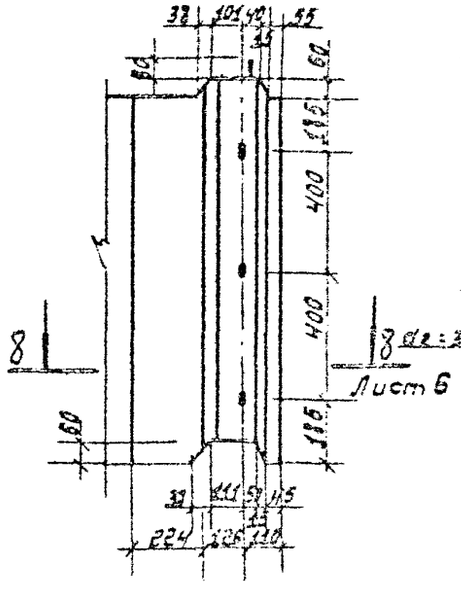

А
М 1:5

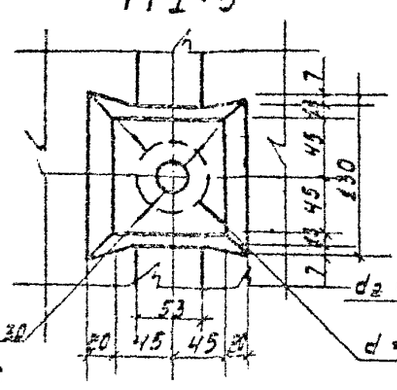

Б
М 1:5

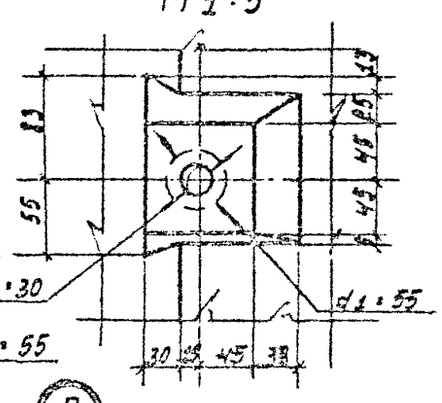

В
М 1:5

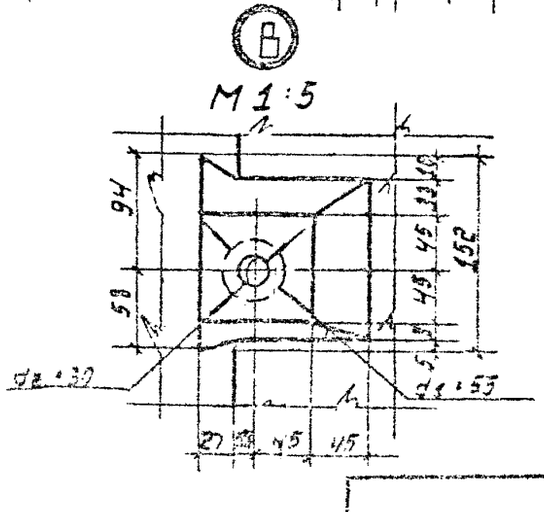

Вид Ш
М 1:20

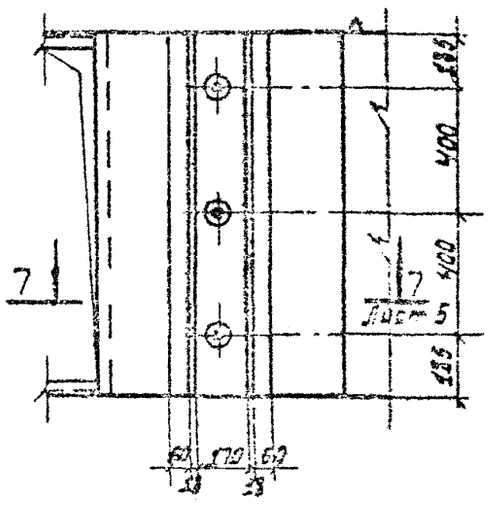

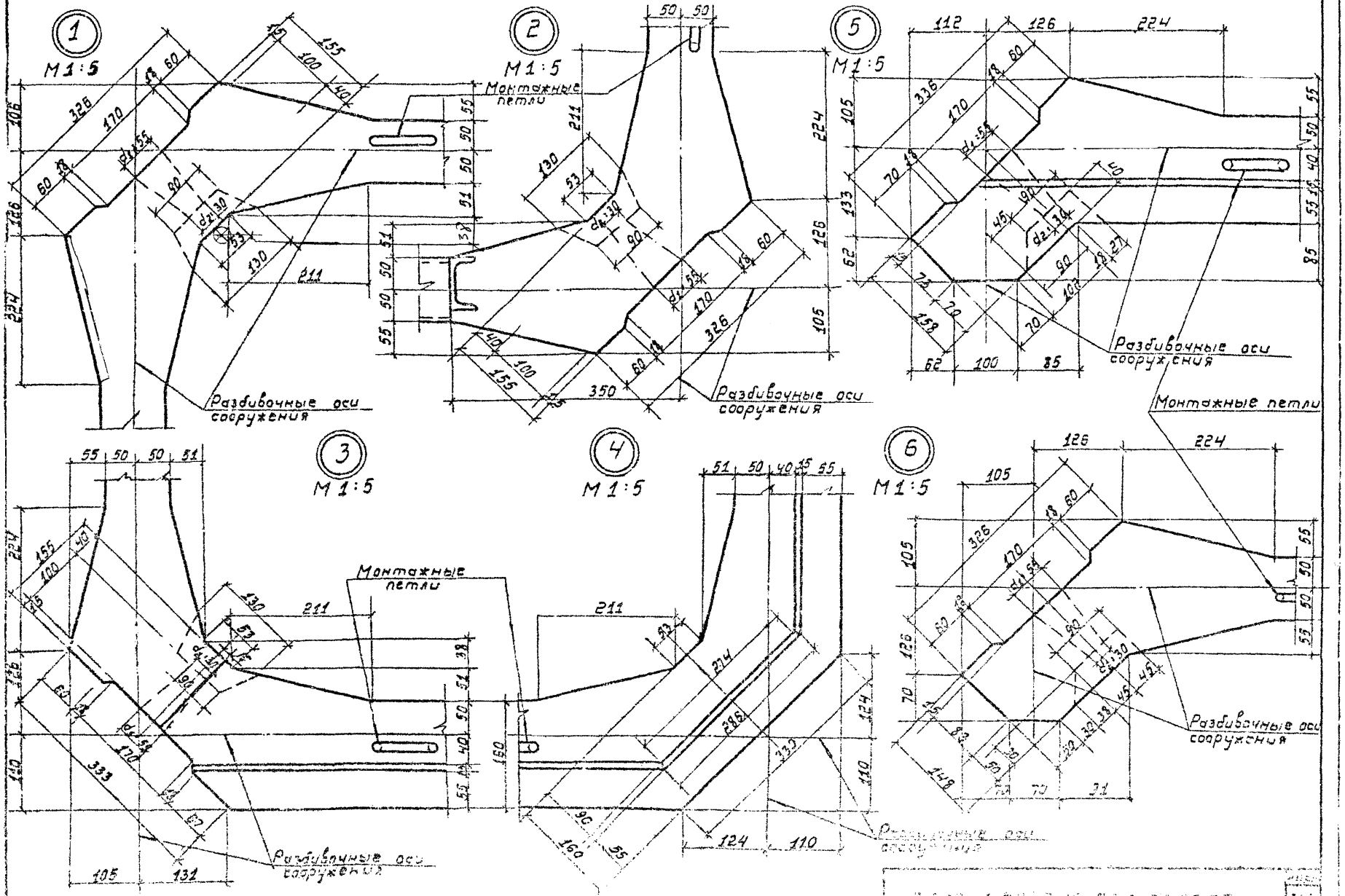
1
М1:5
2
М1:5
5
М1:5
3
М1:5
4
М1:5
6
М1:5
Монтажные петли
Разбивочные оси сооружения
Разбивочные оси сооружения
Разбивочные оси сооружения
Монтажные петли
Разбивочные оси сооружения
Разбивочные оси сооружения

1-1
М 1:10

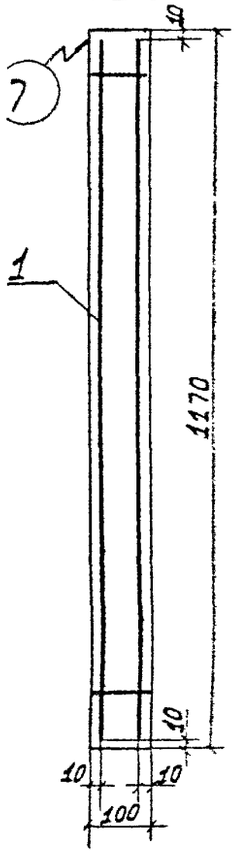

2-2
М 1:10

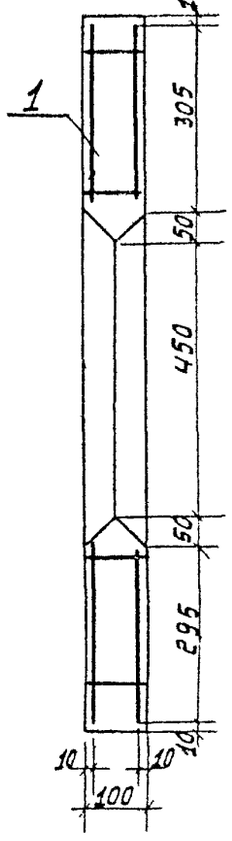

3-3
М 1:10

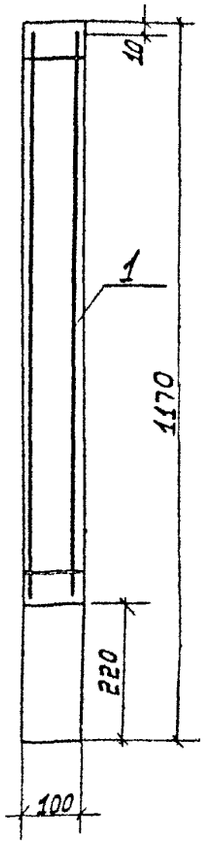

4-4
М 1:10

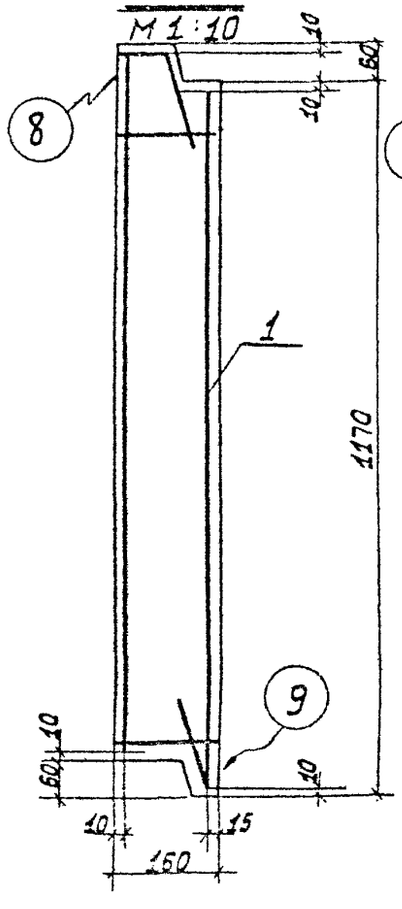

5-5
М 1:10

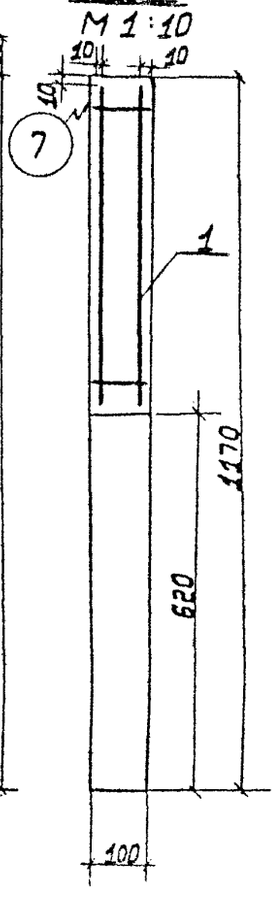

6-6
М 1:5

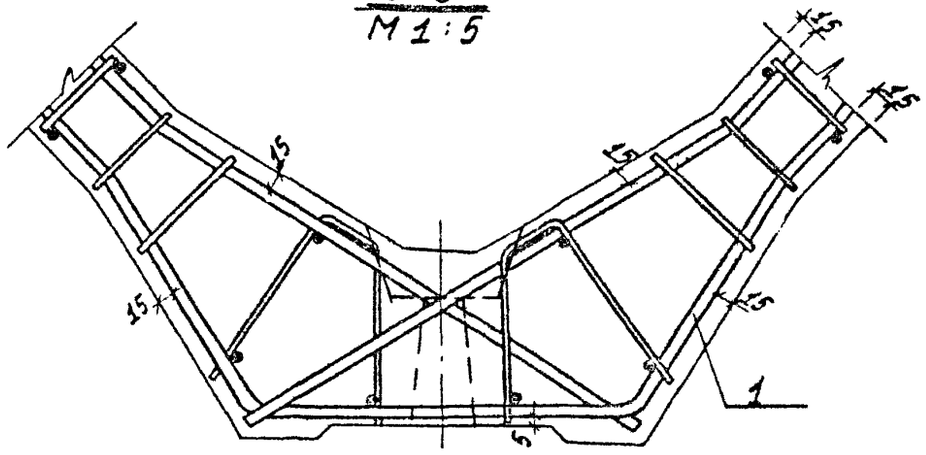

7-7
М 1:5

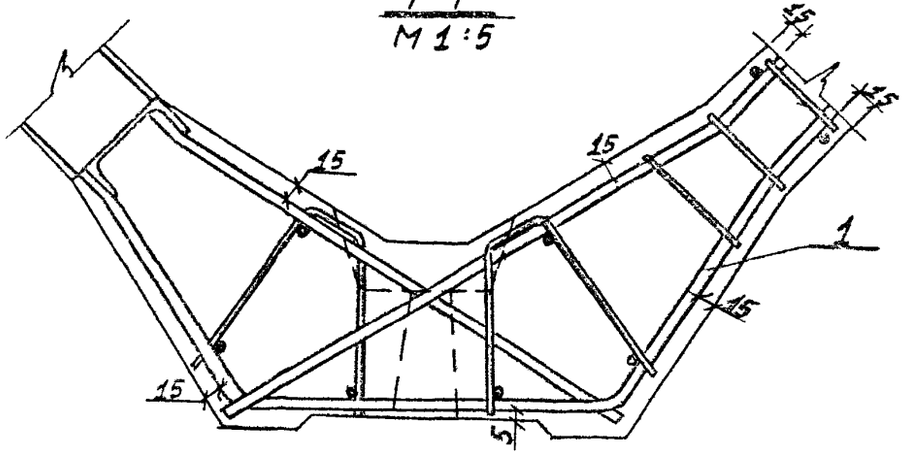

7
М 1:5

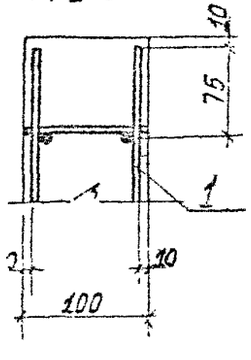

8
М 1:5

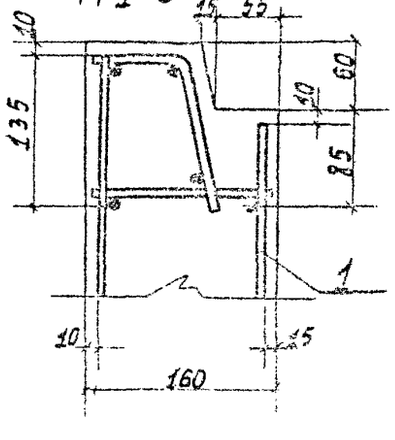

9
М 1:5

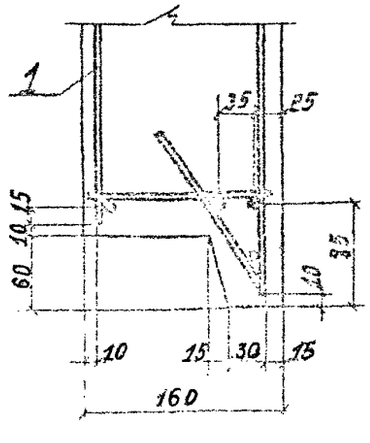

8-8
М 1:5

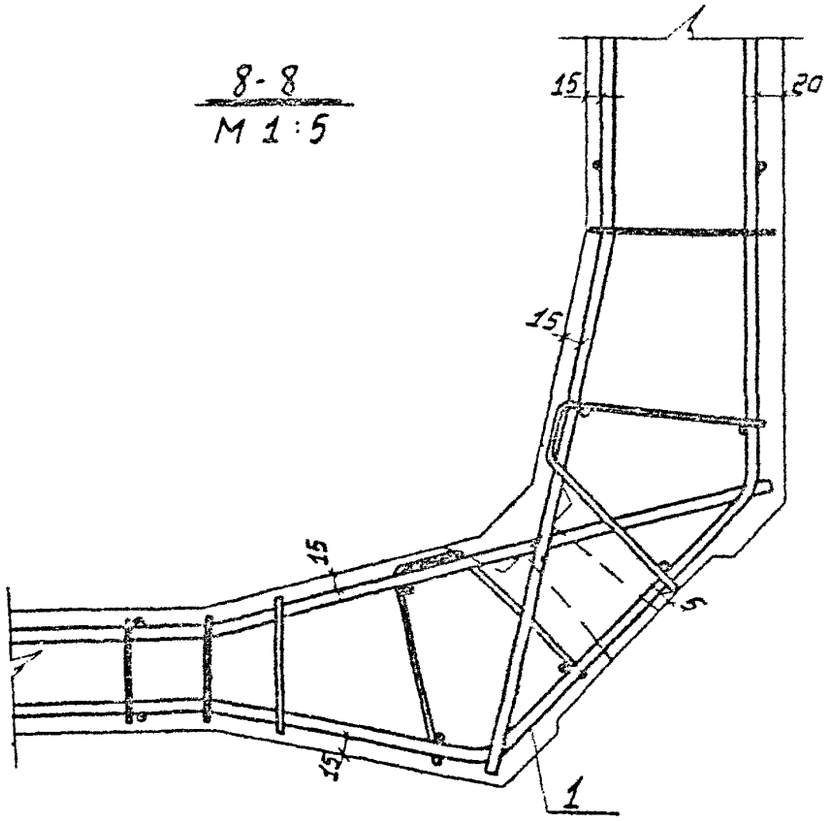

9-9
М 1:5

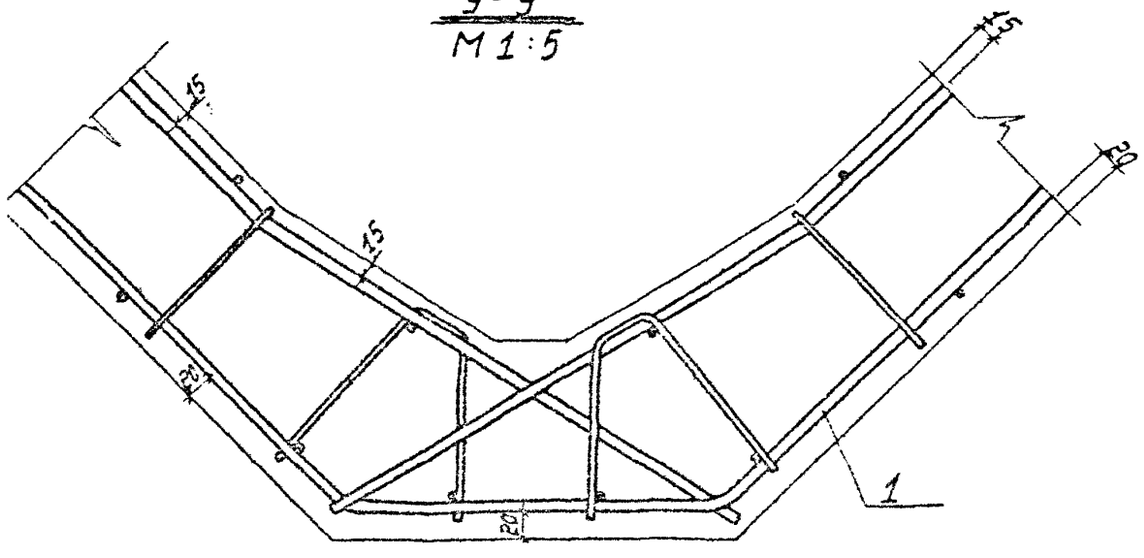

10-10
М 1:5

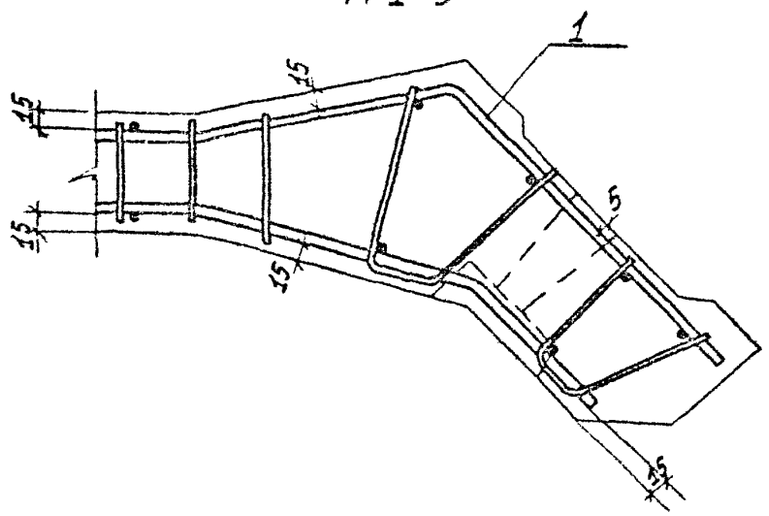

11-11
М 1:5

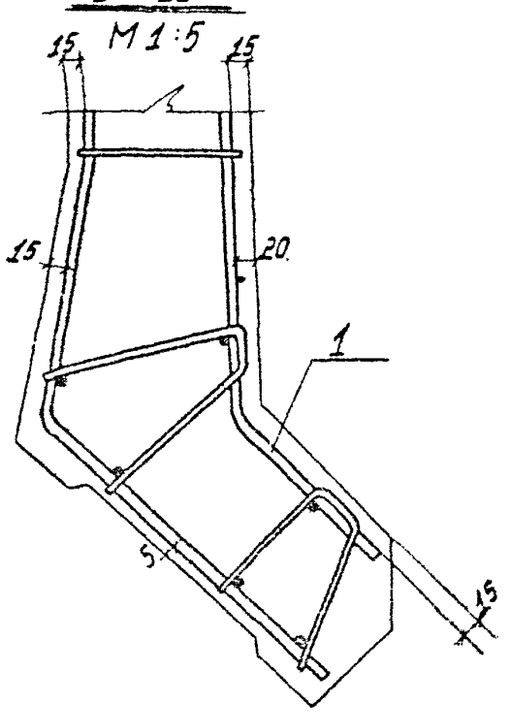

Поз.	Обозначение	Наименование	Количество на исполнение 3.702-1/79-8.4-26.1.00.00- —	01	02	03	04	05	06	07	08	09	10	11	12	13	14	15	16	Примечания
		Документация																		
	3.702-1/79-8.4-26.1.00.00 СБ	Сборочный чертеж	×	×	×	×	×	×	×	×	×	×	×	×	×	×	×	×	×	
	3.702-1/79-8.4-00 0.00.0ТО	Техническое описание	×	×	×	×	×	×	×	×	×	×	×	×	×	×	×	×	×	
		Сборочные единицы																		
1	3.702-1/79-8.4-26.1.01.00	Сетка арматурная гнутая С1	4	3	2	2	1	2	1	1	1	1								
2	3.702-1/79-8.4-26.1.02.00	" С2	4	3	2	2	2	3	2	2	2	2	1	1						
3	-01	" С3						1	1	1	1	2	2	2						
4	3.702-1/79-8.4.26.1.03.00	" С4	8	8	8	8	8	6	6	6	6	4	4	4	2	2		4		
5	-01	" С5															2		2	
6	-02	" С6						2	2	2	2	4	4	4					2	
7	3.702-1/79-8.4-26.1.04.00	" С7		1	2	2			1	1	1		1	1						
8	3.702-1/79-8.4-26.1.05.00	" С8		1	2	2			1	1	1		1	1						
9	3.702-1/79-8.4-26.1.06.00	" С9					1													
10	3.702-1/79-8.4-26.1.07.00	" С10					1													
11	3.702-1/79-8.4-26.1.08.00	" С11					1													
12	3.702-1/79-8.4-26.1.09.00	" С12					1													
13	3.702-1/79-8.4-26.1.10.00	" С13						1	1	1	1	1	1	1						
14	3.702-1/79-8.4-26.1.11.00	" С14						1	1	1	1	1	1	1						
15	3.702-1/79-8.4-26.1.12.00	" С15						1	1	1	1	2	2	2			1		2	
16	3.702-1/79-8.4-26.1.13.00	Сетка арматурная С16						1	1	1	1	2	2	2					2	
17	3.702-1/79-8.4-26.1.14.00	Сетка арматурная гнутая С17										1	1	1						
		Лит	р	р	р	р	р	р	р	р	р	р	р	р	р	р	р	р	р	
		Марка	КП1	КП2	КП3	КП4	КП5	КП6	КП7	КП8	КП9	КП10	КП11	КП12	КП13	КП14	КП15	КП16	КП17	

			3.702-1/79-8.4-26.1 00.00	
Гип	Богатырева		Каркас пространственный	Стадия Р / Лист 1 / Листов 2
Нач. отд.	Ивлева			

Поз.	Обозначение	Наименование	Количество на исполнение 3.702-1/79-8.4-26.1.00.00-																	Примечания
			—	01	02	03	04	05	06	07	08	09	10	11	12	13	14	15	16	
18	3.702-1/79-8.4-26.1.15.00	Сетка арматурная гнутая С18																2		
19	3.702-1/79-8.4-26.1.16.00	" С19																2		
20	-01	" С20																	1	
21	-02	" С21																	1	
22	3.702-1/79-8.4-26.1.17.00	" С22																	2	
23	3.702-1/79-8.4-26.1.18.00	" С23													2	2		2		
24	-01	" С24															2		2	
25	3.702-1/79-8.4-26.1.19.00	" С25													1					
26	3.702-1/79-8.4-26.1.20.00	" С26													1					
27	-01	" С27															1			
28	3.702-1/79-8.4-26.1.21.00	" С28														1				
29	3.702-1/79-8.4-26.1.22.00	" С29														1				
30	3.702-1/79-8.4-26.1.23.00	" С30															1			
31	3.702-1/79-8.4-26.1.24.00	Сетка арматурная С31															1			
32	3.702-1/79-8.6-10.0	Изделие закладное М13														3				
33	3.702-1/79-8.6-21.0	" М26					1													
		Детали																		
34	3.702-1/79-8.4-26.1.00.01	⌀ 5 В I ГОСТ 6727-53*, ℓ=95	118	120	122	122	89	90	92	92	92	60	62	62	30	27		60		
35	3.702-1/79-8.4-26.1.00.02	⌀ 5 В I ГОСТ 6727-53*, ℓ=155						18	18	18	18	36	36	36			18		36	
36	3.702-1/79-8.4-26.1.00.03	Стержень гнутый										2	2	2					2	
37	-01											1	1	1					1	
38	Серия 3.400-7 вып. 1	Петля М14-150 0,9	4	4	4	4	4	4	4	4	4	4	4	4	2*)	2*)	2*)	3*)	3*)	
39	3.702-1/79-8.4-26.1.00.04	⌀ 5 В I ГОСТ 6727-53*, ℓ=115	48	48	48	48	24	24	24	24	24	16	16	16	12	12		24		

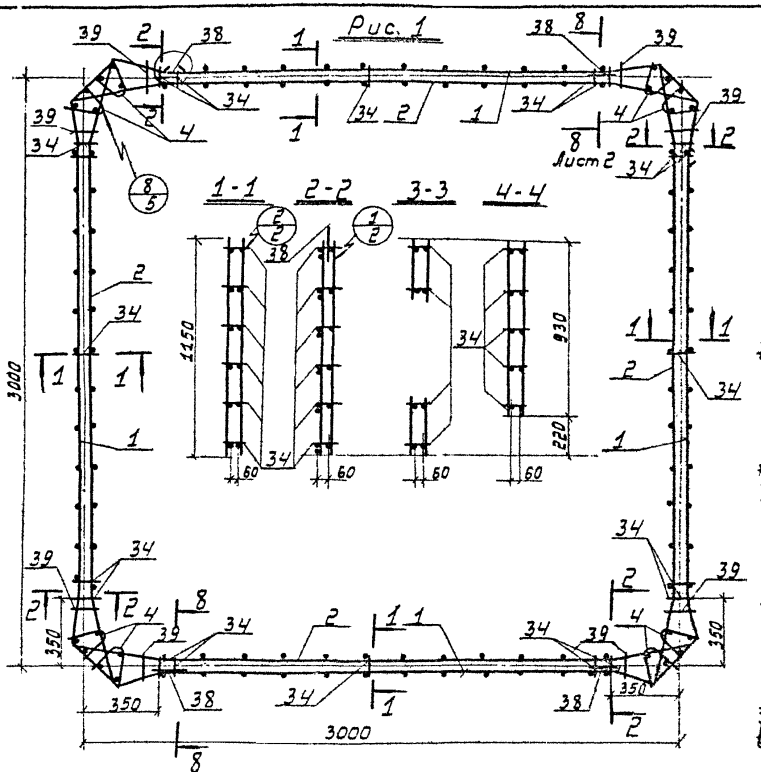

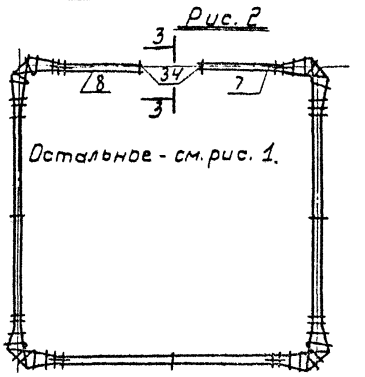

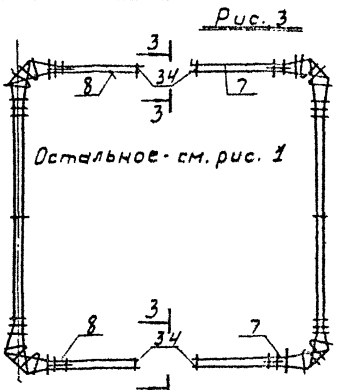

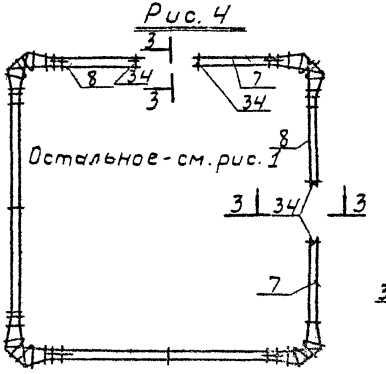

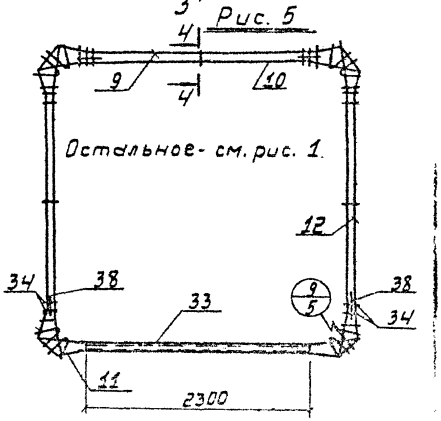

Обозначение	Рис.	Лист	Марка каркаса	Масса кг	Обозначение	Рис.	Лист	Марка каркаса	Масса кг
3.702-1/79-8.4-26.1.00.00	1	1	КП1	123,3	3.702-1/79-8.4-26.1.00.00-09	10	3	КП10	129,0
-01	2	"	КП2	121,9	-10	11	"	КП11	127,7
-02	3	"	КП3	120,7	-11	12	"	КП12	127,7
-03	4	"	КП4	120,7	-12	13		КП13	41,9
-04	5	"	КП5	154,8	-13	14		КП14	31,6
-05	6	2	КП6	125,8	-14	15		КП15	33,2
-06	7	"	КП7	124,5	-15	16	4	КП16	84,9
-07	8	"	КП8	124,5	-16	17		КП17	71,3
-08	9		КП9	124,5					

ГИП Пластинчатый
Нач. отд. Резниченко
Гл. констр. Ярышин
Составил Ларионов
Рук. гр. Кудрявцев
Гл. инж. проекта

3.702-1/79-8.4-26.1.00.00 СБ

Каркасы пространственные КП1÷КП17
Сборочный чертеж

Стадия	Масса	Масштаб
Р		1:50

Лист 1 | Листов 2

ЦНИИПромзданий Госгражданстроя

Типовое решение 17214-01 1.3

Рис. 6

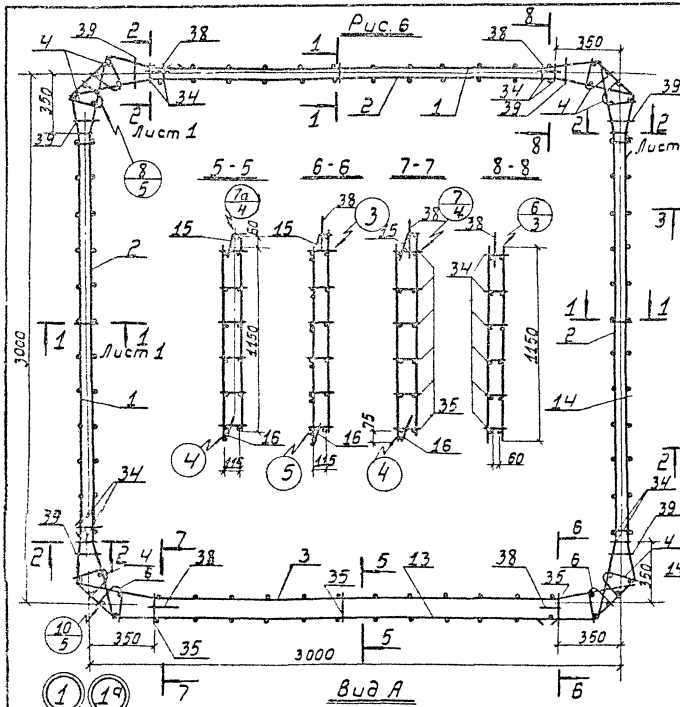

Рис. 7

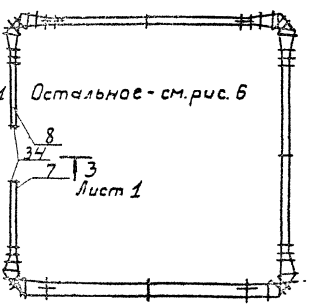

Рис. 8

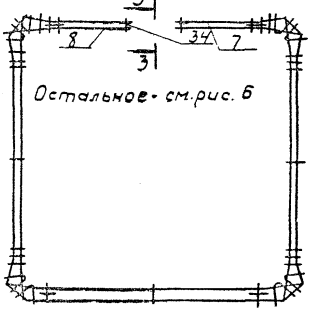

Рис. 9

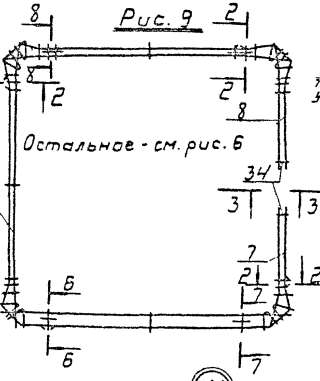

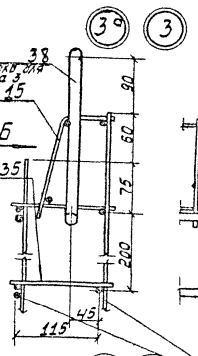

Вид Б

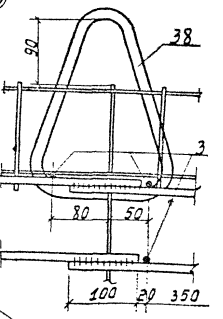

Вид А

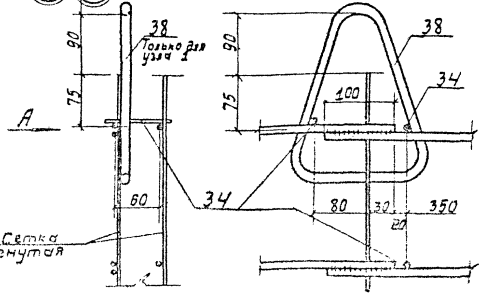

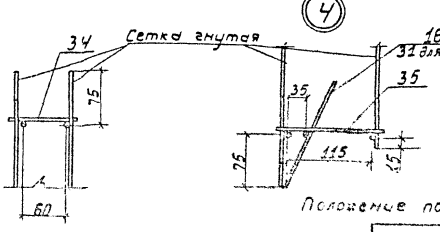

Положение поз. 15, 16, 31 в плане см. лист 4

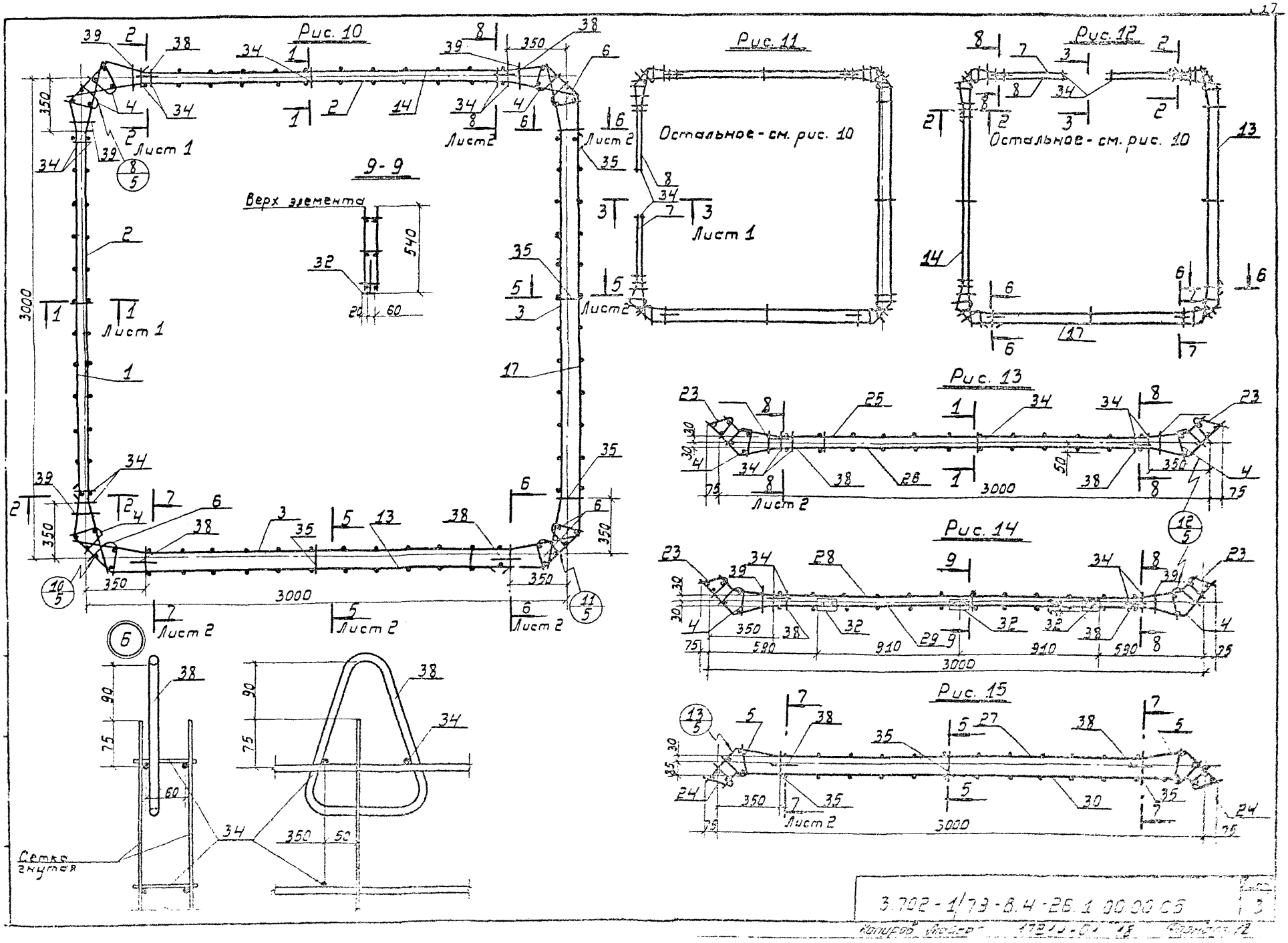
Рис. 10
Рис. 11
Рис. 12
Рис. 13
Рис. 14
Рис. 15
9-9
Верх элемента
Остальное - см. рис. 10
Остальное - см. рис. 10
Лист 1
Лист 2
3000
Сетка гнутая
3.702-1/79-8.4-26.1 00.00 СБ

Рис. 16

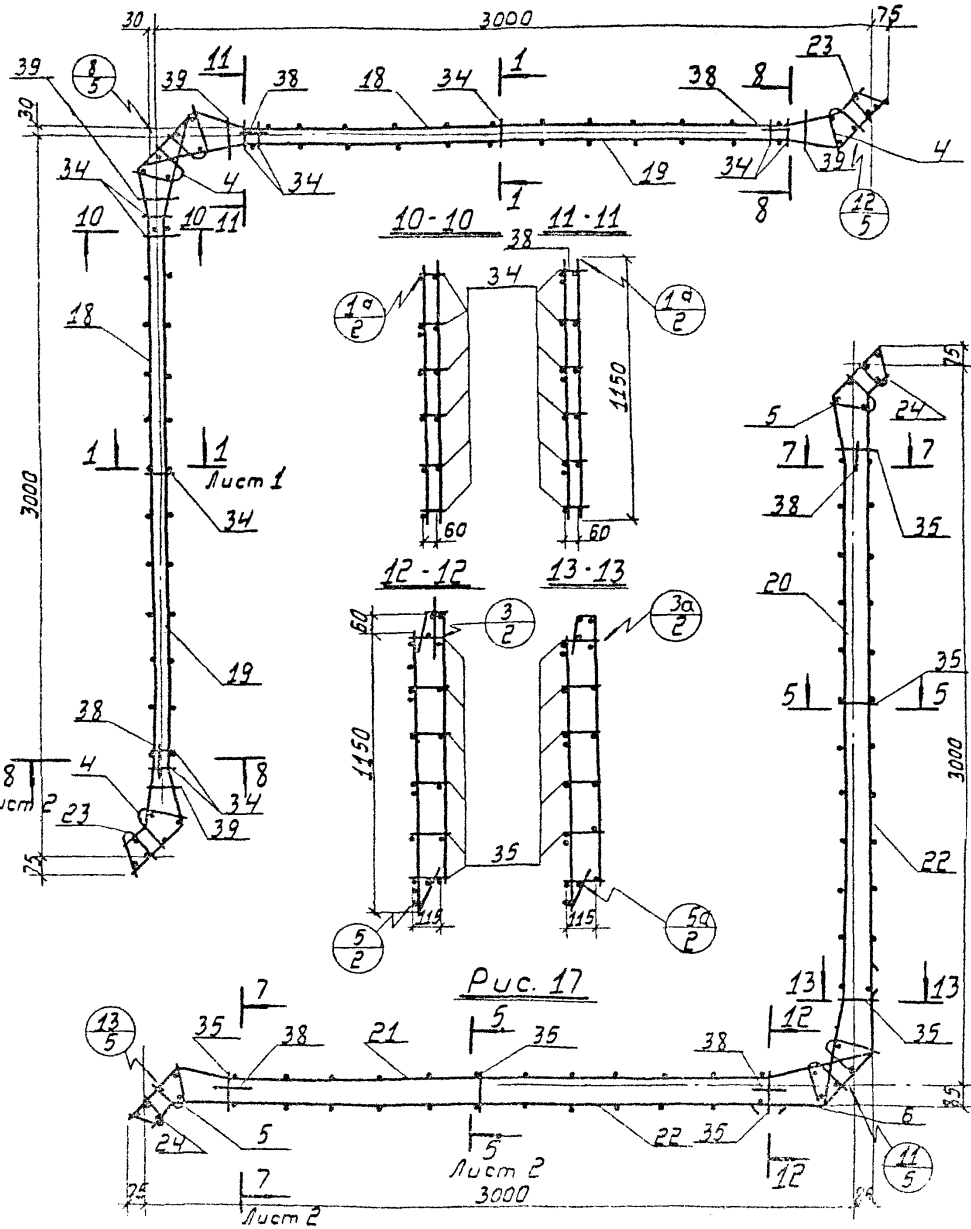

Рис. 17

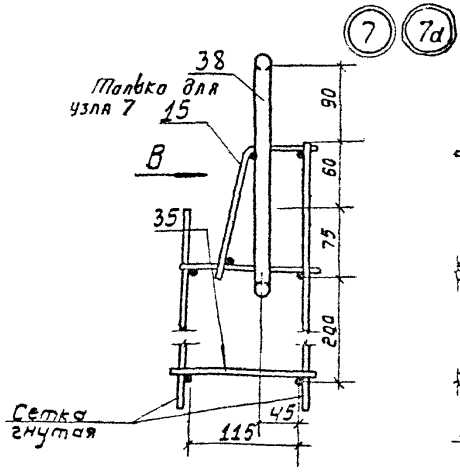

Армирование нижнего выступа

(гнутые сетки не показаны)

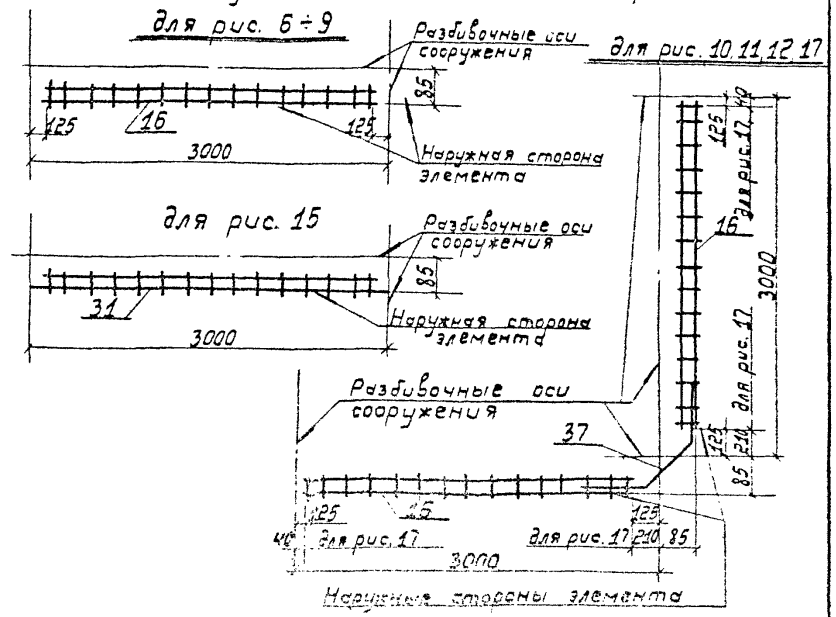

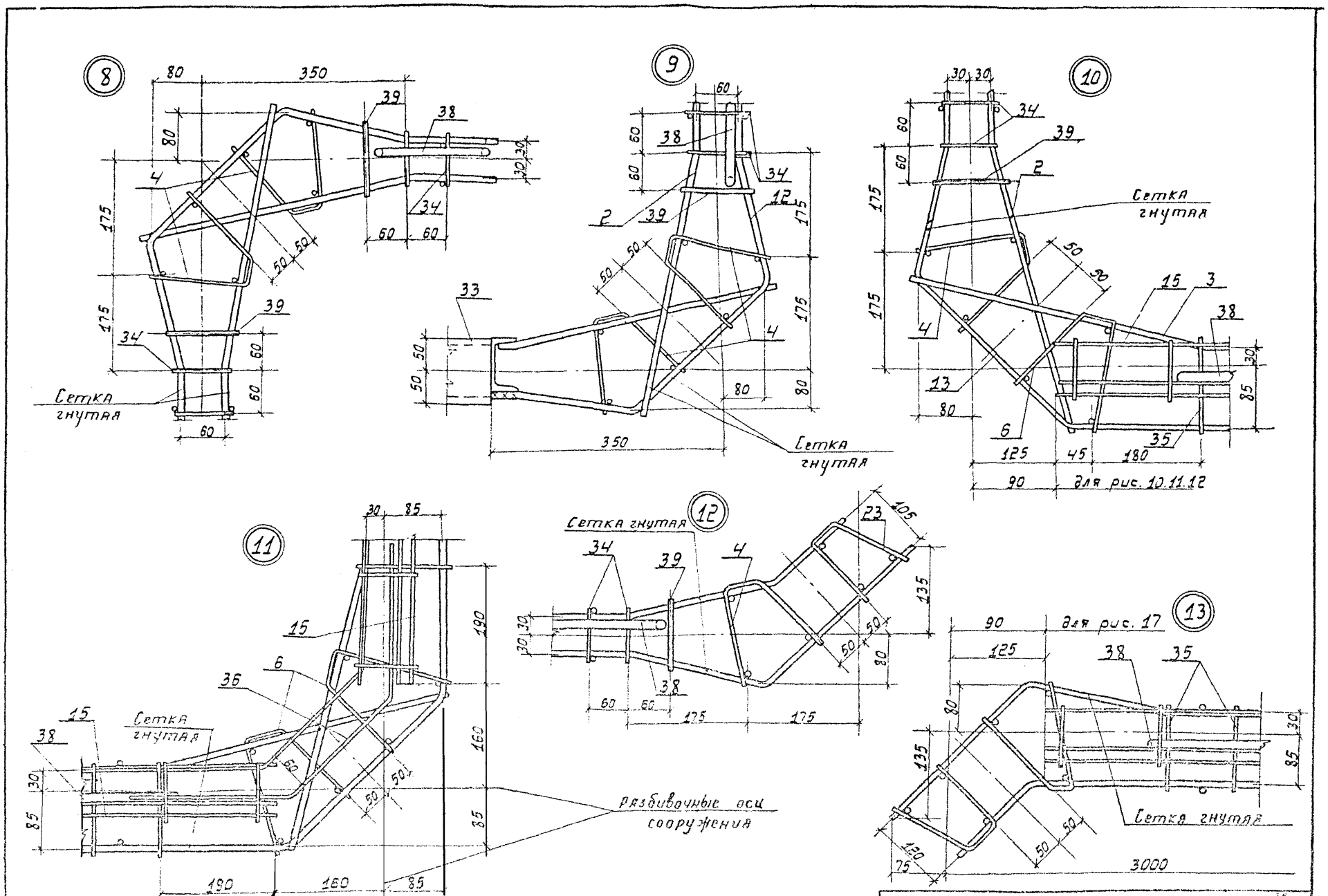

3.702-1/79-В.4-26.1.00.00 СБ

Лист 5

Копировал Маслов - 17214-01 РП Формат 12

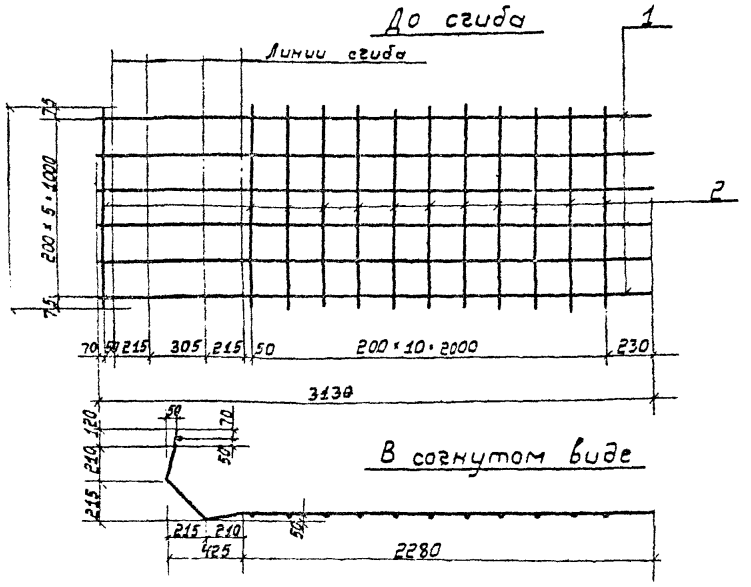

Поз.	Обозначение	Наименование	Кол.	Примечан.
		Документация		
	3.702-1/79-8.4-00.0.00. ОТО	Техническое описание		
		Детали		
1	3.702-1/79-8.4-26.1.01.01	⌀10 AIII ГОСТ 5.1459-72 ℓ=3135	6	11,6 кг
2	3.702-1/79-8.4-26.1.01.02	⌀5 BI ГОСТ 6727-53* ℓ=1150	12	2,1 кг

3.702-1/79-8.4-26.1.01.00		
Сетка арматурная гнутая С1	Стадия: Р	Масса: 13,7 кг
	Лист	Масштаб: 1:25

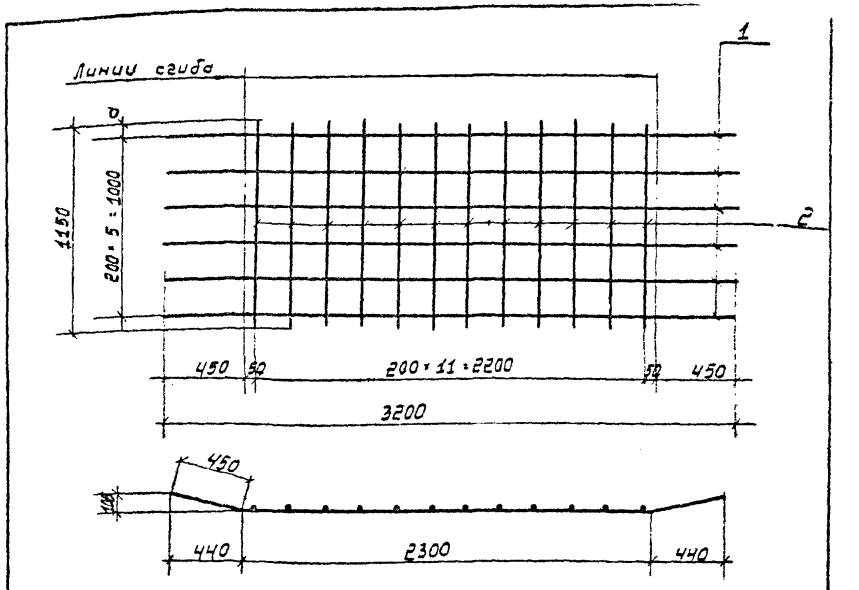

Обозначение	Марка	a мм
3.702-1/79-8.4-26.1.02.00	С2	75
-01	С3	135

Формат	Зона	Поз.	Обозначение	Наименование	Кол.	Примечан.
				Документация		
11			3.702-1/79-8.4-00.0.00. ОТО	Техническое описание		
				Детали		
Б.Ч		1	3.702-1/79-8.4-25.1.02.01	⌀10 AIII ГОСТ 5.1459-72 ℓ=3200	6	11,9 кг
Б.Ч		2	3.702-1/79-8.4-25.1.01.02	⌀5 BI ГОСТ 6727-53* ℓ=1150	12	2,1 кг

3.702-1/79-8.4-26.1.02.00		
Сетка арматурная гнутая С2, С3	Стадия: Р	Масса: 14,0 кг
		Масштаб: 1:25

Формат	Зона	Поз.	Обозначение	Наименование	Кол.	Примечание
				Документация		
11			3.702-1/79-В.4-00.0.00.0то	Техническое описание		
				Детали		
БЧ		1	3.702-1/79-В.4-26.1.03.01	⌀5ВI ГОСТ 6727-53*; ℓ=1030	3	0,5 кг
			Переменные данные для исполнений			
				3.702-1/79-В.4-26.1.03.00		для СЧ
				Детали		
БЧ		2	3.702-1/79-В.4-26.1.03.02	⌀5ВI ГОСТ 6727-53*; ℓ=350	6	0,3 кг
				3.702-1/79-В.4-26.1.03.00-01		для С5
				Детали		
БЧ		2	3.702-1/79-В.4-26.1.03.03	⌀5ВI ГОСТ 6727-53*; ℓ=385	6	0,4 кг
				3.702-1/79-В.4-26.1.03.00-02		для С6
				Детали		
БЧ		2	3.702-1/79-В.4-26.1.03.04	⌀5ВI ГОСТ 6727-53*; ℓ=355	6	0,3 кг

3.702-1/79-В.4-26.1.03.00

Сетка арматурная гнутая СЧ-С6.

ЦНИИПРОМЗЕРНОСТРОЙ

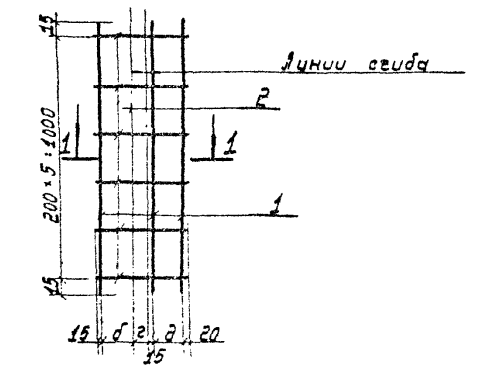

1-1

М 1:5

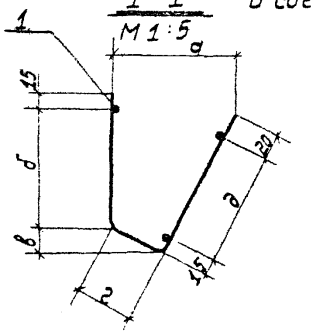

В согнутом виде

Обозначение	Марка	Размеры мм а	б	в	г	д	Масса кг
3.702-1/79-В.4-26.1.03.00	СЧ	135	125	25	50	125	0,8
-01	С5	145	140	30	45	150	0,9
-02	С6	135	128	25	50	137	0,8

3.702-1/79-В.4-26.1.03.00 СБ

Сетка арматурная гнутая СЧ÷С6

Обратный чертеж

Стадия	Масса	Масштаб
Р	см.т.л.	1:20
Лист	Листов	

ЦНИИПРОМЗЕРНОСТРОЙ

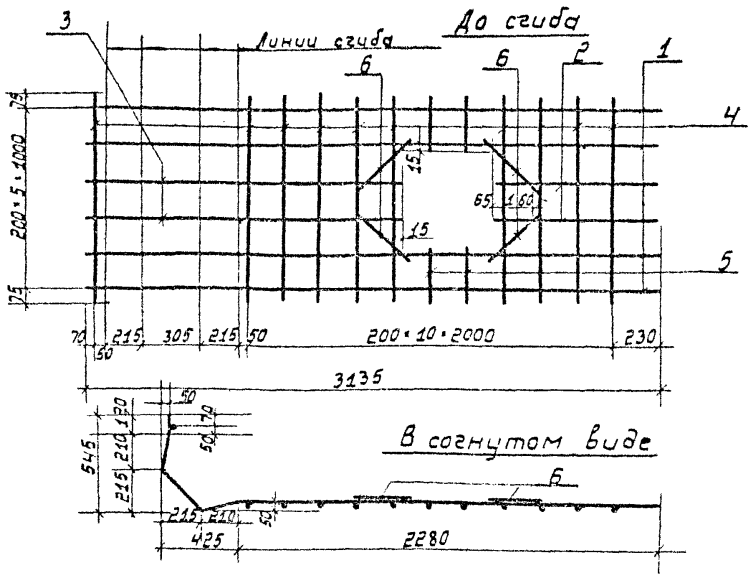

Поз.	Обозначение	Наименование	Кол.	Примечание
		Документация		
	3.702-1/79-В.4-00.0.00.0 то	Техническое описание		
		Детали		
1	3.702-1/79-В.4-26.1.01.01	⌀10А III ГОСТ 5.1459-72; ℓ=3135	4	7,7 кг
2	3.702-1/79-В.4-26.1.04.01	⌀10А III ГОСТ 5.1459-72; ℓ=845	2	1,0 кг
3	3.702-1/79-В.4-26.1.04.02	⌀10А III ГОСТ 5.1459-72; ℓ=1720	2	2,1 кг
4	3.702-1/79-В.4-26.1.01.02	⌀5В I ГОСТ 6727-53*; ℓ=1150	10	1,8 кг
5	3.702-1/79-В.4-26.1.04.03	⌀5В I ГОСТ 6727-53*; ℓ=290	4	0,2 кг
	3.702-1/79-В.4-26.1.04.04	⌀5В I ГОСТ 6727-53*; ℓ=365	4	0,2 кг

		3.702-1/79-В.4-26.1.04.00			
Полотосердов		Сетка арматурная гнутая С7	Стадия	Масса	Масштаб
Розниковский			Р	13,0	1:25
Ярмарин			Лист	Листов 1	

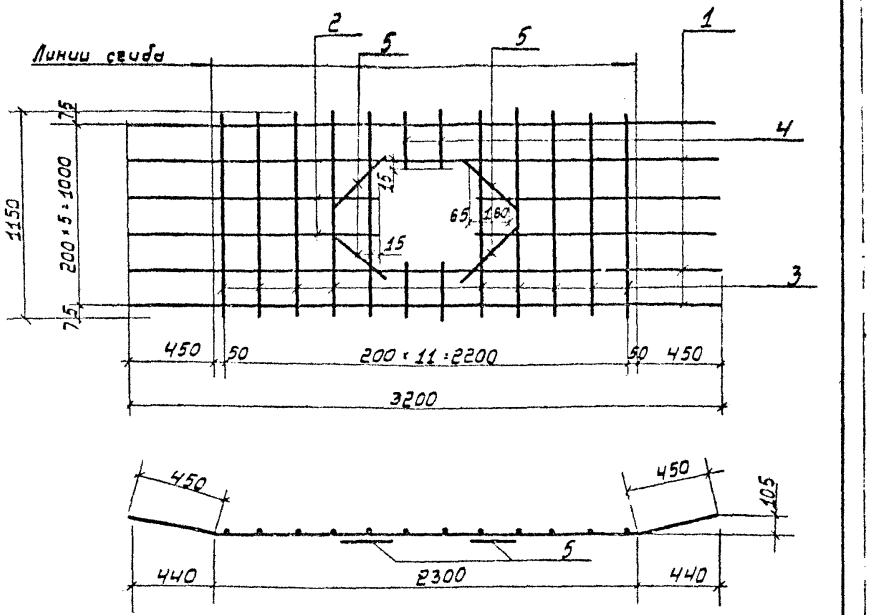

Формат	Зона	Поз.	Обозначение	Наименование	Кол.	Примечание
				Документация		
11			3.702-1/79-В.4-00.0.00 0 то	Техническое описание		
				Детали		
5.4		1	3.702-1/79-В.4-26.1.02.01	⌀10А III ГОСТ 5.1459-72; ℓ=3200	4	7,9 кг
5.4		2	3.702-1/79-В.4-26.1.05.01	⌀10А III ГОСТ 5.1459-72; ℓ=1315	4	3,2 кг
5.4		3	3.702-1/79-В.4-26.1.01.02	⌀5В I ГОСТ 6727-53*; ℓ=1150	10	1,8 кг
5.4		4	3.702-1/79-В.4-26.1.04.03	⌀5В I ГОСТ 6727-53*; ℓ=290	4	0,2 кг
5.4		5	3.702-1/79-В.4-26.1.04.04	⌀5В I ГОСТ 6727-53*; ℓ=365	4	0,2 кг

		3.702-1/79-В.4-26.1.05.00			
ГИП	Полотосердов	Сетка арматурная гнутая С8.	Стадия	Масса	Масштаб
Нач. стд.	Розниковский		Р	13,3 кг	1:25

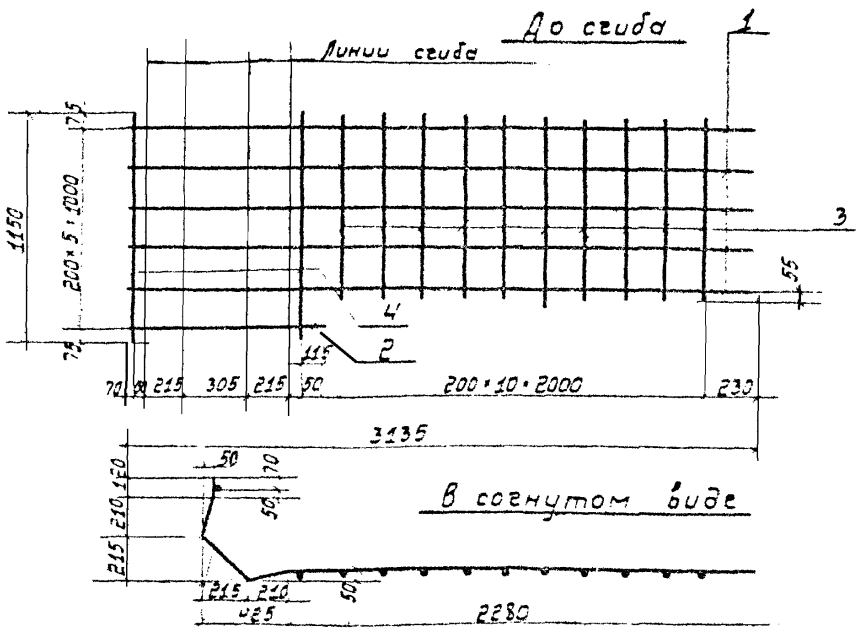

Формат	Зона	Поз.	Обозначение	Наименование	Кол.	Примечание
				Документация		
А1			3.702-1/79-8.4-00.0.00.ОТО	Техническое описание		
				Детали		
А4		1	3.702-1/79-8.4-26.1.01.01	⌀10АIII ГОСТ 5.1459-72 ℓ=3135	5	9,7 кг
А4		2	3.702-1/79-8.4-26.1.06.01	⌀10АIII ГОСТ 5.1459-72 ℓ=1020	1	0,6 кг
А4		3	3.702-1/79-8.4-26.1.06.02	⌀5ВI ГОСТ 6727-53* ℓ=930	10	1,4 кг
А4		4	3.702-1/79-8.4-26.1.01.02	⌀5ВI ГОСТ 6727-53* ℓ=1150	2	0,4 кг

ГИП	Оратовский		3.702-1/79-8.4-26.1.06.00			
Нач. отд.	Ульяновский					
Н. контр.	Соболь		Сетка арматурная гнутая С9	Стадия	Масса	Масштаб
Гл. спец.	Сергеев			Р	12,1 кг	1:25
Ст. инж.	Кудинов			Лист	Листов 1	
Инж.	Гуськов			ЦНИИПромзернопроект		

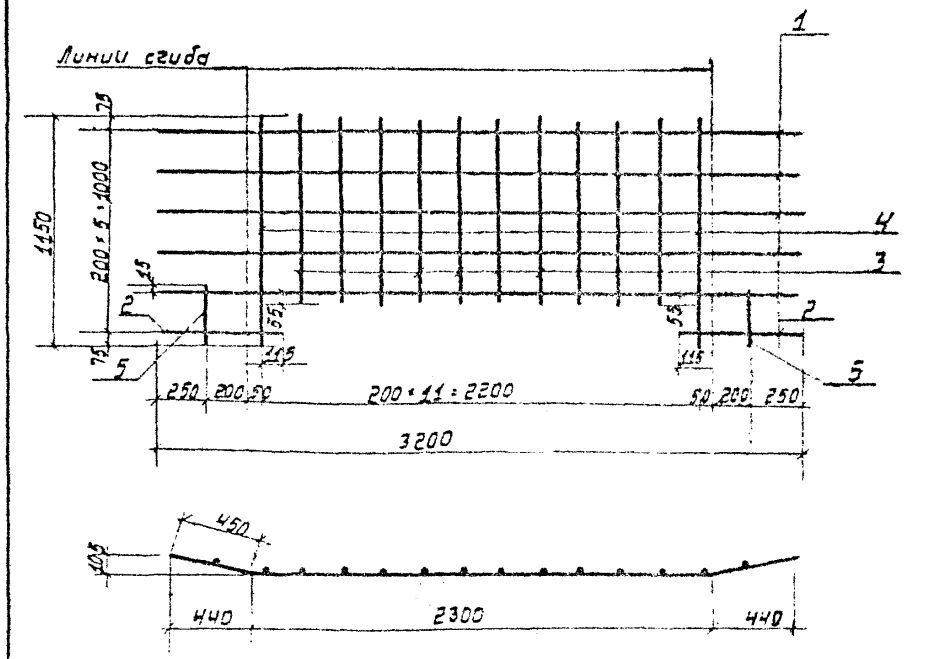

Формат	Зона	Поз.	Обозначение	Наименование	Кол.	Примечание
				Документация		
А1			3.702-1/79-8.4-00.0.00.ОТО	Техническое описание		
				Детали		
А4		1	3.702-1/79-8.4-26.1.02.01	⌀10АIII ГОСТ 5.1459-72 ℓ=3200	5	9,9 кг
А4		2	3.702-1/79-8.4-26.1.07.01	⌀10АIII ГОСТ 5.1459-72 ℓ=625	2	0,8 кг
А4		3	3.702-1/79-8.4-26.1.06.02	⌀5ВI ГОСТ 6727-53* ℓ=930	10	1,4 кг
А4		4	3.702-1/79-8.4-26.1.07.02	⌀5ВI ГОСТ 6727-53* ℓ=1150	2	0,4 кг
А4		5	3.702-1/79-8.4-26.1.04.03	⌀5ВI ГОСТ 6727-53* ℓ=290	2	0,2 кг

ГИП	Оратовский		3.702-1/79-8.4-26.1.07.00			
Нач. отд.	Ульяновский					
Н. контр.	Соболь		Сетка арматурная гнутая С10	Стадия	Масса	Масштаб
Гл. спец.	Сергеев			Р	12,7 кг	1:25
Ст. инж.	Кудинов			Лист	Листов 1	
Инж.	Гуськов			ЦНИИПромзернопроект		

Альбом рабочих чертежей 3.702-1/79 ОВ

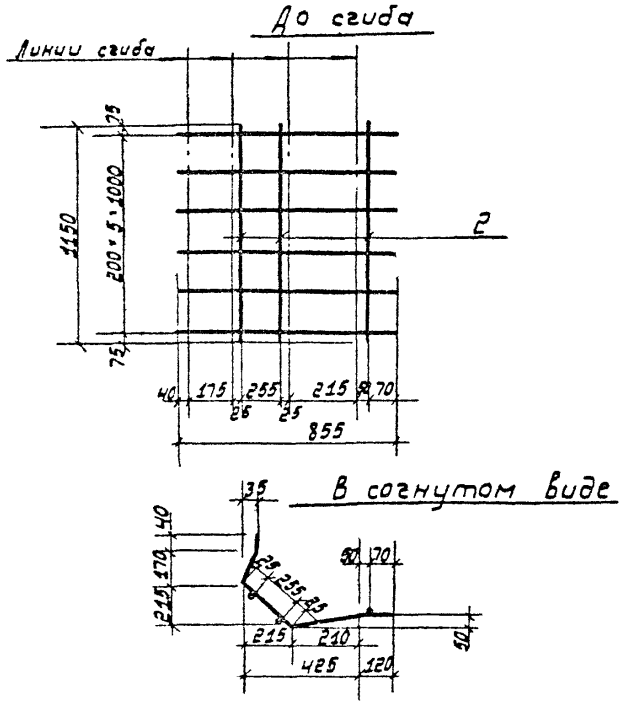

Формат	Зона	Поз.	Обозначение	Наименование	Кол.	Примечание
				Документация		
11			3.702-1/79-8.4-00.0.00.0ТО	Техническое описание		
				Детали		
Б.4		1	3.702-1/79-8.4-26.1.08.01	⌀10AIII ГОСТ 5.1459-72; ℓ=855	6	3,2 кг
Б.4		2	3.702-1/79-8.4-26.1.01.02	⌀5BI ГОСТ 6727-53*; ℓ=1150	4	0,7 кг

ГИП	Сахаловский		
Нач.отд.	Осиновский		
Н.контр.	Кравцов		
Рук.гр.	Куранов		
Исполн.	Куранов		

3.702-1/79-8.4-26.1.08.00

Сетка арматурная гнутая С11

Стадия	Масса	Масштаб
Р	3,9 кг	1:25
Лист	Листов 1	

ЦНИИПромзернопроект

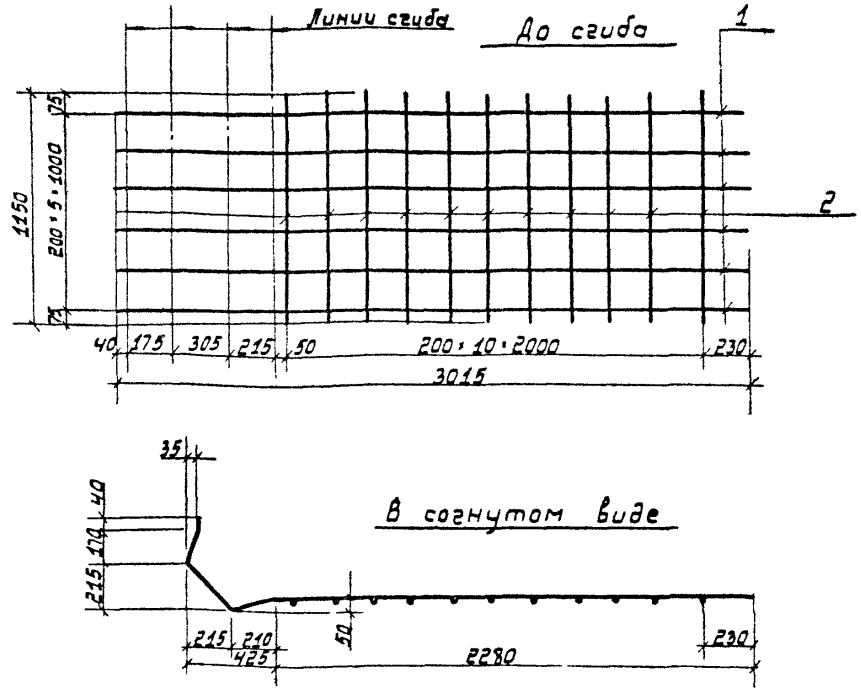

Формат	Зона	Поз.	Обозначение	Наименование	Кол.	Примечание
				Документация		
11			3.702-1/79-8.4-00.0.00.0ТО	Техническое описание		
				Детали		
Б.4		1	3.702-1/79-8.4-26.1.09.01	⌀10AIII ГОСТ 5.1452-72; ℓ=3015	6	11,2 кг
Б.4		2	3.702-1/79-8.4-26.1.01.02	⌀5BI ГОСТ 6727-53*; ℓ=1150	11	2,0 кг

ГИП	Орловский		
Нач.отд.	Осиновский		
Н.контр.	Кравцов		
Рук.гр.	Куранов		
Исполн.	Куранов		

3.702-1/79-8.4-26.1.09.00

Сетка арматурная гнутая С12

Стадия	Масса	Масштаб
Р	13,3 кг	
Лист	Листов 1	

ЦНИИПромзернопроект

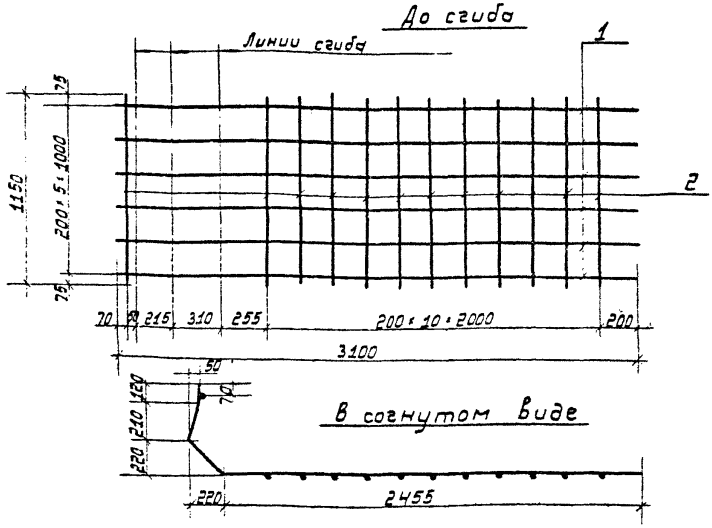

Формат	Зона	Поз.	Обозначение	Наименование	Кол.	Примечание
				Документация		
11			3.702-1/79-В.4-00.0.00.0 то	Техническое описание		
				Детали		
5.4		1	3.702-1/79-В.4-26.1.10.01	ф10А III ГОСТ 5.1459-72; ℓ=3100	6	11,5 кг
5.4		2	3.702-1/79-В.4-26.1.01.02	ф5В I ГОСТ 6727-53*; ℓ=1150	12	2,1 кг

ГИП	Простосердов		
Нач. отд.	Резниковский		
Гл. констр.	Ярыгин		
Гл. спец. отд.	Кондюмов		
Рук. гр.	Кузнецов		
Ст. инж.	Черняевская		

3.702-1/79-В.4-26.1.10.00

Сетка арматурная гнутая С 13

Стадия	Масса	Масштаб
Р	13,6 кг	1:25

Лист | Листов 1

ЦНИИПРОМЗЕРНОПРОЕКТ

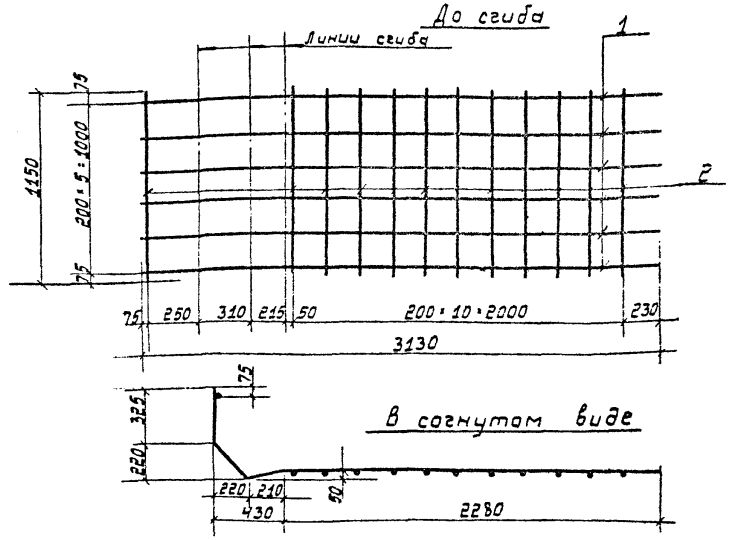

Формат	Зона	Поз.	Обозначение	Наименование	Кол.	Примечание
				Документация		
11			3.702-1/79-В.4-00.0.00.0 то	Техническое описание		
				Детали		
5.4		1	3.702-1/79-В.4-26.1.11.01	ф10А III ГОСТ 5.1459-72; ℓ=3130	6	11,6 кг
5.4		2	3.702-1/79-В.4-26.1.01.02	ф5В I ГОСТ 6727-53*; ℓ=1150	12	2,1 кг

ГИП	Простосердов		
Нач. отд.	Резниковский		
Гл. констр.	Ярыгин		
Гл. спец. отд.	Кондюмов		
Рук. гр.	Кузнецов		
Ст. инж.	Черняевская		

3.702-1/79-В.4-26.1.11.00

Сетка арматурная гнутая С 14

Стадия	Масса	Масштаб
Р	13,7 кг	1:25

Лист | Листов 1

ЦНИИПРОМЗЕРНОПРОЕКТ

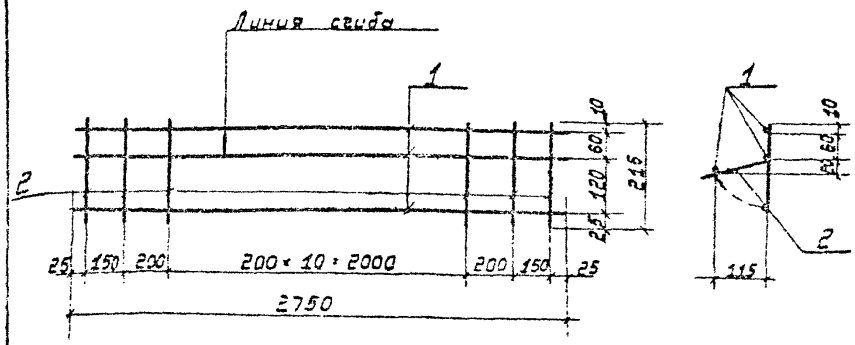

Формат	Зона	Поз.	Обозначение	Наименование	Кол.	Примечание
				Документация		
11			3.702-1/79-8.4-00.0.00.0 то	Техническое описание		
				Детали		
54		1	3.702-1/79-8.4-26.1.12.01	ф58I ГОСТ 6727-53*; l=2750	3	1,3 кг
54		2	3.702-1/79-8.4-26.1.12.02	ф58I ГОСТ 6727-53*; l=215	15	0,5 кг

3.702-1/79-8.4-26.1.12.00

Сетка арматурная гнутая С15.

Стадия	Масса	Масштаб
Р	1,8 кг	1:20

Лист | Листов 1

ЦНИИПРОМЗЕРНОПРОЕКТ

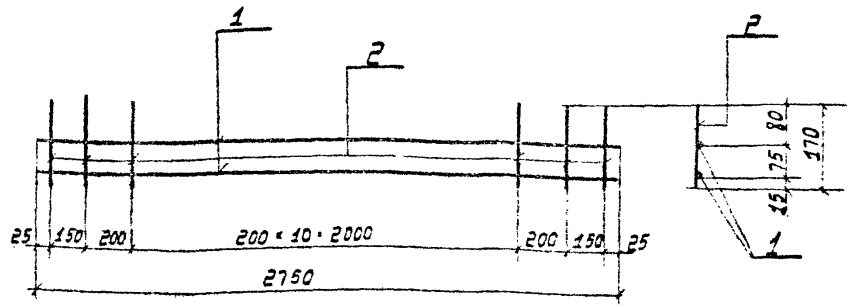

Формат	Зона	Поз.	Обозначение	Наименование	Кол.	Примечание
				Документация		
11			3.702-1/79-8.4-00.0.00.0 то	Техническое описание		
				Детали		
54		1	3.702-1/79-8.4-26.1.13.01	ф58I ГОСТ 6727-53*; l=2750	2	0,8 кг
54		2	3.702-1/79-8.4-26.1.13.02	ф58I ГОСТ 6727-53*; l=170	15	0,4 кг

3.702-1/79-8.4-26.1.13.00.

Сетка арматурная С16

Стадия	Масса	Масштаб
Р	1,2 кг	1:20

Лист | Листов 1

ЦНИИПРОМЗЕРНОПРОЕКТ

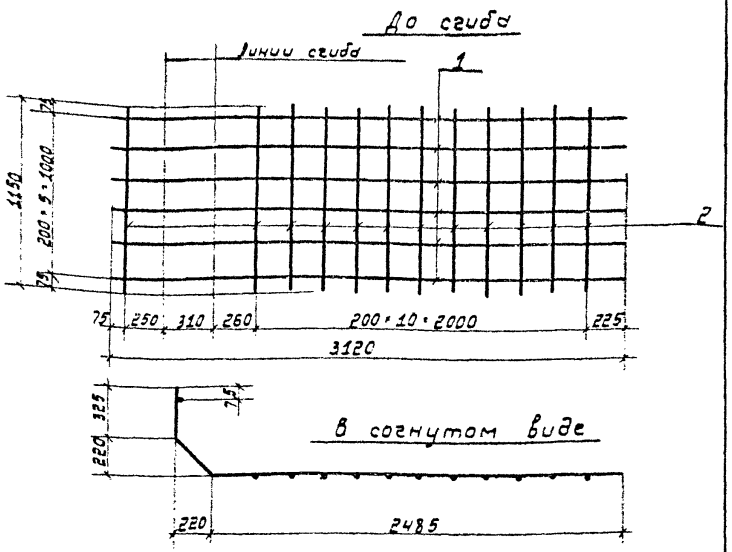

Формат	Зона	Поз.	Обозначение	Наименование	Кол.	Примечан.
				Документация		
11			3.702-1/79-В.4-00.0.00.0то	Техническое описание		
				Детали		
6.4		1	3.702-1/79-В.4-26.1.14.01	⌀10АIII ГОСТ 5.1459-72; l=3120	6	11,6 кг
6.4		2	3.702-1/79-В.4-26.1.01.02	⌀5ВI ГОСТ 6727-53*; l=1150	12	2,1 кг

3.702-1/79-В.4-26.1.14.00

Сетка арматурная гнутая С17

Стадия	Масса	Масштаб
Р	13,7 кг	1:25

Лист Листов 1

ЦНИИПРОМЗЕРНОПРОЕКТ

Формат 11

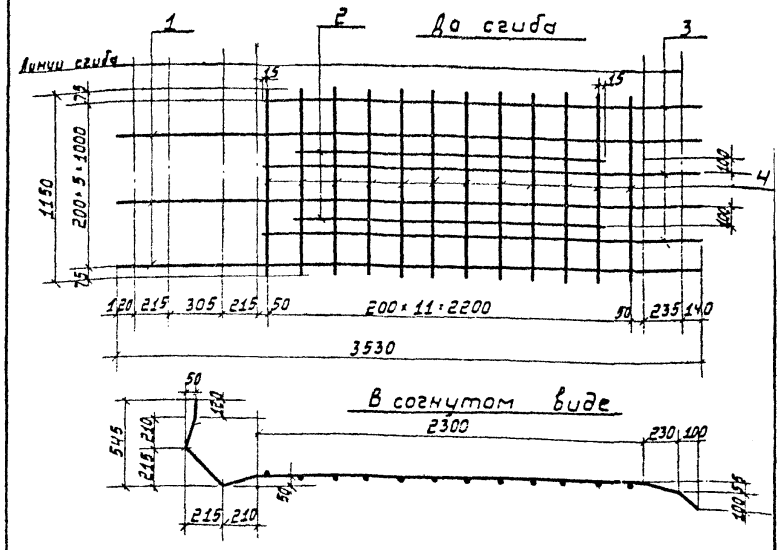

Формат	Зона	Поз.	Обозначение	Наименование	Кол.	Примечан.
				Документация		
11			3.702-1/79-В.4-00.0.00.0то	Техническое описание		
				Детали		
6.4		1	3.702-1/79-В.4-26.1.15.01	⌀12АIII ГОСТ 5.1459-72; l=3530	3	9,4 кг
6.4		2	3.702-1/79-В.4-26.1.15.02	⌀12АII ГОСТ 5.1459-72; l=1830	4	3,3 кг
6.4		3	3.702-1/79-В.4-26.1.15.03	⌀12АIII ГОСТ 5.1459-72; l=2640	3	7,0 кг
6.4		4	3.702-1/79-В.4-26.1.01.02	⌀5ВI ГОСТ 6727-53*; l=1150	12	2,1 кг

3.702-1/79-В.4-26.1.15.00

Сетка арматурная гнутая С18

Стадия	Масса	Масштаб
Р	21,8 кг	1:25

Лист Листов 1

ЦНИИПРОМЗЕРНОПРОЕКТ

Формат 11

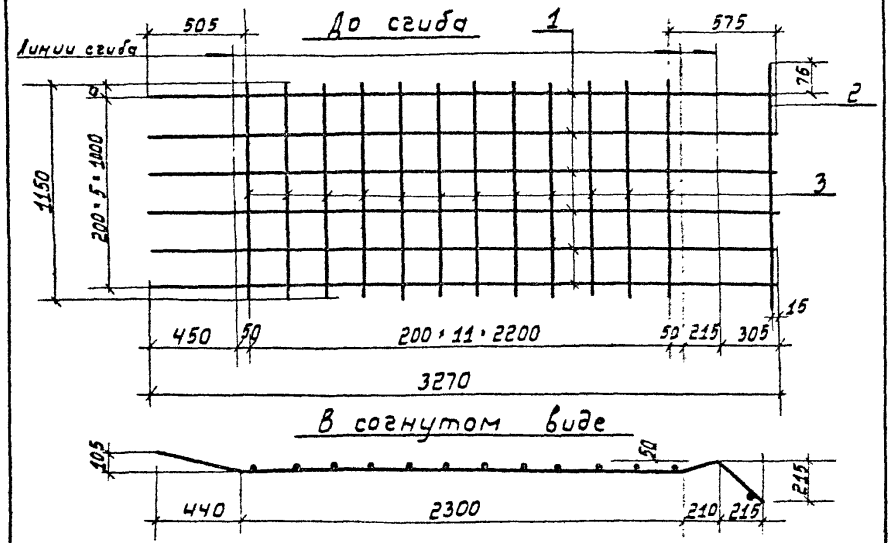

Обозначение	Марка	а мм
3.702-1/79-В.4-26.1.16.00	С19	75
-01	С20	135
-02	С21	15

Формат	Зона	Поз.	Обозначение	Наименование	Кол.	Примечание
				Документация		
11			3.702-1/79-В.4-00.0.00.0то	Техническое описание		
				Детали		
Б.4		1	3.702-1/79-В.4-26.1.16.01	⌀10А III ГОСТ 5.1459-72; ℓ=3270	6	12,1 кг
Б.4		2	3.702-1/79-В.4-26.1.16.02	⌀10А III ГОСТ 5.1459-72; ℓ=1150	1	0,7 кг
Б.4		3	3.702-1/79-В.4-26.1.01.02	⌀5В I ГОСТ 6727-53*; ℓ=1150	12	2,1 кг

ГИП	Простосердов		
Нач. отд.	Резниковский		
Гл. конструктор	Крыгин		
Гл. инж. отд.	Кондюмов		
Рук. гр.	Кузнецов		
Ст. инж.	Чернявская		

3.702-1/79-В.4-26.1.16.00

Сетки арматурные гнутые С19÷С21

Стадия	Масса	Масштаб
Р	14,9 кг	1:25

Лист Листов 1

ЦНИИПРОМЗЕРНОПРОЕКТ

Формат 11

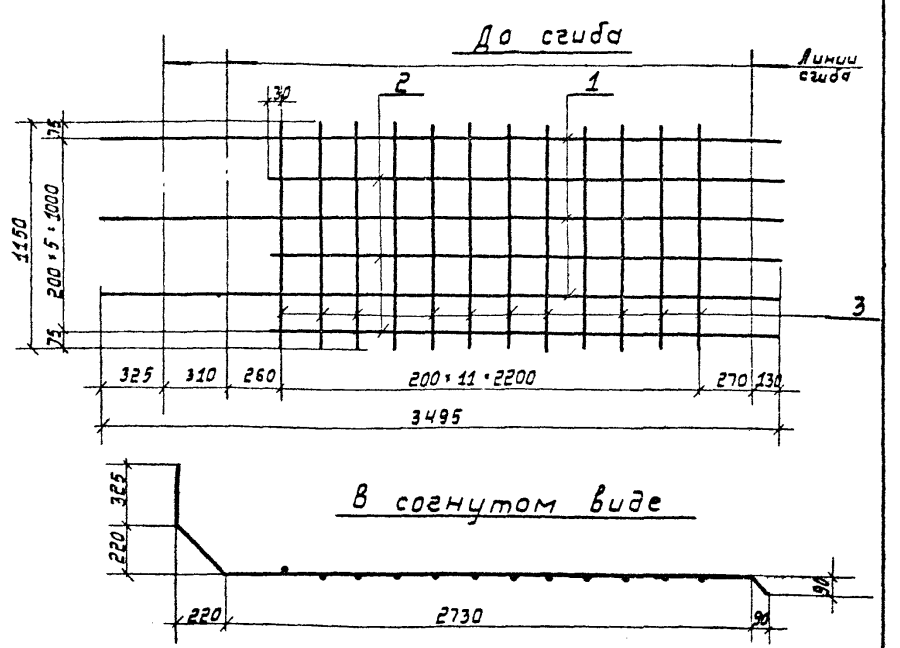

Формат	Зона	Поз.	Обозначение	Наименование	Кол.	Примечание
				Документация		
11			3.702-1/79-В.4-00.0.00.0то	Техническое описание		
				Детали		
Б.4		1	3.702-1/79-В.4-26.1.17.01.	⌀10А III ГОСТ 5.1459-72; ℓ=3495	3	6,5 кг
Б.4		2	3.702-1/79-В.4-26.1.17.02	⌀10А III ГОСТ 5.1459-72; ℓ=2630	3	4,9 кг
Б.4		3	3.702-1/79-В.4-26.1.01.02	⌀5В I ГОСТ 6727-53*; ℓ=1150	12	2,1 кг

ГИП	Простосердов		
Нач. отд.	Резниковский		
Гл. конструктор	[illegible]		
Гл. инж. отд.	[illegible]		
Рук. гр.	[illegible]		
Ст. инж.	[illegible]		

3.702-1/79-В.4-26.1.17.00

Сетка арматурная гнутая С22

Стадия	Масса	Масштаб
Р	13,5 кг	1:25

Лист Листов 1

ЦНИИПРОМЗЕРНОПРОЕКТ

Формат 11

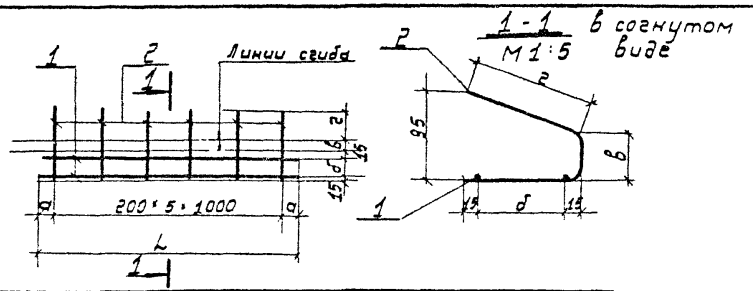

Обозначение	Марка	Размеры мм				Масса
		а	б	в	г	
3.702/-1/79-В.4-26.1.18.00	С23	75	90	50	130	0,7
-01	С24	15	100	45	140	0,6

Формат	Зона	Поз.	Обозначение	Наименование	Кол.	Примечание
				Документация		
11			3.702-1/79-В.4.00.0.00.0то	Техническое описание		
			Переменные данные для исполнения			
				3.702-1/79-В.4-26.1.18.00		для С23
				Сборочные единицы		
5.4		1	3.702-1/79-В.4-26.1.01.02	ф5ВI ГОСТ 6727-53*; ℓ=1150	2	0,4 кг
5.4		2	3.702-1/79-В.4-26.1.18.01	ф5ВI ГОСТ 6727-53*; ℓ=300	6	0,3 кг
				3.702-1/79-В.4-26.1.18.00-01		для С24
				Сборочные единицы		
5.4		1	3.702-1/79-В.4-26.1.03.02	ф5ВI ГОСТ 6727-53*; ℓ=1030	2	0,3 кг
5.4		2	3.702-1/79-В.4-26.1.18.02	ф5ВI ГОСТ 6727-53*; ℓ=315	6	0,3 кг

3.702-1/79-В.4-26.1.18.00

Сетка арматурная гнутая С23; С24

Стадия	Масса	Масштаб
Р	см.табл.	1:20

Лист | Листов 1

ЦНИИПРОМЗЕРНОПРОЕКТ

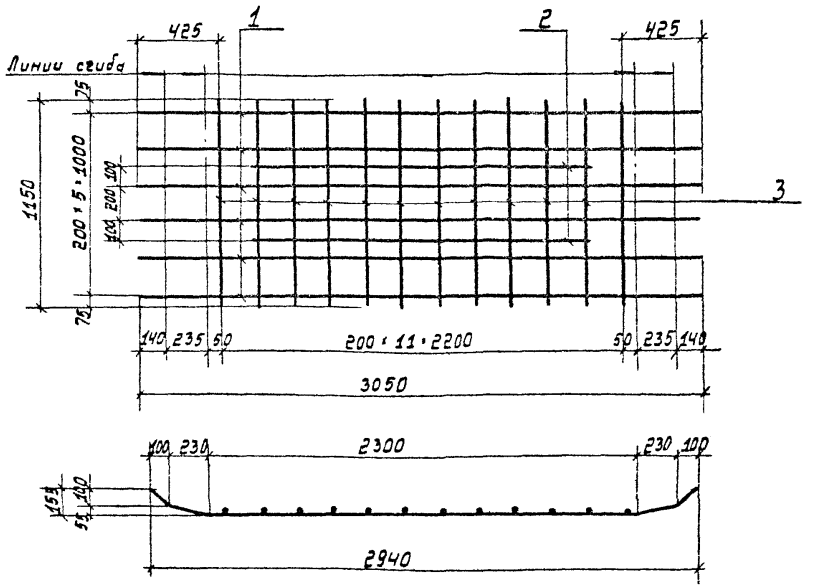

Формат	Зона	Поз.	Обозначение	Наименование	Кол.	Примечание
				Документация		
11			3.702-1/79-В.4-00.0.00.0то	Техническое описание		
				Детали		
5.4		1	3.702-1/79-В.4-26.1.19.01	ф12А III ГОСТ 5.1459-72; ℓ=3050	6	16,2 кг
5.4		2	3.702-1/79-В.4-26.1.15.02	ф12А III ГОСТ 5.1459-72; ℓ=1830	2	3,3 кг
5.4		3	3.702-1/79-В.4-26.1.01.02	ф5ВI ГОСТ 6727-53*; ℓ=1150	12	2,1 кг

3.702-1/79-В.4-26.1.19.00

Сетка арматурная гнутая С25

Стадия	Масса	Масштаб
Р	21,6кг	

Лист | Листов 1

ЦНИИПРОМЗЕРНОПРОЕКТ

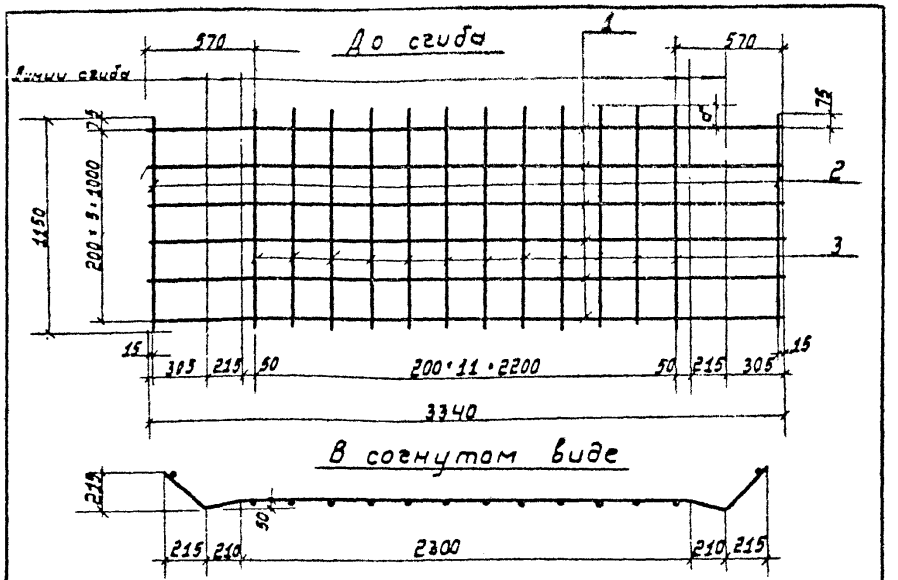

Обозначение	Марка	a мм
3.702-1/79-8.4-26.1.20.00	С 26	75
-01	С 27	135

Формат	Зона	Поз.	Обозначение	Наименование	Кол.	Примечан.
				Документация		
11			3.702-1/79-8.4-00.0.00.0то	Техническое описание		
				Детали		
5.4		1	3.702-1/79-8.4-26.1.20.01	ф10А III ГОСТ 5.1459-72; l=3340	6	12,4 кг
5.4		2	3.702-1/79-8.4-26.1.16.02	ф10А III ГОСТ 5.1459-72; l=1150	2	1,4 кг
5.4		3	3.702-1/79-8.4-26.1.01.02	ф5В I ГОСТ 6727-53*; l=1150	12	2,1 кг

3.702-1/79-8.4-26.1.20.00

Сетка арматурная гнутая С26, С27

Стадия	Масса	Масштаб
Р	15,9 кг	1:25

Лист | Листов 1

ЦНИИПРОМЗЕРНОПРОЕКТ

ГНП	Простосердов	
Нач. отд.	Резниковский	
Гл. спец. отд.	Курдюмов	
Рук. гр.	Кузнецов	
Ст. инж.	Черняевская	

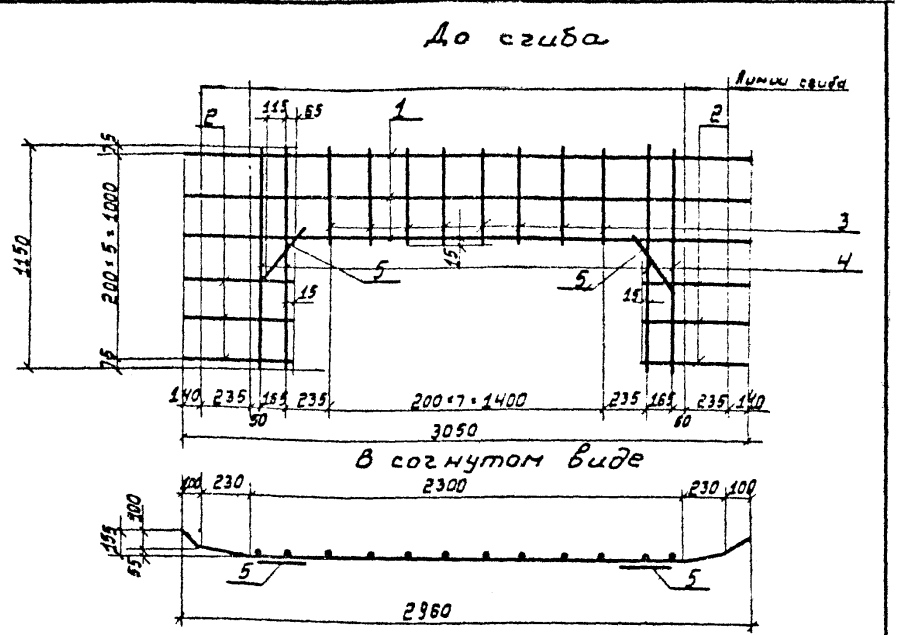

Формат	Зона	Поз.	Обозначение	Наименование	Кол.	Примеч.
				Документация		
11			3.702-1/79-8.4-00.0.00.0то	Техническое описание		
				Детали		
5.4		1	3.702-1/79-8.4-26.1.19.01	ф12А III ГОСТ 5.1459-72; l=3050	3	8,1 кг
5.4		2	3.702-1/79-8.4-26.1.21.01	ф12А III ГОСТ 5.1459-72; l=605	6	3,2 кг
5.4		3	3.702-1/79-8.4-26.1.21.02	ф5В I ГОСТ 6727-53*; l=490	8	0,6 кг
5.4		4	3.702-1/79-8.4-26.1.01.02	ф5В I ГОСТ 6727-53*; l=1150	4	0,7 кг
5.4		5	3.702-1/79-8.4-26.1.04.05	ф5В I ГОСТ 6727-53*; l=330	2	0,1 кг

3.702-1/79-8.4-26.1.21.00

Сетка арматурная гнутая С28

Стадия	Масса	Масштаб
Р	12,7 кг	1:25

Лист | Листов 1

ЦНИИПРОМЗЕРНОПРОЕКТ

ГНП	Простосердов	
Нач. отд.	Резниковский	
Гл. констр.	Ярыгин	
Гл. спец. отд.	Курдюмов	
Ст. инж.	Черняевская	

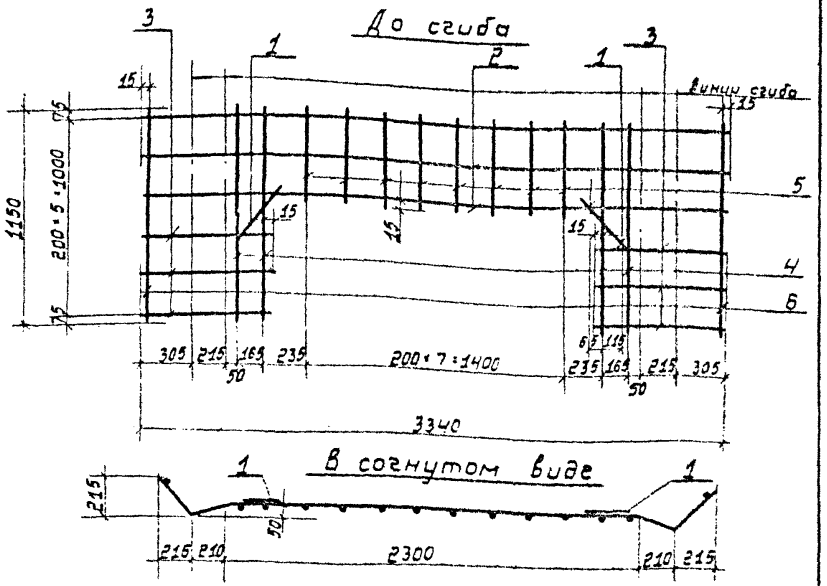

Формат	Зона	Поз.	Обозначение	Наименование	Кол.	Примечание
				Документация		
А1			3.702-1/79-В.4-00.0.00.0ТО	Техническое описание		
				Детали		
		1	3.702-1/79-В.4-26.1.04.03	⌀5ВI ГОСТ 6727-53*; ℓ=330	2	0,1 кг
БЧ		2	3.702-1/79-В.4-26.1.20.01	⌀10АIII ГОСТ 5.1459-72; ℓ=3340	3	8,2 кг
БЧ		3	3.702-1/79-В.4-26.1.22.01	⌀10АIII ГОСТ 5.1459-72; ℓ=750	6	2,8 кг
БЧ		4	3.702-1/79-В.4-26.1.01.02	⌀5ВI ГОСТ 6727-53*; ℓ=1150	4	0,7 кг
БЧ		5	3.702-1/79-В.4-26.1.21.02	⌀5ВI ГОСТ 6727-53*; ℓ=490	8	0,6 кг
БЧ		6	3.702-1/79-В.4-26.1.16.02	⌀10АIII ГОСТ 5.1459-72; ℓ=1150	2	1,4 кг

3.702-1/79-В.4-26.1.22.00

Сетка арматурная гнутая С29

Стад.	Масса	Масштаб
Р	11,8 кг	1:25

Лист | Листов 1

ЦНИИПромзерноПроект

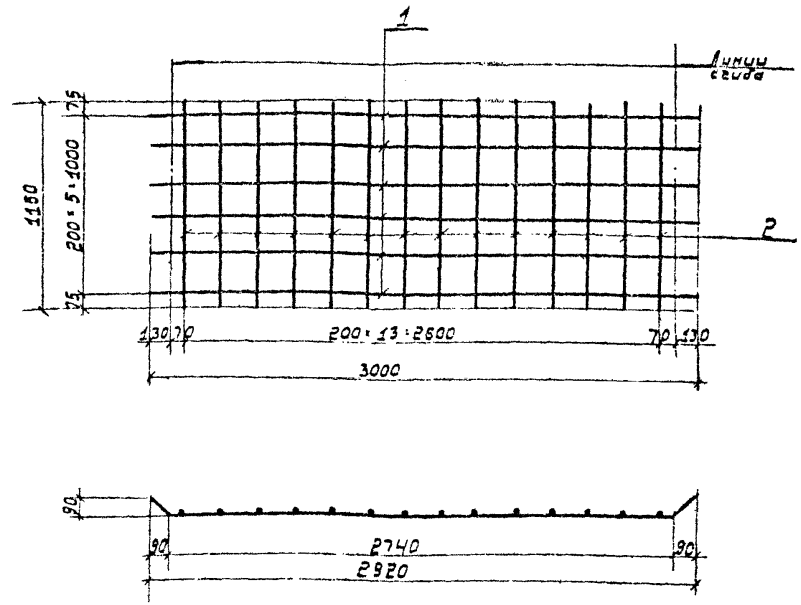

Формат	Зона	Поз.	Обозначение	Наименование	Кол.	Примечание
				Документация		
А1			3.702-1/79-В.4-00.0.00.0ТО	Техническое описание		
				Детали		
БЧ		1	3.702-1/79-В.4-26.1.23.01	⌀10АIII ГОСТ 5.1459-72; ℓ=3000	6	11,1 кг
БЧ		2	3.702-1/79-В.4-26.1.01.02	⌀5ВI ГОСТ 6727-53*; ℓ=1150	14	2,5 кг

3.702-1/79-В.4-26.1.23.00

Сетка арматурная гнутая С30

Стад.	Масса	Масштаб
Р	13,6 кг	1:25

Лист | Листов 1

ЦНИИПромзерноПроект

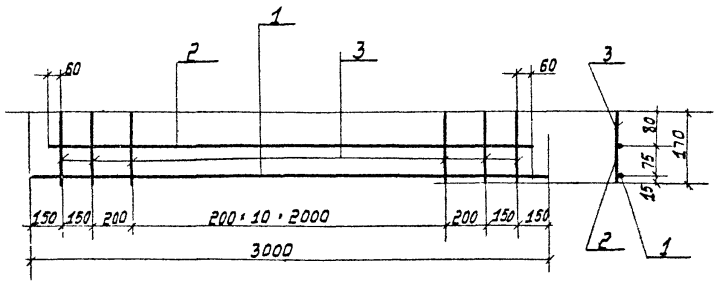

Формат	Зона	Поз.	Обозначение	Наименование	Кол.	Примечание
				Документация		
11			3.702-1/79-В.4-00.0.00. Ото	Техническое описание		
				Детали		
5.4		1	3.702-1/79-В.4-26.1.24.01	⌀ 5ВI ГОСТ 6727-53*; ℓ=3000	1	0,5 кг
5.4		2	3.702-1/79-В.4-26.1.24.02	⌀ 5ВI ГОСТ 6727-53*; ℓ=2820	1	0,4 кг
5.4		3	3.702-1/79-В.4-26.1.13.02	⌀ 5ВI ГОСТ 6727-53*; ℓ=170	15	0,4 кг

ГИП	Простосердов		
Нач. отд.	Резниковский		
Гл. конструктор	Ярыгин		
Гл. спец.	Курдюмов		
Ст. инж.	Чеснокова		

3.702-1/79-В 4-26.1.24.00

Сетка арматурная С31

Стадия	Масса	Масштаб
Р	1,3 кг	1:20

Лист | Листов 1

ЦНИИПРОМЗЕРНОПРОЕКТ

Формат 11

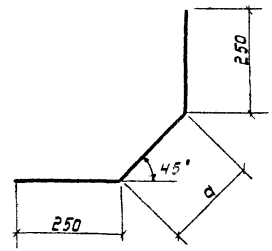

Обозначение	Размеры a мм	Размеры ℓ мм	Масса кг
3.702-1/79-В.4-26.1.00.03	210	710	0,1
-01	300	800	0,1

ГИП	Простосердов		
Нач. отд.	Резниковский		
Гл. конструктор	Ярыгин		
Гл. спец.	Курдюмов		
Ст. инж.	Чеснокова		

3.702-1/79-В.4-26.1.00.03

Стержни гнутые

Стадия	Масса	Масштаб
Р	см. табл.	1:10

Лист | Листов 1

⌀ 5ВI ГОСТ 6727-53

ЦНИИПРОМЗЕРНОПРОЕКТ

Формат 11

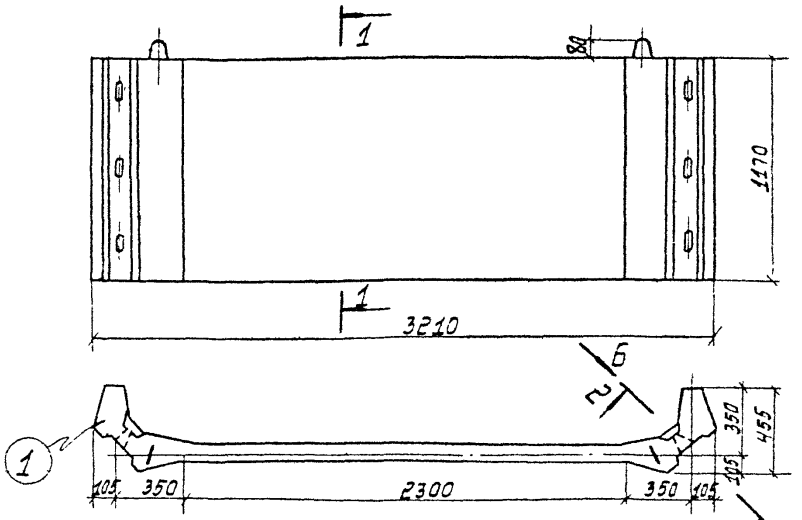

Выборка стали на один элемент, кг

Марка элемента	Арматурные изделия										Всего
	Арматурная сталь							Арматурн. проволока			
	ГОСТ 5781-75			ГОСТ 5 1459-72				ГОСТ 6727-53*			
	Класс А I			Класс А III				Класс В I			
	ф мм		Итого	ф мм			Итого	ф мм		Итого	
	10	—		10	12	—		5	—		
СП3	0,9	—	0,9	13,9	31,2	—	45,1	7,6	—	7,6	53,6

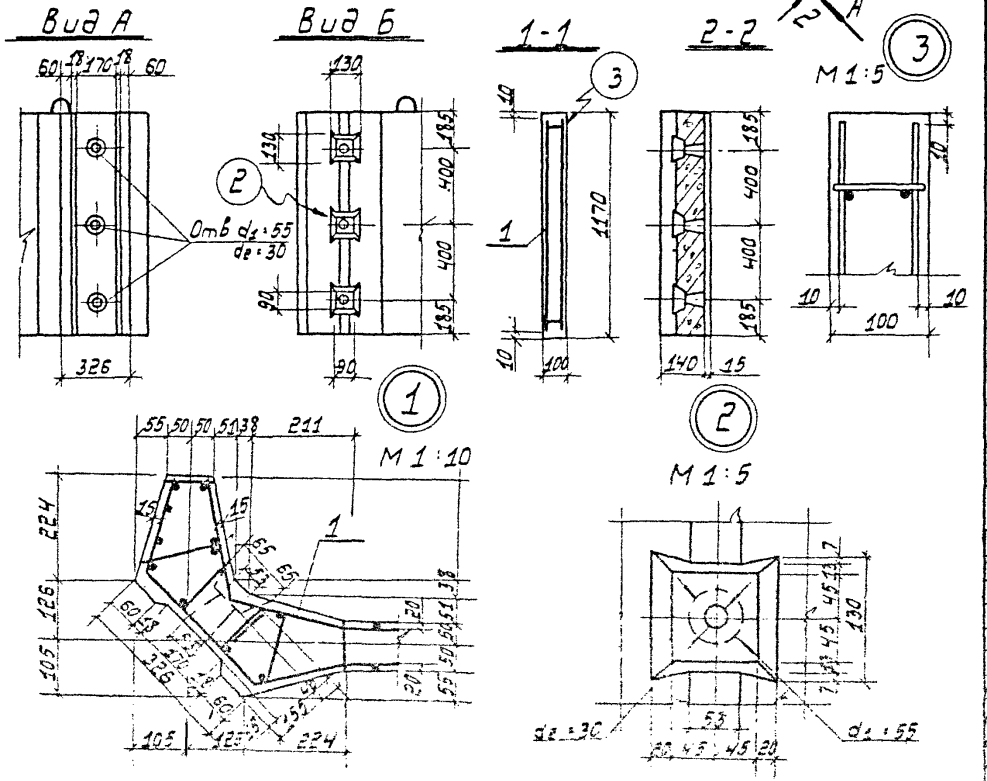

Формат	Зона	Поз.	Обозначение	Наименование	Кол.	Примеч.
				Документация		
11			3.702-1/79-В.4-00.0.00.Ото	Техническое описание		
				Сборочные единицы		
11		1	3.702-1/79-В.4-27.1.00.00	Каркас пространственный КП18	1	
				Материалы		
				Бетон марки 300	0,43	м³

3.702-1/79-В.4-27.0.00.00

Стеновая панель СП3

Стад.	Масса	Масштаб
Р	12т	1:25

Лист | Листов 1

ЦНИИПромзерноПроект

ГИП Ермасарова
Нач. отд. Ермакова
Гл. конструктор Рыбкин
Гл. специалист Курдакова
Рук. гр. Сазонов
Конструктор Кострова

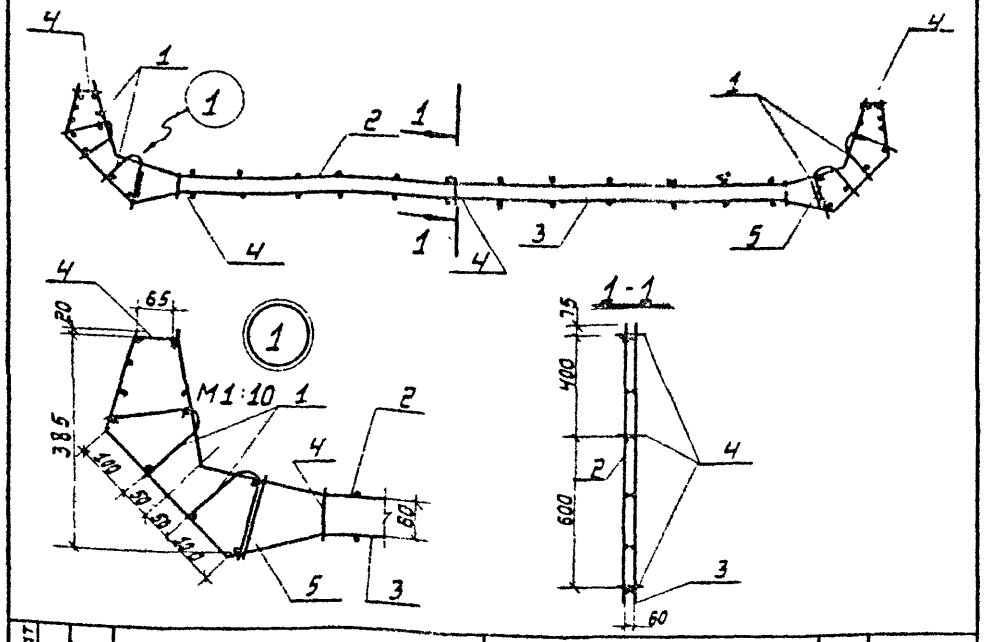

Формат	Зона	Поз.	Обозначение	Наименование	Кол	Примеч.
				Документация		
11			3.702-1/79-В.4-00.0.00.Ото	Техническое описание		
				Сборочные единицы		
11		1	3.702-1/79-В.4-26.1.03.00	Сетка арматурная С4	4	
11		2	3.702-1/79-В.4-27.1.01.00	С32	1	
11		3	3.702-1/79-В.4-27.1.02.00	С33	1	
				Детали		
5.4		4	3.702-1/79-В.4-26.1.00.01	ф5ВI ГОСТ 6727-53*, ℓ=95	15	0,2 кг
		5	Серия 3.400-7, вып. 1	Петля М 10-150	2	0,9 кг

3.702-1/79-В.4-27.1.00.00

Каркас пространственный КП18

Стадия	Масса	Масштаб
Р	53,6 кг	1:20

Лист | Листов 1

ЦНИИПРОМЗЕРНОПРОЕКТ

ГНП	Простосердов	
Нач.отд.	Резниковский	
Гл.констр.	Ярыгин	
Гл.спец.отд.	Курдюмов	
Рук.гр.	Кузнецов	
Ст.инж.	Костарева	

Формат 11

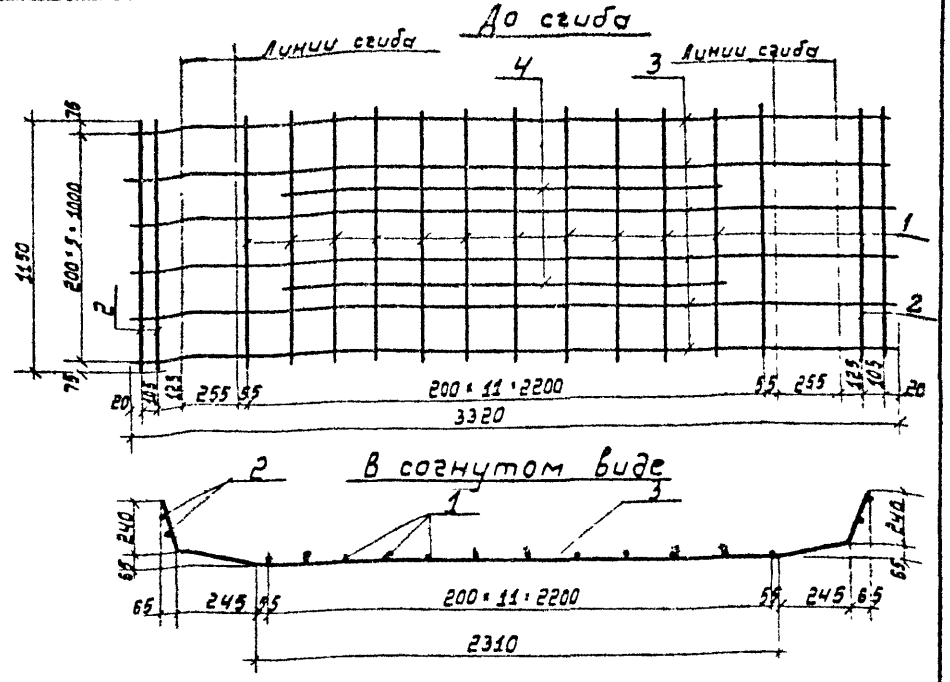

Формат	Зона	Поз.	Обозначение	Наименование	Кол	Примеч.
				Документация		
11			3.702-1/79-В.4-00.0.00.Ото	Техническое описание		
				Детали		
5.4		1	3.702-1/79-В.4-26.1.01.02	ф5ВI ГОСТ 6727-53*; ℓ=1150	12	2,1 кг
5.4		2	3.702-1/79-В.4-27.1.01.01	ф12АIII ГОСТ 5.1459-72; ℓ=1150	4	4,1 кг
5.4		3	3.702-1/79-В.4-27.1.01.02	ф12АIII ГОСТ 5.1459-72, ℓ=3320	6	17,7 кг
5.4		4	3.702-1/79-В.4-26.1.19.02	ф12АIII ГОСТ 5.1459-72; ℓ=1830	2	3,3 кг

3.702-1/79-В.4-27.1.01.00

Сетка арматурная С32

Стадия	Масса	Масштаб
Р	27,2 кг	1:25

Лист | Листов 1

ЦНИИПРОМЗЕРНОПРОЕКТ

ГНП	Простосердов	
Нач.отд.	Резниковский	
Гл.констр.	Ярыгин	
Гл.спец.отд.	Курдюмов	
Рук.гр.	Кузнецов	
Технич.	Жорина	

Копировал Майор 17214-01 35 Формат 1

До сгиба

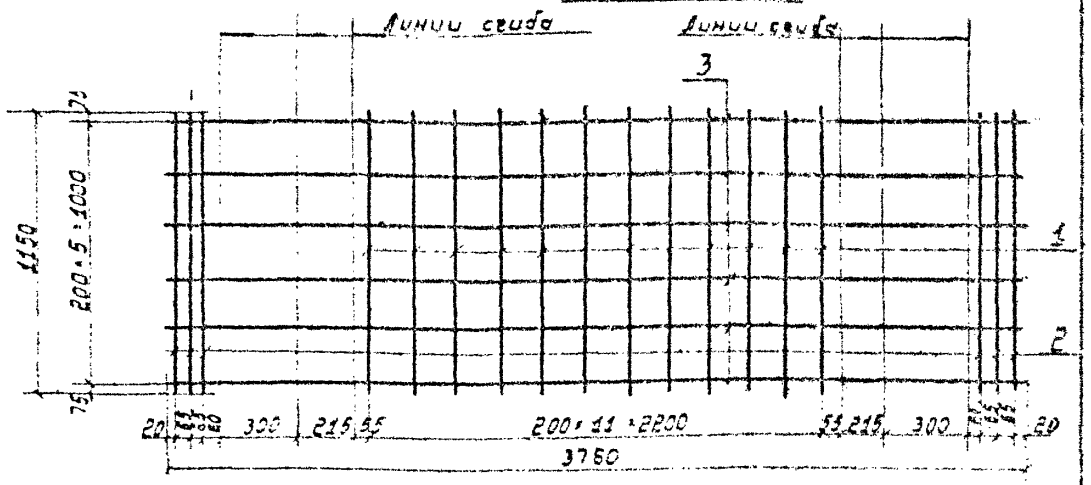

В согнутом виде

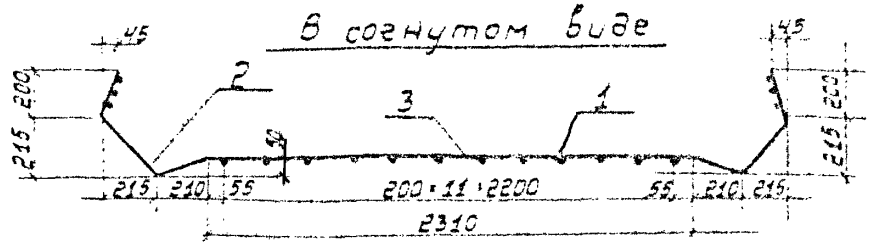

Формат	Зона	Поз.	Обозначение	Наименование	Кол.	Примеч.
				Документация		
			3.702-1/79-В.4-30.0.00.ОТО	Техническое описание		
				Детали		
Б.4		1	3.702-1/79-В.4-26.1.01.02	ф5 В I ГОСТ 6727-53*; ℓ=1150	12	2,1 кг
Б.4		2	3.702-1/79-В.4-27.1.01.01	ф12 А III ГОСТ 5.1459-72; ℓ=1150	6	6,1 кг
Б.4		3	3.702-1/79-В.4-27.1.02.02	ф16 А II ГОСТ 5.1459-72; ℓ=3760	6	13,9 кг

3.702-1/79-В.4-27.1.02.00

Сетка арматурная С 33

Стадия	Масса	Масштаб
Р	22,1	1:25

ГИП Соколовский
Нач.отд. Ванюшин
Гл.спец. Ефимов
Н.контр. Комиссаров
Рук.гр. Кузнецов

ЦНИИПРОМЗЕРНОСКЛАД

Выборка стали на один элемент, кг

Марка элемента	Арматурные изделия: Арматурная сталь ГОСТ 5781-75 Класс А I, ф мм 14	Итого	Арматурная сталь ГОСТ 5.1459-72 Класс А III, ф мм 10	12	Итого	Арматурная сталь ГОСТ 6727-53 Класс В I, ф мм 5	—	Итого	Итого	Закладные изделия: Профильная сталь С10	С8	∠70×5	Арматурная сталь ГОСТ 5.1459-72 Класс А II, ф мм 10	Итого	Всего
СО-1	3,6	3,6	94,0	—	94,0	25,7	—	25,7	123,3	—	—	—	—	—	123,3
СО-2	3,6	3,6	92,4	—	92,4	25,9	—	25,9	121,9	—	—	—	—	—	121,9
СО-3	3,6	3,6	91	—	91	26,1	—	26,1	120,7	—	—	—	—	—	120,7
СО-4	3,6	3,6	91	—	91	26,1	—	26,1	120,7	—	—	—	—	—	120,7
СО-5	3,6	3,6	70,8	—	70,8	20,8	—	20,8	95,2	39,5	16,5	—	3,6	59,6	154,8
СОт-1	3,6	3,6	93,9	—	93,9	28,3	—	28,3	125,8	—	—	—	—	—	125,8
СОт-2	3,6	3,6	92,3	—	92,3	28,6	—	28,6	124,5	—	—	—	—	—	124,5
СОт-3	3,6	3,6	92,3	—	92,3	28,6	—	28,6	124,5	—	—	—	—	—	124,5
СОт-4	3,6	3,6	92,3	—	92,3	28,6	—	28,6	124,5	—	—	—	—	—	124,5
СОту-1	3,6	3,6	93,9	—	93,9	31,4	—	31,4	129,0	—	—	—	—	—	129,0
СОту-2	3,6	3,6	92,3	—	92,3	31,8	—	31,8	127,7	—	—	—	—	—	127,7
СОту-3	3,6	3,6	92,3	—	92,3	31,8	—	31,8	127,7	—	—	—	—	—	127,7
СЧ-1	2,7	2,7	25,6	39,4	65,0	14,2	—	14,2	81,9	—	—	—	—	—	81,9
СЧт-1	2,7	2,7	48,4	—	48,4	20,2	—	20,2	71,3	—	—	—	—	—	71,3
СП-1	1,8	1,8	13,8	19,5	33,3	6,8	—	6,8	41,9	—	—	—	—	—	41,9
СП-2	1,8	1,8	10,4	11,3	21,7	6,3	—	6,3	29,8	—	—	1,2	0,6	—	31,6
СПт-1	1,8	1,8	24,9	—	24,9	11,5	—	11,5	38,2	—	—	—	—	—	38,2

3.702-1/79-В.4-26.0.00.ОД

Элементы стен силосов типа СКС-3
Выборка стали

Стадия	Лист	Листов
Р		1

ЦНИИПРОМЗЕРНОСКЛАД

3.702-1/79-В.4-28.0.00.00
/для СД1/

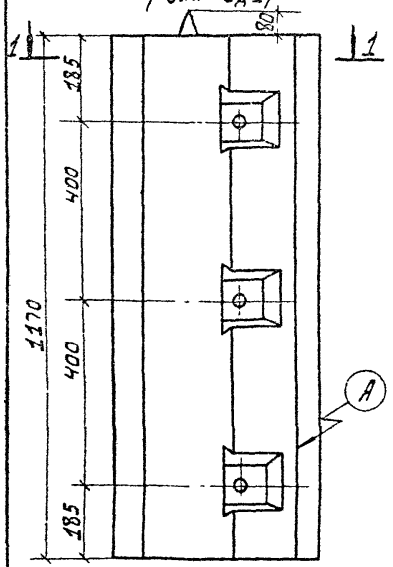

Вид А

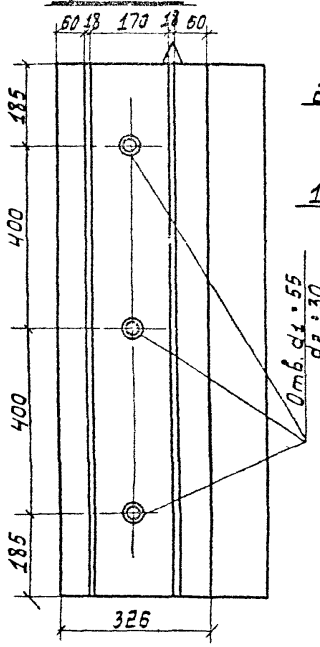

1-1

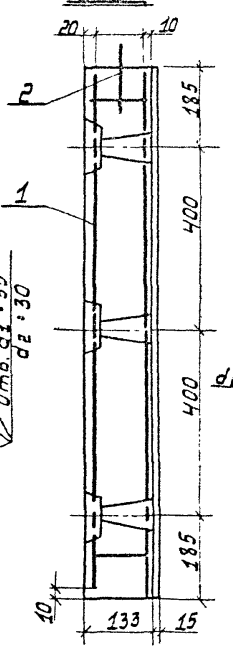

А
М 1:5

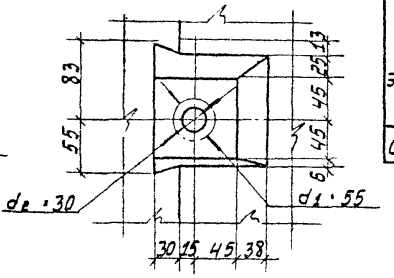

Выборка стали на один элемент, кг

Марка элемента	Арматурные изделия: Арматурная сталь ГОСТ 5781-75 Класс А I ⌀ мм 8	Итого	Класс А III ⌀ мм 12	Итого	Ст.прокат ГОСТ 6727-53 Класс В I ⌀ мм 5	Итого	Всего
СД1 и СД1а	0,4	0,4	7,2	7,2	1,1	1,1	8,7

1-1

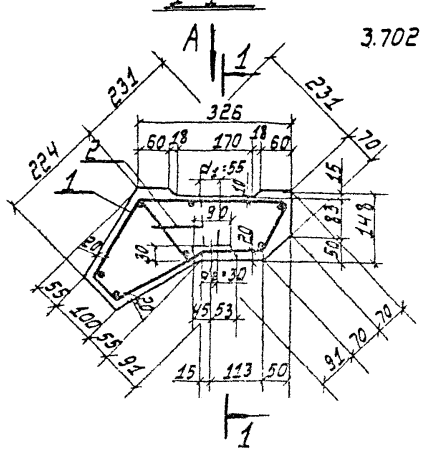

3.702-1/79-В.4-28.0.00.00-01-зеркальное отражение
остальное см. 3.702-1/79-В.4-28.0.00.00
/для СД1а/

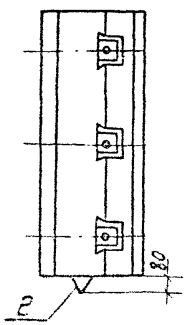

Формат	Зона	Поз.	Обозначение	Наименование	Кол.	Примеч.
				Документация		
11			3.702-1/79-В.4-00.0.00.0 ТО	Техническое описание		
				Сборочные единицы		
11		1	3.702-1/79-В.4-28.1.00.00	Каркас пространственный КП19	1	
				Детали		
		2	Серия 3.400-7, вып. 1	Петля М8-100	1	
				Материалы		
				Бетон марки 300	0,08	м³

ГИП	Постоловский		
Нач. отд.	Резников		
Гл. констр.	Зин		
Гл. спец.	Рыбальский		
Нач. сект.	Ерохин		
Констр.	Постоловский		

3.702-1/79-В.4-28.0.00.00

Стеновой доборный элемент СД1, СД1а

Стадия	Масса	Масштаб
Р	0,20т	1:10
Лист	Листов 1	

ЦНИИПромзернопроект

Копировал Формат А2 11212-21 57

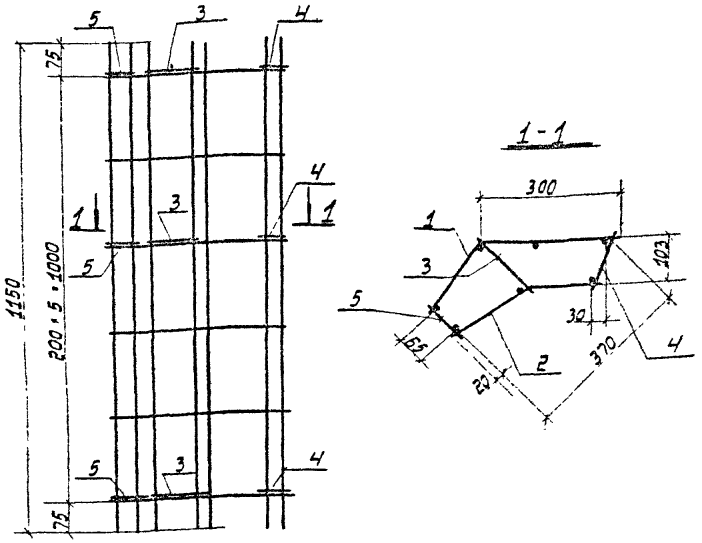

Формат	Зона	Поз	Обозначение	Наименование	Кол.	Примечан.
				Документация		
11			3.702-1/79-В.4-00.0.00.0 то	Техническое описание		
				Сборочные единицы		
11		1	3.702-1/79-В.4-28.1.01.00	Сетка арматурная С34	1	
11		2	3.702-1/79-В.4-28.1.02.00	С35	1	
				Детали		
5.4		3	3.702-1/79-В.4-28.1.00.01	⌀5ВI ГОСТ 6727-53*; ℓ=185	3	0.1 кг
5.4		4	3.702-1/79-В.4-28.1.00.02	⌀5ВI ГОСТ 6727-53*; ℓ=140	3	0.1 кг
5.4		5	3.702-1/79-В.4-28.1.00.03	⌀5ВI ГОСТ 6727-53*; ℓ=100	3	0.1 кг

3.702-1/79-В.4-28.1.00.00

Каркас пространственный КП 19

Стадия	Масса	Масштаб
Р	8,3 кг	1:10

Лист | Листов 1

ЦНИИПРОМЗЕРНОПРОЕКТ

ГИП	Простосердов	
Нач.отд.	Резниковский	
Гл.констр.	Ярыгин	
Гл.инж.отд.	Кулдюмов	
Рук.гр.	Кузнецов	

Лист 11

До сгиба

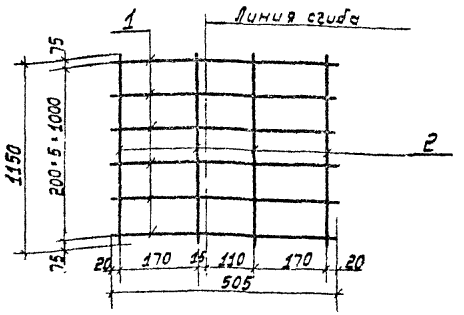

В согнутом виде

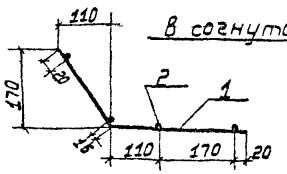

Формат	Зона	Поз	Обозначение	Наименование	Кол.	Примеч.
				Документация		
11			3.702-1/79-В.4-00.0.00.0 то	Техническое описание		
				Детали		
5.4		1	3.702-1/79-В.4-28-1.01.01	⌀5ВI ГОСТ 6727-53*; ℓ=505	6	0.5 кг
5.4		2	3.702-1/79-В.4-27.1.01.01	⌀12А III ГОСТ 5.1459-72; ℓ=1150	4	4.1 кг

3.702-1/79-В.4-28.1.01.00

Сетка арматурная гнутая С34

Стадия	Масса	Масштаб
Р	4,6 кг	1:25

Лист | Листов 1

ЦНИИПРОМЗЕРНОПРОЕКТ

ГИП	Простосердов	
Нач.отд.	Резниковский	
Гл.констр.	Кулдюмов	
Рук.гр.	Кузнецов	
Гл.инж.	Зюзина	

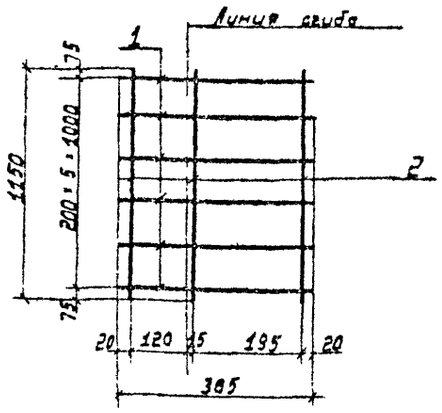

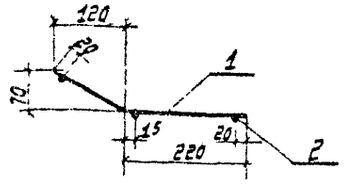

Формат	Зона	Поз	Обозначение	Наименование	Кол.	Примеч.
				Документация		
11			3.702-1/79-В.4-00.0.00.От	Техническое описание		
				Детали		
54		1	3.702-1/79-В.4-28.1.02.01	⌀ 5 В I гост 6727-53*; ℓ=360	6	0,3 кг
54		2	3.702-1/79-В.4-27.1.01.01	⌀ 12 А III гост 5.1459-72; ℓ=1150	3	3,1 кг

3.702-1/79-В.4-28.1.02.00

Сетка арматурная гнутая С35

Стадия	Масса	Масштаб
Р	3,4 кг	1:25

Лист 1 Листов 1

ЦНИПРОМЗЕРНОПРОЕКТ

Формат	Зона	Поз	Обозначение	Наименование	Кол.	Примечание
				Документация		
11			3.702-1/79-В.4-29.0.0.0 00 СБ	Сборочный чертеж		
11			3.702-1/79-В.4-00.0.0.0.Отэ	Техническое описание		
				Сборочные единицы		
11		1	3.702-1/79-В.4-29.1.00.00	Каркас пространственный КП26	1	
				Материалы		
				Бетон марки 300	0,3	м³

3.702-1/79-В.4-29.0.00.00

Стеновая доборная панель СДг

Стадия	Лист	Листов
Р		1

ЦНИПРОМЗЕРНОПРОЕКТ

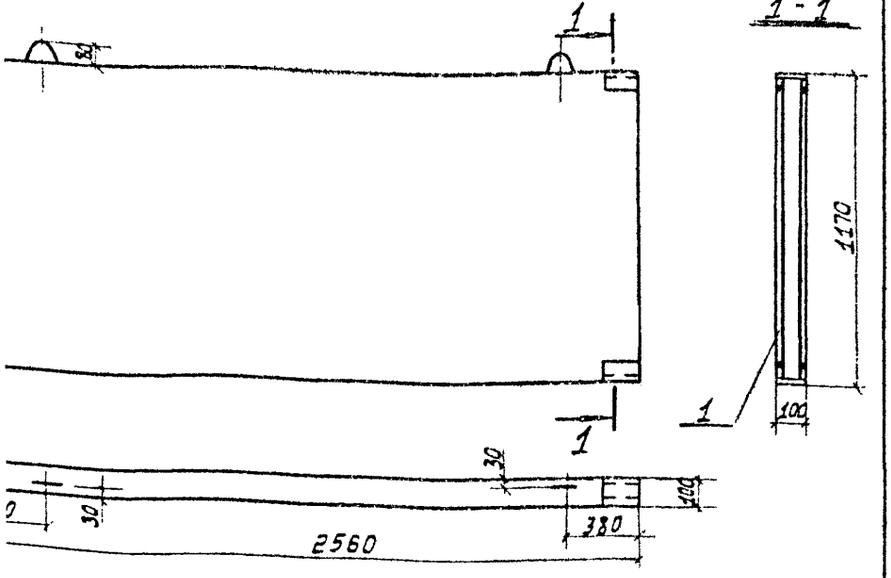

Выборка стали на один элемент, кг

Марка	Арматурные изделия: Арматурная сталь ГОСТ 5781-75 Класс AI Ø мм 10	—	Итого	Арматурная сталь ГОСТ 5.1459-72 Класс AIII Ø мм 14	—	Итого	Армат. проволока ГОСТ 6727-53* Класс B-I Ø мм 5	Итого	Итого	Закладные изд.: Прок. сталь Ø:10	Арм. сталь ГОСТ 5.1459-72 Класс AIII Ø мм 14	—	Итого	Всего
	0,9		0,9	36,6	—	36,6	4,1	4,1	41,6	7,2	9,2	—	16,4	58,0

		3.702-1/79-В.4-29.0.00.00 СБ	
Стеновая доборная панель СДД	Стадия	Масса	Масштаб
	Р	0,75т	1:20
Сборочный чертеж	Лист	Листов 1	

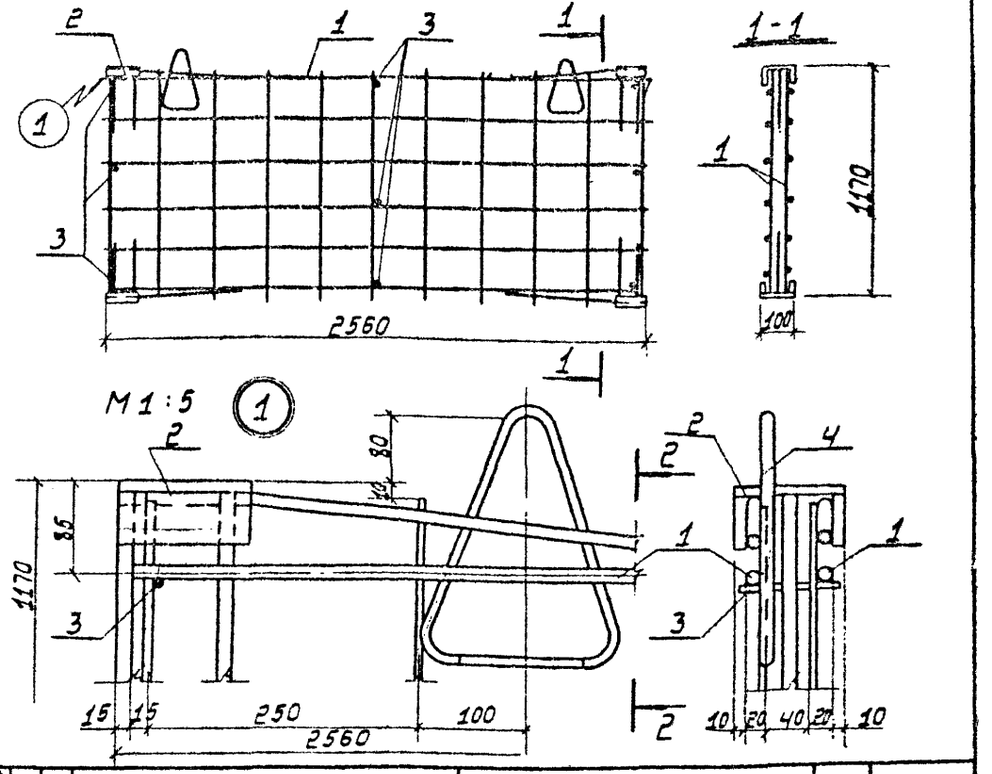

Формат	Зона	Поз.	Обозначение	Наименование	Кол.	Примеч.
				Документация		
11			3.702-1/79-В.4.00.0.00.0то	Техническое описание		
				Сборочные единицы		
11		1	3.702-1/79-В.4-29.1.01.00	Сетка арматурная С36	2	
		2	3.702-1/79-В6-24.0	Изделие закладное М29	4	
				Детали		
64		3	3.702-1/79-В.4-29.1.00.01	⌀5ВI ГОСТ 6727-53*; ℓ·95	9	0,1
		4	Серия 3.400-7 вып. 1	Петля М10-150	2	0,9 кг

		3.702-1/79-В.4-29.1.00.00	
Каркас пространственный КП 20	Стадия	Масса	Масштаб
	Р	58,0кг	1:25
	Лист	Листов 1	

Формат	Зона	Поз.	Обозначение	Наименование	Кол.	Примеч.
				Документация		
А1			3.702-1/79-8.4-29.1.01.00.СБ	Сборочный чертеж		
А1			3.702-1/79-8.4-00.0.00.0ТО	Техническое описание		
			Переменные данные	для исполнений		
				3.702-1/79-8.4-29.1.01.00		для С36
				Детали		
Б.Ч		1	3.702-1/79-8.4-29.1.01.01	ф14АIII ГОСТ 5.1459-72; ℓ=2530	6	18,3 кг
Б.Ч		2	3.702-1/79-8.4-26.1.01.02	ф5ВI ГОСТ 6727-53*; ℓ=1150	11	2,0 кг
				3.702-1/79-8.4-29.1.01.00-01		для С37
				Детали		
Б.Ч		1	3.702-1/79-8.4-29.1.01.03	ф10АIII ГОСТ 5.1459-72; ℓ=2800	6	10,4 кг
Б.Ч		2	3.702-1/79-8.4-26.1.01.02	ф5ВI ГОСТ 6727-53*; ℓ=1150	12	2,1 кг
				3.702-1/79-8.4-29.1.01.00-02		для С38
				Детали		
Б.Ч		1	3.702-1/79-8.4-29.1.01.04	ф10АIII ГОСТ 5.1459-72; ℓ=1280	6	4,7 кг
Б.Ч		2	3.702-1/79-8.4-26.1.01.02	ф5ВI ГОСТ 6727-53*; ℓ=1150	6	1,1 кг
				3.702-1/79-8.4-29.1.01.00-03		для С39
				Детали		
Б.Ч		1	3.702-1/79-8.4-29.1.01.05	ф10АI ГОСТ 5781-75; ℓ=2950	6	10,9 кг
Б.Ч		2	3.702-1/79-8.4-26.1.01.02	ф5ВI ГОСТ 6727-53*; ℓ=1150	16	2,8 кг
				3.702-1/79-8.4-29.1.01.00-04		для С40
				Детали		
Б.Ч		1	3.702-1/79-8.4-29.1.01.06	ф10АI ГОСТ 5781-75; ℓ=5950	6	22,0 кг
Б.Ч		2	3.702-1/79-8.4-26.1.01.02	ф5ВI ГОСТ 6727-53*; ℓ=1150	31	5,5 кг

ГИП	Орестовский		3.702-1/79-8.4-29.1.01.00
Нач.отд.	Зозуленко		
Гл.спец.	Куприянов		Сетка арматурная С36÷С40
Рук.гр.	Кулиев		Стадия: Р; Лист: —; Листов: 1
Ст.инж.	Кашкин		ЦНИИПРОМЗЕРНОПРОЕКТ

Формат А1

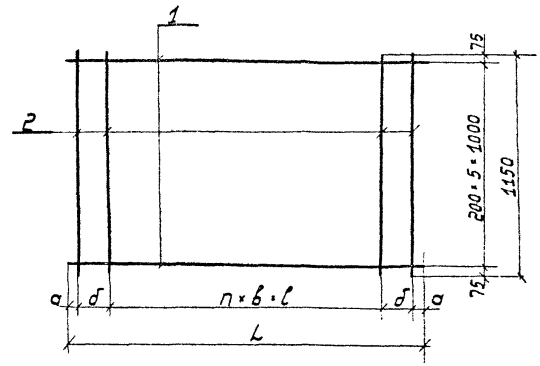

Обозначение	Марка	Размеры в мм а	б	в	ℓ	L	п	Масса, кг
3.702-1/79-8.4-29.1.01.00	С36	15	250	250	2000	2530	8	20,3
-01	С37	25	250	250	2250	2800	9	12,5
-02	С38	15	250	250	750	1280	3	5,8
-03	С39	25	150	200	2600	2950	13	13,7
-04	С40	25	150	200	5600	5950	28	27,5

ГИП	Орестовский		3.702-1/79-8.4-29.1.01.00 СБ
Нач.отд.	Зозуленко		
Гл.спец.	Куприянов		Сетка арматурная С36÷С40 Сборочный чертеж
Рук.гр.	Кулиев		Стадия: Р; Масса: см.таб.; Масштаб: —
Ст.инж.	Кашкин		Инв.№ подл.; Взам.инв.№
Н.контр.	Шишкова		ЦНИИПРОМЗЕРНОПРОЕКТ

Зона	Поз.	Обозначение	Наименование	Кол.	Примечание
			Документация		
		3.702-1/79-В.4-30.0.00.00 СБ	Сборочный чертеж		
		3.702-1/79-В.4-00.0.00.0 то	Техническое описание		
			Детали		
	1	Серия 3.400-7, вып.1	Петля М 10-150	2	
		Переменные данные для исполнений			
			3.702-1/79-В.4-30.0.00.00		для СД3
			Сборочные единицы		
	2	3.702-1/79-В.4-30.1.00.00	Каркас пространственный КП21	1	
			Материалы		
			Бетон марки 300	0,49	м³
			3.702-1/79-В.4-30.0.00.00-01		для СД4
			Сборочные единицы		
	2	3.702-1/79-В.4-30.1.00.00-01	Каркас пространственный КП22	1	
			Материалы		
			Бетон марки 300	0,22	м³

ГИП	Простосердов	
Нач. отд.	Резниковский	
Гл. констр.	Курдюмов	
Гл. спец. отд.	Кузнецов	
Рук. гр.	Кошман	

3.702-1/79-В.4-30.0.00.00

Стеновая доборная панель СД3 и СД4

Стадия	Лист	Листов
Р		1

ЦНИИПРОМЗЕРНОПРОЕКТ

Формат 11

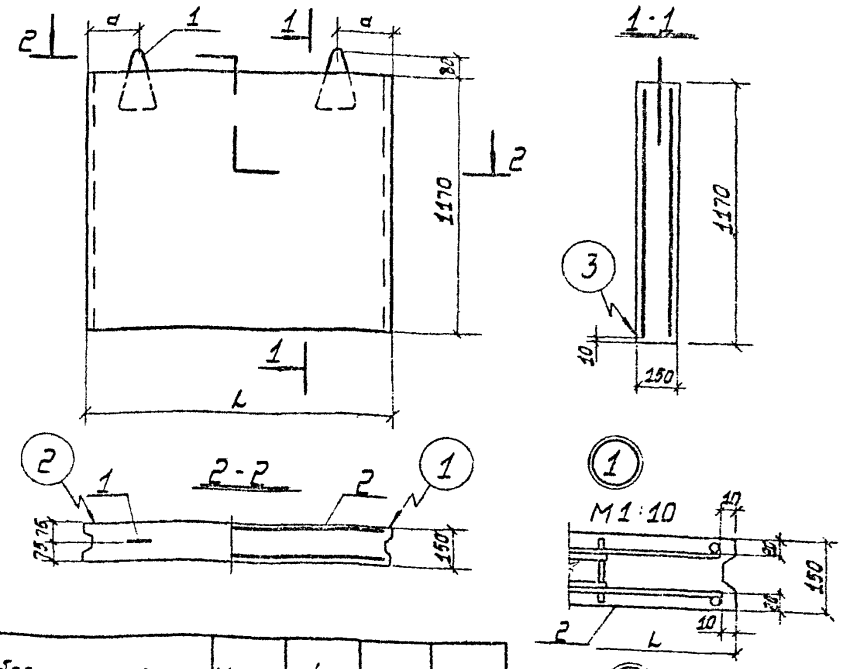

Обозначение	Марка	L	a	Масса т
3.702-1/79-В.4-30.0.00.00	СД3	2820	600	1,23
-01	СД4	1300	200	0,55

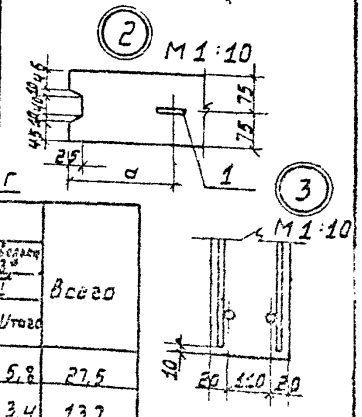

Выборка стали на один элемент, кг

Марка элемента	Арматурные изделия									Всего
	Арматурная сталь ГОСТ 5781-75						Арматурн. проволока ГОСТ 6727-53*			
	Класс А I			Класс А III			Класс В I			
	ф мм		Итого	ф мм		Итого	ф мм		Итого	
	10	—		10	—		5	—		
СД3	0,9	—	0,9	20,8	—	20,8	5,8	—	5,8	27,5
СД4	0,9	—	0,9	9,4	—	9,4	3,4	—	3,4	13,7

ГИП	Простосердов	
Нач. отд.	Резниковский	
Гл. констр.	Ярыгин	
Гл. спец. отд.	Курдюмов	
Рук. гр.	Кузнецов	
Ст. инж.	Кошман	

3.702-1/79-В.4-30.0.00.00 СБ

Стеновая доборная панель СД3 и СД4 Сборочный чертеж

Стадия	Масса	Масштаб
Р	см. табл.	1 : 20
Лист	Листов 1	

ЦНИИПРОМЗЕРНОПРОЕКТ

Копировал Майор 172.14.01.43

Формат 11

Формат	Зона	Поз.	Обозначение	Наименование	Кол.	Примечание
				Документация		
11			3.702-1/79-8.4-30.1.00.00 СБ	Сборочный чертеж		
11			3.702-1/79-8.4-00.0.00.0то	Техническое описание		
				Сборочные единицы		
11		1	3.702-1/79-8.4-30.1.01.00	Сетка арматурная С41	2	
			Переменные данные для исполнения			
				3.702-1/79-8.4-30.1.00.00		для КП21
				Сборочные единицы		
11		2	3.702-1/79-8.4-29.1.01.00-01	Сетка арматурная С37	2	
				3.702-1/79-8.4-30.1.00.00-01		для КП22
				Сборочные единицы		
11		2	3.702-1/79-8.4-29.1.01.00-02	Сетка арматурная С38	2	

ГИП	Простосердов		
Нач.отд.	Резниковский		
Гл.спец.отд.	Курдюмов		
Рук.гр.	Кузнецов		
Ст.инж.	Кошман		

3.702-1/79-8.4-30.1.00.00

Каркас пространственный КП21, КП22

Стадия	Лист	Листов
Р		1

ЦНИИПРОМЗЕРНОПРОЕКТ

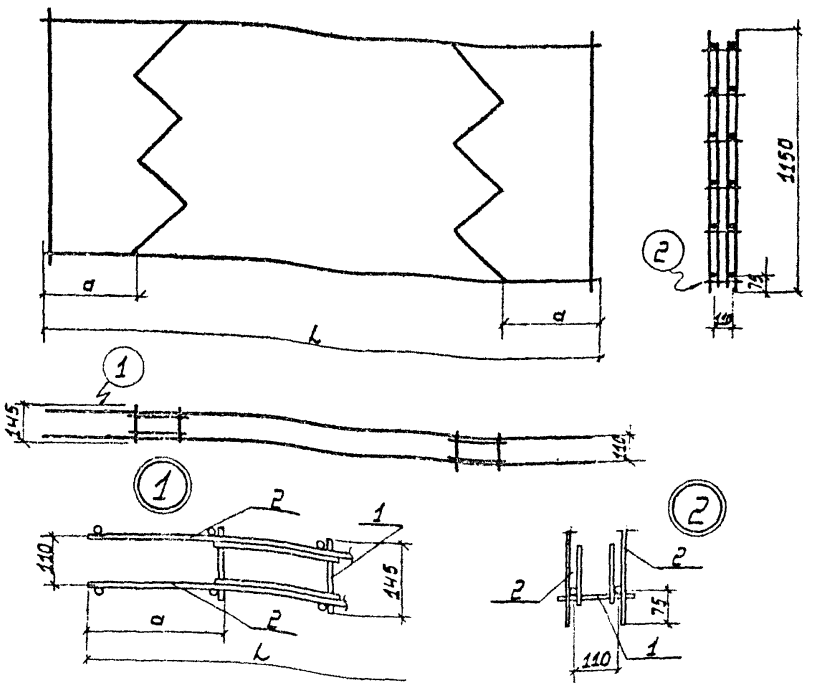

Обозначение	Марка	Размеры в мм			Масса кг
		a	—	L	
3.702-1/79-8.4-30.1.00.00	КП21	455	—	2790	26,2
-01	КП22	255	—	1270	12,8

ГИП	Простосердов		
Нач.отд.	Резниковский		
Гл.констр.	Брыгин		
Гл.спец.отд.	Курдюмов		
Рук.гр.	Кузнецов		
Ст.инж.	Кошман		

3.702-1/79-8.4-30.1.00.00 СБ

Каркас пространственный КП21; КП22

Сборочный чертеж

Стадия	Масса	Масштаб
Р	см.табл.	1:25

Лист | Листов 1

ЦНИИПРОМЗЕРНОПРОЕКТ

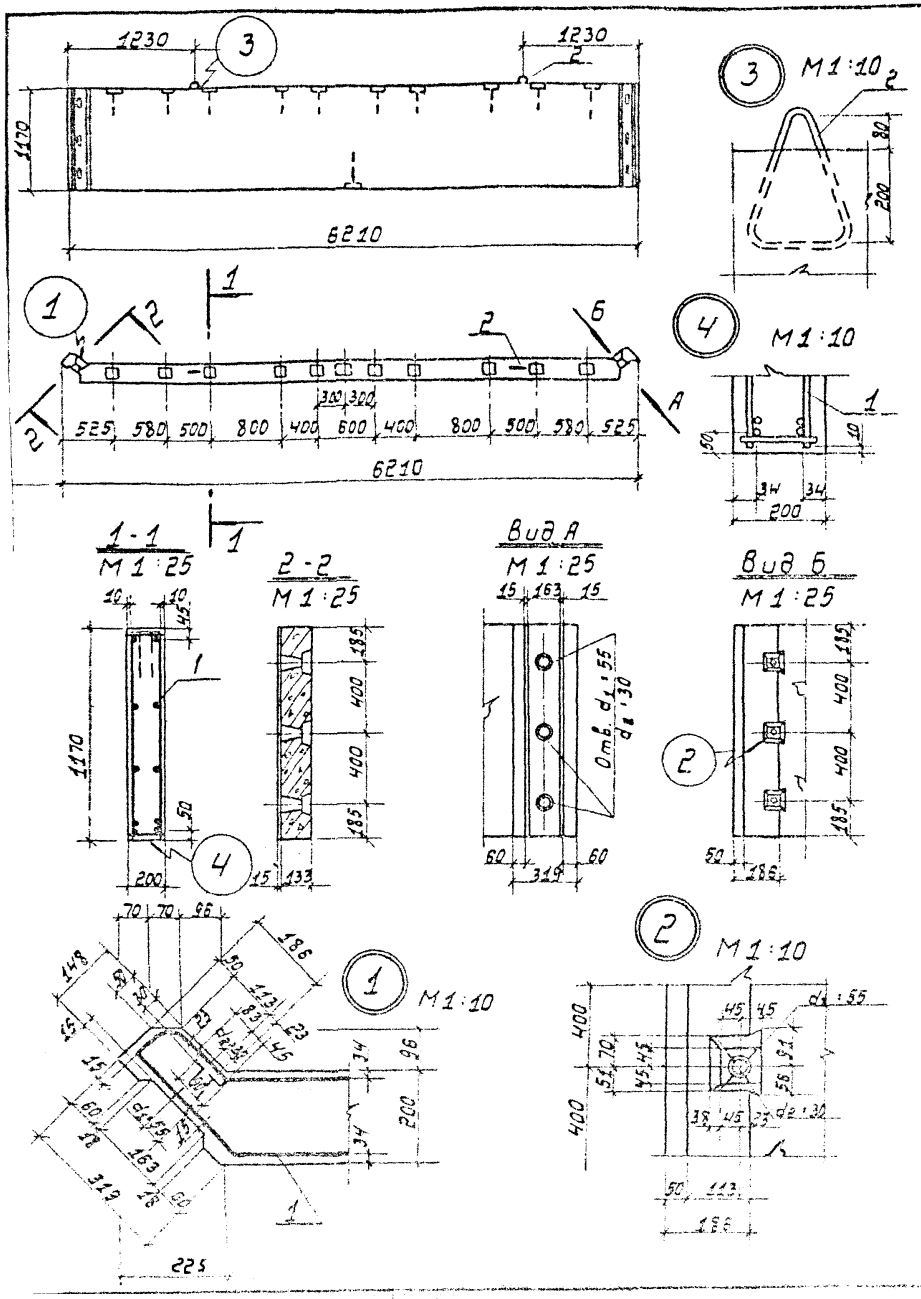

Выборка стали на один элемент, кг

Марка элемента	Арматурные изделия								Закладные изделия				Всего
	Арматурная сталь								Профильная сталь		Арм.ст. ГОСТ 5.1459-72	Итого	
	ГОСТ 5781-75				ГОСТ 5.1459-72								
	Класс А I		Класс А II		Класс А III			Итого					
	ф мм	Итого	ф мм	Итого	ф мм		Итого				ф мм		
	16		14		28	32			-10×70	-8×120	10		
СБ1	2,8	2,8	144,3	144,3	59,3	133,0	192,3	339,4	1,4	15,4	3,0	19,8	359,2

Формат	Зона	Поз	Обозначение	Наименование	Кол.	Примеч.
				Документация		
11			3.702-1/79-В.4-00.0.00.0 то	Техническое описание		
				Сборочные единицы		
11		1	3.702-1/79-В.4.31.1.00.00	Каркас пространственный КП23	1	
				Детали		
		2	Серия 3.400-7, вып. 1	Петля М16-200	2	2,8 кг
				Материалы		
				Бетон марки 300	1,4	м³

3.702-1/79-В.4-31.0.00.00

Балка силосная СБ1

Стадия	Масса	Масштаб
Р	3,5 т	1:50

Лист Листов 1

ЦНИИПРОМЗЕРНОПРОЕКТ

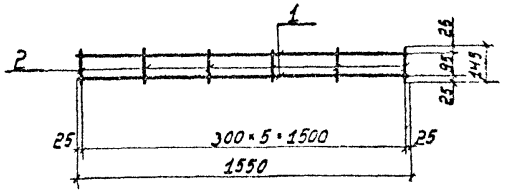

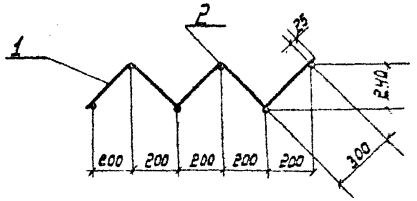

Сетку гнуть в местах расположения вертикальных стержней.

Формат	Зона	Поз.	Обозначение	Наименование	Кол.	Примеч.
				Документация		
11			3.702-1/79-В.4-00.0.00.0 то	Техническое описание		
				Детали		
Б.4		1	3.702-1/79-В.4-30.1.01.01	ф5ВI ГОСТ 6727-53*; ℓ=1550	2	0,5 кг
Б4		2	3.702-1/79-В.4-30.1.01.02	ф5ВI ГОСТ 6727-53*; ℓ=145	6	0,1 кг

3.702-1/79-В.4-30.1.01.00

Сетка арматурная гнутая С41

Стадия	Масса	Масштаб
Р	0,6 кг	

Лист 1 Листов 1

ЦНИИПРОМЗЕРНОПРОЕКТ

ГИП	Простосердов	
Нач. отд.	Розниковский	
Гл. констр.	Ярыгин	
Гл. спец.	Кудрявцев	
Рук. гр.	Кузнецов	
Техник	Зозина	

Формат 11

Формат	Зона	Поз.	Обозначение	Наименование	Кол.	Примеч.
				Документация		
11			3.702-1/79-В.4-31.1.00.00СБ	Сборочный чертеж		
11			3.702-1/79-В.4-00.0.00.0 то	Техническое описание		
				Сборочные единицы		
11		1	3.702-1/79-В.4-31.1.01.00	Сетка арматурная С42	1	
11		2	3.702-1/79-В.4-31.1.02.00	С43	1	
11		3	3.702-1/79-В.4-31.1.03.00	Каркас плоский КР1	12	
		4	3.702-1/79-В.6-22.0	Изделие закладное М27	10	
				Детали		
Б.4		5	3.702-1/79-В.4-31.1.00.01	Анкерн. полоса $\frac{-10\times70\ ГОСТ\ 103-76}{В.ст3КП2\ ГОСТ\ 380-71}$ ℓ=130	2	1,4 кг
Б.4		6	3.702-1/79-В.4-31.1.00.02	ф14АII ГОСТ 5781-75; ℓ=1150	10	13,9 кг
Б.4		7	3.702-1/79-В.4-31.1.00.03	ф14АII ГОСТ 5781-75; ℓ=180	64	13,9 кг
Б.4		8	3.702-1/79-В.4-31.1.00.04	ф14АII ГОСТ 5781-75; ℓ=130	2	0,3 кг

3.702-1/79-В.4-31.1.00.00

Каркас пространственный КП23

Стадия	Лист	Листов
Р		1

ЦНИИПРОМЗЕРНОПРОЕКТ

ГИП	Простосердов	
Нач. отд.	Розниковский	
Гл. констр.	Кудрявцев	
Рук. гр.	Кузнецов	
Ст. инж.	Костарева	

Каплан Майер

Формат 11

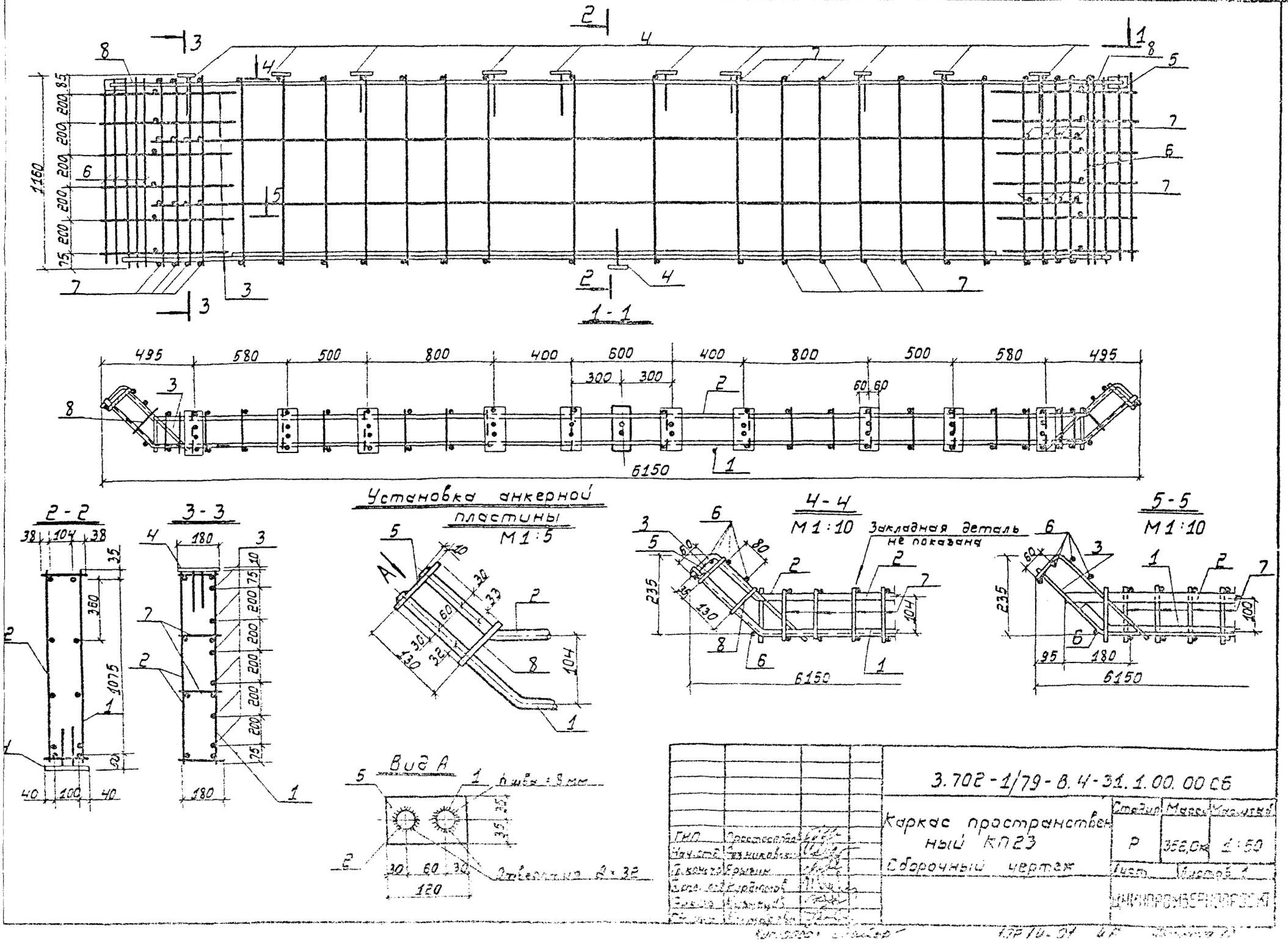
1-1
2-2
3-3
4-4
5-5
Установка анкерной пластины
М1:5
М1:10
Закладная деталь не показана
Вид А
h шва = 8 мм
Отверстия 2 × 32
1160
6150
495
580
500
800
400
600
300
1075
360
180
235
95
120
3.702-1/79-8.4-31.1.00.00 СБ
Каркас пространственный КП23
Сборочный чертеж
Стадия
Масса
Масштаб
Р
352,0кг
1:50
Лист
Листов 1
ЦНИИПРОМЗЕРНОПРОЕКТ

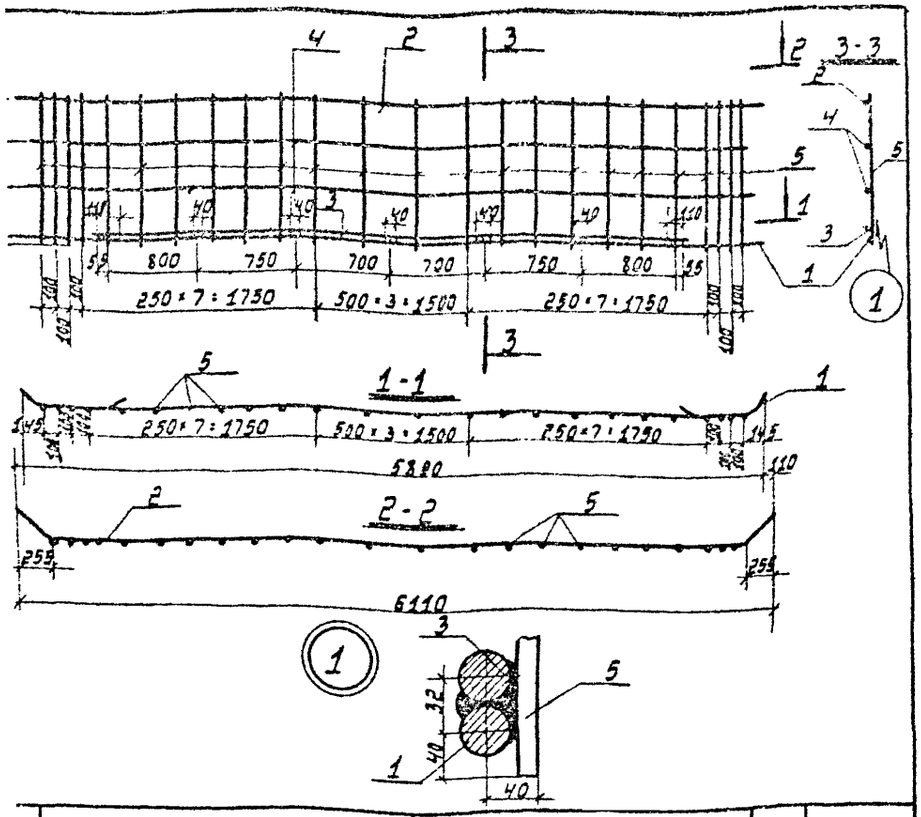

Поз.	Обозначение	Наименование	Кол.	Примеч.
		Документация		
	3.702-1/79-В.4-00.0.00.0то	Техническое описание		
		Детали		
	3.702-1/79-В.4-31.1.01.01	Отдельный стержень	1	
	3.702-1/79-В.4-31.1.01.01-01		1	
	3.702-1/79-В.4-31.1.01.02	ф32А III ГОСТ 5.1459-72; ℓ=4610	1	29,1 кг
	3.702-1/79-В.4-31.1.01.03	ф14А II ГОСТ 5781-75; ℓ=5760	2	13,9 кг
	3.702-1/79-В.4-31.1.00.02	ф14А II ГОСТ 5781-75; ℓ=1150	24	33,4 кг

3.702-1/79-В.4-31.1.01.00

Сетка арматурная С 42

Стадия	Масса	Масштаб
Р	143,6 кг	

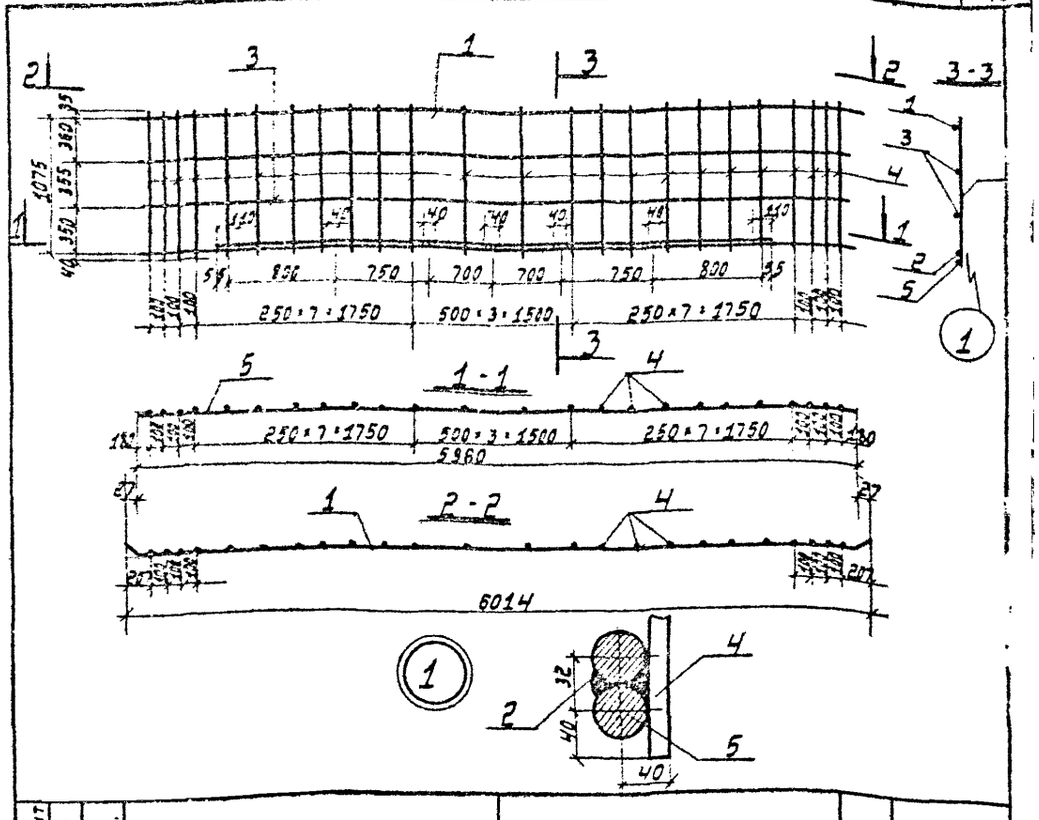

Формат	Зона	Поз.	Обозначение	Наименование	Кол.	Примеч.
				Документация		
11			3.702-1/79-В.4-00.0.00.0то	Техническое описание		
				Детали		
11		1	3.702-1/79-В.4-31.1.01.01-02	Отдельный стержень	1	
5.4		2	3.702-1/79-В.4-31.1.01.02	ф32А III ГОСТ 5.1459-72; ℓ=4610	1	29,1 кг
5.4		3	3.702-1/79-В.4-31.1.01.03	ф14А II ГОСТ 5781-75; ℓ=5760	2	13,9 кг
5.4		4	3.702-1/79-В.4-31.1.00.02	ф14А II ГОСТ 5781-75; ℓ=1150	24	33,4 кг
5.4		5	3.702-1/79-В.4-31.1.02.01	ф32А III ГОСТ 5.1459-72; ℓ=5960	1	37,5 кг

3.702-1/79-В.4-31.1.02.00

Сетка арматурная С 43

Стадия	Масса	Масштаб
Р	143,3 кг	

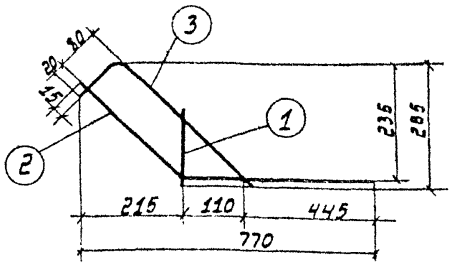

Обозначение	Наименование	Кол.	Примечан
	Документация		
702-1/79-В.4-00.0.000то	Техническое описание		
	Детали		
702-1/79-В.4-31.1.03.01	ф14АII ГОСТ 5781-75; ℓ=180	1	0,2 кг
702-1/79-В.4-31.1.01.01-03	Отдельный стержень	1	
702-1/79-В.4-31.1.01.01-04		1	

3.702-1/79-В.4-31.1.03.00

Каркас плоский КР1

Стадия	Масса	Масштаб
Р	1,8 кг	1:10

Рис. 1

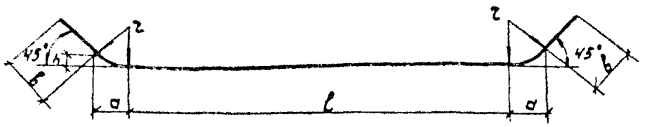

Рис. 2

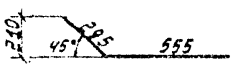

Рис. 3

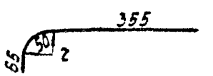

Размеры даны по внутренним габаритам стержней.

Обозначение	Рис.	Размеры в мм ф	a	в	h	r	ℓ	Длина заготовки	Масса кг
3.702-1/79-В.4-31.1.01.01	1	32АIII	110	30	45	160	5580	5890	37,2
-01		28АII	100	195	40	140	5600	6210	30,0
-02		28АIII	100	110	40	140	5620	6050	29,3
-03	2	14АII	—	—	—	—	—	850	1,0
-04	3	14АI	—	—	—	30	—	470	0,6

3.702-1/79-В.4-31.1.01.01

Отдельные стержни

Стадия	Масса	Масштаб
Р	см.табл.	

Зона	Поз.	Обозначение	Наименование	Кол.	Примечание
			Документация		
		3.702-1/79-В.4-32.0.00.00СБ	Сборочный чертеж		
		3.702-1/79-В.4-00.0.00.0ТО	Техническое описание		
		Переменные данные для исполнений			
			3.702-1/79-В.4-32.000.00		для ПСж4
			Сборочные единицы		
	1	3.702-1/79-В.4-32.1.00.00	Каркас пространственный КП2	1	
			Детали		
	2	Серия 3.400-7, вып. 1	Петля М10-150	2	
			Материалы		
			Бетон марки 300	0,42	м³
			3.702-1/79-В.4-32.0.00.00-01		для ПСж5
			Сборочные единицы		
	1	3.702-1/79-В.4-32.1.00.00-01	Каркас пространственный КП2	1	
			Детали		
	2	Серия 3.400-7, вып. 1	Петля М12-150	2	
			Материалы		
			Бетон марки 300	0,85	м³

3.702-1/79-В.4-32.0.00.00

Стеновая панель ПГж-4 ПГж-5

Стадия Р | Лист | Листов 1

Нач. отд. Резниковский

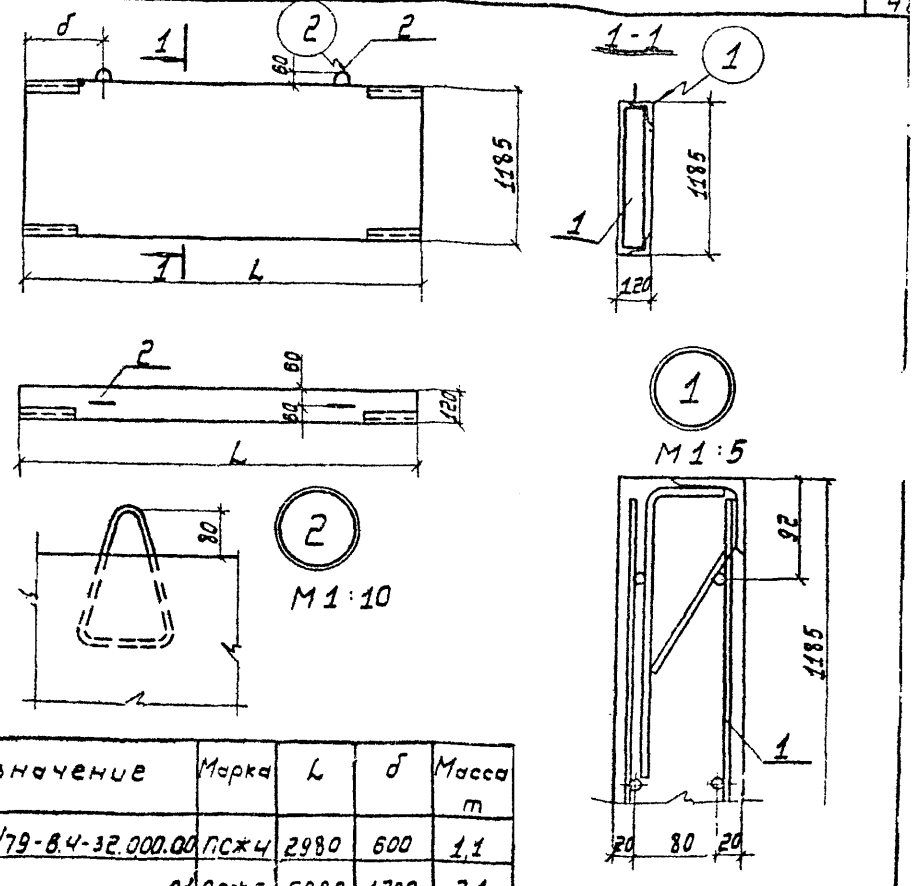

Обозначение	Марка	L	б	Масса m
3.702-1/79-В.4-32.000.00	ПСж4	2980	600	1,1
-01	ПСж5	5980	1200	2,1

Выборка стали на один элемент, кг

Марка элемента	Арматурные изделия: Арматурная сталь ГОСТ 5781-75* Класс AI, ф мм 10	12	Итого	Класс AI, ф мм 10	Итого	Арматурная проволока ГОСТ 6727-80* Класс BI, ф мм 5	—	Итого	Итого	Закладные изделия: Прокат стали	Итого	Всего
ПСж4	0,9	—	0,9	21,9	21,9	5,7	—	5,7	28,5	10,0	14,8	43,3
ПСж5	—	1,3	1,3	44,0	44,0	11,1	—	11,1	56,4	10,0	14,8	71,2

3.702-1/79-В.4-32.0.00.00СБ

Стеновая панель ПСж4 ПСж5 сборочный чертеж

Стадия Р | Масса | Масштаб

Сп. отд. | Н. контр. | ГИП

Зона	Поз.	Обозначение	Наименование	Кол.	Примечание
			Документация		
		3.702-1/79-В.4-32.1.00.00 СБ	Сборочный чертеж		
		3.702-1/79-В.4-00.0.00.0 ТО	Техническое описание		
			Сборочные единицы		
	1	3.702-1/79-В.6-23.0	Изделие закладное М28	4	
			Детали		
	2	3.702-1/79-В.4-32.1.00.01	ф5ВI ГОСТ 6727-53*; l=115	4	0,1 кг
		Переменные данные для исполнения			
			3.702-1/79-В.4-32.1.00.00		для КП24
			Сборочные единицы		
	3	3.702-1/79-В.4-29.1.01.00.03	Сетка арматурная С39	2	
			3.702-1/79-В.4-32.1.00.00-01		для КП25
			Сборочные единицы		
	3	3.702-1/79-В.4-29.1.01.00-04	Сетка арматурная С40	2	

3.702-1/79-В.4-32.1.00.00

Каркас пространственный КП24; КП25

Стадия	Лист	Листов
Р		1

ЦНИИПРОМЗЕРНОПРОЕКТ

Формат 11

gost.e-ecolog.ru

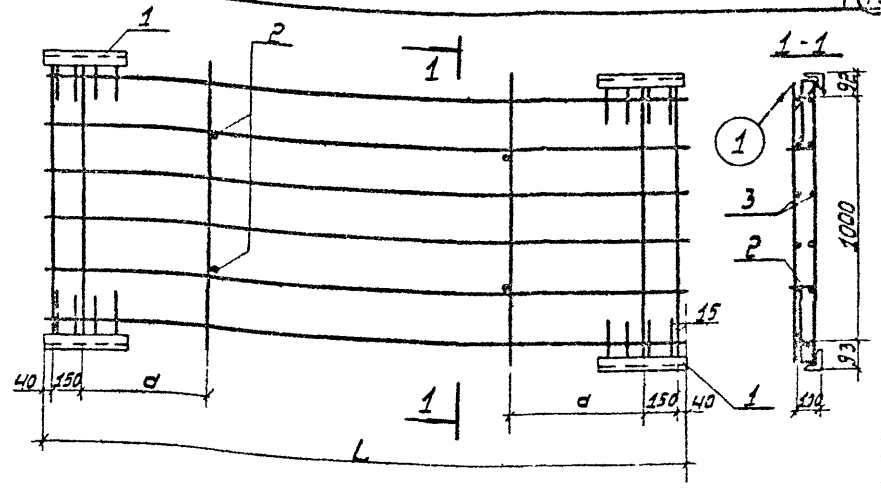

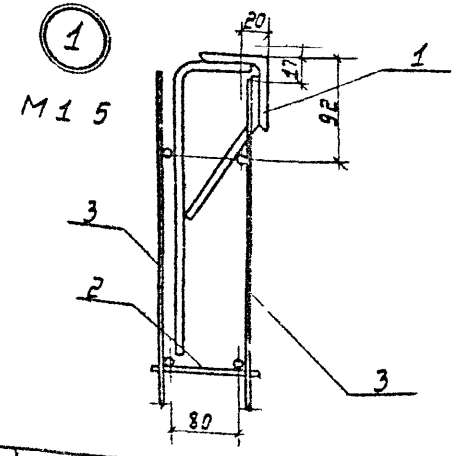

Обозначение	Марка	L мм	a мм	Масса кг
3.702-1/79-В.4-32.1.00.00	КП24	2980	600	42,4
-01	КП25	5980	1600	69,9

3.702-1/79-В.4-32.1.0.00.00 СБ

Каркас пространственный КП24; КП25

Сборочный чертеж

Стадия	Масса	Масштаб
Р	см.табл.	1:25

Лист | Листов 1

ЦНИИПРОМЗЕРНОПРОЕКТ

Формат 4