Типовая документация на строительные системы и изделия зданий и сооружений

Серия 3.702-1/79

Унифицированные сборные железобетонные конструкции силосных сооружений предприятий по хранению и переработке зерна

Выпуск 3

Сборные железобетонные конструкции днищ и перекрытий

Рабочие чертежи

Разработан ЦНИИПромзернопроект

Главный инженер института /О.К. Довгалло/

Главный инженер проекта /А.Н. Простосердов/

НИИЖБ

Зам. директора института /Н.Н. Коровин/

Утвержден постановлением Госстроя СССР от 18 марта 1981 г. № 37

gost.e-ecolog.ru

Содержание (начало)

Обозначение	Наименование	Стр.
3.702-1/79-В.3-00.0.0.0 до	Содержание	2, 3
3.702-1/79-В.3-00.0.0.0 то	Техническое описание	4, 5
3.702-1/79-В.3-07.0.0.00	Капитель железобетонная КАП1, КАП2	6
3.702-1/79-В.3-07.0.0.00 сб	Капитель железобетонная КАП1, КАП2	
	Сборочный чертеж	7
3.702-1/79-В.3-07.1.0.00	Каркас пространственный КП1, КП2	
3.702-1/79-В.3-07.1.0.00 сб	Каркас пространственный КП1, КП2. Сборочный чертеж	8
3.702-1/79-В.3-07.1.1.00	Каркас плоский Кр1, Кр2	9
3.702-1/79-В.3-07.1.2.00	Каркас плоский Кр3, Кр4	
3.702-1/79-В.3-08.0.0.00	Днище железобетонное Д1	10
3.702-1/79-В.3-08.0.0.01	Отдельный стержень	11
3.702-1/79-В.3-09.0.0.00	Днище железобетонное Д2	12
3.702-1/79-В.3-09.0.0.00 сб	Днище железобетонное Д2. Сборочный чертеж	
3.702-1/79-В.3-09.1.0.00	Каркас пространственный КП3	13
3.702-1/79-В.3-09.1.0.00 сб	Каркас пространственный КП3. Сборочный чертеж	
3.702-1/79-В.3-09.1.1.00	Сетка арматурная С1	14
3.702-1/79-В.3-09.1.2.00	Сетка арматурная С2	
3.702-1/79-В.3-09.1.3.00	Сетка арматурная гнутая С3	15
3.702-1/79-В.3-10.0.0.00	Днище железобетонное Д3	
3.702-1/79-В.3-10.0.0.00 сб	Днище железобетонное Д3. Сборочный чертеж	16
3.702-1/79-В.3-10.0.1.00	Каркас плоский Кр5	17
3.702-1/79-В.3-10.0.2.00	Каркас плоский Кр6 ÷ Кр14	18
3.702-1/79-В.3-10.0.2.00 сб	Каркас плоский Кр6÷Кр14. Сборочный чертеж	19
3.702-1/79-В.3-10.0.3.00	Сетка арматурная гнутая С4	
3.702-1/79-В.3-10.0.4.00	Сетка арматурная С5	20
3.702-1/79-В.3-10.0.5.00	Сетка арматурная гнутая С6	
3.702-1/79-В.3-11.0.0.00	Днище железобетонное Д4	21
3.702-1/79-В.3-11.0.0.00 сб	Днище железобетонное Д4	
	Сборочный чертеж	
3.702-1/79-В.3-11.1.0.00	Каркас пространственный КП4	22
3.702-1/79-В.3-11.1.0.00 сб	Каркас пространственный КП4	
	Сборочный чертеж	
3.702-1/79-В.3-11.1.1.00	Сетка арматурная гнутая С7	23
3.702-1/79-В.3-12.0.0.00	Днище железобетонное Д5	
3.702-1/79-В.3-12.0.0.00 сб	Днище железобетонное Д5. Сборочный чертеж	24
3.702-1/79-В.3-12.1.0.00	Каркас пространственный КП5	
3.702-1/79-В.3-12.1.0.00 сб	Каркас пространственный КП5	25
	Сборочный чертеж	
3.702-1/79-В.3-12.1.1.00	Сетка арматурная гнутая С8	
3.702-1/79-В.3-13.0.0.00	Элемент железобетонный Д6	26
3.702-1/79-В.3-13.0.0.00 сб	Элемент железобетонный Д6	
	Сборочный чертеж	
3.702-1/79-В.3-13.1.0.00	Каркас пространственный КП6	27
3.702-1/79-В.3-13.1.0.00	Каркас пространственный КП6	
	Сборочный чертеж	
3.702-1/79-В.3-13.1.1.00	Каркас плоский Кр15	28
3.702-1/79-В.3-14.0.0.00	Элемент железобетонный Дт7	
3.702-1/79-В.3-14.0.0.00 сб	Элемент железобетонный Дт7	29
	Сборочный чертеж	
3.702-1/79-В.3-14.1.0.00	Каркас пространственный КП7	
3.702-1/79-В.3.14.1.0.00 сб	Каркас пространственный КП7	
	Сборочный чертеж	30
3.702-1/79-В.3-14.1.1.00	Сетка арматурная гнутая С9	
3.702-1/79-В.3-15.0.0.00	Воронка железобетонная В1	31
3.702-1/79-В.3-15.0.0.00 сб	Воронка железобетонная В1. Сборочный чертеж	32
3.702-1/79-В.3-15.1.0.00	Каркас пространственный КП8	33
3.702-1/79-В.3-15.1.0.00 сб	Каркас пространственный КП8	
	Сборочный чертеж	34
3.702-1/79-В.3-15.1.1.00	Каркас пространственный КП9	34
3.702-1/79-В.3-15.1.1.00 сб	Каркас пространственный КП9	
	Сборочный чертеж	35
3.702-1/79-В.3-15.1.2.00	Каркас пространственный КП10, КП14	
3.702-1/79-В.3-15.1.3.00	Каркас пространственный КП11	36
3.702-1/79-В.3-15.1.4.00	Сетка арматурная С10	

Копировал Тарасова 17.12.13 3 формат 12

Содержание (окончание)

Обозначение	Наименование	Стр.
3.702-1/79-В.3-15.1.1.01	Отдельный стержень	37
3.702-1/79-В.3-15.1.2.02	Отдельный стержень	
3.702-1/79-В.3-16.0.0.00	Воронка железобетонная Вт2	38
3.702-1/79-В.3-16.0.0.00сб	Воронка железобетонная Вт2	
	Сборочный чертеж	39,40
3.702-1/79-В.3-16.1.0.00	Каркас пространственный КП 12	41
3.702-1/79-В.3-16.1.0.00сб	Каркас пространственный КП 12	
	Сборочный чертеж	42
3.702-1/79-В.3-16.1.1.00	Сетка арматурная гнутая С11, С12	43
3.702-1/79-В.3-16.1.2.00	Сетка арматурная гнутая С13, С14	44
3.702-1/79-В.3-15.1.3.01	Отдельный стержень	
3.702-1/79-В.3-17.0.0.00	Воронка железобетонная Вту2	45
3.702-1/79-В.3-17.0.0.00сб	Воронка железобетонная Вту2	
	Сборочный чертеж	46,47
3.702-1/79-В.3-17.1.0.00	Каркас пространственный КП13	48
3.702-1/79-В.3-17.1.0.00 сб	Каркас пространственный КП 13	
	Сборочный чертеж	49
3.702-1/79-В.3-18.0.0.00	Плита железобетонная ПП 1	50
3.702-1/79-В.3-18.0.0.00сб	Плита железобетонная ПП1	
	Сборочный чертеж	
3.702-1/79-В.3-18.0.1.00	Каркас плоский Кр 16	51
3.702-1/79-В.3-18.0.2.00	Сетка арматурная С15, С16	52
3.702-1/79-В.3-19.0.0.00	Плита железобетонная ПП2	
3.702-1/79-В.3-19.0.0.00 сб	Плита железобетонная ПП2	
	Сборочный чертеж	53
3.702-1/79-В.3-19.0.1.00	Каркас плоский Кр 17	54
3.702-1/79-В.3-19.0.2.00	Сетка арматурная С17	
3.702-1/79-В.3-19.0.3.00	Сетка арматурная гнутая С18	55
3.702-1/79-В.3-20.0.0.00	Плита надсилосная ПН1	
3.702-1/79-В.3-20.0.0.00сб	Плита надсилосная ПН1. Сборочный чертеж	56
3.702-1/79-В.3-20.1.0.00	Каркас пространственный КП15÷КП18	
[illegible]	Каркас пространственный КП15÷КП18	

Обозначение	Наименование	Стр.
	Сборочный чертеж	57
3.702-1/79-В.3-20.0.1.00	Сетка арматурная С19, С20	
3.702-1/79-В.3-20.0.2.00	Сетка арматурная гнутая С21, С22	58
3.702-1/79-В.3-21.0.0.00	Плита надсилосная ПН2	
3.702-1/79-В.3-21.0.0.00 сб	Плита надсилосная ПН2	
	Сборочный чертеж	59
3.702-1/79-В.3-21.0.1.00	Сетка арматурная гнутая С23÷С25	
3.702-1/79-В.3-21.0.1.00сб	Сетка арматурная гнутая С23÷С25	
	Сборочный чертеж	60
3.702-1/79-В.3-22.0.0.00	Плита надсилосная ПНм 1	
3.702-1/79-В.3-22.0.0.00 сб	Плита надсилосная ПНм1. Сборочный чертеж	61
3.702-1/79-В.3-23.0.0.00	Плита надсилосная ПНм 2	
3.702-1/79-В.3-23.0.0.00сб	Плита надсилосная ПНм 2	
	Сборочный чертеж	62
3.702-1/79-В.3-24.0.0.00	Плита надсилосная ПНт2	
3.702-1/79-В.3-24.0.0.00сб	Плита надсилосная ПНт2	
	Сборочный чертеж	63
3.702-1/79-В.3-24.1.0.00	Каркас пространственный КП19, КП20	
3.702-1/79-В.3-24.1.1.00	Каркас плоский Кр18, Кр 19	64
3.702-1/79-В.3-24.1.1.00сб	Каркас плоский Кр18, Кр 19	
	Сборочный чертеж	
3.702-1/79-В.3-24.2.0.00	Каркас пространственный КП21, КП22	65
3.702-1/79-В.3-24.2.1.00	Каркас плоский Кр 20, Кр 21	
3.702-1/79-В.3-25.0.0.00	Плита надсилосная ПНту 2	66
3.702-1/79-В.3-25.0.0.00сб	Плита надсилосная ПНту 2	
	Сборочный чертеж	67
3.702-1/79-В.3-34.0.0.00	Плита покрытия с карнизом	
	$\frac{ПЛ\,III-В}{1{,}5\times 6}$ - 5к	68
3.702-1/79-В.3-34.0.0.00сб	Плита покрытия с карнизом	
	$\frac{ПЛ\,III\,В}{1{,}5\times 6}$ - 5к. Сборочный чертеж	69
3.702-1/79-В.3-34.0.1.00	Каркас пространственный КП 23	70
3.702-1/79-В.3-34.0.2.00	Сетка арматурная С26, С27	

копировал тарасова 17.2.13 4 формат

1. Сборные железобетонные конструкции днищ и перекрытий запроектированы из обычного тяжелого бетона марки М300 при условии их изготовления в инвентарных металлических формах по технологии, освоенной заводами треста „Элеваторстройконструкция" Минсельстроя РСФСР. Марка бетона определяется по ГОСТ 10180-78 „Бетоны Методы определения прочности на сжатие и растяжение."
2. Для армирования изделий используется горячекатаная арматурная сталь классов А-I, А-II и А-III (ГОСТ 5781-75, ГОСТ 5.1459-72), а также арматурная проволока класса В-I (ГОСТ 6727-53*).
3. Защитный слой рабочей арматуры обеспечивается установкой фиксаторов из цементно-песчаного раствора или пластмасс. Применение металлических фиксаторов, выходящих на поверхность бетона, не допускается.
4. Армирование изделий предусматривается пространственными арматурными каркасами (капители, воронки, линейные элементы днищ), сварными сетками и каркасами (плиты перекрытий) или отдельными стержнями (кольцевая балка Д1).
5. Для обеспечения точности пространственных каркасов сборка их должна производиться в кондукторе.

Плоские арматурные каркасы и сетки при сборке пространственного каркаса соединяются между собой при помощи контактной точечной сварки. В случае отсутствия на заводе-изготовителе электросварочных клещей необходимой мощности, образование пространственных каркасов допускается осуществлять объединением плоских каркасов и сеток при помощи скоб (см. рис. 1).

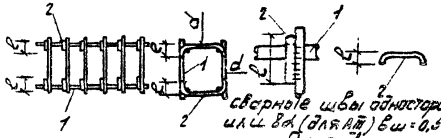

1 – Плоский каркас
2 – скоба $\phi > 8$ мм
сварные швы односторонние длиной $6d$ (для А I) или $8d$ (для А III) $b_ш = 0{,}5d \geq 10$ мм, $h_ш = 0{,}25d \geq 4$ мм

Рис. 1.

6. Крепление закладных деталей в пространственном каркасе осуществляется контактной точечной сваркой стержней закладных деталей и арматурных изделий.

Фиксацию закладных деталей в изделиях вязальной проволокой допускается производить только в тех случаях, когда не менее трех мест вязки расположены не на одной прямой.

7. Плоские каркасы и сетки должны изготавливаться при помощи контактной точечной сварки. Применение электродуговой сварки вместо контактной точечной не допускается.
8. Качество сварных соединений должно соответствовать требованиям ГОСТ 10922-75 „Арматурные изделия и закладные детали сварные. Технические требования и методы испытаний".

			3.702-1/79 - В.3-00.0.0.0 т.о			
ГИП	Простосердов					
Рез. отд.	Резниковский		Техническое описание	Стадия	Лист	Листов
Инж.	Курдюмов			Р	1	4
Инж.	Кузнецов			Цниипромзернопроект		
Инж.	Зюзина					

9. Элементы должны соответствовать следующим техническим условиям:

ТУ69-52-77 „Элементы днища железобетонные силосных сооружений предприятий по хранению и переработке зерна."

ТУ69-54-77 „Плиты перекрытий железобетонные силосных сооружений предприятий по хранению и переработке зерна";

ТУ69-57-77 „Капители железобетонные силосных сооружений предприятий по хранению и переработке зерна".

10. Отклонения от проектных размеров элементов, технические условия на которые отсутствуют, не должны превышать величин, указанных в таблице 1.

Таблица 1

Марка элемента	Предельные отклонения, мм			
	по длине	по ширине	по высоте сечения	по размерам вырезов, выступов и отверстий
Вт 2 Вту 2	± 10	± 10	± 10	± 5
Дт 7	± 5	± 5	± 5	± 5
ПНт2 ПНту2 ПНм1 ПНм2	± 8	± 8	± 5 (ребра) ± 3 (плиты)	± 5

Разность длин диагоналей этих элементов (кроме Дт 7) не должна превышать 13 мм. Элементы, перечисленные в таблице, должны соответствовать требованиям ГОСТ 13015-75 „Изделия железобетонные и бетонные. Общие технические требования".

11 Хранение, транспортирование и монтаж элементов днищ и перекрытий осуществляется в соответствии с требованиями ВСН-10-72 „Временные указания по монтажу сборных элеваторов." Для предохранения выпусков болтов воронок в процессе транспортирования и монтажа на болтах должны быть предусмотрены защитные деревянные рамки высотой не менее 100 мм.

формат 11
копировал: Тарасова 17213 5 формат 11

Формат	Зона	Поз.	Обозначение	Наименование	Кол.	Примеч.
				Документация		
11			3.702-1/79-В.3-07.0.0.00 СБ	Сборочный чертеж		на 2х листах
11			3.702-1/79-В.3-00.00.0 ТО	Техническое описание		на 4х листах
				Детали		
Б.У		1	3.702-1/79-В.3-07.0.0.01	ФГОА III ГОСТ 5.1459-72, ℓ=860	4	8.5 кг
			Переменные	**данные для исполнений**		
				3.702-1/79-В.3-07.0.0.00		для КАП1
				Сборочные единицы		
11		2	3.702-1/79-В.3-07.1.0.00	Каркас пространственный КП1	1	
				Материалы		
				Бетон марки 300	1.8	м³
				3.702-1/79-В.3-07.0.0.00-01		для КАП2
				Сборочные единицы		
11		2	3.702-1/79-В.3-07.1.0.00-01	Каркас пространственный КП2	1	
				Материалы		
				Бетон марки 300	1.9	м³

Гип	Простосердов		
Нач. отд.	Резниковский		
Гл. спец.	Курдюмов		
Рук. гр.	Кузнецов		
Техник	Злазина		

3.702-1/79-В.3-07.0.0.00

Капитель железобетонная КАП1, КАП2

Стадия	Лист	Листов
Р		1

Цниипромзернопроект

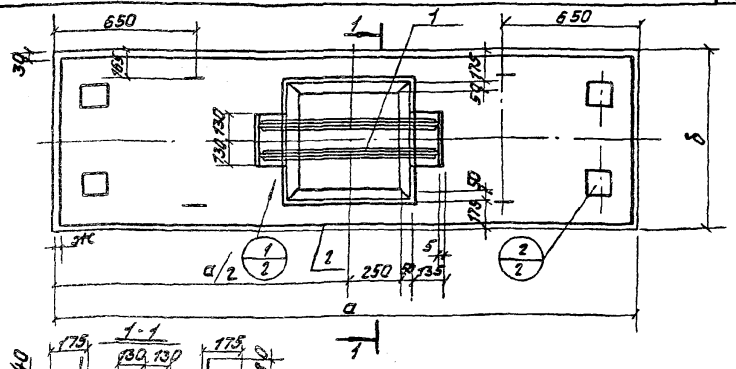

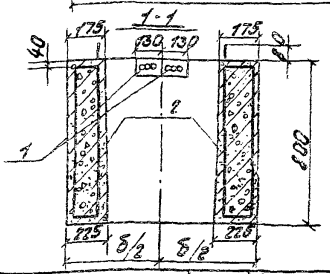

Деталь Н1 (стержень ф ГОА III) приваривается к выпускам каркасов после изготовления элемента.

Обозначение	Марка	Размеры, мм			Масса
		а	б	ж	т
3.702-1/79-В3-07.0.0.00	КАП1	3200	750	70	4.5
-01	КАП2	2800	950	50	4.8

Выборка стали на один элемент, кг

Марка элемента	Арматурные изделия								Закладные изделия				Всего
	Арматурная сталь								Профильная сталь	Арматурная сталь ГОСТ 5.1459-72			
	ГОСТ 5781-75			ГОСТ 5.1459-72									
	Класс А I			Класс А III						Класс А III			
	Ф мм		Итого	Ф мм			Итого	Итого	δ=6	Ф мм		Итого	
	10	16		8	20	22				10	12		
КАП 1	49.1	5.6	54.7	32.2	8.5	53.2	94.9	149.6	1.4	1.0	0.2	2.6	152.2
КАП 2	48.7	5.6	54.3	28.8	8.5	46.2	83.5	137.8	2.8	2.0	0.4	5.2	143.0

Гип	Простосердов		
Нач. отд.	Резниковский		
Гл. конструктор	Ярыгин		
Гл. спец. отд.	Курдюмов		
Рук. гр.	Кузнецов		
Техник	Злазина		

3.702-1/79-В.3-07.0.0.00 СБ

Капитель железобетонная КАП1, КАП2 Сборочный чертеж

Стадия	Масса	Масштаб
Р	см. табл.	1:20

Лист 1 | Листов 2

Цниипромзернопроект

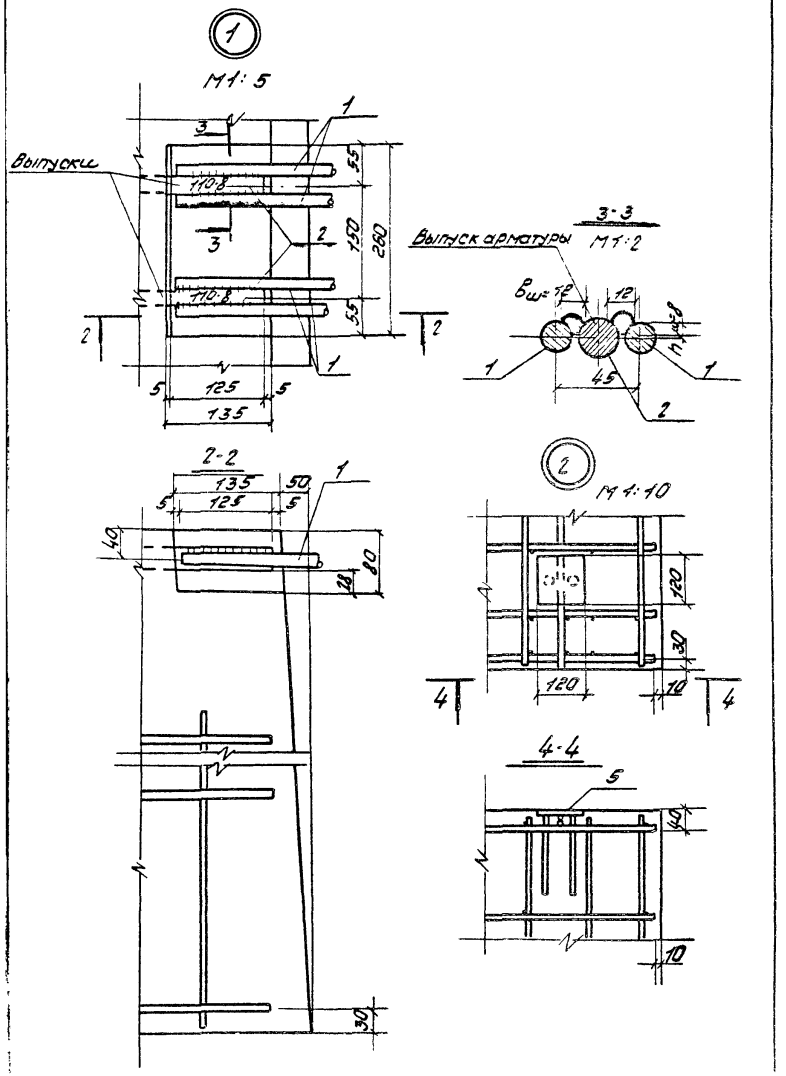

Формат	Зона	Поз.	Обозначение	Наименование	Кол.	Примеч.
				Документация		
12			3.702-1/79-В3-07.1.0.00СБ	Сборочный чертеж		
11			3.702-1/79-В3-00.0.0.0 Т.О	Техническое описание		на 1 л. листах
				Детали		
БЧ		1	3.702-1/79-В3-07.1.0.01	ф10 AI ГОСТ 5781-75; ℓ=150	16	1,5 кг
Н		2	Серия 3.400-7 Вып. 1	Петля М16-300	4	
				Переменные данные для исполнений		
				3.702-1/79-В3-07.1.0.00		для КП1
				Сборочные единицы		
11		3	3.702-1/79-В3-07.1.1.00	Каркас плоский Кр1	4	
11		4	3.702-1/79-В3-07.1.2.00	Кр3	4	
		5	3.702-1/79-В.6-08.0	Изделие закладное М11	2	
				Детали		
БЧ		6	3.702-1/79-В3-07.1.0.02	ф10 AI ГОСТ 5781-75; ℓ=730	32	14,4 кг
				3.702-1/79-В3-07.1.0.00-01		для КП2
				Сборочные единицы		
11		3	3.702-1/79-В3-07.1.1.00-01	Каркас плоский Кр2	4	
11		4	3.702-1/79-В3-07.1.2.00-01	Кр4	4	
		5	3.702-1/79-В.6-08.0	Изделие закладное М11	4	
				Детали		
БЧ		6	3.702-1/79-В3-07.1.0.03	ф10 AI ГОСТ 5781-75; ℓ=930	32	18,4 кг

ГИП	Простосердов		3.702-1/79-В3-07.1.0.00	
Гл. инж. отд.	Резников		Каркас пространственный КП1, КП2	Стадия: Р; Лист: 1; Листов: 1
Гл. спец. отд.	Курбанов			Гипроспецгазстроймонтаж
Рук. гр.	Кузнецов			
Гл. инж. пр.	Костарева			

Изм. Кол. уч. Лист № док. Подп. Дата

Инв. № подл. | Подп. и дата | Взам. инв. №

Формат А3

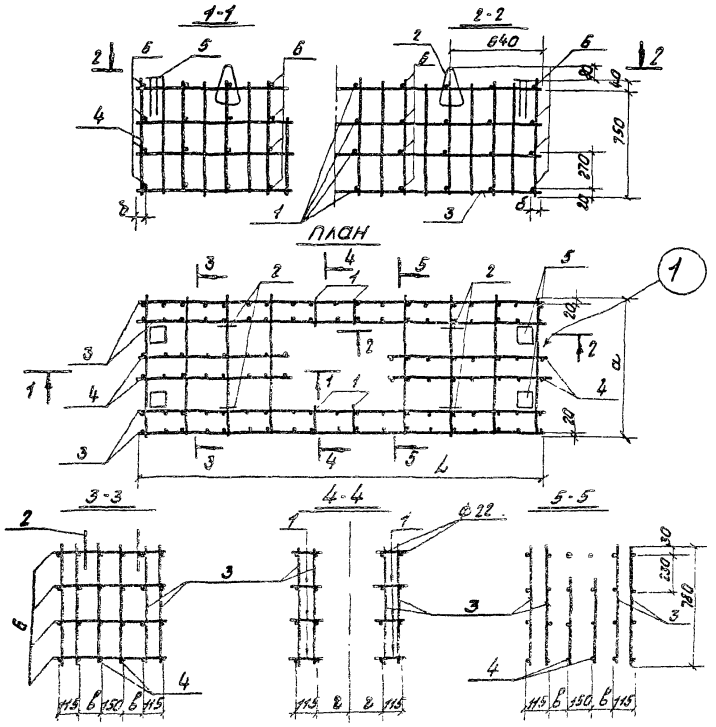

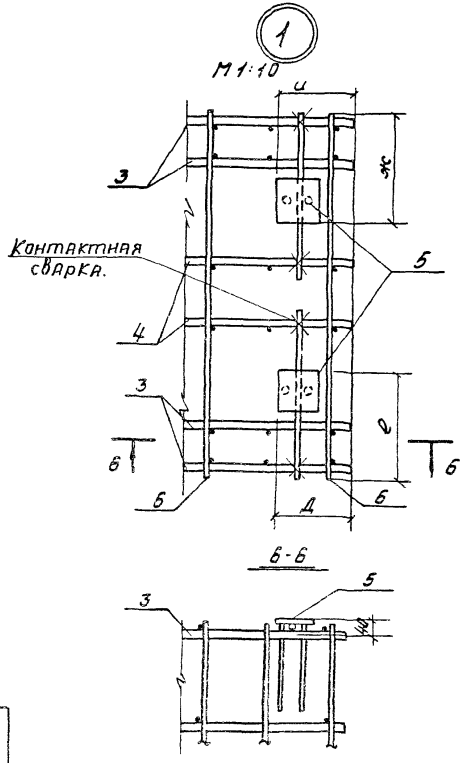

Обозначение	Марка	Размеры в мм									Масса, кг
		а	б	в	г	д	д	е	ж	и	
3.702-1/79-В.3-07.1.0.00	КП1	730	70	155	230	3180	310	270	—	—	152.2
-01	КП2	930	50	255	330	2780	120	275	275	120	143.0

Гип	Простосердов		
Нач. отд.	Фазниковский		
Н. конар.	Ярыгин		
Д. спец.	Кондюков		
Отд. пр.	Гузенцов		
Ст. инж.	[illegible]		

3.702-1/79-В.3-07.1.0 00СБ

Каркас пространственный КП1, КП2. Сборочный чертеж

Стадия	Масса	Масштаб
Р	см.табл.	1:25
Лист	Листов 7	

Цниипромзерн[illegible]

Подписано 17.6.13 9 формат

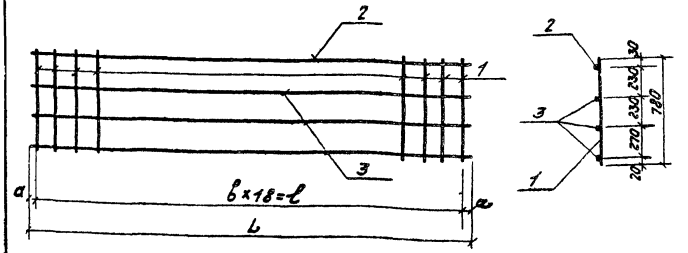

Обозначение	Марка	Размеры в мм				Масса кг
		в	l	L	a	
3.702-1/79-В3-07.1.1.00	Кр 1	170	3060	3180	60	21.3
-01	Кр 2	150	2700	2780	40	19.4

Формат	Зона	Поз.	Обозначение	Наименование	Кол.	Примечание
				Документация		
11			3.702-1/79-В.3-00.0.0.0 то	Техническое описание		на 4х листах
				Детали		
Б.У		1	3.702-1/79-В.3-07.1.1.01	ф8АIII ГОСТ 5781-75; l=780	19	5.9 кг
			Переменные данные для исполнений			
				3.702-1/79-В.3-07.1.1.00		для Кр1
				Детали		
Б.У		2	3.702-1/79-В.3-07.1.1.02	ф22АIII ГОСТ 5.1459-72; l=3180	1	9.5 кг
Б.У		3	3.702-1/79-В.3-07.1.1.03	ф10АI ГОСТ 5781-75; l=3180	3	5.9 кг
				3.702-1/79-В.3-07.1.1.00-01		для Кр2
				Детали		
Б.У		2	3.702-1/79-В.3-07.1.1.04	ф22АIII ГОСТ 5.1459-72; l=2780	1	8.3 кг
Б.У		3	3.702-1/79-В.3-07.1.1.05	ф10АI ГОСТ 5781-75; l=2780	3	5.2 кг

3.702-1/79-В.3-07.1.1.00

Каркас плоский Кр1, Кр2

Простосердов		
Резниковский		
Ярыгин		
Курдюмов		
Кузнецов		
Костарева		

Стадия	Масса	Масштаб
Р	см.табл.	1:20
Лист	Листов 1	

ЦНИИпромзерноПроект

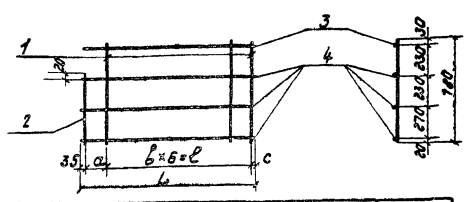

Обозначение	Марка	Размеры в мм					Масса кг
		a	b	c	l	L	
3.702-1/79-В3-07.1.2.00	Кр 3	170	170	60	1020	1285	8,6
-01	Кр 4	120	150	40	900	1095	7.7

Формат	Зона	Поз.	Обозначение	Наименование	Кол.	Примечание
				Документация		
11			3.702-1/79-В.3-00.0.0.0 то	Техническое описание		на 4х листах
				Детали		
Б.У		1	3.702-1/79-В.3-07.1.1.01	ф8АIII ГОСТ 5781-75; l=780	7	2.2 кг
Б.У		2	3.702-1/79-В.3-07.1.2.03	l=540	1	0.2 кг
			Переменные данные для исполнений			
				3.702-1/79-В.3-07.1.2.00		для Кр3
				Детали		
Б.У		3	3.702-1/79-В.3-07.1.2.01	ф22АIII ГОСТ 5.1459-72; l=1285	1	3.8 кг
Б.У		4	3.702-1/79-В.3-07.1.2.04	ф10АI ГОСТ 5781-75; l=1285	3	2.4 кг
				3.702-1/79-В.3-07.1.2.00-01		для Кр4
				Детали		
Б.У		3	3.702-1/79-В.3-07.1.2.05	ф22АIII ГОСТ 5.1459-72; l=1095	1	3.3 кг
Б.У		4	3.702-1/79-В.3-07.1.2.06	ф10АI ГОСТ 5781-75; l=1095	3	2.0 кг

3.702-1/79-В.3-07.1.2.00

Каркас плоский Кр3, Кр4

ГИП	Простосердов	
Нач. отд.	Резниковский	
Гл. констр.	Ярыгин	
Гл. спец.	Курдюмов	
Рук. гр.	Кузнецов	
Техник	Найда	

Стадия	Масса	Масштаб
Р	см.табл.	1:20
Лист	Листов 1	

ЦНИИпромзерноПроект

копировал Тарасова 17213 10 формат 11

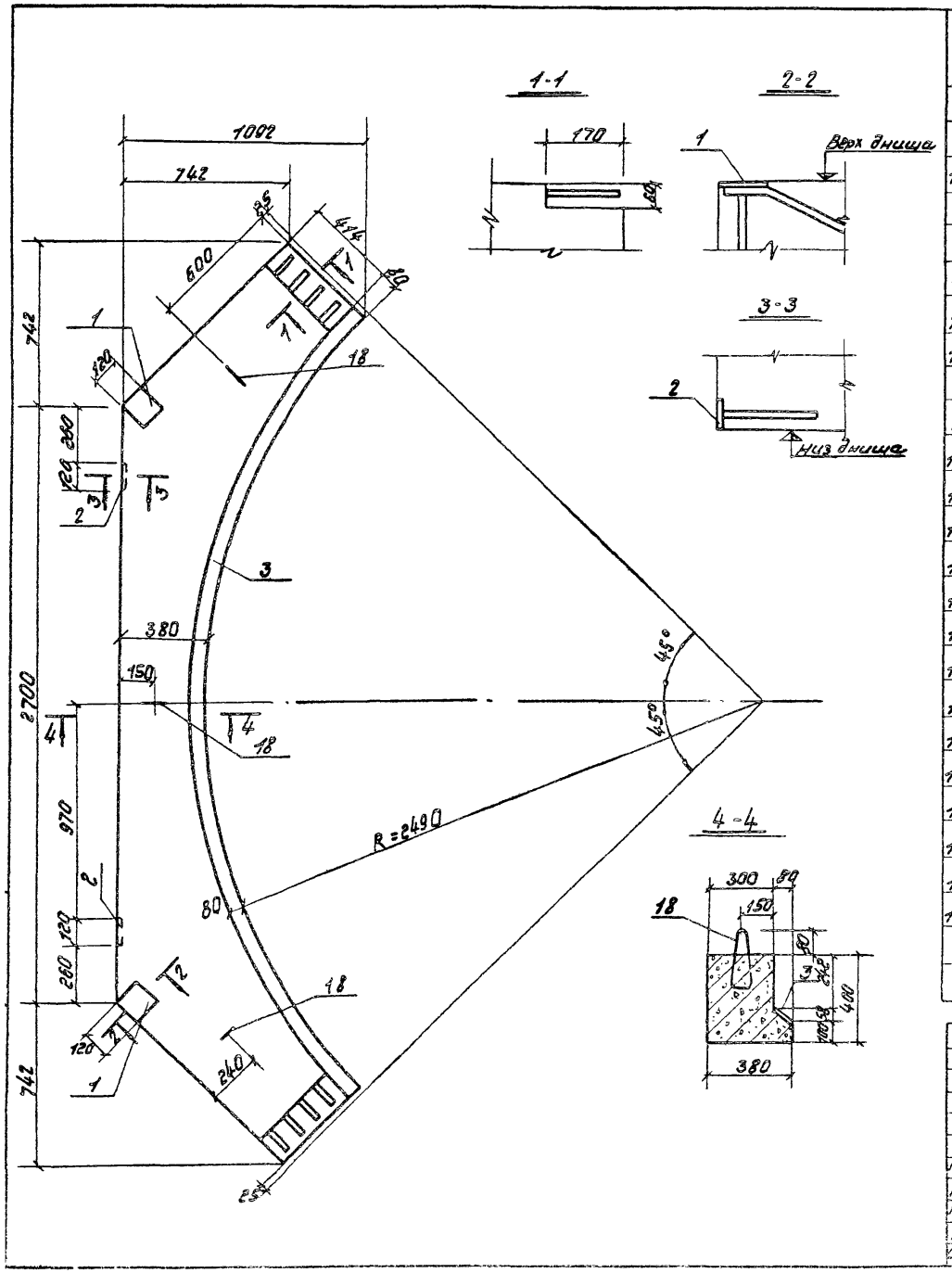

Формат	Зона	Поз.	Обозначение	Наименование	Кол.	Примеч.
				Документация		
11			3.702-1/79-В.3-00.0.0.0 то	Техническое описание		на 4х листах
				Сборочные единицы		
11		1	3.702-1/79-В.6-09.0	изделие закладное М12	2	
11		2	3.702-1/79-В.6-10.0	—"— —"— М13	2	
12		3	3.702-1/79-В.6-11.0	—"— —"— М14	1	
				Детали		
11		4	3.702-1/79-В.3-08.0.0.01	Стержень	1	
11		5	-04	—"—	1	
11		6	-05	—"—	1	
11		7	-06	—"—	1	
11		8	-07	—"—	1	
11		9	-08	—"—	1	
11		10	-09	—"—	1	
11		11	-10	—"—	2	
11		12	-11	—"—	50	
11		13	-12	—"—	2	
11		14	-13	—"—	4	
11		15	-14	—"—	4	
11		16	-15	—"—	2	
11		17	-16	—"—	4	
11		18	Серия 3.400-7, вып.1	Петля М10-150	3	
				Материалы		
				Бетон марки 300	0,75	м³

ГИП	Простосердов		
Нач. отд.	Резниковский		
Гл. констр.	Ярыгин		
Гл. спец.	Курдюмов		
Рук. гр.	Кузнецов		
Ст. инж.	Костарева		

3.702-1/79-В.3-08.0.0.00

Днище железобетонное Д1

Стадия	Масса	Масштаб
Р	1.9т	1:20

Лист 1 | Листов 2

ЦНИИПромзернопроект

17213 11 копировал Тарасова формат 12

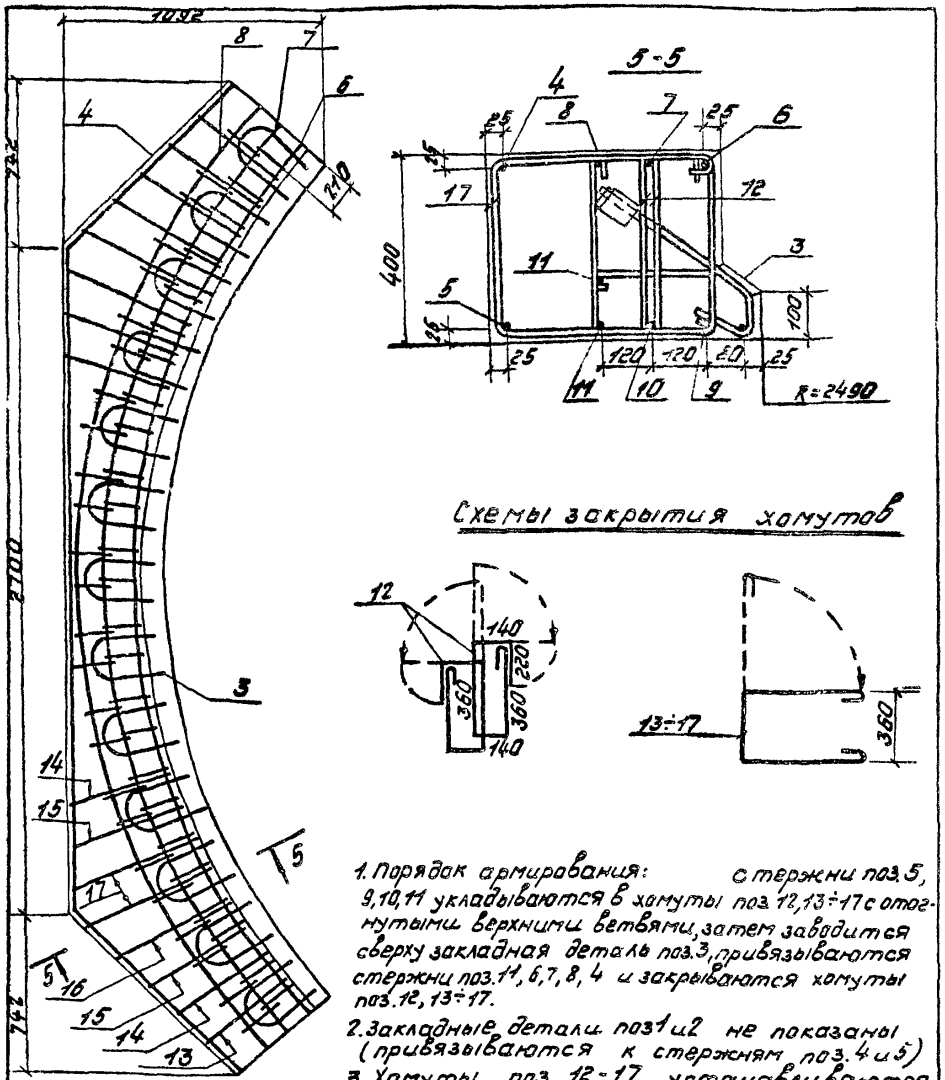

Схемы закрытия хомутов

1. Порядок армирования: стержни поз.5, 9,10,11 укладываются в хомуты поз.12,13÷17 с отогнутыми верхними ветвями, затем заводится сверху закладная деталь поз.3, привязываются стержни поз.11, 6, 7, 8, 4 и закрываются хомуты поз.12, 13÷17.
2. Закладные детали поз.1 и 2 не показаны (привязываются к стержням поз.4 и 5)
3. Хомуты поз. 12-17 устанавливаются с шагом 150 по радиусу поз.6.

Выборка стали на один элемент, кг

Марка элемента	Арматурные изделия						Закладные изделия							Всего
	Арматурная сталь ГОСТ 5781-75 класса AI			Арматурная сталь ГОСТ 5.1459-72 класса AIII			Профильная сталь	Арматурная сталь ГОСТ 5781-75 класса AI			Арматурная сталь ГОСТ 5.1459-72 класса AIII		Итого	
	Ф, мм		Итого	Ф, мм	Итого	Итого	δ=8	δ=10	Ф, мм			Ф, мм			
	8	10		14					6	10	18	10			
	34.0	13.3	47.3	21.1	21.1	68.4	0.8	46.2	3.3	2.4	23.4	1.8	77.9	146.3

Рис.1

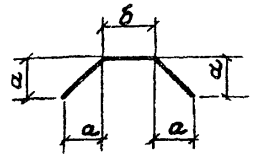

Рис.2



Рис.3

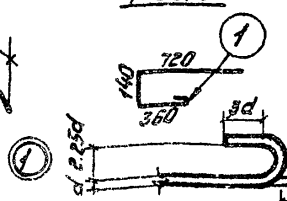

Рис.4

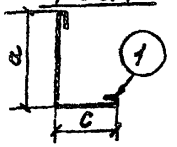

Обозначение	Рис	ф мм	Размеры б мм a	б	e	R	c	L общ	Масса кг
3.702-1/79-В.3-08.0.0.01	1	14AIII	745	2670	—	—	—	4770	5.8
-01		14AIII	354	200	—	—	—	1200	1.4
-02		14AII	354	680	—	—	—	1680	2.0
-03		12AII	450	2460	—	—	—	2880	2.6
-04		10AI	745	2670	—	—	—	4770	2.9
-05	2	14AIII	—	—	4000	2590	—	4000	4.8
-06		14AIII	—	—	4180	2710	—	4180	5.0
-07		14AIII	—	—	4460	2830	—	4460	5.4
-08		10AI	—	—	4000	2590	—	4000	2.5
-09		10AI	—	—	4180	2710	—	4180	2.6
-10		10AI	—	—	4460	2830	—	4460	2.8
-11	3	8AI	—	—	—	—	—	1300	0.5
-12	4	8AI	770	—	—	—	410	1320	0.5
-13		8AI	780	—	—	—	420	1340	0.5
-14		8AI	820	—	—	—	460	1400	0.6
-15		8AI	860	—	—	—	500	1480	0.6
-16		8AI	890	—	—	—	530	1540	0.6
-17	1	6AI	220	480	—	—	—	695	0.2
-18		6AI	185	390	—	—	—	780	0.2
-19		6AI	150	300	—	—	—	890	0.2

ГИП	Простосердов	
Нач. отд.	Резниковский	
Констр.	Ярыгин	
Гл. спец.	Курдюмов	
Рук. гр.	Кузнецов	
Т. контр.	Кошмак	

3.702-1/79-В.3-08.0.0.01

Отдельные стержни

Стадия	Масса	Масштаб
Р	см. табл.	
Лист	Листов 1	

Арматурная сталь классов AI, AII ГОСТ 5781-75 класса AIII ГОСТ 5.1459-72

ЦНИИпромзерноремонт

Формат	Зона	Поз.	Обозначение	Наименование	Кол.	Примеч.
				Документация		
11			3.702-1/79-В.3-09.0.0.00 СБ	Сборочный чертеж		на 1 лист
11			3.702-1/79-В.3-09.0.0.0 ТО	Техническое описание		
				Сборочные единицы		
11		1	3.702-1/79-В.3-09.1.0.00	Каркас пространственный КПЗ	1	
				Материалы		
				Бетон марки 300	1,0	м³

3.702-1/79 В.3-09.0.0.00

Днище железобетонное Д2

Стадия	Лист	Листов
Р		1

ЦНИИПромзернопроект

ГИП	Простосердов	
Нач. отд.	Резниковский	
Гл. спец.	Курдюмов	
Рук. гр.	Кузнецов	
Техник	Найда	

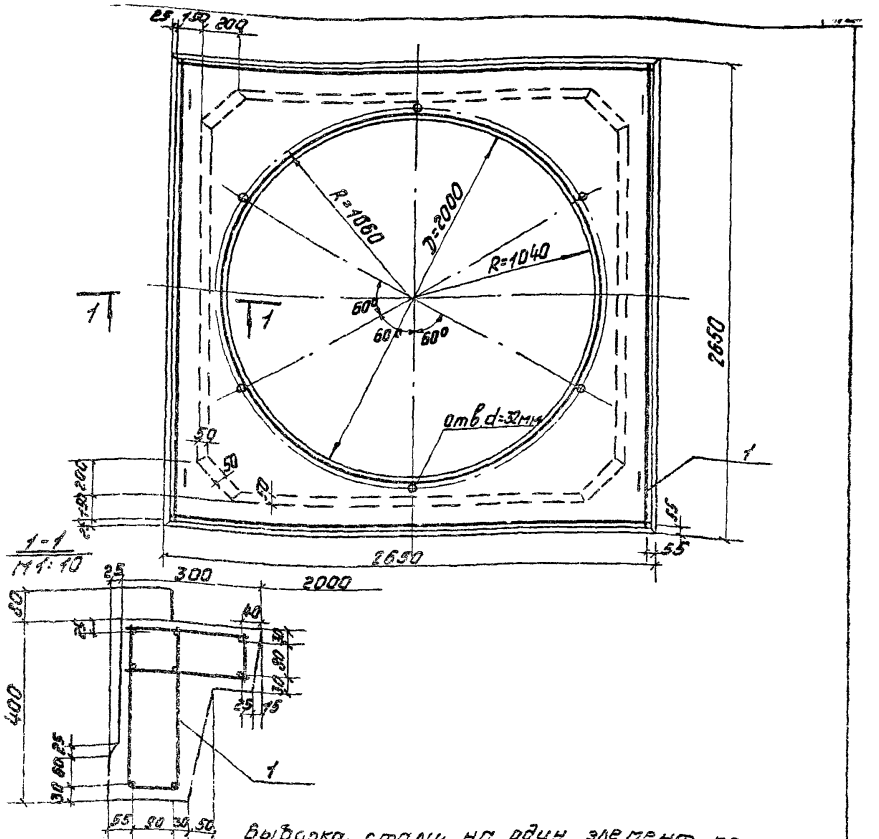

Выборка стали на один элемент, кг

Марка элемента	Арматурные изделия								Закладные детали		Всего
	Арматурная сталь								Графическая сталь		
	ГОСТ 5781-75				ГОСТ 5.1459-72				Трубы ГОСТ 3262-75	Итого	
	Класс А I				Класс А III						
	ф мм			Итого	ф мм		Итого	Итого			
	6	10	12		14	16					
Д2	21,2	25,6	2,5	49,3	42,6	17,7	60,3	109,6	2,6	2,6	112,2

3.702-1/79-В.3-09.0.0.00 СБ

Днище железобетонное Д2 Сборочный чертеж

Стадия	Масса	Масштаб
Р	2,5	1:25

Лист	Листов 1

ЦНИИПромзернопроект

ГИП	Простосердов	
Нач. отд.	Резниковский	
Гл. конф.	Ярыгин	
Гл. спец.	Курдюмов	
Рук. гр.	Кузнецов	
Техник	Найда	

Копировал Тарасова

Формат 11

Формат	Зона	Поз.	Обозначение	Наименование	Кол.	Прим.
				Документация		
11			3.702-1/79-В.3-09.1.0.00 СБ	Сборочный чертеж		
11			3.702-1/79-В.3-00.0.0.0 ТО	Техническое описание		на 4 листах
				Сборочные единицы		
11		1	3.702-1/79-В.3-09.1.1.00	сетка арматурная С1	1	
11		2	3.702-1/79-В.3-09.1.2.00	сетка арматурная С2	1	
11		3	3.702-1/79-В.3-09.1.3.00	сетка арматурная гнутая С3	4	
				Детали		
Б.Ч		4	3.702-1/79-В.3-09.1.0.01	ФБА1 ГОСТ 5781-75; l=120	28	1.0кг
Б.Ч		5	3.702-1/79-В.3-09.1.0.02	Газовая труба dвн=32		
				ГОСТ 3262-75; l=140	6	2.6кг
		6	Серия 3.400-7. Вып.1	Петля М12-150	4	

ГИП	Прасоредов	3.702-1/79-В.3-09.1.0.00	
Нач.отд.	Резниковский	Каркас пространственный КПЗ	Стадия: Р; Лист: ; Листов: 1
Гл.спец.	Курдюмов		ЦНИИпромзернопроект
Рук.гр.	Кузнецов		
Техник	Газзима		

Форм.

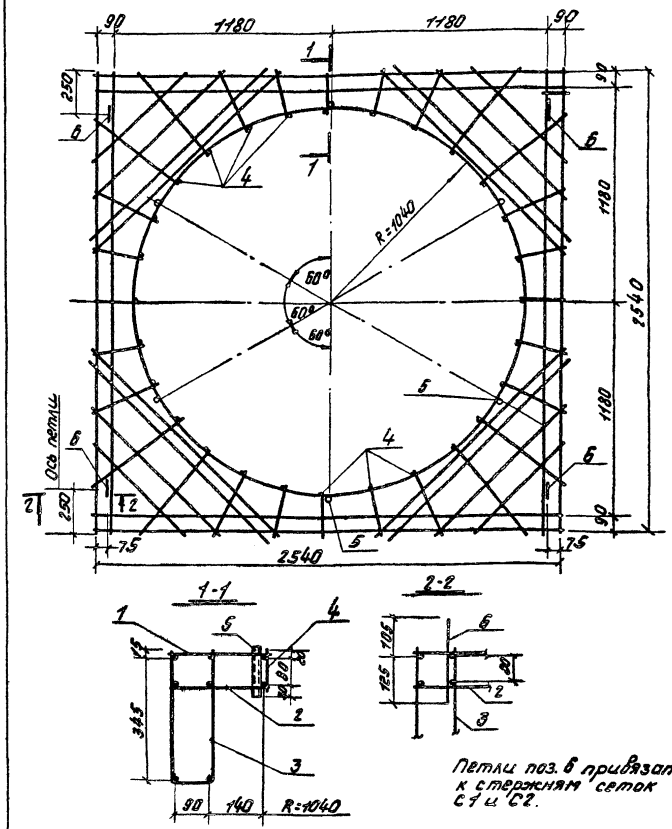

ГИП	Прасоредов	3.702-1/79-В.3-09.1.0.00 СБ	
Нач.отд.	Резниковский	Каркас пространственный КПЗ	Стадия: Р; Масса: 112.2 кг; Масштаб: 1:20
Гл.констр.	Ярошин	Сборочный чертеж	Лист: ; Листов: 1
Гл.спец.	Курдюмов		ЦНИИпромзернопроект
Рук.гр.	Кузнецов		
Техник	Найда		

Копировал Тарасова 17213 14 Формат А1

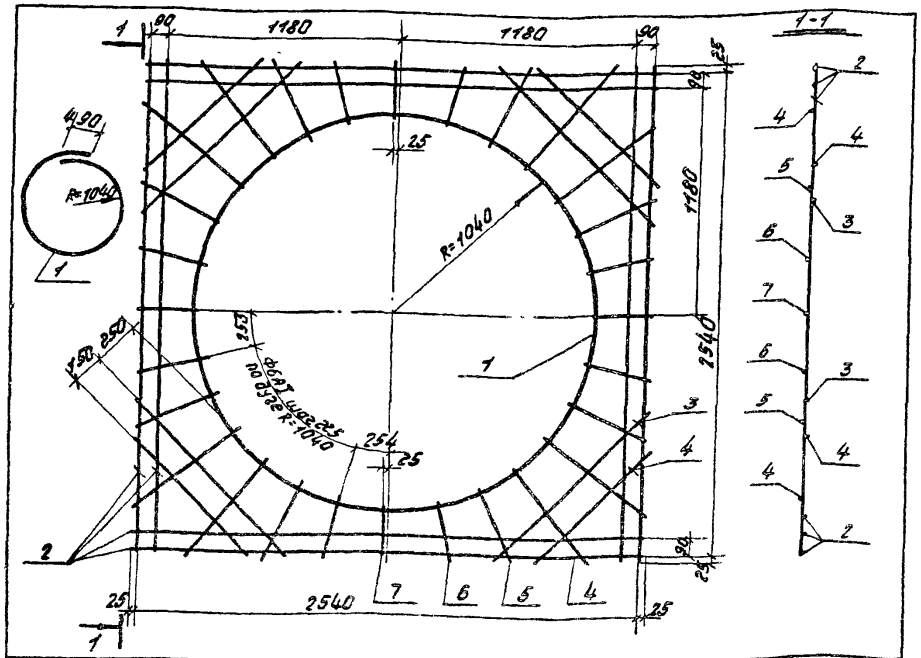

Формат	Зона	Поз.	Обозначение	Наименование	Кол.	Примеч.
				Документация		
11			3.702-1/79-В.3-00.0.0.0 то	Техническое описание		на 4х листах
				Детали		
Б.У		1	3.702-1/79-В.3-09.1.1.01	ф14АIII ГОСТ 5.1459-72; l=7020	1	8,5 кг
Б.У		2	3.702-1/79-В.3-09.1.1.02	ф10АI ГОСТ 5781-75; l=2590	8	12,8 кг
Б.У		3	3.702-1/79-В.3-09.1.1.03	ф6АI ГОСТ 5781-75; l=960	4	0,9 кг
Б.У		4	3.702-1/79-В.3-09.1.1.04	ф6АI ГОСТ 5781-75; l=640	12	1,7 кг
Б.У		5	3.702-1/79-В.3-09.1.1.05	ф6АI ГОСТ 5781-75; l=420	8	0,7 кг
Б.У		6	3.702-1/79-В.3-09.1.1.06	ф6АI ГОСТ 5781-75; l=320	8	0,6 кг
Б.У		7	3.702-1/79-В.3-09.1.1.07	ф6АI ГОСТ 5781-75; l=270	4	0,2 кг

3.702-1/79-В.3-09.1.1.00

ГИП	Простосердов	
Нач. отд.	Резниковский	
Гл. констр.	Ярыгин	
Гл. спец.	Курбюмов	
Рук. гр.	Кузнецов	
Техник	Найда	

Сетка арматурная С1

Стадия	Масса	Масштаб
Р	25,4 кг	1:20

Лист | Листов 1

ЦНИИпромзернопроект

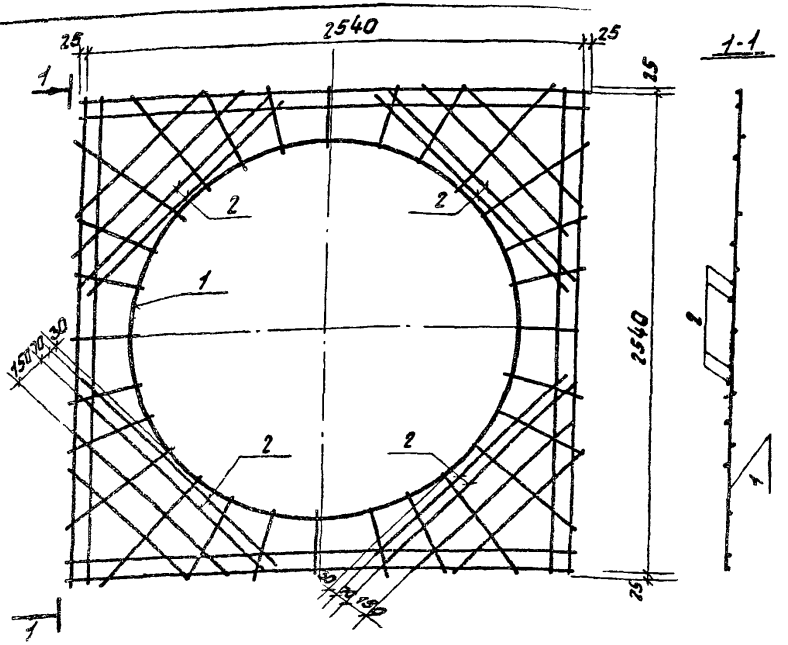

Формат	Зона	Поз.	Обозначение	Наименование	Кол.	Примеч.
				Документация		
11			3.702-1/79-В.3-00.0.0.0 то	Техническое описание		на 4х листах
				Сборочные единицы		
11		1	3.702-1/79-В.3-09.1.1.00	Сетка арматурная С1	1	
				Детали		
Б.У		2	3.702-1/79-В.3-09.1.2.01	ф16АIII ГОСТ 5.1459-72; l=1400	8	17,7 кг

3.702-1/79-В.3-09.1.2.00

ГИП	Простосердов	
Нач. отд.	Резниковский	
Гл. констр.	Ярыгин	
Гл. спец.	Курбюмов	
Рук. гр.	Кузнецов	
Техник	Найда	

Сетка арматурная С2

Стадия	Масса	Масштаб
Р	43,1 кг	1:25

Лист | Листов 1

ЦНИИпромзернопроект

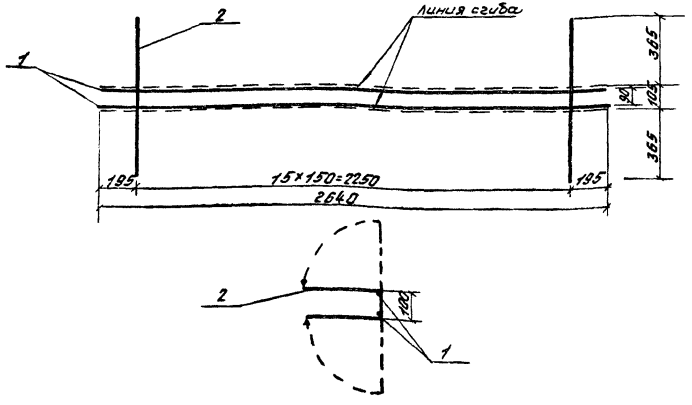

Формат	Зона	Поз.	Обозначение	Наименование	Кол.	Примечание
				Документация		
11			3.702-1/79-В.3-09.0.0.0ТО	Техническое описание		
				Детали		
Б.4		1	3.702-1/79-В.3-09.1.3.01	ф14АIII ГОСТ 5.1459-72; ℓ=2640	2	6.4 кг
		2	3.702-1/79-В.3-09.1.3.02	ф6АI ГОСТ 5781-75; ℓ=335	16	3.0 кг

3.702-1/79-В.3-09.1.3.00

Гип	Просвердов		
Нач.отд.	Резниковский		
Гл.спец.	Ярыгин		
Рук.гр.	Курзюмов		
Техник	Кузьмов		
	Найда		

Сетка арматурная гнутая С3

Стадия	Масса	Масштаб
Р	9.4 кг	1:20
Лист 1	Листов 1	

ЦНИИпромзернопроект

Формат	Зона	Поз.	Обозначение	Наименование	Кол.	Примечание
				Документация		
12			3.702-1/79-В.3-10.0.0.00СБ	Сборочный чертеж		
11			3.702-1/79-В.3-00.0.0.0ТО	Техническое описание		на 4 листах
				Сборочные единицы		
11		1	3.702-1/79-В.3-10.0.1.00	Каркас плоский Кр5	2	
11		2	3.702-1/79-В.3-10.0.2.00	Кр6	1	
11		3	3.702-1/79-В.3-10.0.3.00	Сетка арматурная гнутая С4	2	
11		4	3.702-1/79-В.3-10.0.4.00	Сетка арматурная С5	1	
11		5	3.702-1/79-В.3-10.0.5.00	Сетка арматурная гнутая С6	1	
11		6	3.702-1/79-В.6-12.0	Изделие закладное М15	1	
				Детали		
		7	Серия 3.400-7 Вып.1	Петля М12-150	3	
				Материалы		
				Бетон марки 300	0.93	м³

3.702-1/79-В.3-10.0.0.00

Гип	Просвердов		
Нач.отд.	Резниковский		
Гл.спец.	Курзюмов		
Рук.гр.	Кузьмов		
Техник	Найда		

Днище железобетонное Д3

Стадия	Лист	Листов
Р		1

ЦНИИпромзернопроект

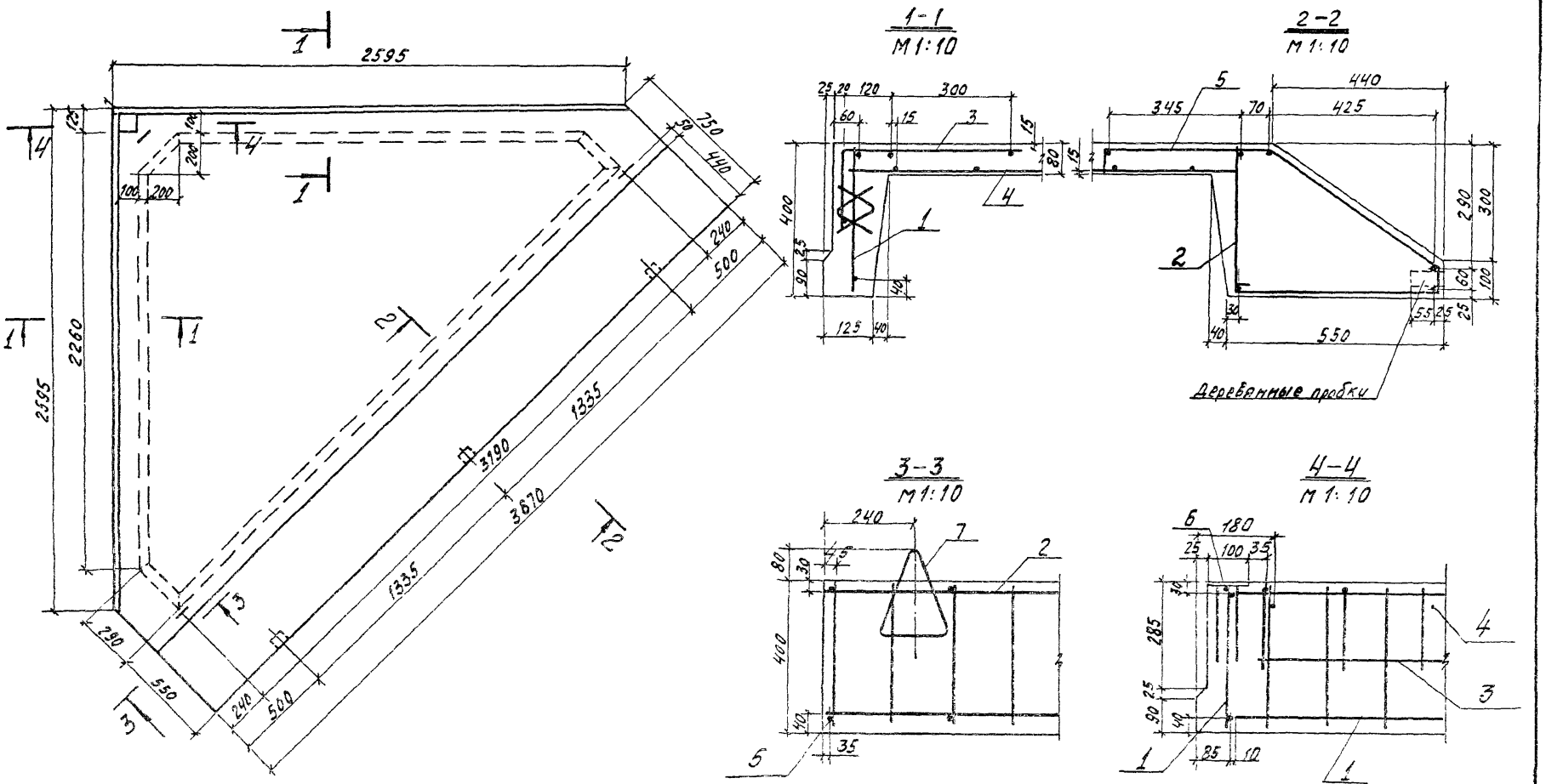

Выборка стали на один элемент, кг

Марка элемента	Арматурные изделия							Закладные изделия				Всего
	Арматурная сталь						Итого	Проф. сталь	Арм. сталь ГОСТ 5.1459-72		Итого	
	ГОСТ 5781-75				ГОСТ 5.1459-72							
	Класс А I				Класс А III				Класс А III			
	ф мм			Итого	ф мм	Итого			ф мм			
	6	10	12		14			δ=6	10	14		
Д 3	27.2	13.0	1.9	42.1	4.4	4.4	46.5	0.5	0.2	0.3	1.0	47.5

				3.Т02-1/79-В.3-10.0.0.00 СБ			
				Днище железобетонное Д 3 Сборочный чертеж	Стадия	Масса	Масштаб
ГИП	Простосердов				Р	2.3т	1:25
Нач.отд.	Резниковский				Лист	Листов 1	
Гл.констр.	Ярыгин						
Гл.спец.	Курдюмов				Цинкпромзернопроект		
Вед.инж.	Кузнецов						
Техн.	Кайдан						

Копир. [illegible]

17313 17 Формат 12

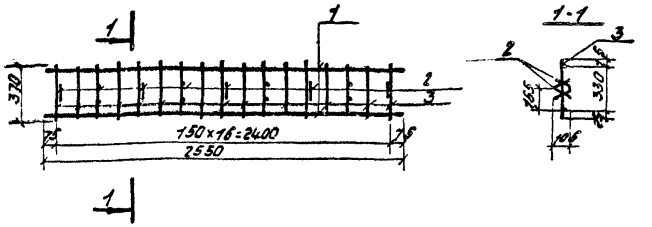



Поз. 2 привязать к поз. 3 каркаса.

формат	зона	поз.	Обозначение	Наименование	Кол.	Примечание
				Документация		
11			3.702-1/79-В.3-00.0.0.0 то	Техническое описание		
				Детали		
Б.У		1	3.702-1/79-В.3-10.0.1.01	ф10А I ГОСТ 5781-75; ℓ=2550	2	3.1 кг
Б.У		2	3.702-1/79-В.3-10.0.1.02	ф6А I ГОСТ 5781-75; ℓ=210	9	0.4 кг
Б.У		3	3.702-1/79-В.3-10.0.1.03	ф6А I ГОСТ 5781-75; ℓ=370	17	1.4 кг

ГИП	Простосердов	
Нач.отд.	Резниковский	
Зав.констр.	Ярыгин	
Инж.спец.	Курдюмов	
Инж.гр.	Кузнецов	
Инж.к	Найда	

3.702-1/79-В.3.10.0.1.00

Каркас плоский Кр5

стадия	Масса	Масштаб
Р	4.9 кг	1:30
лист	Листов 1	

ЦНИИПРОМЗЕРНОПРОЕКТ

формат	зона	поз.	Обозначение	Наименование	Кол.	Примечание
				Документация		
11			3.702-1/79-В.3-10.0.2.00 сб	Сборочный чертеж		
11			3.702-1/79-В.3-00.0.0.0 то	Техническое описание		на 4 листах
				Переменные данные для исполнений		
				3.702-1/79-В.3-10.0.2.00		для Кр6
				см. сб. рис. 1		
				Детали		
Б.У		1	3.702-1/79-В.3-10.0.2.01	ф6А I ГОСТ 5781-75; ℓ=370	25	2.1 кг
Б.У		2	3.702-1/79-В.3-10.0.2.02	ф10А I ГОСТ 5781-75; ℓ=3650	1	2.3 кг
Б.У		3	3.702-1/79-В.3-10.0.2.03	ф14А III ГОСТ 5.1459-72; ℓ=3650	1	4.4 кг
				3.702-1/79-В.3-10.0.2.00-01		для Кр7
				см. сб. рис. 2		
				Детали		
Б.У		1	3.702-1/79-В.3-10.0.2.04	ф6А I ГОСТ 5781-75; ℓ=130	8	0.2 кг
Б.У		2	3.702-1/79-В.3-10.0.2.05	ф6А I ГОСТ 5781-75; ℓ=1130	2	0.5 кг
				3.702-1/79-В.3-10.0.2.00.02		для Кр8
				см. сб. рис. 2		
				Детали		
Б.У		1	3.702-1/79-В.3-10.0.2.04	ф6А I ГОСТ 5781-75; ℓ=130	5	0.1 кг
Б.У		2	3.702-1/79-В.3-10.0.2.06	ф6А I ГОСТ 5781-75; ℓ=520	2	0.2 кг

ГИП	Простосердов	
Нач.отд.	Резниковский	
Инж.спец.	Курдюмов	
Инж.гр.	Кузнецов	

3.702-1/79-В.3-10.0.2.00

Каркасы плоские Кр6 ÷ Кр14

стадия	лист	листов
Р	1	3

ЦНИИПРОМЗЕРНОПРОЕКТ

17213 18 копировал Тарасова формат 11

Формат	Зона	Поз.	Обозначение	Наименование	Кол.	Примечание
				3.702-1/79-В.3-10.02.00-03		для Кр 9
				см. сб. рис. 1		
				Детали		
Б4		1	3.702-1/79-В.3-10.0.2.07	ф6АI ГОСТ 5781-75; ℓ=230	14	0,7 кг
Б4		2	3.702-1/79-В.3-10.02.08	ф8АIII ГОСТ 5781-75; ℓ=2960	1	1,2 кг
Б4		3	3.702-1/79-В.3-10.0.2.09	ф12АIII ГОСТ 5.1459-72; ℓ=2960	1	2,6 кг
				3.702-1/79-В.3-10.0.2.00-04		для Кр 10
				см. сб. рис. 2		
				Детали		
Б4		1	3.702-1/79-В.3-10.0.2.07	ф6АI ГОСТ 5781-75; ℓ=230	14	0,7 кг
Б4		2	3.702-1/79-В.3-10.0.2.08	ф8АIII ГОСТ 5781-75; ℓ=2960	2	2,3 кг
				3.702-1/79-В.3-10.0.2.00-05		для Кр 11
				см. сб. рис. 1		
				Детали		
Б4		1	3.702-1/79-В.3-10.0.2.10	ф6АI ГОСТ 5781-75; ℓ=240	14	0,7 кг
Б4		2	3.702-1/79-В.3-10.0.2.08	ф8АIII ГОСТ 5781-75; ℓ=2960	1	1,2 кг
Б4		3	3.702-1/79-В.3-10.0.2.09	ф12АIII ГОСТ 5.1459-72; ℓ=2960	1	2,6 кг
				3.702-1/79-В.3-10.02.00-06		для Кр 12
				см. сб. рис. 2		
				Детали		
Б4		1	3.702-1/79-В.3-10.0.2.10	ф6АI ГОСТ 5781-75; ℓ=240	14	0,7 кг
Б4		2	3.702-1/79-В.3-10.0.2.08	ф8АIII ГОСТ 5781-75; ℓ=2960	2	2,3 кг
				3.702-1/79-В.3-10.0.2.00-07		для Кр 13
				см. сб. рис. 2		
				Детали		
Б4		1	3.702-1/79-В.3-10.0.2.11	ф6АI ГОСТ 5781-75; ℓ=160	14	0,5 кг
Б4		2	3.702-1/79-В.3-10.0.2.08	ф8АIII ГОСТ 5781-75; ℓ=2960	2	2,3 кг

Формат	Зона	Поз.	Обозначение	Наименование	Кол.	Примечание
				3.702-1/79-В.3-10.0.2.00-08		для Кр 14
				см. сб. рис. 2		
				Детали		
Б4		1	3.702-1/79-В.3-10.0.2.11	ф6АI ГОСТ 5781-75; ℓ=160	12	0,4 кг
Б4		2	3.702-1/79-В.3-10.0.2.12	ф8АIII ГОСТ 5781-75; ℓ=2480	2	2,0 кг

Рис. 1

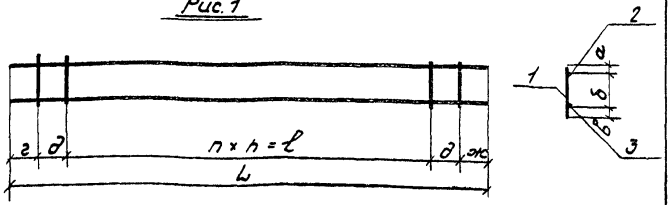

Рис. 2
остальное см. рис. 1

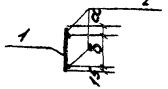

Обозначение	Рис.	Марка	размеры, мм										Масса, кг
			а	б	в	г	д	ж	n	h	ℓ	L	
3.702-1/79-В.3.10.0.2.00	1	Кр6	15	330	25	35	140	35	22	150	3300	3650	8.8
-01	2	Кр7	15	100	—	15	50	25	5	200	1000	1130	0.7
-02	2	Кр8	15	100	—	25	35	25	2	200	400	520	0.3
-03	1	Кр9	15	200	15	180	200	180	11	200	2200	2960	4.5
-04	2	Кр10	15	200	—	180	200	180	11	200	2200	2960	3.0
-05	1	Кр11	85	140	15	180	200	180	11	200	2200	2960	4.5
-06	2	Кр12	85	140	—	180	200	180	11	200	2200	2960	3.0
-07	2	Кр13	15	130	—	180	200	180	11	200	2200	2960	2.8
-08	2	Кр14	15	130	—	180	200	230	10	200	2000	2810	2.7

Гип	Простосердов	
Нач. отд.	Резниковский	
Гл. констр.	Ярыгин	
Гл. спец.	Курдюмов	
Рук. гр.	Кузнецов	
Техник	Наумов	

3.702-1/79-В.3-10.0.2.00 СБ

Каркасы плоские
Кр6 ÷ Кр14
Сборочный чертеж

Стадия	Масса	Масштаб
Р	см. табл.	
Лист	Листов 1	

Цниипромзернопроект

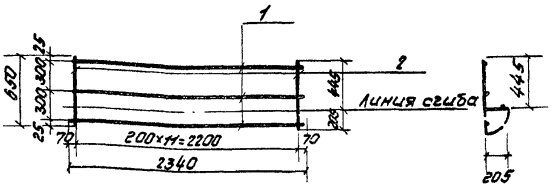

Формат	Зона	Поз.	Обозначение	Наименование	Кол.	Примечание
				Документация		
11			3.702-1/79-В.3-00.0.0.0 ТО	Техническое описание		на 4х листах
				Детали		
Б.Ч		1	3.702-1/79-В.3-10.0.3.01	ФБА I ГОСТ 5781-75; ℓ=2340	3	1.6кг
Б.Ч		2	3.702-1/79-В.3-10.0.3.02	ФБА I ГОСТ 5781-75; ℓ=650	12	1.7кг

Гип	Простосердов	
Нач. отд.	Резниковский	
Гл. констр.	Ярыгин	
Гл. спец.	Курдюмов	
Рук. гр.	Кузнецов	
Техник	Наумов	

3.702-1/79-В.3-10.0.3.00

Сетка
арматурная
гнутая С4

Стадия	Масса	Масштаб
Р	3.3кг	1:40
Лист	Листов 1	

Цниипромзернопроект

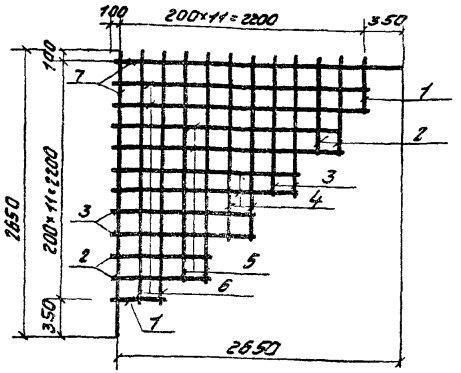

Формат	Зона	Поз.	Обозначение	Наименование	Кол.	Примечание
				Документация		
А1			3.702-1/79-В.3-00.00.ОТО	Техническое описание		
				Детали		
				ФБАТ ГОСТ 5781-75		
Б.Ч		1	3.702-1/79-В.3-10.0.4.01	ℓ=525	2	0,2 кг
Б.Ч		2	3.702-1/79-В.3-10.0.4.02	ℓ=925	4	0,8 кг
Б.Ч		3	3.702-1/79-В.3-10.0.4.03	ℓ=1325	4	1,2 кг
Б.Ч		4	3.702-1/79-В.3-10.0.4.04	ℓ=1725	4	1,5 кг
Б.Ч		5	3.702-1/79-В.3-10.0.4.05	ℓ=2125	4	1,9 кг
Б.Ч		6	3.702-1/79-В.3-10.0.4.06	ℓ=2350	4	2,1 кг
Б.Ч		7	3.702-1/79-В.3-10.0.4.07	ℓ=2650	2	1,2 кг

3.702-1/79-В.3-10.0.4.00

ГИП	Простосердов		
Нач.отд.	Резниковский		
Гл.констр.	Ярегин		
Гл.спец.	Куратомов		
Рук.гр.	Ульянов		
Техник	Нашва		

Сетка арматурная С5

Стадия	Масса	Масштаб
Р	8,9 кг	1:40
Лист	Листов 1	

Ц.ИИЛ Госстроя СССР

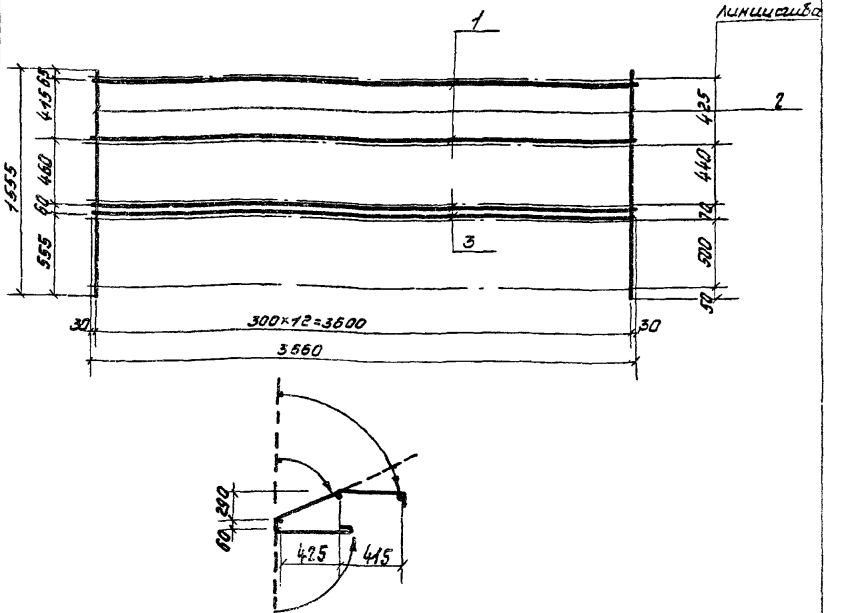

Формат	Зона	Поз.	Обозначение	Наименование	Кол.	Примечание
				Документация		
А1			3.702-1/79-В.3.00.0.0.ОТО	Техническое описание		на 4 листах
				Детали		
Б.Ч		1	3.702-1/79-В.3-10.05.01	ФБАI ГОСТ 5781-75; ℓ=3660	2	1,6 кг
Б.Ч		2	3.702-1/79-В.3-10.05.02	ФБАI ГОСТ 5781-75; ℓ=1655	13	4,5 кг
Б.Ч		3	3.702-1/79-В.3-10.05.03	ФЮАI ГОСТ 5781-75; ℓ=3660	2	4,5 кг

3.702-1/79-В.3-10.0.5.00

ГИП	Простосердов		
Нач.отд.	Резниковский		
Гл.констр.	Ярегин		
Гл.спец.	Куратомов		
Рук.гр.	Ульянов		
Техник	Нашва		

Сетка арматурная гнутая С6

Стадия	Масса	Масштаб
Р	10,6 кг	
Лист	Листов 1	

Ц.ИИЛ Госстроя СССР

Формат	Зона	Поз.	Обозначение	Наименование	Кол.	Примечание
				Документация		
11			3.702-1/79-В.3-11.0.0.00 СБ	Сборочный чертеж		
11			3.702-1/79-В.3-00.0.0.0 ТО	Техническое описание		на 4 листах
				Сборочные единицы		
11		1	3.702-1/79-В.3-11.1.0.00	Каркас пространствен. КП4	1	
				Материалы		
				Бетон марки 300	0,42	$м^3$

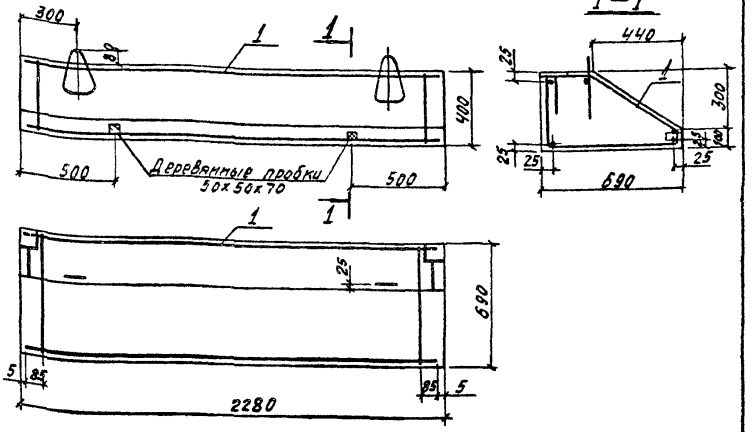

Выборка стали на один элемент, кг

Марка элемента	Арматурные изделия: Арматурная сталь ГОСТ 5781-75, Класс AI, ф мм 6	10	—	Итого	Закладные изделия: Профильная сталь δ=6	Арматурная сталь ГОСТ 5.1459-72, Класс AIII, ф мм 10	14	Итого	Всего
Д4	3,3	7,9	—	11,2	1,0	0,4	0,6	2,0	13,2

ГИП	Простосердов	
Нач.отд.	Резниковский	
Гл.спец.ст.	Курдюмов	
Рук.гр.	Кузнецов	
Трунник	Зюзина	

3.702-1/79-В.3-11.0.0.00

Днище железобетонное Д-4

Стадия	Масса	Масштаб
Р		

ЦНИИПРОМЗЕРНОПРОЕКТ

ГИП	Простосердов	
Нач.отд.	Резниковский	
Гл.констр.	Ярыгин	
Гл.спец.ст.	Курдюмов	
Рук.груп.	Кузнецов	
Трунник	Зюзина	

3.702-1/79-В.3-11.0.0.00 СБ

Днище железобетонное Д-4

Сборочный чертеж

Стадия	Масса	Масштаб
Р	1,1т	1:20

Лист | Листов 1

ЦНИИПРОМЗЕРНОПРОЕКТ

копир: Сукова

17213 22 Формат 11

Формат	Зона	Поз.	Обозначение	Наименование	Кол.	Примечание
				Документация		
11			3.702-1/79-В.3-11.1.0.00 СБ	Сборочный чертеж		
11			3.702-1/79-В.3-00.00.0 ТО	Техническое описание		на 4 листах
				Сборочные единицы		
11		1	3.702-1/79-В.3-11.1.1.00	Сетка ар-ная гнутая С7	1	
11		2	3.702-1/79 — В.6-12.0	Закладная деталь М15	2	
				Детали		
Б.4		3	3.702-1/79-В.3-11.1.0.01	ФБАI ГОСТ 5781-75; ℓ=380	8	0.7 кг
		4	Серия 3.400-7 вып. 1	Петля М10-150	2	

3.702-1/79-В.3-11.1.0.00

ГИП	Простосердов	
Нач. отд.	Резниковский	
Гл. спец. от.	Курдюмов	
Рук. груп.	Кузнецов	
Техник	Зюзина	

Каркас пространственный КП4

Стадия	Лист	Листов
Р		1

ЦНИИПромзернопроект

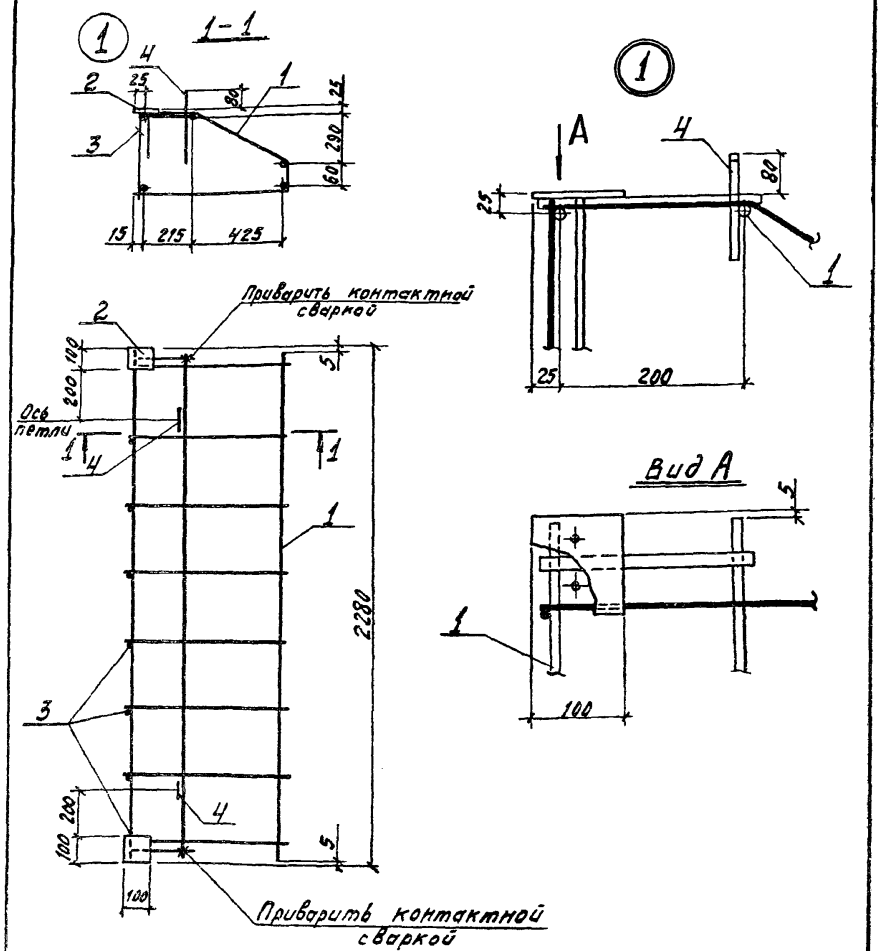

3.702-1/79-В.3-11.1.0.00 СБ

ГИП	Простосердов	
Нач. отд.	Резниковский	
Гл. констр.	Арыгин	
Гл. спец. от.	Курдюмов	
Рук. груп.	Кузнецов	
Техник	Зюзина	

Каркас пространственный КП4

Сборочный чертеж

Стадия	Масса	Масштаб
Р	13,2 кг	1:20

Лист	Листов 1

ЦНИИПРОМЗЕРНОПРОЕКТ

Копировал. Синод 17213 23 Формат

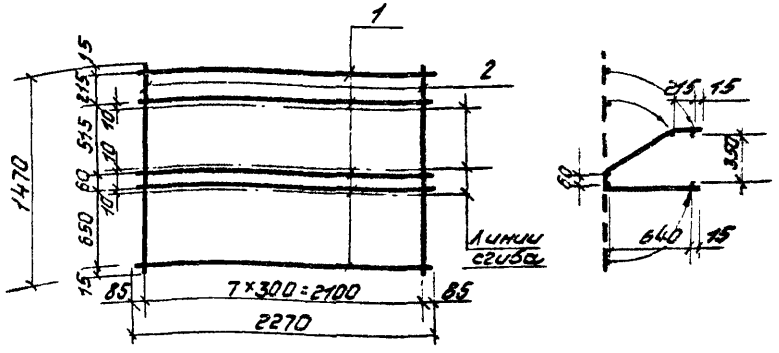

Формат	Зона	Поз.	Обозначение	Наименование	Кол.	Примеч.
				Документация		
11			3.702-1/79-В.3-00.0.0.0то	Техническое описание		на 4х листах
				Детали		
Б.У		1	3.702-1/79-В.3-11.1.1.01	ф10АI ГОСТ 5781-75; l=2270	5	7.0кг
Б.У		2	3.702-1/79-В.3-11.1.1.02	ф6АI ГОСТ 5781-75; l=1470	8	2.6кг

ГИП	Простосердов	
Нач.отд.	Резниковский	
Гл.спец.	Ярыгин	
Рук.гр.	Курдюмов	
Ст.инж.	Кузнецов	
	Зазина	

3.702-1/79-В.3-11.1.1.00

Сетка арматурная гнутая С7

Стадия	Масса	Масштаб
Р	9,6кг	1:50
Лист	Листов 1	

Цниипромзернопроект

Формат	Зона	Поз.	Обозначение	Наименование	Кол.	Примечание
				Документация		
11			3.702-1/79-В.3-12.0.0.00 СБ	Сборочный чертеж		
11			3.702-1/79-В.3-00.0.0.0 то	Техническое описание		на 4х листах
				Сборочные единицы		
11		1	3.702-1/79-В.3-12.1.0.00 СБ	Каркас пространственный КПЭ	1	
				Материалы		
				Бетон марки 300	0,35	м³

ГИП	Простосердов	
Нач.отд.	Резниковский	
Гл.спец.	Курдюмов	
Рук.гр.	Кузнецов	
Ст.инж.	Кошман	

3.702-1/79-В.3-12.0.0.00

Днище железобетонное Д5

Стадия	Лист	Листов
Р		1

Цниипромзернопроект

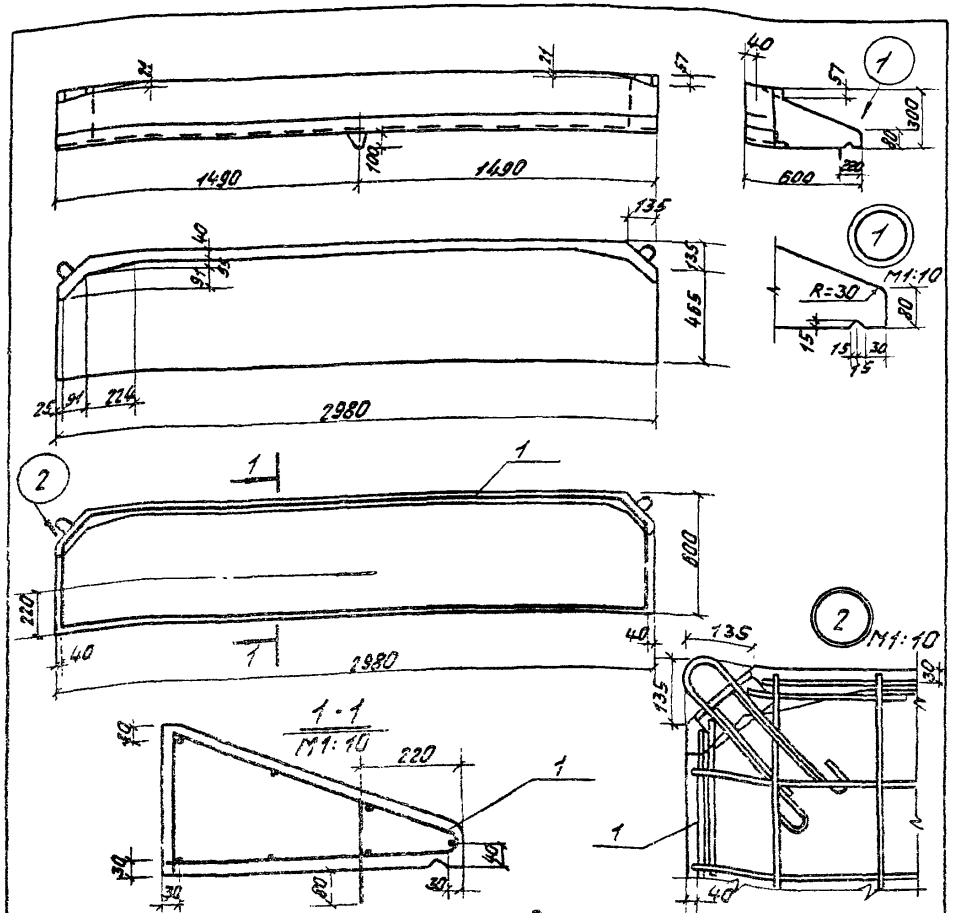

Выборка стали на один элемент, кг

Марка элемента	Арматурные изделия: Арматурная сталь ГОСТ 5781-75, класс А I, ф мм 6	10	—	Итого	Закладные изделия: Профильная сталь, ст.0×6	—	Арм. сталь ГОСТ 5781-75, кл. А I, ф мм 10	ГОСТ 5.1459-72, кл. А II, ф мм 10	Итого	Всего
Д5	4.9	12.8		17.7	2.4	—	1.4	1.6	5.4	23.1

Гип	Простосердов		
Нач. отд.	Резниковский		
Гл. спец.	Курдюмов		
Рук. гр.	Кузнецов		
Ст. инж.	Кошман		

3.702-1/79-В.3-12.0.0.00 СБ

Днище железобетонное Д5. Сборочный чертеж

Стадия	Масса	Масштаб
Р	0.88т	1:25
Лист	Листов 1	

Цниипромзернопроект

Формат 11

Формат	Зона	Поз.	Обозначение	Наименование	Кол.	Примеч.
				Документация		
11			3.702-1/79-В.3-12.1.0.00 СБ	Сборочный чертеж		
11			3.702-1/79-В.3-00.0.0.0 ТО	Техническое описание		на 4 листах
				Сборочные единицы		
11		1	3.702-1/79-В.3-12.1.1.00	Сетка арматурная гнутая С8	1	
11		2	3.702-1/79-В.6-13.0	Изделие закладное М16	2	
				Детали		
6.4		3	3.702-1/79-В.3-12.1.0.01	ф6А I ГОСТ 5781-75; ℓ=270	14	0.8кг
		4	Серия 3.400-7 вып.1	Петля М10-150	1	0.4кг

Гип	Простосердов		
Нач. отд.	Резниковский		
Гл. спец.	Курдюмов		
Рук. гр.	Кузнецов		
Ст. инж.	Кошман		

3.702-1/79-В.3-12.1.0.00

Каркас пространственный КП5

Стадия	Лист	Листов
Р		1

Цниипромзернопроект

Копировал Тарасова 17.2.13 25 формат

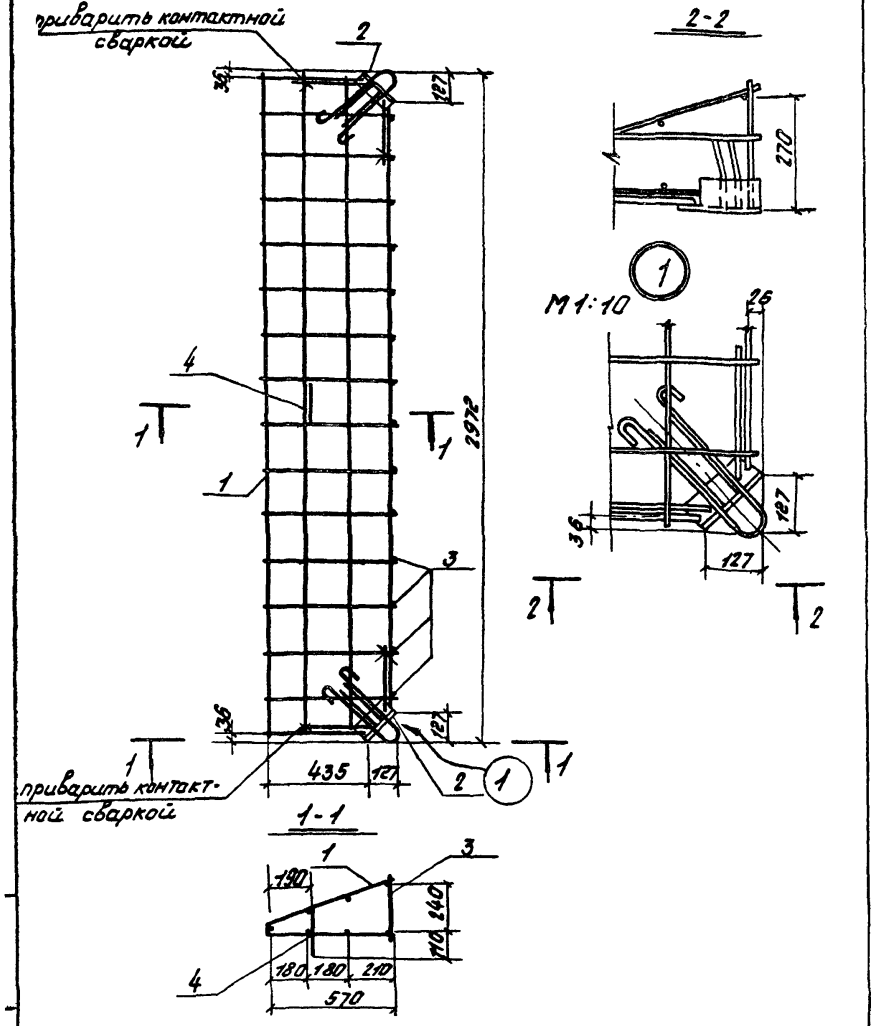

Формат	Зона	Поз.	Обозначение	Наименование	Кол.	Примеч.
				Документация		
11			3.702-1/79-В.3-00.0.0.ото	Техническое описание		на 4 листах
				Детали		
Б.Ч		1	3.702-1/79-В.3-12.1.1.01	10АI ГОСТ 5781-75; ℓ=2940	5	9.1 кг
Б.Ч		2	3.702-1/79-В.3-12.1.1.02	10АI ГОСТ 5781-75; ℓ=2640	2	3,3 кг
Б.Ч		3	3.702-1/79-В.3-12.1.1.03	6АI ГОСТ 5781-75; ℓ=1200	14	3.7 кг
Б.Ч		4	3.702-1/79-В.3-12.1.1.04	6АI ГОСТ 5781-75; ℓ=820	2	0.4

ГИП	Простосердов	
Нач. ото	Резниковский	
Гл. констр.	Ярыгин	
Гл. спец.	Курдюмов	
Рук. гр.	Кузнецов	
Техник	Зюзина	

3.702-1/79-В.3-12.1.0.00 СБ

Каркас пространственный КП5 сборочный чертеж

Стадия	Масса	Масштаб
Р	23.1 кг	1:20
Лист	Листов 1	

ЦНИИПромзерноПроект

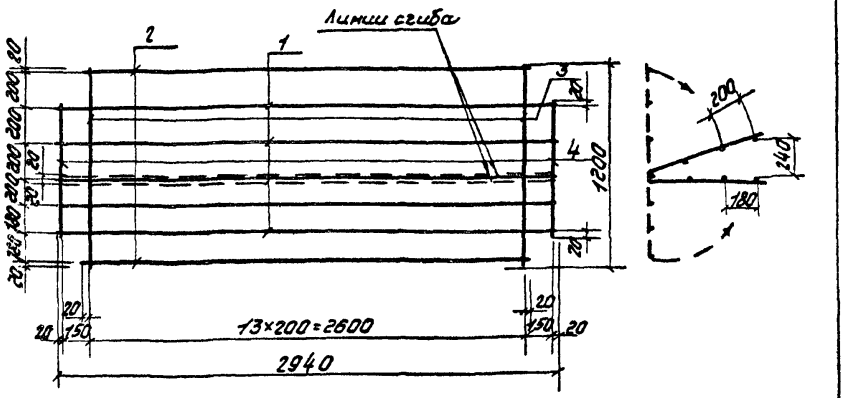

ГИП	Простосердов	
Нач. ото	Резниковский	
Гл. констр.	Ярыгин	
Гл. спец.	Курдюмов	
Рук. гр.	Кузнецов	
Техник	Зюзина	

3.702-1/79-В.3-12.1.1.00

Сетка арматурная гнутая С8

Стадия	Масса	Масштаб
Р	16.5 кг	1:25
Лист	Листов 1	

ЦНИИПромзерноПроект

Формат	Зона	Поз.	Обозначение	Наименование	Кол.	Примеч.
				Документация		
11			3.702-1/79-В.3-13.0.0.00 СБ	Сборочный чертеж		
11			3.702-1/79-В.3-00.0.0.0 то	Техническое описание		на 4х листах
				Сборочные единицы		
11		1	3.702-1/79-В.3-13.1.0.00 СБ	Каркас пространственный КПБ	1	
				Материалы		
				Бетон марки 300	0,2	$м^3$

ГИП	Простосердов	
Нач. отд.	Резниковский	
Гл. спец. отд.	Курдюмов	
Рук. груп.	Кузнецов	
Гл. инж.	Коптерева	

3.702-1/79-В.3-13.0.0.00

Элемент железобетонный Д6

Стадия	Лист	Листов
Р		1

ЦНИИПРОМЗЕРНОПРОЕКТ

Формат

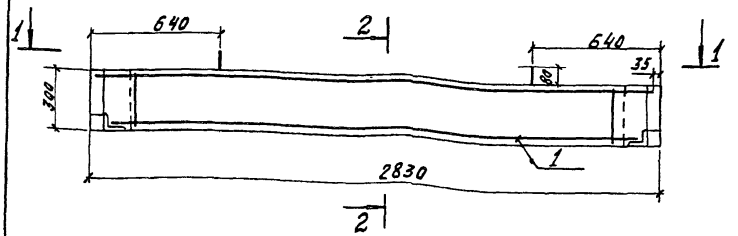

1-1

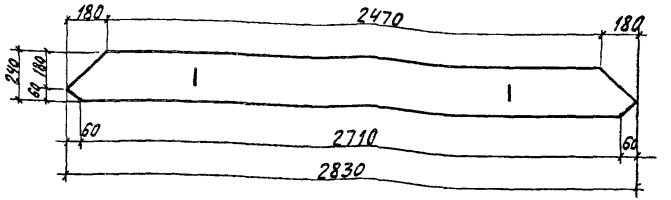

2-2

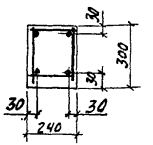

Выборка стали на один элемент, кг

Марка элемента	Арматурные изделия						Закладные изделия			Всего
	Арматурная сталь						Профильная сталь		Итого	
	ГОСТ 5781-75 Класс А I			ГОСТ 5.1459-72 Класс А III						
	ф, мм			ф, мм						
	6	8	Итого	12	Итого	Итого	-30×14	∠70×6		
Д6	2,8	0,4	3,2	10,0	10,0	13,2	1,4	2,0	3,4	16,6

ГИП	Простосердов	
Нач. отд.	Резниковский	
Гл. констр.	Ярыгин	
Гл. спец. от.	Курдюмов	
Рук. груп.	Кузнецов	
Гл. инж.	Коптерева	

3.702-1/79-В.3-13.0.0.00 СБ

Элемент железобетонный Д6 Сборочный чертеж

Стадия	Масса	Масштаб
Р	0,5т	1:20
Лист	Листов 1	

ЦНИИПРОМЗЕРНОПРОЕКТ

Копировал Сунова 11.13 27 Формат 1

Формат	Зона	Поз.	Обозначение	Наименование	Кол.	Примеч.
				Документация		
11			3.702-1/79-В.3-13.1.0.00 СБ	Сборочный чертеж		
11			3.702-1/79-В.3-00.0.0 ТО	Техническое описание		на 4 листах
				Сборочные единицы		
11		1	3.702-1/79-В.3-13.1.1.00	Каркас плоский КР15	2	
11		2	3.702-1/79-В.6-14.0	Изделие закладное М17	1	
11		3	3.702-1/79-В.6-14.0-01	Изделие закладное М18		
				Детали		
54		4	3.702-1/79-В.3-13.1.0.01	ФБАI ГОСТ 5781-75; l=270	26	1,6 кг
		5	Серия 3.400-7. Вып. 1	Петля М8-100	2	

Гип	Простосердов		3.702-1/79 · В.3-13.1.0.00
Нач.отд.	Резниковский		
Гл.констр.	Ярыгин		Каркас пространственный КПБ
Гл.спецот	Курдюмов		
Рук.груп.	Кузнецов		Стадия: Р; Лист; Листов: 2
Ст.инж.	Костарева		ЦНИИПРОМЗЕРНОПРОЕКТ

Копировал

Формат 11

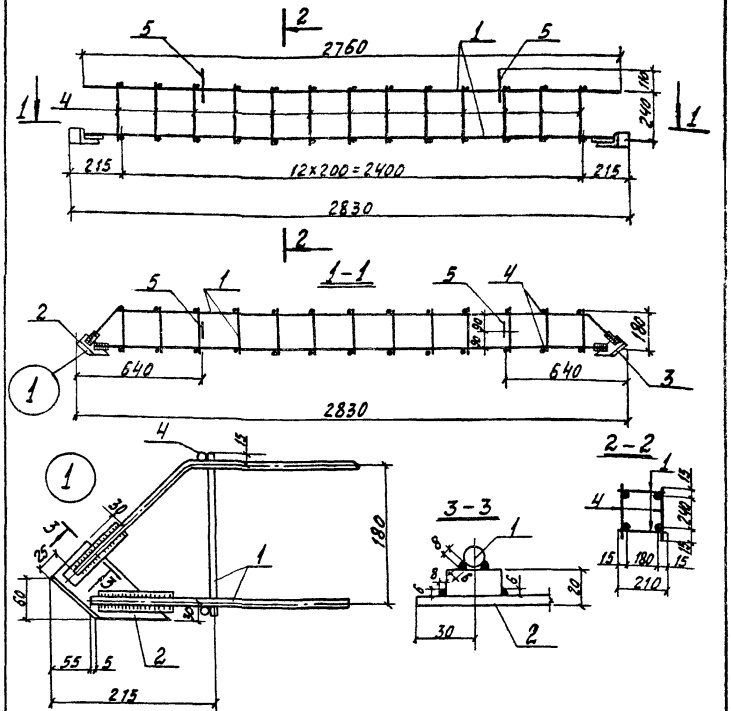

ГИП	Простосердов		3.702-1/79-В.3-13-1.0.00 СБ
Нач.отд.	Резниковский		
Гл.констр.	Ярыгин		Каркас пространственный КПБ. Сборочный чертеж.
Гл.спецот	Курдюмов		
Рук.груп.	Кузнецов		Стадия: Р; Масса: 16,2; Масштаб: 1:20
Ст.инж.	Костарева		Лист; Листов 1
			ЦНИИПРОМЗЕРНОПРОЕКТ

Копировал Сикова 17213 28 Формат 11

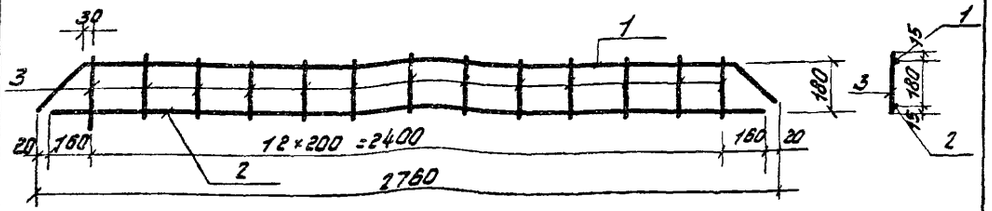

Формат	Зона	Поз.	Обозначение	Наименование	Кол-во	Примечание
				Документация		
11			3.702-1/79-В.3-00.0.0.0 то	Техническое описание		
				Детали		
11		1	3.702-1/79-В.3-08.0.0.01-03	Стержень гнутый	1	
БУ		2	3.702-1/79-В.3-13.1.1.01	Ф12А III ГОСТ 5.1459-72; l=2720	1	2,4 кг
БУ		3	3.702-1/79-В.3-13.1.1.02	Ф6А I ГОСТ 5781-75; l=210	13	0,6 кг

3.702-1/79-В.3-13.1.1.00

Каркас плоский Кр 15

Стадия	Масса	Масштаб
Р	5,6 кг	1:20
Лист	Листов 1	

ЦНИИпромзернопроект

ГИП	Простосердов	
Нач. отд.	Резниковский	
Гл. констр.	Ярыгин	
Гл. спец.	Курдюмов	
Рук. гр.	Кузнецов	
Ст. инж.	Пастарева	

Формат 11

Формат	Зона	Поз.	Обозначение	Наименование	Кол.	Примечание
				Документация		
11			3.702-1/79-В.3-14.0.0.00СБ	Сборочный чертеж		
11			3.702-1/79-В.3-00.0.0.0 то	Техническое описание		на 4 лист
				Сборочные единицы		
11		1	3.702-1/79-В.3-14.1.0.00	Каркас пространственный кп	1	
				Материалы		
				Бетон марки 300	0,35	м3

3.702-1/79-В.3-14.0.0.00

Элемент железобетонный ДТ-7

Стадия	Лист	Листов
Р		1

ЦНИИпромзернопроект

ГИП	Простосердов	
Нач. отд.	Резниковский	
Гл. спец.	Курдюмов	
Рук. гр.	Кузнецов	
Ст. инж.	Кошман	

копировал Тарасова 17213 29 ф...

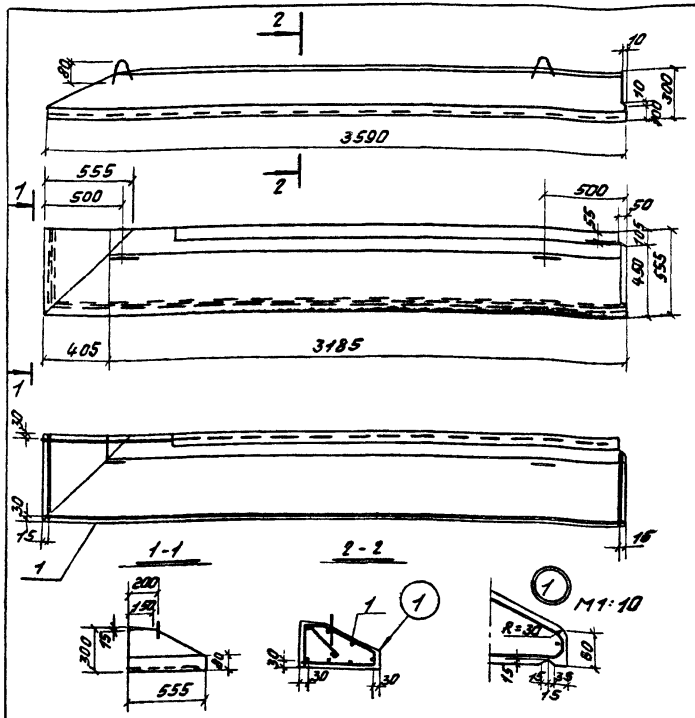

Выборка стали на один элемент, кг

Марка элемента	Арматурные изделия: Арматурная сталь ГОСТ 5781-75, Класс А I, Ф мм 6	10	—	Итого	Закладные изделия: Профильная сталь δ=4	—	Арм. сталь ГОСТ 5781-75, Класс А I, Ф мм 10	—	Итого	Всего
Дт 7	5.6	16.3	—	21.9	5.2	—	2.7	—	7.9	28.9

Гип	Простосердов	
Нач. отд.	Резниковский	
Гл. констр.	Ярыгин	
Гл. спец.	Курдюмов	
Рук. гр.	Кузнецов	
Ст. инж.	Кошман	

3.702-1/79-В.3-14.0.0.00 СБ

Элемент железобетонный Дт 7 сборочный чертеж

Стадия	Масса	Масштаб
Р	1.0т	1:25
Лист	Листов 1	

Цниипромзернопроект

Формат 11

Формат	Зона	Поз.	Обозначение	Наименование	Кол.	Примечание
				Документация		
11			3.702-1/79-В.3-14.1.0.00СБ	Сборочный чертеж		
11			3.702-1/79-В.3-00.0.0.0то	Техническое описание		на 4х листах
				Сборочные единицы		
11		1	3.702-1/79-В.3-14.1.1.00	Сетка арматурная гнутая С9	1	
11		2	3.702-1/79-В.6-15.0	Изделие закладное М19	1	
				Детали		
Б.Ч		3	3.702-1/79-В.3-14.1.0.01	ФБАI ГОСТ 5781-75; l=280мм	18	1.0кг
		4	Серия 3.400-7, вып.1	Петля М10-150	2	0.9кг

Гип	Простосердов	
Нач. отд.	Резниковский	
Гл. спец.	Курдюмов	
Рук. гр.	Кузнецов	
Ст. инж.	Кошман	

3.702-1/79-В.3-14.1.0.00

Каркас пространственный КП7

Стадия	Лист	Листов
Р		1

Цниипромзернопроект

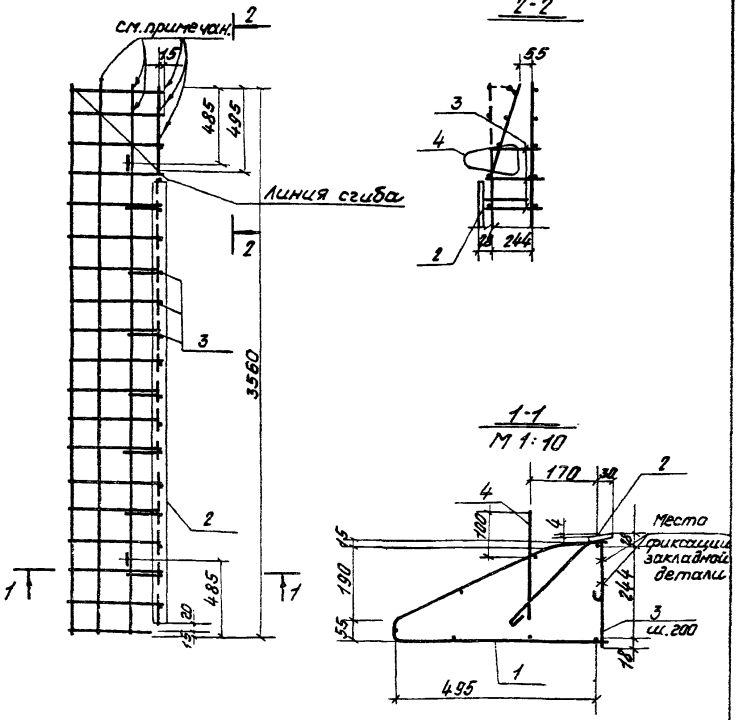

Обозначенные места пересечений сварить контактной точечной сваркой или связать вязальной проволокой после гнутья.

			3.702-1/79-В.3-14.1.0.00 СБ		
ГИП	Прасоседов		Каркас пространственный КП7 сборочный чертеж	Стадия: Р	Масса: 29.8	Масштаб: 1:25
Нач.отд.	Резниковский			Лист	Листов 1
Гл.констр.	Ярыгин			ЦНИИпромзернопроект	
Гл.спец.	Курдюмов				
Рук.гр.	Кузнецов				
Ст.инж.	Кожин				

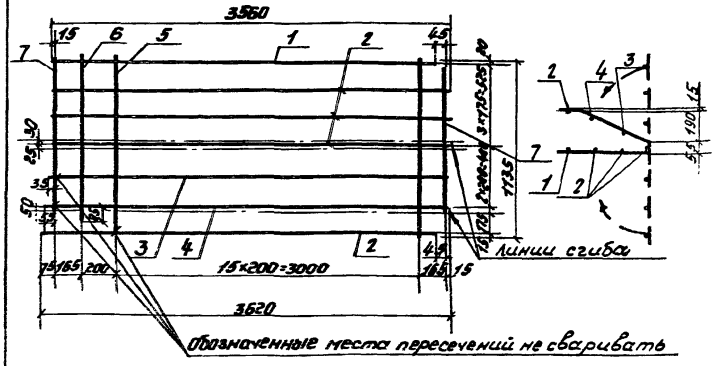

Формат	Зона	Поз.	Обозначение	Наименование	Кол.	Примеч.
				Документация		
А1			3.702-1/79-В3-00.0.0.ТО	Техническое описание		На 1 листе
				Детали		
Б.У		1	3.702-1/79-В.3-14.1.1.01	ФЮАI ГОСТ 5781-75; ℓ=3500	1	2,2 кг
Б.У		2	3.702-1/79-В.3-14.1.1.02	ФЮАI ГОСТ 5781-75; ℓ=3560	4	8,8 кг
Б.У		3	3.702-1/79-В.3-14.1.1.03	ФЮАI ГОСТ 5781-75; ℓ=3580	1	2,2 кг
Б.У		4	3.702-1/79-В.3-14.1.1.04	ФЮАI ГОСТ 5781-75; ℓ=3600	1	2,2 кг
Б.У		5	3.702-1/79-В.3-14.1.1.05	ФБАI ГОСТ 5781-75; ℓ=1135	16	4,0 кг
Б.У		6	3.702-1/79-В.3-14.1.1.06	ФБАI ГОСТ 5781-75; ℓ=1040	1	0,2 кг
Б.У		7	3.702-1/79-В.3-14.1.1.07	ФБАI ГОСТ 5781-75; ℓ=960	2	0,4 кг

			3.702-1/79-В.3-14.1.1.00		
ГИП	Прасоседов		Сетка арматурная гнутая С9	Стадия: Р	Масса: 20.0 кг	Масштаб:
Нач.отд.	Резниковский			Лист	Листов 2
Гл.констр.	Ярыгин			ЦНИИпромзерноПроект	
Гл.спец.	Курдюмов				
Рук.гр.	Кузнецов				
Техник	Зюзина				

Копировал

Формат	Зона	Поз.	Обозначение	Наименование	Кол.	Примеч.
				Документация		
11-12			3.702-1/79-В.3-15.0.0.00 СБ	Сборочный чертеж		на 2х листах
11			3.702-1/79-В.3.00.0.0.0 то	Техническое описание		на 4х листах
				Сборочные единицы		
		1	3.702-1/79-В.3-15.1.0.00	Каркас пространственный КПВ	1	
				Материалы		
				Бетон марки 300	1.6	$м^3$

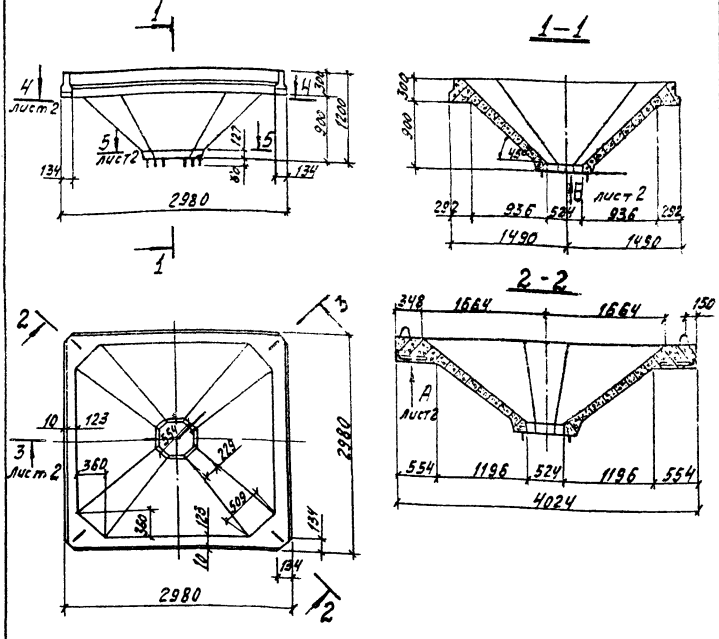

Выборка стали на один элемент, кг

Марка элемента	Арматурные изделия: Арматурная сталь ГОСТ 5781-75: Класс А I, ф мм 6	Класс А I, ф мм 14	Класс А I, Итого	Класс А II, ф, мм 10	Класс А II, ф, мм 14	Класс А II, Итого	Итого	Закладные изделия: Профильная сталь δ=4	∠70×6	Болт м16	Арм. сталь ГОСТ 5781-75 Кл. А III, ф, мм 10	Итого	Всего
В1	10,8	3,6	14,4	125,8	92,4	218,2	232,6	0,6	4,8	6,6	2,0	14,0	246,6

Простосердов		
Резниковский		
Кудюмов		
Кузнецов		
Костарева		

3.702-1/79 - В.3-15. 0.0.00

Воронка железобетонная В1

Стадия	Лист	Листов
Р		1

ЦНИИПРОМЗЕРНОПРОЕКТ

ГИП	Простосердов	
Нач. отд.	Резниковский	
Гл. констр.	Ярыгин	
Гл. спец. от.	Кудюмов	
Рук. груп.	Кузнецов	
Ст. инж.	Костарева	

3.702-1/79-В.3-15.0.0.00 СБ

Воронка железобетонная В1

Сборочный чертеж

Стадия	Масса	Масштаб
Р	4.0т	1:50

Лист 1 | Листов 2

ЦНИИПРОМЗЕРНОПРОЕКТ

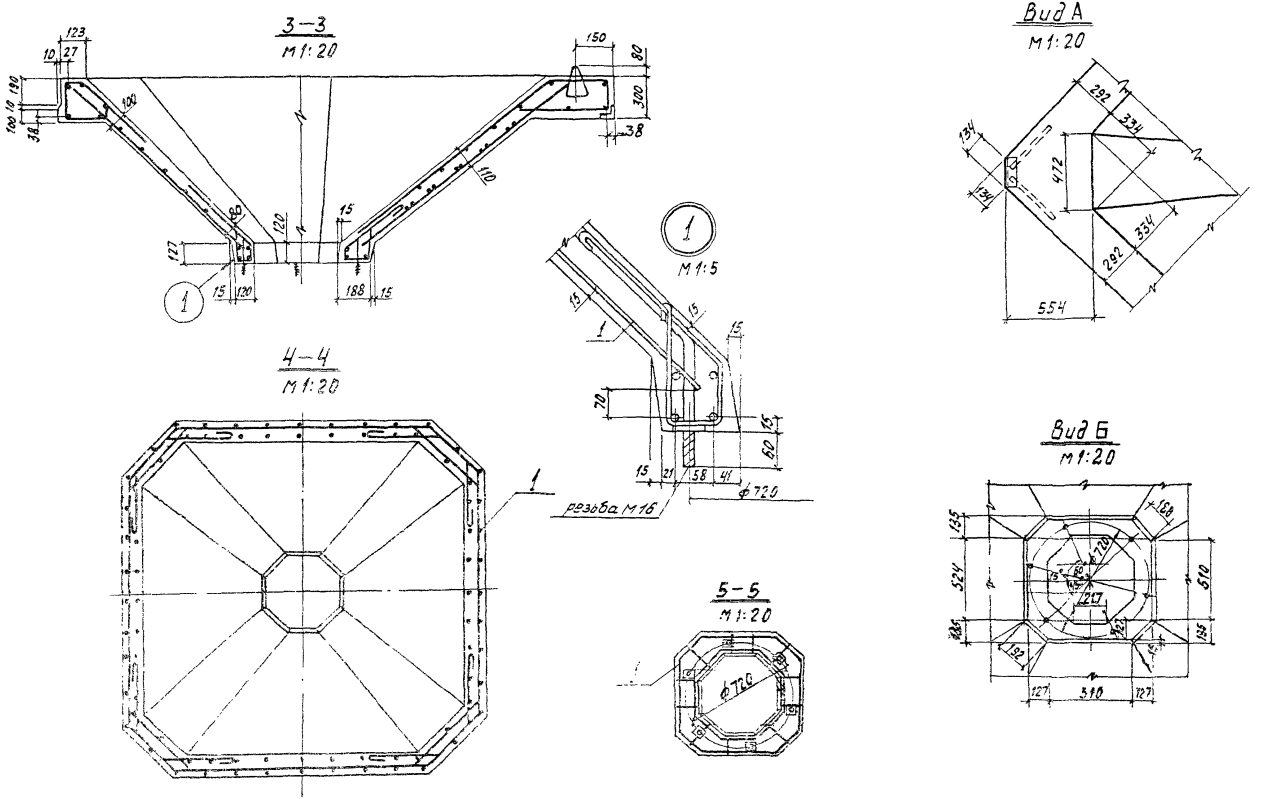

3.702-1/79 - В.3-15.0.0.00 СБ

Лист 2

17213 33

Формат	Зона	Поз.	Обозначение	Наименование	Кол.	Примечание
				Документация		
11			3.702-1/79-В.3-15.1.0.00 СБ	Сборочный чертеж		на 2 листах
11			3.702-1/79-В.3-00.0.0.0 ТО	Техническое описание		на 4 листах
				Сборочные единицы		
11		1	3.702-1/79-В.3-15.1.1.00	Каркас пространственный КП9	1	
11		2	3.702-1/79-В.3-15.1.2.00	—"— КП10	4	
11		3	3.702-1/79-В.3-15.1.3.00	—"— КП11	1	
11		5	3.702-1/79-В.3-15.1.4.00	Сетка арматурная С10	4	
11		6	3.702-1/79-В.6-16.0	Изделие закладное М20	6	
11		7	3.702-1/79-В.6.17.0	—"— М21	4	
				Детали		
11		8	3.702-1/79-В.3-15.1.3.01-07	Отдельный стержень	4	
11		9	-08	—"—	4	
11		10	-09	—"—	4	
11		11	-10	—"—	4	
11		12	-11	—"—	4	
11		13	3.702-1/79-В.3-15.1.2.02-06	—"—	4	
11		14	3.702-1/79-В.3-08.0.0.01-01	—"—	8	
54		15	3.702-1/79-В.3-15.1.0.01	ф10АIII ГОСТ 5781-75; L=1460	4	2.9 кг
11		16	3.702-1/79-В.3-08.0.0.01-02	Отдельный стержень	8	
		17	Серия 3.400-7 Вып.1	Петля М14-150	4	

ГИП	Простосердов		3.702-1/79-В.3-15.1.0.00
Нач. отд.	Резниковский		
Гл. констр.	Ярегин		Каркас пространственный КП8
Гл. спец. по	Курганов		
Рук. груп.	Кузнецов		
Ст. инж.	Кучаенкова		
Инж.			
Инж.			
Инж.

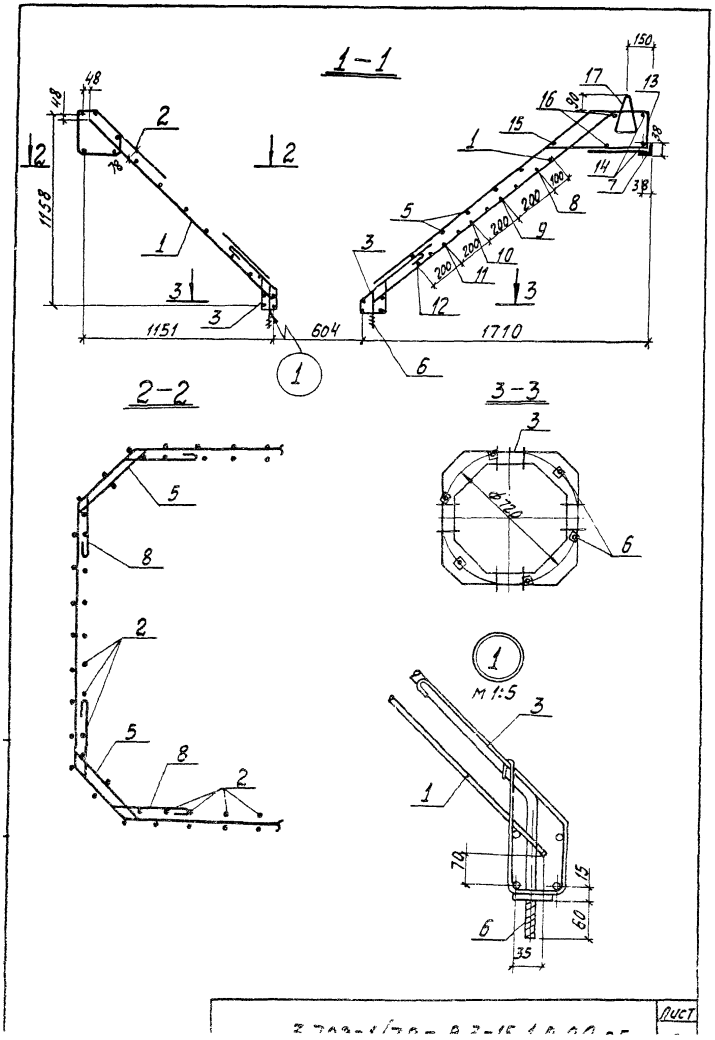

Формат	Зона	Поз.	Обозначение	Наименование	Кол.	Примечание
				Документация		
11			3.702-1/79-В.3-15.1.1.00 СБ	Сборочный чертеж		
11			3.702-1/79-В.3-00.0.0.0 ТО	Техническое описание		на 4 листах
				Детали		
11		1	3.702-1/79-В.3-15.1.1.01	Отдельный стержень	1	
11		2	3.702-1/79-В.3-15.1.1.01-01	Отдельный стержень	1	
11		3	-04	Отдельный стержень	1	
11		4	-05	Отдельный стержень	1	
11		5	-06	Отдельный стержень	1	
Б.Ч.		6	3.702-1/79-В.3-15.1.1.02	ф10АII ГОСТ 5781-75; ℓ=1500	4	3,7 кг
Б.Ч.		7	3.702-1/79-В.3-15.1.1.03	ф10АII ГОСТ 5781-75; ℓ=1300	16	12,8 кг
Б.Ч.		8	3.702-1/79-В.3-15.1.1.04	ф10АII ГОСТ 5781-75; ℓ=1560	8	7,7 кг
Б.Ч.		9	3.702-1/79-В.3-15.1.1.05	ф10АII ГОСТ 5781-75; ℓ=40	8	0,2 кг
Б.Ч.		10	3.702-1/79-В.3-15.1.1.06	ф10АII ГОСТ 5781-75; ℓ=1710	8	8,4 кг
11		11	3.702-1/79-В.3-15.1.2.02-07	Отдельный стержень	4	

ГИП	Простосердов		3.702-1/79-В.3-15.1.1.00		
Нач.отд.	Резниковский		Каркас пространственный КП9	стадия	лист	листов
Гл.специал.	Курочкотов			Р		1
Рук.гр.	Жакыров					

Копировал

Формат А4

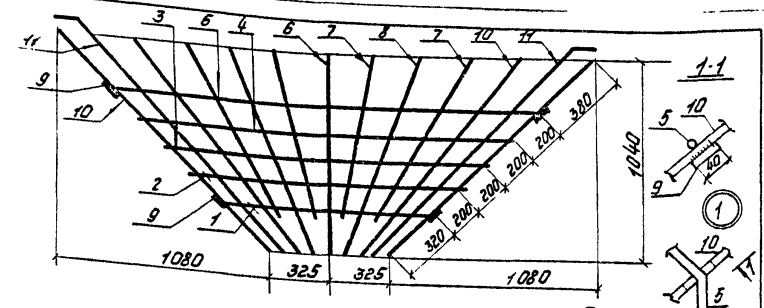

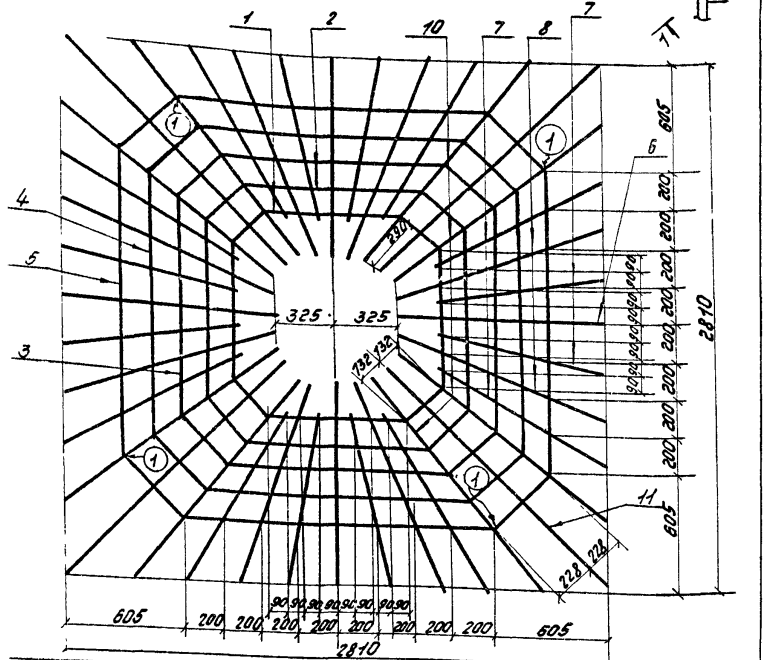

ГИП	Простасердов					
Нач. отд.	Резниковский					
Гл. констр.	Ярыгин					
Гл. спец.	Курдамов					
Рук. гр.	Кузнецов					

3.702-1/79-В3-15.1.1.00 СБ

Каркас пространственный КП9 сборочный чертеж

Стадия	Масса	Масштаб
Р	570 кг	
Лист	Листов 1	

ЦНИИПромзернопроект

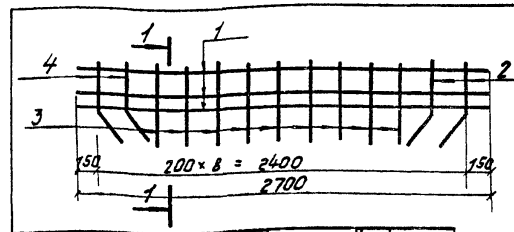

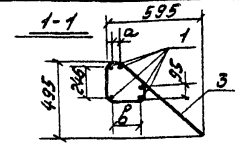

Обозначение	Марка	Размеры в мм a	Размеры в мм b	Масса кг
3.702-1/79-В3-15.1.2.00	КП10	85	235	27.6
-01	КП14	145	295	28.6

Формат	Зона	Поз.	Обозначение	Наименование	Кол.	Примечание
				Документация		
11			3.702-1/79-В.3-00.0.0.ото	Техническое описание		на 4 листах
				Детали		
Б.Ч		1	3.702-1/79-В.3-15.1.2.01	ф14АII ГОСТ 5781-75; ℓ=2700	5	16.3 кг
			Переменные данные для исполнений			
				3.702-1/79-В.3-15.1.2.00		для КП10
				Детали		
11		2	3.702-1/79-В.3-15.1.2.02	Отдельный стержень	2	
11		3	3.702-1/79-В.3-15.1.2.02-02	—"— —"—	9	
11		4	-04	—"— —"—	2	
				3.702-1/79-В3-15.1.2.00-01		для КП14
				Детали		
11		2	3.702-1/79-В.3-15.1.2.02-01	Отдельный стержень	2	
11		3	-03	—"— —"—	9	
11		4	-05	—"— —"—	2	

ГИП	Простасердов					
Нач. отд.	Резниковский					
Гл. констр.	Ярыгин					
Гл. спец.	Курдамов					
Рук. гр.	Кузнецов					

3.702-1/79-В.3-15.1.2.00

Каркас пространственный КП10, КП14

Стадия	Масса	Масштаб
Р	см. табл.	
Лист	Листов 1	

ЦНИИПромзернопроект

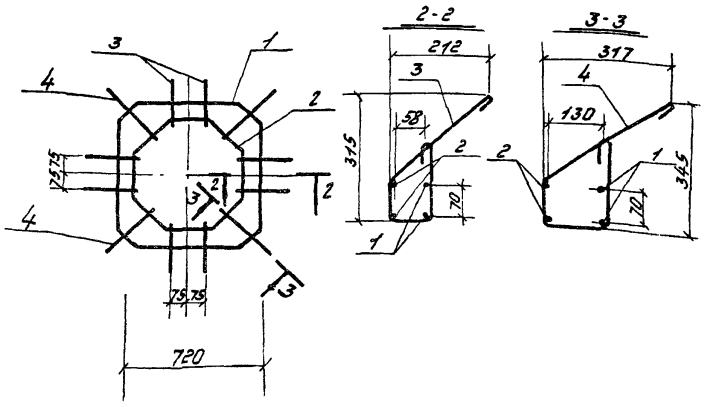

Формат	Зона	Поз.	Обозначение	Наименование	Кол.	Примечание
				Документация		
11			3.702-1/79-В.3-00.0.0.0 то	Техническое описание		на 4 листах
				Детали		
11		1	3.702-1/79-В.3-15.1.1.01-02	Отдельный стержень	2	
11		2	-03	— " — — " —	2	
11		3	3.702-1/79-В.3-15.1.3.01	— " — — " —	8	
11		4	-01	— " — — " —	4	

3.702-1/79-В.3-15.1.3.00

Каркас пространственный КП 11

Стадия	Масса	Масштаб
Р	8.4 кг	

Лист | Листов 1

Инниипромзернопроект

ГИП	Простосердов	
Нач. отд.	Резниковский	
Гл. констр.	Ярыгин	
Гл. спец.	Курдюмов	
Рук. гр.	Кузнецов	
Ст. инж.	Костарева	

Инв. № подл. | Подпись и дата | Взам. инв. №

Формат 11

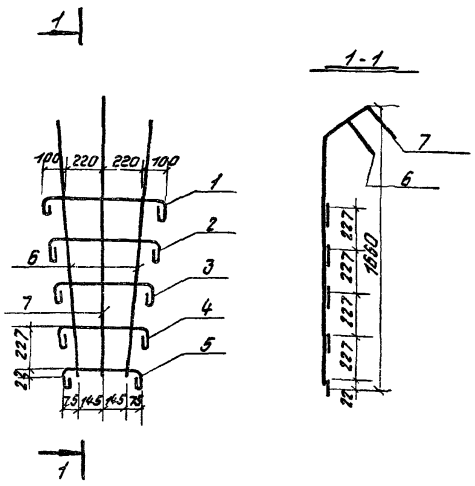

Формат	Зона	Поз.	Обозначение	Наименование	Кол.	Прим.
				Документация		
11			3.702-1/79-В.3-00.0.0.0 то	Техническое описание		на 4 листах
				Детали		
11		1	3.702-1/79-В.3-15.1.3.01-02	Отдельный стержень	1	
11		2	-03	— " — — " —	1	
11		3	-04	— " — — " —	1	
11		4	-05	— " — — " —	1	
11		5	-06	— " — — " —	1	
11		6	3.702-1/79-В.3-15.1.2.02-08	— " — — " —	2	
11		7	-09	— " — — " —	1	

3.702-1/79-В.3-15.1.4.00

Сетка арматурная С 10

Стадия	Масса	Масштаб
Р	4.4 кг	

Лист | Листов 1

Инниипромзернопроект

ГИП	Простосердов	
Нач. отд.	Резниковский	
Гл. констр.	Ярыгин	
Гл. спец.	Курдюмов	
Рук. гр.	Кузнецов	
Ст. инж.	Костарева	

Копировал Тарасова 17813 37 фор.

Рис.1

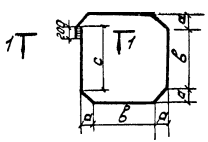

1-1

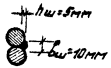

Рис.2

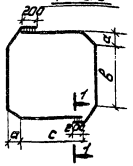

Обозначение	Рис.	размеры в мм				Масса кг
		a	в	c	L	
3.702-1/79-В.3-15.1.1.01	1	170	754	658	4080	2,5
-01		205	972	874	5150	3,2
-02		109	502	415	2740	1.7
-03		177	250	200	2120	1.3
-04	2	239	1192	1092	6320	3.9
-05		278	1402	1302	7380	4.6
-06		313	1620	1515	8450	5.2

ГИП	Простосердов		
Нач. отд.	Резниковский		
Гл. констр.	Ярыгин		
Гл. спец.	Курдюмов		
Рук. гр.	Кузнецов		
Ст. инж.	Костарева		

3.702-1/79-В.3-15.1.1.01

Отдельный стержень

Стадия	Масса	Масштаб
Р	см. табл.	
Лист	Листов 1	

Арматурная сталь ф10АII ГОСТ 5781-75

Цниипромзернопроект

формат 11

1-1 Рис.1



1-1 Рис.2

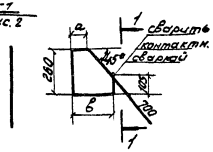

1-1 Рис.3

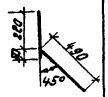

Рис.4

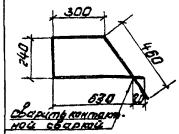

Рис.5

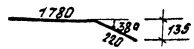

Рис.6

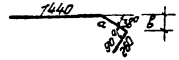

Обозначение	Рис.	размеры в мм			Масса, кг
		a	в	L	
3.702-1/79-В.3-15.1.2.02	1	95	250	1410	0.8
-01		155	310	1530	1.0
-02	2	95	250	1410	0.8
-03		155	310	1530	1.0
-04	3	95	250	1410	0.8
-05		155	310	1530	1.0
-06	4			1650	1.0
-07	5			2000	1.2
-08	6	110	68	1814	11
-09		280	172	1980	12

ГИП	Простосердов		
Нач. отд.	Резниковский		
Гл. конар.	Ярыгин		
Гл. спец.	Курдюмов		
Рук. гр.	Кузнецов		
Ст. инж.	Костарева		

3.702-1/79 - В.3-15.1.2.02

Отдельный стержень

Стадия	Масса	Масштаб
Р	см. табл.	
Лист	Листов 1	

Арматурная сталь ф10АII ГОСТ 5781-75

Цниипромзернопроект

17213 38 копировал тарасова

формат 11

Формат	Зона	Поз.	Обозначение	Наименование	Кол.	Примеч.
				Документация		
11-12			3.702-1/79-В.3-16.0.0.00 СБ	Сборочный чертеж		на 3 листах
11			3.702-1/79-В.3-00.0.0.0 то	Техническое описание		на 4 листах
				Сборочные единицы		
11		1	3.702-1/79-В.3-16.1.0.00	Каркас пространственный КП12	1	
				Материалы		
				Бетон марки 300	2,0	м³

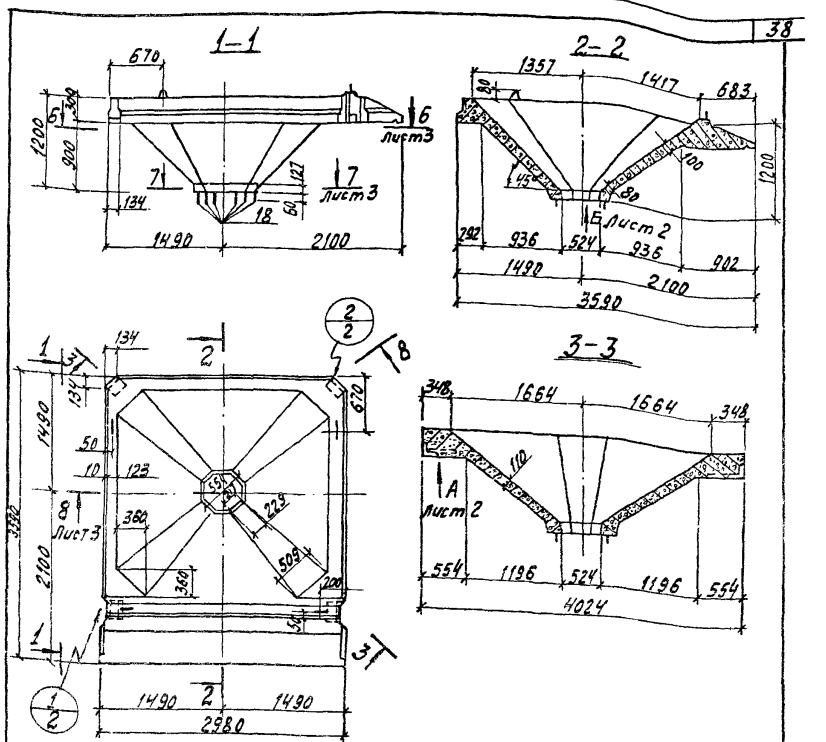

Выборка стали на один элемент, кг

Марка элемента	Арматурные изделия										Закладные изделия					Итого	Всего
	Армат. провол. ГОСТ 6727-53*	Арматурная сталь Гост 5781-75									Профильная сталь			Арм.ст. ГОСТ 5.1458-72 кл. AIII			
	Класс В-I	Класс А-I					Класс А-II										
	Ф, мм	Ф, мм					Ф, мм										
	5	6	10	16	Итого		10	14	Итого	Итого	δ=4	∠70×6	балт м16	Ф, мм 10	Итого		
Вт 2	2,9	2,9	17,8	10,9	5,6	35,3	125,8	92,4	218,2	253,5	0,6	4,8	6,6	2,0	14,0	267,5	

3.702-1/79-В.3-16.0.0.00

Воронка железобетонная Вт 2

ГИП	Простосердов		
Нач. отд.	Ермишковский		
Гл. констр.	Арыгин		
Гл. спец. от.	Курдюмов		
Рук. сект.	Кравцов		
Ст. инж.	Костырева		

Стадия	Лист	Листов
Р		

ЦИКИЛ Оргэнергонефтепроект

3.702-1/79-В.3-16.0.0.00 СБ

Воронка железобетонная Вт 2 Сборочный чертеж

ГИП	Простосердов		
Нач. отд.	Ермишковский		
Гл. констр.	Арыгин		
Гл. спец. от.	Курдюмов		
Рук. сект.	Кравцов		
Ст. инж.	Костырева		

Стадия	Масса	Масштаб
Р	5,0т	
Лист 1	Листов 3	

ЦИКИЛ Оргэнергонефтепроект

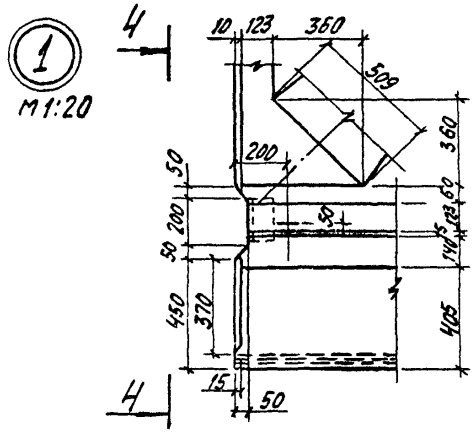

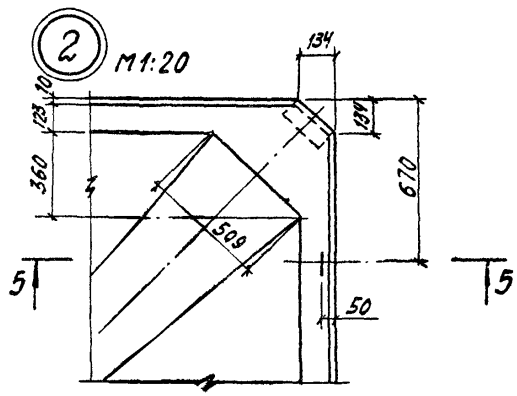

Вид А
М1:20

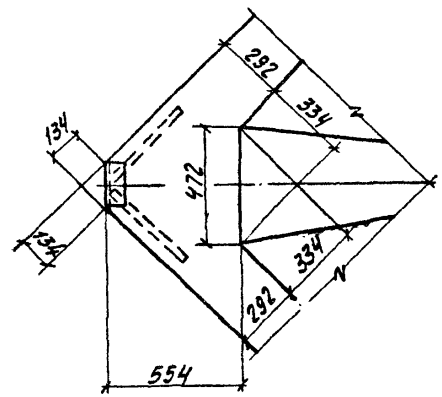

4 – 4
М1:20

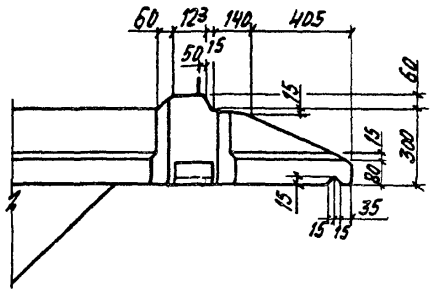

5 – 5
М1:20

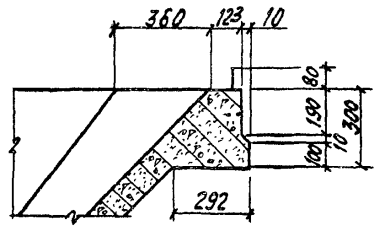

Вид Б
М1:20

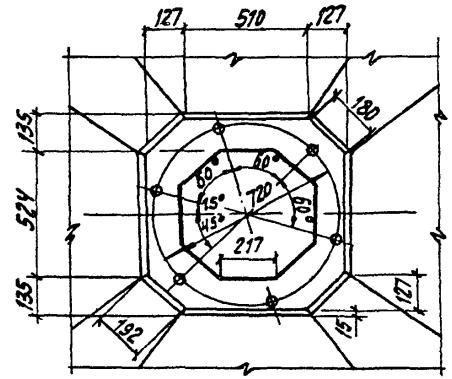

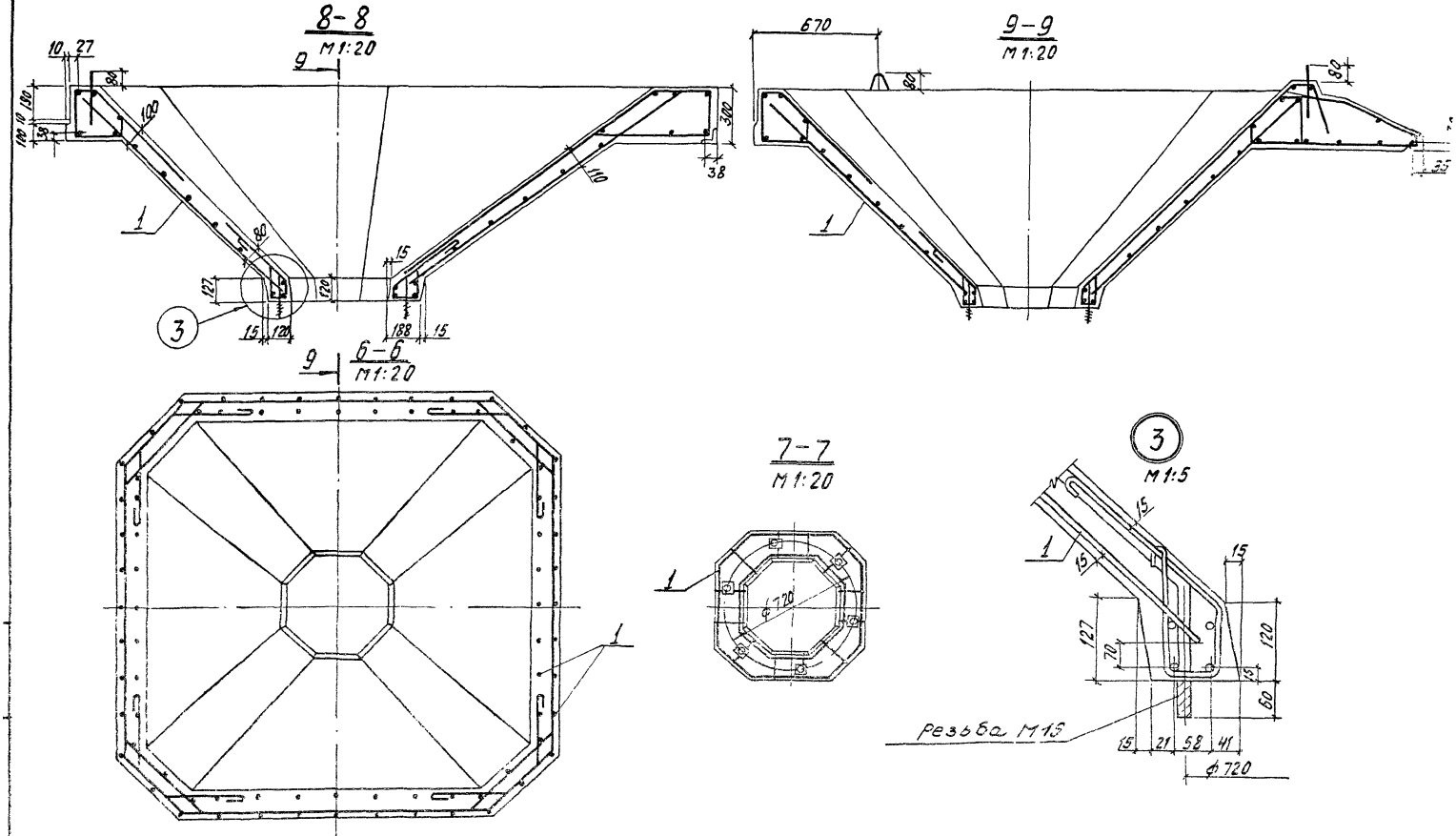

3.702-1/79-В.3-16.0.0.00 СБ

Копир. Сухова 8713 41

Формат	Зона	Поз.	Обозначение	Наименование	Кол.	Примечание
				Документация		
А4Б			3.702-1/79-В.3-16.1.0.00 СБ	Сборочный чертеж		на 1 листах
А4			3.702-1/79-В.3-00.0.0.0 ТО	Техническое описание		на 4 листах
				Сборочные единицы		
А4		1	3.702-1/79-В.3-15.1.1.00	Каркас пространственный КП9	1	
А4		2	3.702-1/79-В.3-15.1.2.00	——— " ——— КП10	4	
А4		3	3.702-1/79-В.3-15.1.3.00	——— " ——— КП11	1	
А4		4	3.702-1/79-В.3-16.1.4.00	Сетка арматурная С10	4	
А2		5	3.702-1/79-В.3-16.1.1.00	Сетка арматурная гнутая С11	1	
А4		6	3.702-1/79-В.3-16.1.2.00	——— " ——— С13	1	
А4		7	3.702-1/79-В.6-16.0	Изделие закладное М20	6	
А4		8	3.702-1/79-В.6-17.0	——— " ——— М21	4	
				Детали		
А4		9	3.702-1/79-В.3-15.1.3.01-07	Отдельный стержень	4	
А4		10	-08	——— " ———	4	
А4		11	-09	——— " ———	4	
А4		12	-10	——— " ———	4	
А4		13	-11	——— " ———	4	
А4		14	3.702-1/79-В.3-15.1.2.01-06	——— " ———	4	
А4		15	3.702-1/79-В.3-08.0.0.01-01	——— " ———	8	
БУ		16	3.702-1/79-В.3-15.1.0.01	ф10 AI ГОСТ 5781-75; L=1160	4	2,9 кг
А4		17	3.702-1/79-В.3-08.0.0.01-02	Отдельный стержень	8	
		18	Серия 3.400-7 вып.1	Петля М16-200	4	

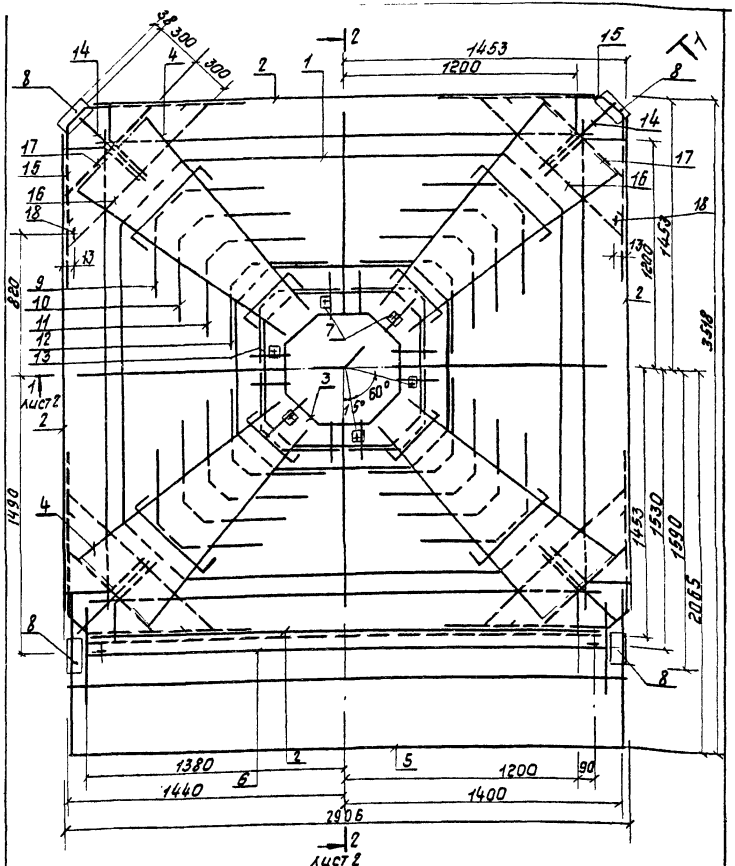

ГИП	Простосердов		
Нач. отд.	Резниковский		
Гл. спец.	Курдюмов		
Гл. констр.	Ярыгин		
Рук. гр.	Кузнецов		
Ст. инж.	Кучайденкова		

3.702-1/79-В.3-16.1.0.00 СБ

Каркас пространственный КП12 Сборочный чертеж

Стадия	Масса	Масштаб
Р	2673 кг	1:20
Лист 1	Листов 2	

ЦНИИПромзернопроект

ГИП	Простосердов		
Нач. отд.	Резниковский		
Гл. спец.	Курдюмов		
Гл. констр.	Ярыгин		
Рук. гр.	Кузнецов		
Ст. инж.	Костарева		

3.702-1/79-В.3-16.1.0.00

Каркас пространственный КП12

Стадия	Лист	Листов
	1	

ЦНИИПромзернопроект

Копировал Тарасова 17213 42 Формат А4

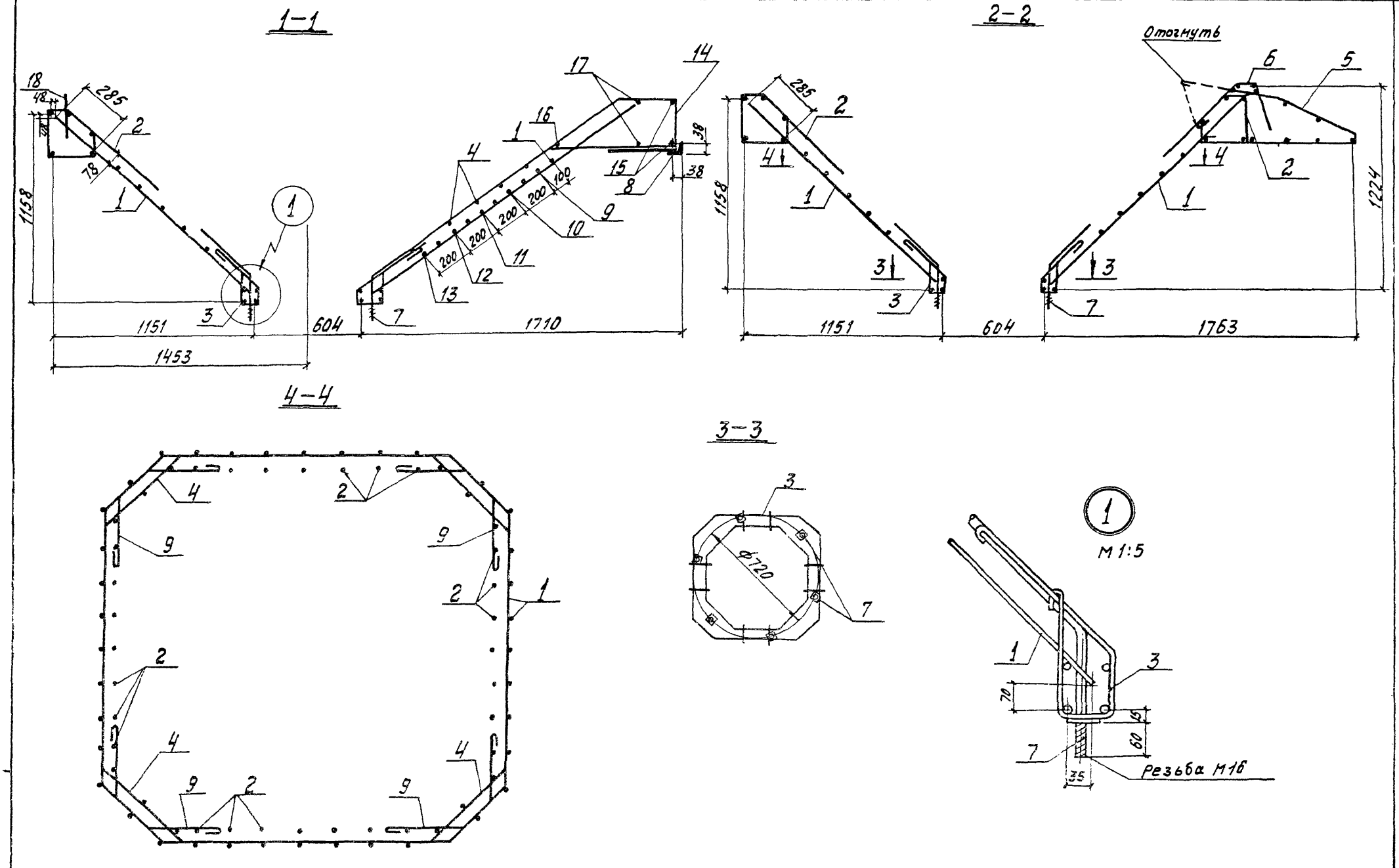
1-1
2-2
Отогнуть
4-4
3-3
Ф720
М 1:5
Резьба М16
1158
1151
604
1453
1710
1763
1224
285
48
78
38
100
200
70
15
60
35

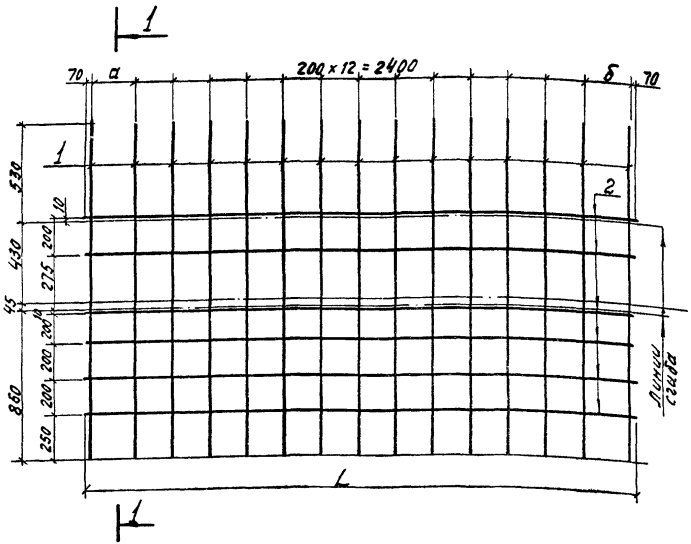

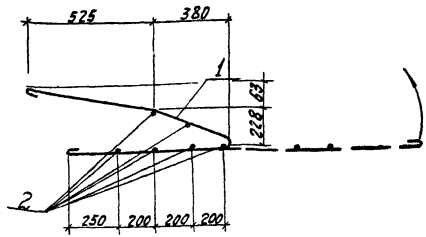

Формат	Зона	Поз.	Обозначение	Наименование	Кол.	Примеч.
				Документация		
11			3.702-1/79-В.3-00.0.0.0 ТО	Техническое описание		на 4 листах
				Детали		
Б.Ч		1	3.702-1/79-В.3-16.1.1.01	⌀6AI ГОСТ 5781-75; ℓ=1970мм	15	6.6 кг
				Переменные данные для исполнения		
				3.702-1/79-В.3-16.1.1.00		для С11
				Детали		
Б.Ч		2	3.702-1/79-В.3-16.1.1.02	⌀10AI ГОСТ 5781-75; ℓ=2940мм	6	10.9 кг
				3.702-1/79-В.3-16.1.1.00-01		для С12
Б.Ч		2	3.702-1/79-В.3-16.1.1.03	⌀10AI ГОСТ 5781-75; ℓ=2990	6	11.1 кг

Обозначение	Марка	Размеры в мм α	б	L	Масса кг
3.702-1/79-В.3-16.1.1.00	С11	200	200	2940	17.9
-01	С12	200	250	2990	18.1

ГИП	Пластосердов	
Нач. отд.	Резниковский	
Гл. констр.	Ярыгин	
Гл. спец.	Кудратов	
Рук. гр.	Кузнецов	
Ст. инж.	Костарева	

3.702-1/79-В.3-16.1.1.00

Сетка арматурная гнутая С11, С12

Стадия	Масса	Масштаб
Р	см. табл.	1:20
Лист	Листов 1	

ЦНИИПромзерноПроект

17213 00

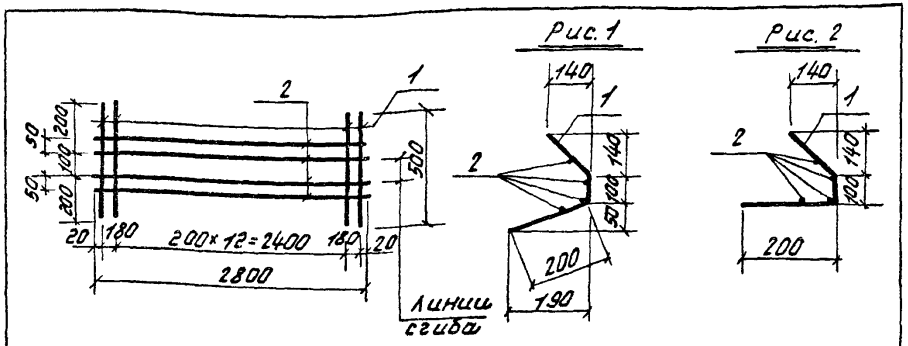

Обозначение	Рис.	Марка
3.702-1/79 - В.3-16.1.2.00	1	С13
-01	2	С14

Формат	Зона	Поз.	Обозначение	Наименование	Кол.	Примеч.
				Документация		
11			3.702-1/79 - В.3 00.0.0.0 то	Техническое описание		на 4х листах
				Детали		
Б.Ч		1	3.702-1/79- В.3-16.1.2.00	ФБВI ГОСТ 6727-53* ℓ=500	15	1.2кг
Б.Ч		2	3.702-1/79- В.3-16.1.2.00-01	ФБВI ГОСТ 6727-53* ℓ=2800	4	1.7кг

ГИП	Простосердов	
Нач. отд.	Резниковский	
Гл. констр.	Ярыгин	
Гл. спец.	Курдюмов	
Рук. гр.	Кузнецов	
Ст. инж.	Костарева	

3.702-1/79 - В.3-16.1.2.00

Сетка арматурная гнутая С13, С14

Стадия	Масса	Масштаб
Р	2.9кг	1:50 1:10
Лист	Листов 1	

Цниипромзерноproект

Формат 11

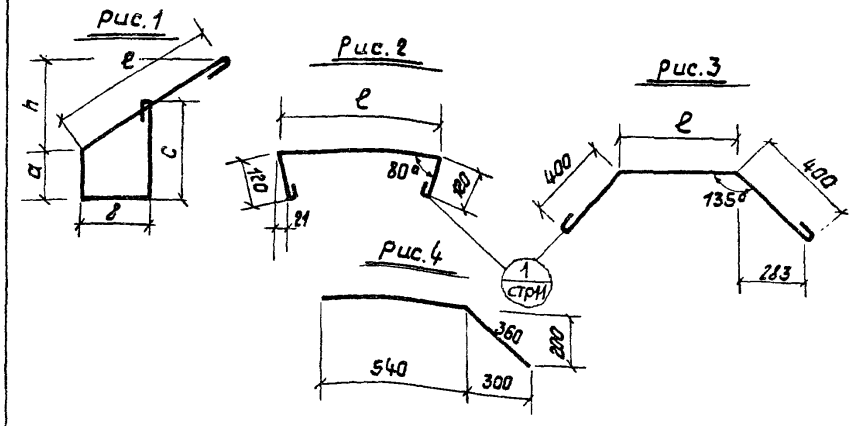

Обозначение	Рис.	Размеры в мм h	a	в	c	ℓ	L	Масса кг
3.702-1/79-В.3-15.1.3.01	1	212	103	74	220	300	850	0.2
-01		249	95	142	230	400	960	0.2
-02	2	—	—	—	—	640	1030	0.2
-03		—	—	—	—	590	980	0.2
-04		—	—	—	—	540	930	0.2
-05		—	—	—	—	490	880	0.2
-06		—	—	—	—	440	830	0.2
-07	3	—	—	—	—	210	1160	0.3
-08		—	—	—	—	170	1120	0.2
-09		—	—	—	—	130	1080	0.2
-10		—	—	—	—	90	1040	0.2
-11		—	—	—	—	50	1000	0.2
-12	4	—	—	—	—	—	900	0.2

ГИП	Простосердов	
Нач. отд.	Резниковский	
Гл. спец.	Курдюмов	
Рук. гр.	Кузнецов	
Ст. инж.	Костарева	

3.702-1/79 - В.3-15.1.3.01

Отдельные стержни

Стадия	Масса	Масштаб
Р	см. табл.	
Лист	Листов	

Арматурная сталь ФБАI ГОСТ 5781-75

Цниипромзерноproект

Копировал: [illegible] 17213 45 [illegible]

Формат	Зона	Поз.	Обозначение	Наименование	Кол.	Примеч.
				Документация		
11-12			3.702-1/79-В.3-17.0.0.00 СБ	Сборочный чертеж		На 3х листах
11			3.702-1/79-В.3-00.0.0.0 то	Техническое описание		На 4 листах
				Сборочные единицы		
11		1	3.702-1/79-В.3-17.1.0.00	Каркас пространственный КП13	1	
				Материалы		
				Бетон марки 300	2.1	$м^3$

3.702-1/79 - В.3-17.0.0.00

ГИП	Простасердов		
Нач.отд.	Резниковский		
Гл.спец.от.	Курдюмов		
Гл.спец.груп.	Кузнецов		
Ст.инж.	Костарева		

Воронка железобетонная Вту 2

Стадия	Лист	Листов
Р		1

ЦНИИПРОМЗЕРНОПРОЕКТ

Формат 11

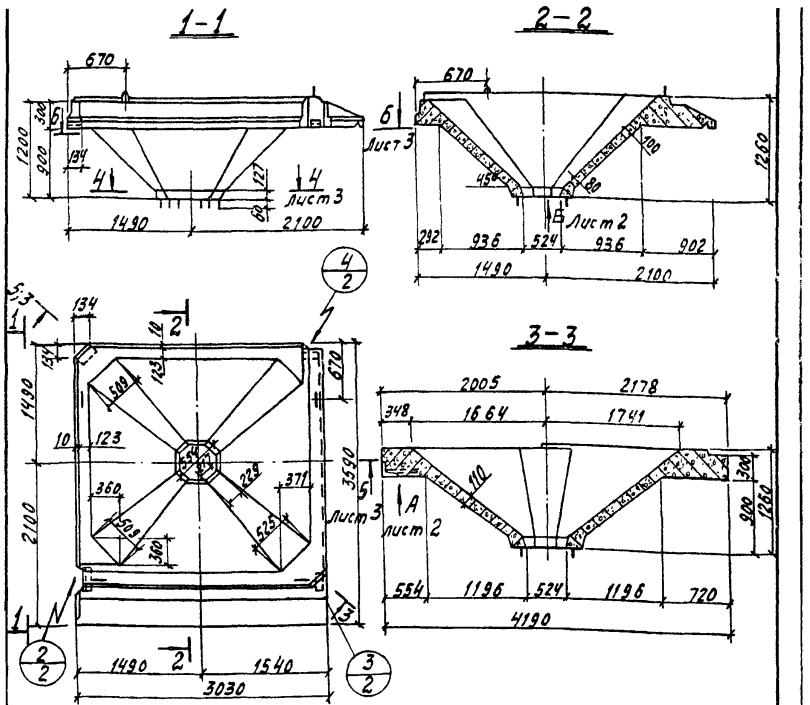

Выборка стали на один элемент, кг

Марка элемента	Арматурные изделия: Арм. провол. ГОСТ 6727-53* Класс В-I ф мм 5	Итого	Арматурная сталь ГОСТ 5781-75 Класс А-I ф мм 6	10	16	Итого	Класс А-II ф мм 10	14	Итого	Итого	Закладные изделия: Профильная сталь δ=4	1.70×6	Болт М16	Арм. сталь ГОСТ 5781-75 Кл. А-I ф мм 10	ГОСТ 5.1459-72 Кл. А-III ф мм 10	Итого	Всего
	5,8	5,8	9,7	11,1	5,6	26,4	123,1	76,1	199,2	231,4	5,3	4,8	6,6	2,8	1,7	21,7	253,1

3.702-1/79 - В.3-17.0.0.00 СБ

ГИП	Простасердов		
Нач.отд.	Резниковский		
Гл.констр.	Ярыгин		
Гл.спец.от.	Курдюмов		
Рук.груп.	Кузнецов		
Ст.инж.	Макарова		

Воронка железобетонная Вту 2 Сборочный чертеж

Стадия	Масса	Масштаб
Р	5.3т	1:50

Лист 1 Листов 3

ЦНИИПРОМЗЕРНОПРОЕКТ

Копир: Сухова 17315 46 Формат 11

Вид А
М 1:20

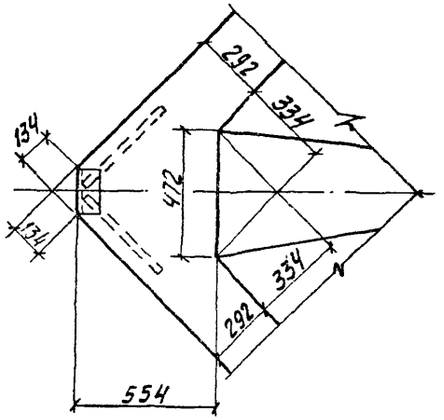

Вид Б
М 1:20

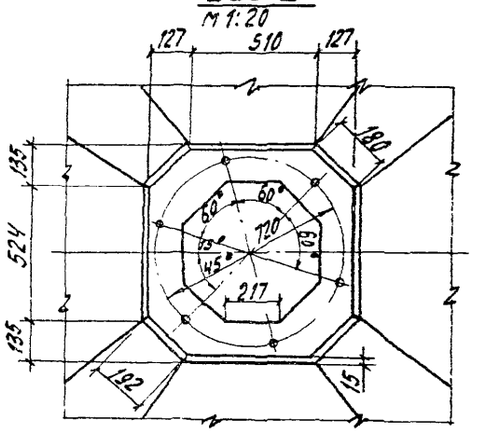

2
М 1:20

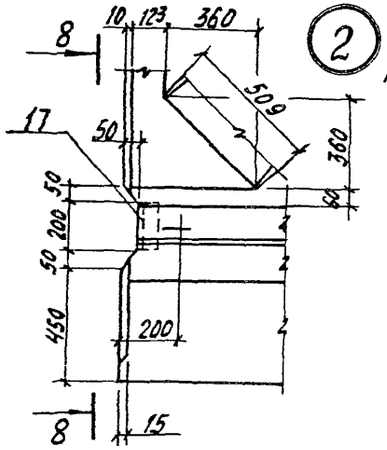

8-8

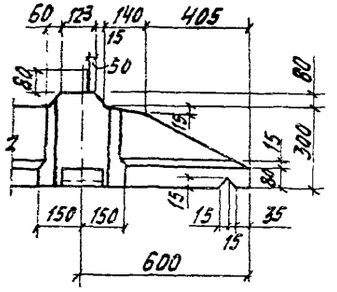

3
М 1:20

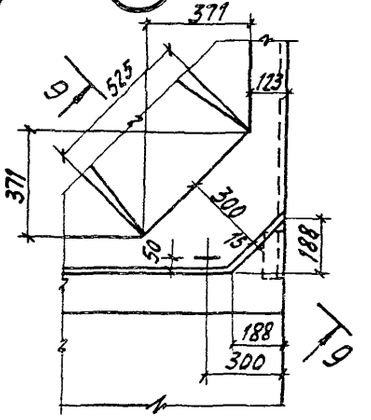

9-9

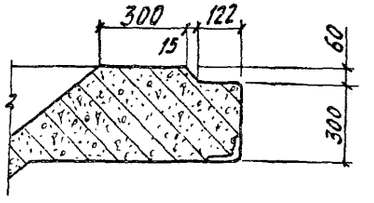

4
М 1:20

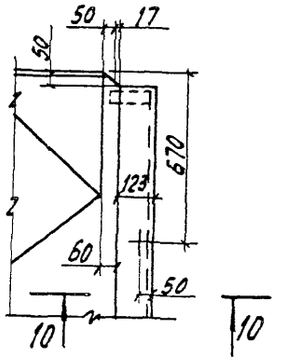

10-10

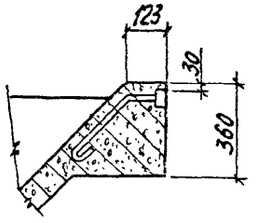

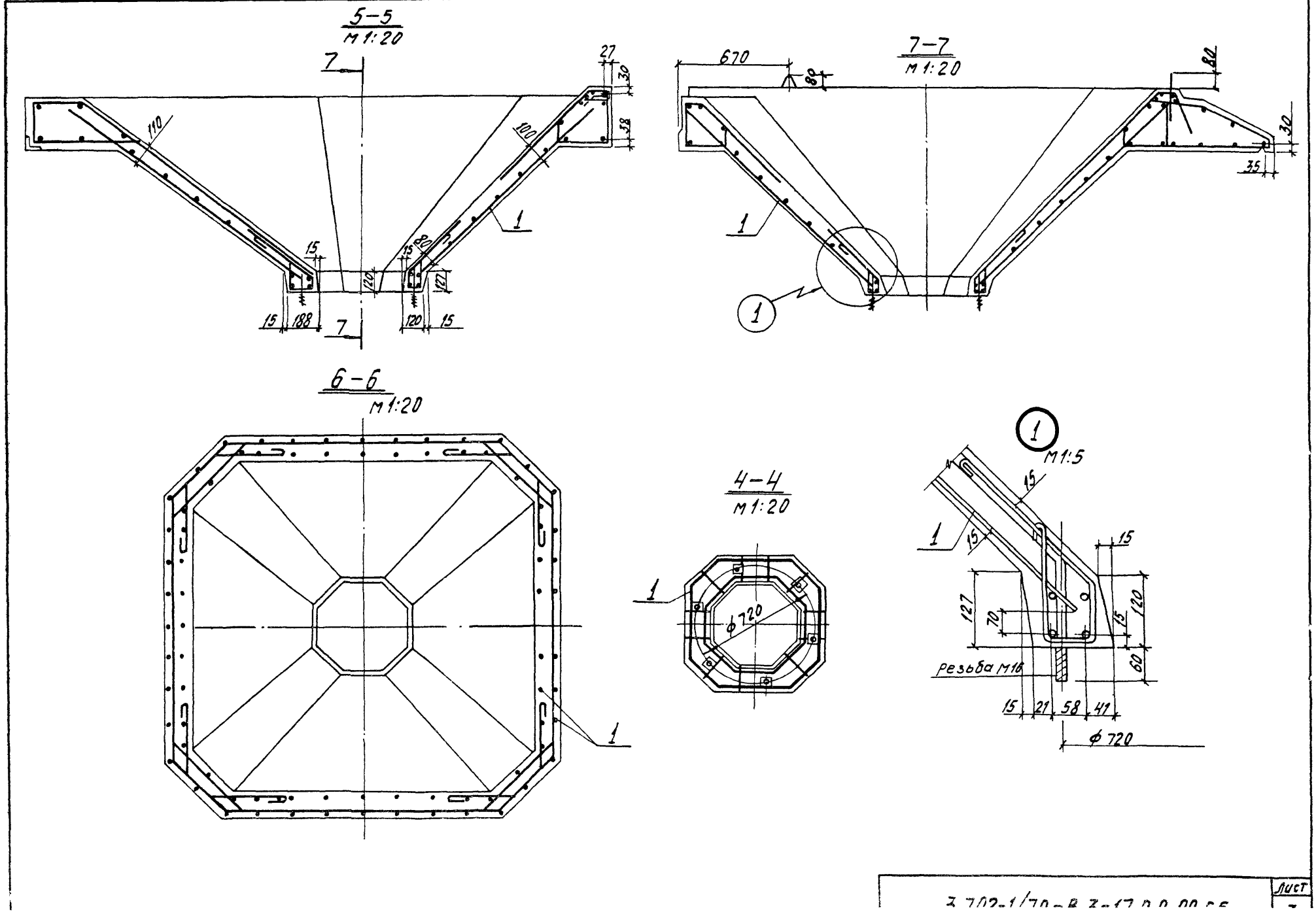
5-5
М 1:20
7
27
30
38
110
100
1
15
80
120
127
15
188
120
15
7
7-7
М 1:20
670
80
80
30
35
1
1
6-6
М 1:20
1
4-4
М 1:20
1
ф 720
1
М 1:5
15
1
15
15
127
70
15
120
60
резьба М16
15
21
58
41
ф 720

Формат	Зона	Поз	Обозначение	Наименование	Кол.	Чание
				Документация		
11-12			3.702-1/79-В.3-17.1.0.00 СБ	Сборочный чертеж		на 2 листах
11			3.702-1/79-В.3-00.0.0.0 ТО	Техническое описание		на 4 листах
				Сборочные единицы		
11		1	3.702-1/79-В.3-15.1.1.00	Каркас пространственный КП9	1	
11		2	3.702-1/79-В.3-15.1.2.00	—— " —— КП10	3	
11		3	3.702-1/79-В.3-15.1.3.00	—— " —— КП11	1	
11		4	3.702-1/79-В.3-15.1.2.00-01	—— " —— КП14	1	
11		5	3.702-1/79-В.3-15.1.4.00	Сетка арматурная С10	4	
11		6	3.702-1/79-В.3-16.1.1.00-01	Сетка арматурная гнутая С12	1	
12		7	3.702-1/79-В.3-16.1.2.00-01	—— " —— С14	1	
11		8	3.702-1/79-В.6-16.0	Изделие закладное М20	6	
11		9	3.702-1/79-В.6-17.0	—— " —— М21	3	
11		10	3.702-1/79-В.6-18.0	—— " —— М22	1	
11		11	3.702-1/79-В.6-19.0	—— " —— М23	1	
		22	3.702-1/79-В.3-16.1.2.00	Сетка арматурная гнутая С13	1	
				Детали		
11		12	3.702-1/79-В.3-15.1.3.01-01	Отдельный стержень	4	
11		13	-08	—— " ——	4	
11		14	-09	—— " ——	4	
11		15	-10	—— " ——	4	
11		16	-11	—— " ——	4	
11		17	3.702-1/79-В.3-15.1.2.02-06	—— " ——	4	
11		18	3.702-1/79-В.3-08.0.0.01-01	—— " ——	8	
61		19	3.702-1/79-В.3-15.1.0.01	Ф10АД ГОСТ 5781-75; L=1160	4	2.9 кг
11		20	3.702-1/79-В.3-08.0.0.01-02	Отдельный стержень	8	
		21	Серия 3.400-7 вып.1	Петля М16-200	4	

3.702-1/79-В.3-17.1.00

ГИП	Простосердов	
Нач. отд.	Резниковский	
Гл. спец.	Курдюмов	
Рук. гр.	Кузнецов	
Ст. инж.	Костарева	

Каркас пространственный КП13

Стадия	Лист	Листов
Р		1

Цниипромзерноп[illegible]

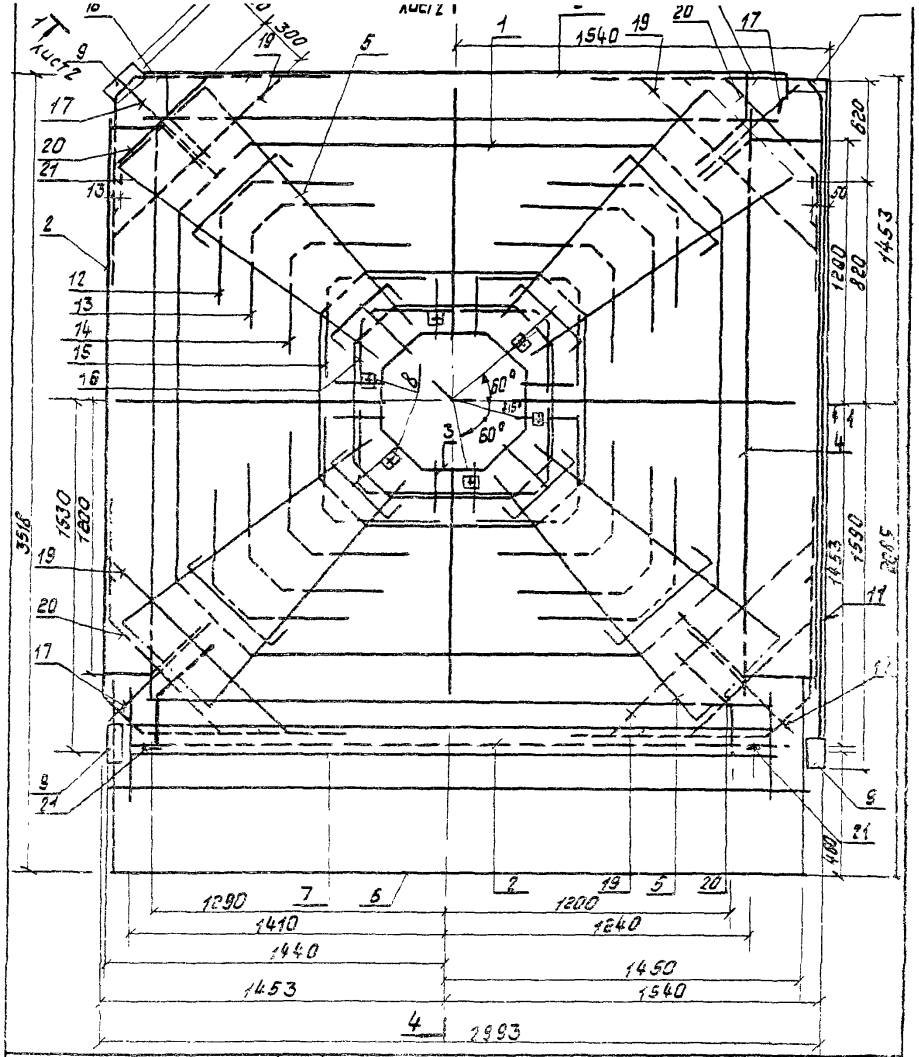

3.702-1/79-В.3-17.1.0.00 СБ

ГИП	Простосердов	
Нач. отд.	Резниковский	
Гл. констр.	Ярыгин	
Гл. спец. отд.	Курдюмов	
Рук. гр.	Кузнецов	
Ст. инж.	Гусевенкова	

Каркас пространственный КП13 Сборочный чертеж

Стадия	Масса	Масштаб
Р	253,1 кг	1:20

Лист 1 | Листов 2

Цниипромзерноп[illegible]

Копировал [illegible]

17213 45

Формат 11

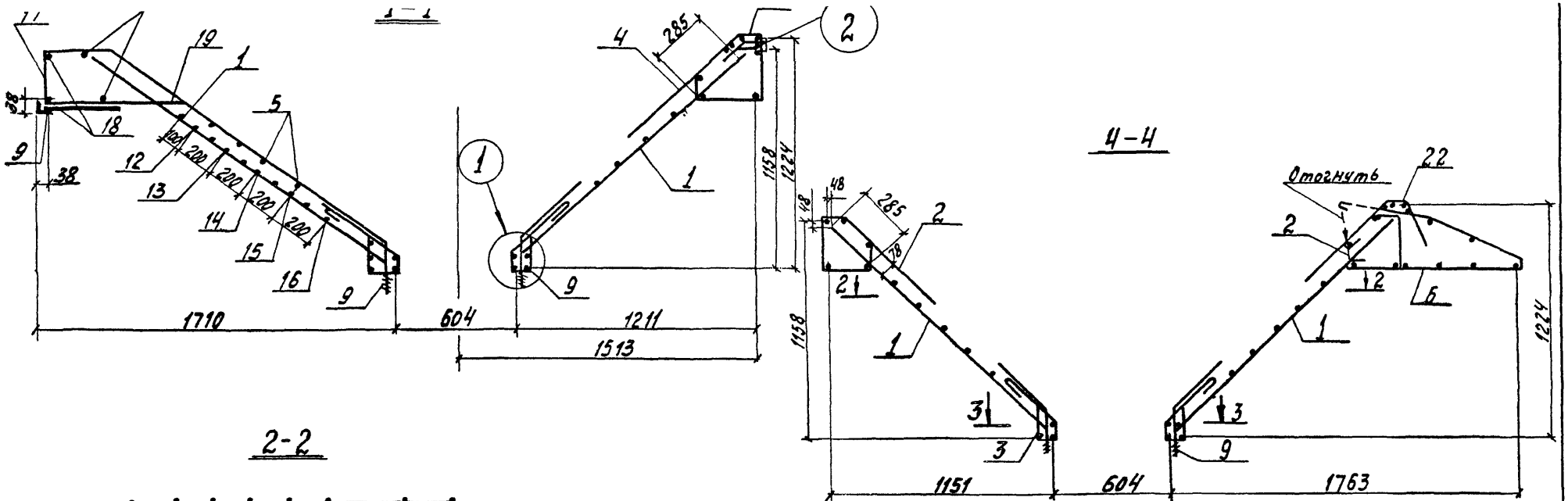

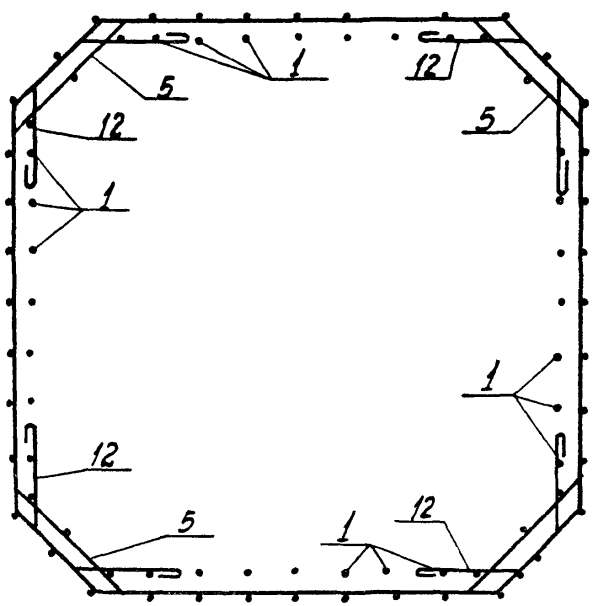

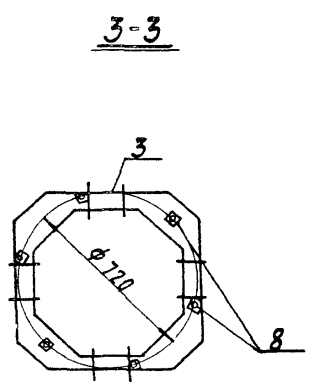

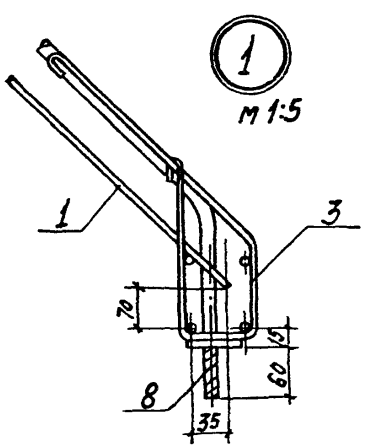

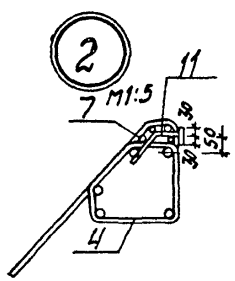

3.702-1/79-В.3-171.0.00 СБ	Лист 2

172-13 50

Формат	Зона	Поз.	Обозначение	Наименование	Кол.	Прим.
				Документация		
11			3.702-1/79-В.3-18.0.0.00СБ	Сборочный чертеж		на 2х листах
11			3.702-1/79-В.3-00.0.0.0то	Техническое описание		на 4х листах
				Сборочные единицы		
11		1	3.702-1/79-В.3-10.02.00-01	Каркас плоский Кр7	2	
11		2	3.702-1/79-В.3-18.0.1.00	—— " —— Кр16	2	
11		3	3.702-1/79-В.3-18.0.2.00	Сетка арматурная С15	1	
				Материалы		
				Бетон марки 300	0,18	$м^3$

3.702-1/79-В.3-18.0.0.00

ГИП	Простосердов	
Нач. отд.	Резникова	
Гл. спец.	Курдюмов	
Рук. гр.	Кузнецов	
Ст. инж.	Кастарева	

Плита железобетонная ПП1

Стадия	Лист	Листов
Р		1

ЦНИИпромзернопроект

Формат 11

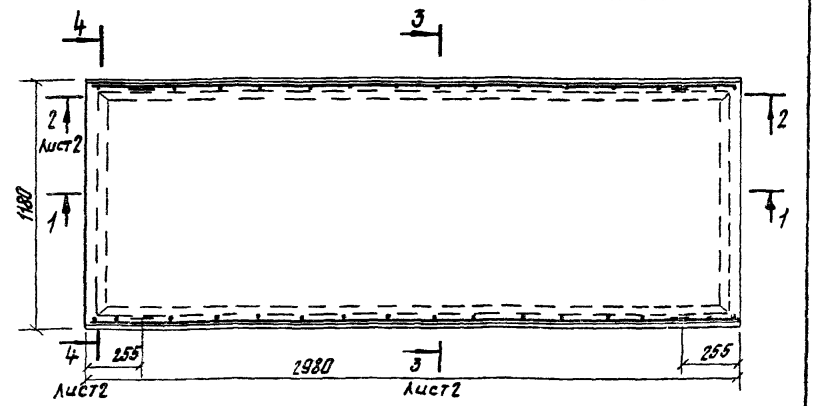

1-1

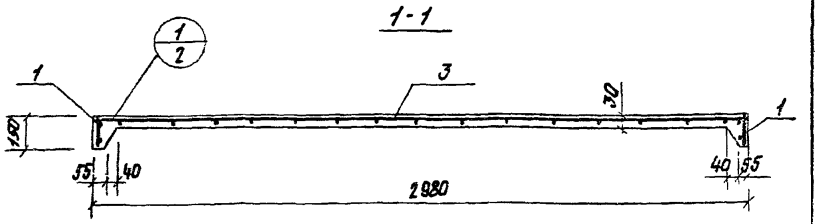

Выборка стали на один элемент, кг

Марка элемента	Арматурные изделия								Закладные изделия			Всего
	Арматурная сталь					Арматурная проволока ГОСТ 6727-53*			Профильная сталь		Итого	
	ГОСТ 5781-75			ГОСТ 5 1459-72								
	Класс А-I			Класс А-III		Класс В-I						
	Ф мм		Итого	Ф мм	Итого	Ф мм	Итого	Итого	50×14			
	6	8		12		5						
ПП1	4.0	0.8	4.8	5.2	5.2	6.6	6.6	16.6	1.2		1.2	17.8

3.702-1/79-В.3-18.0.0.00СБ

ГИП	Простосердов	
Нач. отд.	Резникова	
Гл. спец.	Курдюмов	
Рук. гр.	Кузнецов	
Ст. инж.	Кастарева	

Плита железобетонная ПП1 Сборочный чертеж

Стадия	Масса	Масштаб
Р	0.45т	1:50

Лист 1 Листов 2

ЦНИИпромзернопроект

17212 [illegible] Формат

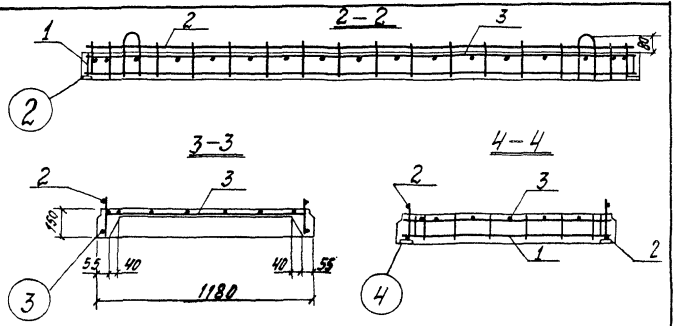

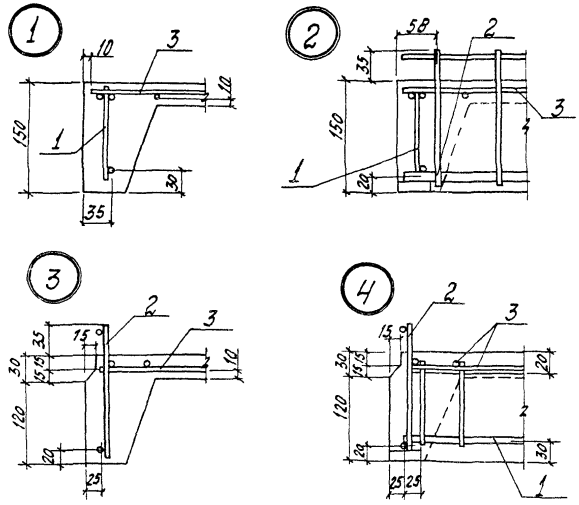

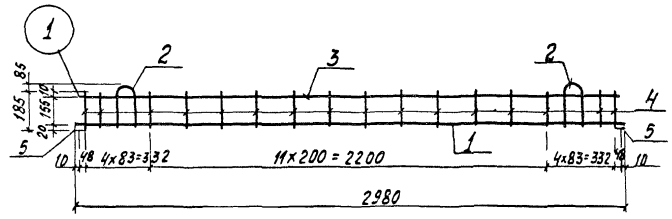

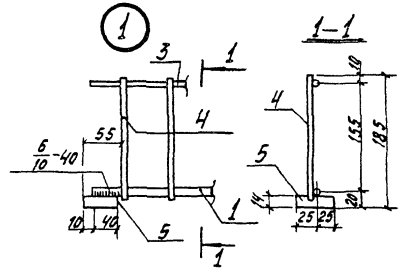

Поз. 2



Формат	Зона	Поз.	Обозначение	Наименование	Кол.	Примеч.
				Документация		
11			3.702-1/79 - В.3-00.0.0.0 то	техническое описание		на 4 листах
				Детали		
Б.4		1	3.702-1/79 - В.3-18.0.1.01	ф12 AIII ГОСТ 5.1459-72; ℓ=2960	1	2.6 кг
Б.4		2	3.702-1/79 - В.3-18.0.1.02	ф8 AI ГОСТ 5781-75; ℓ=580	2	0.4 кг
Б.4		3	3.702-1/79 - В.3-18.0.1.03	ф6 AI ГОСТ 5781-75; ℓ=2960	1	0.7 кг
Б.4		4	3.702-1/79 - В.3-18.0.1.04	ф6 AI ГОСТ 5781-75; ℓ=180	16	0.6 кг
Б.4		5	3.702-1/79 - В.3-18.0.1.05	Полоса 50×14 ГОСТ 103-76 ℓ=50 В.ст3 кп2 ГОСТ 380-71	2	0.6 кг

3.702-1/79 - В.3-18.0.1.00

Каркас плоский КР 16

			Стадия	Масса	Масштаб
ГИП	Простосердов		Р	4.9 кг	1:20
Нач. отд.	Резниковский				
Гл. спец.	Курдюмов		Лист	Листов 1	
Рук. гр.	Кузнецов				
Ст. инж.	Костерева				

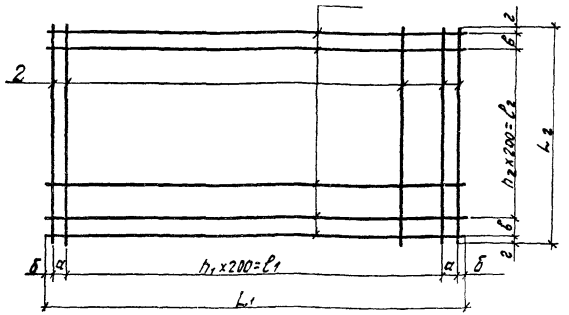

Обозначение	марка	Размеры, мм										Масса, кг
		а	б	в	г	n_1	ℓ_1	L_1	n_2	ℓ_2	L_2	
3.702-1/70-В.3-18.0.2.00	С15	70	10	50	15	14	2800	2960	5	1000	1130	6.6
-01	С16	200	150	200	200	9	1800	2500	10	2000	2800	26.1

Формат	Зона	Поз.	Обозначение	Наименование	Кол.	Примечание
				Документация		
11			3.702-1/79-В.3-0.0.0.0.0 то	Техническое описание		на 4 листах
				3.702-1/79-В.3-18.0.2.00		для С15
				Детали		
Б.Ч		1	3.702-1/79-В.3-18.0.2.01	ф5ВI ГОСТ 6727-53*; ℓ=2960	8	3.6 кг
Б.Ч		2	3.702-1/79-В.3-18.0.2.02	ф5ВI ГОСТ 6727-53*; ℓ=1130	17	3.0 кг
				3.702-1/79-В.3-18.0.2.00-01		для С16
				Детали		
Б.Ч		1	3.702-1/79-В.3-18.02.03	ф8АIII ГОСТ 5781-75; ℓ=2500	13	12.8 кг
Б.Ч		2	3.702-1/79-В.3-18.02.04	ф8АIII ГОСТ 5781-75; ℓ=2800	12	13.3 кг

3.702-1/79-В.3-18.02.00

Сетка арматурная С15, С16

Стадия	Масса	Масштаб
Р	см. табл.	
Лист	Листов 1	

ЦНИИПромзернопроект

ГИП	Простосердов	
Нач. отд.	Резниковский	
Гл. констр.	Ярыгин	
Гл. спец.	Курдюмов	
Рук. гр.	Кузнецов	
Гл. инж.	[illegible]	

Формат 1

Формат	Зона	Поз.	Обозначение	Наименование	Кол.	Примеч.
				Документация		
12			3.702-1/79-В.3-19.0.0.00 СБ	Сборочный чертеж		
11			3.702-1/79-В.3.00.0.0.0 то	Техническое описание		на 4 листах
				Сборочные единицы		
11		1	3.702-1/79-В.3-10.0.2.00-02	Каркас плоский КР8	2	
11		2	3.702-1/79-В.3-19.0.1.00	" КР17	2	
11		3	3.702-1/79-В.3-19.0.2.00	Сетка арматурная С17	1	
11		4	3.702-1/79-В.3-19.03.00	Сетка арматурная гнутая С18	1	
				Материалы		
				Бетон марки 300	0,16	$м^3$

ГИП	Простосердов	
Нач. отд.	Резниковский	
Гл. спец.	Курдюмов	
Рук. гр.	Кузнецов	
Гл. инж.	Кузнецова	

Копир. Сухова

3.702-1/79-В.3-19.00.00

Плита железобетонная ПП2

Стадия	Лист	Листов
Р		1

ЦНИИПромзернопроект

17213 53 Формат 1

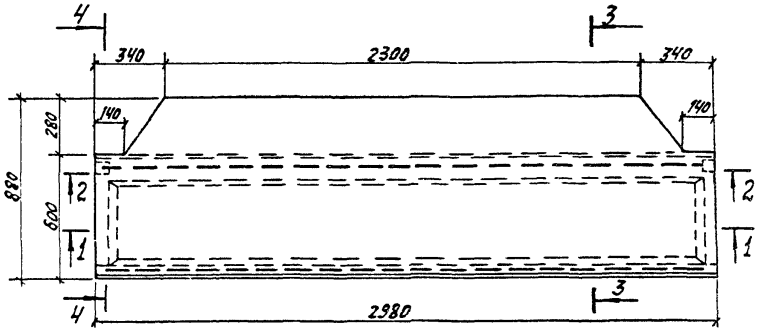

1-1

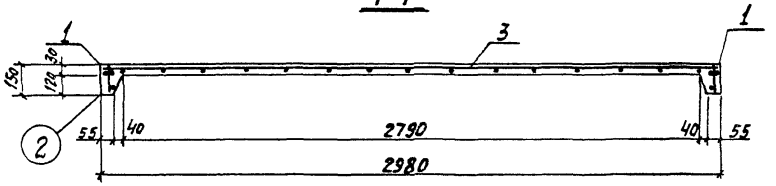

2-2

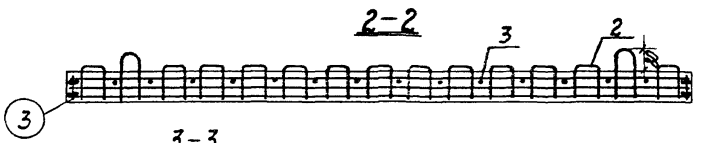

3-3

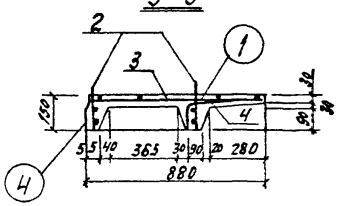

4-4

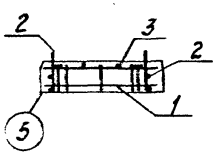

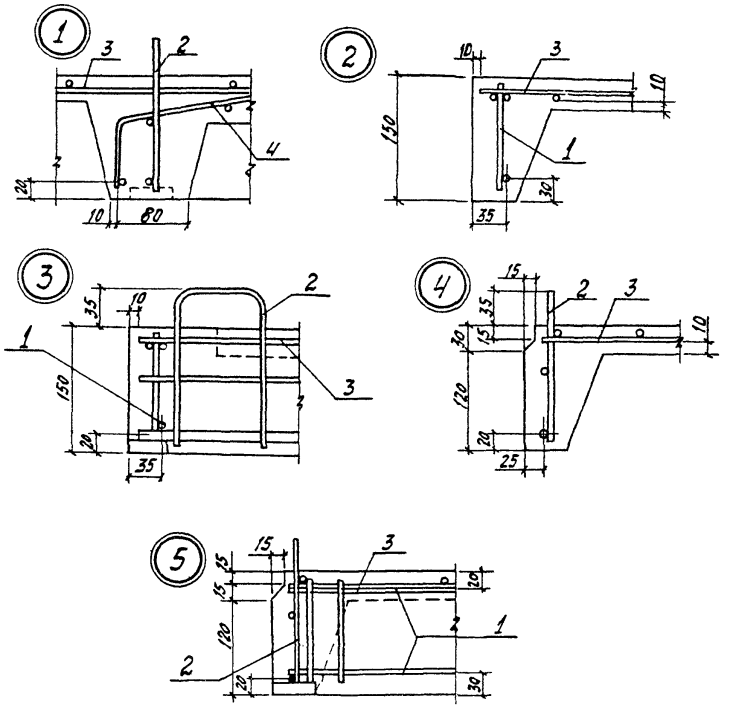

Выборка арматуры на один элемент, кг

Марка элемента	Арматурные изделия								Закладные изделия			Всего
	Арматурная сталь					Арматурная проволока ГОСТ 6727-53*			Профильная сталь		Итого	
	ГОСТ 5781-75			ГОСТ 5.1459-72								
	Класс А-I			Класс А-III		Класс В-I						
	ф мм		Итого	ф мм	Итого	ф мм	Итого	Итого	-14х50	-		
	6	8		12		5						
ПП2	4.0	0.8	4.8	5.2	5.2	6.4	6.4	16.4	1.2		1.2	17.6

ГИП	Простосердов	
Нач отд.	Резниковский	
Гл. констр.	Арыгин	
Гл. спец. от.	Курдюмов	
Рук. груп.	Кузнецов	
Ст. инж.	Костарева	

3.702-1/79-В.3-19.0.0.00 СБ

Плита
Железобетонная ПП2
Сборочный чертеж

Стадия	Масса	Масштаб
Р	0.4т	1:20
Лист	Листов 1	

ЦНИИПРОМЗЕРНОПРОЕКТ

Копир Сукова 17213 34 Формат 12

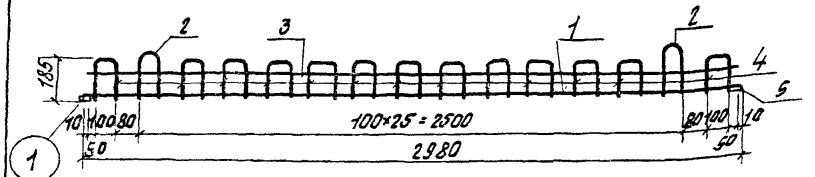

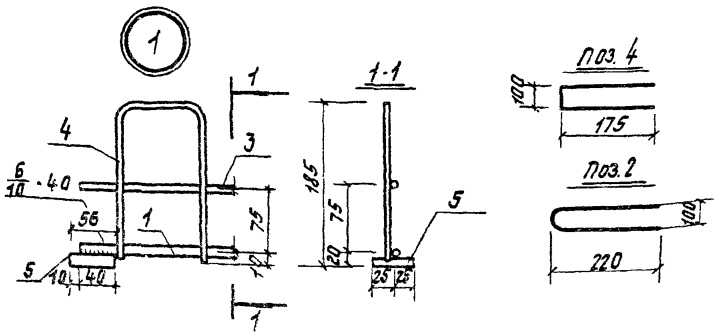

Формат	Зона	Поз.	Обозначение	Наименование	Кол.	Прим.
				Документация		
11			3.702-1/79 - В.3-00.0.0.0 то	Техническое описание		на 4х листах
				Детали		
Б.У		1	3.702-1/79-В.3-18.0.1.01	ф12АIII ГОСТ 5.1459-72; ℓ=2960	1	2.6 кг
Б.У		2	3.702-1/79-В.3-19.0.1.01	ф8АI ГОСТ 5781-75; ℓ=620	2	0.4 кг
Б.У		3	3.702-1/79-В.3-18.0.1.03	ф6АI ГОСТ 5781-75; ℓ=2960	1	0.7 кг
Б.У		4	3.702-1/79-В.3-19.0.1.02	ф6АI ГОСТ 5781-75; ℓ=450	13	1.3 кг
Б.У		5	3.702-1/79-В.3-18.01.05	Полоса 50×14 ГОСТ 103-76 / 8 Ст3 КП2 ГОСТ 380-71 ℓ=50	2	0.6 кг

3.702-1/79-В.3-19.0.1.00

Каркас плоский Кр17

Стадия	Масса	Масштаб
Р	5,6 кг	1:20
Лист	Листов 1	

ЦНИИПромзернопроект

ГИП	Простосердов	
Нач. отд.	Резниковский	
Гл. спец.	Кузнецов	
Рук. гр.	Кузнецов	
Ст. инж.	[illegible]	

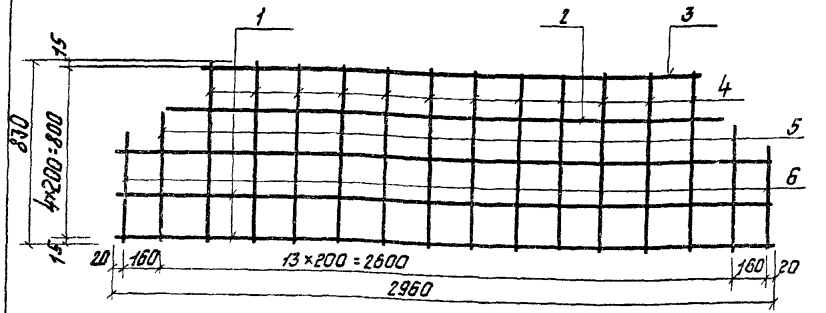

Формат	Зона	Поз.	Обозначение	Наименование	Кол.	Прим.
				Документация		
11			3.702-1/79-В.3-00.0.0.0 то	Техническое описание		на 4х листах
				Детали		
				Арм. проволока ф5ВI ГОСТ 6727-53		
Б.У		1	3.702-1/79-В.3-19.02.01	—— " —— ℓ=2960	3	1.4 кг
Б.У		2	3.702-1/79-В.3-19.02.02	—— " —— ℓ=2940	1	0.4 кг
Б.У		3	3.702-1/79-В.3-19.02.03	—— " —— ℓ=2280	1	0.3 кг
Б.У		4	3.702-1/79-В.3-19.01.04	—— " —— ℓ=830	12	1.5 кг
Б.У		5	3.702-1/79-В.3-19.0.2.05	—— " —— ℓ=610	2	0.3 кг
Б.У		6	3.702-1/79-В.3-19.0.2.06	—— " —— ℓ=520	2	0.2 кг

3.702-1/79-В.3-19.0.2.00

Сетка арматурная С17

Стадия	Масса	Масштаб
Р	4,1 кг	1:50
Лист	Листов 1	

ЦНИИПромзернопроект

ГИП	Простосердов	
Нач. отд.	Резниковский	
Гл. спец.	Кузнецов	
Рук. гр.	Кузнецов	
Ст. инж.	[illegible]	

Копировал Терехова 17213 55 формат

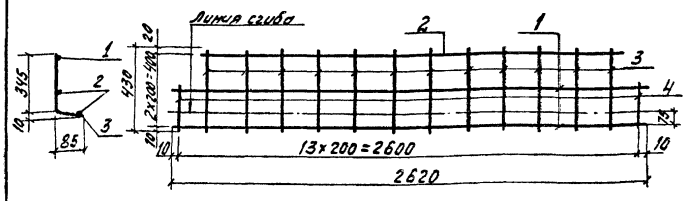

Формат	Зона	Поз.	Обозначение	Наименование	Кол.	Примеч.
				Документация		
11			3.702-1/79-В.3.00.0.0.0 то	Техническое описание		на 4 листах
				Детали		
				Арм. проволока ГОСТ 6727-53* ф5В1		
Б.4		1	3.702-1/79-В.3-19.03.01	ℓ=2620	2	0.8 кг
Б.4		2	3.702-1/79-В.3-19.03.02	ℓ=2220	1	0.3 кг
Б.4		3	3.702-1/79-В.3-19.03.03	ℓ=430	12	1.1 кг
Б.4		4	3.702-1/79-В.3-19.03.04	ℓ=220	2	0.1

3.702-1/79-В.3-19.0.3.00

ГИП	Простосердов	
Нач. отд.	Резниковский	
Гл. констр.	Ярыгин	
Гл. спец.	Курдюмов	
Рук. гр.	Кузнецов	
Ст. инж.	Костарева	

Сетка арматурная гнутая С18

Стадия	Масса	Масштаб
Р	2.3 кг	1:20
Лист	Листов 1	

ЦНИИПромзернопроект

Формат 11

Формат	Зона	Поз.	Обозначение	Наименование	Кол.	Примеч.
				Документация		
11			3.702-1/79-В.3-20.0.0.00 СБ	Сборочный чертеж		
11			3.702-1/79-В.3.-00.0.0.0 то	Техническое описание		на 4 листах
				Сборочные единицы		
11		1	3.702-1/79-В.3-20.1.0.00	Каркас пространств. КП15	4	
11		2	3.702-1/79-В.3-20.0.1.00	Сетка арматурная С19	1	
11		3	3.702-1/79-В.3-20.0.2.00	Сетка арматурн. гнутая С21	4	
				Детали		
		4	Серия 3.400-7 Вып. 1	Петля М12-150	4	
				Материалы		
				Бетон марки 300	1.2	$м^3$

3.702-1/79-В.3-20.0.0.00

ГИП	Простосердов	
Нач. отд.	Резниковский	
Гл. спец.	Курдюмов	
Рук. гр.	Кузнецов	
Ст. инж.	Кошман	

Плита надсилосная ПН1

Стадия	Лист	Листов
Р		1

ЦНИИПромзернопроект

Копир: Сукова 17213 56 Формат 11

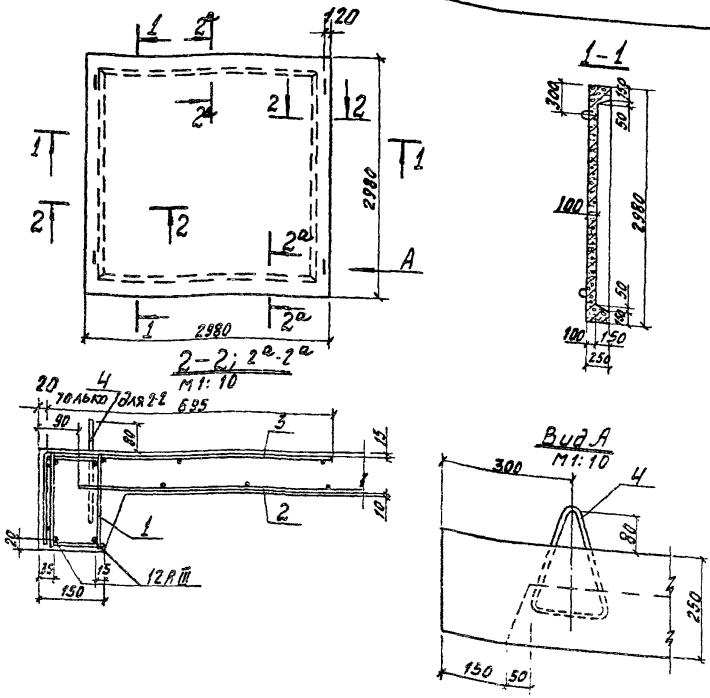

Выборка стали на один элемент, кг

Марка элемента	Арматурные изделия							Всего
	Арматурная сталь							
	ГОСТ 5781-75			ГОСТ 5.1459-72				
	Класс А I			Класс А III				
	ф мм		Итого	ф мм			Итого	
	6	12		8	12	—		
ПН1	29,6	2,5	32,1	38,4	20,8	—	59,2	91,3

3.702-1/79-В.3-20.0.0.00 СБ

Плита надсилосная ПН 1
Сборочный чертёж

Стадия	Масса	Масштаб
Р	3,0т	1:50
Лист	Листов 1	

ГИП	Простосердов	
Нач. отд.	Резниковский	
Гл. конст.	Ярыгин	
Гл. спец.	Кудрюмов	
Рук. гр.	Кузнецов	
Ст. инж.	Ковалев	

56

Формат	Зона	Поз.	Обозначение	Наименование	Кол.	Примечание
				Документация		
11			3.702-1/79-В.3-20.1.0.00 СБ	Сборочный чертеж		
11			3.702-1/79-В.3-0.0.0.0. ОТО	Техническое описание		на 4 листах
			Переменные данные для исполнения			
				3.702-1/79-В.3-20.1.0.00		для КП15
				Сборочные единицы		
11		1	3.702-1/79-В.3-10.0.2.00-03	Каркас плоский КР9	2	
				Детали		
Б.4		2	3.702-1/79-В.3-20.1.0.01	ф6АI ГОСТ 5781-75; ℓ=130	28	0,8 кг
				3.702-1/79-В.3-20.1.0.00-01		для КП16
				Сборочные единицы		
11		1	3.702-1/79-В.3-10.02.00-04	Каркас плоский КР10	2	
				Детали		
Б.4		2	3.702-1/79-В.3-20.1.0.02	ф6АI ГОСТ 5781-75; ℓ=340	28	2,1 кг
				3.702-1/79-В.3-20.1.0.00-02		для КП17
				Сборочные единицы		
11		1	3.702-1/79-В.3-10.02.00-05	Каркас плоский КР11	2	
				Детали		
Б.4		2	3.702-1/79-В.3-20.1.0.01	ф6АI ГОСТ 5781-75; ℓ=130	28	0,8 кг
				3.702-1/79-В.3-20.1.0.00-03		для КП18
				Сборочные единицы		
11		1	3.702-1/79-В.3-10.02.00-06	Каркас плоский КР12	2	
				Детали		
Б4		2	3.702-1/79-В.3-20.1.0.02	ф6АI ГОСТ 5781-75; ℓ=340	28	2,1 кг

3.702-1/79-В.3-20.1.0.00

ГИП	Простосердов	
Нач. отд.	Резниковский	
Гл. спец.	Кудрюмов	
Рук. гр.	Кузнецов	
Ст. инж.	Ковалев	

Каркасы пространственные КП15 ÷ КП18

Стадия	Лист	Листов
Р		1

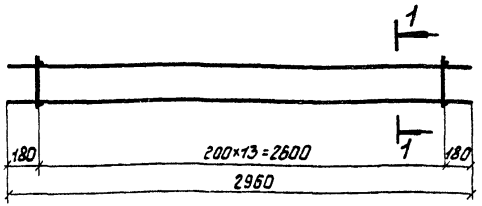

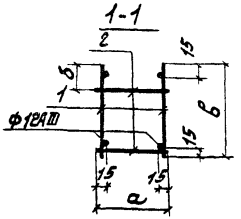

Обозначение	Марка	размеры в мм			Масса кг
		а	б	в	
3.702-1/79 - В.3-20.1.0.00	КП15	130	15	230	9.8
-01	КП16	340	15	230	8.1
-02	КП17	130	85	240	9.8
-03	КП18	340	85	240	8.1

	3.702-1/79 - В.3-20.1.0.00сб		
Каркасы пространственные КП15 ÷ КП18 сборочный чертеж	Стадия	Масса	Масштаб
	Р	см.табл.	
	Лист	Листов 1	
	НИИПРОМЗЕРНОПРОЕКТ		

Гип	Простосердов	
Нач.отд	Резниковский	
Гл.констр	Ярыгин	
Рук.гр.	Кузнецов	

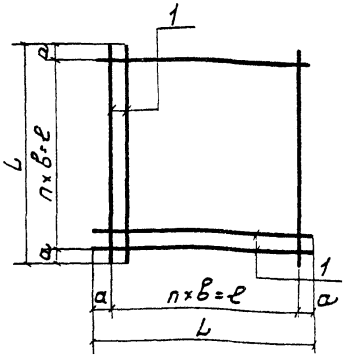

Обозначение	Марка	размеры в мм					Масса кг
		а	в	е	n	L	
3.702-1/79-В.3-20.0.1.00	С19	200	200	2400	12	2800	28.8
В.3-20.0.1.00.01	С20	150	50	2600	52	2900	30.4

Формат	Зона	Поз.	Обозначение	Наименование	Кол.	Примечание
				Документация		
А1			3.702-1/79-В.3-00.0.0.ПЗ	Техническое описание		на 4 листах
				3.702-1/79-В.3-20.0.1.00		для С19
				Детали		
Б.Ч		1	3.702-1/79-В.3-20.0.1.01	ф8AIII ГОСТ 5781-75; ℓ=2800	26	28.8 кг
				3.702-1/79-В.3-20.0.1.00-01		для С20
				Детали		
Б.Ч		1	3.702-1/79-В.3-20.0.1.02	ф4BI ГОСТ 6727-53*; ℓ=2900	106	30.4 кг

	3.702-1/79 - В.3-20.0.1.00	
Сетка арматурная С19, С20	Стадия	Масса	Масштаб
	Р	см.табл.	
	Лист	Листов 1	
	НИИПРОМЗЕРНОПРОЕКТ		

Гип	Простосердов	
Нач.отд	Резниковский	
Гл.констр	Ярыгин	
Гл.спец.отд	Курочкин	
Рук.гр.	Кузнецов	

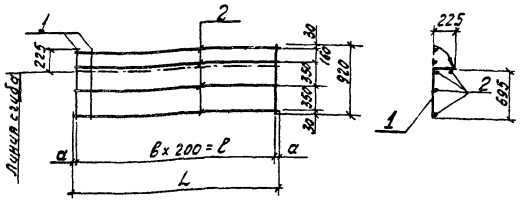

Обозначение	Марка	размеры, мм				Масса, кг
		а	в	ℓ	L	
3.702-1/79-В.3-20.0.2.00	С21	10	13	2600	2620	5,2
-01	С22	35	12	2400	2470	4,9

Формат	Зона	Поз.	Обозначение	Наименование	Кол.	Примечание
				Документация		
11			3.702-1/79-В.3-00.0.0.0 то	Техническое описание		
				Переменные данные для исполнения		
				3.702-1/79-В.3-20.0.2.00		для С21
				Детали		
БЧ		1	3.702-1/79-В.3-20.0.2.01	ф6АI ГОСТ 5781-75; ℓ=920	14	2,9 кг
БЧ		2	3.702-1/79-В.3-20.0.2.02	ф6АI ГОСТ 5781-75; ℓ=2620	4	2,5 кг
				3.702-1/79-В.3-20.0.2.00-01		для С22
				Детали		
БЧ		1	3.702-1/79-В.3-20.0.2.01	ф6АI ГОСТ 5781-75; ℓ=920	13	2,7 кг
БЧ		2	3.702-1/79-В.3-20.0.2.03	ф6АI ГОСТ 5781-75; ℓ=2470	4	2,2 кг

Инв. № подл. | Подпись и дата | Взам. инв. №

ГИП	Простосердов	
Нач. отд.	Резниковский	
Гл. конст.	Ярцев	
Гл. спец. отд.	Курепов	
Рук. гр.	Кузнецов	
Ст. инж.	Кошкин	

3.702-1/79 - В.3-20.0.2.00

Сетка арматурная гнутая С21, С22

Стадия	Масса	Масштаб
Р	см. табл.	
Лист	Листов 1	

ЦНИИПромзернопроект

Ст. инж. 11

Формат	Зона	Поз.	Обозначение	Наименование	Кол.	Примечание
				Документация		
11			3.702-1/79-В.3-21.0.0.00СБ	Сборочный чертеж		
11			3.702-1/79-В.3-00.0.0.0 то	Техническое описание		на 4 листах
				Сборочные единицы		
11		1	3.702-1/79-В.3-20.1.0.00	Каркас пространств. КП-15	3	
11		2	-01	Каркас пространственный КП6	1	
11		3	3.702-1/79-В.3-20.0.1.00	Сетка арматурная С19	1	
11		4	3.702-1/79-В.3-20.0.2.00	Сетка арматурная гнутая С21	3	
11		5	3.702-1/79-В.3-21.0.1.00	Сетка арматурная гнутая С23	1	
				Детали		
		6	серия 3.400-7, Вып. 1	Петля М14-150	4	
				Материалы		
				Бетон марки 300	1,5	м³

ГИП	Простосердов	
Нач. отд.	Резниковский	
Гл. спец. отд.	Курепов	
Рук. гр.	Кузнецов	
Гл. инж.	Кошкин	

3.702-1/79-В.3-21.0.0.00

Плита надсилосная ПН2

Стадия	Лист	Листов
Р		

ЦНИИПромзернопроект

Копир: Сукова 17215 59 Формат А4

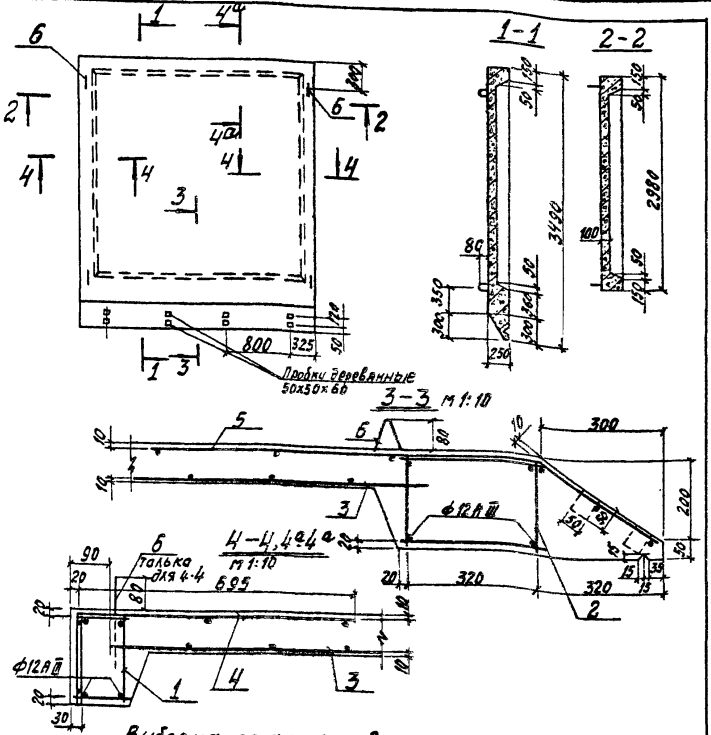

Выборка стали на один элемент, кг

Марка элемента	Арматурные изделия						Всего
	Арматурная сталь						
	ГОСТ 5781-75			ГОСТ 5.1459-72			
	Класс А I			Класс А III			
	ф мм		итого	ф мм		итого	
	6	12		8	12		
ПН2	34,2	3,6	37,8	40,6	15,6	56,2	94,0

ГИП	Простосердов	
Нач. отд.	Резниковский	
Гл. констр.	Ярыгин	
Гл. спец.	Курдюмов	
Рук. груп.	Кузнецов	
Ст. инж.	Кошман	

3.702-1/79 - В.3-21.0.0.00 сб

Плита надсилосная ПН2

Сборочный чертеж

Стадия	Масса	Масштаб
Р	3,8 т	1:50
лист	листов 1	

ЦНИИПРОМЗЕРНОПРОЕКТ

Формат 1

Формат	Зона	Поз.	Обозначение	Наименование	Кол.	Примечание
				Документация		
11			3.702-1/79 - В.3-21.0.1.00 сб	Сборочный чертеж		
11			3.702-1/79 - В.3.00.0.00 то	Техническое описание		На 4 листах
				Переменные данные для исполнений		
				3.702-1/79 - В.3-21.0.1.00		для С23
				Детали		
Б.4		1	3.702-1/79 - В.3-21.0.1.01	ф6АI ГОСТ 5781-75; ℓ=2960	6	4,0 кг
Б.4		2	3.702-1/79 - В.3-21.0.1.02	ф6АI ГОСТ 5781-75; ℓ=1340	15	4,5 кг
				3.702-1/79 - В.3-21.0.1.00-01		для С24
				Детали		
Б.4		1	3.702-1/79 - В.3-21.0.1.01	ф6АI ГОСТ 5781-75; ℓ=2960	3	2,0 кг
Б.4		2	3.702-1/79 - В.3-21.0.1.03	ф6АI ГОСТ 5781-75 ℓ=920	15	3,1 кг
				3.702-1/79 - В.3-21.01.00-02		для С25
				Детали		
Б.4		1	3.702-1/79 - В.3-21.0.1.04	ф6АI ГОСТ 5781-75; ℓ=2650	6	3,5 кг
Б.4		2	3.702-1/79 - В.3-21.0.1.05	ф6АI ГОСТ 5781-75; ℓ=1430	13	4,1 кг

ГИП	Простосердов	
Нач. отд.	Резниковский	
Гл. спец.	Курдюмов	
Рук. груп.	Кузнецов	
Ст. инж.	Кошман	

3.702-1/79 - В.3-21.0.1.00

Сетки арматурные гнутые С23 ÷ С25

стадия	лист	листов
Р		1

ЦНИИПРОМЗЕРНОПРОЕКТ

Копир. Сикова 17213 БР Формат 11

Рис. 1

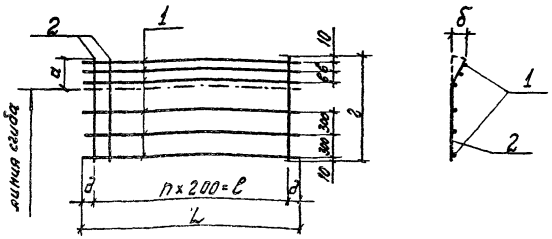

Обозначение	Рис	Марка	Размеры, мм								Масса, кг
			а	б	в	г	д	n	ℓ	L	
3.702-1/79-В.3-21.0.1.00	1	С23	330	200	150	1340	80	14	2800	2960	8.5
-01	2	С24	240	140	110	1290	80	14	2800	2960	5.1
-02	1	С25	330	200	150	1430	125	12	2400	2650	7.6

Рис. 2

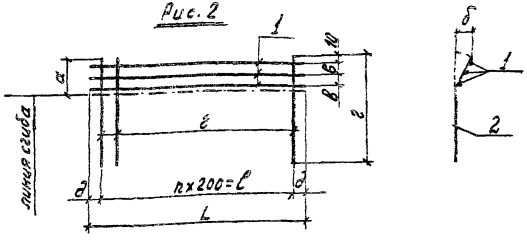

ГИП	Простосердов		
Нач.отд.	Резниковский		
Гл.конст.отд.	Ярыгин		
Гл.спец.отд.	Кудюмов		
Рук.отд.	Кузнецов		
Ст.инж.	Кошман		

3.702-1/79 – В.3-21.0.1.00 сб

Сетки арматурные гнутые С23÷С25

Сборочный чертёж

Стадия	Масса	Масшт.
Р	см.табл.	
Лист	Листов 1	

Ц.Н.И.И. Промзернопроект

Формат	Зона	Поз.	Обозначение	Наименование	Кол.	Примеч.
				Документация		
11			3.702-1/79 – В.3-22.0.0.00 сб	Сборочный чертеж		
11			3.702-1/79 – В.3-00.0.0.0 то	Техническое описание		на 4 листах
				Сборочные единицы		
11		1	3.702-1/79 – В.3-20.1.0.00-02	Каркас пространственный КП17	4	
11		2	3.702-1/79 – В.3-20.0.1.00-01	Сетка арматурная С20	1	
				Детали		
		3	Серия 3.400-7 вып. 1	Петля М10-150	4	
				Материалы		
				Бетон марки 300	0.65	$м^3$

ГИП	Простосердов		
Нач.отд.	Резниковский		
Гл.спец.отд.	Кудюмов		
Рук.отд.	Кузнецов		
Ст.инж.	Кошман		

3.702-1/79 – В.3-22.0.0.00

Плита надсилосная ПНм 1

Стадия	Лист	Листов
Р		1

ЦНИИПромзернопроект

Фармат 1

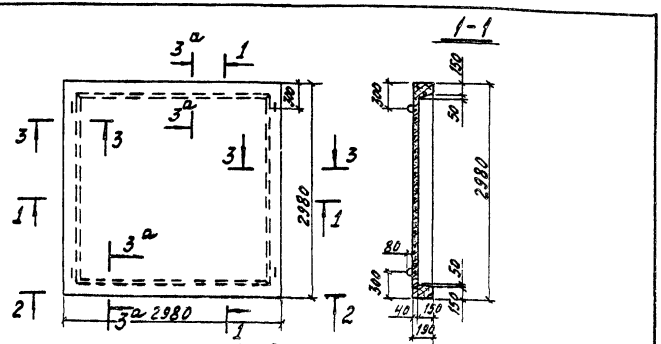

Выборка стали на один элемент, кг

Марка эл-та	Арматурные изделия								Всего
	Арматурная сталь ГОСТ 5781-75			Арматурная сталь ГОСТ 5.1459-72			Арматурная проволока ГОСТ 6727-53*		
	Класс А I			Класс А III			Класс В I		
	ф мм			ф мм			ф мм		
	6	10	Итого	8	12	Итого	4	—	Итого
ПНм 1	8.8	1.7	10.5	9.6	20.8	30.5	30.4		30.4	70.4

ГИП	Простосердов		
Нач. отд.	Резниковский		
Гл. спец.	Ярыгин		
Гл. спец. отд.	Курдюмов		
Рук. гр.	Кузнецов		
Ст. инж.	Кошман		

3.702-1/79-В.3-22.0.0.00 сб

Плита надсилосная ПНм1
Сборочный чертеж

Стадия	Масса	Масшт.
Р	1,6т	1:50
Лист	Листов 1	

ЦНИИПромзерноПроект

Формат	Зона	Поз.	Обозначение	Наименование	кол.	Примечание
				Документация		
11			3.702-1/79-В.3-23.0.0.00 сб	Сборочный чертеж		
11			3.702-1/79-В.3-00.0.0.0 то	Техническое описание		На 4 листах
				Сборочные единицы		
11		1	3.702-1/79-В.3-20.1.0.00-02	Каркас пространственный КП17	3	
11		2	3.702-1/79-В.3-20.1.0.00-03	Каркас пространственный КП-18	1	
11		3	3.702-1/79-В.3-20.0.1.00-01	Сетка арматурная С20	1	
11		4	3.702-1/79-В.3-21.0.1.00-01	Сетка арматурная гнутая С24	1	
				Детали		
		5	Серия 3.400-7 Вып. 1	Петля М12-150	4	
				Материалы		
				Бетон марки 300	0,89	м³

ГИП	Простосердов		
Нач. отд.	Резниковский		
Гл. спец. отд.	Курдюмов		
Рук. груп.	Кузнецов		
Ст. инж.	Кошман		

3.702-1/79-В.3-23.0.0.00

Плита надсилосная ПНм²

Стадия	Лист	Листов
Р		1

ЦНИИПромзерноПроект

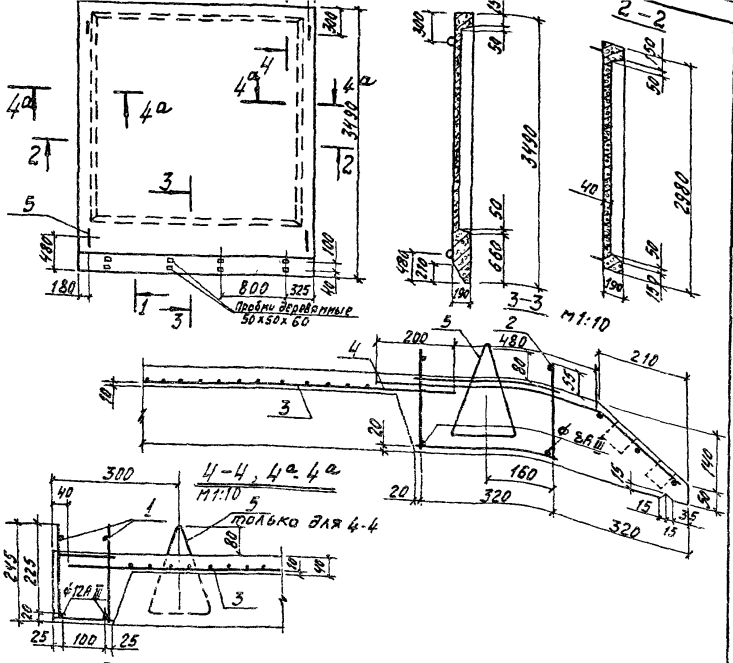

Выборка стали на один элемент, кг

Марка элемента	Арматурные изделия									Всего
	Арматурная сталь						Арматурная проволока ГОСТ 6727-53*			
	ГОСТ 5781-75			ГОСТ 5.1459-72						
	Класс А I			Класс А III			Класс В I			
	ф, мм			ф, мм			ф мм			
	6	10	Итого	8	12	Итого	4	—	Итого	
ПНм 2	15.5	2,5	18.0	11,8	15,6	27.4	30,4	—	30.4	75,8

3.702-1/79-В.3-23.0.0.00 сб

ГИП	Простосердов		
Нач. отд.	Резниковский		
Гл. конструктор	Ярыгин		
Гл. спец. от.	Курдюмов		
Рук. груп.	Кузнецов		
Ст. инж.	Кошман		

Плита надсилосная ПНм 2 Сборочный чертёж

Стадия	Масса	Масшт.
Р	2,2т	1:50
Лист	Листов 1	

ЦНИИПромзернопроект

Формат 11

Формат	Зона	Поз.	Обозначение	Наименование	Кол.	Примечание
				Документация		
11			3.702-1/79-В.3-24.0.0.00сб	Сборочный чертеж		
11			3.702-1/79-В.3-00.0.0.0 то	Техническое описание		на 4 листах
				Сборочные единицы		
11		1	3.702-1/79-В.3-20.1.0.00	Каркас пространственный КП15	1	
11		2	3.702-1/79-В.3-24.1.0.00	—"— —"— КП19	2	
11		3	3.702-1/79-В.3-24.2.0.00	—"— —"— КП21	1	
11		4	3.702-1/79-В.3-20.01.00	Сетка арматурная С19	1	
11		5	3.702-1/79-В.3-20.0.2.00	Сетка арматурная гнутая С21	3	
11		6	3.702-1/79-В.3-21.0.1.00	—"— —"— С23	1	
				Детали		
		7	Серия 3.400.7, вып. 1	Петля М14-150	4	
				Материалы		
				Бетон марки 300	1.4	$м^3$

3.702-1/79-В.3-24.0.0.00

ГИП	Просторердов		
Нач. отд.	Резниковский		
Гл. спец. от.	Курдюмов		
Рук. груп.	Кузнецов		
Ст. инж.	Кошман		

Плита надсилосная ПНт 2

Стадия	Лист	Листов
Р		1

ЦНИИПромзернопроект

Копир. Сикова 17213 63 Формат 11

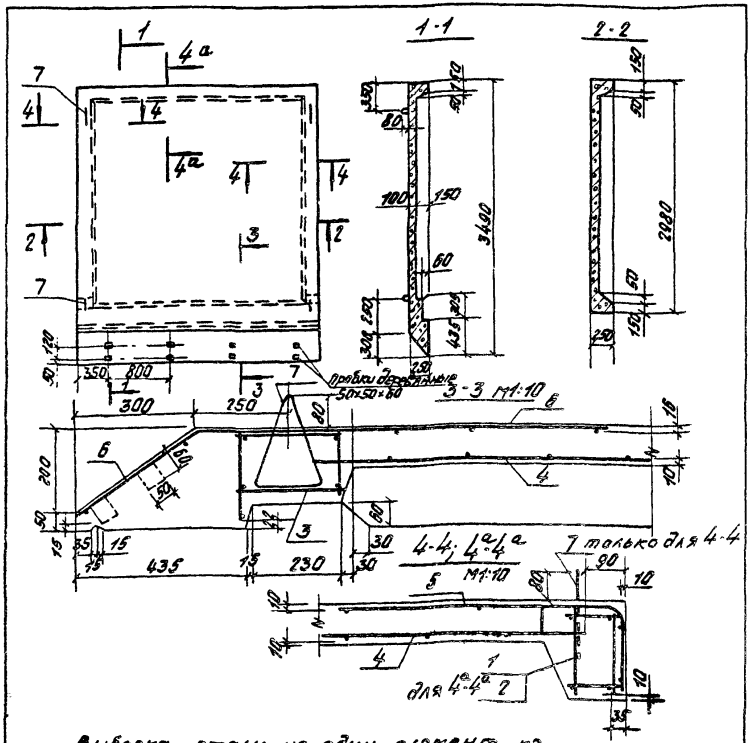

Выборка стали на один элемент, кг

Марка элемента	Арматурные изделия						Всего
	Арматурная сталь						
	ГОСТ 5781-75			ГОСТ 5149-72			
	Класс А I			Класс А III			
	Ф, мм		итого	Ф, мм		итого	
	6	14		8	12		
ПНт 2	33,6	3,6	37,2	41.8	16.6	58.4	95.6

ГИП	Простосердов		
Нач. отд.	Резниковский		
Гл. конст.	Ярыгин		
Гл. спец.	Курдюмов		
Рук. гр.	Кузнецов		
Ст. инж.	Кошман		

3.702-1/79-В.3-24.0.0.00 СБ

Плита надсилосная ПНт2 Сборочный чертеж

Стадия	Масса	Масштаб
Р	3 5т	1:50 1:10
Лист	Листов 1	

ЦНИИпромзернопроект

Формат 11

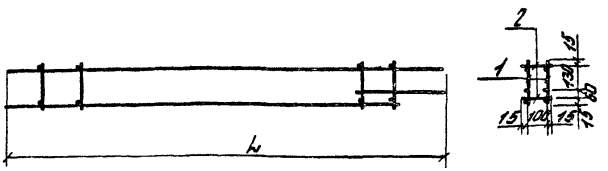

Обозначение	Марка	L мм	Масса кг
3.702-1/79-В.3-24.1.0.00	КП19	3080	10.4
-01	КП20	2880	9.6

Формат	Зона	Поз.	Обозначение	Наименование	Кол.	Примечание
				Документация		
11			3.702-1/79-В.3-00.0.0.0 то	Техническое описание		на 4х листах
			Переменные данные для исполнений			
				3.702-1/79-В.3-24.1.0.00		для КП19
				Сборочные единицы		
11		1	3.702-1/79-В.3-24.1.1.00	Каркас плоский Кр18	2	
				Детали		
Б.Ч		2	3.702-1/79-В.3-24.1.0.01	ф6АI ГОСТ 5781-75 l=130	28	0.8
				3.702-1/79-В.3-24.1.0.00-01		для КП20
				Сборочные единицы		
11		1	3.702-1/79-В3-24.1.1.00-01	Каркас плоский Кр19	2	
				Детали		
Б.Ч		2	3.702-1/79-В.3-24.1.0.01	ф6АI ГОСТ 5781-75 l=130	26	0.8

ГИП	Простосердов		
Нач. отд.	Резниковский		
Гл. конст.	Ярыгин		
Гл. спец.	Курдюмов		
Рук. гр.	Кузнецов		
Ст. инж.	Кошман		

3.702-1/79-В.3-24.1.0.00

Каркас пространственный КП 19, КП20

Стадия	Масса	Масштаб
Р	см. табл.	
Лист	Листов 1	

ЦНИИпромзернопроект

17Е13 Б4 копировал Тарасова

Формат 11

Формат	Зона	Поз.	Обозначение	Наименование	Кол.	Прим.
				Документация		
11			3.702-1/79-В.3-24.1.1.00 сб	Сборочный чертеж		
11			3.702-1/79-В.3-00.0.0.0 то	Техническое описание		на 4х листах
				Детали		
Б.Ч		1	3.702-1/79-В.3-24.1.1.01	Ф12А III ГОСТ 5.1459-72; ℓ=560	1	0,5 кг
			Переменные данные для исполнений			
				3.702-1/79-В.3-24.1.1.00		для Кр18
				Детали		
Б.Ч		2	3.702-1/79-В.3-24.1.1.02	Ф12А III ГОСТ 5.1459-72; ℓ=2740	1	2,4
Б.Ч		3	3.702-1/79-В.3-24.1.1.03	Ф8А III ГОСТ 5781-75; ℓ=3080	1	1.2
Б.Ч		4	3.702-1/79-В.3-24.1.1.04	Ф6А I ГОСТ 5781-75; ℓ=220	14	0.7
				3.702-1/79-В.3-24.1.1.00-01		для Кр19
				Детали		
Б.Ч		2	3.702-1/79-В.3-24.1.1.05	Ф12А III ГОСТ 5.1459-72; ℓ=2540	1	2,2 кг
Б.Ч		3	3.702-1/79-В.3-24.1.1.06	Ф8А III ГОСТ 5781-75; ℓ=2880	1	1.1 кг
Б.Ч		4	3.702-1/79-В.3-24.1.1.04	Ф6А I ГОСТ 5781-75; ℓ=220	13	0.6 кг

3.702-1/79-В.3-24.1.1.00

ГИП	Простосердов	
Нач. отд.	Резниковский	
Гл. спец.	Курдюмов	
Гл. спец.	Кузнецов	
Ст. инж.	Кошман	

Каркас плоский Кр18, Кр19

Стадия	Лист	Листов
Р		1

Цниипромзернопроект

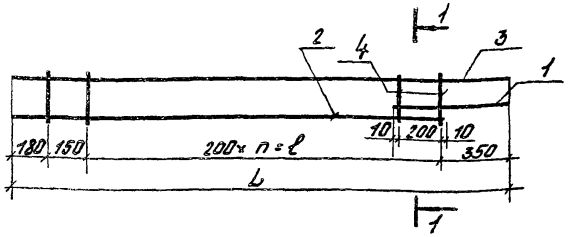

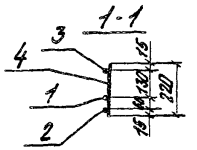

Обозначение	Марка	n	ℓ мм	L мм	Масса кг
3.702-1/79-В.3-24.1.1.00	Кр 18	12	2400	3080	4.8
-01	Кр 19	11	2200	2880	4.4

3.702-1/79-В.3-24.1.1.00 сб

ГИП	Простосердов	
Нач. отд.	Резниковский	
Гл. констр.	Ярыгин	
Гл. спец.	Курдюмов	
Гл. спец.	Кузнецов	
Ст. инж.	Кошман	

Каркас плоский Кр18, Кр19 сборочный чертеж

Стадия	Масса	Масштаб
Р	см. табл.	

Лист | Листов 1

Цниипромзернопроект

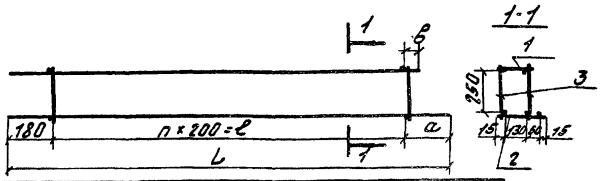

Обозначение	Марка	Размеры в мм а	в	ℓ	L	n	Масса кг
3.702-1/79-В.3-24.2.0.00	КП21	180	180	2600	2960	13	8.7
-01	КП22	280	80	2200	2660	11	7.8

Формат	Зона	Поз.	Обозначение	Наименование	Кол.	Примеч.
				Документация		
11			3.702-1/79-В.3-00.0.0.0ТО	Техническое описание		на 4 листах
				Переменные данные для исполнения		
				3.702-1/79-В.3-24.2.0.00		для КП21
				Сборочные единицы		
11		1	3.702-1/79-В.3-10.0.2.00-07	Каркас плоский Кр13	1	
11		2	3.702-1/79-В.3-24.2.1.00	——"—— Кр20	1	
				Детали		
Б.Ч		3	3.702-1/79-В.3-24.2.0.01	ФБАI ГОСТ 5781-75; ℓ=280	28	1.7 кг
				3.702-1/79-В.3-24.2.0.00-01		для КП22
				Сборочные единицы		
11		1	3.702-1/79-В.3-10.0.2.00-06	Каркас плоский Кр14	1	
11		2	3.702-1/79-В.3-24.2.1.00-01	——"—— Кр21	1	
				Детали		
Б.Ч		3	3.702-1/79-В.3-24.2.0.01	ФБАI ГОСТ 5781-75; ℓ=280	24	1,5 кг

ГИП	Простосердов	
Нач. отд.	Резниковский	
Гл. констр.	Ярыгин	
Гл. спец.	Курдюмов	
Рук. гр.	Кузнецов	
Ст. инж.	Кашман	

3.702-1/79-В.3-24.2.0.00

Каркас пространственный КП21, КП22

Стадия	Масса	Масштаб
Р	см. табл.	
Лист	Листов 1	

ЦНИИПромзерноПроект

Форм. 1771

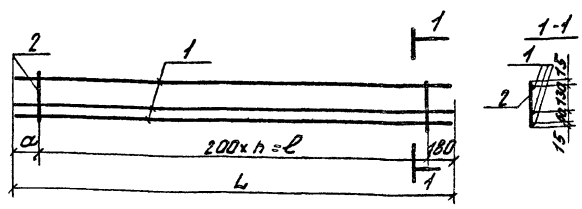

Обозначение	Марка	Размеры в мм а	ℓ	L	h	Масса
3.702-1/79-В.3-20.2.1.00	Кр20	180	2600	2960	13	4.2кг
-01	Кр21	280	220	2660	11	3.7кг

Формат	Зона	Поз.	Обозначение	Наименование	Кол.	Примеч.
				Документация		
11			3.702-1/79-В.3-00.0.0.0ТО	Техническое описание		на 4 листах
				Переменные данные для исполнения		
				3.702-1/79-В.3-24.2.1.00		для Кр20
				Детали		
Б.Ч		1	3.702-1/79-В.3-24.2.1.01	ФВАIII ГОСТ 5781-75; ℓ=2960	3	3.5кг
Б.Ч		2	3.702-1/79-В.3-24.2.1.02	ФБАI ГОСТ 5781-75; ℓ=220	14	0.7кг
				3.702-1/79-В.3-24.2.1.00-01		для Кр21
				Детали		
Б.Ч		1	3.702-1/79-В.3-24.2.1.03	ФВАIII ГОСТ 5781-75; ℓ=2660	3	3.1кг
Б.Ч		2	3.702-1/79-В.3-24.2.1.02	ФБАI ГОСТ 5781-75; ℓ=220	12	0.6кг

ГИП	Простосердов	
Нач. отд.	Резниковский	
Гл. констр.	Ярыгин	
Гл. спец.	Курдюмов	
Рук. гр.	Кузнецов	
Ст. инж.	Кашман	

3.702-1/79-В.3-24.2.1.00

Каркас плоский Кр20; Кр21

Стадия	Масса	Масштаб
Р	см. табл.	
Лист	Листов 1	

ЦНИИПромзерноПроект

Карандаш Таганрог 1771 Б5 тираж 12

Формат	Зона	Поз.	Обозначение	Наименование	Кол.	Примечание
				Документация		
11			3.702-1/79-В.3-25.0.0.00 сб	Сборочный чертеж		на 2х листах
11			3.702-1/79-В.3-00.0.0.0 то	Техническое описание		на 4х листах
				Сборочные единицы		
11		1	3.702-1/79-В.3-24.1.0.00	Каркас пространственный КП19	1	
11		2	-01	—— " —— КП20	1	
11		3	3.702-1/79-В.3-24.2.0.00	—— " —— КП21	1	
11		4	-01	—— " —— КП22	1	
11		5	3.702-1/79-В.3-18.0.2.00	Сетка арматурная С16	1	
11		6	3.702-1/79-В.3-20.0.2.00	Сетка арматурная гнутая С21	1	
11		7	-01	—— " —— С22	1	
11		8	3.702-1/79-В.3-21.0.1.00	—— " —— С23	1	
11		9	-02	—— " —— С25	1	
				Детали		
11		12	3.702-1/79-В.3-08.0.0.01-17	Стержень гнутый	1	
11		13	3.702-1/79-В.3-08.0.0.01-18	—— " —— " ——	1	
11		14	3.702-1/79-В.3-08.0.0.01-19	—— " —— " ——	1	
11		15	3.702-1/79-В.3-15.1.3.01-12	—— " —— " ——	2	
		16	Серия 3.400-7; вып. 1	Петля М14-150	4	
				Материалы		
				Бетон марки 300	1.7	$м^3$

3.702-1/79-В.3-25.0.0.00

Гип	Простосердов	
Нач. отд.	Резниковский	
Гл. спец.	Курдюмов	
Рук. гр.	Кузнецов	
Ст. инж.	Кошман	

Плита надсилосная ПНту 2

Стадия	Лист	Листов
Р		1

Цниипромзернопроект

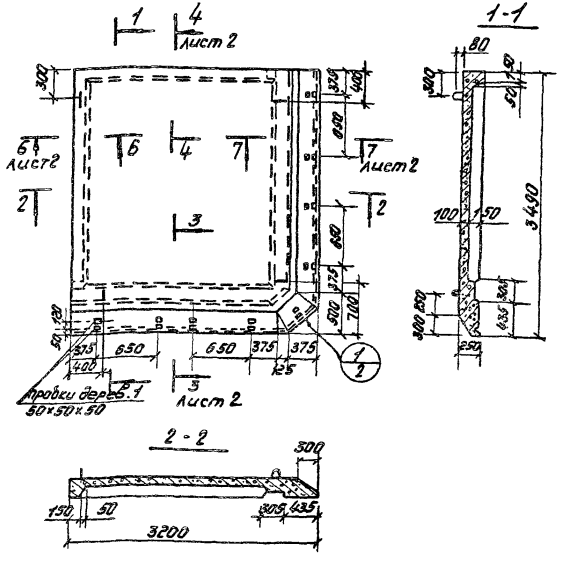

Выборка стали на один элемент, кг

Марка элемента	Арматурные изделия							Закладные изделия		Всего
	Арматурная сталь							Профильная сталь	Итого	
	ГОСТ 5781-75			ГОСТ 5.1459-72						
	Класс А I			Класс А III			Итого			
	Ф мм		Итого	Ф мм		Итого		Шпилька с гайкой		
	6	14		8	12					
ПНту 2	36.8	3.6	40.4	41.6	11.2	52.8	93.2	9.0	9.0	102.2

3.702-1/79-В.3-25.0.0.00 сб

Гип	Простосердов	
Нач. отд.	Резниковский	
Гл. констр.	Ярыгин	
Гл. спец.	Курдюмов	
Рук. гр.	Кузнецов	
Ст. инж.	Кошман	

Плита надсилосная ПНту 2. Сборочный чертеж

Стадия	Масса	Масштаб
Р	4,3т	1:50

Лист 1 Листов 2

Цниипромзернопроект

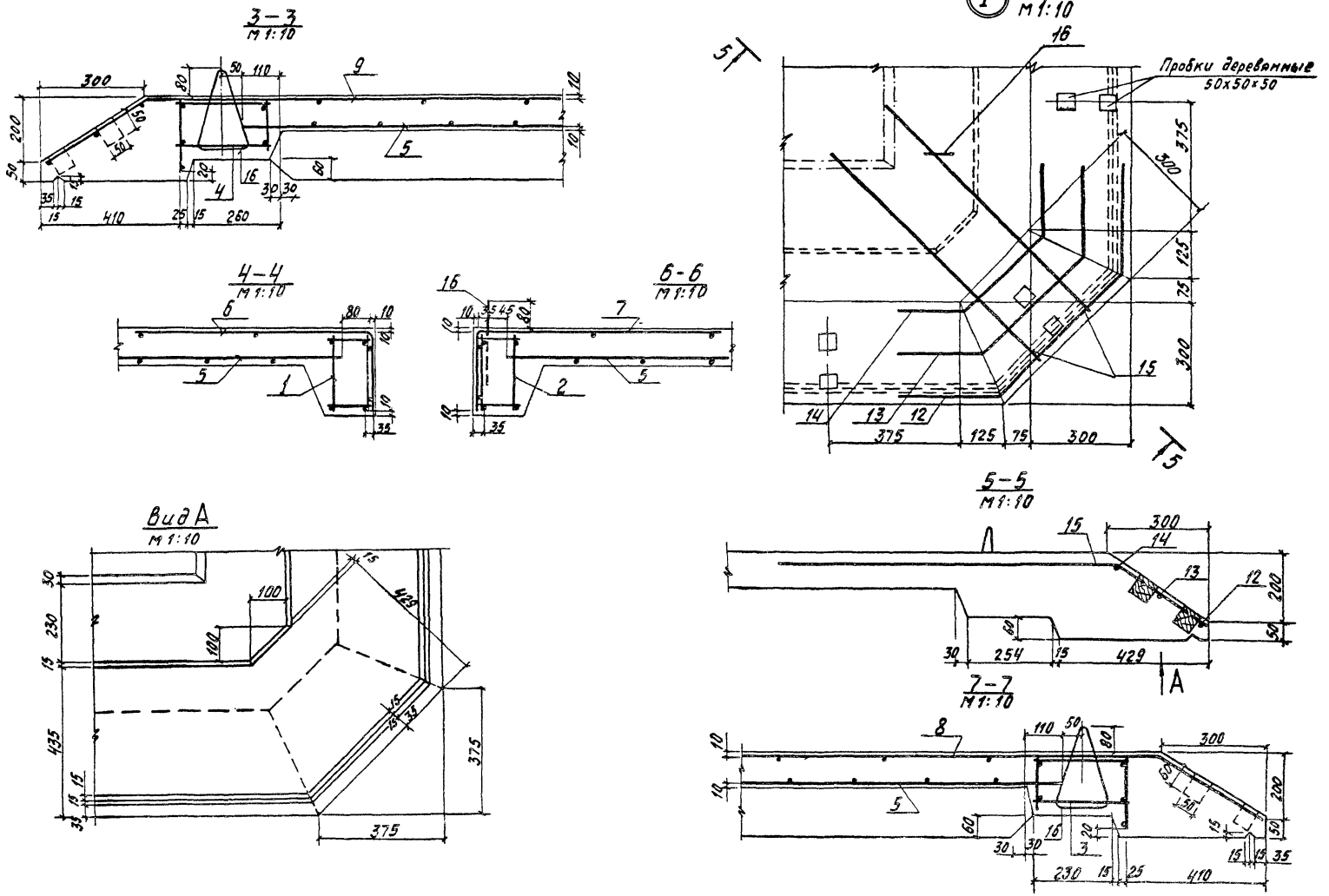
3-3
М 1:10
4-4
М 1:10
6-6
М 1:10
1
М 1:10
Пробки деревянные
50х50х50
5-5
М 1:10
Вид А
М 1:10
7-7
М 1:10

Формат	Зона	Поз.	Обозначение	Наименование	Кол.	Примеч.
				Документация		
11е			3.702-1/79 - В.3 - 34.0.0.00 СБ	Сборочный чертеж		на 2х листах
11			3.702-1/79 - В.3 - 00.00.0 ТО	Техническое описание		на 4 листах
				Сборочные единицы		
11		1	3.702-1/79 - В.3 - 34.0.1.00	Каркас пространственный КП23	1	
		2	Серия 1.465-7 вып.3 ч.2 л.8	Каркас плоский Кр3	1	
		3	——— " ——— л.11	——— " ——— Кр6	5	
11		4	3.702-1/79 - В.3 - 34.0.2.00	Сетка арматурная С26	1	
		5	Серия 1.465-7 вып.3 ч.2 л.5	——— " ——— С3	4	
11		6	3.702-1/79 - В.3 - 34.0.2.00-01	——— " ——— С27	1	
		7	Серия 1.465-7 вып.3 ч.2 л.19	Изделие закладное М1н	2	
		8	——— " ———	——— " ——— М1т	2	
				Детали		
6.4		9	3.702-1/79 - В.3 - 34.0.0.01	Ф22 А III В ГОСТ 5781-75; l=5950	2	35.8 кг
		10	Серия 3.400-7 вып.1	Петля М14-150	4	
				Материалы		
				Бетон марки 300	1.0	м³

3.702-1/79 - В.3 - 34.0.0.00

Плита покрытия с карнизом $\frac{ПА III В}{1.5 \times 6}$ - 5 к

Стадия	Лист	Листов
Р		1

Цниипромзернопроект

Гип	Простосердов	
Нач. отд.	Резниковский	
Гл. спец.	Курбюмов	
Рук. пр.	Кузнецов	
Ст. инж.	Гостерева	

Инв. № подл. | Подпись и дата | Взам. инв. №

Формат 11

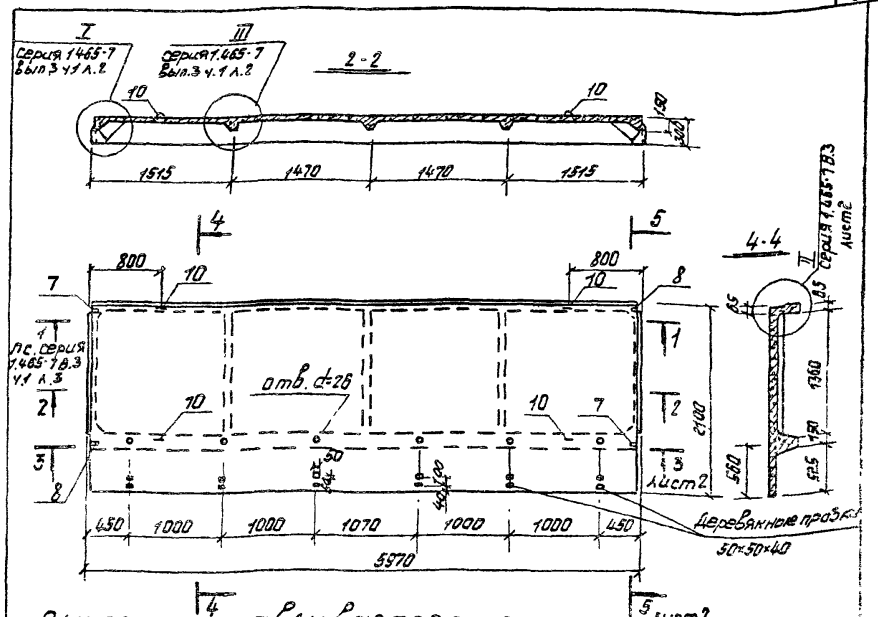

Плита изготавливается по технологии, изложенной в серии 1.465-7 вып.3 ч.1.

Выборка стали на один элемент, кг

Марка элемента	Арматурные изделия											Закладные изделия				Всего
	Арматурная сталь ГОСТ 5781-75 и 5.1459-72							Армат. проволока ГОСТ 6727-53*			итого	Профильная сталь		Хрмст ГОСТ 5781-75	итого	
	Класс А I		Класс А III			Класс А III В		Класс В I						А III		
	Фмм 14	итого	Фмм 8	Фмм 12	итого	Фмм 22	итого	Фмм 4	Фмм 5	итого		163×6	Труба dy=30	Фмм 8		
$\frac{ПА III В}{1.5 \times 6}$ = 5к	3.6	3.6	31.1	7.5	38.6	35.8	35.8	5.7	19.6	25.3	103.3	2.4	2.5	2.4	7.3	110.6 кг

1. Для изготовления плиты могут быть использованы стальные формы для плит по серии 1.465-7 (с изменением борт-оснастки наружного ребра).
2. Петли поз. 10 допускается заменить невыступающими петлями ПС2 по серии 1.465-7 вып. 3 ч.1.

3.702-1/79 - В.3 - 34.0.0.00 СБ

Плита покрытия с карнизом $\frac{ПА III В}{1.5 \times 6}$ - 5 к
Сборочный чертеж

Стадия	Масса	Масштаб
Р	2,5 т	1:50

Лист 1 | Листов 2

Цниипромзернопроект

Гип	Простосердов	
Нач. отд.	Резниковский	
Гл. констр.	Ярыгин	
Гл. спец.	Курбюмов	
Рук. пр.	Кузнецов	
Ст. инж.	Гостерева	

Копировал Тарасова 17.2.13 6.5 Формат

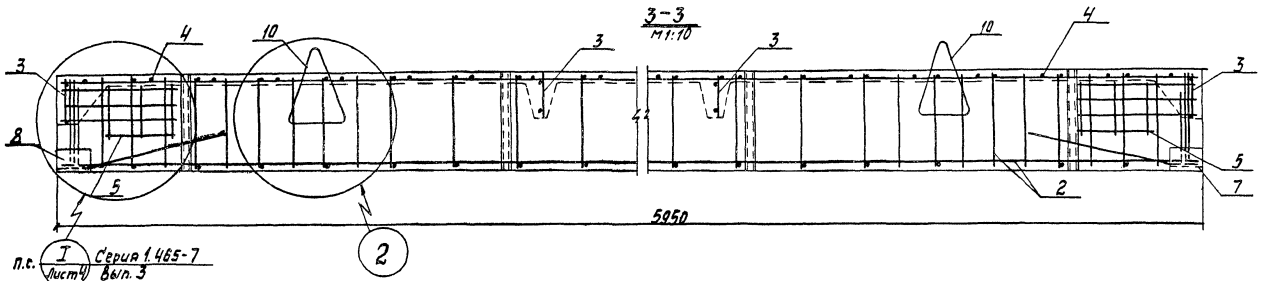

п.г. I Серия 1.465-7 Вып. 3 Лист 4

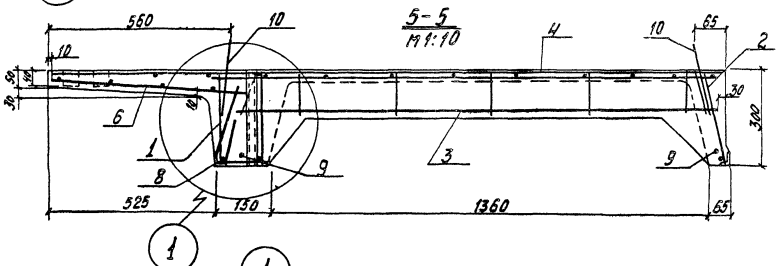

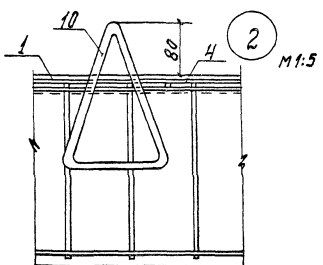

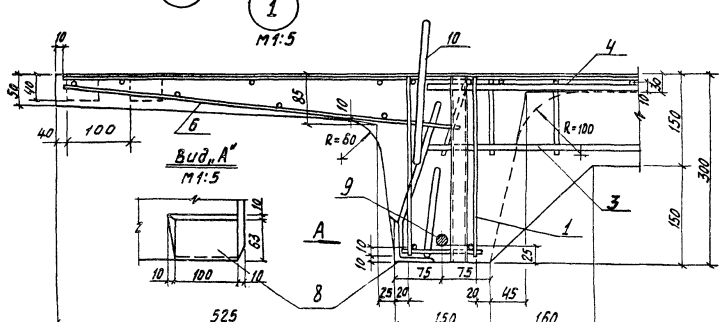

Петли поз. 10 привязать к арматуре каркаса

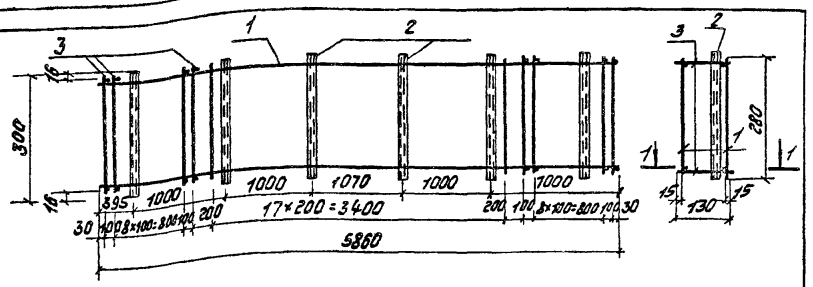

1-1
М1:5

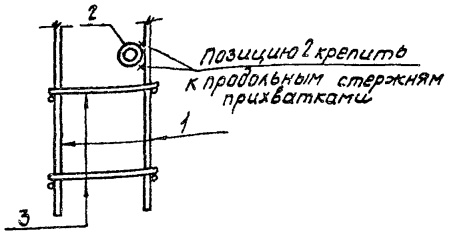

Формат	Зона	Поз.	Обозначение	Наименование	Кол.	Примеч.
				Документация		
11			3.702-1/79-В.3-00.0.0.0 то	Техническое описание		на 4х листах
				Сборочные единицы		
		1	Серия 1.465-7 Вып.3 ч.2 п 8	Каркас плоский Кр3	2	
				Детали		
Б.Ч		2	3.702-1/79-В.3-34.0.1.01	Труба $\frac{30\times2\ ГОСТ\ 10704-76}{В.Ст3кп2\ ГОСТ\ 380-71^*}$ ℓ=300	6	2,5кг
Б.У		3	3.702-1/79-В.3-34.0.1.02	ф 8А III ГОСТ 5781-75; ℓ=130	80	4.1кг

3.702-1/79-В.3-34.0.1.00

Каркас пространственный КП23

Стадия	Масса	Масштаб
Р	24.6кг	1:10

Лист | Листов 1

ЦНИИпромзернопроект

Гл. констр.	Ярыгин	
Гл. спец.	Курдюмов	
Рук. гр.	Кузнецов	
Ст. инж.	Костарева	

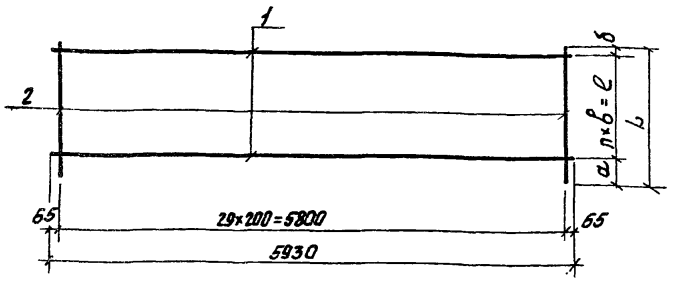

Обозначение	Марка	Размеры, мм						Масса кг
		а	б	в	п	ℓ	L	
3.702-1/79-В.3-34.0.2.00	С26	40	40	200	10	2000	2080	19.6
3.702-1/79-В.3-34.0.2.00-01	С27	125	25	160	3	480	630	4.2

Формат	Зона	Поз.	Обозначение	Наименование	Кол.	Примеч.
				Документация		
11			3.702-1/79-В.3-00.0.0.0 то	Техническое описание		
				3.702-1/79-В.3-34.0.2.00		для С26
				Детали		
Б.У		1	3.702-1/79-В.3-34.0.2.01	ф5ВI ГОСТ 6727-53*; ℓ=5930	11	10.0кг
Б.У		2	3.702-1/79-В.3-34.0.2.02	ф5ВI ГОСТ 6727-53*; ℓ=2080	30	9.6кг
				3.702-1/79-В.3-34.0.2.00-01		для С27
				Детали		
Б.У		1	3.702-1/79-В.3-34.0.2.03	ф4ВI ГОСТ 6727-53*; ℓ=5930	4	2,3кг
Б.У		2	3.702-1/79-В.3-34.0.2.04	ф4ВI ГОСТ 6727-53*; ℓ=625	30	1.9кг

3.702-1/79-В.3-34.02.00

Сетка арматурная С26, С27

Стадия	Масса	Масштаб
Р	см.табл.	1:5

Лист | Листов 1

ЦНИИпромзернопроект

Гип	Простосердов	
Нач. отд.	Резниковский	
Гл. констр.	Ярыгин	
Гл. спец.	Курдюмов	
Рук. гр.	Кузнецов	
Ст. инж.	Костарева	

gost.e-ecolog.ru