ТИПОВЫЕ КОНСТРУКЦИИ, ИЗДЕЛИЯ И УЗЛЫ ЗДАНИЙ И СООРУЖЕНИЙ

СЕРИЯ 5.905-2

ГАЗОРЕГУЛЯТОРНЫЕ ПУНКТЫ (ГРП) ШКАФНОГО ТИПА ДЛЯ СНИЖЕНИЯ ДАВЛЕНИЯ ГАЗА

ВЫПУСК 2

ШКАФНОЙ РЕГУЛЯТОРНЫЙ ПУНКТ С РЕГУЛЯТОРОМ ДАВЛЕНИЯ ГАЗА РД-50 (ШРП. 2.00)

РАЗРАБОТАНЫ
ИНСТИТУТОМ „МОСГАЗПРОЕКТ"

Главный инженер института /С.Д. Лаубис/
Главный инженер проекта /Ю.С. Гайстер/

УТВЕРЖДЕНЫ
И ВВЕДЕНЫ В ДЕЙСТВИЕ МЖКХ РСФСР

с 1 июля 1980 г.
протокол от 24 марта 1980 г.

gost.e-ecolog.ru

Госстрой СССР

Тбилисский филиал
ЦИТП
Типовой проект /серия/
№ 5-905-2 в.2
Заказ № 361
Цена 4 руб 56 коп
Тираж 400
Дата "19" V 1983г.

Содержание выпуска 2

Обозначение	Наименование	Стр.
	Титульный лист	
	Содержание альбома	2
ШРП.2.00	Пункт регуляторный шкафной с	
	регулятором РД-50	4
ШРП.2.00ВС	Пункт регуляторный шкафной с	
	регулятором РД-50	5
ШРП.2.00ВП	Пункт регуляторный шкафной с	
	регулятором РД-50	6
ШРП.2.00СБ	Пункт регуляторный шкафной с	
	регулятором РД-50	8
ШРП.2.01.00	Крестовина	10
ШРП.2.01.01	Труба	10
ШРП.2.01.02	Штуцер	10
ШРП.2.01.03	Ниппель	10
ШРП.2.01.00СБ	Крестовина	11
ШРП.2.01.04	Патрубок	12
ШРП.2.01.05	Опора	12
ШРП.2.01.06	Косынка	12
ШРП.2.01.07	Заглушка	12
ШРП.2.02.00	Крестовина	13
ШРП.2.02.00СБ	Крестовина	13
ШРП.2.02.01	Труба	13
ШРП.2.02.02	Труба	13
ШРП.2.03.00	Свеча	14
ШРП.2.03.00СБ	Свеча	14
ШРП.2.03.01	Труба	14
ШРП.2.03.02	Ниппель	14
ШРП.2.04.00	Трубопровод	15
ШРП.2.04.01	Ниппель	15
ШРП.2.04.00СБ	Трубопровод	15
ШРП.2.04.02	Гойка ножевая	16
ШРП.2.04.03	Патрубок	16
ШРП.2.04.04	Труба	16
ШРП.2.05.00	Трубопровод	17
ШРП.2.05.01	Труба	17
ШРП.2.05.00СБ	Трубопровод	17
ШРП.2.06.00	Уголь ник	18
ШРП.2.06.01	Труба	18
ШРП.2.06.00СБ	Уголь ник	18
ШРП.2.06.02	Лапка	19
ШРП.2.06.03	Отвод	19

Обозначение	Наименование	Стр.
ШРП.2.07.00	Переходник	19
ШРП.2.07.01	Штуцер	19
ШРП.2.07.02	Ниппель	20
ШРП.2.07.03	Гойка накидная	20
ШРП.2.08.00	Хомут	20
ШРП.2.08.00СБ	Хомут	20
ШРП.2.08.01	Ушко	21
ШРП.2.09.00	Тройник	21
ШРП.2.09.01	Ниппель	21
ШРП.2.09.02	Ниппель	21
ШРП.2.10.00	Кран	22
ШРП.2.10.01.00	Фиксатор	22
ШРП.2.10.00СБ	Кран	22
ШРП.2.10.01.01	Втулка	23
ШРП.2.10.01.02	Фланец	23
ШРП.2.22	Заглушка	23
ШРП.2.23	Кольцо	23
ШРП.2.24	Штуцер	24
ШРП.2.25	Штуцер	24
ШРП.2.26	Ниппель	24
ШРП.2.27	Ниппель	24
ШРП.2.28	Заглушка	25
ШРП.2.29	Прокладка	25
ШРП.2.14.00	Клин	26
ШРП.2.14.01	Ось	25
ШРП.2.16.00	Шкаф	26
ШРП.2.16.06	Планка	26
ШРП.2.16.07	Гайка	26
ШРП.2.16.00СБ	Шкаф	27
ШРП2.16.01.00	Дверь	29
ШРП.2.16.01.01	Рамка	29
ШРП.2.16.01.00СБ	Дверь	29
ШРП.2.16.01.02	Планка	30
ШРП.2.16.01.03	Втулка	30
ШРП.2.16.01.04	Короб	30
ШРП.2.16.02.00	Щит	30
ШРП.2.16.02.00СБ	Щит	31
ШРП.2.16.02.03	Лист	31
ШРП.2.16.04	Дверь	32
ШРП.2.16.05	Ось	32
ШРП.2.16.03.00	Корпус	32

Обозначение	Наименование	Стр.
ШРП.2.16.03.00СБ	Корпус	33
ШРП.2.16.03.01	Уголок	35
ШРП. 2.16.03.03	Ручка	35
ШРП.2.16.03.04	Лист	35
ШРП.2.16.03.06	Скоба	35
ШРП.2.16.03.10	Лист	36
ШРП.2.16.03.11	Скоба	36
ШРП.2.17.00	Коллектор	36
ШРП.2.17.03	Патрубок	36
ШРП.2.17.00СБ	Коллектор	37
ШРП.2.17.04	Труба	37
ШРП.2.18.00	Коллектор	37
ШРП.2.18.00СБ	Коллектор	38
ШРП.2.18.01	Труба	38
ШРП.2.18.02	Труба	39
ШРП.2.18.03	Труба	39
ШРП.2.18.04	Ушко	39
ШРП.2.18.05	Заглушка	39
ШРП.2.18.06	Патрубок	40
ШРП.2.19.00	Трубопровод	40
ШРП.2.19.00СБ	Трубопровод	40
ШРП.2.19.01	Ниппель	41
ШРП.2.19.02	Гайка накидная	41
ШРП.2.19.03	Труба	41
ШРП.2.20.00	Установка горелки	42
ШРП.2.20.01.00	Кожух	42
ШРП.2.20.01.01	Планка	42
ШРП.2.20.00СБ	Установка горелки	43
ШРП.2.20.01.00СБ	Кожух	44
ШРП.2.20.01.02	Труба	45
ШРП.2.20.01.03	Планка	45
ШРП.2.20.01.04	Фланец	45
ШРП.2.20.01.05	Обечайка	46
ШРП.2.20.02.00	Горелка	46
ШРП.2.20.02.00СБ	Горелка	46
ШРП.2.20.02.01.00	Инжектор	47
ШРП.2.20.02.01.01.00	Отражатель	47
ШРП.2.20.02.01.00СБ	Инжектор	47
ШРП.2.20.02.01.01.01	Кронштейн	48
ШРП.2.20.02.01.01.02	Отражатель	48

Обозначение	Наименование	Стр.
ШРП.2.20.02.01.02	Втулка	48
ШРП.2.20.02.01.03	Труба	48
ШРП.2.20.02.01.04	Рефер	49
ШРП.2.20.02.01.05	Конус	49
ШРП.2.20.02.01.06	Фланец	49
ШРП.2.20.02.02	Сетка	49
ШРП.2.20.02.03	Прокладка	50
ШРП.2.20.02.04	Сетка	50
ШРП.2.20.02.05	Фланец	50
ШРП.2.20.02.06	Сопло	50
ШРП.2.20.03.00	Кронштейн	51
ШРП.2.20.03.01	Гайка накидная	51
ШРП.2.20.03.00СБ	Кронштейн	51
ШРП.2.20.03.02	Ниппель	52
ШРП.2.20.03.03	Труба	52
ШРП.2.20.03.04	Палец	52
ШРП.2.20.03.05	Скоба	52
ШРП.2.20.03.06	Патрубок	53
ШРП.2.20.03.07	Патрубок	53
ШРП.2.20.04.00	Термопара	53
ШРП.2.20.04.01	Шайба	53
ШРП.2.20.04.00СБ	Термопара	54
ШРП.2.20.04.02	Шайба	54
ШРП.2.20.04.03	Термоэлектрод	54
ШРП.2.20.04.04	Трубка	55
ШРП.2.20.04.05	Гайка	55
ШРП.2.20.05.00	Патрубок	55
ШРП.2.20.05.01	Патрубок	55
ШРП.2.20.05.02	Втулка	56
ШРП.2.20.08	Винт	56
ШРП.2.20.09	Штуцер	56
ШРП.2.21.00	Кожух	57
ШРП.2.21.00СБ	Кожух	58
ШРП.2.21.01	Дно	58
ШРП.2.21.02	Цилиндр	58
ШРП.2.20.12	Прокладка	56
ШРП.2.20.13	Кольцо	57
ШРП.2.33	Штуцер	58
ШРП.2.20.14	Сетка	57
ШРП.2.20.15	Накладка	57

Серия 5.905-2, вып.2

Формат	Зона	Поз.	Обозначение	Наименование	Кол.	Примеч.
				Документация		
22			ШРП.2.00 СБ	Сборочный чертеж		
12			ШРП.2.00 ВС	Ведомость спецификации		
12			ШРП.2.00 ВП	Ведомость покупных изделий		
11			ШРП0.00Д	Технические требования и технические характеристики		Выпуск 0
				Сборочные единицы		
11		1	ШРП.2.01.00	Крестовина	1	
11		2	ШРП.2.02.00	Крестовина	1	
11		3	ШРП.2.03.00	Свеча	1	
11		4	ШРП.2.04.00	Трубопровод	1	
11		5	ШРП.2.04.00-01	Трубопровод	1	
11		6	ШРП.2.05.00	Трубопровод	1	
11		7	ШРП.2.05.00-01	Трубопровод	1	
11		8	ШРП.2.06.00	Угольник	2	
11		9	ШРП.2.07.00	Переходник	4	
11		10	ШРП.2.08.00	Хомут	4	
11		11	ШРП.2.09.00	Тройник	2	
11		12	ШРП.2.10.00	Кран	2	
				Детали		
11		15	ШРП.2.22.	Заслонка	1	

Подп. и дата | Инв. № дубл. | Взам. инв. № | Подп. и дата | Инв. № подл.

Изм.	Лист	№ докум.	Подп.	Дата
Разраб.		Тиранов		11.77
Провер.		Иосилевич		12.77
Гл. спец.		Гайстер		12.77
Н. контр.		Стогонов		12.77
Утв.		Иванов		12.77

ШРП. 2.00

Пункт регуляторный шкафной с регулятором. РД-50

Лит	Лист	Листов
И	1	6

Институт Мосгазпроект

Копировал: Моисеева Формат 11

Формат	Зона	Поз.	Обозначение	Наименование	Кол.	Примеч.
11		16	ШРП.2.23	Кольцо	1	
11		17	ШРП.2.24	Штуцер	2	
11		18	ШРП.2.25	Штуцер	2	
11		19	ШРП.2.26	Ниппель	1	
11		20	ШРП.2.27	Ниппель	2	
11		21	ШРП.2.28-01	Заглушка	1	
		22	ШРП.2.28-02	Заглушка	1	
11		23	ШРП.2.29-01	Прокладка	8	
		24	ШРП.2.29-02	Прокладка	4	
		25	ШРП.2.29-03	Прокладка	4	
		26	ШРП.2.29-04	Прокладка	8	
6.4		27	ШРП.2.30	Трубка		
				Трубка 4 Ст. 20х3 Гост 5496-67		
				L=300 В7	2	0,1 кг.
				Стандартные изделия		
		29		Угольник Ц-50		
				Гост 8946-75	2	
		30		Ниппель Ц-15		
				ГОСТ 8958-75	4	
				Контргайки Гост 8968-75		
		31		32-Ц	2	
		32		40-Ц	4	
		33		50-Ц	6	
		34		65-Ц	2	
		35		Муфта 50-Ц		
				Гост 8966-75	2	
		36		Сгон 50-Ц ГОСТ 8969-75	2	

Подп. и дата | Инв. № дубл. | Взам. инв. № | Подп. и дата | Инв. № подл.

Изм.	Лист	№ докум.	Подп.	Дата

ШРП. 2.00 Лист 2

Копировал: Моисеева Формат 11

Формат	Зона	Поз.	Обозначение	Наименование	Кол.	Примеч.
		37		Вентиль запорный проходной 3-10		
				Гост 10094-75	4	
		38		Кран 50 ГОСТ 12154-74	2	
		39		Фланец 50-6		
				Гост 1255-67	1	
		40		Болт М12х50.58.096		
				Гост 7798-70	28	
		41		Гайка М12.5.096		
				Гост 5915-70	28	
				Прочие изделия		
		44		Кран натяжной муфтовый с фланцем для контрольного манометра 14М1-16		
				Ду15, каталог ЦКБА 4.1	1	
		45		Манометр ОБМ1-100 со шкалой 0÷10 кгс/см²		
				ТУ 25-03-20-70	1	
		46		Регулятор РД-[illegible]		
				ТУ 400-10-33-76	2	
		47		Клапан ПКК-40 Н		
				ТУ 400-10-36-76	2	
		48		Фильтр ФС-25		
				ТУ 400-10-37-76	2	

Подп. и дата | Инв. № дубл. | Взам. инв. № | Подп. и дата | Инв. № подл.

Изм.	Лист	№ докум.	Подп.	Дата

ШРП. 2.00 Лист 3

Копировал: Моисеева Формат 11

Формат	Зона	Поз.	Обозначение	Наименование	Кол.	Примечание
				Комплекты		
11			ШРП.2.14.00	Ключ	1	
				Переменные данные для исполнения		
				Ош. ШРП.2.00 до ШРП.2.00-02		
				Сборочные единицы		
11		50	ШРП.2.16.00	Шкаф	1	
11		51	ШРП.2.17.00	Коллектор	1	
11		52	ШРП.2.18.00	Коллектор	1	
				Детали		
11		53	ШРП.3.28	Заглушка	4	
				Стандартные изделия		
				Контргайки Гост 8968-75		
		55		15-Ц	8	
		56		20-Ц	8	
		57		Кран В-2 Гост 19193-73	1	
		58		Кран 15 Гост 16155-70	7	
		59		Болт М8х16.58.096		
				Гост 7798-70	7	
		60		Гайка М8.5.096 Гост 5915-70	7	

Подп. и дата | Инв. № дубл. | Взам. инв. № | Подп. и дата | Инв. № подл.

Изм.	Лист	№ докум.	Подп.	Дата

ШРП. 2.00 Лист 4

Копировал: Моисеева Формат 11

Серия 5.905-2, вып. 2

Формат	Зона	Поз.	Обозначение	Наименование	Кол.	Примечание
				От ШРП.200-03 до ШРП.200-05		
				Сборочные единицы		
А1		50	ШРП.2.16.00-01	Шкаф	1	
А1		51	ШРП.2.17.00-01	Коллектор	1	
А1		61	ШРП.2.19.00	Трубопровод	1	
А1		62	ШРП.2.20.00	Установка горелки	1	
А1		63	ШРП.2.21.00	Кожух	1	
				Детали		
А1		53	ШРП.2.28	Заглушка	2	
А1		66	ШРП.2.29	Прокладка	2	
А1		69	ШРП.2.33	Штуцер	1	
				Стандартные изделия		
				Контргайки ГОСТ8968-75		
		55		15-Ц	9	
		56		20-Ц	4	
		58		Кран 15 ГОСТ 16155-70	8	

Инв.№ подл. | Подп. и дата | Взам. инв.№ | Инв.№ дубл. | Подп. и дата

Изм. Лист N докум. Подп. Дата

ШРП.2.00

Лист 5

Формат	Зона	Поз.	Обозначение	Наименование	Кол.	Примечание
				Болты ГОСТ7798-70		
		59		М8×16.58.096	6	
		71		М10×20.58.096	4	
				Гайки ГОСТ5915-70		
		60		М8.5.096	6	
		73		М10.5.096	4	
		74		М16.5.096	1	
		75		Шайба 10.02.096 ГОСТ11371-78	4	
		76		Шайба 16.65Г ГОСТ6402-70	1	

Инв.№ подл. | Подп. и дата | Взам. инв.№ | Инв.№ дубл. | Подп. и дата

Изм. Лист N докум. Подп. Дата

ШРП.2.00

Лист 6

№ строки	Обозначение	Наименование	Куда входит: Обозначение	Кол.	Общее кол.	Примечание
1						
2	ШРП.2.00	Пункт регуляторный шкафной с				
3		регулятором РД-50			1	
4						
5	ШРП.2.01.00	Крестовина		1	1	
6	ШРП.2.02.00	Крестовина		1	1	
7	ШРП.2.03.00	Свеча		1	1	
8	ШРП.2.04.00	Трубопровод		1	1	
9	ШРП.2.04.00-01	Трубопровод		1	1	
10	ШРП.2.05.00	Трубопровод		1	1	
11	ШРП.2.05.00-01	Трубопровод		1	1	
12	ШРП.2.06.00	Угольник		2	2	
13	ШРП.2.07.00	Переходник		4	4	
14	ШРП.2.08.00	Хомут		4	4	
15	ШРП.2.09.00	Тройник		2	2	
16	ШРП.2.10.00	Кран		2	2	
17	ШРП.2.10.01.00	Фиксатор	ШРП.2.10.00	1	2	
18	ШРП.2.14.00	Ключ		1	1	
19						
20		Переменные данные для исполнений				
21						
22		от ШРП.2.00 до ШРП.2.00-02				
23						
24	ШРП.2.16.00	Шкаф		1	1	

Инв.№ подл. | Подп. и дата | Взам. инв.№ | Инв.№ дубл. | Подп. и дата

ШРП.2.00 ВС

Изм.	Лист	N докум.	Подп.	Дата
Разраб.	Тюрнов			02.86
Пров.	Иосилевич			02.86
Гл. спец.	Гаистер			02.86
Н. контр.	Стоянов			02.86
Утв.	Иванов			02.86

Пункт регуляторный шкафной с регулятором РД-50

Ведомость спецификаций

Лит. | Лист 1 | Листов 2

Институт Мосгазпроект

Копировал

Формат 12

Серия 5.905-2, вып. 2

№ строки	Обозначение	Наименование	Куда входит: Обозначение	Кол.	Общее кол.	Примечание
1						
2	ШРП. 2.16.01.00-01	Корпус	ШРП. 2.16.00	1	1	
3	ШРП. 2.16.02.00	Дверь	ШРП. 2.16.00	1	1	
4	ШРП. 2.16.03.00	Щит	ШРП. 2.16.00	1	1	
5	ШРП. 2.16.03.00-01	Щит	ШРП. 2.16.00	1	1	
6	ШРП. 2.17.00	Коллектор		1	1	
7	ШРП. 2.18.00	Коллектор		1	1	
8						
9						
10		от ШРП. 2.00-03 до ШРП. 2.00-05				
11						
12	ШРП. 2.16.00-01	Шкаф		1	1	
13	ШРП. 2.16.01.00	Корпус	ШРП. 2.16.00-01	1	1	
14	ШРП. 2.16.02.00	Дверь	ШРП. 2.16.00	1	1	
15	ШРП. 2.16.03.00	Щит	ШРП. 2.16.00	1	1	
16	ШРП. 2.16.03.00-01	Щит	ШРП. 2.16.00	1	1	
17	ШРП. 2.17.00-01	Коллектор		1	1	
18	ШРП. 2.19.00	Трубопровод		1	1	
19	ШРП. 2.20.00	Установка горелки		1	1	
20	ШРП. 2.20.01.00	Кожух	ШРП. 2.20.00	1	1	
21	ШРП. 2.20.02.00	Горелка	ШРП. 2.20.00	1	1	
22	ШРП. 2.20.02.01.00	Инжектор	ШРП. 2.20.02.00	1	1	
23	ШРП. 2.20.02.01.01.00	Отражатель	ШРП. 2.20.02.01.00	1	1	
24	ШРП. 2.20.03.00	Кронштейн	ШРП. 2.20.00	1	1	
25	ШРП. 2.20.04.00	Термопара	ШРП. 2.20.00	1	1	
26	ШРП. 2.20.05	Патрубок	ШРП. 2.20.00	1	1	
27	ШРП. 2.21.00	Кожух		1	1	
28						
27						
29						
30						
31						

Инв. № подл. | Подп. и дата | Взам. инв. № | Инв. № дубл. | Подп. и дата

Изм.	Лист	№ докум.	Подпись	Дата	ШРП. 2.00 ВС	Лист 2

Копировал: [illegible] Формат 12

№ строки	Наименование	Обозначение документа на поставку	Поставщик	Куда входит (обозначение)	Количество: На изделие	Комплекты	На регулир.	Всего	Примечание
1									
2	Угольник Ц-50	ГОСТ 8946-75			2			2	
3	Ниппель Ц-15	ГОСТ 8958-75			4			4	
4	Контргайка 32-Ц	ГОСТ 8968-75			2			2	
5	40-Ц				4			4	
6	50-Ц				6			6	
7	65-Ц				2			2	
8	Муфта 50-Ц	ГОСТ 8966-75			2			2	
9	Сгон 50-Ц	ГОСТ 8969-75			2			2	
10	Вентиль запорный проходной 3-10	ГОСТ 10094-75			4			4	
11	Кран 50	ГОСТ 12154-74			2			2	
12	Кран 25-1	ГОСТ 19193-73		ШРП. 2.10.00	2			2	
13	Фланец 25-10	ГОСТ 1255-67		ШРП. 2.01.00	2			2	
14				ШРП. 2.06.00	1			2	
15								4	
16									
17	50-6				1			1	
18				ШРП. 2.01.00	1			1	
19								2	
20									
21	Болт М6×20.58.096	ГОСТ 7798-70		ШРП. 2.16.00	20			20	
22	М12×50.58.096				28			28	
23									
24	Винт М6×8.58.096	ГОСТ 1491-72		ШРП. 2.10.00	1			2	

Инв. № подл. | Подп. и дата | Взам. инв. № | Инв. № дубл. | Подп. и дата

Изм.	Лист	№ докум.	Подпись	Дата	ШРП. 2.00 ВП
Разраб.	Тиронов	[illegible]	[illegible]	13.77	Пункт регуляторный шкафной с регулятором ДД-50
Пров.	Иосифович	[illegible]	[illegible]	17.12.77	
Гл. спец.	Гойстер	[illegible]	[illegible]	17.12.77	Ведомость покупных изделий
Н. контр.	Стогонов	[illegible]	[illegible]	17.12.77	
Утв.	Иванов	[illegible]	[illegible]	12.77	

Лит.	Лист	Листов
Ц	1	3

Институт Мосгазпроект

Копировал: [illegible] Формат 12

Серия 5.905-2, вып.2

№ строки	Наименование	Обозначение документа на поставку	Поставщик	Куда входит (обозначение)	Количество: на изделие	в комплекте	на регулир.	Всего	Примеч.
1									
2	Гайка М12.5.096	ГОСТ 5915-70			28			28	
3	Заклепка 2х6.00	ГОСТ 10299-68		ШРП.2.16.00	4			4	
4	Шплинт 4х22-001.	ГОСТ 397-66		ШРП.2.08.00	1			4	
5	Петля ПНС-60	ГОСТ 5088-72		ШРП.2.16.01.00	4			4	
6									
7	Кран натяжной муфтовый								
8	с фланцем для контрольного								
9	манометра Ду15	Каталог ЦКБА ч.1	Киевский завод "Промарматура"		1			1	
10	Манометр ОБМ1-100 са								
11	шкалой 0÷10кгс/см²	ТУ25-03-20-70	Завод "Манометр" г. Томск		1			1	
12	Регулятор РД-50	ТУ400-10-33-76	Могилев-Подольский ремонтно-механический завод		2			2	
13	Клапан ПКК-40Н	ТУ400-10-36-76	Могилев-Подольский ремонтно-механический завод		2			2	
14	Фильтр ФС-25	ТУ400-10-37-76	Могилев-Подольский ремонтно-механический завод		2			2	
15									
16	Переменные данные для исполнения								
17									
18	От ШРП.2.00 до ШРП.2.00-02								
19									
20	Контргайка 15-Ц	ГОСТ 8968-75			8			8	
21	20-Ц				8			8	
22	Кран 15-2	ГОСТ 19193-73			1			1	
23	Кран 15	ГОСТ 16155-70			7			7	
24									
25	Болт М8х16.58.096	ГОСТ 7798-70			7			7	
26									
27	Гайка М6.5.096	ГОСТ 5915-70		ШРП.2.16.00	22			22	
28	М8.5.096				7			7	
29									
30									

Инв.№ подл. | Подп. и дата | Взам. инв.№ | Инв.№ дубл. | Подп. и дата

Изм. Лист | № докум. | Подп. | Дата

ШРП.2.00 ВП

Лист 2

Копировал Формат А2

№ строки	Наименование	Обозначение документа на поставку	Поставщик	Куда входит (обозначение)	Количество: на изделие	в комплекте	на регулир.	Всего	Примеч.
1									
2	От ШРП.2.00-03 до ШРП.2.00-05								
3									
4	Уголь ник Ц-15	ГОСТ 8946-75		ШРП.2.20.00	1			1	
5	Контргайка 15-Ц	ГОСТ 8968-75			9			9	
6				ШРП.2.20.00	2			2	
7								11	
8	20-Ц				4			4	
9	Кран 15	ГОСТ 16155-70			8			8	
10	Болт М8х16.58.096	ГОСТ 7798-70			6			6	
11	М10х30.58.096			ШРП.2.20.00	2			2	
12	Винт М6х25.58.096	ГОСТ 1491-72		ШРП.2.20.02.00	6			6	
13	Гайка М6.5.096	ГОСТ 5915-70		ШРП.2.16.00	22			22	
14				ШРП.2.20.02.00	6			6	
15								28	
16	М8.5.096				6			6	
17	М10.5.096			ШРП.2.20.00	2			2	
18	М16.5.096				5			5	
19	Шайба 6 65 Г	ГОСТ 6402-70		ШРП.2.20.02.00	6			6	
20	16 65 Г				1			1	
21	Шайба 10.02.096	ГОСТ 11371-78		ШРП.2.20.00	2			2	
22	16.02.096				4			4	
23	Заклепка 2х8.00	ГОСТ 10299-68		ШРП.2.02.01.00	3			3	
24									
25	Клапан электромагнитный								
26	ЭМК-П-15		Экспериментальный завод "Газоавтоматика" г. Саратов	ШРП.2.20.00	1			1	
27									
28									
29									
30									

Инв.№ подл. | Подп. и дата | Взам. инв.№ | Инв.№ дубл. | Подп. и дата

Изм. Лист | № докум. | Подп. | Дата

ШРП.2.00 ВП

Лист 3

Копировал Формат А1

ШРП. 2.00 СБ

Серия 5.905-2, вып. 2

Рис. 1

Двери не показаны

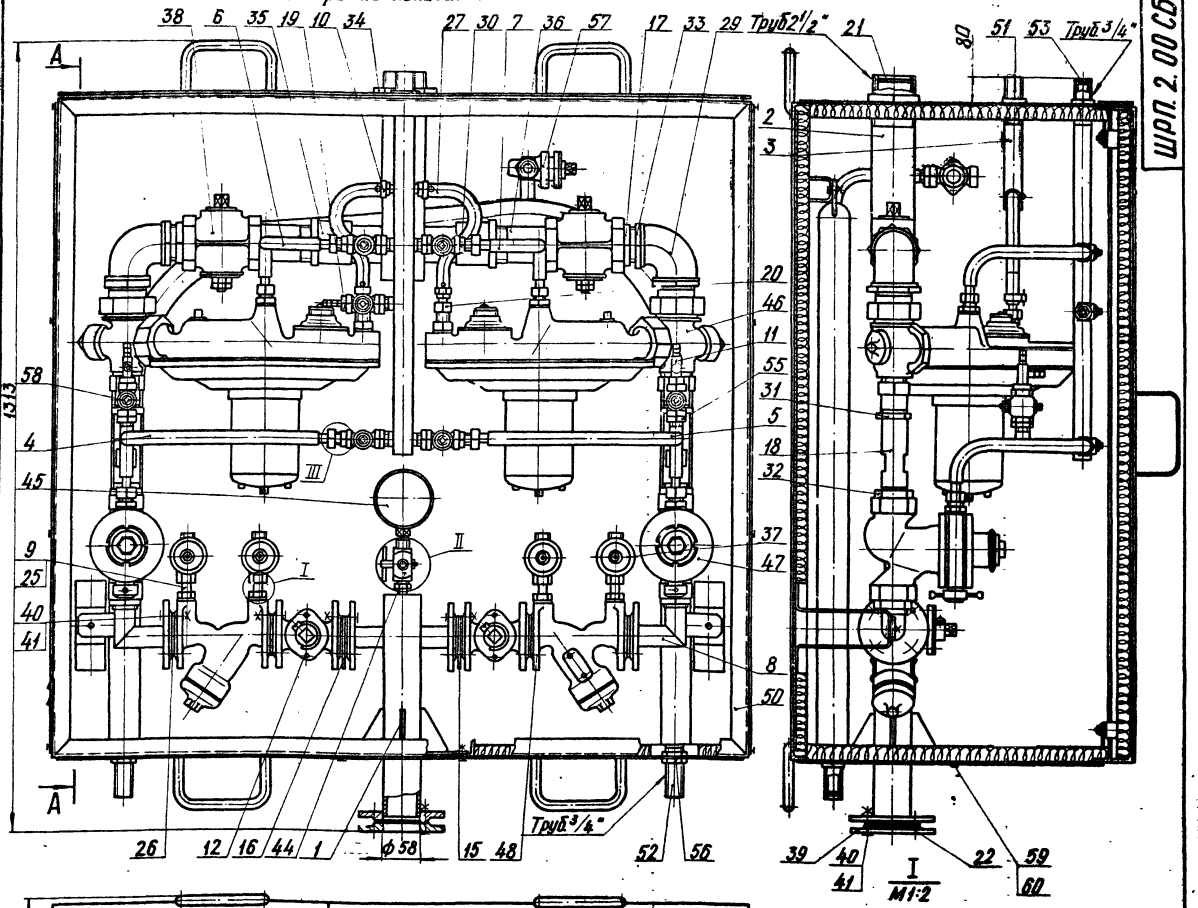

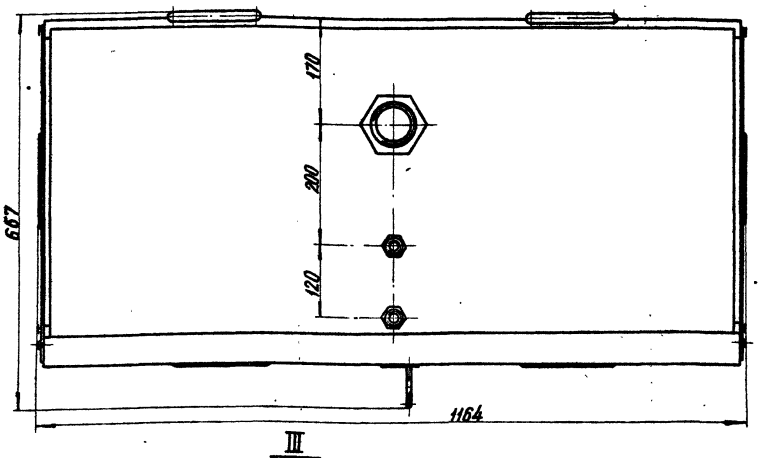

III
М1:1

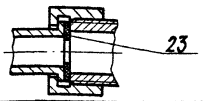

I
М1:2

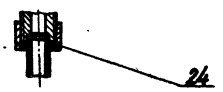

II
М1:1

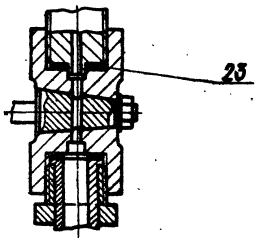

1. Покрытие наружной поверхности шкафа и трубопроводов, кроме резьб, таблички, предохранительной, регулирующей и запорной арматуры, эмаль ПФ-115 серая ГОСТ 6465-76 II Ж, с предварительной грунтовкой ПФ-020, ГОСТ 18186-79
2. Деталь поз. № 20 ставится вместо ниппеля и накидной гайки регулятора поз. № 46.
3. Размеры для справок.

Обозначение	Рис.	Давление рабочее на входе, МПа (кгс/см²)	Диаметр седла клапана регулятора давления, мм	Вид отопления	Масса, кг
ШРП. 2.00	1	до 0,1 (1)	25	Водяное или паровое	226
-01		св. 0,1 (1) до 0,3 (3)	20		
-02		св. 0,3 (3) до 0,6 (6)	15		
-03	2	до 0,1 (1)	25	Газовый обогрев	242
-04		св. 0,1 (1) до 0,3 (3)	20		
-05		св. 0,3 (3) до 0,6 (6)	15		

Изм. Лист	№ докум.	Подп.	Дата	ШРП. 2.00 СБ
Разраб.	Туранов			Пункт регуляторный шкафной с регулятором РД-50 Сборочный чертеж
Пров.	Иосилевич			
Т. контр.				
Гл. спец.	Гайстер			
Н. контр.	Стоганов			
Утв.	Иванов			

Лит.	Масса	Масштаб
И	см. табл.	1:5

Лист 1 Листов 2

Институт Мосгазпроект

Инв. № подл. | Подп. и дата | Взам. инв. № | Инв. № дубл. | Подп. и дата

Копировал: Карымова

Формат 22

ШРП. 2.00СБ

Серия 5.905-2, вып. 2

Рис. 2

Остальное см. рис. 1

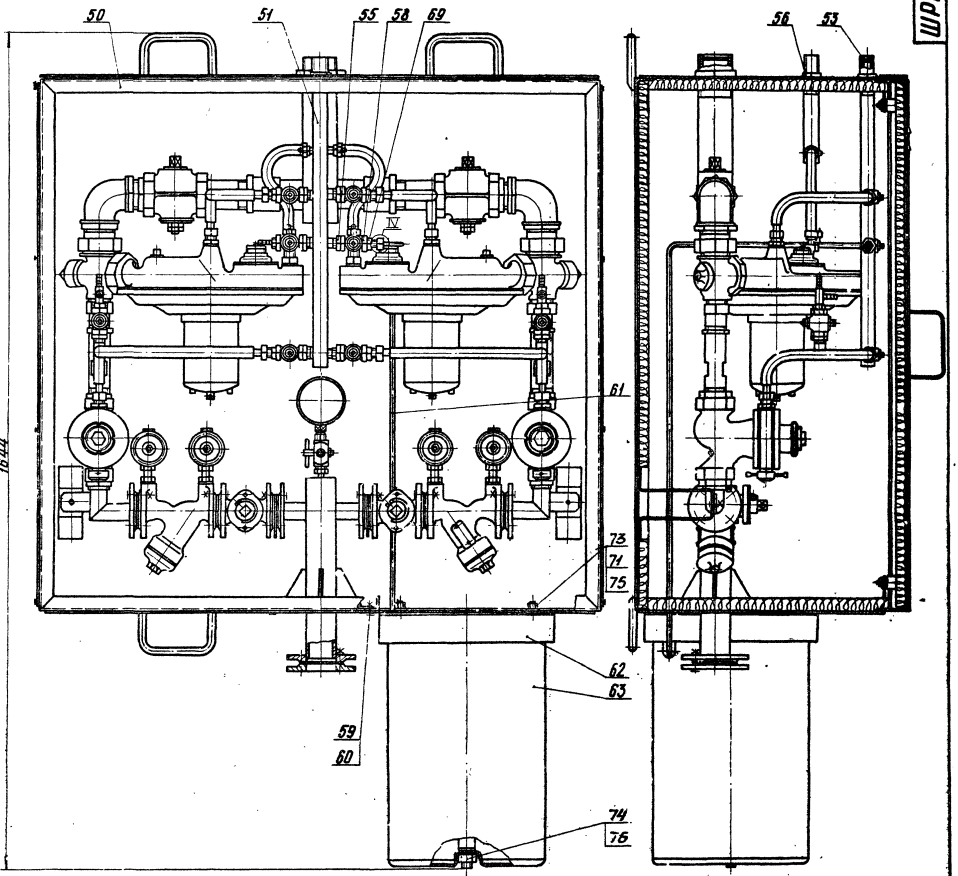

IV

М 1:1

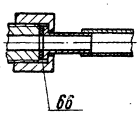

Изм.	Лист	N Докум.	Подп.	Дата
Разраб.		Тиранов		
Провер.		Носилевич		
Т. контр.				
Гл. спец.		Гайстер		
Н. контр.		Стогонов		
Утв.		Иванов		

ШРП. 2.00СБ

Лит.	Масса	Масштаб

Лист 2 Листов

Инв. № подл. | Подп. и дата | Взам. инв. № | Инв. № дубл. | Подп. и дата

копировал: Карымова

формат 22

Серия 5.905-2, вып. 2

Формат	Зона	Поз.	Обозначение	Наименование	Кол.	Примечание
				Документация		
22			ШРП. 2. 01. 00. СБ	Сборочный чертеж		
				Детали		
11		1	ШРП. 2. 01. 01	Труба	1	
11		2	ШРП. 2. 01. 02	Штуцер	1	
11		3	ШРП. 2. 01. 03	Ниппель	1	
11		4	ШРП. 2. 01. 04	Патрубок	2	
11		5	ШРП. 2. 01. 05	Опора	1	
11		6	ШРП. 2. 01. 06	Косынка	4	
11		7	ШРП. 2. 01. 07	Заглушка	1	
				Стандартные изделия		
		10		Фланец 25-10 ГОСТ 1255-67	2	
		11		Фланец 50-6 ГОСТ 1255-67	1	

Инв. № подл. | Подп. и дата | Взам. инв. № | Инв. № дубл. | Подп. и дата

Изм.	Лист	№ докум.	Подп.	Дата
Разраб.		Тиранов		12.79
Пров.		Васильевич		12.79
Т. контр.				
Н. контр.		Стоганов		12.79
Утв.				

ШРП. 2. 01. 00

Крестовина

Лит. | Лист | Листов

Институт Мосгазпроект

Копировал: Карымова | Формат А4

ШРП 2. 01. 01

Rz 50

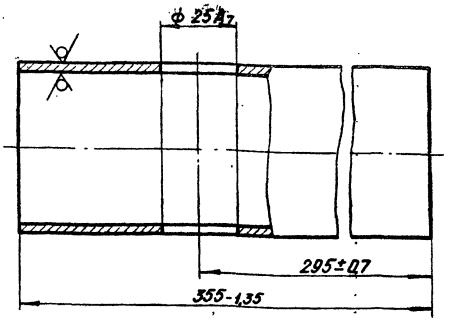

Изм.	Лист	№ докум.	Подп.	Дата
Разраб.		Елисеевская		12.79
Пров.		Васильевич		12.79
Т. контр.				
Н. контр.		Стоганов		12.79
Утв.				

ШРП. 2. 01. 01

Труба

Труба 57х3 ГОСТ 8732-78 / В20 ГОСТ 8731-74

Лит.	Масса	Масштаб
У	1,4	1:1
Лист	Листов 1	

Институт Мосгазпроект

Копировал: Карымова | Формат А4

ШРП 2. 01. 02

Rz 50

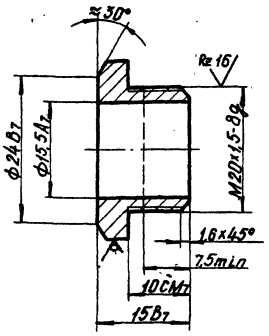

Изм.	Лист	№ докум.	Подп.	Дата
Разраб.		Елисеевская		12.79
Пров.		Васильевич		12.79
Т. контр.				
Н. контр.		Стоганов		12.79
Утв.				

ШРП. 2. 01. 02

Штуцер

Лит.	Масса	Масштаб
У	0,02	2:1
Лист	Листов 1	

Институт Мосгазпроект

Шестигранник 25 ГОСТ 2879-69 / 20-4-6 ГОСТ 1050-74

Копировал: Карымова | Формат А4

ШРП 2. 01. 03

Rz 50

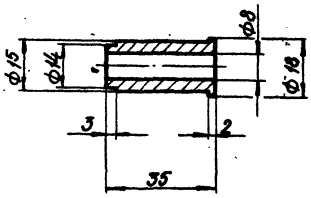

Предельные отклонения размеров: отверстий - по A_7; валов - по B_7, остальных - по CM_7.

Изм.	Лист	№ докум.	Подп.	Дата
Разраб.		Елисеевская		12.79
Пров.		Васильевич		12.79
Т. контр.				
Н. контр.		Стоганов		12.79
Утв.				

ШРП. 2. 01. 03

Ниппель

Лит.	Масса	Масштаб
У	0,035	1:1
Лист	Листов 1	

Институт Мосгазпроект

Сталь 20-4-5 ГОСТ 1050-74

Копировал: Карымова | Формат А4

ШРП.2.01.00СБ

Серия 5.905-2, вып.2

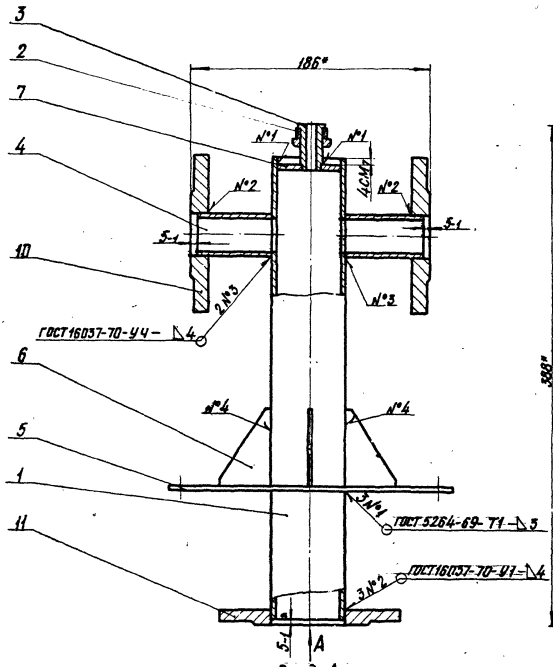

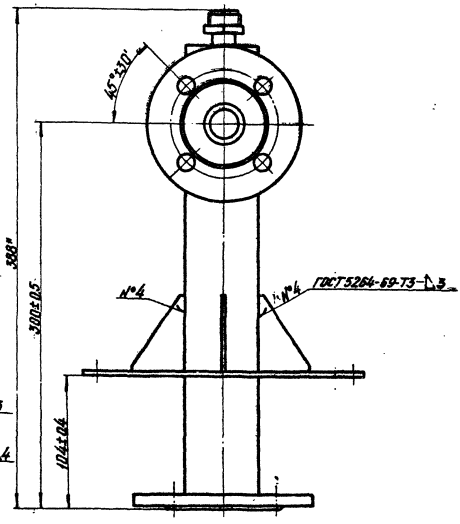

Вид А

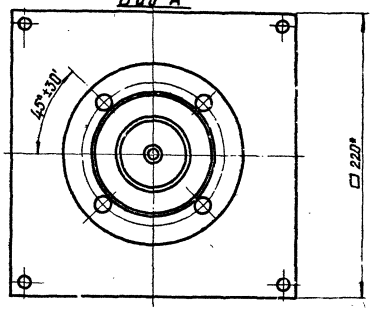

* Размеры для справок

Инв.№подл.	Подп. и дата	Взам.инв.№	Инв.№дубл.	Подп. и дата			

Изм.	Лист	№ докум.	Подп.	Дата	ШРП.2.01.00СБ		
Разраб.		Елисеева		12.77	Крестовина	Лит.	Масса	Масштаб
Пров.		Иванов		12.77	Сборочный чертеж	У	85	1:2
Т.контр.						Лист	Листов 1	
Н.контр.		Сталнов		12.77		Институт Мосгазпроект		
Утв.								

Копировал: карамова

Формат А2

Серия 5.905-2, вып. 2

ШРП 2.01.04

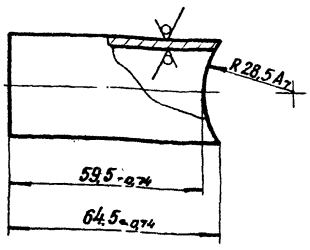

Инв.№ подл.	Подп. и дата	Взам. инв.№	Инв.№ дубл.	Подп. и дата	

Изм.	Лист	№ докум.	Подп.	Дата
Разраб.	Елисаветская			12.77
Провер.	Васильевич			12.77
Т.контр.				
Н.контр.	Стогинов			12.77
Утв.				

ШРП.2.01.04

Патрубок

Лит.	Масса	Масштаб
У	0,13	1:1
Лист	Листов 1	

Труба 32х3 ГОСТ 8732-78 / В20 ГОСТ 8731-74

Институт Мосгазпроект

Копировал: Карымова Формат А4

ШРП 2.01.05

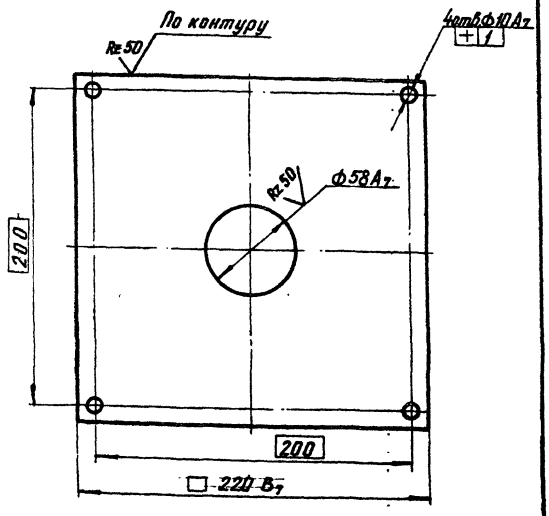

Инв.№ подл.	Подп. и дата	Взам. инв.№	Инв.№ дубл.	Подп. и дата	

Изм.	Лист	№ докум.	Подп.	Дата
Разраб.	Елисаветская			12.77
Провер.	Васильевич			12.77
Т.контр.				
Н.контр.	Стогинов			12.77
Утв.				

ШРП.2.01.05

Опора

Лит.	Масса	Масштаб
У	1,4	1:2
Лист	Листов 1	

Лист Б-ПН-4,0 ГОСТ 19903-74 / Ст.3 ГОСТ 14637-89

Институт Мосгазпроект

Копировал: Карымова Формат А4

ШРП 2.01.06

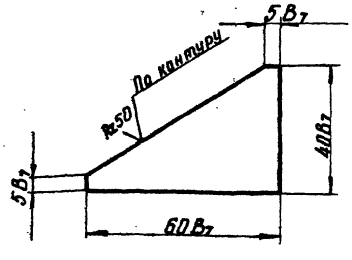

Инв.№ подл.	Подп. и дата	Взам. инв.№	Инв.№ дубл.	Подп. и дата	

Изм.	Лист	№ докум.	Подп.	Дата
Разработ.	Елисаветская			12.77
Провер.	Васильевич			12.77
Т.контр.				
Н.контр.	Стогинов			12.77
Утв.				

ШРП.2.01.06

Косынка

Лит.	Масса	Масштаб
У	0,045	1:1
Лист	Листов 1	

Лист Б-ПН-1,0 ГОСТ 19903-74 / Ст.3 10СТ 14637-89

Институт Мосгазпроект

Копировал: Карымова Формат А4

ШРП 2.01.07

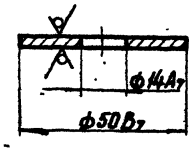

Инв.№ подл.	Подп. и дата	Взам. инв.№	Инв.№ дубл.	Подп. и дата	

Изм.	Лист	№ докум.	Подп.	Дата
Разраб.	Елисаветская			12.77
Провер.	Васильевич			12.77
Т.контр.				
Н.контр.	Стогинов			12.77
Утв.				

ШРП.2.01.07

Заглушка

Лит.	Масса	Масштаб
У	0,04	1:1
Лист	Листов 1	

Лист Б-ПН-3,0 ГОСТ 19903-74 / 4-IV-ВСт3сп ГОСТ 16523-97

Институт Мосгазпроект

Копировал: Карымова Формат А4

Формат	Зона	Поз.	Обозначение	Наименование	Кол.	Примечание
				Документация		
11			ШРП.2.02.00 СБ	Сборочный чертеж		
				Детали		
11		1	ШРП. 2. 02. 01	Труба	2	
11		2	ШРП. 2. 02. 02	Труба	1	
Б.Ч.		3	ШРП. 2. 02. 03	Заглушка		
				Лист Б-ПН-40 ГОСТ 19903-74 В.Ст.3сп. ГОСТ 14637-69		
				ф 67 В₇	1	0,08 кг

Серия 5.905-2, вып. 2

Изм.	Лист	№ докум.	Подп.	Дата
Разраб.		Тиранов		02.77
Провер.		Иосилевич		11.12.77
Н. контр.		Стоганов		11.12.77
Утв.				

ШРП.2.02.00

Крестовина

Лит.	Лист	Листов
И		1

Институт Мосгазпроект

Инв. № подл. | Подп. и дата | Взам. инв. № | Инв. № дубл. | Подп. и дата

копировал: Карымова Формат 11

ШРП.2.02.00СБ

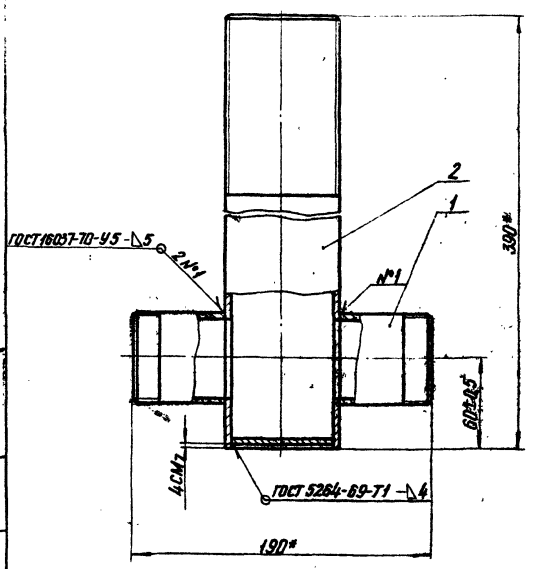

* Размеры для справок.

Изм.	Лист	№ докум.	Подп.	Дата
Разраб.		Тиранов		02.77
Провер.		Иосилевич		11.12.77
Т. контр.				
Н. контр.		Стоганов		11.12.77
Утв.				

ШРП2.02.00СБ

Крестовина
Сборочный чертеж

Лит.	Масса	Масштаб
И	3,4	1:2

Лист 1 Листов 1

Институт Мосгазпроект

Инв. № подл. | Подп. и дата | Взам. инв. № | Инв. № дубл. | Подп. и дата

копировал: Карымова Формат 11

ШРП.2.02.01

Rz50 (√)

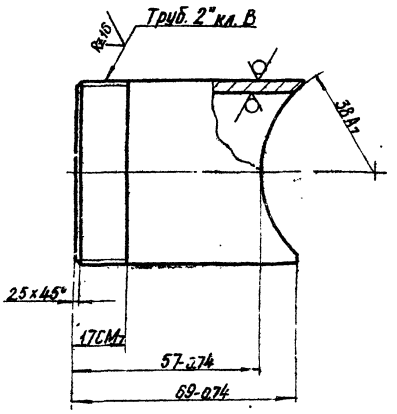

Изм.	Лист	№ докум.	Подп.	Дата
Разраб.		Тиранов		
Провер.		Иосилевич		
Т. контр.				
Н. контр.		Стоганов		
Утв.				

ШРП.2.02.01

Труба

Лит.	Масса	Масштаб
И	0,4	1:1

Лист 1 Листов 1

Труба 6х4 ГОСТ 8732-78 / 6х4 ГОСТ 8731-74

Институт Мосгазпроект

Инв. № подл. | Подп. и дата | Взам. инв. № | Инв. № дубл. | Подп. и дата

копировал: Карымова Формат 11

ШРП.2.02.02

Rz50 (√)

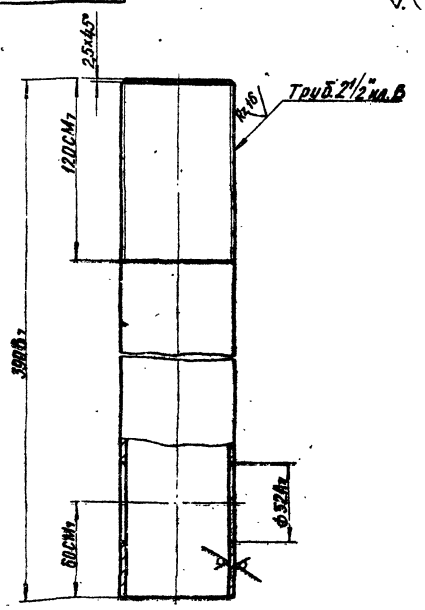

Изм.	Лист	№ докум.	Подп.	Дата
Разраб.		Тиранов		
Провер.		Иосилевич		
Т. контр.				
Н. контр.		Стоганов		
Утв.				

ШРП.2.02.02

Труба

Лит.	Масса	Масштаб
И	2,5	1:2

Лист 1 Листов 1

Труба 76х4 ГОСТ 8732-78 / 6х6 ГОСТ 8731-74

Институт Мосгазпроект

Инв. № подл. | Подп. и дата | Взам. инв. № | Инв. № дубл. | Подп. и дата

копировал: Карымова Формат 11

Серия 5.905-2, вып.2

Формат	Зона	Поз.	Обозначение	Наименование	Кол.	Примечание
				Документация		
11			ШРП. 2. 03. 00 СБ	Сборочный чертеж		
				Детали		
11		1	ШРП. 2. 03. 01	Труба	1	
11		2	ШРП. 2. 03. 02	Ниппель	2	
БЧ		3	ШРП. 2. 03. 03	Заглушка		
				Б-ПН-3.0 ГОСТ 19903-74 Лист 4-14-5 Ст.3 сп ГОСТ 14637-70		
				Ф22 B_7	1	0,01 кг

Инв.№ подл. | Подп. и дата | Взам. инв.№ | Инв.№ дубл. | Подп. и дата

Изм.	Лист	№ докум.	Подп.	Дата	
Разраб.		Елисеевичев		12.77	ШРП. 2.03.00
Провер.		Шеслевич		12.77	
Т.контр.					Свеча
Н.контр.		Стогонов			Лит. / Масса / Масштаб
Утв.					У / 0,5 / 1:1
					Лист 1 / Листов 1
					Институт Мосгазпроект

Копировал: Карымова Формат А1

ШРП 2.03.00 СБ

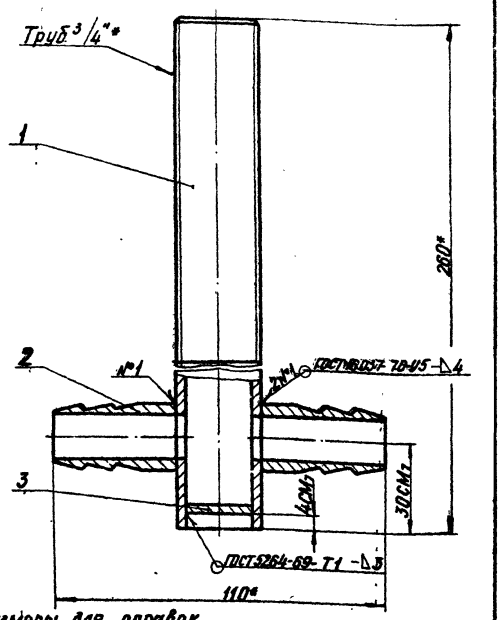

* Размеры для справок.

Изм.	Лист	№ докум.	Подп.	Дата	
Разраб.		Елисеевичев		12.77	ШРП. 2.03.00 СБ
Провер.		Шеслевич		12.77	
Т.контр.					Свеча
Н.контр.		Стогонов			Сборочный чертеж
Утв.					Лит. / Масса / Масштаб
					У / 0,5 / 1:1
					Лист / Листов 1
					Институт Мосгазпроект

Копировал: Карымова Формат А1

ШРП 2.03.01

Rz 50 (√)

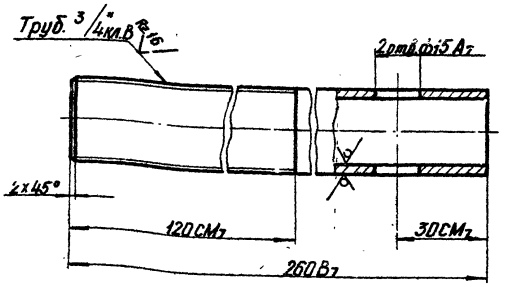

Изм.	Лист	№ докум.	Подп.	Дата	
Разраб.		Елисеевичев		12.77	ШРП. 2.03.01
Провер.		Шеслевич		12.77	
Т.контр.					Труба
Н.контр.		Стогонов			Лит. / Масса / Масштаб
Утв.					У / 0,4 / 1:1
					Лист / Листов 1
					Институт Мосгазпроект

Труба 28х3 ГОСТ 8732-78 В20 ГОСТ 8731-74

Копировал: Карымова Формат А1

ШРП 2.03.02

Rz 50

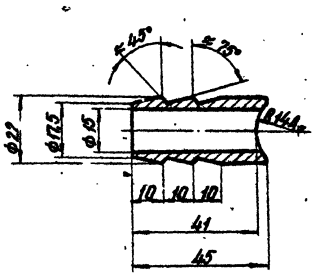

Предельные отклонения размеров: отверстий - по B_7; валов - по B_7; остальных - по CM_7.

Изм.	Лист	№ докум.	Подп.	Дата	
Разраб.		Елисеевичев		12.77	ШРП. 2.03.02
Провер.		Шеслевич		12.77	
Т.контр.					Ниппель
Н.контр.		Стогонов			Лит. / Масса / Масштаб
Утв.					У / 0,04 / 1:1
					Лист / Листов 1
					Институт Мосгазпроект

Сталь 20-4-5 ГОСТ 1050-74

Копировал: Карымова Формат А1

Серия 5.905-2, вып 2

Формат	Зона	Поз.	Обозначение	Наименование	Кол.	Примечание
				Документация		
12			ШРП. 2. 04. 00 СБ	Сборочный чертеж		
				Детали		
11		1	ШРП. 2. 04. 01	Ниппель	2	
11		2	ШРП. 2. 04. 02	Гайка накидная	2	
11		3	ШРП. 2. 04. 03	Патрубок	1	
			Переменные данные	для исполнений		
				ШРП. 3. 04. 00		
				Детали		
12		4	ШРП. 2. 04. 04	Труба	1	
				ШРП. 3. 04. 00-01		
				Детали		
12		4	ШРП. 2. 04. 04-01	Труба	1	

ШРП. 2. 04. 00

Трубопровод

Изм.	Лист	№ докум.	Подп.	Дата
Разраб.	Тиранов			12.77
Провер.	Иосилевич			12.77
Н. контр.	Стеганов			12.77
Утв.				

Лит. | Лист | Листов 1

Институт Мосгазпроект

Копировал: Карымова — Формат 11

ШРП. 2. 04. 01

Rz25

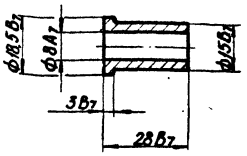

ШРП. 2. 04. 01

Ниппель

Изм.	Лист	№ докум.	Подп.	Дата
Разраб.	Елисаветская			12.77
Провер.	Иосилевич			12.77
Т. контр.				
Н. контр.	Стеганов			12.77
Утв.				

Сталь 20-4-8 ГОСТ 1050-74

Лит. | Масса | Масштаб
И | 0,03 | 1:1

Лист | Листов 1

Институт Мосгазпроект

Копировал: Карымова — Формат 11

ШРП. 2. 04. 00 СБ

ШРП. 2. 04. 00 СБ

ШРП. 2. 04. 00-01 - зеркальное отражение
Остальное-см. ШРП. 2. 04. 00 СБ
М 1:2

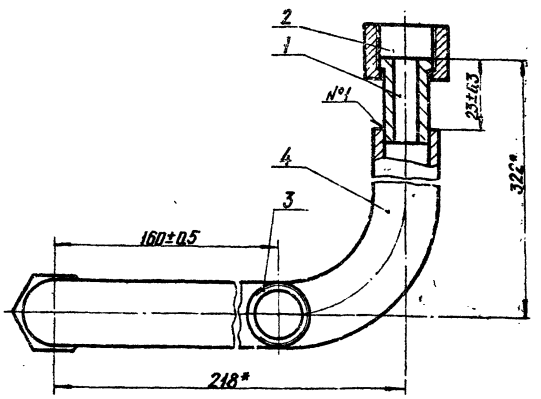

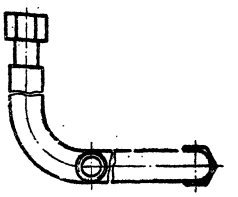

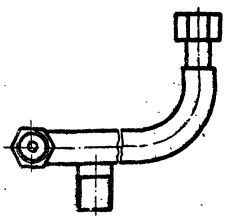

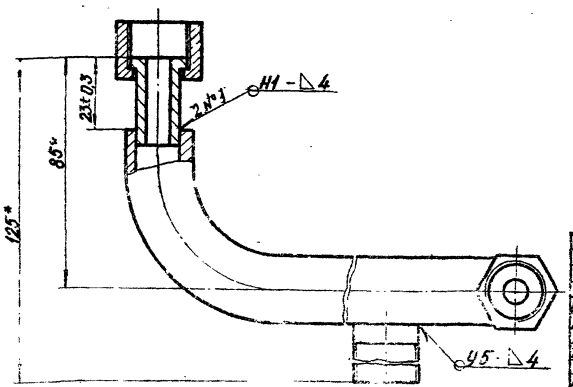

1. Сварные швы по ГОСТ 16037-70.
2. * Размеры для справок.

ШРП. 2. 04. 00 СБ

Трубопровод
Сборочный чертеж

Изм.	Лист	№ докум.	Подп.	Дата
Разраб.	Тиранов			12.77
Провер.	Иосилевич			12.77
Т. контр.				
Н. контр.	Стеганов			12.77
Утв.				

Лит. | Масса | Масштаб
И | 0,9 | 1:1

Лист | Листов 1

Институт Мосгазпроект

Копировал: Карымова — Формат 12

Серия 5.905-2, вып.2

ШРП.2.04.02

Rz 25

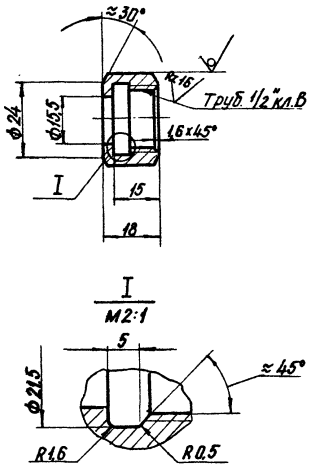

Неуказанные предельные отклонения размеров: отверстий-по A_7, валов-по B_7, остальных-по CM_7.

Изм.	Лист	N Докум.	Подп.	Дата	ШРП.2.04.02			
Разраб.		Елисаветская		12.84	Гайка накидная	Лит.	Масса	Масштаб
Пров.		Иосилевич				И	0,04	1:1
Т.контр.						Лист	Листов 1	
Н.контр.		Стоганов			Шестигранник 25 ГОСТ 2879-69 Ст.3 ГОСТ 535-79	Институт Мосгазпроект		
Утв.								

Инв. N подл. | Подп. и дата | Взам. инв. N | Инв. N дубл. | Подп. и дата

копировал: Карымова — формат 11

ШРП.2.04.03

Rz 25

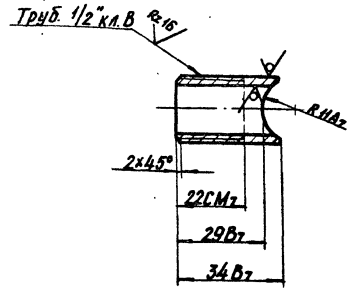

Изм.	Лист	N Докум.	Подп.	Дата	ШРП.2.04.03			
Разраб.		Елисаветская		12.84	Патрубок	Лит.	Масса	Масштаб
Пров.		Иосилевич				И	0,06	1:1
Т.контр.						Лист	Листов 1	
Н.контр.		Стоганов			Труба 22×3 ГОСТ 8734-75 В20 ГОСТ 8733-74	Институт Мосгазпроект		
Утв.								

Инв. N подл. | Подп. и дата | Взам. инв. N | Инв. N дубл. | Подп. и дата

копировал: Карымова — формат 11

ШРП.2.04.04

Rz 320

ШРП.2.04.04

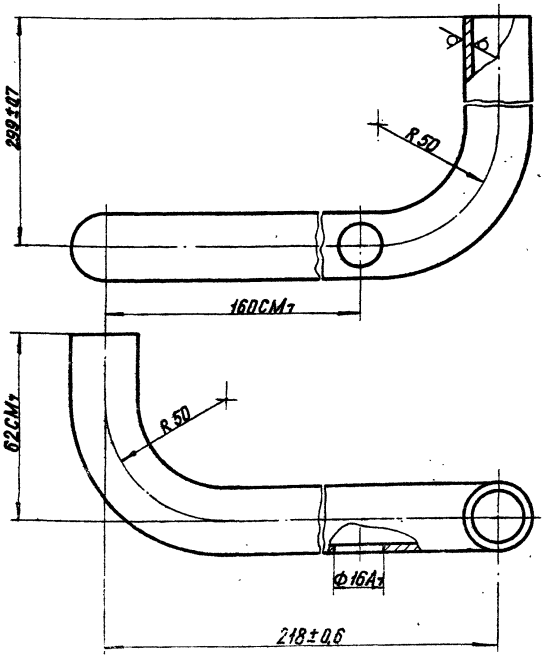

ШРП.2.04.04-01-зеркальное отражение
Остальное-см. ШРП.2.04.04
М1:2

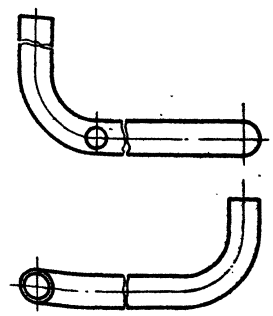

Изм.	Лист	N Докум.	Подп.	Дата	ШРП.2.04.04			
Разраб.		Тиранов		12.84	Труба	Лит.	Масса	Масштаб
Провер.		Иосилевич				И	0,75	1:1
Т.контр.						Лист	Листов 1	
Н.контр.		Стоганов			Труба 22×3 ГОСТ 8734-75 В20 ГОСТ 8733-74	Институт Мосгазпроект		
Утв.								

Инв. N подл. | Подп. и дата | Взам. инв. N | Инв. N дубл. | Подп. и дата

копировал: Карымова — формат 12

Серия 5.905-2, вып.2

Формат	Зона	Поз.	Обозначение	Наименование	Кол.	Примечание
				Документация		
12			ШРП. 2. 05. 00 СБ	Сборочный чертеж		
				Детали		
11		1	ШРП. 2. 04. 01	Ниппель	1	
11		2	ШРП. 2. 04. 02	Гайка накидная	1	
			Переменные данные	**для исполнений**		
				ШРП.2. 05. 00		
				Детали		
11		3	ШРП. 2. 05. 01 .	Труба	1	
				ШРП.2. 05. 00-01		
				Детали		
11		3	ШРП. 2. 05. 01-01	Труба	1	

Инв.№ подл. | Подп. и дата | Взам. инв.№ | Инв.№ дубл. | Подп. и дата

Изм.	Лист	№ докум.	Подп.	Дата
Разраб.		Тиранов		12.77
Пров.		Василевич		
Т.контр.				
Н.контр.		Стогонов В.		11.77
Утв.				

ШРП.2.05.00

Трубопровод

Лит. | Масса | Масштаб
У | | 1

Институт Мосгазпроект

Копировал: Карымова | Формат А1

ШРП.2.05.01

ШРП.2.05.01

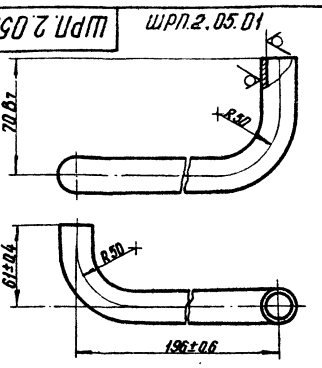

ШРП2.05.01-01 - зеркальное отражение

Остальное - см. ШРП2.05.01

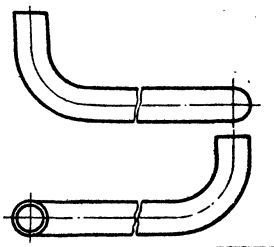

Изм.	Лист	№ докум.	Подп.	Дата
Разраб.		Тиранов		12.77
Пров.		Василевич		
Т.контр.				
Н.контр.		Стогонов		
Утв.				

ШРП.2.05.01

Труба

Труба 22×3 ГОСТ 8734-75 / В20 ГОСТ 8733-74

Лит. | Масса | Масштаб
У | 0.4 | 1:2

Лист | Листов 1

Институт Мосгазпроект

Копировал: Карымова | Формат А1

ШРП.2.05.00СБ

ШРП.2.05.00СБ

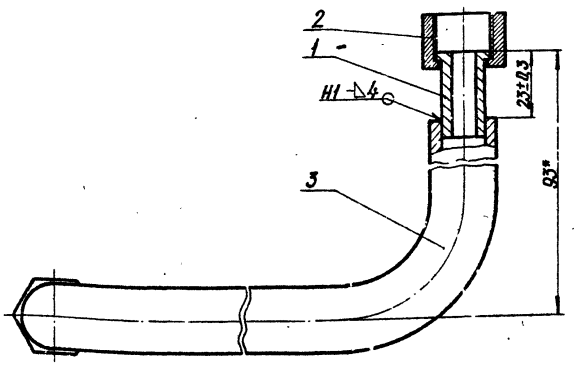

ШРП.2.05.00-01 - зеркальное отражение

Остальное - см. ШРП.2.05.00СБ

М 1:2

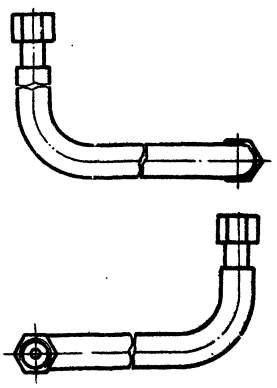

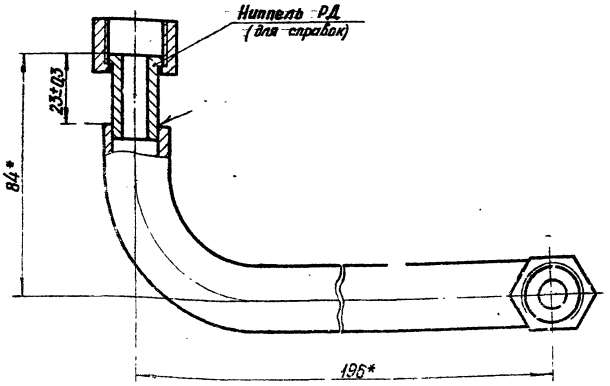

1. Сварные швы по ГОСТ 16037-70.
2. *Размеры для справок.

Изм.	Лист	№ докум.	Подп.	Дата
Разраб.		Тиранов		12.77
Пров.		Василевич		
Т.контр.				
Н.контр.		Стогонов		
Утв.				

ШРП.2.05.00СБ

Трубопровод. Сборочный чертеж

Лит. | Масса | Масштаб
У | 0.55 | 1:1

Лист 1 | Листов 1

Институт Мосгазпроект

Копировал: Карымова | Формат А2

Серия 5.905-2, вып.2

Формат	Зона	Поз.	Обозначение	Наименование	Кол.	Примечание
				Документация		
12			ШРП. 2. 06. 00 СБ	Сборочный чертеж		
				Детали		
11		1	ШРП. 2. 06. 01	Труба	1	
11		2	ШРП. 2. 06. 02	Лапка	1	
11		3	ШРП. 2. 06. 03	Отвод	1	
				Стандартные изделия		
		5		Фланец 25-10 ГОСТ 1255-67	1	

Инв.№подл. | Подп. и дата | Взам.инв.№ | Инв.№дубл. | Подп. и дата

Изм.	Лист	№ докум.	Подп.	Дата
Разраб.	Тиранов			12.77
Пров.	Иосилевич			12.77
Н.контр.	Стоганов			12.77
Утв.				

ШРП. 2. 06. 00

Угольник

Лит. У | Лист | Листов 1

Институт Мосгазпроект

Копировал: Карымова Формат А1

ШРП. 2. 06. 01

Rz 50

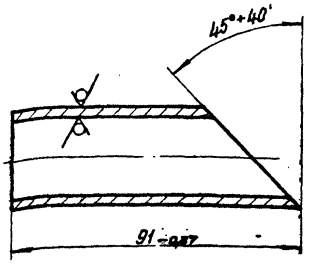

Изм.	Лист	№ докум.	Подп.	Дата
Разраб.	Елисеевский			12.77
Провер.	Иосилевич			12.77
Т.контр.				
Н.контр.	Стоганов			12.77
Утв.				

Труба

Труба 32х3 ГОСТ 8732-78 / Б 20 ГОСТ 8731-74

Лит.	Масса	Масштаб
У	0,16	1:1

Лист | Листов 1

Институт Мосгазпроект

Копировал: Карымова Формат А4

ШРП. 2. 06. 00 СБ

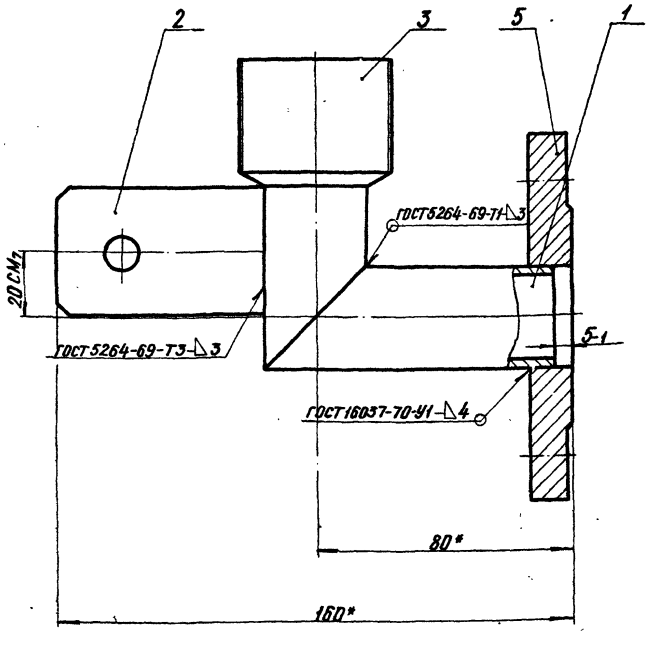

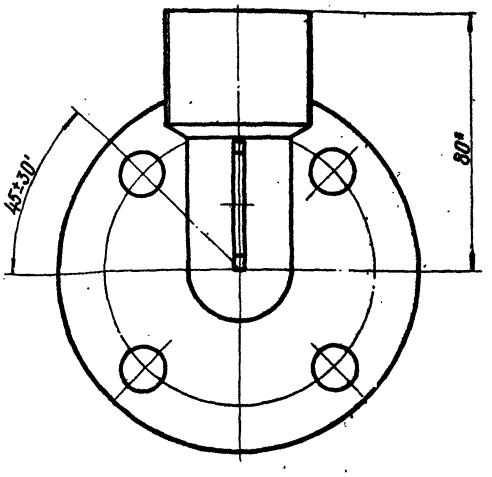

* Размеры для справок.

Изм.	Лист	№ докум.	Подп.	Дата
Разраб.	Тиранов			12.77
Провер.	Иосилевич			12.77
Т.контр.				
Н.контр.	Стоганов			12.77
Утв.				

ШРП. 2. 06. 00 СБ

Угольник

Сборочный чертеж

Лит.	Масса	Масштаб
У	2,5	1:1

Лист | Листов 1

Институт Мосгазпроект

Копировал: Карымова Формат А2

Серия 5.905-2, вып. 2

ШРП.2.07.02

Rz 25

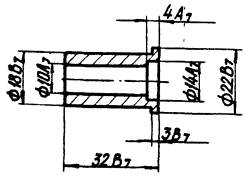

Изм.	Лист	№ докум.	Подп.	Дата	ШРП.2.07.02	Лит.	Масса	Масштаб
Разраб.		Елисаветская		12.77	Ниппель	И	0,044	1:1
Провер.		Иосилевич		11.12.77		Лист	Листов 1	
Т.контр.								
Н.контр.		Стоганов		11.12.77	Сталь 20-4-Б ГОСТ 1050-74	Институт Мосгазпроект		
Утв.								

Инв. № подл. | Подп. и дата | Взам. инв. № | Инв. № дубл. | Подп. и дата

копировал: Карымова — формат 11

ШРП.2.07.03

Rz 25 (√)

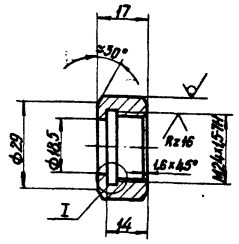

I
M2:1

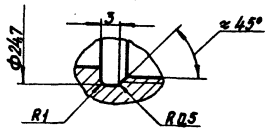

Неуказанные предельные отклонения: отверстий - по A_7; валов - по B_7; остальных - по CM_7.

Изм.	Лист	№ докум.	Подп.	Дата	ШРП.2.07.03	Лит.	Масса	Масштаб
Разраб.		Елисаветская		12.77	Гайка накидная	И	0,045	1:1
Провер.		Иосилевич		11.12.77		Лист	Листов 1	
Т.контр.								
Н.контр.		Стоганов		11.12.77	Шестигранник 30 ГОСТ 2879-69 / 20-4-Б ГОСТ 1050-74	Институт Мосгазпроект		
Утв.								

Инв. № подл. | Подп. и дата | Взам. инв. № | Инв. № дубл. | Подп. и дата

копировал: Карымова — формат 11

Формат	Зона	Поз.	Обозначение	Наименование	Кол.	Примечание
				Документация		
11			ШРП.2.08.00 СБ	Сборочный чертеж		
				Детали		
11		1	ШРП.2.08.01	Ушко	1	
Б.Ч.		2	ШРП.2.08.02	Лента		
				Лента 10 КП-М-НТ-110-0,3×5 ГОСТ 503-71		
				L=196 -1,15	1	0,002кг
				Стандартные изделия		
		3		Шплинт 4×22-001 ГОСТ 397-66	1	

Изм.	Лист	№ докум.	Подп.	Дата	ШРП.2.08.00	Лит.	Лист	Листов
Разраб.		Елисаветская		12.77	Хомут	И		1
Провер.		Иосилевич		11.12.77		Институт Мосгазпроект		
Н.контр.		Стоганов		11.12.77				
Утв.								

Инв. № подл. | Подп. и дата | Взам. инв. № | Инв. № дубл. | Подп. и дата

копировал: Карымова — формат 11

ШРП.2.08.00СБ

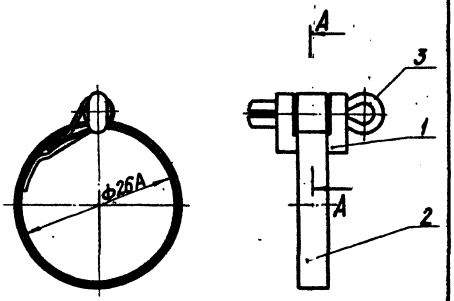

А-А
M2:1



Изм.	Лист	№ докум.	Подп.	Дата	ШРП.2.08.00СБ	Лит.	Масса	Масштаб
Разраб.		Елисаветская		12.77	Хомут	И	0,004	2:1
Провер.		Иосилевич		11.12.77	Сборочный чертеж	Лист	Листов 1	
Т.контр.								
Н.контр.		Стоганов		11.12.77		Институт Мосгазпроект		
Утв.								

Инв. № подл. | Подп. и дата | Взам. инв. № | Инв. № дубл. | Подп. и дата

копировал: Карымова — формат 11

Серия 5.905-2, Вып.2

ШРП 2.08.01

Rz 25 (V)

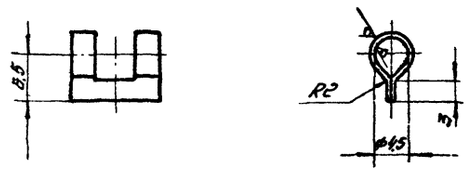

Развертка

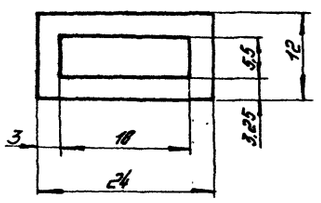

Предельные отклонения размеров:
отверстий - по A_1, валов - по B_1, остальных - по CM_1.

Изм.	Лист	№ докум.	Подпись	Дата
Разраб.	Елисовецкая			11.11.71
Провер.	Цесилевич			11.11.71
Т. контр.				
Н. контр.	Стогонов			11.11.71
Утв.				

ШРП.2.08.01

Ушко

Лит.	Масса	Масштаб
Н	0,004	2:1
Лист	Листов 1	

Материал: Лист 6-ПН-0,5 ГОСТ 19903-74 / Лист 3-IV-Ст3 ГОСТ 16523-70

Институт Мосгазпроект

Копировал Елизарова Формат А1

ШРП 2.09.00

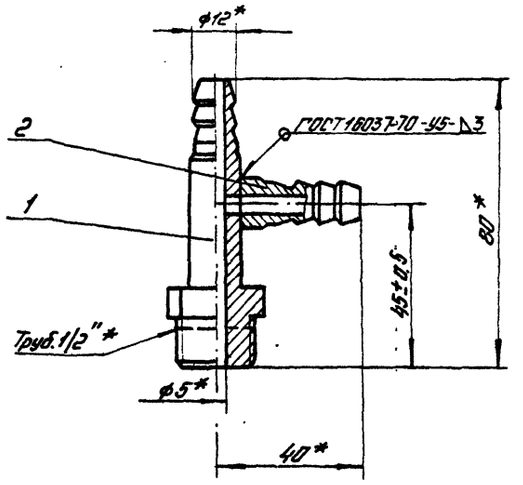

* Размеры для справок.

Кол.	Зона	Поз.	Обозначение	Наименование	Кол.	Примечание
				Детали		
11		1	ШРП. 2. 09.01	Ниппель	1	
11		2	ШРП. 2. 09.02	Ниппель	1	

ШРП.2.09.00

Тройник

Изм.	Лист	№ докум.	Подпись	Дата
Разраб.	Елисовецкая			11.11.71
Провер.	Цесилевич			11.11.71
Т. контр.				
Н. контр.	Стогонов			11.11.71
Утв.				

Лит.	Масса	Масштаб
Н	0,15	1:1
Лист	Листов 1	

Институт Мосгазпроект

Копировал Елизарова Формат А1

ШРП 2.09.01

Rz 25 (V)

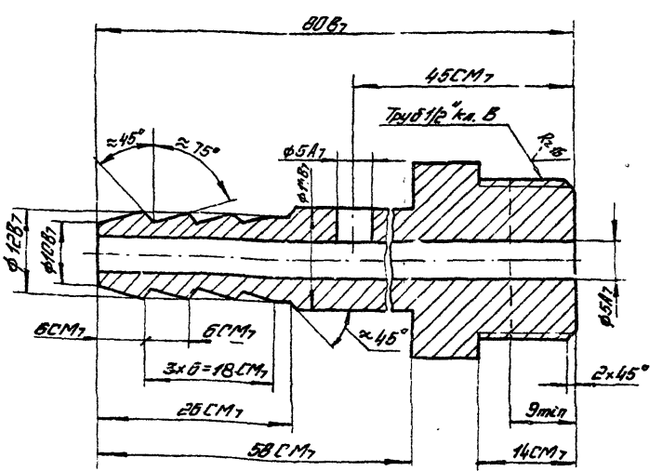

Изм.	Лист	№ докум.	Подпись	Дата
Разраб.	Елисовецкая			11.11.71
Провер.	Цесилевич			11.11.71
Т. контр.				
Н. контр.	Стогонов			11.11.71
Утв.				

ШРП.2.09.01

Ниппель

Лит.	Масса	Масштаб
Н	0,1	2:1
Лист	Листов 1	

Материал: Шестигранник 2а ГОСТ 2879-69 / Ст.3 ГОСТ 535-79

Институт Мосгазпроект

Копировал Елизарова Формат А1

ШРП 2.09.02

Rz 25

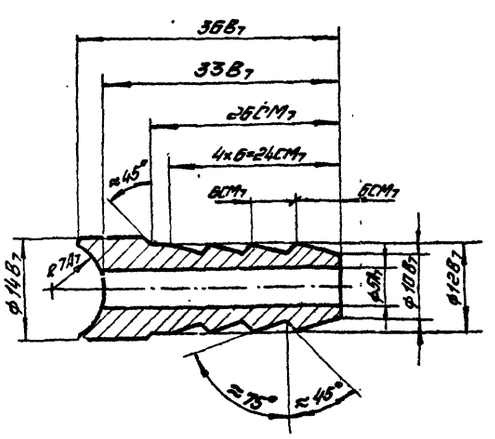

Изм.	Лист	№ докум.	Подпись	Дата
Разраб.	Елисовецкая			11.11.71
Провер.	Цесилевич			11.11.71
Т. контр.				
Н. контр.	Стогонов			11.11.71
Утв.				

ШРП.2.09.02

Ниппель

Лит.	Масса	Масштаб
Н	0,03	2:1
Лист	Листов 1	

Материал: Ст.3 ГОСТ 380-71

Институт Мосгазпроект

Копировал Елизарова Формат А1

Формат	Зона	Поз.	Обозначение	Наименование	Кол.	Примечание
				Документация		
12			ШРП. 2. 10. 00. СБ	Сборочный чертеж		
				Сборочные единицы		
11		1	ШРП. 2. 10. 01. 00	Фиксатор	1	
				Стандартные изделия		
		2		Кран 25-1		
				ГОСТ 19193-73	1	
		3		Винт М6×8.58.096		
				ГОСТ 1491-72	1	

Серия 5.905-2, вып. 2

Изм.	Лист	N Докум.	Подп.	Дата
Разраб.		Тиранов		12.77
Провер.		Иосилевич		11.11.77
Н. контр.		Стоганов		11.12.77
Утв.				

ШРП. 2.10.00

Кран

Лит.	Лист	Листов
И		1

Институт Мосгазпроект

Инв. N подл. | Подп. и дата | Взам. инв. N | Инв. N дубл. | Подп. и дата

копировал: Карымова

формат 11

ШРП. 2.10.01.00

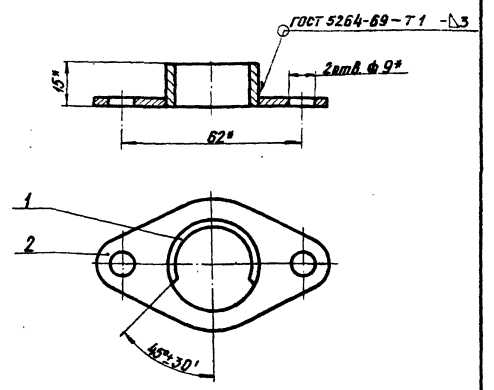

* Размеры для справок.

Формат	Зона	Поз.	Обозначение	Наименование	Кол.	Примечание
				Детали		
11		1	ШРП. 2. 10. 01. 01	Втулка	1	
11		2	ШРП. 2. 10. 01. 02	Фланец	1	

ШРП. 2.10.01.00

Изм.	Лист	N Докум.	Подп.	Дата
Разраб.		Тиранов		12.77
Пров.		Иосилевич		11.11.77
Т. контр.				
Н. контр.		Стоганов		11.12.77
Утв.				

Фиксатор

Лит.	Масса	Масштаб
И	0,06	1:1

Лист | Листов 1

Институт Мосгазпроект

Инв. N подл. | Подп. и дата | Взам. инв. N | Инв. N дубл. | Подп. и дата

копировал: Карымова

формат 11

ШРП. 2.10.00СБ

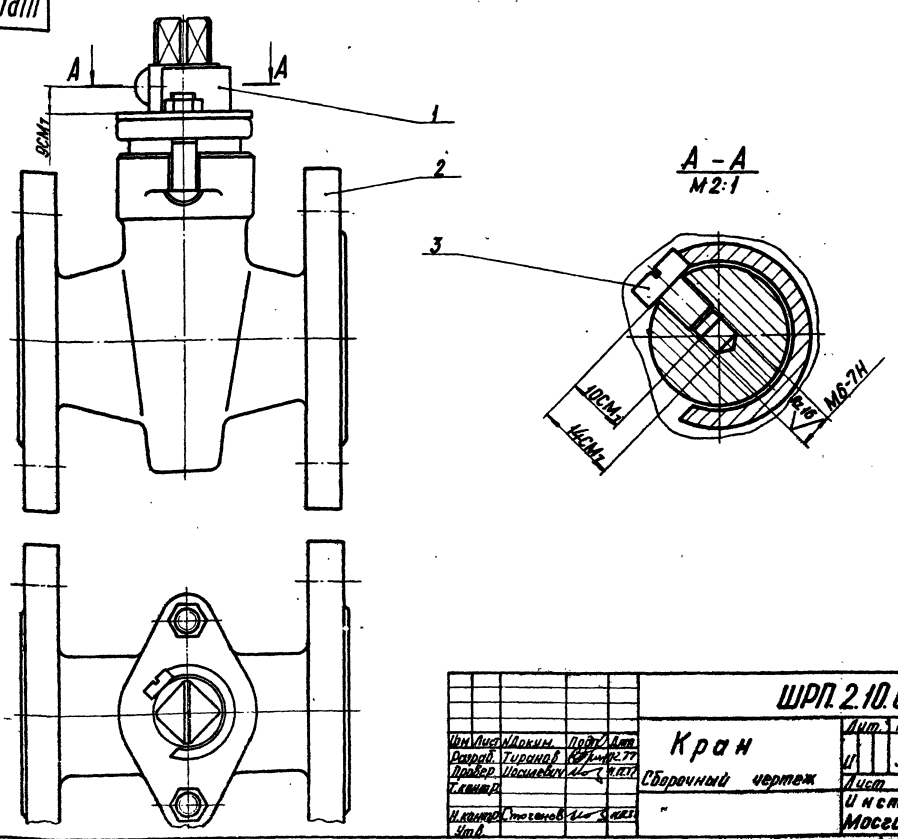

Изм.	Лист	N Докум.	Подп.	Дата
Разраб.		Тиранов		12.77
Провер.		Иосилевич		11.11.77
Т. контр.				
Н. контр.		Стоганов		11.12.77
Утв.				

ШРП. 2.10.00СБ

Кран

Сборочный чертеж

Лит.	Масса	Масштаб
И	3,5	1:1

Лист | Листов 1

Институт Мосгазпроект

Инв. N подл. | Подп. и дата | Взам. инв. N | Инв. N дубл. | Подп. и дата

копировал: Карымова

формат 11

Серия 5.905-2, вып. 2

ШРП.2.10.01.01

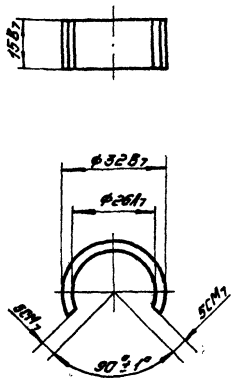

Изм.	Лист	№ докум.	Подпись	Дата	ШРП.2.10.01.01			
Разраб.		Тиранов			Втулка	Лит.	Масса	Масштаб
Провер.		Иосилевич				И	0,02	1:1
Т. контр.						Лист	Листов 1	
Н. контр.		Стогонов			Ст.3 ГОСТ 380-71	Институт Мосгазпроект		
Утв.								

Копировал Елизарова Формат 11

ШРП.2.10.01.02

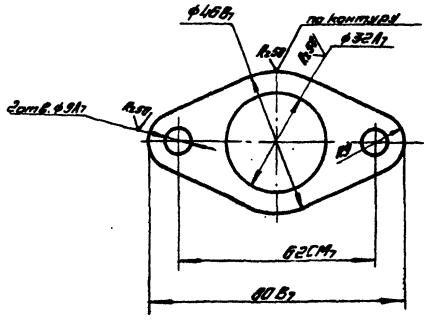

Изм.	Лист	№ докум.	Подпись	Дата	ШРП.2.10.01.02			
Разраб.		Тиранов			Фланец	Лит.	Масса	Масштаб
Провер.		Иосилевич				И	0,04	1:1
Т. контр.						Лист	Листов 1	
Н. контр.		Стогонов			Лист 6-ПН-3.0 ГОСТ 19903-74 3-IV-Ст.3 ГОСТ 18523-70	Институт Мосгазпроект		
Утв.								

Копировал Елизарова Формат 11

ШРП.2.22

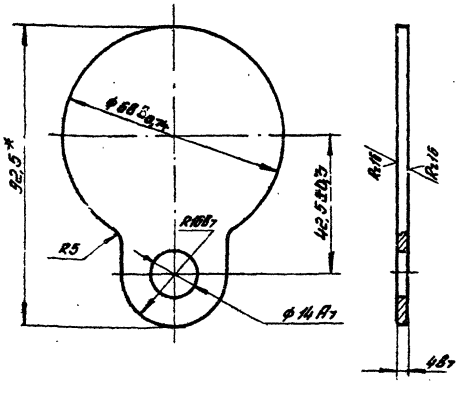

*Размер для справки.

Изм.	Лист	№ докум.	Подпись	Дата	ШРП.2.22			
Разраб.		Елисаветская			Заслонка	Лит.	Масса	Масштаб
Провер.		Иосилевич				И	0,13	1:1
Т. контр.						Лист	Листов 1	
Н. контр.		Стогонов			В Ст.3 сп 4 ГОСТ 380-71	Институт Мосгазпроект		
Утв.								

Копировал Елизарова Формат 11

ШРП.2.23

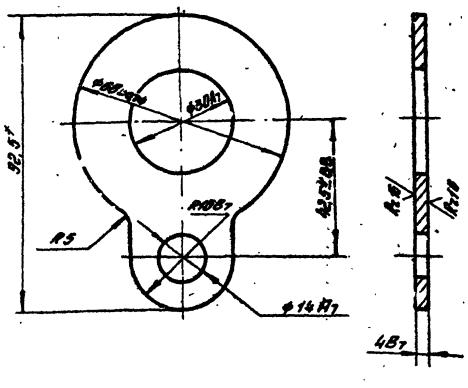

*Размер для справок

Изм.	Лист	№ докум.	Подпись	Дата	ШРП.2.2.3			
Разраб.		Елисаветская			Кольцо	Лит.	Масса	Масштаб
Провер.		Иосилевич				И	21	1:1
Т. контр.						Лист	Листов 1	
Н. контр.		Стогонов			В Ст.3 сп 4 ГОСТ 380-71	Институт Мосгазпроект		
Утв.								

Копировал Елизарова Формат 11

Серия 5.905-2, вып. 2

ШРП. 2.24

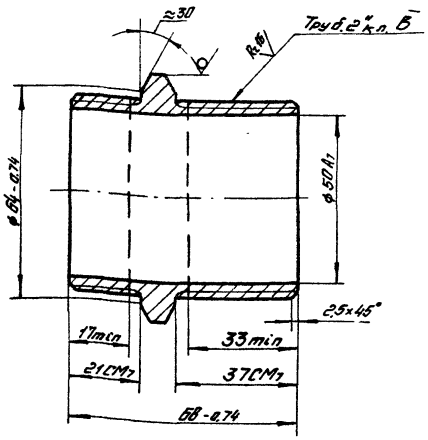

Изм.	Лист	№ докум.	Подпись	Дата	ШРП. 2.24			
Разраб.		Тюренов		6.IX.77	Штуцер	Лит.	Масса	Масштаб
Провер.		Иосилевич		6.IX.77		Н	0,38	1:1
Т. контр.						Лист	Листов 1	
Н. контр.		Стогонов		6.IX.77	Шестигранник 65 ГОСТ 2879-69 / Ст.3 ГОСТ 535-79	Институт Мосгазпроект		
Утв.								

Копировал Елизарова Формат А1

ШРП. 2.25

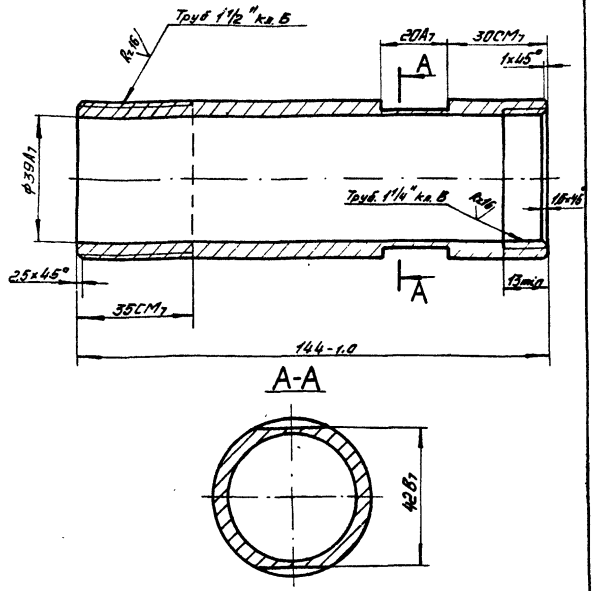

A-A

Изм.	Лист	№ докум.	Подпись	Дата	ШРП. 2.25			
Разраб.		Тюренов		6.IX.77	Штуцер	Лит.	Масса	Масштаб
Провер.		Иосилевич		6.IX.77		Н	0,7	1:1
Т. контр.						Лист	Листов 1	
Н. контр.		Стогонов		6.IX.77	Ст. 3 ГОСТ 380-71	Институт Мосгазпроект		
Утв.								

Копировал Елизарова Формат А1

ШРП. 2.26

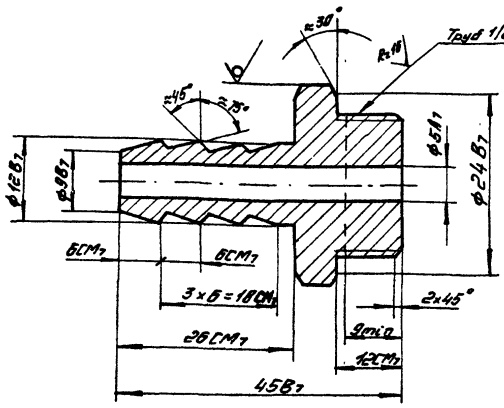

Изм.	Лист	№ докум.	Подпись	Дата	ШРП. 2.26			
Разраб.		Елисеевская		6.IX.77	Ниппель	Лит.	Масса	Масштаб
Провер.		Иосилевич		6.IX.77		Н	0,08	2:1
Т. контр.						Лист	Листов 1	
Н. контр.		Стогонов		6.IX.77	Шестигранник 25 ГОСТ 2879-69 / Ст.3 ГОСТ 535-79	Институт Мосгазпроект		
Утв.								

Копировал Елизарова Формат А1

ШРП. 2.27

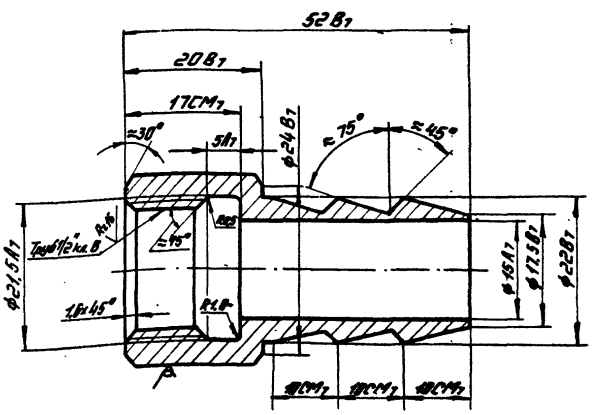
52B7
20B7
17СМ7
≈30°
5B7
ϕ24B7
≈75°
≈45°
ϕ21,5A1
Труб 1/2" кл.В
R16
≈45°
1,6
1,6
1,6

Серия 5.903-2, вып. 2

ШРП.2.29

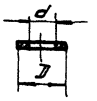

Обозначение	d, мм	D, мм	Масса, кг
ШРП.2.29	6	14	0,001
-01	8	18	0,001
-02	14	20	0,001
-03	22	32	0,001
-04	33	68	0,002

Размеры обеспеч. инструментом

Изм.	Лист	№ докум.	Подпись	Дата	ШРП.2.29	
Разраб.		Тыронов		11.77	Прокладка	Лит. Масса Масштаб
Провер.		Иосилевич		11.77		Н См. табл. —
Т. контр.						Лист Листов 1
Н. контр.		Стаханов		11.77	Пароним ПМБ2 ГОСТ 481-71	Институт Мосгазпроект
Утв.						

Копировал Елизарова Формат А1

ШРП.2.28

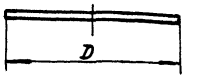

Обозначение	D, мм	Масса, кг
ШРП.2.28	22	0,002
-01	69	0,005
-02	90	0,008

Размеры обеспечить инструментом

Изм.	Лист	№ докум.	Подпись	Дата	ШРП.2.28	
Разраб.		Елисеев		11.77	Заглушка	Лит. Масса Масштаб
Провер.		Иосилевич		11.77		Н См. табл. —
Т. контр.						Лист Листов 1
Н. контр.		Стаханов		11.77	Пароним ПМБ2 ГОСТ 481-71	Институт Мосгазпроект
Утв.						

Копировал Елизарова Формат А1

ШРП.2.14.00

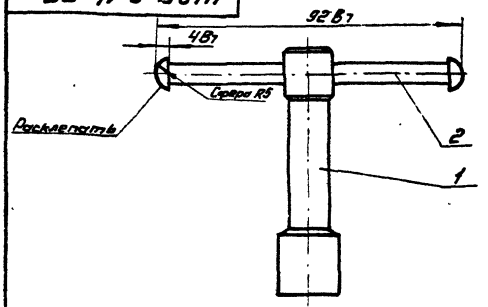

1. Покрытие Ц36 Ц1 ГОСТ 3640-75
2. *Размеры для справок.

Формат	Зона	Поз.	Обозначение	Наименование	Кол.	Примечание
				Детали		
А1		1	ШРП.2.14.01	Ось	1	
Б4		2	ШРП.2.14.02	Рукоятка		
				Круг В ГОСТ 2590-71 / 20-Б ГОСТ 1050-74 / L=93 В7	1	0,02 кг

Изм.	Лист	№ докум.	Подпись	Дата	ШРП.2.14.00	
Разраб.		Тыронов		11.77	Ключ	Лит. Масса Масштаб
Провер.		Иосилевич		11.77		А1 0,1 1:1
Т. контр.						Лист Листов 1
Н. контр.		Стаханов		11.77		Институт Мосгазпроект
Утв.						

Копировал Елизарова Формат А1

ШРП.2.14.01

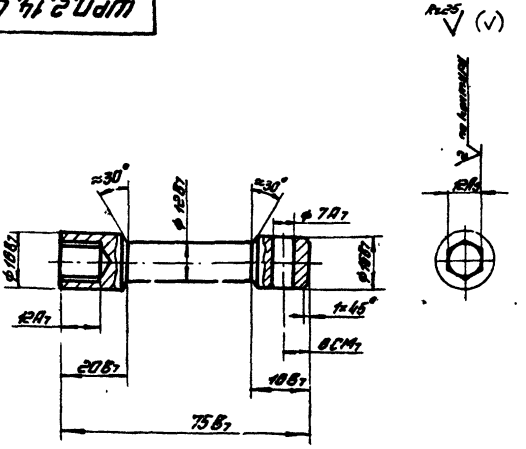

Изм.	Лист	№ докум.	Подпись	Дата	ШРП.2.14.01	
Разраб.		Тыронов		11.77	Ось	Лит. Масса Масштаб
Провер.		Иосилевич		11.77		А1 0,08 1:1
Т. контр.						Лист Листов 1
Н. контр.		Стаханов		11.77	Ст.3 ГОСТ 380-71	Институт Мосгазпроект
Утв.						

Копировал Елизарова Формат А1

Серия 5.905-2, вып. 2

Формат	Зона	Поз.	Обозначение	Наименование	Кол.	Примечание
				Документация		
22			ШРП. 2.16.00 СБ	Сборочный чертеж		
				Сборочные единицы		
11		1	ШРП. 2.16.01.00	Дверь	1	
11		2	ШРП. 2.16.02.00	Щит	1	
		3	ШРП. 2.16.02.00-01	Щит	1	
				Детали		
11		4	ШРП. 2.16.04	Дверь	1	
11		5	ШРП. 2.16.05	Ось	2	
11		6	ШРП. 2.16.06	Планка	2	
11		7	ШРП. 2.16.07	Табличка	1	
				Стандартные единицы		
		9		Болт М6×16.58.096 ГОСТ 7798-70	20	
		10		Гайка М6.5.096 ГОСТ 5915-70	22	

Изм.	Лист	№ докум.	Подпись	Дата
Разраб.		Тиранов		12.71
Пров.		Василевич		11.12.71
Н. контр.		Стеганов		11.12.71
Утв.				

ШРП. 2.16.00

Шкаф

Лит.	Лист	Листов
И	1	2

Институт Мосгазпроект

Копировал: [illegible] Формат 11

Формат	Зона	Поз.	Обозначение	Наименование	Кол.	Примечание
		11		Заклепка 2×6.00 ГОСТ 10299-68	4	
		12		Шайба 6.02.096 ГОСТ 11371-78	2	
				Переменные данные для исполнений		
				ШРП. 2.16.00		
				Сборочные единицы		
11		14	ШРП. 2.16.03.00-01	Корпус	1	
				Материалы		
		16		Плита жесткая марки 150 толщиной 40 мм ГОСТ 9573-72	3,6	м²
				ШРП. 2.16.00-01		
				Сборочные единицы		
11		14	ШРП. 2.16.03.00	Корпус	1	
				Материалы		
		16		Плита жесткая марки 150 толщиной 40 мм ГОСТ 9573-72	3,4	м²

Изм.	Лист	№ докум.	Подп.	Дата

ШРП. 2.16.00 Лист 2

Копировал: [illegible] Формат 11

ШРП. 2.16.06

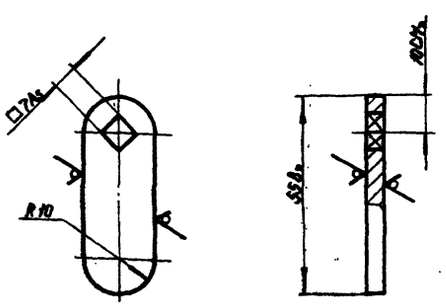

Изм.	Лист	№ докум.	Подпись	Дата
Разраб.		Соколовский		12.71
Пров.		Василевич		11.12.71
Т. контр.				
Н. контр.		Стеганов		11.12.71
Утв.				

ШРП. 2.16.06

Планка

Лит.	Масса	Масштаб
И	0,04	1:1

Лист Листов 1

Полоса 6-2 4х20 ГОСТ 103-76 / ст 3 КП ГОСТ 535-79

Институт Мосгазпроект

Копировал: [illegible] Формат 11

ШРП. 2.16.07

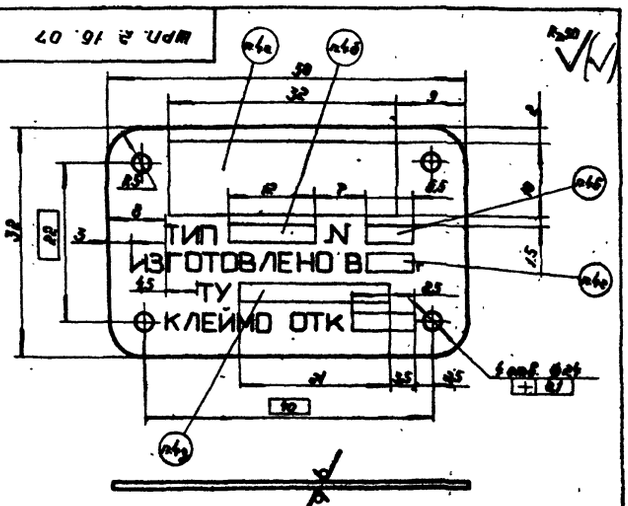

1. Фотохимическое травление:
   а) глубина 0,3 мм;
   б) фон лицевой поверхности – чёрный;
   в) надписи, буквы, знаки и площадки – цвета металла.
2. Шрифт ПО-3 ГОСТ 2930-62.
3. Предельные отклонения размеров: отверстий – по $A_т$, валов – по $B_т$, остальных – по $CM_т$.
4. Маркировать:
   а) товарный знак и наименование завода-изготовителя;
   б) условное обозначение изделия;
   в) заводской номер;
   г) год изготовления;
   д) номер технических условий.
5. Покрытие ЦЗБ.Ц1 ГОСТ 3640-75.

Изм.	Лист	№ докум.	Подпись	Дата
Разраб.		Соколовский		12.71
Пров.		Василевич		11.12.71
Т. контр.				
Н. контр.		Стеганов		11.12.71
Утв.				

ШРП. 2.16.07

Табличка

Лит.	Масса	Масштаб
И	0,01	2:1

Лист Листов 1

Лист "Б-ПН-0,8 ГОСТ 19904-74 / 3-IV ст 3 ГОСТ 16523-70

Институт Мосгазпроект

Копировал: [illegible] Формат 11

ШРП.2.16.00СБ

Серия 5.905-2, вып. 2

Рис. 1

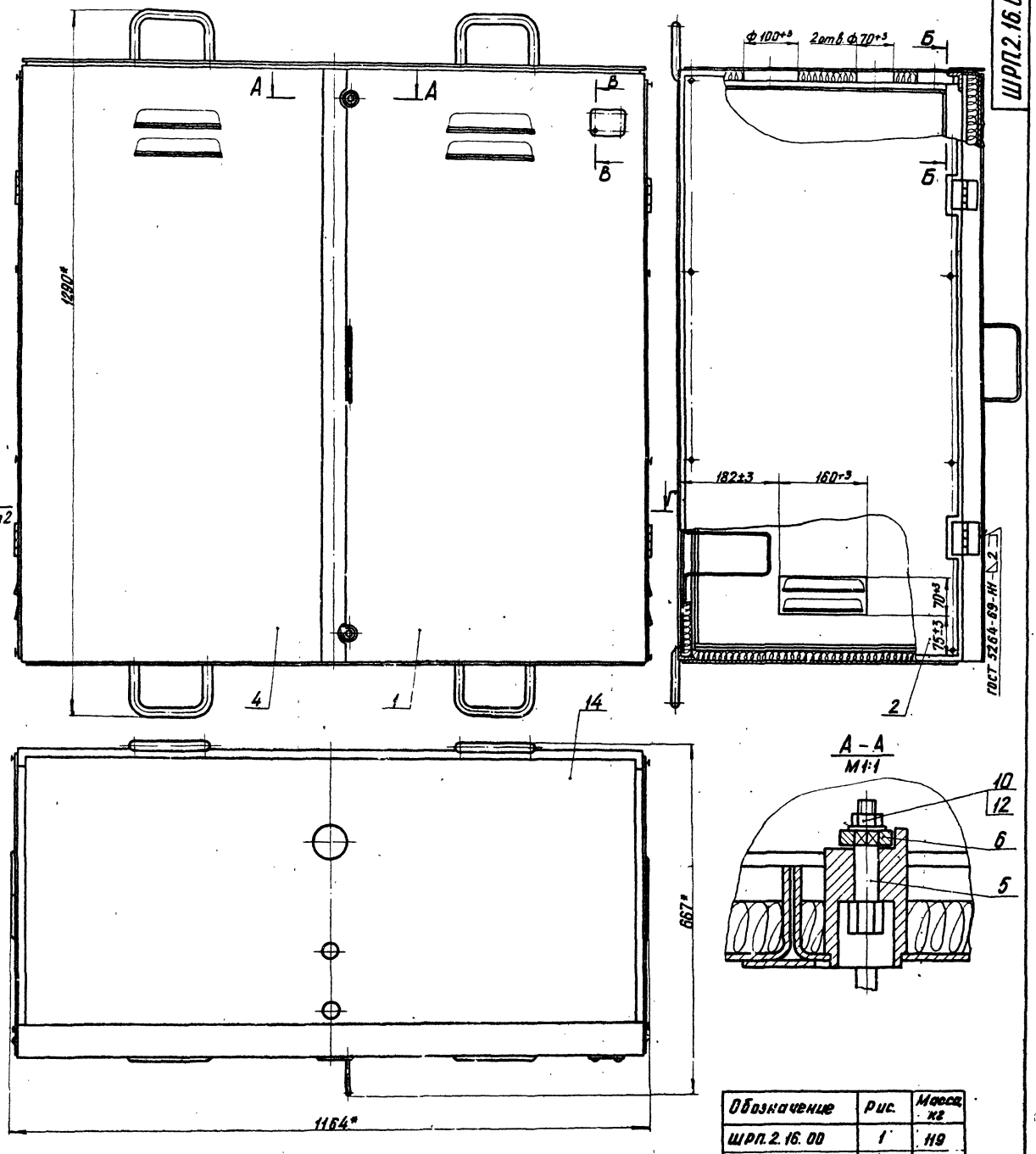

Обозначение	Рис.	Масса, кг
ШРП.2.16.00	1	119
—01	2	117,3

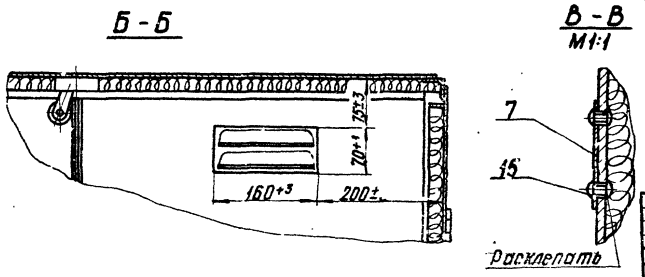

1. Покрытие внутренних поверхностей шкафа, кроме таблички и материала поз. 17, эмаль ПФ-115 красная ГОСТ 6465-76 II. Ж3 с предварительной грунтовкой ПФ-020 ГОСТ 18186-79
2. Материал поз. 17 клеить к корпусу и дверям шкафа клеем 88НП ТУ38 105540-73.
3. * Размеры для справок.

Изм.	Лист	№ докум.	Подп.	Дата	ШРП.2.16.00СБ		
Разраб.		Елисеветская		12.77	Шкаф	Лит.	Масса	Масштаб
Провер.		Носилевич			Сборочный чертеж	И	см. табл.	1:5
Т.контр.						Лист 1	Листов 2	
Н.контр.		Стоганов				Институт Мосгазпроект		
Утв.								

Инв. № подл. | Подп. и дата | Взам. инв. № | Инв. № дубл. | Подп. и дата

копировал: Карымова

Формат 22

ШРП 2.16.00СБ

Серия 5.905-2, вып. 2

Г – Г Лист 1

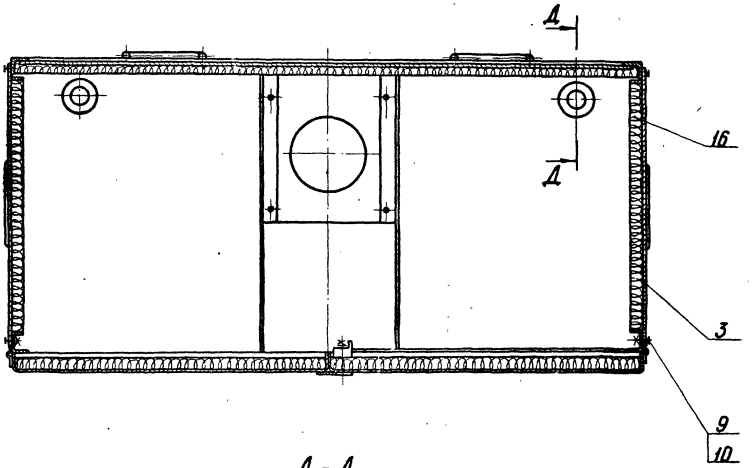

Д – Д
М1:2

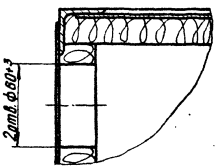

Рис. 2
Остальное см. рис. 1

Г – Г

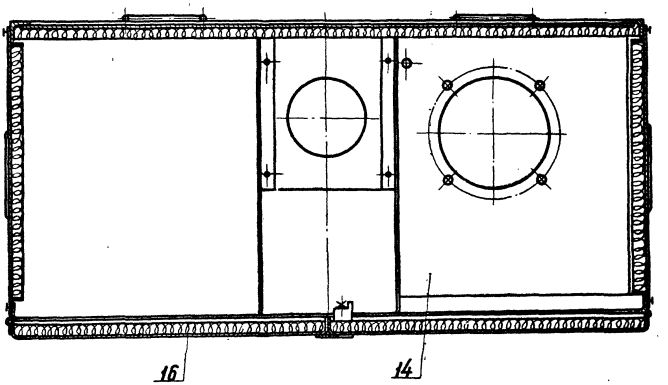

Изм.	Лист	Н.Докум.	Подп.	Дата	ШРП. 2.16.00СБ
Разраб.		Елисаветская		12.74	Лит. / Масса / Масштаб
Провер.		Носилевич		11.12.77	Лист 2 / Листов
Т.контр.					Институт Мосгазпроект
Н.контр.		Стаганов		11.12.77	
Утв.					

Инв. № подл. | Подп. и дата | Взам. инв. № | Инв. № дубл. | Подп. и дата

копировал: Карымова

Формат 22

Серия 5.905-2, вып. 2

Формат	Зона	Поз.	Обозначение	Наименование	Кол.	Примечание
				Документация		
22			ШРП.2.16.01.00СБ	Сборочный чертеж		
				Детали		
11		1	ШРП.2.16.01.01	Ручка	1	
11		2	ШРП.2.16.01.02	Планка	1	
11		3	ШРП.2.16.01.03	Втулка	2	
11		4	ШРП.2.16.01.04	Короб	1	

Изм.	Лист	№ Докум.	Подп.	Дата
Разраб.		Тиранов		12.77
Пров.		Носилевич		11.12.77
Н.контр.		Стогонов		11.12.77
Утв.				

ШРП.2.16.01.00

Дверь

Лит.	Лист	Листов
И		1

Институт Мосгазпроект

Инв.№ подл. | Подп. и дата | Взам.инв.№ | Инв.№ дубл. | Подп. и дата

Копировал Елизарова Формат 11

ШРП.2.16.01.01

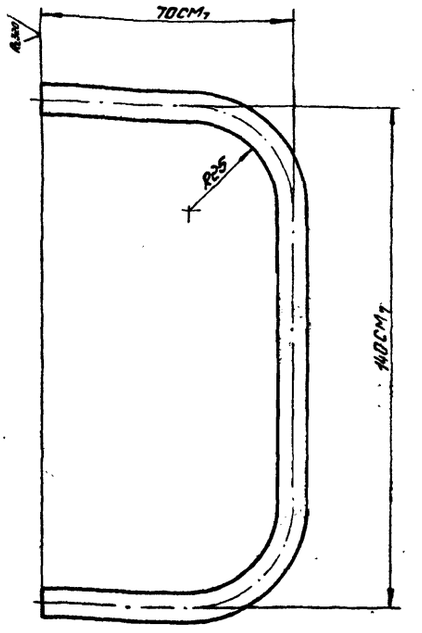

Изм.	Лист	№ Докум.	Подпись	Дата
Разраб.		Соколовский		12.77
Провер.		Носилевич		11.12.77
Т. контр.				
Н. контр.		Стогонов		11.12.77
Утв.				

ШРП.2.16.01.01

Ручка

Лит.	Масса	Масштаб
И	0,1	1:1

Лист | Листов 1

Круг ВВ ГОСТ 2590-71 / Ст 3 ГОСТ 535-79

Институт Мосгазпроект

Инв.№ подл. | Подп. и дата | Взам.инв.№ | Инв.№ дубл. | Подп. и дата

Копировал Елизарова Формат 11

ШРП.2.16.01.00СБ

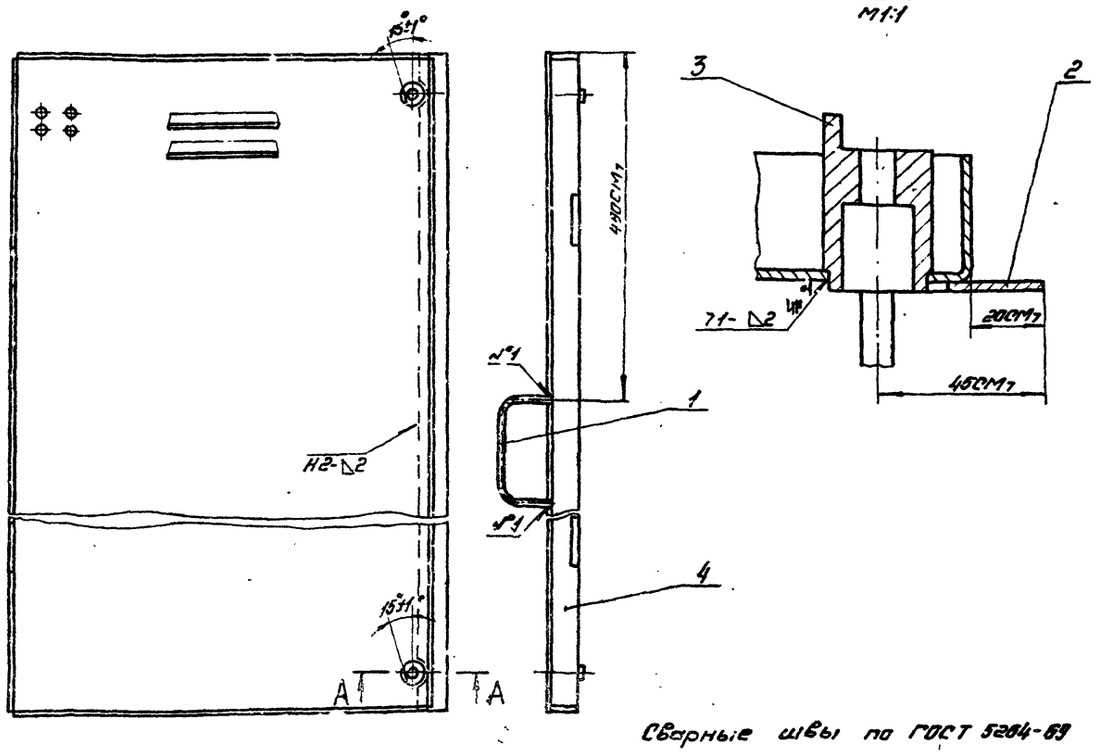

Сварные швы по ГОСТ 5264-69

Изм.	Лист	№ Докум.	Подпись	Дата
Разраб.		Тиранов		12.77
Провер.		Носилевич		11.12.77
Т. контр.				
Н. контр.		Стогонов		11.12.77
Утв.				

ШРП.2.16.01.00СБ

Дверь

Сборочный чертеж

Лит.	Масса	Масштаб
И	12,7	1:5

Лист | Листов 1

Институт Мосгазпроект

Инв.№ подл. | Подп. и дата | Взам.инв.№ | Инв.№ дубл. | Подп. и дата

Копировал Елизарова Формат 12

Серия 5.905-2, вып. 2

ШРП.2.16.01.02

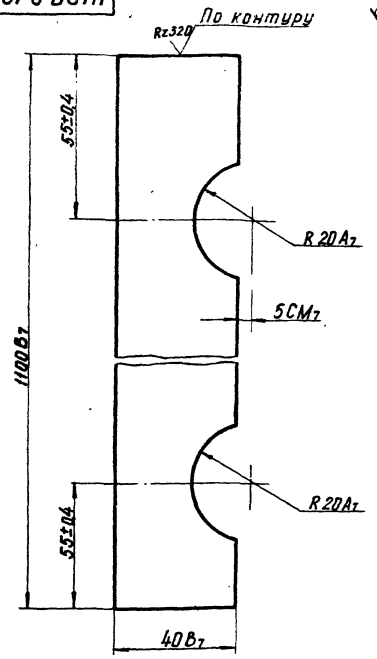

Изм.	Лист	N Докум.	Подп.	Дата
Разраб.		Тиранов		12.77
Провер.		Иосилевич		12.77
Т. контр.				
Н. контр.		Стоганов		12.77
Утв.				

Планка

Лит.	Масса	Масштаб
И	0,68	1:1

Лист | Листов 1

Лист 6-ПН-20 ГОСТ 19903-74 / 3-IV Ст.3 ГОСТ 16523-70

Институт Мосгазпроект

Инв. № подл. | Подп. и дата | Взам. инв. № | Инв. № дубл. | Подп. и дата

копировал: Карымова — Формат 11

ШРП.2.16.01.03

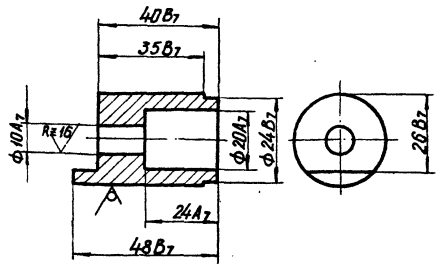

Изм.	Лист	N Докум.	Подп.	Дата
Разраб.		Тиранов		12.77
Провер.		Иосилевич		12.77
Т. контр.				
Н. контр.		Стоганов		12.77
Утв.				

Втулка

Лит.	Масса	Масштаб
И	0,08	1:1

Лист | Листов 1

Круг В30 ГОСТ 2590-71 / Ст.3 ГОСТ 535-79

Институт Мосгазпроект

Инв. № подл. | Подп. и дата | Взам. инв. № | Инв. № дубл. | Подп. и дата

копировал: Карымова — Формат 11

ШРП.2.16.01.04

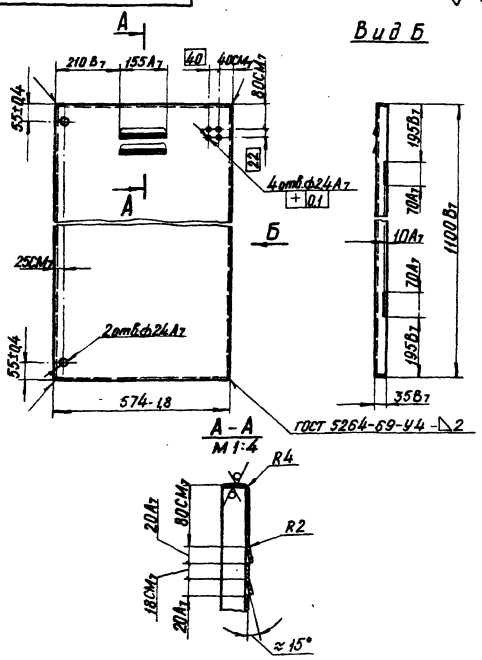

Изм.	Лист	N Докум.	Подп.	Дата
Разраб.		Тиранов		12.77
Провер.		Иосилевич		12.77
Т. контр.				
Н. контр.		Стоганов		12.77
Утв.				

Короб

Лит.	Масса	Масштаб
И	11,8	1:10

Лист | Листов 1

Лист 6-ПН-20 ГОСТ 19903-74 / 3-IV Ст.3 ГОСТ 16523-70

Институт Мосгазпроект

Инв. № подл. | Подп. и дата | Взам. инв. № | Инв. № дубл. | Подп. и дата

копировал: Карымова — Формат 11

Формат	Зона	Поз.	Обозначение	Наименование	Кол.	Примечание
				Документация		
12			ШРП. 2. 16. 02. 00 СБ	Сборочный чертеж		
				Детали		
Б.Ч.		1	ШРП. 2. 16. 02. 01	Полоса		
				Лист 6-ПН-20 ГОСТ 19903-74 / 3-IV-Ст3 ГОСТ 16523-70		
				20 B7 × 471-1,55	2	0,14 кг
Б.Ч.		2	ШРП. 2. 16. 02. 02	Полоса		
				Лист 6-ПН-20 ГОСТ 19903-74 / 3-IV-Ст3 ГОСТ 16523-70		
				20 B7 × 1022-24	2	0,32 кг
			Переменные данные	для исполнений		
				ШРП. 2. 16. 02. 00		
				Детали		
11		3	ШРП. 2. 16. 02. 03	Лист	1	
				ШРП. 2. 16. 02. 00-01		
				Детали		
11		3	ШРП. 2. 16. 02. 03-01	Лист	1	

ШРП.2.16.02.00

Изм.	Лист	N Докум.	Подп.	Дата
Разраб.		Тиранов		12.77
Провер.		Иосилевич		12.77
Н. контр.		Стоганов		12.77
Утв.				

Щит

Лит.	Лист	Листов
И		1

Институт Мосгазпроект

Инв. № подл. | Подп. и дата | Взам. инв. № | Инв. № дубл. | Подп. и дата

копировал: Карымова — Формат 11

Серия 5.906-2, вып. 2

ШРП.2.16.02.00СБ

ШРП.2.16.02.00СБ

ШРП.2.16.02.00-01 - зеркальное отражение

Остальное - см. ШРП.2.16.02.00СБ

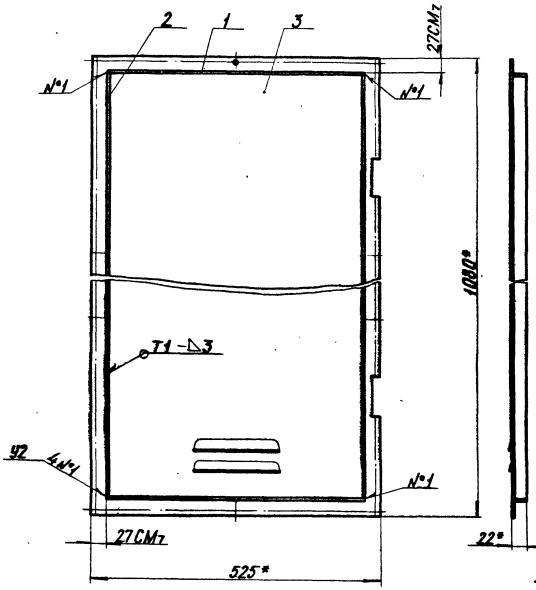

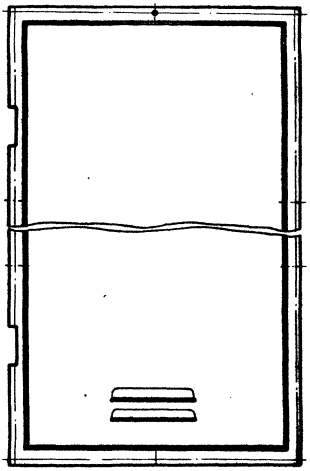

1. Сварные швы по ГОСТ 5264-69.
2. * Размеры для справок.

Изм.	Лист	N Докум.	Подп.	Дата	ШРП.2.16.02.00СБ			
Разраб.		Тиранов			Щит	Лит.	Масса	Масштаб
Провер.		Иосилевич			Сборочный чертеж	И	9,7	1:5
Т. контр.						Лист	Листов 1	
Н. контр.		Стоганов				Институт		
Утв.						Мосгазпроект		

Инв. N подл. | Подп. и дата | Взам. инв. N | Инв. N дубл. | Подп. и дата

копировал: Карымова

Формат 12

ШРП.2.16.02.03

ШРП.2.16.02.03

Rz320

ШРП.2.16.02.03-01 - зеркальное отражение

Остальное - см. ШРП.2.16.02.03

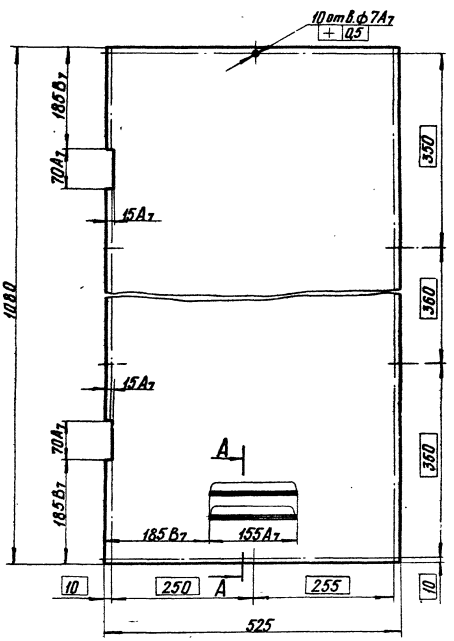

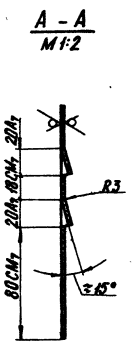

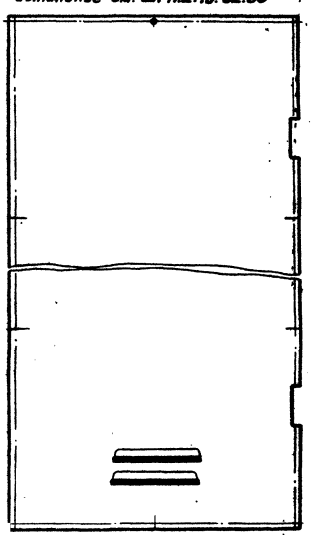

Изм.	Лист	N Докум.	Подп.	Дата	ШРП.2.16.02.03			
Разраб.		Тиранов			Лист	Лит.	Масса	Масштаб
Провер.		Иосилевич				И	8,8	1:5
Т. контр.						Лист	Листов 1	
Н. контр.		Стоганов			Лист 6-ПН-20 ГОСТ 19903-74 3-IV-Ст3 ГОСТ 16523-70	Институт		
Утв.						Мосгазпроект		

Инв. N подл. | Подп. и дата | Взам. инв. N | Инв. N дубл. | Подп. и дата

копировал: Карымова

Формат 12

ШРП.2.16.04

Серия 5.905-2, вып. 2

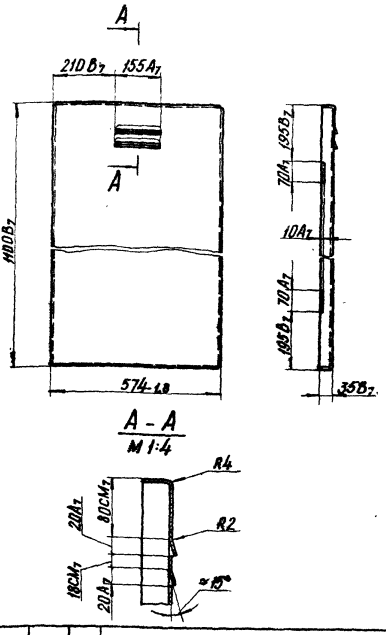

Изм.	Лист	N Докум.	Подп.	Дата	ШРП.2.16.04	Лит.	Масса	Масштаб
Разраб.		Тиранов		12.77	Дверь	И	10.8	1:1
Провер.		Иосилевич		11.77		Лист	Листов 1	
Т.контр.								
Н.контр.		Стоганов		11.77	Лист Б-ПН-20 ГОСТ 19903-74 / 3-IV-Ст.3 ГОСТ 16523-70	Институт Мосгазпроект		
Утв.								

Инв. N подл. | Подп. и дата | Взам. инв. N | Инв. N дубл. | Подп. и дата

копировал: Карымова — формат 11

ШРП.2.16.05

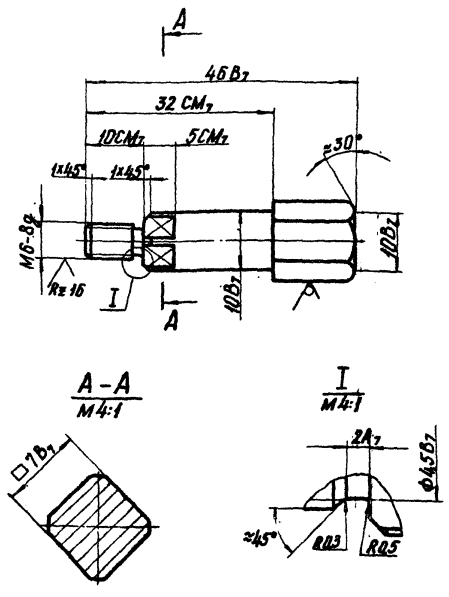

Изм.	Лист	N Докум.	Подп.	Дата	ШРП.2.16.05	Лит.	Масса	Масштаб
Разраб.		Соколовский		12.77	Ось	И	0,02	2:1
Провер.		Иосилевич		11.77		Лист	Листов 1	
Т.контр.								
Н.контр.		Стоганов		11.77	Шестигранник 12 ГОСТ 2879-69 / Ст.3 ГОСТ 535-79	Институт Мосгазпроект		
Утв.								

Инв. N подл. | Подп. и дата | Взам. инв. N | Инв. N дубл. | Подп. и дата

копировал: Карымова — формат 11

Формат	Зона	Поз.	Обозначение	Наименование	Кол.	Примечание
				Документация		
22			ШРП.2.16.03.00 СБ	Сборочный чертеж		
				Детали		
11		1	ШРП.2.16.03.01	Уголок	4	
		2	ШРП.2.16.03.01-01	Уголок	4	
Б.Ч.		3	ШРП.2.16.03.02	Уголок		
				Уголок Б-32х32х4 ГОСТ 8509-72 / Ст.3 ГОСТ 535-79		
				L=481-1,55	6	0,9кг
11		4	ШРП.2.16.03.03	Ручка	4	
11		5	ШРП.2.16.03.04	Лист	1	
Б.Ч.		6	ШРП.2.16.03.05	Лист	2	
				Лист Б-ПН-20 ГОСТ 19903-74 / 3-IV-Ст.3 ГОСТ 16523-70		
				1120-24×1070-24	1	16,83кг
11		7	ШРП.2.16.03.06	Скоба	2	
Б.Ч.		8	ШРП.2.16.03.07	Корниз		
				Полоса Б-2 4х60 ГОСТ 103-76 / Ст.3кп ГОСТ 535-79		
				L=1150-24	1	2,16кг

Изм.	Лист	N Докум.	Подп.	Дата	ШРП.2.16.03.00	Лит.	Лист	Листов
Разраб.		Тиранов		12.77	Корпус	И	1	2
Пров.		Иосилевич		11.77		Институт Мосгазпроект		
Н.контр.		Стоганов		11.77				
Утв.								

Инв. N подл. | Подп. и дата | Взам. инв. N | Инв. N дубл. | Подп. и дата

копировал: Карымова — формат 11

Формат	Зона	Поз.	Обозначение	Наименование	Кол.	Примечание
				Стандартные изделия		
		11		Петля ПНС 60 ГОСТ 5088-72	4	
			Переменные данные	для исполнений		
				ШРП.2.16.03.00		
				Детали		
11		13	ШРП.2.16.03.10	Лист	1	
				ШРП.2.16.03.00-01		
				Детали		
11		13	ШРП.2.16.03.10-01	Лист	1	
11		14	ШРП.2.16.03.11	Скоба	1	

Изм.	Лист	N Докум.	Подп.	Дата	ШРП.2.16.03.00	Лист
						2

Инв. N подл. | Подп. и дата | Взам. инв. N | Инв. N дубл. | Подп. и дата

копировал: Карымова — формат 11

ШРП.2.16.03.00СБ

Серия 5.905-2, вып. 2

Рис. 1

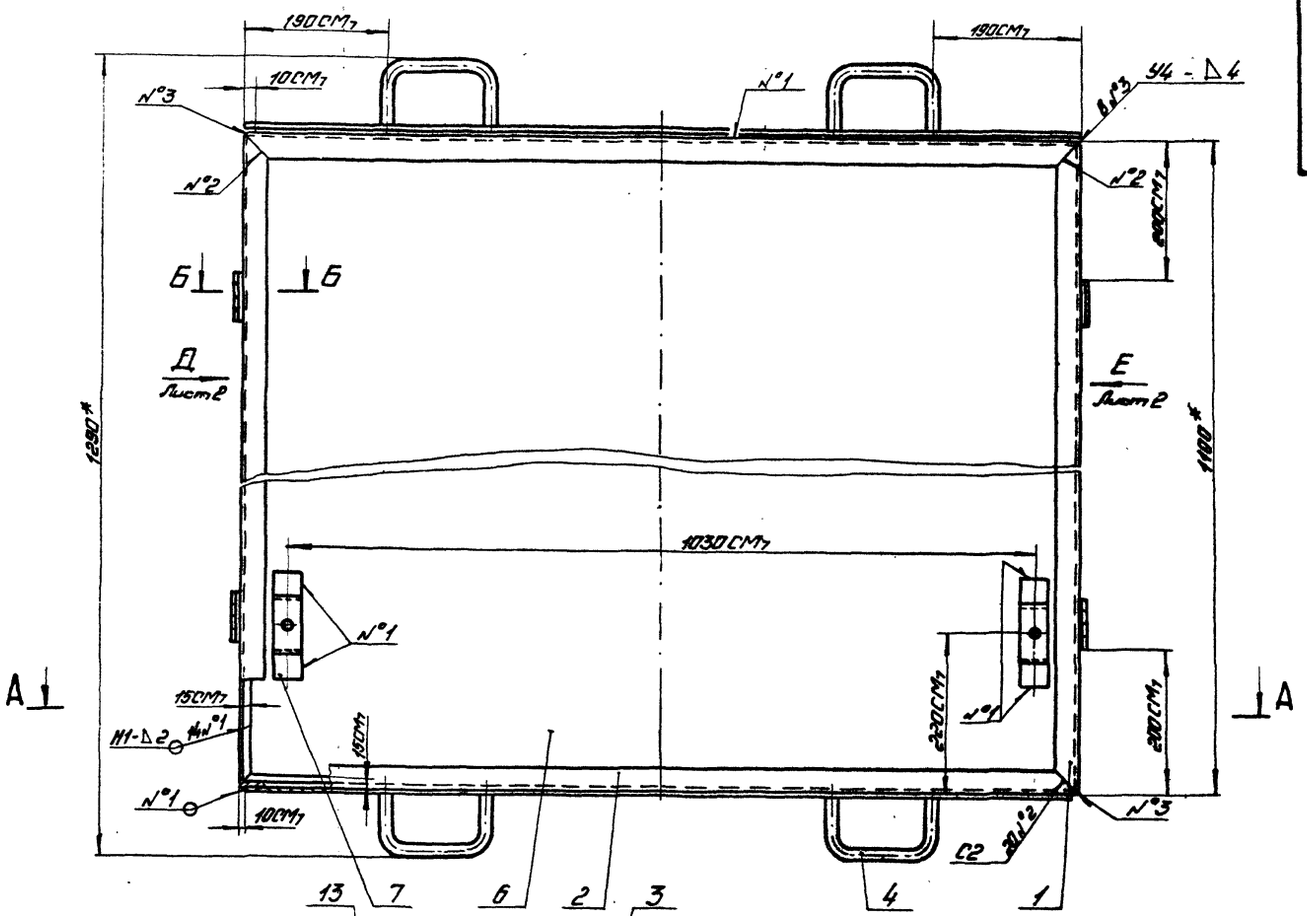

А-А

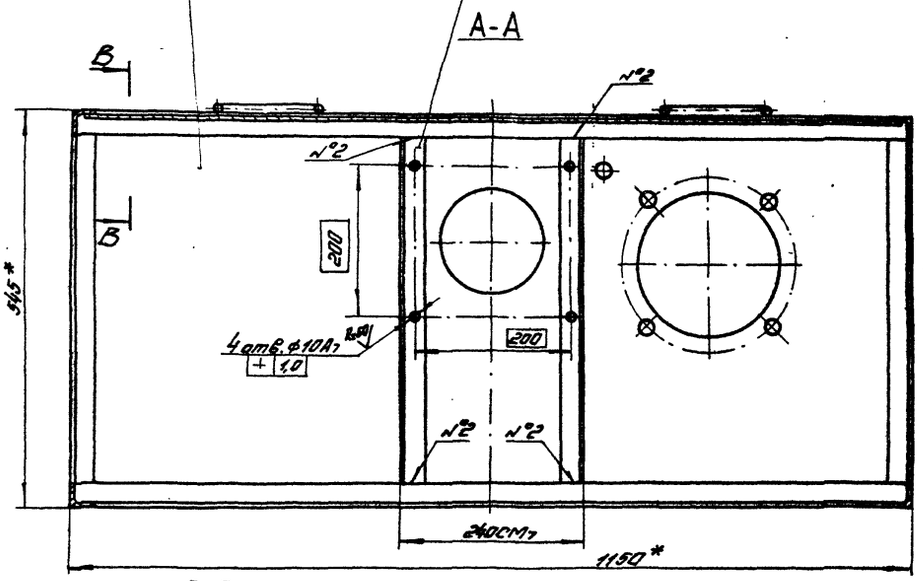

Б-Б
м 1:1

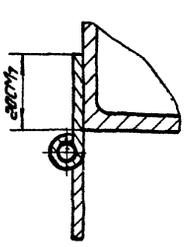

Обозначение	Рис.	Масса, кг
ШРП.2.16.03.00	1	63,8
-01	2	64,4

В-В
м 1:1

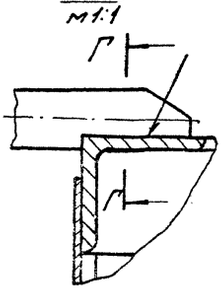

Г-Г
м 1:1

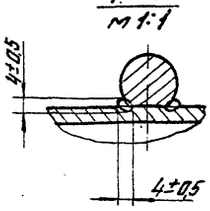

1. Сварные швы по ГОСТ 5264-69
2. Сварка в сечении Г-Г - ручная электродуговая
3. *Размеры для справок.

Изм.	Лист	№ Докум.	Подпись	Дата
Разраб.		Елисоветская		12.77
Провер.		Иосилевич		11.12.77
Т. контр.				
Н. контр.		Стогонов		11.12.77
Утв.				

ШРП.2.16.03.00СБ

Корпус

Сборочный чертеж

Лит.	Масса	Масштаб
Н	кг. табл.	1:5

Лист 1 Листов 2

Институт Мосгазпроект

Копировал Елизарова Формат 22

Инв. № подл. | Подп. и дата | Взам. инв. № | Инв. № дубл. | Подп. и дата

ШРП. 2.16.03.00СБ

Серия 5.905-2, вып.2

Вид Д Лист 1

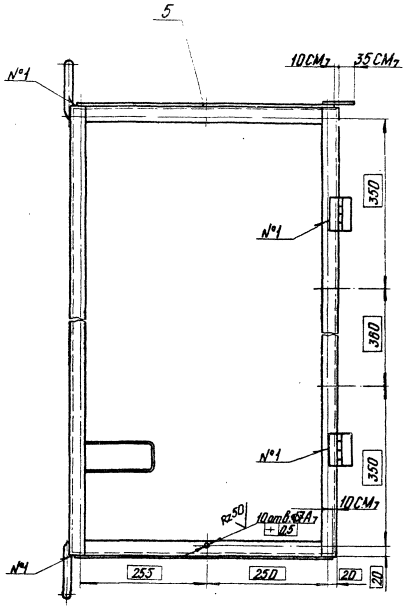

Вид Е Лист 1

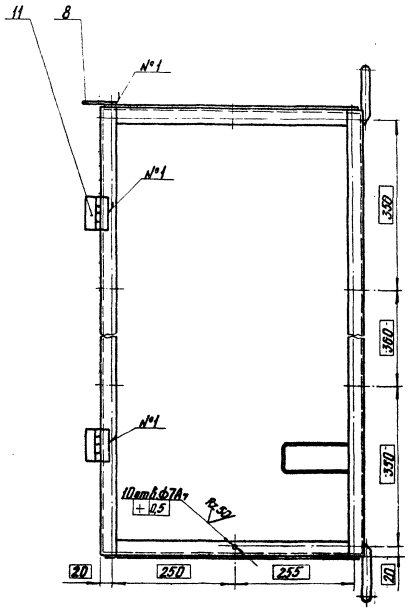

Рис. 2
Остальное см. рис. 1.

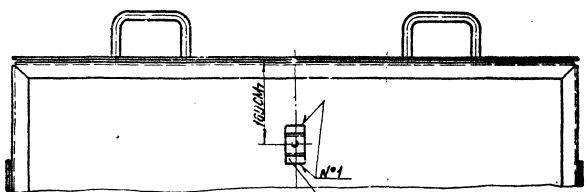

А-А

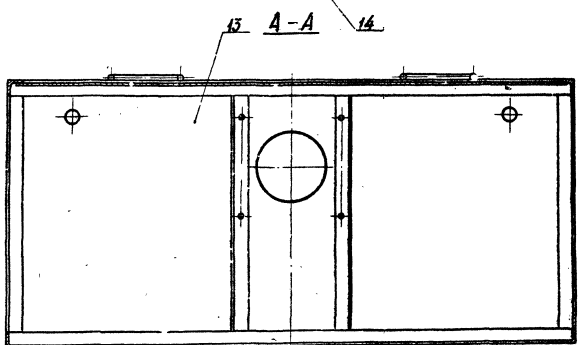

Изм.	Лист	№ докум.	Подп.	Дата
Разраб.		Елисеевская		12.86
Провер.		Цикилевич		12.77
Т. контр.				
Н. контр.		Стоганов		4.12.77
Утв.				

ШРП. 2.16.03.00СБ

Лит.	Масса	Масштаб

Лист 2 Листов

Институт Мосгазпроект

Инв. № подл. | Подп. и дата | Взам. инв. № | Инв. № дубл. | Подп. и дата

копировал: Карымова

формат 22

Серия 5.905-2, вып. 2

ШРП.2.16.03.01

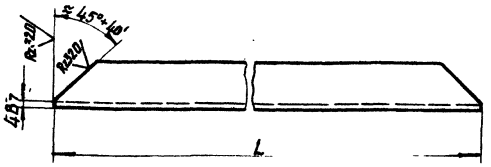

Обозначение	L, мм	Масса, кг
ШРП.2.16.03.01	1092-24	2
-01	1142-24	2,1

Изм.	Лист	№ докум.	Подп.	Дата
Разраб.		Тиранов		12.77
Провер.		Иосилевич		12.77
Т. контр.				
Н. контр.		Стоганов		12.77
Утв.				

ШРП.2.16.03.01 — Уголок

Лит.	Масса	Масштаб
У	см. табл.	1:2
Лист	Листов 1	

Уголок Б-32х32х4 ГОСТ 8509-72 / Ст.3 ГОСТ 535-79

Институт Мосгазпроект

Копировал: Карымова — Формат А1

ШРП.2.16.03.03

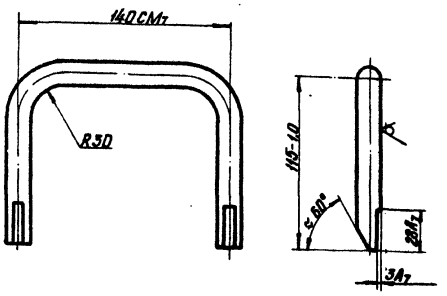

Изм.	Лист	№ докум.	Подп.	Дата
Разраб.		Тиранов		12.77
Провер.		Иосилевич		12.77
Т. контр.				
Н. контр.		Стоганов		12.77
Утв.				

ШРП.2.16.03.03 — Ручка

Лит.	Масса	Масштаб
У	0,5	1:2
Лист	Листов 1	

Круг В16 ГОСТ 2590-71 / Ст.3 ГОСТ 535-79

Институт Мосгазпроект

Копировал: Карымова — Формат А1

ШРП.2.16.03.04

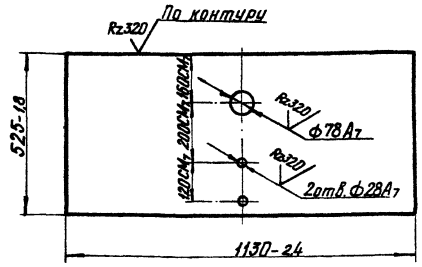

Изм.	Лист	№ докум.	Подп.	Дата
Разраб.		Тиранов		12.77
Провер.		Иосилевич		12.77
Т. контр.				
Н. контр.		Стоганов		12.77
Утв.				

ШРП.2.16.03.04 — Лист

Лит.	Масса	Масштаб
У	9,2	1:10
Лист	Листов 1	

Лист Б-ЛН-20 ГОСТ 19903-74 / 3-IV-Ст.3 ГОСТ 16523-70

Институт Мосгазпроект

Копировал: Карымова — Формат А1

ШРП.2.16.03.06

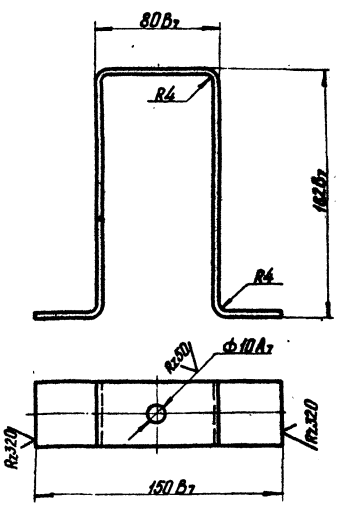

Изм.	Лист	№ докум.	Подп.	Дата
Разраб.		Тиранов		12.77
Провер.		Иосилевич		12.77
Т. контр.				
Н. контр.		Стоганов		12.77
Утв.				

ШРП.2.16.03.06 — Скоба

Лит.	Масса	Масштаб
У	0,56	1:2
Лист	Листов 1	

Полоса Б-2 4х40 ГОСТ 103-76 / Ст.3кп ГОСТ 535-79

Институт Мосгазпроект

Копировал: Карымова — Формат А1

ШРП.2.16.03.10

Rz 320

Серия 5.905-2.8вып.2

Рис. 1

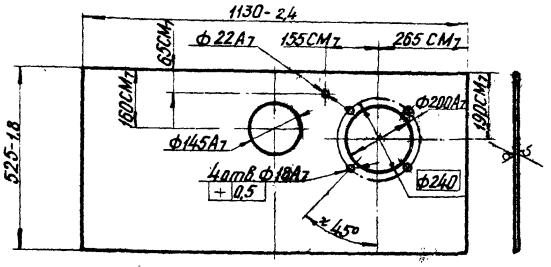

Рис. 2

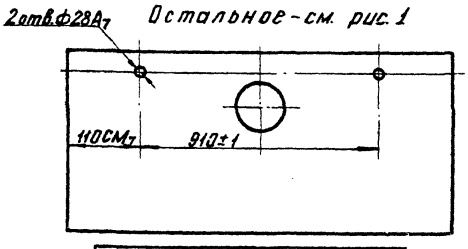

Обозначение	Рис.	Масса, кг
ШРП.2.16.03.10	1	8,5
-01	2	9

ШРП.2.16.03.10

Изм.	Лист	№ докум.	Подп.	Дата
Разраб.		Тиранов		12.84
Провер.		Иосилевич		11.84
Т. контр.				
Н. контр.		Стоганов		11.84
Утв.				

Лист

Лит.	Масса	Масштаб
И	см. табл.	1:10
Лист	Листов 1	

Лист 6-ПН-2.0 ГОСТ 19903-74 / 3-IV-Ст3 ГОСТ 16523-70

Институт Мосгазпроект

Копировал: Карымова Формат А1

ШРП.2.16.03.11

Rz 320

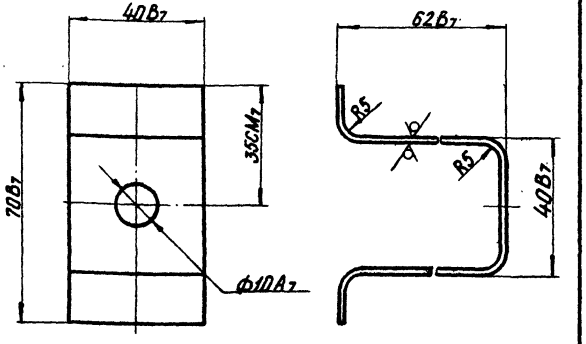

ШРП.2.16.03.11

Изм.	Лист	№ докум.	Подп.	Дата
Разраб.		Столовицкий		12.84
Провер.		Иосилевич		11.84
Т. контр.				
Н. контр.		Стоганов		11.84
Утв.				

Скоба

Лит.	Масса	Масштаб
И	0,1	1:1
Лист	Листов 1	

Лист 6-ПН-2.0 ГОСТ 19903-74 / 3-IV-Ст3 ГОСТ 16523-70

Институт Мосгазпроект

Копировал: Карымова Формат А4

Формат	Зона	Поз.	Обозначение	Наименование	Кол.	Примечание
				Документация		
12			ШРП.2.17.00.СБ	Сборочный чертеж		
				Детали		
Сч.		1	ШРП.2.17.01	Заглушка		
				Лист 6-ПН-2.0 ГОСТ 19903-74 / 3-IV-Ст3 ГОСТ 16523-70		
				Ф 22 В7	1	0,01кг
			Переменные данные	для исполнений		
				ШРП.2.17.00		
				Детали		
11		3	ШРП.2.17.03	Патрубок	5	
11		4	ШРП.2.17.04	Труба	1	
				ШРП.2.17.00-01		
				Детали		
11		3	ШРП.2.17.03	Патрубок	6	
11		4	ШРП.2.17.04-01	Труба	1	

ШРП.2.17.00

Изм.	Лист	№ докум.	Подп.	Дата
Разраб.		Тиранов		12.84
Пров.		Иосилевич		11.84
Н. контр.		Стоганов		11.84
Утв.				

Коллектор

Лит.	Лист	Листов
И		1

Институт Мосгазпроект

Копировал: Карымова Формат А4

ШРП.2.17.03

Rz 25

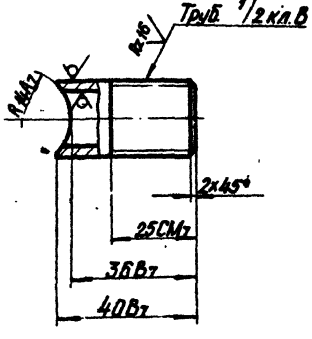

ШРП.2.17.03

Изм.	Лист	№ докум.	Подп.	Дата
Разраб.		Елисеветский		12.84
Провер.		Иосилевич		11.84
Т. контр.				
Н. контр.		Стоганов		11.84
Утв.				

Патрубок

Лит.	Масса	Масштаб
И	0,05	1:1
Лист	Листов 1	

Труба 22х3 ГОСТ 8734-75 / В20 ГОСТ 8733-74

Институт Мосгазпроект

Копировал: Карымова Формат А1

ШРП 2.17.00СБ

Рис. 1

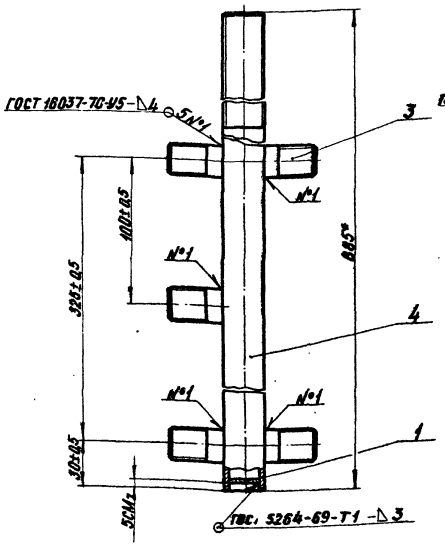

Рис. 2

Остальное - см. рис. 1

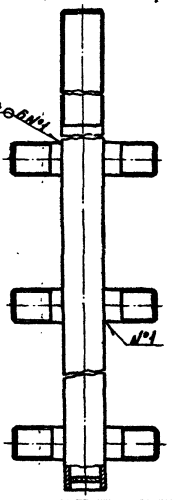

Обозначение	Рис.	Масса, кг
ШРП. 2. 17. 00	1	1,45
-01	2	1,5

* Размеры для справок.

Изм.	Лист	№ докум.	Подп.	Дата
Разраб.		Тиранов		12.77
Провер.		Шасилевич		12.77
Т. контр.				
Н. контр.		Стоганов		12.77
Утв.				

ШРП.2.17.00СБ

Коллектор

Сборочный чертеж

Лит.	Масса	Масштаб
И	см. табл.	1:2
Лист	Листов 1	

Институт Мосгазпроект

Копировал: Карымова Формат 12

Серия 5.905-2, вып. 2

Инв. № подл. | Подп. и дата | Взам. инв. № | Инв. № дубл. | Подп. и дата

ШРП 2.17.04

Rz 50 (√)

Рис. 1

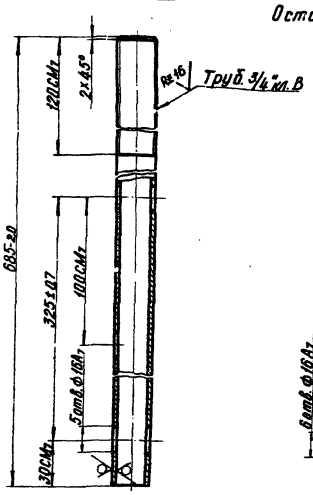

Рис. 2

Остальное - см. рис. 1

Обозначение	Рис.
ШРП. 2. 17. 04	1
-01	2

Изм.	Лист	№ докум.	Подп.	Дата
Разраб.		Тиранов		12.77
Провер.		Шасилевич		12.77
Т. контр.				
Н. контр.		Стоганов		12.77
Утв.				

ШРП.2.17.04

Труба

Лит.	Масса	Масштаб
И	1,2	1:2
Лист	Листов 1	

Труба 28х3 ГОСТ 8732-78 / В 20 ГОСТ 8731-74

Институт Мосгазпроект

Копировал: Карымова Формат 11

Формат	Зона	Поз.	Обозначение	Наименование	Кол.	Примечание
				Документация		
12			ШРП. 2. 18. 00. СБ	Сборочный чертеж		
				Детали		
И		1	ШРП. 2. 18. 01	Труба	1	
И		2	ШРП. 2. 18. 02	Труба	1	
И		3	ШРП. 2. 18. 03	Труба	1	
И		4	ШРП. 2. 18. 04	Ушко	1	
И		5	ШРП. 2. 18. 05	Заглушка	2	
И		6	ШРП. 2. 18. 06	Патрубок	2	

Изм.	Лист	№ докум.	Подп.	Дата
Разраб.		Гиронов		12.77
Провер.		Шасилевич		12.77
Н. контр.		Стоганов		12.77
Утв.				

ШРП 2.18.00

Коллектор

Лит.	Лист	Листов
И		1

Институт Мосгазпроект

Копировал: Карымова Формат 11

Инв. № подл. | Подп. и дата | Взам. инв. № | Инв. № дубл. | Подп. и дата

ШРП.2.18.00СБ

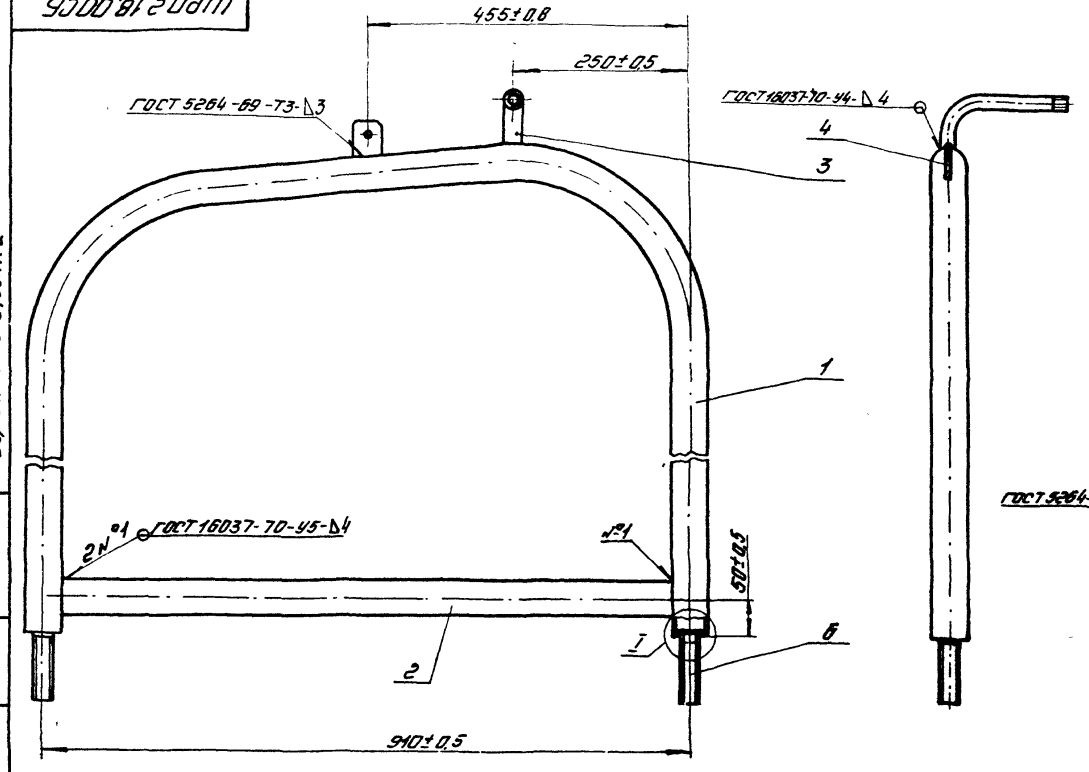

Серия 5.905-2, вып. 2

Инв.№ подл. | Подп. и дата | Взам. инв.№ | Инв.№ дубл. | Подп. и дата

					ШРП.2.18.00СБ		
Изм.	Лист	№ докум.	Подпись	Дата			
Разраб.		Тюренев			Коллектор	Лит.	Масса	Масштаб
Провер.		Васильев				Н	13,3	1:5
Т. контр.					Сборочный чертеж	Лист	Листов 1
Н. контр.		Стогонов				Институт Мосагропроект
Утв.						

Копировал Елизарова Формат А2

ШРП.2.18.01

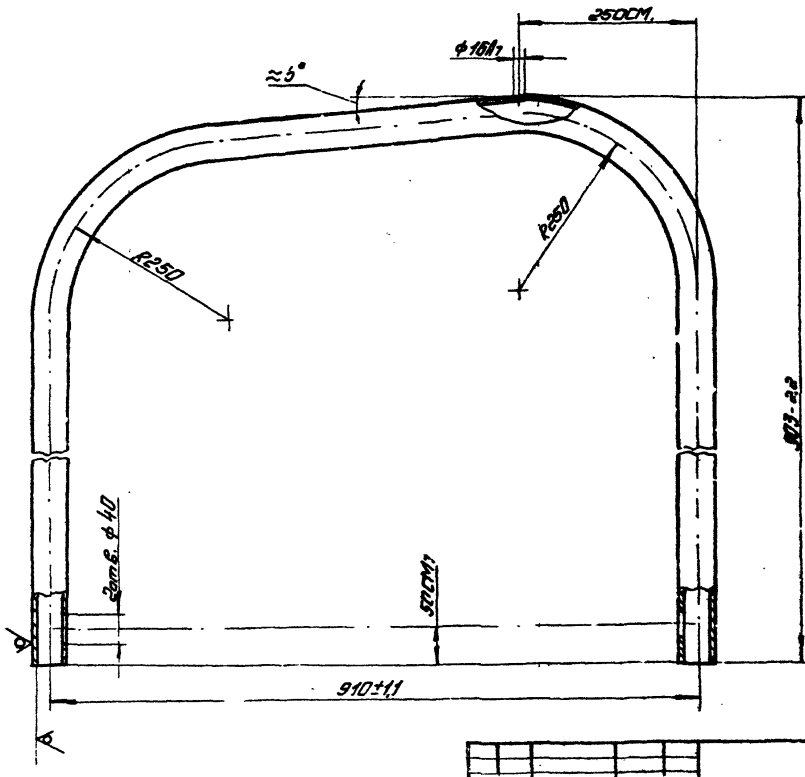

					ШРП.2.18.01		
Изм.	Лист	№ докум.	Подпись	Дата			
Разраб.		Тюренев			Труба	Лит.	Масса	Масштаб
Провер.		Васильев				Н	9,1	1:5
Т. контр.						Лист	Листов 1
Н. контр.		Стогонов			Труба 40·3,5 ГОСТ 3262-75	Институт Мосагропроект
Утв.						

Копировал Елизарова Формат А2

Серия 5.905-2, вып. 2

ШРП.2.18.02

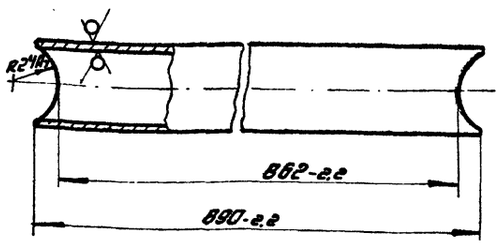

Изм.	Лист	№ Докум.	Подпись	Дата
Разраб.		Елисаветская		11.77
Провер.		Иосилевич		11.77
Т. контр.				
Н. контр.		Стогонов		11.77
Утв.				

Труба

Лит.	Масса	Масштаб
Н	3.4	1:2

Лист | Листов 1

Труба 40×3,5 ГОСТ 3262-75

Институт Мосгазпроект

Копировал Елизарова — формат 11

ШРП.2.18.03

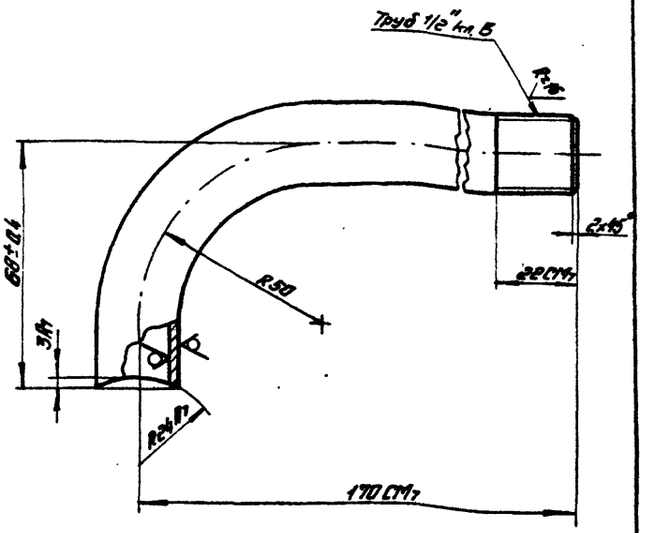

Изм.	Лист	№ Докум.	Подпись	Дата
Разраб.		Тиранов		11.77
Провер.		Иосилевич		11.77
Т. контр.				
Н. контр.		Стогонов		11.77
Утв.				

Труба

Лит.	Масса	Масштаб
Н	0,27	1:1

Лист | Листов 1

Труба 15×2,8 ГОСТ 3262-75

Институт Мосгазпроект

Копировал Елизарова — формат 11

ШРП.2.18.04

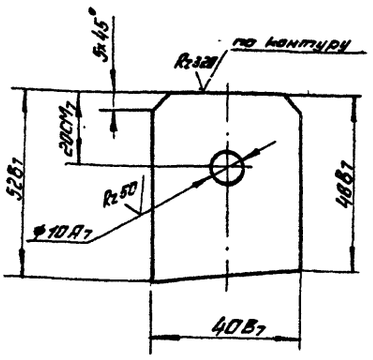

Изм.	Лист	№ Докум.	Подпись	Дата
Разраб.		Тиранов		11.77
Провер.		Иосилевич		11.77
Т. контр.				
Н. контр.		Стогонов		11.77
Утв.				

Ушко

Лит.	Масса	Масштаб
Н	0,06	1:1

Лист | Листов 1

Лист Б-ПН-40 ГОСТ 19903-74 / Ст.3 ГОСТ 14637-69

Институт Мосгазпроект

Копировал Елизарова — формат 11

ШРП.2.18.05

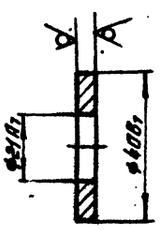

Изм.	Лист	№ Докум.	Подпись	Дата
Разраб.		Елисаветская		11.77
Провер.		Иосилевич		11.77
Т. контр.				
Н. контр.		Стогонов		11.77
Утв.				

Заглушка

Лит.	Масса	Масштаб
Н	0,03	1:1

Лист | Листов 1

Лист Б-ПН-40 ГОСТ 19903-74 / Ст.3 ГОСТ 14637-69

Институт Мосгазпроект

Копировал Елизарова — формат 11

ШРП2.18.06

Серия 5.905-2, вып. 2

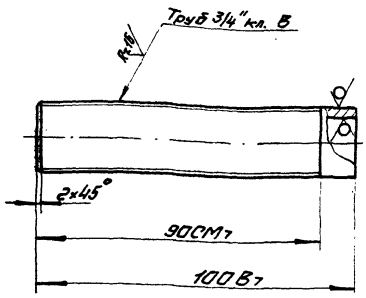

Изм.	Лист	№ Докум.	Подпись	Дата
Разраб.		Тиранов		12.77
Провер.		Иосилевич		11.77
Т. контр.				
Н. контр.		Стогонов		11.77
Утв.				

ШРП.2.18.06

Патрубок

Лит.	Масса	Масштаб
И	0,16	1:1

Лист | Листов 1

Труба 20×2,8 ГОСТ 3262-75

Институт Мосгазпроект

Копировал Елизарова формат 11

Формат	Зона	Поз.	Обозначение	Наименование	Кол.	Примечание
				Документация		
12			ШРП.2.19.00 СБ	Сборочный чертеж		
				Детали		
11		1	ШРП.2.19.01	Ниппель	2	
11		2	ШРП.2.19.02	Гайка накидная	2	
12		3	ШРП.2.19.03	Труба	1	

Изм.	Лист	№ Докум.	Подпись	Дата
Разраб.		Тиранов		12.77
Пров.		Иосилевич		11.77
Н. контр.		Стогонов		11.77
Утв.				

ШРП.2.19.00

Трубопровод

Лит.	Лист	Листов
И		1

Институт Мосгазпроект

Копировал Елизарова формат 11

ШРП2.19.00СБ

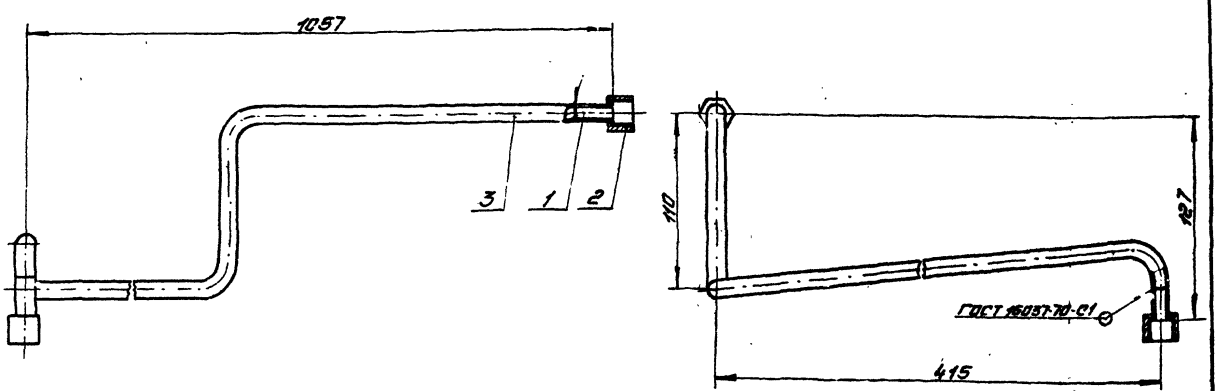

Размеры для справок.

Изм.	Лист	№ Докум.	Подпись	Дата
Разраб.		Тиранов		12.77
Провер.		Иосилевич		11.77
Т. контр.				
Н. контр.		Стогонов		11.77
Утв.				

ШРП.2.19.00 СБ

Трубопровод
Сборочный чертеж

Лит.	Масса	Масштаб
И	0,42	1:2

Лист | Листов 1

Институт Мосгазпроект

Копировал Елизарова формат 12

Серия 5.905-2, вып. 2

ШРП.2.19.01

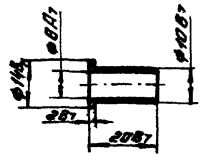

Изм.	Лист	№ Докум.	Подпись	Дата
Разраб.		Тиранов		12.77
Пров.		Иосилевич		11.11.77
Т. контр.				
Н. контр.		Стогонов		11.11.77
Утв.				

Ниппель

Лит.	Масса	Масштаб
И	0,01	1:1

Лист | Листов 1

Ст. 3 ГОСТ 380-71

Институт Мосгазпроект

Копировал Елизарова Формат 11

ШРП.2.19.02

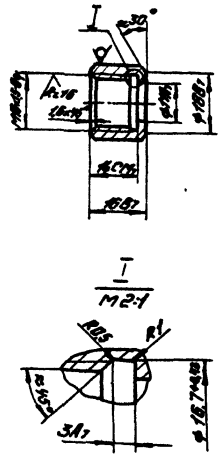

Изм.	Лист	№ Докум.	Подпись	Дата
Разраб.		Тиранов		12.77
Пров.		Иосилевич		11.11.77
Т. контр.				
Н. контр.		Стогонов		11.11.77
Утв.				

Гайка накидная

Лит.	Масса	Масштаб
И	0,04	1:1

Лист | Листов 1

Шестигранник 19 ГОСТ 2879-69
20-4-6 ГОСТ 1050-74

Институт Мосгазпроект

Копировал Елизарова Формат 11

ШРП.2.19.03

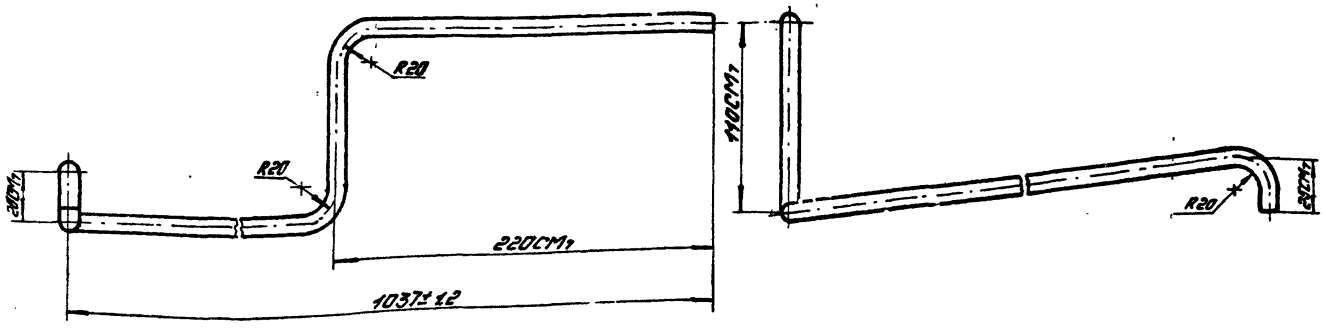

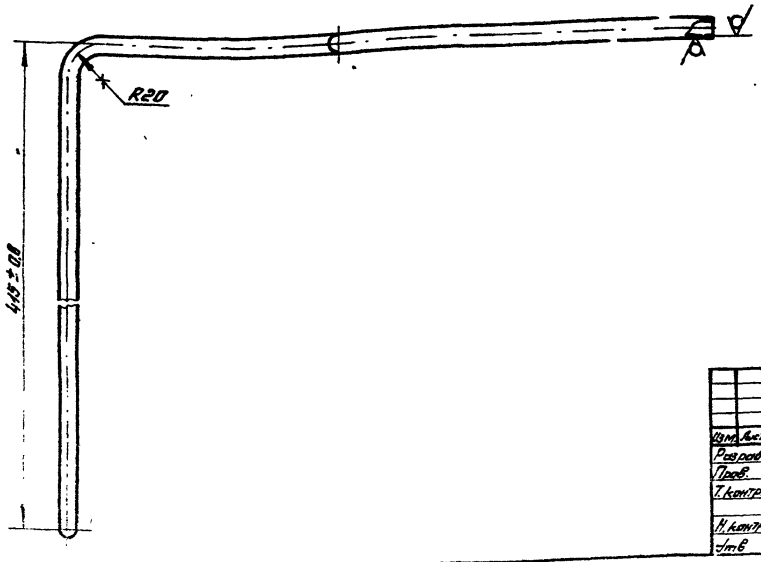

Изм.	Лист	№ Докум.	Подпись	Дата
Разраб.		Тиранов		12.77
Пров.		Иосилевич		11.11.77
Т. контр.				
Н. контр.		Стогонов		11.11.77
Утв.				

Труба

Лит.	Масса	Масштаб
И	0,35	1:2

Лист | Листов 1

Труба 10×1 ГОСТ 8734-75
В20 ГОСТ 8733-74

Институт Мосгазпроект

Копировал Елизарова Формат 12

Серия 5.905-2, вып. 2

Формат	Зона	Поз.	Обозначение	Наименование	Кол.	Примечание
				Документация		
22			ШРП2.20.00СБ	Сборочный чертеж		
				Сборочные единицы		
11		1	ШРП2.20.01.00	Кожух	1	
11		2	ШРП2.20.02.00	Горелка	1	
11		3	ШРП2.20.03.00	Кронштейн	1	
11		4	ШРП2.20.04.00	Термопара	1	
11		5	ШРП2.20.05.00	Патрубок	1	
				Детали		
11		8	ШРП2.20.08	Винт	1	
11		9	ШРП2.20.09	Штуцер	1	
11		10	ШРП2.29-02	Прокладка	1	
		11	ШРП2.29-03	Прокладка	2	
11		12	ШРП2.20.12	Прокладка	2	
11		13	ШРП2.20.13	Сетка	1	
11		14	ШРП2.20.14	Кольцо	1	
11		15	ШРП2.20.15	Накладка	1	
				Стандартные изделия		
		18		Угольник Ц-15 ГОСТ 8946-75	1	
		19		Контргайка 15-Ц ГОСТ 8968-75	2	
		20		Болт М10х30.58.096 ГОСТ 7798-70	2	
				Винты ГОСТ 17473-72		
		21		2М4х10.58.096	4	
		22		2М4х16.58.096	4	
				Гайки ГОСТ 5916-70		
		23		М4.5.096	8	
		24		М10.5.096	2	
				Шайбы ГОСТ 11371-78		
		25		4.01.05	8	
		26		10.01.05	2	
				Прочие изделия		
		28		Клапан электромагнитный ЭМК-Д-15 ТУ-51-439-71	1	

Инв.№ подл. | Подпись и дата | Взам. инв.№ | Инв.№ дубл. | Подпись и дата

Изм.	Лист	№ докум.	Подпись	Дата
Разраб.		Гулина		02.10
Пров.		Посилевич		02.10
Н.контр.		Стаганов		02.10
Утв.				

ШРП2.20.00

Установка горелки

Лит	Лист	Листов
И	1	2

Институт Мосгазпроект

Копировал: Баф. Формат А4

ШРП2.20.00 Лист 2

Копировал: Баф. Формат А4

Формат	Зона	Поз.	Обозначение	Наименование	Кол.	Примечание
				Документация		
22			ШРП2.20.01.00СБ	Сборочный чертеж		
				Детали		
11		1	ШРП2.20.01.01	Планка	4	
12		2	ШРП2.20.01.02	Труба	1	
11		3	ШРП2.20.01.03	Заглушка	1	
11		4	ШРП2.20.01.04	Фланец	1	
11		5	ШРП2.20.01.05	Обечайка	1	
64		6	ШРП2.20.01.06	Сетка		
				Сетка №0,45-0,25/ГОСТ 3826-66 (32х630) В9	2	0,83 кг
64		7	ШРП2.20.01.07	Полоса		
				Лист $\frac{Б-ПН-20\ ГОСТ\ 19903-74}{3-N\ Ст3сп\ ГОСТ\ 16523-70}$ (10х628) В9	4	0,1 кг
				Стандартные изделия		
		10		Заклепка 4х10.002 ГОСТ 12645-67	1	

Инв.№ подл. | Подпись и дата | Взам. инв.№ | Инв.№ дубл. | Подпись и дата

Изм.	Лист	№ докум.	Подпись	Дата
Разраб.		Гулина		02.10
Пров.		Посилевич		02.10
Н.контр.		Стаганов		02.10
Утв.				

ШРП2.20.01.00

Кожух

Лит	Лист	Листов
И	1	

Институт Мосгазпроект

Копировал: Баф. Формат А4

ШРП2.20.01.01

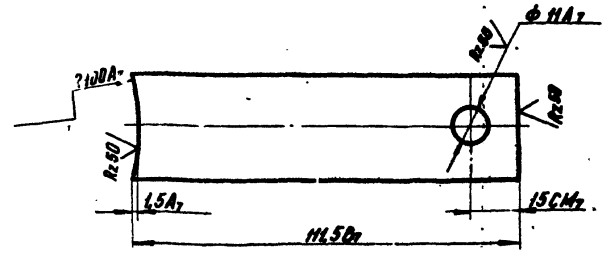

Изм.	Лист	№ докум.	Подпись	Дата
Разраб.		Гулина		02.10
Пров.		Посилевич		02.10
Т.контр.				
Н.контр.		Стаганов		02.10
Утв.				

Планка

Лист Б-ПН-5.0 ГОСТ 19903-74 Ст.3сп ГОСТ 14637-89

Лит.	Масса	Масштаб
И	0,11	1:1

Лист Листов 1

Институт Мосгазпроект

Копировал: Баф. Формат А4

Серия 5.905-2, вып. 2

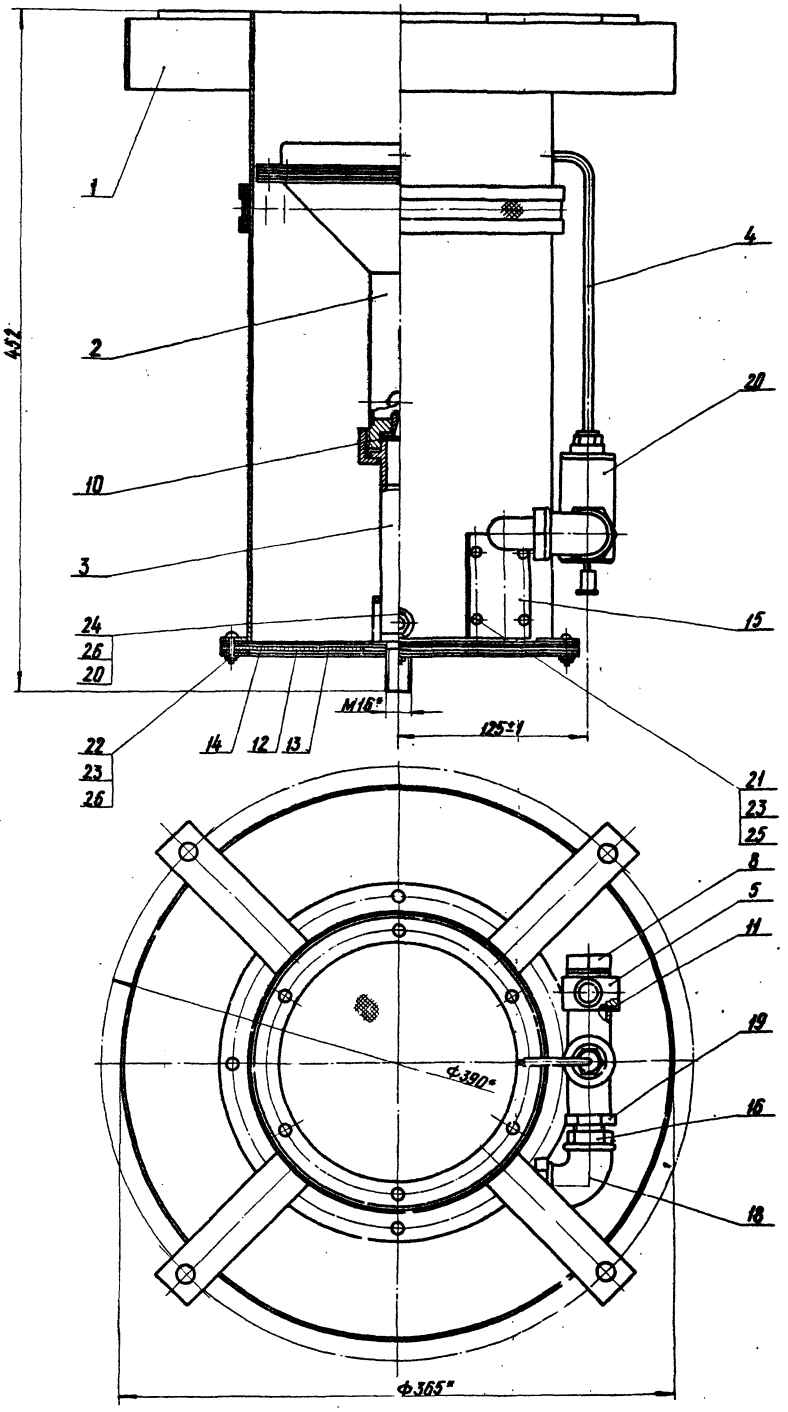

*Размеры для справок

					ШРП2.20.00СБ	
Изм.	Лист	№докум.	Подп.	Дата	Установка горелки Сборочный чертеж	Лит. / Масса / Масштаб
Разраб.		Гунина		02.80		И / 9 / 1:2
Провер.		Цукилевич		02.80		Лист 1 / Листов 1
Т.контр.						Институт Мосгазпроект
Н.контр.		Стоганов		02.80		
Утв.						

Копировал: Карымова

Формат А2

Инв.№ подл. | Подпись и дата | Взам. инв.№ | Инв.№ дубл. | Подпись и дата

Серия 5.905-2, вып. 2

А-А

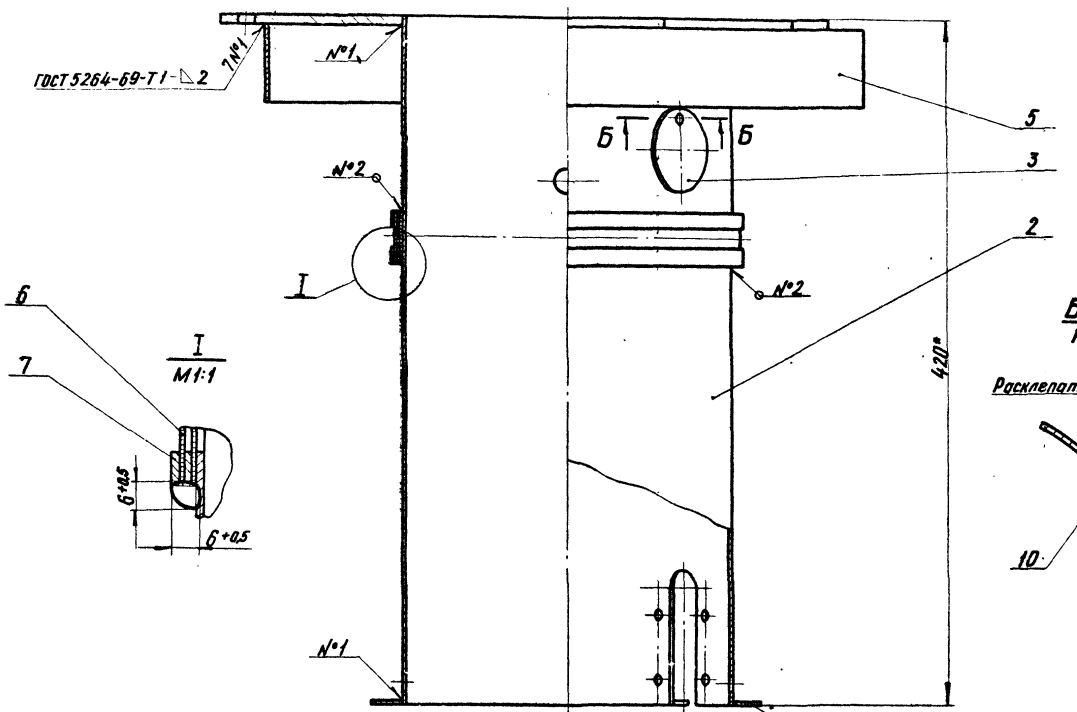

I
М1:1

Б-Б
М1:1

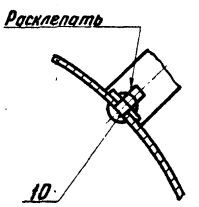

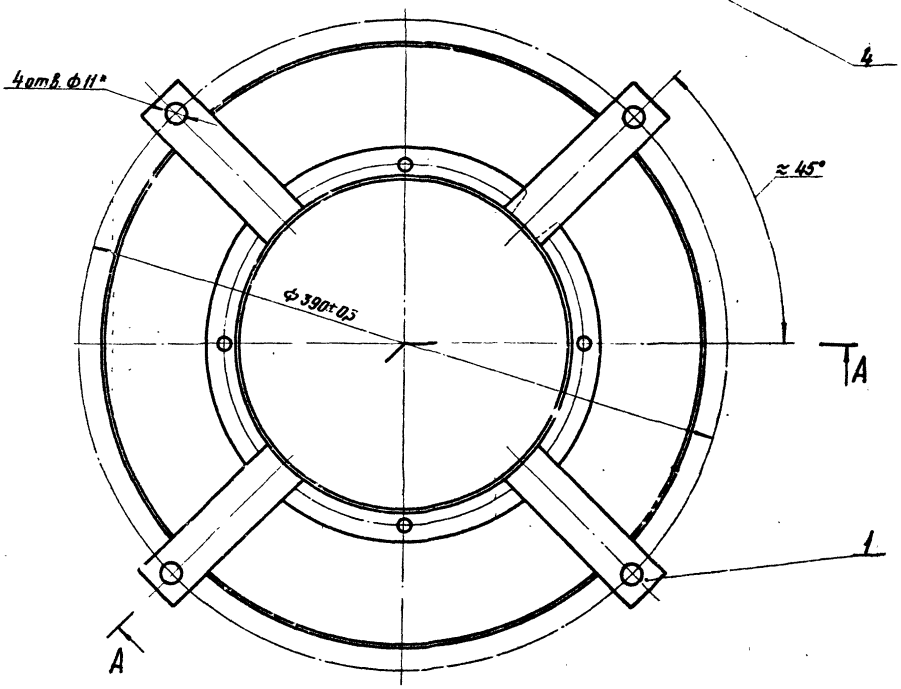

1. Сварка ручная электродуговая
2. *Размеры для справок

					ШРП2.20.01.00СБ		
Изм.	Лист	№ докум.	Подпись	Дата	Кожух	Лит.	Масса	Масштаб
Разраб.		Узлина		02.80		У	5,35	1:2
Провер.		Васильевич		02.80	Сборочный чертеж	Лист	Листов	
Т. контр.						Институт Мосгазпроект		
Н. контр.		Стаганов		02.80				
Утв.								

Инв. № подл. | Подпись и дата | Взам. инв. № | Инв. № дубл. | Подпись и дата

копировал: Карымова

формат А2

ШРП2.20.01.02

Серия 5.905-2, вып. 2

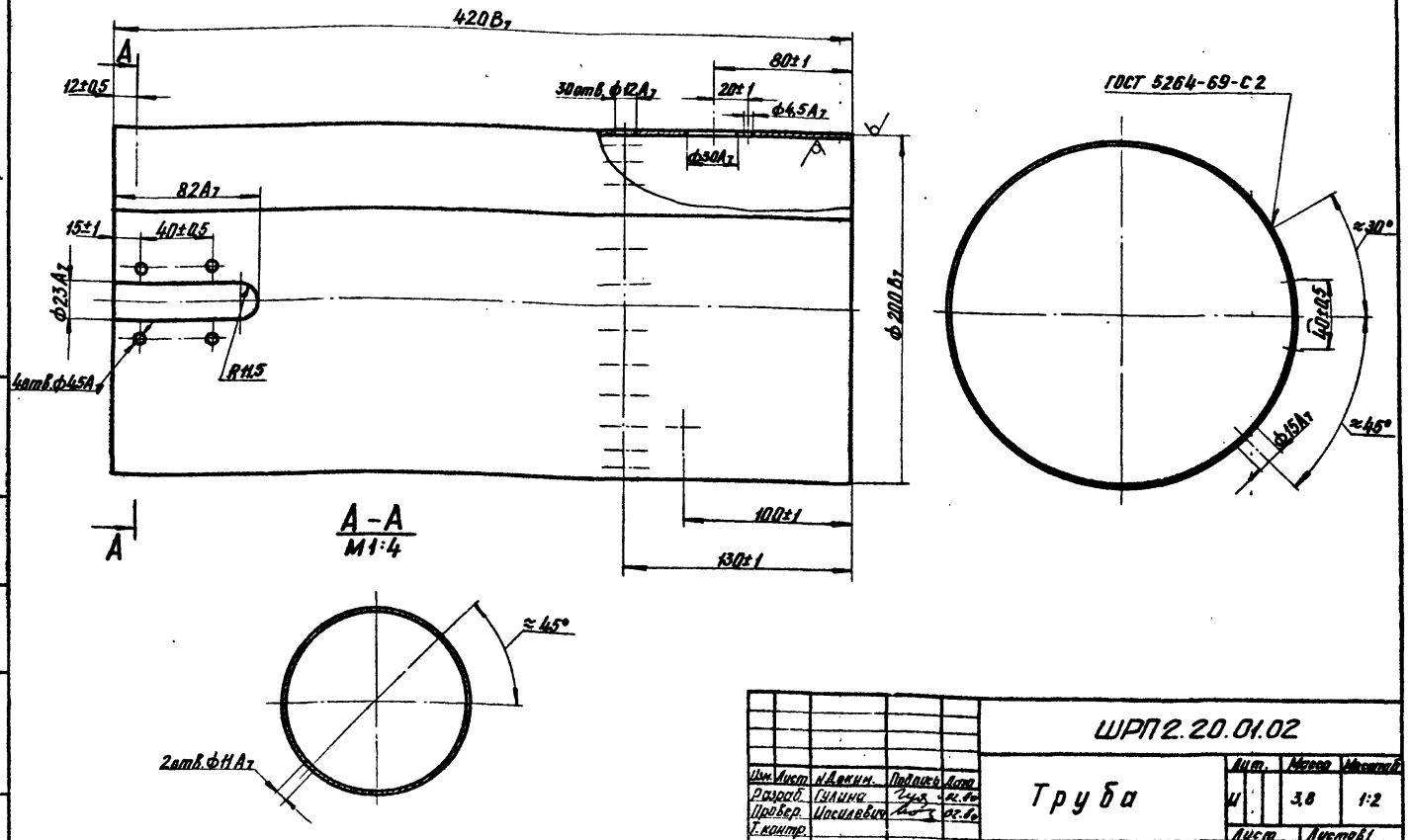

Изм.	Лист	N Докум.	Подпись	Дата
Разраб.		Гулина		02.80
Провер.		Иосилевич		02.80
Т. контр.				
Н. контр.		Стоганов		02.80
Утв.				

ШРП2.20.01.02

Труба

Лит.	Масса	Масштаб
И	3,8	1:2

Лист | Листов 1

Лист 6-ПН-2,0 ГОСТ 19903-74 / 3-IV Ст.3сп ГОСТ 16523-70

Институт Мосгазпроект

Инв. N подл. | Подпись и дата | Взам. инв. N | Инв. N дубл. | Подпись и дата

копировал: [illegible]

формат 12

ШРП2.20.01.03

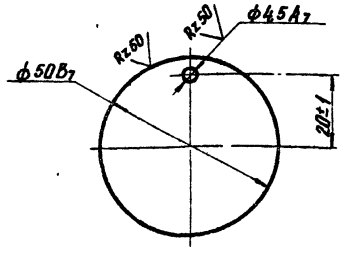

Изм.	Лист	N Докум.	Подпись	Дата
Разраб.		Гулина		02.80
Провер.		Иосилевич		02.80
Т. контр.				
Н. контр.		Стоганов		02.80
Утв.				

ШРП2.20.01.03

Заглушка

Лит.	Масса	Масштаб
И	0,01	1:1

Лист | Листов 1

Лист 6-ПН-2,0 ГОСТ 19903-74 / 3-IV Ст.3сп ГОСТ 16523-70

Институт Мосгазпроект

Инв. N подл. | Подпись и дата | Взам. инв. N | Инв. N дубл. | Подпись и дата

копировал: [illegible]

формат 11

ШРП2.20.01.04

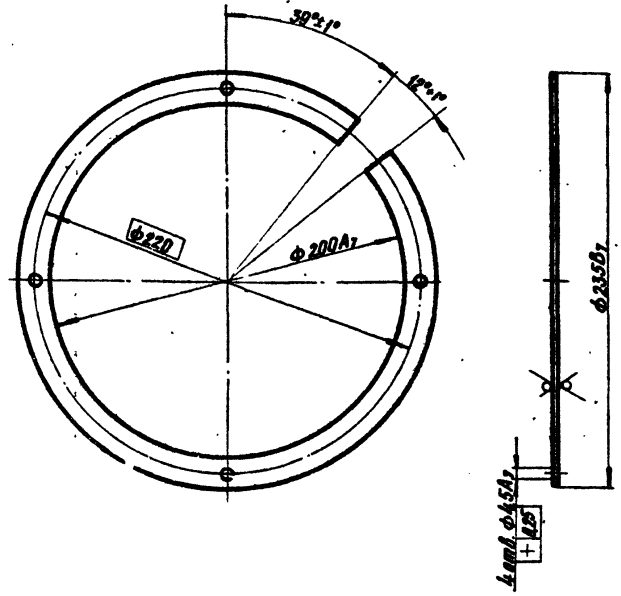

Изм.	Лист	N Докум.	Подпись	Дата
Разраб.		Гулина		02.80
Провер.		Иосилевич		02.80
Т. контр.				
Н. контр.		Стоганов		02.80
Утв.				

ШРП2.20.01.04

Фланец

Лит.	Масса	Масштаб
И	0,2	1:2

Лист | Листов 1

Лист 6-ПН-2,0 ГОСТ 19903-74 / 3-IV Ст.3сп ГОСТ 16523-70

Институт Мосгазпроект

Инв. N подл. | Подпись и дата | Взам. инв. N | Инв. N дубл. | Подпись и дата

копировал: [illegible]

формат 11

ШРП.2.20.01.05

Серия 5.905-2, вып 2

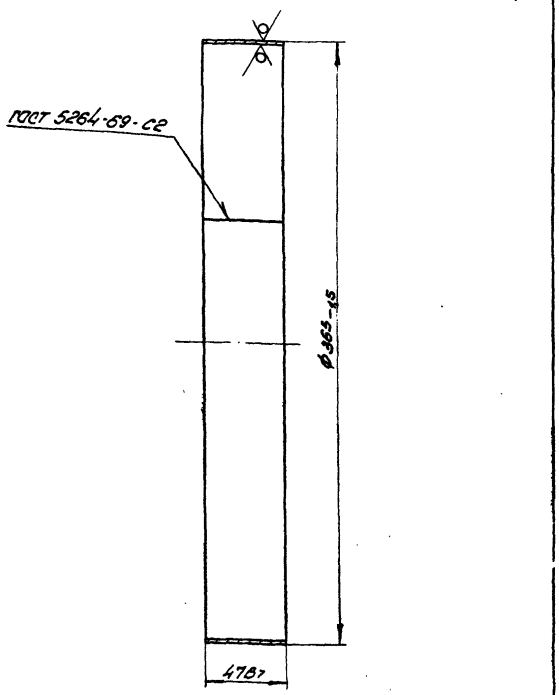

Изм.	Лист	№ докум.	Подп.	Дата	ШРП.2.20.01.05			
Разраб.		Елисеевская			Обечайка	Лит	Масса	Масштаб
Пров.		Иосилевич				И	1,0	1:2
Т.контр.						Лист	Листов 1	
Н.контр.		Стогонов			Лист 5-ТМ-20.ГОСТ 19903-74 3-IV-Ст3 ГОСТ 16523-70	Институт Мосгазпроект		
Утв.								

Копировал: Редина Формат А1

Формат	Зона	Поз.	Обозначение	Наименование	Кол.	Примечание
				Документация		
А2			ШРП.2.20.02.00СБ	Сборочный чертеж		
				Сборочные единицы		
А1		1	ШРП.2.20.02.01.00	Инжектор	1	
				Детали		
А1		2	ШРП.2.20.02.02	Сетка	1	
А1		3	ШРП.2.20.02.03	Прокладка	2	
А1		4	ШРП.2.20.02.04	Сетка	1	
		5	ШРП.2.20.02.04-01	Сетка	1	
А1		6	ШРП.2.20.02.05	Фланец	1	
А1		7	ШРП.2.20.02.06	Сопло	1	
				Стандартные изделия		
		8		Винт М6х25.58.05Х		
				ГОСТ 1491-72	6	
		9		Гайка М6.5.05Х		
				ГОСТ 5915-70	6	
		10		Шайба 6.65Г.05Х		
				ГОСТ 6402-70	6	

Изм.	Лист	№ докум.	Подп.	Дата	ШРП.2.20.02.00			
Разраб.		Елисеевская			Горелка	Лит	Масса	Масштаб
Пров.		Иосилевич				И		
Т.контр.						Лист	Листов 1	
Н.контр.		Стогонов				Институт Мосгазпроект		
Утв.								

Копировал: Редина Формат А1

ШРП.2.20.02.00СБ

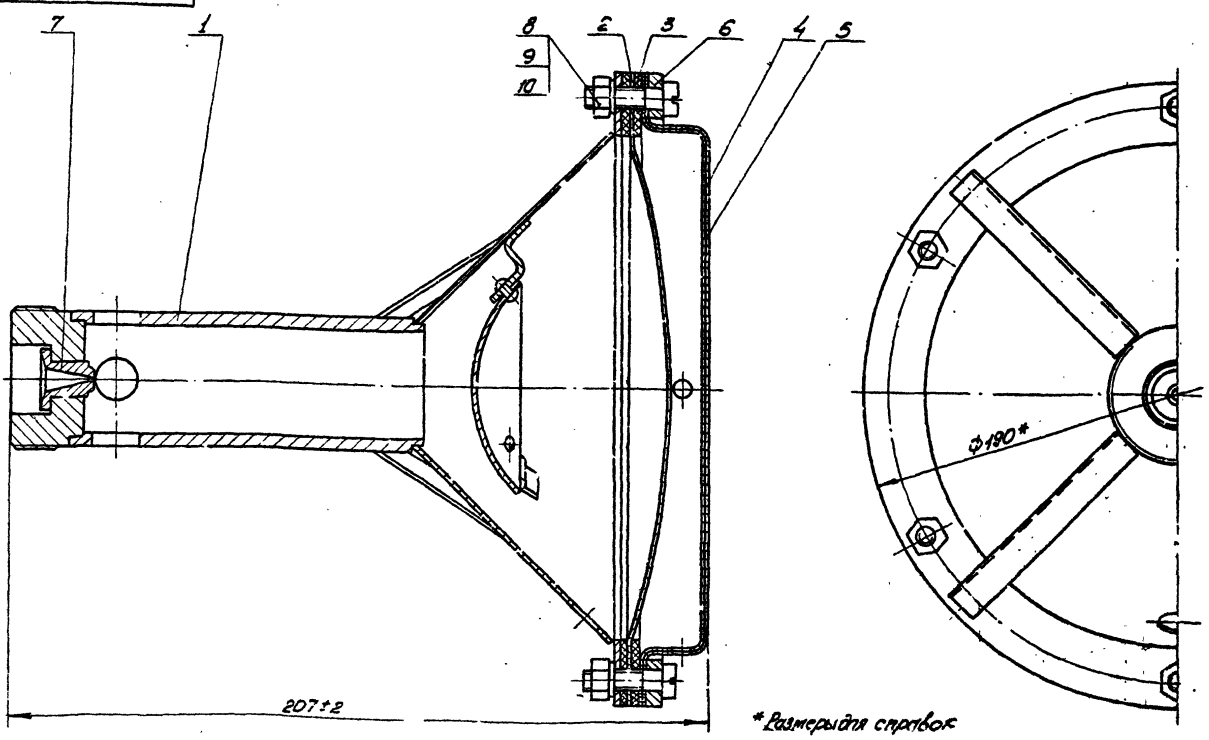

*Размеры для справок

1. Номинальная тепловая мощность, Вт (ккал/ч) - 1970 (1700)
2. Номинальный расход газа, м³/ч
(при ρ = 0,73 кг/м³ и $Q_н^р$ = 37,5 МДж/м³) - 0,2
3. Номинальное давление газа перед горелкой, МПа (кгс/см²) - 0,002 (0,02)

Изм.	Лист	№ докум.	Подп.	Дата	ШРП.2.20.02.00СБ			
Разраб.		Елисеевская			Горелка	Лит	Масса	Масштаб
Пров.		Иосилевич				И	1,65	1:1
Т.контр.					Сборочный чертеж	Лист	Листов 1	
Н.контр.		Стогонов				Институт Мосгазпроект		
Утв.								

Копировал: Редина Формат А2

Серия 5.905-2, вып. 2

Формат	Зона	Поз.	Обозначение	Наименование	Кол.	Примечание
				Документация		
22			ШРП.2.20.02.01.00СБ	Сборочный чертеж		
				Сборочные единицы		
11		1	ШРП.2.20.02.01.01.00	Отражатель	1	
				Детали		
11		2	ШРП.2.20.02.01.02	Втулка	1	
11		3	ШРП.2.20.02.01.03	Труба	1	
11		4	ШРП.2.20.02.01.04	Ребро	4	
11		5	ШРП.2.20.02.01.05	Конус	1	
11		6	ШРП.2.20.02.01.06	Фланец	1	

Изм.	Лист	№ докум.	Подпись	Дата
Разраб.		Елисаветская		11.12.77
Пров.		Иосилевич		11.12.77
Н. контр.		Стоганов		11.12.77
Утв.				

ШРП.2.20.02.01.00

Инжектор

Лит.	Лист	Листов
И		1

Институт Мосгазпроект

Инв. № подл. | Подп. и дата | Взам. инв. № | Инв. № дубл. | Подп. и дата

Копировал Елизарова Формат 11

ШРП.2.20.02.01.01.00

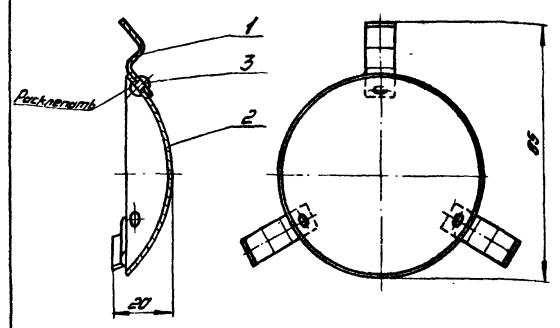

Размеры для справок.

Формат	Зона	Поз.	Обозначение	Наименование	Кол.	Примечание
				Детали		
11		1	ШРП.2.20.02.01.01.01	Кронштейн	3	
11		2	ШРП.2.20.02.01.01.02	Отражатель	1	
				Стандартные изделия		
		3		Заклепка 3×8.00 ГОСТ 10299-68	3	

ШРП.2.20.02.01.01.00

Изм.	Лист	№ докум.	Подпись	Дата
Разраб.		Елисаветская		11.12.77
Пров.		Иосилевич		11.12.77
Т. контр.				
Н. контр.		Стоганов		11.12.77
Утв.				

Отражатель

Лит.	Масса	Масштаб
И	0,06	1:1

Лист | Листов 1

Институт Мосгазпроект

Инв. № подл. | Подп. и дата | Взам. инв. № | Инв. № дубл. | Подп. и дата

Копировал Елизарова Формат 11

ШРП.2.20.02.01.00СБ

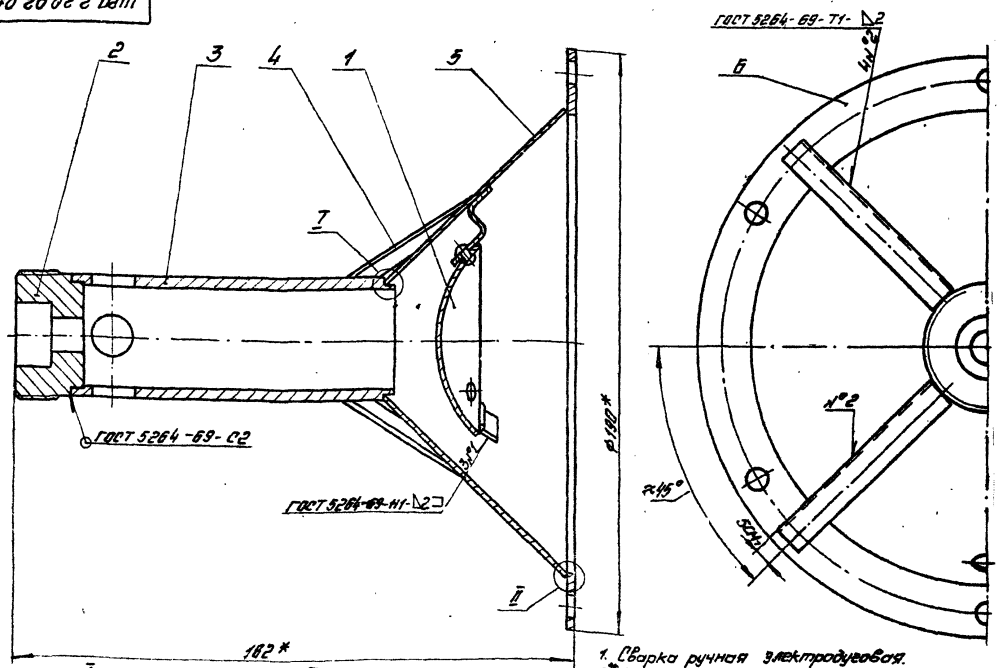

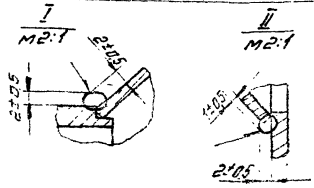

1. Сварка ручная электродуговая.
2.* Размеры для справок.

Изм.	Лист	№ докум.	Подпись	Дата
Разраб.		Елисаветская		11.12.77
Пров.		Иосилевич		11.12.77
Т. контр.				
Н. контр.		Стоганов		11.12.77
Утв.				

ШРП.2.20.02.01.00СБ

Инжектор
Сборочный чертеж

Лит.	Масса	Масштаб
И	1,1	1:1

Лист | Листов 1

Институт Мосгазпроект

Инв. № подл. | Подп. и дата | Взам. инв. № | Инв. № дубл. | Подп. и дата

Копировал Елизарова Формат 12

Серия 5.905-2, вып. 2

ШРП.2.20.02.01.01.01

Rz 50

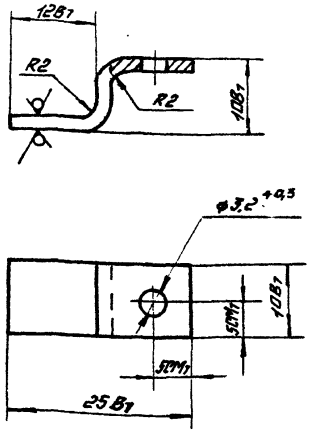

Изм.	Лист	№ докум.	Подпись	Дата
Разраб.		Елисаветская		12.77
Провер.		Иосилевич		11.12.77
Т. контр.				
Н. контр.		Стоганов		11.12.77
Утв.				

ШРП.2.20.02.01.01.01

Кронштейн

Лит.	Масса	Масштаб
Н	0,005	2:1

Лист | Листов 1

Лист 5-ПН-20 ГОСТ 19903-74
3-IV-Ст.3 ГОСТ 16523-70

Институт Мосгазпроект

Копировал Елизарова Формат 11

ШРП.2.20.02.01.01.02

Rz 50

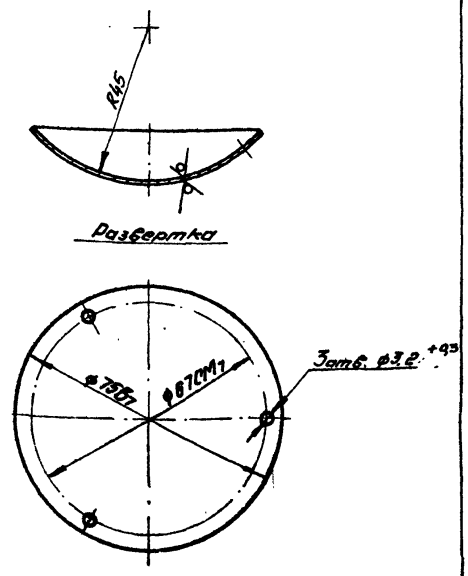

Изм.	Лист	№ докум.	Подпись	Дата
Разраб.		Елисаветская		12.77
Провер.		Иосилевич		11.12.77
Т. контр.				
Н. контр.		Стоганов		11.12.77
Утв.				

ШРП.2.20.02.01.01.02

Отражатель

Лит.	Масса	Масштаб
Н	0,055	1:1

Лист | Листов 1

Лист 5-ПН-16 ГОСТ 19903-74
3-IV-Ст.3 ГОСТ 16523-70

Институт Мосгазпроект

Копировал Елизарова Формат 11

ШРП.2.20.02.01.02

Rz 25

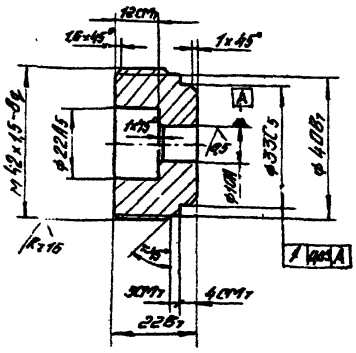

Изм.	Лист	№ докум.	Подпись	Дата
Разраб.		Елисаветская		12.77
Провер.		Иосилевич		11.12.77
Т. контр.				
Н. контр.		Стоганов		11.12.77
Утв.				

ШРП.2.20.02.01.02

Втулка

Лит.	Масса	Масштаб
Н	0,18	1:1

Лист | Листов 1

Ст.3 ГОСТ 380-71

Институт Мосгазпроект

Копировал Елизарова Формат 11

ШРП.2.20.02.01.03

Rz 50

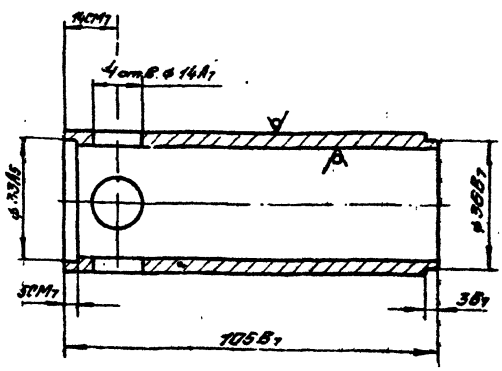

Изм.	Лист	№ докум.	Подпись	Дата
Разраб.		Елисаветская		12.77
Провер.		Иосилевич		11.12.77
Т. контр.				
Н. контр.		Стоганов		11.12.77
Утв.				

ШРП.2.20.02.01.03

Труба

Лит.	Масса	Масштаб
Н	0,3	1:1

Лист | Листов 1

Труба 40×35 ГОСТ 8734-75
В20 ГОСТ 8733-74

Институт Мосгазпроект

Копировал Елизарова Формат 11

ШРП.2.20.02.01.04

Серия 5.905-2, вып. 2

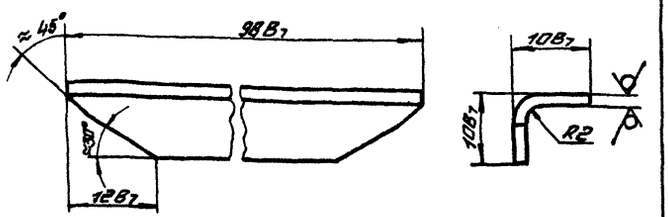

Изм.	Лист	№ докум.	Подп.	Дата	ШРП.2.20.02.01.04		
Разраб.		Елисаветская		12.77	Ребро	Лит. И	Масса 0,02	Масштаб 2:1
Провер.		Иосилевич		12.77		Лист	Листов 1
Т. контр.							
Н. контр.		Стоганов		12.77	Лист Б-ПН-1,6 ГОСТ 19903-74 / 3-IV-Ст3 ГОСТ 16523-70	Институт Мосгазпроект	
Утв.							

Копировал Елизарова формат 11

ШРП.2.20.02.01.05

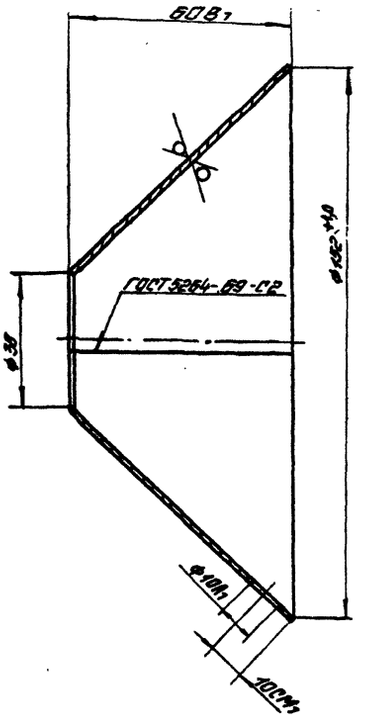

Изм.	Лист	№ докум.	Подп.	Дата	ШРП.2.20.02.01.05		
Разраб.		Елисаветская		12.77	Конус	Лит. И	Масса 0,3	Масштаб 1:1
Провер.		Иосилевич		12.77		Лист	Листов 1
Т. контр.							
Н. контр.		Стоганов		12.77	Лист Б-ПН-1,6 ГОСТ 19903-74 / 3-IV-Ст3 ГОСТ 16523-70	Институт Мосгазпроект	
Утв.							

Копировал Елизарова формат 11

ШРП.2.20.02.01.06

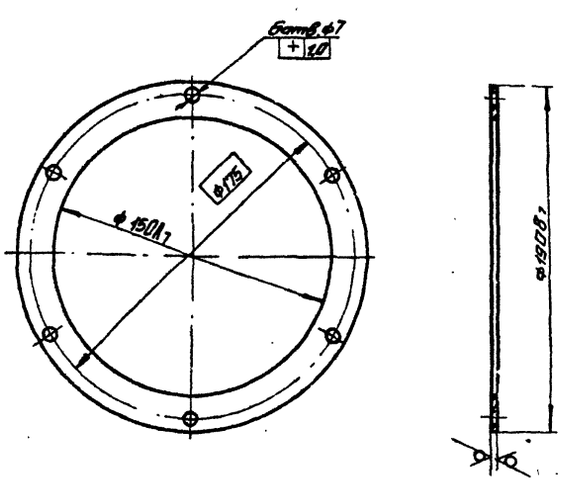

Изм.	Лист	№ докум.	Подп.	Дата	ШРП.2.20.02.01.06		
Разраб.		Елисаветская		12.77	Фланец	Лит. И	Масса 0,16	Масштаб 1:2
Провер.		Иосилевич		12.77		Лист	Листов 1
Т. контр.							
Н. контр.		Стоганов		12.77	Лист Б-ПН-2,0 ГОСТ 19903-74 / 3-IV-Ст3 ГОСТ 16523-70	Институт Мосгазпроект	
Утв.							

Копировал Елизарова формат 11

ШРП.2.20.02.02

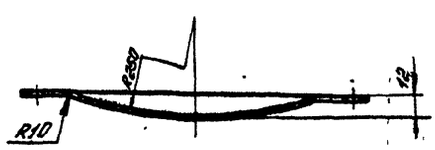

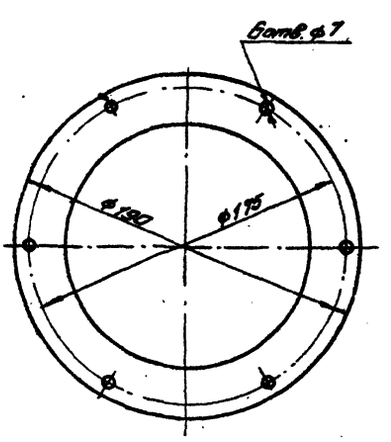

Размеры обеспеч. инструментом

Изм.	Лист	№ докум.	Подп.	Дата	ШРП.2.20.02.02		
Разраб.		Елисаветская		12.77	Сетка	Лит. И	Масса 0,03	Масштаб 1:2
Провер.		Иосилевич		12.77		Лист	Листов 1
Т. контр.							
Н. контр.		Стоганов		12.77	Сетка № 045-0,22 ГОСТ 3826-66	Институт Мосгазпроект	
Утв.							

Копировал Елизарова формат 11

Серия 5.905-2, вып. 2

ШРП.2.20.02.03

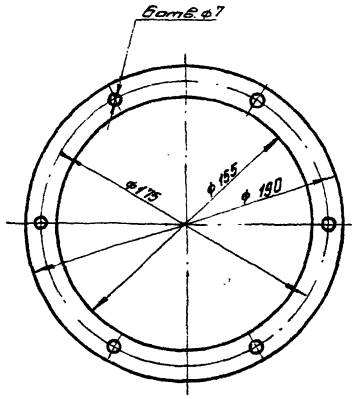

Размеры обеспеч. инструментом.

Изм.	Лист	№ докум.	Подпись	Дата	ШРП.2.20.02.03			
Разраб.		Елисаветская		11.11.77	Прокладка	Лит. И	Масса 0,01	Масштаб 1:2
Провер.		Иосилевич		11.11.77		Лист	Листов 1	
Т.контр.					Картон асбестовый КАОН-1-2 ГОСТ 2850-75	Институт Мосгазпроект		
Н.контр.		Стогонов						
Утв.								

Копировал Елизарова Формат 11

ШРП.2.20.02.04

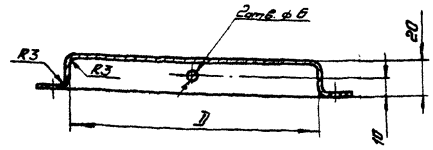

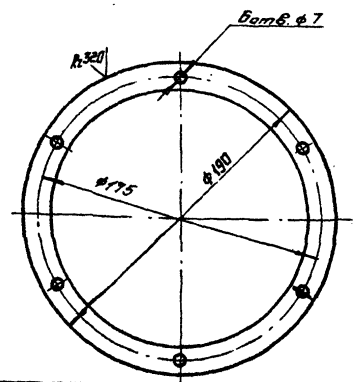

Обозначение	D, мм	Материал	Масса, кг
ШРП.2.20.02.04	ф165	Сетка №045 0,22 ГОСТ 3826-66	0,03
-01	ф156	Сетка №4-1,00 ГОСТ 3826-66	0,08

Изм.	Лист	№ докум.	Подпись	Дата	ШРП.2.20.02.04			
Разраб.		Елисаветская		11.11.77	Сетка	Лит. И	Масса см. табл.	Масштаб 1:2
Провер.		Иосилевич		11.11.77		Лист	Листов 1	
Т.контр.					см. табл.	Институт Мосгазпроект		
Н.контр.		Стогонов						
Утв.								

Копировал Елизарова Формат 11

ШРП.2.20.02.05

Rz50 (√)

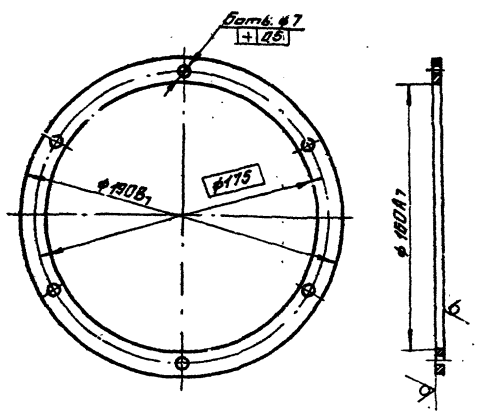

Изм.	Лист	№ докум.	Подпись	Дата	ШРП.2.20.02.05			
Разраб.		Елисаветская		11.11.77	Фланец	Лит. И	Масса 0,32	Масштаб 1:2
Провер.		Иосилевич		11.11.77		Лист	Листов 1	
Т.контр.					Лист Б-ПН-5,0 ГОСТ 19903-74 / Ст.3 ГОСТ 14637-69	Институт Мосгазпроект		
Н.контр.		Стогонов						
Утв.								

ШРП.2.20.02.06

Rz50 (√)

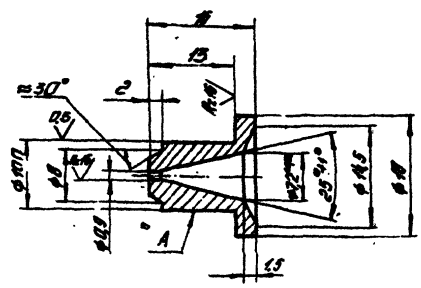

1. Несоосность отв. ф 0,9 и поверхности „А" относительно общей оси не более 0,08 мм
2. Неуказанные предельные отклонения размеров: отверстий - по А1, валов - по В1, остальных - по СМ1

Изм.	Лист	№ докум.	Подпись	Дата	ШРП.2.20.02.06			
Разраб.		Елисаветская		11.11.77	Сопло	Лит. И	Масса 0,01	Масштаб 2:1
Провер.		Иосилевич		11.11.77		Лист	Листов 1	
Т.контр.					ЛС59-1 ГОСТ 15527-70	Институт Мосгазпроект		
Н.контр.		Стогонов						
Утв.								

Копировал Елизарова Формат 11

Формат	Зона	Поз.	Обозначение	Наименование	Кол.	Примечание
				Документация		
12			ШРП.2.20.03.00СБ	Сборочный чертеж		
				Детали		
11		1	ШРП.2.20.03.01	Гайка накидная	1	
11		2	ШРП.2.20.03.02	Ниппель	1	
11		3	ШРП.2.20.03.03	Труба	1	
11		4	ШРП.2.20.03.04	Палец	1	
11		5	ШРП.2.20.03.05	Скоба	1	
11		6	ШРП.2.20.03.06	Патрубок	1	
11		7	ШРП.2.20.03.07	Патрубок	1	

Серия 5.905-2, вып. 2

Изм.	Лист	№ докум.	Подпись	Дата
Разраб.		Елисаветская		12.77
Пров.		Иосилевич		11.12.77
Н.контр.		Стоганов		11.12.77
Утв.				

ШРП.2.20.03.00

Кронштейн

Лит.	Лист	Листов
И		1

Институт Мосгазпроект

Копировал Елизарова Формат 11

ШРП.2.20.03.01

Rz 50 (√)

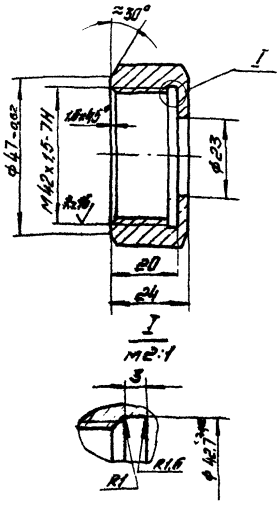

Неуказанные предельные отклонения размеров: отверстий - по A_7, валов - по B_7, остальных - по CM_7

Изм.	Лист	№ докум.	Подпись	Дата
Разраб.		Елисаветская		12.77
Провер.		Иосилевич		11.12.77
Т.контр.				
Н.контр.		Стоганов		11.12.77
Утв.				

ШРП.2.20.03.01

Гайка накидная

Лит.	Масса	Масштаб
И	0,11	1:1

Лист Листов 1

Вестерфанник 48ГОСТ 2879-59 20-4-6ГОСТ 1050-74

Институт Мосгазпроект

Копировал Елизарова Формат 11

ШРП.2.20.03.00СБ

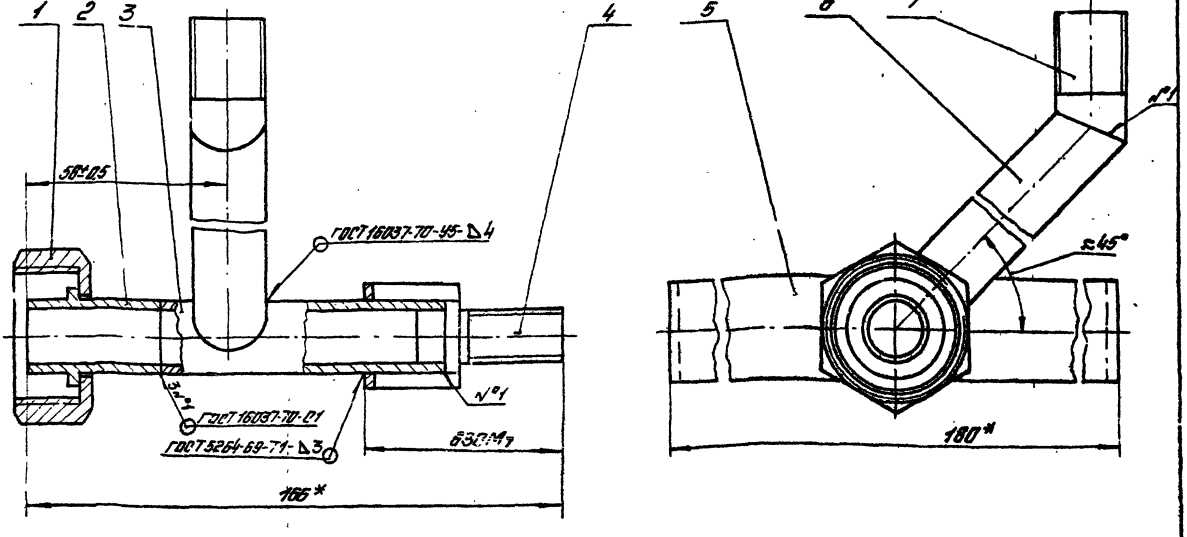

* Размеры для справок.

Изм.	Лист	№ докум.	Подпись	Дата
Разраб.		Елисаветская		12.77
Провер.		Иосилевич		11.12.77
Т.контр.				
Н.контр.		Стоганов		11.12.77
Утв.				

ШРП.2.20.03.00СБ

Кронштейн Сборочный чертеж

Лит.	Масса	Масштаб
И	0,74	1:1

Лист Листов 2

Институт Мосгазпроект

Копировал Елизарова Формат 11

Серия 5.905-2 вып. 2

ШРП.2.20.03.02

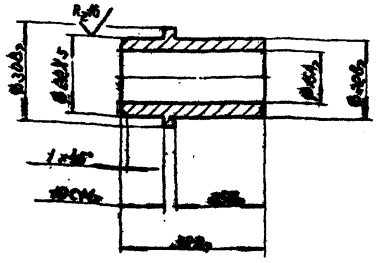

Изм.	Лист	№ докум.	Подп.	Дата	ШРП.2.20.03.02		
Разраб.	Елисаветская				Ниппель	Лит.	Масса	Масштаб
Пров.	Иосилевич					Н	0,085	1:1
Т. контр.						Лист	Листов 1	
Н. контр.	Стаганов				Сталь 20-4-6 ГОСТ 1050-74	Институт Мосгазпроект		
Утв.								

Копировал: Формат 11

ШРП.2.20.03.03

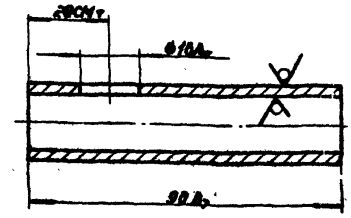

Изм.	Лист	№ докум.	Подп.	Дата	ШРП.2.20.03.03		
Разраб.	Елисаветская				Труба	Лит.	Масса	Масштаб
Пров.	Иосилевич					Н	0.11	1:1
Т. контр.						Лист	Листов 1	
Н. контр.	Стаганов				Труба 22×3 ГОСТ 8734-75 / В 20 ГОСТ 8733-74	Институт Мосгазпроект		
Утв.								

Копировал: Формат 11

ШРП.2.20.03.04

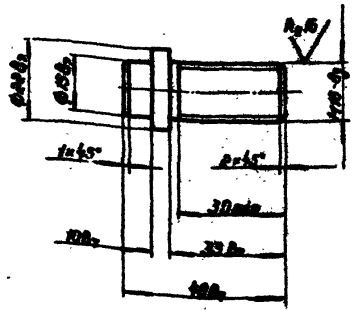

Изм.	Лист	№ докум.	Подп.	Дата	ШРП.2.20.03.04		
Разраб.	Елисаветская				Палец	Лит.	Масса	Масштаб
Пров.	Иосилевич					Н	0,08	1:1
Т. контр.						Лист	Листов 1	
Н. контр.	Стаганов				Круг В22 ГОСТ 2590-71 / 20-4-6 ГОСТ 1050-74	Институт Мосгазпроект		
Утв.								

Копировал: Формат 11

ШРП.2.20.03.05

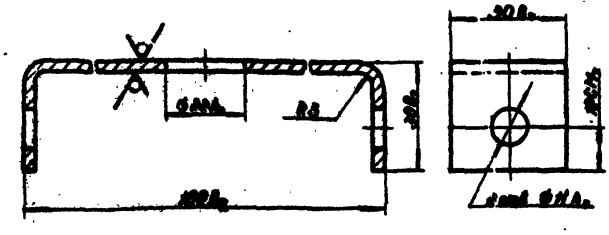

Изм.	Лист	№ докум.	Подп.	Дата	ШРП2.20.03.05		
Разраб.	Елисаветская				Скоба	Лит.	Масса	Масштаб
Пров.	Иосилевич					Н	0,17	1:1
Т. контр.						Лист	Листов 1	
Н. контр.	Стаганов				Лист Б-ПН-3.0 ГОСТ 19903-74 / 3-IV-ст.3 ГОСТ 16523-70	Институт Мосгазпроект		
Утв.								

Копировал: Формат 11

Серия 5.905-2, вып 2

ШРП.2.20.03.06

Rz 50

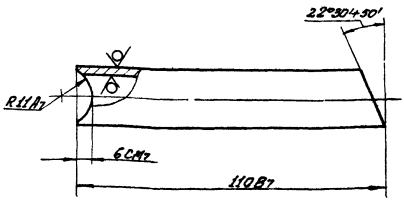

Изм.	Лист	№ докум.	Подп.	Дата	ШРП.2.20.03.06				
Разраб.		Туранов			Патрубок	Лит.	Масса	Масштаб	
Провер.		Усилевич				Н	0,12	1:1	
Т. контр.						Лист	Листов 1		
Н. контр.		Стоголов			Труба 22х3 Гост 8734-75 В20 Гост 8733-74	Институт Мосгазпроект			
Утв.									

Копировал: Моисеева Формат А1

ШРП.2.20.03.07

Rz 50

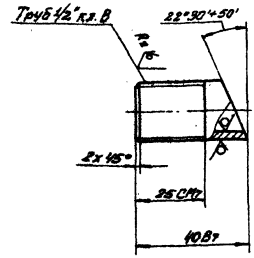

Изм.	Лист	№ докум.	Подп.	Дата	ШРП.2.20.03.07				
Разраб.		Туранов			Патрубок	Лит.	Масса	Масштаб	
Провер.		Усилевич				Н	0,09	1:1	
Т. контр.						Лист	Листов 1		
Н. контр.		Стоголов			Труба 22х3 Гост 8734-75 В20 Гост 8733-74	Институт Мосгазпроект			
Утв.									

Копировал: Моисеева Формат А1

Формат	Зона	Поз.	Обозначение	Наименование	Кол.	Примечание
				Документация		
А2			ШРП.2.20.04.00СБ	Сборочный чертеж		
				Детали		
А4		1	ШРП.2.20.04.01	Шайба	1	
А4		2	ШРП.2.20.04.02	Шайба	1	
А4		3	ШРП.2.20.04.03	Термоэлектрод	1	
А4		4	ШРП.2.20.04.04	Трубка	1	
А4		5	ШРП.2.20.04.05	Гайка	1	
				Материалы		
		6		Спекочулок ВС34/6/4х5,5 ТУ1РРСФСР 44-5873-72	4,23 м	
		7		Проволока ММ-2,0 Гост 2112-71	4,26 м	
		8		Проволока 22 Гост 1790-57	0,06 кг	
		9		Кнюк спекающийся крючковой НС7/4 МРТУ6-1 ф 4,5	0,02 м	
		10		Трубка ПТВ-110-230-2-1Б4,1		
				Бечевка Гост 19034-73	0,03 м	

ШРП.2.20.04.00

Термопара

Изм.	Лист	№ докум.	Подп.	Дата					
Разраб.		Туранов				Лит.	Масса	Масштаб	
Провер.		Усилевич							
Т. контр.						Лист	Листов 1		
Н. контр.		Стоголов				Институт Мосгазпроект			
Утв.									

Копировал: Моисеева Формат А1

ШРП.2.20.04.01

Rz 25

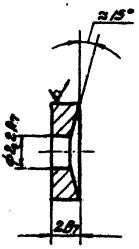

Изм.	Лист	№ докум.	Подп.	Дата	ШРП.2.20.04.01				
Разраб.		Туранов			Шайба	Лит.	Масса	Масштаб	
Провер.		Усилевич				Н	0,036	5:1	
Т. контр.						Лист	Листов 1		
Н. контр.		Стоголов			Прокат ВС 59-1т. ка Н. М-7 Гост 2060-73	Институт Мосгазпроект			
Утв.									

Копировал: Моисеева Формат А1

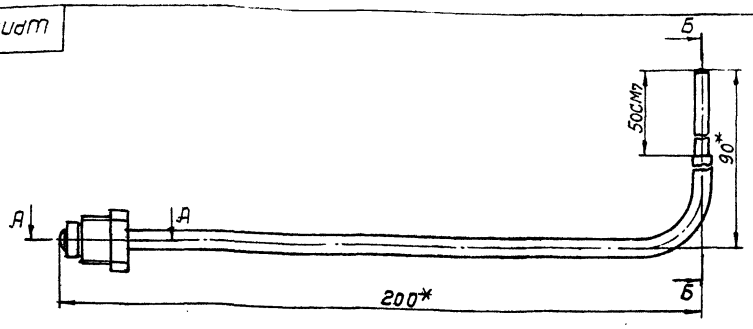

А-А
М5:1

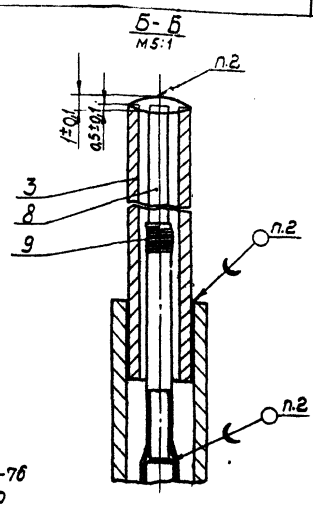

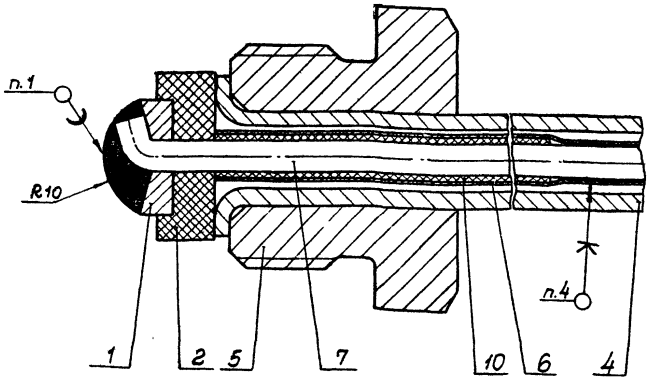

1. Припой ПрПОС40 ГОСТ 21931-76
2. Припой Л63. ГОСТ 15527-70
3. Варить проволокой К 1,2 I ГОСТ 1790-77 в защитной среде.
4. Клей силикатный ТУ38-2-22-67.
5. Термопару испытать нагреванием её спая газовым пламенем до температуры 673÷773°К Через 25÷30 секунд нагрева термопара должна выработать термоЭДС 30÷40 мВ, силу тока 1,3÷1,5а
6* Размеры для справок.

Изм.	Лист	№ докум.	Подп.	Дата	ШРП.2.20.04.00СБ		
Разраб.		Тиранов			Термопара	Литера	Масса	Масштаб
Пров.		Ивсилевич			Сборочный чертеж	И	0,06	1:1
Т.контр.						Лист	Листов 1
Н.контр.		Стогонов				институт мосгазпроект	
Утв.							

Копировал: [illegible] Формат А2

R2,25 (√)

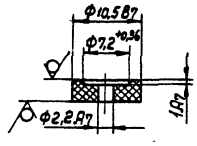

Изм.	Лист	№ докум.	Подп.	Дата	ШРП.2.20.04.02		
Разраб.		Тиранов			Шайба	Лит.	Масса	Масштаб
Пров.		Ивсилевич				И	0,0002	2:1
Т.контр.						Лист	Листов 1
Н.контр.		Стогонов			Текстолит А-3,5 ГОСТ 2910-74	институт мосгазпроект	
Утв.							

Копировал: [illegible] Формат А1

R2,25

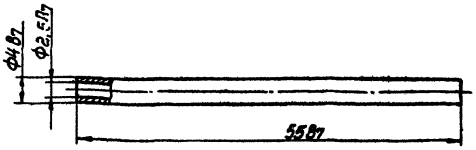

Изм.	Лист	№ докум.	Подп.	Дата	ШРП.2.20.04.03		
Разраб.		Тиранов			Термоэлектрод	Лит.	Масса	Масштаб
Пров.		Ивсилевич				И	0,003	2:1
Т.контр.						Лист	Листов 1
Н.контр.		Стогонов			Хромель ТНХ 0,5 ГОСТ 492-73	институт мосгазпроект	
Утв.							

Копировал: [illegible] Формат А1

Серия 5.905-2, вып. 2

ШРП.2.20.04.04

R2,25

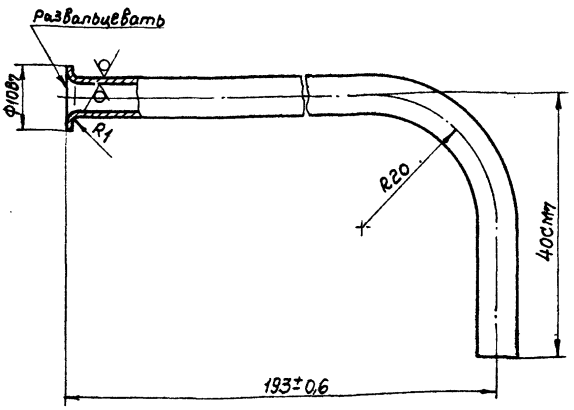

					ШРП.2.20.04.04		
Изм.	Лист	№ докум.	Подп.	Дата	Трубка	Лит.	Масса	Масштаб
Разраб.		Туранов				И	0,025	2:1
Пров.		Иосилевич				Лист	Листов 1
Т.контр.							
Н.контр.		Стаганов			Труба м3-Т-6×1 Гост 617-72	институт Мосгазпроект	
Утв.							

Копировал:

Формат II

ШРП.2.20.04.05

R2,25

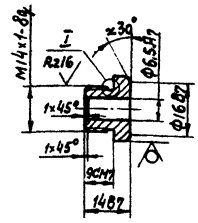

I
М2:1

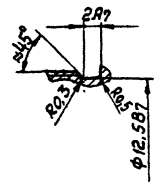

					ШРП.2.20.04.05		
Изм.	Лист	№ докум.	Подп.	Дата	Гайка	Лит.	Масса	Масштаб
Разраб.		Туранов				И	0,012	1:1
Пров.		Иосилевич				Лист	Листов 1
Т.контр.							
Н.контр.		Стогонов			Пруток ПС-58-1 г. ш. н. м.-17 ГОСТ 2060-73	институт Мосгазпроект	
Утв.							

Копировал:

Формат II

ШРП.2.20.05.00

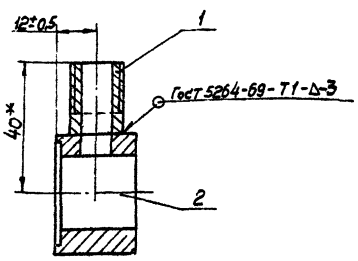

*Размеры для справок.

Формат	Зона	Поз.	Обозначение	Наименование	Кол.	Примечание
				Детали		
11	1		ШРП.2.20.05.01	Патрубок	1	
11	2		ШРП.2.20.05.02	Втулка	1	

					ШРП.2.20.05.00		
Изм.	Лист	№ докум.	Подп.	Дата	Патрубок	Лит.	Масса	Масштаб
Разраб.		Туранов				И	0,1	1:1
Пров.		Иосилевич				Лист	Листов 1
Т.контр.							
Н.контр.		Стогонов				институт Мосгазпроект	
Утв.							

Копировал:

Формат I

ШРП.2.20.05.01

R2,50

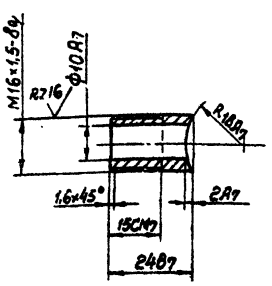

					ШРП.2.20.05.01		
Изм.	Лист	№ докум.	Подп.	Дата	Патрубок	Лит.	Масса	Масштаб
Разраб.		Туранов				И	0,03	1:1
Пров.		Иосилевич				Лист	Листов 1
Т.контр.							
Н.контр.		Стогонов			Сталь 20-4.6 ГОСТ 1050-74	институт Мосгазпроект	
Утв.							

Копировал:

Формат II

Серия 5.905-2, вып. 2

ШРП2.20.05.02

Rz50

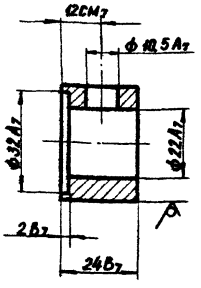

Изм.	Лист	№ Докум.	Подпись	Дата	ШРП2.20.05.02	Лит.	Масса	Масштаб
Разраб.		Гулина		02.80	Втулка	И	0,075	1:1
Пров.		Носилевич		02.80		Лист	Листов 1	
Т. контр.								
Н. контр.		Стоганов		02.80	Круг В36 ГОСТ 2590-71 / 20-4-Б ГОСТ 1050-74	Институт Мосгазпроект		
Утв.								

Инв. № подл. | Подпись и дата | Взам. инв. № | Инв. № дубл. | Подпись и дата

копировал: [illegible] формат 11

ШРП2.20.08

Rz50

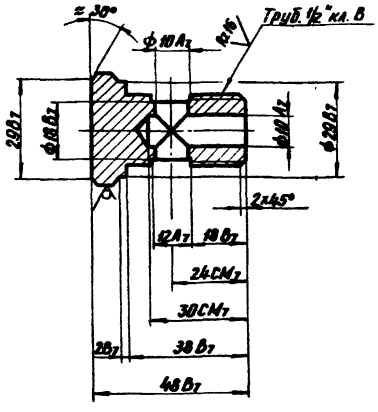

Изм.	Лист	№ Докум.	Подпись	Дата	ШРП.2.20.08	Лит.	Масса	Масштаб
Разраб.		Гулина		02.80	Винт	И	0,14	1:1
Пров.		Носилевич		02.80		Лист	Листов 1	
Т. контр.								
Н. контр.		Стоганов		02.80	Шестигранник 30 ГОСТ 2879-69 / 20-4-Б ГОСТ 1050-74	Институт Мосгазпроект		
Утв.								

Инв. № подл. | Подпись и дата | Взам. инв. № | Инв. № дубл. | Подпись и дата

копировал: [illegible] формат 11

ШРП2.20.09

Rz50

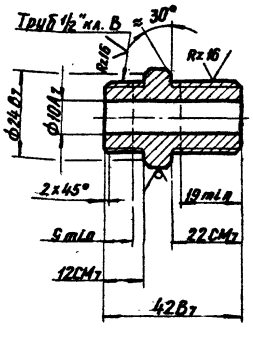

Изм.	Лист	№ Докум.	Подпись	Дата	ШРП2.20.09	Лит.	Масса	Масштаб
Разраб.		Гулина		02.80	Штуцер	И	0,120	1:1
Пров.		Носилевич		02.80		Лист	Листов 1	
Т. контр.								
Н. контр.		Стоганов		02.80	Шестигранник 25 ГОСТ 2879-69 / 20-4-Б ГОСТ 1050-74	Институт Мосгазпроект		
Утв.								

Инв. № подл. | Подпись и дата | Взам. инв. № | Инв. № дубл. | Подпись и дата

копировал: [illegible] формат 11

ШРП2.20.12

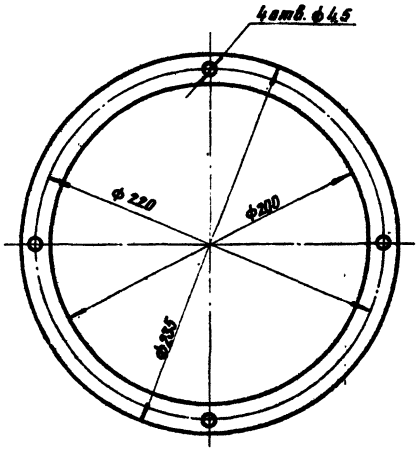

Размеры обеспечить инструментом

Изм.	Лист	№ Докум.	Подпись	Дата	ШРП2.20.12	Лит.	Масса	Масштаб
Разраб.		Гулина		02.80	Прокладка	И	0,03	1:2
Провер.		Носилевич		02.80		Лист	Листов 1	
Т. контр.								
Н. контр.		Стоганов		02.80	Картон асбестовый 2 ГОСТ 2850-75	Институт Мосгазпроект		
Утв.								

Инв. № подл. | Подпись и дата | Взам. инв. № | Инв. № дубл. | Подпись и дата

копировал: [illegible] формат 11

Серия 5.905-2, вып. 2

ШРП2.20.13

Rz 50 (√)

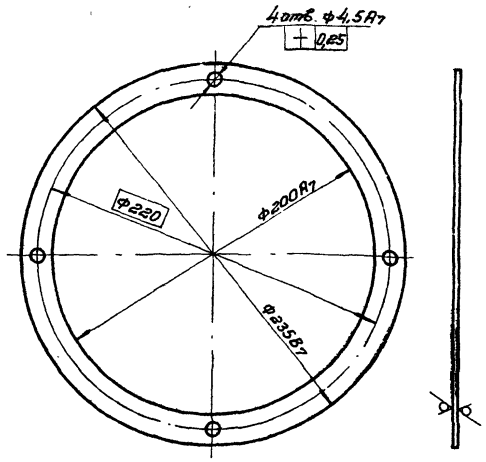

Инв. Лист	N докум.	Подп.	Дата	Кольцо	Лит.	Масса	Масшт.
Разраб.	Коротков		07.80		И	0,2	1:2
Пров.	Васильевич		07.80		Лист	Листов 1	
Т. контр.							
Н. контр.	Стогонов		07.80	Лист Б-ПН-2.0 ГОСТ 19903-74 3-IV Ст 3сп ГОСТ 16523-70	Институт Мосгазпроект		
Утв.							

Формат А1

ШРП2.20.14

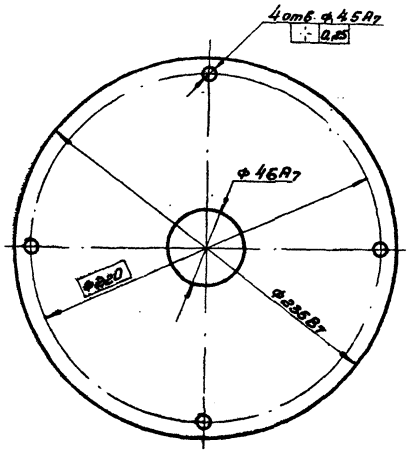

Размеры обеспеч. инструментом

Инв. Лист	N докум.	Подп.	Дата	Сетка	Лит.	Масса	Масшт.
Разраб.	Коротков		07.80		И	0,02	1:2
Пров.	Васильевич		07.80		Лист.	Листов 1	
Т. контр.							
Н. контр.	Стогонов		07.80	Сетка № 0,45-0,25 ГОСТ 3826-66	Институт Мосгазпроект		
Утв.							

Формат А1

ШРП2.20.15

Rz 50 (√)

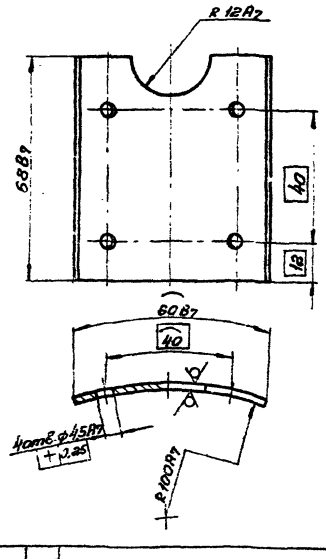

Инв. Лист	N докум.	Подп.	Дата	Накладка	Лит.	Масса	Масшт.
Разраб.	Коротков		07.80		И	0,07	1:1
Пров.	Васильевич		07.80		Лист	Листов 1	
Т. контр.							
Н. контр.	Стогонов		07.80	Лист Б-ПН-2.0 ГОСТ 19903-74 3-IV Ст 3сп ГОСТ 16523-70	Институт Мосгазпроект		
Утв.							

Формат А1

Формат	Зона	Поз.	Обозначение	Наименование	Кол.	Примечание
				Документация		
А1			ШРП2.21.00СБ	Сборочный чертеж		
				Детали		
А1		1	ШРП2.21.01	Дно	1	
А1		2	ШРП2.21.02	Цилиндр	1	

Инв. Лист	N докум.	Подп.	Дата	Кожух	Лит.	Масса	Масшт.
Разраб.	Гуляева		07.80		И		1
Пров.	Васильевич		07.80		Лист	Листов	
Н. контр.	Стогонов		07.80		Институт Мосгазпроект		
Утв.							

Копировал

Формат А1

Серия 5.905-2, вып. 2

ШРП2.21.00СБ

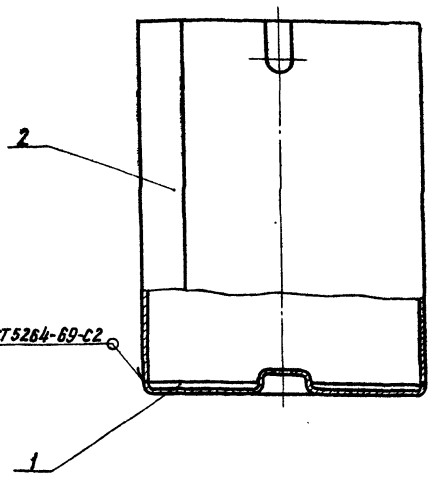

Изм	Лист	№ Докум.	Подпись	Дата
Разраб.		Елисеветская		02.80
Пров.		Иосилевич		02.80
Т. контр.				
Н. контр.		Стоганов		02.80
Утв.				

Кожух
Сборочный чертеж

Лит.	Масса	Масштаб
И	7,6	1:4

Лист | Листов 1

Институт Мосгазпроект

Инв. № подл. | Подпись и дата | Взам. инв. № | Инв. № дубл. | Подпись и дата

копировал: [illegible] формат 11

ШРП2.21.01

Rz50

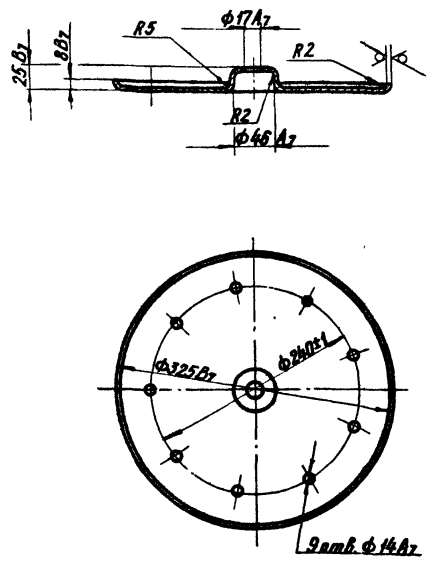

Изм	Лист	№ Докум.	Подпись	Дата
Разраб.		Елисеветская		02.80
Пров.		Иосилевич		02.80
Т. контр.				
Н. контр.		Стоганов		02.80
Утв.				

Дно

Лит.	Масса	Масштаб
И	1,3	1:4

Лист | Листов 1

Лист 6-ПН-2.0 ГОСТ 19903-74 / 3-IV-Ст3 ГОСТ 16523-70

Институт Мосгазпроект

Инв. № подл. | Подпись и дата | Взам. инв. № | Инв. № дубл. | Подпись и дата

копировал: [illegible] формат 11

ШРП2.21.02

Rz50

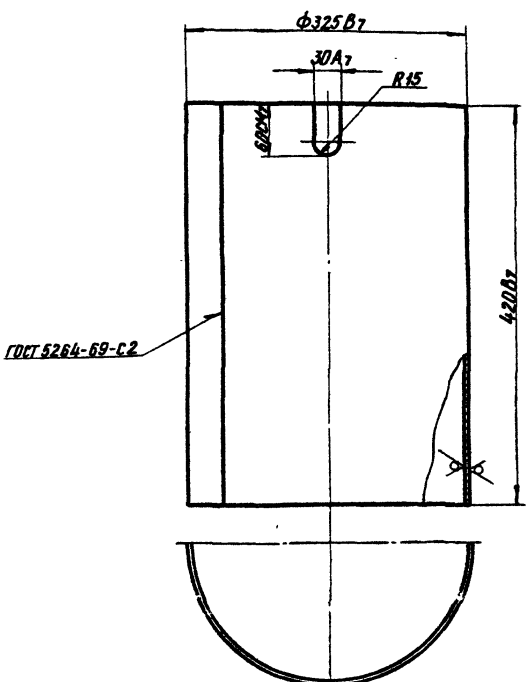

Изм	Лист	№ Докум.	Подпись	Дата
Разраб.		Елисеветская		02.80
Пров.		Иосилевич		02.80
Т. контр.				
Н. контр.		Стоганов		02.80
Утв.				

Цилиндр

Лит.	Масса	Масштаб
И	6,3	1:4

Лист | Листов 1

Лист 6-ПН-2.0 ГОСТ 19903-74 / 3-IV-Ст.3 ГОСТ 16523-70

Институт Мосгазпроект

Инв. № подл. | Подпись и дата | Взам. инв. № | Инв. № дубл. | Подпись и дата

копировал: [illegible] формат 11

ШРП2.33

Rz50

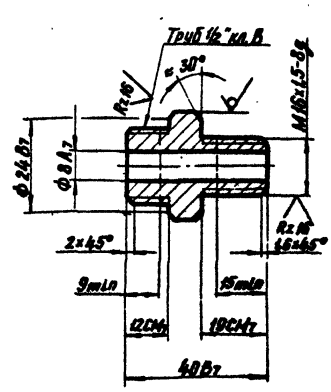

Изм	Лист	№ Докум.	Подпись	Дата
Разраб.		Елисеветская		02.80
Пров.		Иосилевич		02.80
Т. контр.				
Н. контр.		Стоганов		02.80
Утв.				

Штуцер

Лит.	Масса	Масштаб
И	0,1	1:1

Лист | Листов 1

Шестигранник 25 ГОСТ 2879-69 / 20-4-Б ГОСТ 1050-74

Институт Мосгазпроект

Инв. № подл. | Подпись и дата | Взам. инв. № | Инв. № дубл. | Подпись и дата

копировал: [illegible] формат 11

gost.e-ecolog.ru