ТИПОВЫЕ КОНСТРУКЦИИ
СЕРИЯ N 4.401-5

УЗЛЫ КРЕПЛЕНИЯ КАБЕЛЕЙ

В ВЕРТИКАЛЬНЫХ И НАКЛОННЫХ ШАХТНЫХ СТВОЛАХ И ПРОТЯЖЕННЫХ ГОРНЫХ ВЫРАБОТКАХ

АЛЬБОМ II

Узлы крепления кабелей
в горизонтальных и наклонных горных
выработках

Часть 2

7583/II ч.2

gost.e-ecolog.ru

КФ ЦИТП Инв. №7583/II ч.2

1.12.79.

ТИПОВЫЕ КОНСТРУКЦИИ
СЕРИЯ N 4.401-5

УЗЛЫ КРЕПЛЕНИЯ КАБЕЛЕЙ

В ВЕРТИКАЛЬНЫХ И НАКЛОННЫХ ШАХТНЫХ СТВОЛАХ И ПРОТЯЖЕННЫХ ГОРНЫХ ВЫРАБОТКАХ

СОСТАВ ПРОЕКТА

АЛЬБОМ I — УЗЛЫ КРЕПЛЕНИЯ КАБЕЛЕЙ В ВЕРТИКАЛЬНЫХ СТВОЛАХ И СКВАЖИНАХ

АЛЬБОМ II — УЗЛЫ КРЕПЛЕНИЯ КАБЕЛЕЙ В ГОРИЗОНТАЛЬНЫХ И НАКЛОННЫХ ГОРНЫХ ВЫРАБОТКАХ. ЧАСТЬ 1 И ЧАСТЬ 2

АЛЬБОМ II

ЧАСТЬ 2

УТВЕРЖДЕН
МИНУГЛЕПРОМОМ СССР
30.03.1978г.
ВВЕДЕН В ДЕЙСТВИЕ
ИНСТИТУТОМ „ЮЖГИПРОШАХТ"
ПРИКАЗ N162 ОТ 19.09.1978г.

РАЗРАБОТАН
ИНСТИТУТОМ „ЮЖГИПРОШАХТ"
МИНУГЛЕПРОМА СССР

ГЛАВНЫЙ ИНЖЕНЕР ИНСТИТУТА — (МАКСИМОВИЧ В.А.)

ГЛАВНЫЙ ИНЖЕНЕР ПРОЕКТА — (ТЮТЮНИК Я.И.)

КФ ЦИТП ИНВ. № 7583/II ч.2

Содержание

Наименование	Обозначение	Стр.
1	2	3
Часть 1		
Пояснительная записка	ККК2-000ПЗ	5
Кронштейн АП2 Кронштейн АП3	АП2-000 АП3-000	8
Кронштейн АП2 Сборочный чертеж	АП2-000СБ	9
Захват. Планка	АП2-001; 002	10
Подвеска Планка	АП2-003 АП4-002	11
Захват. Захват. Сборочный чертеж Захват	АП2-010; 010СБ АП2-011	12
Кронштейн АП3 Сборочный чертеж	АП3-000СБ	13
Планка Планка	АП3-001 АП4-001	14
Кронштейн АП4 Кронштейн АП6	АП4-000 АП6-000	15
Кронштейн АП4 Сборочный чертеж	АП4-000СБ	16
Кронштейн АП6 Сборочный чертеж	АП6-000СБ	17
Планка. Планка	АП6-001; 002	18
Кронштейн АКП02 Кронштейн АКП03	АКП02-000 АКП03-000	19
Кронштейн АКП02 Сборочный чертеж	АКП02-000СБ	20
Скоба. Скоба	АКП02-001; 002	21
Кронштейн АКП03 Сборочный чертеж	АКП03-000СБ	22
Планка Планка	АКП03-001 АКП04-001	23
Кронштейн АКП04 Кронштейн АКП06	АКП04-000 АКП06-000	24
Кронштейн АКП04 Сборочный чертеж	АКП04-000СБ	25
Кронштейн АКП06 Сборочный чертеж	АКП06-000СБ	26
Кронштейн АКПД2 Кронштейн АКПД3	АКПД2-000 АКПД3-000	27
Кронштейн АКПД2 Сборочный чертеж	АКПД2-000СБ	28
Полоса Планка	АКПД2-001 АКПД3-001	29
Кронштейн АКПД3 Сборочный чертеж	АКПД3-000СБ	30
Кронштейн АКПД4	АКПД4-000	31
Кронштейн АКПД4 Сборочный чертеж	АКПД4-000СБ	32
Кронштейн ЖБСК2 Кронштейн ЖБСК3	ЖБСК2-000 ЖБСК3-000	33
Кронштейн ЖБСК2 Сборочный чертеж	ЖБСК2-000СБ	34
Планка. Хомут	ЖБСК2-001; 002	35
Кронштейн ЖБСК3 Сборочный чертеж	ЖБСК3-000СБ	36
Планка Хомут	ЖБСК3-001 ЖБСП2-001	37
Кронштейн ЖБСК4 Кронштейн ЖБСК6	ЖБСК4-000 ЖБСК6-000	38
Кронштейн ЖБСК4 Сборочный чертеж	ЖБСК4-000СБ	39
Планка Планка	ЖБСК4-001 ЖБСК6-001	40
Кронштейн ЖБСК6 Сборочный чертеж	ЖБСК6-000СБ	41
Кронштейн ЖБСП2 Кронштейн ЖБСП3	ЖБСП2-000 ЖБСП3-000	42
Кронштейн ЖБСП3 Сборочный чертеж	ЖБСП2-000СБ	43
Кронштейн ЖБСП3 Сборочный чертеж	ЖБСП3-000СБ	44
Кронштейн ЖБСП4 Кронштейн ЖБСП6	ЖБСП4-000 ЖБСП6-000	45
Кронштейн ЖБСП4 Сборочный чертеж	ЖБСП4-000СБ	46
Кронштейн ЖБСП6 Сборочный чертеж	ЖБСП6-000СБ	47
Кронштейн ЖБС2 Планка	ЖБС2-000 ЖБС2-001	48
Кронштейн ЖБС2 Сборочный чертеж	ЖБС2-000СБ	49
Часть 2		
Пояснительная записка	ККК2-000ПЗ	5
Кронштейн КТАГ2. Кронштейн. Кронштейн	КТАГ2-000; 010 КТАГ3-010	8
Кронштейн КТАГ2. Сборочный чертеж. Кронштейн. Сборочный чертеж	КТАГ2-000СБ КТАГ2-010СБ	9
Планка. Скоба. Полоса. Полоса	КТАГ2-001; 011; 012 КТАГ3-011	10
Кронштейн КТАГ3 Кронштейн КТАГ4	КТАГ3-000 КТАГ4-000	11
Кронштейн КТАГ3 Сборный чертеж	КТАГ3-000СБ	12
Кронштейн Сборочный чертеж	КТАГ3-010СБ	13
Кронштейн КТАГ4 Сборочный чертеж	КТАГ4-000СБ	14
Кронштейн Сборочный чертеж	КТАГ4-010СБ	15
Кронштейн КТАГ6. Кронштейн. Кронштейн	КТАГ6-000; 010 КТАГ4-010	16
Кронштейн КТАГ6 Сборочный чертеж	КТАГ6-000СБ	17
Кронштейн. Сборочный чертеж	КТАГ6-010СБ	18
Кронштейн ГТК2 Кронштейн ГТК3	ГТК2-000 ГТК3-000	19
Кронштейн ГТК2. Сборочный чертеж. Планка. Полоса	ГТК2-000СБ; 001 ГТК6-011	20
Кронштейн ГТК3. Сборочный чертеж Кронштейн. Сборочный чертеж	ГТК3-000СБ ГТК3-010СБ	21
Кронштейн ГТК4. Кронштейн. Кронштейн	ГТК4-000; 010 ГТК3-010	22
Кронштейн ГТК4 Сборочный чертеж	ГТК4-000СБ	23
Кронштейн Сборочный чертеж	ГТК4-010СБ	24
Кронштейн ГТК6. Кронштейн	ГТК6-000; 010	25
Кронштейн ГТК6 Сборочный чертеж	ГТК6-000СБ	26
Кронштейн Сборочный чертеж	ГТК6-010СБ	27
Кронштейн ББК2. Кронштейн ББК3 Кронштейн ББК4. Кронштейн ББК6	ББК2-000; ББК3-000 ББК4-000; ББК6-000	28
Кронштейн ББК2. Сборочный чертеж Кронштейн ББК3. Сборочный чертеж	ББК2-000СБ ББК3-000СБ	29
Скоба. Штыри. Стержень	ББК2-001; 002 БКА2-002	30
Кронштейн ББК4 Сборочный чертеж	ББК4-000СБ	31
Кронштейн ББК6 Сборочный чертеж	ББК6-000СБ	32
Кронштейн БКА2 Кронштейн БКА3	БКА2-000 БКА3-000	33
Кронштейн БКА2 Сборочный чертеж	БКА2-000СБ	34
Кронштейн БКА3 Сборочный чертеж	БКА3-000СБ	35

7583/II ч.2 3

Изм.	Лист	№ документа	Подпись	Дата
Разработал		Рыскина		
Проверил		Левина		
Гл.специалист		Коптак		
Н.контр.		Левина		
Утвердил		Бородавкин		

ККК2-000

Содержание альбома 2

Литера	Лист	Листов
	1	2

Южгипрошахт г. Харьков КО

Инв.№ подл. | Подпись и дата | Взам. инв.№ | Инв.№ дубл. | Подпись и дата

Формат А2

1	2	3
Кронштейн	БКА3-001	36
Кронштейн БКА4 Кронштейн БКА6	БКА4-000 БКА6-000	37
Кронштейн БКА4 Сборочный чертеж	БКА4-000СБ	38
Кронштейн	БКА4-001	39
Кронштейн БКА6 Сборочный чертеж	БКА6-000СБ	40
Кронштейн	БКА6-001	41
Кронштейн ККС2. Кронштейн	ККС2-000; 010	42
Кронштейн ККС2 Сборочный чертеж	ККС2-000СБ	43
Скоба	ККС2-001	44
Кронштейн. Сборочный чертеж Кронштейн	ККС2-010СБ ККС2-011	45
Кронштейн ККС4. Кронштейн	ККС4-000; 010	46
Кронштейн ККС4 Сборочный чертеж	ККС4-000СБ	47
Кронштейн. Сборочный чертеж Кронштейн.	ККС4-010СБ ККС4-011	48
Кронштейн ККС6. Кронштейн	ККС6-000; 010	49
Кронштейн ККС6 Сборочный чертеж	ККС6-000СБ	50
Кронштейн. Сборочный чертеж Кронштейн	ККС6-010СБ ККС6-011	51
Кронштейн КМС1 Кронштейн КМС2	КСМ1-000 КСМ2-000	52
Кронштейн КМС1 Сборочный чертеж	КМС1-000СБ	53
Крюк. Крюк. Крюк КС1. Сборочный чертеж	КМС1-010; КМС2-010 КС1-000СБ	54
Крюк. Сборочный чертеж Крюк. Упор	КМС1-010СБ КМС1-011; 012	55
Кронштейн КМС2 Сборочный чертеж	КМС2-000СБ	56
Крюк. Сборочный чертеж Крюк. Планка	КМС2-010СБ КМС2-011; 012	57
Кронштей КМС3. Хомут	КМС3-000; 010	58
Кронштейн КМС3 Сборочный чертеж	КМС3-000СБ	59
Хомут. Сборочный чертеж Хомут.	КМС3-010СБ КМС3-011	60
Крюк. Крюк Подвеска. Планка	КМС3-020; 021 КМС4-010; 011	61
Крюк. Сборочный чертеж Подвеска. Сборочный чертеж	КМС3-020СБ КМС4-010СБ	62
Планка. Планка Крюк. Подвеска	КМС3-022; КБС2-011 КБС1-010; КБС2-010	63
Кронштейн КМС4 Кронштейн КТС2	КМС4-000 КТС2-000	64
Кронштейн КМС4 Сборочный чертеж	КМС4-000СБ	65
Кронштейн КБС1 Кронштейн КБС2	КБС1-000 КБС2-000	66
Кронштейн КБС1 Сборочный чертеж	КБС1-000СБ	67
Крюк. Сборочный чертеж Подвеска. Сборочный чертеж	КБС1-010СБ КБС2-010СБ	68
Кронштейн КБС2 Сборочный чертеж	КБС2-000СБ	69
Кронштейн Кронштейн КТС1. Подвеска	БКА2-001 КТС1-000; КТС2-010	70
Кронштейн КТС1 Сборочный чертеж	КТС1-000СБ	71
Шайба Подвеска. Сборочный чертеж. Полоса	КТС1-001 КТС2-010СБ; 011	72
Кронштейн КТС2 Сборочный чертеж	КТС2-000СБ	73
Подвеска ПД. Подвеска Подвеска ПД. Сборочный чертеж	ПД-000; 001 ПД-000 СБ	74
Подвеска П1. Крюк КС1 Крючок. Крючок К1	П1-000; КС1-000 П2-001; К-001	75
Подвеска П1. Сборочный чертеж Подвеска П2. Сборочный чертеж	П1-000СБ П2-000СБ	76
Подвеска П2. Подвеска П3 Крючок К2. Крючок К3	П2-000; П3-000 К-002; К-003	77
Подвеска П3. Сборочный чертеж Крючок. Крючок.	П3-000СБ П1-001; П3-001	78

Инв.№ подл. | Подпись и дата | Взам.инв.№ | Инв.№ дубл. | Подпись и дата

ККК2-000ПЗ

1. В проекте разработаны следующие узлы крепления кабелей различного назначения (силовых, контрольных, телефонных и осветительных) и голых проводов с учетом технологии прокладки их в горизонтальных и наклонных выработках, а также в наклонных стволах:

1.1. Для выработок с уклоном до 20°...25°:

1.1.1. Податливые подвески, изготавляемые в виде металлических „язычков", вставляющиеся в металлические кронштейны. Кронштейны устанавливаются в выработках, закрепленных податливыми крепями: деревянной, арочной из спецпрофиля типа АКП и АП, круглой и прямоугольной железобетонной.

1.1.2. Жесткие металлические подвески, прикрепляемые к крепи болтами или анкерами (последние заделываются в пробуренные в крепи шпуры с помощью быстротвердеющих цементных или бетонных растворов). Подвески устанавливаются в выработках, закрепленных жесткими крепями: арочной сборной железобетонной из гладких тюбингов КТАГ конструкции ВНИИОМШСа, сборной железобетонной гладкостенной тюбинговой конструкции КузНИИШахтостроя, блочной бетонной, бетонной, металлобетонной.

1.1.3. Подвески для осветительных и одиночных кабелей. Подвески крепятся к стойкам (стенкам) или верхнякам (кровле) выработок, закрепленных податливыми или жесткими крепями.

1.1.4. Подвески для сигнальных тросов (голых проводов), прикрепляемых к стойкам (стенкам) выработок, закрепленных податливыми или жесткими крепями.

1.2. Для выработок с уклоном от 20°...25° до 45°:

1.2.1. Жесткие металлические подвески, изготавляемые в виде сдвоенных металлических скоб, закрепленных на кронштейнах, заделанных в бетонную или металлобетонную крепь.

1.2.2. Подвески по п. 1.1.3 для осветительных кабелей. Подвески крепятся к стенкам или кровле бетонной и металлобетонной крепи.

1.2.3. Подвески по п. 1.1.4 для сигнальных тросов (голых проводов), прикрепляемых к стенкам бетонной и металлобетонной крепи.

1.3. Для выработок с уклоном более 45°:

1.3.1. Кронштейны, предназначенные для крепления кабелей в вертикальных выработках, поддерживающие и разгружающие кабель от действия собственной массы. Кронштейны уставливаются на стенках или кровле бетонной и металлобетонной крепи.

1.3.2. Подвески по п. 1.1.3 для осветительных кабелей. Подвески крепятся к кровле бетонной и металлобетонной крепи.

1.3.3. Подвески по п. 1.1.4 для сигнальных тросов (голых проводов), прикрепляемых к стенкам бетонной и металлобетонной крепи.

2. В соответствующих таблицах приведены данные, вносимые в заказную спецификацию:

2.1. В таблице 1 — по податливым подвескам для кабелей, прокладываемых в выработках с уклоном до 25°, закрепленных стальной арочной податливой крепью типа АП и АКП.

2.2. В таблице 2 — по податливым подвескам для кабелей, прокладываемых в выработках с уклоном до 25°, закрепленных железобетонными податливыми стойками.

2.3. В таблице 3 — по жестким металлическим подвескам для кабелей, прокладываемых в выработках с уклоном до 25°, закрепленных:
- арочной сборной железобетонной крепью из гладких тюбингов КТАГ конструкции ВНИИОМШСа;
- сборной железобетонной гладкостенной тюбинговой крепью конструкции КузНИИШахтостроя;
- блочной бетонной крепью;
- бетонной, металлобетонной крепью;

2.4. В таблице 4 — по жестким металлическим кронштейнам для кабелей, прокладываемых в выработках с уклоном 20°...45°, закрепленных жесткой крепью;

2.5. В таблице 5 — по подвескам для сигнальных проводов, прокладываемых в выработках, закрепленных податливой и жесткой крепью;

Изм.	Лист	№ документ	Подпись	Дата	ККК2-000ПЗ			
Разработ.		Рускина			Пояснительная записка	Литера	Лист 1	Листов 3
Проверил		Левина						
Руководит.		Котак				Южгипрошахт г. Харьков		КО
Н. контр.		Левина						
Утв.		Бердичевский						

7583/II ч.2

Формат 22

Инв. № подл. | Подпись и дата | Взам. инв. № | Инв. № дубл. | Подпись и дата

2.6. В таблице 6 — по подвескам для осветительных кабелей, прокладываемых в выработках, закрепленных податливой и жесткой крепью.

3. При заполнении заказной спецификации в графе „Наименование..." необходимо обязательно указать кроме наименования изделия его шифр.

Например, „Кронштейн АКП2 (шифр АКП2-3)"

Таблица 1

Количество кабелей	Тип крепи	Номер спецпрофиля	Наружный диаметр кабеля, мм	Масса 1п.м. кабеля, кг	Шифр	Обозначение спецификация	Масса, кг	№стр. в альбоме
1	2	3	4	5	6	7	8	9
2	АП	СВП14; СВП17	до 35	до 6,8	АП2-1	АП2-000	1,18	8
		СВП19; СВП22			АП2-2	-01	1,26	
		СВП27; СВП33			АП2-3	-02	1,34	
		СВП14; СВП17	св. 35 до 65	до 13,6	АП2-4	-03	1,82	
		СВП19; СВП22			АП2-5	-04	1,9	
		СВП27; СВП33			АП2-6	-05	1,98	
3		СВП14; СВП17	до 35	до 6,8	АП3-1	АП3-000	1,34	8
		СВП19; СВП22			АП3-2	-01	1,42	
		СВП27; СВП33			АП3-3	-02	1,5	
		СВП14; СВП17	свыше 35 до 65	до 13,6	АП3-4	-03	2,17	
		СВП19; СВП22			АП3-5	-04	2,25	
		СВП27; СВП33			АП3-6	-05	2,33	
4		СВП14; СВП17	до 35	до 1,7	АП4-1	АП4-000	1,5	15
		СВП19; СВП22			АП4-2	-01	1,58	
		СВП27; СВП33			АП4-3	-02	1,66	
		СВП14; СВП17	до 35	до 6,8	АП4-4	-03	1,79	
		СВП19; СВП22			АП4-5	-04	1,87	
		СВП27; СВП33			АП4-6	-05	1,95	
		СВП14; СВП17	свыше 35 до 65	до 13,6	АП4-7	-06	2,26	
		СВП19; СВП22			АП4-8	-07	2,34	
		СВП27; СВП33			АП4-9	-08	2,42	
6		СВП14; СВП17	до 35	до 1,7	АП6-1	АП6-000	1,9	15
		СВП19; СВП22			АП6-2	-01	1,98	
		СВП27; СВП33			АП6-3	-02	2,06	
		СВП14; СВП17		до 6,8	АП6-4	-03	1,9	
		СВП19; СВП22			АП6-5	-04	1,98	
		СВП27; СВП33			АП6-6	-05	2,06	
2	АКП	СВП14	до 35	до 6,8	АКП02-1	АКП02-000	0,72	19
		СВП17; СВП19 СВП22			АКП02-2	-01	0,73	
		СВП27; СВП33			АКП02-3	-02	0,76	
3		СВП14			АКП03-1	АКП03-000	0,87	19
		СВП17; СВП19 СВП22			АКП03-2	-01	0,88	
		СВП27; СВП33			АКП03-3	-02	0,9	
4		СВП14			АКП04-1	АКП04-000	1,08	24
		СВП17; СВП19 СВП22			АКП04-2	-01	1,09	
		СВП27; СВП33			АКП04-3	-02	1,11	
6		СВП-14			АКП06-1	АКП06-000	1,48	24
		СВП17; СВП19 СВП22			АКП06-2	-01	1,49	
		СВП27; СВП33			АКП06-3	-02	1,51	

Продолжение таблица 1

1	2	3	4	5	6	7	8	9
2	АКП	СВП14	свыше 35 до 65	до 13,6	АКПД2-1	АКПД2-000	1,74	27
		СВП17; СВП19 СВП22			АКПД2-2	-01	1,83	
		СВП27; СВП33			АКПД2-3	-02	1,91	
3		СВП14			АКПД3-1	АКПД3-000	1,8	27
		СВП17; СВП19 СВП22			АКПД3-2	-01	1,9	
		СВП27; СВП33			АКПД3-3	-02	2	
4		СВП14			АКПД4-1	АКПД4-000	2,2	31
		СВП17; СВП19 СВП22			АКПД4-2	-01	2,28	
		СВП27; СВП33			АКПД4-3	-02	2,35	

Таблица 2

Количество кабелей	Тип крепи		Наружный диаметр кабеля, мм	Масса 1п.м. кабеля, кг	Шифр	Обозначение спецификации	Масса, кг	№стр. в альбоме
2	Железобетонная стойка	круглая	до 35	до 6,8	ЖБСК2-1	ЖБСК2-000	0,67	33
			св. 35 до 65	до 13,6	ЖБСК2-2	-01	1,15	
3			до 35	до 6,8	ЖБСК3-1	ЖБСК3-000	1,34	33
			св. 35 до 65	до 13,6	ЖБСК3-2	-01	2,12	
4			до 35	до 6,8	ЖБСК4-1	ЖБСК4-000	1,41	38
			св. 35 до 65	до 13,6	ЖБСК4-2	-01	2,41	
6			до 35	до 6,8	ЖБСК6-1	ЖБСК6-000	1,6	38
			св. 35 до 65	до 13,6	ЖБСК6-2	-01	3,08	
2		прямоугольная	до 35	до 6,8	ЖБСП2-1	ЖБСП2-000	0,55	42
			св. 35 до 65	до 13,6	ЖБСП2-2	-01	1,03	
3			до 35	до 6,8	ЖБСП3-1	ЖБСП3-000	1,1	42
			св. 35 до 65	до 13,6	ЖБСП3-2	-01	1,88	
4			до 35	до 6,8	ЖБСП4-1	ЖБСП4-000	1,17	45
			св. 35 до 65	до 13,6	ЖБСП4-2	-01	2,17	
6			до 35	до 6,8	ЖБСП6-1	ЖБСП6-000	1,36	45
			св. 35 до 65	до 13,6	ЖБСП6-2	-01	2,84	
2		круглая, прямоугольная	до 35	1,7	ЖБС2	ЖБС2-000	0,2	48

Инв. № подл. | Подпись и дата | Взам. инв. № | Инв. № дубл. | Подпись и дата

7583/II ч.2 6.

Изм.	Лист	№ документа	Подпись	Дата	ККК2-000ПЗ	Лист 2

Формат 22

Таблица 3

Количество кабелей	Тип крепи	Наружный диаметр кабеля, мм	Масса 1 п. м. кабеля, кг	Шифр	Обозначение спецификации	Масса, кг	№ стр. в альбоме
2	тюбинги КТАГ конструкции ВНИИОМШСа	до 35	до 6,8	КТАГ2-1	КТАГ2-000	0,4	8
		св. 35 до 65	до 13,6	КТАГ2-2	-01	0,7	
3		до 35	до 6,8	КТАГ3-1	КТАГ3-000	0,8	11
		св. 35 до 65	до 13,6	КТАГ3-2	-01	1,21	
4		до 35	до 6,8	КТАГ4-1	КТАГ4-000	0,9	11
		св. 35 до 65	до 13,6	КТАГ4-2	-01	1,48	
6		до 35	до 6,8	КТАГ6-1	КТАГ6-000	1,18	16
		свыше 35 до 65	до 13,6	КТАГ6-2	-01	2,18	
				КТАГ6-3	-02		
2	тюбинги конструкции КузНИИ шахтострая	до 35	до 6,8	ГТК2-1	ГТК2-000	0,39	19
		св. 35 до 65	до 13,6	ГТК2-2	-01	0,68	
3		до 35	до 6,8	ГТК3-1	ГТК3-000	1,0	19
		св. 35 до 65	до 13,6	ГТК3-2	-01	1,36	
4		до 35	до 6,8	ГТК4-1	ГТК4-000	1,06	22
		св. 35 до 65	до 13,6	ГТК4-2	-01	1,56	
6		до 35	до 6,8	ГТК6-1	ГТК6-000	1,4	25
		св. 35 до 65	до 13,6	ГТК6-2	-01	3,15	
2	блочная бетонная крепь	до 35	до 6,8	ББК2-1	ББК2-000	0,7	28
		св. 35 до 65	до 13,6	ББК2-2	-01	1,1	
3		до 35	до 6,8	ББК3-1	ББК3-000	0,8	28
		св. 35 до 65	до 13,6	ББК3-2	-01	1,4	
4		до 35	до 6,8	ББК4-1	ББК4-000	0,9	28
		св. 35 до 65	до 13,6	ББК4-2	-01	1,8	
6		до 35	до 6,8	ББК6-1	ББК6-000	1,2	28
		св. 35 до 65	до 13,6	ББК6-2	-02	2,4	
2	бетонная и металлобетонная	до 35	до 6,8	БКА2-1	БКА2-000	1,55	33
		св. 35 до 65	до 13,6	БКА2-2	-01	2,15	
3		до 35	до 6,8	БКА3-1	БКА3-000	1,58	
		св. 35 до 65	до 13,6	БКА3-2	-01	2,52	
4		до 35	до 6,8	БКА4-1	БКА4-000	1,9	37
		св. 35 до 65	до 13,6	БКА4-2	-01	3,72	
6		до 35	до 6,8	БКА6-1	БКА6-000	2,8	
		св. 35 до 65	до 13,6	БКА6-2	-01	5,66	

Таблица 4

Количество кабелей	Масса 1 п. м. кабеля, кг	Наружный диаметр кабеля, мм	Шифр	Обозначение спецификации	Масса, кг	№ стр. в альбоме
2	6,8	от 20 до 25	ККС2-1	ККС2-000	0,68	42
		свыше 25 до 35	ККС2-2	-01	0,7	
	13,6	свыше 35 до 50	ККС2-3	-02	0,91	
		свыше 50 до 72	ККС2-4	-03	0,93	
		свыше 50 до 72	ККС2-5	-04	1,27	
4	6,8	от 20 до 25	ККС4-1	ККС4-000	0,98	46
		свыше 25 до 35	ККС4-2	-01	1,02	
	13,6	свыше 35 до 50	ККС4-3	-02	1,44	
		свыше 50 до 72	ККС4-4	-03	1,5	
		свыше 35 до 50	ККС4-5	-04	2,4	
		свыше 50 до 72	ККС4-6	-05	2,45	
6	6,8	от 20 до 25	ККС6-1	ККС6-000	1,29	49
		свыше 25 до 35	ККС6-2	-01	1,35	
		свыше 20 до 25	ККС6-3	-02	1,79	
		свыше 25 до 35	ККС6-4	-03	1,85	

Таблица 5

Количество тросов	Тип крепи	№ спецпрофиля или тип стойки	Шифр	Обозначение		№№ альбомов и страниц
1	АП	СВП14	КМС1-1	КМС1-000	0,33	52
		СВП17; СВП19 СВП22	КМС1-2	-01	0,34	
		СВП27 СВП33	КМС1-3	-02	0,35	
2		СВП14	КМС2-1	КМС2-000	0,49	52
		СВП17; СВП19 СВП22	КМС2-2	-01	0,5	
		СВП27 СВП33	КМС2-3	-02	0,51	
1	АКП	СВП14; СВП17	КМС3-1	КМС3-000	0,53	58
		СВП19; СВП22	КМС3-2	-01	0,56	
		СВП27	КМС3-3	-02	0,58	
		СВП33	КМС3-4	-03	0,61	
2		СВП14; СВП17	КМС4-1	КМС4-000	0,78	64
		СВП19; СВП22	КМС4-2	-01	0,81	
		СВП27	КМС4-3	-02	0,83	
		СВП33	КМС4-4	-03	0,86	
1	железобетонная стойка	круглая	КБС1-1	КБС1-000	0,72	66
		прямоугольная	КБС1-2	-01	0,6	
2		круглая	КБС2-1	КБС2-000	0,92	66
		прямоугольная	КБС2-2	-01	0,8	
1	Тюбинговая КТАГ или конструкции КузНИИ-шахтострая	—	КТС1	КТС1-000		70
2		—	КТС2-1	КТС2-000	1,04	64
		—	КТС2-2	-01	1,22	
1	бетонная деревянная		КС1	КС1-000	0,21	75

Таблица 6

Тип крепи	Место установки	Шифр	Обозначение	Масса, кг	№№ альбомов и страниц
деревянная	стойка	ПД-1	ПД-000	0,04	74
		ПД-2	-01	0,17	
	верхняк	—	П1-000	0,17	75
АКП	верхняк	—	К-001	0,04	75
АП	верхняк	—	К-002	0,1	77
АП, АКП	планка, соединяющая верхняк и стойку	—	К-003	0,062	77
бетонная железобетонная	стенка	—	П2-000	0,14	77
	кровля	—	П3-000	0,17	

7583/II ч.2 7

Инв. № подл. | Подпись и дата | Взам. инв. № | Инв. № дубл. | Подпись и дата

Инв. № подл. | Подпись и дата | Взам. инв. № | Инв. № дубл. | Подпись и дата

Формат	Зона	Позиц.	Обозначение	Наименование	Кол. на испол. КТАГ2-000- —	01	Примечание
				Документация			
12			КТАГ2-000СБ	Сборочный чертеж	×	×	
				Сборочные единицы			
11		1	КТАГ2-010	Кронштейн	1		0,26кг
			-01	Кронштейн		1	0,55кг
				Детали			
11		2	КТАГ2-001	Планка	1	1	0,073кг

Лит.

Шифр КТАГ2-1 КТАГ2-2

Изм.	Лист	№ докум.	Подпись	Дата	КТАГ2-000		
Разработ.		Левина			Кронштейн КТАГ2	Литера	Лист 1 / Листов 2
Проверил		Ткаченко				Южгипрошахт г. Харьков	КО
Руководил		Коток					
Н. контр.		Ткаченко					
Утвердил		Бердичевский					

Формат 11

Инв. № подл. | Подпись и дата | Взам. инв. № | Инв. № дубл. | Подпись и дата

Формат	Зона	Позиц.	Обозначение	Наименование	Кол. на испол. КТАГ2-010- —	01	Примечание
				Документация			
12			КТАГ2-010СБ	Сборочный чертеж	×	×	
				Детали			
11		1	КТАГ2-011	Скоба	2		0,045кг
			-01	Скоба		2	0,15кг
11		2	КТАГ2-012	Полоса	1		0,16кг
			-01	Полоса		1	0,24кг

Лит.

Шифр

Изм.	Лист	№ докум.	Подпись	Дата	КТАГ2-010		
Разработ.		Левина			Кронштейн	Литера	Лист 1 / Листов 1
Проверил		Ткаченко				Южгипрошахт г. Харьков	КО
Руководил		Коток					
Н. контр.		Ткаченко					
Утвердил		Бердичевский					

Формат 11

Инв. № подл. | Подпись и дата | Взам. инв. № | Инв. № дубл. | Подпись и дата

Формат	Зона	Позиц.	Обозначение	Наименование	Кол. на испол. КТАГ2-000- —	01	Примечание
				Стандартные изделия			
		3		Болт М12х40.66.019фос.			
				ГОСТ7796-70	1	1	0,047кг
		4		Гайка М12.4.019фос.			
				ГОСТ5915-70	1	1	0,015кг
		5		Шайба 12.65Г.019фос.			
				ГОСТ6402-70	1	1	0,003кг

7583/II ч.2

Изм.	Лист	№ докум.	Подпись	Дата	КТАГ2-000	Лист 2

Формат 11

Инв. № подл. | Подпись и дата | Взам. инв. № | Инв. № дубл. | Подпись и дата

Формат	Зона	Позиц.	Обозначение	Наименование	Кол. на испол. КТАГ3-010- —	01	Примечание
				Документация			
22			КТАГ3-010СБ	Сборочный чертеж	×	×	
				Детали			
11		1	КТАГ2-011	Скоба	3		0,045кг
			-01	Скоба		3	0,15 кг
11		2	КТАГ3-011	Полоса	1		0,39 кг
			-02	Полоса		1	0,48 кг

Лит.

Шифр

7583/II ч.2

Изм.	Лист	№ докумен.	Подпись	Дата	КТАГ3-010		
Разработ.		Левина			Кронштейн	Литера	Лист 1 / Листов 1
Проверил		Ткаченко				Южгипрошахт г. Харьков	КО
Руководил		Коток					
Н. контр.		Ткаченко					
Утвердил		Бердичевский					

Формат 11

КТАГ2-000СБ

А—А повернуто

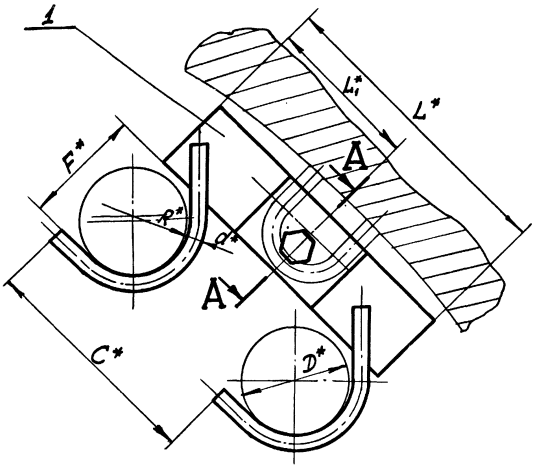

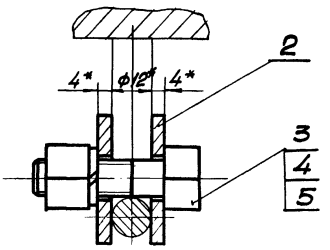

1. Общие технические условия на изготовление по ОСТ24.070.01.
2.* Размеры для справок.

Обозначение	Шифр	Ориентировочно допустимая масса 1 т.м.м. кодов 1,2, кг	Размеры, мм D	C	F	L	L_1	R	d	Масса, кг
КТАГ2-000	КТАГ2-1	6,8	до 35	85	40	125	60	20	8	0,4
-01	КТАГ2-2	13,6	свыше 35 ф 65	140	70	190	90	35	12	0,7

Изм.	Лист	№ документа	Подпись	Дата	КТАГ2-000СБ	Литера	Масса	Масштаб
Разработ.		Левина			Кронштейн КТАГ2 сборочный чертеж		См. табл.	—
Проверил		Ткаченко				Лист	Листов 1	
Руководил		Каток				Южгипрошахт г. Харьков		КО
Н. контр.		Ткаченко						
Утвердил		Бердичевский						

Формат 12

КТАГ2-010СБ

А—А

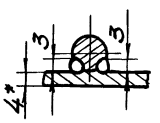

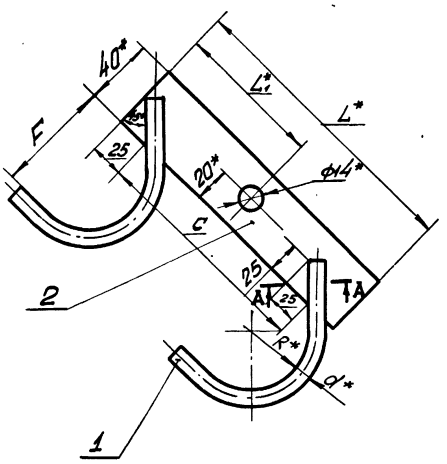

1. Сварка ручная электродуговая.
2. Сварные швы выполнить электродами типа Э42 ГОСТ9467-75.
3. Предельные отклонения размеров по $СМ_8$.
4. Антикоррозионное покрытие: Лак БТ-577 ГОСТ5631-70, черный в 2 слоя.
5.* Размеры для справок.

Обозначение	Размеры, мм R	d	C	F	L	L_1	Масса, кг
КТАГ2-010	20	8	85	40	125	60	0,26
-01	35	12	140	70	190	90	0,55

Изм.	Лист	№ документа	Подпись	Дата	КТАГ2-010СБ	Литера	Масса	Масштаб
Разработ.		Левина			Кронштейн сборочный чертеж		См. табл.	—
Проверил		Ткаченко				Лист	Листов 1	
Руководил		Каток				Южгипрошахт г. Харьков		КО
Н. контр.		Ткаченко						
Утвердил		Бердичевский						

Формат 12

Инв. № подл. | Подпись и дата | Взам. инв. № | Инв. № дубл. | Подпись и дата

КТАГ2-001

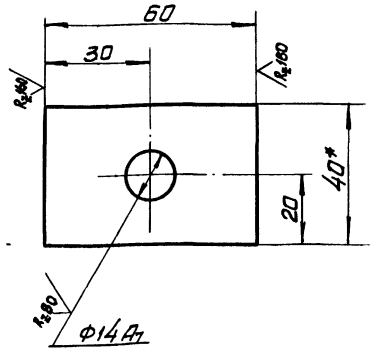

1. Неуказанные предельные отклонения размеров по СМ8.
2. * Размер для справок

Изм.	Лист	№ документа	Подпись	Дата
Разработал		Левина		
Проверил		Ткаченко		
Руководил		Котак		
Н. контр.		Ткаченко		
Утвердил		Бердичевский		

КТАГ2-001

Планка

Литера	Масса	Масштаб
	0,073	1:1

Лист | Листов 1

Полоса 4х40 ГОСТ103-76 / ВСт3кп2 ГОСТ535-58

Южгипрошахт г. Харьков КО

Формат 11

КТАГ3-011

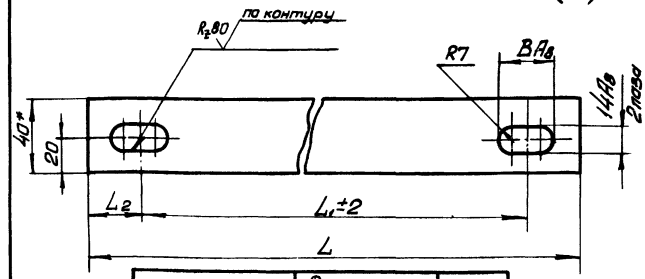

Обозначение	Размеры, мм B	L	L_1	L_2	Масса, кг
КТАГ3-011	32	310	250	30	0,39
-01		340		60	0,43
-02		380		100	0,48
-03		465		145	0,585
-04		470		100	0,59
-05		750	480	130	0,945
-06			510	115	
-07	45	485	415	35	0,6
-08		530		80	0,66

1. Неуказанные предельные отклонения размеров по СМ8.
2. * Размеры для справок.

Изм.	Лист	№ документа	Подпись	Дата
Разработал		Левина		
Проверил		Ткаченко		
Руководил		Котак		
Н. контр.		Ткаченко		
Утвердил		Бердичевский		

КТАГ3-011

Полоса

Литера	Масса	Масштаб
	См. табл.	—

Лист | Листов 1

Полоса 4х40 ГОСТ103-76 / ВСт3кп2 ГОСТ535-58

Южгипрошахт г. Харьков КО

Формат 11

КТАГ2-011

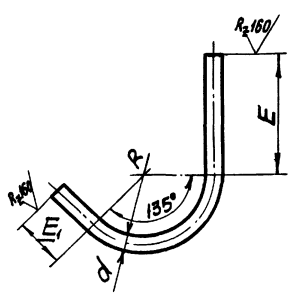

Обозначение	Размеры, мм R	d	E	E_1	Масса, кг
КТАГ2-011	20	8	44	15	0,045
-01	35	12	48	25	0,15

Предельные отклонения размеров по СМ8.

Изм.	Лист	№ документа	Подпись	Дата
Разработал		Левина		
Проверил		Ткаченко		
Руководил		Котак		
Н. контр.		Ткаченко		
Утвердил		Бердичевский		

КТАГ2-011

Скоба

Литера	Масса	Масштаб
	См. табл.	—

Лист | Листов 1

Круг В ГОСТ2590-71 / ВСт3кп2 ГОСТ535-58

Южгипрошахт г. Харьков КО

Формат 11

КТАГ2-012

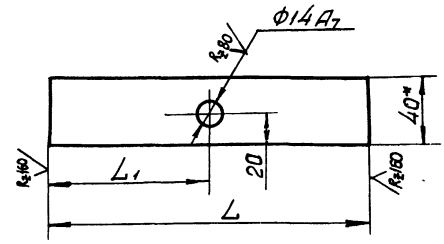

Обозначение	Размеры, мм L	L_1	Масса, кг
КТАГ2-012	125	60	0,15
-01	190	90	0,24

1. Неуказанные предельные отклонения размеров по СМ8.
2. * Размер для справок

10

7583/II г. 2

Изм.	Лист	№ документа	Подпись	Дата
Разработал		Левина		
Проверил		Ткаченко		
Руководил		Котак		
Н. контр.		Ткаченко		
Утвердил		Бердичевский		

КТАГ2-012

Полоса

Литера	Масса	Масштаб
	См. табл.	—

Лист | Листов 1

Полоса 4х40 ГОСТ103-76 / ВСт3кп2 ГОСТ535-58

Южгипрошахт г. Харьков КО

Формат 11

Инв. № подл. | Подпись и дата | Взам. инв. № | Инв. № дубл. | Подпись и дата

Формат	Зона	Позиц.	Обозначение	Наименование	Кол. на исполн. КТАГ3-000- —	Кол. на исполн. КТАГ3-000- 01	Примечание
				Документация			
22			КТАГ3-000СБ	Сборочный чертеж	×	×	
				Сборочные единицы			
11		1	КТАГ3-010	Кронштейн	1		0,53кг
			-01	Кронштейн		1	0,94кг
				Детали			
11		2	КТАГ2-001	Планка	2	2	0,073кг

Лит. | Шифр: КТАГ3-1 | КТАГ3-2

Изм.	Лист	№ докумен.	Подпись	Дата	КТАГ3-000			
Разработ.		Левина			Кронштейн КТАГ3	Литера	Лист 1	Листов 2
Проверил		Ткаченко				Южгипрошахт г. Харьков		КО
Руководил		Хотак						
Н. контр.		Ткаченко						
Утвердил		Барлачевский						

Формат А1

Инв. № подл. | Подпись и дата | Взам. инв. № | Инв. № дубл. | Подпись и дата

Формат	Зона	Позиц.	Обозначение	Наименование	Кол. на исполн. КТАГ4-000- —	Кол. на исполн. КТАГ4-000- 01	Примечание
				Документация			
22			КТАГ4-000СБ	Сборочный чертеж	×	×	
				Сборочные единицы			
11		1	КТАГ4-010	Кронштейн	1		0,62кг
			-01	Кронштейн		1	1,2 кг
				Детали			
11		2	КТАГ2-001	Планка	2	2	0,073кг

Лит. | Шифр: КТАГ4-1 | КТАГ4-2

Изм.	Лист	№ докумен.	Подпись	Дата	КТАГ4-000			
Разработ.		Левина			Кронштейн КТАГ4	Литера	Лист 1	Листов 2
Проверил		Ткаченко				Южгипрошахт г. Харьков		КО
Оттовод.		Хотак						
Н. контр.		Ткаченко						
Утвердил		Барлачевский						

Формат А1

Инв. № подл. | Подпись и дата | Взам. инв. № | Инв. № дубл. | Подпись и дата

Формат	Зона	Позиц.	Обозначение	Наименование	Кол. на исполн. КТАГ3-000- —	Кол. на исполн. КТАГ3-000- 01	Примечание
				Стандартные изделия			
		3		Болт М12х40.66.019фос. ГОСТ7796-70	2	2	0,047кг
		4		Гайка М12.4.019фос. ГОСТ5915-70	2	2	0,015кг
		5		Шайба 12.65Г.019фос. ГОСТ6402-70	2	2	0,003кг

7583/II ч. 2

Изм.	Лист	№ докум.	Подпись	Дата	КТАГ3-000	Лист 2

Формат А1

Инв. № подл. | Подпись и дата | Взам. инв. № | Инв. № дубл. | Подпись и дата

Формат	Зона	Позиц.	Обозначение	Наименование	Кол. на исполн. КТАГ4-000- —	Кол. на исполн. КТАГ4-000- 01	Примечание
				Стандартные изделия			
		3		Болт М12х40.66.019фос. ГОСТ7796-70	2	2	0,047кг
		4		Гайка М12.4.019фос. ГОСТ5915-70	2	2	0,015кг
		5		Шайба 12.65Г.019фос. ГОСТ6402-70	2	2	0,003кг

7583/II ч. 2

Изм.	Лист	№ докумен.	Подпись	Дата	КТАГ4-000	Лист 2

Формат А1

Рис.1

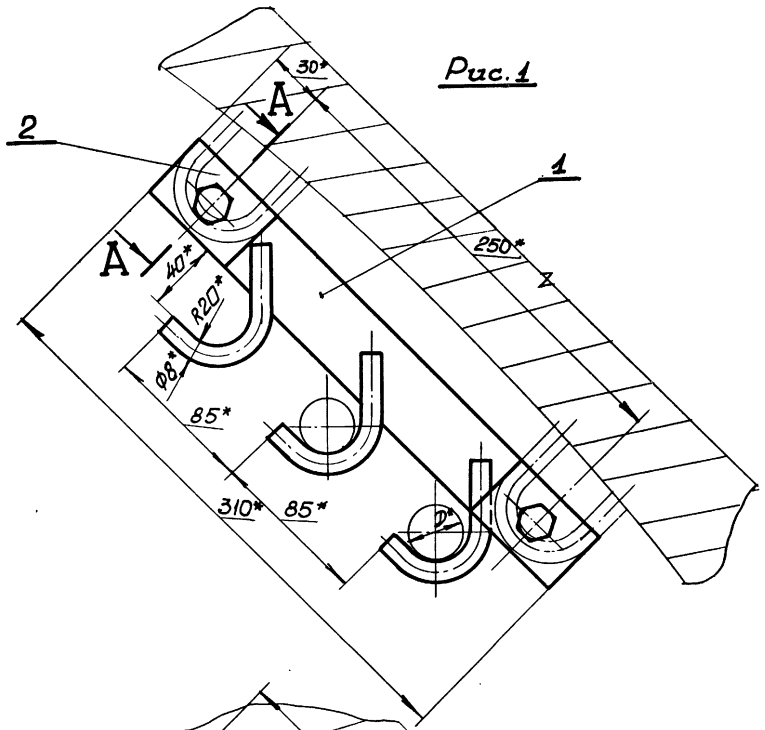

А—А повернуто

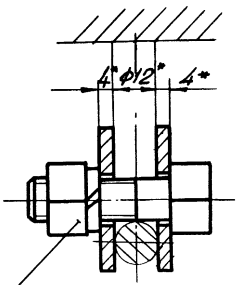

5
4
3

Рис.2

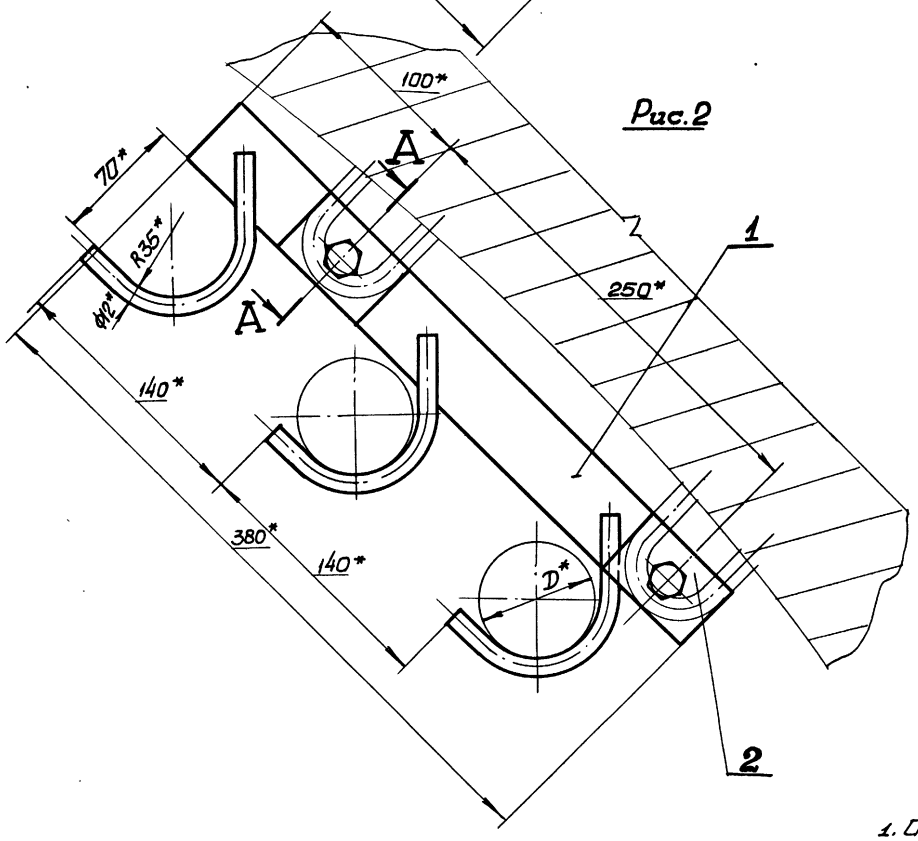

1. Общие технические условия на изготовление по ОСТ24.070.01.
2.* Размеры для справок.

Обозначение	Шифр	Максимально допустимая масса 1 п.м. кабеля, кг	Рис.	D, мм	Масса, кг
КТАГЗ-000	КТАГЗ-1	6,8	1	до 35	0,8
-01	КТАГЗ-2	13,6	2	свыше 35 до 65	1,21

12

7583/II ч.2

Изм.	Лист	№ докумен.	Подпись	Дата
Разраб.		Левина		
Проверил		Ткаченко		
Руковод		Каток		
Н. контр		Ткаченко		
Утвердил		Черниевский		

КТАГЗ-000СБ

Кронштейн КТАГЗ

Сборочный чертеж

Литера	Масса	Масштаб
	См. табл.	—
Лист	Листов 1	

Южгипрошахт г. Харьков КО

Инв. № подл. | Подпись и дата | Взам. инв. № | Инв. № дубл. | Подпись и дата

Формат 22

Рис.1

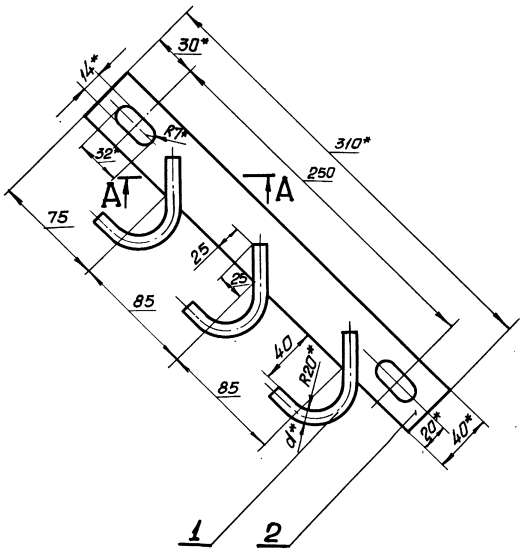

А-А

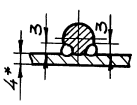

Рис.2

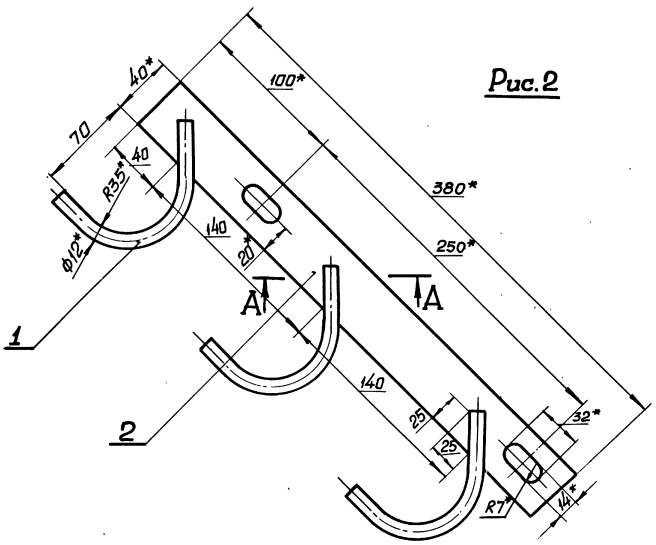

Обозначение	Рис.	Масса, кг
КТАГЗ-010	1	0,53
-01	2	0,94

1. Сварка ручная электродуговая.
2. Сварные швы выполнить электродами типа Э42 ГОСТ 9467-75.
3. Предельные отклонения размеров по СМ8.
4. Антикоррозионное покрытие: Лак БТ-577 ГОСТ 5631-70, черный, в 2 слоя.
5. * Размеры для справок.

13

7583/II ч.2

Изм.	Лист	№ докумен.	Подпись	Дата
Разраб.		Левина		
Проверил		Ткаченко		
Руковод.		Каток		
Н. контр.		Ткаченко		
Утвердил		Серебренный		

КТАГЗ-010СБ

Кронштейн
Сборочный чертеж

Литера	Масса	Масштаб
	См. табл.	—
Лист	Листов	
	1	

Южгипрошахт
г. Харьков
КО

Формат 22

Инв. № подл. | Подпись и дата | Взам. инв. № | Инв. № дубл. | Подпись и дата

КТАГ4-000СБ

Рис. 1

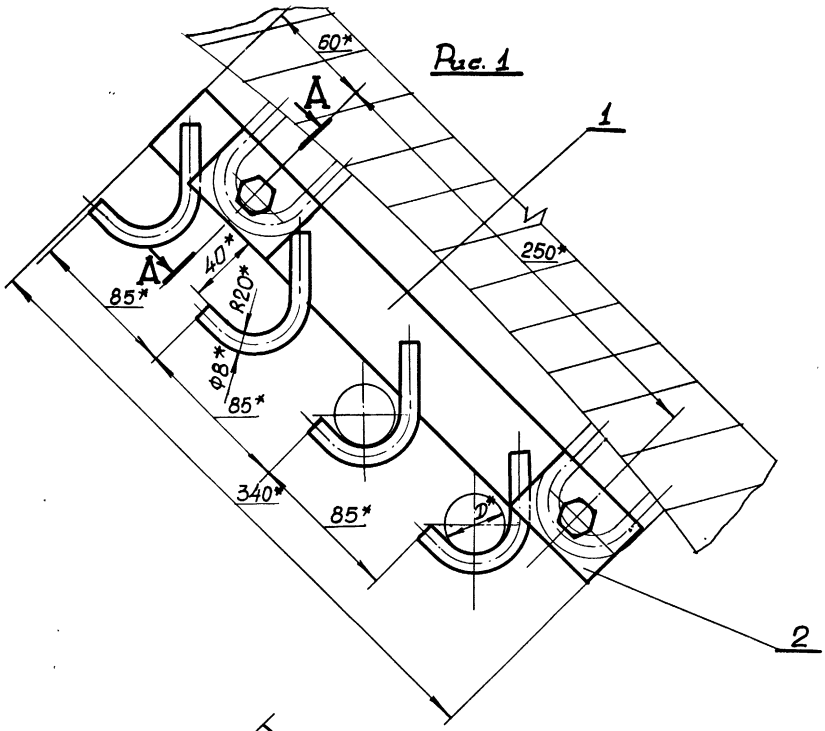

А—А повернуто

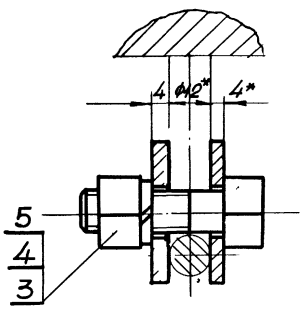

Рис. 2

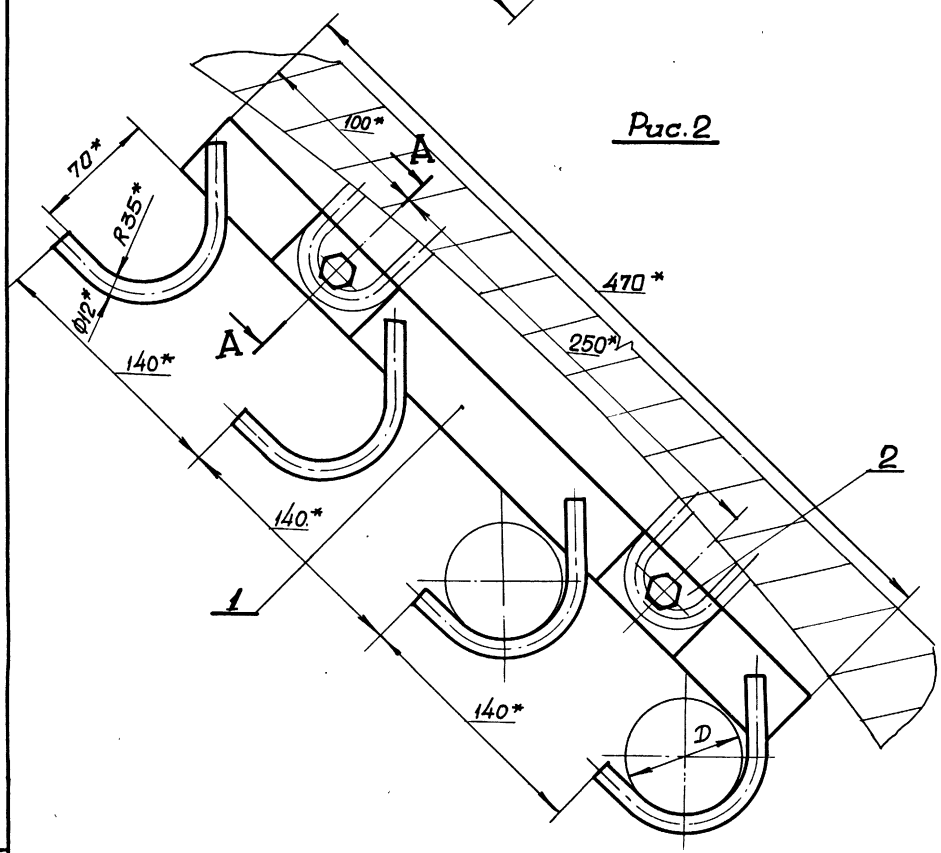

1. Общие технические условия на изготовление по ОСТ 24.070.01.
2.* Размеры для справок.

Обозначение	Шифр	Максимально допустимая масса 1 п.м. кабеля, кг	Рис.	D, мм	Масса, кг
КТАГ4-000	КТАГ4-1	6,8	1	до 35	0,9
-01	КТАГ4-2	13,6	2	свыше 35 до 65	1,48

14

7583/II ч. 2

Изм.	Лист	№ документ.	Подпись	Дата
Разраб.		Левина		
Проверил		Ткаченко		
Руковод.		Коток		
Н. контр.		Ткаченко		
Утвердил		Бердичевский		

КТАГ4-000СБ

Кронштейн КТАГ4
Сборочный чертеж

Литера	Масса	Масштаб
	см. табл.	—

Лист | Листов 1

ЮЖГИПРОШАХТ г. Харьков | КО

Формат 22

Инв. № подл. | Подпись и дата | Взам. инв. № | Инв. № дубл. | Подпись и дата

КТАТ4-010СБ

Рис. 1

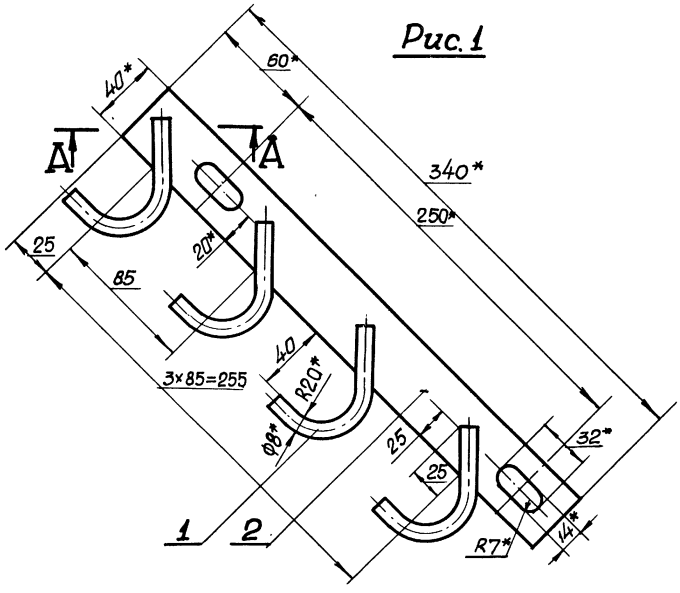

А–А

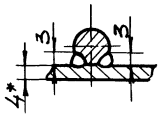

Рис. 2

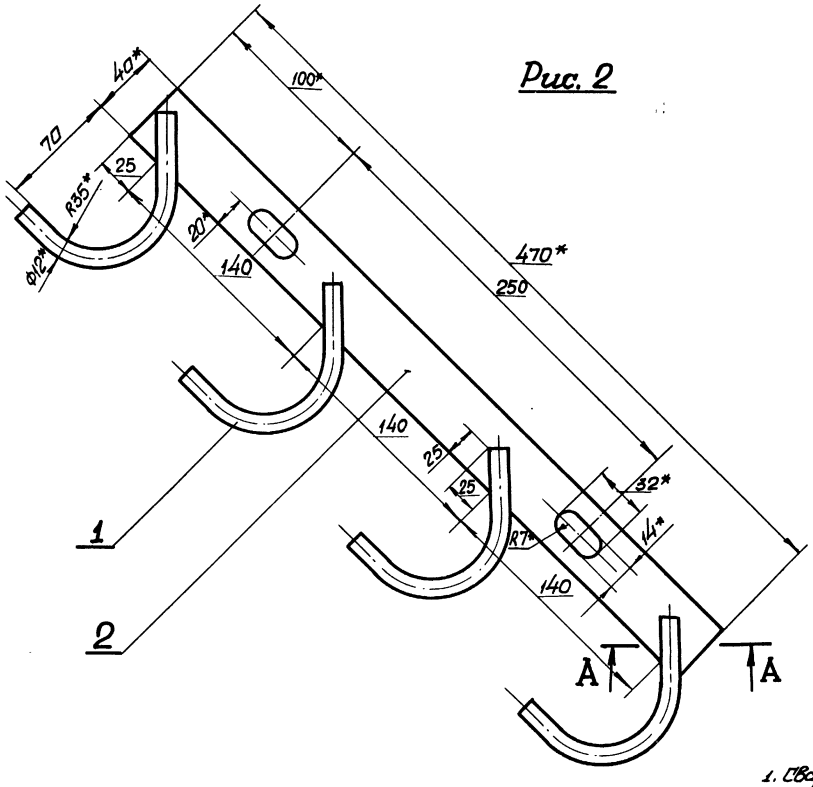

1. Сварка ручная электродуговая.
2. Сварные швы выполнить электродами типа Э42 ГОСТ 9467-75.
3. Предельные отклонения размеров по $СМ_8$.
4. Антикоррозионное покрытие: Лак БТ-577 ГОСТ 5631-70, черный, в 2 слоя.
5. * Размеры для справок.

Обозначение	Рис.	Масса, кг
КТАТ4-010	1	0,62
-01	2	1,2

15

7583/II ч. 2

Изм.	Лист	№ документ.	Подпись	Дата
Разраб.		Левина		
Проверил		Ткаченко		
Руковод.		Каток		
Н. контр.		Ткаченко		
Утвердил		Бердичевский		

КТАТ4-010СБ

Кронштейн

Сборочный чертеж

Литера	Масса	Масштаб
	См. табл.	—

Лист | Листов 1

Южгипрошахт, г. Харьков

КО

Формат А2

Инв. № подл. | Подпись и дата | Взам. инв. № | Инв. № дубл. | Подпись и дата

Инв. № подл. | Подпись и дата | Взам. инв. № | Инв. № дубл. | Подпись и дата

Формат	Зона	Позиц.	Обозначение	Наименование	Кол. на испол. КТАГ6-000- —	01	02	Примечание
				Документация				
22			КТАГ6-000СБ	Сборочный чертеж	×	×	×	
				Сборочные единицы				
11		1	КТАГ6-010	Кронштейн	1			0,9кг
			-01	Кронштейн		1		1,9 кг
			-02	Кронштейн			1	1,9 кг
				Детали				
11		2	КТАГ2-001	Планка	2	2	2	0,073кг

Лит. | Шифр: КТАГ6-1 | КТАГ6-2 | КТАГ6-3

Изм.	Лист	№ докум.	Подпись	Дата	КТАГ6-000
Разработ.		Левина			Кронштейн КТАГ6
Проверил		Ткаченко			Литера: — Лист: 1 Листов: 2
Руководил		Каток			Южгипрошахт г. Харьков КО
Н. контр.		Ткаченко			
Утвердил		Бердичевский			

Формат 11

Инв. № подл. | Подпись и дата | Взам. инв. № | Инв. № дубл. | Подпись и дата

Формат	Зона	Позиц.	Обозначение	Наименование	Кол. на испол. КТАГ6-010- —	01	02	Примечание
				Документация				
22			КТАГ6-010СБ	Сборочный чертеж	×	×	×	
				Детали				
11		1	КТАГ2-011	Скоба	6			0,045кг
			-01	Скоба		6	6	0,15 кг
11		2	КТАГ3-011-03	Полоса	1			0,585кг
			-05	Полоса		1		0,945кг
			-06	Полоса			1	0,945кг

Лит. | Шифр

Изм.	Лист	№ докум.	Подпись	Дата	КТАГ6-010
Разработ.		Левина			Кронштейн
Проверил		Ткаченко			Литера: — Лист: 1 Листов: 1
Руководил		Каток			Южгипрошахт г. Харьков КО
Н. контр.		Ткаченко			
Утвердил		Бердичевский			

Формат 11

Инв. № подл. | Подпись и дата | Взам. инв. № | Инв. № дубл. | Подпись и дата

Формат	Зона	Позиц.	Обозначение	Наименование	Кол. на испол. КТАГ6-000- —	01	02	Примечание
				Стандартные изделия				
		3		Болт М12×40.66.019фос.				
				ГОСТ 7796-70	2	2	2	0,047кг
		4		Гайка М12.4.019фос.				
				ГОСТ 5915-70	2	2	2	0,015кг
		5		Шайба 12.65Г.019фос.				
				ГОСТ 6402-70	2	2	2	0,003кг

7583/II ч.2

Изм.	Лист	№ докум.	Подпись	Дата	КТАГ6-000	Лист 2

Формат 11

Инв. № подл. | Подпись и дата | Взам. инв. № | Инв. № дубл. | Подпись и дата

Формат	Зона	Позиц.	Обозначение	Наименование	Кол. на испол. КТАГ4-010- —	01	Примечание
				Документация			
22			КТАГ4-010СБ	Сборочный чертеж	×	×	
				Детали			
11		1	КТАГ2-01	Скоба	4		0,045кг
			-01	Скоба		4	0,15 кг
11		2	КТАЗ-011-01	Полоса	1		0,43кг
			-04	Полоса		1	0,59кг

Лит. | Шифр

7583/II ч.2

Изм.	Лист	№ докумен.	Подпись	Дата	КТАГ4-010
Разработ.		Левина			Кронштейн
Проверил		Ткаченко			Литера: — Лист: 1 Листов: 1
Руководил		Каток			Южгипрошахт г. Харьков КО
Н. контр.		Ткаченко			
Утвердил		Бердичевский			

Формат 11

КТАГ6-000СБ

Рис. 1

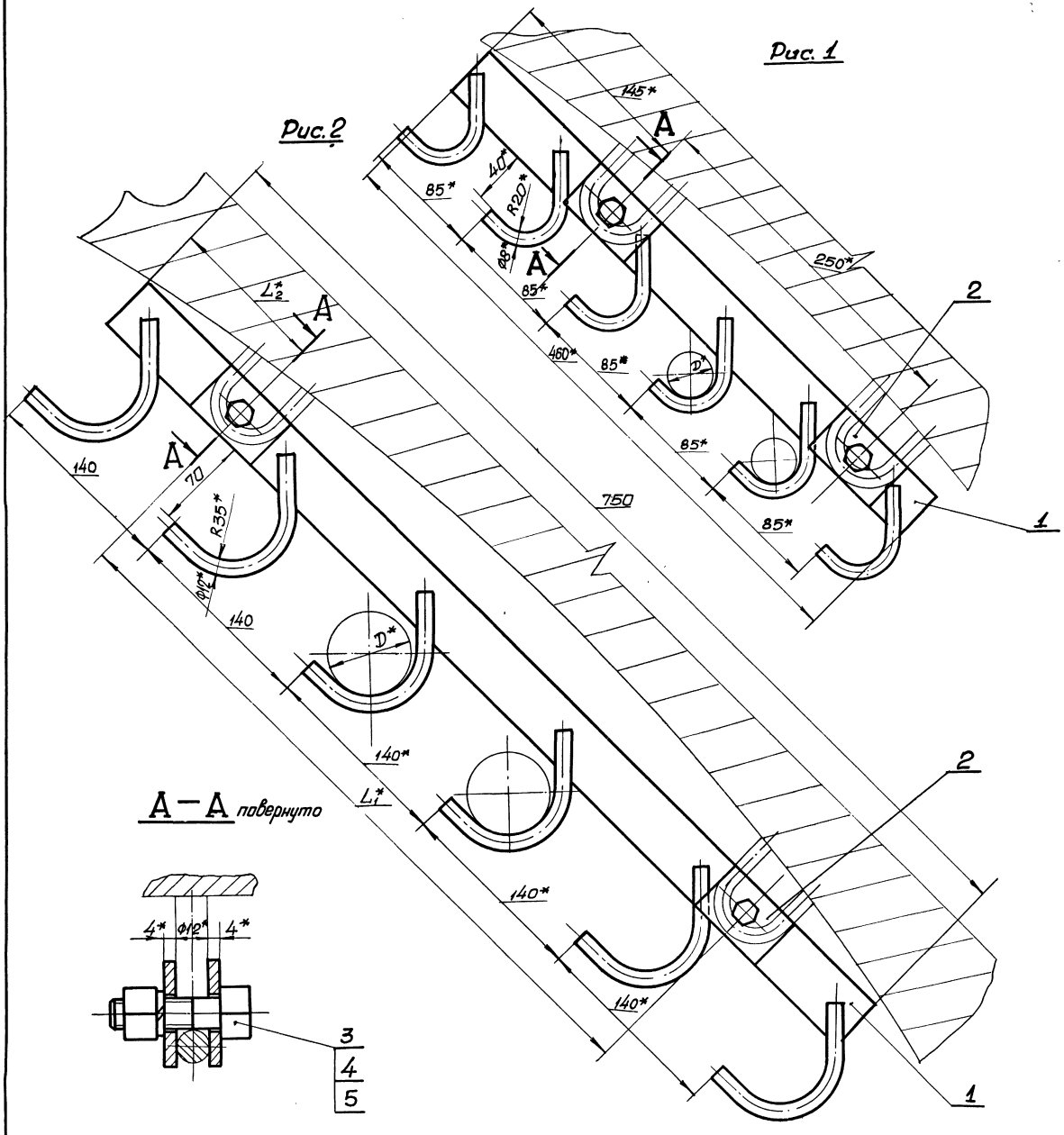

Рис. 2

А—А повернуто

1. Общие технические условия на изготовление по ОСТ 24.070.01.
2. * Размеры для справок.

Обозначение	Шифр	Максимально допустимая масса, т/м кабеля, кг	Рис	Размеры, мм			Масса, кг
				D	L_1	L_2	
КТАГ6-000	КТАГ6-1	6,8	1	до 35	—	—	1,18
-01	КТАГ6-2	13,6	2	свыше 35 до 65	480	130	2,18
-02	КТАГ6-3				510	115	

7583/II ч.2 17

Изм.	Лист	№ докум.	Подпись	Дата
Разраб.		Левина		
Проверил		Ткаченко		
Руковод.		Коток		
Н. контр.		Ткаченко		
Утвердил		Перфилевский		

КТАГ6-000СБ

Кронштейн КТАГ6

Сборочный чертеж

Литера	Масса	Масштаб
	См. табл.	—

Лист | Листов 1

Южгипроцветмет г. Харьков

Формат А2

Инв. № подл. | Подпись и дата | Взам. инв. № | Инв. № дубл. | Подпись и дата

Рис. 1

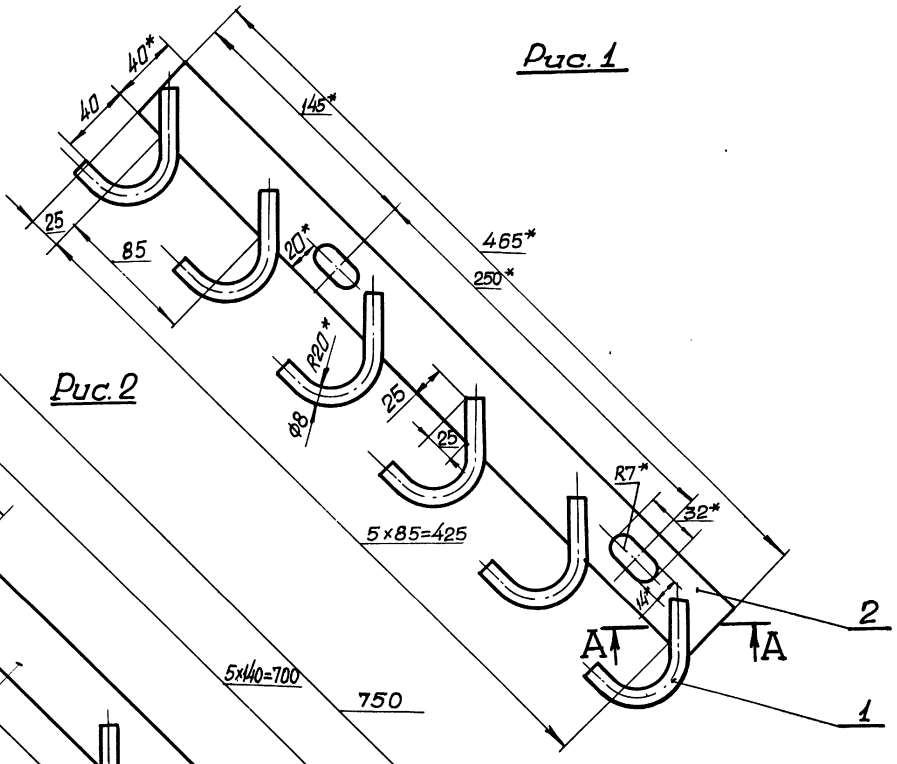

Рис. 2

А–А

Обозначение	Рис.	Размеры, мм L_1	Размеры, мм L_2	Масса, кг
КТАГ6-010	1	—	—	0,9
-01	2	480	130	1,9
-02		510	115	

1. Сварка ручная электродуговая
2. Сварные швы выполнить электродами типа Э42 ГОСТ 9467-75.
3. Предельные отклонения размеров по $СМ_8$.
4. Антикоррозионное покрытие: лак БТ-577 ГОСТ 5631-70, черный, в 2 слоя.
5. *Размеры для справок.

7583/II ч. 2

18

КТАГ6-010СБ

Кронштейн
Сборочный чертеж

Изм.	Лист	№ документ.	Подпись	Дата
Разраб.		Левина		
Проверил		Ткаченко		
Руковод.		Каток		
Н. контр.		Ткаченко		
Утвердил		Бердичевский		

Литера	Масса	Масштаб
	См. табл.	—
Лист	Листов 1	

Южгипрошахт
г. Харьков

Формат 22

Инв. № подл. | Подпись и дата | Взам. инв. № | Инв. № дубл. | Подпись и дата

Инв. № подл.	Подпись и дата	Взам. инв. №	Инв. № дубл.	Подпись и дата

Формат	Зона	Позиц.	Обозначение	Наименование	Кол. на исполн. ГТК2-000- —	01	Примечание
				Документация			
12			ГТК2-000СБ	Сборочный чертеж	×	×	
				Сборочные единицы			
11		1	КТАГ2-010	Кронштейн	1		0,26кг
			-01	Кронштейн		1	0,55кг
				Детали			
11		2	ГТК2-001	Планка	1	1	0,063кг

Лит. | Шифр: ГТК2-1, ГТК2-2

Изм.	Лист	№ докумен.	Подпись	Дата	ГТК2-000		
Разработ.		Левина			Кронштейн ГТК2	Литера	Лист 1 / Листов 2
Проверил		Ткаченко				Южгипрошахт г. Харьков	КО
Руководил		Каток					
Н. контр.		Ткаченко					
Утвердил		Бородиевский					

Формат 11

Инв. № подл.	Подпись и дата	Взам. инв. №	Инв. № дубл.	Подпись и дата

Формат	Зона	Позиц.	Обозначение	Наименование	Кол. на исполн. ГТК3-000- —	01	Примечание
				Документация			
12			ГТК3-000СБ	Сборочный чертеж	×	×	
				Сборочные единицы			
11		1	ГТК3-010	Кронштейн	1		0,75кг
			-01	Кронштейн		1	1,1 кг
				Детали			
11		2	ГТК2-001	Планка	2	2	0,063кг

Лит. | Шифр: ГТК3-1, ГТК3-2

Изм.	Лист	№ докумен.	Подпись	Дата	ГТК3-000		
Разработ.		Левина			Кронштейн ГТК3	Литера	Лист 1 / Листов 2
Проверил		Ткаченко				Южгипрошахт г. Харьков	КО
Руководил		Каток					
Н. контр.		Ткаченко					
Утвердил		Бородиевский					

Формат 11

Инв. № подл.	Подпись и дата	Взам. инв. №	Инв. № дубл.	Подпись и дата

Формат	Зона	Позиц.	Обозначение	Наименование	Кол. на исполн. ГТК2-000- —	01	Примечание
				Стандартные изделия			
		3		Болт М12×40.66.019фос. ГОСТ7796-70	1	1	0,047кг
		4		Гайка М12.4.019фос. ГОСТ5915-70	1	1	0,015кг
		5		Шайба 12.65Г.019фос. ГОСТ6402-70	1	1	0,003кг

7583/II г. 2 61

Изм.	Лист	№ докум.	Подпись	Дата	ГТК2-000	Лист 2

Формат 11

Инв. № подл.	Подпись и дата	Взам. инв. №	Инв. № дубл.	Подпись и дата

Формат	Зона	Позиц.	Обозначение	Наименование	Кол. на исполн. ГТК3-000- —	01	Примечание
				Стандартные изделия			
		3		Болт М12×40.66.019фос. ГОСТ7796-70	2	2	0,047кг
		4		Гайка М12.4.019фос. ГОСТ5915-70	2	2	0,015кг
		5		Шайба 12.65Г.019фос ГОСТ6402-70	2	2	0,003кг

7583/II г. 2

Изм.	Лист	№ докумен.	Подпись	Дата	ГТК3-000	Лист 2

Формат 11

61

ГТК6-011

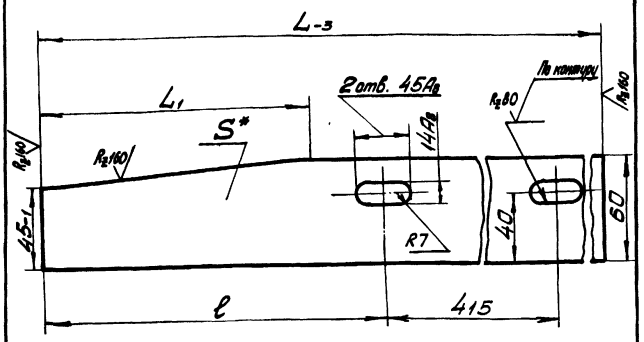

Обозначение	Размеры, мм				Масса, кг
	L	L1	ℓ	S	
ГТК6-011	510	40	60	4	0,93
-01	750	160	200	6	2,05

Неуказанные предельные отклонения размеров по $СМ_8$.

Изм.	Лист	№ документ.	Подпись	Дата
Разработал		Левина		
Проверил		Ткаченко		
Н.контр.		Ткаченко		
Утвердил		Коток		

ГТК6-011

Полоса

Литера | Масса: См. табл. | Масштаб: –

Лист | Листов 1

Полоса ГОСТ 103-76 / В Ст3кп2 ГОСТ 535-58

Южгипрошахт г. Харьков КО

Формат 11

ГТК2-001

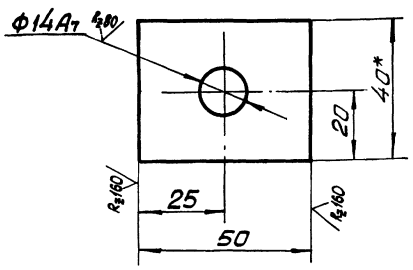

1. Неуказанные предельные отклонения размеров по $СМ_8$.
2. * Размеры для справок.

Изм.	Лист	№ документ.	Подпись	Дата
Разработал		Левина		
Проверил		Ткаченко		
Н.контр.		Ткаченко		
Утвердил		Коток		

ГТК2-001

Планка

Литера | Масса: 0,063 | Масштаб: 1:1

Лист | Листов 1

Полоса 4×40 ГОСТ 103-76 / В Ст3кп2 ГОСТ 535-58

Южгипрошахт г. Харьков КО

Формат 11

ГТК2-000СБ

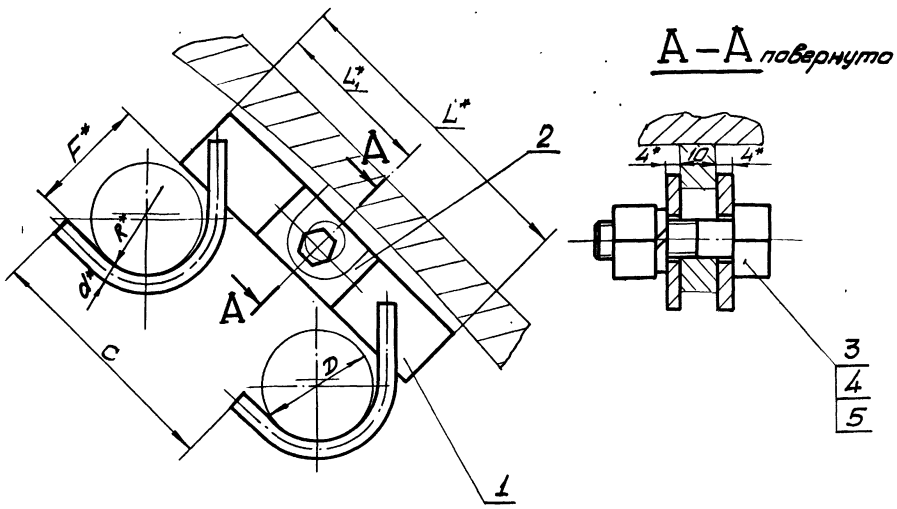

А–А повернуто

Обозначение	Шифр	Максимальное допустимое масса 1 м.м. кабеля, кг	Размеры, мм							Масса, кг
			D	C	F	L	L1	R	d	
ГТК2-000	ГТК2-1	6,8	до 35	85	40	125	60	20	8	0,39
-01	ГТК2-2	13,6	свыше 35 до 65	140	70	190	90	35	12	0,68

1. Общие технические условия на изготовление по ОСТ24.070.01.
2. * Размеры для справок.

7583/II г.2 20

Изм.	Лист	№ документ.	Подпись	Дата
Разработал		Левина		
Проверил		Ткаченко		
Утвердил		Коток		
Н.контр.		Ткаченко		
Утвердил		Украинский		

ГТК2-000СБ

Кронштейн ГТК2

Сборочный чертеж

Литера | Масса: См. табл. | Масштаб: –

Лист | Листов 1

Южгипрошахт г. Харьков КО

Формат 12

Инв. № подл. | Подпись и дата | Взам. инв. № | Инв. № дубл. | Подпись и дата

ГТКЗ-010СБ

А–А

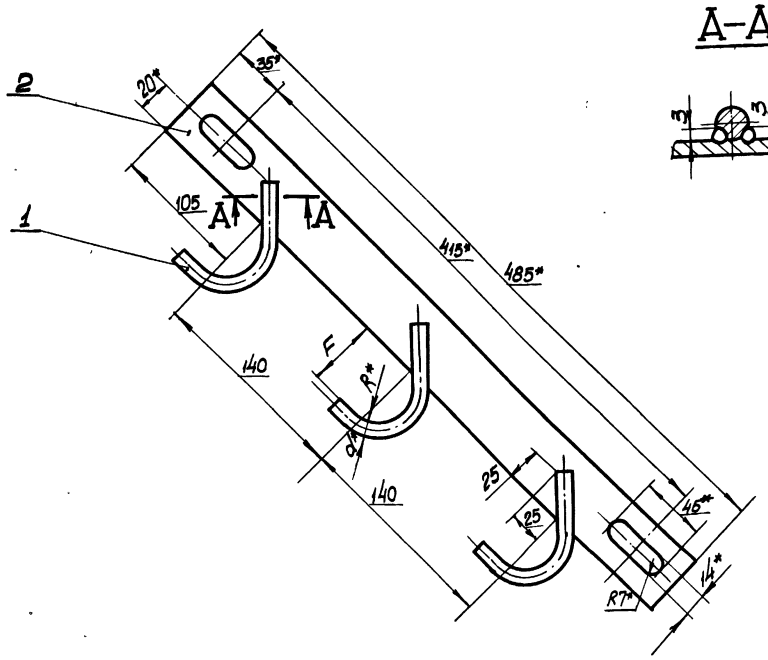

1. Сварка ручная электродуговая.
2. Сварные швы выполнить электродами типа Э42 ГОСТ9467-75.
3. Предельные отклонения размеров по $CM_в$.
4. Антикоррозианное покрытие: Лак БТ-577 ГОСТ5631-70, черная, в 2 слоя.
5.* Размеры для справок.

Обозначение	Размеры, мм F	R	d	Масса, кг
ГТКЗ-010	40	20	8	0,75
-01	70	35	12	1,1

Изм.	Лист	№ документа	Подпись	Дата
Разработ.		Левина		
Проверил		Ткаченко		
Руководил		Лоток		
Н. контр.		Ткаченко		
Утвердил		Гордиевский		

ГТКЗ-010СБ

Кронштейн

Сборочный чертеж

Литера	Масса	Масштаб
	См. табл.	—

Лист | Листов 1

Южгипрошахт г. Харьков КО

Формат 12

ГТКЗ-000СБ

А–А повернуто

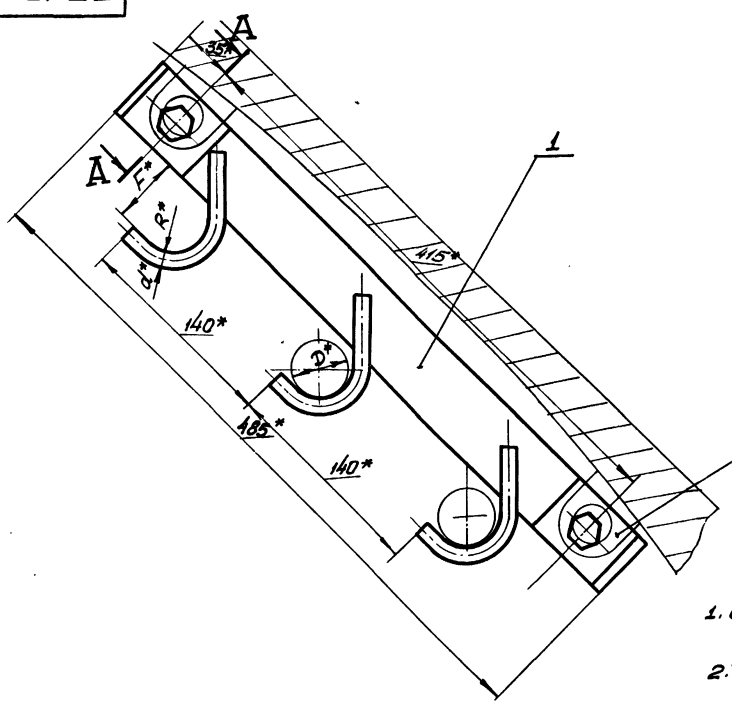

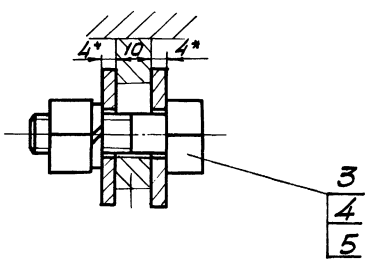

1. Общие технические условия на изготовление по ОСТ24.070.01.
2.* Размеры для справок.

Обозначение	Шифр	Максимально допустимая масса 1 п.м. кабеля, кг	Размеры, мм D	F	R	d	Масса, кг
ГТКЗ-000	ГТКЗ-1	6,8	до 35	40	20	8	1,0
-01	ГТКЗ-2	13,6	свыше 35 до 65	70	35	12	1,36

21

7583/II г.2

Изм.	Лист	№ документа	Подпись	Дата
Разработ.		Левина		
Проверил		Ткаченко		
Руководил		Лоток		
Н. контр.		Ткаченко		
Утвердил		Гордиевский		

ГТКЗ-000СБ

Кронштейн ГТКЗ

Сборочный чертеж

Литера	Масса	Масштаб
	См. табл.	—

Лист | Листов 1

Южгипрошахт г. Харьков

Формат 12

Инв. № подл. | Подпись и дата | Взам. инв. № | Инв. № дубл. | Подпись и дата

Формат	Зона	Позиц.	Обозначение	Наименование	Кол. на исполн. ГТК4-000- —	01	Примечание
				Документация			
22			ГТК4-000СБ	Сборочный чертеж	×	×	
				Сборочные единицы			
11		1	ГТК4-010	Кронштейн	1		0,8 кг
			— 01	Кронштейн		1	1,3 кг
				Детали			
11		2	ГТК2-001	Планка	2	2	0,063 кг

Лит. | Шифр ГТК4-1 | ГТК4-2

Изм.	Лист	№ докум.	Подпись	Дата	ГТК4-000		
Разработ.	Левина				Кронштейн ГТК4	Литера	Лист 1 / Листов 2
Провери.	Ткаченко					Южгипрошахт г. Харьков	КО
Руковод.	Коток						
Н. контр.	Ткаченко						
Утвердил	Харичевский						

Формат 11

Инв. № подл. | Подпись и дата | Взам. инв. № | Инв. № дубл. | Подпись и дата

Формат	Зона	Позиц.	Обозначение	Наименование	Кол. на исполн. ГТК4-010- —	01	Примечание
				Документация			
22			ГТК4-010СБ	Сборочный чертеж	×	×	
				Детали			
11		1	КТАГ2-011	Скоба	4		0,045 кг
			-02	Скоба		4	0,15 кг
11		2	КТАГ3-011-07	Полоса	1		0,6 кг
			-08	Полоса		1	0,66 кг

Лит. | Шифр

Изм.	Лист	№ докум.	Подпись	Дата	ГТК4-010		
Разработ.	Левина				Кронштейн	Литера	Лист 1 / Листов 1
Провери.	Ткаченко					Южгипрошахт г. Харьков	КО
Руковод.	Коток						
Н. контр.	Ткаченко						
Утвердил	Харичевский						

Формат 11

Инв. № подл. | Подпись и дата | Взам. инв. № | Инв. № дубл. | Подпись и дата

Формат	Зона	Позиц.	Обозначение	Наименование	Кол. на исполн. ГТК4-000- —	01	Примечание
				Стандартные изделия			
		3		Болт М12×40.36. 019фос			
				ГОСТ7796-70	2	2	0,047 кг
		4		Гайка М12. 4. 019фос			
				ГОСТ5915-70	2	2	0,015 кг
		5		Шайба 12. 65Г. 019фос.			
				ГОСТ6402-70	2	2	0,003 кг

7583/II ч. 2

Изм.	Лист	№ докум.	Подпись	Дата	ГТК4-000	Лист 2

Формат 11

Инв. № подл. | Подпись и дата | Взам. инв. № | Инв. № дубл. | Подпись и дата

Формат	Зона	Позиц.	Обозначение	Наименование	Кол. на исполн. ГТК3-010- —	01	Примечание
				Документация			
12			ГТК3-010СБ	Сборочный чертеж			
				Детали			
11		1	КТАГ2-011	Скоба	3		0,045 кг
				Скоба		3	0,15 кг
11		2	КТАГ3-011-07	Полоса	1	1	0,6 кг

Лит. | Шифр

7583/II г. 2

Изм.	Лист	№ докумен.	Подпись	Дата	ГТК3-010		
Разработ.	Левина				Кронштейн	Литера	Лист 1 / Листов 1
Провери.	Ткаченко					Южгипрошахт г. Харьков	КО
Руковод.	Коток						
Н. контр.	Ткаченко						
Утвердил	Харичевский						

Формат 11

ГТК4-000СБ

Рис.1

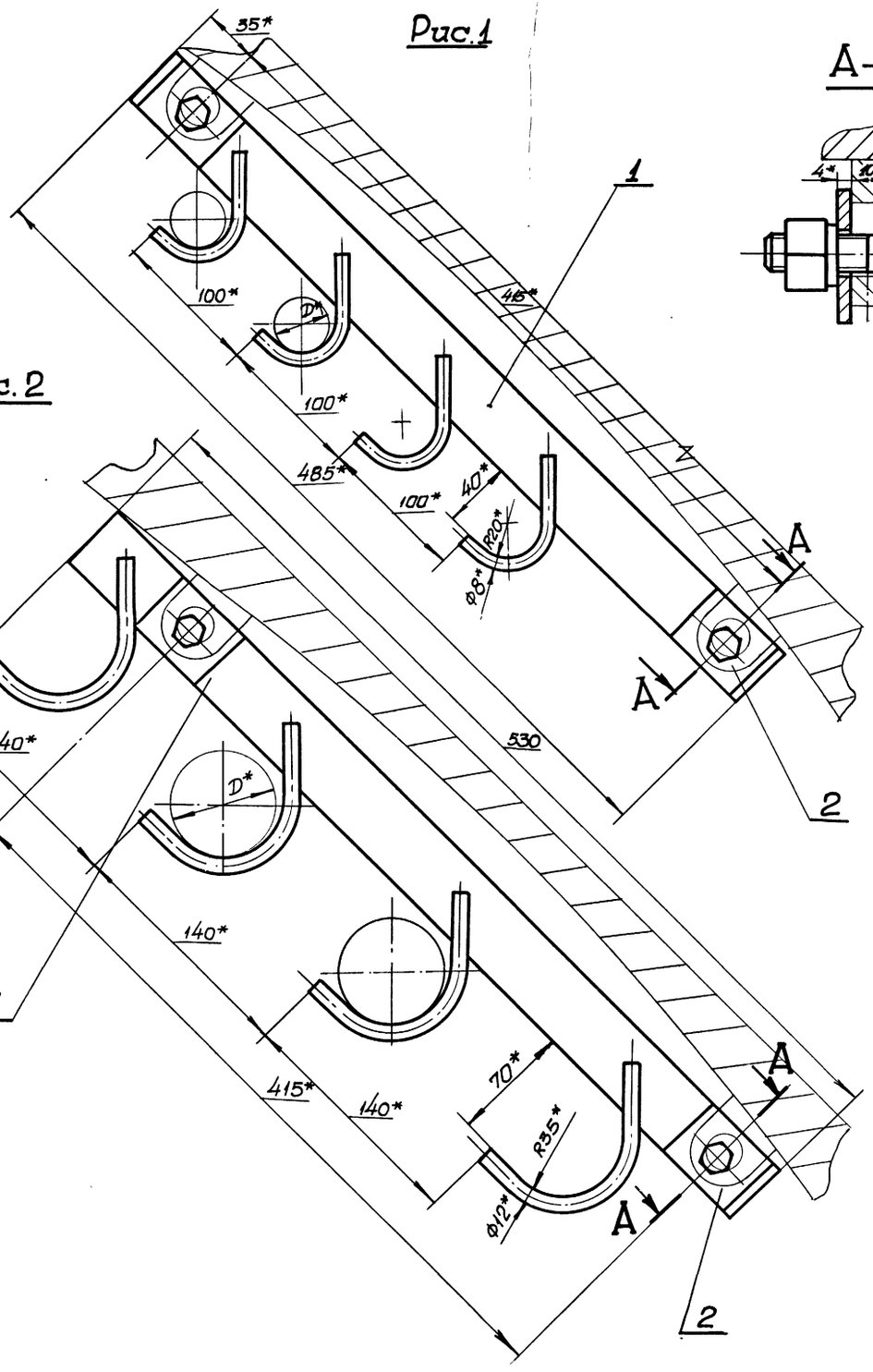

А—А повернуто

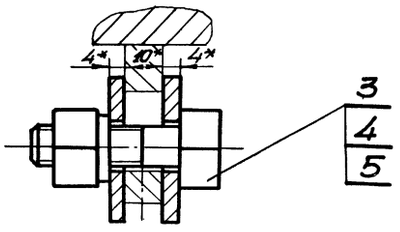

Рис.2

Обозначение	Шифр	Максимально допустимая масса 1 п.м. кабеля, кг	Рис.	D, мм	Масса, кг
ГТК4-000	ГТК4-1	6,8	1	до 35	1,06
-01	ГТК4-2	13,6	2	свыше 35 до 65	1,56

1. Общие технические условия на изготовление ОСТ 24.070.01.
2.* Размеры для справок.

7583/II ч.2

23

Изм.	Лист	№ документа	Подпись	Дата
Разраб.		Левина		
Проверил		Ткаченко		
Руковод.		Коток		
Н. контр.		Ткаченко		
Утвердил		Бердичевский		

ГТК4-000СБ

Кронштейн ГТК4
Сборочный чертеж

Литера	Масса	Масштаб
	См. табл.	—

Лист | Листов 1

Южгипроцахт г. Харьков

КО

Формат А2

Инв. № подл. | Подпись и дата | Взам. инв. № | Инв. № дубл. | Подпись и дата

ГТК4-010СБ

Рис. 1

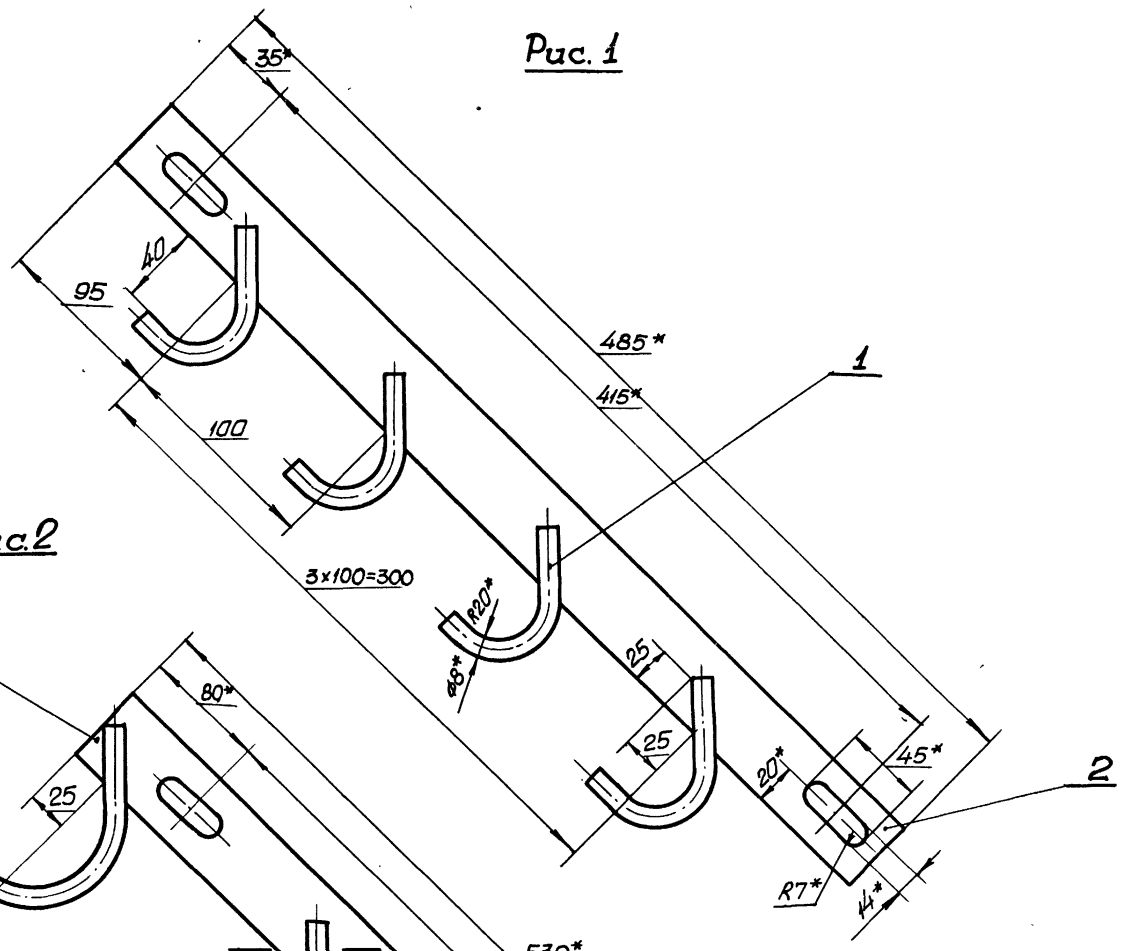

Рис. 2

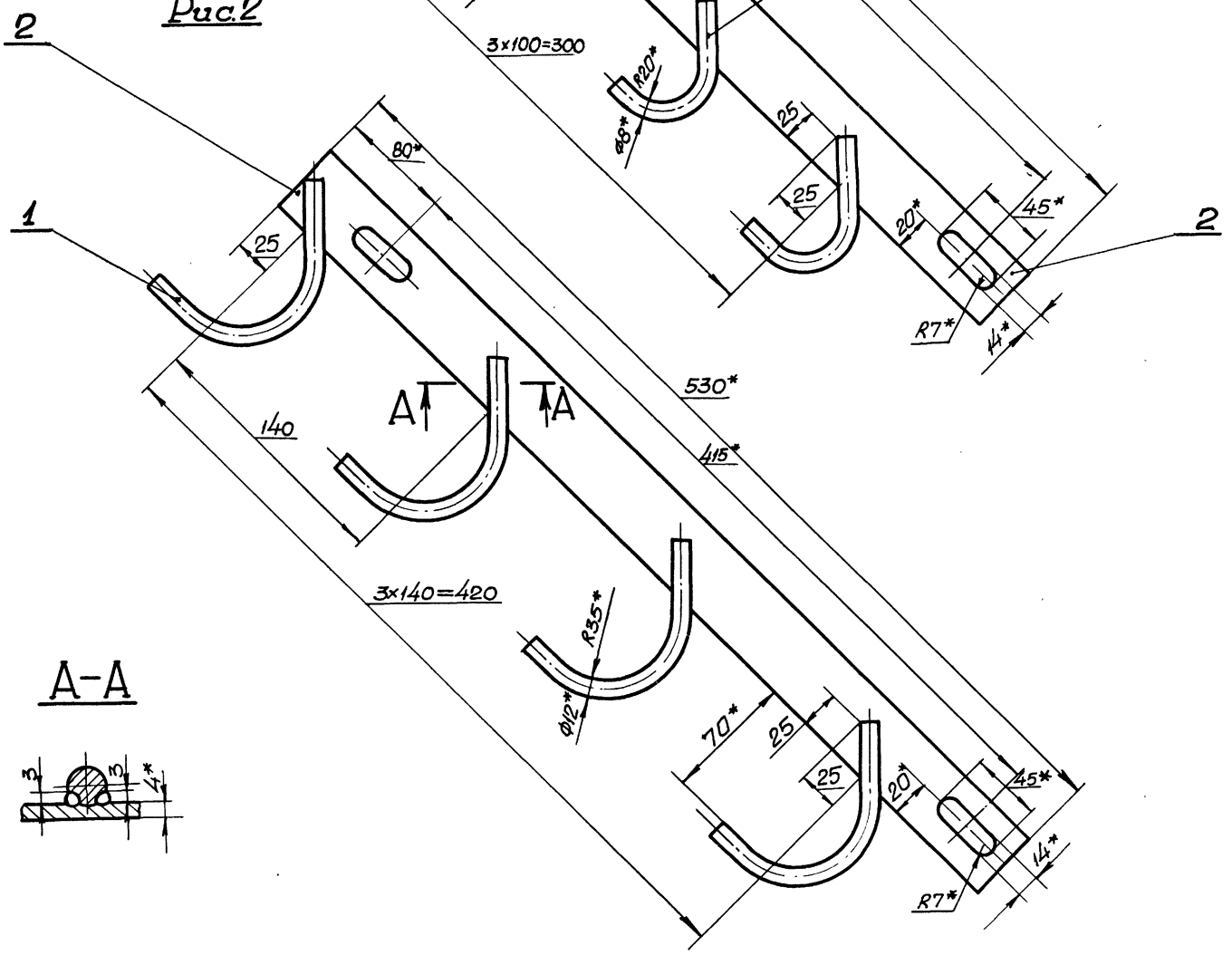

А–А

Обозначение	Рис.	Масса, кг
ГТК4-010	1	0,8
-01	2	1,3

1. Сварка ручная электродуговая.
2. Сварные швы выполнить электродами типа Э42 ГОСТ 9467-75.
3. Предельные отклонения размеров по СМ8.
4. Антикоррозионное покрытие: лак БТ-577 ГОСТ 5631-70, черный, в 2 слоя.
5. *Размеры для справок.

Инв. № подл. | Подпись и дата | Взам. инв. № | Инв. № дубл. | Подпись и дата

7583/II 24 г. 2

Изм.	Лист	№ документ.	Подпись	Дата
Разраб.		Левина		
Проверил		Ткаченко		
Руковод.		Каток		
Н. контр.		Ткаченко		
Утвердил		Бородичевский		

ГТК4-010СБ

Кронштейн

Сборочный чертеж

Литера	Масса	Масштаб
	См. табл.	—
Лист	Листов 1	

Южгипрошахт г. Харьков КС

Формат 22

Инв. № подл.	Подпись и дата	Взам. инв. №	Инв. № дубл.	Подпись и дата

Формат	Зона	Позиц.	Обозначение	Наименование	Кол. на исполн. ГТК6-000- —	Кол. на исполн. ГТК6-000- 01	Примечание
				Документация			
22			ГТК6-000СБ	Сборочный чертеж	×	×	
				Сборочные единицы			
11		1	ГТК6-010	Кронштейн	1		1,25 кг
			-01	Кронштейн		1	3,0 кг
				Детали			
11		2	ГТК2-001	Планка	2	2	0,063кг

Лит.

Шифр ГТК6-1 ГТК6-2

Изм.	Лист	№ докум.	Подпись	Дата
Разработ.		Левина		
Проверил		Ткаченко		
Руководил		Каток		
Н. контр.		Ткаченко		
Утвердил		Бородчевский		

ГТК6-000

Кронштейн ГТК6

Литера | Лист 1 | Листов 2

Южгипрошахт г. Харьков КО

Формат 11

Инв. № подл.	Подпись и дата	Взам. инв. №	Инв. № дубл.	Подпись и дата

Формат	Зона	Позиц.	Обозначение	Наименование	Кол. на исполн. ГТК6-010- —	Кол. на исполн. ГТК6-010- 01	Примечание
				Документация			
22			ГТК6-010СБ	Сборочный чертеж	×	×	
				Детали			
11		1	КТАГ2-011	Скоба	6		0,045кг
			-02	Скоба		6	0,15 кг
11		2	ГТК6-011	Полоса	1		0,93 кг
			-01	Полоса		1	2,06 кг

Лит.

Шифр

Изм.	Лист	№ докум.	Подпись	Дата
Разработ.		Левина		
Проверил		Ткаченко		
Руководил		Каток		
Н. контр.		Ткаченко		
Утвердил		Бородчевский		

ГТК6-010

Кронштейн

Литера | Лист 1 | Листов 1

Южгипрошахт г. Харьков КО

Формат 11

Инв. № подл.	Подпись и дата	Взам. инв. №	Инв. № дубл.	Подпись и дата

Формат	Зона	Позиц.	Обозначение	Наименование	Кол. на исполн. ГТК6-000- —	Кол. на исполн. ГТК6-000- 01	Примечание
				Стандартные изделия			
		3		Болт М12×40.36.019фос. ГОСТ7796-70	2	2	0,047кг
		4		Гайка М12.4.019фос ГОСТ5915-70	2	2	0,015 кг
		5		Шайба 12.65Г.019фос ГОСТ6402-70	2	2	0,003кг

7583/II ч.2 25

Изм.	Лист	№ докум.	Подпись	Дата

ГТК6-000

Лист 2

Формат 11

Инв. № подл.	Подпись и дата	Взам. инв. №	Инв. № дубл.	Подпись и дата

Формат	Зона	Позиц.	Обозначение	Наименование	Кол. на исполн.	Примечание

Лит.

Шифр

Изм.	Лист	№ докумен.	Подпись	Дата
Разработ.				
Проверил				
Руковод.				
Н. контр.				
Утвердил				

Литера | Лист | Листов

Южгипрошахт г. Харьков

Формат 11

25

ГТК6-000СБ

Рис.1

Рис.2

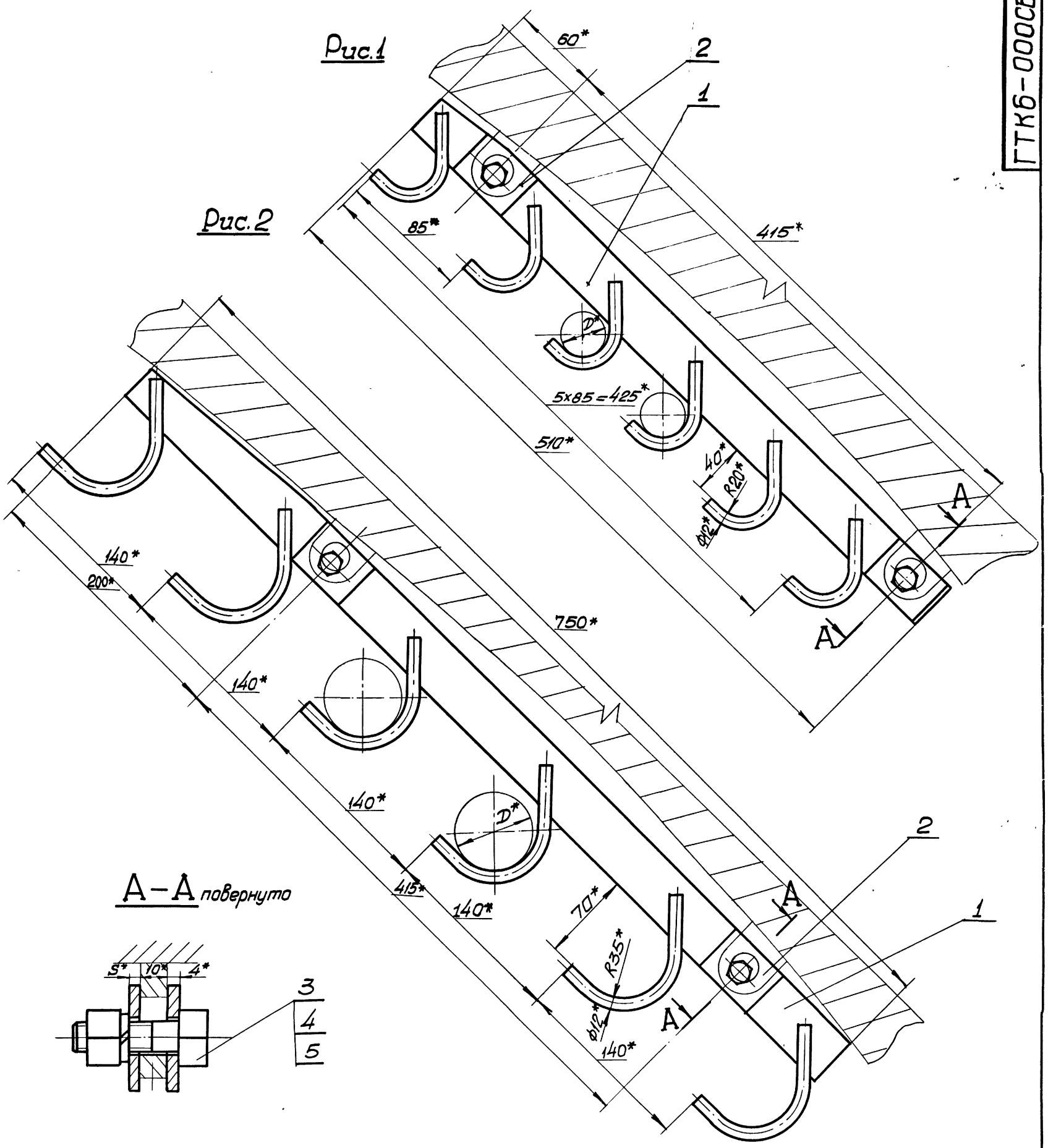

А – А повернуто

Обозначение	Шифр	Максимально допустимая масса 1 п.м. кабеля, кг	Рис	Размеры, мм D	Размеры, мм S	Масса, кг
ГТК6-000	ГТК6-1	6,8	1	до 35	4	1,4
-01	ГТК6-2	13,6	2	свыше 35 до 65	6	3,15

1. Общие технические условия на изготовление по ОСТ24.070.01.
2.* Размеры для справок.

7583/II ч.2 26

Изм.	Лист	№ документ	Подпись	Дата
Разраб.		Левина		
Проверил		Ткаченко		
Руковод.		Коток		
Н. контр.		Ткаченко		
Утвердил		Бердичевский		

ГТК6-000СБ

Кронштейн ГТК6

Сборочный чертеж

Литера	Масса	Масштаб
	См. табл.	—
Лист	Листов 1	

Южгипрошахт г. Харьков КО

Формат 22

Инв. № подл. | Подпись и дата | Взам. инв. № | Инв. № дубл. | Подпись и дата

ГТК6-010СБ

Рис.1

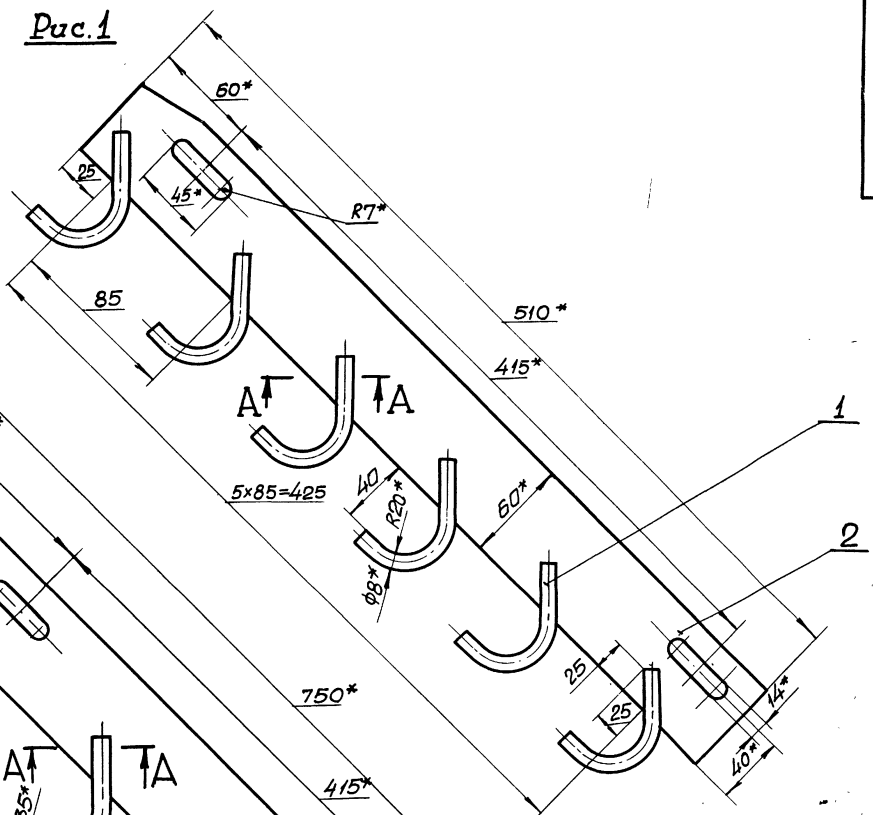

Рис.2

А-А

Обозначение	Рис.	S, мм	Масса, кг
ГТК6-010	1	4	1,25
-01	2	6	3,0

1. Сварка ручная электродуговая.
2. Сварные швы выполнить электродами типа Э42 ГОСТ9467-75.
3. Предельные отклонения размеров по IT_{8}.
4. Антикоррозионное покрытие: лак БТ-577 ГОСТ5631-70, черный, в 2 слоя.
5* Размеры для справок.

7583/II ч.2 27

Изм.	Лист	№ документ.	Подпись	Дата
Разраб.		Левина		
Проверил		Ткаченко		
Руковод.		Котак		
Н. контр.		Ткаченко		
Утвердил		Черевичевский		

ГТК6-010СБ

Кронштейн
Сборочный чертеж

Литера	Масса	Масштаб
	См. тадл.	—
Лист	Листов 1	

Южгипрошахт г. Харьков КО

Формат А2

Инв. № подл. | Подпись и дата | Взам. инв. № | Инв. № дубл. | Подпись и дата

Инв. № подл.	Подпись и дата	Взам. инв. №	Инв. № дубл.	Подпись и дата

Формат	Зона	Позиц.	Обозначение	Наименование	Кол. на исполн. ББК2-000- —	01	Примечание
				Документация			
12			ББК2-000СБ	Сборочный чертеж	×	×	
				Детали			
11		1	ББК2-001	Скоба	2		0,045кг
			-01	Скоба		2	0,2 кг
11		2	ББК2-002	Штырь	1		0,53кг
			-01	Штырь		1	0,58 кг
54		3	ББК2-003	Круг В8 ГОСТ2590-71 / ВСт3кп2 ГОСТ535-58 ℓ=40	1		0,016кг
			-01	Круг В14 ГОСТ2590-71 / ВСт3кп2 ГОСТ535-58 ℓ=40		1	0,05кг

Лит.

Шифр: ББК2-1, ББК2-2

Изм	Лист	№ документ	Подпись	Дата
Разработ.		Левина		
Проверил		Ткаченко		
Руководил		Коток		
Н.контр.		Ткаченко		
Утвердил		Бердичевский		

ББК2-000

Кронштейн ББК2

Литера	Лист	Листов
0		1

ЮЖГИПРОШАХТ г. Харьков КО

Формат 11

Инв. № подл.	Подпись и дата	Взам. инв. №	Инв. № дубл.	Подпись и дата

Формат	Зона	Позиц.	Обозначение	Наименование	Кол. на исполнен. ББК4-000- —	01	Примечание
				Документация			
22			ББК4-000 СБ	Сборочный чертеж	×	×	
				Детали			
11		1	ББК2-001	Скоба	4		0,045кг
			-01	Скоба		4	0,2 кг
11		2	ББК2-002-03	Штырь	1		0,66кг
			-05	Штырь		1	0,85 кг
54		3	ББК4-001	Круг В8 ГОСТ2590-71 / ВСт3кп2 ГОСТ535-58 ℓ=40	1		0,016кг
			-01	Круг В14 ГОСТ2590-71 / ВСт3кп2 ГОСТ535-58 ℓ=40		1	0,05кг

Лит.

Шифр: ББК4-1, ББК4-2

Изм	Лист	№ документ	Подпись	Дата
Разработ.		Левина		
Проверил		Ткаченко		
Руководил		Коток		
Н.контр.		Ткаченко		
Утвердил		Бердичевский		

ББК4-000

Кронштейн ББК4

Литера	Лист	Листов
0		1

ЮЖГИПРОШАХТ г. Харьков КО

Формат 11

Инв. № подл.	Подпись и дата	Взам. инв. №	Инв. № дубл.	Подпись и дата

Формат	Зона	Позиц.	Обозначение	Наименование	Кол. на исполн. ББК3-000- —	01	Примечание
				Документация			
12			ББК3-000СБ	Сборочный чертеж	×	×	
				Детали			
11		1	ББК2-001	Скоба	3		0,045кг
			-01	Скоба		3	0,2 кг
11		2	ББК2-002-02	Штырь	1		0,6 кг
			-03	Штырь		1	0,66кг
54		3	ББК3-001	Круг В8 ГОСТ2590-71 / ВСт3кп2 ГОСТ535-58 ℓ=40	1		0,016кг
			-01	Круг В14 ГОСТ2590-71 / ВСт3кп2 ГОСТ535-58 ℓ=40		1	0,05кг

Литера

Шифр: ББК3-1, ББК3-2

Изм	Лист	№ документ	Подпись	Дата
Разработ.		Левина		
Проверил		Ткаченко		
Руководил		Коток		
Н.контр.		Ткаченко		
Утверд.		Бердичевский		

ББК3-000

Кронштейн ББК3

Литера	Лист	Листов
0		1

ЮЖГИПРОШАХТ г. Харьков КО

Формат 11

7583/II ч.2 28

Инв. № подл.	Подпись и дата	Взам. инв. №	Инв. № дубл.	Подпись и дата

Формат	Зона	Позиция	Обозначение	Наименование	Кол. на исполн. ББК6-000- —	01	Примечание
				Документация			
22			ББК6-000 СБ	Сборочный чертеж	×	×	
				Детали			
11		1	ББК2-001	Скоба	6		0,045кг
			-01	Скоба		6	0,2 кг
11		2	ББК2-002-04	Штырь	1		0,8 кг
			-06	Штырь		1	1,04кг
54		3	ББК6-001	Круг В8 ГОСТ2590-71 / ВСт3кп2 ГОСТ535-58 ℓ=40	1		0,016кг
			-01	Круг В14 ГОСТ2590-71 / ВСт3кп2 ГОСТ535-58 ℓ=40		1	0,05кг

Литер

Шифр: ББК6-1, ББК6-2

Изм	Лист	№ документ	Подпись	Дата
Разработ.		Левина		
Проверил		Ткаченко		
Руководил		Коток		
Н.контр.		Ткаченко		
Утвердил		Бердичевский		

ББК6-000

Кронштейн ББК6

Литера	Лист	Листов
0		1

ЮЖГИПРОШАХТ г. Харьков КО

Формат 11

28

БВК2-000СБ

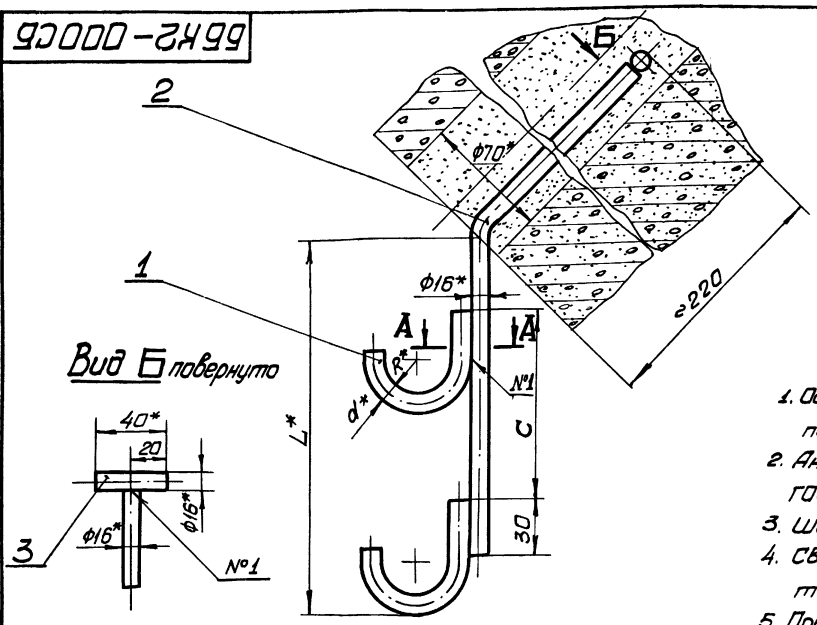

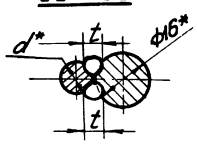

1. Общие технические условия на изготовление по ОСТ 24.070.01.
2. Антикоррозионное покрытие: лак БТ-577 ГОСТ 5631-70, черный, в 2 слоя.
3. Шов №1 – сварка ручная электродуговая.
4. Сварные швы выполнить электродами типа Э42 ГОСТ 9467-75.
5. Предельные отклонения размеров по $СМ_8$.
6. Кронштейн заделать бетоном марки 300.
7. * Размеры для справок.

Обозначение	Шифр	Максимально допустимая масса 1 п.м. кабеля, кг	Размеры, мм D	R	d	C	L	t	Масса, кг
БВК2-000	БВК2-1	6,8	до 35	20	8	85	158	3	0,7
-01	БВК2-2	13,6	свыше 35 до 65	35	12	120	214	5	1,1

Изм.	Лист	№ документ	Подпись	Дата	БВК2-000СБ	Литера	Масса	Масштаб
Разработ.		Левина			Кронштейн БВК2		См. табл.	—
Проверил		Ткаченко			Сборочный чертеж	Лист	Листов 1	
Руководил		Коток				Южгипрошахт г. Харьков		КО
Н. контр.		Ткаченко						
Утвердил		Бердичевский						

Формат 12

БВК3-000СБ

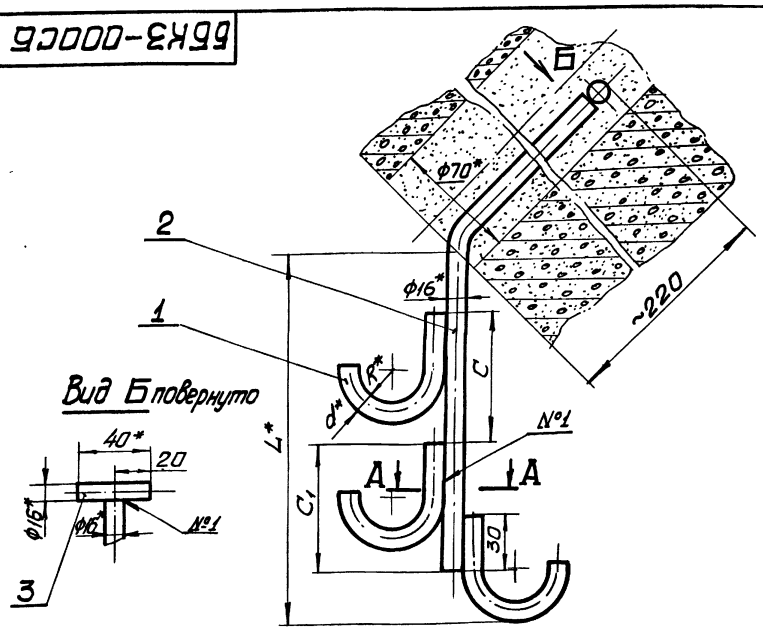

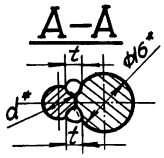

1. Общие технические условия на изготовление по ОСТ 24.070.01.
2. Антикоррозионное покрытие: лак БТ-577 ГОСТ 5631-70, черный, в 2 слоя.
3. Шов №1 – сварка ручная электродуговая.
4. Сварные швы выполнить электродами типы Э42 ГОСТ 9467-75.
5. Предельные отклонения размеров по $СМ_8$.
6. Кронштейн заделать бетоном марки 300.
7. * Размеры для справок.

Обозначение	Шифр	Максимально допустимая масса 1 п.м. кабеля, кг	Размеры, мм D	R	d	C	C1	L	t	Масса, кг
БВК3-000	БВК3-1	6,8	до 35	20	8	85	75	208	3	0,8
-01	БВК3-2	13,6	свыше 35 до 65	35	12	120	80	264	5	1,4

7583/II ч.2 29

Изм.	Лист	№ документ	Подпись	Дата	БВК3-000СБ	Литера	Масса	Масштаб
Разработ.		Левина			Кронштейн БВК3		См. табл.	—
Проверил		Ткаченко			Сборочный чертеж	Лист	Листов 1	
Руководил		Коток				Южгипрошахт г. Харьков		КО
Н. контр.		Ткаченко						
Утвердил		Бердичевский						

Формат 12

Инв. № подл. | Подпись и дата | Взам. инв. № | Инв. № дубл. | Подпись и дата

ББК2-002

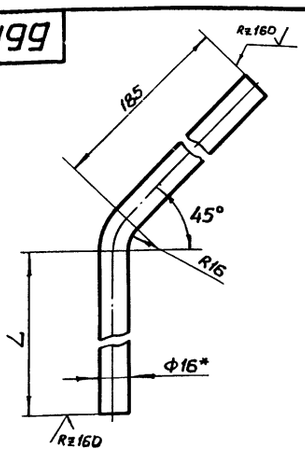

Обозначение	L, мм	Масса, кг
ББК2-002	130	0,53
-01	165	0,58
-02	175	0,6
-03	215	0,66
-04	300	0,8
-05	335	0,86
-06	455	1,04

1. Предельные отклонения размеров по СМ8.
2. * Размер для справок

Изм.	Лист	№ докумен.	Подпись	Дата
Разработ.		Левина		
Проверил		Ткаченко		
Гл.конструк.		Коток		
Н.контр.		Ткаченко		
Утвердил		Бердичевский		

ББК2-002

Штырь

Литера	Масса	Масштаб
	См. табл.	—

Лист | Листов 1

Круг 16 ГОСТ 2590-71 / ВСт3кп2 ГОСТ 535-58

ЮЖГИПРОШАХТ г. Харьков КО

Формат 11

ББК2-001

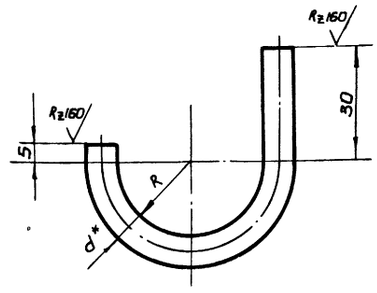

Обозначение	Размер, мм. R	Размер, мм. d	Масса, кг
ББК2-001	20	8	0,045
-01	35	12	0,2

1. Предельные отклонения размеров по СМ8.
2. * Размер для справок

Изм.	Лист	№ докумен.	Подпись	Дата
Разработ.		Левина		
Проверил		Ткаченко		
Гл.конструк.		Коток		
Н.контр.		Левина		
Утвердил		Бердичевский		

ББК2-001

Скоба

Литера	Масса	Масштаб
	См. табл.	—

Лист | Листов 1

Круг В ГОСТ 2590-71 / ВСт3кп2 ГОСТ 535-58

ЮЖГИПРОШАХТ г. Харьков КО

Формат 11

БКА2-002

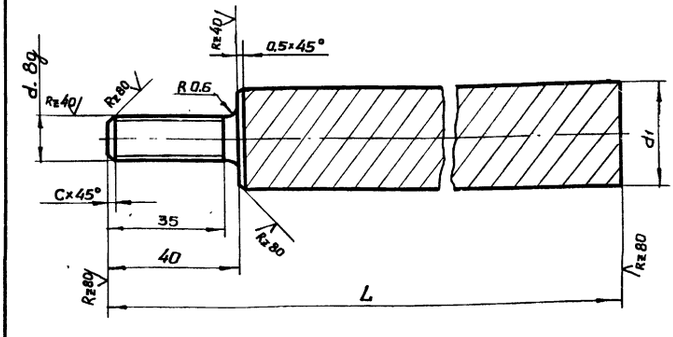

Обозначение	Размеры, мм d	d1	C	L	Масса, кг
БКА-2-002	12	22	1,6	210	0,55
-01	12	22	1,6	265	0,7
-02	16	28	2,0	210	0,88
-03	16	28	2,0	265	1,15

1. Неуказанные предельные отклонения размеров по СМ8.
2. Покрытие: Ц9. хрос.

7583/II ч.2 30

Изм.	Лист	№ докумен.	Подпись	Дата
Разработ.		Левина		
Проверил		Ткаченко		
Гл.конструк.		Коток		
Н.контр.		Ткаченко		
Утвердил		Бердичевский		

БКА2-002

Стержень

Литера	Масса	Масштаб
	См. табл.	—

Лист | Листов 1

Сталь арматурная А-II ГОСТ 5781-75 / ВСт5сп2 ГОСТ 380-71

ЮЖГИПРОШАХТ г. Харьков КО

Формат 11

Рис.1

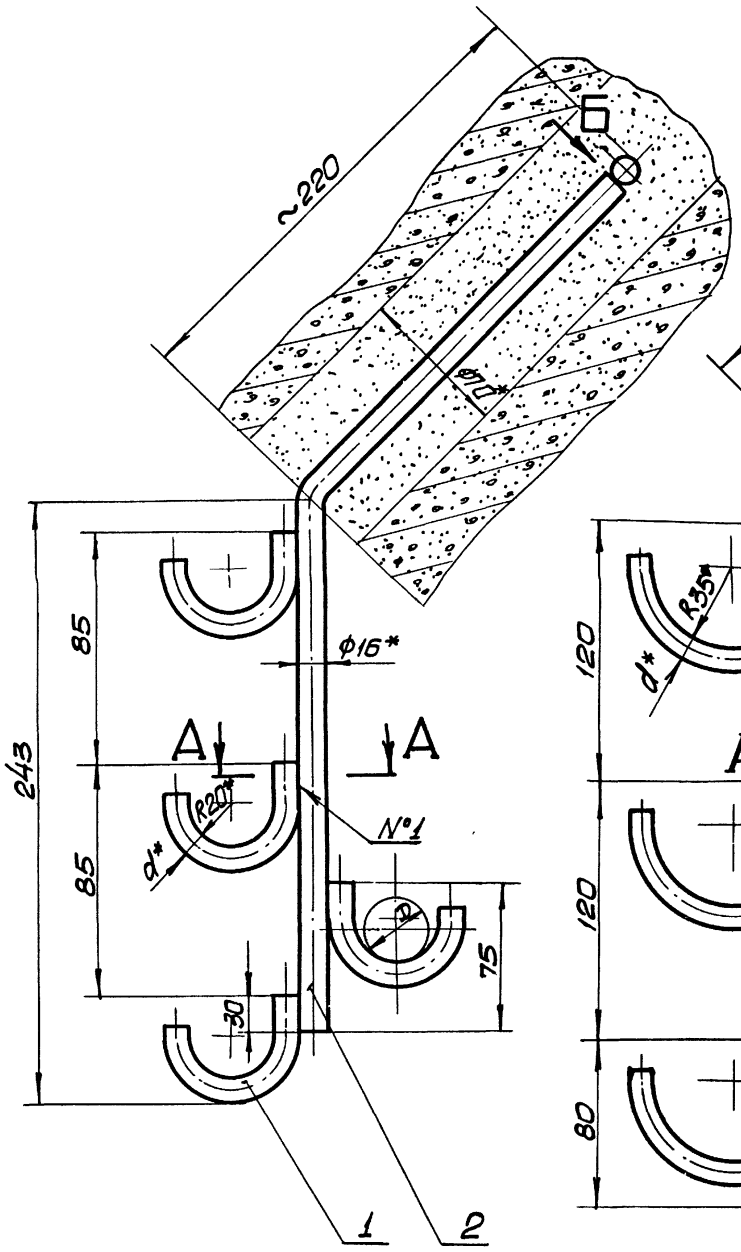

Рис.2

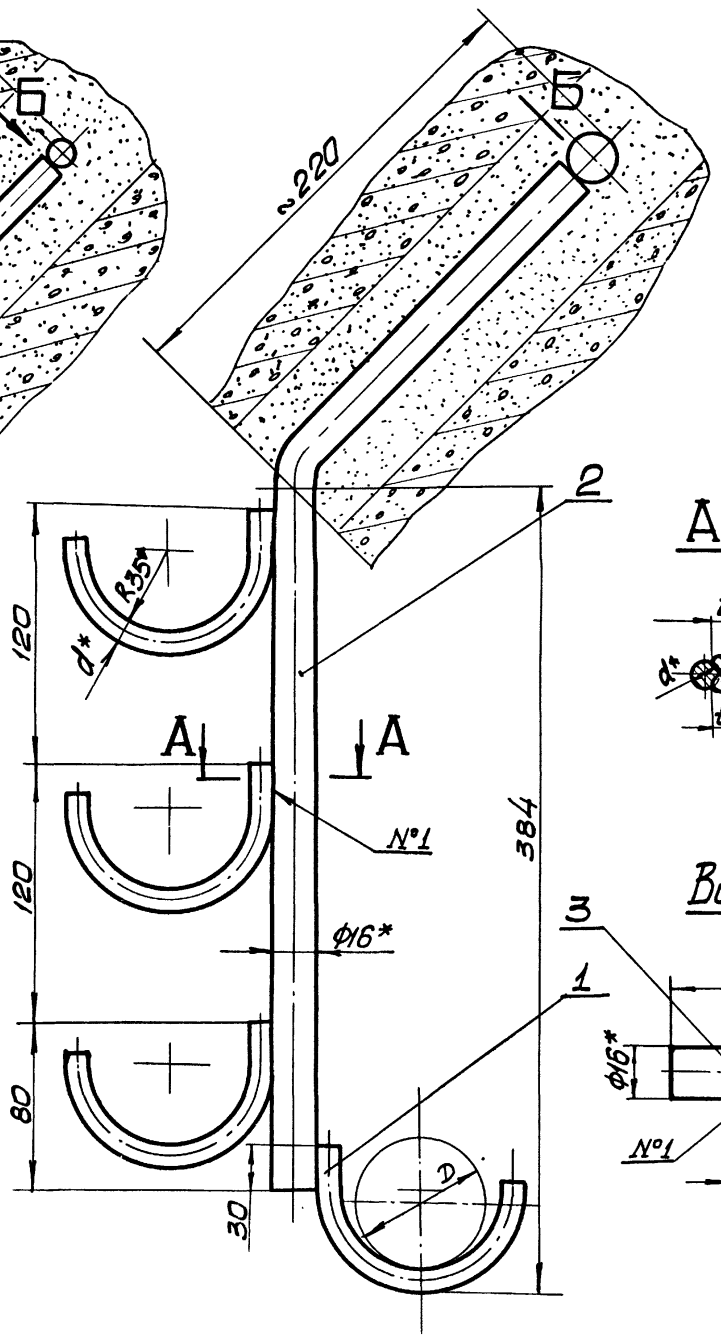

А—А

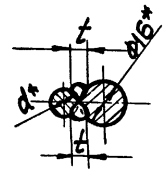

Вид Б повернута

Обозначение	Шифр	Максимально допустимая масса 1п.м. габеля, кг	Рис.	Размеры, мм			Масса, кг
				D	d	t	
5БК4-000	5БК4-1	6,8	1	до 35	8	3	0,9
-01	5БК4-2	13,6	2	свыше 35 до 65	12	5	1,8

1. Общие технические условия на изготовление по ОСТ24. 070. 01.
2. Антикоррозионное покрытие: лак БТ-577 ГОСТ5631-70, черный, в 2 слоя.
3. Шов N°1 – сварка ручная электродуговая.
4. Сварные швы выполнить электродами типа Э42 ГОСТ9467-75.
5. Предельные отклонения размеров по СМ8.
6. Кронштейн заделать бетоном марки 300.
7. *Размеры для справок.

7583/II ч.2 31

Изм.	Лист	№ документ.	Подпись	Дата
Разраб.		Левина		
Проверил		Ткаченко		
Руковод		Коток		
Н. контр		Ткаченко		
Утвердил		Бердичевский		

5БК4-000СБ

Кронштейн 5БК4

Сборочный чертеж

Литера	Масса	Масштаб
	см. табл.	—

Лист | Листов 1

Южгипрошахт г. Харьков КО

Формат А2

Инв. № подл. | Подпись и дата | Взам. инв. № | Инв. № дубл. | Подпись и дата

Рис. 1

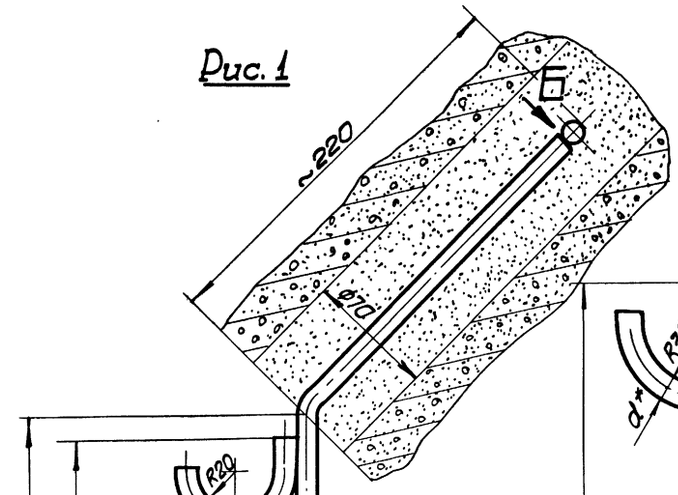

Рис. 2

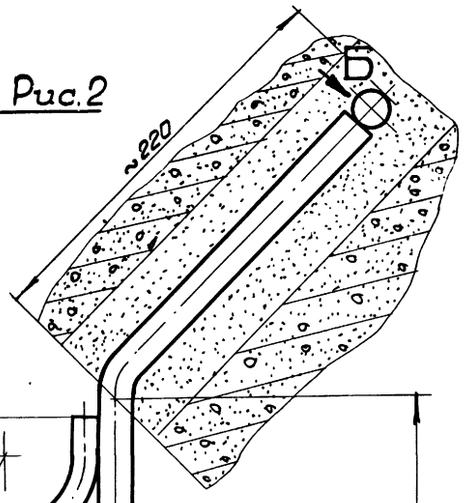

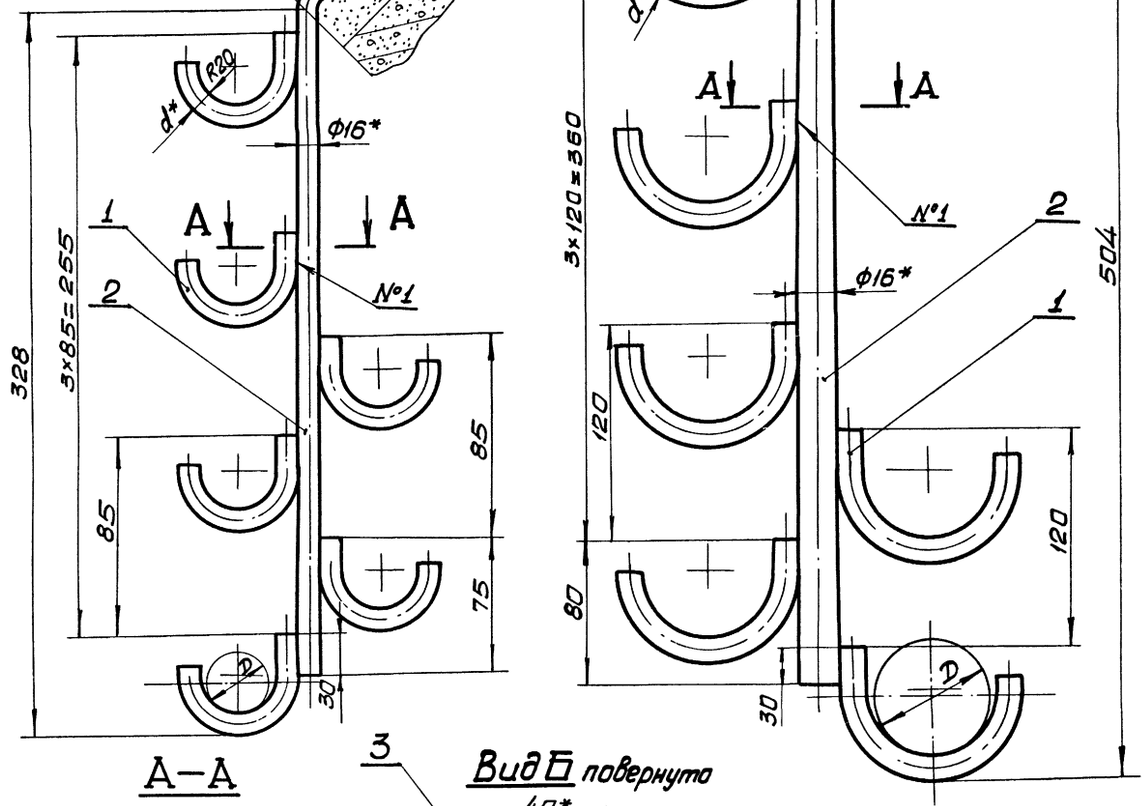

А–А

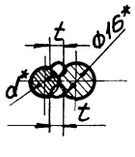

3

Вид Б повернута

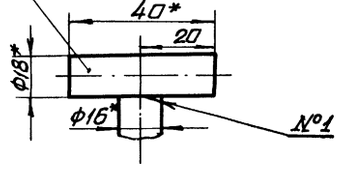

Обозначение	Шифр	Максимально допустимая масса 1 п.м. кабеля, кг	Рис.	Размеры, мм D	d	t	Масса, кг
ББК6-000	ББК6-1	6,8	1	до 35	8	3	1,2
-01	БББ6-2	13,6	2	свыше 35 до 65	12	5	2,4

1. Общие технические условия на изготовление по ОСТ 24.070.01.
2. Антикоррозионное покрытие: лак БТ-577 ГОСТ 5631-70, черный, в 2 слоя.
3. Шов №1 – сварка ручная электродуговая.
4. Сварные швы выполнить электродами типа Э42 ГОСТ 9467-75.
5. Предельные отклонения размеров по IT_{8}.
6. Кронштейн забетонировать бетоном марки 300.
7. * Размеры для справок.

7583/II ч. 2 32

Изм.	Лист	№ документа	Подпись	Дата
Разраб.		Левина		
Проверил		Ткаченко		
Руковод.		Каток		
Н. контр.		Ткаченко		
Утвердил		Бородиевский		

ББК6-000СБ

Кронштейн ББК6

Сборочный чертеж

Литера	Масса	Масштаб
	См. табл.	—

Лист | Листов 1

Южгипрошахт г. Харьков

КО

Формат А2

Инв. № подл. | Подпись и дата | Взам. инв. № | Инв. № дубл. | Подпись и дата

Инв. № подл.	Подпись и дата	Взам. инв. №	Инв. № дубл.	Подпись и дата

Формат	Зона	Позиц.	Обозначение	Наименование	Кол. на исполн. БКА2-000- –	01	Примечание
				Документация			
22			БКА2-000СБ	Сборочный чертеж	×	×	
				Детали			
12		1	БКА2-001	Кронштейн	1		0,4 кг
			– 01	Кронштейн		1	1,0 кг
11		2	БКА2-002	Стержень	2	2	0,55 кг
				Стандартные изделия			
		3		Гайка М12.4.019 фос			
				ГОСТ 5915-70	2	2	0,0154 кг

Литер.

Шифр: БКА2-1, БКА2-2

Изм.	Лист	№ документ	Подпись	Дата
Разработ.	Левина			
Проверил	Ткаченко			
Руководил	Коток			
Н. контр.	Ткаченко			
Утвердил	Бердичевский			

БКА2-000

Кронштейн БКА2

Литера | Лист 1 | Листов 2

ЮЖГИПРОШАХТ г. Харьков | КО

Формат 11

Инв. № подл.	Подпись и дата	Взамен инв. №	Инв. № дубл.	Подпись и дата

Форм.	Зона	Позиц.	Обозначение	Наименование	Кол. на исполн. БКА3-000- –	01	Примечание
				Документация			
22			БКА3-000СБ	Сборочный чертеж	×	×	
				Детали			
22		1	БКА3-001	Кронштейн	1		0,43 кг
			– 01	Кронштейн		1	1,4 кг
11		2	БКА2-002	Стержень	2	2	0,55 кг
				Стандартные изделия			
		3		Гайка М12.4.019 фос			
				ГОСТ 5915-70	2	2	0,015 кг

Литер.

Шифр: БКА3-1, БКА3-2

Изм.	Лист	№ документ	Подпись	Дата
Разработ.	Левина			
Проверил	Ткаченко			
Руководил	Коток			
Н. контрол.	Ткаченко			
Утвердил	Бердичевский			

БКА3-000

Кронштейн БКА3

Литера | Лист 1 | Листов 2

ЮЖГИПРОШАХТ г. Харьков | КО

Формат 11

Инв. № подл.	Подпись и дата	Взам. инв. №	Инв. № дубл.	Подпись и дата

Формат	Зона	Позиц.	Обозначение	Наименование	Кол. на исполн. БКА2-000- –	01	Примечание
		4		Шайба 12.65Г.019 фос			
				ГОСТ 6402-70	2	2	0,003 кг
		5		Шайба 12.36.019 фос			
				ГОСТ 11371-68	2	2	0,006 кг

7583/II ч. 2 33

Изм.	Лист	№ документ	Подпись	Дата

БКА2-000

Лист 2

Формат 11

Инв. № подл.	Подпись и дата	Взам. инв. №	Инв. № дубл.	Подпись и дата

Формат	Зона	Позиц.	Обозначение	Наименование	Кол. на исполн. БКА3-000- –	01	Примечание
		4		Шайба 12.65Г.019 фос			
				ГОСТ 6402-70	2	2	0,003 кг
		5		Шайба 12.36.019 фос			
				ГОСТ 11371-68	2	2	0,006 кг

Изм.	Лист	№ документ	Подпись	Дата

БКА3-000

Лист 2

Формат 11

33

БКА2-000СБ

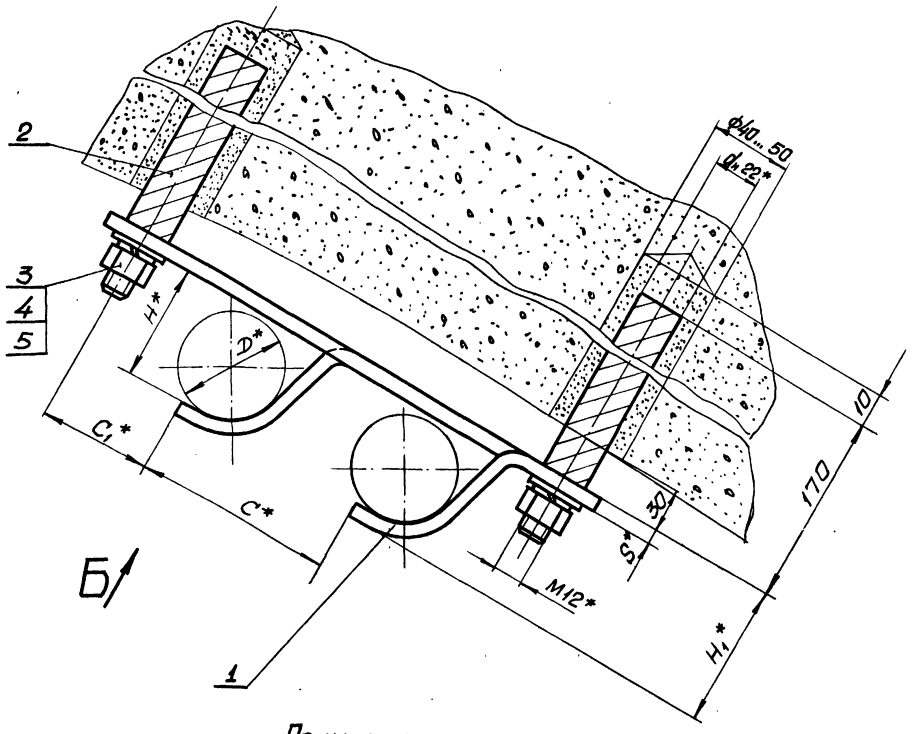

Вид Б повернуто

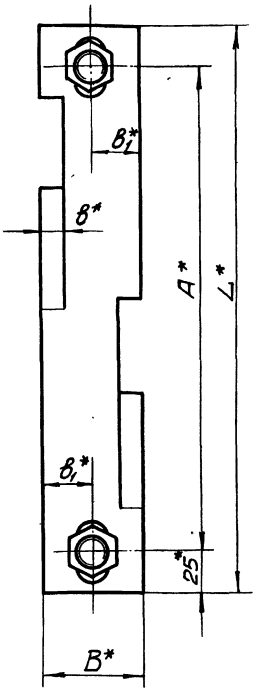

Пример крепления к вертикальной стенки крепи.

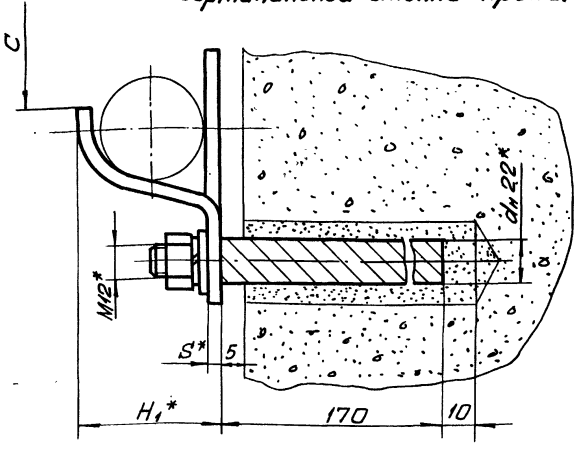

1. Общие технические условия на изготовление по ОСТ24.070.01.
2. Стержни поз. 2 заделать бетоном марки 300.
3.* Размеры для справок.

Обозначение	Шифр	Максимально допустимая масса 1п.м. кабеля, кг	Размеры, мм											Масса, кг
			D	A	B	C	C_1	H	H_1	L	S	в	$в_1$	
БКА2-000	БКА2-1	6,8	до35	205	50	85	53	40	48	255	4	15	25	1,55
-01	БКА2-2	13,6	свыше 35 до65	305	60	130	75	70	82	355	6	25	30	2,15

7583/II ч.2 34

Изм.	Лист	№ документ	Подпись	Дата
Разраб.		Левина		
Проверил		Ткаченко		
Руковод		Коток		
Н. контр.		Ткаченко		
Утвердил		Бердичевский		

БКА2-000СБ

Кронштейн БКА2

Сборочный чертеж

Литера	Масса	Масштаб
	См. табл.	—

Лист | Листов 1

ЮЖГИПРОШАХТ г. Харьков | КО

Формат 22

Инв. № подл. | Подпись и дата | Взам. инв. № | Инв. № дубл. | Подпись и дата

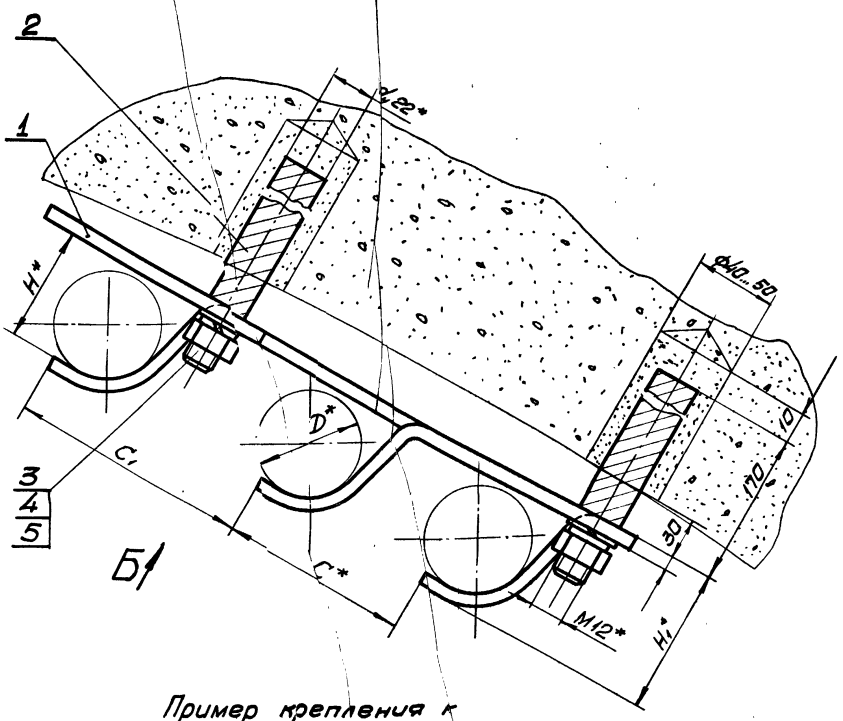

Вид Б повернуто

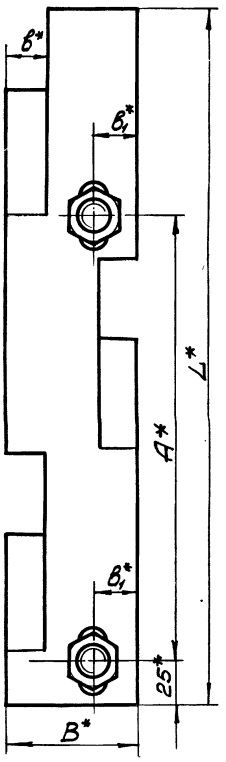

Пример крепления к вертикальной стенке крепи.

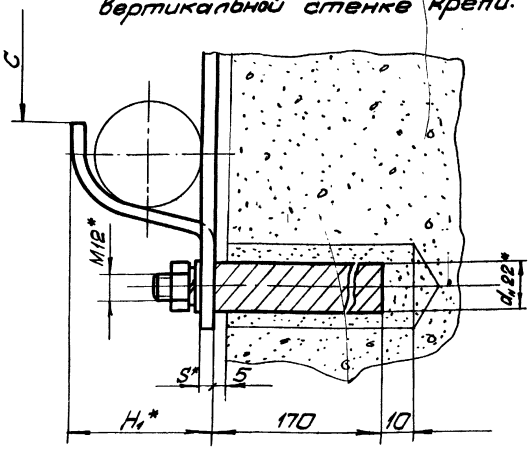

1. Общие технические условия на изготовление по ОСТ 24.070.01.
2. Стержни поз. 2 заделать бетоном марки 300.
3. *Размеры для справок.

Обозначение	Шифр	Максимальная допустимая масса 1 п.м. кабеля, кг	Размеры, мм											Масса, кг
			D	A	B	C	C_1	H	H_1	L	S	B	B_1	
БКАЗ-000	БКАЗ-1	6,8	до 35	180	50	85	95	40	48	275	4	15	18	1,58
-01	БКАЗ-2	13,6	свыше 35 до 65	280	70	130	150	70	82	430	6	25	20	2,52

7583/II ч.2 35

Изм.	Лист	№ документа	Подпись	Дата
Разраб.		Лебина		
Проверил		Ткаченко		
Руковод.		Котак		
Н. контр.		Ткаченко		
Утвердил		Бородиевский		

БКАЗ-000СБ

Кронштейн БКАЗ

Сборочный чертеж

Литера	Масса	Масштаб
	см. табл.	-

Лист | Листов 1

Южгипрошахт, г. Харьков

КО

Инв. № подл. | Подпись и дата | Взам. инв. № | Инв. № дубл. | Подпись и дата

Формат А2

БКАЗ-001

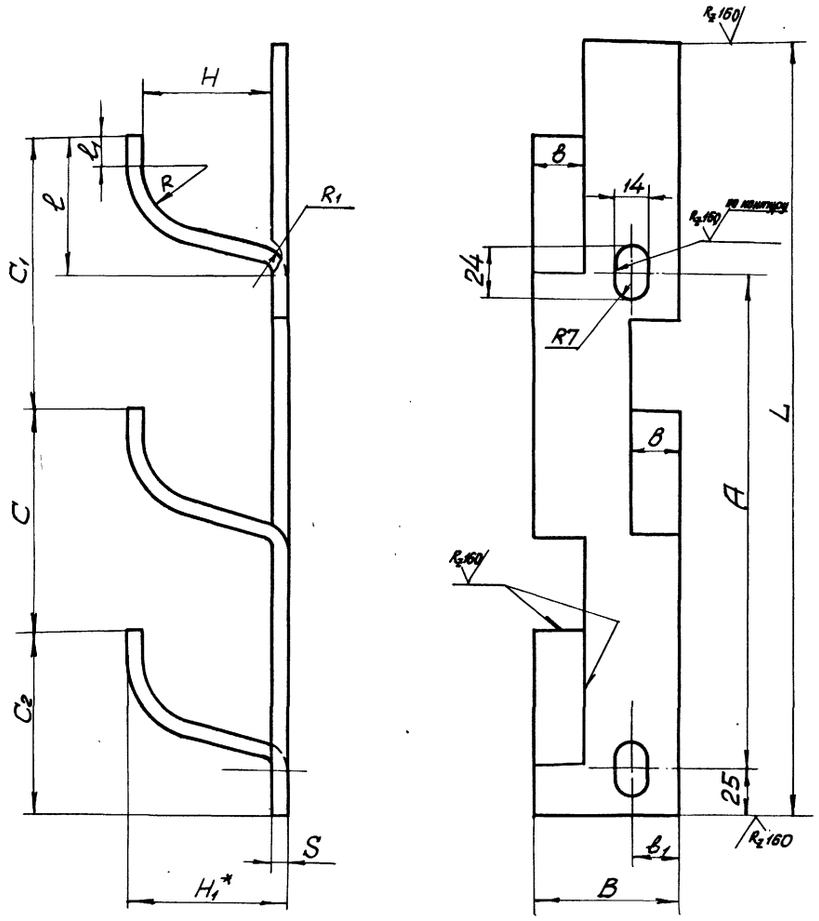

Обозначение	Размеры, мм.															Масса, кг
	A	C	C_1	C_2	H	H_1	R	R_1	L	l	l_1	S	b	b_1	S×B	
БКАЗ-001	180	85	95	75	40	48	20	8	275	47	10	4	15	18	4×50	0,43
-01	280	130	150	100	70	82	35	12	430	75	15	6	25	20	6×70	1,4

1. Предельные отклонения размеров по $СМ_3$.
2. Антикоррозионное покрытие: лак БТ-577 ГОСТ5631-70, черный, в 2 слоя.
3.* Размер для справок.

7583/II ч.2 36

Изм.	Лист	№ документ	Подпись	Дата
Разраб.		Левина		
Проверил		Ткаченко		
Руковод.		Коток		
Н. контр.		Ткаченко		
Утвердил		Бердичевский		

БКАЗ-001

Кронштейн

Литера	Масса	Масштаб
	См. табл.	–

Лист | Листов 1

Полоса ГОСТ 103-76 / ВСт3кп2 ГОСТ535-58

ЮЖГИПРОШАХТ г. Харьков

КО

Формат 22

Инв. № подл. | Подпись и дата | Взам. инв. № | Инв. № дубл. | Подпись и дата

Инв. № подл. | Подпись и дата | Взам. инв. № | Инв. № дубл. | Подпись и дата

Формат	Зона	Позиц.	Обозначение	Наименование	Кол. на испол. БКА4-000- —	Кол. на испол. БКА4-000- 01	Примечание
				Документация			
22			БКА4-000СБ	Сборочный чертеж	×	×	
				Детали			
22		1	БКА4-001	Кронштейн	1		0,75кг
			-01	Кронштейн		1	1,85кг
11		2	БКА2-002	Стержень	2		0,55кг
			-02	Стержень		2	0,88кг

Лит. | Шифр: БКА4-1 | БКА4-2

Изм. | Лист | № докумен. | Подпись | Дата

Разработ. Девина
Проверил Ткаченко
Руководит. Каток
Н. контр. Ткаченко
Утвердил Бердичевский

БКА4-000

Кронштейн БКА4

Литера | Лист 1 | Листов 2

Южгипрошахт г. Харьков КО

Формат 11

Инв. № подл. | Подпись и дата | Взам. инв. № | Инв. № дубл. | Подпись и дата

Формат	Зона	Позиц.	Обозначение	Наименование	Кол. на испол. БКА6-000- —	Кол. на испол. БКА6-000- 01	Примечание
				Документация			
22			БКА6-000СБ	Сборочный чертеж	×	×	
				Детали			
22		1	БКА6-001	Кронштейн	1		1,3кг
			-01	Кронштейн		1	3,25кг
11		2	БКА2-002-01	Стержень	2		0,7кг
			-02	Стержень		2	1,15кг

Лит. | Шифр: БКА6-1 | БКА6-2

Изм. | Лист | № докумен. | Подпись | Дата

Разработ. Левина
Проверил Ткаченко
Руковод. Каток
Н. контр. Ткаченко
Утвердил Бердичевский

БКА6-000

Кронштейн БКА6

Литера | Лист 1 | Листов 2

Южгипрошахт г. Харьков КО

Формат 11

Инв. № подл. | Подпись и дата | Взам. инв. № | Инв. № дубл. | Подпись и дата

Формат	Зона	Позиц.	Обозначение	Наименование	Кол. на испол. БКА4-000- —	Кол. на испол. БКА4-000- 01	Примечание
				Стандартные изделия			
		3		Гайка М12.4.019фос			
				ГОСТ5915-70	2		0,015 кг
				Гайка М16.4.019фос			
				ГОСТ5915-70		2	0,033 кг
		4		Шайба 12.65Г.019фос			
				ГОСТ6402-70	2		0,003 кг
				Шайба 16.65Г.019фос			
				ГОСТ6402-70		2	0,008 кг
		5		Шайба 12.36.019фос			
				ГОСТ11371-68	2		0,006 кг
				Шайба 16.36.019фос			
				ГОСТ11371-68		2	0,011 кг

7583/II ч.2 31

Изм. | Лист | № докум. | Подпись | Дата

БКА4-000

Лист 2

Формат 11

Инв. № подл. | Подпись и дата | Взам. инв. № | Инв. № дубл. | Подпись и дата

Формат	Зона	Позиц.	Обозначение	Наименование	Кол. на испол. БКА6-000- —	Кол. на испол. БКА6-000- 01	Примечание
				Стандартные изделия			
		3		Гайка М12.4.019фос			
				ГОСТ5915-70	2		0,015 кг
				Гайка М16.4.01фос			
				ГОСТ5915-70		2	0,033 кг
		4		Шайба 12.65Г.019фос			
				ГОСТ6402-70	2		0,003 кг
				Шайба 16.65Г.019фос			
				ГОСТ6402-70		2	0,008 кг
		5		Шайба 12.36.019фос			
				ГОСТ11371-69	2		0,006 кг
				Шайба 16.36.019фос			
				ГОСТ11371-69		2	0,011 кг

Изм. | Лист | № докумен. | Подпись | Дата

БКА6-000

Лист 2

37

Формат 11

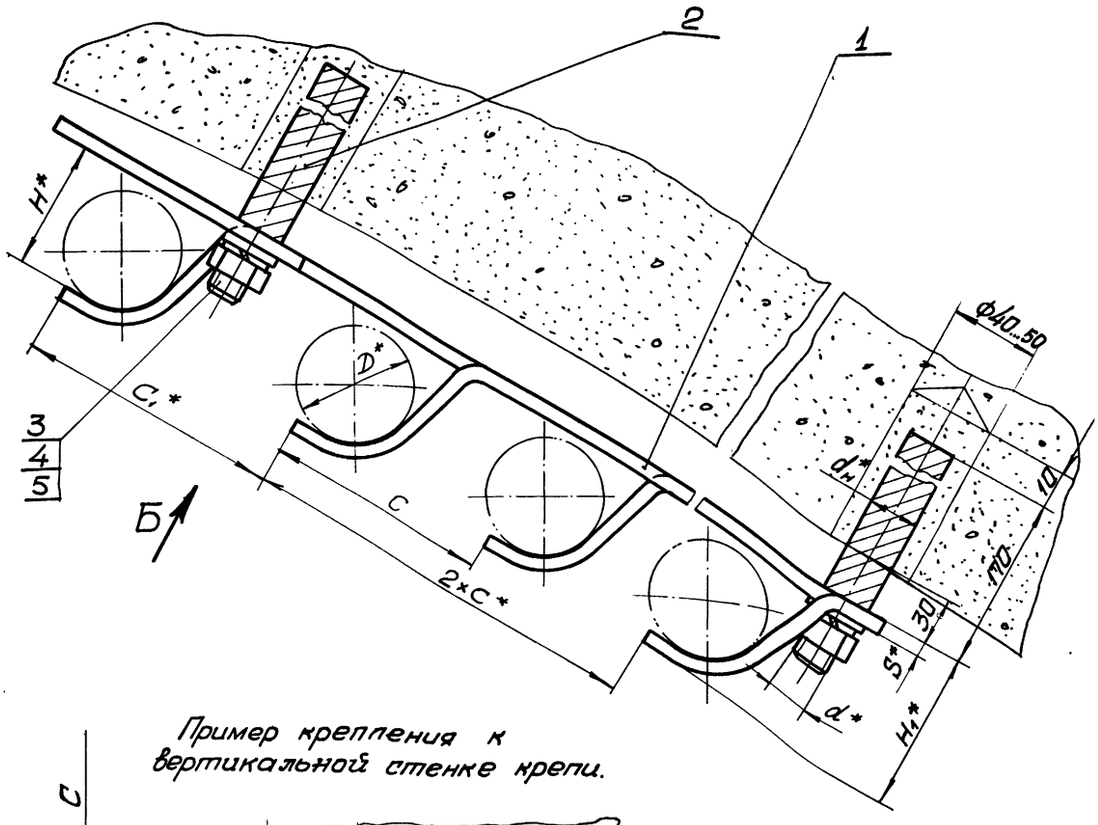

Вид Б повернут

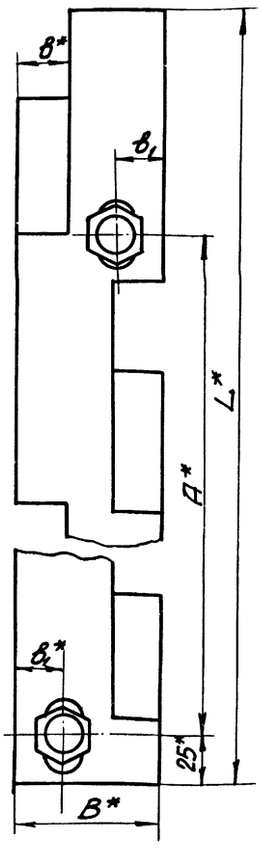

Пример крепления к вертикальной стенке крепи.

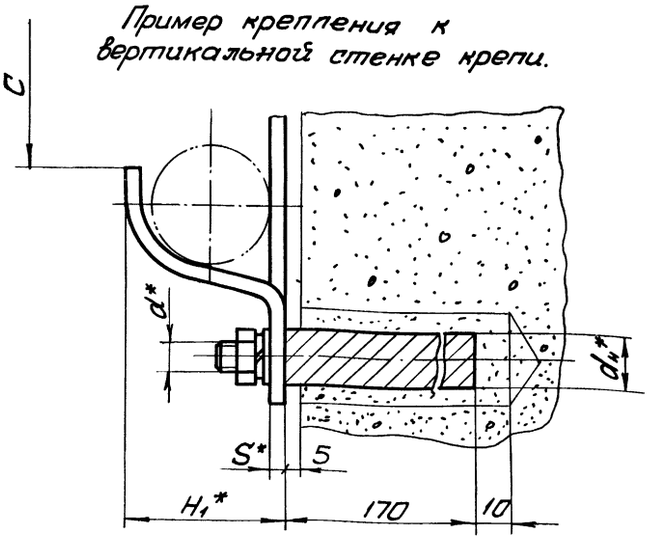

1. Общие технические условия на изготовление по ОСТ24.070.01.
2. Стержни поз. 2 заделать бетоном марки 300.
3.* Размеры для справок.

Обозначение	Шифр	Максимальная допустимая масса 1 п.м. кабеля, кг	Размеры, мм													Масса, кг
			D	A	B	C	C_1	H	H_1	L	S	B	B_1	d	d_1	
БКА4-000	БКА4-1	6,8	до 35	285	60	85	120	40	48	400	4	15	25	М12	22	1,9
-01	БКА4-2	13,6	свыше 35 до 65	430	50	130	170	70	86	605	8	15	20	М16	28	3,72

7583/II ч.2 38

Изм.	Лист	№ докумен.	Подпись	Дата
Разраб.		Левина		
Провери		Ткаченко		
Руковод		Коток		
Н. контр		Ткаченко		
Утвердил		Бердичевский		

БКА4-000СБ

Кронштейн БКА4

Сборочный чертеж

Литера	Масса	Масштаб
	См. табл.	—

Лист Листов 1

Южгипрошахт г. Харьков

Формат А2

Инв. № подл. | Подпись и дата | Взам. инв. № | Инв. № дубл. | Подпись и дата

√ (√)

БКА4-001

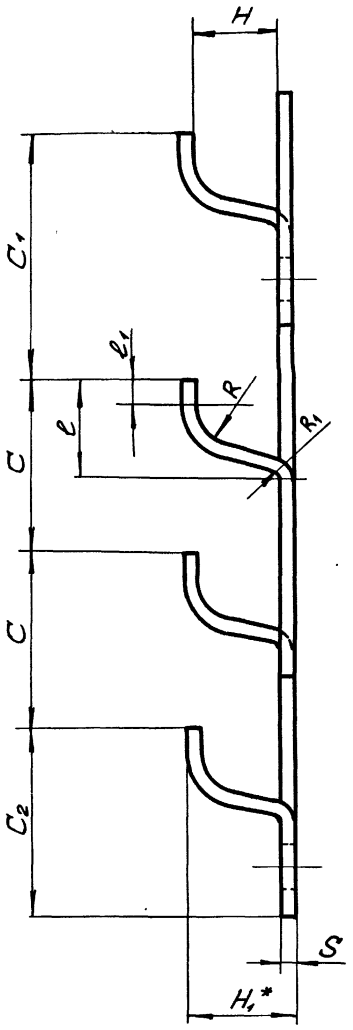

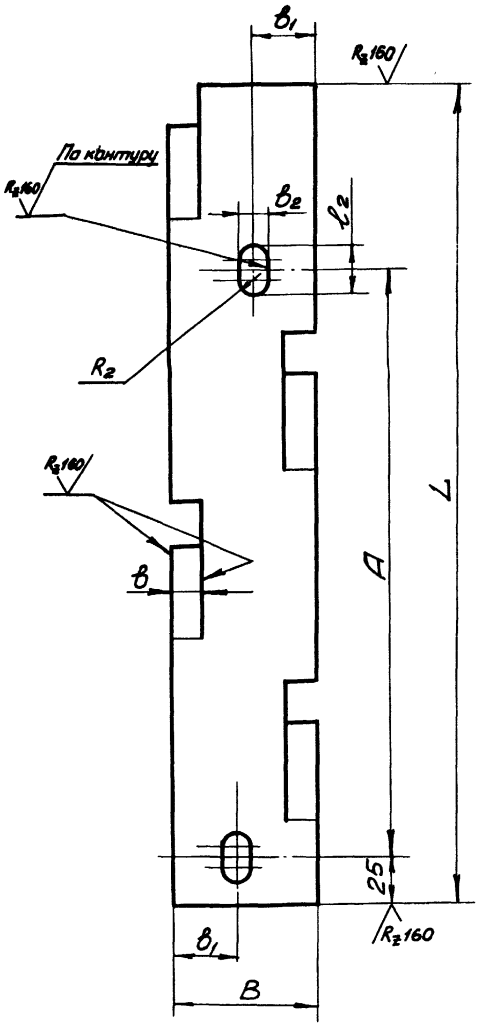

Обозначение	Размеры, мм																	Масса, кг
	A	C	C_1	C_2	H	H_1	R	R_1	R_2	L	ℓ	$ℓ_1$	$ℓ_2$	B	B_1	B_2	S×B	
БКА4-001	285	85	120	90	40	48	20	8	7	400	47	10	24	15	25	14	4×60	0,75
-01	430	130	170	125	70	86	35	16	9	605	75	15	28	15	20	18	8×50	1,85

1. Предельные отклонения размеров по CM_8.
2. Антикоррозийное покрытие: лак БТ-577 ГОСТ5631-70, черный, в 2 слоя.
3.* Размеры для справок.

7583/II ч.2 39

Изм.	Лист	№ документ	Подпись	Дата
Разраб.		Левина		
Проверил		Ткаченко		
Руковод.		Каток		
Н. контр.		Левина		
Утвердил		Гордиевский		

БКА4-001

Кронштейн

Литера	Масса	Масштаб
	См. табл.	—
Лист	Листов 1	

Полоса ГОСТ 103-76 В Ст3кп2 ГОСТ 535-58

Южгипрошахт г. Харьков КО

Формат 22

Инв. № подл. | Подпись и дата | Взам. инв. № | Инв. № дубл. | Подпись и дата

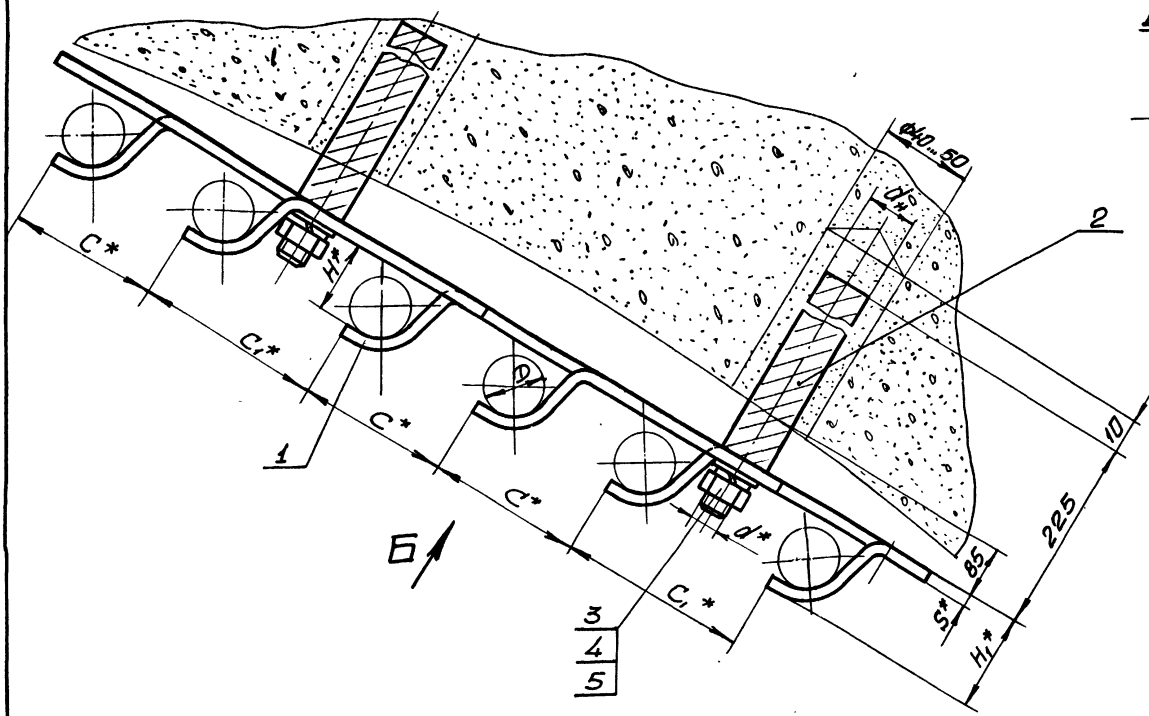

Пример крепления к вертикальной стенке крепи.

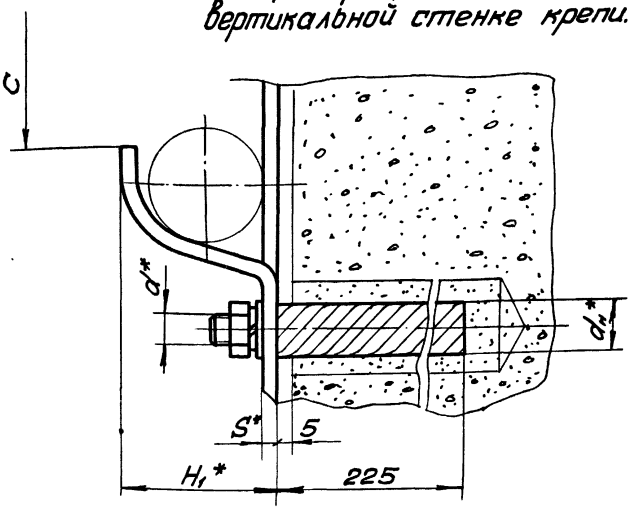

1. Общие технические условия на изготовление по ОСТ24.070.01.
2. Стержни пов. 2 заделать бетоном марки 300.
3. * Размеры для справок.

Обозначение	Шифр	Максимально допустимая масса 1 п.м. крепи, кг	Размеры, мм														Масса, кг
			D	A	B	C	C_1	H	H_1	L	S	в	B_1	d	$d_н$	
БКА6-000	БКА6-1	6,8	до 35	285	70	85	120	40	48	585	4	15	30	М12	22	2,8
-01	БКА6-2	13,6	свыше 35 до 65	430	60	130	170	70	86	875	8	15	25	М16	28	5,66

7583/II ч. 2 40

Изм.	Лист	№ документ.	Подпись	Дата
Разраб.		Левина		
Проверил		Ткаченко		
Гл.конструктор		Котюк		
Н.контр.		Ткаченко		
Утвердил		Бердичевский		

БКА6-000СБ

Кронштейн БКА6

Сборочный чертеж

Литера	Масса	Масштаб
	См. табл.	–
Лист	Листов 1	

ЮЖГИПРОШАХТ г. Харьков КО

Формат 22

Инв. № подл. | Подпись и дата | Взам. инв. № | Инв. № дубл. | Подпись и дата

БКА6-001

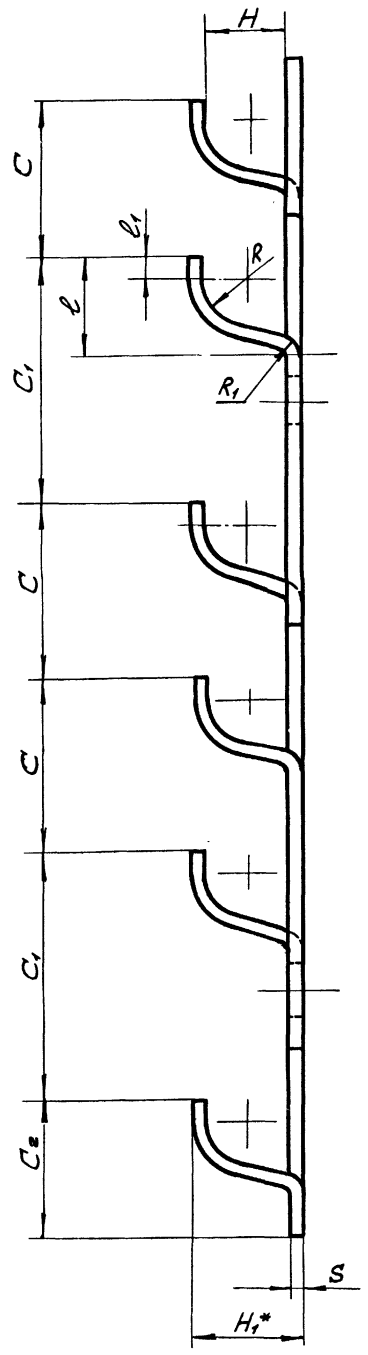

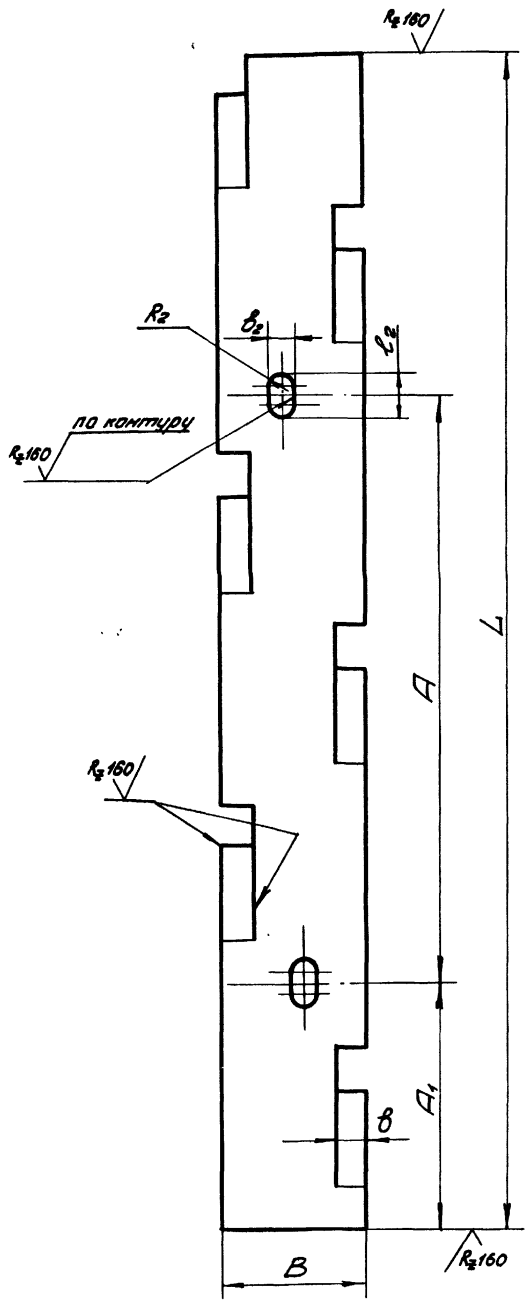

Обозначение	Размеры, мм																	Масса, кг
	A	A_1	C	C_1	C_2	H	H_1	R	R_1	R_2	L	l	l_1	l_2	B	B_1	B_2	S×B	
БКА6-001	285	115	85	120	70	40	48	20	8	7	585	47	10	24	15	30	14	4×70	1,3
-01	430	165	130	170	95	70	86	35	16	9	875	75	15	28	15	25	18	8×60	3,25

1. Предельные отклонения размеров по СМ8.
2. Антикоррозионное покрытие: лак БТ-577 ГОСТ5631-70, черный, в 2 слоя.
3. * Размер для справок.

Инв. № подл. | Подпись и дата | Инв. № дубл. | Взам. инв. № | Подпись и дата

7583/II ч.2 41

Изм.	Лист	№ документа	Подпись	Дата
Разраб.		Левина		
Проверил		Ткаченко		
Руковод.		Коток		
Н. контр.		Левина		
Утвердил		Серебренский		

БКА6-001

Кронштейн

Литера	Масса	Масштаб
	См. табл.	—
Лист	Листов 1	

Полоса ГОСТ 103-76 ВСт3кп2 ГОСТ535-58

Южгипрошахт г. Харьков КО

Формат А2

Инв. № подл. | Подпись и дата | Взам. инв. № | Инв. № дубл. | Подпись и дата

Формат	Зона	Позиц.	Обозначение	Наименование	Кол. на исполн ККС2-000- —	01	02	03	04	Примечание
				Документация						
02			ККС2-000СБ	Сборочный чертеж	×	×	×	×	×	
				Сборочные единицы						
11		1	ККС2-010	Кронштейн	1	1				0,63кг
			— 01	Кронштейн			1	1		0,76кг
			— 02	Кронштейн					1	1,1 кг

Лит.

Шифр: ККС2-1 | ККС2-2 | ККС2-3 | ККС2-4 | ККС2-5

Изм	Лист	№ докумен.	Подпись	Дата	ККС2-000		
Разработал		Ткаченко			Кронштейн ККС2	Литера	Лист 1 / Листов 2
Проверил		Левина				Южгипрошахт г. Харьков	КО
Руковод.		Коток					
Н. контр.		Левина					
Утвердил		Бердичевский					

Формат 11

Инв. № подл. | Подпись и дата | Взам. инв. № | Инв. № дубл. | Подпись и дата

Формат	Зона	Позиц.	Обозначение	Наименование	Кол. на исполн ККС2-010- —	01	02	Примечание
				Документация				
12			ККС2-010	Сборочный чертеж	×	×	×	
				Детали				
12		1	ККС2-011	Кронштейн	1			0,59кг
			— 01	Кронштейн		1		0,68 кг
			— 02	Кронштейн			1	1,02 кг

Лит.

Шифр

Изм	Лист	№ докумен.	Подпись	Дата	ККС2-010		
Разработал		Ткаченко			Кронштейн	Литера	Лист 1 / Листов 2
Проверил		Левина				Южгипрошахт г. Харьков	КО
Руковод.		Коток					
Н. контр.		Левина					
Утвердил		Бердичевский					

Формат 11

Инв. № подл. | Подпись и дата | Взам. инв. № | Инв. № дубл. | Подпись и дата

Формат	Зона	Позиц.	Обозначение	Наименование	Кол. на исполн. ККС2-000- —	01	02	03	04	Примечание
				Детали						
22		2	ККС2-001	Скоба	1					0,035кг
			— 01	Скоба		1				0,057кг
			— 02	Скоба			1			0,125кг
			— 03	Скоба				1	1	0,15кг
				Стандартные изделия						
		3		Гайка М10.8.019фос						
				ГОСТ5915-70	1	1				0,011кг
				Гайка М12.8.019фос						
				ГОСТ5915-70			1	1	1	0,015кг
		4		Шайба 12.019фос.						
				ГОСТ11371-68			2			0,006кг

7583/II ч.2 24

Изм	Лист	№ докум.	Подпись	Дата	ККС2-000	Лист 2

Формат 11

Инв. № подл. | Подпись и дата | Взам. инв. № | Инв. № дубл. | Подпись и дата

Формат	Зона	Позиц.	Обозначение	Наименование	Кол. на исполн ККС2-010- —	01	02	Примечание
				Стандартные изделия				
		2		Болт М10×40.019фос.				
				ГОСТ7796-70	1			0,031кг
				Болт М12×60.019фос				
				ГОСТ7796-70		1	1	0,065кг

Изм	Лист	№ докумен.	Подпись	Дата	ККС2-010	Лист 2

24

Формат 11

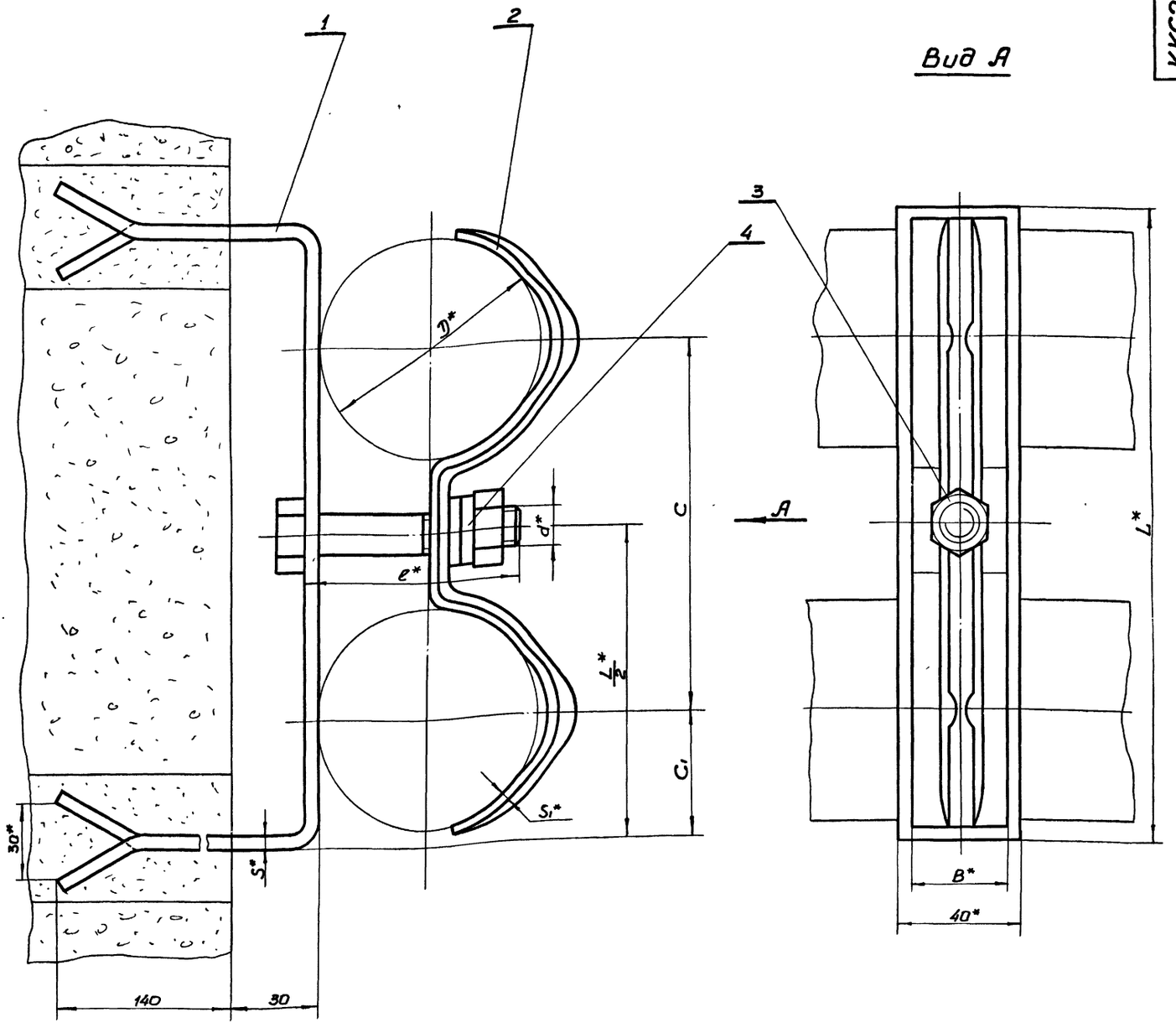

Обозначение	Шифр	Диаметр кабеля, мм	Максимально допустимая масса 1п.м. кабеля, кг	Размеры, мм									Масса, кг.
				D	C	C1	L	B	S	S1	d	e	
ККС2-000	ККС2-1	от 20 до 25	6,8	25	85	22,5	130	25	4	1,5	M10	40	0,68
-01	ККС 2-2	свыше 25 до 35		35						2			0,7
-02	ККС 2-3	свыше 35 до 50	13,6	50	120	40	200	30	4	2,5	M12	60	0,91
-03**	ККС 2-4	свыше 50 до 72		72									0,93
-04	ККС2-5	свыше 50 до 72							6				1,27

** Только для крепления на вертикальной стенке

1. Общие технические условия на изготовление по ОСТ 24.070.01
2* Размеры для справок.

Инв. № подл. | Подпись и дата | Взам. инв. № | Инв. № дубл. | Подпись и дата

7583/II ч.2 43

				ККС2-000СБ	
Изм.	Лист	№ документ.	Подпись	Дата	
Разраб.		Ткаченко			Кронштейн ККС2 Сборочный чертеж
Проверил		Левина			
Руковод		Коток			
Н. контр		Левина			
Утвердил		Бердичевский			

Литера	Масса	Масштаб
	см. табл	—
Лист	Листов 1	

Южгипрошахт г. Харьков КО

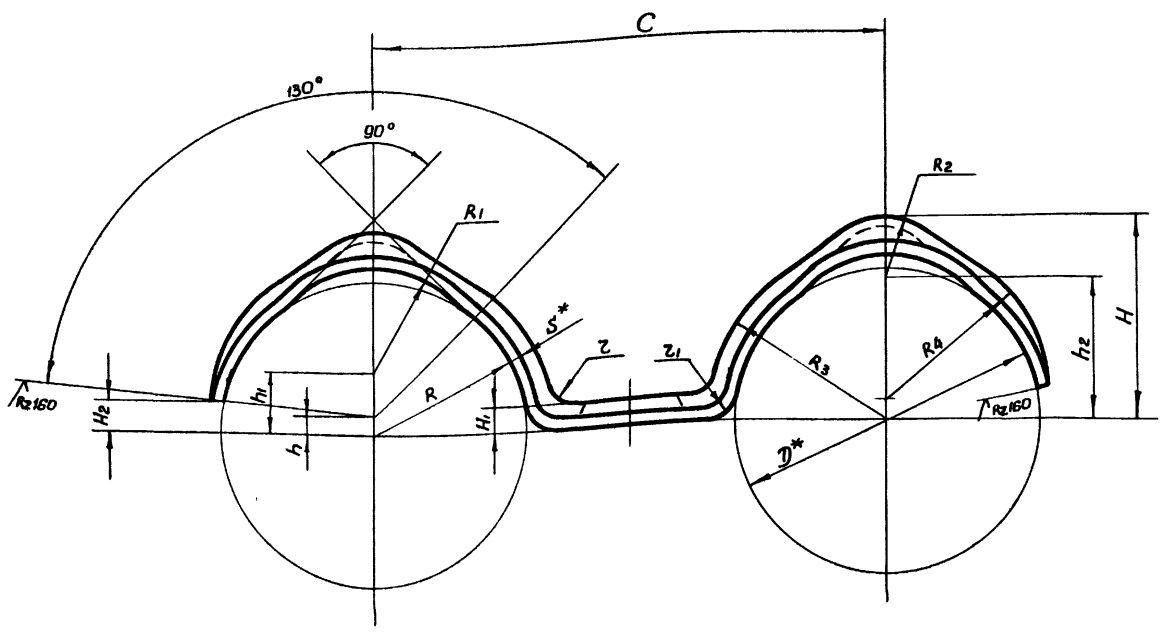

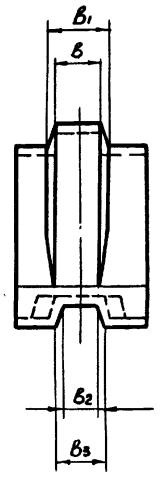

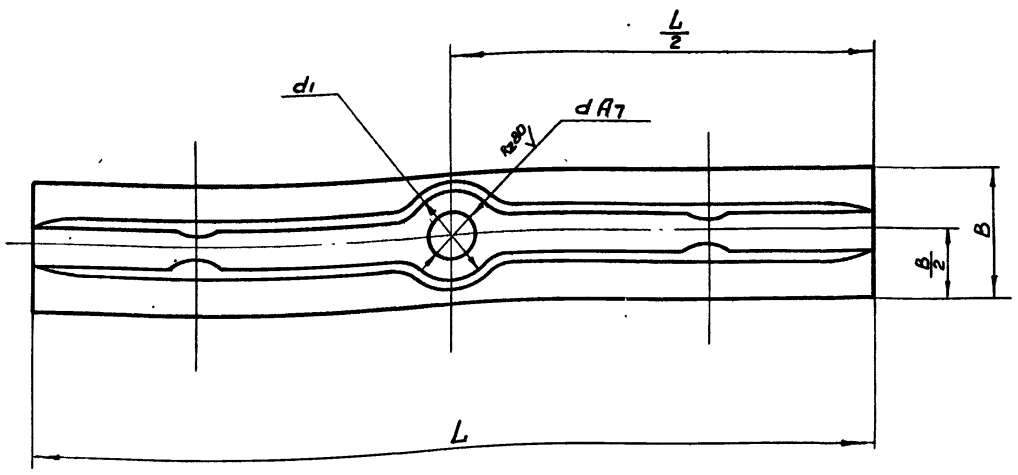

Обозначение	Диаметр кабеля, мм.	Размеры, мм.																						Масса кг.
		D	R	R1	Rz	R3	R4	S	H1	H2	H	h	h1	h2	C	L	B	b	B1	B2	B3	z	z1	d1	d	
ККС2-001	от 20 до 25	25	12,5	6	5	15,5	13,5	1,5	3,5	3,5	19	3	9	14	75	102	25	9	11	8	10	2	4	15	12	0,035
-01	св. 25 до 35	35	17,5	10	6,5	21,5	19	2	4,5	4,5	25,5	3,5	11	19	85	123	25	9	13	8	11	2	4	15	12	0,057
-02	св. 35 до 50	50	25	15	10	30	27	2,5	5,5	7	35	4	12,5	25	100	152	30	10	14	9	13	3	6	20	14	0,125
-03	св. 50 до 72	72	36	25	15	42	38	2,5	5,5	8	48	4,5	15	33	120	198	30	10	14	9	13	3	6	20	14	0,15

1. Неуказанные предельные отклонения размеров по СМ 8
2. Антикоррозионное покрытие: лак БТ-557 ГОСТ 5631-70, черный, 6 два слоя.
3* Размеры для справок.

7583/II ч. 2 44

Изм.	Лист	№ документ.	Подпись	Дата
Разраб.		Ткаченко		
Проверил		Левина		
Руковод		Каток		
Н. контр.		Левина		
Утвердил		Бердичевский		

ККС2-001

Скоба

Литера	Масса	Масштаб
	см. табл	—

Лист — Листов 1

Лист ГОСТ 19903-74 Вст. 3 кп 2 ГОСТ 16323-70

Южгипрошахт г. Харьков КО

Инв. № подл. | Подпись и дата | Взам. инв. № | Инв. № дубл. | Подпись и дата

ККС2-010СБ

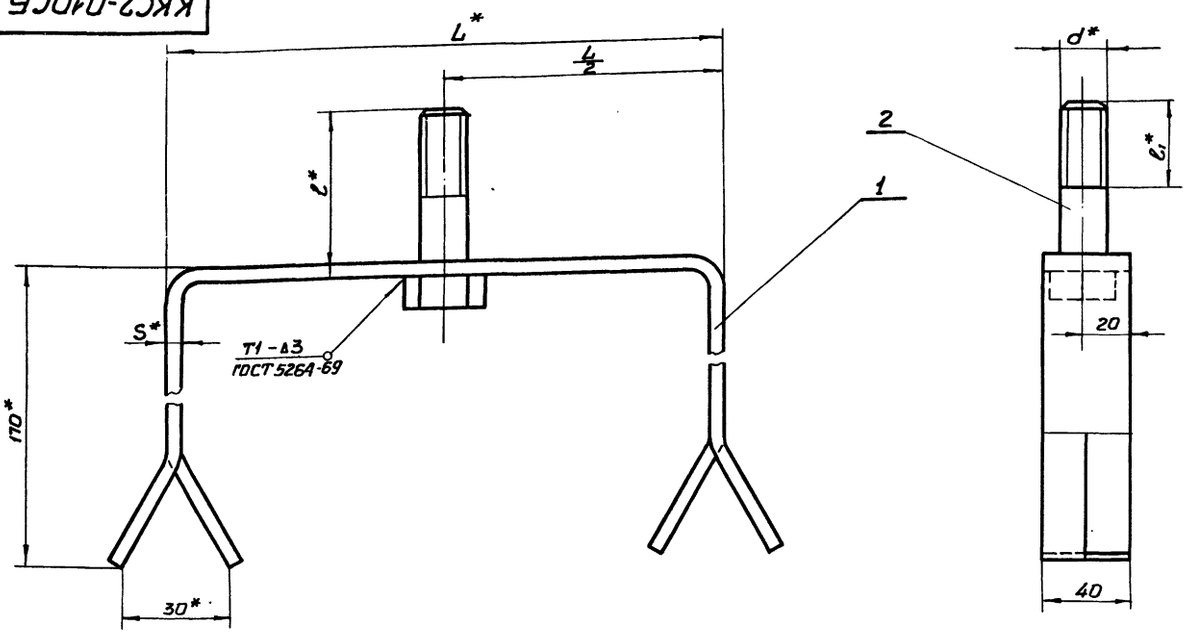

Обозначение	Размеры, мм. L	S	l	l1	d	Масса, кг.
ККС2-010	130	4	40	26	М10	0,63
-01	200	4	60	30	М12	0,76
-02		6				1,1

1. Сварку произвести электродами типа Э42 ГОСТ 9467-75
2. Антикоррозионное покрытие: лак БТ-577 ГОСТ 5631-70, черный, в два слоя.
3.* Размеры для справок

Изм.	Лист	№ документ.	Подпись	Дата
Разработ.		Ткаченко		
Проверил		Левина		
Руководил		Коток		
Н. контр.		Левина		
Утвердил		Бердичевский		

ККС2-010СБ

Кронштейн
Сборочный чертеж

Литера	Масса	Масштаб
	см. табл.	—

Лист | Листов 1

Южгипрошахт г. Харьков КО

Формат 12

ККС2-011

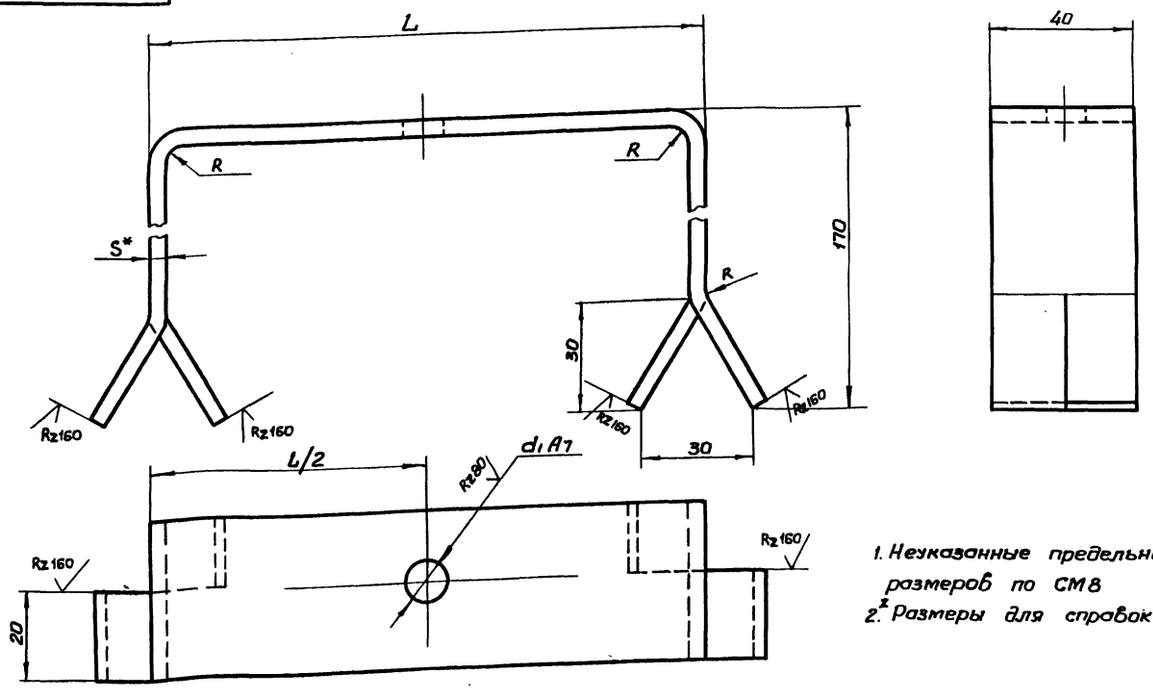

1. Неуказанные предельные отклонения размеров по СМ8
2.* Размеры для справок.

Обозначение	Размеры, мм L	S	d1	R	Масса, кг.
ККС2-011	130	4	11	4	0,59
-01	200	4	14	4	0,68
-02		6		6	1,02

7583/II ч.2 45

Изм.	Лист	№ документ.	Подпись	Дата
Разработ.		Ткаченко		
Проверил		Левина		
Руководил		Коток		
Н. контр.		Левина		
Утвердил		Бердичевский		

ККС2-011

Кронштейн

Полоса ГОСТ 103-76 Ст.3 кл.2 ГОСТ 535-58

Литера	Масса	Масштаб
	см. табл.	—

Лист | Листов 1

Южгипрошахт г. Харьков КО

Формат 12

Инв. № подл. | Подпись и дата | Взам. инв. № | Инв. № дубл. | Подпись и дата

Инв. № подл. | Подпись и дата | Взам. инв. № | Инв. № дубл. | Подпись и дата

Формат	Зона	Позиц.	Обозначение	Наименование	Кол. на исполн. ККС4-000-						Примечание
					–	01	02	03	04	05	
				Документация							
22			ККС4-000СБ	Сборочный чертеж	×	×	×	×	×	×	
				Сборочные единицы							
11		1	ККС4-010	Кронштейн	1	1					0,88 кг
			-01	Кронштейн			1	1			1,14 кг
			-02	Кронштейн				1	1	1	2,12 кг

Лит.

Шифр: ККС4-1 | ККС4-2 | ККС4-3 | ККС4-4 | ККС4-5 | ККС4-6

Изм.	Лист	№ докум.	Подпись	Дата	ККС4-000			
Разработ.		Ткаченко			Кронштейн ККС4	Литера	Лист 1	Листов 2
Проверил		Левина				Южгипрошахт г. Харьков		КО
Руководил		Котак						
Н. контр.		Левина						
Утвердил		Бердичевский						

Формат 11

Инв. № подл. | Подпись и дата | Взам. инв. № | Инв. № дубл. | Подпись и дата

Формат	Зона	Позиц.	Обозначение	Наименование	Кол. на исполн. ККС4-010-			Примечание
					–	01	02	
				Документация				
12			ККС4-010СБ	Сборочный чертеж	×	×	×	
				Детали				
12		1	ККС4-011	Кронштейн	1			
			-01	Кронштейн		1		0,81 кг
			-02	Кронштейн			1	0,98 кг
				Стандартные изделия				1,96 кг
		2		Болт М10×40.66 фос ГОСТ 7796-70	2			
				Болт М12×60.66 фос ГОСТ 7796-70		2	2	0,031 кг
								0,065 кг

Лит.

Шифр

Изм.	Лист	№ докум.	Подпись	Дата	ККС4-010			
Разработ.		Ткаченко			Кронштейн	Литера	Лист 1	Листов 1
Проверил		Левина				Южгипрошахт г. Харьков		КО
Руководил		Котак						
Н. контр.		Левина						
Утвердил		Бердичевский						

Формат 11

Инв. № подл. | Подпись и дата | Взам. инв. № | Инв. № дубл. | Подпись и дата

Формат	Зона	Позиц.	Обозначение	Наименование	Кол. на исполн. ККС4-000-						Примечание
					–	01	02	03	04	05	
				Детали							
22		2	ККС2-001	Скоба	2						0,035 кг
			-01	Скоба		2					0,057 кг
			-02	Скоба			2		2		0,125 кг
			-03	Скоба				2		2	0,15 кг
				Стандартные изделия							
		3		Гайка М10.8.019 фос							
				ГОСТ 5915-70	2	2					0,011 кг
				Гайка М12.8.019 фос							
				ГОСТ 5915-70			2	2	2	2	0,015 кг
		4		Шайба 12.019 фос							
				ГОСТ 11371-68			2	2			0,006 кг

7583/II ч. 2

Изм.	Лист	№ докум.	Подпись	Дата	ККС4-000	Лист 2

Формат 11

Инв. № подл. | Подпись и дата | Взам. инв. № | Инв. № дубл. | Подпись и дата

Формат	Зона	Позиц.	Обозначение	Наименование	Кол. на исполн.	Примечание

Лит.

Шифр

Изм.	Лист	№ докумен.	Подпись	Дата				
Разработ.						Литера	Лист	Листов
Проверил						Южгипрошахт г. Харьков		
Руковод.								
Н. контр.								
Утвердил								

Формат 11

ККС4-000СБ

Вид А

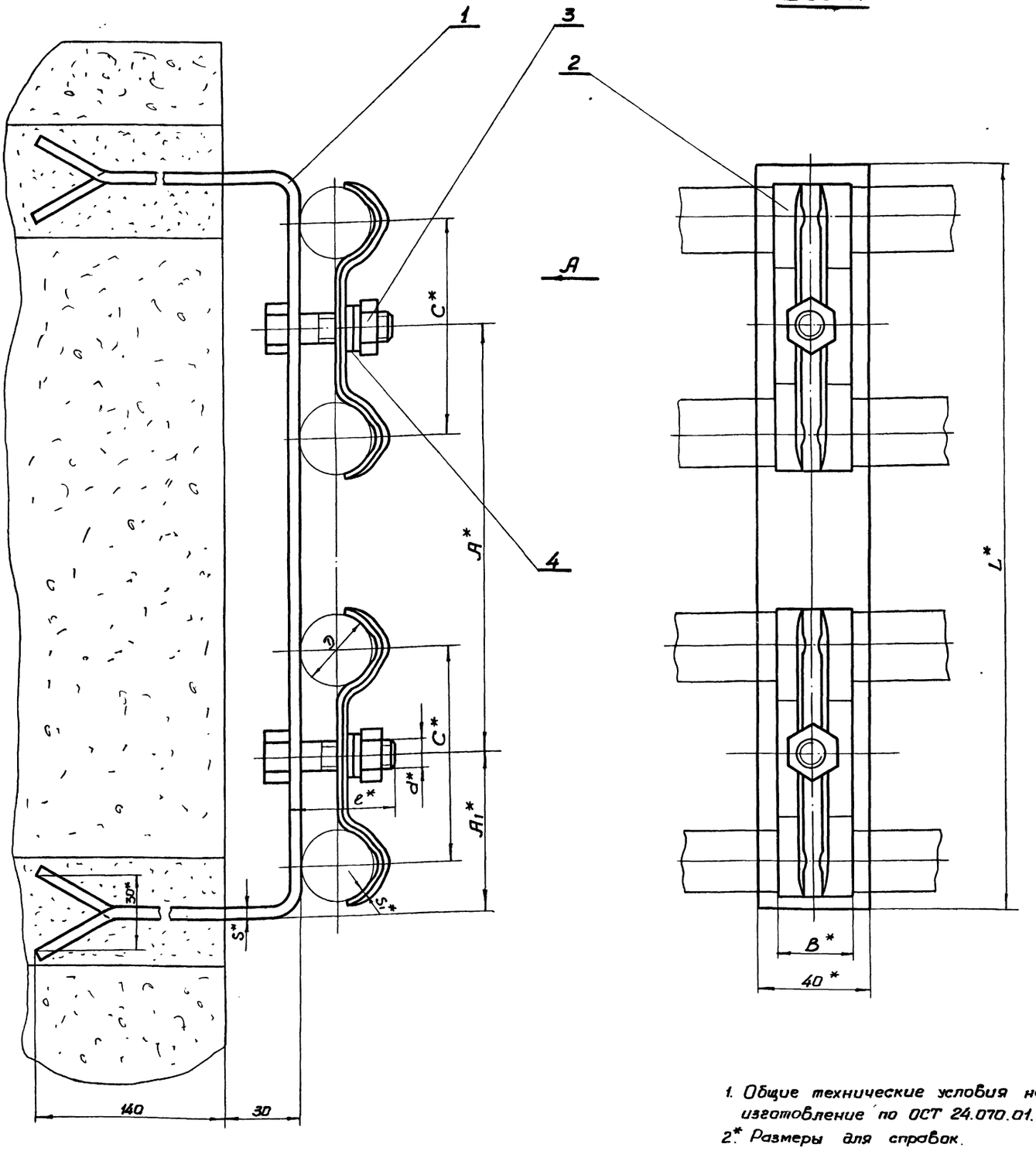

1. Общие технические условия на изготовление по ОСТ 24.070.01.
2* Размеры для справок.

Обозначение	Шифр	Диаметр кабеля, мм	Максимально допустимая масса 1п.м. кабеля, кг	Размеры, мм										Масса, кг.
				D	A	A1	C	L	B	S	S1	d	ℓ	
ККС4-000	ККС4-1	от 20 до 25	6,8	25	170	65	85	300	25	4	1,5	М10	40	0,98
-01	ККС4-2	свыше 25 до 35		35							2			1,02
-02**	ККС4-3	свыше 35 до 50	13,6	50	240	100	120	440	30	4	2,5	М12	60	1,44
-03**	ККС4-4	свыше 50 до 72		72										1,5
-04	ККС4-5	свыше 35 до 50		50						8				2,4
-05	ККС4-6	свыше 50 до 72		72										2,45

** Только для крепления на вертикальной стенке.

7583/II ч.2 47

Изм.	Лист	№ докумен.	Подпись	Дата
Разраб.		Ткаченко		
Проверил		Лебина		
Руковод.		Коток		
Н. контр.		Лебина		
Утвердил		Бердичевский		

ККС4-000СБ

Кронштейн ККС4
Сборочный чертеж

Литера	Масса	Масштаб
	см. табл.	–

Лист | Листов 1

Южгипрошахт г. Харьков

КО

Инв. № подл. | Подпись и дата | Взам. инв. № | Инв. № дубл. | Подпись и дата

ККС4-011

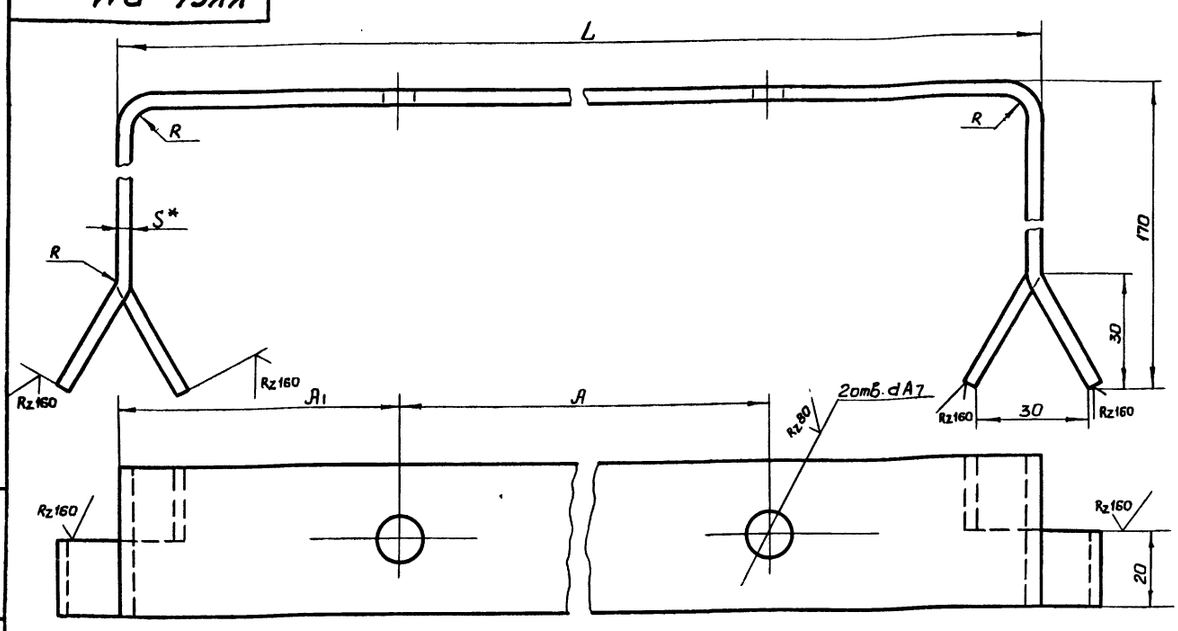

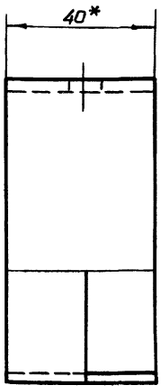

1. Неуказанные предельные отклонения размеров по СМ8.
2. *Размеры для справок

Обозначение	Размеры, мм						Масса, кг.
	L	A	A1	S	d	R	
ККС4-011	300	170	65	4	11	4	0,81
-01	440	240	100	4	14	4	0,98
-02				8		8	1,96

Изм.	Лист	№ документ.	Подпись	Дата
Разработ.		Ткаченко		
Проверил		Левина		
Руководил		Коток		
Н. контр.		Левина		
Утвердил		Бердичевский		

ККС4-011

Кронштейн

Литера	Масса	Масштаб
	см. табл.	—
Лист	Листов 1	

Полоса. ГОСТ 103-76 Вст 3 кп 2 ГОСТ 535-58

ЮЖГИПРОШАХТ г. Харьков КО

Формат 12

Инв. № подл. | Подпись и дата | Взам. инв. № | Инв. № дубл. | Подпись и дата

ККС4-010СБ

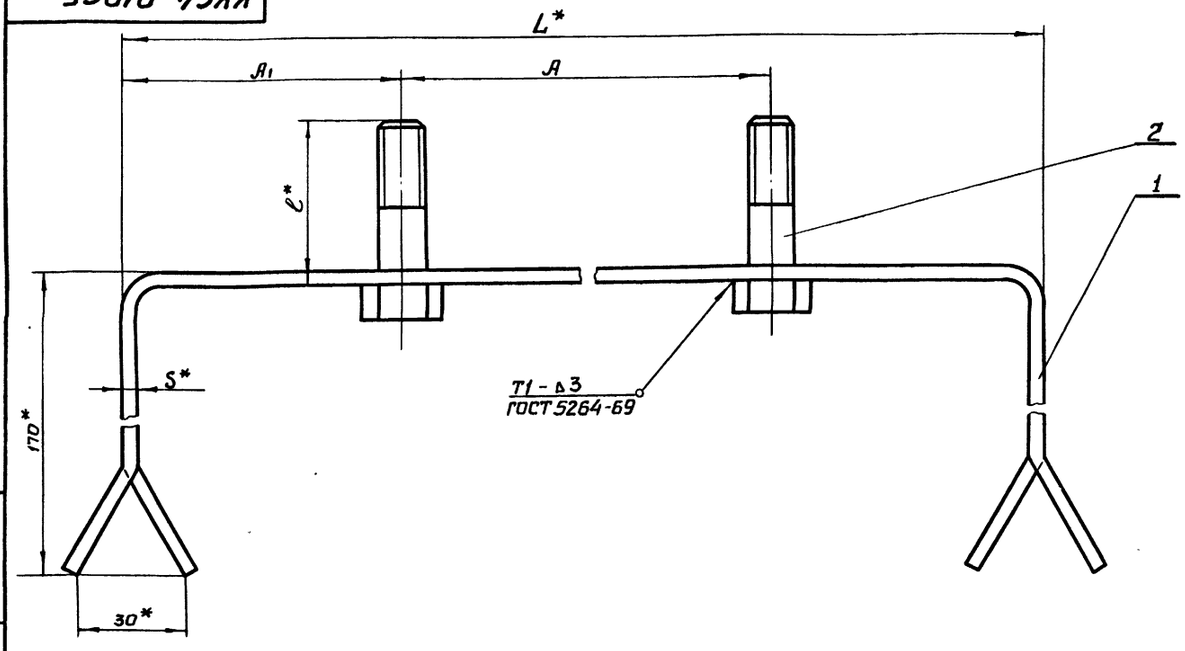

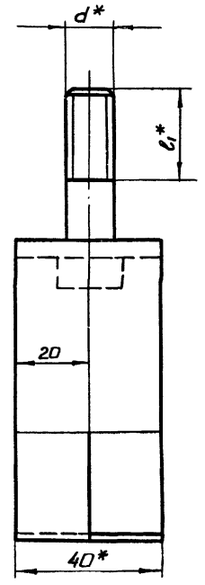

1. Сварку произвести электродами типа Э42 ГОСТ 9467-75
2. Антикоррозионное покрытие: лак БТ-577 ГОСТ 5631-70, черный, в два слоя
3* Размеры для справок.

Обозначение	Размеры, мм.							Масса, кг
	L	A	A1	S	l	l1	d	
ККС4-010	300	170	65	4	40	26	11	0,88
-01	440	240	100	4	60	30	14	1,14
-02				8				2,12

7583/II ч.2 48

Изм.	Лист	№ документ.	Подпись	Дата
Разработ.		Ткаченко		
Проверил.		Левина		
Руководил		Коток		
Н. контр.		Левина		
Утвердил		Бердичевский		

ККС4-010СБ

Кронштейн

Сборочный чертеж

Литера	Масса	Масштаб
	См. табл.	—
Лист	Листов 1	

ЮЖГИПРОШАХТ г. Харьков КО

Формат 12

Инв. № подл.	Подпись и дата	Взам. инв. №	Инв. № дубл.	Подпись и дата

Формат	Зона	Позиц.	Обозначение	Наименование	Кол. на исполн. ККСБ-000-				Примечание
					-	01	02	03	
				Документация					
22			ККСБ-000СБ	Сборочный чертеж	×	×	×	×	
				Сборочные единицы					
11		1	ККСБ-010	Кронштейн	1	1			1,15 кг
			-01	Кронштейн			1	1	1,65 кг

Лит.	Шифр
	ККСБ-1 / ККСБ-2 / ККСБ-3 / ККСБ-4

Изм.	Лист	№ докум.	Подпись	Дата	ККСБ-000			
Разработ.	Ткаченко				Кронштейн ККСБ	Литера	Лист 1	Листов 2
Проверил	Левина					Южгипрошахт г. Харьков		КО
Руководил	Каток							
Н. контр.	Левина							
Утвердил	Бердичевский							

Формат 11

Инв. № подл.	Подпись и дата	Взам. инв. №	Инв. № дубл.	Подпись и дата

Формат	Зона	Позиц.	Обозначение	Наименование	Кол. на исполн. ККСБ-010-		Примечание
					-	01	
				Документация			
12			ККСБ-010СБ	Сборочный чертеж	×	×	
				Детали			
12		1	ККСБ-011	Кронштейн	1		1,02 кг
			-01	Кронштейн		1	1,53 кг
				Стандартные изделия			
		2		Болт М10×40.66.019 фос			
				ГОСТ 7796-70	3	3	0,031 кг

Лит.	Шифр

Изм.	Лист	№ докум.	Подпись	Дата	ККСБ-010			
Разработ.	Ткаченко				Кронштейн	Литера	Лист 1	Листов 1
Проверил	Левина					Южгипрошахт г. Харьков		КО
Руководил	Каток							
Н. контр.	Лебина							
Утвердил	Бердичевский							

Формат 11

Инв. № подл.	Подпись и дата	Взам. инв. №	Инв. № дубл.	Подпись и дата

Формат	Зона	Позиц.	Обозначение	Наименование	Кол. на исполн. ККСБ-000-				Примечание
					-	01	02	03	
				Детали					
22		2	ККС2-001	Скоба	3		3		0,035 кг
			-01	Скоба		3		3	0,057 кг
				Стандартные изделия					
		3		Гайка М10.4.019 фос					
				ГОСТ 5915-70	3	3	3	3	0,011

Лит.	Шифр

7583/II ч. 2 61

Изм.	Лист	№ докум.	Подпись	Дата	ККСБ-000	Лист 2

Формат 11

Инв. № подл.	Подпись и дата	Взам. инв. №	Инв. № дубл.	Подпись и дата

Формат	Зона	Позиц.	Обозначение	Наименование	Кол. на исполн.	Примечание

Лит.	Шифр

Изм.	Лист	№ документ	Подпись	Дата	Литера	Лист	Листов
Разработ.					Южгипрошахт г. Харьков		
Проверил							
Руководил							
Н. контр.							
Утвердил							

Формат 11

64

ККС6-000СБ

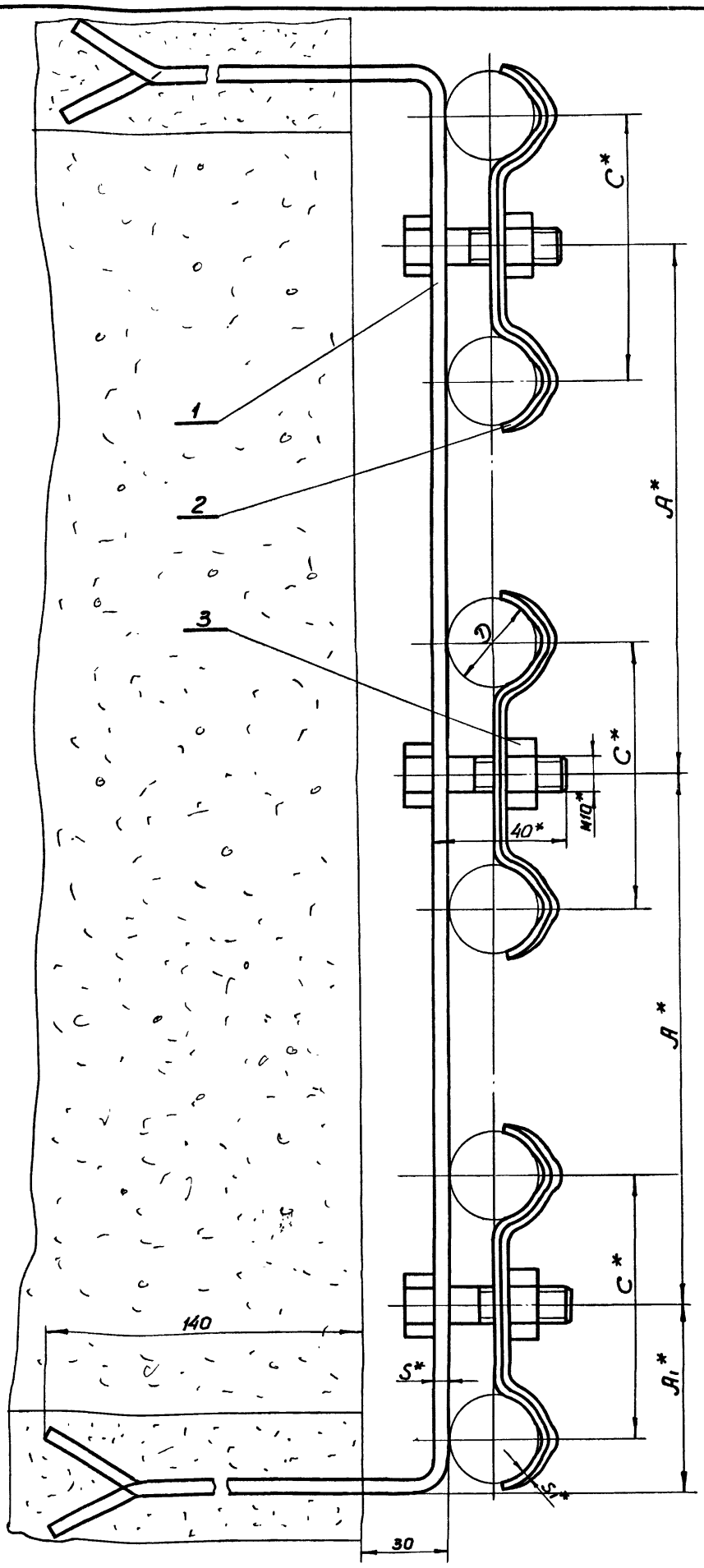

Вид А

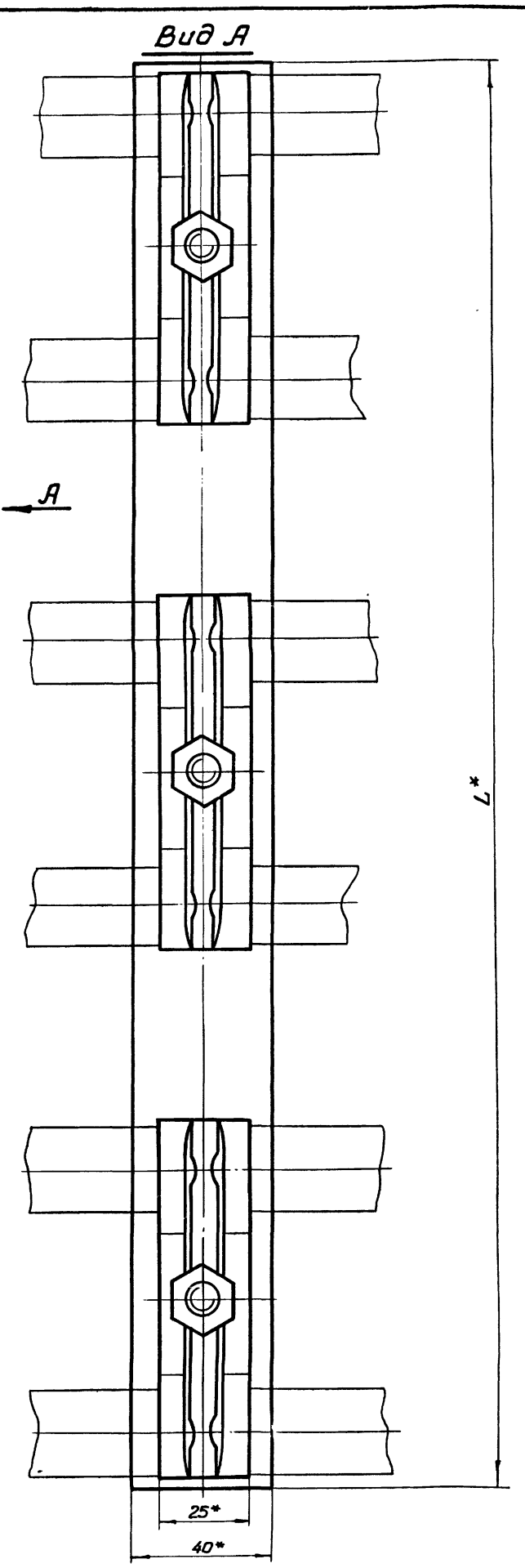

Обозначение	Шифр	Диаметр кабеля, мм	Максимально допустимая масса 1 п.м. кабеля, кг	Размеры, мм							Масса, кг
				D	A	A1	C	L	S	S'	
ККС6-000**	ККС6-1	от 20 до 25	6,8	25	170	65	85	470	4	1,5	1,29
-01**	ККС6-2	св. 25 до 35		35						2	1,35
-02	ККС6-3	от 20 до 25		25					6	1,5	1,79
-03	ККС6-4	св. 25 до 35		35						2	1,85

** Только для крепления на вертикальной стенке

1. Общие технические условия на изготовления по ОСТ 24.070.01
2.* Размеры для справок

50

7583/II ч.2

Изм.	Лист	№ документ	Подпись	Дата
Разраб.		Ткаченко		
Проверил		Левина		
Руковод.		Коток		
Н. контр.		Левина		
Утвердил		Бердичевский		

ККС6-000СБ

Кронштейн ККС6

Сборочный чертеж

Литера	Масса	Масштаб
	см. табл.	—
Лист	Листов 1	

Южгипрошахт г. Харьков КО

Инв. № подл. | Подпись и дата | Взам. инв. № | Инв. № дубл. | Подпись и дата

ККС6-010СБ

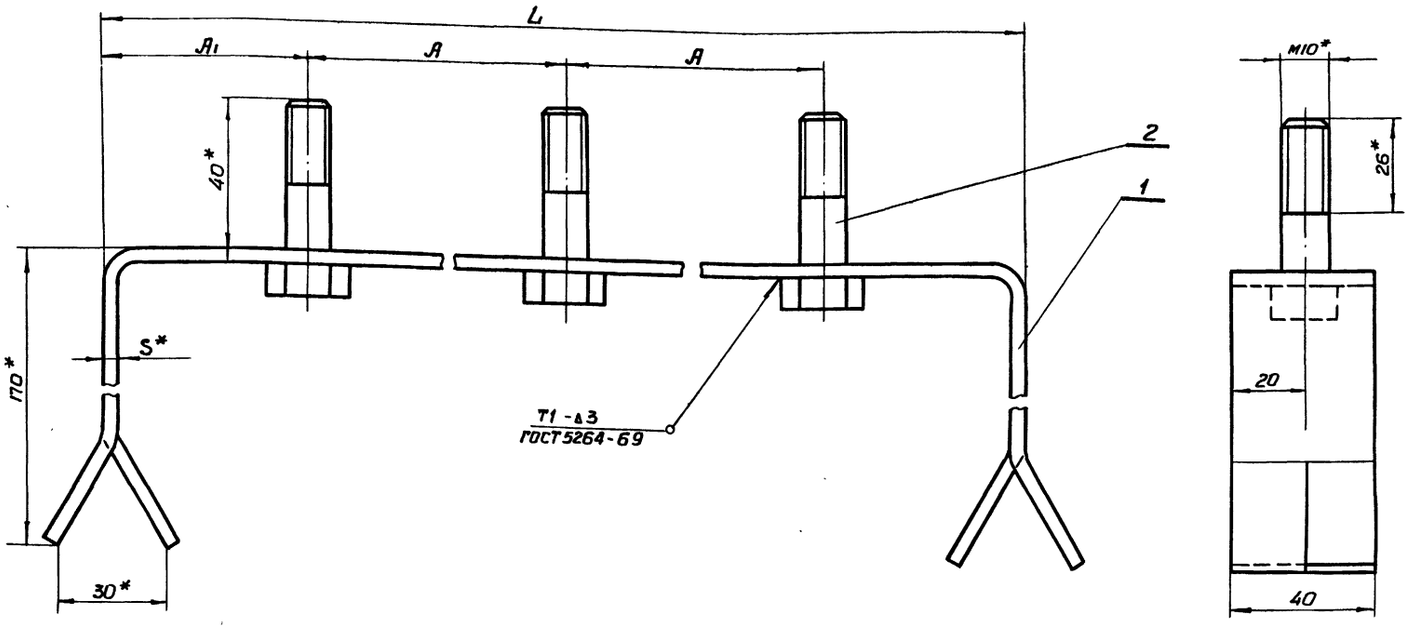

1. Сварку произвести электродами типа 342 ГОСТ 9467-75
2. Антикоррозионное покрытие: лак БТ-577 ГОСТ 5631-70, черный, в два слоя.
3.* Размеры для справок.

Обозначение	Размеры, мм. A	A1	L	S	Масса, кг.
ККС6-010	170	65	470	4	1,15
-01				6	1,65

ККС6-010СБ

Кронштейн
Сборочный чертеж

Изм.	Лист	№ докумен.	Подпись	Дата
Разработ.		Ткаченко		
Проверил		Левина		
Руководил		Коток		
Н.контр.		Левина		
Утвердил		Бердичевский		

Литера | Масса: см. табл | Масштаб: —
Лист | Листов 1
Южгипрошахт г. Харьков | КО

Формат 12

ККС6-011

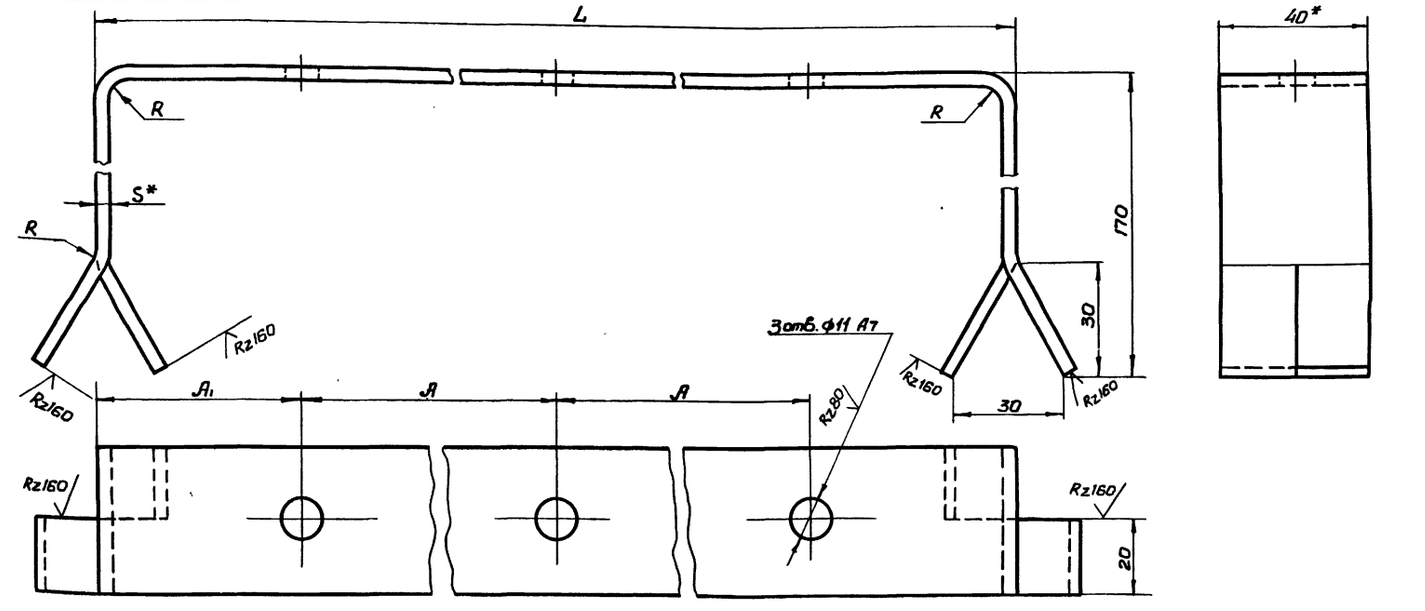

1. Неуказанные предельные отклонения размеров по СТ8.
2.* Размеры для справок.

Обозначение	Размеры, мм. A	A1	L	S	R	Масса, кг.
ККС6-011	170	65	470	4	4	1,02
-01				6	6	1,53

7583/II ч.2 51

ККС6-011

Кронштейн

Изм.	Лист	№ документ.	Подпись	Дата
Разработ.		Ткаченко		
Провери.		Левина		
Руководи		Коток		
Н.контр.		Левина		
Утвердил		Бердичевский		

Литера | Масса: см. табл | Масштаб: —
Лист | Листов 1
Полоса 4х40 ГОСТ 103-76 / Ст.3 кп.2 ГОСТ 535-58
Южгипрошахт г. Харьков | КО

Формат 12

Инв. № подл. | Подпись и дата | Взам. инв. № | Инв. № дубл. | Подпись и дата

Формат	Зона	Позиц.	Обозначение	Наименование	Кол. на исполн. КМС1-000- —	01	02	Примечание
				Документация				
22			КМС1-000СБ	Сборочный чертеж	×	×	×	
				Сборочные единицы				
11		1	КМС1-010	Крюк	1	1	1	0,12 кг
				Детали				
12		2	АКП02-001	Скоба	1			0,044 кг
			-01	Скоба		1		0,05 кг
			-02	Скоба			1	0,06 кг

Литер. | Шифр: КМС1-1 | КМС1-2 | КМС1-3

Изм.	Лист	№ докумен.	Подпись	Дата	КМС1-000		
Разработ.		Ткаченко			Кронштейн КМС1	Литера	Лист 1 / Листов 2
Проверил		Левина				Южгипрошахт г. Харьков	КО
Руководит.		Каток					
Н. контр.		Левина					
Утвердил		Бородчевский					

Формат 11

Инв. № подлин. | Подпись и дата | Взамен инв. № | Инв. № дубл. | Подпись и дата

Формат	Зона	Позиц.	Обозначение	Наименование	Кол. на исполн. КМС2-000- —	01	02	Примечание
				Документация				
22			КМС2-000СБ	Сборочный чертеж	×	×	×	
				Сборочные единицы				
11		1	КМС1-010	Крюк	1	1	1	0,12кг
11		2	КМС2-010	Крюк	1	1	1	0,16кг
				Детали				
12		3	АКП02-001	Скоба	1			0,044кг
			-01	Скоба		1		0,05 кг
			-02	Скоба			1	0,06кг

Литер. | Шифр: КМС2-1 | КМС2-2 | КМС2-3

Изм.	Лист	№ докумен.	Подпись	Дата	КМС2-000		
Разработ.		Ткаченко			Кронштейн КМС2	Литера	Лист 1 / Листов 2
Проверил		Левина				Южгипрошахт г. Харьков	КО
Руководит.		Каток					
Н. контр.		Левина					
Утвердил		Бородчевский					

Формат 11

Инв. № подл. | Подпись и дата | Взам. инв. № | Инв. № дубл. | Подпись и дата

Формат	Зона	Позиц.	Обозначение	Наименование	Кол. на исполн. КМС1-000- —	01	02	Примечание
12		3	АКП02-002	Скоба	1	1	1	0,074 кг
				Стандартные изделия				
		4		Гайка М10.4.019 фос. ГОСТ 5915-70	1	1	1	0,011 кг
		5		Изолятор РФ-10 ГОСТ 2366-87	1	1	1	0,08 кг
		6		Шайба 10.019 ГОСТ 11371-68	1	1	1	0,004 кг

7583/II ч.2

Изм.	Лист	№ докумен.	Подпись	Дата	КМС1-000	Лист 2

Формат 11

Инв. № подл. | Подпись и дата | Взам. инв. № | Инв. № дубл. | Подпись и дата

Формат	Зона	Позиц.	Обозначение	Наименование	Кол. на исполн. КМС2-000- —	01	02	Примечание
12		4	АКП02-002	Скоба	1	1	1	0,074 кг
				Стандартные изделия				
		5		Гайка М10.4.019 фос. ГОСТ 5915-70	1	1	1	0,011 кг
		6		Изолятор РФ-10 ГОСТ 2366-87	1	1	1	0,08 кг
		7		Шайба 10.019 фос ГОСТ 11371-68	1	1	1	0,004 кг

Изм.	Лист	№ докумен.	Подпись	Дата	КМС2-000	Лист 2

Формат 11

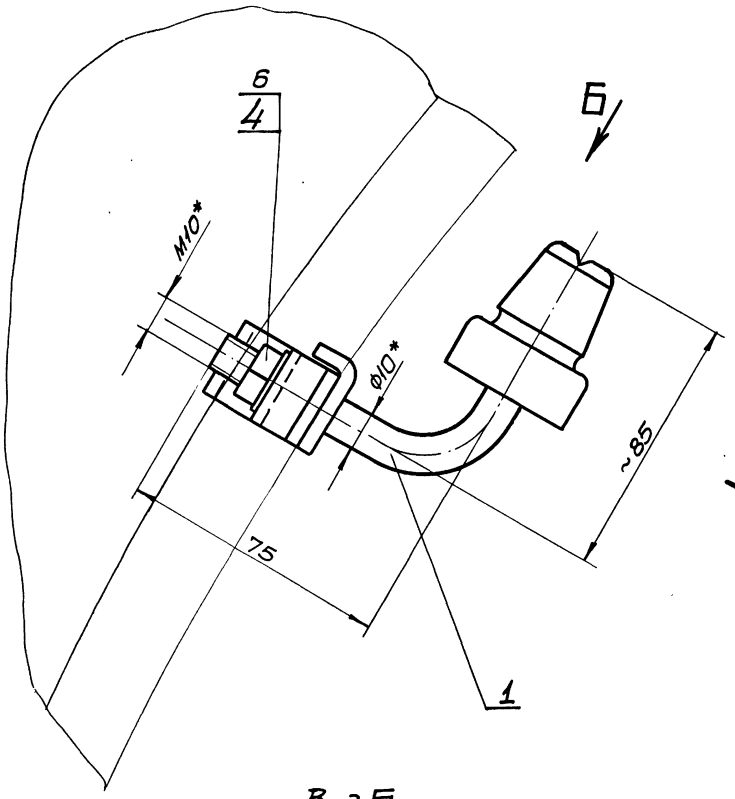

Вид Б

Вид А

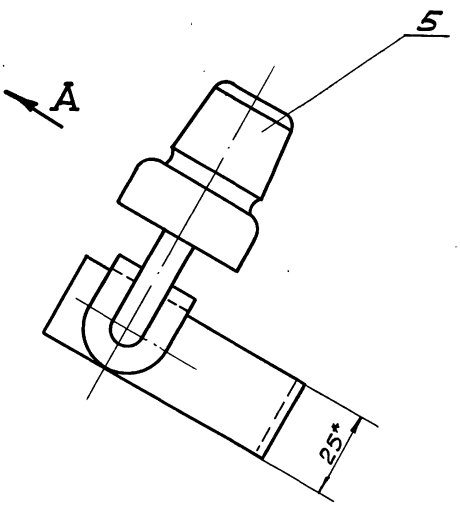

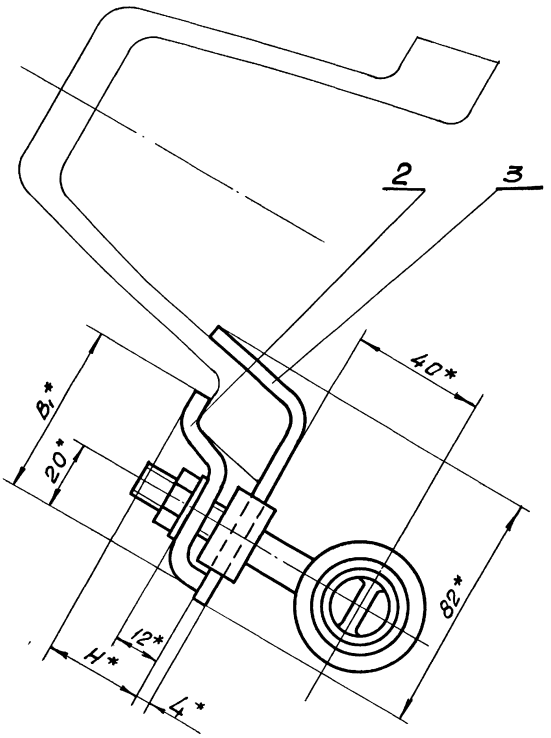

Обозначение	Шифр	Тип спецпрофиля	Размеры, мм B,	H	Масса, кг
КМС1-000	КМС1-1	СВП14	50	25	0,33
-01	КМС1-2	СВП17 СВП19 СВП22	54	28	0,34
-02	КМС1-3	СВП27 СВП33	58	35	0,35

1. Общие технические условия на изготовление по ОСТ 24.070.01.
2. Измеритель поз. 5 крепить к крюку на пеньке с суриком.
3.* Размеры для справок.

7583/II ч.2

53

Изм.	Лист	№ докумен.	Подпись	Дата	КМС1-000СБ			
Разраб.		Ткаченко			Кронштейн КМС1 Сборочный чертеж	Литера	Масса	Масштаб
Проверил		Левина					См. табл.	
Руковод.		Коток				Лист	Листов 1	
Н. контр.		Левина				Южгипрошахт г. Харьков		КО
Утвердил		Гайдичевский						

Формат 22

Инв. № подл. | Подпись и дата | Взам. инв. № | Инв. № дубл. | Подпись и дата

КС1-000СБ

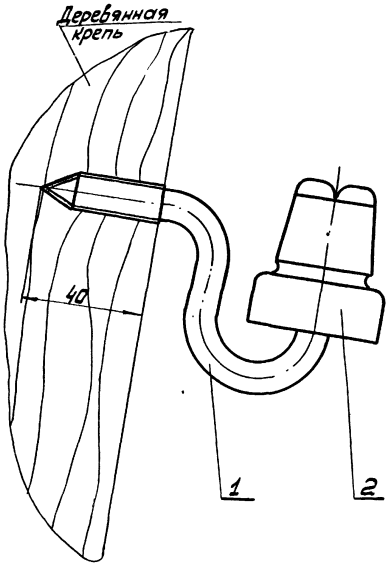

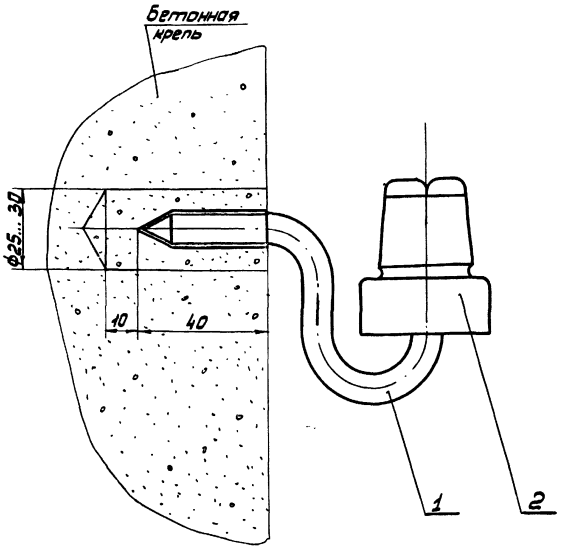

1. Изолятор поз. 2 крепить к крюку на пеньке с сурико-м.
2. Крюк поз. 1 при креплении в бетонную крепь заде-лать бетоном марки 300.

Изм.	Лист	№ докумен.	Подпись	Дата
Разработ.		Левина		
Проверил		Ткаченко		
Руководит.		Коток		
Н.контр.		Ткаченко		
Утвердил		Бердичевский		

КС1-000 СБ

Крюк КС1
Сборочный чертеж

Литера	Масса	Масштаб
	0,21	1:1

Лист | Листов 1

ЮЖГИПРОШАХТ г. Харьков | КО

Формат 12

Формат	Зона	Позиция	Обозначение	Наименование	Колич.	Примечание
				Документация		
12			КМС2-010 СБ	Сборочный чертеж		
				Детали.		
11		1	КМС2-011	Крюк	1	0,12кг
11		2.	КМС2-012	Планка	1	0,035кг

Изм.	Лист	№ докумен.	Подпись	Дата
Разработ.		Ткаченко		
Проверил		Левина		
Руководит.		Коток		
Н.контр.		Левина		
Утвердил		Бердичевский		

КМС2-010

Крюк

Литера	Лист	Листов

ЮЖГИПРОШАХТ г. Харьков | КО

Формат 11

Формат	Зона	Позиция	Обозначение	Наименование	Колич.	Примечание
				Документация		
12			КМС1-010 СБ	Сборочный чертеж		
				Детали		
11		1	КМС1-011	Крюк	1	0,085кг
11		2	КМС1-012	Упор	1	0,03кг

7583/II ч. 2 54

Изм.	Лист	№ докумен.	Подпись	Дата
Разработ.		Ткаченко		
Проверил		Левина		
Руководит.		Коток		
Н.контр.		Левина		
Утвердил		Бердичевский		

КМС1-010

Крюк

Литера	Лист	Листов
		1

ЮЖГИПРОШАХТ г. Харьков | КО

Формат 11

Инв. № подл. | Подпись и дата | Взам. инв. № | Инв. № дубл. | Подпись и дата

КМС 1-012

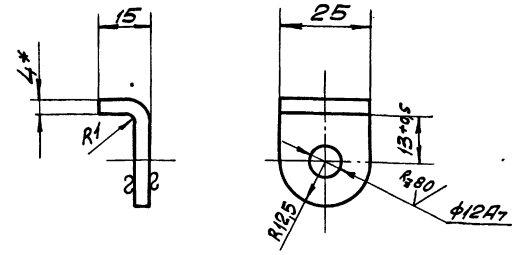

1. Неуказанные предельные отклонения размеров по $СМ_8$.
2.* Размер для справок.

Изм.	Лист	№ документ.	Подпись	Дата	КМС1-012			
Разработ.		Ткаченко			Упор	Литера	Масса 0,031	Масштаб 1:1
Проверил		Левина				Лист	Листов 1	
Н.контр.		Левина			Лист Б4 ГОСТ19903-74 / ВСт3 кп 2 ГОСТ14637-69	ЮЖГИПРОШАХТ г. Харьков		КО
Утвердил		Каток						

Формат 11

КМС1-011

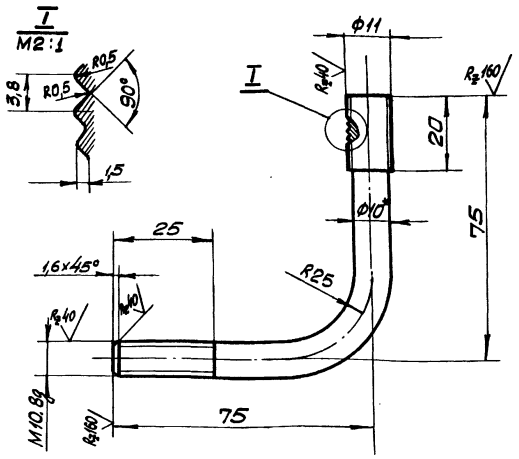

1. Предельные отклонения размеров по $СМ_8$.
2.* Размеры для справок.

Изм.	Лист	№ документ.	Подпись	Дата	КМС1-011			
Разработ.		Ткаченко			Крюк	Литера	Масса 0,085	Масштаб 1:1
Проверил		Левина				Лист	Листов 1	
Н.контр.		Левина			Круг В10 ГОСТ2590-71 / ВСт3 пс 2 ГОСТ535-58	ЮЖГИПРОШАХТ г. Харьков		КО
Утвердил		Каток						

Формат 11

КМС1-010СБ

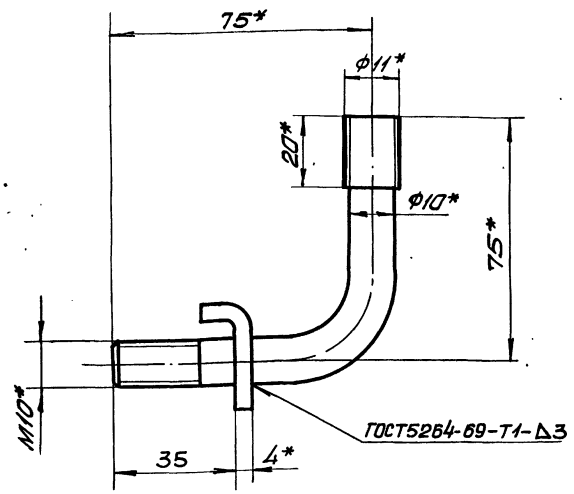

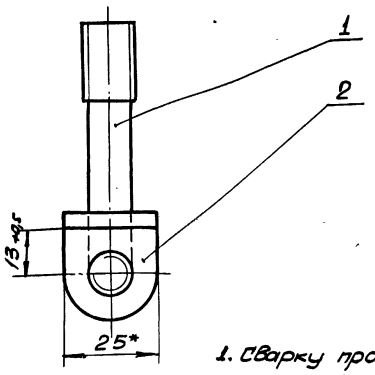

1. Сварку произвести электродами типа Э42 ГОСТ9467-75.
2. Антикоррозионное покрытие: лак БТ-577 ГОСТ5631-70, черный, в 2 слоя.
3.* Размеры для справок.

7583/II ч.2 55

Изм.	Лист	№ документ.	Подпись	Дата	КМС 1-010СБ			
Разработ.		Ткаченко			Крюк	Литера	Масса 0,12	Масштаб 1:1
Проверил		Левина			Сборочный чертеж	Лист	Листов 1	
Руководил		Каток				ЮЖГИПРОШАХТ г. Харьков		КО
Н.контр.		Левина						
Утвердил		Бердичевский						

Формат 12

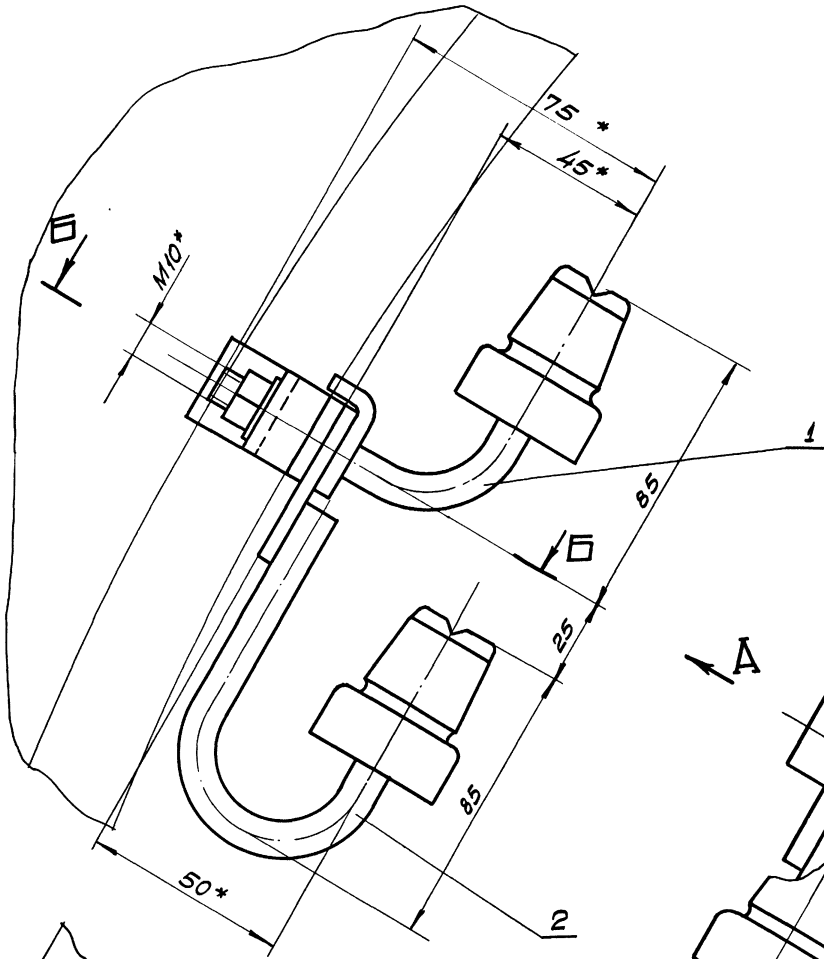

Вид А

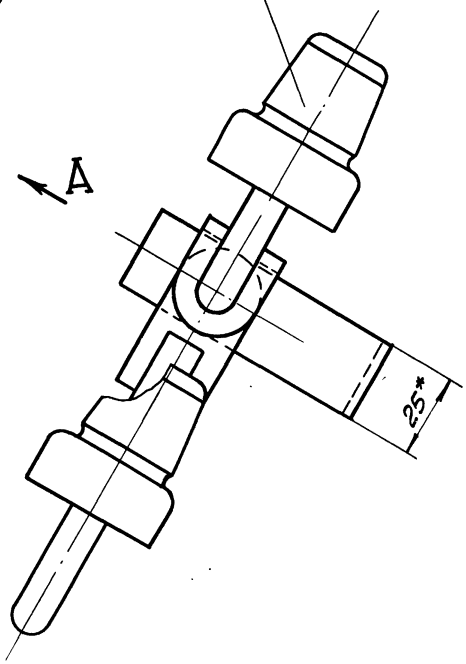

Б-Б

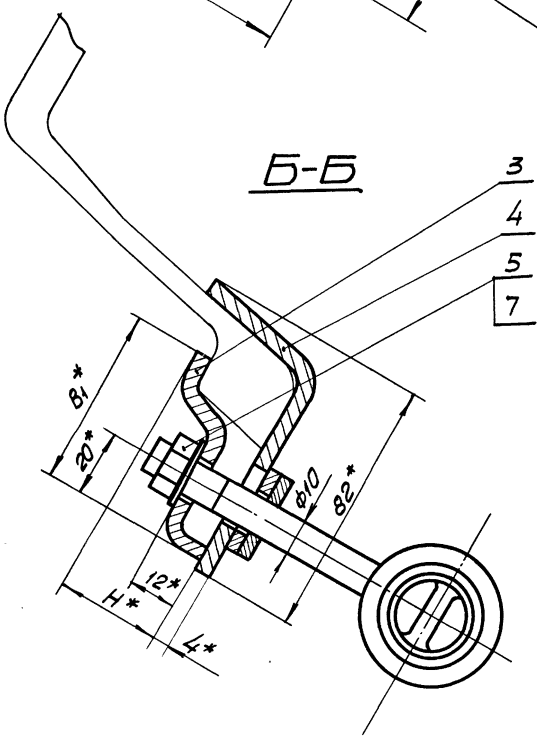

Обозначение	Шифр	Тип спецпрофиля	Размеры, мм B_1	Размеры, мм H	Масса, кг
КМС2-000	КМС2-1	СВП14	50	25	0,49
-01	КМС2-2	СВП17 СВП19 СВП22	54	28	0,5
-02	КМС2-3	СВП27 СВП33	58	35	0,51

1. Общие технические условия на изготовление по ОСТ24.070.01.
2. Изолятор поз.5 крепить к крюку на пеньке с суриком.
3.* Размеры для справок.

7583/II ч.2 56

Изм.	Лист	№ документа	Подпись	Дата	КМС2-000СБ			
Разраб.		Ткаченко			Кронштейн КМС2	Литера	Масса	Масштаб
Проверил		Левина					См. табл.	
Руковод.		Коток			Сборочный чертеж	Лист	Листов 1	
Н. контр.		Левина				Южгипрошахт г. Харьков		КО
Утвердил		Бердичевский						

Формат А2

Инв. № подл. | Подпись и дата | Взам. инв. № | Инв. № дубл. | Подпись и дата

КМС2-012

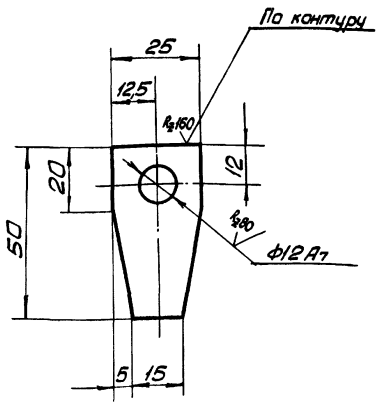

Неуказанные предельные отклонения размеров по СМв.

Изм.	Лист	№ документ.	Подпись	Дата	
Разработ.		Ткаченко			КМС2-012
Проверил		Левина			Планка
Н.контр.		Левина			Лит. Масса Масштаб: 0,035 1:1
Утвердил		Коток			Лист Листов 1
					Лист 6-4 ГОСТ19903-74 / Вст3кп2 ГОСТ14637-69
					Южгипрошахт г. Харьков КО

Инв. № подл. | Подпись и дата | Взам. инв. № | Инв. № дубл. | Подпись и дата

Формат 11

КМС2-011

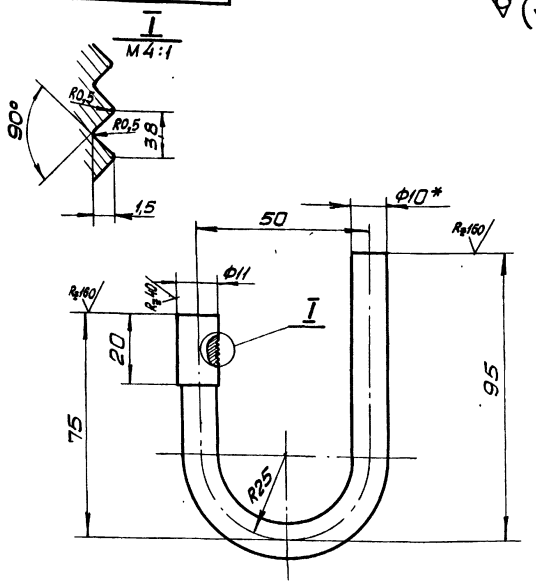

1. Предельные отклонения размеров по СМв.
2. * Размеры для справок.

Изм.	Лист	№ документ.	Подпись	Дата	
Разработ.		Ткаченко			КМС2-011
Проверил		Левина			Крюк
Н.контр.		Левина			Лит. Масса Масштаб: 0,12 1:1
Утвердил		Коток			Лист Листов 1
					Круг В10 ГОСТ2590-71 / Вст3пс2 ГОСТ535-58
					Южгипрошахт г. Харьков КО

Инв. № подл. | Подпись и дата | Взам. инв. № | Инв. № дубл. | Подпись и дата

Формат 11

КМС2-010СБ

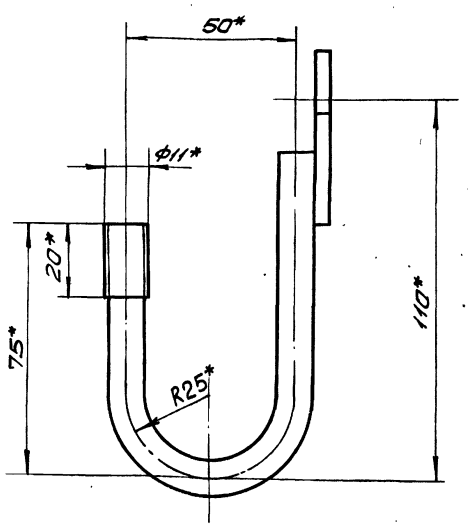

А-А

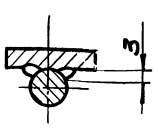

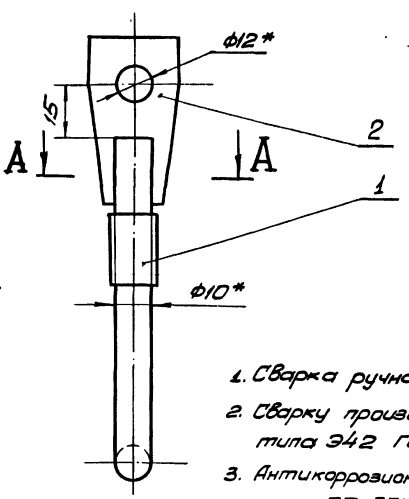

1. Сварка ручная электродуговая.
2. Сварку производить электродами типа Э42 ГОСТ9467-75.
3. Антикоррозионное покрытие: лак БТ-577 ГОСТ5631-70 черный, в 2 слоя.
4. * Размеры для справок.

7583/II ч.2 57

Изм.	Лист	№ документ.	Подпись	Дата	
Разработ.		Ткаченко			КМС2-010СБ
Проверил		Левина			Крюк
Руководил		Коток			Сборочный чертеж
Н.контр.		Левина			Лит. Масса Масштаб: 0,16 1:1
Утвердил		Гордиевский			Лист Листов 1
					Южгипрошахт г. Харьков КО

Инв. № подл. | Подпись и дата | Взам. инв. № | Инв. № дубл. | Подпись и дата

Формат 12

Инв. № подл.	Подпись и дата	Взам. инв. №	Инв. № дубл.	Подпись и дата

Формат	Зона	Позиц.	Обозначение	Наименование	Кол. на испол. КМС3-000- —	01	02	03	Примечание
				Документация					
22			КМС3-000СБ	Сборочный чертеж	×	×	×	×	
				Сборочные единицы					
11		1	КМС3-010	Хомут	1				0,29кг
			— 01	Хомут		1			0,32кг
			— 02	Хомут			1		0,34 кг
			— 03	Хомут				1	0,37 кг
11		2	КМС3 — 020	Крюк	1	1	1	1	0,13 кг

Лит.

Шифр КМС3-1 | КМС3-2 | КМС3-3 | КМС3-4

Изм.	Лист	№ докум.	Подпись	Дата
Разработ.		Левина		
Проверил		Ткаченко		
Руководил		Каток		
Н. контр.		Ткаченко		
Утвердил		Бердичевский		

КМС3-000

Кронштейн КМС3

Литера	Лист	Листов
	1	2

Южгипрошахт г. Харьков КО

Формат 11

Инв. № подл.	Подпись и дата	Взам. инв. №	Инв. № дубл.	Подпись и дата

Формат	Зона	Позиц.	Обозначение	Наименование	Кол. на испол. КМС3-010- —	01	02	03	Примечание
				Документация					
12			КМС3-010СБ	Сборочный чертеж					
				Детали					
12		1	КМС3-011	Хомут	1				
			— 01	Хомут		1			0,27 кг
			— 02	Хомут			1		0,3 кг
			— 03	Хомут				1	0,32 кг
				Стандартные изделия					0,35кг
		2		Гайка М10. 4.019фос					
				ГОСТ5915-70	1	1	1	1	
									0,011кг

Лит.

Шифр

Изм.	Лист	№ докум.	Подпись	Дата
Разработ.		Левина		
Проверил		Ткаченко		
Руководил		Каток		
Н. контр.		Ткаченко		
Утвердил		Бердичевский		

КМС3-010

Хомут

Литера	Лист	Листов
		1

Южгипрошахт г. Харьков КО

Формат 11

Инв. № подл.	Подпись и дата	Взам. инв. №	Инв. № дубл.	Подпись и дата

Формат	Зона	Позиц.	Обозначение	Наименование	Кол. на испол. КМС3-000- —	01	02	03	Примечание
				Стандартные изделия					
		3		Болт М10×35.66.019фос					
				ГОСТ 7796-70	1	1	1	1	0,028 кг
		4		Изолятор РФ-10					
				ГОСТ 2366-67	1	1	1	1	0,08 кг

7583/II ч.2 58

Изм.	Лист	№ докум.	Подпись	Дата

КМС3-000

Лист 2

Формат 11

Инв. № подл.	Подпись и дата	Взам. инв. №	Инв. № дубл.	Подпись и дата

Формат	Зона	Позиц.	Обозначение	Наименование	Кол. на испол.	Примечание

Лит.

Шифр

Изм.	Лист	№ докумен.	Подпись	Дата
Разработ.				
Проверил				
Руководил				
Н. контр.				
Утвердил				

Литера	Лист	Листов

Южгипрошахт г. Харьков

Формат 11

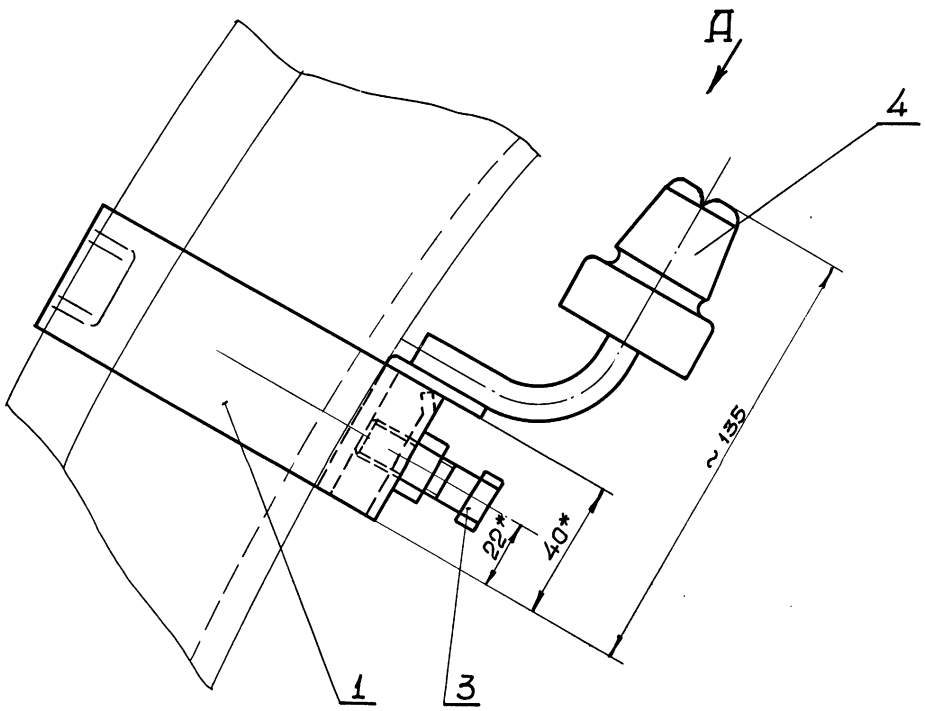

Вид А

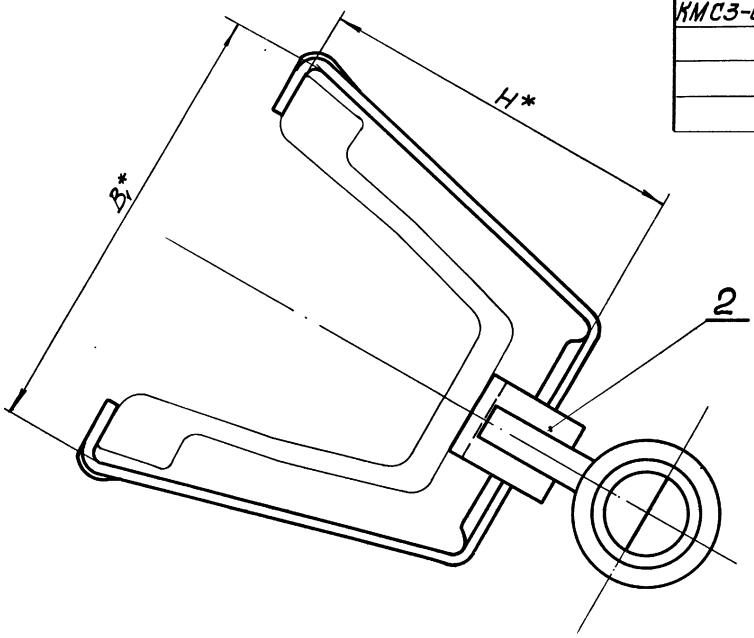

Обозначение	Шифр	Тип спецпрофиля	Размеры, мм		Масса, кг
			B_1	H	
КМС3-000	КМС3-1	СВП14, СВП17	128	105	0,53
-01	КМС3-2	СВП19, СВП22	145	123	0,56
-02	КМС3-3	СВП27	149	133	0,58
-03	КМС3-4	СВП33	172	148	0,61

1. Общие технические условия на изготовление по ОСТ24.070.01.
2. Изолятор поз.4 крепить к кронштейну на пеньке с суриком.
3. * Размеры для справок.

7583/II ч.2 59

Изм.	Лист	№ документа	Подпись	Дата
Разраб.		Левина		
Проверил		Ткаченко		
Руковод.		Коток		
Н. контр.		Ткаченко		
Утвердил		Бородачевский		

КМС3-000СБ

Кронштейн КМС3
Сборочный чертеж

Литера	Масса	Масштаб
	См. табл.	—

Лист | Листов 1

Южгипрошахт
г. Харьков

КО

Формат 22

Инв. № подл. | Подпись и дата | Взам. инв. № | Инв. № дубл. | Подпись и дата

КМС3-011

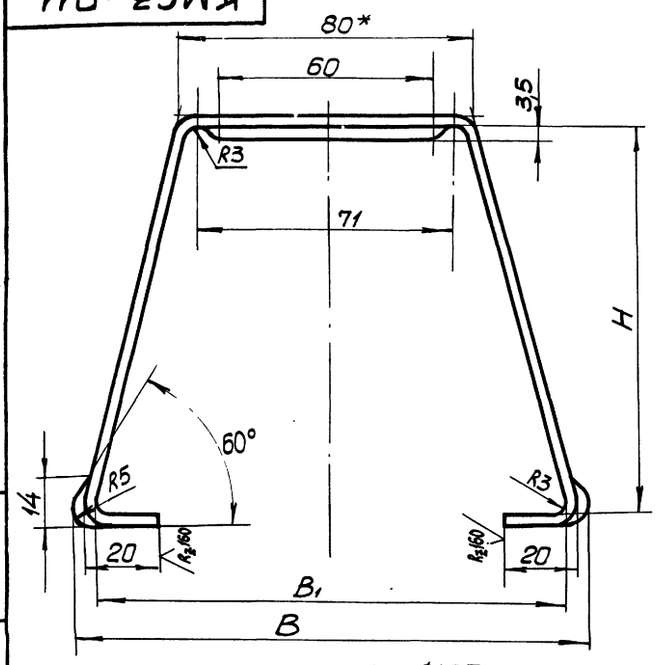

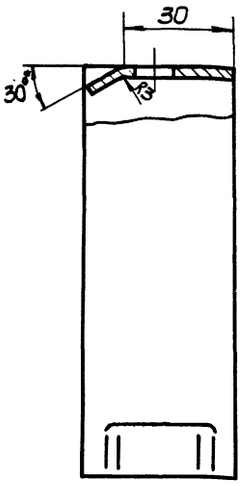

Обозначение	Размеры, мм B	B1	H	Масса, кг
КМС3-011	138	128	105	0,27
-01	155	145	123	0,3
-02	159	149	133	0,32
-03	182	172	148	0,35

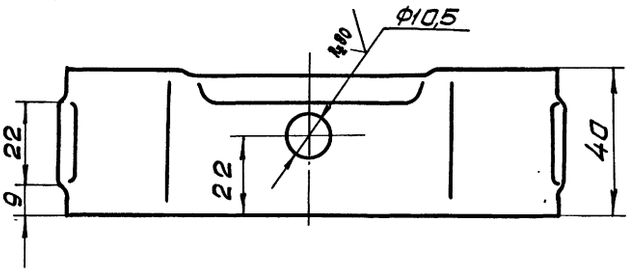

1. Предельные отклонения размеров по CM_8.
2.* Размеры для справок.

Изм.	Лист	№ документа	Подпись	Дата
Разработ.		Левина		
Проверил		Ткаченко		
Руководил		Котюк		
Н. контр.		Ткаченко		
Утвердил		Бердичевский		

КМС3-011

Хомут

Полоса 25×40 ГОСТ103-76 ВСт3кп2 ГОСТ535-58

Литера	Масса	Масштаб
	См. табл.	—
Лист	Листов 1	

Южгипрошахт г. Харьков КО

Формат 12

КМС3-010СБ

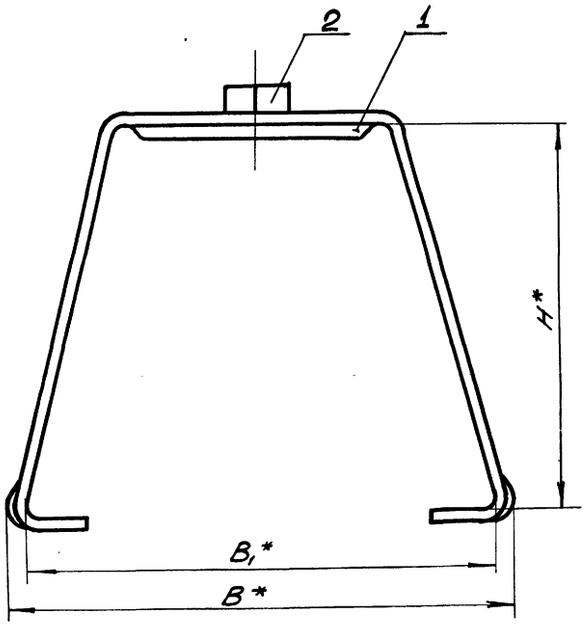

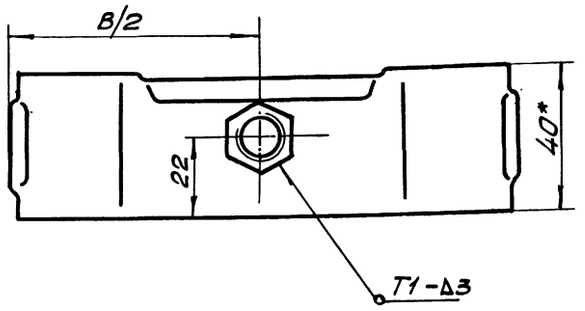

Обозначение	Размеры, мм B	B1	H	Масса, кг
КМС3-010	138	128	105	0,29
-01	155	145	123	0,32
-02	159	149	133	0,34
-03	182	172	148	0,37

1. Сварку произвести электродами типа 942 ГОСТ9467-75.
2. Сварные швы выполнить по ГОСТ5264-69.
3. Антикоррозионное покрытие: лак БТ-577 ГОСТ5631-70, черный, в 2 слоя.
4.* Размеры для справок.

7583/II ч.2 60

Изм.	Лист	№ документа	Подпись	Дата
Разработ.		Левина		
Проверил		Ткаченко		
Руководил		Котюк		
Н. контр.		Ткаченко		
Утвердил		Бердичевский		

КМС3-010СБ

Хомут

Сборочный чертеж

Литера	Масса	Масштаб
	См. табл.	—
Лист	Листов 1	

Южгипрошахт г. Харьков КО

Формат 12

Инв. № подл. | Подпись и дата | Взам. инв. № | Инв. № дубл. | Подпись и дата

КМС3-021

(✓)

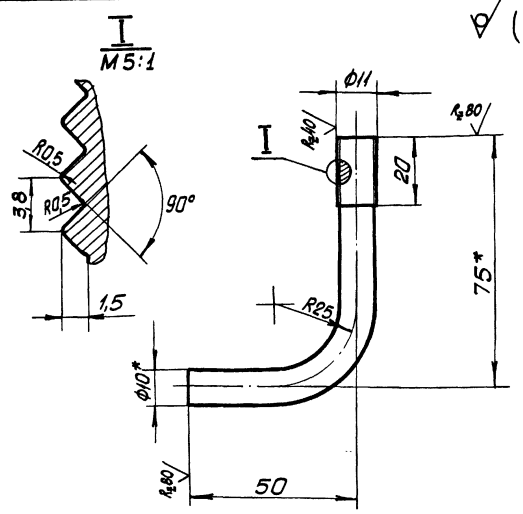

1. Предельные отклонения размеров по CM_8.
2. * Размеры для справок.

Изм.	Лист	№ документа	Подпись	Дата	
Разработ.		Левина			КМС3-021
Проверил		Ткаченко			Крюк
Н. контр.		Ткаченко			Литера: — Масса: 0,07 Масштаб: 1:1
Утвердил		Коток			Лист — Листов 1
					Круг В10 ГОСТ2590-71 / ВСт3пс2 ГОСТ535-58
					Южгипрошахт г. Харьков КО

Инв. № подл. | Подпись и дата | Взам. инв. № | Инв. № дубл. | Подпись и дата

Формат 11

КМС4-011

(✓)

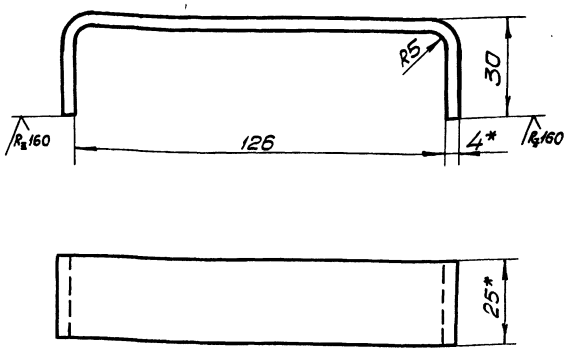

1. Предельные отклонения размеров по CM_8.
2. * Размеры для справок.

Изм.	Лист	№ документа	Подпись	Дата	
Разработ.		Левина			КМС4-011
Проверил		Ткаченко			Планка
Н. контр.		Ткаченко			Литера: — Масса: 0,135 Масштаб: 1:1
Утвердил		Коток			Лист — Листов 1
					Полоса 4х25 ГОСТ103-76 / ВСт3кп2 ГОСТ535-58
					Южгипрошахт г. Харьков КО

Инв. № подл. | Подпись и дата | Взам. инв. № | Инв. № дубл. | Подпись и дата

Формат 11

Формат	Зона	Позиция	Обозначение	Наименование	Кол.	Примечание
				Документация		
12			КМС3-020СБ	Сборочный чертеж		
				Детали		
11		1	КМС3-021	Крюк	1	0,07кг
11		2	КМС3-022	Планка	1	0,05кг

Изм.	Лист	№ документа	Подпись	Дата	
Разработ.		Левина			КМС3-020
Проверил		Ткаченко			Крюк
Руководил		Коток			Литера: — Лист — Листов 1
Н. контр.		Ткаченко			
Утвердил		Бердичевский			Южгипрошахт г. Харьков КО

Инв. № подл. | Подпись и дата | Взам. инв. № | Инв. № дубл. | Подпись и дата

Формат 11

Формат	Зона	Позиция	Обозначение	Наименование	Кол.	Примечание
				Документация		
12			КМС4-010СБ	Сборочный чертеж		
				Детали		
11		1	КМС3-021	Крюк	2	0,07кг
11		2	КМС4-011	Планка	1	0,135кг
				7583/II г. ?	61	

Изм.	Лист	№ документа	Подпись	Дата	
Разработ.		Левина			КМС4-010
Проверил		Ткаченко			Подвеска
Руководил		Коток			Литера: — Лист — Листов 1
Н. контр.		Ткаченко			
Утвердил		Бердичевский			Южгипрошахт г. Харьков КО

Инв. № подл. | Подпись и дата | Взам. инв. № | Инв. № дубл. | Подпись и дата

Формат 11

КМС4-010СБ

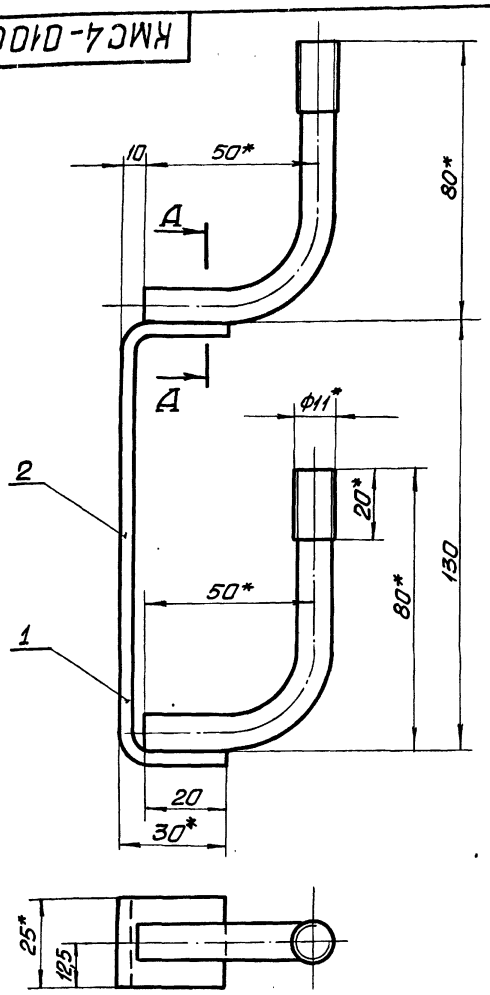

А-А

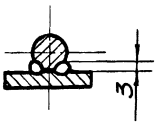

1. Сварка ручная электродуговая.
2. Сварку произвести электродами типа Э42 ГОСТ 9467-75.
3. Антикоррозионное покрытие: Лак БТ-577 ГОСТ 5631-70, черный, в 2 слоя.
4.* Размеры для справок.

Изм.	Лист	№ документа	Подпись	Дата
Разработ.		Левина		
Проверил		Ткаченко		
Руководит.		Латок		
Н. контр.		Ткаченко		
Утвердил		Бердичевский		

КМС4-010СБ

Подвеска

Сборочный чертеж

Литера	Масса	Масштаб
	0,3	1:1

Лист | Листов 1

Южгипрошахт г. Харьков КО

Формат 12

КМС3-020СБ

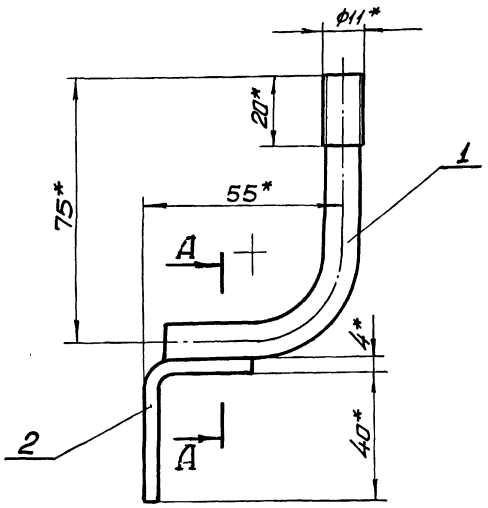

А-А

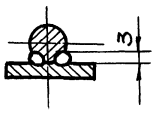

1. Сварка ручная электродуговая.
2. Сварку произвести электродами типа Э42 ГОСТ 9467-75.
3. Антикоррозионное покрытие: Лак БТ-577 ГОСТ 5631-70, черный, в 2 слоя.
4.* Размеры для справок.

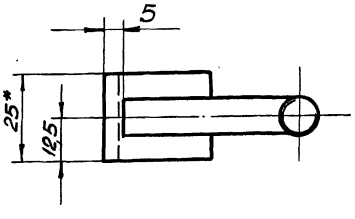

7583/II г. 2 62

Изм.	Лист	№ документа	Подпись	Дата
Разработ.		Левина		
Проверил.		Ткаченко		
Руководит.		Латок		
Н. контр.		Ткаченко		
Утвердил		Бердичевский		

КМС3-020СБ

Крюк

Сборочный чертеж

Литера	Масса	Масштаб
	0,13	1:1

Лист | Листов 1

Южгипрошахт г. Харьков КО

Формат 12

Инв. № подл. | Подпись и дата | Взам. инв. № | Инв. № дубл. | Подпись и дата

КМС3-022

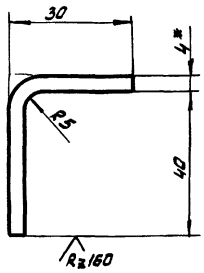

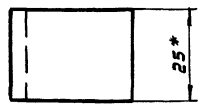

1. Предельные отклонения размеров по СМ8.

2. *Размеры для справок.

Изм.	Лист	№ документ.	Подпись	Дата	КМС3-022		
Разработ.		Левина			Планка	Литера	Масса 0,05	Масштаб 1:1
Проверил		Ткаченко				Лист	Листов 1
Н. контр.		Ткаченко			Полоса 4х25 ГОСТ 103-76 Вст3кп2 ГОСТ 535-88	Южгипрошахт г. Харьков	КО
Утвердил		Каток					

Инв. № подл. | Подпись и дата | Взам. инв. № | Инв. № дубл. | Подпись и дата

Формат 11

КБС2-011

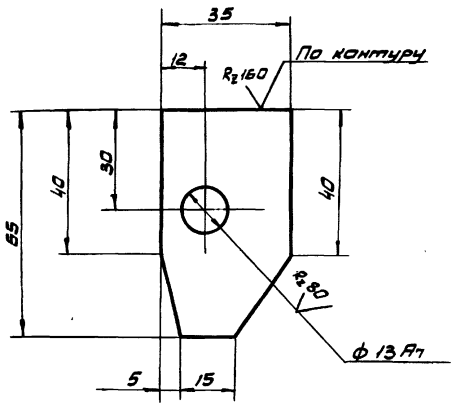

Неуказанные предельные отклонения размеров по СМ8.

Изм.	Лист	№ документ.	Подпись	Дата	КБС2-011		
Разработ.		Левина			Планка	Литера	Масса 0,06	Масштаб 1:1
Проверил		Ткаченко				Лист	Листов 1
Н. контр.		Ткаченко			Лист Б40 ГОСТ 19903-74 Вст3кп2 ГОСТ 14637-69	Южгипрошахт г. Харьков	КО
Утвердил		Каток					

Инв. № подл. | Подпись и дата | Взам. инв. № | Инв. № дубл. | Подпись и дата

Формат 11

Формат	Зона	Позиция	Обозначение	Наименование	Кол.	Примечание
				Документация		
12			КБС1-010СБ	Сборочный чертеж		
				Детали		
Н		1	КМС2-011	Крюк	1	0,12 кг
Н		2	КМС2-012	Планка	1	0,035 кг

Изм.	Лист	№ документ.	Подпись	Дата	КБС1-010		
Разработ.		Левина			Крюк.	Литера	Лист	Листов 1
Проверил		Ткаченко				Южгипрошахт г. Харьков	КО
Руководил		Каток					
Н. контр.		Ткаченко					
Утвердил		Бердичевский					

Инв. № подл. | Подпись и дата | Взам. инв. № | Инв. № дубл. | Подпись и дата

Формат 11

Формат	Зона	Позиция	Обозначение	Наименование	Кол.	Примечание
				Документация		
12			КБС2-010СБ	Сборочный чертеж		
				Детали		
Н		1	КБС2-011	Планка	1	0,06 кг
11		2	КМС2-011	Крюк	1	0,12 кг
Н		3	КМС3-021	Крюк	1	0,07 кг

7583/II г. 2 — 63

Изм.	Лист	№ документ.	Подпись	Дата	КБС2-010		
Разработ.		Левина			Подвеска	Литера	Лист	Листов 1
Проверил		Ткаченко				Южгипрошахт г. Харьков	КО
Руководил		Каток					
Н. контр.		Ткаченко					
Утвердил		Бердичевский					

Инв. № подл. | Подпись и дата | Взам. инв. № | Инв. № дубл. | Подпись и дата

Формат 11

Инв. № подл.	Подпись и дата	Взам. инв. №	Инв. № дубл.	Подпись и дата

Формат	Зона	Позиц.	Обозначение	Наименование	Кол. на исполн. КМС4-000-				Примечание
					–	01	02	03	
				Документация					
22			КМС4-000СБ	Сборочный чертеж	×	×	×	×	
				Сборочные единицы					
11		1	КМС3-010	Хомут	1				0,29 кг
			-01	Хомут		1			0,32 кг
			-02	Хомут			1		0,34 кг
			-03	Хомут				1	0,37 кг
11		2	КМС4-010	Подвеска	1	1	1	1	0,3 кг

Лит.	Шифр КМС4-1	КМС4-2	КМС4-3	КМС4-4

Изм.	Лист	№ докумен.	Подпись	Дата	КМС4-000		
Разработ.		Левина			Кронштейн КМС4	Литера	Лист 1 / Листов 2
Проверил		Ткаченко				Южгипрошахт г. Харьков	КО
Руковод.		Коток					
Н. контр.		Ткаченко					
Утвердил		Бердичевский					

Формат 11

Инв. № подл.	Подпись и дата	Взам. инв. №	Инв. № дубл.	Подпись и дата

Формат	Зона	Позиц.	Обозначение	Наименование	Кол. на исполн. КТС2-000-		Примечание
					–	01	
				Документация			
22			КТС2-000СБ	Сборочный чертеж	×	×	
				Сборочные единицы			
11		1	КТС2-010	Подвеска	1		0,6 кг
			-01	Подвеска		1	0,8 кг
				Детали			
11		2	КТАГ2-001	Планка	2		0,073 кг
11			ГТК2-001	Планка		2	0,063 кг

Лит.	Шифр КТС2-1	КТС2-2

Изм.	Лист	№ докумен.	Подпись	Дата	КТС2-000		
Разработ.		Левина			Кронштейн КТС2	Литера	Лист 1 / Листов 2
Проверил		Ткаченко				Южгипрошахт г. Харьков	КО
Руковод.		Коток					
Н. контр.		Ткаченко					
Утвердил		Бердичевский					

Формат 11

Инв. № подл.	Подпись и дата	Взам. инв. №	Инв. № дубл.	Подпись и дата

Формат	Зона	Позиц.	Обозначение	Наименование	Кол. на исполн. КМС4-000-				Примечание
					–	01	02	03	
				Стандартные изделия					
		3		Болт М10х35.66.019фос. ГОСТ7796-70	1	1	1	1	0,028 кг
		4		Изолятор РФ-10 - ГОСТ2366-67	2	2	2	2	0,08 кг

Изм.	Лист	№ докум.	Подпись	Дата	КМС4-000	Лист 2

Формат 11

Инв. № подл.	Подпись и дата	Взам. инв. №	Инв. № дубл.	Подпись и дата

Формат	Зона	Позиц.	Обозначение	Наименование	Кол. на исполн. КТС2-000-		Примечание
					–	01	
				Стандартные изделия			
		3		Болт М12х40.66.019фос ГОСТ7796-70	2	2	0,047 кг
		4		Гайка М12.4.019фос ГОСТ5915-70	2	2	0,015 кг
		5		Шайба 12.65Г.019фос ГОСТ6402-70	2	2	0,003 кг
		6		Изолятор РФ-10 ГОСТ2366-67	2	2	0,08 кг

Изм.	Лист	№ докумен.	Подпись	Дата	КТС2-000	Лист 2

Формат 11

7583/II г.2

КМС4-000СБ

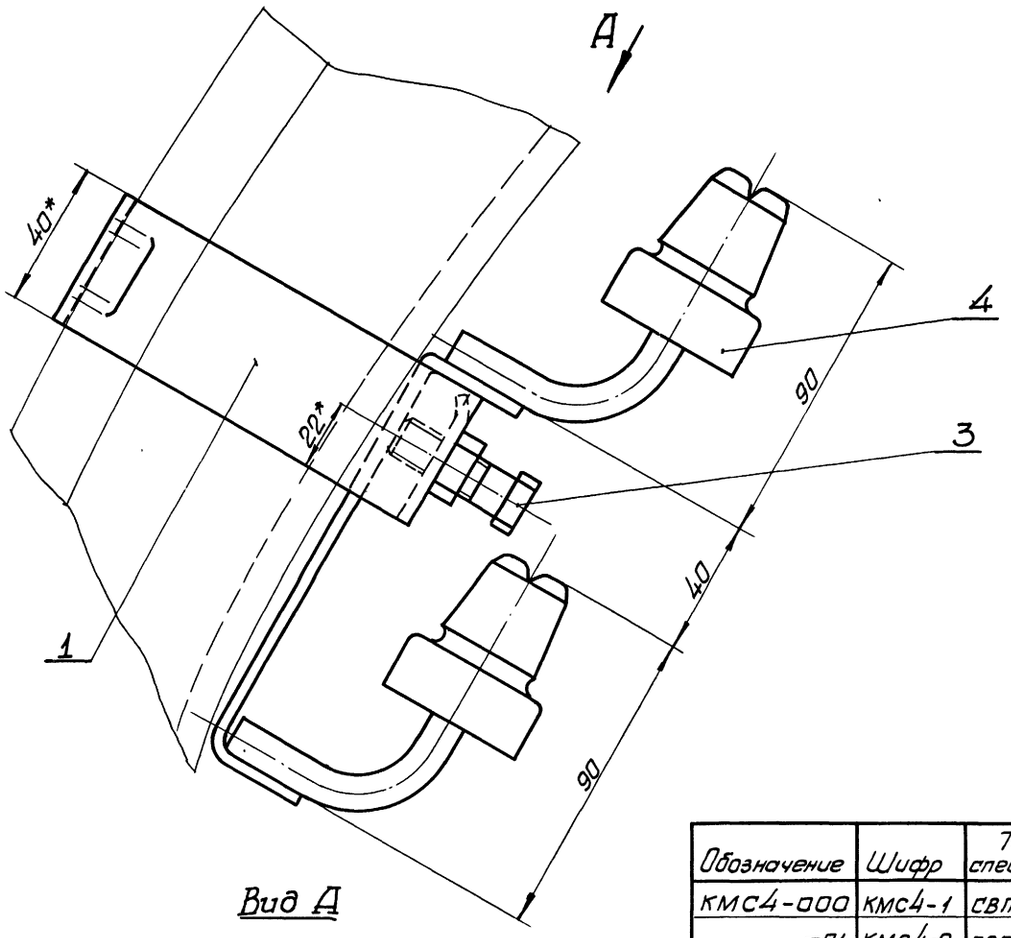

Вид А

Обозначение	Шифр	Тип спецпрофиля	Размеры, мм		Масса, кг
			B,	H	
КМС4-000	КМС4-1	СВП14, СВП17	128	105	0,78
-01	КМС4-2	СВП19, СВП22	145	123	0,81
-02	КМС4-3	СВП27	149	133	0,83
-03	КМС4-4	СВП33	172	148	0,86

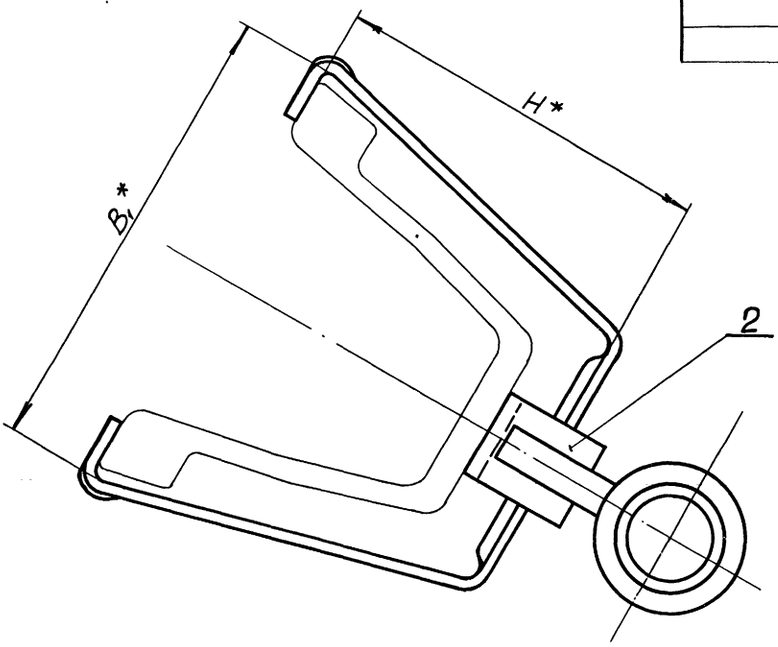

1. Общие технические условия на изготовление по ОСТ24.070.01.
2. Изолятор поз.4 крепить к кронштейну на пеньке с суриком.
3. * Размеры для справок.

7583/II г.2 65

Изм.	Лист	№ документ.	Подпись	Дата
Разраб.		Левина		
Проверил		Ткаченко		
Руковод.		Коток		
Н. контр.		Ткаченко		
Утвердил		Бердичевский		

КМС4-000СБ

Кронштейн КМС4
Сборочный чертеж

Литера	Масса	Масштаб
	См. табл.	—
Лист	Листов 1	

Южгипрошахт
г. Харьков
КО

Инв. № подл. | Подпись и дата | Взам. инв. № | Инв. № дубл. | Подпись и дата

Формат 22

Инв. № подл. | Подпись и дата | Взам. инв. № | Инв. № дубл. | Подпись и дата

Формат	Зона	Позиц.	Обозначение	Наименование	Кол. на исполн. КБС1-000-		Примечание
					-	01	
				Документация			
22			КБС1-000СБ	Сборочный чертеж	X	X	
				Сборочные единицы			
11		1	КБС1-010	Крюк	1	1	0,16 кг
				Детали			
12		2	ЖБСК2-002	Хомут	2		0,2 кг
12			ЖБСП2-001	Хомут		2	0,14 кг

Лит. | Шифр: КБС1-1 | КБС1-2

КБС1-000

Изм.	Лист	№ документ.	Подпись	Дата
Разработ.		Левина		
Проверил		Ткаченко		
Руководит.		Котюк		
Н. контр.		Ткаченко		
Утвердил		Бердичевский		

Кронштейн КБС1

Литера	Лист	Листов
	1	2

Южгипрошахт, г. Харьков, КО

Формат 11

Инв. № подл. | Подпись и дата | Взам. инв. № | Инв. № дубл. | Подпись и дата

Формат	Зона	Позиц.	Обозначение	Наименование	Кол. на исполн. КБС2-000-		Примечание
					-	01	
				Документация			
22			КБС2-000СБ	Сборочный чертеж	X	X	
				Сборочные единицы			
11		1	КБС2-010	Подвеска	1	1	0,26 кг
				Детали			
12		2	ЖБСК2-002	Хомут	2		0,2 кг
12			ЖБСП2-001	Хомут		2	0,14 кг

Лит. | Шифр: КБС2-1 | КБС2-2

КБС2-000

Изм.	Лист	№ докумен.	Подпись	Дата
Разработ.		Левина		
Проверил		Ткаченко		
Руковод.		Котюк		
Н. контр.		Ткаченко		
Утвердил		Бердичевский		

Кронштейн КБС2

Литера	Лист	Листов
	1	2

Южгипрошахт, г. Харьков, КО

Формат 11

Инв. № подл. | Подпись и дата | Взам. инв. № | Инв. № дубл. | Подпись и дата

Формат	Зона	Позиц.	Обозначение	Наименование	Кол. на исполн. КБС1-000-		Примечание
					-	01	
				Стандартные изделия			
		3		Болт М10×80.66.019 фос			
				ГОСТ 7796-70	1	1	0,036 кг
		4		Гайка М10.8.019 фос			
				ГОСТ 5915-70	1	1	0,011 кг
		5		Шайба 10.65Г.019 фос			
				ГОСТ 6402-70	1	1	0,002 кг
		6		Шайба 10.019 фос			
				ГОСТ 11371-68	1	1	0,004 кг
		7		Изолятор РФ-10			
				ГОСТ 2366-67	1	1	0,08 кг

99

7583/II г.2

Изм. | Лист | № докум. | Подпись | Дата: КБС1-000 | Лист 2

Формат 11

Инв. № подл. | Подпись и дата | Взам. инв. № | Инв. № дубл. | Подпись и дата

Формат	Зона	Позиц.	Обозначение	Наименование	Кол. на исполн. КБС2-000-		Примечание
					-	01	
				Стандартные изделия			
		3		Болт М12×80.66.019 фос			
				ГОСТ 7796-70	1	1	0,076 кг
		4		Гайка М12.8.019 фос			
				ГОСТ 5915-70	1	1	0,015 кг
		5		Шайба 12.65Г.019 фос			
				ГОСТ 6402-70	1	1	0,003 кг
		6		Изолятор РФ-10			
				ГОСТ 2366-67	2	2	0,08 кг

Изм. | Лист | № докумен. | Подпись | Дата: КБС2-000 | Лист 2

Формат 11

КБС1-000СБ

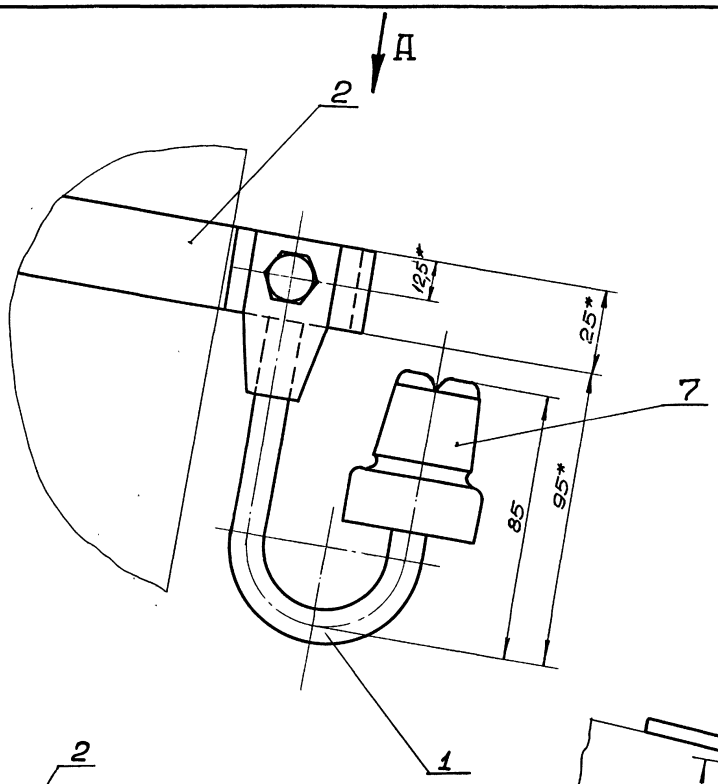

Вид А
Рис.2

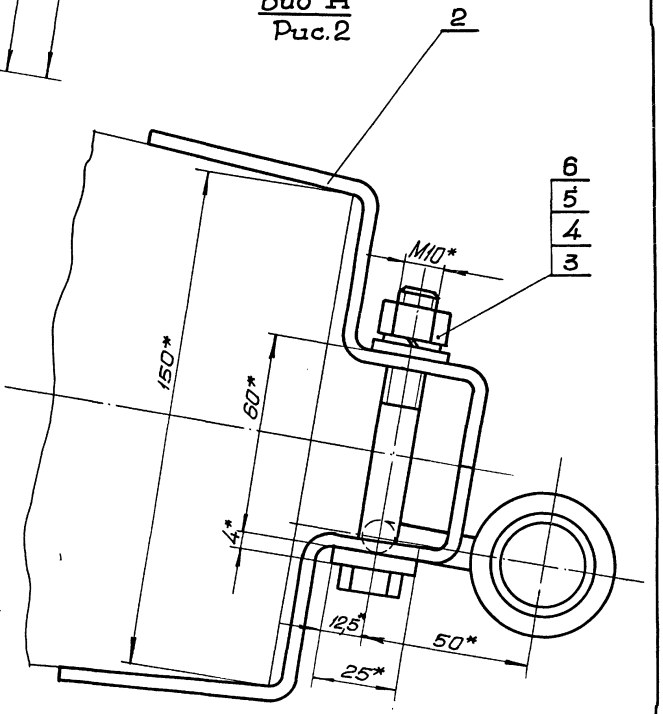

Вид А
Рис.1

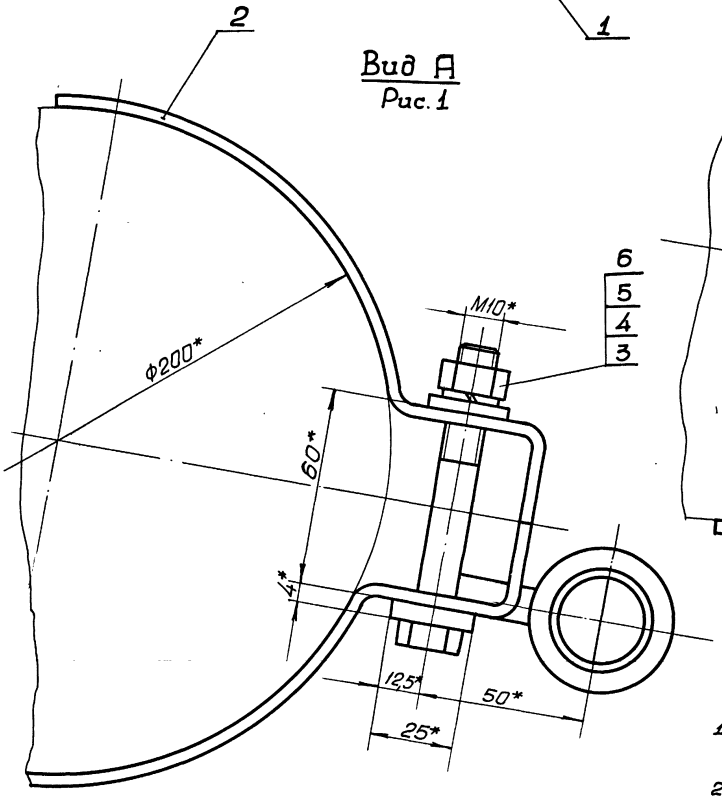

1. Общие технические условия на изготовление по ОСТ24.070.01.
2. Изолятор поз. 7 крепить к крюку на пеньке с суриком.
3. * Размеры для справок.

Обозначение	Шифр	Рис.	Масса, кг
КБС1-000	КБС1-1	1	0,72
-01	КБС1-2	2	0,6

7583/II г.2 67

Изм.	Лист	№ документа	Подпись	Дата
Разраб.		Левина		
Проверил		Ткаченко		
Руковод.		Коток		
Н. контр.		Ткаченко		
Утвердил		Бердичевский		

КБС1-000СБ

Кронштейн КБС1
Сборочный чертеж

Литера	Масса	Масштаб
	См. табл.	1:1

Лист | Листов 1

Южгипрошахт
г. Харьков
КО

Формат А2

Инв. № подл. | Подпись и дата | Взам. инв. № | Инв. № дубл. | Подпись и дата

КБС1-010СБ

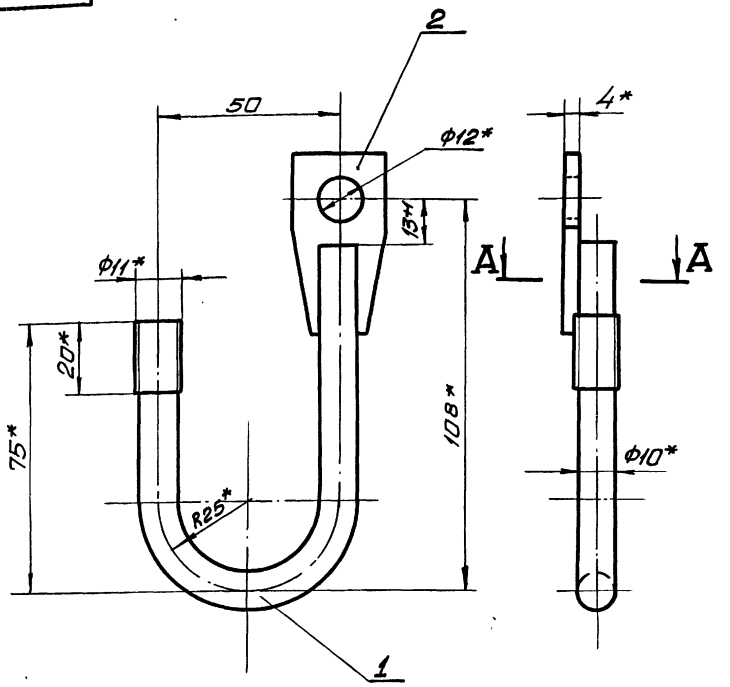

А-А

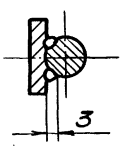

1. Сварка ручная электродуговая.
2. Сварку произвести электродами типа Э42 ГОСТ9467-75.
3. Антикоррозионное покрытие: лак БТ-577 ГОСТ5631-70, черный, в два слоя.
4.* Размеры для справок.

Изм.	Лист	№ докумен.	Подпись	Дата
Разработ.		Левина		
Проверил		Ткаченко		
Руководил		Хатак		
Н. контр.		Ткаченко		
Утвердил		Бердичевский		

КБС1-010СБ

Крюк

Сборочный чертеж

Литера	Масса	Масштаб
	0,16	1:1

Лист | Листов

Южгипрошахт г. Харьков КО

Формат 12

КБС2-010СБ

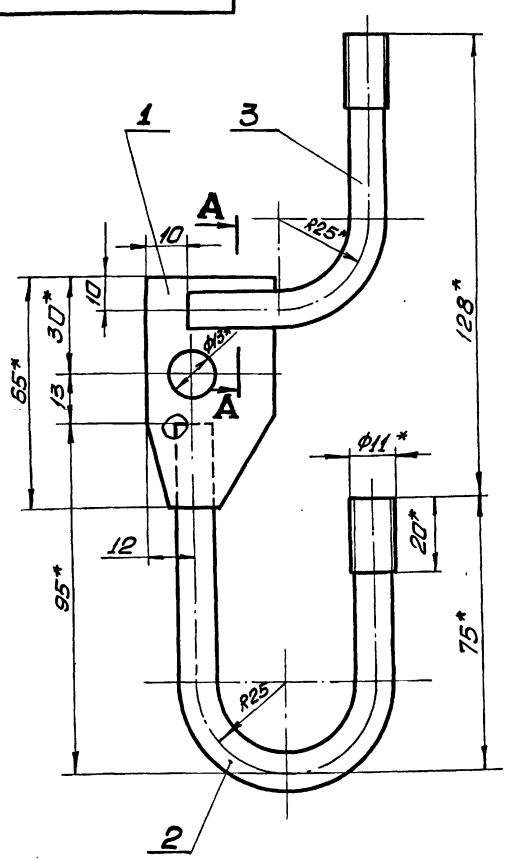

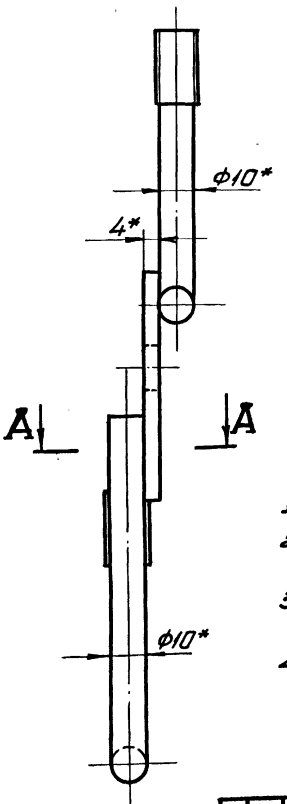

А-А

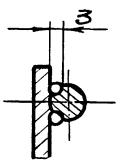

1. Сварка ручная электродуговая.
2. Сварку произвести электродами типа Э42 ГОСТ9467-75.
3. Антикоррозионное покрытие: лак БТ-577 ГОСТ5631-70, черный, в 2 слоя.
4.* Размеры для справок.

7583/II г. 2 68

Изм.	Лист	№ докумен.	Подпись	Дата
Разработ.		Левина		
Проверил		Ткаченко		
Руководил		Хатак		
Н. контр.		Ткаченко		
Утвердил		Бердичевский		

КБС2-010СБ

Подвеска

Сборочный чертеж

Литера	Масса	Масштаб
	0,26	1:1

Лист | Листов 1

Южгипрошахт г. Харьков КО

Формат 12

Инв. № подл. | Подпись и дата | Взам. инв. № | Инв. № дубл. | Подпись и дата

КБС2-000СБ

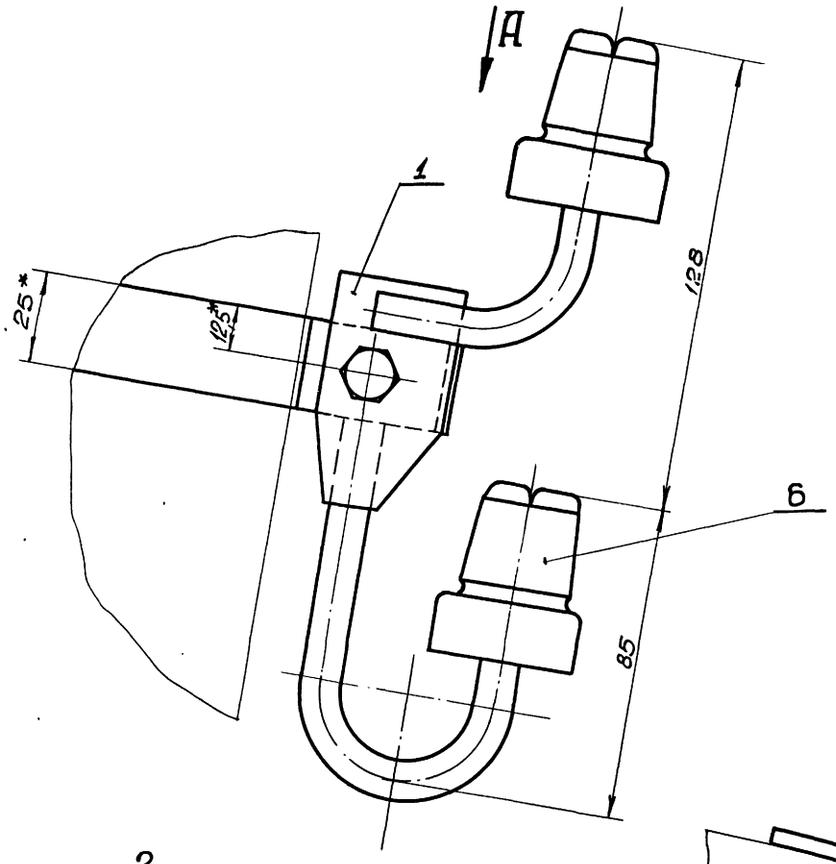

Вид А
Рис.2

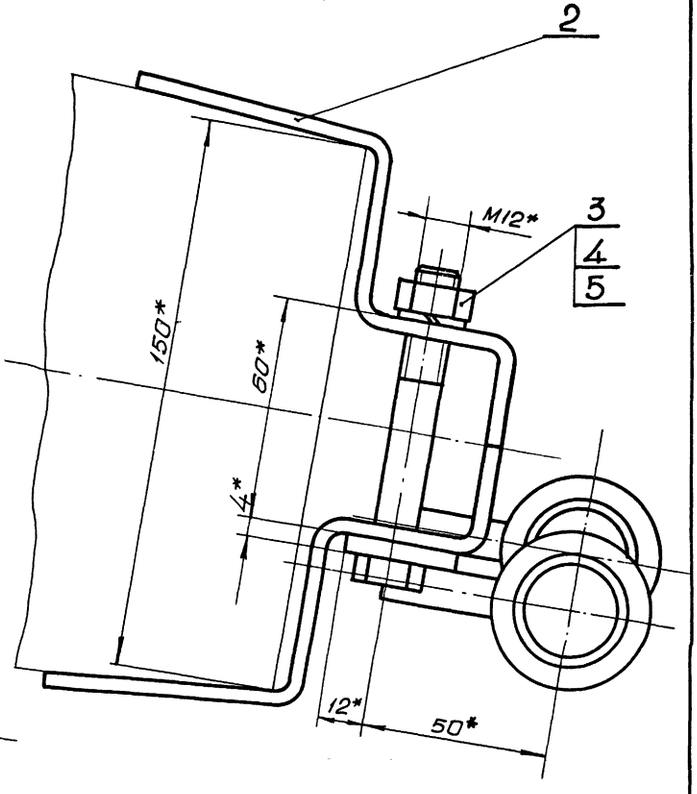

Вид А
Рис.1

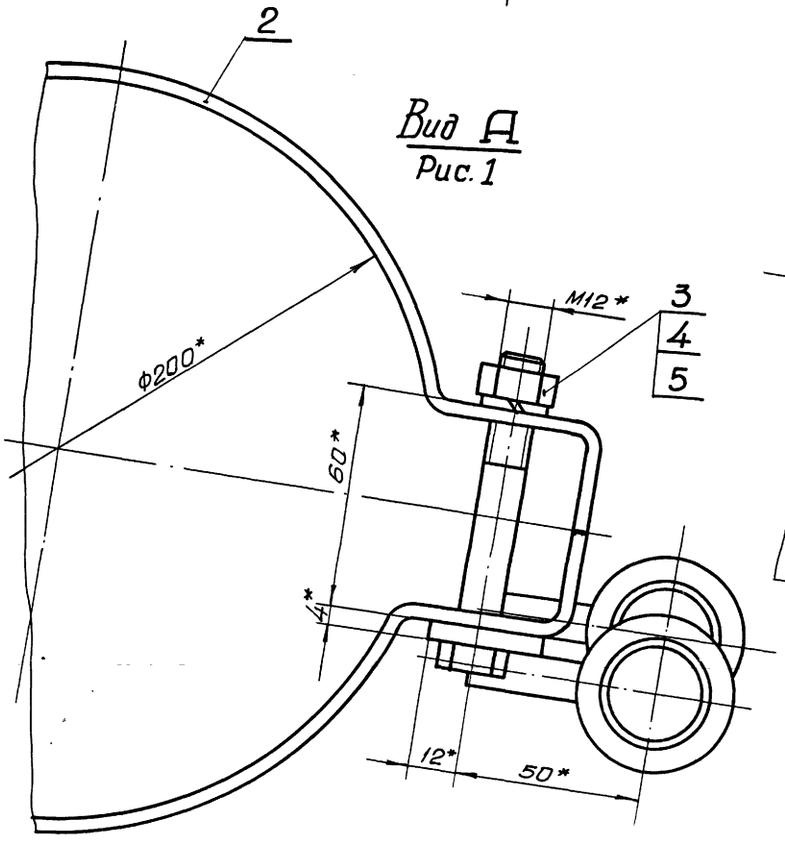

1. Общие технические условия на изготовление по ОСТ24.070.01.
2. Изолятор поз.6 крепить к крюку на пеньке с суриком.
3. * Размеры для справок.

Обозначение	Шифр	Рис.	Масса, кг
КБС2-000	КБС2-1	1	0,92
-01	КБС2-2	2	0,8

7583/II г.2 69

Изм.	Лист	№ документ.	Подпись	Дата	КБС2-000СБ			
Разраб.		Левина			Кронштейн КБС2	Литера	Масса	Масштаб
Проверил		Ткаченко					См. табл.	1:1
Руковод		Хотюк			Сборочный чертеж	Лист	Листов 1	
Н. контр		Ткаченко				Южгипроцахт г. Харьков		КО
Утвердил		Бердичевский						

Инв. № подл. | Подпись и дата | Взам. инв. № | Инв. № дубл. | Подпись и дата

Формат 22

БКА2-001

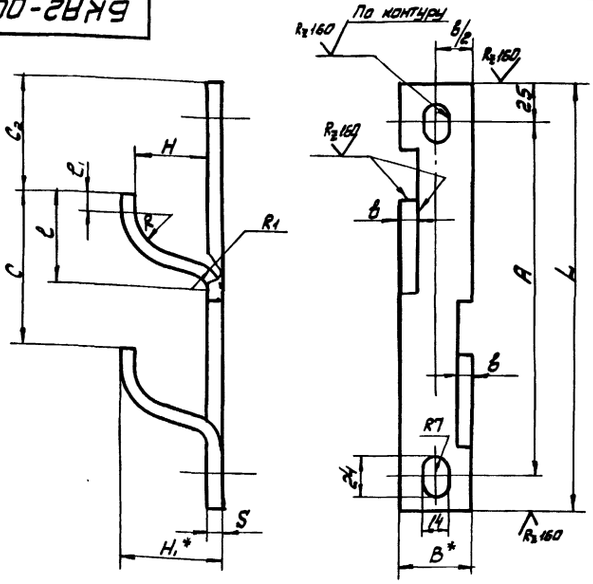

1. Предельные отклонения размеров по СМв.
2. Антикоррозионное покрытие: лак БТ-577 ГОСТ 5631-70 черный, в 2 слоя.
3. * Размеры для справок.

Обозначение	Размеры, мм												Масса, кг.
	A	C	C2	H	H1	R	R1	L	l	l1	b	S×B	
БКА2-001	205	85	78	40	48	20	8	255	47	10	15	4×50	0,4
-01	305	130	100	70	82	35	12	355	75	15	25	6×60	1,0

Изм.	Лист	№ докумен.	Подп.	Дата
Разраб.		Левина		
Провер.		Ткаченко		
Руководит.		Котон		
Н.контр.		Ткаченко		
Утвердил				

БКА2-001

Кронштейн

Литера	Масса	Масштаб
	см. табл.	—
Лист	Листов 1	

Полоса ГОСТ 103-76 Вст3кп2 ГОСТ 535-58

Южгипрошахт г. Харьков КО

Формат	Зона	Позиц.	Обозначение	Наименование	Кол.	Примечание
				Документация		
22		КТС1-000СБ		Сборочный чертеж		
				Сборочные единицы		
Н		1	КБС1-010	Крюк	1	0,15 кг
				Детали		
11		2	КТС1-001	Шайба	2	0,04 кг
				Стандартные изделия		
		3		Болт М10×40.66.019 фос ГОСТ 7796-70	1	0,031 кг
		4		Гайка М10.4.019 фос ГОСТ 5915-70	1	0,011 кг
		5		Шайба 10.65Г.019 фос ГОСТ 6402-70	1	0,002 кг
		6		Изолятор РФР-10 ГОСТ 2348-67	1	0,08 кг

Изм.	Лист	№ докумен.	Подпись	Дата
Разработ.		Ткаченко		
Провери.		Левина		
Руковод.		Котон		
Н.контр.		Левина		
Утверд.		Бердичевский		

КТС1-000

Кронштейн КТС1.

Литера	Лист	Листов
	1	

Южгипрошахт г. Харьков КО

Формат 11

Кол. на испол. КТС2-010-

-	01
	×
	×

Обозначение	Наименование	Кол.	Примечание
	Документация		
КТС2-010СБ	Сборочный чертеж		
	Детали		
КМС3-021	Крюк	2	0,07 кг
КТС2-011	Полоса	2	0,4 кг
-01	Полоса	1	0,8 кг

Изм.	Лист	№ докумен.	Подпись	Дата
Разработ.		Левина		
Провер.		Ткаченко		
Руковод.		Котон		
Н.контр.		Ткаченко		
Утвердил		Бердичевский		

КТС2-010

Подвеска

Литера	Лист	Листов
	1	

Южгипрошахт г. Харьков КО

Формат 11

Рис. 1

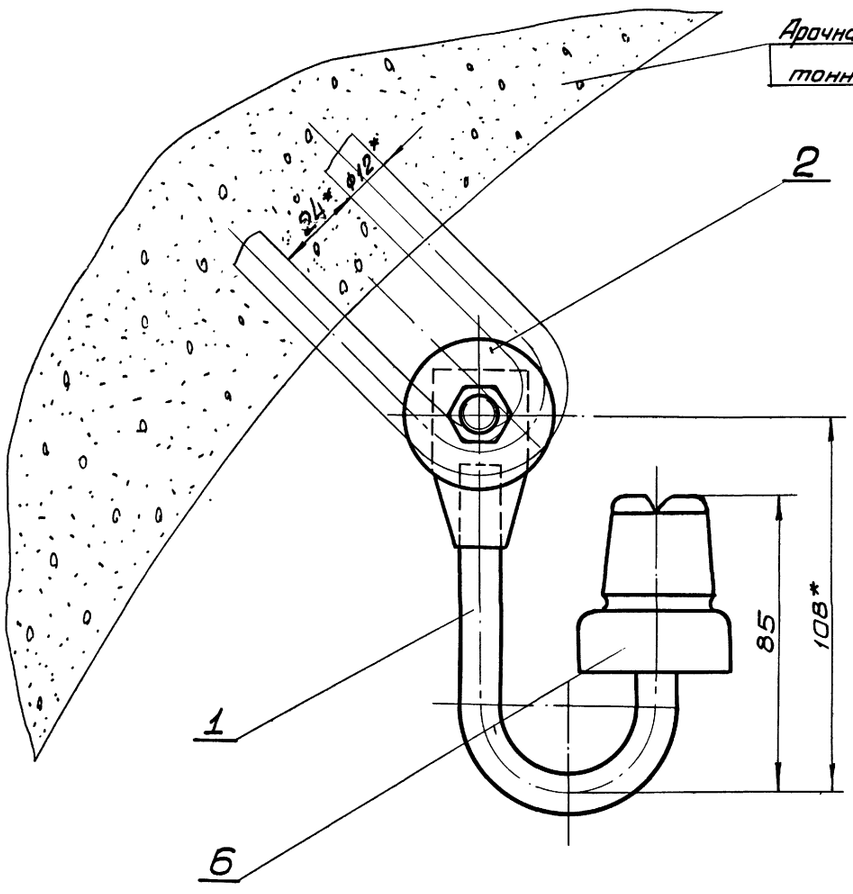

Вид А

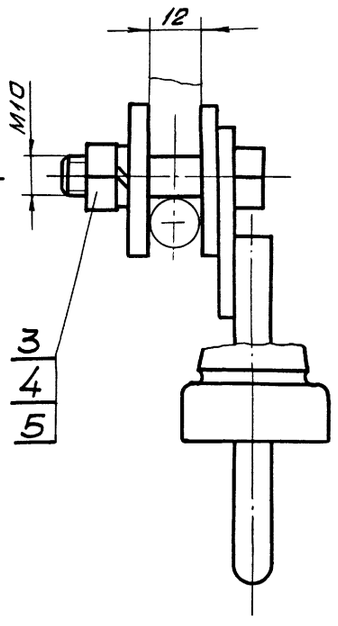

Рис. 2

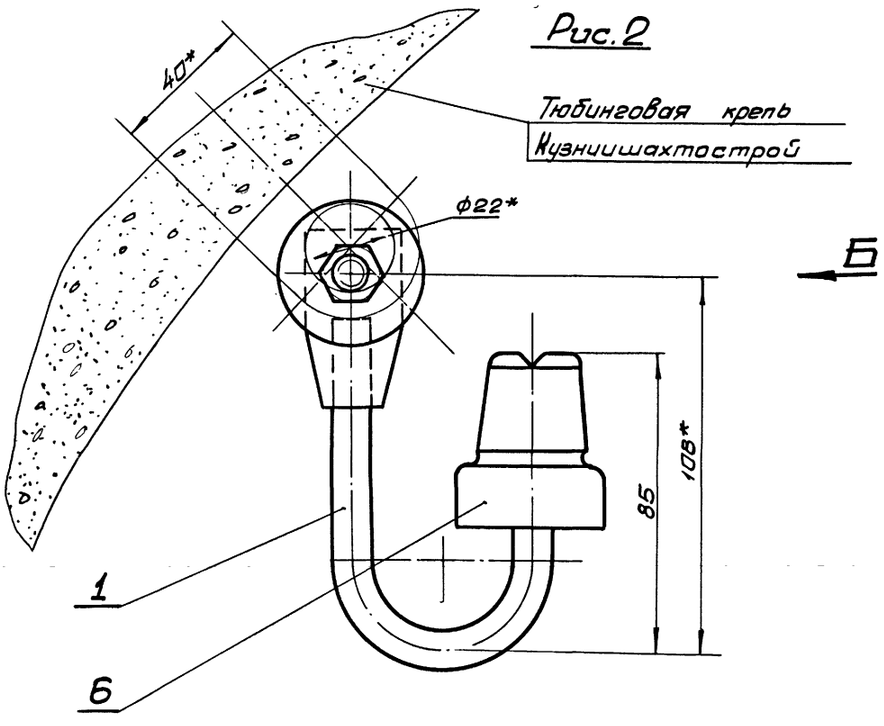

Вид Б

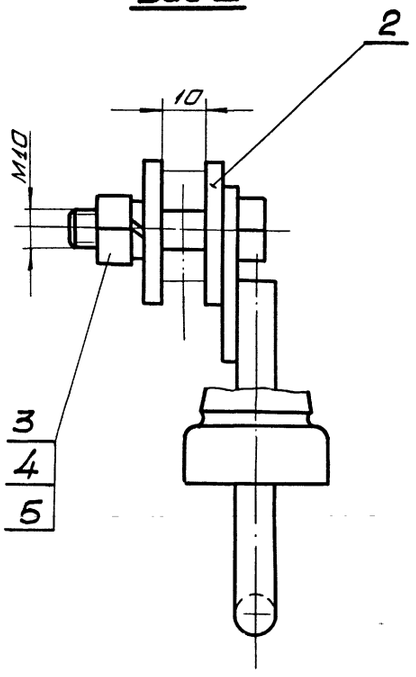

1. Общие технические условия на изготовление по ОСТ 24.070.01.
2. Изолятор поз. 6 крепить к крюку на пеньке с суриком.
3.* Размеры для справок.

71
7583/II г.2

					КТС1-000СБ			
Изм.	Лист	№ документ.	Подпись	Дата		Литера	Масса	Масштаб
Разраб.		Ткаченко			Кронштейн КТС1		0,36	1:1
Проверил		Левина				Лист	Листов	1
Руковод.		Котлок			Сборочный чертеж			
Н. контр.		Левина				Южгипрошахт г. Харьков		КО
Утвердил		Сердюковский						

Инв. № подл. | Подпись и дата | Взам. инв. № | Инв. № дубл. | Подпись и дата

КТС1-001

(√)А

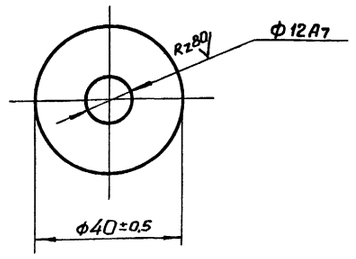

Антикоррозионное покрытие: лак БТ-577 ГОСТ 5631-70, черный, в 2 слоя.

Изм.	Лист	№ документ.	Подпись	Дата
Разработ.		Ткаченко		
Провери		Лебина		
Н.контр.		Лебина		
Утвердил		Коток		

КТС1-001

Шайба

Литера	Масса	Масштаб

Лист | Листов

Лист Б4 ГОСТ 19903-74 / Вст3кп2 ГОСТ 14637-69

ЮЖГИПРОШАХТ КО г. Харьков

Формат 11

КТС2-011

(√)А

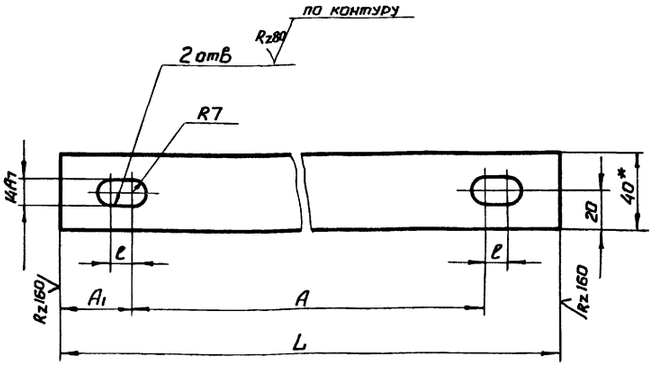

Обозначение	Размеры, мм A	A1	L	l	Масса, кг.
КТС1-011	240	40	320	12	0,4
-01	385	47,5	480	24	0,6

1. Неуказанные предельные отклонения размеров по СМ8.
2.* Размеры для справок.

Изм.	Лист	№ документ.	Подпись	Дата
Разработ.		Лебина		
Провери		Ткаченко		
Н.контр.		Ткаченко		
Утвердил		Коток		

КТС2-011

Полоса

Литера	Масса	Масштаб
	см. табл	—

Лист | Листов 1

Полоса 4×40 ГОСТ 103-76 / Вст3кп2 ГОСТ 535-58

ЮЖГИПРОШАХТ КО г. Харьков

Формат 11

КТС2-010СБ

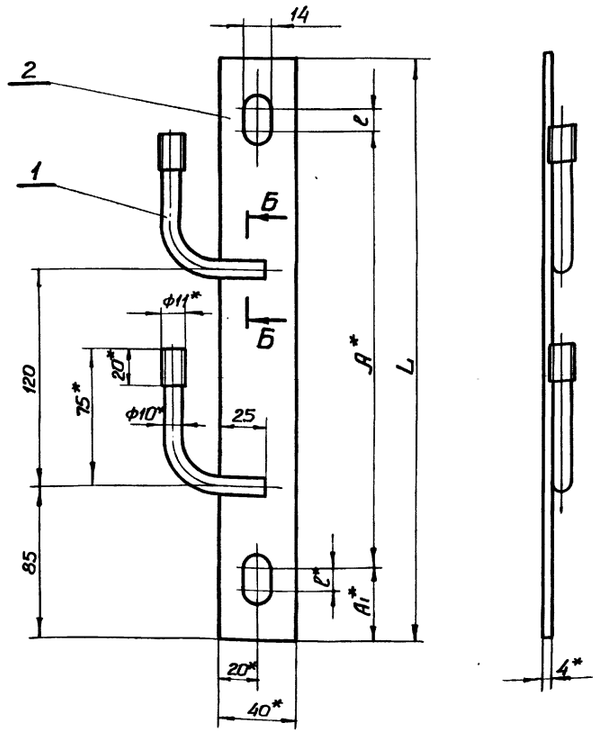

Б-Б
м1:1

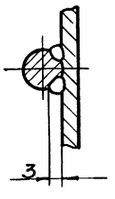

1. Сварка ручная электродуговая.
2. Сварные швы выполнить электродами типа Э42 ГОСТ 9467-75.
3. Предельные отклонения размеров по СМ8.
4. Антикоррозионное покрытие: лак БТ-577 ГОСТ 5631-70, черный, в 2 слоя.
5.* Размеры для справок.

Обозначение	Размеры, мм. A	A1	L	l	Масса, кг.
КТС2-020	240	40	320	12	0,6
-01	385	47,5	480	24	0,8

7583/II г.2 72

Изм.	Лист	№ документ.	Подпись	Дата
Разработ.		Лебина		
Провери		Ткаченко		
Н. контр.		Ткаченко		
Руководил		Коток		
Утвердил		Бердичевский		

КТС2-010СБ

Подвеска
Сборочный чертеж

Литера	Масса	Масштаб
	см. табл.	—

Лист | Листов 1

ЮЖГИПРОШАХТ КО г. Харьков

Формат 12

Инв. № подл. | Подпись и дата | Взам. инв. № | Инв. № дубл. | Подпись и дата

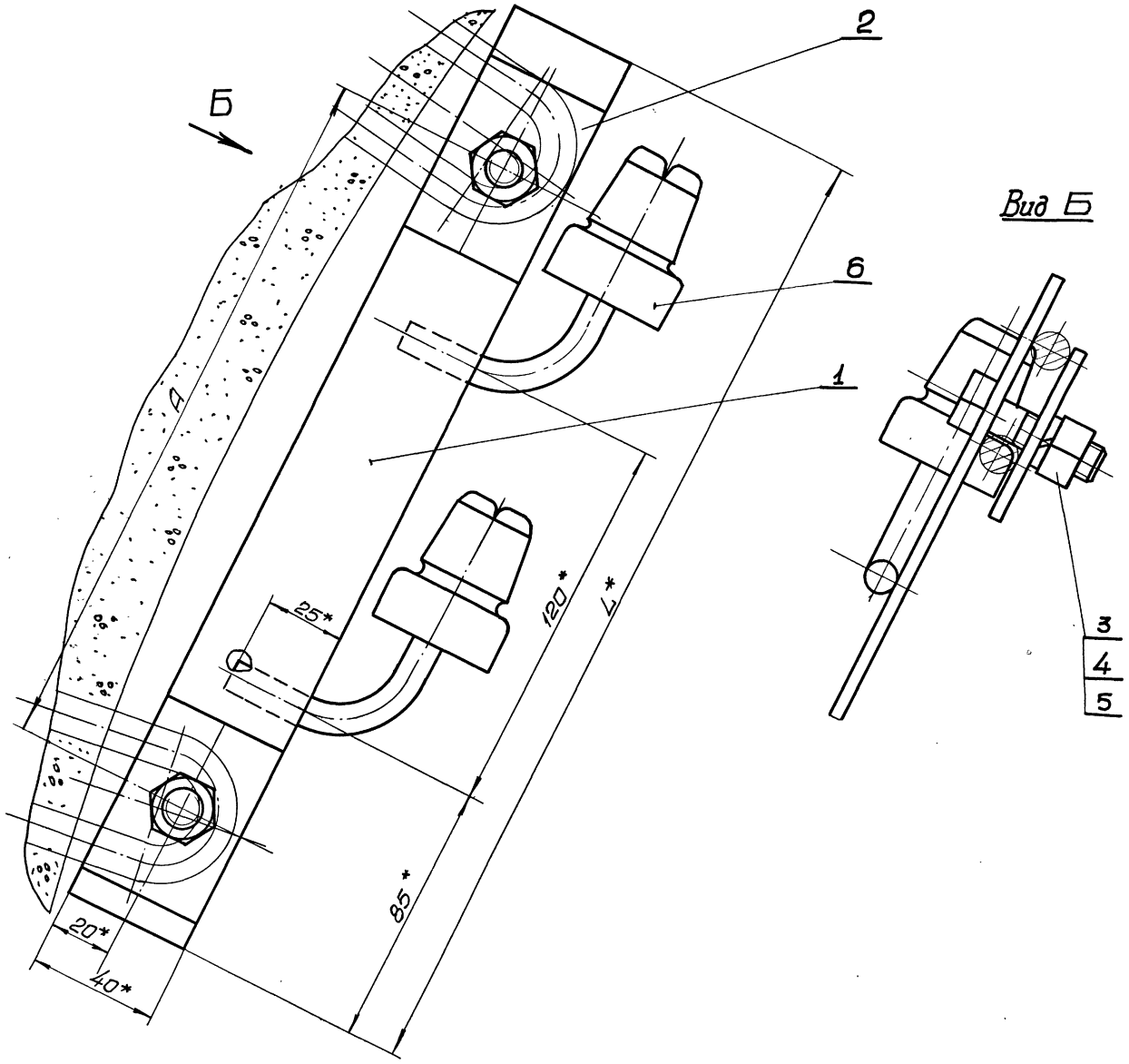

Обозначение	Шифр	Размеры, мм		Масса, кг
		A	L	
КТС2-000	КТС2-1	240	320	1,04
-01	КТС2-2	385	480	1,22

1. Общие технические условия на изготовление по ОСТ24.070.01.
2. Изолятор 6 крепить к подвеске на пеньке с суриком.
3. * Размеры для справок.

7583/II т.2 73

Изм.	Лист	№ документ.	Подпись	Дата	КТС2-000СБ
Разраб.		Левина			Кронштейн КТС2
Проверил		Ткаченко			Сборочный чертеж
Руковод.		Каток			
Н. контр.		Ткаченко			
Утвердил		Бердичевский			

Литера	Масса	Масштаб
	См. табл.	—
Лист	Листов 1	

Южгипрошахт, г. Харьков, КО

Формат 22

Инв. № подл. | Подпись и дата | Взам. инв. № | Инв. № дубл. | Подпись и дата

ПД-000-ТИ

Вид А

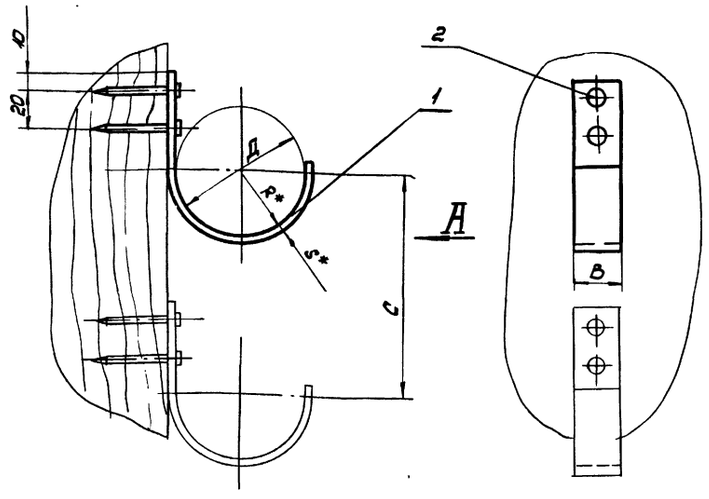

1. Общие технические условия на изготовление по ОСТ 24.070.01
2. *Размеры для справок.

Обозначение	Шифр	Максимально допустимая масса 1 п.м кабеля, кг	Размеры, мм Д	R	С	В	S	Масса, кг.
ПД-000	ПД-1	6,8	до 35	20	85	12	3	0,04
-01	ПД-2	13,6	свыше 35 до 65	35	120	25	5	0,17

ПД-000 СБ

Подвеска ПД

Сборочный чертеж.

Изм.	Лист	№ документа	Подпись	Дата
Разработал		Левина		
Проверил		Коток		
Руководил		Коток		
Н. контр.		Коток		
Утвердил		Бердичевский		

Литера	Масса	Масштаб
	см. табл.	—
Лист	Листов 1	

Южгипрошахт г. Харьков КО

Формат 12

ПД-001-ТИ

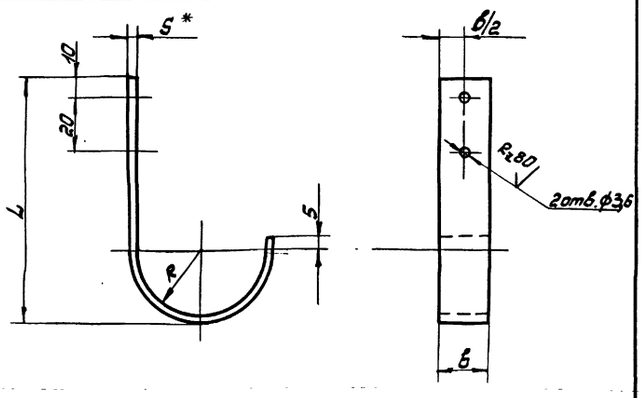

Обозначение	Размеры, мм R	L	В	S	Материал	Масса, кг
ПД-001	20	70	12	3	Лист ВЗ ГОСТ 19903-74 / Ст3кп2 ГОСТ 16523-70	0,03
-01	35	85	25	5	Полоса 5×25 ГОСТ 103-76 / Ст3кп2 ГОСТ 535-88	0,165

1. Предельные отклонения размеров по СМ8.
2. Антикоррозионное покрытие: лак БТ-577 ГОСТ 5631-70, черный в 2 слоя.
3. Шероховатость поверхностей реза $R_z 160$.
4. *Размеры для справок.

ПД-001

Подвеска

см. таблицу

Изм.	Лист	№ документа	Подпись	Дата
Разработал		Левина		
Проверил		Коток		
Руководил		Коток		
Н. контр.		Коток		

Литера	Масса	Масштаб
	см. табл.	—
Лист	Листов 1	

Южгипрошахт г. Харьков КО

Формат 11

Обозначение	Наименование	Кол. на испол. ПД-000-	Примечание
		-	01
	Документация		
ПД-000 СБ	Сборочный чертеж	X	X
	Детали		
ПД-001	Крючок	1	1
-01	Крючок	X	X
	Стандартные изделия		
	Гайка К3,0×70 ГОСТ 4028-63	2	2
			ПД-2
			ПД-1
			Шифр

0,03 кг
0,165 кг
0,004 кг

ПД-000

Подвеска ПД.

Южгипрошахт г. Харьков КО

Формат 11

Изм.	Лист	№ документа	Подпись	Дата
Разработал		Левина		
Проверил		Коток		
Руководил		Коток		
Н. контр.		Коток		
Утвердил		Бердичевский		

Инв. № подл. | Подпись и дата | Взам. инв. № | Инв. № дубл. | Подпись и дата

Формат 12

ТОО-2И

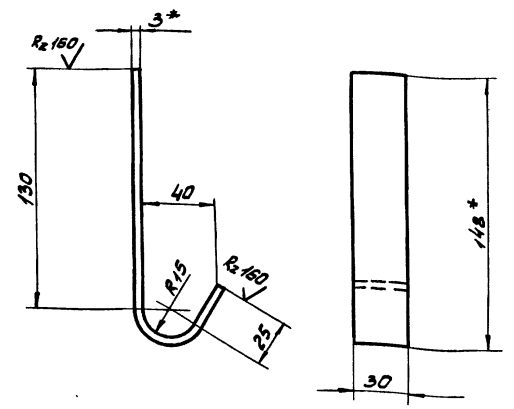

1. Предельные отклонения размеров по СМ8.
2. Антикоррозионное покрытие: лак БТ-577 ГОСТ 5631-70, черный, в 2 слоя.
3. * Размеры для справок.

Изм.	Лист	№ документ.	Подпись	Дата
Разработ.		Левина		
Проверил		Ткаченко		
Н.контр.		Ткаченко		
Утвердил		Коток		

П2-001

Крючок

Литера	Масса	Масштаб
	0,13	1:2
Лист	Листов 1	

Лента 3х30 ГОСТ 6009-74 Вст3кп2 ГОСТ 535-58

Южгипрошахт г. Харьков КО

Формат 11

ТОО-А

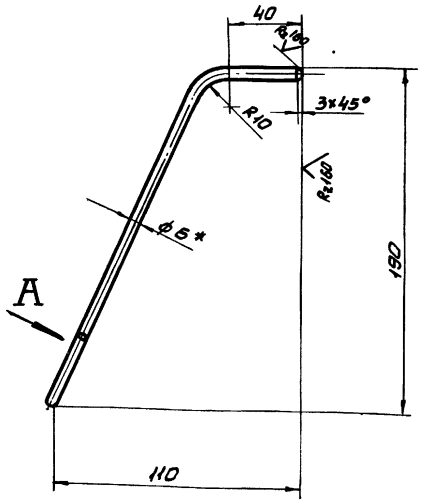

Вид А Повернуто

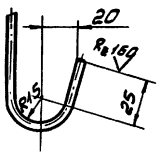

1. Предельные отклонения по СМ8.
2. Антикоррозионное покрытие: лак БТ-577 ГОСТ 5631-70, черный, в 2 слоя.
3. * Размеры для справок.

Изм.	Лист	№ документ.	Подпись	Дата
Разработ.		Левина		
Проверил		Ткаченко		
Н.контр.		Ткаченко		
Утвердил		Коток		

К-001

Крючок К1

Литера	Масса	Масштаб
	0,04	1:2
Лист	Листов 1	

Круг В Б ГОСТ 2590-71 Вст3кп2 ГОСТ 535-58

Южгипрошахт г. Харьков КО

Формат 11

П1-000

Формат	Зона	Позиция	Обозначение	Наименование	Количест.	Примечание
				Документация		
12			П1-000 СБ	Сборочный чертеж		
				Детали		
11		1	П1-001	Крючок	1	0,16кг
				Стандартные изделия		
		2		Гвоздь П3х70 ГОСТ 4028-63	2	0,004кг

Изм.	Лист	№ документ.	Подпись	Дата
Разработ.		Левина		
Проверил		Ткаченко		
Руководит.		Коток		
Н.контр.		Ткаченко		
Утвердил		Бердичевский		

Подвеска

Литера	Лист	Листов
		1

Южгипрошахт г. Харьков КО

Формат 11

КС1-000

Формат	Зона	Позиция	Обозначение	Наименование	Колич.	Примечание
				Документация		
12			КС1-000 СБ	Сборочный чертеж		
				Стандартные изделия		
		1		Крюк 2КР-10 ГОСТ 17783-72	1	0,125кг
		2.		Изолятор РФ-10 ГОСТ 2366-67	1	0,08кг
				7583/II г.2		75

Изм.	Лист	№ документ.	Подпись	Дата
Разработ.		Левина		
Проверил		Ткаченко		
Н.контр.		Ткаченко		
Утвердил		Бердичевский		

Крюк КС1

Литера	Лист	Листов
		1

Южгипрошахт г. Харьков КО

Формат 11

П1-000СБ

Вид А

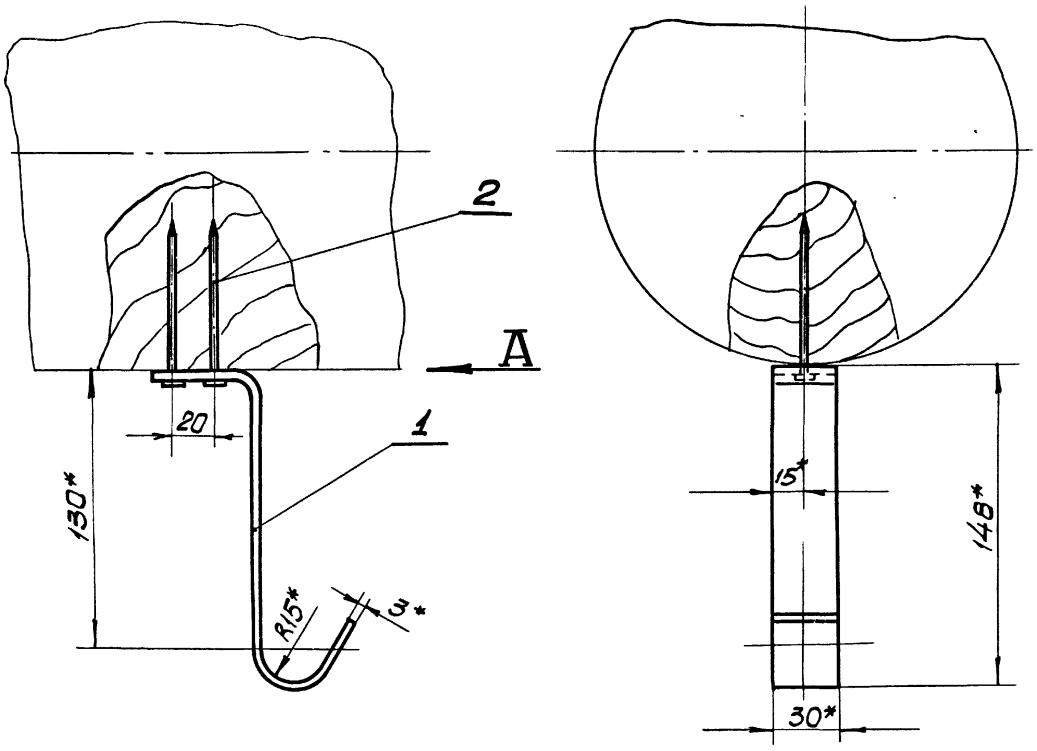

1. Общие технические условия на изготовление по ОСТ24.070.01.
2. * Размеры для справок.

					П1-000СБ		
Изм.	Лист	№ документ.	Подпись	Дата			
Разработ.		Левина			Подвеска П1	Литера	Масса 0,17 / Масштаб 1:2
Проверил		Ткаченко				Лист	Листов 1
Руководил		Коток			Сборочный чертеж	Южгипрошахт г. Харьков	КО
Н. контр.		Ткаченко					
Утвердил		Бердичевский					

Формат 12

П2-000СБ

Вид А

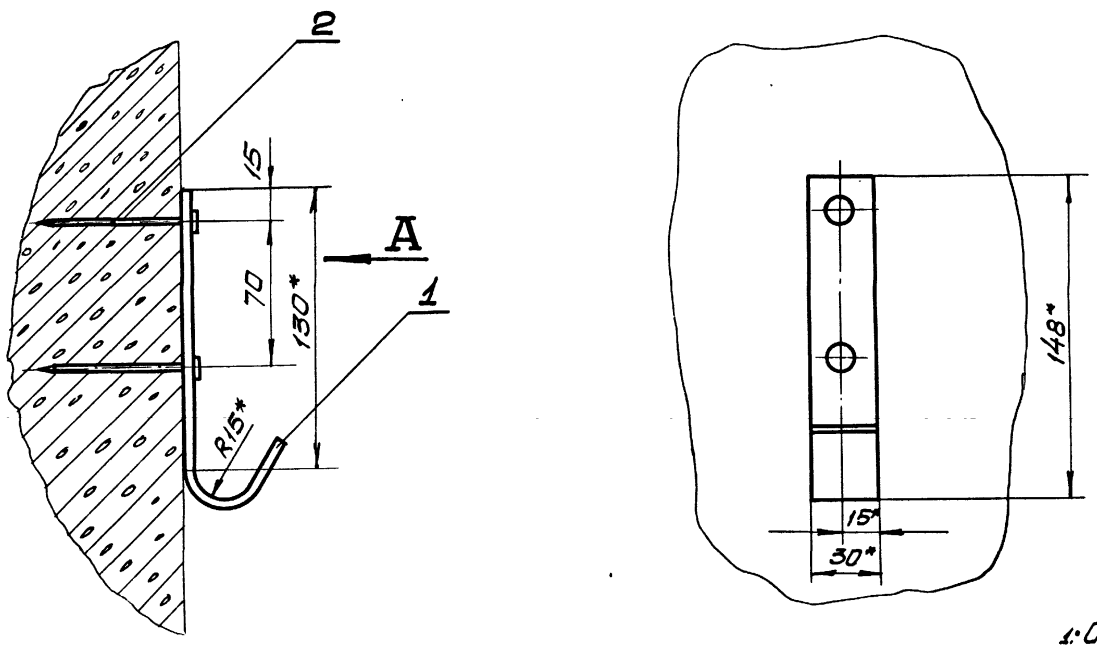

1. Общие технические условия на изготовление по ОСТ 24.070.01.
2. * Размеры для справок.

7583/II г.2 76

					П2-000СБ		
Изм.	Лист	№ документ.	Подпись	Дата			
Разработ.		Левина			Подвеска П2	Литера	Масса 0,14 / Масштаб 1:2
Проверил.		Ткаченко				Лист	Листов 1
Руководил		Коток			Сборочный чертеж	Южгипрошахт г. Харьков	КО
Н. контр.		Ткаченко					
Утвердил		Бердичевский					

Формат 12

Инв. № подл. | Подпись и дата | Взам. инв. № | Инв. № дубл. | Подпись и дата

К-003

А(√)

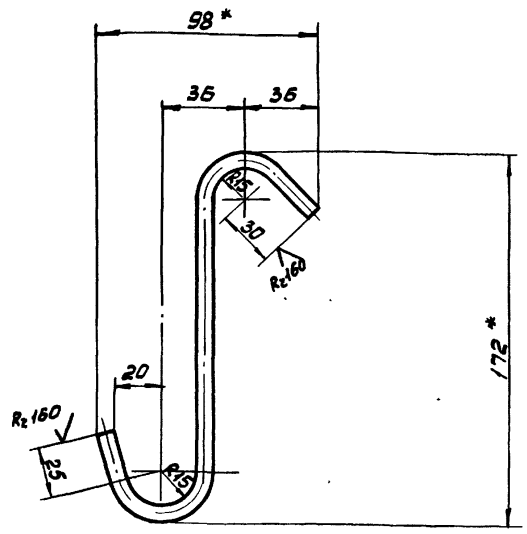

1. Предельные отклонения размеров по СМ8.
2. Антикоррозионное покрытие: лак БТ-577 ГОСТ 5631-70, черный, в 2 слоя.
3. * Размеры для справок.

Изм.	Лист	№ документа	Подпись	Дата
Разработ.		Левина		
Проверил		Ткаченко		
Н.контр.		Ткаченко		
Утвердил		Каток		

К-003

Крючок К3

Литера	Масса	Масштаб
	0,082	1:2
Лист	Листов 1	

Круг В6 ГОСТ 2590-71 / Ст3кп2 ГОСТ 535-58

Южгипрошахт г. Харьков КО

Формат 11

К-002

В (√)

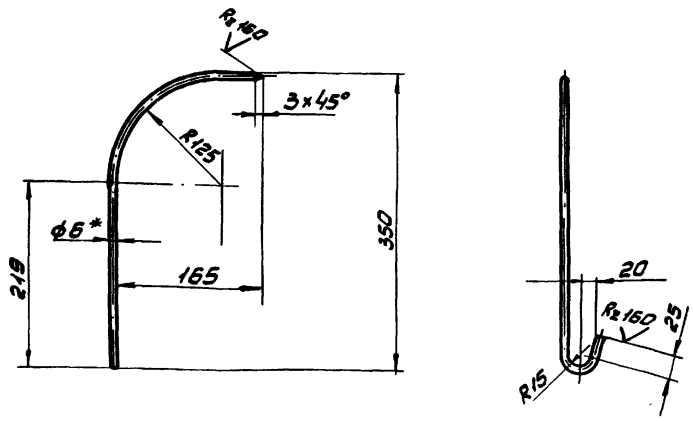

1. Предельные отклонения размеров по СМ8.
2. Антикоррозионное покрытие: лак БТ-577 ГОСТ 5631-70, черный, в 2 слоя.
3. * Размеры для справок.

Изм.	Лист	№ документа	Подпись	Дата
Разработ.		Левина		
Проверил		Ткаченко		
Н.контр.		Ткаченко		
Утвердил		Каток		

К-002

Крючок К2

Литера	Масса	Масштаб
	0,1	1:5
Лист	Листов 1	

Круг В6 ГОСТ 2590-71 / Ст3кп2 ГОСТ 535-68

Южгипрошахт г. Харьков КО

Формат 11

Формат	Зона	Позиция	Обозначение	Наименование	Кол.	Примечание
				Документация		
12			П3-000СБ	Сборочный чертеж		
				Детали.		
11		1	П3-001	Крючок	1	0,16 кг
				Стандартные изделия		
		2		Дюбель ДГП3,5×70	2	0,006 кг

П3-000

Подвеска П3

Литера	Лист	Листов
		1

Южгипрошахт г. Харьков КО

Формат 11

Формат	Зона	Позиция	Обозначение	Наименование	Кол.	Примечание
				Документация		
12			П2-000СБ	Сборочный чертеж		
				Детали		
11		1	П2-001	Крючок	1	0,13 кг
				Стандартные изделия		
		2		Дюбель ДГП3,5×70	2	0,006 кг

7583/II г.2 77

П2-000

Подвеска П2

Литера	Лист	Листов
		1

Южгипрошахт г. Харьков КО

Формат 11

П1-001

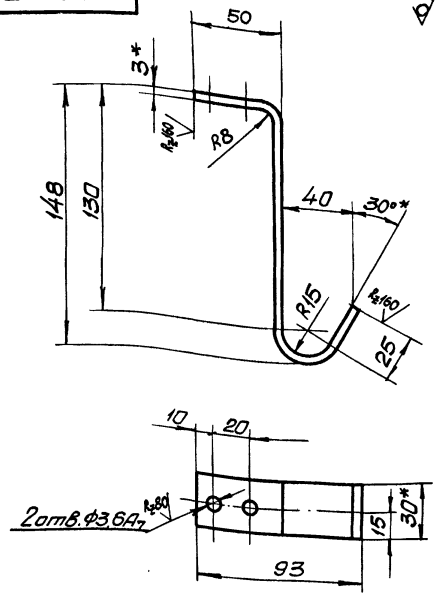

1. Неуказанные предельные отклонения размеров по CM_8.
2. Антикоррозионное покрытие: лак БТ-577 ГОСТ5631-70, черный, в 2 слоя.
3.* Размеры для справок.

Изм.	Лист	№ документа	Подпись	Дата
Разработ.		Левина		
Проверил		Ткаченко		
Н.контр.		Ткаченко		
Утвердил		Коток		

П1-001

Крюк

Лента 3×30 ГОСТ 6009-74 / ВСт3кп2 ГОСТ 535-58

Литера	Масса	Масштаб
	0,16	1:2

Лист | Листов 1

ЮЖГИПРОШАХТ г. Харьков КО

Формат 11

П3-001

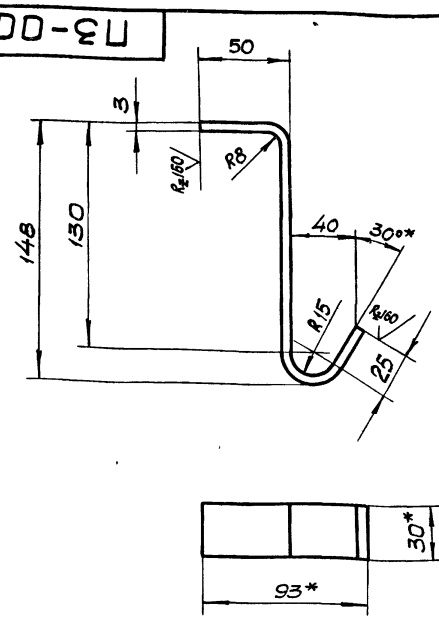

1. Предельные отклонения размеров по CM_8.
2. Антикоррозионное покрытие: лак БТ-577 ГОСТ5631-70, черный, в 2 слоя.
3.* Размеры для справок.

Изм.	Лист	№ документа	Подпись	Дата
Разработ.		Левина		
Проверил		Ткаченко		
Н.контр.		Ткаченко		
Утвердил		Коток		

П3-001

Крюк

Лента 3×30 ГОСТ 6009-74 / ВСт3кп2 ГОСТ 535-58

Литера	Масса	Масштаб
	0,16	1:2

Лист | Листов 1

ЮЖГИПРОШАХТ г. Харьков КО

Формат 11

П3-000СБ

Вид А

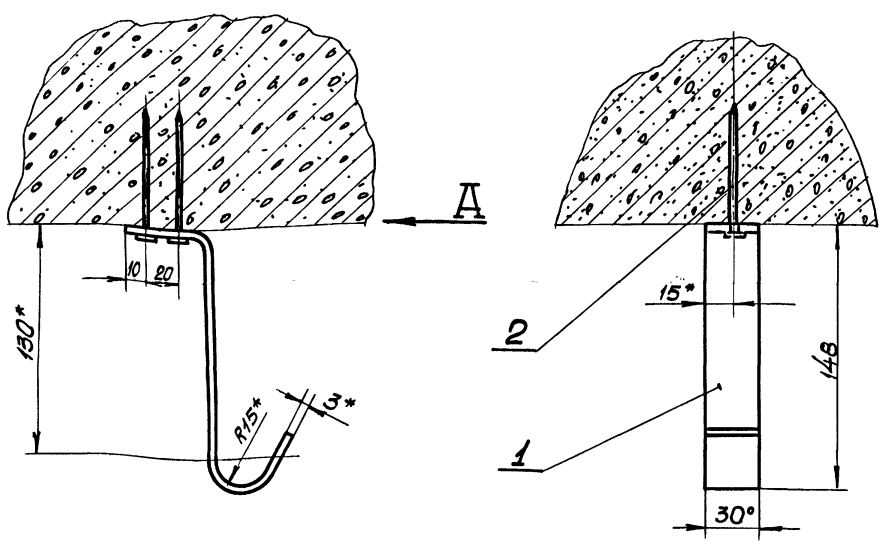

1. Общие технические условия на изготовление по ОСТ24.070.01.
2.* Размеры для справок.

7583/II г.2 (78)

Изм.	Лист	№ документа	Подпись	Дата
Разработ.		Левина		
Проверил		Ткаченко		
Руководил		Коток		
Н.контр.		Ткаченко		
Утвердил		Бердичевский		

П3-000СБ

Подвеска П3

Сборочный чертеж

Литера	Масса	Масштаб
	0,17	1:2

Лист | Листов 1

ЮЖГИПРОШАХТ г. Харьков КО

Формат 12

Инв. № подл. | Подпись и дата | Взам. инв. № | Инв. № дубл. | Подпись и дата

gost.e-ecolog.ru