ТИПОВЫЕ КОНСТРУКЦИИ
СЕРИЯ N 4.401-5

УЗЛЫ КРЕПЛЕНИЯ КАБЕЛЕЙ

В ВЕРТИКАЛЬНЫХ И НАКЛОННЫХ ШАХТНЫХ СТВОЛАХ И ПРОТЯЖЕННЫХ ГОРНЫХ ВЫРАБОТКАХ

АЛЬБОМ II

Узлы крепления кабелей
в горизонтальных и наклонных горных
выработках

Часть 1

7583/II ч.1
[illegible] 7-60

gost.e-ecolog.ru

КФ ЦИТП Инв. № 7583/II ч.1

1.XII.79

ТИПОВЫЕ КОНСТРУКЦИИ
СЕРИЯ N 4.401-5

УЗЛЫ КРЕПЛЕНИЯ КАБЕЛЕЙ

В ВЕРТИКАЛЬНЫХ И НАКЛОННЫХ ШАХТНЫХ СТВОЛАХ И ПРОТЯЖЕННЫХ ГОРНЫХ ВЫРАБОТКАХ

СОСТАВ ПРОЕКТА

АЛЬБОМ I — Узлы крепления кабелей в вертикальных стволах и скважинах

АЛЬБОМ II — Узлы крепления кабелей в горизонтальных и наклонных горных выработках. Часть 1 и часть 2

АЛЬБОМ II

Часть 1

УТВЕРЖДЕН
МИНУГЛЕПРОМОМ СССР
30.03.1978г.
ВВЕДЕН В ДЕЙСТВИЕ
ИНСТИТУТОМ „ЮЖГИПРОШАХТ"
ПРИКАЗ N162 от 19.09.1978г.

РАЗРАБОТАН
ИНСТИТУТОМ „ЮЖГИПРОШАХТ"
МИНУГЛЕПРОМА СССР

ГЛАВНЫЙ ИНЖЕНЕР ИНСТИТУТА (МАКСИМОВИЧ В.А.)

ГЛАВНЫЙ ИНЖЕНЕР ПРОЕКТА (ТЮТЮНИК Я.И.)

© КФ ЦИТП ГОССТРОЯ СССР, 1988г

КФ ЦИТП Инв. № 7583/II ч.

ККК2-000

Содержание

Наименование	Обозначение	Стр.
1	2	3
Часть 1		
Пояснительная записка	ККК2-000ПЗ	5
Кронштейн АП2 Кронштейн АП3	АП2-000 АП3-000	8
Кронштейн АП2 Сборочный чертеж	АП2-000СБ	9
Захват. Планка	АП2-001;002	10
Подвеска Планка	АП2-003 АП4-002	11
Захват. Захват. Сборочный чертеж Захват	АП2-010; 010СБ АП2-011	12
Кронштейн АП3 Сборочный чертеж	АП3-000СБ	13
Планка Планка	АП3-001 АП4-001	14
Кронштейн АП4 Кронштейн АП6	АП4-000 АП6-000	15
Кронштейн АП4 Сборочный чертеж	АП4-000СБ	16
Кронштейн АП6 Сборочный чертеж	АП6-000СБ	17
Планка. Планка	АП6-001; 002	18
Кронштейн АКП02 Кронштейн АКП03	АКП02-000 АКП03-000	19
Кронштейн АКП02 Сборочный чертеж	АКП02-000СБ	20
Скоба. Скоба	АКП02-001;002	21
Кронштейн АКП03 Сборочный чертеж	АКП03-000СБ	22
Планка Планка	АКП03-001 АКП04-001	23
Кронштейн АКП04 Кронштейн АКП06	АКП04-000 АКП06-000	24
Кронштейн АКП04 Сборочный чертеж	АКП04-000СБ	25
Кронштейн АКП06 Сборочный чертеж	АКП06-000СБ	26
Кронштейн АКПД2 Кронштейн АКПД3	АКПД2-000 АКПД3-000	27
Кронштейн АКПД2 Сборочный чертеж	АКПД2-000СБ	28
Полоса Планка	АКПД2-001 АКПД3-001	29
Кронштейн АКПД3 Сборочный чертеж	АКПД3-000СБ	30
Кронштейн АКПД4	АКПД4-000	31
Кронштейн АКПД4 Сборочный чертеж	АКПД4-000СБ	32
Кронштейн ЖБСК2 Кронштейн ЖБСК3	ЖБСК2-000 ЖБСК3-000	33
Кронштейн ЖБСК2 Сборочный чертеж	ЖБСК2-000СБ	34
Планка. Хомут	ЖБСК2-001;002	35
Кронштейн ЖБСК3 Сборочный чертеж	ЖБСК3-000СБ	36
Планка Хомут	ЖБСК3-001 ЖБСП2-001	37
Кронштейн ЖБСК4 Кронштейн ЖБСК6	ЖБСК4-000 ЖБСК6-000	38
Кронштейн ЖБСК4 Сборочный чертеж	ЖБСК4-000СБ	39
Планка Планка	ЖБСК4-001 ЖБСК6-001	40
Кронштейн ЖБСК6 Сборочный чертеж	ЖБСК6-000СБ	41
Кронштейн ЖБСП2 Кронштейн ЖБСП3	ЖБСП2-000 ЖБСП3-000	42
Кронштейн ЖБСП3 Сборочный чертеж	ЖБСП2-000СБ	43
Кронштейн ЖБСП3 Сборочный чертеж	ЖБСП3-000СБ	44
1	2	3
Кронштейн ЖБСП4 Кронштейн ЖБСП6	ЖБСП4-000 ЖБСП6-000	45
Кронштейн ЖБСП4 Сборочный чертеж	ЖБСП4-000СБ	46
Кронштейн ЖБСП6 Сборочный чертеж	ЖБСП6-000СБ	47
Кронштейн ЖБС2 Планка	ЖБС2-000 ЖБС2-001	48
Кронштейн ЖБС2 Сборочный чертеж	ЖБС2-000СБ	49
Часть 2		
Пояснительная записка	ККК2-000ПЗ	57 смотри часть 1
Кронштейн КТАГ2. Кронштейн. Кронштейн	КТАГ2-000; 010 КТАГ3-010	8
Кронштейн КТАГ2. Сборочный чертеж. Кронштейн. Сборочный чертеж	КТАГ2-000СБ КТАГ2-010СБ	9
Планка. Скоба. Полоса. Полоса	КТАГ2-001;011;012 КТАГ3-011	10
Кронштейн КТАГ3 Кронштейн КТАГ4	КТАГ3-000 КТАГ4-000	11
Кронштейн КТАГ3 Сборный чертеж	КТАГ3-000СБ	12
Кронштейн Сборочный чертеж	КТАГ3-010СБ	13
Кронштейн КТАГ4 Сборочный чертеж	КТАГ4-000СБ	14
Кронштейн Сборочный чертеж	КТАГ4-010СБ	15
Кронштейн КТАГ6. Кронштейн. Кронштейн	КТАГ6-000; 010 КТАГ4-010	16
Кронштейн КТАГ6 Сборочный чертеж	КТАГ6-000СБ	17
Кронштейн. Сборочный чертеж	КТАГ6-010СБ	18
Кронштейн ГТК2 Кронштейн ГТК3	ГТК2-000 ГТК3-000	19
Кронштейн ГТК2. Сборочный чертеж. Планка. Полоса	ГТК2-000СБ;001 ГТК6-011	20
Кронштейн ГТК3. Сборочный чертеж Кронштейн. Сборочный чертеж	ГТК3-000СБ ГТК3-010СБ	21
Кронштейн ГТК4. Кронштейн. Кронштейн	ГТК4-000;010 ГТК3-010	22
Кронштейн, ГТК4 Сборочный чертеж	ГТК4-000СБ	23
Кронштейн Сборочный чертеж	ГТК4-010СБ	24
Кронштейн ГТК6. Кронштейн	ГТК6-000;010	25
Кронштейн ГТК6 Сборочный чертеж	ГТК6-000СБ	26
Кронштейн Сборочный чертеж	ГТК6-010СБ	27
Кронштейн ББК2. Кронштейн ББК3 Кронштейн ББК4. Кронштейн ББК6	ББК2-000; ББК3-000 ББК4-000; ББК6-000	28
Кронштейн ББК2. Сборочный чертеж Кронштейн ББК3. Сборочный чертеж	ББК2-000СБ ББК3-000СБ	29
Скоба. Штырь. Стержень	ББК2-001; 002 БКА2-002	30
Кронштейн ББК4 Сборочный чертеж	ББК4-000СБ	31
Кронштейн ББК6 Сборочный чертеж	ББК6-000СБ	32
Кронштейн БКА2 Кронштейн БКА3	БКА2-000 БКА3-000	33
Кронштейн БКА2 Сборочный чертеж	БКА2-000СБ	34
Кронштейн БКА3 Сборочный чертеж	БКА3-000СБ	35

7583/II ч.1 3

Изм.	Лист	№ документ.	Подпись	Дата
Разработ.		Рискина		
Проверил		Левина		
Руководил		Каток		
Н.контр.		Левина		
Утвердил		Бердичевский		

ККК2-000

Содержание альбома 2

Литера	Лист	Листов
	1	2

ЮЖГИПРОШАХТ г. Харьков

Формат 22

Инв. № подл. | Подпись и дата | Взам. инв. № | Инв. № дубл. | Подпись и дата

1	2	3
Кронштейн	БКА3-001	36
Кронштейн БКА4 Кронштейн БКА6	БКА4-000 БКА6-000	37
Кронштейн БКА4 Сборочный чертеж	БКА4-000СБ	38
Кронштейн	БКА4-001	39
Кронштейн БКА6 Сборочный чертеж	БКА6-000СБ	40
Кронштейн	БКА6-001	41
Кронштейн ККС2. Кронштейн	ККС2-000; 010	42
Кронштейн ККС2 Сборочный чертеж	ККС2-000СБ	43
Скоба	ККС2-001	44
Кронштейн. Сборочный чертеж Кронштейн	ККС2-010СБ ККС2-011	45
Кронштейн ККС4. Кронштейн	ККС4-000; 010	46
Кронштейн ККС4 Сборочный чертеж	ККС4-000СБ	47
Кронштейн. Сборочный чертеж Кронштейн.	ККС4-010СБ ККС4-011	48
Кронштейн ККС6. Кронштейн	ККС6-000; 010	49
Кронштейн ККС6 Сборочный чертеж	ККС6-000СБ	50
Кронштейн. Сборочный чертеж Кронштейн	ККС6-010СБ ККС6-011	51
Кронштейн КМС1 Кронштейн КМС2	КСМ1-000 КСМ2-000	52
Кронштейн КМС1 Сборочный чертеж	КМС1-000СБ	53
Крюк. Крюк. Крюк КС1. Сборочный чертеж	КМС1-010; КМС2-010 КС1-000СБ	54
Крюк. Сборочный чертеж Крюк. Упор	КМС1-010СБ КМС1-011; 012	55
Кронштейн КМС2 Сборочный чертеж	КМС2-000СБ	56
Крюк. Сборочный чертеж Крюк. Планка	КМС2-010СБ КМС2-011; 012	57
Кронштей КМС3. Хомут	КМС3-000; 010	58
Кронштейн КМС3 Сборочный чертеж	КМС3-000СБ	59
Хомут. Сборочный чертеж Хомут.	КМС3-010СБ КМС3-011	60
Крюк. Крюк Подвеска. Планка	КМС3-020; 021 КМС4-010; 011	61
Крюк. Сборочный чертеж Подвеска. Сборочный чертеж	КМС3-020СБ КМС4-010СБ	62
Планка. Планка Крюк. Подвеска	КМС3-022; КБС2-011 КБС1-010; КБС2-010	63
Кронштейн КМС4 Кронштейн КТС2	КМС4-000 КТС2-000	64
Кронштейн КМС4 Сборочный чертеж	КМС4-000СБ	65
Кронштейн КБС1 Кронштейн КБС2	КБС1-000 КБС2-000	66
Кронштейн КБС1 Сборочный чертеж	КБС1-000СБ	67
Крюк. Сборочный чертеж Подвеска. Сборочный чертеж	КБС1-010СБ КБС2-010СБ	68
Кронштейн КБС2 Сборочный чертеж	КБС2-000СБ	69
Кронштейн Кронштейн КТС1. Подвеска	БКА2-001 КТС1-000; КТС2-010	70
Кронштейн КТС1 Сборочный чертеж	КТС1-000СБ	71
Шайба Подвеска. Сборочный чертеж. Полоса	КТС1-001 КТС2-010СБ; 011	72
Кронштейн КТС2 сборочный чертеж	КТС2-000СБ	73
Подвеска ПД. Подвеска Подвеска ПД. Сборочный чертеж	ПД-000; 001 ПД-000 СБ	74
Подвеска П1. Крюк КС1 Крючок. Крючок К1	П1-000; КС1-000 П2-001; К-001	75
Подвеска П1. Сборочный чертеж Подвеска П2. Сборочный чертеж	П1-000СБ П2-000СБ	76
Подвеска П2. Подвеска П3 Крючок К2. Крючок К3	П2-000; П3-000 К-002; К-003	77
Подвеска П3. Сборочный чертеж Крючок. Крючок.	П3-000СБ П1-001; П3-001	78

Инв. № подл. | Подпись и дата | Взам. инв. № | Инв. № дубл. | Подпись и дата

1. В проекте разработаны следующие узлы крепления кабелей различного назначения (силовых, контрольных, телефонных и осветительных) и голых проводов с учетом технологии прокладки их в горизонтальных и наклонных выработках, а также в наклонных стволах:

1.1. Для выработок с уклоном до 20°... 25°:

1.1.1. Податливые подвески, изготавляемые в виде металлических „язычков", вставляющиеся в металлические кронштейны. Кронштейны устанавливаются в выработках, закрепленных податливыми крепями: деревянной, арочной из спецпрофиля типа АКП и АП, круглой и прямоугольной железобетонной.

1.1.2. Жесткие металлические подвески, прикрепляемые к крепи болтами или анкерами (последние заделываются в пробуренные в крепи шпуры с помощью быстротвердеющих цементных или бетонных растворов). Подвески устанавливаются в выработках, закрепленных жесткими крепями: арочной сборной железобетонной из гладких тюбингов КТАГ конструкции ВНИИОМШСа, сборной железобетонной гладкостенной тюбинговой конструкции КузНИИШахтостроя, блочной бетонной, бетонной, металлобетонной.

1.1.3. Подвески для осветительных и одиночных кабелей. Подвески крепятся к стойкам (стенкам) или верхнякам (кровле) выработок, закрепленных податливыми или жесткими крепями.

1.1.4. Подвески для сигнальных тросов (голых проводов), прикрепляемых к стойкам (стенкам) выработок, закрепленных податливыми или жесткими крепями.

1.2. Для выработок с уклоном от 20°... 25° до 45°:

1.2.1. Жесткие металлические подвески, изготовляемые в виде сдвоенных металлических скоб, закрепленных на кронштейнах, заделанных в бетонную или металлобетонную крепь.

1.2.2. Подвески по п. 1.1.3 для осветительных кабелей. Подвески крепятся к стенкам или кровле бетонной и металлобетонной крепи.

1.2.3. Подвески по п. 1.1.4 для сигнальных тросов (голых проводов), прикрепляемых к стенкам бетонной и металлобетонной крепи.

1.3. Для выработок с уклоном более 45°:

1.3.1. Кронштейны, предназначенные для крепления кабелей в вертикальных выработках, поддерживающие и разгружающие кабель от действия собственной массы. Кронштейны устанавливаются на стенках или кровле бетонной и металлобетонной крепи.

1.3.2. Подвески по п. 1.1.3 для осветительных кабелей. Подвески крепятся к кровле бетонной и металлобетонной крепи.

1.3.3. Подвески по п. 1.1.4 для сигнальных тросов (голых проводов), прикрепляемых к стенкам бетонной и металлобетонной крепи.

2. В соответствующих таблицах приведены данные, вносимые в заказную спецификацию:

2.1. В таблице 1 — по податливым подвескам для кабелей, прокладываемых в выработках с уклоном до 25°, закрепленных стальной арочной податливой крепью типа АП и АКП.

2.2. В таблице 2 — по податливым подвескам для кабелей, прокладываемых в выработках с уклоном до 25°, закрепленных железобетонными податливыми стойками.

2.3. В таблице 3 — по жестким металлическим подвескам для кабелей, прокладываемых в выработках с уклоном до 25°, закрепленных:

- арочной сборной железобетонной крепью из гладких тюбингов КТАГ конструкции ВНИИОМШСа;
- сборной железобетонной гладкостенной тюбинговой крепью конструкции КузНИИШахтостроя;
- блочной бетонной крепью;
- бетонной, металлобетонной крепью;

2.4. В таблице 4 — по жестким металлическим кронштейнам для кабелей, прокладываемых в выработках с уклонам 20°... 45°, закрепленных жесткой крепью;

2.5. В таблице 5 — по подвескам для сигнальных проводов, прокладываемых в выработках, закрепленных податливой и жесткой крепью;

					ККК2-000ПЗ	
Изм.	Лист	№ документа	Подпись	Дата		
Разработ.		Рускина			Пояснительная записка	Литера: — Лист: 1 Листов: 3
Проверил		Левина				Южгипрошахт г. Харьков КО
Гл.конструк.		Котак				
Н.контр.		Левина				
Утвердил		Свердловский				

Инв.№ подл. | Подпись и дата | Взам. инв.№ | Инв.№ дубл. | Подпись и дата

Формат А2

2.6. В таблице 6 — по подвескам для осветительных кабелей, прокладываемых в выработках, закрепленных податливой и жесткой крепью.

3. При заполнении заказной спецификации в графе „Наименование..." необходимо обязательно указать кроме наименования изделия его шифр.

Например, „Кронштейн АКП2 (шифр АКП2-3)"

Таблица 1

Количество кабелей	Тип крепи	Номер спецпрофиля	Наружный диаметр кабеля, мм	Масса 1 п.м. кабеля, кг	Шифр	Обозначение спецификация	Масса, кг	№ стр. в альбоме
1	2	3	4	5	6	7	8	9
2	АП	СВЛ14; СВЛ17	до 35	до 6,8	АП2-1	АП2-000	1,18	8
		СВЛ19; СВЛ22			АП2-2	-01	1,26	
		СВЛ27; СВЛ33			АП2-3	-02	1,34	
		СВЛ14; СВЛ17	св. 35 до 65	до 13,6	АП2-4	-03	1,82	
		СВЛ19; СВЛ22			АП2-5	-04	1,9	
		СВЛ27; СВЛ33			АП2-6	-05	1,98	
3		СВЛ14; СВЛ17	до 35	до 6,8	АП3-1	АП3-000	1,34	8
		СВЛ19; СВЛ22			АП3-2	-01	1,42	
		СВЛ27; СВЛ33			АП3-3	-02	1,5	
		СВЛ14; СВЛ17	свыше 35 до 65	до 13,6	АП3-4	-03	2,17	
		СВЛ19; СВЛ22			АП3-5	-04	2,25	
		СВЛ27; СВЛ33			АП3-6	-05	2,33	
4		СВЛ14; СВЛ17	до 35	до 1,7	АП4-1	АП4-000	1,5	15
		СВЛ19; СВЛ22			АП4-2	-01	1,58	
		СВЛ27; СВЛ33			АП4-3	-02	1,66	
		СВЛ14; СВЛ17	до 35	до 6,8	АП4-4	-03	1,79	
		СВЛ19; СВЛ22			АП4-5	-04	1,87	
		СВЛ27; СВЛ33			АП4-6	-05	1,95	
		СВЛ14; СВЛ17	свыше 35 до 65	до 13,6	АП4-7	-06	2,26	
		СВЛ19; СВЛ22			АП4-8	-07	2,34	
		СВЛ27; СВЛ33			АП4-9	-08	2,42	
6		СВЛ14; СВЛ17	до 35	до 1,7	АП6-1	АП6-000	1,9	15
		СВЛ19; СВЛ22			АП6-2	-01	1,98	
		СВЛ27; СВЛ33			АП6-3	-02	2,06	
		СВЛ14; СВЛ17		до 6,8	АП6-4	-03	1,9	
		СВЛ19; СВЛ22			АП6-5	-04	1,98	
		СВЛ27; СВЛ33			АП6-6	-05	2,06	
2	АКП	СВЛ14	до 35	до 6,8	АКП02-1	АКП02-000	0,72	19
		СВЛ17; СВЛ19 СВЛ22			АКП02-2	-01	0,73	
		СВЛ27; СВЛ33			АКП02-3	-02	0,75	
3		СВЛ14			АКП03-1	АКП03-000	0,87	19
		СВЛ17; СВЛ19 СВЛ22			АКП03-2	-01	0,88	
		СВЛ27; СВЛ33			АКП03-3	-02	0,9	
4		СВЛ14			АКП04-1	АКП04-000	1,08	24
		СВЛ17; СВЛ19 СВЛ22			АКП04-2	-01	1,09	
		СВЛ27; СВЛ33			АКП04-3	-02	1,11	
6		СВЛ-14			АКП06-1	АКП06-000	1,48	24
		СВЛ17; СВЛ19 СВЛ22			АКП06-2	-01	1,49	
		СВЛ27; СВЛ33			АКП06-3	-02	1,51	

Продолжение таблицы 1

1	2	3	4	5	6	7	8	9
2	АКП	СВЛ14	свыше 35 до 65	до 13,6	АКПД2-1	АКПД2-000	1,74	27
		СВЛ17; СВЛ19 СВЛ22			АКПД2-2	-01	1,83	
		СВЛ27; СВЛ33			АКПД2-3	-02	1,91	
3		СВЛ14			АКПД3-1	АКПД3-000	1,8	27
		СВЛ17; СВЛ19 СВЛ22			АКПД3-2	-01	1,9	
		СВЛ27; СВЛ33			АКПД3-3	-02	2	
4		СВЛ14			АКПД4-1	АКПД4-000	2,2	31
		СВЛ17; СВЛ19 СВЛ22			АКПД4-2	-01	2,28	
		СВЛ27; СВЛ33			АКПД4-3	-02	2,35	

Таблица 2

Количество кабелей	Тип крепи		Наружный диаметр кабеля, мм	Масса 1 п.м. кабеля, кг	Шифр	Обозначение спецификации	Масса, кг	№ стр. в альбоме
2	Железобетонная стойка	круглая	до 35	до 6,8	ЖБСК2-1	ЖБСК2-000	0,67	33
			св. 35 до 65	до 13,6	ЖБСК2-2	-01	1,15	
3			до 35	до 6,8	ЖБСК3-1	ЖБСК3-000	1,34	33
			св. 35 до 65	до 13,6	ЖБСК3-2	-01	2,12	
4			до 35	до 6,8	ЖБСК4-1	ЖБСК4-000	1,41	38
			св. 35 до 65	до 13,6	ЖБСК4-2	-01	2,41	
6			до 35	до 6,8	ЖБСК6-1	ЖБСК6-000	1,6	38
			св. 35 до 65	до 13,6	ЖБСК6-2	-01	3,08	
2		прямоугольная	до 35	до 6,8	ЖБСП2-1	ЖБСП2-000	0,55	42
			св. 35 до 65	до 13,6	ЖБСП2-2	-01	1,03	
3			до 35	до 6,8	ЖБСП3-1	ЖБСП3-000	1,1	42
			св. 35 до 65	до 13,6	ЖБСП3-2	-01	1,88	
4			до 35	до 6,8	ЖБСП4-1	ЖБСП4-000	1,17	45
			св. 35 до 65	до 13,6	ЖБСП4-2	-01	2,17	
6			до 35	до 6,8	ЖБСП6-1	ЖБСП6-000	1,36	45
			св. 35 до 65	до 13,6	ЖБСП6-2	-01	2,84	
2		круглая, прямоугольная сдвоенная	до 35	1,7	ЖБС2	ЖБС2-000	0,2	48

Инв. № подл. | Подпись и дата | Взам. инв. № | Инв. № дубл. | Подпись и дата

Таблица 3

Количество кабелей	Тип крепи	Наружный диаметр кабеля, мм	Масса 1 п. м. кабеля, кг	Шифр	Обозначение спецификации	Масса, кг	№ стр в альбоме
2	Тюбинги КТАГ конструкции ВНИИОМШС	до 35	до 6,8	КТАГ2-1	КТАГ2-000	0,4	8
		св. 35 до 65	до 13,6	КТАГ2-2	-01	0,7	
3		до 35	до 6,8	КТАГ3-1	КТАГ3-000	0,8	11
		св. 35 до 65	до 13,6	КТАГ3-2	-01	1,21	
4		до 35	до 6,8	КТАГ4-1	КТАГ4-000	0,9	11
		св. 35 до 65	до 13,6	КТАГ4-2	-01	1,48	
6		до 35	до 6,8	КТАГ6-1	КТАГ6-000	1,18	16
		свыше 35 до 65	до 13,6	КТАГ6-2	-01	2,18	
				КТАГ6-3	-02		
2	Тюбинги конструкции КузНИИ шахтостроя	до 35	до 6,8	ГТК2-1	ГТК2-000	0,39	19
		св. 35 до 65	до 13,6	ГТК2-2	-01	0,68	
3		до 35	до 6,8	ГТК3-1	ГТК3-000	1,0	19
		св. 35 до 65	до 13,6	ГТК3-2	-01	1,36	
4		до 35	до 6,8	ГТК4-1	ГТК4-000	1,06	22
		св. 35 до 65	до 13,6	ГТК4-2	-01	1,56	
6		до 35	до 6,8	ГТК6-1	ГТК6-000	1,4	25
		св. 35 до 65	до 13,6	ГТК6-2	-01	3,15	
2	Блочная бетонная крепь	до 35	до 6,8	ББК2-1	ББК2-000	0,7	28
		св. 35 до 65	до 13,6	ББК2-2	-01	1,1	
3		до 35	до 6,8	ББК3-1	ББК3-000	0,8	28
		св. 35 до 65	до 13,6	ББК3-2	-01	1,4	
4		до 35	до 6,8	ББК4-1	ББК4-000	0,9	28
		св. 35 до 65	до 13,6	ББК4-2	-01	1,8	
6		до 35	до 6,8	ББК6-1	ББК6-000	1,2	28
		св. 35 до 65	до 13,6	ББК6-2	-02	2,4	
2	Бетонная и металлобетонная	до 35	до 6,8	БКА2-1	БКА2-000	1,55	33
		св. 35 до 65	до 13,6	БКА2-2	-01	2,15	
3		до 35	до 6,8	БКА3-1	БКА3-000	1,58	
		св. 35 до 65	до 13,6	БКА3-2	-01	2,52	
4		до 35	до 6,8	БКА4-1	БКА4-000	1,9	37
		св. 35 до 65	до 13,6	БКА4-2	-01	3,72	
6		до 35	до 6,8	БКА6-1	БКА6-000	2,8	
		св. 35 до 65	до 13,6	БКА6-2	-01	5,66	

Таблица 4

Количество кабелей	Масса 1 п. м. кабеля, кг	Наружный диаметр кабеля, мм	Шифр	Обозначение спецификации	Масса, кг	№ стр. в альбоме
2	6,8	от 20 до 25	ККС2-1	ККС2-000	0,68	42
		свыше 25 до 35	ККС2-2	-01	0,7	
	13,6	свыше 35 до 50	ККС2-3	-02	0,91	
		свыше 50 до 72	ККС2-4	-03	0,93	
		свыше 50 до 72	ККС2-5	-04	1,27	
4	6,8	от 20 до 25	ККС4-1	ККС4-000	0,98	46
		свыше 25 до 35	ККС4-2	-01	1,02	
	13,6	свыше 35 до 50	ККС4-3	-02	1,44	
		свыше 50 до 72	ККС4-4	-03	1,5	
		свыше 35 до 50	ККС4-5	-04	2,4	
		свыше 50 до 72	ККС4-6	-05	2,45	
6	6,8	от 20 до 25	ККС6-1	ККС6-000	1,29	49
		свыше 25 до 35	ККС6-2	-01	1,35	
		свыше 20 до 25	ККС6-3	-02	1,79	
		свыше 25 до 35	ККС6-4	-03	1,85	

Таблица 5

Количество тросов	Тип крепи	№ спец-профиля или тип стойки	Шифр	Обозначение		№№ альбомов и страниц
1	АП	СВП14	КМС1-1	КМС1-000	0,33	52
		СВП17; СВП19 СВП22	КМС1-2	-01	0,34	
		СВП27 СВП33	КМС1-3	-02	0,35	
2		СВП14	КМС2-1	КМС2-000	0,49	52
		СВП17; СВП19 СВП22	КМС2-2	-01	0,5	
		СВП27 СВП33	КМС2-3	-02	0,51	
1	АКП	СВП14; СВП17	КМС3-1	КМС3-000	0,53	58
		СВП19; СВП22	КМС3-2	-01	0,56	
		СВП27	КМС3-3	-02	0,58	
		СВП33	КМС3-4	-03	0,61	
2		СВП14; СВП17	КМС4-1	КМС4-000	0,78	64
		СВП19; СВП22	КМС4-2	-01	0,81	
		СВП27	КМС4-3	-02	0,83	
		СВП33	КМС4-4	-03	0,86	
1	Железобетонная стойка	круглая	КБС1-1	КБС1-000	0,72	66
		прямоугольная	КБС1-2	-01	0,6	
2		круглая	КБС2-1	КБС2-000	0,92	66
		прямоугольная	КБС2-2	-01	0,8	
1	Тюбинговая КТАГ или конструкции КузНИИ-шахтостроя	—	КТС1	КТС1-000		70
2		—	КТС2-1	КТС2-000	1,04	64
		—	КТС2-2	-01	1,22	
1	бетонная деревянная		КС1	КС1-000	0,21	75

Таблица 6

Тип крепи	Место установки	Шифр	Обозначение	Масса, кг	№№ альбомов и страниц
деревянная	стойка	ПД-1	ПД-000	0,04	74
		ПД-2	-01	0,17	
	верхняк	—	П1-000	0,17	75
АКП	верхняк	—	К-001	0,04	75
АП	верхняк	—	К-002	0,1	77
АП, АКП	планка, соединяющая верхняк и стойку	—	К-003	0,062	77
бетонная железобетонная	стенка	—	П2-000	0,14	77
	кровля	—	П3-000	0,17	

Инв. № подл. | Подпись и дата | Взам. инв. № | Инв. № дубл. | Подпись и дата

Инв. № подл. | Подпись и дата | Взам. инв. № | Инв. № дубл. | Подпись и дата

Формат	Зона	Позиц.	Обозначение	Наименование	Кол. на исполн. АП3-000-							Примечание
					-	01	02	03	04	05		
				Документация								
22			АП3-000СБ	Сборочный чертеж	×	×	×	×	×	×		
				Сборочные чертежи								
11		1	АП2-010	Захват	2			2				0,18 кг
			-01	Захват		2			2			0,2 кг
			-02	Захват			2			2		0,22 кг
				Детали								
12		2	АП2-001	Захват	2			2				0,16 кг
			-01	Захват		2			2			0,18 кг
			-02	Захват			2			2		0,2 кг

Лит. | Шифр: АП3-1 | АП3-2 | АП3-3 | АП3-4 | АП3-5 | АП3-6

Изм	Лист	№ документ	Подпись	Дата	АП3-000	Литера	Лист	Листов
Разработ.		Рискина			Кронштейн АП3		1	2
Проверил		Ткаченко				Южгипрошахт г. Харьков		КО
Руковод.		Коток						
Н. контр.		Ткаченко						
Утвердил		Бердичевский						

Формат 11

Инв. № подл. | Подпись и дата | Взам. инв. № | Инв. № дубл. | Подпись и дата

Формат	Зона	Позиц.	Обозначение	Наименование	Кол. на исполн. АП2-000-							Примечание
					-	01	02	03	04	05		
				Документация								
22			АП2-000СБ	Сборочный чертеж	×	×	×	×	×	×		
				Сборочные чертежи								
11		1	АП2-010	Захват	2			2				0,18 кг
			-01	Захват		2			2			0,2 кг
			-02	Захват			2			2		0,22 кг
				Детали								
12		2	АП2-001	Захват	2			2				0,16 кг
			-01	Захват		2			2			0,18 кг
			-02	Захват			2			2		0,2 кг

Лит. | Шифр: АП2-1 | АП2-2 | АП2-3 | АП2-4 | АП2-5 | АП2-6

Изм	Лист	№ докумен	Подпись	Дат.	АП2-000.	Литера	Лист	Листов
Разработ.		Рискина			Кронштейн АП2.		1	2
Проверил		Ткаченко				Южгипрошахт г. Харьков		КО
Руковод.		Коток						
Н. контр		Ткаченко						
Утвердил		Бердичевский						

Формат 11

Инв. № подл. | Подпись и дата | Взам. инв. № | Инв. № дубл. | Подпись и дата

Формат	Зона	Позиц.	Обозначение	Наименование	Кол. на исполн. АП3-000-							Примечание
					-	01	02	03	04	05		
12		3	АП2-003	Подвеска	3	3	3					0,03 кг
			-01	Подвеска				3	3	3		0,19 кг
12		4	АП3-001	Планка	1	1	1					0,38 кг
			-01	Планка				1	1	1		0,75 кг
				Стандартные изделия								
		5		Гайка М12.8.019 фос								
				ГОСТ 5916-70	2	2	2	2	2	2		0,015 кг
		6		Винт М12×50.66.019 фос								
				ГОСТ 1481-75	2	2	2	2	2	2		0,047 кг

7583/II ч.1

Изм	Лист	№ докум.	Подпись	Дата	АП3-000	Лист 2

Формат 11

Инв. № подл. | Подпись и дата | Взам. инв. № | Инв. № дубл. | Подпись и дата

Формат	Зона	Позиц.	Обозначение	Наименование	Кол. на исполн. АП2-000-							Примечание
					-	01	02	03	04	05		
12		3	АП2-002	Планка	1	1	1					0,32 кг
			-01	Планка				1	1	1		0,64 кг
12		4	АП2-003	Подвеска	2	2	2					0,03 кг
			-01	Подвеска				2	2	2		0,19 кг
				Стандартные изделия								
		5		Гайка М12.8.019 фос								
				ГОСТ 5916-70	2	2	2	2	2	2		0,015 кг
		6.		Винт М12×50.66.019 фос								
				ГОСТ 1481-75	2	2	2	2	2	2		0,047 кг

Изм	Лист	№ докумен	Подпись	Дата	АП2-000	Лист 2

Формат 11

Вид А повернуто

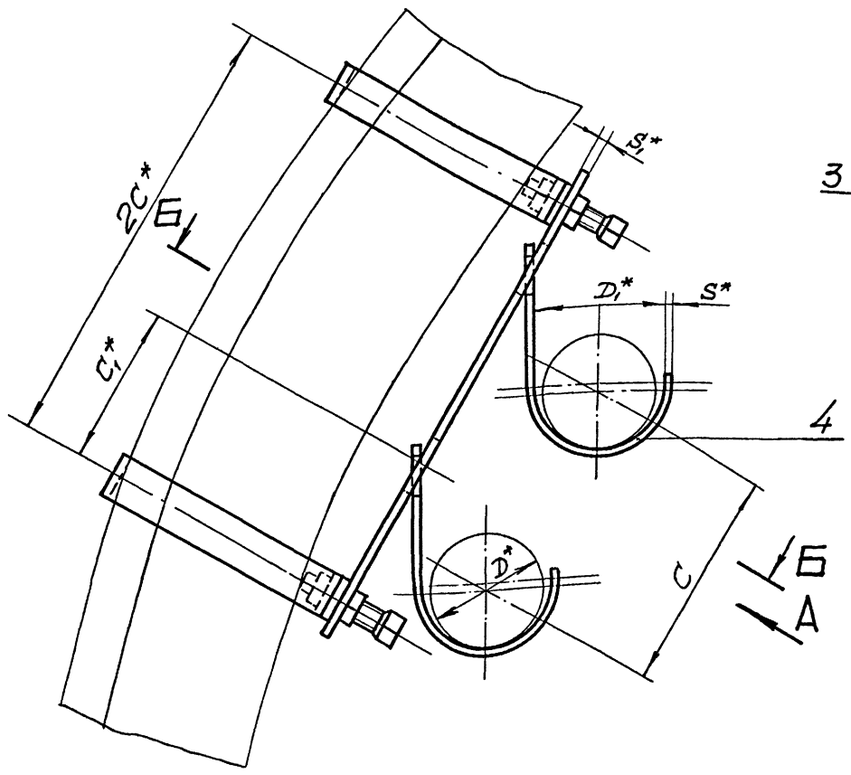

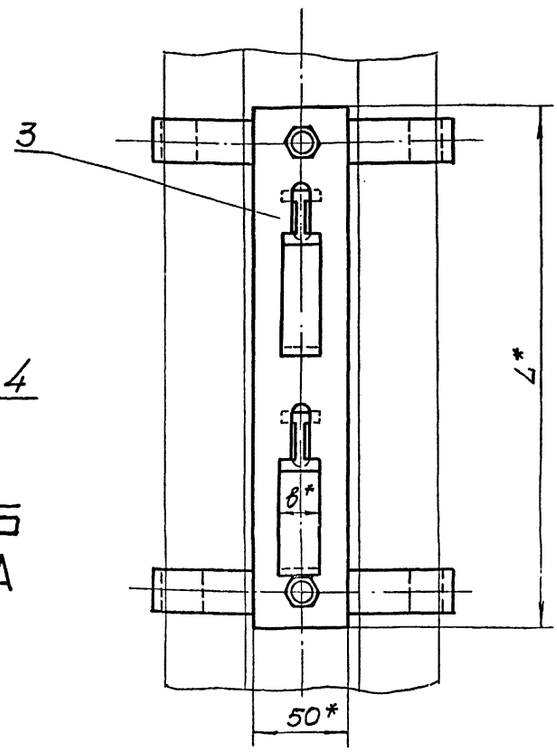

Б-Б повернута

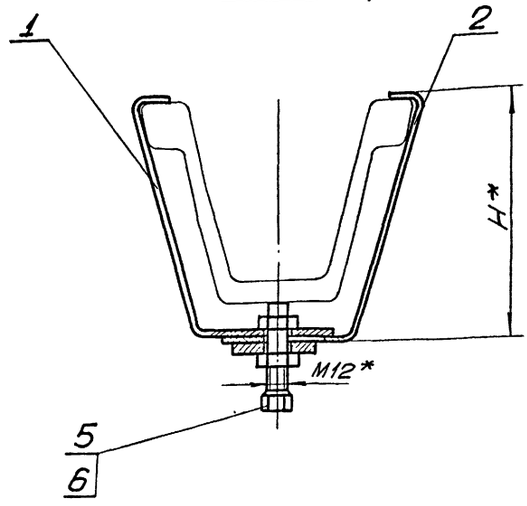

1. Общие технические условия на изготовление по ОСТ24.070.01.
2. * Размеры для справок.

Обозначение	Шифр	Тип спец-профиля	Максимально допустимая масса 1п.м. кабеля, кг	Размеры, мм									Масса, кг
				D	D1	S	L	C	C1	B	H	S1	
АП2-000	АП2-1	СВЛ14; СВЛ17	6,8	до 35	40	3	210	85	55	12	124	4	1,18
-01	АП2-2	СВЛ19; СВЛ22									140		1,26
-02	АП2-3	СВЛ27; СВЛ33									166		1,34
-03	АП2-4	СВЛ14; СВЛ17	13,6	св. 35 до 65	70	5	280	120	85	25	124	6	1,82
-04	АП2-5	СВЛ19; СВЛ22									140		1,9
-05	АП2-6	СВЛ27; СВЛ33									166		1,98

7583/II ч.1 9

Изм.	Лист	№ документа	Подпись	Дата
Разраб.		Рискина		
Проверил		Левина		
Руковод.		Каток		
Н. контр.		Левина		
Утвердил		Бердичевский		

АП2-000СБ

Кронштейн АП2

Сборочный чертеж

Литера	Масса	Масштаб
	См. табл.	—

Лист | Листов 1

Южгипрошахт г. Харьков

КО

Формат А2

Инв. № подл. | Подпись и дата | Взам. инв. № | Инв. № дубл. | Подпись и дата

АП2-001

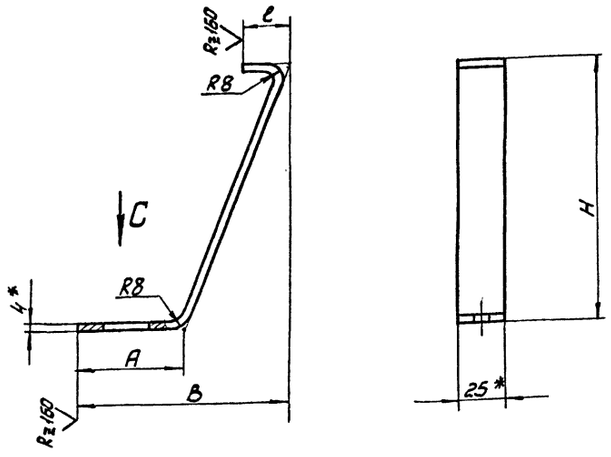

Обозначение	Размеры, мм				Масса кг
	H	A	B	c	
АП2-001	124	70	104	20	0,16
-01	140	70	110	25	0,18
-02	166	78	122	25	0,2

1. Неуказанные предельные отклонения размеров по СМ8.
2. Антикоррозионное покрытие: лак БТ-577 ГОСТ5631-70, черный, в 2 слоя.
3. *Размеры для справок.

Вид С
М1:1

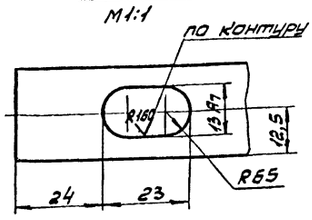

Изм.	Лист	№ докумен.	Подпись	Дата
Разработ.		Рискина		
Проверил		Ткаченко		
Руководил		Каток		
Н.контр.		Ткаченко		
Утвердил				

АП2-001

Захват

Литера	Масса	Масштаб
	см. табл.	–
Лист	Листов 1	

Полоса 4х25 ГОСТ103-76
Вст3кп2 ГОСТ535-58

Южгипрошахт г. Харьков КО

Формат 12

АП2-002

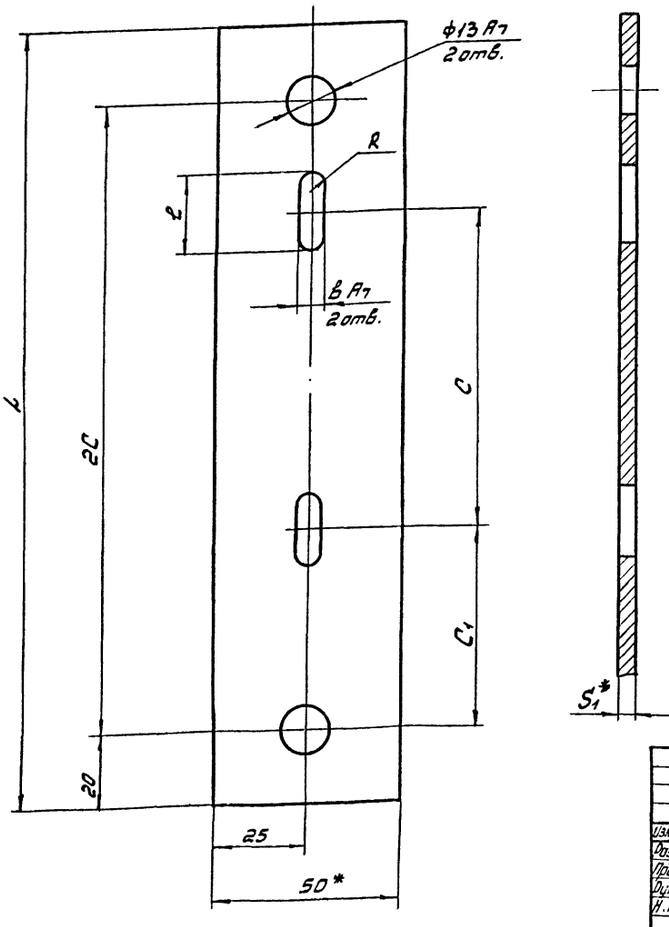

Обозначение.	Размеры, мм							Масса, кг.
	C	C1	S1	B	R	l	L	
АП2-002	85	55	4	6	3	20	210	0,32
-01	120	85	6	7	3,5	32	280	0,64

1. Неуказанные предельные отклонения размеров по СМ8.
2. Шероховатость поверхности реза $R_z 160$.
3. Антикоррозионное покрытие: лак БТ-577 ГОСТ 5631-70, черный, в 2 слоя.
4. *Размеры для справок.

7583/II ч.1

10

Изм.	Лист	№ документ	Подпись	Дата
Разработ.		Рискина		
Проверил.		Ткаченко		
Руководил		Каток		
Н. контр.		Ткаченко		
Утвердил				

АП2-002

Планка.

Литера	Масса	Масштаб
	см. табл.	–
Лист	Листов 1	

Полоса S1х50 ГОСТ103-76
Вст3кп2 ГОСТ535-58

Южгипрошахт г. Харьков КО

Формат 12

Инв. № подл. | Подпись и дата | Взам. инв. № | Инв. № дубл. | Подпись и дата

АП2-003

Обозначение	Размеры, мм									Материал	Масса, кг.
	d_1	S	R	a_1	a_2	б	$в_1$	$в_2$	L		
АП2-003	40	3	20	15	4	12	4	4	75	Лист $\frac{5-3\ ГОСТ\ 8903-74}{Ст3кп2\ ГОСТ\ 6523-71}$	0,03
-01	70	5	35	20	6	25	4	10,5	115	Полоса $\frac{5\times25\ ГОСТ\ 103-76}{Ст3кп2\ ГОСТ\ 535-58}$	0,19

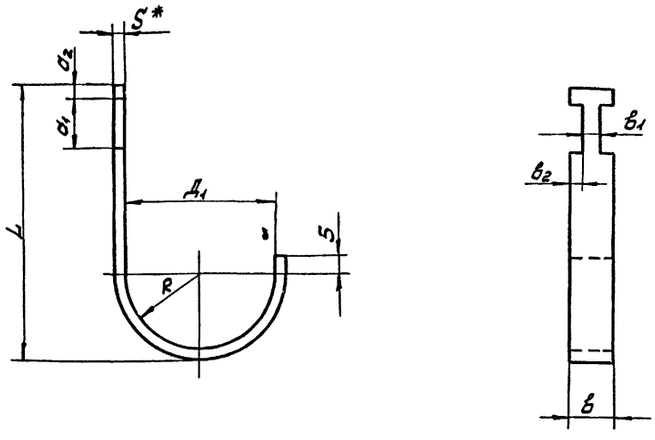

1. Предельные отклонения размеров по СМ8.
2. Антикоррозионное покрытие: лак БТ-577 ГОСТ 5631-70, черный в 2 слоя.
3. Шероховатость поверхностей реза $R_z 160$
4. *Размеры для справок.

Изм.	Лист	№ документа	Подпись	Дата
Разработ.		Рискина		
Проверил		Ткаченко		
Руководил		Каток		
Н. контр.		Ткаченко		
Утвердил				

АП2-003

Подвеска

см. таблицу

Литера	Масса	Масштаб
	см. табл.	–
Лист	Листов 1	

Южгипрошахт г. Харьков КО

Формат 12

АП4-002

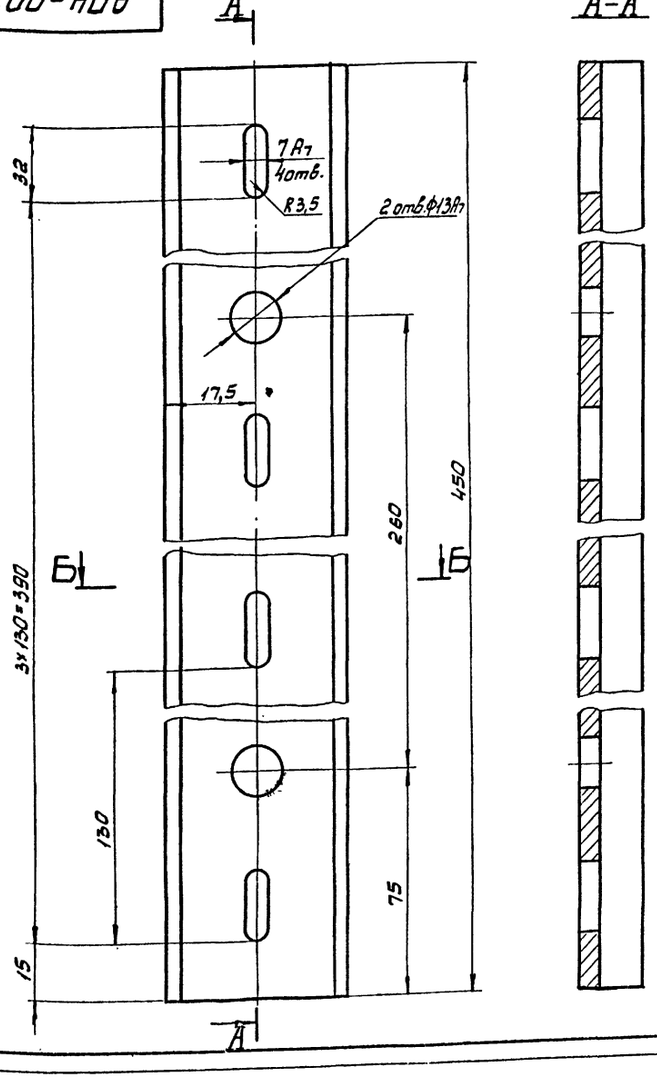

1. Неуказанные предельные отклонения размеров по СМ8.
2. Шероховатость поверхностей реза $R_z 160$.
3. Антикоррозионное покрытие: лак БТ-577 ГОСТ 5631-70, черный, в 2 слоя.
4. *Размер для справок.

7583/II. ч.1 11

Изм.	Лист	№ документа	Подпись	Дата
Разработ.		Рискина		
Проверил.		Ткаченко		
Руководил		Каток		
Н. контр.		Ткаченко		
Утвердил				

АП4-002

Планка

Полоса $\frac{4\times50\ ГОСТ\ 103-76}{Ст3кп2\ ГОСТ\ 535-58}$

Литера	Масса	Масштаб
О	0,7	1:1
Лист	Листов 1	

Южгипрошахт г. Харьков КО

Формат 12

Инв. № подл. | Подпись и дата | Взам. инв. № | Инв. № дубл. | Подпись и дата

АП2-010СБ

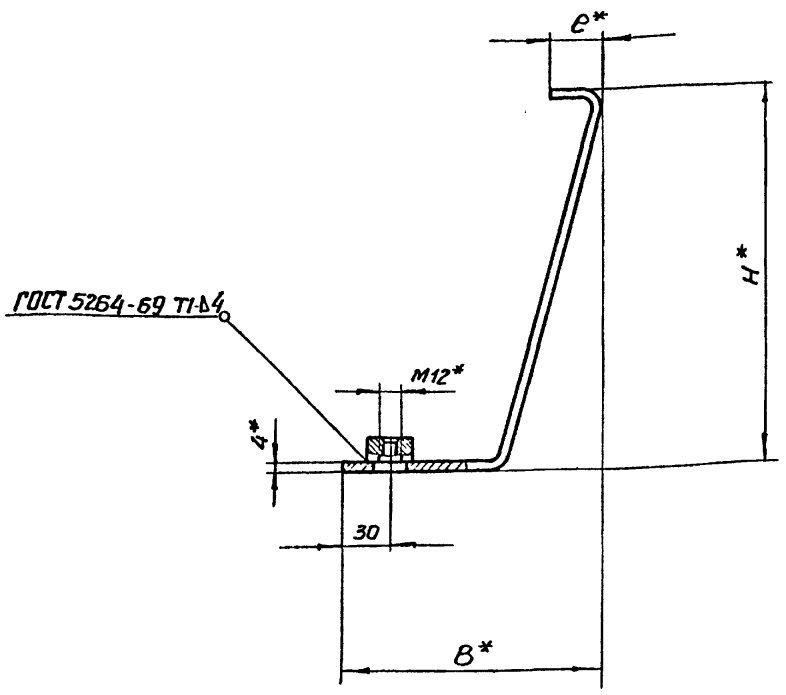

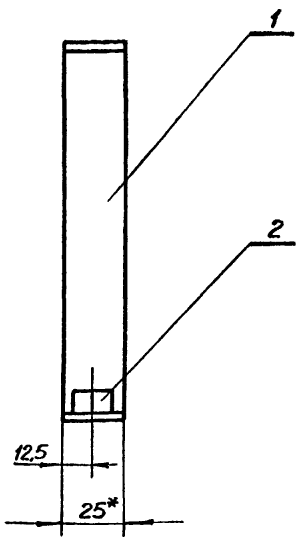

1. Сварку произвести электродами типа Э42 ГОСТ 9467-75
2. Антикоррозионное покрытие: лак БТ-577 ГОСТ 5631-70, черный, в 2 слоя.
3.* Размеры для справок.

Обозначение	Тип спец-профиля	Размеры, мм.			Масса, кг.
		H	B	e	
АП2-010	СВП14, СВП17	120	104	20	0,18
-01	СВП19, СВП22	136	110	25	0,2
-02	СВП27, СВП33	162	122	25	0,22

Изм.	Лист	№ документ	Подпись	Дата
Разработ.		Рискина		
Проверил		Ткаченко		
Руководил		Коток		
Н. контрол.		Ткаченко		
Утвердил		Бердичевский		

АП2-010 СБ

Захват
Сборочный чертеж

Литера	Масса	Масштаб
	см. табл	

Лист | Листов

ЮЖГИПРОШАХТ г. Харьков | КО

Формат 12

Инв. № подл. | Подпись и дата | Взам. инв. № | Инв. № дубл. | Подпись и дата

АП2-011

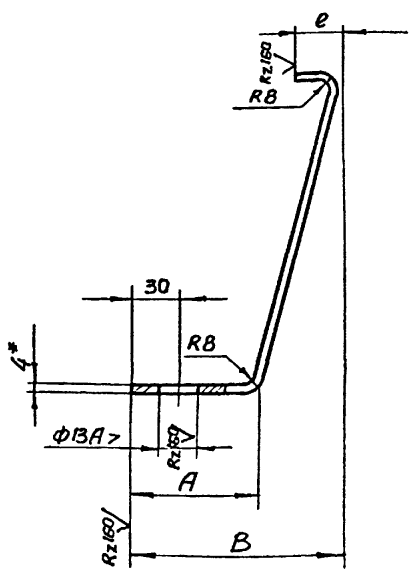

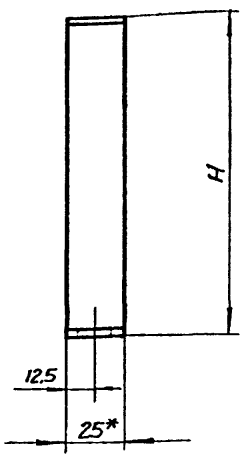

Обозначение	Размеры, мм				Масса, кг.
	H	A	B	e	
АП2-011	120	70	104	20	0,16
-01	136	70	110	25	0,18
-02	162	78	122	25	0,2

1. Неуказанные предельные отклонения размеров по СМ8.
2.* Размеры для справок.

Изм.	Лист	№ документ	Подпись	Дата
Разработ.		Рискина		
Проверил		Ткаченко		
Руководил		Коток		
Н. контрол.		Ткаченко		

АП2-011

Захват

Литера	Масса	Масштаб
	см. табл.	–

Лист | Листов

Полоса 4×25 ГОСТ 103-76 / Вст.3 кп2 ГОСТ 535-58

ЮЖГИПРОШАХТ г. Харьков | КО

Формат 11

Инв. № подл. | Подпись и дата | Взам. инв. № | Инв. № дубл. | Подпись и дата

Формат	Зона	Позиц.	Обозначение	Наименование	Кол. на исполн. АП2-010-			Примечание
					-	01	02	
				Документация				
12			АП2-010СБ	Сборочный чертеж	X	X	X	
				Детали				
11		1	АП2-011	Захват	1			0,16 кг
			-01	Захват		1		0,18 кг
			-02	Захват			1	0,2 кг
				Стандартные изделия				
		2		Гайка М12, 8, 019 фос. ГОСТ 5916-70	1	1	1	0,015 кг

Шифр | Литер.

Изм.	Лист	№ документ	Подпись	Дата
Разработ.		Рискина		
Проверил		Ткаченко		
Руководил		Коток		
Н. контр.		Ткаченко		
Утвердил		Бердичевский		

АП2-010

Захват

Литера	Лист	Листов
		1

ЮЖГИПРОШАХТ г. Харьков | КО

Формат 11

7583/II ч.1

12

АПЗ-000СБ

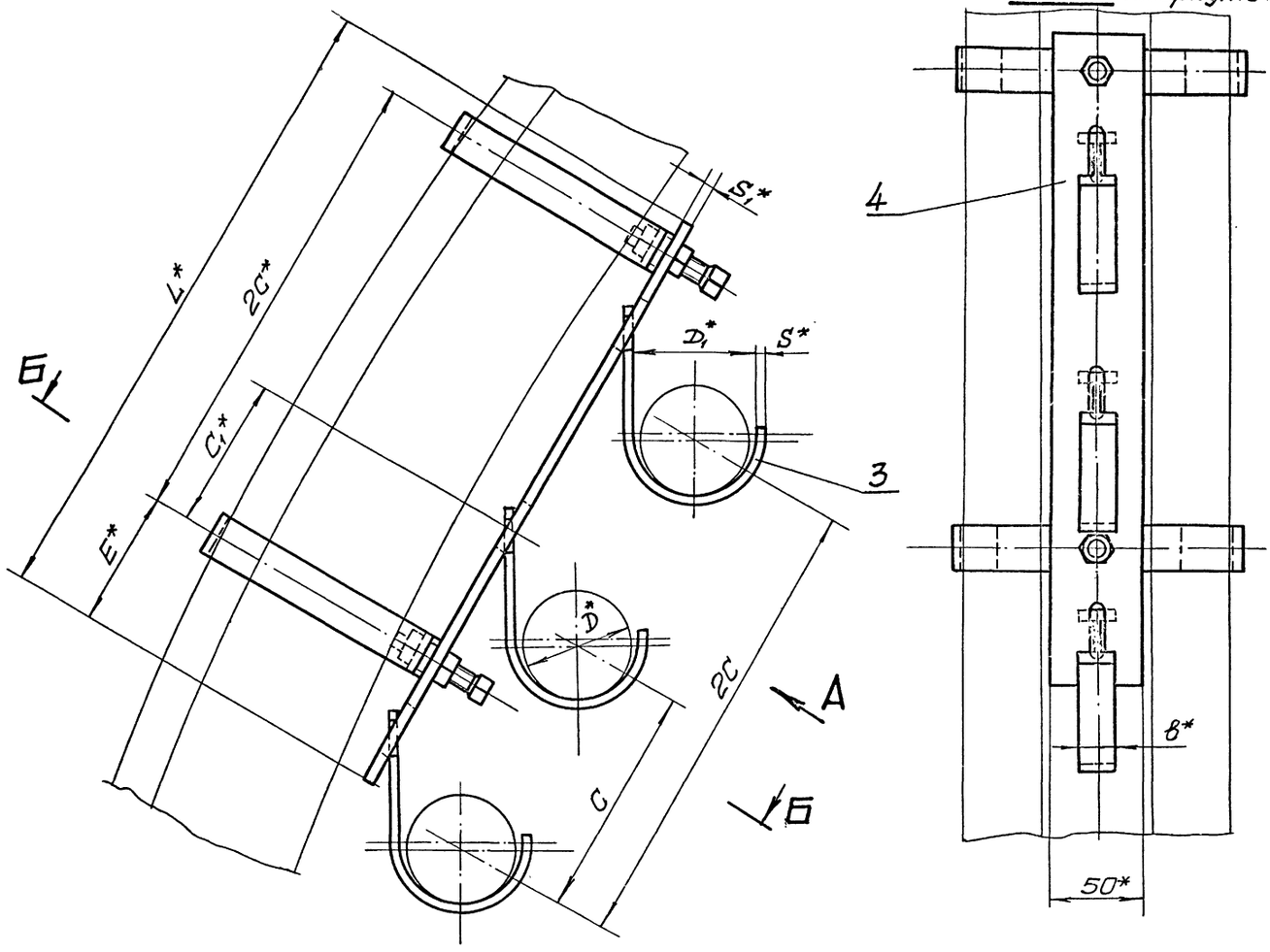

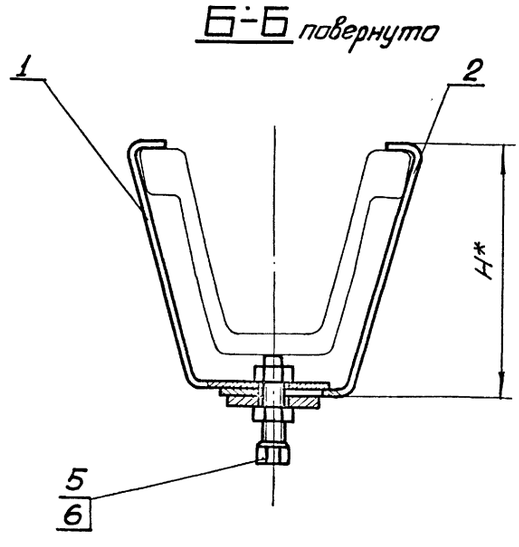

Обозначение	Шифр	Тип спец-профиля	Максимально допустимая масса 1п.м кабеля, кг	Размеры, мм										Масса, кг
				D	D_1	S	L	C	C_1	E	S_1	B	H	
АПЗ-000	АПЗ-1	СВП14, СВП17	6,8	до 35	40	3	300	110	55	60	4	12	124	1,34
-01	АПЗ-2	СВП19, СВП22											140	1,42
-02	АПЗ-3	СВП27, СВП33											166	1,5
-03	АПЗ-4	СВП14; СВП17	13,6	свыше 35 до 65	70	5	345	130	85	65	6	25	124	2,17
-04	АПЗ-5	СВП19; СВП22											140	2,25
-05	АПЗ-6	СВП27; СВП33											166	2,33

1. Общие технические условия на изготовление по ОСТ24.070.01.
2. *Размеры для справок.

7583/II ч.1. 13

Изм.	Лист	№ документа	Подпись	Дата
Разраб.		Рискина		
Проверил		Лебина		
Руковод.		Каток		
Н.контр.		Лебина		
Утвердил		Бердичевский		

АПЗ-000СБ

Кронштейн АПЗ
Сборочный чертеж

Литера	Масса	Масштаб
	См. табл.	—
Лист	Листов 1	

Южгипрошахт г. Харьков КО

Формат А2

Инв. № подл. | Подпись и дата | Взам. инв. № | Инв. № дубл. | Подпись и дата

АП3-001

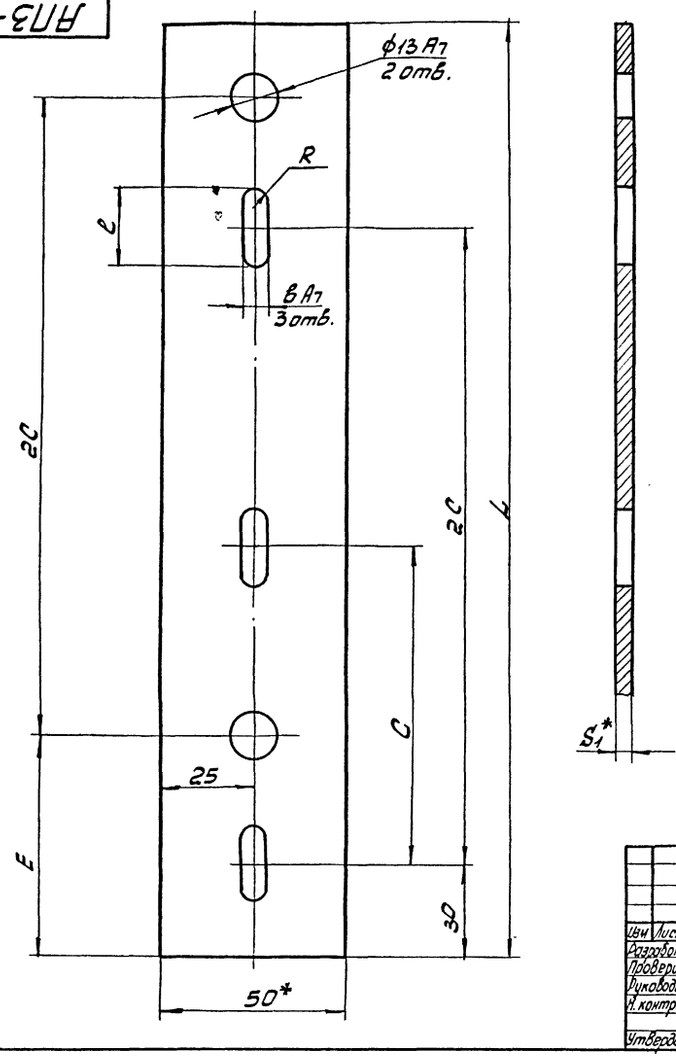

Обозначение	Размеры, мм							Масса, кг
	C	E	S_1	L	в	l	R	
АП3-001	110	60	4	300	6	20	3	0,45
-01	130	65	6	345	7	32	3,5	0,8

1. Неуказанные предельные отклонения размеров по СМ8.
2. Шероховатость поверхности реза R_z 160.
3. Антикоррозионное покрытие: лак БТ-577 ГОСТ 5631-70, черный, в 2 слоя.
4.* Размеры для справок.

Изм	Лист	№ документ	Подпись	Дата
Разработ.		Рискина		
Проверил		Ткаченко		
Руководил		Коток		
Н. контр.		Ткаченко		
Утвердил				

АП3-001.

Планка

Литера	Масса	Масштаб
	см. табл.	—

Лист | Листов 1

Полоса S_1×50 ГОСТ 103-76
Вст3кп2 ГОСТ 535-58

ЮЖГИПРОШАХТ г. Харьков | КО

Формат 12

Инв. № подл. | Подпись и дата | Взам. инв. № | Инв. № дубл. | Подпись и дата

АП4-001

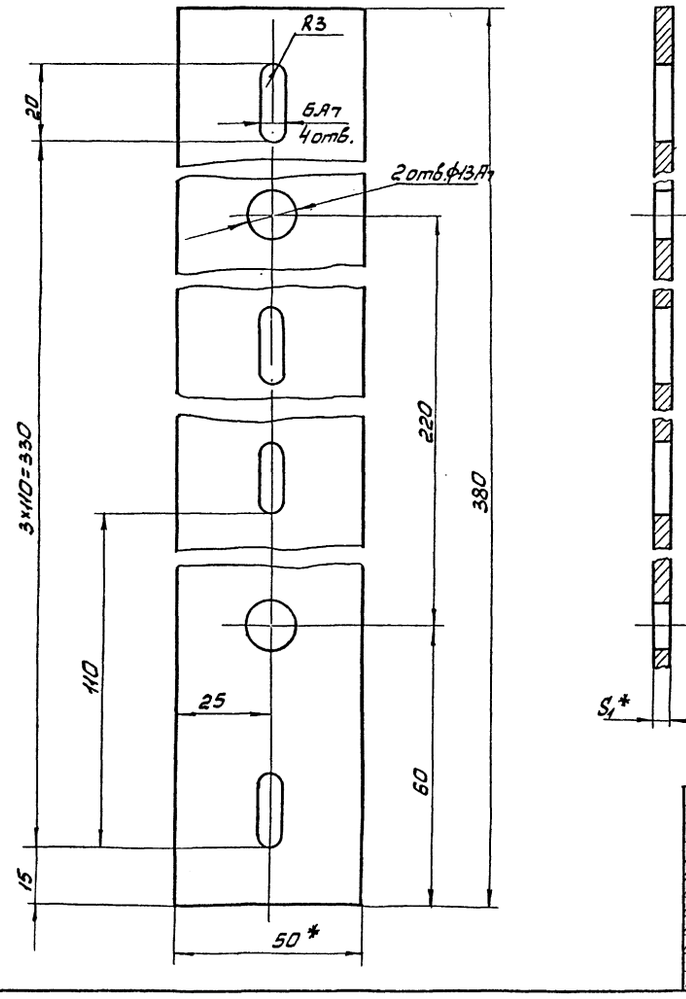

Обозначение	S_1	Масса кг
АП4-001	4	0,58
-01	6	0,87

1. Неуказанные предельные отклонения размеров по СМ8.
2. Шероховатость поверхности реза R_z 160.
3. Антикоррозионное покрытие: лак БТ-577 ГОСТ 5631-70, черный в 2 слоя.
4.* Размеры для справок.

7583/II ч.1 14

Изм.	Лист	№ документ	Подпись	Дата
Разработ.		Рискина		
Проверил.		Ткаченко		
Руководил		Коток		
Н. контр.		Ткаченко		
Утвердил				

АП4-001

Планка

Литера	Масса	Масштаб
	см. табл.	1:1

Лист | Листов 1

Полоса S_1×50 ГОСТ 103-76
Вст3кп2 ГОСТ 535-58

ЮЖГИПРОШАХТ г. Харьков | КО

Формат 12

Инв. № подл. | Подпись и дата | Взам. инв. № | Инв. № дубл. | Подпись и дата

Инв. № подл. | Подпись и дата | Взам. инв. № | Инв. № дубл. | Подпись и дата

Формат	Зона	Позиц.	Обозначение	Наименование	Кол. на исполн. АП4-000-									Примечание
					–	01	02	03	04	05	06	07	08	
				Документация										
22			АП4-000.СБ	Сборочный чертеж	×	×	×	×	×	×	×	×	×	
				Сборочные единицы										
11		1	АП2-010	Захват	2			2			2			0,18 кг
			-01	Захват		2			2			2		0,2 кг
			-02	Захват			2			2			2	0,22 кг
				Детали										
12		2	АП2-001	Захват	2			2			2			0,16 кг
			-01	Захват		2			2			2		0,18 кг
			-02	Захват			2			2			2	0,2 кг

Лит.

Шифр: АП4-1 | АП4-2 | АП4-3 | АП4-4 | АП4-5 | АП4-6 | АП4-7 | АП4-8 | АП4-9

Изм.	Лист	№ докумен.	Подпись	Дата	АП4-000		
Разработ.		Рускина			Кронштейн АП4	Литера	Лист 1 / Листов 2
Проверил		Ткаченко				Южгипрошахт г. Харьков	КО
Руковод.		Каток					
Н. контр.		Ткаченко					
Утвердил		Бердичевский					

Формат 11

Инв. № подл. | Подпись и дата | Взам. инв. № | Инв. № дубл. | Подпись и дата

Формат	Зона	Позиц.	Обозначение	Наименование	Кол. на исполн. АП6-000-									Примечание
					–	01	02	03	04	05				
				Документация										
22			АП6-000СБ	Сборочный чертеж	×	×	×	×	×	×				
				Сборочные единицы										
11		1	АП2-010	Захват	2			2						0,18 кг
			-01	Захват		2			2					0,2 кг
			-02	Захват			2			2				0,22 кг
				Детали										
12		2	АП2-001	Захват	2			2						0,16 кг
			-01	Захват		2			2					0,18 кг
			-02	Захват			2			2				0,2 кг

Лит.

Шифр: АП6-1 | АП6-2 | АП6-3 | АП6-4 | АП6-5 | АП6-6

Изм.	Лист	№ докумен.	Подпись	Дата	АП6-000		
Разработ.		Рускина			Кронштейн АП6	Литера	Лист 1 / Листов 2
Проверил		Ткаченко				Южгипрошахт г. Харьков	КО
Руковод.		Каток					
Н. контр.		Ткаченко					
Утвердил		Бердичевский					

Формат 11

Инв. № подл. | Подпись и дата | Взам. инв. № | Инв. № дубл. | Подпись и дата

Формат	Зона	Позиц.	Обозначение	Наименование	Кол на исполн. АП4-000-									Примечание
					–	01	02	03	04	05	06	07	08	
12		3	АП2-003	Подвеска	4	4	4	4	4	4				0,03 кг
			-01	Подвеска							4	4	4	0,19 кг
12		4	АП4-001	Планка	1	1	1							0,58 кг
			-01	Планка				1	1	1				0,87 кг
12			АП4-002	Планка							1	1	1	0,7 кг
				Стандартные изделия										
		5		Винт М12×60.66.019 фос. ГОСТ 1481-75	2	2	2	2	2	2	2	2	2	0,47 кг
		6.		Гайка М12.8.019 фос. ГОСТ 5916-70	2	2	2	2	2	2	2	2	2	0,015 кг

7583/II ч.1 51

Изм.	Лист	№ докум.	Подпись	Дата	АП4-000	Лист 2

Формат 11

Инв. № подл. | Подпись и дата | Взам. инв. № | Инв. № дубл. | Подпись и дата

Формат	Зона	Позиц.	Обозначение	Наименование	Кол. на исполн. АП6-000-									Примечание
					–	01	02	03	04	05				
12		3	АП2-003	Подвеска	6	6	6	6	6	6				0,03 кг
12		4	АП6-001	Планка	1	1	1							0,92 кг
12			АП6-002	Планка				1	1	1				0,92 кг
				Стандартные изделия										
		5		Винт М12×60.66.019 фос. ГОСТ 1481-75	2	2	2	2	2	2				0,047 кг
		6.		Гайка М12.8.019 фос. ГОСТ 5916-70	2	2	2	2	2	2				0,015 кг

Изм.	Лист	№ докум.	Подпись	Дата	АП6-000	Лист 2

Формат 11

Вид А повернуто

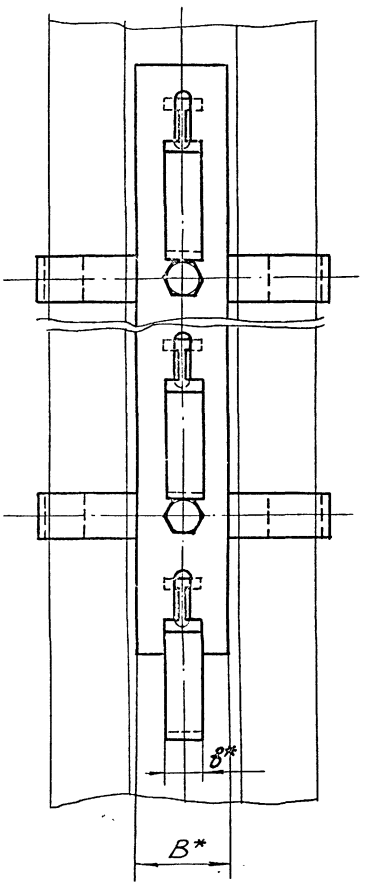

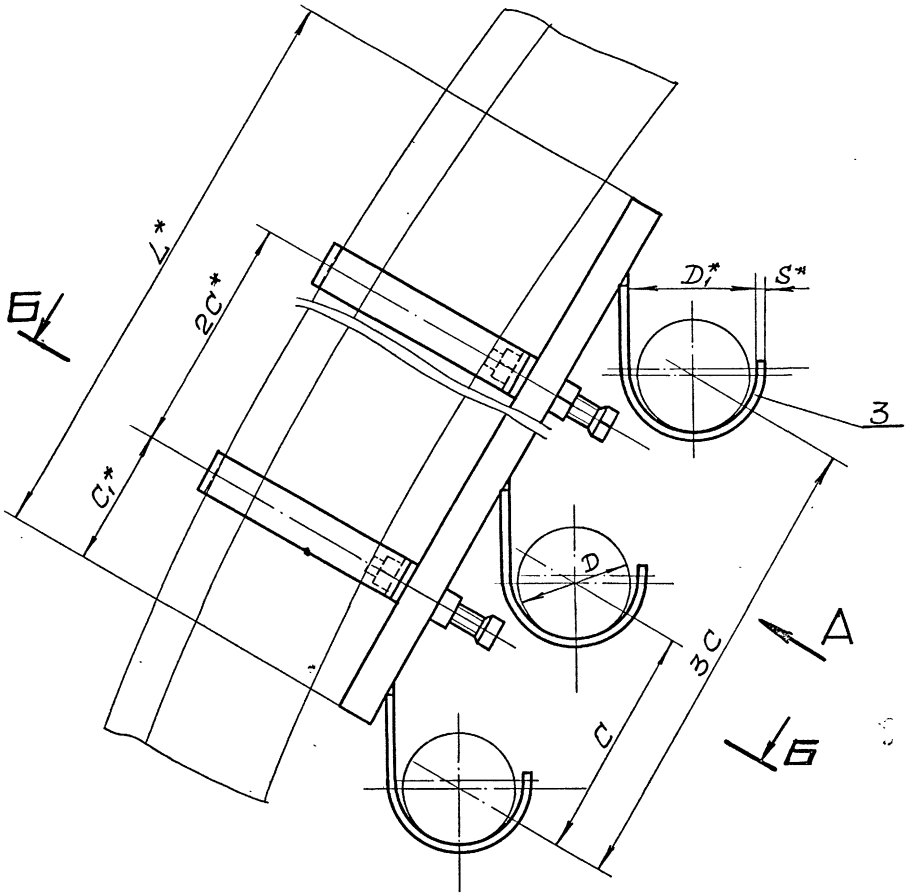

Б-Б повернуто

Рис. 1

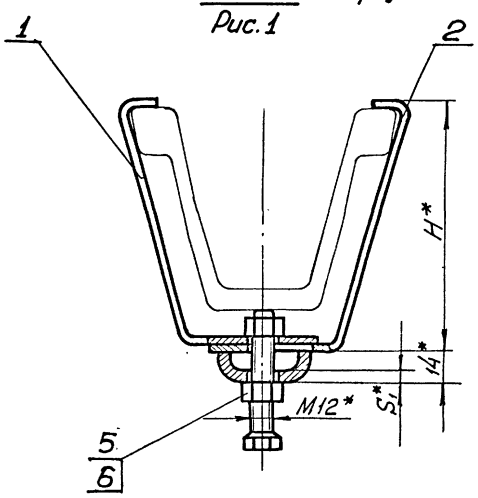

Обозначение	Шифр	Тип спец-профиля	Максимально допустимая масса 1 пм. кабеля, кг	Размеры, мм										Рис.	Масса, кг
				D	D_1	S	L	C	C_1	B	S_1	H	B		
АП4-000	АП4-1	СВП14; СВП17	1,7	до 35	40	3	380	110	60	12	4	124	50	2	1,5
-01	АП4-2	СВП19; СВП22										140			1,58
-02	АП4-3	СВП27; СВП33										166			1,66
-03	АП4-4	СВП14; СВП17	6,8	до 35	40	3	380	110	60	12	6	124	50	2	1,79
-04	АП4-5	СВП19; СВП22										140			1,87
-05	АП4-6	СВП27; СВП33										166			1,95
-06	АП4-7	СВП14; СВП17	13,6	св. 35 до 65	70	5	450	130	75	25	4	124	35	1	2,26
-07	АП4-8	СВП19; СВП22										140			2,34
-08	АП4-9	СВП27; СВП33										166			2,42

1. Общие технические условия на изготовление по ОСТ 24.070.01.
2.* Размеры для справок.

Б-Б повернуто

Рис. 2

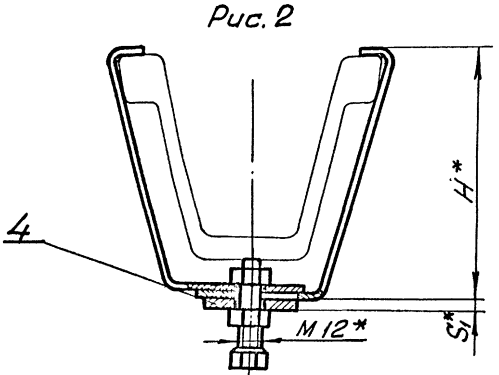

7583/III ч.1

16

Изм.	Лист	№ документа	Подпись	Дата
Разраб.		Рискина		
Проверил		Левина		
Руковод.		Каток		
Н. контр.		Левина		
Утвердил		Гордиевский		

АП4-000СБ

Кронштейн АП4

Сборочный чертеж

Литера	Масса	Масштаб
	См. табл.	—
Лист	Листов 1	

Южгипрошахт г. Харьков КО

Формат А2

Инв. № подл. | Подпись и дата | Взам. инв. № | Инв. № дубл. | Подпись и дата

Вид А повернута

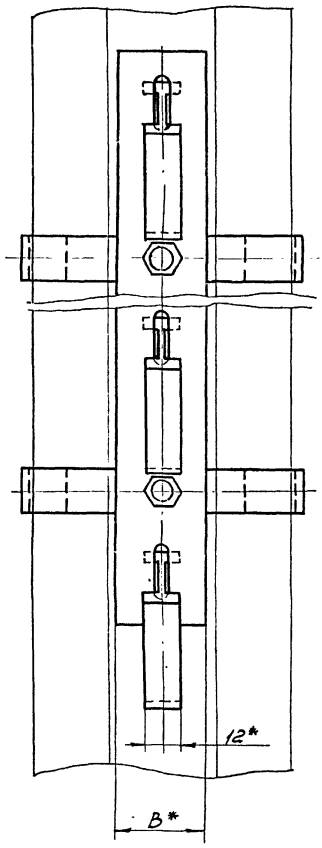

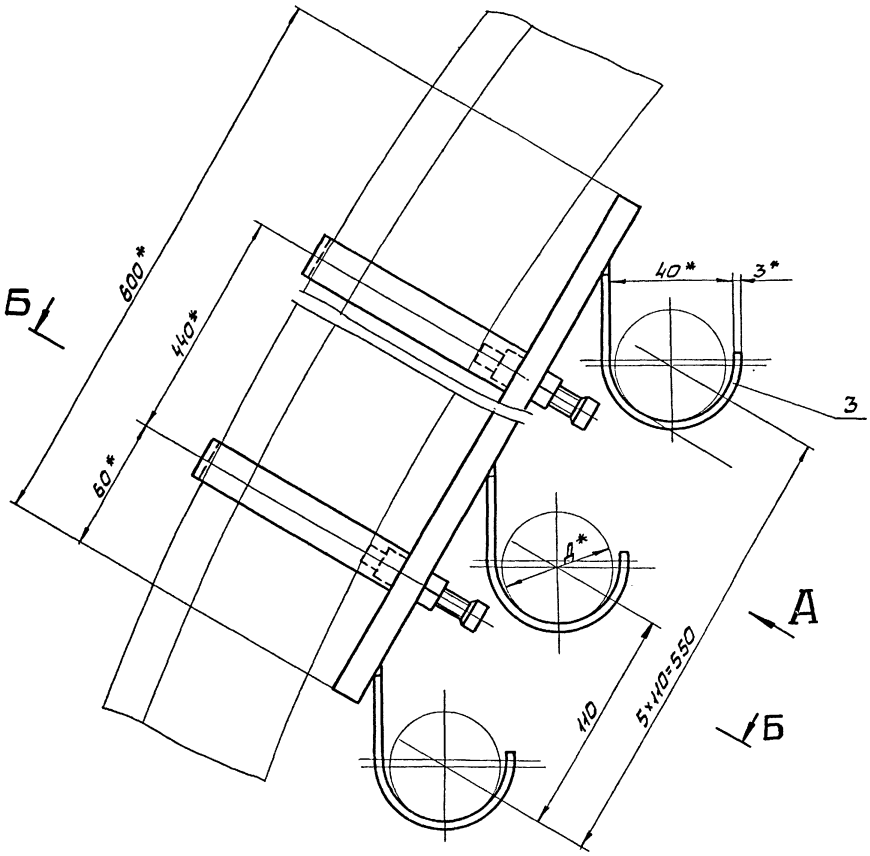

Б-Б повернута
рис. 1

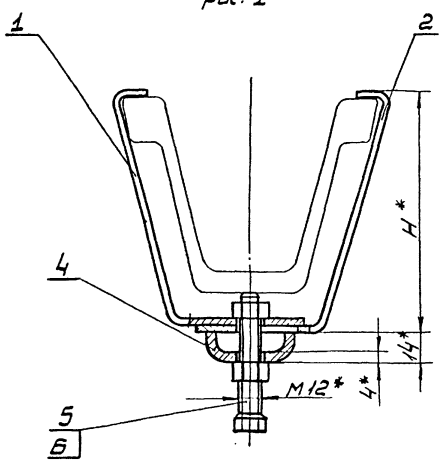

Б-Б повернута
рис. 2

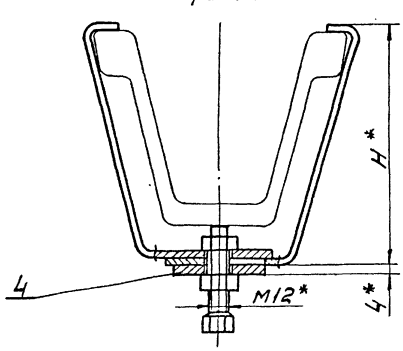

Обозначение	Шифр	Тип спец-профиля	Максимально допустимая масса 1п.м. кабеля, кг	Размеры, мм Д	Н	В	Рис.	Масса, кг.
АПБ-000	АПБ-1	СВП14, СВП17	1,7	до 35	124	50	2	1,9
-01	АПБ-2	СВП19, СВП22			140			1,98
-02	АПБ-3	СВП27, СВП33			166			2,06
-03	АПБ-4	СВП14, СВП17	6,8		124	35	1	1,9
-04	АПБ-5	СВП19, СВП22			140			1,98
-05	АПБ-6	СВП27, СВП33			166			2,06

1. Общие технические условия на изготовление по ОСТ 24.070.01.
2. *Размеры для справок.

7583/II ч.1 17

Изм	Лист	№ документ	Подпись	Дата
Разраб.		Рискина		
Проверил		Ткаченко		
Дуковод		Коток		
Н.контр		Ткаченко		
Утв.	Кордил	Бердичевский		

АПБ-000 СБ

Кронштейн АПБ
Сборочный чертеж.

Литера	Масса	Масштаб
	см. табл.	-

Лист | Листов 1

Южгипрошахт
г. Харьков
КО

Инв. № подл. | Подпись и дата | Взам. инв. № | Инв. № дубл. | Подпись и дата

АПБ-001

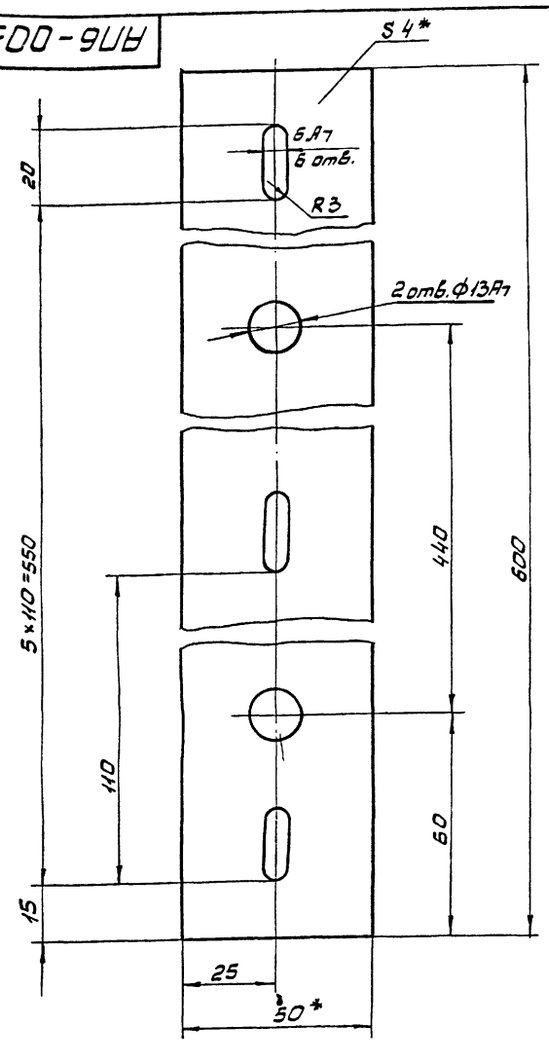

$\sqrt{}$ (√)

1. Неуказанные предельные отклонения размеров по СМ8.
2. Шероховатость поверхности реза $R_z 160$ $\sqrt{}$.
3. Антикоррозионное покрытие:
   лак БТ-577 ГОСТ 5631-70, черный в 2 слоя.
4. *Размеры для справок.

Изм.	Лист	№ документа	Подпись	Дата	АПБ-001			
Разработ.		Рискина			Планка.	Литера	Масса	Масштаб
Проверил		Ткаченко					0,92	1:1
Руководил		Коток				Лист	Листов 1	
Н. контр.		Ткаченко			Полоса 4×50 ГОСТ 103-76 Ст3 кп2 ГОСТ 535-58	Южгипрошахт г. Харьков		КО
Утвердил								

Формат 12

АПБ-002

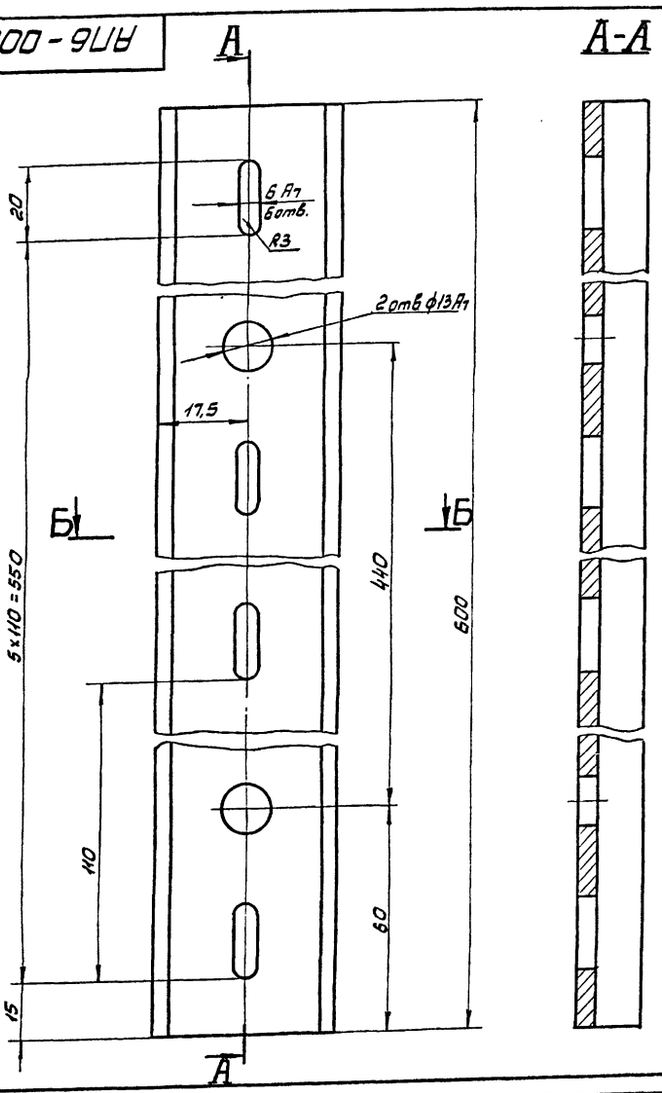

Б-Б

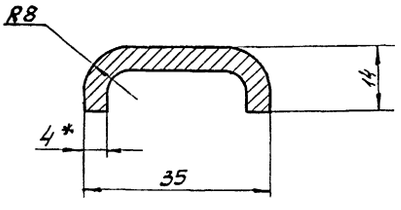

$\sqrt{}$ (√)

1. Неуказанные предельные отклонения по СМ8.
2. Шероховатость поверхности реза $R_z 160$ $\sqrt{}$.
3. Антикоррозионное покрытие:
   лак БТ-577 ГОСТ 5631-70, черный, в 2 слоя.
4. *Размер для справок.

7583/II ч.1 18

Изм.	Лист	№ документа	Подпись	Дата	АПБ-002			
Разработ.		Рискина			Планка.	Литера	Масса	Масштаб
Проверил		Ткаченко					0,92	1:1
Руководил		Коток				Лист	Листов 1	
Н. контр.		Ткаченко			Полоса 4×50 ГОСТ 103-76 Ст3 кп2 ГОСТ 535-58	Южгипрошахт г. Харьков		КО
Утвердил								

Формат 12

Инв. № подл. | Подпись и дата | Взам. инв. № | Инв. № дубл. | Подпись и дата

Инв. № подл. | Подпись и дата | Взам. инв. № | Инв. № дубл. | Подпись и дата

Формат	Зона	Позиц.	Обозначение	Наименование	Кол. на исполн. АКП02-000- —	01	02	Примечание
				Документация				
22			АКП02-000СБ	Сборочный чертеж	×	×	×	
				Детали				
12		1	АКП02-001	Скоба	2			0,044кг
			-01	Скоба		2		0,05 кг
			-02	Скоба			2	0,06кг
12		2	АКП02-002	Скоба	2	2	2	0,074кг
12		3	АП2-002	Планка	1	1	1	0,32 кг
12		4	АП2-003	Подвеска	2	2	2	0,03кг

Лит.

Шифр: АКП02-1 | АКП02-2 | АКП02-3

Изм	Лист	№ докумен	Подпись	Дата	АКП02-000		
Разработ.		Рускина			Кронштейн АКП02	Литера	Лист 1 / Листов 2
Проверил		Левина				Южгипрошахт г. Харьков	КО
Руковод.		Каток					
Н. контр.		Левина					
Утвердил		Бердичевский					

Формат 11

Инв. № подл. | Подпись и дата | Взам. инв. № | Инв. № дубл. | Подпись и дата

Формат	Зона	Позиц.	Обозначение	Наименование	Кол. на исполн. АКП03-000- —	01	02	Примечание
				Документация				
22			АКП03-000СБ	Сборочный чертеж	×	×	×	
				Детали				
12		1	АКП02-001	Скоба	2			0,044кг
			-01	Скоба		2		0,05кг
			-02	Скоба			2	0,06кг
12		2	АКП02-002	Скоба	2	2	2	0,074кг
12		3	АКП03-001	Планка	1	1	1	0,04кг
12		4	АП2-003	Подвеска	3	3	3	0,03кг

Лит.

Шифр: АКП03-1 | АКП03-2 | АКП03-3

Изм	Лист	№ докумен	Подпись	Дата	АКП03-000		
Разработ.		Рускина			Кронштейн АКП03	Литера	Лист 1 / Листов 2
Проверил		Левина				Южгипрошахт г. Харьков	КО
Руковод.		Каток					
Н. контр.		Левина					
Утвердил		Кербичевский					

Формат 11

Инв. № подл. | Подпись и дата | Взам. инв. № | Инв. № дубл. | Подпись и дата

Формат	Зона	Позиц.	Обозначение	Наименование	Кол. на исполн. АКП02-000- —	01	02	Примечание
				Стандартные изделия				
		5		Болт М12х40.66.019фос. ГОСТ7796-70	2	2	2	0,047кг
		6		Гайка М12.8.019фос. ГОСТ5915-70	2	2	2	0,015кг

2583/II 4.16

Изм	Лист	№ докум.	Подпись	Дата	АКП02-000	Лист 2

Формат 11

Инв. № подл. | Подпись и дата | Взам. инв. № | Инв. № дубл. | Подпись и дата

Формат	Зона	Позиц.	Обозначение	Наименование	Кол. на исполн. АКП03-000- —	01	02	Примечание
				Стандартные изделия				
		5		Болт М12х50.66.019фос. ГОСТ7796-70	2	2	2	0,056кг
		6		Гайка М12.8.019фос. ГОСТ5915-70	2	2	2	0,015кг

Изм	Лист	№ докумен	Подпись	Дата	АКП03-000	Лист 2

Формат 11

Вид А повернуто

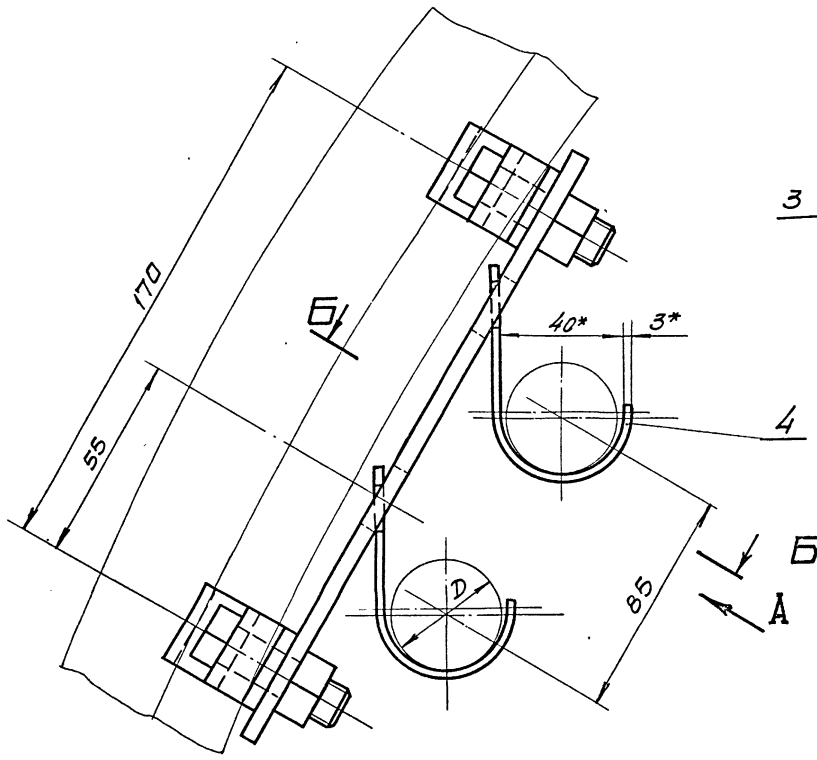

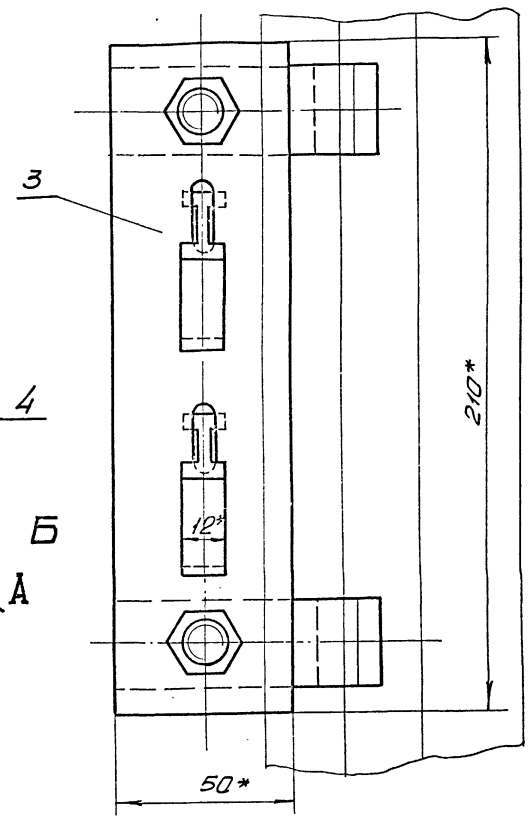

Б-Б повернуто

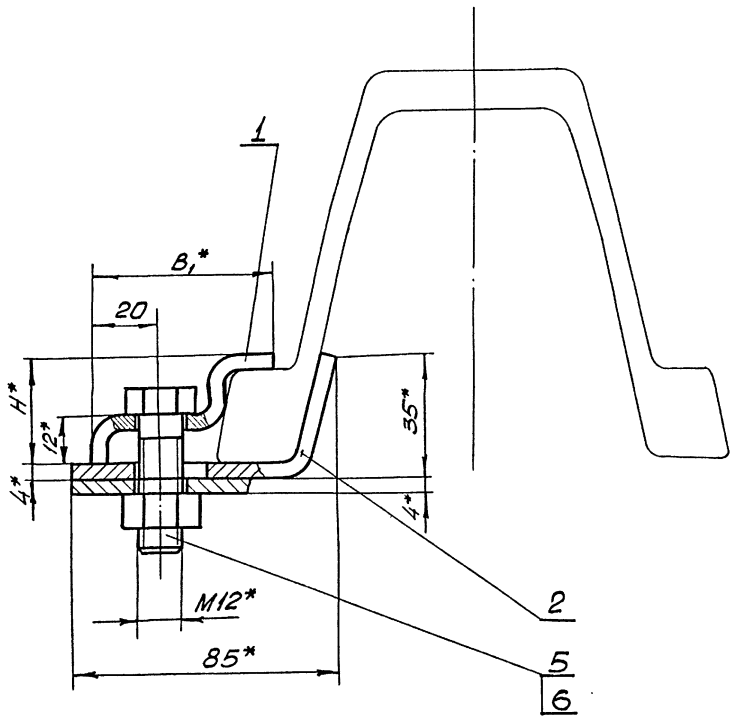

Обозначение	Шифр	Тип спец. профиля	Максимально допустимая масса 1 п.м. кабеля, кг	Размеры, мм D	B1	H	Масса, кг
АКП02-000	АКП02-1	СВП14	6,8	до 35	50	25	0,74
-01	АКП02-2	СВП17, СВП19 СВП22			54	28	0,75
-02	АКП02-3	СВП27, СВП33			58	35	0,76

1. Общие технические условия на изготовление по ОСТ24.070.01.
2. Размеры для справок.

7583/II ч.1

20

Изм.	Лист	№ докум.	Подпись	Дата
Разраб.		Лискина		
Проверил		Левина		
Руковод.		Каталк		
Н. контр.		Левина		
Утвердил		Бердичевский		

АКП02-000СБ

Кронштейн АКП02

Сборочный чертеж

Литера	Масса	Чертеж
	См. табл.	—
Лист	Листов 1	

Южгипрошахт г. Харьков КО

Формат 22

Инв. № подл. | Подпись и дата | Взам. инв. № | Инв. № дубл. | Подпись и дата

∀ (√)

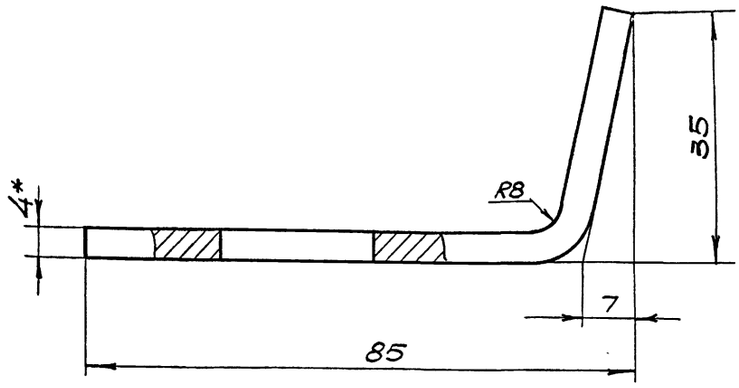

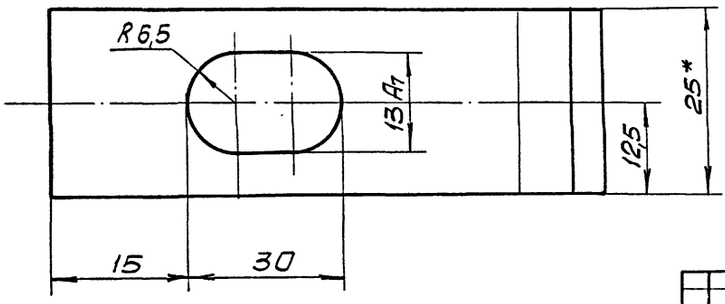

1. Неуказанные предельные отклонения размеров по $СМ_8$.
2. Шероховатость поверхностей реза R_z160 /√
3. Антикоррозианное покрытие: лак БТ-577 ГОСТ5631-70, черный, в 2 слоя.
4.* Размеры для справок.

Изм	Лист	№ документа	Подпись	Дата
Разработ.		Рискина		
Проверил		Левина		
Руководил		Каток		
Н. контр.		Левина		
Утвердил		Бердичевский		

АКП02-002

Скоба

Литера	Масса	Масштаб
	0,044	2:1

Лист | Листов 1

Полоса 4х25 ГОСТ103-76 / ВСт3кп2 ГОСТ535-58

Южгипрошахт г. Харьков КО

Формат 12

Инв. № подл. | Подпись и дата | Взам. инв. № | Инв. № дубл. | Подпись и дата

∀ (√)

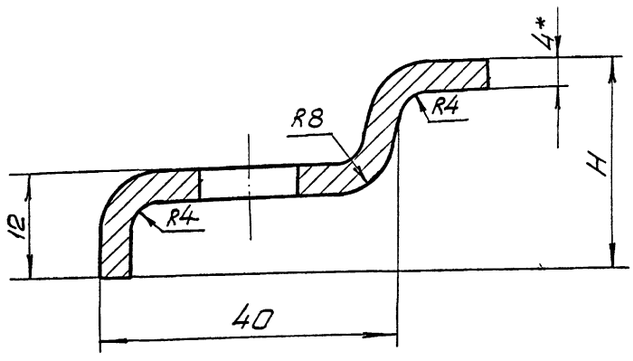

Обозначение	Размеры, мм B_1	Размеры, мм H	Масса, кг
АКП02-001	50	25	0,044
-01	54	28	0,05
-02	58	35	0,06

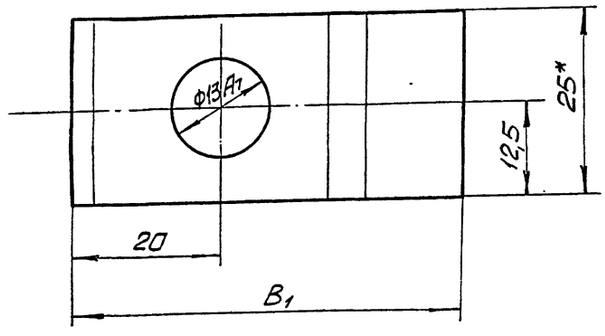

1. Неуказанные предельные отклонения размеров по $СМ_8$.
2. Шероховатость поверхностей реза R_z160 /√.
3. Антикоррозианное покрытие: лак БТ-577 ГОСТ5631-70, черный, в 2 слоя.
4.* Размеры для справок.

7583/II ч.1

Изм	Лист	№ документа	Подпись	Дата
Разработ.		Рискина		
Проверил		Левина		
Руководил		Каток		
Н. контр.		Левина		
Утвердил		Бердичевский		

АКП02-001

Скоба

Литера	Масса	Масштаб
	См. табл.	—

Лист | Листов 1

Полоса 4х25 ГОСТ103-76 / ВСт3кп2 ГОСТ535-58

Южгипрошахт г. Харьков КО

Формат 12

Инв. № подл. | Подпись и дата | Взам. инв. № | Инв. № дубл. | Подпись и дата

Вид А повернуто

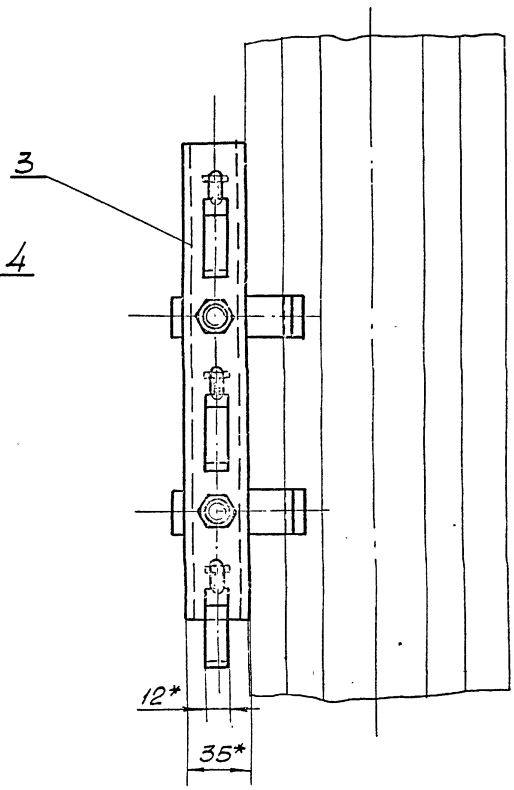

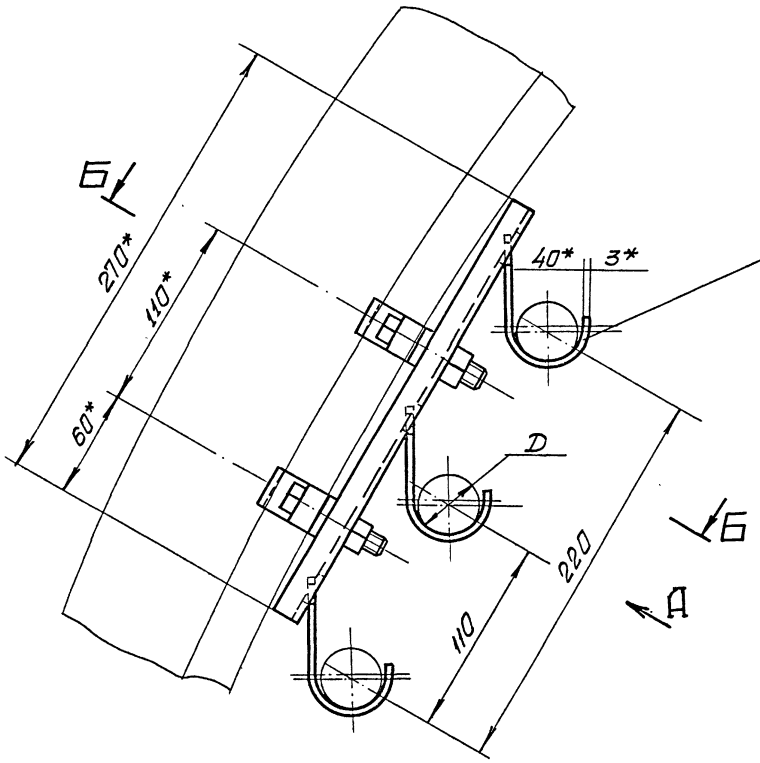

Б-Б повернуто

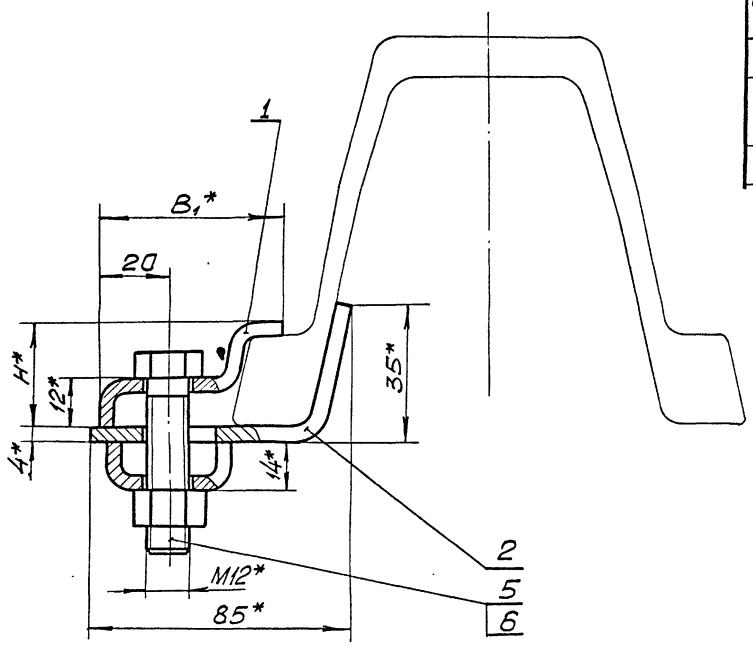

Обозначение	Шифр	Тип спец-профиля	Максимально допустимая масса 1п.м. кабеля, кг	Размеры, мм			Масса, кг
				D	B1	H	
АКП03-000	АКП03-1	СВП14	6,8	до 35	50	25	0,87
-01	АКП03-2	СВП17, СВП19 СВП22			54	28	0,88
-02	АКП03-3	СВП27, СВП33			68	35	0,9

1. Общие технические условия на изготовление по ОСТ24.070.01.
2.* Размеры для справок.

7583/II ч.1

Изм	Лист	№ документа	Подпись	Дата
Разраб.		Рискина		
Проверил		Левина		
Руковод		Катак		
Н.контр		Левина		
Утвердил		Бердичевский		

АКП03-000СБ

Кронштейн АКП03
Сборочный чертеж

Литера	Масса	Масштаб
	См. табл.	—

Лист | Листов 1

Южгипрошахт г. Харьков КО

Инв. № подл. | Подпись и дата | Взам. инв. № | Инв. № дубл. | Подпись и дата

Формат 22

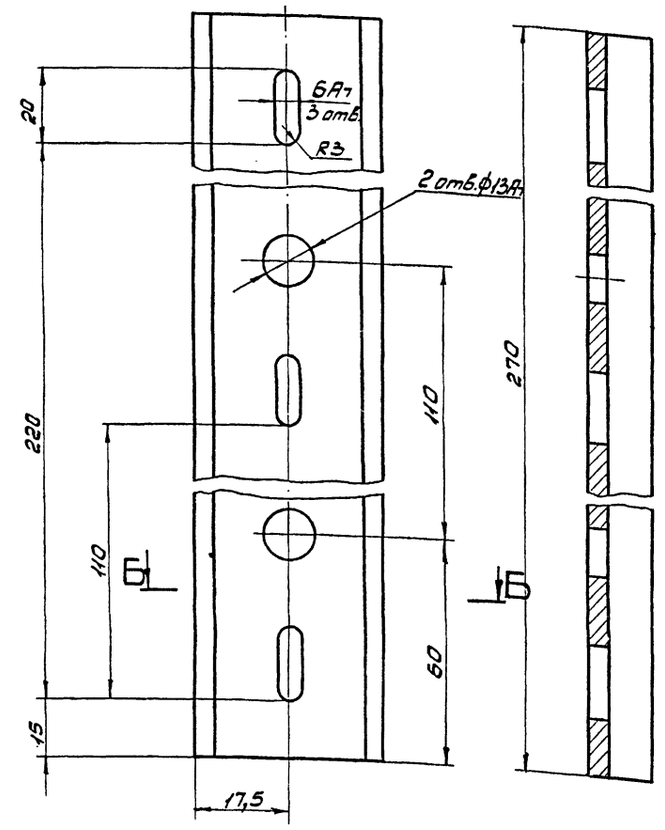

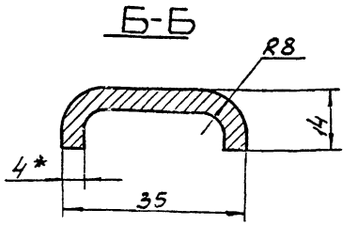

1. Неуказанные предельные отклонения размеров по СМ8.
2. Шероховатость поверхности реза $\sqrt{}^{Rz160}$.
3. Антикоррозионное покрытие:
   лак БТ-577 ГОСТ 5631-70, черный в 2 слоя.
4. *Размер для справок.

				АКП03-001			
Изм.	Лист	№ документ	Подпись	Дата	Планка	Литера	Масса	Масштаб
Разработ.		Рискина					0,4	1:1
Проверил		Ткаченко				Лист	Листов 1
Руководил		Коток			Полоса 4×50 ГОСТ 103-76 Вст3кп2 ГОСТ 535-58	Южгипрошахт г. Харьков	КО
Н. контр.		Ткаченко					
Утвердил							

Формат 12

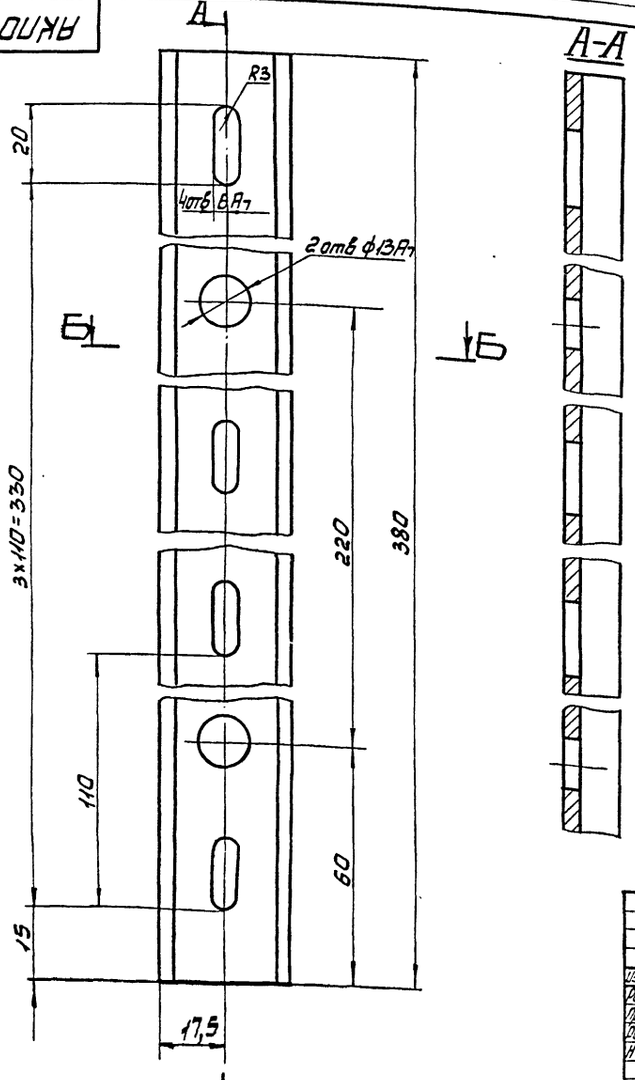

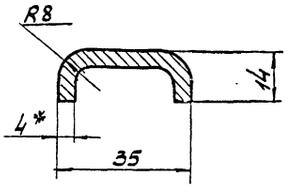

1. Неуказанные предельные отклонения размеров по СМ8.
2. Шероховатость поверхности реза $\sqrt{}^{Rz160}$.
3. Антикоррозионное покрытие:
   лак БТ-577 ГОСТ 5631-70, черный, в 2 слоя.
4. *Размер для справок.

7583/II ч.1

				АКП04-001			
Изм.	Лист	№ документ	Подпись	Дата	Планка	Литера	Масса	Масштаб
Разработ.		Рискина					0,58	1:1
Проверил.		Ткаченко				Лист	Листов 1
Руководил		Коток			Полоса 4×50 ГОСТ 103-76 Вст3кп2 ГОСТ 535-58	Южгипрошахт г. Харьков	КО
Н. контр.		Ткаченко					
Утвердил							

Формат 12

Инв. № подл. | Подпись и дата | Взам. инв. № | Инв. № дубл. | Подпись и дата

Инв. № подл. | Подпись и дата | Взам. инв. № | Инв. № дубл. | Подпись и дата

Формат	Зона	Позиц.	Обозначение	Наименование	Кол. на исполн. АКП04-000- —	01	02	Примечание
				Документация				
22			АКП04-000СБ	Сборочный чертеж	×	×	×	
				Детали				
12		1	АКП02-001	Скоба	2			0,044кг
			-01	Скоба		2		0,05 кг
			-02	Скоба			2	0,06кг
12		2	АКП02-002	Скоба	2	2	2	0,074кг
12		3	АКП04-001	Планка	1	1	1	0,58 кг
12		4	АП2-003	Подвеска	4	4	4	0,03кг

Лит. | Шифр: АКП04-1 | АКП04-2 | АКП04-3

Изм	Лист	№ докумен.	Подпись	Дата	АКП04-000			
Разработ.		Рискина			Кронштейн АКП04	Литера	Лист 1	Листов 2
Проверил		Левина				Южгипрошахт г. Харьков		КО
Руковод.		Коток						
Н. контр.		Левина						
Утвердил		Бродичевский						

Формат 11

Инв. № подл. | Подпись и дата | Взам. инв. № | Инв. № дубл. | Подпись и дата

Формат	Зона	Позиц.	Обозначение	Наименование	Кол. на исполн. АКП06-000- —	01	02	Примечание
				Документация				
22			АКП06-000СБ	Сборочный чертеж	×	×	×	
				Детали				
12		1	АКП02-001	Скоба	2			0,044кг
			-01	Скоба		2		0,05 кг
			-02	Скоба			2	0,06 кг
12		2	АКП02-002	Скоба	2	2	2	0,074кг
12		3	АП2-003	Подвеска	6	6	6	0,03 кг
12		4	АП6-002	Планка	1	1	1	0,92кг

Лит. | Шифр: АКП06-1 | АКП06-2 | АКП06-3

Изм	Лист	№ докумен.	Подпись	Дата	АКП06-000			
Разработ.		Рискина			Кронштейн АКП06	Литера	Лист 1	Листов 2
Проверил		Левина				Южгипрошахт г. Харьков		КО
Руковод.		Коток						
Н. контр.		Левина						
Утвердил		Бродичевский						

Формат 11

Инв. № подл. | Подпись и дата | Взам. инв. № | Инв. № дубл. | Подпись и дата

Формат	Зона	Позиц.	Обозначение	Наименование	Кол. на исполн. АКП04-000- —	01	02	Примечание
				Стандартные изделия				
		5		Болт М12х50.66.019фос. ГОСТ7796-70	2	2	2	0,056кг
		6		Гайка М12.8.019фос. ГОСТ5915-70	2	2	2	0,015кг

7583/II ч.1

Изм	Лист	№ докум.	Подпись	Дата	АКП04-000	Лист 2

Формат 11

Инв. № подл. | Подпись и дата | Взам. инв. № | Инв. № дубл. | Подпись и дата

Формат	Зона	Позиц.	Обозначение	Наименование	Кол. на исполн. АКП06-000- —	01	02	Примечание
				Стандартные изделия				
		5		Болт М12х50.66.019фос ГОСТ7796-70	2	2	2	0,056кг
		6		Гайка М12.8.019фос ГОСТ5915-70	2	2	2	0,015кг

Изм	Лист	№ докумен.	Подпись	Дата	АКП06-000	Лист 2

Формат 11

Вид А повернуто

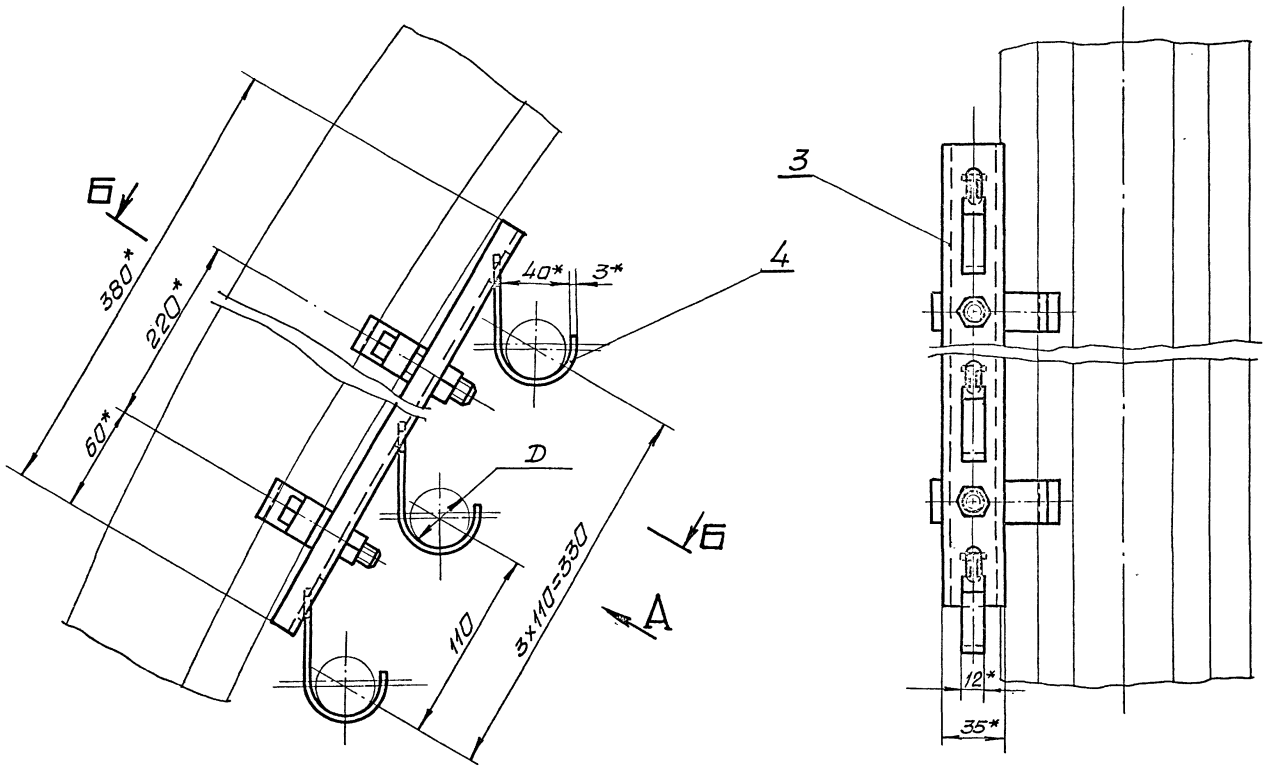

Б-Б повернуто

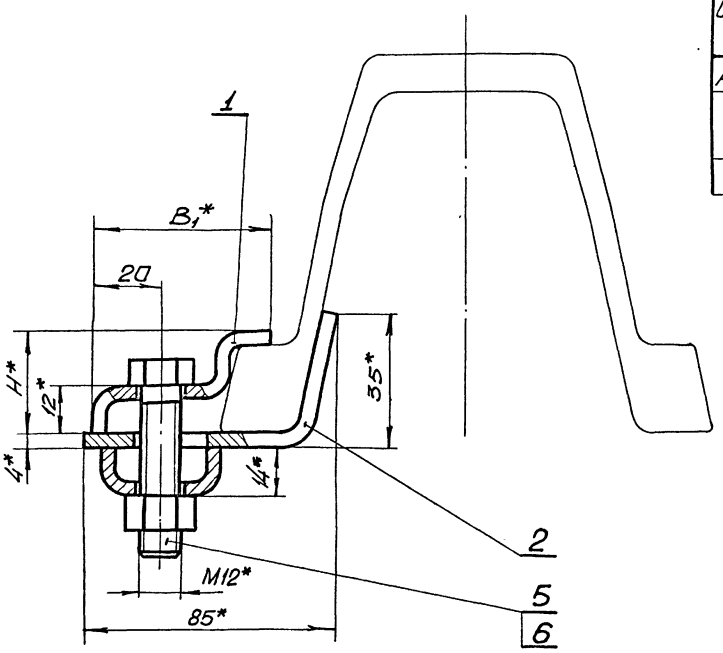

Обозначение	Шифр	Тип спец-профиля	Максимально допустимая масса 1п.м. кабеля, кг.	Размеры, мм			Масса, кг
				D	B_1	H	
АКП04-000	АКП04-1	СВП14	6,8	до 35	50	25	1,08
-01	АКП04-2	СВП17, СВП19 СВП22			54	28	1,09
-02	АКП04-3	СВП27; СВП33			58	35	1,11

1. Общие технические условия на изготовление ОСТ 24.070.01.
2. * Размеры для справок.

7583/II ч.1

25

Изм.	Лист	№ документа	Подпись	Дата
Разраб.		Рискина		
Проверил		Левина		
Руковод.		Каток		
Н. контр.		Левина		
Утвердил		Бердичевский		

АКП04-000СБ

Кронштейн АКП04

Сборочный чертеж

Литера	Масса	Масштаб
	См. табл.	—
Лист	Листов 1	

Южгипрошахт г. Харьков КО

Формат 22

Инв. № подл. | Подпись и дата | Взам. инв. № | Инв. № дубл. | Подпись и дата

АКП06-000СБ

Вид А повернуто

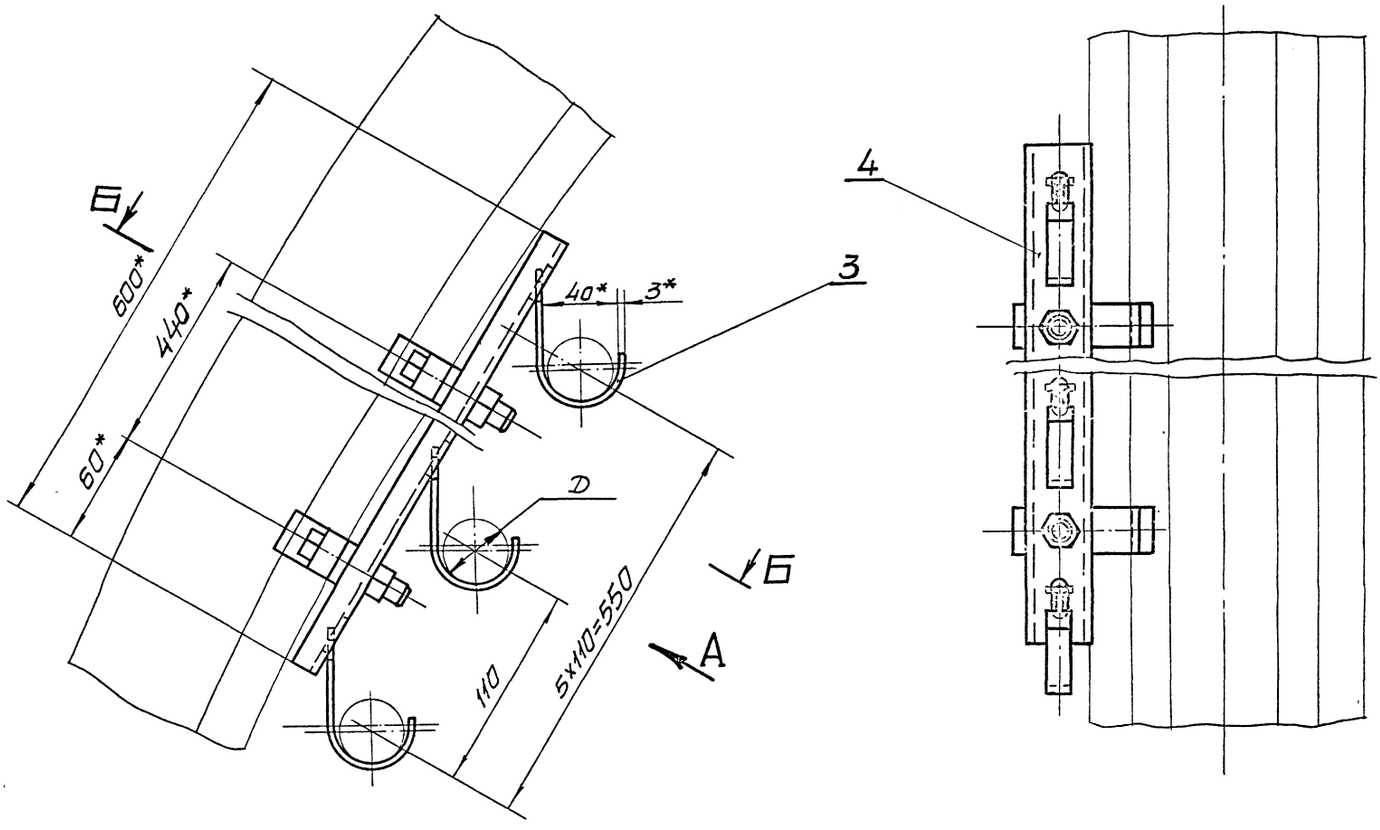

Б-Б повернуто

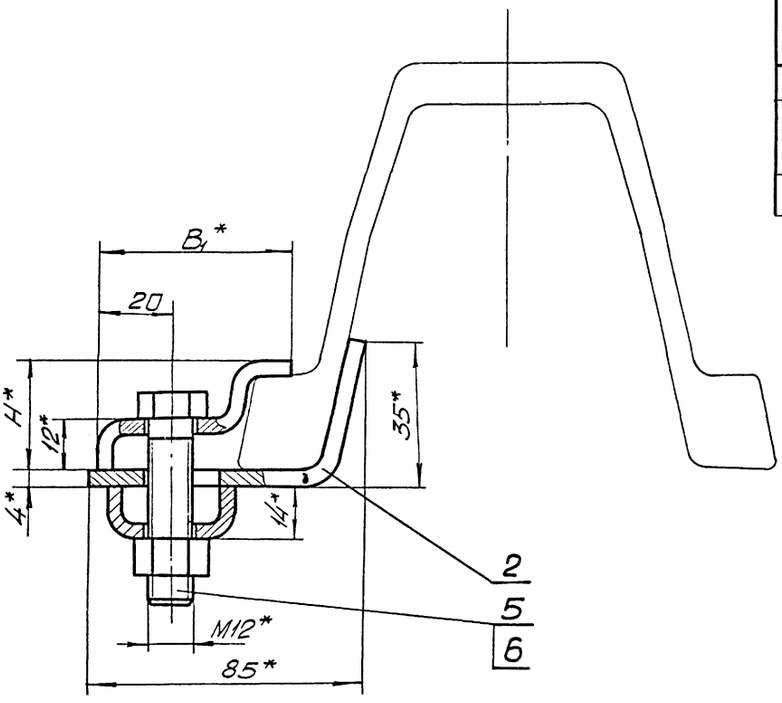

Обозначение	Шифр	Тип спец-профиля	Максимально допустимая масса 1п.м. кабеля, кг	Размеры, мм			Масса, кг
				D	B1	H	
АКП06-000	АКП06-1	СВП14	6,8	до 35	50	25	1,48
-01	АКП06-2	СВП17; СВП19, СВП22			54	28	1,49
-02	АКП06-3	СВП27; СВП33			58	35	1,51

1. Общие технические условия на изготовление ОСТ24.070.01.
2.* Размеры для справок.

7583/II ч.1 26

Изм	Лист	№ документ.	Подпись	Дата
Разраб.		Рискина		
Проверил		Левина		
Руковод.		Каток		
Н. контр.		Левина		
Утвердил		Бердичевский		

АКП06-000СБ

Кронштейн АКП06
Сборочный чертеж

Литера	Масса	Масштаб
	См. табл.	—

Лист | Листов 1

Южгипрошахт г. Харьков КО

Формат 22

Инв. № подл. | Подпись и дата | Взам. инв. № | Инв. № дубл. | Подпись и дата

Инв. № подл. | Подпись и дата | Взам. инв. № | Инв. № дубл. | Подпись и дата

Формат	Зона	Позиц.	Обозначение	Наименование	Кол. на испол. АКПД3-000-			Примечание
					-	01	02	
				Документация				
22			АКПД3-000СБ	Сборочный чертеж	×	×	×	
				Детали				
12		1	АКПД2-001	Полоса	2			0,15 кг
			-01	Полоса		2		0,18 кг
			-02	Полоса			2	0,2 кг
12		2	АКП02-001	Скоба	4			0,044 кг
			-01	Скоба		4		0,05 кг
			-02	Скоба			4	0,06 кг

Лит. | Шифр: АКПД3-1 | АКПД3-2 | АКПД3-3

Изм	Лист	№ докумен	Подпись	Дата	АКПД3-000.			
Разработ.		Рискина			Кронштейн АКПД3	Литера	Лист 1	Листов 2
Проверил		Ткаченко				Южгипрошахт г. Харьков		КО
Руковод.		Каток						
Н. контр.		Ткаченко						
Утвердил		Бобичевский						

Формат 11

Инв. № подл. | Подпись и дата | Взам. инв. № | Инв. № дубл. | Подпись и дата

Формат	Зона	Позиц.	Обозначение	Наименование	Кол. на испол. АКПД2-000-			Примечание
					-	01	02	
				Документация				
22			АКПД2-000СБ	Сборочный чертеж	×	×	×	
				Детали				
12		1	АКПД2-001	Полоса	2			0,15 кг
			-01	Полоса		2		0,18 кг
			-02	Полоса			2	0,2 кг
12		2	АКПД2-001	Скоба	4			0,044 кг
			-01	Скоба		4		0,05 кг
			-02	Скоба			4	0,06 кг

Лит. | Шифр: АКПД2-1 | АКПД2-2 | АКПД2-3

Изм	Лист	№ докумен	Подпись	Дата	АКПД2-000			
Разработ.		Рискина			Кронштейн АКПД2	Литера	Лист 1	Листов 2
Проверил		Ткаченко				Южгипрошахт г. Харьков		КО
Руковод.		Каток						
Н. контр.		Ткаченко						
Утвердил		Бобичевский						

Формат 11

Инв. № подл. | Подпись и дата | Взам. инв. № | Инв. № дубл. | Подпись и дата

Формат	Зона	Позиц.	Обозначение	Наименование	Кол. на испол. АКПД3-000-			Примечание
					-	01	02	
12		3	АКПД3-001	Планка	1	1	1	0,5 кг
12		4	АП2-003-01	Подвеска	3	3	3	0,19 кг
				Стандартные изделия				
		5.		Болт М12×35.66.019 фос гост 7796-70	2	2	2	0,043 кг
		6.		Болт М12×50.66.019 фос. гост 7796-70	2	2	2	0,056 кг
		7.		Гайка М12.8.019 фос. гост 5915-70	4	4	4	0,015 кг

7583/II ч.1 12

Изм	Лист	№ докум.	Подпись	Дата	АКПД3-000	Лист 2

Формат 11

Инв. № подл. | Подпись и дата | Взам. инв. № | Инв. № дубл. | Подпись и дата

Формат	Зона	Позиц.	Обозначение	Наименование	Кол. на испол. АКПД2-000-			Примечание
					-	01	02	
12		3	АП2-002-01	Планка	1	1	1	0,54 кг
12		4	АП2-003-01	Подвеска	2	2	2	0,19 кг
				Стандартные изделия				
		5.		Болт М12×40.66.019 фос гост 7796-70	4	4	4	0,047 кг
		6.		Гайка М12.8.019 фос гост 5915-70	4	4	4	0,015 кг

Изм	Лист	№ докумен	Подпись	Дата	АКПД2-000	Лист 2

Формат 11

27

АКПД2-000СБ

Вид А повернуто

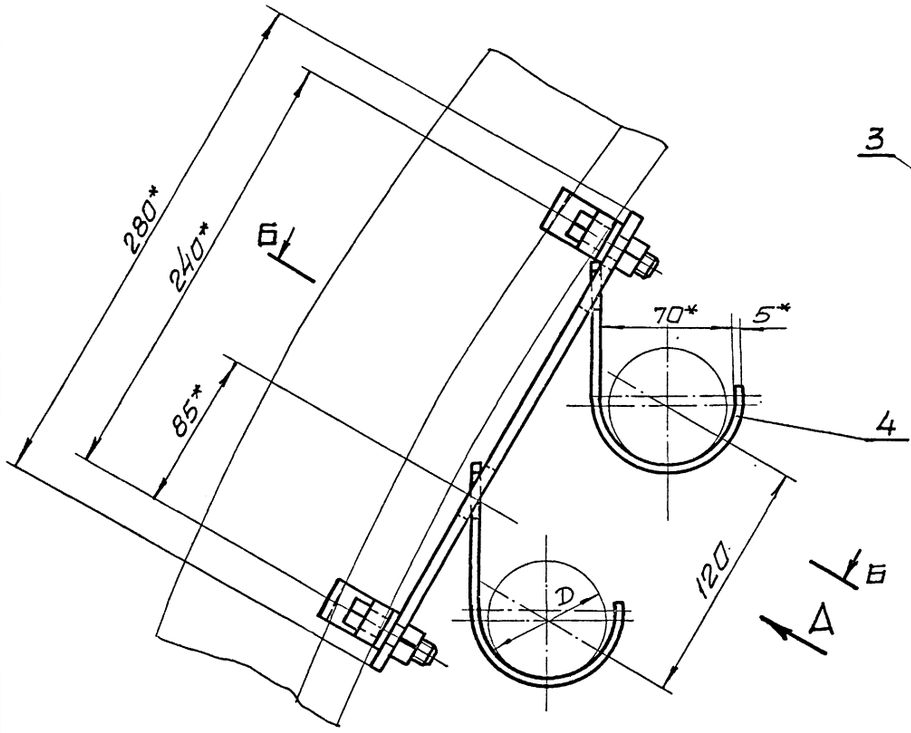

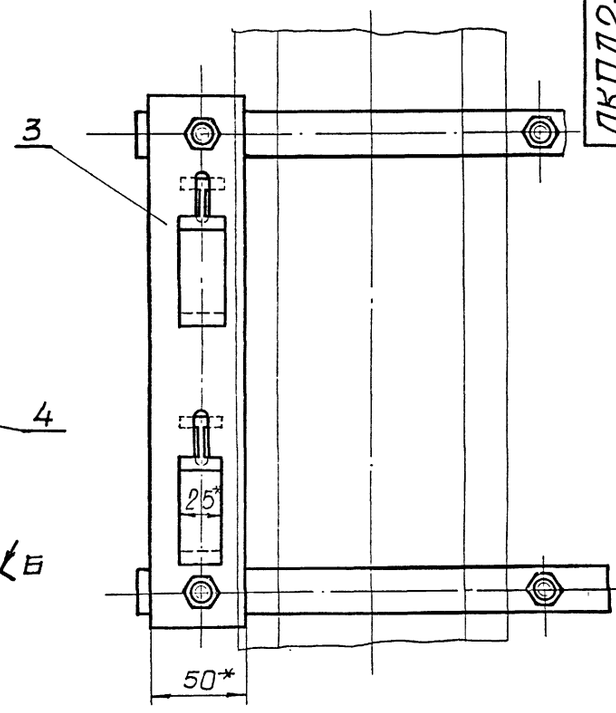

Обозначение	Шифр	Тип спец-профиля	Максимально допустимая масса 1 п.м. кабеля, кг	Размеры, мм				Масса, кг
				D	B_1	H	L_1	
АКПД2-000	АКПД2-1	СВП-14	13,6	свыше 35 до 65	50	25	215	1,74
-01	АКПД2-2	СВП17, СВП19 СВП22			54	28	235	1,83
-02	АКПД2-3	СВП27, СВП33			58	35	255	1,91

Б-Б

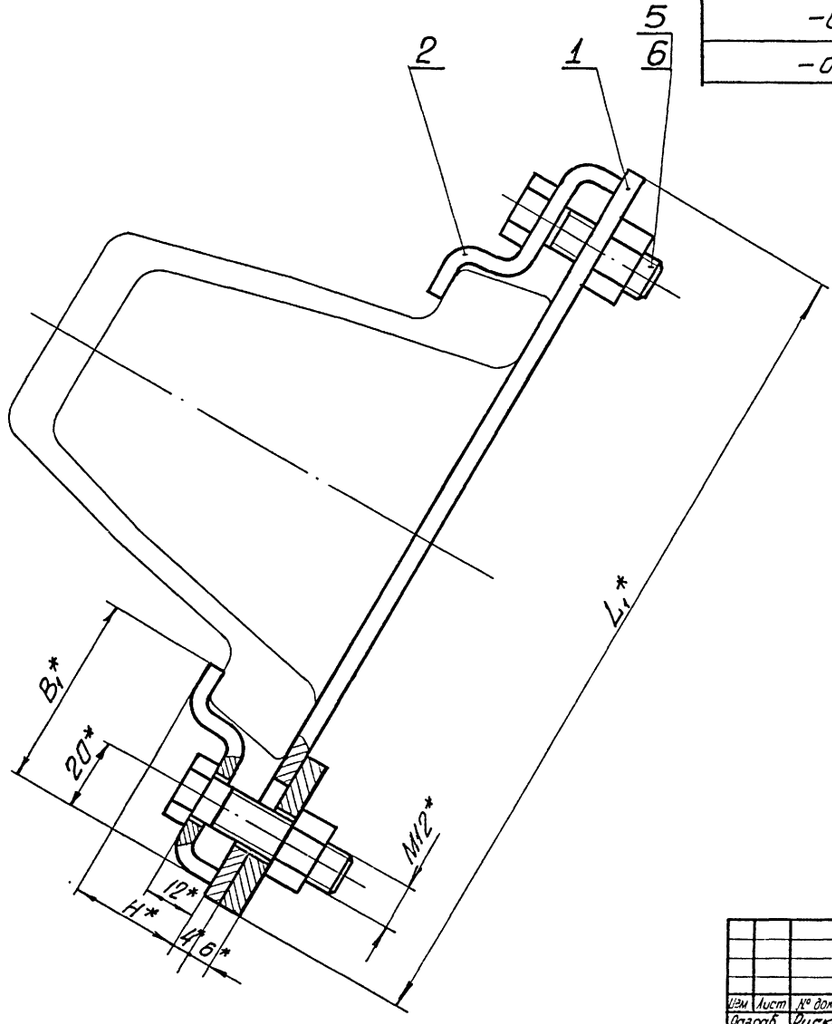

1. Общие технические условия на изготовление по ОСТ 24.070.01
2. *Размеры для справок.

7583/II ч.1 28

Изм.	Лист	№ документ.	Подпись	Дата	АКПД2-000СБ			
Разраб.		Рускина			Кронштейн АКПД2 Сборочный чертеж	Литера	Масса	Масштаб
Проверил		Левина					См. табл.	—
Руковод		Каток				Лист	Листов 1	
Н. контр		Левина				Южгипрошахт г. Харьков		КО
Утвердил		Бердичевский						

Инв. № подл. | Подпись и дата | Взам. инв. № | Инв. № дубл. | Подпись и дата

Формат 22

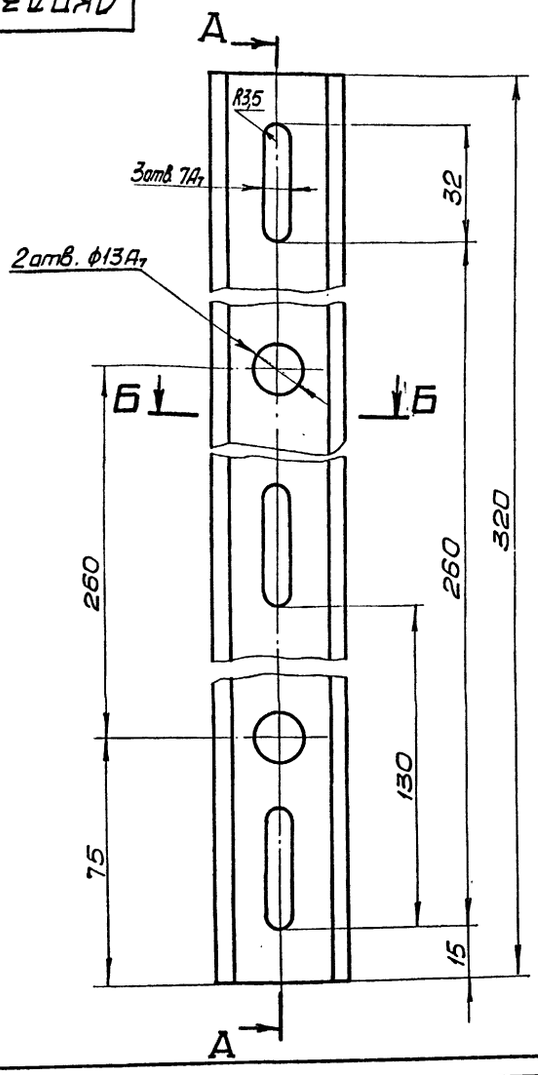

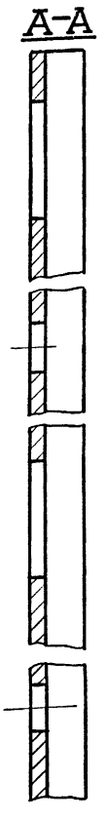

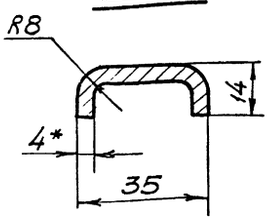

1. Неуказанные предельные отклонения размеров по $СМ_в$.
2. Шероховатость поверхности реза $R_z 160$ / V.
3. Антикоррозионное покрытие: лак БТ-577 ГОСТ 5631-70, черный, в два слоя.
4.* Размеры для справок.

Изм.	Лист	№ документа	Подпись	Дата
Разработ.		Рускина		
Проверил		Ткаченко		
Руководил		Каток		
Н. контр.		Ткаченко		
Утвердил		Бердичевский		

АКПД3-001

Планка

Литера	Масса	Масштаб
	0,5	1:1

Лист | Листов 1

Полоса 4х50 ГОСТ 103-76 / ВСт3кп2 ГОСТ 535-58

Южгипрошахт г. Харьков КО

Формат 12

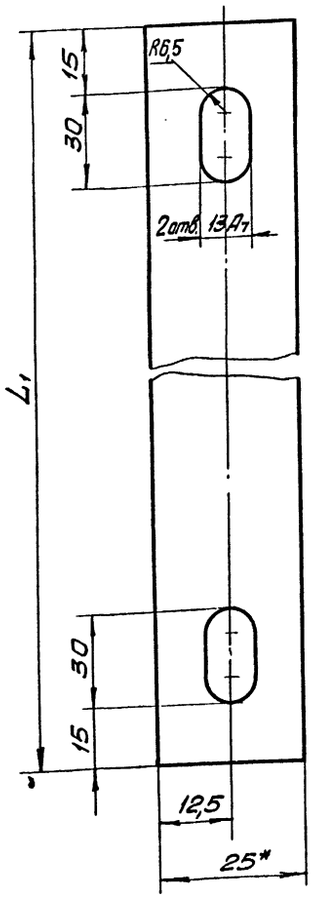

Обозначение	L_1, мм	Масса, кг
АКПД2-001	215	0,15
-01	235	0,18
-02	255	0,2

1. Неуказанные предельные отклонения размеров по $СМ_в$.
2. Шероховатость поверхностей реза $R_z 160$ V.
3. Антикоррозионное покрытие: лак БТ-577 ГОСТ 5631-70, черный, в два слоя.
4.* Размер для справок.

7583/II ч.1 29

Изм.	Лист	№ документа	Подпись	Дата
Разработ.		Рускина		
Проверил.		Левина		
Руководил		Каток		
Н. контр.		Левина		
Утвердил		Бердичевский		

АКПД2-001

Полоса

Литера	Масса	Масштаб
	См. табл.	—

Лист | Листов 1

Полоса 4х25 ГОСТ 103-76 / ВСт3кп2 ГОСТ 535-58

Южгипрошахт г. Харьков КО

Формат 12

Инв. № подл. | Подпись и дата | Взам. инв. № | Инв. № дубл. | Подпись и дата

АКПДЗ-000СБ

Вид А повернуто

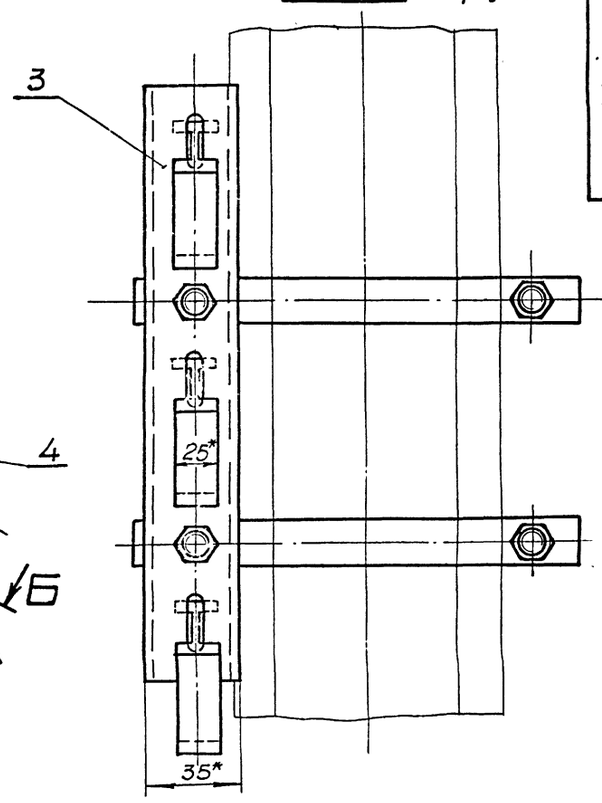

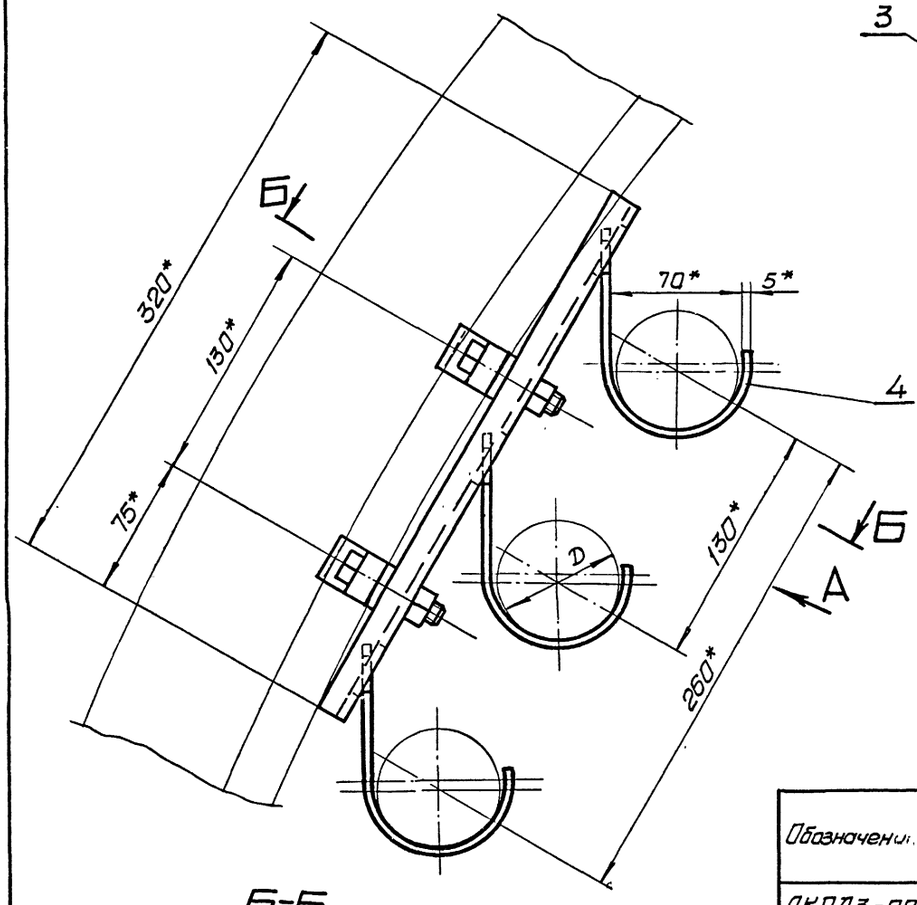

Б-Б

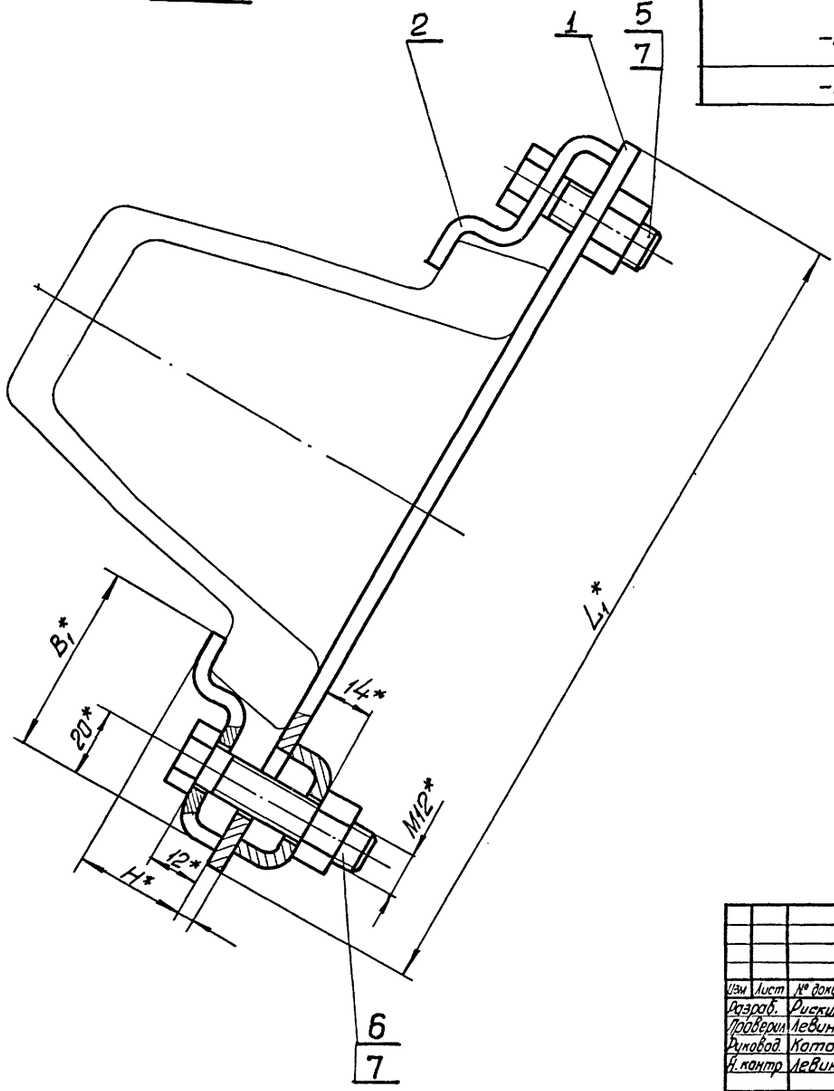

Обозначение	Шифр	Тип спец-профиля	Максимально допустимая масса 1п.м. кабеля, кг	Размеры, мм D	B,	H	L,	Масса, кг
АКПДЗ-000	АКПДЗ-1	СВП14	13,6	свыше 35 до 65	50	25	215	1,8
-01	АКПДЗ-2	СВП17, СВП19 СВП22			54	28	235	1,9
-02	АКПДЗ-3	СВП27, СВП33			58	35	255	2

1. Общие технические условия на изготовление по ОСТ24.070.01.
2*. Размеры для справок.

7583/II ч.1 30

Изм.	Лист	№ документ	Подпись	Дата
Разраб.		Рискина		
Проверил		Левина		
Руковод.		Коток		
Н. контр.		Левина		
Утвердил		Бердичевский		

АКПДЗ-000СБ

Кронштейн АКПДЗ

Сборочный, чертеж

Литера	Масса	Масштаб
	см. табл.	—

Лист | Листов 1

Южгипрошахт г. Харьков КО

Инв. № подл. | Подпись и дата | Взам. инв. № | Инв. № дубл. | Подпись и дата

Формат 22

Инв. № подл. | Подпись и дата | Взам. инв. № | Инв. № дубл. | Подпись и дата

Формат	Зона	Позиц.	Обозначение	Наименование	Кол. на исполн. АКПД4-000- —	01	02	Примечание
				Документация				
22			АКПД4-000СБ	Сборочный чертеж	×	×	×	
				Детали				
12		1	АКПД2-001	Полоса	2			0,15 кг
			-01	Полоса		2		0,18 кг
			-02	Полоса			2	0,2 кг
12		1	АКП02-001	Скоба	4			0,044 кг
			-01	Скоба		4		0,05 кг
			-02	Скоба			4	0,06 кг

Литер. | Шифр: АКПД4-1 | АКПД4-2 | АКПД4-3

Изм.	Лист	№ докумен.	Подпись	Дата	АКПД4-000		
Разработ.		Рускина			Кронштейн АКПД4	Литера	Лист 1 / Листов 2
Проверил		Левина				Южгипрошахт г. Харьков	КО
Руководит.		Каток					
Н. контр.		Левина					
Утвердил		Бородачевский					

Инв. № подл. | Подпись и дата | Взам. инв. № | Инв. № дубл. | Подпись и дата

Формат	Зона	Позиц.	Обозначение	Наименование	Кол. на исполнен.	Примечание

Литер. | Шифр

Изм. | Лист | № докумен. | Подпись | Дата | Лист

Инв. № подл. | Подпись и дата | Взамен инв. № | Инв. № дубл. | Подпись и дата

Формат	Зона	Позиц.	Обозначение	Наименование	Кол. на исполн. АКПД4-000- —	01	02	Примечание
12	3		АП2-003-01	Подвеска	4	4	4	0,19 кг
12	4		АП4-002	Планка	1	1	1	0,7 кг
				Стандартные изделия				
	5			Болт М12х35.66.019фос				
				ГОСТ 7796-70	2	2	2	0,043 кг
	6			Болт М12х50.66.019фос				
				ГОСТ 7796-70	2	2	2	0,056 кг
	7			Гайка М12.8.019фос				
				ГОСТ 5915-70	4	4	4	0,015 кг

7583/II ч.1 13

Изм. | Лист | № докумен. | Подпись | Дата | АКПД4-000 | Лист 2

Инв. № подл. | Подпись и дата | Взам. инв. № | Инв. № дубл. | Подпись и дата

Формат	Зона	Позиц.	Обозначение	Наименование	Кол. на исполн.	Примечание

Изм. | Лист | № докумен. | Подпись | Дата | Лист

АКПД4-000СБ

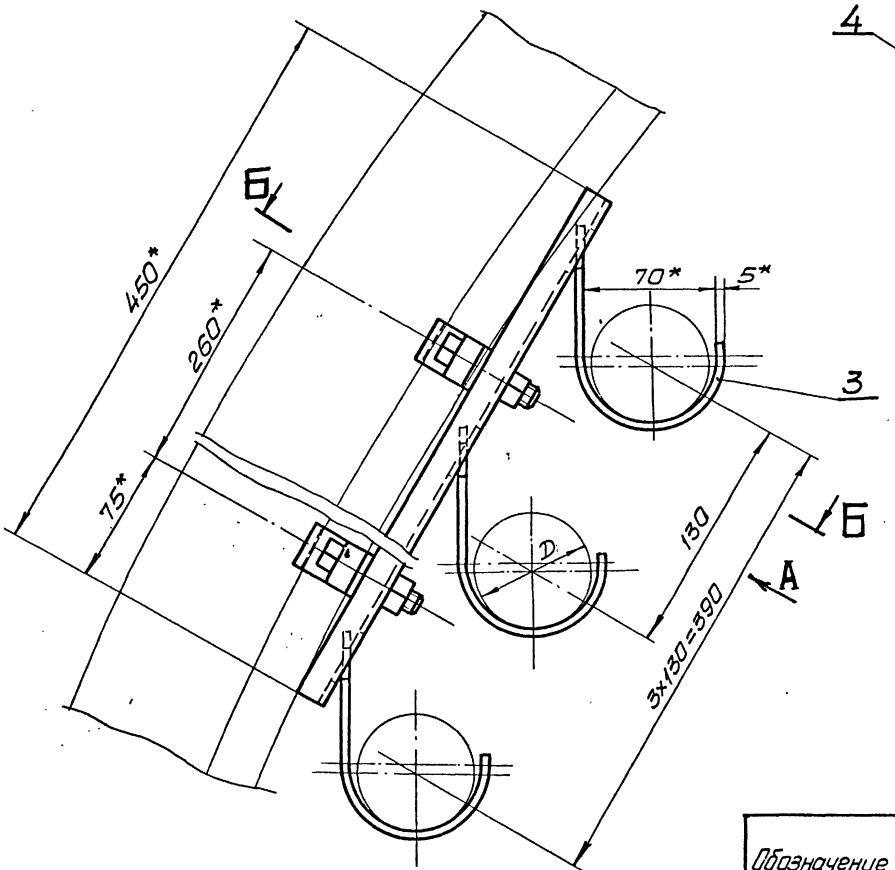

Вид А повернуто

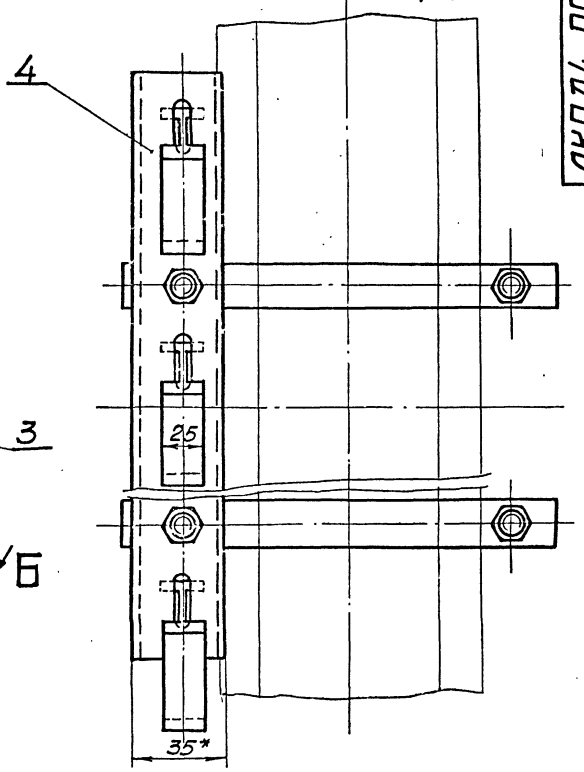

Обозначение	Шифр	Тип спецпрофиля	Максимально допустимая масса 1 п.м. кабеля, кг	Размеры, мм D	B_1	H	L_1	Масса, кг
АКПД4-000	АКПД4-1	СВП14	13,6	свыше 35 до 65	50	25	215	2,2
-01	АКПД4-2	СВП17, СВП19, СВП22			54	28	235	2,28
-02	АКПД4-3	СВП27, СВП33			58	35	255	2,35

Б-Б

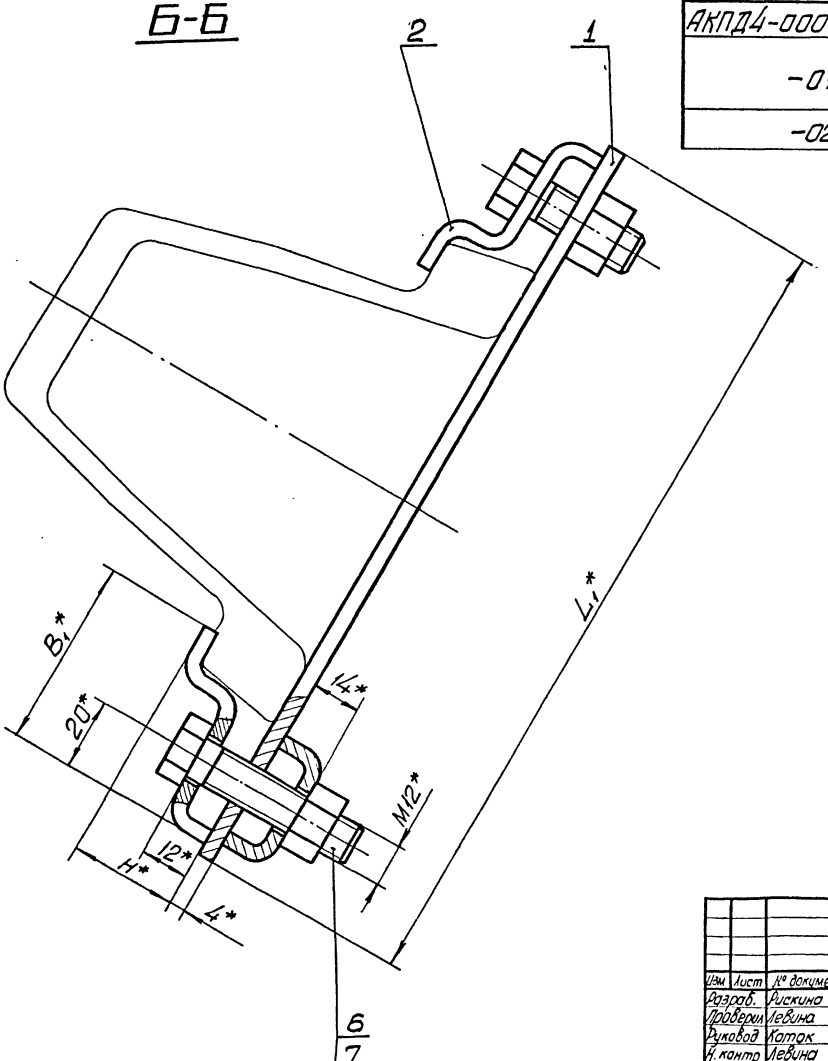

1. Общие технические условия на изготовление по ОСТ24.070.01.
2.* Размеры для справок.

7583/II ч.1 32

Изм	Лист	№ документ	Подпись	Дата	АКПД4-000СБ			
Разраб.		Лискина			Кронштейн АКПД4 Сборочный чертеж	Литера	Масса	Масштаб
Проверил		Левина					см. табл.	—
Руковод		Хатак				Лист	Листов	1
Н.контр		Левина				Южгипрошахт г. Харьков		КО
Утвердил		Бердичевский						

Формат 22

Инв. № подл. | Подпись и дата | Взам. инв. № | Инв. № дубл. | Подпись и дата

Инв. № подл.	Подпись и дата	Взам. инв. №	Инв. № дубл.	Подпись и дата

Формат	Зона	Позиц.	Обозначение	Наименование	Кол. на исполн. ЖБСК2-000- —	01	Примечание
				Документация			
22			ЖБСК2-000СБ	Сборочный чертеж	×	×	
				Детали			
12		1	АП2-003	Подвеска	2		0,03кг
			-01	Подвеска		2	0,19кг
12		2	ЖБСК2-001	Планка	1		0,12кг
			-01	Планка		1	0,28кг
12		3	ЖБСК2-002	Хомут	2	2	0,2 кг

Лит. | Шифр: ЖБСК2-1, ЖБСК2-2

Изм	Лист	№ докум.	Подпись	Дата	ЖБСК2-000		
Разработ.	Рискина				Кронштейн ЖБСК2	Литера	Лист 1 / Листов 2
Проверил	Левина					Южгипрошахт г. Харьков	КО
Руководит.	Коток						
Н. контр.	Левина						
Утвердил	Бердичевский						

Формат 11

Инв. № подл.	Подпись и дата	Взам. инв. №	Инв. № дубл.	Подпись и дата

Формат	Зона	Позиц.	Обозначение	Наименование	Кол. на исполн ЖБСК3-000- —	01	Примечание
				Документация			
22			ЖБСК3-000СБ	Сборочный чертеж	×	×	
				Детали			
12		1	АП2-003	Подвеска	3		0,03кг
			-01	Подвеска		3	0,19кг
12		2	ЖБСК2-002	Хомут	4	4	0,2 кг
12		3	ЖБСК3-001	Планка	1		0,26кг
			-01	Планка		1	0,56кг

Лит. | Шифр: ЖБСК3-1, ЖБСК3-2

Изм	Лист	№ докумен	Подпись	Дата	ЖБСК3-000		
Разработ.	Рискина				Кронштейн ЖБСК3	Литера	Лист 1 / Листов 2
Проверил	Левина					Южгипрошахт г. Харьков	КО
Руковод.	Коток						
Н. контр.	Левина						
Утверд.	Бердичевский						

Формат 11

Инв. № подл.	Подпись и дата	Взам. инв. №	Инв. № дубл.	Подпись и дата

Формат	Зона	Позиц.	Обозначение	Наименование	Кол. на исполн ЖБСК2-000- —	01	Примечание
				Стандартные изделия			
		4		Болт М12×80.66.019фос.			
				ГОСТ7796-70	1	1	0,076кг
		5		Гайка М12.8.019фос			
				ГОСТ5915-70	1	1	0,015кг
		6		Шайба 12.65Г.019фос.			
				ГОСТ 6402-70	1	1	0,003кг

7583/II.ч.1 33

Изм	Лист	№ докум.	Подпись	Дата	ЖБСК2-000	Лист 2

Формат 11

Инв. № подл.	Подпись и дата	Взам. инв. №	Инв. № дубл.	Подпись и дата

Формат	Зона	Позиц.	Обозначение	Наименование	Кол. на исполн. ЖБСК3-000- —	01	Примечание
				Стандартные изделия			
		4		Болт М12×80.66.019фос.			
				ГОСТ7796-70	2	2	0,076кг
		5		Гайка М12.8.019фос.			
				ГОСТ5915-70	2	2	0,015кг
		6		Шайба 12.65Г.019фос.			
				ГОСТ6402-70	2	2	0,003кг

Изм	Лист	№ докумен	Подпись	Дата	ЖБСК3-000	Лист 2

Формат 11

А-А

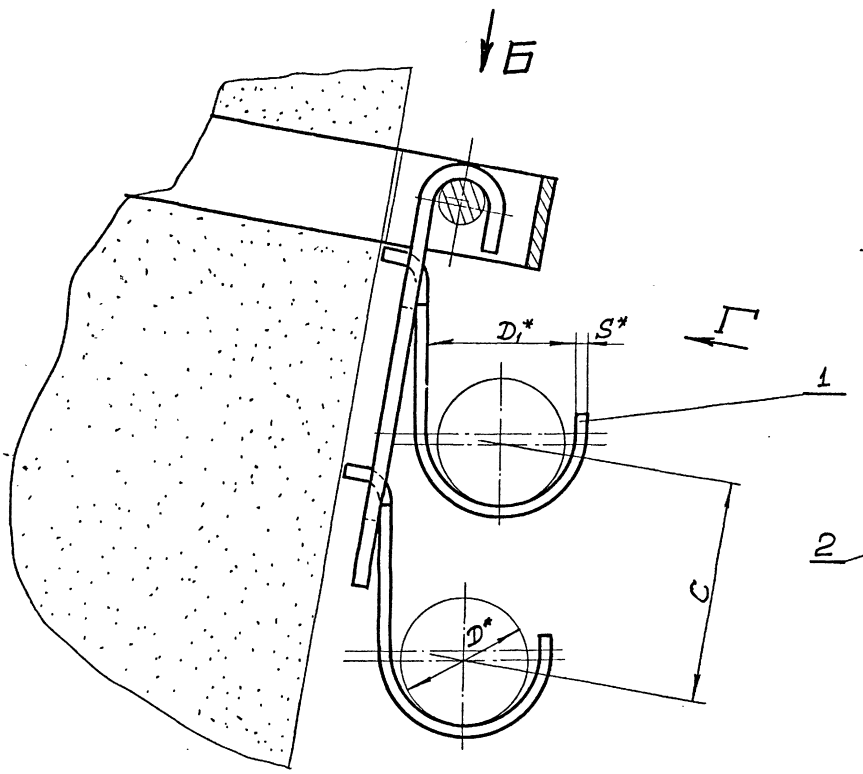

Вид Г повернуто

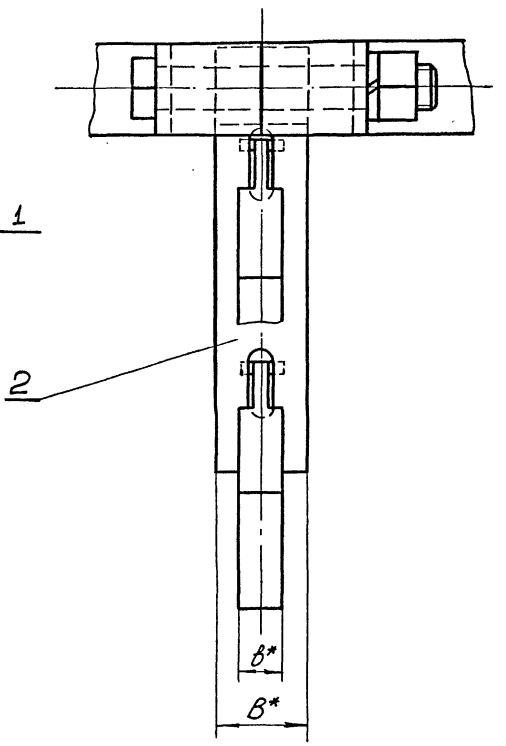

Вид Б повернуто

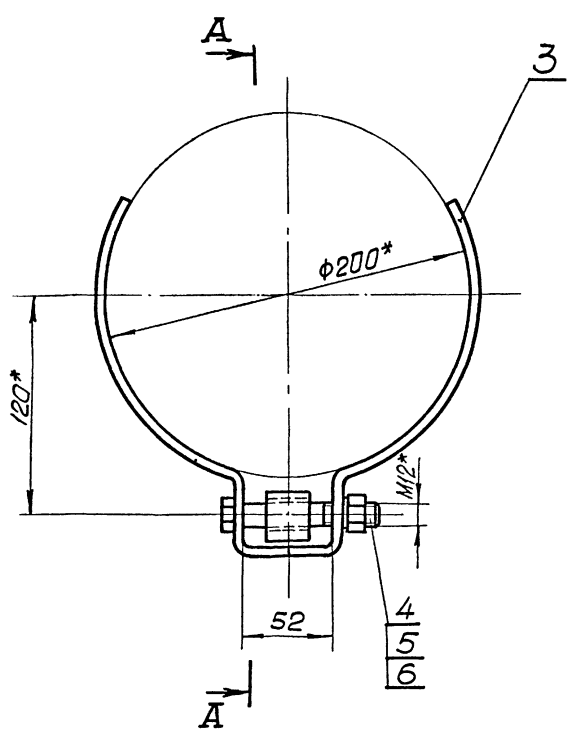

Обозначение	Шифр	Максимально допустимая масса узла, кг	Размеры, мм						Масса, кг
			D	D1	S	b	C	B	
ЖБСК2-000	ЖБСК2-1	6,8	до 35	40	3	12	85	25	0,67
-01	ЖБСК2-2	13,6	св. 35 до 65	70	5	25	120	40	1,15

1. Общие технические условия на изготовление по ОСТ24.070.01.
2.* Размеры для справок.

7583/II ч.1

Изм.	Лист	№ документа	Подпись	Дата
Разраб.		Рискина		
Проверил		Левина		
Руковод		Коток		
Н.контр		Левина		
Утвердил		Бородичевский		

ЖБСК2-000СБ

Кронштейн ЖБСК2

Сборочный чертеж

Литера	Масса	Масштаб
	См. табл.	–
Лист	Листов 1	

Южгипрошахт г. Харьков КО

Формат 22

Инв. № подл. | Подпись и дата | Взам. инв. № | Инв. № дубл. | Подпись и дата

ЖБСК2-002

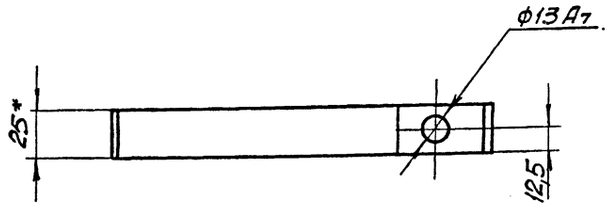

1. Неуказанные предельные отклонения по СМ8.
2. Шероховатость поверхности реза $R_z 160$ / V.
3. Антикоррозионное покрытие: Лак БТ-577 ГОСТ5631-70, черный, в два слоя.
4. * Размеры для справок.

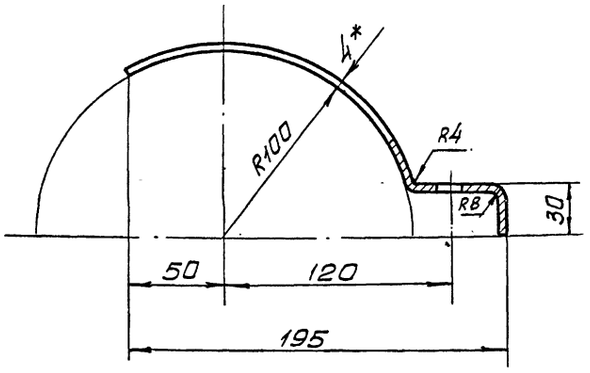

Изм.	Лист	№ документа	Подпись	Дата
Разработ.		Рискина		
Проверил		Левина		
Руководил		Коток		
Н. контр.		Левина		
Утвердил		Гердичевский		

ЖБСК2-002

Хомут

Литера	Масса	Масштаб
	0,2	1:2
Лист	Листов 1	

Полоса 4×25 ГОСТ103-76 / ВСт3кп2 ГОСТ535-58

Южгипрошахт г. Харьков КО

Формат 12

ЖБСК2-001

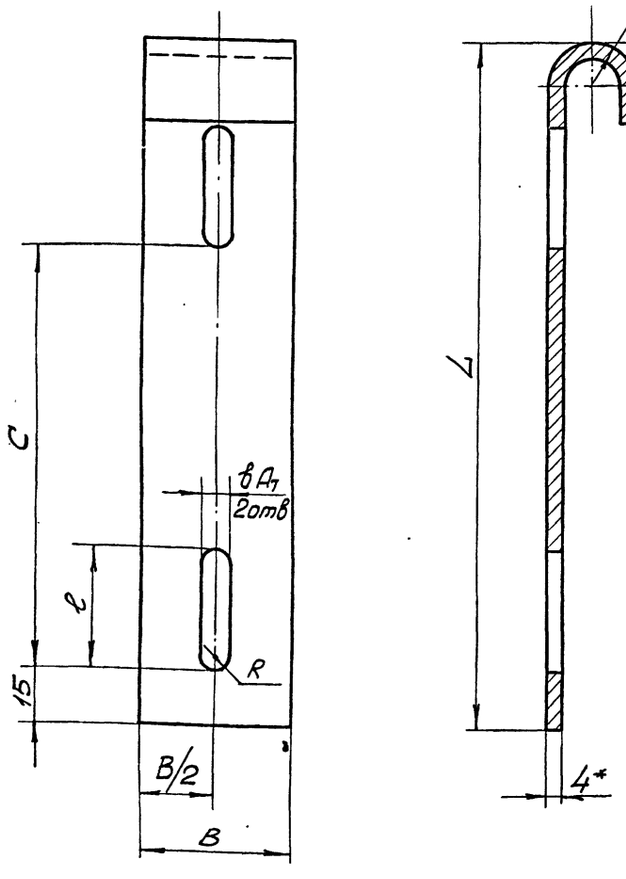

Обозначение	Размеры, мм						Масса, кг
	C	ℓ	B	R_1	B	L	
ЖБСК2-001	85	20	6	3	25	145	0,12
-01	120	32	7	3,5	40	190	0,28

1. Неуказанные предельные отклонения размеров по СМ8.
2. Шероховатость поверхности реза $R_z 160$ / V.
3. Антикоррозионное покрытие: Лак БТ-577 ГОСТ5631-70, черный, в 2 слоя.
4. * Размеры для справок.

7583/II ч.1

Изм.	Лист	№ документа	Подпись	Дата
Разработ.		Рискина		
Проверил.		Левина		
Руководил		Коток		
Н. контр.		Левина		
Утвердил		Гердичевский		

ЖБСК2-001

Планка

Литера	Масса	Масштаб
	См. табл	—
Лист	Листов 1	

Полоса ГОСТ103-76 / ВСт3кп2 ГОСТ535-58

Южгипрошахт г. Харьков КО

Формат 12

Инв. № подл. | Подпись и дата | Взам. инв. № | Инв. № дубл. | Подпись и дата

А–А

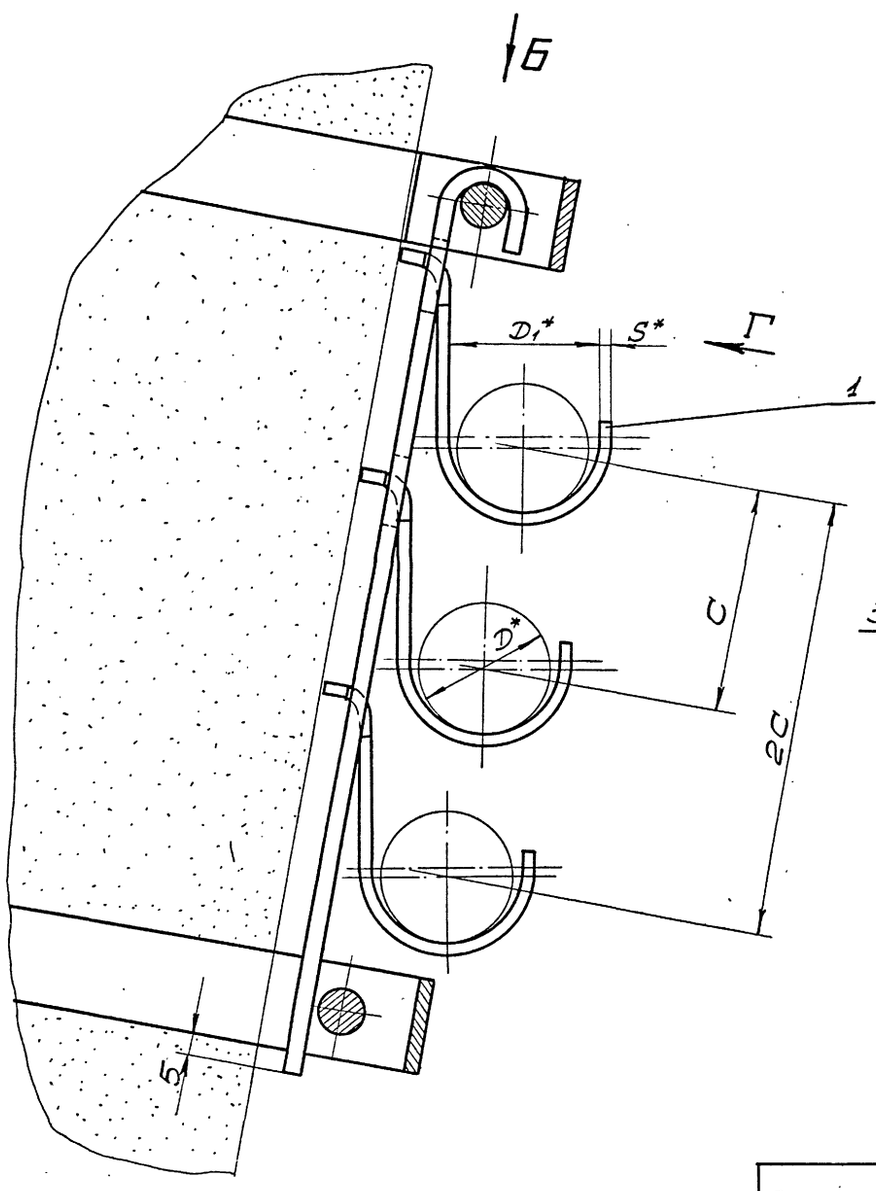

Вид Г повернуто

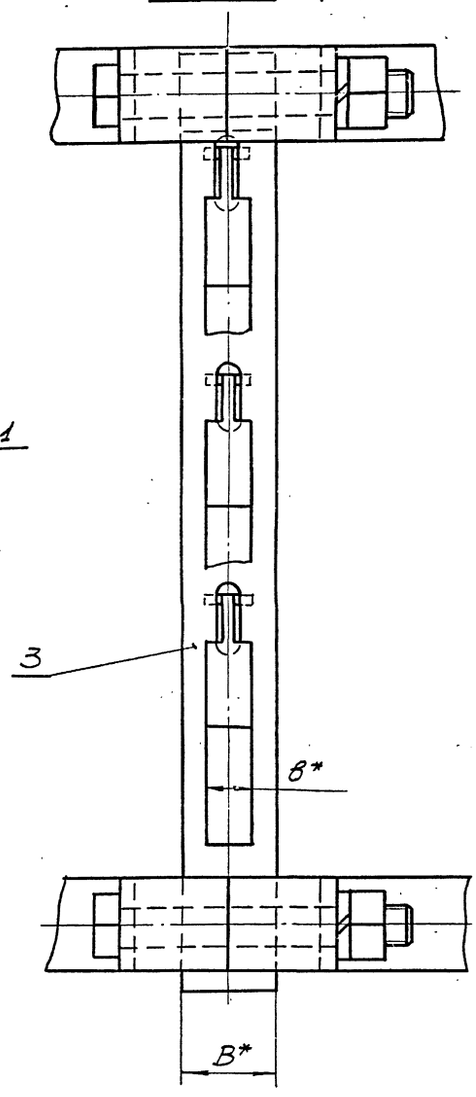

Вид Б повернуто

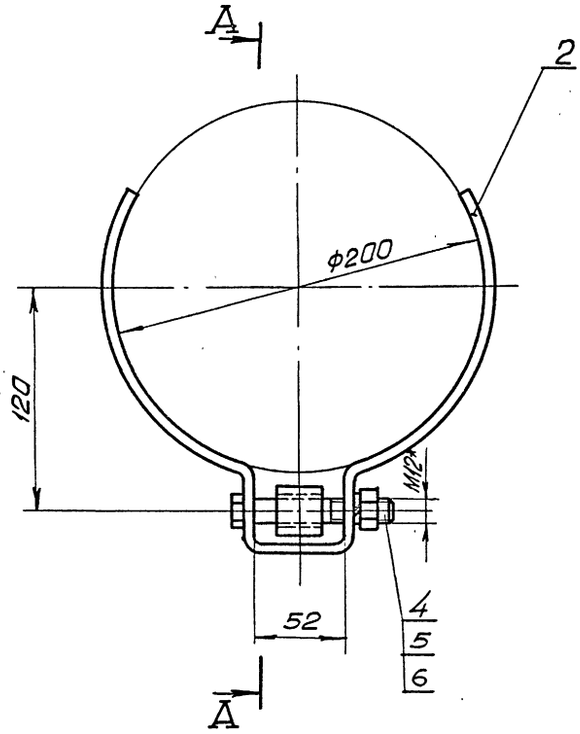

Обозначение	Шифр	Максимально допустимая масса 1п.м. кабеля, кг	Размеры, мм						Масса, кг
			D	D1	S	в	C	B	
ЖБСКЗ-000	ЖБСКЗ-1	6,8	до 35	40	3	12	85	25	1,34
-01	ЖБСКЗ-2	13,6	с 35 до 65	70	5	25	120	40	2,12

1. Общие технические условия на изготовление по ОСТ24.070.01.
2.* Размеры для справок.

7583/II ч.1 36

Изм.	Лист	№ документа	Подпись	Дата	ЖБСКЗ-000СБ		
Разраб.		Рискина			Кронштейн ЖБСКЗ	Литера	Масса	Масштаб
Проверил		Левина					См. табл.	–
Руковод.		Коток			Сборочный чертеж	Лист	Листов 1	
Н. контр.		Левина				Южгипрошахт г. Харьков		КО
Утвердил		Бодачевский						

Формат 22

Инв. № подл. | Подпись и дата | Взам. инв. № | Инв. № дубл. | Подпись и дата

ЖБСП2-001

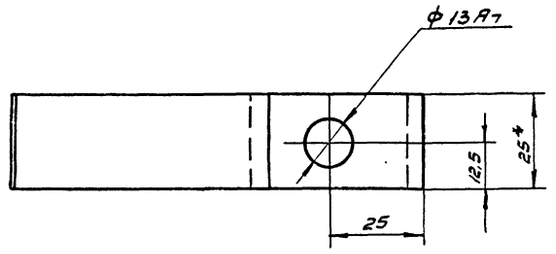

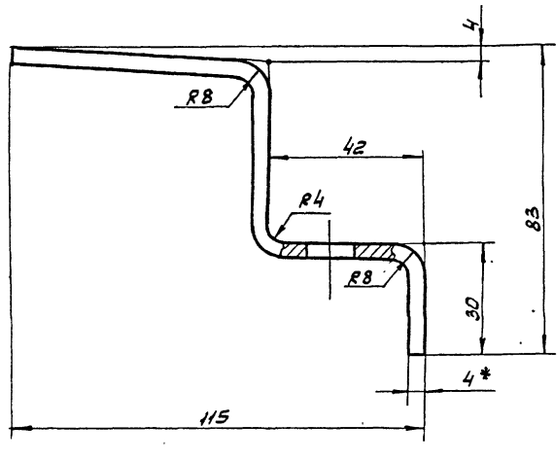

1. Неуказанные предельные отклонения размеров по СМ8.
2. Шероховатость поверхности реза $R_z 160$.
3. Антикоррозионное покрытие: лак БТ-577 ГОСТ5631-70, черный, в 2 слоя.
4. *Размеры для справок.

Изм.	Лист	№ документа	Подпись	Дата
Разработ.		Рискина		
Проверил		Лебина		
Руководил		Котов		
Н. контр.		Лебина		
Утвердил		Бердичевский		

ЖБСП2-001

Хомут.

Литера	Масса	Масштаб
	0,14	1:1
Лист	Листов 1	

Полоса 4×25 ГОСТ103-76 / Вст3кп2 ГОСТ535-58

ЮЖГИПРОШАХТ г. Харьков КО

Формат 12

Инв. № подл. | Подпись и дата | Взам. инв. № | Инв. № дубл. | Подпись и дата

ЖБСК3-001

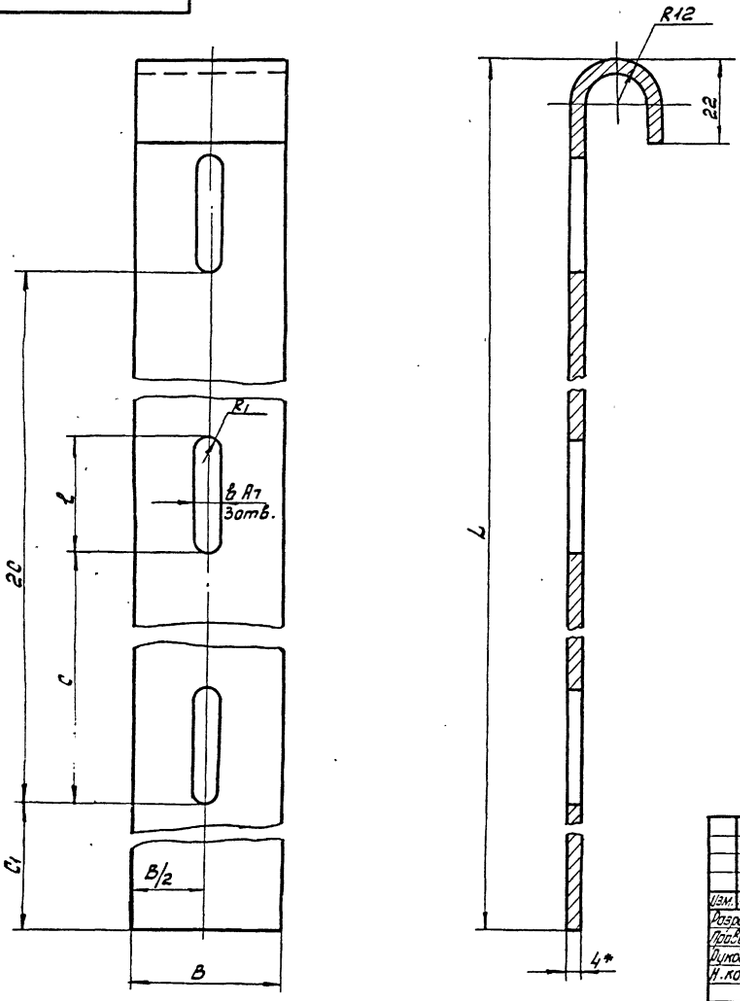

Обозначение	Размеры, мм							Масса, кг
	C	C1	B	l	R1	B	L	
ЖБСК3-001	85	90	6	20	3	25	305	0,26
-01	120	125	7	32	3,5	40	420	0,56

1. Неуказанные предельные отклонения размеров по СМ8.
2. Шероховатость поверхности реза $R_z 160$.
3. Антикоррозионное покрытие: лак БТ-577 ГОСТ5631-70, черный, в 2 слоя.
4. *Размеры для справок.

7583/II ч.1 37

Изм.	Лист	№ документа	Подпись	Дата
Разработ.		Рискина		
Проверил		Лебина		
Руководил		Котов		
Н. контр.		Лебина		
Утвердил		Бердичевский		

ЖБСК3-001

Планка.

Литера	Масса	Масштаб
	см. табл.	–
Лист	Листов 1	

Полоса ГОСТ103-76 / Вст3кп2 ГОСТ535-58

ЮЖГИПРОШАХТ г. Харьков КО

Формат 12

Инв. № подл. | Подпись и дата | Взам. инв. № | Инв. № дубл. | Подпись и дата

Инв. № подл. | Подпись и дата | Взам. инв. № | Инв. № дубл. | Подпись и дата

Формат	Зона	Позиц.	Обозначение	Наименование	Кол. на исполн. ЖБСК4-000- —	01	Примечание
				Документация			
22			ЖБСК4-000СБ	Сборочный чертеж	×	×	
				Детали			
12		1	АП2-003	Подвеска	4		0,03кг
			-01	Подвеска		4	0,19 кг
12		2	ЖБСК2-002	Хомут	4	4	0,2 кг
12		3	ЖБСК4-001	Планка	1		0,3 кг
			-01	Планка		1	0,66кг

Лит.

Шифр: ЖБСК4-1 | ЖБСК4-2

Изм.	Лист	№ докумен.	Подпись	Дата	ЖБСК4-000	Литера	Лист	Листов
Разработ.		Рускина			Кронштейн ЖБСК4		1	2
Проверил		Левина				Южгипрошахт г. Харьков		КО
Руковод.		Каток						
Н. контр.		Левина						
Утвердил		Бердичевский						

Формат 11

Инв. № подл. | Подпись и дата | Взам. инв. № | Инв. № дубл. | Подпись и дата

Формат	Зона	Позиц.	Обозначение	Наименование	Кол. на исполн. ЖБСК6-000- —	01	Примечание
				Документация			
22			ЖБСК6-000СБ	Сборочный чертеж	×	×	
				Детали			
12		1	АП2-003	Подвеска	6		0,03кг
			-01	Подвеска		6	0,19 кг
12		2	ЖБСК2-002	Хомут	4	4	0,2 кг
12		3	ЖБСК6-001	Планка	1		0,43кг
			-01	Планка		1	0,95кг

Лит.

Шифр: ЖБСК6-1 | ЖБСК6-2

Изм.	Лист	№ докумен.	Подпись	Дата	ЖБСК6-000	Литера	Лист	Листов
Разработ.		Рускина			Кронштейн ЖБСК6		1	2
Провери.		Левина				Южгипрошахт г. Харьков		КО
Гл.инж.пр.		Каток						
Н. контр.		Левина						
Утвердил		Бердичевский						

Формат 11

Инв. № подл. | Подпись и дата | Взам. инв. № | Инв. № дубл. | Подпись и дата

Формат	Зона	Позиц.	Обозначение	Наименование	Кол. на исполн. ЖБСК4-000- —	01	Примечание
				Стандартные изделия			
		4		Болт М12×80.66.019фос.			
				ГОСТ7796-70	2	2	0,076кг
		5		Гайка М12.8.019фос.			
				ГОСТ5915-70	2	2	0,015кг
		6		Шайба 12.65Г.019фос.			
				ГОСТ6402-70	2	2	0,003кг

7583/II ч.1 82

Изм.	Лист	№ докум.	Подпись	Дата	ЖБСК4-000	Лист 2

Формат 11

Инв. № подл. | Подпись и дата | Взам. инв. № | Инв. № дубл. | Подпись и дата

Формат	Зона	Позиц.	Обозначение	Наименование	Кол. на исполн. ЖБСК6-000- —	01	Примечание
				Стандартные изделия			
		4		Болт М12×80.66.019фос.			
				ГОСТ7796-70	2	2	0,076кг
		5		Гайка М12.8.019фос.			
				ГОСТ5915-70	2	2	0,015кг
		6		Шайба 12.65Г.019фос.			
				ГОСТ6402-70	2	2	0,003кг

Изм.	Лист	№ докумен.	Подпись	Дата	ЖБСК6-000	Лист 2

Формат 11

38

ЖБСК4-000СБ

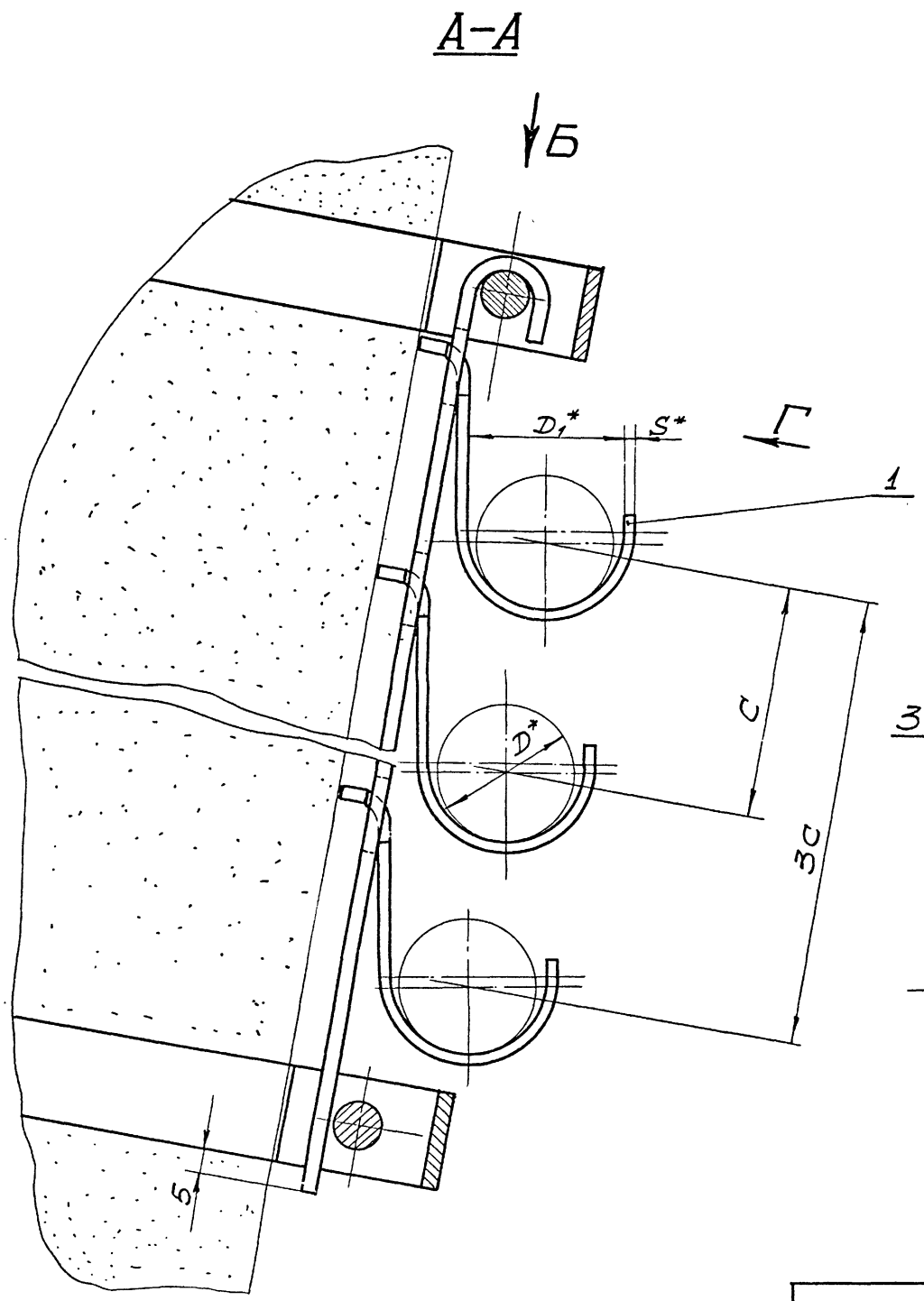

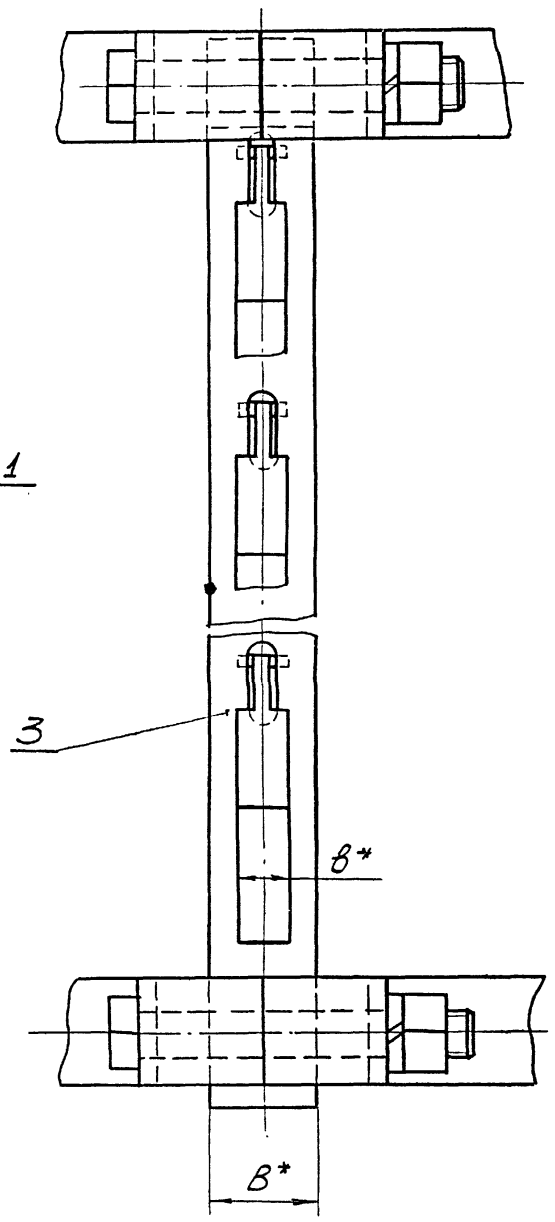

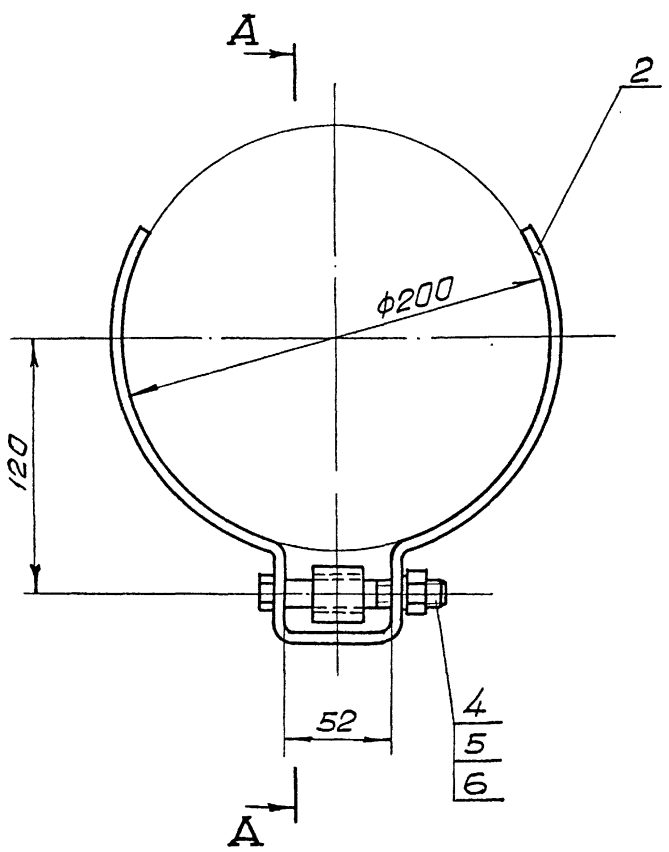

Обозначение	Шифр	Максимально допустимая масса, 1п.м кабеля, кг	Размеры, мм						Масса, кг
			D	D_1	S	в	C	B	
ЖБСК4-000	ЖБСК4-1	6,8	до 35	40	3	12	85	25	1,41
-01	ЖБСК4-2	13,6	св.35 до 65	70	5	25	120	40	2,41

1. Общие технические условия на изготовление по ОСТ24.070.01.
2. * Размеры для справок.

7583/II ч.1

39

Изм	Лист	№ документ	Подпись	Дата
Разраб.		Рискина		
Проверил		Левина		
Руковод		Каток		
Н. контр		Левина		
Утвердил		Бердичевский		

ЖБСК4-000СБ

Кронштейн ЖБСК4

Сборочный чертеж

Литера	Масса	Масштаб
	См. табл.	—

Лист | Листов 1

ЮЖГИПРОШАХТ г. Харьков

КО

Формат 22

Инв № подл | Подпись и дата | Взам инв № | Инв № дубл | Подпись и дата

ЖБСК4-001

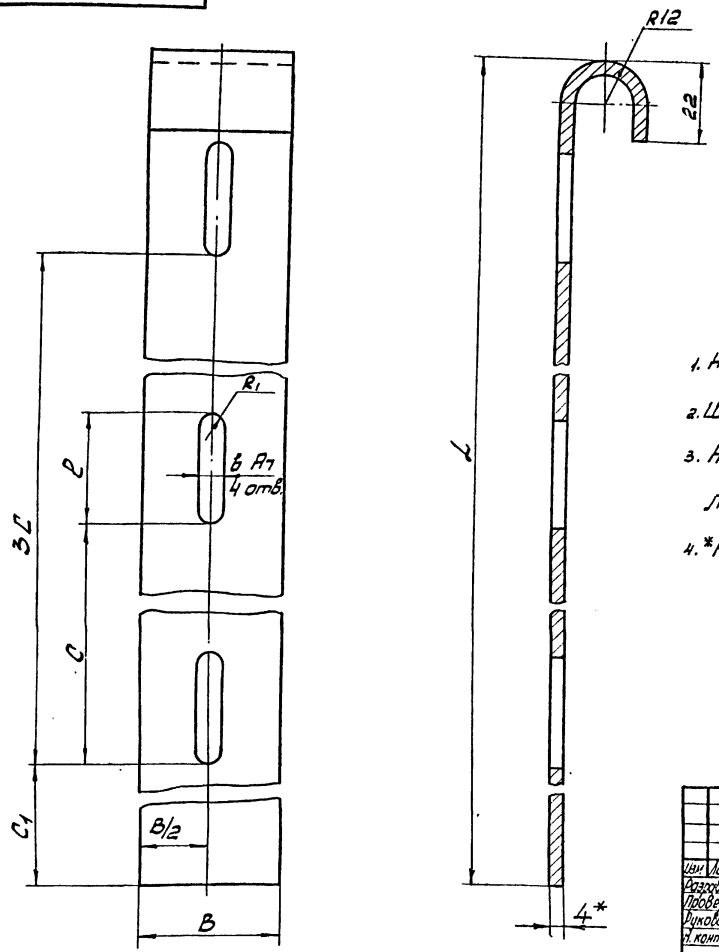

Обозначение	Размеры, мм							Масса, кг
	C	C1	в	ℓ	R1	B	L	
ЖБСК4-001	85	90	6	20	3	25	390	0,3
-01	120	125	7	32	3,5	40	540	0,66

1. Неуказанные предельные отклонения размеров по СМ8.
2. Шероховатость поверхности реза $R_z 160$.
3. Антикоррозионное покрытие:
   Лак БТ-577 ГОСТ 5631-70, черный, в 2 слоя.
4. *Размеры для справок.

Изм.	Лист	№ документа	Подпись	Дата
Разработ.		Рискина		
Проверил		Лебина		
Руководил		Каток		
Н. контр.		Лебина		
Утвердил		Бердичевский		

ЖБСК4-001

Планка

Литера	Масса	Масштаб
	см. табл.	—

Лист | Листов 1

Полоса ГОСТ 103-76 Вст3кп2 ГОСТ 535-58

Южгипрошахт г. Харьков КО

Формат 12

Инв. № подл. | Подпись и дата | Взам. инв. № | Инв. № дубл. | Подпись и дата

ЖБСК6-001

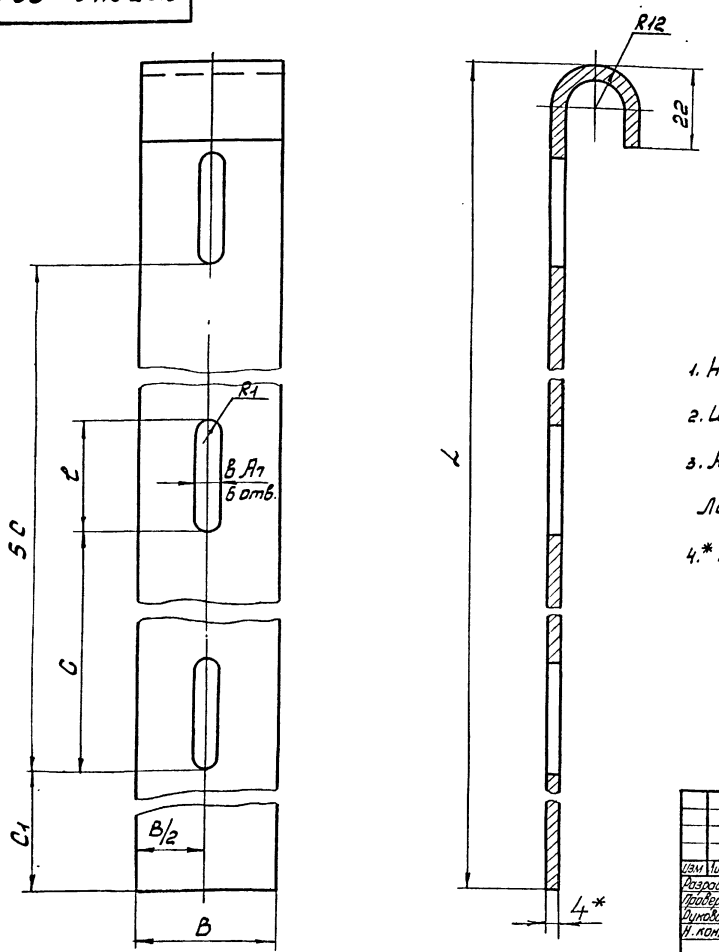

Обозначение	Размеры, мм.							Масса кг
	C	C1	в	ℓ	R1	B	L	
ЖБСК6-001	85	90	6	20	3	25	560	0,43
-01	120	125	7	32	3,5	40	780	0,95

1. Неуказанные предельные отклонения размеров по СМ8.
2. Шероховатость поверхности реза $R_z 160$.
3. Антикоррозионное покрытие:
   Лак БТ-577 ГОСТ 5631-70, черный, в 2 слоя.
4. *Размеры для справок.

7583/II ч.1 40

Изм.	Лист	№ документа	Подпись	Дата
Разработ.		Рискина		
Проверил		Лебина		
Руководил		Каток		
Н. контр.		Лебина		
Утвердил		Бердичевский		

ЖБСК6-001

Планка

Литера	Масса	Масштаб
	см. табл.	—

Лист | Листов 1

Полоса ГОСТ 103-76 Вст3кп2 ГОСТ 535-58

Южгипрошахт г. Харьков КО

Формат 12

Инв. № подл. | Подпись и дата | Взам. инв. № | Инв. № дубл. | Подпись и дата

А-А

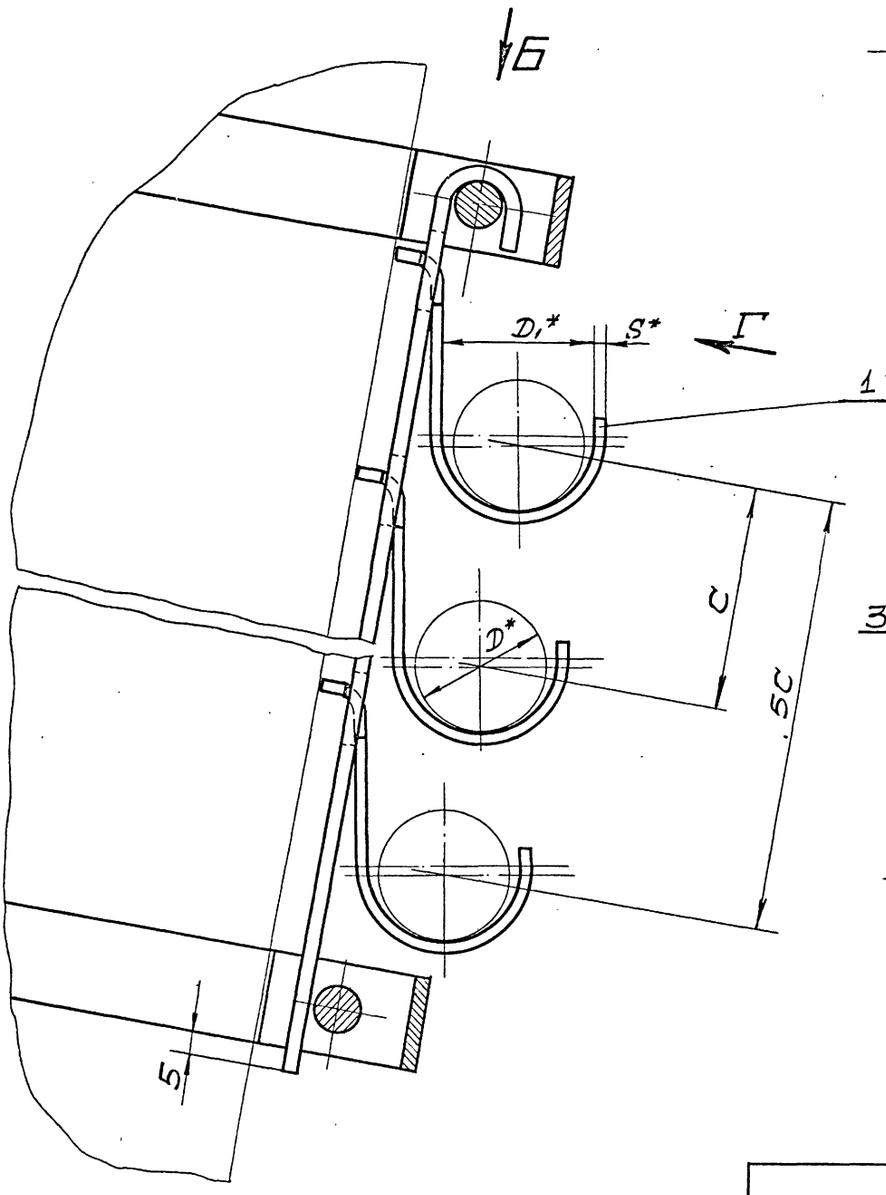

Вид Г повернуто

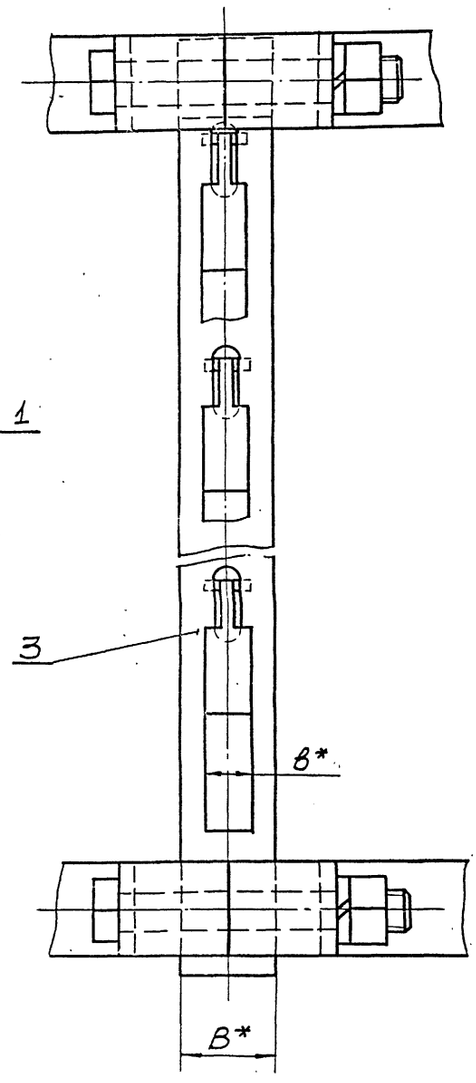

Вид Б повернуто

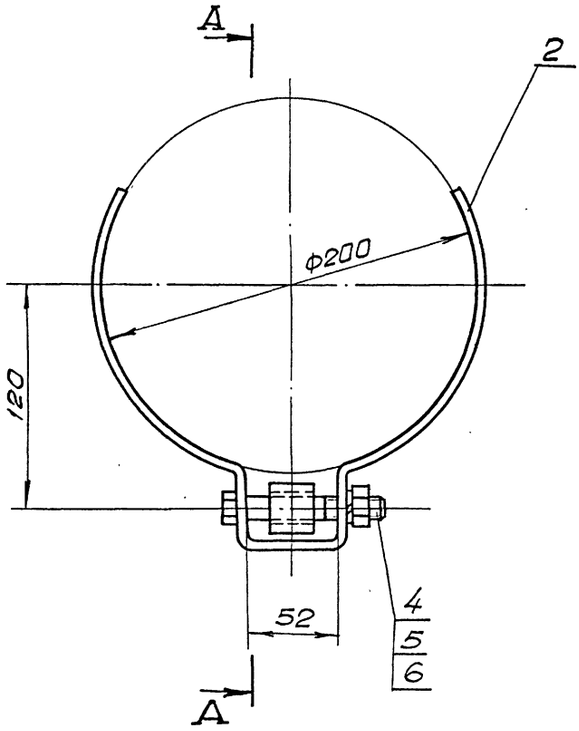

Обозначение	Шифр	Максимально допустимая масса 1 п.м. кабеля, кг	Размеры, мм						Масса, кг
			D	D1	S	B	C	B	
ЖБСК6-000	ЖБСК 6-1	6,8	до 35	40	3	12	85	25	1,6
-01	ЖБСК6-2	13,6	св.35 до 65	70	5	25	120	40	3,08

1. Общие технические условия на изготовление по ОСТ24.070.01

2.* Размеры для справок.

7583/II ч.1 41

Изм.	Лист	№ документа	Подпись	Дата
Разраб.		Рискина		
Проверил		Левина		
Руковод		Коток		
Н. контр		Левина		
Утвердил		Кордичевский		

ЖБСК6-000СБ

Кронштейн ЖБСК6

Сборочный чертеж

Литера	Масса	Масштаб
	См. табл.	—

Лист | Листов 1

Южгипрошахт г. Харьков КО

Формат А2

Инв. № подл. | Подпись и дата | Взам. инв. № | Инв. № дубл. | Подпись и дата

Инв. № подл. | Подпись и дата | Взам. инв. № | Инв. № дубл. | Подпись и дата

Формат	Зона	Позиц.	Обозначение	Наименование	Кол. на исполн. ЖБСП2-000- —	01	Примечание
				Документация			
22			ЖБСП2-000СБ	Сборочный чертеж	Х	Х	
				Детали			
12		1	АП2-003	Подвеска	2		0,03кг
			-01	Подвеска		2	0,19кг
12		2	ЖБСК2-001	Планка	1		0,12 кг
			-01	Планка		1	0,28 кг
12		3	ЖБСП2-001	Хомут	2	2	0,14 кг

Лит. | Шифр: ЖБСП2-1 | ЖБСП2-2

Изм.	Лист	№ докумен.	Подпись	Дата	ЖБСП2-000	Литера	Лист	Листов
Разработ.		Рускина			Кронштейн ЖБСП2		1	2
Проверил		Левина				Южгипрошахт г. Харьков		КО
Руковод.		Коток						
Н. контр.		Левина						
Утвердил		Гершгневский						

Формат 11

Инв. № подл. | Подпись и дата | Взам. инв. № | Инв. № дубл. | Подпись и дата

Формат	Зона	Позиц.	Обозначение	Наименование	Кол. на исполн. ЖБСП3-000- —	01	Примечание
				Документация			
22			ЖБСП3-000СБ	Сборочный чертеж	Х	Х	
				Детали			
12		1	АП2-003	Подвеска	3		0,03 кг
			-01	Подвеска		3	0,19 кг
12		2	ЖБСК3-001	Планка	1		0,26кг
			-01	Планка		1	0,56кг
12		3	ЖБСП2-001	Хомут	4	4	0,14кг

Лит. | Шифр: ЖБСП3-1 | ЖБСП3-2

Изм.	Лист	№ докумен.	Подпись	Дата	ЖБСП3-000	Литера	Лист	Листов
Разработ.		Рускина			Кронштейн ЖБСП3		1	2
Проверил		Левина				Южгипрошахт г. Харьков		КО
Руковод.		Коток						
Н. контр.		Левина						
Утвердил		Гершгневский						

Формат 11

Инв. № подл. | Подпись и дата | Взам. инв. № | Инв. № дубл. | Подпись и дата

Формат	Зона	Позиц.	Обозначение	Наименование	Кол. на исполн. ЖБСП2-000- —	01	Примечание
				Стандартные изделия			
		4		Болт М12×80.66.019фос ГОСТ 7796-70	1	1	0,076кг
		5		Гайка М12.8.019фос ГОСТ 5915-70	1	1	0,015кг
		6		Шайба 12.65Г.019фос ГОСТ 6402-70	1	1	0,003кг

7583/II ч.1 А2

Изм.	Лист	№ докум.	Подпись	Дата	ЖБСП2-000	Лист 2

Формат 11

Инв. № подл. | Подпись и дата | Взам. инв. № | Инв. № дубл. | Подпись и дата

Формат	Зона	Позиц.	Обозначение	Наименование	Кол. на исполн. ЖБСП3-000- —	01	Примечание
				Стандартные изделия			
		4		Болт М12×80.66.019фос ГОСТ 7796-70	2	2	0,076кг
		5		Гайка М12.8.019фос. ГОСТ 5915-70	2	2	0,015кг
		6		Шайба 12.65Г.019фос. ГОСТ 6402-70	2	2	0,003кг

Изм.	Лист	№ докумен.	Подпись	Дата	ЖБСП3-000	Лист 2

Формат 11

А2

А–А

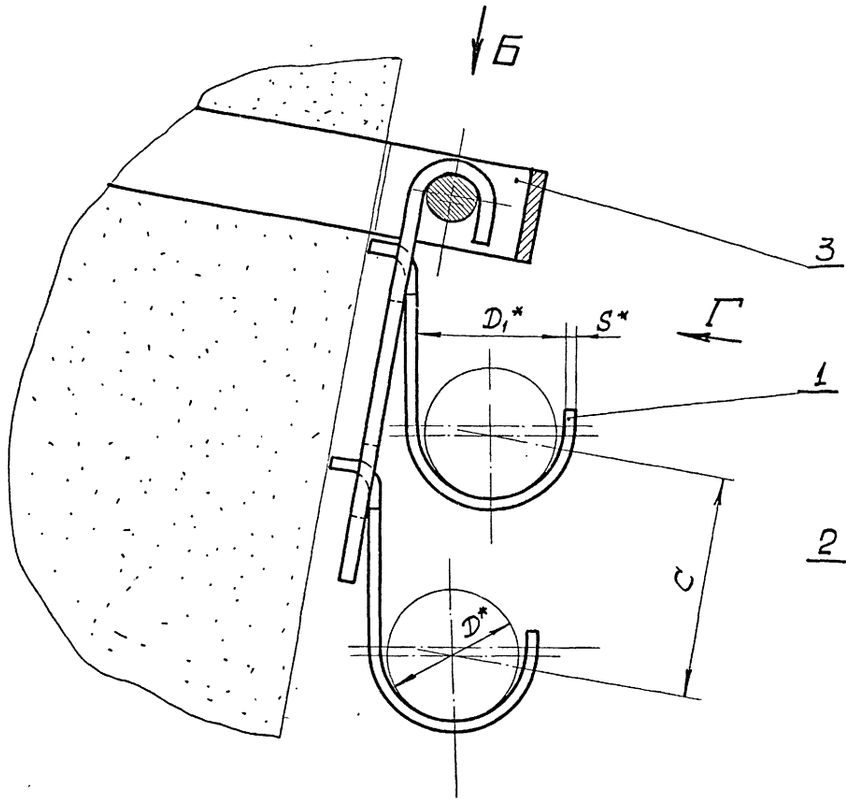

Вид Г повернуто

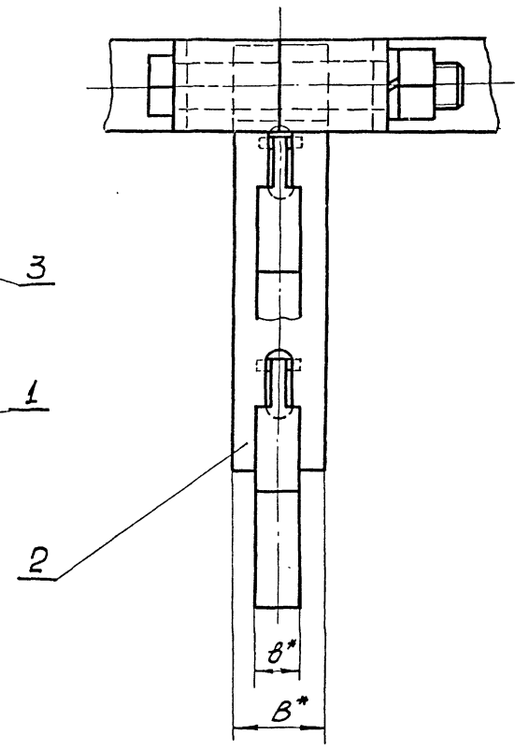

Вид Б повернуто

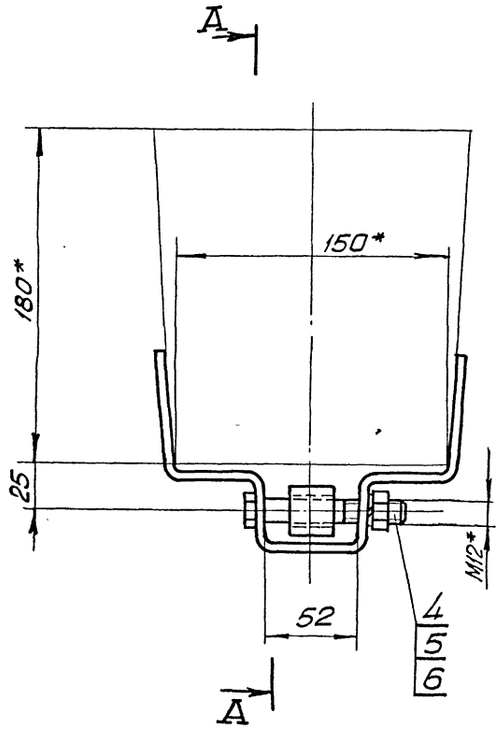

Обозначение	Шифр	Максимально допустимая масса 1 п.м. кабеля, кг	Размеры, мм						Масса, кг
			D	D₁	S	в	C	В	
ЖБСП2-000	ЖБСП2-1	6,8	до 35	40	3	12	85	25	0,55
-01	ЖБСП2-2	13,6	св.35 до 65	70	5	25	120	40	1,03

1. Общие технические условия на изготовление по ОСТ24.070.01.
2.* Размеры для справок.

7583/II ч.1 43

Изм	Лист	№ документа	Подпись	Дата
Разраб.		Рискина		
Проверил		Левина		
Руковод		Котак		
Н. контр		Левина		
Утвердил		Бердичевский		

ЖБСП2-000СБ

Кронштейн ЖБСП2
Сборочный чертеж

Литера	Масса	Масштаб
	См. табл.	—
Лист	Листов 1	

Южгипрошахт г. Харьков КО

Формат 22

Инв. № подл. | Подпись и дата | Взам. инв. № | Инв. № дубл. | Подпись и дата

А–А

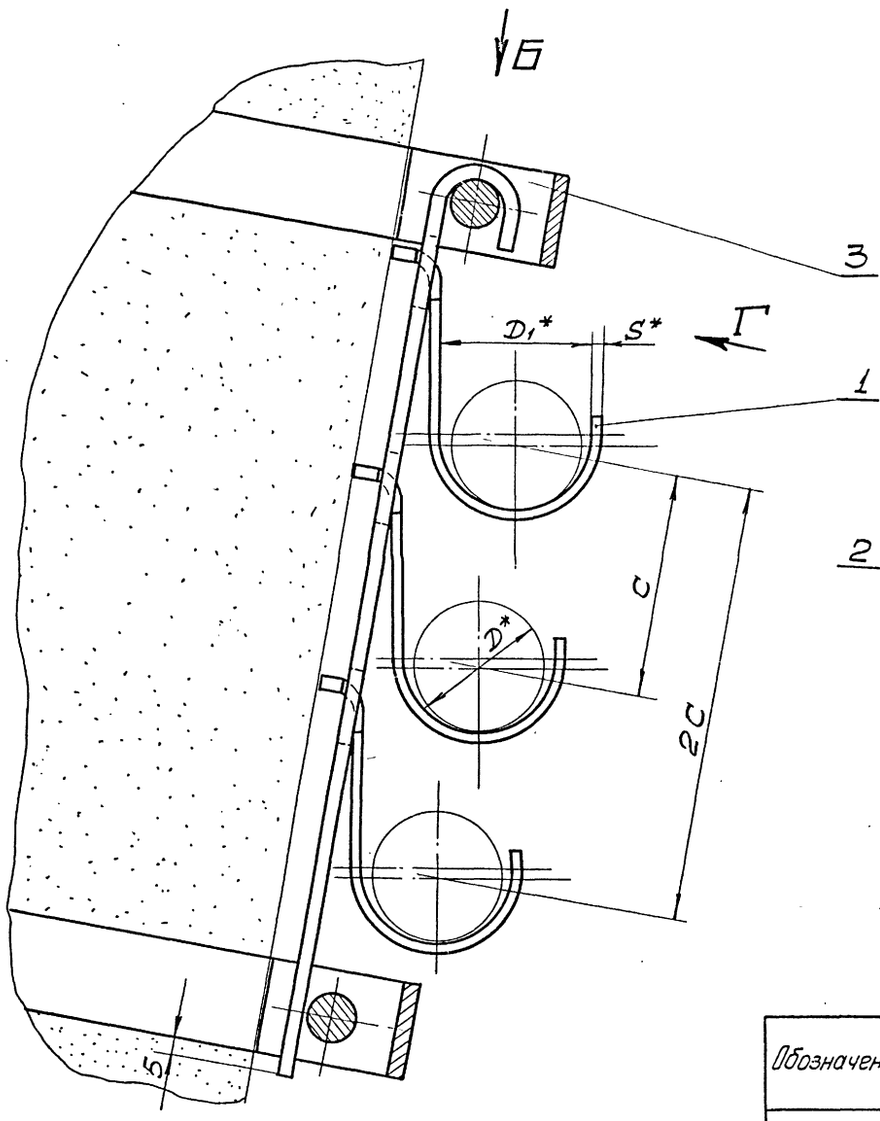

Вид Г повернуто

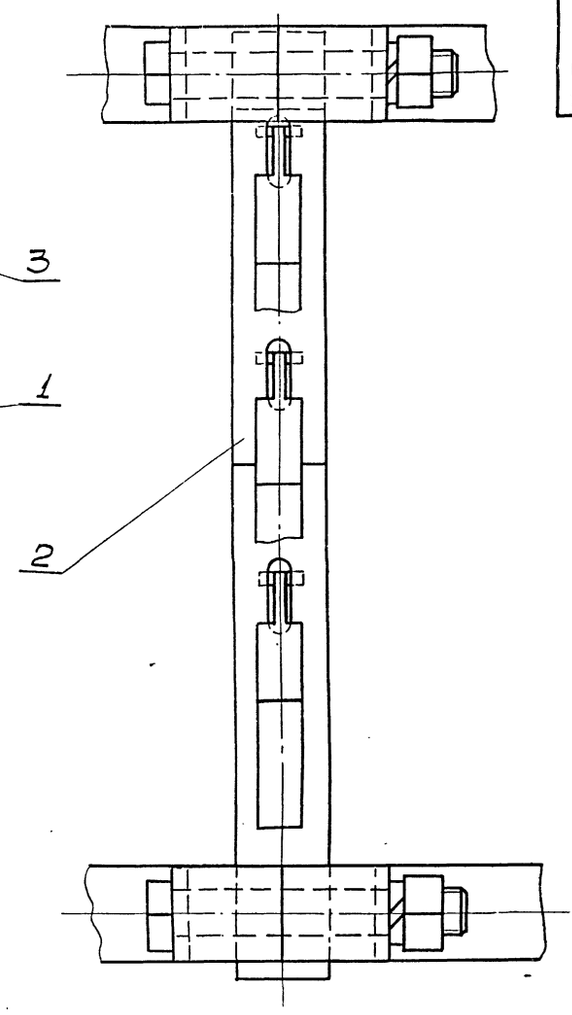

Обозначение	Шифр	Максимально допустимая масса 1п.м. кабеля, кг	Размеры, мм						Масса, кг
			D	D1	S	B	C	B	
ЖБСП3-000	ЖБСП3-1	6,8	до 35	40	3	12	85	25	1,1
–01	ЖБСП3-2	13,6	св.35 до 65	70	5	25	120	40	1,88

Вид Б повернуто

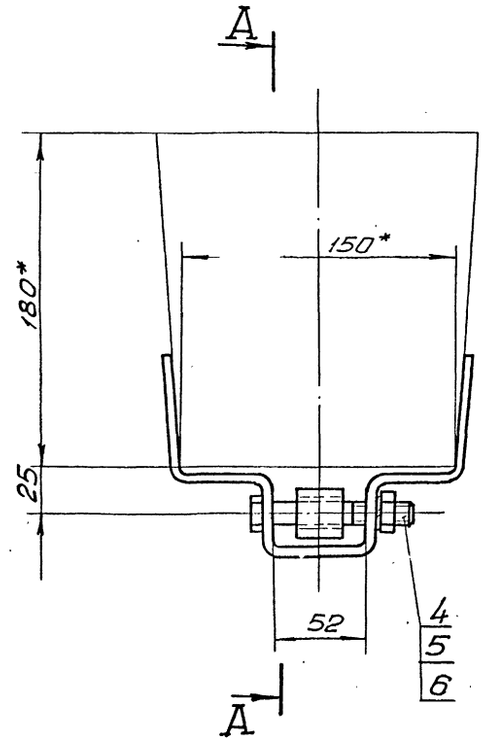

1. Общие технические условия на изготовление по ОСТ24.070.01.

2.* Размеры для справок.

7583/II ч.1 44

Изм.	Лист	№ докумен.	Подпись	Дата
Разраб.		Рискина		
Проверил		Левина		
Руковод		Коток		
Н.контр		Левина		
Утвердил		Бердичевский		

ЖБСП3-000СБ

Кронштейн ЖБСП3

Сборочный чертеж

Литера	Масса	Масштаб
	См. табл.	–
Лист	Листов 1	

Южгипрошахт г. Харьков КО

Формат 22

Инв. № подл. | Подпись и дата | Взам. инв. № | Инв. № дубл. | Подпись и дата

Инв. № подл.	Подпись и дата	Взам. инв. №	Инв. № дубл.	Подпись и дата

Формат	Зона	Позиц.	Обозначение	Наименование	Кол. на исполн. ЖБСП4-000- —	Кол. на исполн. ЖБСП4-000- 01	Примечание
				Документация			
22			ЖБСП4-000СБ	Сборочный чертеж	×	×	
				Детали			
12		1	АП2-003	Подвеска	4		0,03кг
			-01	Подвеска		4	0,19кг
12		2	ЖБСК4-001	Планка	1		0,3 кг
			-01	Планка		1	0,66кг
12		3	ЖБСП2-001	Хомут	4	4	0,14кг

Лит. | Шифр: ЖБСП4-1 | ЖБСП4-2

Изм.	Лист	№ докумен.	Подпись	Дата	ЖБСП4-000	Литера	Лист 1	Листов 2
Разработ.		Рускина			Кронштейн ЖБСП4			
Проверил		Левина				Южгипрошахт г. Харьков		КО
Руковод.		Коток						
Н. контр.		Левина						
Утвердил		Бородичевский						

Формат 11

Инв. № подл.	Подпись и дата	Взам. инв. №	Инв. № дубл.	Подпись и дата

Формат	Зона	Позиц.	Обозначение	Наименование	Кол. на исполн. ЖБСП6-000- —	Кол. на исполн. ЖБСП6-000- 01	Примечание
				Документация			
22			ЖБСП6-000СБ	Сборочный чертеж	×	×	
				Детали			
12		1	АП2-003	Подвеска	6		0,03кг
			-01	Подвеска		6	0,19кг
12		2	ЖБСК6-001	Планка	1		0,43кг
			-01	Планка		1	0,95кг
12		3	ЖБСП2-001	Хомут	4	4	0,14кг

Лит. | Шифр: ЖБСП6-1 | ЖБСП6-2

Изм.	Лист	№ докумен.	Подпись	Дата	ЖБСП6-000	Литера	Лист 1	Листов 2
Разработ.		Рускина			Кронштейн ЖБСП6			
Проверил		Левина				Южгипрошахт г. Харьков		КО
Руковод.		Коток						
Н. контр.		Левина						
Утвердил		Бородичевский						

Формат 11

Инв. № подл.	Подпись и дата	Взам. инв. №	Инв. № дубл.	Подпись и дата

Формат	Зона	Позиц.	Обозначение	Наименование	Кол. на исполн. ЖБСП4-000- —	Кол. на исполн. ЖБСП4-000- 01	Примечание
				Стандартные изделия			
		4		Болт М12×80.66.019фос.			
				ГОСТ7796-70	2	2	0,076кг
		5		Гайка М12.8.019фос.			
				ГОСТ5915-70	2	2	0,015кг
		6		Шайба 12.65Г.019фос.			
				ГОСТ6402-70	2	2	0,003кг

7583/II ч.1 54

Изм.	Лист	№ докум.	Подпись	Дата	ЖБСП4-000	Лист 2

Формат 11

Инв. № подл.	Подпись и дата	Взам. инв. №	Инв. № дубл.	Подпись и дата

Формат	Зона	Позиц.	Обозначение	Наименование	Кол. на исполн. ЖБСП6-000- —	Кол. на исполн. ЖБСП6-000- 01	Примечание
				Стандартные изделия			
		4		Болт М12×80.66.019фос.			
				ГОСТ7796-70	2	2	0,076кг
		5		Гайка М12.8.019фос.			
				ГОСТ5915-70	2	2	0,015кг
		6		Шайба 12.65Г.019фос.			
				ГОСТ6402-70	2	2	0,003кг

Изм.	Лист	№ докумен.	Подпись	Дата	ЖБСП6-000	Лист 2

Формат 11

ЖБСП4-000СБ

А А

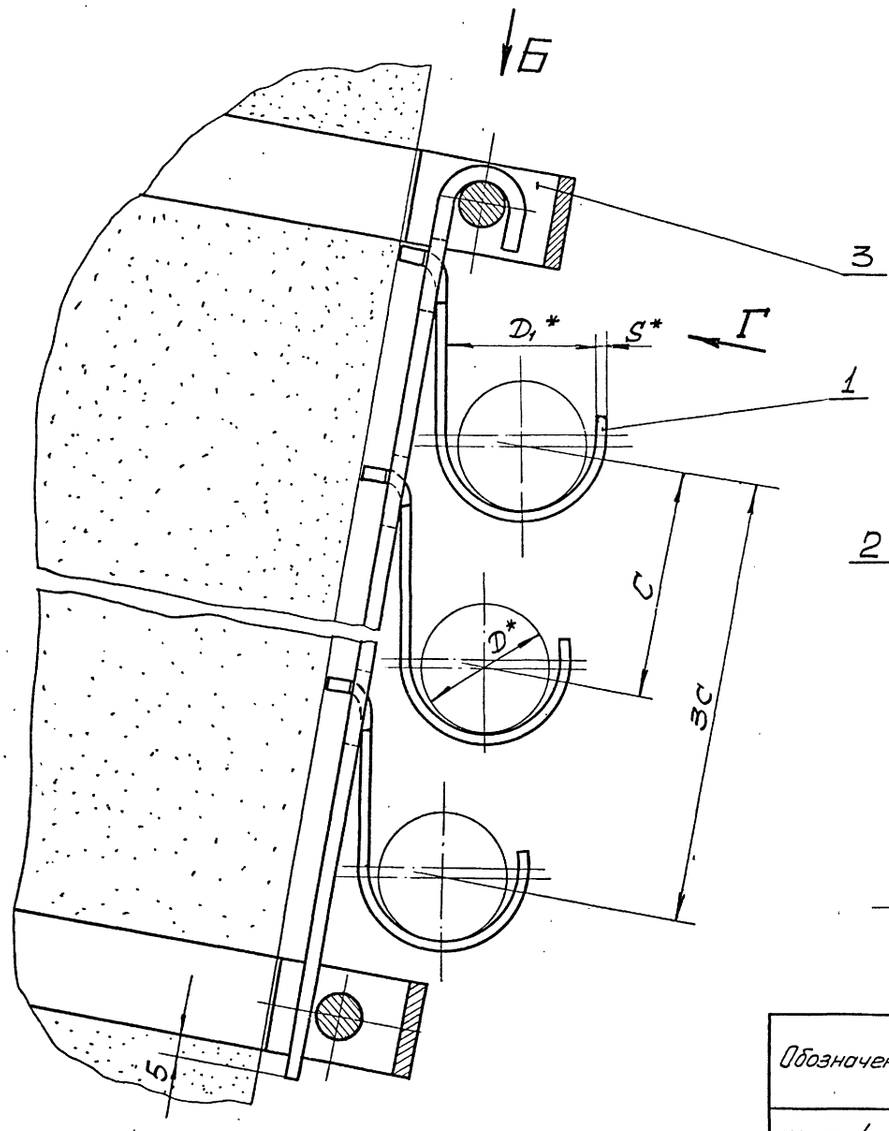

Вид Г повернуто

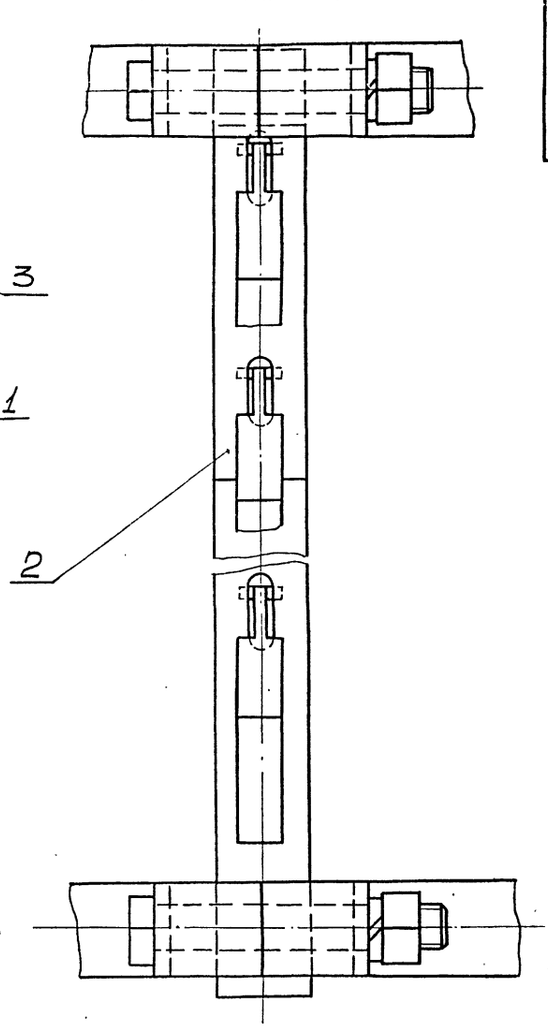

Обозначение	Шифр	Максимально допустимая масса 1 п.м. кабеля, кг	Размеры, мм						Масса, кг
			D	D₁	S	B	C	B	
ЖБСП4-000	ЖБСП4-1	6,8	до 35	40	3	12	85	25	1,17
-01	ЖБСП4-2	13,6	св.35 до 65	70	5	25	120	40	2,17

Вид Б повернуто

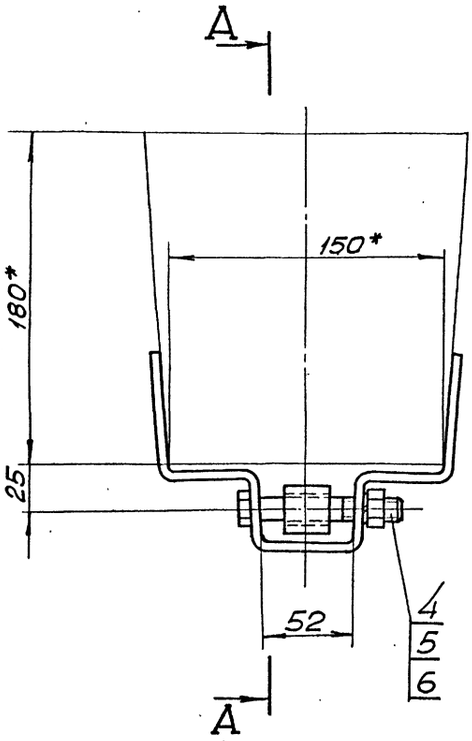

1. Общие технические условия на изготовление по ОСТ24.070.01.

2.* Размеры для справок.

7583/II ч.1 46

Изм.	Лист	№ документа	Подпись	Дата
Разраб.		Дускина		
Проверил		Левина		
Руковод.		Каток		
Н. контр.		Левина		
Утвердил		Бердичевский		

ЖБСП4-000СБ

Кронштейн ЖБСП4

Сборочный чертеж

Литера	Масса	Масштаб
	см. тасл.	—

Лист | Листов 1

Южгипрошахт, г. Харьков, КО

Формат 22

Инв. № подл. | Подпись и дата | Взам. инв. № | Инв. № дубл. | Подпись и дата

А-А

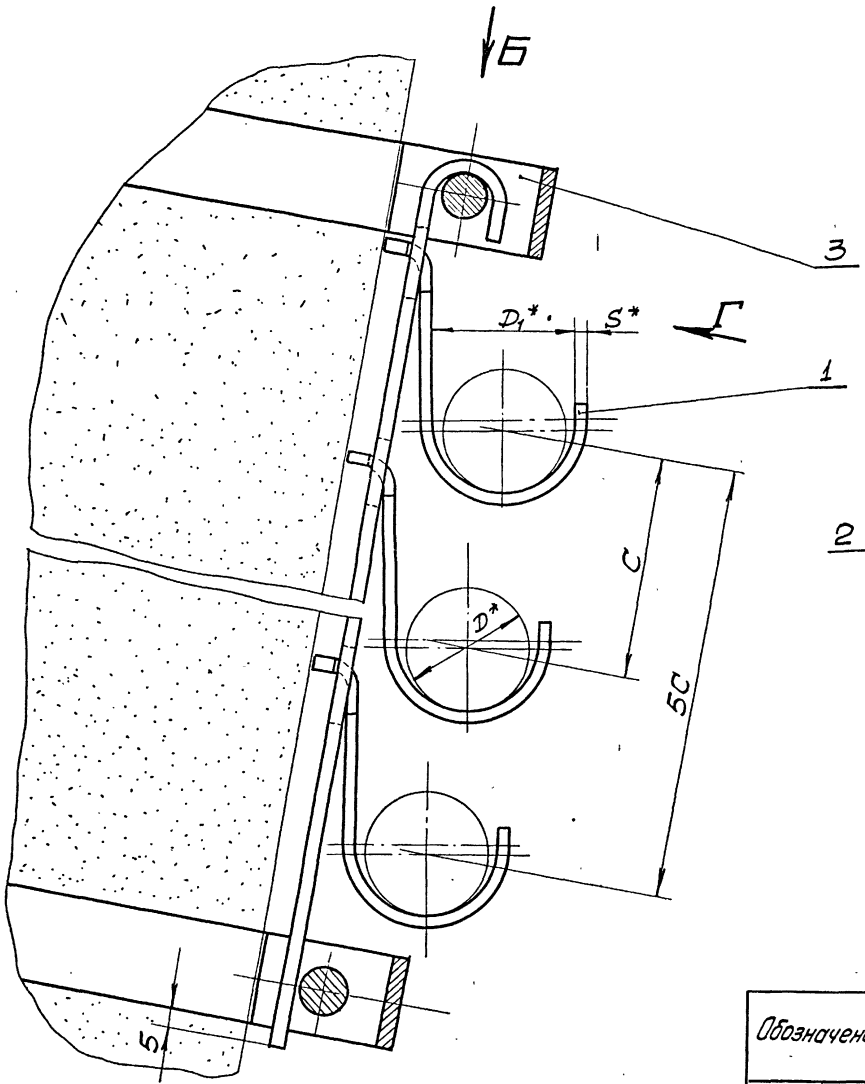

Вид Г повернуто

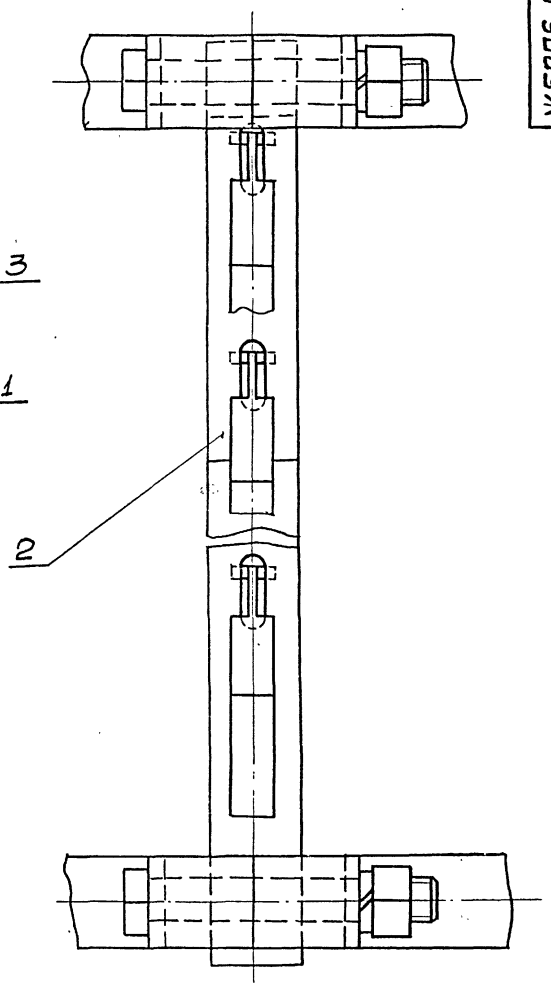

Обозначение	Шифр	Максимально допустимая масса 1п.м. кабеля, кг	Размеры, мм						Масса, кг
			D	D₁	S	в	C	B	
ЖБСП6-000	ЖБСП6-1	6,8	до 35	40	3	12	85	25	1,36
-01	ЖБСП6-2	13,6	свыше 35 до 65	70	5	25	120	40	2,84

Вид Б повернуто

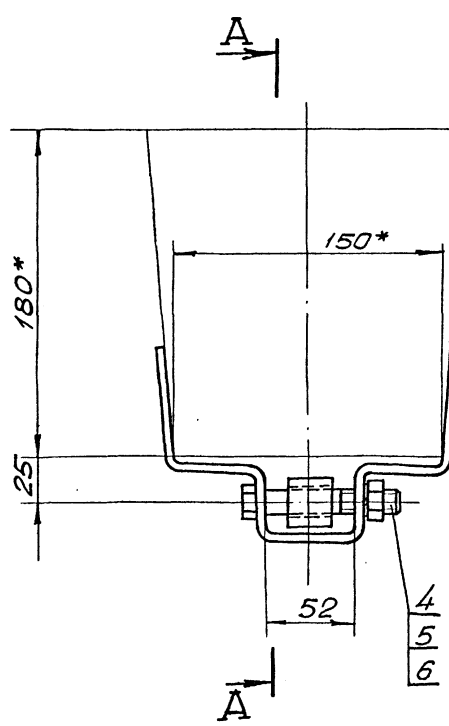

1. Общие технические условия на изготовление по ОСТ24.070.01.
2. * Размеры для справок.

7583/II ч.1 47

Изм.	Лист	№ документа	Подпись	Дата
Разраб.		Рискина		
Проверил		Левина		
Руковод.		Коток		
Н. контр.		Левина		
Утвердил		Бородачевский		

ЖБСП6-000СБ

Кронштейн ЖБСП6

Сборочный чертеж

Литера	Масса	Масштаб
	см. табл.	—

Лист | Листов 1

Южгипрошахт г. Харьков КО

Формат 22

Инв. № подл. | Подпись и дата | Взам. инв. № | Инв. № дубл. | Подпись и дата

ЖБС2-001

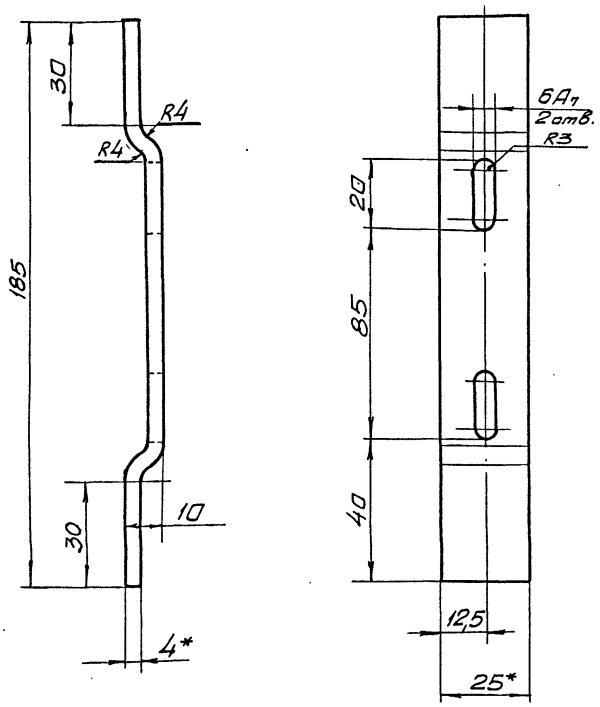

1. Неуказанные предельные отклонения размеров по СМ8.
2. Шероховатость поверхности реза $R_z 160$ / V.
3. Антикоррозианное покрытие: лак БТ-577 ГОСТ 5631-70, черный, в 2 слоя.
4. * Размеры для справок

Изм	Лист	№ докумен.	Подпись	Дата
Разработ.		Рускина		
Проверил		Левина		
Руководил		Каток		
Н.контр.		Левина		
Утвердил		Бердичевский		

ЖБС2-001

Планка

Полоса 4х25 ГОСТ 103-76 / Вст3кп2 ГОСТ 535-58

Литера	Масса	Масштаб
	0,14	1:1

Лист | Листов 1

ЮЖГИПРОШАХТ г. Харьков КО

Формат 12

Формат	Зона	Позиция	Обозначение	Наименование	Колич.	Примечание
				Документация		
22			ЖБС2-000СБ	Сборочный чертеж		
				Детали		
12		1	АП2-003	Подвеска	2	0,03кг
12		2	ЖБС2-001	Планка	1	0,14кг
				Стандартные изделия		
		3		Дюбель ДГП4,5х40	2	0,0062кг

7583/II ч.1 48

Изм	Лист	№ докумен.	Подпись	Дата
Разработ.		Рускина		
Проверил		Левина		
Руководил		Каток		
Н.контр.		Левина		
Утвердил		Бердичевский		

ЖБС2-000

Кронштейн ЖБС2

Литера	Лист	Листов
		1

ЮЖГИПРОШАХТ г. Харьков КО

Формат 11

Инв. № подл. | Подпись и дата | Взам. инв. № | Инв. № дубл. | Подпись и дата

ЖБС2-000СБ

Вид А повернуто

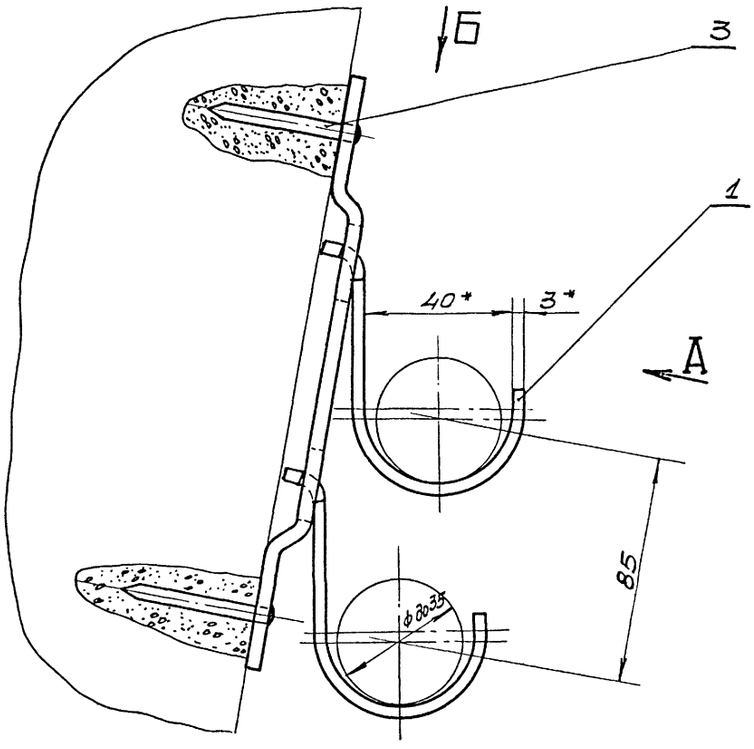

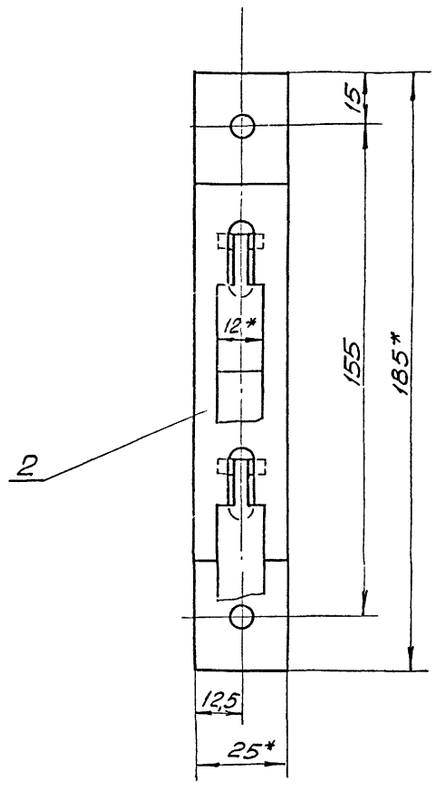

Вид Б повернуто
М1:2 Рис. 1

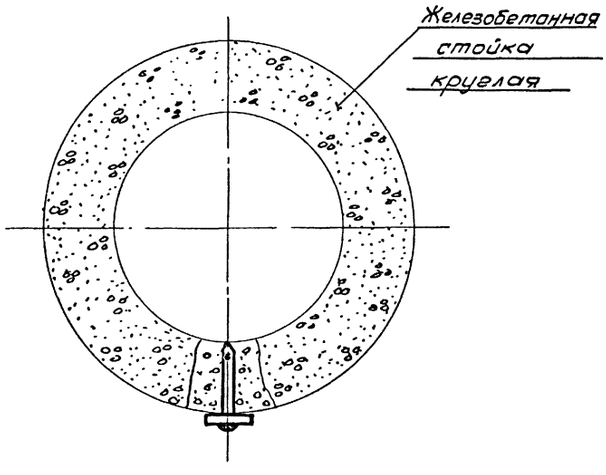

Вид Б повернуто
М1:2 Рис. 2

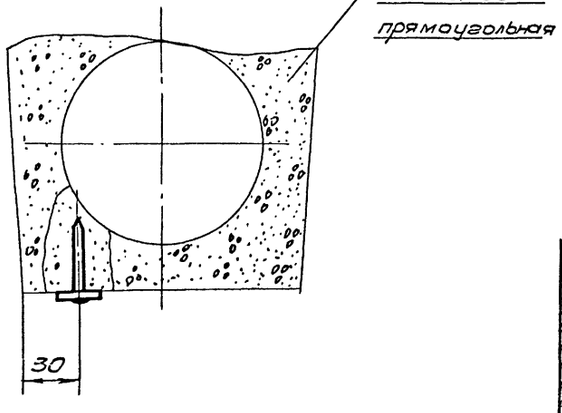

1. Общие технические условия на изготовление по ОСТ24.070.01.

2.* Размеры для справок.

7583/II ч.1 (49)

					ЖБС2-000СБ		
Изм.	Лист	№ документа	Подпись	Дата	Кронштейн ЖБС2 Сборочный чертеж	Литера	Масса 0,2 / Масштаб 1:1
Разраб.		Дискина					
Проверил		Левина				Лист	Листов 1
Руковод.		Каток				Южгипрошахт г. Харьков	КО
Н. контр.		Левина					
Утвердил		Бердичевский					

Формат 22

Инв. № подл. | Подпись и дата | Взам. инв. № | Инв. № дубл. | Подпись и дата

gost.e-ecolog.ru