ТИПОВЫЕ КОНСТРУКЦИИ
СЕРИЯ N 4.401-5

УЗЛЫ КРЕПЛЕНИЯ КАБЕЛЕЙ

В ВЕРТИКАЛЬНЫХ И НАКЛОННЫХ ШАХТНЫХ СТВОЛАХ И ПРОТЯЖЕННЫХ ГОРНЫХ ВЫРАБОТКАХ

АЛЬБОМ I

Узлы крепления кабелей
в вертикальных стволах и скважинах

7583/I
gost.e-ecolog.ru
КФ ЦИТП Инв. № 7583/I

ТИПОВЫЕ КОНСТРУКЦИИ
СЕРИЯ N 4.401-5

УЗЛЫ КРЕПЛЕНИЯ КАБЕЛЕЙ

В ВЕРТИКАЛЬНЫХ И НАКЛОННЫХ ШАХТНЫХ СТВОЛАХ И ПРОТЯЖЕННЫХ ГОРНЫХ ВЫРАБОТКАХ

СОСТАВ ПРОЕКТА

АЛЬБОМ I — УЗЛЫ КРЕПЛЕНИЯ КАБЕЛЕЙ В ВЕРТИКАЛЬНЫХ СТВОЛАХ И СКВАЖИНАХ

АЛЬБОМ II — УЗЛЫ КРЕПЛЕНИЯ КАБЕЛЕЙ В ГОРИЗОНТАЛЬНЫХ И НАКЛОННЫХ ГОРНЫХ ВЫРАБОТКАХ. ЧАСТЬ 1 И ЧАСТЬ 2

АЛЬБОМ I

РАЗРАБОТАН
ИНСТИТУТОМ „ЮЖГИПРОШАХТ"
МИНУГЛЕПРОМА СССР

УТВЕРЖДЕН
МИНУГЛЕПРОМОМ СССР
30.03.1978г.
ВВЕДЕН В ДЕЙСТВИЕ
ИНСТИТУТОМ „ЮЖГИПРОШАХТ"
ПРИКАЗ N162 ОТ 19.09.1978г.

ГЛАВНЫЙ ИНЖЕНЕР ИНСТИТУТА (МАКСИМОВИЧ В.А.)

ГЛАВНЫЙ ИНЖЕНЕР ПРОЕКТА (ТЮТЮНИК Я.И.)

КФ ЦИТП Инв. № 7583/I

Содержание

Наименование	Обозначение	Стр.
1	2	3
Пояснительная записка	ККК1-000ПЗ	4
Кронштейн КБ2 Панель	КБ2-000 КБ2-010	8
Кронштейн КБ2 Сборочный чертеж	КБ2-000СБ	9
Клица Стержень	КБ2-001 КБ2-002	10
Панель Сборочный чертеж	КБ2-010СБ	11
Панель	КБ2-011	12
Уголок Уголок	КБ2-012 КБ2-013	13
Уголок. Кронштейн КБ6.. Панель	КБ2-014 КБ6-000; 010	14
Кронштейн КБ3 Панель	КБ3-000 КБ3-010	15
Кронштейн КБ3 Сборочный чертеж	КБ3-000СБ	16
Панель Сборочный чертеж	КБ3-010СБ	17
Панель	КБ3-011	18
Уголок Уголок	КБ3-012 КБ3-013	19
Кронштейн КБ4 Панель	КБ4-000 КБ4-010	20
Кронштейн КБ4 Сборочный чертеж	КБ4-000СБ	21
Панель Сборочный чертеж	КБ4-010СБ	22
Панель	КБ4-011	23
Кронштейн КБ6 Сборочный чертеж	КБ6-000СБ	24
Кронштейн. Сборочный чертеж Панель	КБ6-010СБ КБ6-011	25
Кронштейн КТ2	КТ2-000	26
Кронштейн КТ2 Сборочный чертеж	КТ2-000СБ	27
Панель	КТ2-010	28
Панель Сборочный чертеж	КТ2-010СБ	29
Ребро Ребро	КТ2-011 КТ2-012	30
Кронштейн	КТ3-000	31
Кронштейн Сборочный чертеж	КТ3-000СБ	32
Панель	КТ3-010	33
Панель. Сборочный чертеж	КТ3-010СБ	34
Кронштейн КР2	КР2-000	35
Кронштейн КР2 Сборочный чертеж	КР2-000СБ	36
Панель	КР2-010	37
Панель Сборочный чертеж	КР2-010СБ	38
Скоба Отбойник	КР2-011 ЗТ-011	39
Кронштейн КР3	КР3-000	40
Кронштейн КР3 Сборочный чертеж	КР3-000СБ	41
Панель	КР3-010	42
Панель Сборочный чертеж	КР3-010СБ	43
Кронштейн КР4	КР4-000	44
Кронштейн КР4 Сборочный чертеж	КР4-000СБ	45
Панель	КР4-010	46

1	2	3
Панель Сборочный чертеж	КР4-010СБ	47
Кронштейн КБП2 Кронштейн. Хомут	КБП2-000 КБП2-010; 020	48
Кронштейн КБП2 Сборочный чертеж	КБП2-000СБ	49
Кронштейн. Сборочный чертеж Ребро. Полоса	КБП2-010СБ КБП2-011; 012	50
Хомут. Сборочный чертеж Скоба. Накладка	КБП2-020СБ КБП2-021; 022	51
Кронштейн КБП3 Кронштейн	КБП3-000 КБП3-010	52
Кронштейн КБП3 Сборочный чертеж	КБП3-000СБ	53
Кронштейн. Сборочный чертеж Кронштейн. Сборочный чертеж	КБП3-010СБ КБП4-010СБ	54
Кронштейн КБП4 Кронштейн	КБП4-000 КБП4-010	55
Кронштейн КБП4 Сборочный чертеж	КБП4-000СБ	56
Щиток Щиток. Планка	Щ-000 Щ-001; 002	57
Щиток Сборочный чертеж	Щ-000СБ	58
Опора ОБ Опора	ОБ-000 ОБ-010	59
Опора ОБ Сборочный чертеж	ОБ-000СБ	60
Стержень. Полухомут Лист. Лист	ОБ-001; 002 ОБ-011; 012	61
Опора Сборочный чертеж	ОБ-010СБ	62
Кронштейн КАД Кронштейн КАК	КАД-000 КАК-000	63
Кронштейн КАД. Сборочный чертеж Планка. Прихват	КАД-000СБ КАД-001; 002	64
Кронштейн КАК. Сборочный чертеж Скоба. Планка	КАК-000СБ КАК-001; 002	65
Зажим ЗТ Скоба	ЗТ-000 ЗТ-010	66
Зажим ЗТ Сборочный чертеж	ЗТ-000СБ	67
Скоба Сборочный чертеж	ЗТ-010СБ	68
Скоба	ЗТ-001	69

7583/I 3

Изм.	Лист	№ документ	Подпись	Дата
Разработ.		Левина		
Проверил		Каток		
Руководил		Каток		
Н.контр.		Каток		
Утвердил		Бердичевский		

ККК1-000

Содержание альбома 1

Литера	Лист	Листов
		1

Южгипрошахт г. Харьков

Инв.№ подл. | Подпись и дата | Взам. инв.№ | Инв.№ дубл. | Подпись и дата

Формат А2

Для прокладки кабелей в вертикальном стволе, закрепленном либо бетонной крепью, либо сборными железобетонными ребристыми тюбингами конструкции института ВНИИОМШС, либо сборными железобетонными тюбингами СТК конструкции Центрогипрошахтостроя, либо сборными чугунными тюбингами конструкции проектной конторы треста „Шахтоспецстрой", а также для прокладки кабелей в вертикальной скважине, закрепленной обсадной трубой, с учетом технологии прокладки в проекте разработаны рабочие чертежи:

- кронштейнов для крепления силовых, контрольных и телефонных кабелей, располагаемых вертикально в стволе с бетонной или тюбинговой крепью;
- кронштейнов для крепления силовых, контрольных и телефонных кабелей на двутавровых расстрелах;
- кронштейнов для крепления силовых кабелей, располагаемых по периметру ствола с бетонной крепью;
- щитка для защиты кабелей располагаемых по периметру ствола;
- опор под соединительные муфты для силовых кабелей, располагаемых в нише ствола с бетонной крепью;
- кронштейнов для направления тросов стволовой сигнализации, закрепляемых на двутавровых или коробчатых расстрелах;
- зажимов для крепления к тросу одного или двух силовых, контрольных и телефонных кабелей при прокладке их на глубину не более 200м в скважинах, закрепленных обсадными трубами.

Внимание! По условиям безопасности и эксплуатации крепление силовых, контрольных и телефонных кабелей к двутавровым расстрелам армировки ствола нежелательно.

В связи с тем, что Минуглепром СССР письмам №25-6-6/127 от 18.02.76г. в адрес институтов ВНИИОМШС и Южгипрошахт посчитал возможным допустить такой вариат крепления как временный, в настоящем проекте разработан необходимые конструкции.

Ниже приведены условия и порядок, при которых, в соответствии с письмом МАКНИИ №14/3905 от 03.05.76г. допускается, только на действующих шахтах, крепление кабелей к расстрелам армировки стволов.

Условия и порядок, при которых допускается на действующих шахтах крепление кабелей к расстрелам армировки стволов.

Этот вид крепления кабелей в стволе допускается, если:

- прокладка кабелей не возможна без остановки подъема;
- время, необходимое на прокладку кабелей, превышает ресурс времени, отведенный на ремонтные работы в стволе;
- место размещения кабелей позволяет производить систематическое надлежащее наблюдение за состоянием их крепления к расстрелам;
- состояние армировки хорошее.

Этот вид крепления кабелей может быть использован только на действующих шахтах, как временный, на срок, установленный техническим директором (главным инженером) эксплуатационного или шахтостроительного производственного объединения (комбината) и согласованный с районной инспекцией Госгортехнадзора.

Чертежи кронштейнов и зажимов для крепления кабелей в вертикальных стволах и скважинах разработаны применительно к силовым, контрольным и телефонным кабелям (см. „Перечень кабелей с медными жилами, допущенных для применения в шахтах," составленный МаКНИИ и ВостНИИ в августе 1976г.).

Изм.	Лист	№ документ.	Подпись	Дата
Разработ.		Рускина		
Проверил		Левина		
Руководил		Коток		
Н.контр.		Левина		
Утвердил		Хрулевский		

ККК1-000ПЗ

Пояснительная записка

Литера	Лист	Листов
	1	4

Южгипрошахт г. Харьков КО

Формат А2

Инв.№подл. | Подпись и дата | Взам.инв.№ | Инв.№дубл. | Подпись и дата

1. Кронштейны для крепления кабелей, расположенных в стволе с с бетонной или тюбинговой крепью.

Чертежи кронштейнов разрабатаны для крепления:

— двух, трех и четырех силовых или телефанных кабелей;

— двух, трех, четырех и шести контрольных кабелей.

1.1. В таблицах 1 указаны данные, по выбору кронштейнов для крепления кабелей в стволе с бетонной крепью.

1.2. В таблице 2 приведены данные по выбору кронштейнов для крепления кабелей в стволе с тюбинговой крепью.

1.3. В таблице 3 приведены данные по выбору кронштейнов для крепления кабелей на двутавровых расстрелах.

2. Кронштейны для крепления силовых кабелей, расположенных по периметру ствола с бетонной крепью.

Чертежи кронштейнов, располагаемых по периметру ствола с бетонной крепью, разработаны для крепления двух, трех и четырех силовых кабелей.

В таблице 4 приведены данные, по выбору кронштейнов, а на рис. 1 показано место расположения кронштейнов в стволе.

3. Щитки для предохранения кабелей, прокладываемых по периметру ствола.

В таблице 5 приведены данные для выбора щитков, предохраняющих кабель от случайных попаданий на них различных предметов.

4. Опоры под соединительные муфты для силовых кабелей, расположенных в нише ствола.

Чертежи опор под соединительные муфты для силовых кабелей, располагаемых в нише ствола с бетонной крепью, разработаны для крепления кожухов марок $К_3Ч_г-55$, $К_3Ч_г-65$ и $К_3Ч_г-75$, защищающих соединительные свинцовые муфты по ГОСТ13781.2-69.

В таблице 6 приведены данные для выбора опор, а на рис. 1 показано места расположения опор в стволе.

При выборе опор следует руководствоваться тем, что кожуху $К_3Ч_г-55$ соответствует диаметр опоры 120мм; кожуху $К_3Ч_г-65$ соответствует диаметр опоры 142мм; кожуху $К_3Ч_г-75$ соответствует диаметр опоры 161мм.

5. Кронштейны для направления тросов стволовой сигнализации.

Чертежи кронштейнов, направляющих тросы стволовой сигнализации, разработаны для крепления на двутавровых и коробчатых расстрелах.

В таблице 7 и 8 приведены данные, по выбору направляющих тросов для крепления, соответственно, на двутавровых и коробчатых расстрелах.

6. Зажимы для крепления к тросу силовых, контрольных и телефонных кабелей.

Чертежи зажимов разрабатаны для крепления к тросу силового, контрольного или телефонного кабелей при прокладке их на глубину не более 200м в скважинах, закрепленных обсадными трубами.

В таблице 9 приведены данные по выбору зажимов.

7. Порядок заказа узлов крепления кабелей.

При заполнении заказной спецификации в графе „Наименование...“ необходимо обязательно указать кроме наименования изделия его шифр, а для кронштейнов типа КБ, КТ и КР наружный диаметр кабеля.

Например, „Кронштейн КБ2 (шифр КБ2-4) для наружного диаметра кабеля 61мм.“

Инв. № подл. | Подпись и дата | Взам. инв. № | Инв. № дубл. | Подпись и дата

Таблица 4

Количество кабелей	Тип крепи	Наружный диаметр кабеля, мм	Шифр	Обозначение спецификации	Масса, кг	№стр. в альбоме
2	бетонная крепь	от 35 до 50	КБП2-1	КБП2-000	12,2	49
		свыше 50 до 60	КБП2-2	-01	12,9	
		свыше 60 до 72	КБП2-3	-02	13,7	
3		от 35 до 50	КБП3-1	КБП3-000	15,8	52
		свыше 50 до 60	КБП3-2	-01	16,8	
		свыше 60 до 72	КБП3-3	-02	18	
4		от 35 до 50	КБП4-1	КБП4-000	19,4	55
		свыше 50 до 60	КБП4-2	-01	20,4	
		свыше 60 до 72	КБП4-3	-02	22,5	

Таблица 5

Количество кабелей	Тип крепи	Шифр	Обозначение спецификации	Масса, кг	№стр. в альбоме
2	бетонная крепь	Щ-1	Щ-000	8	57
3		Щ-2	-01	9,7	
4		Щ-3	-02	11,4	

Таблица 6

Диаметр муфты, мм	Тип крепи	Шифр	Обозначение спецификации	Масса, кг	№стр. в альбоме
120	бетонная крепь	ОБ-1	ОБ-000	43,2	59
142		ОБ-2	-01	42,4	
161		ОБ-3	-02	47,4	

Таблица 7

№ двутавра	Шифр	Обозначение спецификации	Масса, кг	№стр. в альбоме
20	КАД1	КАД-000	0,85	63
22; 22С	КАД2	-01	0,87	
24	КАД3	-02	0,88	
27	КАД4	-03	0,9	
36; 36С	КАД5	-04	0,97	
40	КАД6	-05	0,99	
27С	КАД7	-06	0,91	
24М	КАД8	-07	0,89	
30М; 36М	КАД9	-08	0,94	
45М	КАД10	-09	0,98	

Таблица 8

Размеры расстрела, мм.	Шифр	Обозначение спецификации.	Масса, кг	№стр. в альбоме.
104×170	КАК1	КАК-000	1,46	63
130×212	КАК2	-01	1,68	

Таблица 9

Диаметр кабеля, мм	Шифр	Обозначение спецификации	Масса, кг	№стр. в альбоме
17...19	ЗТ-1	ЗТ-000	0,47	66
22...25	ЗТ-2	-01	0,51	
26...27	ЗТ-3	-02	0,53	
30...33	ЗТ-4	-03	0,57	
36...39	ЗТ-5	-04	0,82	
40...43	ЗТ-6	-05	0,88	
45...47	ЗТ-7	-06	0,9	
48...51	ЗТ-8	-07	1,73	
55...58	ЗТ-9	-08	1,81	
60...63	ЗТ-10	-09	1,85	
65...68	ЗТ-11	-11	1,89	
70...73	ЗТ-12	-12	2,03	

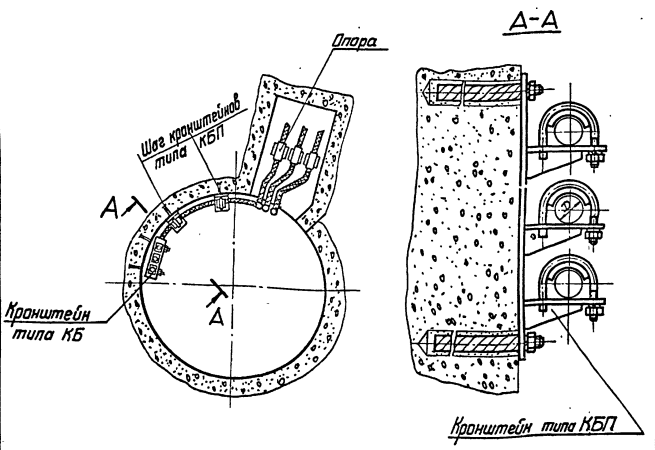

Рис. 1

Таблица 1

Количество кабелей	Тип крепи	Наружный диаметр кабеля, мм	Шифр	Обозначение спецификации.	Масса, кг.	№ стр. в альбоме
2	бетонная	от 20 до 35	КБ2-1	КБ2-000	5,93	8
		свыше 35 до 50	КБ2-2	-01	10,74	
		свыше 50 до 60	КБ2-3	-02	12,78	
		свыше 60 до 72	КБ2-4	-03	15,52	
3		от 20 до 35	КБ3-1	КБ3-000	6,75	16
		свыше 35 до 50	КБ3-2	-01	12,66	
		свыше 50 до 60	КБ3-3	-02	15,2	
		свыше 60 до 72	КБ3-4	-03	19,04	
4		от 20 до 35	КБ4-1	КБ4-000	7,8	20
		свыше 35 до 50	КБ4-2	-01	14,5	
		свыше 50 до 60	КБ4-3	-02	18,22	
		свыше 60 до 72	КБ4-4	-03	23,26	
6		от 20 до 35	КБ6	КБ6-000	16,1	14

Таблица 2

Количество кабелей	Тип тюбинга	Наружный диаметр кабеля, мм	Шифр	Обозначение спецификации.	Масса, кг	№ стр. в альбоме
2	ВНИИОМШСа-для стволов ф3,5; 4,0; 4,5м; Чугунные-для стволов ф4,5 и 5м; Центрогипрошахтострой-для всех диаметров стволов	от 20 до 35	КТ2-1	КТ2-000	5	26
		свыше 35 до 50	КТ2-2	-01	7,3	
		свыше 50 до 60	КТ2-3	-02	9,2	
		свыше 60 до 72	КТ2-4	-03	11,8	
	ВНИИОМШСа-для стволов ф5,0; 5,5; 6,0; 6,5м; Чугунные-для стволов ф5,0; 5,5; 6,0м.	от 20 до 35	КТ2-5	-04	5,3	
		свыше 35 до 50	КТ2-6	-05	7,6	
		свыше 50 до 60	КТ2-7	-06	9,5	
		свыше 60 до 72	КТ2-8	-07	12,1	
	ВНИИОМШСа-для стволов ф7,0; 7,5; 8,0; 9,0м; Чугунные-для стволов ф6,5; 7,0м.	от 20 до 35	КТ2-9	-08	5,7	
		свыше 35 до 50	КТ2-10	-09	8	
		свыше 50 до 60	КТ2-11	-10	9,9	
		свыше 60 до 72	КТ2-12	-11	12,5	
3	ВНИИОМШСа-для стволов ф3,5; 4,0; 4,5м; Чугунные-для стволов ф4,5 и 5м; Центрогипрошахтострой-для всех диаметров стволов	от 20 до 35	КТ3-1	КТ3-000	5,8	31
		свыше 35 до 50	КТ3-2	-01	9,2	
		свыше 50 до 60	КТ3-3	-02	11,6	
		свыше 60 до 72	КТ3-4	-03	15,3	
	ВНИИОМШСа-для стволов ф5,0; 5,5; 6,0; 6,5м; Чугунные-для стволов ф5,0; 5,5; 6,0м.	от 20 до 35	КТ3-5	-04	6,1	
		свыше 35 до 50	КТ3-6	-05	9,5	
		свыше 50 до 60	КТ3-7	-06	11,9	
		свыше 60 до 72	КТ3-8	-07	15,6	
	ВНИИОМШСа-для стволов ф7,0; 7,5; 8,0; 9,0м; Чугунные-для стволов ф6,5; 7,0м.	от 20 св. 35	КТ3-9	-08	6,5	
		свыше 35 до 50	КТ3-10	-09	9,9	
		свыше 50 до 60	КТ3-11	-10	12,3	
		свыше 60 до 72	КТ3-12	-11	16	

Таблица 3

Количество кабелей	№ двутавра	Наружный диаметр кабеля, мм	Шифр	Обозначение спецификации	Масса, кг	№ стр. в альбоме
2	20, 22 22С 24 24М	от 20 до 35	КР2-1	КР2-000	4,45	35
		свыше 35 до 50	КР2-2	-01	6,74	
		свыше 50 до 60	КР2-3	-02	9,1	
		свыше 60 до 72	КР2-4	-03	11,7	
	27, 27С, 30М 36М	от 20 до 35	КР2-5	-04	4,49	
		свыше 35 до 50	КР2-6	-05	6,77	
		свыше 50 до 60	КР2-7	-06	9,14	
		свыше 60 до 72	КР2-8	-07	11,74	
	36, 36С, 40	от 20 до 35	КР2-9	-08	4,59	
		свыше 35 до 50	КР2-10	-09	6,89	
		свыше 50 до 60	КР2-11	-10	9,3	
		свыше 60 до 72	КР2-12	-11	11,91	
3	20 22 22С 24 24М	от 20 до 35	КР3-1	КР3-000	5,25	40
		свыше 35 до 50	КР3-2	-01	8,56	
		свыше 50 до 60	КР3-3	-02	11,45	
		свыше 60 до 72	КР3-4	-03	15,09	
	27 27С 30М 36М	от 20 до 35	КР3-5	-04	5,29	
		свыше 35 до 50	КР3-6	-05	8,61	
		свыше 50 до 60	КР3-7	-06	11,49	
		свыше 60 до 72	КР3-8	-07	15,13	
	36 36С 40	от 20 до 35	КР3-9	-08	5,39	
		свыше 35 до 50	КР3-10	-09	8,69	
		свыше 50 до 60	КР3-11	-10	11,65	
		свыше 60 до 72	КР3-12	-11	15,29	
4	20 22 22С 24 24М	от 20 до 35	КР4-1	КР4-000	6,28	44
		свыше 35 до 50	КР4-2	-01	10,54	
		свыше 50 до 60	КР4-3	-02	14,51	
		свыше 60 до 72	КР4-4	-03	19,3	
	27 27С 30М 36М	от 20 до 35	КР4-5	-04	6,32	
		свыше 35 до 50	КР4-6	-05	10,58	
		свыше 50 до 60	КР4-7	-06	14,44	
		свыше 60 до 72	КР4-8	-07	19,3	
	36 36С 40	от 20 до 35	КР4-9	-08	6,42	
		свыше 35 до 50	КР4-10	-09	10,68	
		свыше 50 до 60	КР4-11	-10	14,6	
		свыше 60 до 72	КР4-12	-11	19,48	

7583/I 7

Изм	Лист	№ документ	Подпись	Дата	ККК1-000ПЗ	Лист 3

Инв. № подл. | Подпись и дата | Взам. инв. № | Инв. № дубл. | Подпись и дата

Инв. № подл. | Подпись и дата | Взам. инв. № | Инв. № дубл. | Подпись и дата

Формат	Зона	Позиц.	Обозначение	Наименование	Кол. на исполн. КБ2-000-				Примечание
					–	01	02	03	
				Документация					
22			КБ2-000СБ	Сборочный чертеж	×	×	×	×	
				Сборочные единицы					
11		1	КБ2-010	Панель	1				2,5 кг
			– 01	Панель		1			4,2 кг
			– 02	Панель			1		5,3 кг
			– 03	Панель				1	6,7 кг

Шифр: КБ2-1 | КБ2-2 | КБ2-3 | КБ2-4 — Лит.

Изм.	Лист	№ документ	Подпись	Дата	КБ2-000		
Разработ.		Ткаченко			Кронштейн КБ2	Литера	Лист 1 / Листов 2
Проверил		Левина				Южгипрошахт г. Харьков	КО
Руководил		Котак					
Н. контр.		Левина					
Утвердил		Бердичевский					

Формат 11

Инв. № подл. | Подпись и дата | Взам. инв. № | Инв. № дубл. | Подпись и дата

Формат	Зона	Позиц.	Обозначение	Наименование	Кол. на исполн. КБ2-010-				Примечание
					–	01	02	03	
				Документация					
22			КБ2-010СБ	Сборочный чертеж	×	×	×	×	
				Детали					
22		1	КБ2-011	Панель	1				1,8 кг
			– 01	Панель		1			3 кг
			– 02	Панель			1		3,8 кг
			– 03	Панель				1	4,8 кг

Шифр — Лит.

Изм.	Лист	№ докумен.	Подпись	Дата	КБ2-010		
Разработ.		Ткаченко			Панель	Литера	Лист 1 / Листов 2
Проверил		Левина				Южгипрошахт г. Харьков	КО
Руковод.		Котак					
Н. контр.		Левина					
Утвердил		Бердичевский					

Формат 11

Инв. № подл. | Подпись и дата | Взам. инв. № | Инв. № дубл. | Подпись и дата

Формат	Зона	Позиц.	Обозначение	Наименование	Кол. на исполн. КБ2-000-				Примечание
					–	01	02	03	
				Детали					
12		2	КБ2-001	Клица	4				0,11 кг
			– 01	Клица		4			0,26 кг
			– 02	Клица			4		0,46 кг
			– 03	Клица				4	0,76 кг
12		3	КБ2-002	Стержень	2				1,44 кг
			– 01	Стержень		2			2,58 кг
			– 02	Стержень			2		2,65 кг
			– 03	Стержень				2	2,72 кг
				Стандартные изделия					
		4		Гайка М16.4.019 фос ГОСТ 5915-70	2				0,033 кг
				Гайка М24.4.019 фос ГОСТ 5915-70		2	2	2	0,11 кг
		5		Шайба 16.65Г.019 фос ГОСТ 6402-70	2				0,008 кг
		-		Шайба 24.65Г.019 фос ГОСТ 6402-70		2	2	2	0,027 кг
		6		Шайба 16.04.019 фос ГОСТ 11371-68	2				0,011 кг
				Шайба 24.04.019 фос ГОСТ 11371-68		2	2	2	0,032 кг

7583/I 8

Изм.	Лист	№ докум.	Подпись	Дата	КБ2-000	Лист 2

Формат 11

Инв. № подл. | Подпись и дата | Взам. инв. № | Инв. № дубл. | Подпись и дата

Формат	Зона	Позиц.	Обозначение	Наименование	Кол. на исполн. КБ2-010-				Примечание
					–	01	02	03	
12		2	КБ2-012	Уголок	1				0,2 кг
			– 01	Уголок		1			0,35 кг
			– 02	Уголок			1		0,46 кг
			– 03	Уголок				1	0,59 кг
12		3	КБ2-013	Уголок	1				0,24 кг
			– 01	Уголок		1			0,4 кг
			– 02	Уголок			1		0,5 кг
			– 03	Уголок				1	0,63 кг
12		4	КБ2-014	Уголок	1				0,24 кг
			– 01	Уголок		1			0,4 кг
			– 02	Уголок			1		0,5 кг
			– 03	Уголок				1	0,63 кг

Изм.	Лист	№ докумен.	Подпись	Дата	КБ2-010	Лист 2

Формат 11

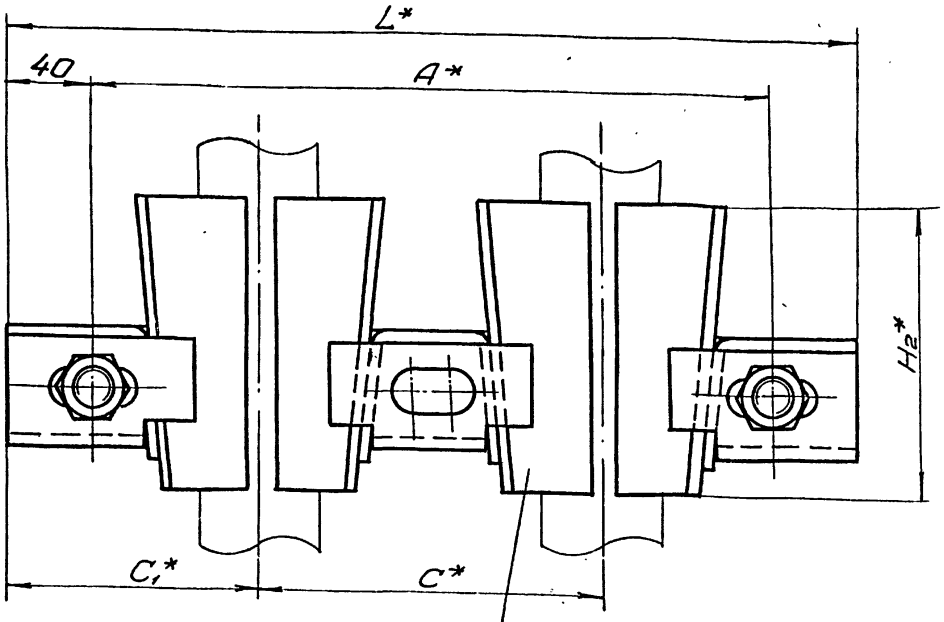

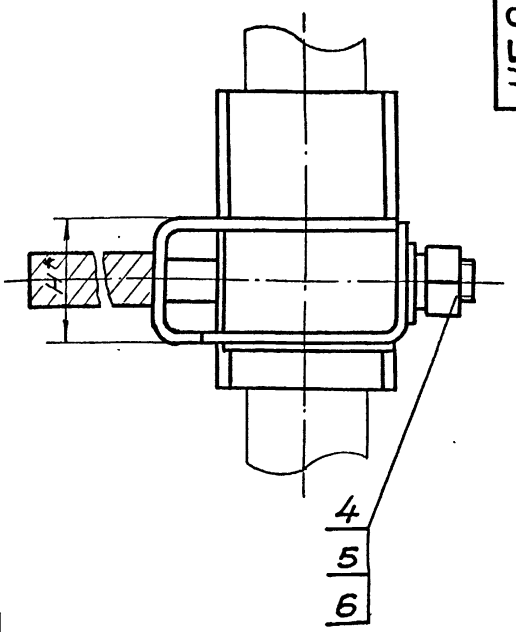

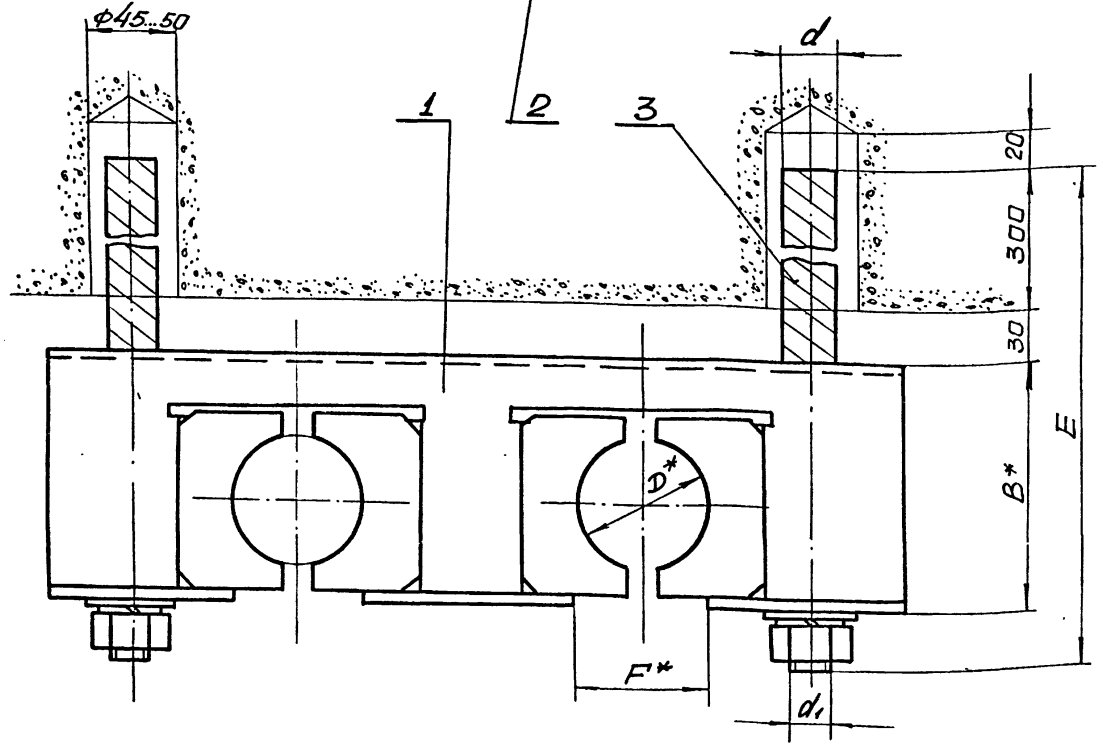

Обозначение	Шифр	Размеры, мм											Масса, кг
		D	A	B	E	C	C_1	F	H	H_2	L	d	d_1	
КБ2-000	КБ2-1	от 20 до 35	280	85	440	140	110	40	42	100	360	25	М16	5,93
-01	КБ2-2	свыше 35 до 50	330	106	470	165	122,5	60	54	120	410	32	М24	10,74
-02	КБ2-3	свыше 50 до 60	360	126	490	180	130	70	60	150	440	32	М24	12,78
-03	КБ2-4	свыше 60 до 72	400	146	510	200	140	84	70	170	480	32	М24	15,52

1. Общие технические условия на изготовление по ОСТ24.070.01.
2. Стержень поз.3 заделать бетоном марки 300.
3.* Размеры для справок.

7583/I

9

Изм	Лист	№ документ	Подпись	Дата
Разраб.		Ткаченко		
Проверил		Левина		
Руковод		Котюк		
Н. контр		Левина		
Утвердил		Бородичевский		

КБ2-000СБ

Кронштейн КБ2

Сборочный чертеж

Литера	Масса	Масштаб
О	См. табл.	—
Лист	Листов 1	

Южгипрошахт г. Харьков КО

Инв. № подл. | Подпись и дата | Взам. инв. № | Инв. № дубл. | Подпись и дата

КБ2-001

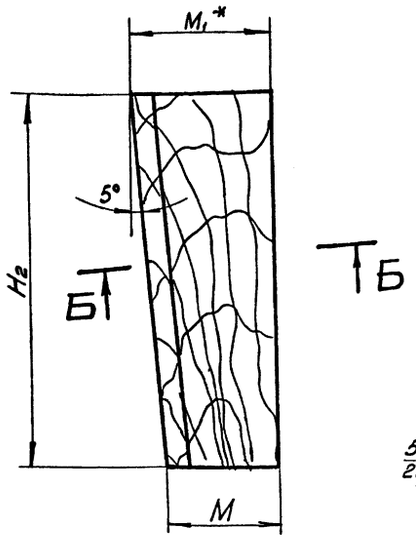

Обозначение	Размеры, мм						Масса, кг
	D	B3	M	M1	H2	S	
КБ2-001	от 20 до 35	45	29	38	100	5	0,11
— 01	свыше 35 до 50	65	39	50	120	5	0,26
— 02	свыше 50 до 60	85	41	54	150	7,5	0,46
— 03	свыше 60 до 72	105	51	66	170	7,5	0,76

Б–Б повернуто
М1:1

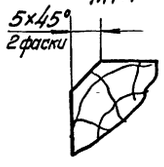

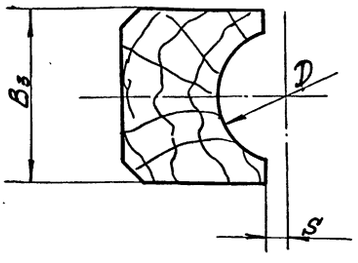

1. Размер „D" выполнить по наружному диаметру кабеля.
2. * Размер для справок.

Изм.	Лист	№ документ	Подпись	Дата
Разработ.		Ткаченко		
Проверил		Левина		
Руководил		Коток		
Н. контр.		Левина		
Утвердил		Коток		

КБ2-001

Клица

Дуб ГОСТ2695-71

Литера	Масса	Масштаб
	См. табл.	—
Лист	Листов 1	

Южгипрошахт г. Харьков КО

Формат 12

КБ2-002

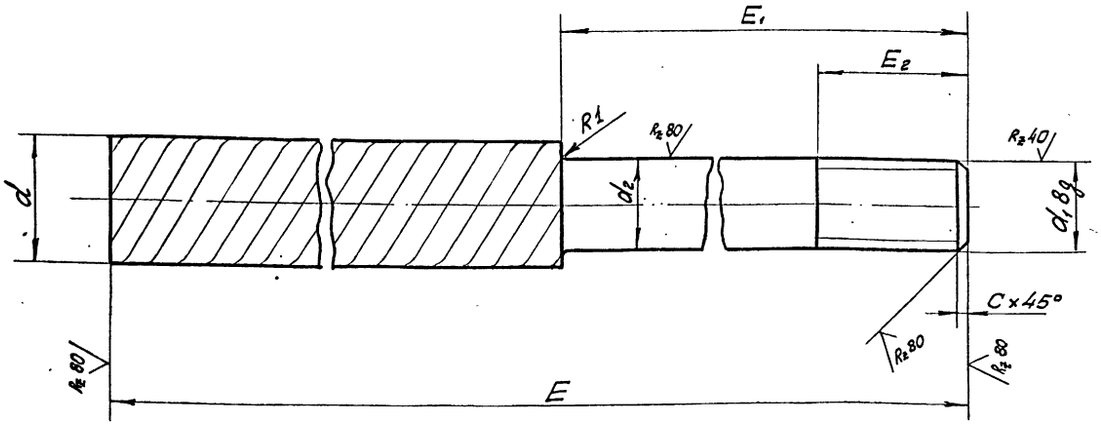

Обозначение	Размеры, мм							Масса, кг
	d	d1	d2	E	E1	E2	C	
КБ2-002	25	М16	16	440	110	30	2	1,44
— 01	32	М24	24	470	140	40	2,5	2,58
— 02	32	М24	24	490	160	40	2,5	2,65
— 03	32	М24	24	510	180	40	2,5	2,72

1. Предельные отклонения размеров по CM_8
2. Покрытие: Ц9 фос.

7583/I 10

Изм.	Лист	№ документ	Подпись	Дата
Разработ.		Ткаченко		
Проверил.		Левина		
Руководил		Коток		
Н. контр.		Левина		
Утвердил		Гердичевский		

КБ2-002

Стержень

Сталь арматурная А-II ГОСТ 5781-75 / Ст5 сп2 ГОСТ 380-71

Литера	Масса	Масштаб
	См. табл.	—
Лист	Листов 1	

Южгипрошахт г. Харьков КО

Формат 12

Инв. № подл. | Подпись и дата | Взам. инв. № | Инв. № дубл. | Подпись и дата

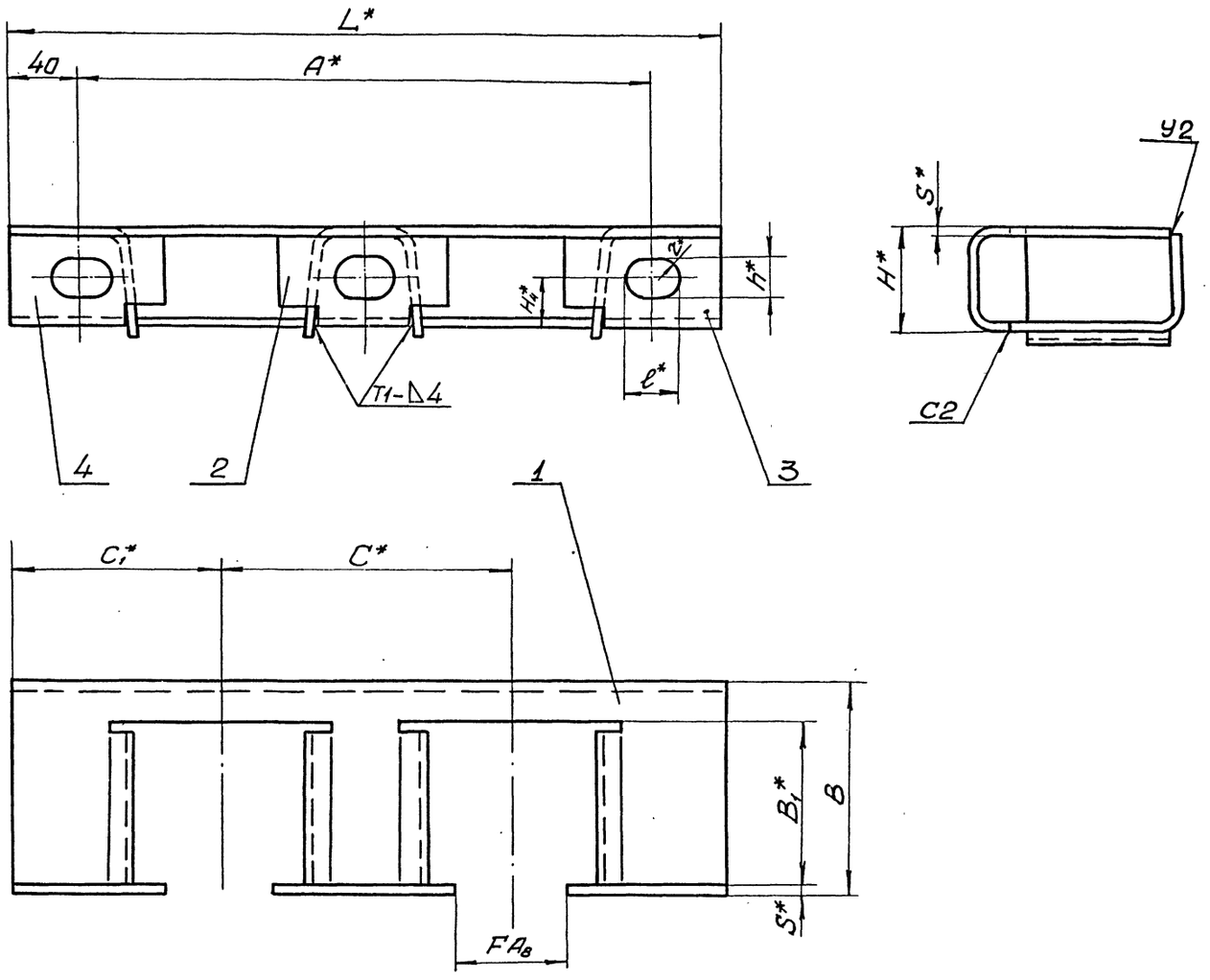

Обозначение	Размеры, мм													Масса, кг
	A	B	B_1	C	C_1	H	H_4	L	F	S	ℓ	h	τ	
КБ2-010	280	85	50	140	110	42	20	360	40	5	30	18	9	2,5
-01	330	106	70	165	122,5	54	27	410	60	6	40	26	13	4,2
-02	360	126	90	180	130	60	30	440	70	6	40	26	13	5,3
-03	400	146	110	200	140	70	35	480	84	6	40	26	13	6,7

1. Сварные швы выполнить по ГОСТ5264-69
2. Сварку произвести электродами типа 942 ГОСТ 9467-75.
3. Антикоррозийное покрытие: Эмаль ХВ-1100 ГОСТ6993-70 черная, 3-5 слоев по двум слоям грунта или цинковое толщ. 50мкм.
4. * Размеры для справок.

7583/I 11

Изм.	Лист	№ документа	Подпись	Дата
Разраб.		Ткаченко		
Проверил		Левина		
Руковод.		Коток		
Н. контр.		Левина		
Утвердил		Бердичевский		

КБ2 - 010СБ

Панель

Сборочный чертеж

Литера	Масса	Масштаб
	См. табл.	—
Лист	Листов 1	

Южгипрошахт г. Харьков КО

Формат 22

Инв. № подл. | Подпись и дата | Взам. инв. № | Инв. № дубл. | Подпись и дата

КБ2 – 011

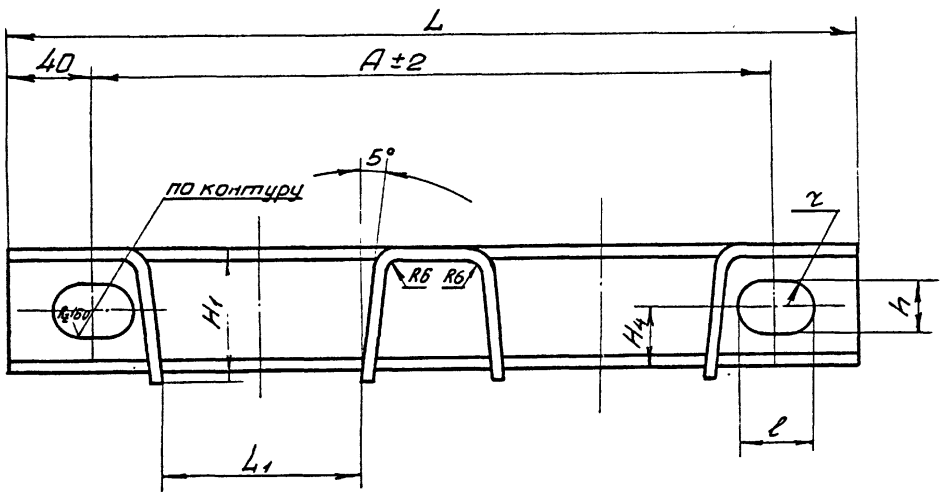

Обозначение	Размеры, мм															Масса, кг
	A	B_1	B_2	C	C_1	H	H_1	H_4	L	L_1	L_2	S	l	h	r	
КБ2 – 011	280	50	80	140	110	42	47	20	360	70-1	100	5	30	18	9	1,8
– 01	330	70	100	165	122,5	54	59	27	410	90-1	125	6	40	26	13	3
– 02	360	90	120	180	130	60	65	30	440	100-1	135	6	40	26	13	3,8
– 03	400	110	140	200	140	70	76	35	480	120-1	155	6	40	26	13	4,8

1. Неуказанные предельные отклонения размеров по $СМ_8$.
2. Шероховатость поверхностей реза R_z160.

7583/I 12

Изм	Лист	№ документ	Подпись	Дата
Разраб.		Ткаченко		
Проверил		Левина		
Руковод.		Коток		
Н. контр.		Левина		
Утвердил		Бердичевский		

КБ2 – 011

Панель

Литера	Масса	Масштаб
	См. табл.	—

Лист | Листов 1

Лист Б ГОСТ19903-74 / ВСт3кп2 ГОСТ14637-69

ЮЖГИПРОШАХТ г. Харьков КО

Формат 22

Инв. № подл. | Подпись и дата | Взам. инв. № | Инв. № дубл. | Подпись и дата

КБ2 – 012

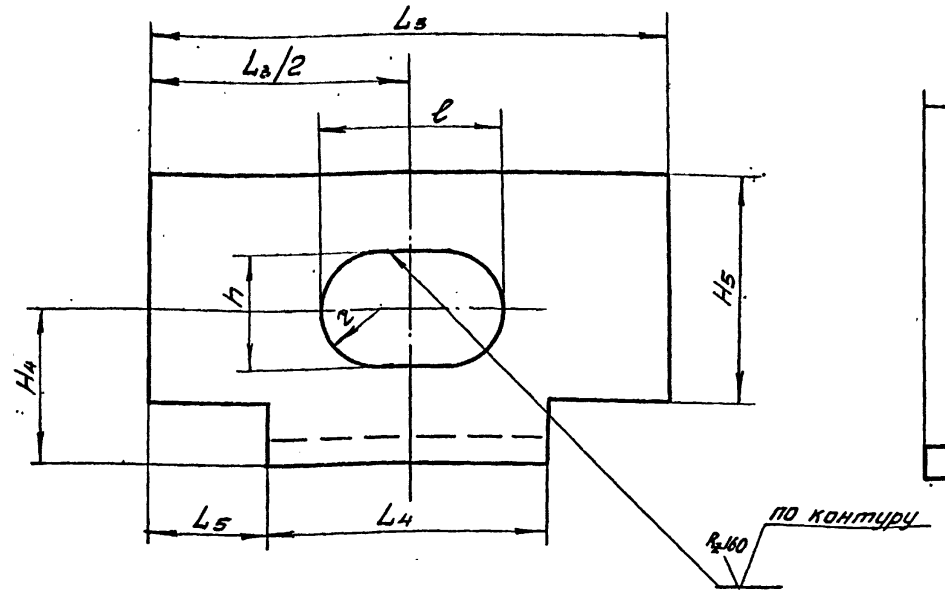

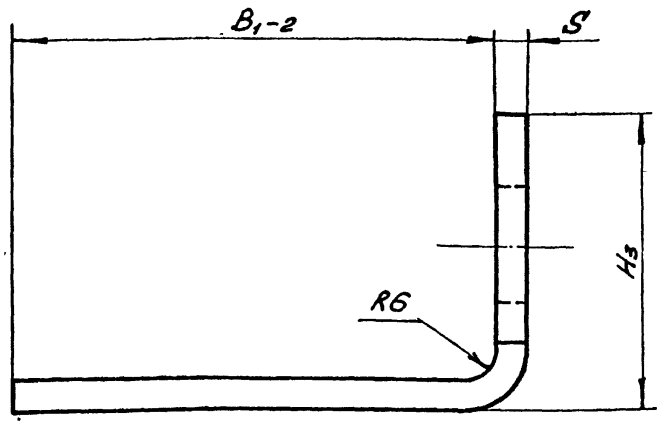

Обозначение	Размеры, мм											Масса, кг
	B_1	S	H_3	H_4	H_5	L_3	L_4	L_5	h	l	r	
КБ2 – 012	50	5	38	20	25	100	52	24	18	30	9	0,2
– 01	70	6	50	27	35	105	52	24	26	40	13	0,35
– 02	90	6	55	30	40	110	62	24	26	40	13	0,46
– 03	110	6	65	35	50	116	62	27	26	40	13	0,59

1. Неуказанные предельные отклонения размеров по $СМ_8$.
2. Шероховатость поверхностей реза R_z160 V.

Изм.	Лист	№ документ.	Подпись	Дата
Разработ.		Ткаченко		
Проверил		Левина		
Руководил		Коток		
Н. контр.		Левина		
Утвердил		Бердичевский		

КБ2 – 012

Уголок

Литера	Масса	Масштаб
	См. табл.	—

Лист | Листов 1

Лист Б ГОСТ 19903-74 / ВСт3кп2 ГОСТ 14637-69

Южгипрошахт г. Харьков КО

Формат 12

КБ2 – 013

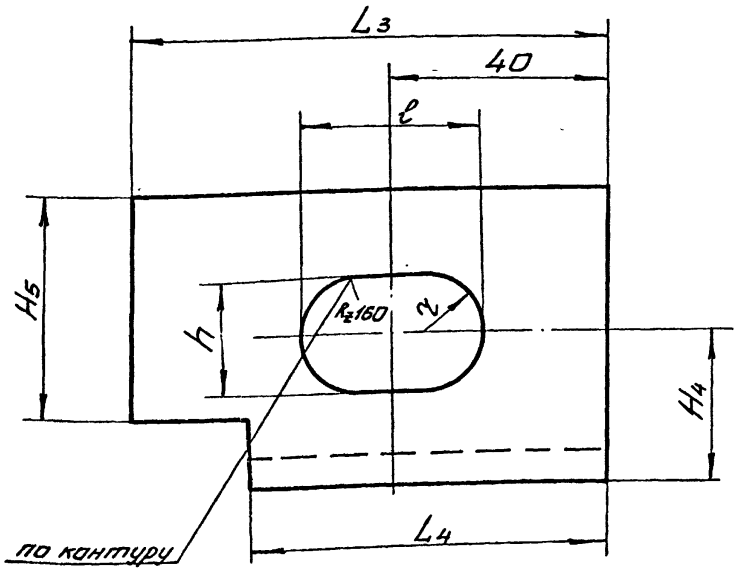

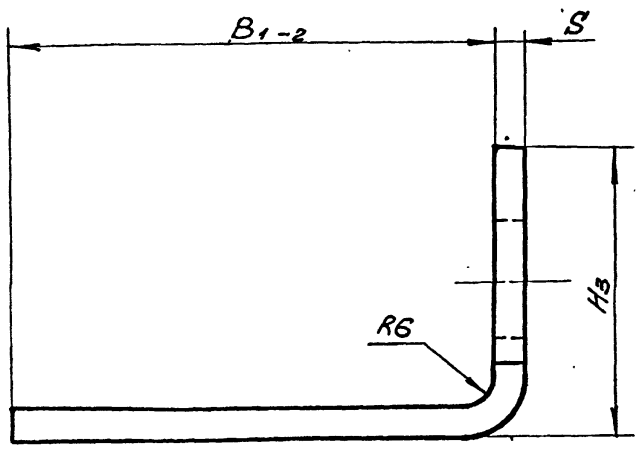

Обозначение	Размеры, мм										Масса, кг
	B_1	S	H_3	H_4	H_5	L_3	L_4	h	l	r	
КБ2 – 013	50	5	38	20	25	90	76	18	30	9	0,24
– 01	70	6	50	27	35	92	78	26	40	13	0,4
– 02	90	6	55	30	40	95	81	26	40	13	0,5
– 03	110	6	65	35	50	98	81	26	40	13	0,63

1. Неуказанные предельные отклонения размеров по $СМ_8$.
2. Шероховатость поверхностей реза R_z160 V.

7583/I 13

Изм.	Лист	№ документ.	Подпись	Дата
Разробот.		Ткаченко		
Проверил.		Левина		
Руководил		Коток		
Н. контр.		Левина		
Утвердил		Бердичевский		

КБ2 – 013

Уголок

Литера	Масса	Масштаб
	См. табл.	—

Лист | Листов 1

Лист Б ГОСТ 19903-74 / ВСт3кп2 ГОСТ 14637-69

Южгипрошахт г. Харьков КО

Формат 12

Инв. № подл. | Подпись и дата | Взам. инв. № | Инв. № дубл. | Подпись и дата

КБ2-014

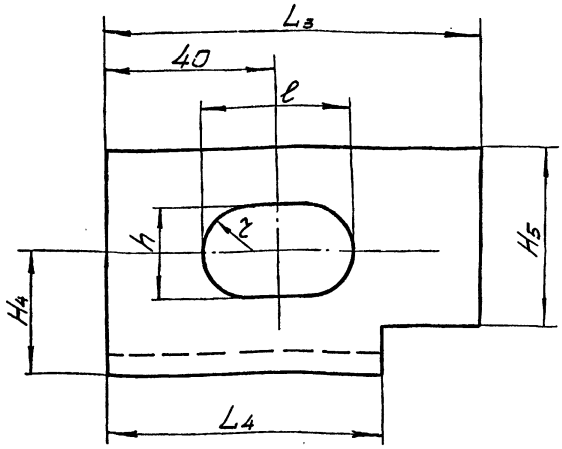

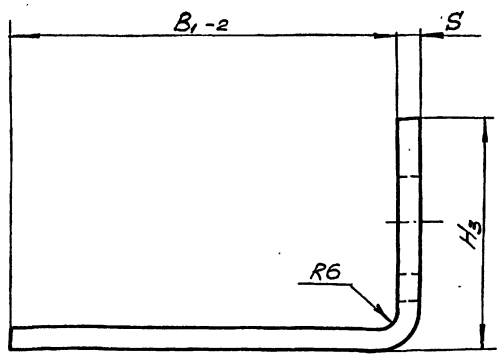

Обозначение	Размеры, мм										Масса, кг
	B_1	S	H_3	H_4	H_5	L_3	L_4	h	ℓ	r	
КБ2-014	50	5	38	20	25	90	76	18	30	9	0,24
-01	70	6	50	27	35	92	78	26	40	13	0,4
-02	90	6	55	30	40	95	81	26	40	13	0,5
-03	110	6	65	35	50	98	81	26	40	13	0,63

1. Неуказанные предельные отклонения размеров по $СМ_8$.
2. Шероховатость поверхностей реза $R_2$160/V.

Изм	Лист	№ документ	Подпись	Дата
Разработ.		Ткаченко		
Проверил		Левина		
Руководил		Коток		
Н.контр.		Левина		
Утвердил		Бердичевский		

КБ2-014

Уголок

Литера	Масса	Масштаб
	См. табл.	—

Лист | Листов 1

Лист Б ГОСТ19903-74 ВСт3кп2 ГОСТ14637-69

ЮЖГИПРОШАХТ г. Харьков КО

Формат 12

Формат	Зона	Позиция	Обозначение	Наименование	Колич.	Примечание
				Документация		
22			КБ6-000СБ	Сборочный чертеж		
				Сборочные единицы		
11		1	КБ6-010	Панель	1	9,8 кг
				Детали		
12		2	КБ2-001	Клица	12	0,11 кг
12		3	КБ2-002	Стержень	2	2,44 кг
				Стандартные изделия		
		4		Гайка М16.4. 019фос ГОСТ5915-70	2	0,033 кг
		5		Шайба 16.65Г. 019фос ГОСТ6402-70	2	0,008 кг
		6		Шайба 16.04. 019фос ГОСТ11371-68	2	0,011 кг

Изм	Лист	№ документ	Подпись	Дата
Разработ.		Ткаченко		
Проверил		Левина		
Руководил		Коток		
Н.контр.		Левина		
Утвердил		Бердичевский		

КБ6-000

Кронштейн КБ6

Литера	Лист	Листов
		1

ЮЖГИПРОШАХТ г. Харьков КО

Формат 11

Формат	Зона	Позиция	Обозначение	Наименование	Колич.	Примечание
				Документация		
22			КБ6-010СБ	Сборочный чертеж		
				Детали		
12		1	КБ6-011	Панель	1	4,5 кг
12		2	КБ2-012	Уголок	5	0,2 кг
12		3	КБ3-012	Уголок	1	0,18 кг
12		4	КБ3-013	Уголок	1	0,18 кг

14

7583/I

Изм	Лист	№ документ	Подпись	Дата
Разработ.		Ткаченко		
Проверил		Левина		
Руководил		Коток		
Н.контр.		Левина		
Утвердил		Бердичевский		

КБ6-010

Панель

Литера	Лист	Листов
		1

ЮЖГИПРОШАХТ г. Харьков КО

Формат 11

Подпись и дата | Инв. № дубл. | Взам. инв. № | Подпись и дата | Инв. № подл.

Инв. № подл. | Подпись и дата | Взам. инв. № | Инв. № дубл. | Подпись и дата

Формат	Зона	Позиц.	Обозначение	Наименование	Кол. на исполн. КБ3-000- —	01	02	03	Примечание
				Документация					
22			КБ3-000СБ	Сборочный чертеж	×	×	×	×	
				Сборочные единицы					
11		1	КБ3-010	Панель	1				3,1 кг
			-01	Панель		1			5,6 кг
			-02	Панель			1		6,8 кг
			-03	Панель				1	8,7 кг

Лит.

Шифр: КБ3-1 | КБ3-2 | КБ3-3 | КБ3-4

Изм	Лист	№ докумен.	Подпись	Дата	КБ3-000		
Разработ		Ткаченко			Кронштейн КБ3	Литера	Лист 1 / Листов 2
Проверил		Левина				Южгипрошахт г. Харьков	КО
Руковод.		Коток					
Н. контр.		Левина					
Утвердил		Бердичевский					

Формат 11

Инв. № подлин. | Подпись и дата | Взам. инв. № | Инв. № дубл. | Подпись и дата

Формат	Зона	Позиц.	Обозначение	Наименование	Кол. на исполн. КБ3-010- —	01	02	03	Примечание
				Документация					
22			КБ3-010СБ	Сборочный чертеж	×	×	×	×	
				Детали					
12		1	КБ2-012	Уголок	2				0,2 кг
			-01	Уголок		2			0,35кг
			-02	Уголок			2		0,46кг
			-03	Уголок				2	0,59кг

Лит.

Шифр

Изм	Лист	№ докумен.	Подпись	Дата	КБ3-010		
Разработ		Ткаченко			Панель	Литера	Лист 1 / Листов 2
Проверил		Левина				Южгипрошахт г. Харьков	КО
Руковод.		Коток					
Н. контр		Левина					
Утвердил		Бердичевский					

Формат 11

Инв. № подл. | Подпись и дата | Взам. инв. № | Инв. № дубл. | Подпись и дата

Формат	Зона	Позиц.	Обозначение	Наименование	Кол. на исполн. КБ3-000- —	01	02	03	Примечание
				Детали					
12		2	КБ2-001	Клица	6				0,11 кг
			-01	Клица		6			0,26кг
			-02	Клица			6		0,46кг
			-03	Клица				6	0,76кг
12		3	КБ2-002	Стержень	2				1,44кг
			-01	Стержень		2			2,58кг
			-02	Стержень			2		2,65кг
			-03	Стержень				2	2,72кг
				Стандартные изделия					
		4		Гайка М16.4.019фос ГОСТ 5915-70	2				0,033кг
				Гайка М24.4.019фос ГОСТ 5915-70		2	2	2	0,11 кг
		5		Шайба 16.65Г.019фос ГОСТ 6402-70	2				0,008кг
				Шайба 24.65Г.019фос ГОСТ 6402-70		2	2	2	0,027кг
		6		Шайба 16.04.019фос ГОСТ 11371-68	2				0,011 кг
				Шайба 24.04.019фос ГОСТ 11371-68		2	2	2	0,032 кг

7583/I 5

Изм	Лист	№ докум.	Подпись	Дата	КБ3-000	Лист 2

Формат 11

Инв. № подл. | Подпись и дата | Взам. инв. № | Инв. № дубл. | Подпись и дата

Формат	Зона	Позиц.	Обозначение	Наименование	Кол. на исполн. КБ3-010- —	01	02	03	Примечание
22		2	КБ3-011	Панель	1				2,3 кг
			-01	Панель		1			4,1 кг
			-02	Панель			1		5 кг
			-03	Панель				1	6,4кг
12		3	КБ3-012	Уголок	1				0,18 кг
			-01	Уголок		1			0,32кг
			-02	Уголок			1		0,38кг
			-03	Уголок				1	0,46кг
12		4	КБ3-013	Уголок	1				0,18кг
			-01	Уголок		1			0,32кг
			-02	Уголок			1		0,38кг
			-03	Уголок				1	0,46кг

Изм	Лист	№ докумен.	Подпись	Дата	КБ3-010	Лист 2

Формат 11

КБЗ-000СБ

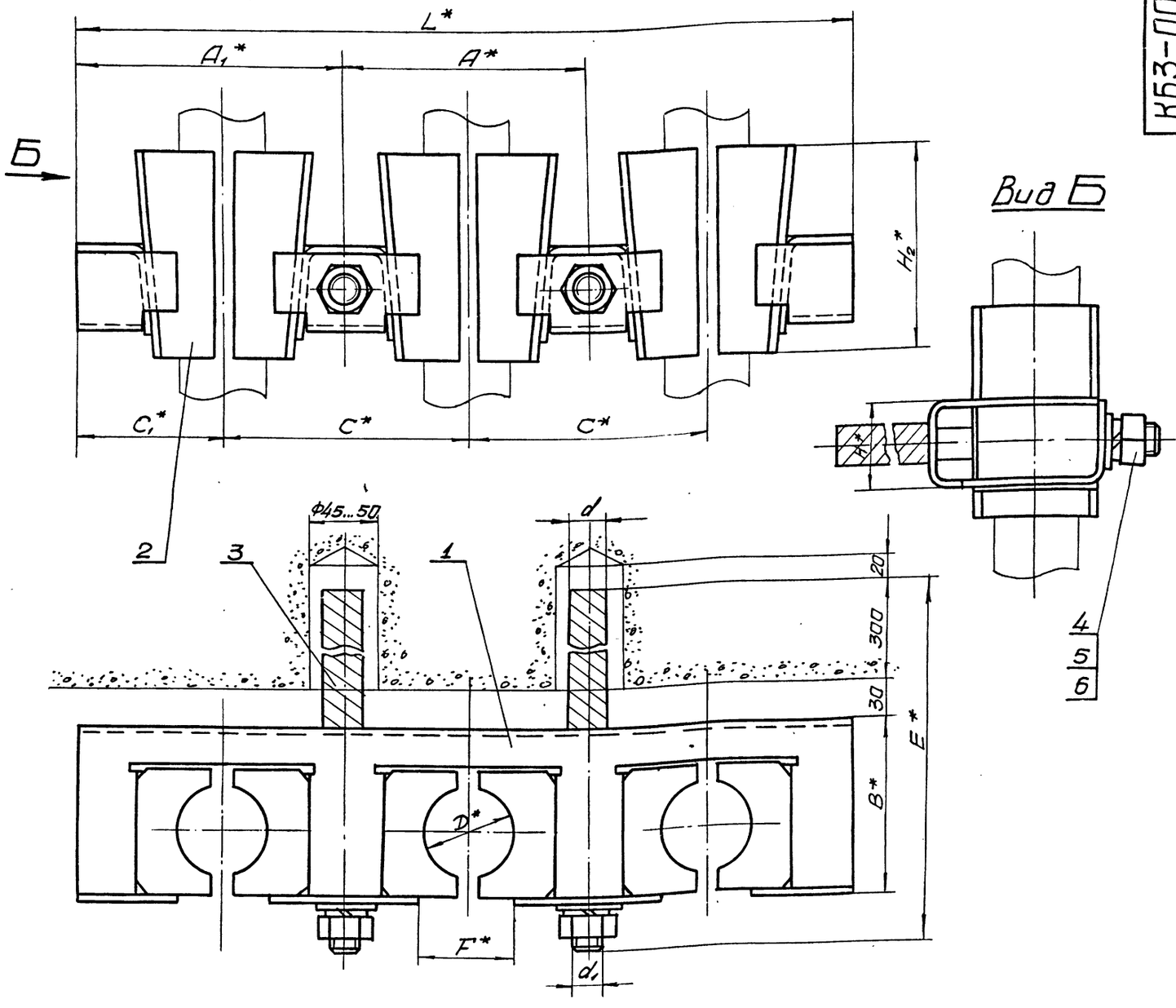

Обозначение	Шифр	Размеры, мм													Масса, кг
		D	A	A_1	B	E	C	C_1	F	H	H_2	L	d	d_1	
КБЗ-000	КБЗ-1	от 20 до 35	140	160	85	440	140	90	40	42	100	460	25	М16	6,75
-01	КБЗ-2	свыше 35 до 50	165	187,5	106	470	165	105	60	54	120	540	32	М24	12,6
-02	КБЗ-3	свыше 50 до 60	180	200	126	490	180	110	70	60	150	580	32	М24	15,2
-03	КБЗ-4	свыше 60 до 72	200	220	146	510	200	120	84	70	170	640	32	М24	19,04

1. Общие технические условия на изготовление по ОСТ24.070.01.
2. Стержни поз. 3 заделать бетоном марки 300.
3.* Размеры для справок.

7583/I 16

Изм	Лист	№ документ	Подпись	Дата
Разраб.		Ткаченко		
Проверил		Левина		
Руковод.		Котак		
Н. контр.		Левина		
Утвердил		Бердичевский		

КБЗ-000СБ

Кронштейн КБЗ

Сборочный чертеж

Литера	Масса	Масштаб
	См. табл.	—

Лист | Листов 1

ЮЖГИПРОШАХТ г. Харьков

КО

Формат 22

Инв. № подл. | Подпись и дата | Взам. инв. № | Инв. № дубл. | Подпись и дата

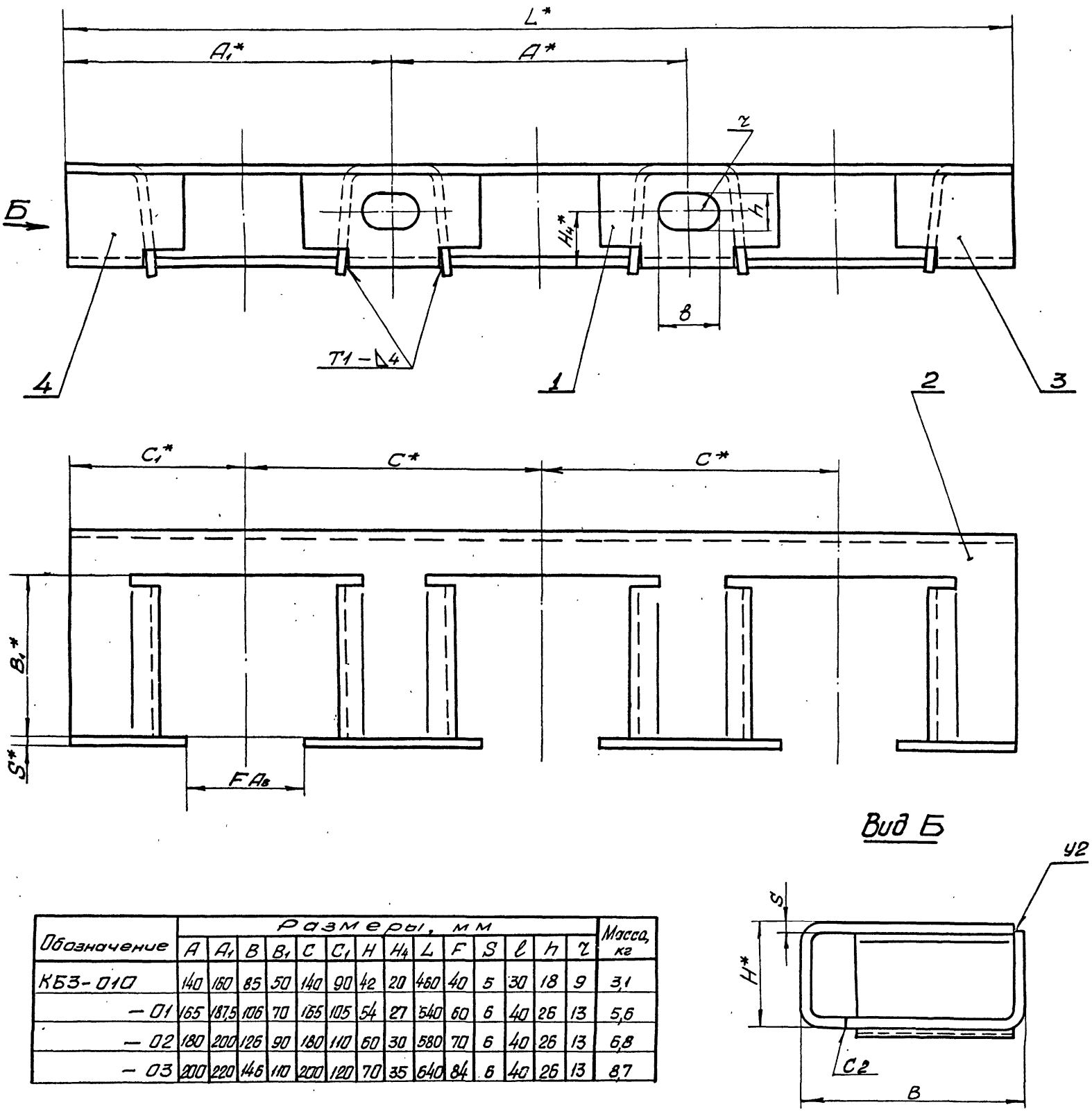

Вид Б

Обозначение	Размеры, мм														Масса, кг
	A	A1	B	B1	C	C1	H	H4	L	F	S	l	h	z	
КБЗ-010	140	160	85	50	140	90	42	20	460	40	5	30	18	9	3,1
– 01	165	187,5	106	70	165	105	54	27	540	60	6	40	26	13	5,6
– 02	180	200	126	90	180	110	60	30	580	70	6	40	26	13	6,8
– 03	200	220	146	110	200	120	70	35	640	84	6	40	26	13	8,7

1. Сварные швы выполнить по ГОСТ 5264-69
2. Сварку произвести электродами типа Э42 ГОСТ 9467-75
3. Антикоррозианное покрытие: эмаль ХВ-1100 ГОСТ 6993-70 черная, 3-5 слоев по двум слоям грунта или цинковое толщ. 50мкм.
4. * Размеры для справок.

7583/I 17

Изм	Лист	№ документ	Подпись	Дата
Разраб.		Ткаченко		
Проверил		Левина		
Руковод		Каток		
Н. контр		Левина		
Утвердил		Бердичевский		

КБЗ-010СБ

Кронштейн

Сборочный чертеж

Литера	Масса	Масштаб
	См. табл.	—
Лист	Листов 1	

Южгипрошахт г. Харьков КО

Формат А2

Инв. № подл. | Подпись и дата | Взам. инв. № | Инв. № дубл. | Подпись и дата

КБЗ-011

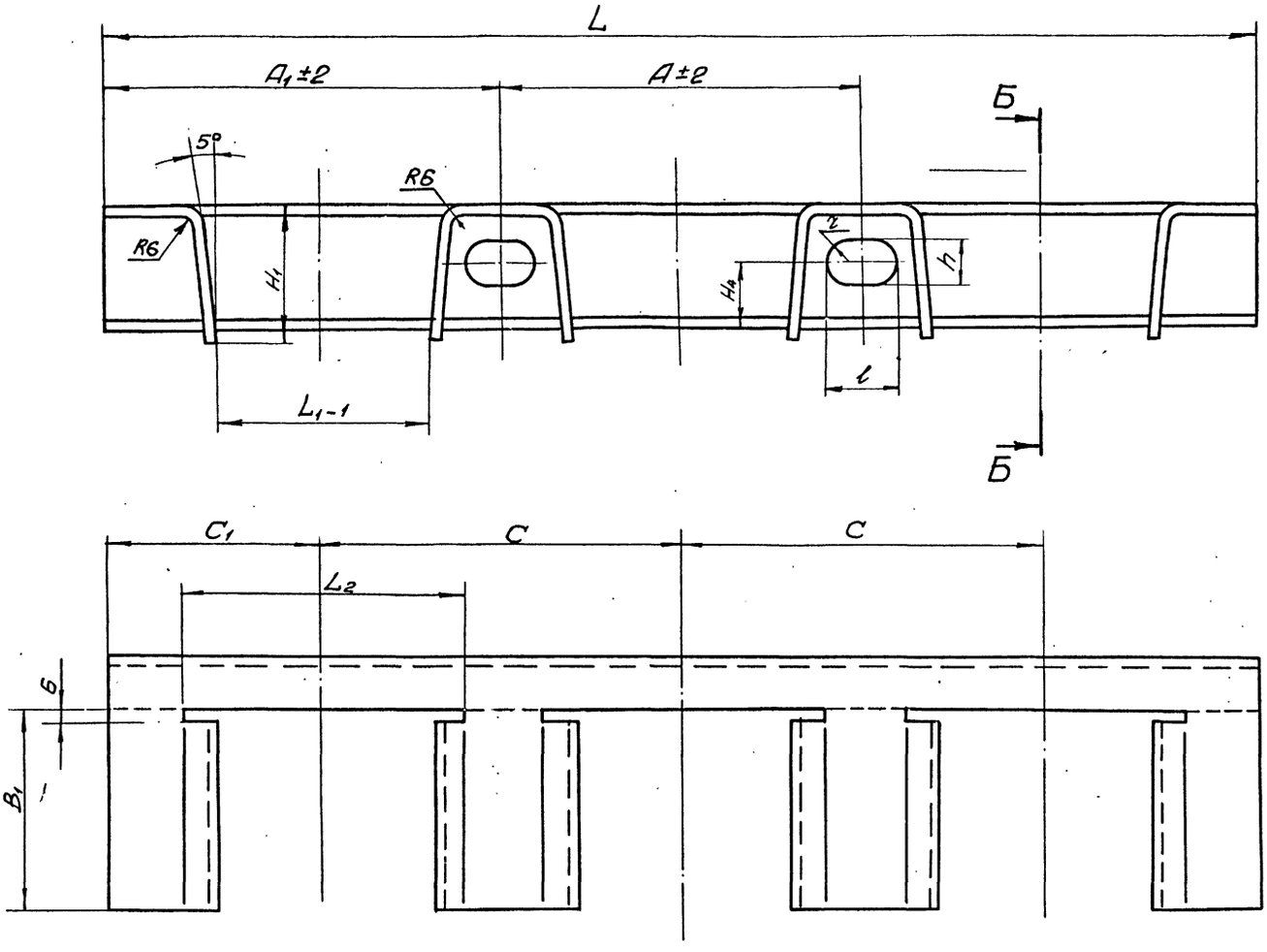

Б-Б

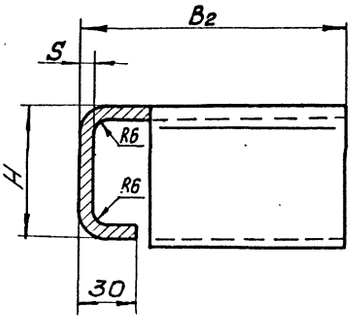

Обозначение	Размеры, мм																Масса, кг
	A	A_1	B_1	B_2	S	C	C_1	H	H_1	H_4	L	L_1	L_2	l	h	r	
КБЗ-011	140	160	50	80	5	140	90	42	47	20	460	70	100	30	18	9	2,3
-01	165	187,5	70	100	6	165	105	54	59	27	540	90	125	40	26	13	4,1
-02	180	200	90	120	6	180	110	60	65	30	580	100	135	40	26	13	5
-03	200	220	110	140	6	200	120	70	76	35	640	120	155	40	26	13	6,4

1. Неуказанные предельные отклонения размеров по $СМ_8$.
2. Шероховатость поверхностей реза $R_z 160$

7583/I 18

Изм	Лист	№ документ	Подпись	Дата
Разраб.		Ткаченко		
Проверил		Левина		
Руковод		Коток		
Н. контр.		Левина		
Утвердил		Коток		

КБЗ-011

Панель

Литера	Масса	Масштаб
	см. табл.	—

Лист | Листов 1

Лист Б ГОСТ19903-74 / В Ст3кп2 ГОСТ14637-69

ЮЖГИПРОШАХТ г. Харьков КО

Формат 22

Инв. № подл. | Подпись и дата | Взам. инв. № | Инв. № дубл. | Подпись и дата

КБ3-012

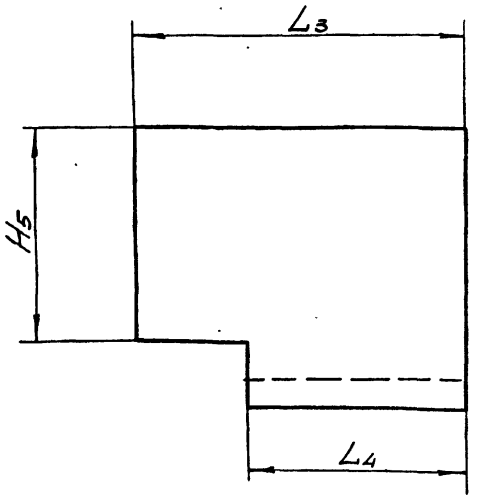

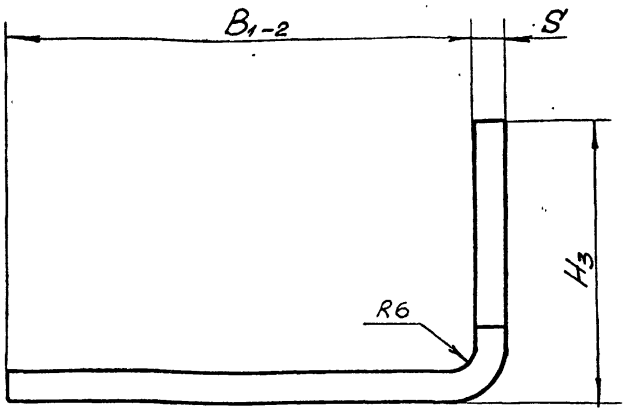

Обозначение	Размеры, мм						Масса, кг
	B_1	S	H_3	H_5	L_3	L_4	
КБ3-012	50	5	38	25	70	46	0,18
-01	70	6	50	35	75	54	0,32
-02	90	6	55	40	75	51	0,38
-03	110	6	65	50	78	51	0,46

1. Неуказанные предельные отклонения размеров по CM_8.
2. Шероховатость поверхностей реза $R_z 160$

Изм.	Лист	№ документ	Подпись	Дата
Разработ.		Ткаченко		
Проверил		Левина		
Руководил		Коток		
Н. контр.		Левина		
Утвердил		Бердичевский		

КБ3-012

Уголок

Литера | Масса | Масштаб: — ; См. табл.

Лист | Листов 1

Лист Б ГОСТ19903-74
ВСт3кп2 ГОСТ14637-69

ЮЖГИПРОШАХТ г. Харьков КО

Формат 12

Инв. № подл. | Подпись и дата | Взам. инв. № | Инв. № дубл. | Подпись и дата

КБ3-013

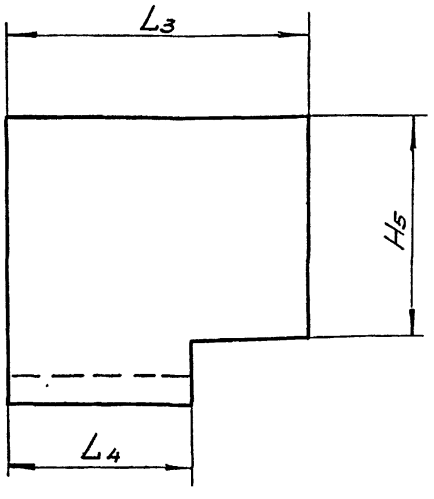

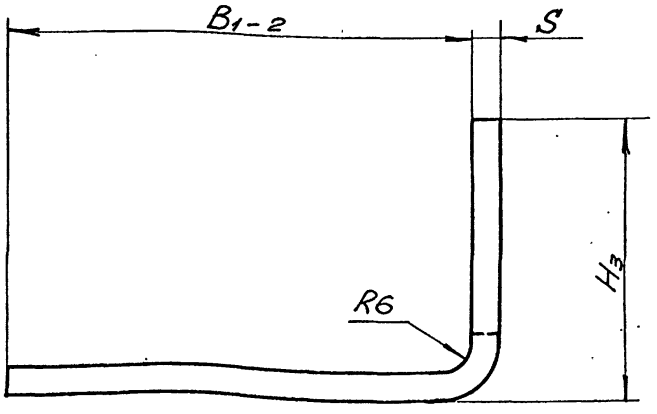

Обозначение	Размеры, мм						Масса, кг
	B_1	S	H_3	H_5	L_3	L_4	
КБ3-013	50	5	38	25	70	46	0,18
-01	70	6	50	35	75	54	0,32
-02	90	6	55	40	75	51	0,38
-03	110	6	65	50	78	51	0,46

1. Неуказанные предельные отклонения размеров по CM_8.
2. Шероховатость поверхностей реза $R_z 160$

7583/I 19

Изм.	Лист	№ документ	Подпись	Дата
Разработ.		Ткаченко		
Проверил.		Левина		
Руководил		Коток		
Н. контр.		Левина		
Утвердил		Бердичевский		

КБ3-013

Уголок

Литера | Масса | Масштаб: — ; См. табл.

Лист | Листов 1

Лист Б ГОСТ19903-74
ВСт3кп2 ГОСТ14637-69

ЮЖГИПРОШАХТ г. Харьков КО

Формат 12

Инв. № подл. | Подпись и дата | Взам. инв. № | Инв. № дубл. | Подпись и дата

Инв. № подл.	Подпись и дата	Взам. инв. №	Инв. № дубл.	Подпись и дата

Формат	Зона	Позиц.	Обозначение	Наименование	Кол. на исполн. КБ4-000-				Примечание
					–	01	02	03	
				Документация					
22			КБ4-000 СБ	Сборочный чертеж	×	×	×	×	
				Сборочные единицы					
11		1	КБ4-010	Панель	1				3,9 кг
			– 01	Панель		1			7 кг
			– 02	Панель			1		8,9 кг
			– 03	Панель				1	11,4 кг

Лит.	Шифр
	КБ4-1
	КБ4-2
	КБ4-3
	КБ4-4

Изм	Лист	№ документ	Подпись	Дата
Разработ.		Ткаченко		
Проверил		Левина		
Руководил		Коток		
Н. контр.		Левина		
Утвердил		Бердичевский		

КБ4-000

Кронштейн КБ4

Литера	Лист	Листов
	1	2

Южгипрошахт г. Харьков КО

Формат 11

Инв. № подл.	Подпись и дата	Взам. инв. №	Инв. № дубл.	Подпись и дата

Формат	Зона	Позиц.	Обозначение	Наименование	Кол. на исполн. КБ4-010-				Примечание
					–	01	02	03	
				Документация					
22			КБ4-010 СБ	Сборочный чертеж	×	×	×	×	
				Детали					
22		1	КБ4-011	Панель	1				2,9 кг
			– 01	Панель		1			5,2 кг
			– 02	Панель			1		6,55 кг
			– 03	Панель				1	8,45 кг

Лит.	Шифр

Изм	Лист	№ докумен	Подпись	Дата
Разработ.		Ткаченко		
Проверил		Левина		
Руковод.		Коток		
Н. контр.		Левина		
Утвердил		Бердичевский		

КБ4-010

Панель

Литера	Лист	Листов
	1	2

Южгипрошахт г. Харьков КО

Формат 11

Инв. № подл.	Подпись и дата	Взам. инв. №	Инв. № дубл.	Подпись и дата

Формат	Зона	Позиц.	Обозначение	Наименование	Кол. на исполн. КБ4-000-				Примечание
					–	01	02	03	
				Детали					
12		2	КБ2-001	Клица	8				0,11 кг
			– 01	Клица		8			0,26 кг
			– 02	Клица			8		0,46 кг
			– 03	Клица				8	0,76 кг
12		3	КБ2-002	Стержень	2				1,44 кг
			– 01	Стержень		2			2,58 кг
			– 02	Стержень			2		2,65 кг
			– 03	Стержень				2	2,72 кг
				Стандартные изделия					
		4		Гайка М16.4.019фос ГОСТ5915-70	2				0,033 кг
				Гайка М24.4.019фос ГОСТ5915-70		2	2	2	0,11 кг
		5		Шайба 16.65Г.019фос ГОСТ6402-70	2				0,008 кг
				Шайба 24.65Г.019фос ГОСТ6402-70		2	2	2	0,027 кг
		6		Шайба 16.04.019фос ГОСТ11371-68	2				0,011 кг
				Шайба 24.04.019фос ГОСТ11371-68		2	2	2	0,032 кг

7583/I 20

Изм	Лист	№ докум.	Подпись	Дата

КБ4-000

Лист 2

Формат 11

Инв. № подл.	Подпись и дата	Взам. инв. №	Инв. № дубл.	Подпись и дата

Формат	Зона	Позиц.	Обозначение	Наименование	Кол. на исполн. КБ4-010-				Примечание
					–	01	02	03	
12		2	КБ2-012	Уголок	3				0,2 кг
			– 01	Уголок		3			0,35 кг
			– 02	Уголок			3		0,46 кг
			– 03	Уголок				3	0,59 кг
12		3	КБ3-012	Уголок	1				0,18 кг
			– 01	Уголок		1			0,32 кг
			– 02	Уголок			1		0,38 кг
			– 03	Уголок				1	0,46 кг
12		4	КБ3-013	Уголок	1				0,18 кг
			– 01	Уголок		1			0,32 кг
			– 02	Уголок			1		0,38 кг
			– 03	Уголок				1	0,46 кг

Изм	Лист	№ докумен	Подпись	Дата

КБ4-010

Лист 2

Формат 11

КБ4-000СБ

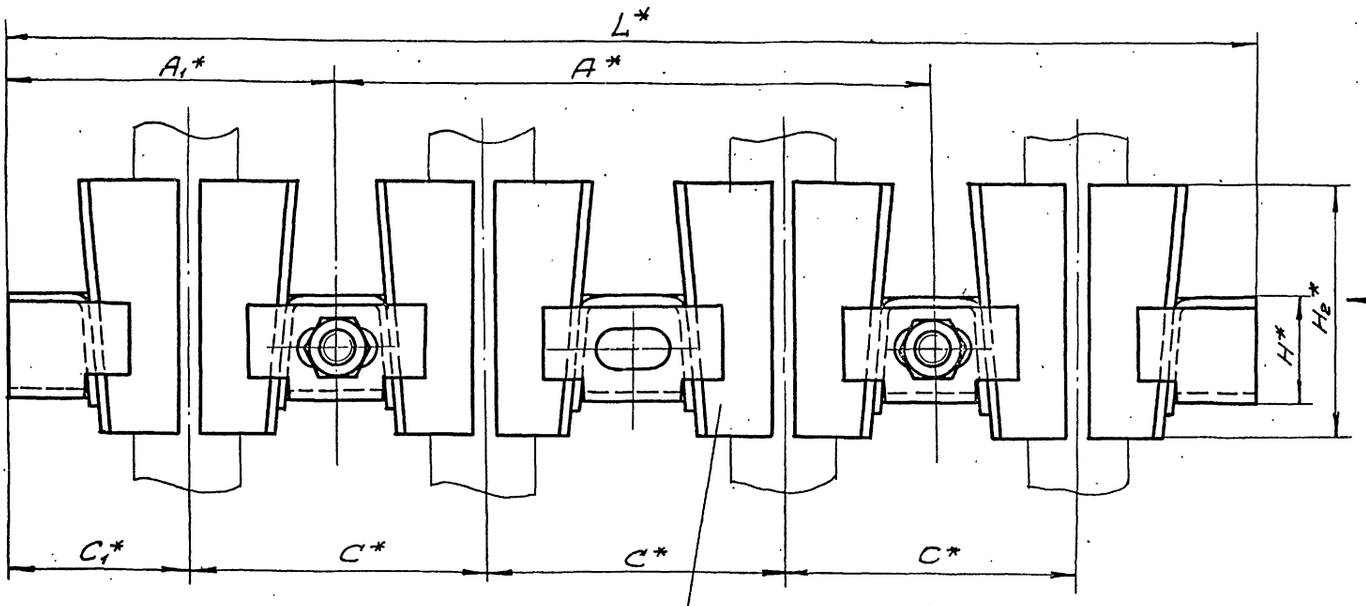

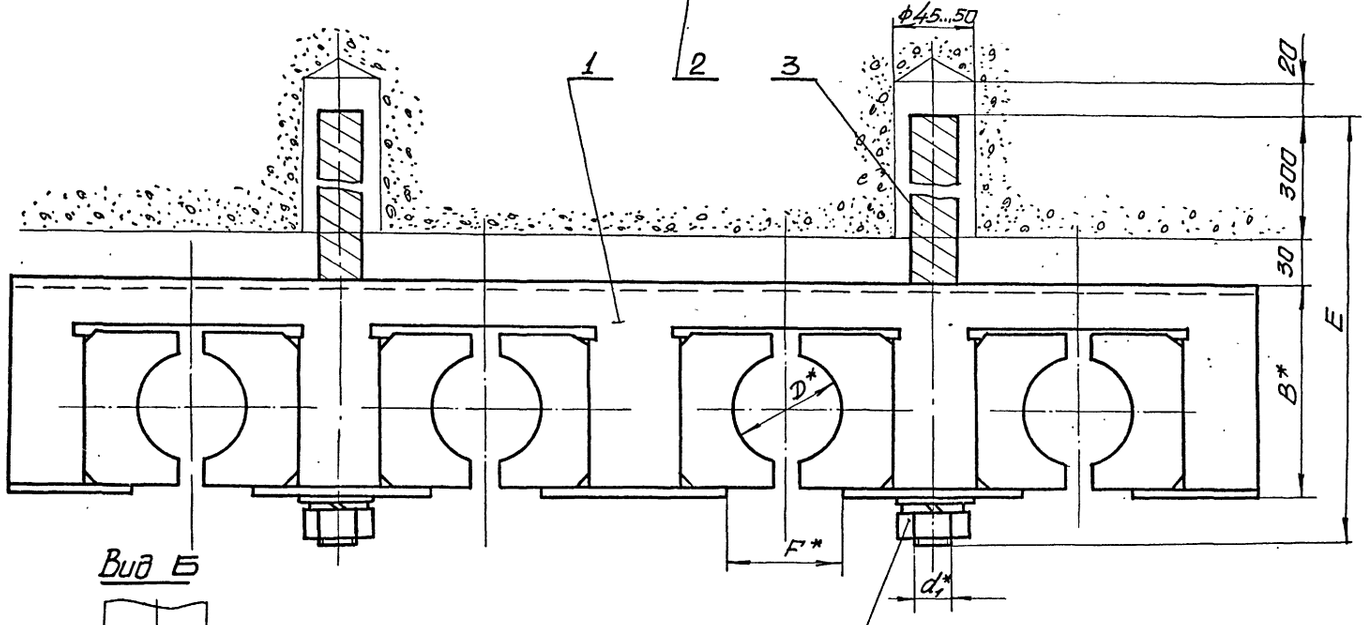

Вид Б

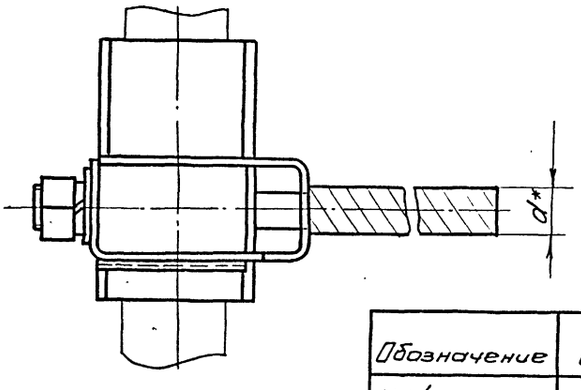

4
5
6

Обозначение	Шифр	Размеры, мм												Масса, кг
		D	A	A1	B	E	C	C1	F	H	H2	L	d	d1	
КБ4-000	КБ4-1	от 20 до 35	280	160	85	440	140	90	40	42	100	600	25	М16	7,8
-01	КБ4-2	свыше 35 до 50	330	187,5	106	470	165	105	60	54	120	705	32	М24	14,58
-02	КБ4-3	свыше 50 до 60	360	200	126	490	180	110	70	60	150	760	32	М24	18,22
-03	КБ4-4	свыше 60 до 72	400	220	146	510	200	120	84	70	170	840	32	М24	23,26

1. Общие технические условия на изготовление по ОСТ24.070.01.
2. Стержни поз. 3 заделать бетоном марки 300.
3. * Размеры для справок.

7583/I 21

Изм.	Лист	№ документа	Подпись	Дата
Разраб.		Ткаченко		
Проверил		Левина		
Руковод.		Коток		
Н. контр.		Левина		
Утвердил		Бердичевский		

КБ4-000СБ

Кронштейн КБ4
Сборочный чертеж

Литера	Масса	Масштаб
	См. табл.	—
Лист	Листов 1	

Южгипрошахт
г. Харьков
КО

Инв. № подл. | Подпись и дата | Взам. инв. № | Инв. № дубл. | Подпись и дата

Формат А2

КБ4-010СБ

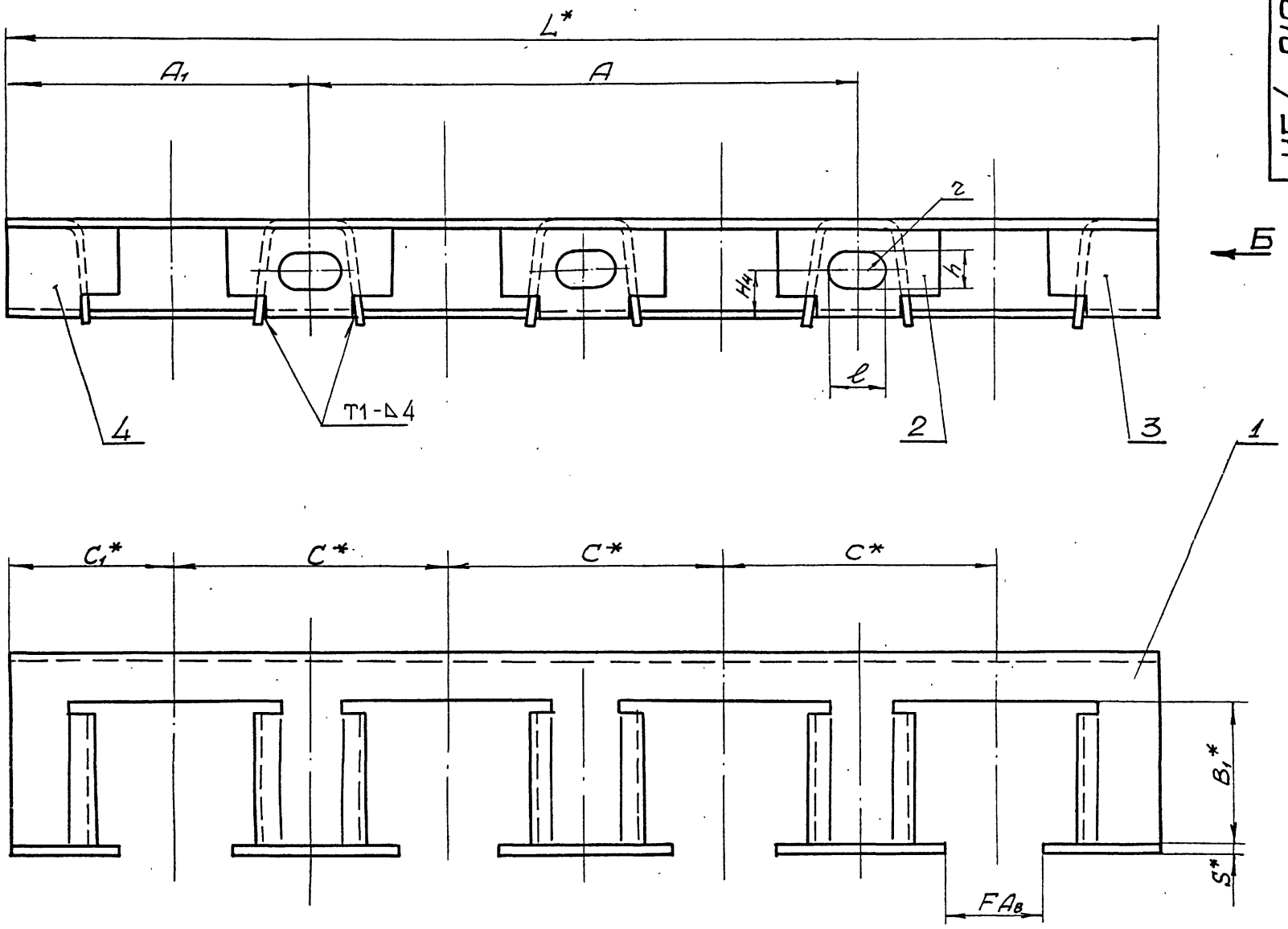

Вид Б

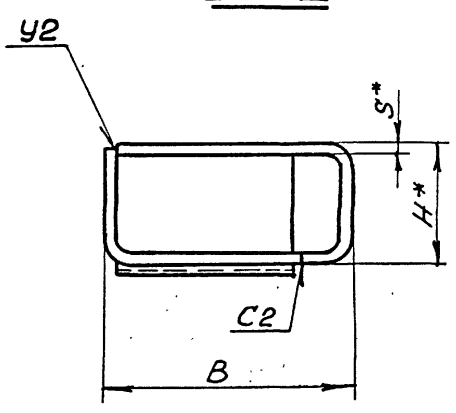

Обозначение	Размеры, мм													Масса, кг
	A	A1	B	B1	C	C1	H	H4	L	F	S	ℓ	h	⌒	
КБ4-010	280	160	85	50	140	90	42	20	600	40	5	30	18	9	3,9
– 01	330	187,5	106	70	165	105	54	27	705	60	6	40	26	13	7
– 02	360	200	126	90	180	110	60	30	760	70	6	40	26	13	8,9
– 03	400	220	146	110	200	120	70	35	840	84	6	40	26	13	11,4

1. Сварные швы выполнить по ГОСТ5264-69.
2. Сварку произвести электродами типа Э42 ГОСТ9467-75.
3. Антикоррозионное покрытие: эмаль ХВ-1100 ГОСТ6993-70 черная, 3÷5 слоев по двум слоям грунта или цинковое толщ. 50мкм.
4. * Размеры для справок.

7583/I 22

					КБ4-010СБ		
Изм.	Лист	№ документ.	Подпись	Дата			
Разраб.		Ткаченко			Панель	Литера	Масса	Масштаб
Проверил		Левина					см. табл.	—
Руковод.		Каток			Сборочный чертеж	Лист	Листов 1	
Н. контр.		Левина				Южгипрошахт г. Харьков		КО
Утвердил		Харичевская						

Инв. № подл. | Подпись и дата | Взам. инв. № | Инв. № дубл. | Подпись и дата

Формат 22

КБ4-011

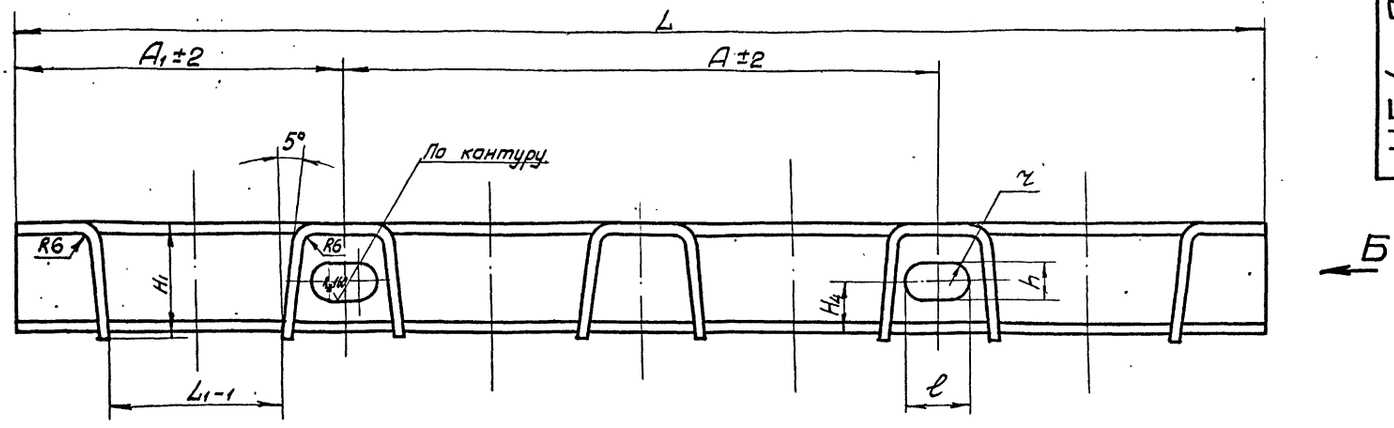

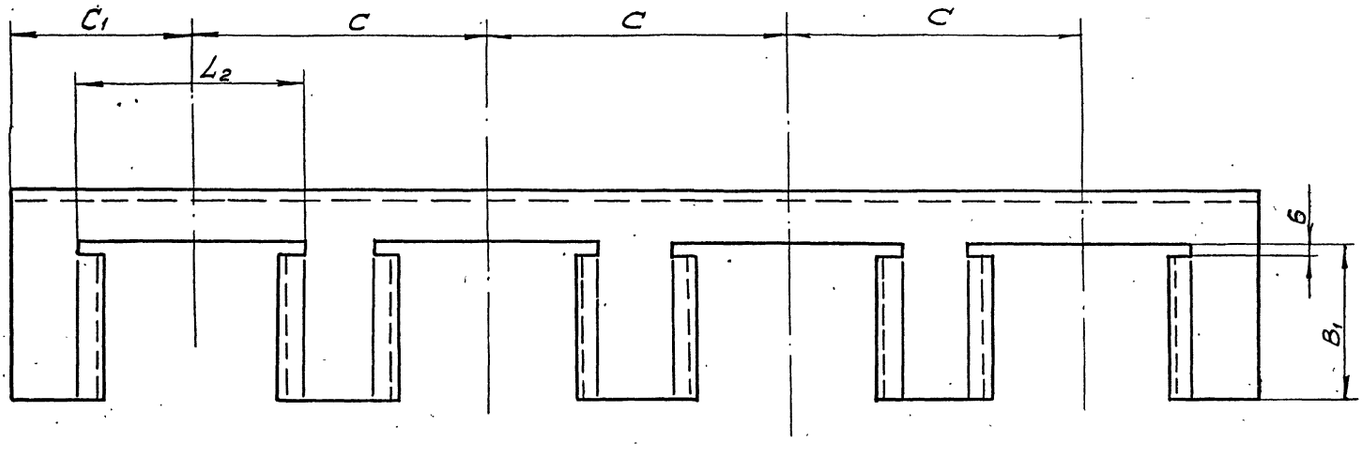

Вид Б

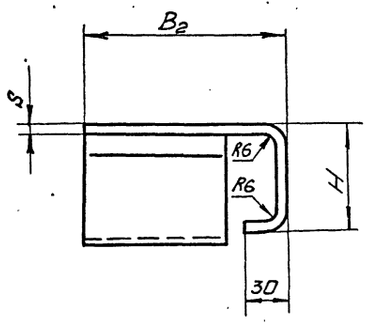

Обозначение	Размеры, мм																Масса, кг
	A	A_1	B_1	B_2	S	C	C_1	H	H_1	H_4	L	L_1	L_2	ℓ	h	r	
КБ4-011	280	160	50	80	5	140	90	42	47	20	600	70	100	30	18	9	2,9
– 01	330	187,5	70	100	6	165	105	54	59	27	705	90	125	40	26	13	5,2
– 02	360	200	90	120	6	180	110	60	65	30	760	100	135	40	26	13	6,55
– 03	400	220	110	140	6	200	120	70	76	35	840	120	155	40	26	13	8,45

1. Неуказанные предельные отклонения размеров по $СМ_8$.
2. Шероховатость поверхностей реза R_z160 ✓

7583/I 23

Изм	Лист	№ документ	Подпись	Дата
Разраб.		Ткаченко		
Проверил		Левина		
Руковод.		Коток		
Н. контр		Левина		
Утвердил		Коток		

КБ4-011

Панель

Литера	Масса	Масштаб
	См. табл.	–

Лист | Листов 1

Лист Б ГОСТ 19903-74 / В Ст3кп2 ГОСТ 14637-69

ЮЖГИПРОШАХТ г. Харьков КО

Формат 22

Инв. № подл. | Подпись и дата | Взам. инв. № | Инв. № дубл. | Подпись и дата

КБ6-000СБ

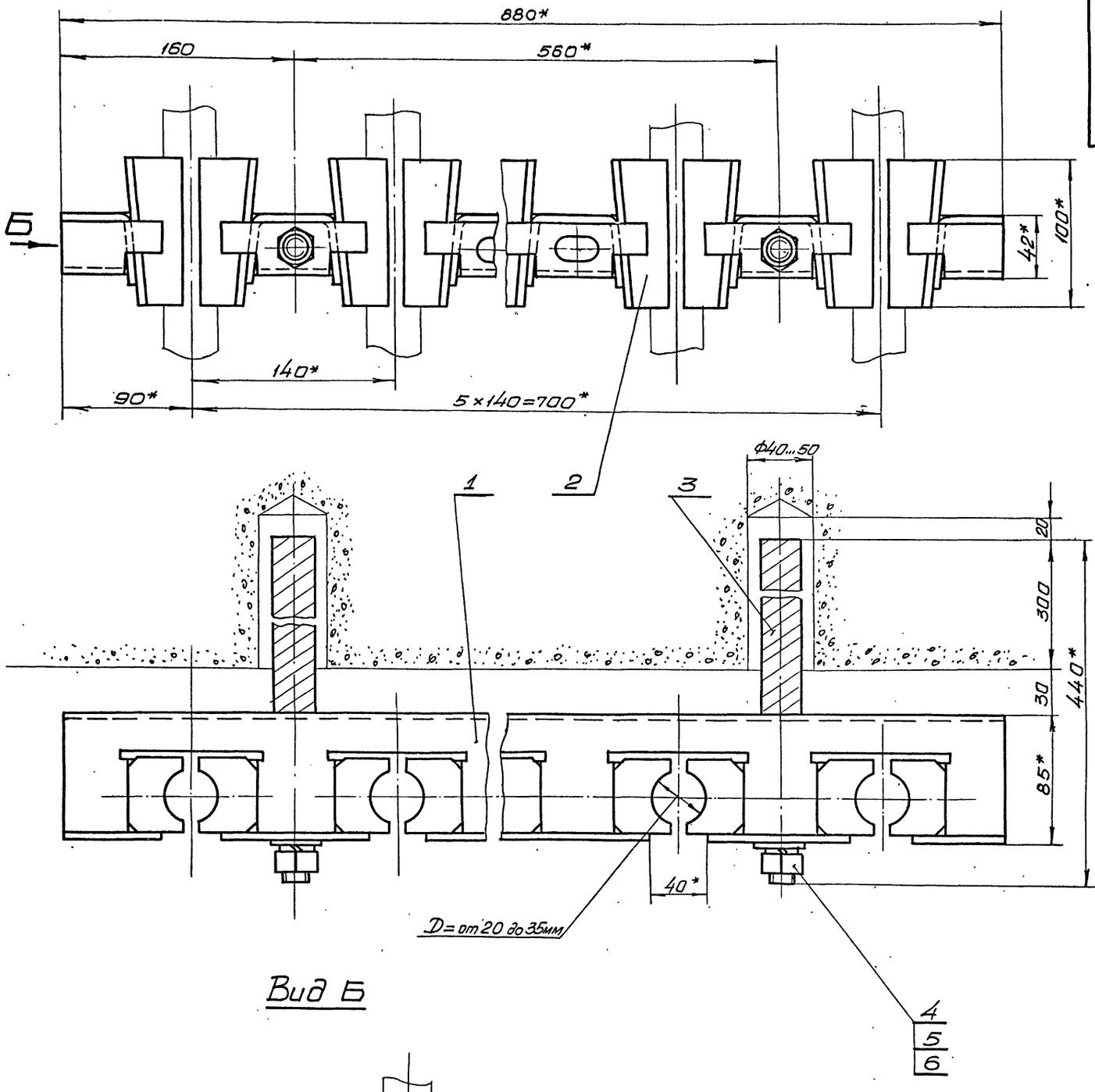

Вид Б

4
5
6

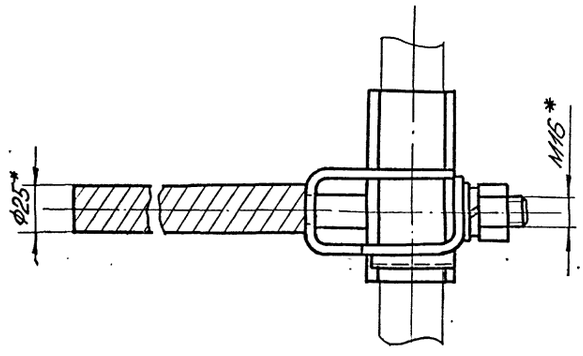

1. Общие технические условия на изготовление по ОСТ24.070.01.
2. Стержни поз. 3 заделать бетоном марки 300.
3. * Размеры для справок.

7583/I 24

Изм.	Лист	№ документ	Подпись	Дата
Разраб.		Ткаченко		
Проверил		Левина		
Руковод.		Коток		
Н. контр.		Левина		
Утвердил		Городичевский		

КБ6-000СБ

Кронштейн КБ6
Сборочный чертеж

Литера	Масса	Масштаб
	16,1	1:2
Лист	Листов 1	

Южгипрошахт г. Харьков КО

Формат 22

Инв. № подл. | Подпись и дата | Взам. инв. № | Инв. № дубл. | Подпись и дата

КБ6-011

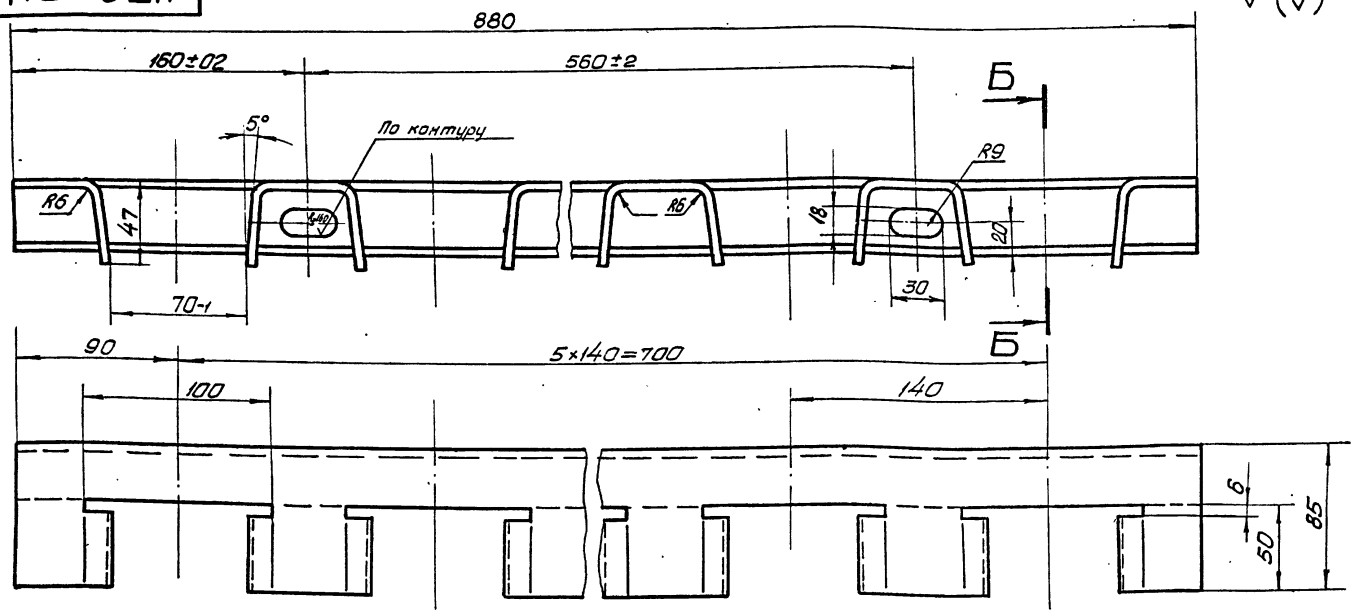

Б-Б

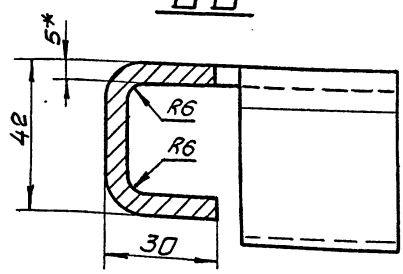

1. Неуказанные предельные отклонения размеров по CM_8.
2. Шероховатость поверхностей реза $R_{z\,80}$ V.
3. * Размеры для справок.

Изм.	Лист	№ документ.	Подпись	Дата
Разработ.		Ткаченко		
Проверил		Левина		
Руководил		Коток		
Н. контр.		Левина		
Утвердил		Коток		

КБ6-011

Панель

Лист Б5,0 ГОСТ 19903-74
Вст3кп2 ГОСТ 14637-89

Литера	Масса	Масштаб
	4,5	1:2
Лист	Листов 1	

Южгипрошахт г. Харьков КО

Формат 12

КБ6-010СБ

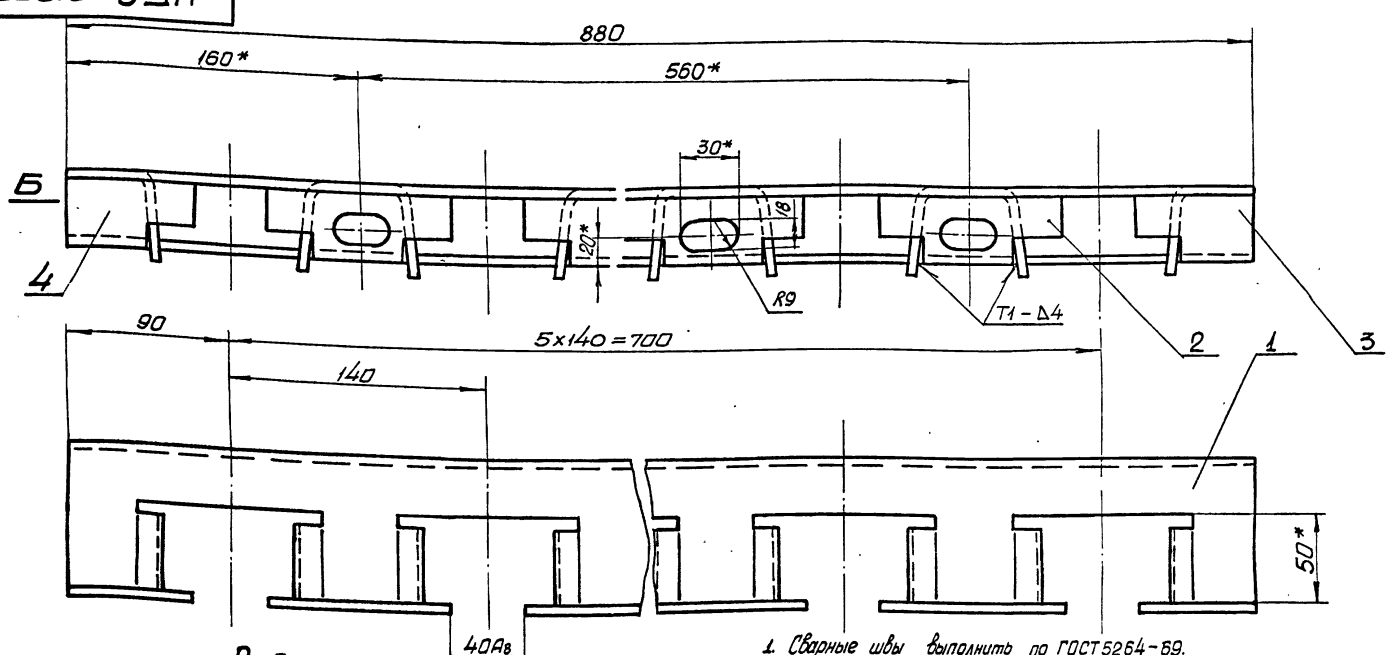

Вид Б
М1:1

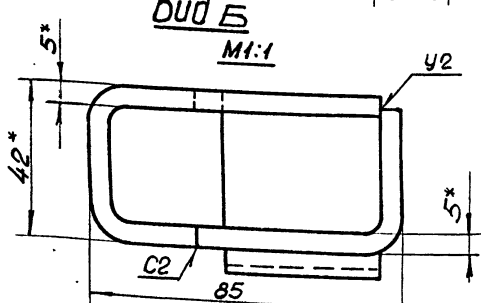

1. Сварные швы выполнить по ГОСТ 5264-69.
2. Сварку произвести электродами типа Э42 ГОСТ 9467-75.
3. Антикоррозионное покрытие: эмаль ХВ-1100 ГОСТ 6993-70 черная, 3-5 слоев по двум слоям грунта или цинкование толщ. 50 мкм.
4. * Размеры для справок.

7583/I 25

Изм.	Лист	№ документ.	Подпись	Дата
Разработ.		Ткаченко		
Проверил.		Левина		
Руководил		Коток		
Н. контр.		Левина		
Утвердил		Бердичевский		

КБ6-010СБ

Кронштейн
Сборочный чертеж

Литера	Масса	Масштаб
	5,98	1:2
Лист	Листов 1	

Южгипрошахт г. Харьков КО

Формат 12

Инв. № подл. | Подпись и дата | Взам. инв. № | Инв. № дубл. | Подпись и дата

Инв. № подл. | Подпись и дата | Взам. инв. № | Инв. № дубл. | Подпись и дата

Формат	Зона	Позиц.	Обозначение	Наименование	Кол. на исполн. КТ2-000- —	01	02	03	04	05	06	07	Примечание
				Документация									
22			КТ2-000СБ	Сборочный чертеж	×	×	×	×	×	×	×	×	
				Сборочные единицы									
11	1		КТ2-010	Панель	1								4,5 кг
			-01	Панель		1							6,2 кг
			-02	Панель			1						7,3 кг
			-03	Панель				1					8,7 кг
			-04	Панель					1				4,8 кг
			-05	Панель						1			6,5 кг
			-06	Панель							1		7,6 кг
			-07	Панель								1	9 кг

Литер	Шифр	КТ2-1	КТ2-2	КТ2-3	КТ2-4	КТ2-5	КТ2-6	КТ2-7	КТ2-8

Изм.	Лист	№ документ	Подпись	Дата
Разработал		Рускина		
Проверил		Ткаченко		
Руководил		Котак		
Н. контр.		Ткаченко		
Утвердил		Бердичевский		

КТ2-000

Кронштейн КТ2

Литера	Лист	Листов
	1	4

Южгипрошахт г. Харьков КО

Формат 11

Инв. № подл. | Подпись и дата | Взам. инв. № | Инв. № дубл. | Подпись и дата

Формат	Зона	Позиц.	Обозначение	Наименование	Кол. на исполнен. КТ2-000- 08	09	10	11	Примечание
				Документация					
22			КТ2-000СБ	Сборочный чертеж	×	×	×	×	
				Сборочные единицы					
11	1		КТ2-010-08	Панель	1				5,2 кг
			-09	Панель		1			6,9 кг
			-10	Панель			1		8 кг
			-11	Панель				1	9,4 кг

Литер	Шифр	КТ2-9	КТ2-10	КТ2-11	КТ2-12

Изм.	Лист	№ документ	Подпись	Дата

КТ2-000

Лист 3

Инв. № подл. | Подпись и дата | Взамен инв. № | Инв. № дубл. | Подпись и дата

Формат	Зона	Позиц.	Обозначение	Наименование	Кол. на исполн. КТ2-000- —	01	02	03	04	05	06	07	Примечание
				Детали									
12	2		КБ2-001	Клица	4				4				0,11 кг
			-01	Клица		4				4			0,26 кг
			-02	Клица			4				4		0,46 кг
			-03	Клица				4				4	0,76 кг

7583/I 26

Изм.	Лист	№ документ	Подпись	Дата

КТ2-000

Лист 2

Инв. № подл. | Подпись и дата | Взам. инв. № | Инв. № дубл. | Подпись и дата

Формат	Зона	Позиц.	Обозначение	Наименование	Кол. на исполн. КТ2-000- 08	09	10	11	Примечание
				Детали					
12	2		КБ2-001	Клица	4				0,11 кг
			-01	Клица		4			0,26 кг
			-02	Клица			4		0,46 кг
			-03	Клица				4	0,76 кг

Изм.	Лист	№ документ	Подпись	Дата

КТ2-000

Лист 4

26

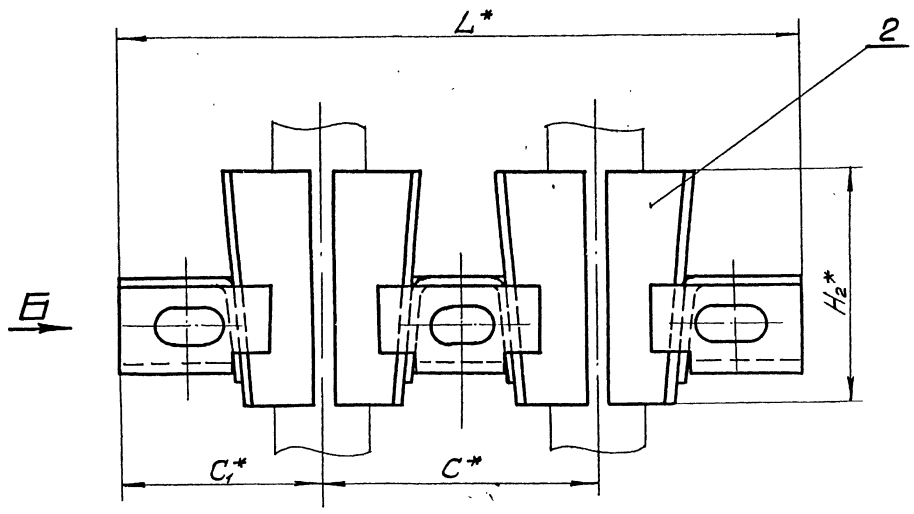

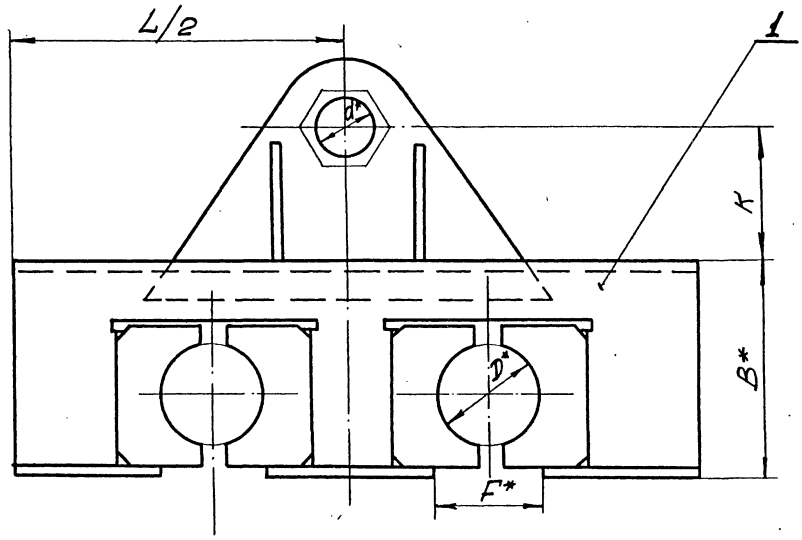

Вид Б

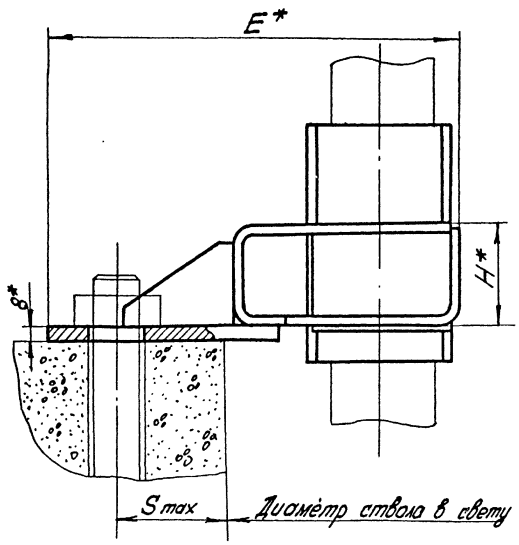

Обозначение	Шифр	Размеры, мм											Масса, кг
		D	Smax	C	C₁	H	H₂	B	L	F	K	E	d	
КТ2-000	КТ2-1	от 20 до 35	100	140	110	42	100	85	360	40	120	245	33	5
-01	КТ2-2	свыше 35 до 50		165	122,5	54	120	106	410	60		266		7,3
-02	КТ2-3	свыше 50 до 60		180	130	60	150	126	440	70		286		9,2
-03	КТ2-4	свыше 60 до 72		200	140	70	170	146	480	84		306		11,8
-04	КТ2-5	от 20 до 35	130	140	110	42	100	85	360	40	150	275	33	5,3
-05	КТ2-6	свыше 35 до 50		165	122,5	54	120	106	410	60		296		7,6
-06	КТ2-7	свыше 50 до 60		180	130	60	150	126	440	70		316		9,5
-07	КТ2-8	свыше 60 до 72		200	140	70	170	146	480	84		336		12,1
-08	КТ2-9	от 20 до 35	160	140	110	42	100	85	360	40	180	305	39	5,7
-09	КТ2-10	свыше 35 до 50		165	122,5	54	120	106	410	60		326		8
-10	КТ2-11	свыше 50 до 60		180	130	60	150	126	440	70		346		9,9
-11	КТ2-12	свыше 60 до 72		200	140	70	170	146	480	84		366		12,5

1. Общие технические условия на изготовление по ОСТ 24.070.01.
2. * Размеры для справок.

7583/I 27

Изм.	Лист	№ документа	Подпись	Дата
Разраб.		Рускина		
Проверил		Ткаченко		
Руковод.		Коток		
Н. контр.		Ткаченко		
Утвердил		Городчевский		

КТ2-000СБ

Кронштейн КТ2

Сборочный чертеж

Литера	Масса	Масштаб
	См. табл.	—

Лист | Листов 1

Южгипрошахт, г. Харьков, КО

Формат А2

Инв. № подл. | Подпись и дата | Взам. инв. № | Инв. № дубл. | Подпись и дата

Инв. № подл. | Подпись и дата | Взам. инв. № | Инв. № дубл. | Подпись и дата

Формат	Зона	Позиц.	Обозначение	Наименование	Кол. на исполн. КТ2-010-								Примечание
					–	01	02	03	04	05	06	07	
				Документация									
22			КТ2-010СБ	Сборочный чертеж	×	×	×	×	×	×	×	×	
				Детали									
22		1	КБ2-011	Панель	1				1				1,8 кг
			–01	Панель		1				1			3 кг
			–02	Панель			1				1		3,8 кг
			–03	Панель				1				1	4,8 кг

Литера | Шифр

Изм.	Лист	№ документ	Подпись	Дата	КТ2-010		
Разраб.		Рискина			Панель	Литера	Лист 1 / Листов 4
Провер.		Ткаченко				Южгипрошахт г. Харьков	КО
Руковод.		Хотюк					
Н. контр.		Ткаченко					
Утвердил		Бердичевский					

Формат 11

Инв. № подл. | Подпись и дата | Взамен инв. № | Инв. № дубл. | Подпись и дата

Формат	Зона	Позиц.	Обозначение	Наименование	Кол. на исполн. КТ2-010-				Примечание
					08	09	10	11	
				Документация					
22			КТ2-010СБ	Сборочный чертеж	×	×	×	×	
				Детали					
22		1	КБ2-011	Панель	1				1,8кг
			–01	Панель		1			3 кг
			–02	Панель			1		3,8кг
			–03	Панель				1	4,8кг
12		2	КБ2-012	Уголок	1				0,2кг
			–01	Уголок		1			0,35кг
			–02	Уголок			1		0,46кг
			–03	Уголок				1	0,59кг
12		3	КБ2-013	Уголок	1				0,24кг
			–01	Уголок		1			0,4кг
			–02	Уголок			1		0,5кг
			–03	Уголок				1	0,63кг

Изм.	Лист	№ документ	Подпись	Дата	КТ2-010	Лист 3

Формат 11

Инв. № подл. | Подпись и дата | Взам. инв. № | Инв. № дубл. | Подпись и дата

Формат	Зона	Позиц.	Обозначение	Наименование	Кол. на исполн. КТ2-010-								Примечание
					–	01	02	03	04	05	06	07	
12		2	КБ2-012	Уголок	1				1				0,2 кг
			–01	Уголок		1				1			0,35кг
			–02	Уголок			1				1		0,46кг
			–03	Уголок				1				1	0,59кг
12		3	КБ2-013	Уголок	1				1				0,24 кг
			–01	Уголок		1				1			0,4 кг
			–02	Уголок			1				1		0,5 кг
			–03	Уголок				1				1	0,63кг
12		4	КБ2-014 –	Уголок	1				1				0,24кг
			–01	Уголок		1				1			0,4 кг
			–02	Уголок			1				1		0,5кг
			–03	Уголок				1				1	0,63кг
12		5	КТ2-011	Ребро	1	1	1	1					1,7 кг
			–01	Ребро					1	1	1	1	2,0 кг
11		6	КТ2-012	Ребро	2	2	2	2	2	2	2	2	0,11 кг

7583/I

Изм.	Лист	№ документ	Подпись	Дата	КТ2-010	Лист 2

Формат 11

Инв. № подл. | Подпись и дата | Взамен. инв. № | Инв. № дубл. | Подпись и дата

Формат	Зона	Позиц.	Обозначение	Наименование	Кол. на исполн. КТ2-010-				Примечание
					08	09	10	11	
12		4	КБ2-014	Уголок	1				0,24кг
			–01	Уголок		1			0,4 кг
			–02	Уголок			1		0,5 кг
			–03	Уголок				1	0,63кг
12		5	КТ2-011-02	Ребро	1	1	1	1	2,4 кг
11		6	КТ2-012	Ребро	2	2	2	2	0,11 кг

Изм.	Лист	№ документ	Подпись	Дата	КТ2-010	Лист 4

Формат 11

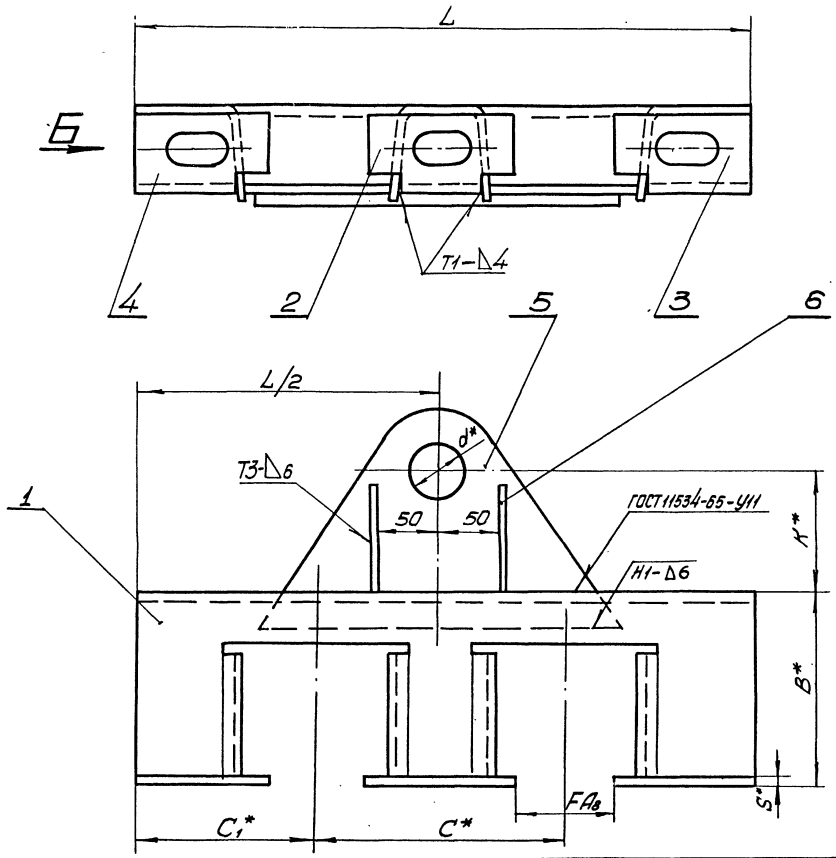

Вид Б

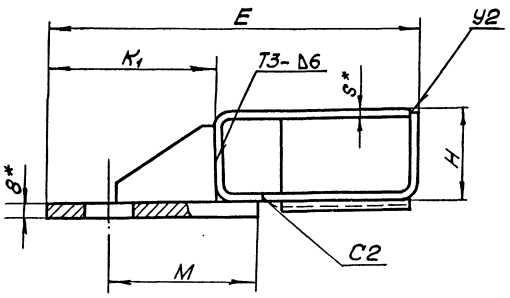

Обозначение	Размеры, мм												Масса, кг
	K	C	C1	H	B	L	F	M	K1	S	E	d	
КТ2-010	120	140	110	42	85	360	40	145	160	5	245	33	4,5
– 01		165	122,5	54	106	410	60			6	266		6,2
– 02		180	130	60	126	440	70				286		7,3
– 03		200	140	70	146	480	84				306		8,7
– 04	150	140	110	42	85	360	40	175	190	5	275	33	4,8
– 05		165	122,5	54	106	410	60			6	296		6,5
– 06		180	130	60	126	440	70				316		7,6
– 07		200	140	70	146	480	84				336		9
– 08	180	140	110	42	85	360	40	205	220	5	305	39	5,2
– 09		165	122,5	54	106	410	60			6	326		6,9
– 10		180	130	60	126	440	70				346		8
– 11		200	140	70	146	480	84				366		9,4

1. Сварные швы выполнить по ГОСТ5264-69, кроме мест указанных особо.
2. Сварку произвести электродами типа Э42 ГОСТ9467-75.
3. Антикоррозионное покрытие: эмаль ХВ-1100 ГОСТ6993-70 черная, 3÷5 слоев по двум слоям грунта или цинкование толщ. 30мкм.
4. * Размеры для справок.

7583/I 29

КТ2-010СБ

Панель
Сборочный чертеж

Изм.	Лист.	№ докумнт.	Подпись	Дата
Разраб.		Рускина		
Проверил		Ткаченко		
Руковод.		Хаток		
Н. контр.		Ткаченко		
Утвердил		Городчевский		

Литера	Масса	Масштаб
	См. табл.	–
Лист	Листов 1	

Южгипрошахт г. Харьков КО

Формат 22

Инв. № подл. | Подпись и дата | Взам. инв. № | Инв. № дубл. | Подпись и дата

КТ2-012

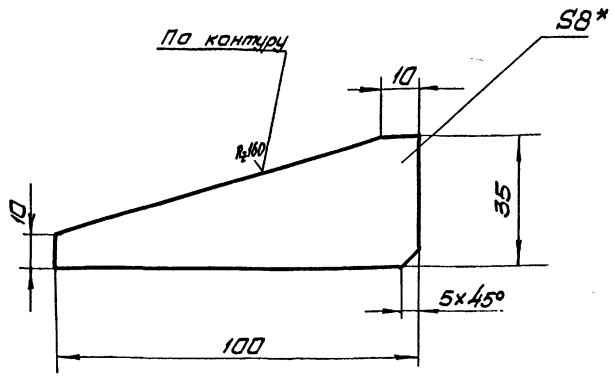

1. Предельные отклонения размеров по $СМ_8$.
2.* Размер для справок.

Изм.	Лист	№ документа	Подпись	Дата
Разработал		Лускина		
Проверил		Ткаченко		
Н. контр.		Ткаченко		
Утвердил		Коток		

КТ2-012

Ребро

Литера	Масса	Масштаб
	0,11	1:1

Лист	Листов 1

Лист Б-8 ГОСТ 19903-74
ВСт3кп2 ГОСТ 14637-69

Южгипрошахт г. Харьков КО

Формат 11

Инв. № подл. | Подпись и дата | Взам. инв. № | Инв. № дубл. | Подпись и дата

КТ2-011

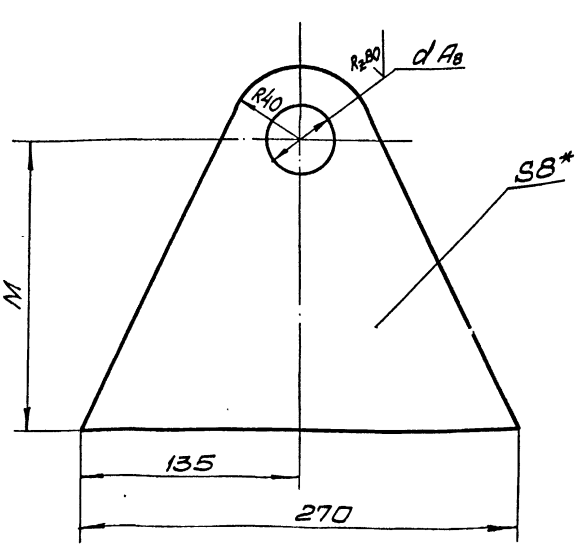

Обозначение	Размеры, мм M	Размеры, мм d	Масса, кг
КТ2-011	145	33	1,7
-01	175	33	2
-02	205	39	2,4

1. Неуказанные предельные отклонения размеров по $СМ_8$.
2. Шероховатость поверхности реза $R_z 160$ / $\sqrt{}$.
3.* Размер для справок.

7583/I 30

Изм.	Лист	№ документа	Подпись	Дата
Разработал		Лускина		
Проверил		Ткаченко		
Н. контр.		Ткаченко		
Утвердил		Коток		

КТ2-011

Ребро

Литера	Масса	Масштаб
	См. табл.	–

Лист	Листов 1

Лист Б-8 ГОСТ 19903-74
ВСт3кп2 ГОСТ 14637-69

Южгипрошахт г. Харьков КО

Инв. № подл. | Подпись и дата | Взам. инв. № | Инв. № дубл. | Подпись и дата

Инв. № подл. | Подпись и дата | Взам. инв. № | Инв. № дубл. | Подпись и дата

Формат	Зона	Позиц.	Обозначение	Наименование	Кол. на исполн. КТЗ-000- —	01	02	03	04	05	06	07	Примечание
				Документация									
22			КТЗ-000СБ	Сборочный чертеж	х	х	х	х	х	х	х	х	
				Сборочные единицы									
11		1	КТЗ-010	Панель	1								5,1кг
			-01	Панель		1							7,6кг
			-02	Панель			1						8,8кг
			-03	Панель				1					10,7кг
			-04	Панель					1				5,4кг
			-05	Панель						1			7,9кг
			-06	Панель							1		9,1кг
			-07	Панель								1	11 кг

Литер.	Шифр	КТЗ-1	КТЗ-2	КТЗ-3	КТЗ-4	КТЗ-5	КТЗ-6	КТЗ-7	КТЗ-8

Изм.	Лист	№ документ	Подпись	Дата	КТЗ-000			
Разработ.		Рискина			Кронштейн КТЗ	Литера	Лист 1	Листов 4
Проверил		Ткаченко				Южгипрошахт г. Харьков		КО
Руководил		Коток						
Н.контр.		Ткаченко						
Утвердил		Городничий						

Инв. № подл. | Подпись и дата | Взам. инв. № | Инв. № дубл. | Подпись и дата

Формат	Зона	Позиц.	Обозначение	Наименование	Кол. на исполнен. КТЗ-000- 08	09	10	11	Примечание
				Документация					
22			КТЗ-000СБ	Сборочный чертеж	х	х	х	х	
				Сборочные единицы					
11		1	КТЗ-010-08	Панель	1				5,8кг
			-09	Панель		1			8,3кг
			-10	Панель			1		9,5кг
			-11	Панель				1	11,4кг

Литер.	Шифр	КТЗ-9	КТЗ-10	КТЗ-11	КТЗ-12

Изм.	Лист	№ документ	Подпись	Дата	КТЗ-000	Лист 3

Инв. № подл. | Подпись и дата | Взамен инв. № | Инв. № дубл. | Подпись и дата

Формат	Зона	Позиц.	Обозначение	Наименование	Кол. на исполн. КТЗ-000- —	01	02	03	04	05	06	07	Примечание
				Детали									
12		2	КБ2-001	Клица	6				6				0,11кг
			-01	Клица		6				6			0,26кг
			-02	Клица			6				6		0,46кг
			-03	Клица				6				6	0,76кг

7583/I 31

Изм.	Лист	№ документ	Подпись	Дата	КТЗ-000	Лист 2

Инв. № подл. | Подпись и дата | Взам. инв. № | Инв. № дубл. | Подпись и дата

Формат	Зона	Позиц.	Обозначение	Наименование	Кол. на исполнен. КТЗ-000- 08	09	10	11	Примечание
				Детали					
12		2	КБ2-001	Клица	6				0,11кг
			-01	Клица		6			0,26кг
			-02	Клица			6		0,46кг
			-03	Клица				6	0,76кг

Изм.	Лист	№ документ	Подпись	Дата	КТЗ-000	Лист 4

КТ3-000СБ

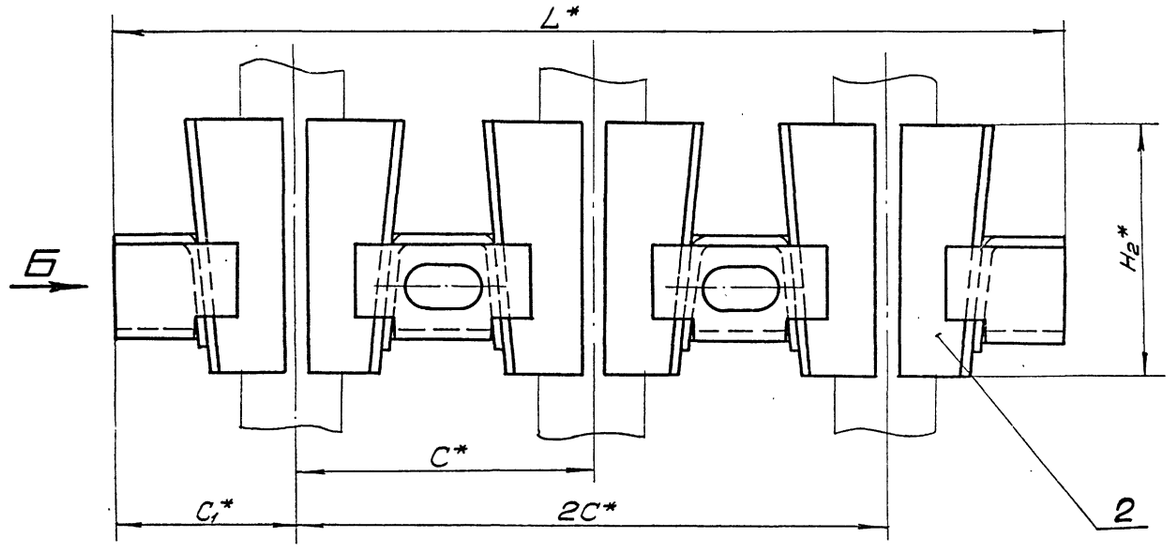

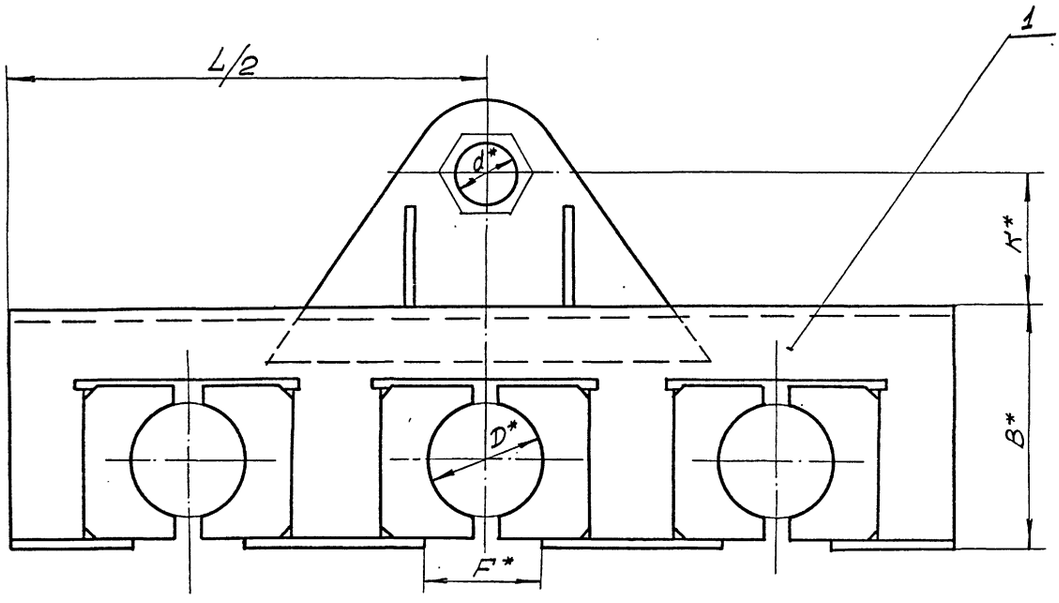

Обозначение	Шифр	Размеры, мм. D	S_{max}	C	C_1	H	H_2	B	L	F	K	E	d	Масса, кг
КТ3-000	КТ3-1	от 20 до 35	100	140	90	42	100	85	460	40	130	255	33	5,8
-01	КТ3-2	св. 35 до 50		165	105	54	120	106	540	60		276		9,2
-02	КТ3-3	св. 50 до 60		180	110	60	150	126	580	70		296		11,6
-03	КТ3-4	св. 60 до 72		200	120	70	170	146	640	84		316		15,3
-04	КТ3-5	от 20 до 35	130	140	90	42	100	85	460	40	160	285	33	6,1
-05	КТ3-6	св. 35 до 50		165	105	54	120	106	540	60		305		9,5
-06	КТ3-7	св. 50 до 60		180	110	60	150	126	580	70		326		11,9
-07	КТ3-8	св. 60 до 72		200	120	70	170	146	640	84		346		15,6
-08	КТ3-9	от 20 до 35	160	140	90	42	100	85	460	40	190	315	39	6,5
-09	КТ3-10	св. 35 до 50		165	105	54	120	106	540	60		336		9,9
-10	КТ3-11	св. 50 до 60		180	110	60	150	126	580	70		356		12,3
-11	КТ3-12	св. 60 до 72		200	120	70	170	146	640	84		376		16

Вид Б

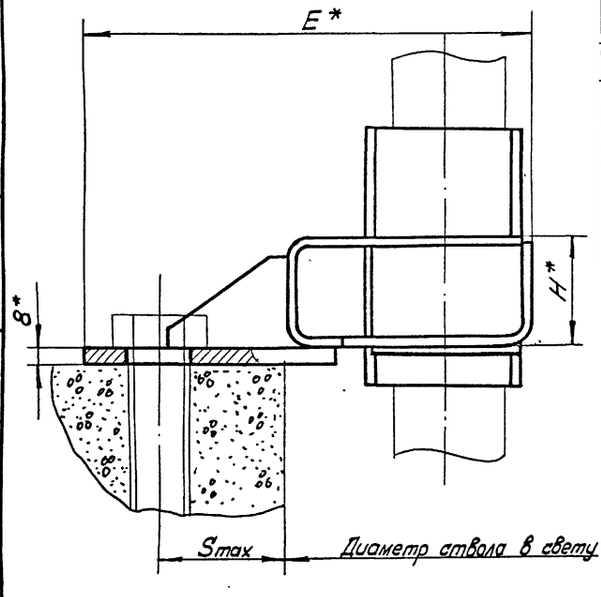

1. Общие технические условия на изготовление по ОСТ 24.070.01.
2.* Размеры для справок.

7583/I 32

Изм	Лист	№ документа	Подпись	Дата
Разраб.		Рискина		
Проверил		Ткаченко		
Руковод		Котох		
Н. контр		Ткаченко		
Утвердил		Бердичевский		

КТ3-000СБ

Кронштейн КТ3
Сборочный чертеж

Литера	Масса	Масштаб
	См. табл.	—
Лист	Листов 1	

Южгипрошахт г. Харьков КО

Формат А2

Инв. № подл. | Подпись и дата | Взам. инв. № | Инв. № дубл. | Подпись и дата

Инв. № подл. | Подпись и дата | Взам. инв. № | Инв. № дубл. | Подпись и дата

Формат	Зона	Позиц.	Обозначение	Наименование	Кол. на исполн. КТ3-010- —	01	02	03	04	05	06	07	Примечание
				Документация									
22			КТ3-010СБ	Сборочный чертеж	×	×	×	×	×	×	×	×	
				Детали									
12		1	КБ2-012	Уголок	2				2				0,2кг
			-01	Уголок		2				2			0,35кг
			-02	Уголок			2				2		0,46кг
			-03	Уголок				2				2	0,59кг

Литера | Шифр

Изм.	Лист	№ документа	Подпись	Дата	КТ3-010		
Разраб.		Рускина			Панель	Литера	Лист 1 / Листов 4
Провер.		Ткаченко				Южгипрошахт г. Харьков	КО
Руковод.		Каток					
Н. контр.		Ткаченко					
Утвердил		Бердыневский					

Формат 11

Инв. № подл. | Подпись и дата | Взамен инв. № | Инв. № дубл. | Подпись и дата

Формат	Зона	Позиц.	Обозначение	Наименование	Кол. на исполн. КТ3-010- 08	09	10	11	Примечание
				Документация					
22			КТ3-010СБ	Сборочный чертеж	×	×	×	×	
				Детали					
12		1	КБ2-012	Уголок	2				0,2кг
			-01	Уголок		2			0,35кг
			-02	Уголок			2		0,46кг
			-03	Уголок				2	0,59кг
20		2	КБ3-011	Панель	1				2,3 кг
			-01	Панель		1			4,1 кг
			-02	Панель			1		5 кг
			-03	Панель				1	6,4кг
12		3	КБ3-012	Уголок	1				0,18кг
			-01	Уголок		1			0,32кг
			-02	Уголок			1		0,38кг
			-03	Уголок				1	0,46кг

Изм.	Лист	№ документа	Подпись	Дата	КТ3-010	Лист 3

Формат 11

Инв. № подл. | Подпись и дата | Взам. инв. № | Инв. № дубл. | Подпись и дата

Формат	Зона	Позиц.	Обозначение	Наименование	Кол. на исполн. КТ3-010- —	01	02	03	04	05	06	07	Примечание
22		2	КБ3-011	Панель	1				1				2,3кг
			-01	Панель		1				1			4,1кг
			-02	Панель			1				1		5 кг
			-03	Панель				1				1	6,4кг
12		3	КБ3-012	Уголок	1				1				0,18кг
			-01	Уголок		1				1			0,32кг
			-02	Уголок			1				1		0,38кг
			-03	Уголок				1				1	0,46кг
12		4	КБ3-013	Уголок	1				1				0,18кг
			-01	Уголок		1				1			0,32кг
			-02	Уголок			1				1		0,38кг
			-03	Уголок				1				1	0,46кг
12		5	КТ2-011	Ребро	1	1	1	1					1,7кг
			-01	Ребро					1	1	1	1	2 кг
11		6	КТ2-012	Ребро	2	2	2	2	2	2	2	2	0,11кг

7583/I 83

Изм.	Лист	№ документа	Подпись	Дата	КТ3-010	Лист 2

Формат 11

Инв. № подл. | Подпись и дата | Взамен инв. № | Инв. № дубл. | Подпись и дата

Формат	Зона	Позиц.	Обозначение	Наименование	Кол. на исполн. КТ3-010- 08	09	10	11	Примечание
12		4	КБ3-013	Уголок	1				0,18кг
			-01	Уголок		1			0,32кг
			-02	Уголок			1		0,38кг
			-03	Уголок				1	0,46кг
12		5	КТ2-011-02	Ребро	1	1	1	1	2,4кг
11		6	КТ2-012	Ребро	2	2	2	2	0,11кг

Изм.	Лист	№ документа	Подпись	Дата	КТ3-010	Лист 4

Формат 11

КТ3-010СБ

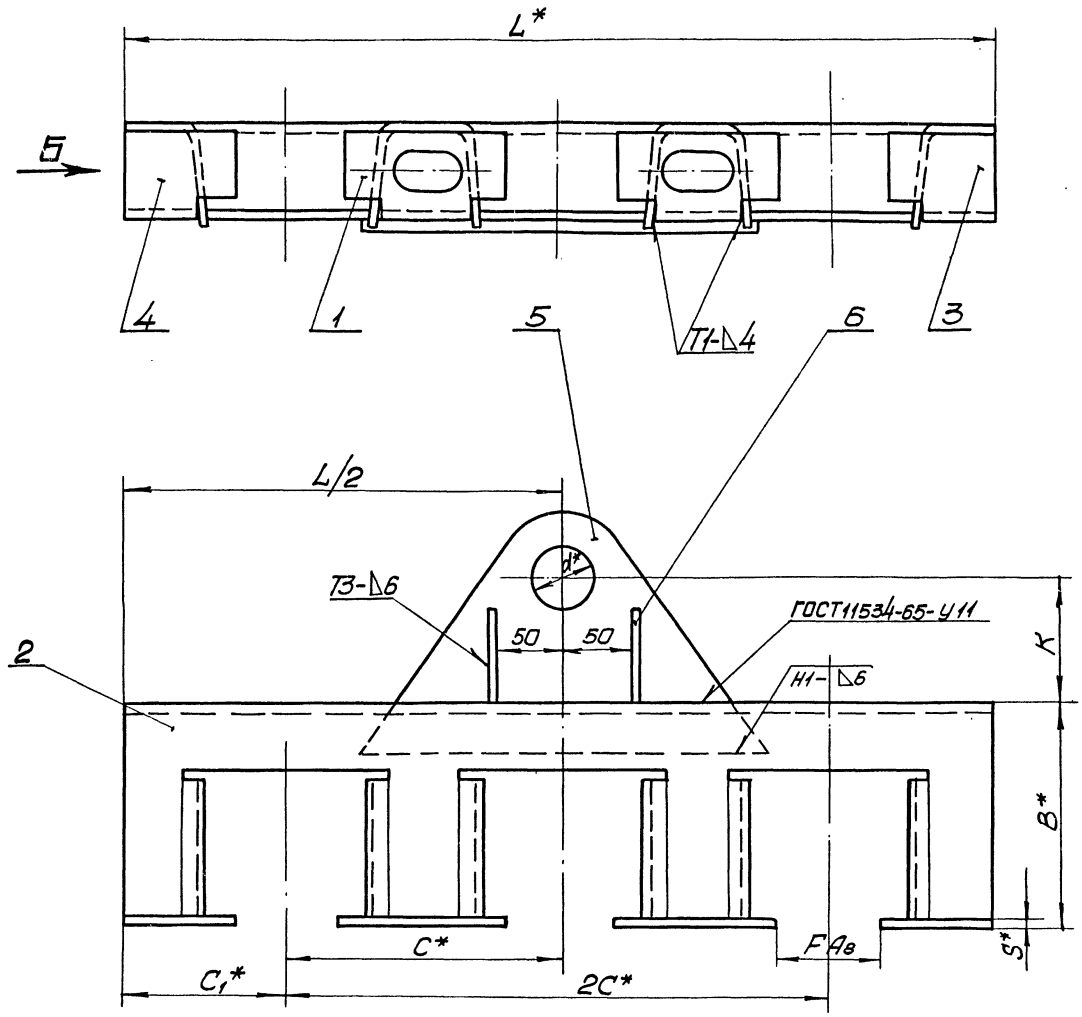

Вид Б

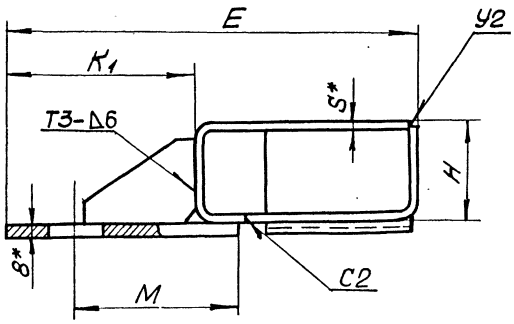

Обозначение	Размеры, мм												Масса, кг
	K	C	C1	H	B	L	F	K1	M	S	E	d	
КТ3-010	130	140	90	42	85	460	40	170	145	5	255	33	5,1
-01		165	105	54	106	540	60			6	276		7,6
-02		180	110	60	126	580	70				296		8,8
-03		200	120	70	146	640	84				316		10,7
-04	160	140	90	42	85	460	40	200	175	5	285	33	5,4
-05		165	105	54	106	540	60			6	306		7,9
-06		180	110	60	126	580	70				326		9,1
-07		200	120	70	146	640	84				346		11
-08	190	140	90	42	85	460	40	230	205	5	315	39	5,8
-09		165	105	54	106	540	60			6	335		8,3
-10		180	110	60	126	580	70				356		9,5
-11		200	120	70	146	640	84				376		11,4

1. Сварные швы выполнить по ГОСТ 5264-69, кроме мест указанных особо.
2. Сварку произвести электродами типа Э42 ГОСТ 9467-75.
3. Антикоррозионное покрытие: эмаль ХВ-1100 ГОСТ 6993-70 черная, 3÷5 слоев по двум слоям грунта или цинкование толщ. 30мкм.
4. * Размеры для справок.

7583/I 34

Изм.	Лист	№ докумен.	Подпись	Дата
Разраб.		Рускина		
Проверил		Ткаченко		
Руковод.		Хаток		
Н. контр.		Ткаченко		
Утвердил		Городичевский		

КТ3-010СБ

Панель

Сборочный чертеж

Литера	Масса	Масштаб
	см. табл.	—
Лист	Листов 1	

Южгипрошахт г. Харьков КО

Формат А2

Инв. № подл. | Подпись и дата | Взам. инв. № | Инв. № дубл. | Подпись и дата

Инв. № подл. | Подпись и дата | Взам. инв. № | Инв. № дубл. | Подпись и дата

Формат	Зона	Позиц.	Обозначение	Наименование	Кол. на исполн. КР2-000- —	01	02	03	04	05	06	07	Примечание
				Документация									
22			КР2-000СБ	Сборочный чертеж	×	×	×	×	×	×	×	×	
				Сборочные единицы									
11		1	КР2-010	Панель	1								3,88 кг
			— 01	Панель		1							5,57 кг
			— 02	Панель			1						7,13 кг
			— 03	Панель				1					8,53 кг
			— 04	Панель					1				3,92 кг
			— 05	Панель						1			5,6 кг

Литер	Шифр	КР2-1	КР2-2	КР2-3	КР2-4	КР2-5	КР2-6	КР2-7	КР2-8

Исполнения 08...011 — см. листы 3, 4.

Изм.	Лист	№ документа	Подпись	Дата	КР2-000			
Разработ.		Рискина			Кронштейн КР2	Литера	Лист 1	Листов 4
Проверил		Ткаченко				Южгипрошахт г. Харьков		КО
Руководит.		Хаток						
Н. контр.		Ткаченко						
Утвердил		Бородичевский						

Формат 11

Инв. № подл. | Подпись и дата | Взам. инв. № | Инв. № дубл. | Подпись и дата

Формат	Зона	Позиц.	Обозначение	Наименование	Кол. на исполнен. КР2-000- 08	09	10	11	Примечание
				Документация					
22			КР2-000СБ	Сборочный чертеж	×	×	×	×	
				Сборочные единицы					
11		1	КР2-010-08	Панель	1				4,02 кг
			-09	Панель		1			5,72 кг
			-10	Панель			1		7,33 кг
			-11	Панель				1	8,74 кг
				Детали					
12		2	КБ2-001	Клица	4				0,11 кг
			-01	Клица		4			0,26 кг

Литер	Шифр	КР2-9	КР2-10	КР2-11	КР2-12

Изм.	Лист	№ документа	Подпись	Дата	КР2-000	Лист 3

Формат 11

Инв. № подл. | Подпись и дата | Взамен инв. № | Инв. № дубл. | Подпись и дата

Формат	Зона	Позиц.	Обозначение	Наименование	Кол. на исполн. КР2-000- —	01	02	03	04	05	06	07	Примечание
		1	КР2-010-06	Панель							1		7,17 кг
			-07	Панель								1	8,57 кг
				Детали									
12		2	КБ2-001	Клица	4				4				0,11 кг
			-01	Клица		4				4			0,26 кг
			-02	Клица			4				4		0,46 кг
			-03	Клица				4				4	0,76 кг
				Стандартные изделия									
		3		Болт М16х25.66.019фос. ГОСТ 7796-70	2	2	2	2	2	2	2	2	0,066 кг

7583/I 35

Изм.	Лист	№ документа	Подпись	Дата	КР2-000	Лист 2

Формат 11

Инв. № подл. | Подпись и дата | Взам. инв. № | Инв. № дубл. | Подпись и дата

Формат	Зона	Позиц.	Обозначение	Наименование	Кол. на исполн. КР2-000- 08	09	10	11	Примечание
		2	КБ2-001-02	Клица			4		0,46 кг
			-03	Клица				4	0,76 кг
				Стандартные изделия					
		3		Болт М16х25.66.019фос. ГОСТ 7796-70	2	2	2	2	0,066 кг

Изм.	Лист	№ документа	Подпись	Дата	КР2-000	Лист 4

Формат 11

35

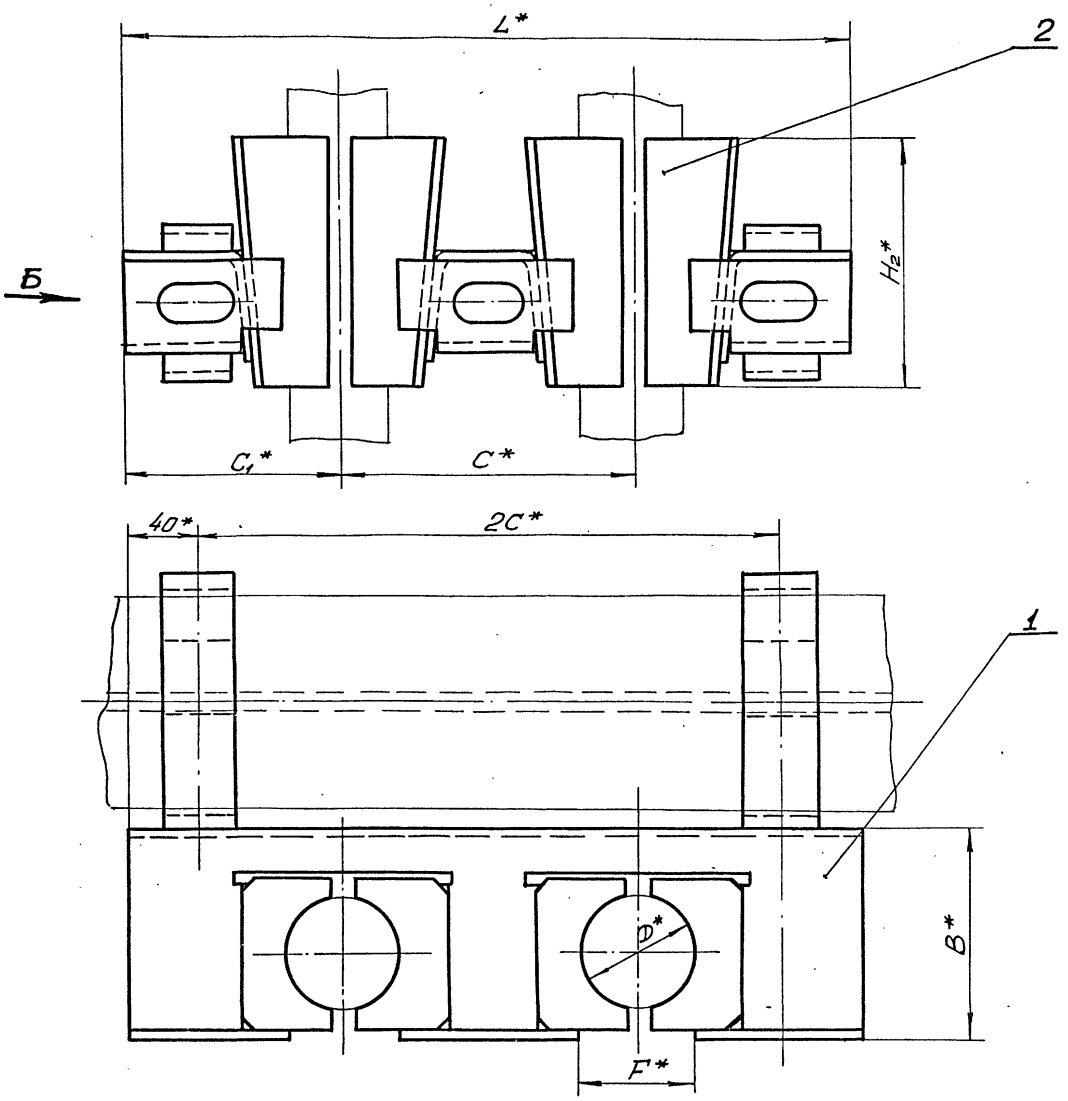

Вид Б

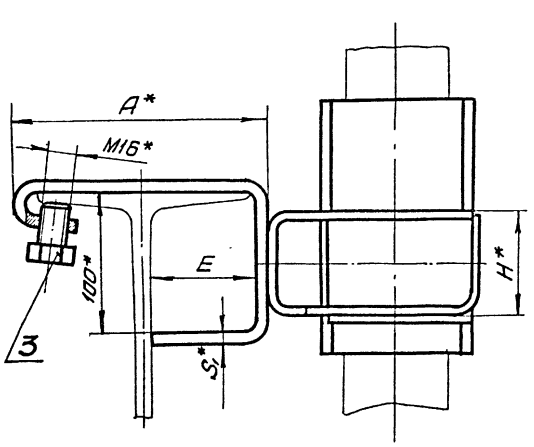

Обозначение	Шифр	№№ двутавра	Размеры, мм											Масса, кг
			D	C	C_1	H	H_2	B	L	F	A	E	S,	
КР2-000	КР2-1	20,	от 20 до 35	140	110	42	100	85	360	40	144	62	6	4,45
-01	КР2-2	22,	свыше 35 до 50	165	122,5	54	120	106	410	60				6,74
-02	КР2-3	22С, 24,	свыше 50 до 60	180	130	60	150	126	440	70	148		8	9,1
-03	КР2-4	24М,	свыше 60 до 72	200	140	70	170	146	480	84				11,7
-04	КР2-5	27,	от 20 до 35	140	110	42	100	85	360	40	158	68	6	4,49
-05	КР2-6	27С,	свыше 35 до 50	165	122,5	54	120	106	410	60				6,77
-06	КР2-7	30М,	свыше 50 до 60	180	130	60	150	126	440	70	162		8	9,14
-07	КР2-8	36М,	свыше 60 до 72	200	140	70	170	146	480	84				11,74
-08	КР2-9	36,	от 20 до 35	140	110	42	100	85	360	40	184	80	6	4,59
-09	КР2-10	36С,	свыше 35 до 50	165	122,5	54	120	106	410	60				6,89
-10	КР2-11	40	свыше 50 до 60	180	130	60	150	126	440	70	188		8	9,3
-11	КР2-12		свыше 60 до 72	200	140	70	170	146	480	84				11,91

1. Общие технические условия на изготовление по ОСТ24.070.01.
2.* Размеры для справок.

7583/I 36

КР2-000СБ

Кронштейн КР2
Сборочный чертеж

Изм.	Лист	№ документа	Подпись	Дата
Разраб.		Рискина		
Провери.		Ткаченко		
Руковод.		Каток		
Н. контр.		Ткаченко		
Утвердил		Бородичевский		

Литера	Масса	Масштаб
	См. табл.	—
Лист	Листов 1	

Южгипрошахт г. Харьков КО

Формат 22

Инв. № подл. | Подпись и дата | Взам. инв. № | Инв. № дубл. | Подпись и дата

Инв. № подл. | Подпись и дата | Взам. инв. № | Инв. № дубл. | Подпись и дата

Формат	Зона	Позиц.	Обозначение	Наименование	Кол. на исполн. КР2-010- —	01	02	03	04	05	06	07	Примечание
				Документация									
22			КР2-010СБ	Сборочный чертеж	×	×	×	×	×	×	×	×	
				Детали									
22		1	КБ2-011	Панель	1				1				1,8 кг
			-01	Панель		1				1			3 кг
			-02	Панель			1				1		3,8 кг
			-03	Панель				1				1	4,8 кг
12		2	КБ2-012	Уголок	1				1				0,2 кг
			-01	Уголок		1				1			0,35 кг
			-02	Уголок			1				1		0,46 кг

Литер | Шифр

Исполнения 08... 11 — см. листы 3, 4.

Изм.	Лист	№ документ	Подпись	Дата
Разработ.		Рискина		
Проверил		Ткаченко		
Руководил		Хаток		
Н. контр.		Ткаченко		
Утвердил		Бердичевский		

КР2-010

Панель

Литера | Лист 1 | Листов 4

Южгипрошахт г. Харьков | КО

Формат 11

Инв. № подл. | Подпись и дата | Взам. инв. № | Инв. № дубл. | Подпись и дата

Формат	Зона	Позиц.	Обозначение	Наименование	Кол. на исполнен. КР2-010- 08	09	10	11	Примечание
				Документация					
22			КР2-010	Сборочный чертеж	×	×	×	×	
				Детали					
22		1	КБ2-011	Панель	1				1,8 кг
			-01	Панель		1			3 кг
			-02	Панель			1		3,8 кг
			-03	Панель				1	4,8 кг
12		2	КБ2-012	Уголок	1				0,2 кг
			-01	Уголок		1			0,35 кг
			-02	Уголок			1		0,46 кг
			-03	Уголок				1	0,59 кг

Литер | Шифр

Изм.	Лист	№ документ	Подпись	Дата

КР2-010

Лист 3

Формат 11

Инв. № подл. | Подпись и дата | Взамен инв. № | Инв. № дубл. | Подпись и дата

Формат	Зона	Позиц.	Обозначение	Наименование	Кол. на исполн. КР2-010- —	01	02	03	04	05	06	07	Примечание
		2	КБ2-012-03	Уголок				1				1	0,59 кг
12		3	КБ2-013	Уголок	1				1				0,24 кг
			-01	Уголок		1				1			0,4 кг
			-02	Уголок			1				1		0,5 кг
			-03	Уголок				1				1	0,63 кг
12		4	КБ2-014	Уголок	1				1				0,24 кг
			-01	Уголок		1				1			0,4 кг
			-02	Уголок			1				1		0,5 кг
			-03	Уголок				1				1	0,63 кг
12		5	КР2-011	Скоба	2	2							0,68 кг
			-01	Скоба			2	2					0,9 кг
			-02	Скоба					2	2			0,7 кг
			-03	Скоба							2	2	0,92 кг

7583/I 37

Изм.	Лист	№ документ	Подпись	Дата

КР2-010

Лист 2

Формат 11

Инв. № подл. | Подпись и дата | Взам. инв. № | Инв. № дубл. | Подпись и дата

Формат	Зона	Позиц.	Обозначение	Наименование	Кол. на исполн. КР2-010- 08	09	10	11	Примечание
12		3	КБ2-013	Уголок	1				0,24 кг
			-01	Уголок		1			0,4 кг
			-02	Уголок			1		0,5 кг
			-03	Уголок				1	0,63 кг
12		4	КБ2-014	Уголок	1				0,24 кг
			-01	Уголок		1			0,4 кг
			-02	Уголок			1		0,5 кг
			-03	Уголок				1	0,63 кг
12		5	КР2-011-04	Скоба	2	2			0,75 кг
			-05	Скоба			2	2	1,0 кг

Изм.	Лист	№ документ	Подпись	Дата

КР2-010

Лист 4

Формат 11

КР2-010СБ

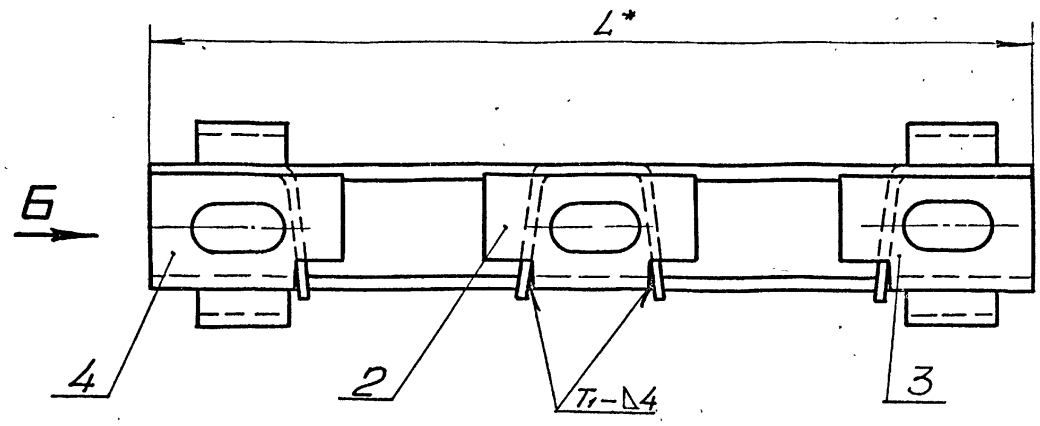

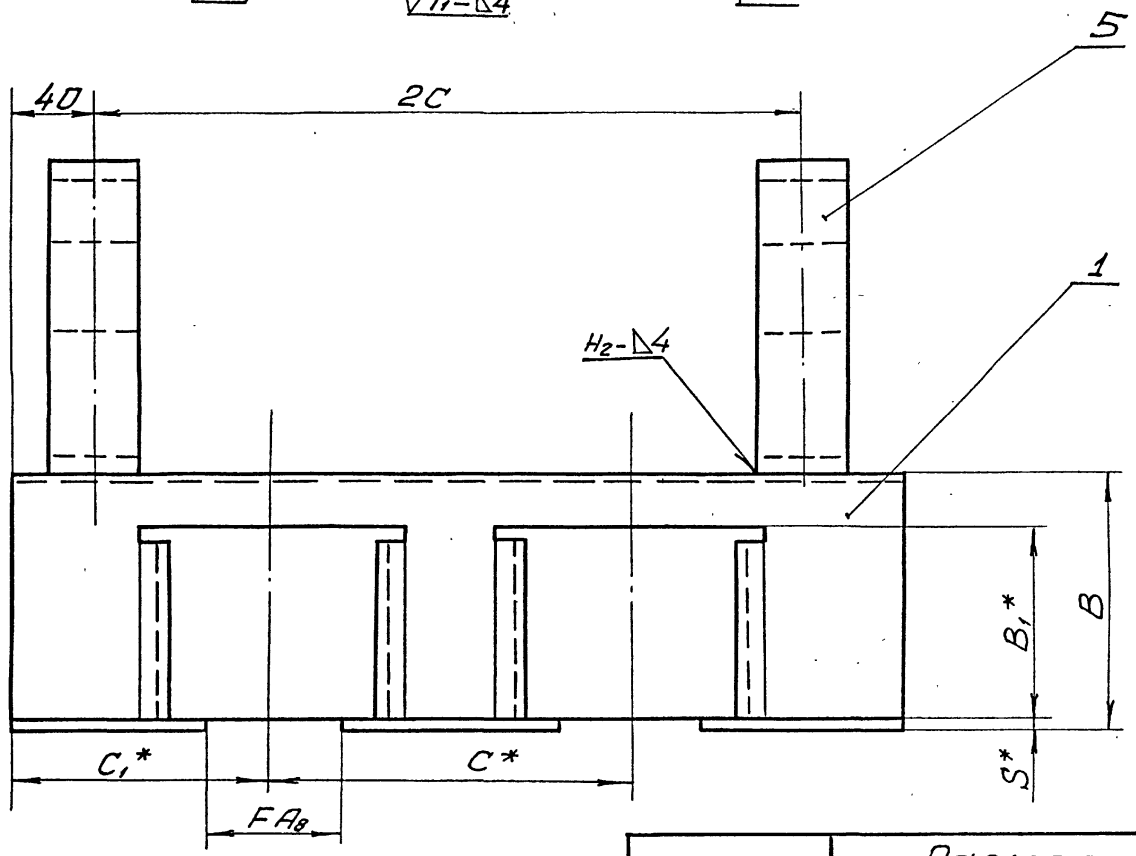

Вид Б

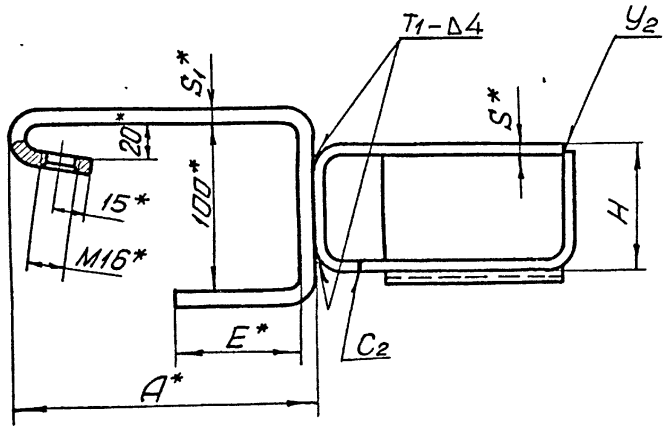

Обозначение	Размеры, мм											Масса, кг
	C	C_1	L	F	B	B_1	H	S	A	E	S_1	
КР2-010	140	110	360	40	85	50	42	5	144	62	6	3,88
-01	165	1225	410	60	106	70	54					5,57
-02	180	130	440	70	126	90	60	6	148		8	7,13
-03	200	140	480	84	146	110	70					8,53
-04	140	110	360	40	85	50	42	5	158	68	6	3,92
-05	165	1225	410	60	106	70	54					5,6
-06	180	130	440	70	126	90	60	6	162		8	7,17
-07	200	140	480	84	146	110	70					8,57
-08	140	110	360	40	85	50	42	5	184	80	6	4,02
-09	165	1225	410	60	106	70	54					5,72
-10	180	130	440	70	126	90	60	6	188		8	7,33
-11	200	140	480	84	146	110	70					8,74

1. Сварные швы выполнить по ГОСТ5264-69.
2. Сварку произвести электродами типа Э42 ГОСТ9467-75.
3. Антикоррозионное покрытие: эмаль ХВ-1100 ГОСТ6993-70 черная, 3÷5 слоев по двум слоям грунта или цинкование толщ. 50мкм.
4. * Размеры для справок.

7583/I 38

Изм.	Лист	№ докумен.	Подпись	Дата
Разраб.		Рискина		
Проверил		Ткаченко		
Руковод		Коток		
Н. контр		Ткаченко		
Утвердил		Бердичевский		

КР2-010СБ

Панель

Сборочный чертеж

Литера	Масса	Масштаб
	См. табл.	—
Лист	Листов 1	

Южгипрошахт г. Харьков КО

Формат 22 1

Инв. № подл. | Подпись и дата | Взам. инв. № | Инв. № дубл. | Подпись и дата

ЗТ-011

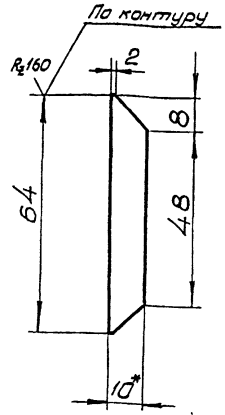

1. Предельные отклонение размеров по $СМ_8$.
2. * Размеры для справок.

Изм.	Лист	№ документ.	Подпись	Дата
Разработ.		Левина		
Проверил		Ткаченко		
Н. контр.		Ткаченко		
Утвердил		Каток		

ЗТ-011

Отбойник

Литера	Масса	Масштаб
	0,02	1:1

Лист | Листов 1

Лист 54 ГОСТ 19903-74 / Вст3кп2 ГОСТ 14637-69

Южгипрошахт г. Харьков КО

Формат 11

Инв. № подл. | Подпись и дата | Взам. инв. № | Инв. № дубл. | Подпись и дата

Изм.	Лист	№ документ.	Подпись	Дата
Разработ.				
Проверил				
Н. контр.				
Утвердил				

Литера	Масса	Масштаб

Лист | Листов

Южгипрошахт г. Харьков КО

Формат 11

КР2-011

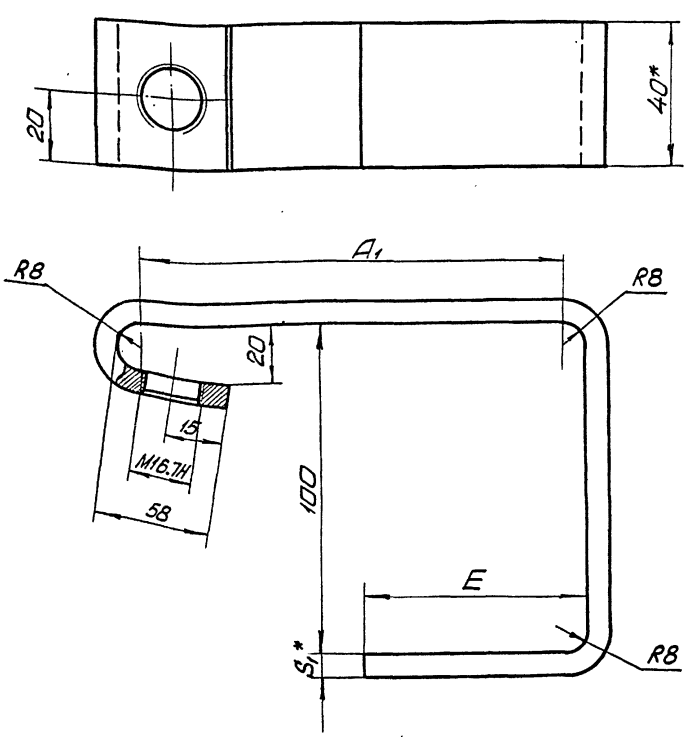

Обозначение	Размеры, мм A	E	S_1	Масса, кг
КР2-011	116	62	6	0,68
-01			8	0,9
-02	130	68	6	0,7
-03			8	0,92
-04	156	80	6	0,75
-05			8	1,0

1. Предельные отклонения размеров по $СМ_8$.
2. Шероховатость поверхностей реза R_z160.
3. * Размеры для справок.

7583/I 39

Изм.	Лист	№ документ.	Подпись	Дата
Разработ.		Рискина		
Проверил		Ткаченко		
Н. контр.		Ткаченко		
Утвердил		Каток		

КР2-011

Скоба

Полоса ГОСТ 103-76 / Вст3кп2 ГОСТ 535-58

Литера	Масса	Масштаб
	См. табл.	-

Лист | Листов 1

Южгипрошахт г. Харьков КО

Формат 12

Инв. № подл. | Подпись и дата | Взам. инв. № | Инв. № дубл. | Подпись и дата

Инв. № подл. | Подпись и дата | Взам. инв. № | Инв. № дубл. | Подпись и дата

Формат	Зона	Позиц.	Обозначение	Наименование	Кол. на исполн. КРЗ-000- —	01	02	03	04	05	06	07	Примечание
				Документация									
22			КРЗ-000СБ	Сборочный чертеж	×	×	×	×	×	×	×	×	
				Сборочные единицы									
11		1	КРЗ-010	Панель	1								4,46кг
			-01	Панель		1							6,87кг
			-02	Панель			1						8,56кг
			-03	Панель				1					10,4 кг
			-04	Панель					1				4,6кг
			-05	Панель						1			6,92кг

Литер

Шифр	1	2	3	4	5	6	7	8
	КРЗ-1	КРЗ-2	КРЗ-3	КРЗ-4	КРЗ-5	КРЗ-6	КРЗ-7	КРЗ-8

Исполнения 08...11 — см. листы 3, 4

Изм.	Лист	№ документ	Подпись	Дата
Разработал		Рискина		
Проверил		Ткаченко		
Руководил		Коток		
Н. контр.		Ткаченко		
Утвердил		Вербичевский		

КРЗ-000

Кронштейн КРЗ

Литера	Лист	Листов
	1	4

Южгипрошахт г. Харьков КО

Формат 11

Инв. № подл. | Подпись и дата | Взам. инв. № | Инв. № дубл. | Подпись и дата

Формат	Зона	Позиц.	Обозначение	Наименование	Кол. на исполнен. КРЗ-000- 08	09	10	11	Примечание
				Документация					
22			КРЗ-000СБ	Сборочный чертеж	×	×	×	×	
				Сборочные единицы					
11		1	КРЗ-010-08	Панель	1				4,6кг
			-09	Панель		1			7 кг
			-10	Панель			1		8,76кг
			-11	Панель				1	10,6кг
				Детали					
12		2	КБ2-001	Клица	6				0,11кг
			-01	Клица		6			0,26кг

Литер

Шифр	9	10	11	12
	КРЗ-9	КРЗ-10	КРЗ-11	КРЗ-12

КРЗ-000

Лист 3

Инв. № подл. | Подпись и дата | Взамен инв. № | Инв. № дубл. | Подпись и дата

Формат	Зона	Позиц.	Обозначение	Наименование	Кол. на исполн. КРЗ-000- —	01	02	03	04	05	06	07	Примечание
		1	КРЗ-010-06	Панель							1		8,6кг
			-07	Панель								1	10,44кг
				Детали									
12		2	КБ2-001	Клица	6				6				0,11кг
			-01	Клица		6				6			0,26кг
			-02	Клица			6				6		0,46кг
			-03	Клица				6				6	0,76кг
				Стандартные изделия									
		3		Болт М16х25.66.019фос.									
				ГОСТ7796-70	2	2	2	2	2	2	2	2	0,066кг

7583/I 8

КРЗ-000

Лист 2

Инв. № подл. | Подпись и дата | Взам. инв. № | Инв. № дубл. | Подпись и дата

Формат	Зона	Позиц.	Обозначение	Наименование	Кол. на исполн. КРЗ-000- 08	09	10	11	Примечание
		2	КБ2-001-02	Клица			6		0,46кг
			-03	Клица				6	0,76кг
				Стандартные изделия					
		3		Болт М16х25.66.019фос.					
				ГОСТ7796-70	2	2	2	2	0,066кг

КРЗ-000

Лист 4

40

КРЗ-000СБ

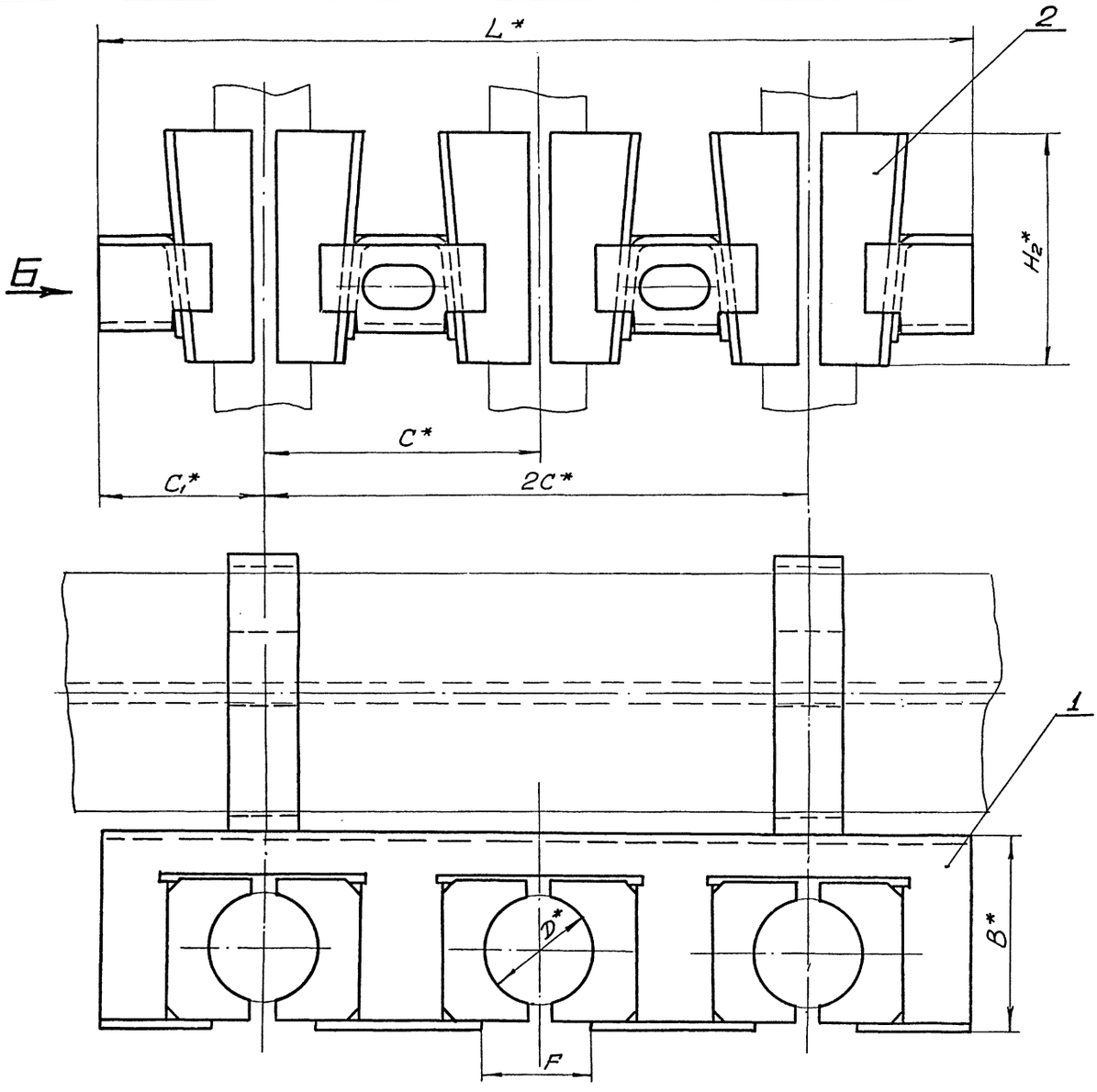

Вид Б

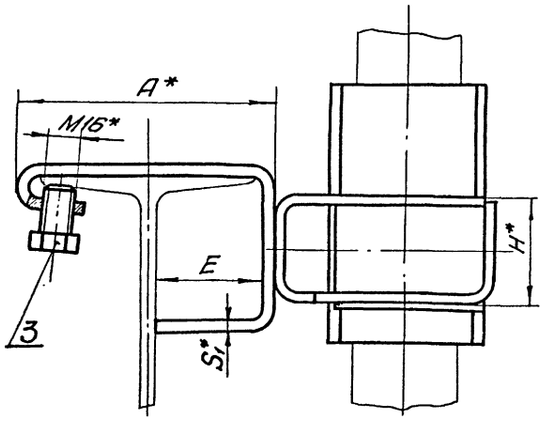

Обозначение	Шифр	№ двутавра	Размеры, мм										Масса, кг
			D	C	C1	H	H2	B	L	F	A	E	S1	
КРЗ-000	КРЗ-1	20, 22, 22С, 24, 24М,	от 20 до 35	140	90	42	100	85	460	40	144	62	6	5,25
-01	КРЗ-2		свыше 35 до 50	165	105	54	120	106	540	60				8,56
-02	КРЗ-3		свыше 50 до 60	180	110	60	150	126	580	70	148		8	11,45
-03	КРЗ-4		свыше 60 до 72	200	120	70	170	146	640	84				15,09
-04	КРЗ-5	27, 27С, 30М, 36М,	от 20 до 35	140	90	42	100	85	460	40	158	68	6	5,29
-05	КРЗ-6		свыше 35 до 50	165	105	54	120	106	540	60				8,61
-06	КРЗ-7		свыше 50 до 60	180	110	60	150	126	580	70	162		8	11,49
-07	КРЗ-8		свыше 60 до 72	200	120	70	170	146	640	84				15,13
-08	КРЗ-9	36, 36С, 40	от 20 до 35	140	90	42	100	85	460	40	184	80	6	5,39
-09	КРЗ-10		свыше 35 до 50	165	105	54	120	106	540	60				8,69
-10	КРЗ-11		свыше 50 до 60	180	110	60	150	126	580	70	188		8	11,65
-11	КРЗ-12		свыше 60 до 72	200	120	70	170	146	640	84				15,29

1. Общие технические условия на изготовление по ОСТ 24.070.01.
2.* Размеры для справок.

7583/I 41

КРЗ-000СБ

Изм	Лист	№ документа	Подпись	Дата
Разраб.		Рискина		
Проверил		Ткаченко		
Руковод.		Каток		
Н. контр.		Ткаченко		
Утвердил		Бердичевский		

Кронштейн КРЗ
Сборочный чертеж

Литера	Масса	Масштаб
	См. табл.	—
Лист	Листов 1	

Южгипрошахт
г. Харьков
КО

Инв. № подл. | Подпись и дата | Взам. инв. № | Инв. № дубл. | Подпись и дата

Инв. № подл. | Подпись и дата | Взам. инв. № | Инв. № дубл. | Подпись и дата

Формат	Зона	Позиц.	Обозначение	Наименование	Кол. на исполн. КР3-010- —	01	02	03	04	05	06	07	Примечание
				Документация									
22			КР3-010СБ	Сборочный чертеж	×	×	×	×	×	×	×	×	
				Детали									
12		1	КБ2-012	Уголок	2				2				0,2 кг
			— 01	Уголок		2				2			0,35кг
			— 02	Уголок			2				2		0,46кг
			— 03	Уголок				2				2	0,59кг
22		2	КБ3-011	Панель	1				1				2,3 кг
			— 01	Панель		1				1			4,1 кг
			— 02	Панель			1				1		5 кг

Литера | Шифр

Исполнения 08... 11— см. листы 3,4.

Изм.	Лист	№ документ.	Подпись	Дата
Разраб.		Рускина		
Провер.		Ткаченко		
Руковод.		Коток		
Н. контр.		Ткаченко		
Утвердил		Бердичевский		

КР3-010

Панель

Литера | Лист 1 | Листов 4

Южгипрошахт г. Харьков КО

Формат 11

Инв. № подл. | Подпись и дата | Взамен инв. № | Инв. № дубл. | Подпись и дата

Формат	Зона	Позиц.	Обозначение	Наименование	Кол. на исполн. КР3-010- 08	09	10	11	Примечание
				Документация					
22			КР3-010СБ	Сборочный чертеж	×	×	×	×	
				Детали					
12		1	КБ2-012	Уголок	2				0,2кг
			— 01	Уголок		2			0,35кг
			— 02	Уголок			2		0,46кг
			— 03	Уголок				2	0,59кг
22		2	КБ3-011	Панель	1				2,3 кг
			— 01	Панель		1			4,1 кг
			— 02	Панель			1		5 кг
			— 03	Панель				1	6,4кг
12		3	КБ3-012	Уголок	1				0,18кг
			— 01	Уголок		1			0,32кг
			— 02	Уголок			1		0,38кг
			— 03	Уголок				1	0,46кг
12		4	КБ3-013	Уголок	1				0,18кг
			— 01	Уголок		1			0,32кг
			— 02	Уголок			1		0,38кг

КР3-010

Лист 3

Формат 11

Инв. № подл. | Подпись и дата | Взам. инв. № | Инв. № дубл. | Подпись и дата

Формат	Зона	Позиц.	Обозначение	Наименование	Кол. на исполн. КР3-010- —	01	02	03	04	05	06	07	Примечание
		2	КБ3-011-03	Панель				1				1	6,4кг
12		3	КБ3-012	Уголок	1				1				0,18кг
			— 01	Уголок		1				1			0,32кг
			— 02	Уголок			1				1		0,38кг
			— 03	Уголок				1				1	0,46кг
12		4	КБ3-013	Уголок	1				1				0,18кг
			— 01	Уголок		1				1			0,32кг
			— 02	Уголок			1				1		0,38кг
			— 03	Уголок				1				1	0,46кг
12		5	КР2-011	Скоба	2	2							0,68кг
			—01	Скоба			2	2					0,9 кг
			— 02	Скоба					2	2			0,7 кг
			— 03	Скоба							2	2	0,92кг

7583/I

КР3-010

Лист 2

Формат 11

Инв. № подл. | Подпись и дата | Взамен. инв. № | Инв. № дубл. | Подпись и дата

Формат	Зона	Позиц.	Обозначение	Наименование	Кол. на исполн. КР3-010- 08	09	10	11	Примечание
		4	КБ3-013-03	Уголок				1	0,46кг
12		5	КР2-011-04	Скоба	2	2			0,75
			—05	Скоба			2	2	1,0кг

КР3-010

Лист 4

Формат 11

КРЗ-010 СБ

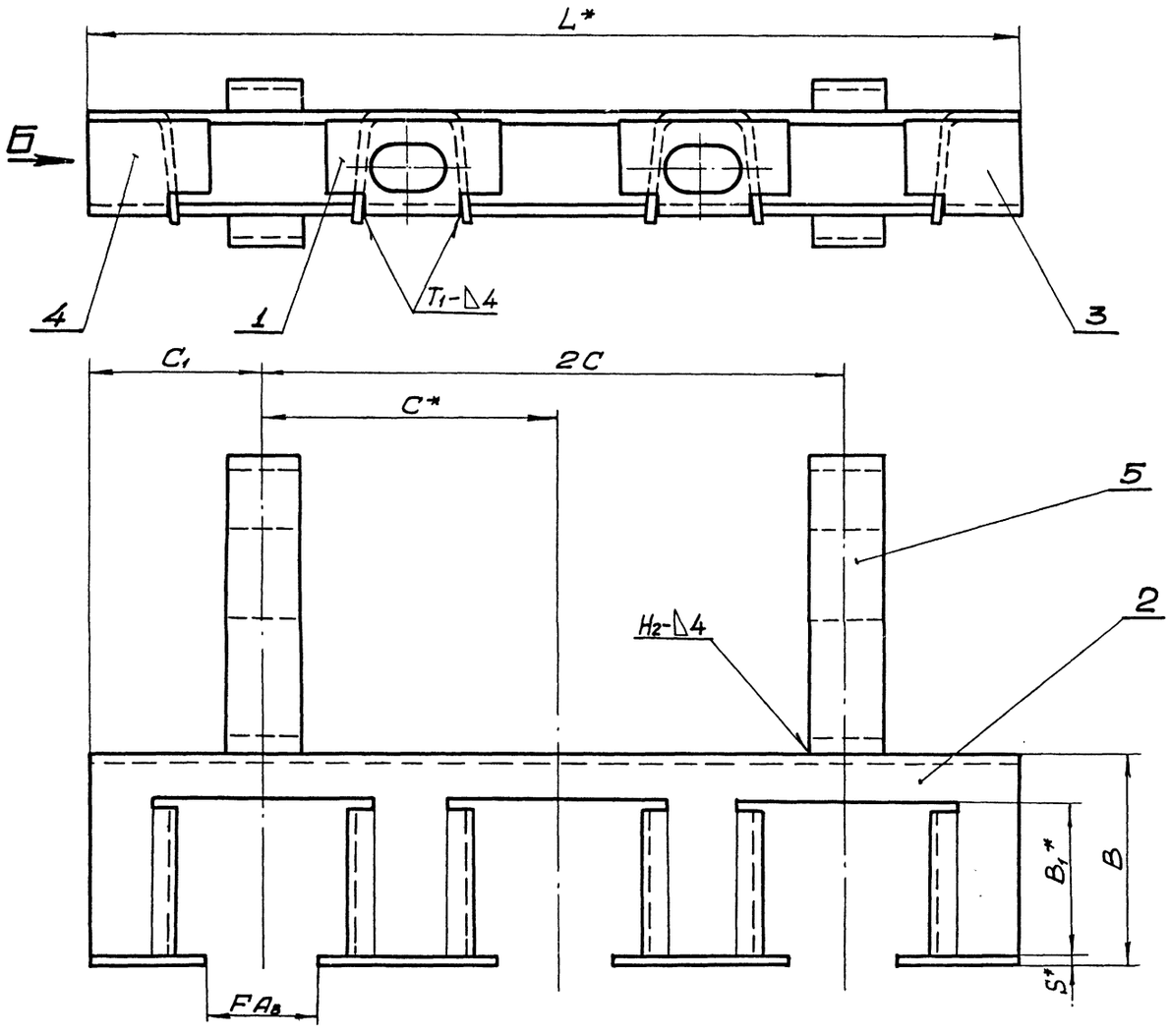

Вид Б

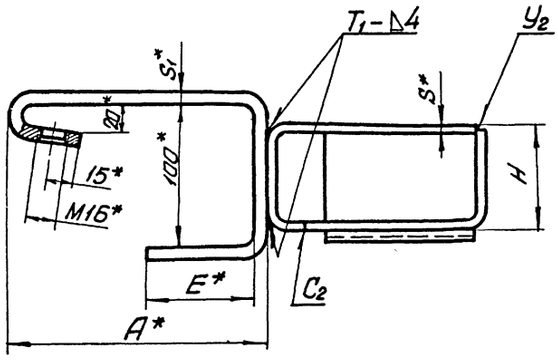

Обозначение	Размеры, мм											Масса, кг
	C	C1	L	F	B	B1	H	S	A	E	S1	
КРЗ-010	140	90	460	40	85	50	42	5	144	62	6	4,46
-01	165	105	540	60	106	70	54	6	148	62	8	6,87
-02	180	110	580	70	126	90	60	6	148	62	8	8,56
-03	200	120	640	84	146	110	70	6	148	62	8	10,4
-04	140	90	460	40	85	50	42	5	156	68	6	4,5
-05	165	105	540	60	106	70	54	6	162	68	6	6,92
-06	180	110	580	70	126	90	60	6	162	68	8	8,6
-07	200	120	640	84	146	110	70	6	162	68	8	10,44
-08	140	90	460	40	85	50	42	5	184	80	6	4,6
-09	165	105	540	60	106	70	54	6	188	80	6	7
-10	180	110	580	70	126	90	60	6	188	80	8	8,76
-11	200	120	640	84	146	110	70	6	188	80	8	10,6

1. Сварные швы выполнить по ГОСТ5264-69.
2. Сварку произвести электродами типа Э42 по ГОСТ9467-75.
3. Антикоррозионное покрытие: эмаль ХВ-1100 ГОСТ6993-70 черная, 3÷5 слоев по двум слоям грунта или цинкование толщ. 50мкм
4. *Размеры для справок.

7583/I 43

Изм.	Лист	№ документ	Подпись	Дата
Разраб.		Рискина		
Проверил		Ткаченко		
Руковод.		Коток		
Н. контр.		Ткаченко		
Утвердил		Бердичевский		

КРЗ-010 СБ

Панель
Сборочный чертеж

Литера	Масса	Масштаб
	См. табл.	—

Лист | Листов 1

Южгипрошахт г. Харьков КО

Инв. № подл. | Подпись и дата | Взам. инв. № | Инв. № дубл. | Подпись и дата

Формат 22

Инв. № подл. | Подпись и дата | Взам. инв. № | Инв. № дубл. | Подпись и дата

Формат	Зона	Позиц.	Обозначение	Наименование	Кол. на исполн. КР4-000- —	01	02	03	04	05	06	07	Примечание
				Документация									
12			КР4-000СБ	Сборочный чертеж	×	×	×	×	×	×	×	×	
				Сборочные единицы									
11		1	КР4-010	Панель	1								5,27кг
			— 01	Панель		1							8,33кг
			— 02	Панель			1						10,7 кг
			— 03	Панель				1					13,1 кг
			— 04	Панель					1				5,31кг
			— 05	Панель						1			8,37кг
			— 06	Панель							1		10,63кг

Литер	Шифр	КР4-1	КР4-2	КР4-3	КР4-4	КР4-5	КР4-6	КР4-7	КР4-8

Исполнения 08... 11 — см. листы 3, 4.

Изм.	Лист	№ документ.	Подпись	Дата
Разработ.		Рискина		
Проверил		Ткаченко		
Руководит.		Коток		
Н. контрол.		Ткаченко		
Утвердил		Бердичевский		

КР4-000

Кронштейн КР4

Литера	Лист	Листов
	1	4

Южгипрошахт г. Харьков КО

Формат 11

Инв. № подл. | Подпись и дата | Взам. инв. № | Инв. № дубл. | Подпись и дата

Формат	Зона	Позиц.	Обозначение	Наименование	Кол. на исполнен. КР4-000- 08	09	10	11	Примечание
				Документация					
12			КР4-000СБ	Сборочный чертеж	×	×	×	×	
				Сборочные единицы					
11		1	КР4-010-08	Панель	1				5,41кг
			-09	Панель		1			8,47кг
			-10	Панель			1		10,79кг
			-11	Панель				1	13,27кг

Литер	Шифр	КР4-9	КР4-10	КР4-11	КР4-12

КР4-000 | Лист 3

Формат 11

Инв. № подл. | Подпись и дата | Взамен инв. № | Инв. № дубл. | Подпись и дата

Формат	Зона	Позиц.	Обозначение	Наименование	Кол. на исполн. КР4-000- —	01	02	03	04	05	06	07	Примечание
		1	КР4-010-07	Панель								1	13,1 кг
				Детали									
12		2	КБ2-001	Клица	8				8				0,11кг
			— 01	Клица		8				8			0,26кг
			— 02	Клица			8				8		0,46кг
			— 03	Клица				8				8	0,76кг
				Стандартные изделия									
		3		Болт М16х25. 66. 019фос ГОСТ7796-70	2	2	2	2	2	2	2	2	0,066

7583/I

Изм.	Лист	№ документ.	Подпись	Дата

КР4-000 | Лист 2

Формат 11

Инв. № подл. | Подпись и дата | Взам. инв. № | Инв. № дубл. | Подпись и дата

Формат	Зона	Позиц.	Обозначение	Наименование	Кол. на исполн. КР4-000 08	09	10	11	Примечание
				Детали					
12		2	КБ2-001	Клица	8				0,11кг
			-01	Клица		8			0,26кг
			-02	Клица			8		0,46кг
			-03	Клица				8	0,76кг
				Стандартные изделия					
		3		Болт М16х25. 66. 019фос ГОСТ7796-70	2	2	2	2	0,066кг

Изм.	Лист	№ документ.	Подпись	Дата

КР4-000 | Лист 4

Формат 11

КР4-000СБ

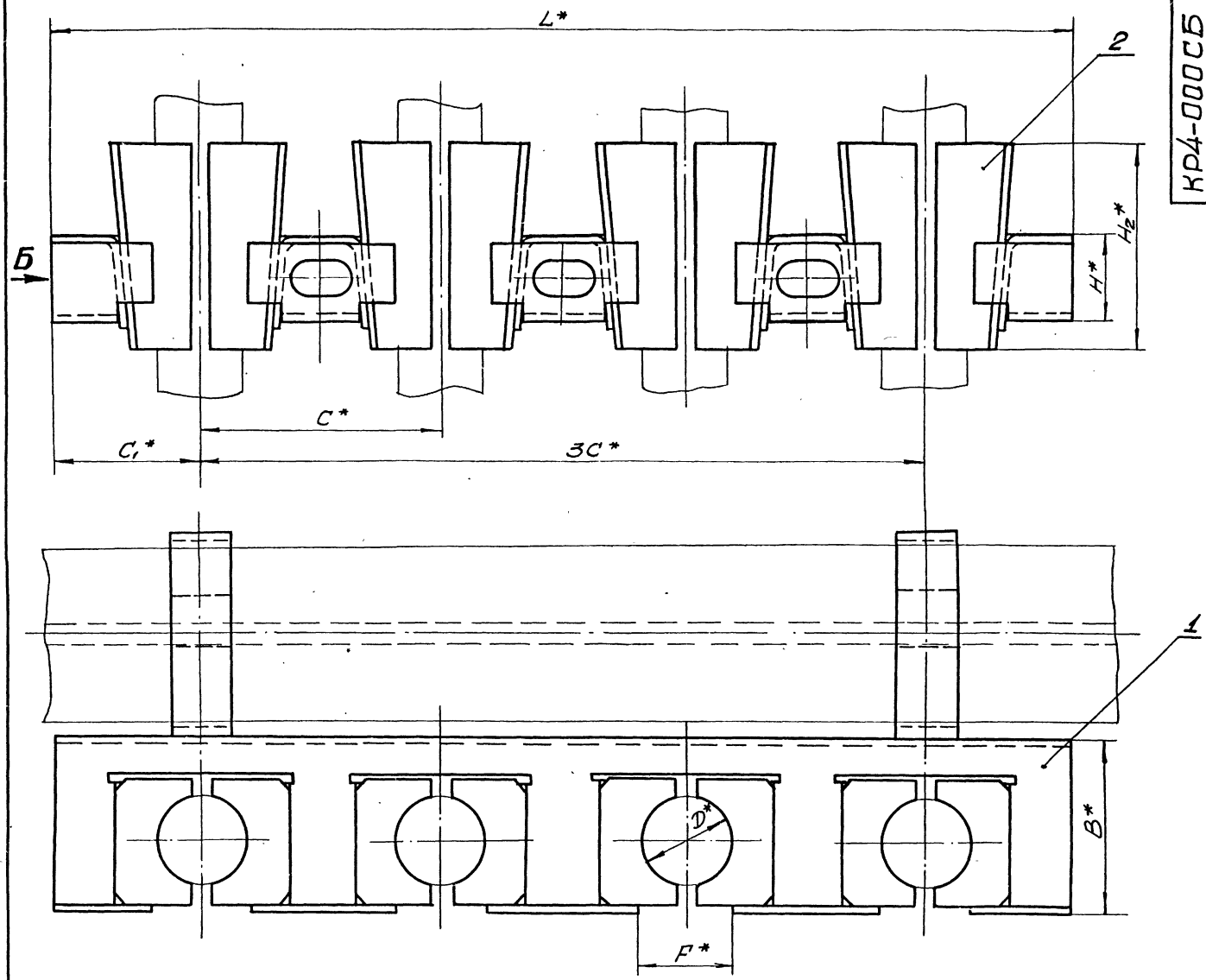

Вид Б

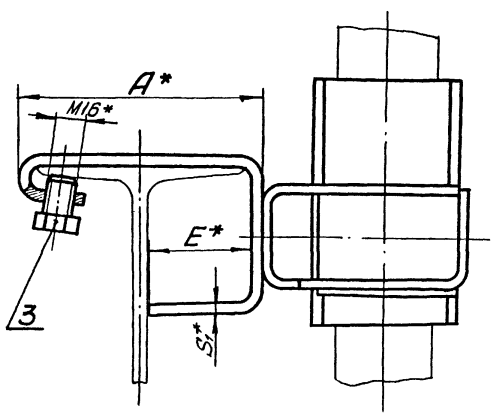

Обозначение	Шифр	N двутавра	Размеры, мм										Масса, кг
			D	C	C1	H	H2	B	L	F	A	E	S1	
КР4-000	КР4-1	20, 22, 22С, 24, 24М,	от 20 до 35	140	90	42	100	85	600	40	144	62	6	6,28
-01	КР4-2		свыше 35 до 50	165	105	54	120	106	705	60				10,54
-02	КР4-3		свыше 50 до 60	180	110	60	150	126	760	70	148		8	14,51
-03	КР4-4		свыше 60 до 72	200	120	70	170	146	840	84				19,3
-04	КР4-5	27, 27С, 30М, 36М	от 20 до 35	140	90	42	100	85	600	40	158	68	6	6,32
-05	КР4-6		свыше 35 до 50	165	105	54	120	106	705	60				10,58
-06	КР4-7		свыше 50 до 60	180	110	60	150	126	760	70	162			14,44
-07	КР4-8		свыше 60 до 72	200	120	70	170	146	840	84				19,3
-08	КР4-9	36, 36С, 40	от 20 до 35	140	90	42	100	85	600	40	184	80	6	6,42
-09	КР4-10		свыше 35 до 50	165	105	54	120	106	705	60				10,68
-10	КР4-11		свыше 50 до 60	180	110	60	150	126	760	70	188		8	14,6
-11	КР4-12		свыше 60 до 72	200	120	70	170	146	840	84				19,48

1. Общие технические условия на изготовление по ОСТ24.070.01.
2. * Размеры для справок.

7583/I 45

Изм.	Лист	№ документа	Подпись	Дата
Разраб.		Рискина		
Проверил		Ткаченко		
Руковод.		Каток		
Н. контр.		Ткаченко		
Утвердил		Бердичевский		

КР4-000 СБ

Кронштейн КР4

Сборочный чертеж

Литера	Масса	Масштаб
	См. табл.	—
Лист	Листов 1	

Южгипрошахт, г. Харьков — КО

Формат А2

Инв. № подл. | Подпись и дата | Взам. инв. № | Инв. № дубл. | Подпись и дата

Инв. № подл. | Подпись и дата | Взам. инв. № | Инв. № дубл. | Подпись и дата

Формат	Зона	Позиц.	Обозначение	Наименование	Кол. на исполн. КР4-010-										Примечание
					–	01	02	03	04	05	06	07			
				Документация											
22			КР4-010СБ	Сборочный чертеж	×	×	×	×	×	×	×	×			
				Детали											
12		1	КБ2-012	Уголок	3				3						0,2 кг
			–01	Уголок		3				3					0,35кг
			–02	Уголок			3				3				0,46кг
			–03	Уголок				3				3			0,59кг
12		2	КБ3-012	Уголок	1				1						* 0,18 кг
			–01	Уголок		1				1					0,32кг

Лит.

Шифр

Исполнения 08...11– см. листы 3, 4.

Изм.	Лист	№ документ	Подпись	Дата	КР4-010		
Разработ		Рискина			Панель	Литера	Лист 1 / Листов 4
Проверил		Ткаченко				Южгипрошахт г. Харьков	КО
Руководил		Каток					
Н.контр.		Ткаченко					
Утвердил		Бердичевский					

Формат 11

Инв. № подл. | Подпись и дата | Взам. инв. № | Инв. № дубл. | Подпись и дата

Формат	Зона	Позиц.	Обозначение	Наименование	Кол. на исполн. КР4-010-										Примечание
					08	09	10	11							
				Документация											
22			КР4-010СБ	Сборочный чертеж	×	×	×	×							
				Детали											
12		1	КБ2-012	Уголок	3										0,2 кг
			–01	Уголок		3									0,35кг
			–02	Уголок			3								0,46кг
			–03	Уголок				3							0,59кг
12		2	КБ3-012	Уголок	1										0,18кг
			–01	Уголок		1									0,32кг

Лит.

Шифр

Изм.	Лист	№ документ	Подпись	Дата	КР4-010	Лист 3

Инв. № подл. | Подпись и дата | Взам. инв. № | Инв. № дубл. | Подпись и дата

Формат	Зона	Позиц.	Обозначение	Наименование	Кол. на исполн. КР4-010-										Примечание
					–	01	02	03	04	05	06	07			
		2	КБ3-012-02	Уголок			1				1				0,38 кг
			–03	Уголок				1				1			0,46кг
12		3	КБ3-013	Уголок	1				1						0,18 кг
			–01	Уголок		1				1					0,32кг
			–02	Уголок			1				1				0,38кг
			–03	Уголок				1				1			0,46кг
22		4	КБ4-011	Панель	1				1						2,9 кг
			–01	Панель		1				1					5,2 кг
			–02	Панель			1				1				6,55кг
			–03	Панель				1				1			8,45кг
12		5	КР2-011	Скоба	2	2									0,68кг
			–01	Скоба			2	2							0,9 кг
			–02	Скоба					2	2					0,7 кг
			–03	Скоба							2	2			0,92кг

7583/I 46

Изм.	Лист	№ документ	Подпись	Дата	КР4-010	Лист 2

Инв. № подл. | Подпись и дата | Взам. инв. № | Инв. № дубл. | Подпись и дата

Формат	Зона	Позиц.	Обозначение	Наименование	Кол. на исполн. КР4-010-				Примечание
					08	09	10	11	
		2	КБ3-012-02	Уголок			1		0,38кг
			–03	Уголок				1	0,46кг
12		3	КБ3-013	Уголок	1				0,18 кг
			–01	Уголок		1			0,32кг
			–02	Уголок			1		0,38кг
			–03	Уголок				1	0,46кг
22		4	КБ4-011	Панель	1				2,9 кг
"			–01	Панель		1			5,2 кг
			–02	Панель			1		6,55кг
			–03	Панель				1	8,45кг
12		5	КР2-011-04	Скоба	2	2			0,75кг
			–05	Скоба			2	2	1 кг

Изм.	Лист	№ документ	Подпись	Дата	КР4-010	Лист 4

Формат 11

КР4-010СБ

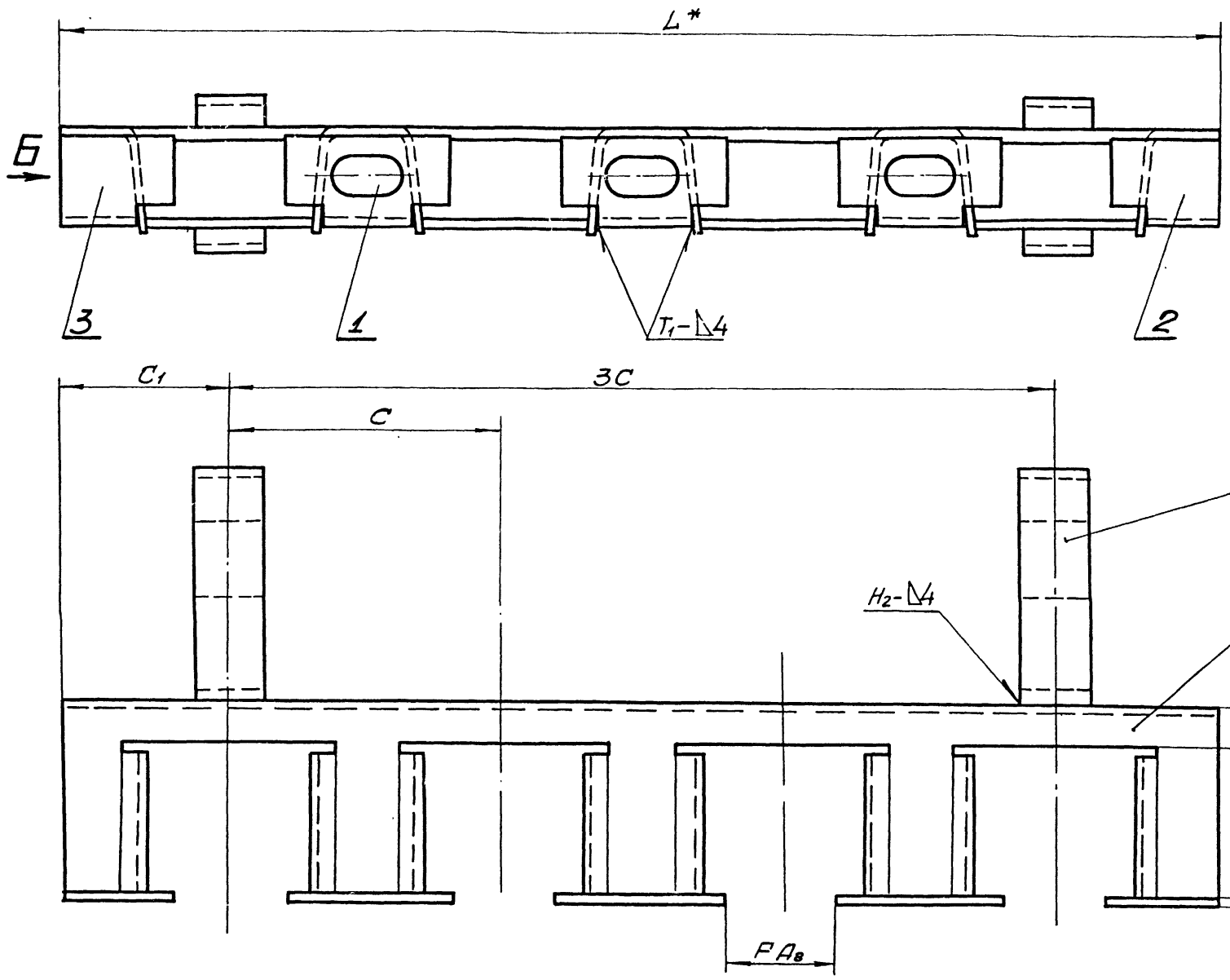

Вид Б

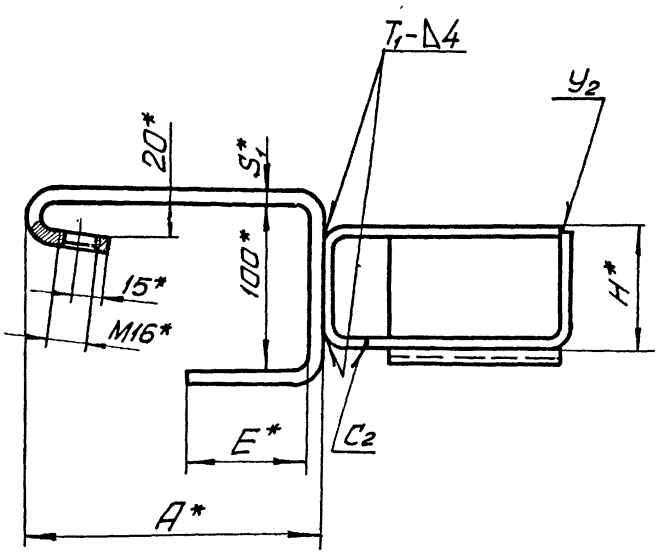

Обозначение	Размеры, мм											Масса, кг
	C	C_1	L	F	B	B_1	H	S	A	E	S_1	
КР4-010	140	90	600	40	85	50	42	5	144	62	6	5,27
-01	165	105	705	60	106	70	54	6				8,33
-02	180	110	760	70	126	90	60		148		8	10,7
-03	200	120	840	84	146	110	70					13,1
-04	140	90	600	40	85	50	42	5	158	68	6	5,31
-05	165	105	705	60	106	70	54	6				8,37
-06	180	110	760	70	126	90	60		162		8	10,63
-07	200	120	840	84	146	110	70					13,1
-08	140	90	600	40	85	50	42	5	184	80	6	5,41
-09	165	105	705	60	106	70	54	6				8,47
-10	180	110	760	70	126	90	60		188		8	10,79
-11	200	120	840	84	146	110	70					13,27

1. Сварные швы выполнить по ГОСТ5264-69.
2. Сварку произвести электродами типа Э42 по ГОСТ9467-75.
3. Антикоррозионное покрытие: эмаль ХВ-1100 ГОСТ6993-70 черная, 3÷5 слоев по двум слоям грунта или цинкование толщ. 50мкм.
4. * Размеры для справок.

7583/I 47

Изм	Лист	№ документа	Подпись	Дата
Разраб.		Рускина		
Проверил		Ткаченко		
Руковод		Коток		
Н. контр		Ткаченко		
Утвердил		Бердичевский		

КР4-010СБ

Панель

Сборочный чертеж

Литера	Масса	Масштаб
	См. табл.	—
Лист	Листов 1	

ЮЖГИПРОНИИХТ г. Харьков КО

Формат А2

Инв. № подл. | Подпись и дата | Взам. инв. № | Инв. № дубл. | Подпись и дата

Инв. № подл. | Подпись и дата | Взам. инв. № | Инв. № дубл. | Подпись и дата

Формат	Зона	Позиц.	Обозначение	Наименование	Кол. на испол. КБП2-000- —	01	02	Примечание
				Документация				
22			КБП2-000СБ	Сборочный чертеж	×	×	×	
				Сборочные единицы				
11		1	КБП2-010	Кронштейн	1			6,3 кг
			— 01	Кронштейн		1		6,8 кг
			— 02	Кронштейн			1	7,3 кг
11		2	КБП2-020	Хомут	2			0,78 кг
			— 01	Хомут		2		0,88 кг
			— 02	Хомут			2	1,03 кг

Лит. | Шифр: КБП2-1 | КБП2-2 | КБП2-3

Изм.	Лист	№ докум.	Подпись	Дата	КБП2-000			
Разработ.		Ткаченко			Кронштейн КБП2	Литера	Лист 1	Листов 2
Проверил		Левина				Южгипрошахт г. Харьков		КО
Руковод.		Каток						
Н. контр.		Левина						
Утвердил		Бородиевский						

Формат 11

Инв. № подл. | Подпись и дата | Взам. инв. № | Инв. № дубл. | Подпись и дата

Формат	Зона	Позиц.	Обозначение	Наименование	Кол. на испол. КБП2-010- —	01	02	Примечание
				Документация				
12			КБП2-010СБ	Сборочный чертеж	×	×	×	
				Детали				
11		1	КБП2-011	Ребро	4	4	4	0,15 кг
11		2	КБП2-012	Полоса	2			1,08 кг
			— 01	Полоса		2		1,17 кг
			— 02	Полоса			2	1,3 кг
64		3	КБП2-013	Полоса 10×100 ГОСТ 103-76 Ст3кп2 ГОСТ 535-38 ℓ=390	1			3,38 кг
			— 01	Полоса 10×110 ГОСТ 103-76 Ст3кп2 ГОСТ 535-38 ℓ=420		1		3,64 кг
			— 02	Полоса 10×110 ГОСТ 103-76 Ст3кп2 ГОСТ 535-38 ℓ=450			1	3,9 кг

Лит. | Шифр

Изм.	Лист	№ докум.	Подпись	Дата	КБП2-010			
Разработ.		Ткаченко			Кронштейн	Литера	Лист	Листов 1
Проверил		Левина				Южгипрошахт г. Харьков		КО
Руковод.		Каток						
Н. контр.		Левина						
Утвердил		Бородиевский						

Формат 11

Инв. № подл. | Подпись и дата | Взам. инв. № | Инв. № дубл. | Подпись и дата

Формат	Зона	Позиц.	Обозначение	Наименование	Кол. на испол. КБП2-000- —	01	02	Примечание
				Детали				
11		3	ОБ-001	Стержень	2	2	2	2,0 кг
				Стандартные изделия				
		4		Гайка М16.4.019 фос. ГОСТ 5915-70	2	2	2	0,033 кг
		5		Гайка М24.4.019 фос. ГОСТ 5915-70	2	2	2	0,11 кг
		6		Шайба 16.65Г.019 фос. ГОСТ 6402-70	2	2	2	0,008 кг
		7		Шайба 24.65Г.019 фос ГОСТ 6402-70	2	2	2	0,027 кг

7583/I 84

Изм.	Лист	№ докум.	Подпись	Дата	КБП2-000	Лист 2

Формат 11

Инв. № подл. | Подпись и дата | Взам. инв. № | Инв. № дубл. | Подпись и дата

Формат	Зона	Позиц.	Обозначение	Наименование	Кол. на испол. КБП2-020 —	01	02	Примечание
				Документация				
12			КБП2-020 СБ	Сборочный чертеж	×	×	×	
				Детали				
11		1	КБП2-021	Скоба	1			0,38 кг
			— 01	Скоба		1		0,42 кг
			— 02	Скоба			1	0,48 кг
11		2	КБП2-022	Накладка	1			0,37 кг
			— 01	Накладка		1		0,43 кг
			— 02	Накладка			1	0,52 кг

Лит. | Шифр

Изм.	Лист	№ докумен.	Подпись	Дата	КБП2-020			
Разработ.		Ткаченко			Хомут	Литера	Лист	Листов 1
Проверил		Левина				Южгипрошахт г. Харьков		КО
Руковод.		Каток						
Н. контр.		Левина						
Утвердил		Бородиевский						

Формат 11

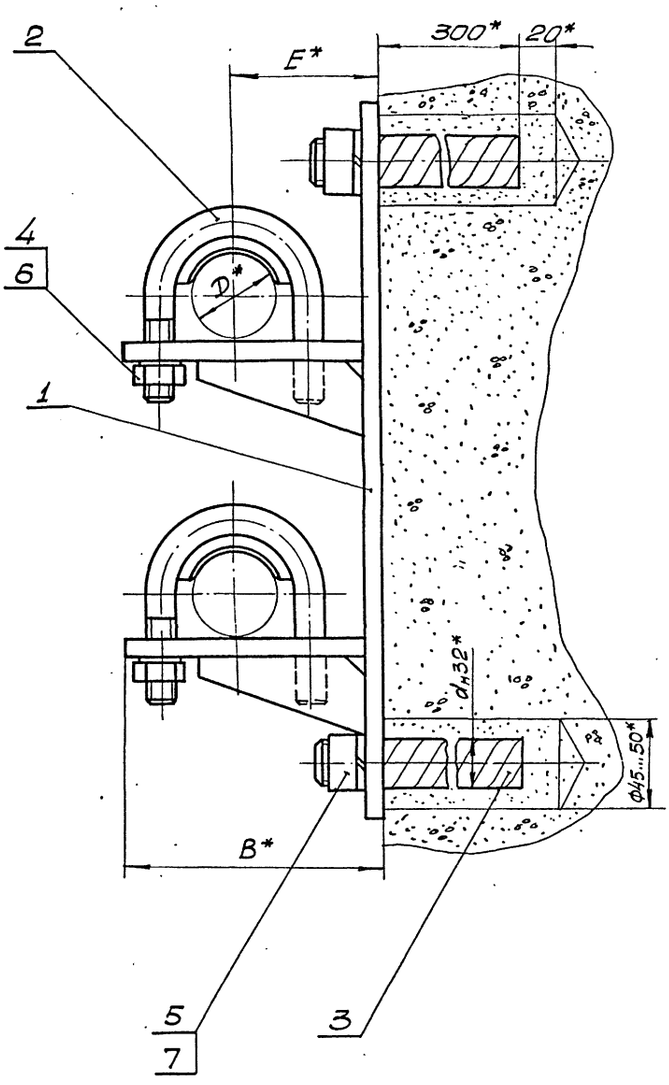

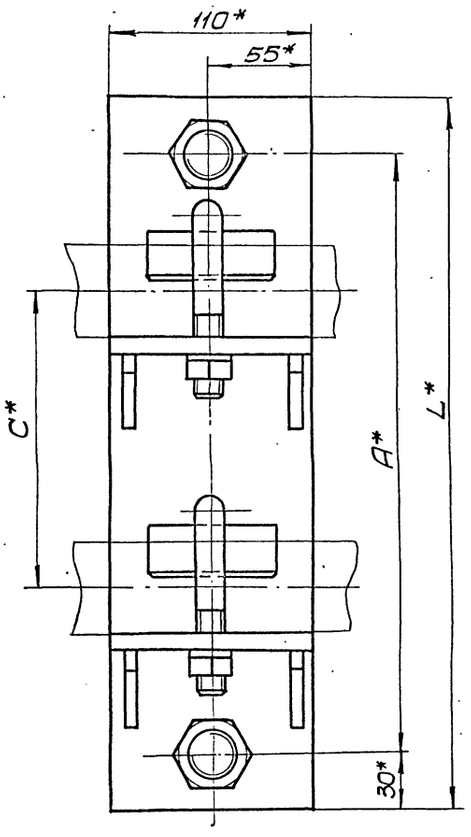

Обозначение	Шифр	Размеры, мм						Масса, кг
		D	A	B	C	E	L	
КБП2-000	КБП2-1	от 35 до 50	330	140	160	80	390	12,2
-01	КБП2-2	свыше 50 до 60	360	150	180	85	420	12,9
-02	КБП2-3	свыше 60 до 72	390	165	200	92	450	13,7

1. Общие технические условия на изготовление по ОСТ 24.070.01.
2. Стержни поз. 3 заделать бетоном марки 300.
3. * Размеры для справок.

7583/I 49

Изм.	Лист	№ документа	Подпись	Дата
Разраб.		Ткаченко		
Проверил		Левина		
Руковод.		Коток		
Н. контр.		Левина		
Утвердил		Бородичевский		

КБП2-000СБ

Кронштейн КБП2

Сборочный чертеж

Литера	Масса	Масштаб
	См. табл.	—
Лист	Листов 1	

Южгипрошахт г. Харьков КО

Формат 22

Инв. № подл. | Подпись и дата | Взам. инв. № | Инв. № дубл. | Подпись и дата

КБП2-012

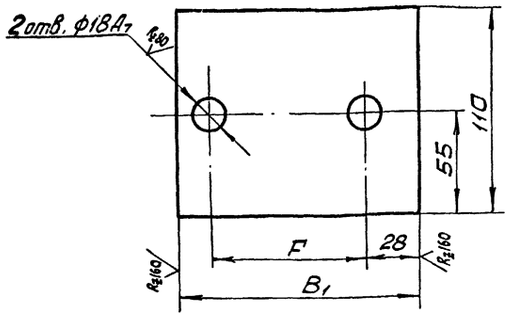

Обозначение	B_1, мм	F, мм	Масса, кг
КБП2-012	130	84±0,7	1,08
-01	140	94±0,7	1,17
-02	155	108±0,7	1,3

Неуказанные предельные отклонения размеров по СМ8.

Изм.	Лист	№ докумен.	Подпись	Дата
Разработ.		Ткаченко		
Проверил		Левина		
Н. контр.		Каток		
Утвердил		Каток		

КБП2-012

Полоса

Литера	Масса	Масштаб
	См. табл.	—
Лист	Листов 1	

Полоса 10×140 ГОСТ103-76
ВСт3кп2 ГОСТ535-58

Южгипрошахт г. Харьков КО

Формат 11

КБП2-011

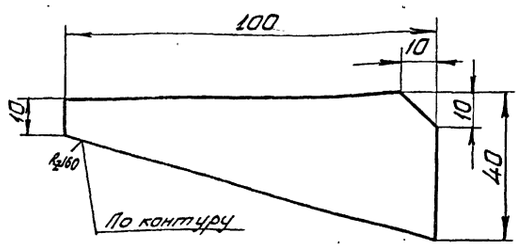

Предельные отклонения размеров по СМ8.

Изм.	Лист	№ докумен.	Подпись	Дата
Разработ.		Ткаченко		
Проверил		Левина		
Н. контр.		Левина		
Утвердил		Каток		

КБП2-011

Ребро

Литера	Масса	Масштаб
	0,16	1:1
Лист	Листов 1	

Лист В8 ГОСТ19903-74
ВСт3кп2 ГОСТ14637-69

Южгипрошахт г. Харьков КО

Формат 11

КБП2-010СБ

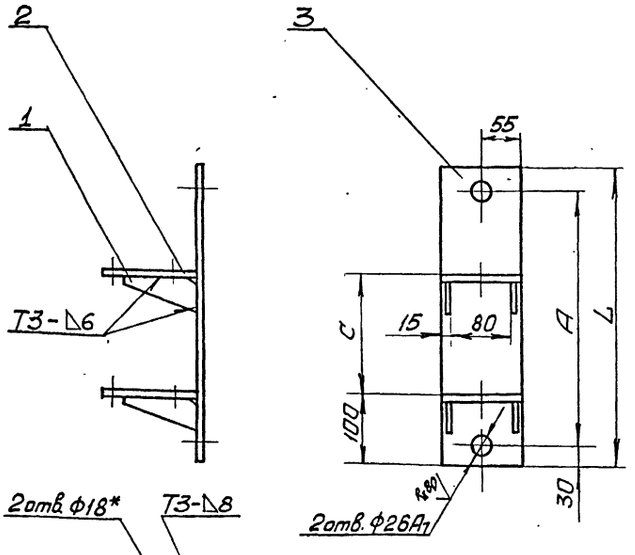

Обозначение	Размеры, мм					Масса, кг
	A	B	C	F	L	
КБП2-010	330	140	160	84	390	6,3
-01	360	150	180	94	420	6,8
-02	390	165	200	108	450	7,3

1. Сварные швы выполнить по ГОСТ5264-69.
2. Сварку произвести электродами типа Э42 ГОСТ9467-75.
3. Антикоррозионное покрытие: эмаль ХВ-1100 ГОСТ6993-70 черная, 3÷5 слоев по двум слоям грунта или цинкование толщ. 50мкм.
4. * Размеры для справок.

7583/I 50

Изм.	Лист	№ докумен.	Подпись	Дата
Разработ.		Ткаченко		
Проверил		Левина		
Руководил		Каток		
Н. контр.		Левина		
Утвердил		Гердичевский		

КБП2-010СБ

Кронштейн
Сборочный чертеж

Литера	Масса	Масштаб
	См. табл.	—
Лист	Листов 1	

Южгипрошахт г. Харьков КО

Формат 12

Инв. № подл. | Подпись и дата | Взам. инв. № | Инв. № дубл. | Подпись и дата

КБП2-021

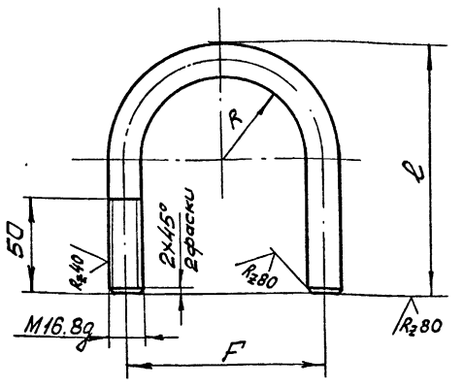

Обозначение	Размеры, мм F	ℓ	R	Масса, кг
КБП2-021	84±0,7	105	34	0,38
-01	94±0,7	115	39	0,42
-02	108±0,7	130	45	0,48

Неуказанные предельные отклонения размеров по СМ8.

Изм.	Лист	№ докумен.	Подпись	Дата
Разработ.		Ткаченко		
Проверил		Левина		
Н.контр.		Левина		
Утвердил		Коток		

КБП2-021

Скоба

Литера | Масса | Масштаб: см. табл. | —

Лист | Листов 1

Круг В16 ГОСТ2590-71 / ВСт3кп2 ГОСТ535-58

Южгипрошахт г. Харьков КО

Формат 11

КБП2-022

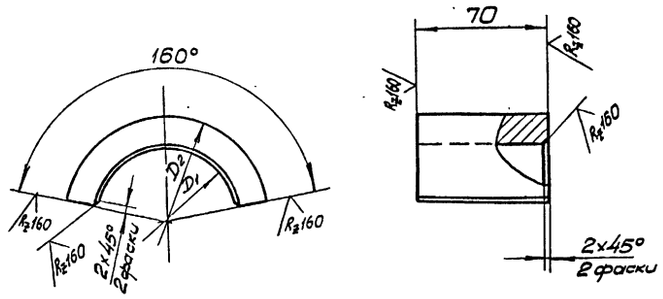

Обозначение	Размеры, мм D1	D2	Масса, кг
КБП2-022	52	68	0,37
-01	62	78	0,43
-02	76	92	0,52

Предельные отклонения размеров по СМ8.

Изм.	Лист	№ докумен.	Подпись	Дата
Разработ.		Ткаченко		
Проверил		Левина		
Н.контр.		Левина		
Утвердил		Коток		

КБП2-022

Накладка

Литера | Масса | Масштаб: см. табл. | —

Лист | Листов 1

Лист 88 ГОСТ19903-74 / ВСт3кп2 ГОСТ14637-69

Южгипрошахт г. Харьков КО

Формат 11

КБП2-020СБ

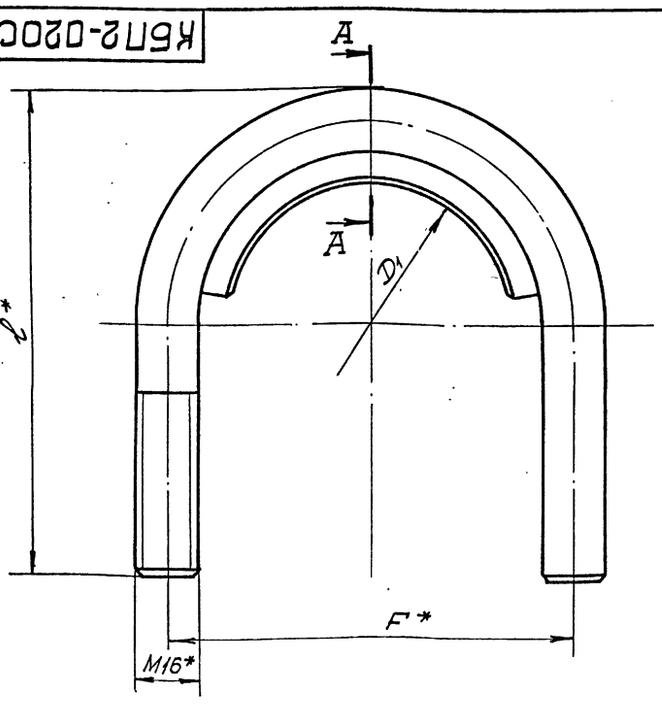

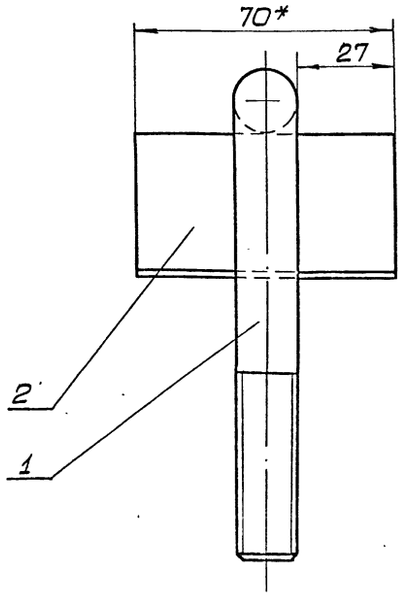

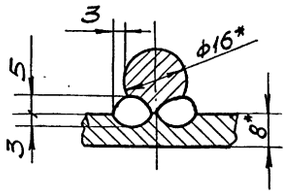

Обозначение	Размеры, мм D1	F	ℓ	Масса, кг
КБП2-020	52	84±0,7	105	0,78
-01	62	94±0,7	115	0,88
-02	76	108±0,7	130	1,03

1. Сварка ручная электродуговая.
2. Сварку произвести электродами типа Э42 ГОСТ9467-75.
3. Антикоррозионное покрытие: эмаль ХВ-1100 ГОСТ6993-70 черная, 3÷5 слоев по двум слоям грунта или цинковое толщ. 50мкм.
4. * Размеры для справок.

7583/1 51

Изм.	Лист	№ докумен.	Подпись	Дата
Разработ.		Ткаченко		
Проверил		Левина		
Руководз.		Коток		
Н.контр.		Левина		
Утвердил		Бородичевский		

КБП2-020СБ

Хомут

Сборочный чертеж

Литера | Масса | Масштаб: см. табл. | —

Лист | Листов 1

Южгипрошахт г. Харьков КО

Формат 12

Инв. № подл. | Подпись и дата | Взам. инв. № | Инв. № дубл. | Подпись и дата

Формат	Зона	Позиц.	Обозначение	Наименование	Кол. на исполн. КБПЗ-000- —	01	02	Примечание
				Документация				
22			КБПЗ-000СБ	Сборочный чертеж	×	×	×	
				Сборочные единицы				
11		1	КБПЗ-010	Кронштейн	1			9 кг
			— 01	Кронштейн		1		9,8 кг
			— 02	Кронштейн			1	10,6 кг
11		2	КБП2-020	Хомут	3			0,78 кг
			— 01	Хомут		3		0,88 кг
			— 02	Хомут			3	1,03 кг

Литер.

Шифр: КБПЗ-1 | КБПЗ-2 | КБПЗ-3

Изм.	Лист	№ докумен.	Подпись	Дата
Разработ.		Ткаченко		
Провери.		Левина		
Руководи.		Котак		
Н. контр.		Левина		
Утвердил		Кердичевский		

КБПЗ-000

Кронштейн КБПЗ

Литера | Лист 1 | Листов 2

ЮЖГИПРОШАХТ г. Харьков КО

Формат 11

Инв. № подлин. | Подпись и дата | Взамен инв. № | Инв. № дубл. | Подпись и дата

Форм.	Зона	Позиц.	Обозначение	Наименование	Кол. на исполн. КБПЗ-010- —	01	02	Примечание
				Документация				
12			КБПЗ-010СБ	Сборочный чертеж	×	×	×	
				Детали				
11		1	КБП2-011	Ребро	6	6	6	0,16 кг
11		2	КБП2-012	Полоса	3			1,08 кг
			— 01	Полоса		3		1,17 кг
			— 02	Полоса			3	1,3 кг

Литер.

Шифр

Изм.	Лист	№ докумен.	Подпись	Дата
Разработ.		Ткаченко		
Провери.		Левина		
Руководи.		Котак		
Н. контр.		Левина		
Утвердил		Кердичевский		

КБПЗ-010

Кронштейн

Литера | Лист 1 | Листов 2

ЮЖГИПРОШАХТ г. Харьков КО

Формат 11

Инв. № подл. | Подпись и дата | Взам. инв. № | Инв. № дубл. | Подпись и дата

Формат	Зона	Позиц.	Обозначение	Наименование	Кол. на исполн. КБПЗ-000- —	01	02	Примечание
				Детали				
11		3	ОБ-001	Стержень	2	2	2	2,0 кг
				Стандартные изделия				
		4		Гайка М16. 4. 019фос. ГОСТ5915-70	3	3	3	0,033кг
		5		Гайка М24. 4. 019фос. ГОСТ5915-70	2	2	2	0,11 кг
		6		Шайба 16. 65Г. 019фос. ГОСТ6402-70	3	3	3	0,008кг
		7		Шайба 24. 65Г. 019фос. ГОСТ6402-70	2	2	2	0,027 кг

7583/I 52

Изм.	Лист	№ докумен.	Подпись	Дата

КБПЗ-000

Лист 2

Формат 11

Инв. № подл. | Подпись и дата | Взам. инв. № | Инв. № дубл. | Подпись и дата

Формат	Зона	Позиц.	Обозначение	Наименование	Кол. на исполн. КБПЗ-010- —	01	02	Примечание
64		3	КБПЗ-011	Полоса 10×110 ГОСТ 103-76 Ст3кп2 ГОСТ 535-88 ℓ=550	1			4,75 кг
			— 01	Полоса 10×110 ГОСТ 103-76 Ст3кп2 ГОСТ 535-88 ℓ=600		1		5,2 кг
			— 02	Полоса 10×110 ГОСТ 103-76 Ст3кп2 ГОСТ 535-88 ℓ=650			1	5,62 кг

Изм.	Лист	№ докумен.	Подпись	Дата

КБПЗ-010

Лист 2

Формат 11

52

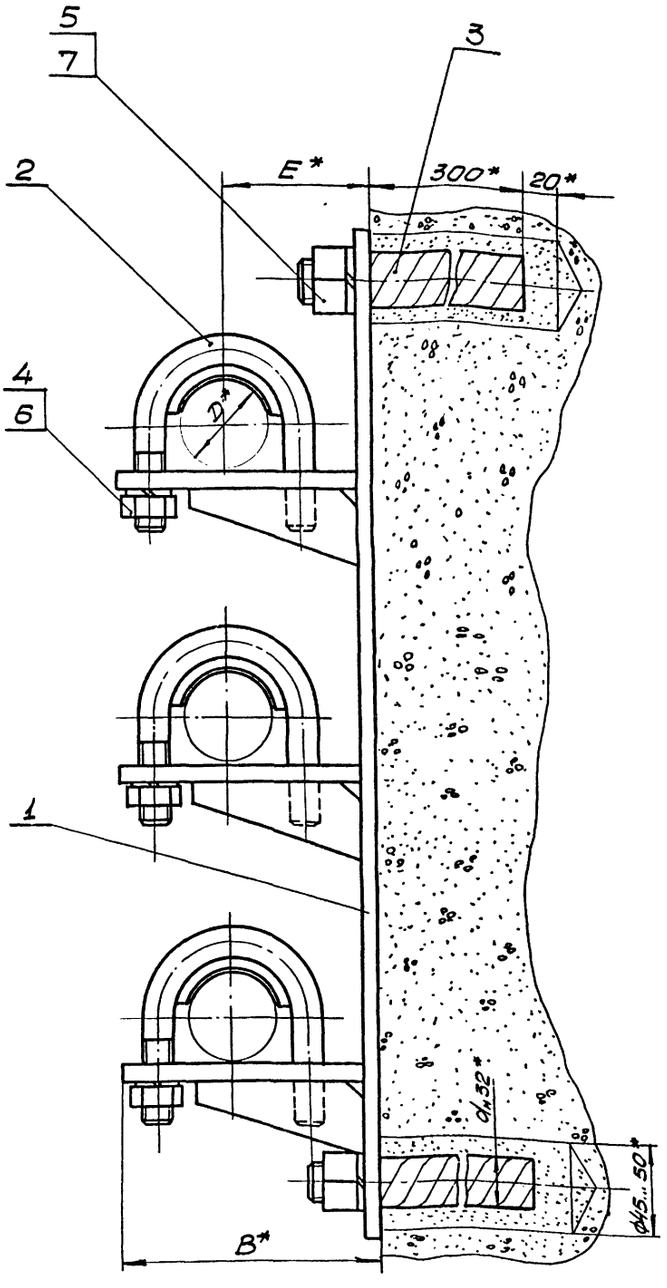

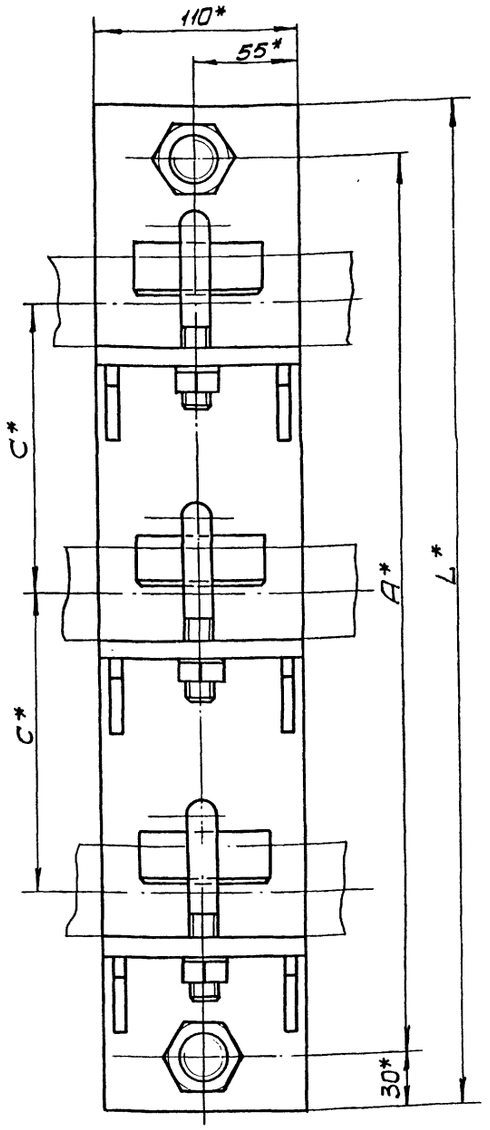

Обозначение	Шифр	Размеры, мм						Масса, кг
		D	A	B	C	E	L	
КБП3-000	КБП3-1	от 35 до 50	490	140	160	80	550	15,8
-01	КБП3-2	свыше 50 до 60	540	150	180	85	600	16,8
-02	КБП3-3	свыше 60 до 72	590	165	200	92	650	18

1. Общие технические условия на изготовление по ОСТ 24.070.01.
2. Стержни поз. 3 заделать бетоном марки 300.
3.* Размеры для справок.

7583/I 53

Изм.	Лист	№ документ	Подпись	Дата
Разраб.		Ткаченко		
Проверил		Левина		
Руковод		Каток		
Н. контр		Левина		
Утвердил		Гердичевский		

КБП3-000СБ

Кронштейн КБП3

Сборочный чертеж

Литера	Масса	Масштаб
	См. табл.	—
Лист	Листов 1	

Южгипрошахт г. Харьков КО

Формат 22

Инв. № подл. | Подпись и дата | Взам. инв. № | Инв. № дубл. | Подпись и дата

КБПЗ-010СБ

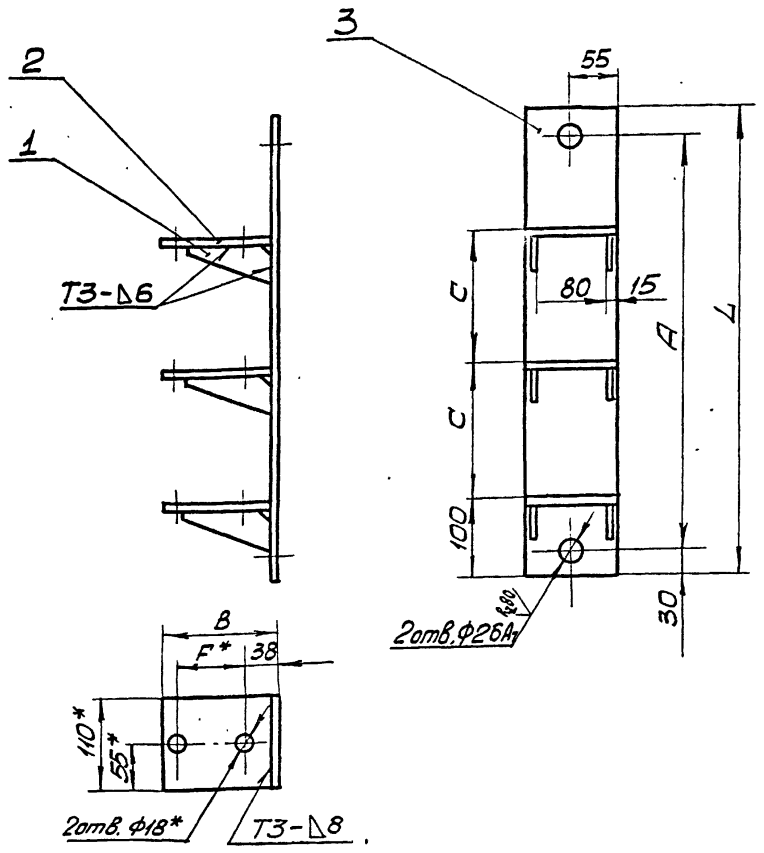

Обозначение	Размеры, мм					Масса, кг
	A	B	C	F	L	
КБПЗ-010	490	140	160	84	550	9,1
-01	540	150	180	94	600	9,8
-02	590	165	200	108	650	10,6

1. Сварные швы выполнить по ГОСТ5264-69.
2. Сварку произвести электродами типа Э42 ГОСТ 9467-75.
3. Антикоррозионное покрытие: эмаль ХВ-1100 ГОСТ6993-70 черная, 3÷5 слоев по двум слоям грунта или цинковое толщ. 50мкм.
4.* Размеры для справок.

Изм.	Лист	№ документа	Подпись	Дата
Разработ.		Ткаченко		
Проверил		Левина		
Руководил		Каток		
Н. контр.		Левина		
Утвердил		Бердичевский		

КБПЗ-010СБ

Кронштейн
Сборочный чертеж

Литера	Масса	Масштаб
О	См. табл.	—
Лист	Листов 1	

Южгипрошахт г. Харьков КО

Формат 12

КБП4-010СБ

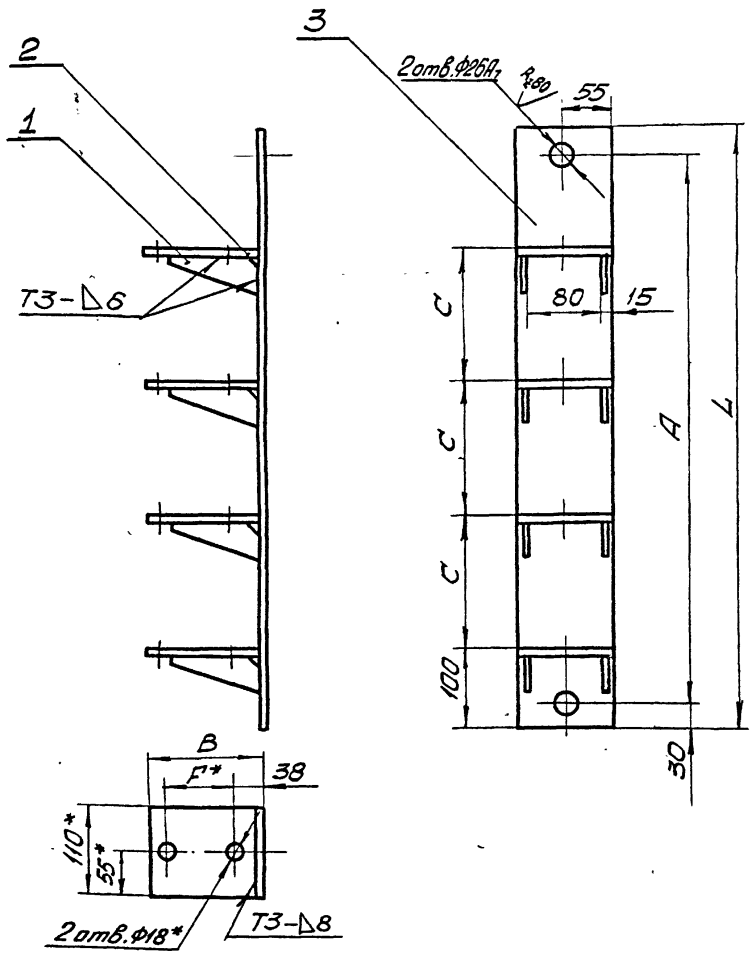

Обозначение	Размеры, мм					Масса, кг
	A	B	C	F	L	
КБП4-010	650	140	160	84	710	11,8
-01	720	150	180	94	780	12,8
-02	790	165	200	108	850	13,9

1. Сварные швы выполнить по ГОСТ5264-69.
2. Сварку произвести электродами типа Э42 ГОСТ 9467-75.
3. Антикоррозионное покрытие: эмаль ХВ-1100 ГОСТ6993-70 черная, 3÷5 слоев по двум слоям грунта или цинковое толщ. 50мкм.
4.* Размеры для справок

7583/I 54

Изм.	Лист	№ документа	Подпись	Дата
Разработ.		Ткаченко		
Проверил		Левина		
Руководил		Каток		
Н. контр.		Левина		
Утвердил		Бердичевский		

КБП4-010СБ

Кронштейн
Сборочный чертеж

Литера	Масса	Масштаб
	См. табл.	—
Лист	Листов 1	

Южгипрошахт г. Харьков КО

Формат 12

Инв. № подл. | Подпись и дата | Взам. инв. № | Инв. № дубл. | Подпись и дата

Инв. № подл.	Подпись и дата	Взам. инв №	Инв. № дубл.	Подпись и дата

Формат	Зона	Позиц.	Обозначение	Наименование	Кол. на исполн. КБП4-000- —	01	02	Примечание
				Документация				
22			КБП4-000СБ	Сборочный чертеж	×	×	×	
				Сборочные единицы				
11		1	КБП4-010	Кронштейн	1			11,8 кг
			— 01	Кронштейн		1		12,8 кг
			— 02	Кронштейн			1	13,9 кг
11		2	КБП2-020	Хомут	4			0,78 кг
			— 01	Хомут		4		0,88 кг
			— 02	Хомут			4	1,03 кг

Литер.

Шифр: КБП4-1, КБП4-2, КБП4-3

Изм	Лист	№ документ	Подпись	Дата
Разработ.		Ткаченко		
Проверил		Левина		
Руководил		Каток		
Н. контр.		Левина		
Утвердил		Бердичевский		

КБП4-000

Кронштейн КБП4

Литера | Лист 1 | Листов 2

ЮЖГИПРОШАХТ г. Харьков | КО

Формат 11

Инв. № подлин	Подпись и дата	Взамен инв №	Инв. № дубл.	Подпись и дата

Форм.	Зона	Позиц.	Обозначение	Наименование	Кол. на исполн. КБП4-010- —	01	02	Примечание
				Документация				
12			КБП4-010СБ	Сборочный чертеж	×	×	×	
				Детали				
11		1	КБП2-011	Ребро	8	8	8	0,16 кг
11		2	КБП2-012	Полоса	4			1,08 кг
			— 01	Полоса		4		1,17 кг
			— 02	Полоса			4	1,3 кг

Литер.

Шифр

Изм	Лист	№ документ	Подпись	Дата
Разработ.		Ткаченко		
Проверил		Левина		
Руководил		Каток		
Н. контрол.		Левина		
Утвердил		Бердичевский		

КБП4-010

Кронштейн

Литера | Лист 1 | Листов 2

ЮЖГИПРОШАХТ г. Харьков | КО

Формат 11

Инв. № подл.	Подпись и дата	Взам инв №	Инв. № дубл.	Подпись и дата

Формат	Зона	Позиц.	Обозначение	Наименование	Кол. на исполн. КБП4-000- —	01	02	Примечание
				Детали				
11		3	ОБ-001	Стержень	2	2	2	2,0 кг
				Стандартный изделия				
		4		Гайка М16.4.019фос. ГОСТ 5915-70	4	4	4	0,033 кг
		5		Гайка М24.4.019фос. ГОСТ5915-70	2	2	2	0,11 кг
		6		Шайба 16.65Г.019фос. ГОСТ6402-70	4	4	4	0,008 кг
		7		Шайба 24.65Г.019фос. ГОСТ6402-70	2	2	2	0,027 кг

7583/I 55

Изм	Лист	№ документ	Подпись	Дата

КБП4-000

Лист 2

Формат 11

Инв. № подл.	Подпись и дата	Взам. инв. №	Инв. № дубл.	Подпись и дата

Формат	Зона	Позиц.	Обозначение	Наименование	Кол. на исполн. КБП4-010- —	01	02	Примечание
54		3	КВП4-011	Полоса 10×110 ГОСТ103-76 / Вст3кп2 ГОСТ535-58 ℓ=710	1			6,12 кг
			— 01	Полоса 10×110 ГОСТ103-76 / Вст3кп2 ГОСТ535-58 ℓ=780		1		6,74 кг
			— 02	Полоса 10×110 ГОСТ103-76 / Вст3кп2 ГОСТ535-58 ℓ=850			1	7,32 кг.

Изм	Лист	№ документ	Подпись	Дата

КБП4-010

Лист 2

Формат 11

55

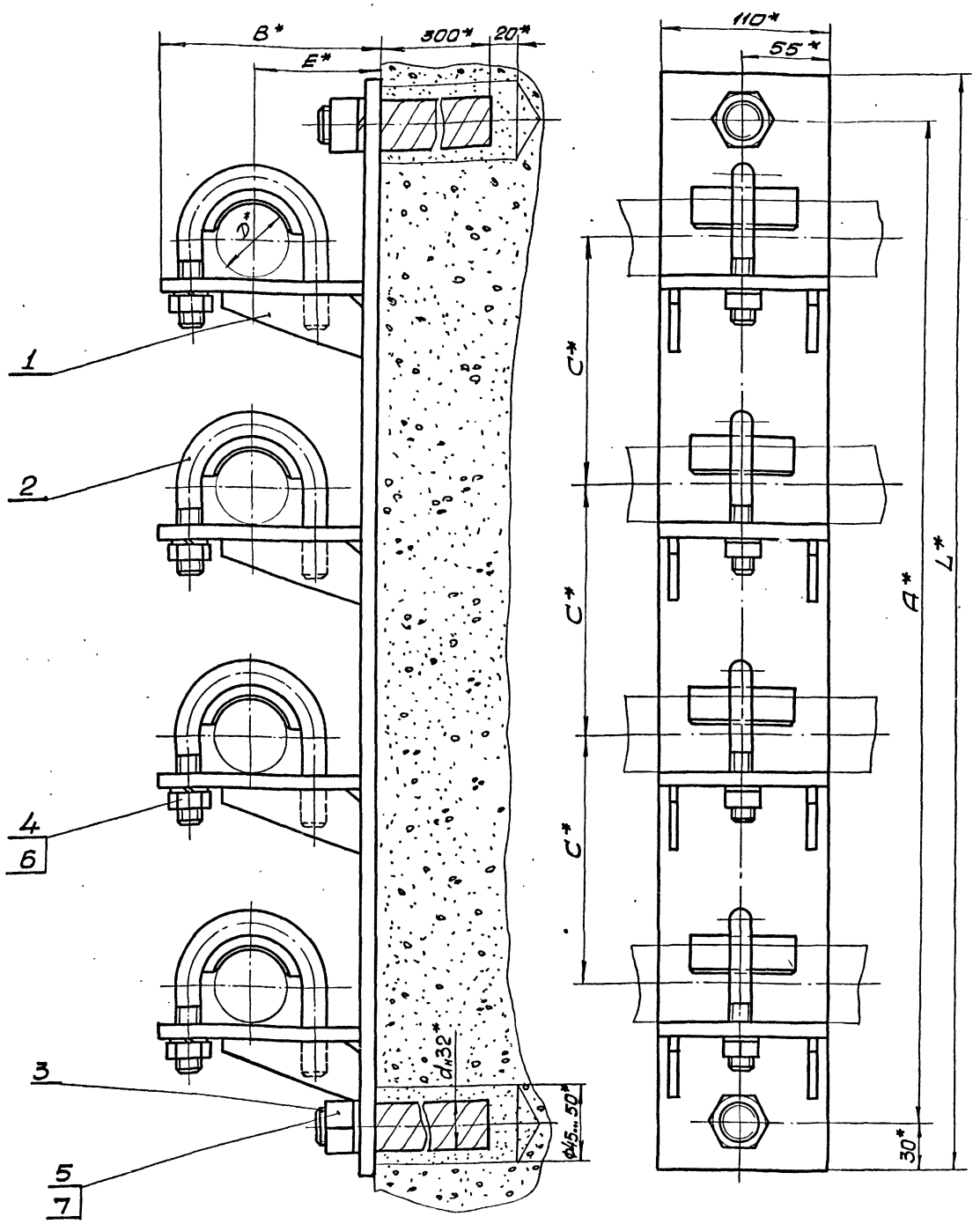

1. Общие технические условия изготовление по ОСТ 24. 070. 01.
2. Стержни пов. 3 заделать бетоном марки.
3. * Размеры для справок.

Обозначение	Шифр	Размеры, мм						Масса, кг
		D	A	B	C	E	L	
КБП4-000	КБП4-1	от 35 до 50	650	140	160	80	710	19,4
-01	КБП4-2	свыше 50 до 60	720	150	180	85	780	20,8
-02	КБП4-3	свыше 60 до 72	790	165	200	92	850	22,5

Инв. № подл. | Подпись и дата | Взам. инв. № | Инв. № дубл. | Подпись и дата

7583/I 56

Изм.	Лист	№ документа	Подпись	Дата
Разраб.		Ткаченко		
Проверил		Левина		
Руковод.		Коток		
Н. контр.		Левина		
Утвердил		Гердиевский		

КБП4-000СБ

Кронштейн КБП4
Сборочный чертеж

Литера	Масса	Масштаб
	См. табл.	—

Лист | Листов 1

Южгипрошахтстрой
г. Харьков

Щ-001

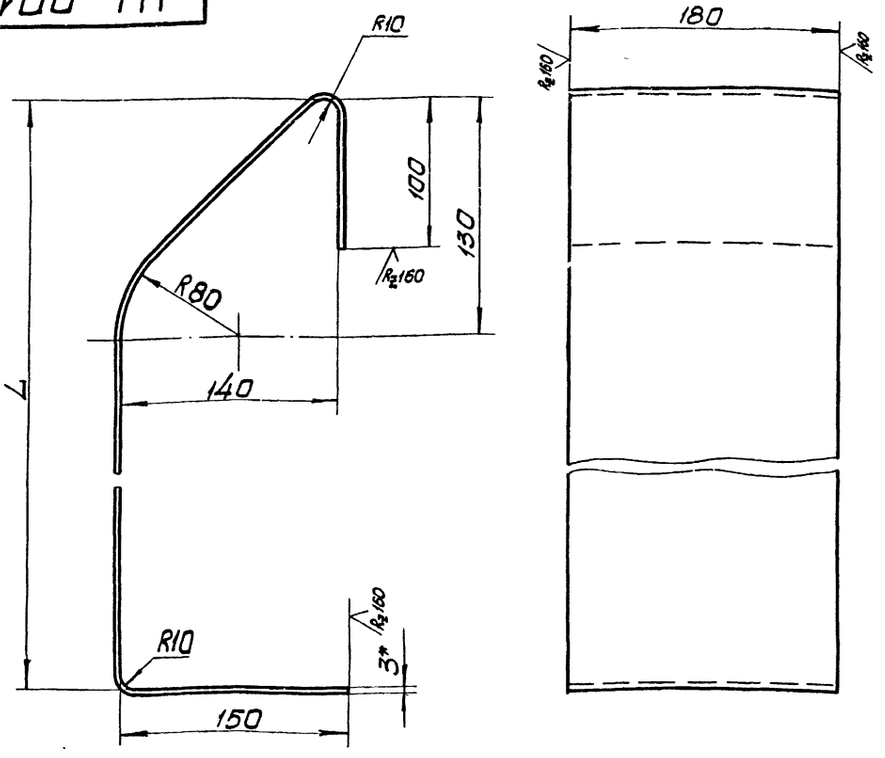

1. Предельные отклонения размеров по $СМ_8$.
2. Антикоррозионное покрытие: эмаль ХВ-1100 ГОСТ 6993-70 черная, 3÷5 слоев по двум слоям грунта или цинкование толщ. 50мкм.
3.* Размеры для справок.

Обозначение	L, мм	Масса, кг
Щ-001	500	3,4
-01	700	4,25
-02	900	5,1

Изм.	Лист	№ документ.	Подпись	Дата
Разработ.		Ткаченко		
Проверил		Левина		
Руководил		Коток		
Н. контрол.		Левина		
Утвердил		Бердичевский		

Щ-001

Щиток

Литера	Масса	Масштаб
	См. табл.	1:2,5

Лист | Листов 1

Лист Б3 ГОСТ19903-74 / ВСт3кп2 ГОСТ16523-70

ЮЖГИПРОШАХТ г. Харьков | КО

Формат 12

Щ-002

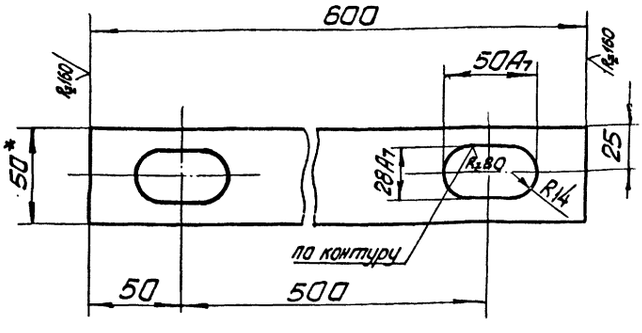

1. Неуказанные предельные отклонения размеров по $СМ_8$.
2. Антикоррозионное покрытие: эмаль ХВ-1100 ГОСТ6993-70 черная, 3÷5 слоев по двум слоям грунта или цинкование толщ. 50мкм.
3.* Размер для справок.

Изм.	Лист	№ документ.	Подпись	Дата
Разработ.		Ткаченко		
Проверил		Левина		
Руководил		Коток		
Н. контрол.		Левина		
Утвердил		Коток		

Щ-002

Планка

Литера	Масса	Масштаб
	1,2	1:2

Лист | Листов 1

Полоса 5х50 ГОСТ103-76 / ВСт3кп2 ГОСТ535-58

ЮЖГИПРОШАХТ г. Харьков | КС

Формат 11

Формат	Зона	Позиц.	Обозначение	Наименование	Кол. на исполн. Щ-000- -01	02	Примечание
				Документация.			
22			Щ-000СБ	Сборочный чертеж	×	×	×
				Детали			
12		1	Щ-001	Щиток	2		3,4 кг
			-01	Щиток		2	4,25 кг
			-02	Щиток			5,1 кг
11		2	Щ-002	Планка	1	1	1,2 кг

Шифр	Литер.
Щ-1	
Щ-2	
Щ-3	

Щ-000

Щиток

Литера	Лист	Листов
		1

ЮЖГИПРОШАХТ г. Харьков | КО

Формат 11

Изм.	Лист	№ документ.	Подпись	Дата
Разработ.		Ткаченко		
Проверил		Левина		
Руководил		Коток		
Н. контрол.		Левина		
Утвердил		Бердичевский		

7583/I 57

Щ-000СБ

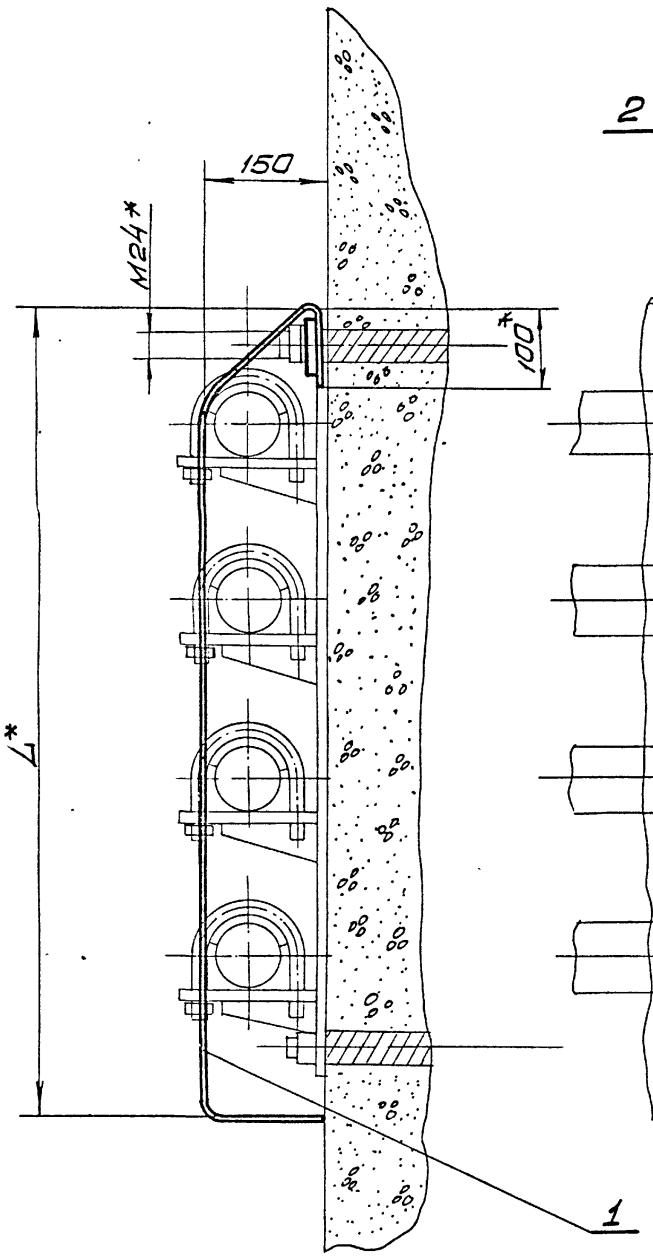

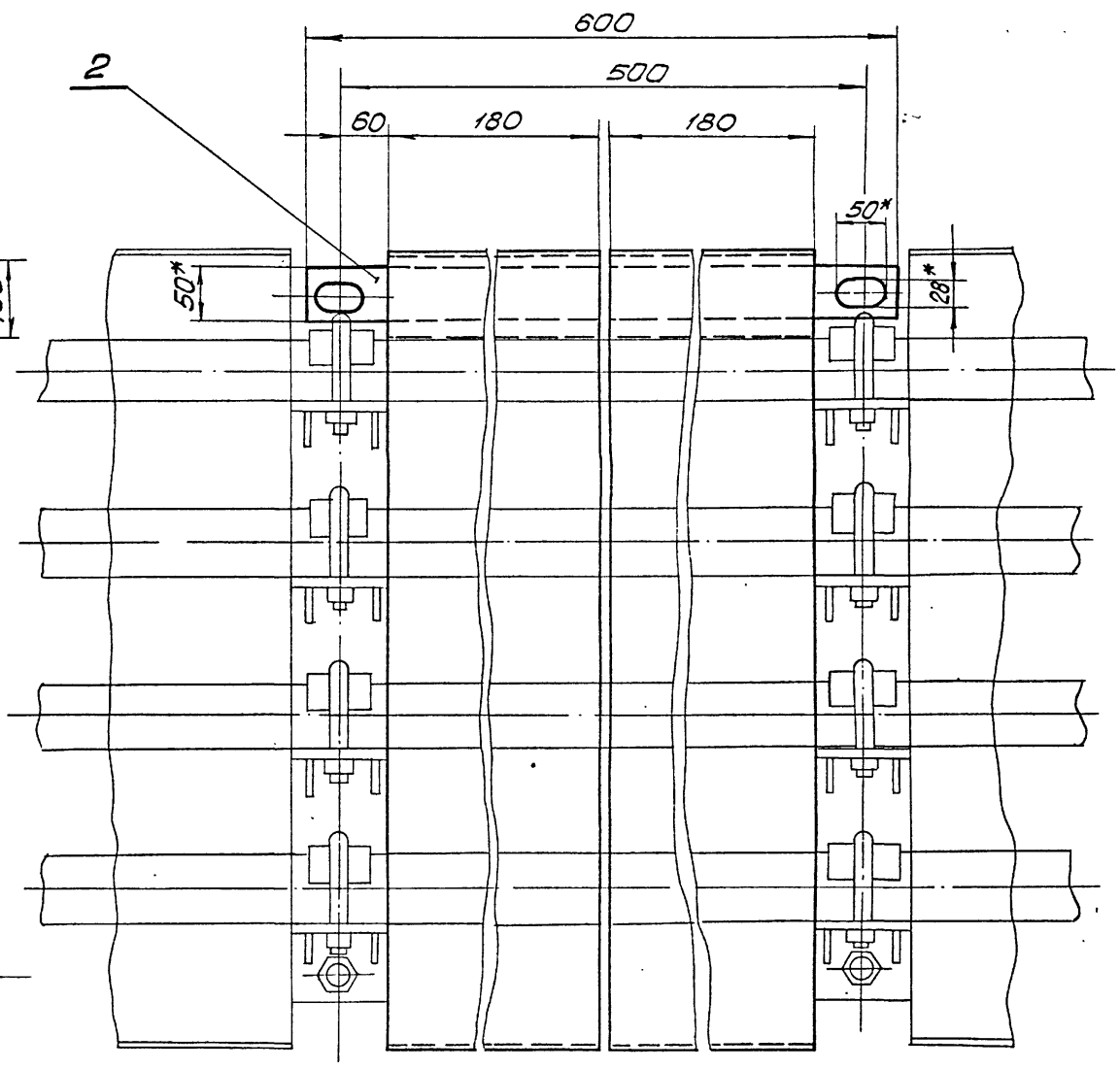

Обозначение	Шифр	Количество кабелей в кронштейне	L, мм	Масса, кг
Щ-000	Щ-1	2	500	8
-01	Щ-2	3	700	9,7
-02	Щ-3	4	900	11,4

1. Общие технические условия на изготовление по ОСТ24.070.01.
2.* Размеры для справок.

7583/I 58

					Щ-000СБ		
Изм	Лист	№ документ	Подпись	Дата	Щиток	Литера	Масса	Масштаб
Разраб.		Ткаченко					См. табл.	—
Проверил		Левина			Сборочный чертеж	Лист	Листов 1
Руковод		Каток				Южгипрошахт г. Харьков	КО
Н. контр		Левина					
Утвердил		Бердичевский					

Формат 22

Инв. № подл. | Подпись и дата | Взам. инв. № | Инв. № дубл. | Подпись и дата

Инв. № подл. | Подпись и дата | Взам. инв. № | Инв. № дубл. | Подпись и дата

Формат	Зона	Позиц.	Обозначение	Наименование	Кол. на исполн. ОБ-000-			Примечание
					–	01	02	
				Документация				
22			ОБ-000 СБ	Сборочный чертеж	×	×	×	
				Сборочные единицы				
11		1	ОБ-010	Опора	1			31,2 кг
			– 01	Опора		1		29,7 кг
			– 02	Опора			1	33,9 кг

Лит.

Шифр: ОБ-1 | ОБ-2 | ОБ-3

Изм.	Лист	№ докумен.	Подпись	Дата	ОБ-000		
Разработ.		Молашенко			Опора ОБ	Литера	Лист 1 / Листов 2
Проверил		Ткаченко				ЮЖГИПРОЩАХТ г. Харьков	КО
Руководил		Коток					
Н. контр.		Ткаченко					
Утвердил		Бердичевский					

Формат 11

Инв. № подл. | Подпись и дата | Взам. инв. № | Инв. № дубл. | Подпись и дата

Формат	Зона	Позиц.	Обозначение	Наименование	Кол. на исполн. ОБ-010-			Примечание
					–	01	02	
				Документация				
22			ОБ-010 СБ	Сборочный чертеж	×	×	×	
				Детали				
11		1	ОБ-002	Полухомут	2			2,7 кг
			– 01	Полухомут		2		2,96 кг
			– 02	Полухомут			2	3,33 кг

Лит.

Шифр

Изм.	Лист	№ докумен.	Подпись	Дата	ОБ-010		
Разработ.		Молашенко			Опора	Литера	Лист 1 / Листов 2
Проверил		Ткаченко				ЮЖГИПРОЩАХТ г. Харьков	КО
Руководил		Коток					
Н. контр.		Ткаченко					
Утвердил		Бердичевский					

Формат 11

Инв. № подл. | Подпись и дата | Взам. инв. № | Инв. № дубл. | Подпись и дата

Формат	Зона	Позиц.	Обозначение	Наименование	Кол. на исполн. ОБ-000-			Примечание
					–	01	02	
				Детали				
11		2	ОБ-001	Стержень	2	2	2	2 кг
11		3	ОБ-002	Полухомут	2			2,7 кг
			–01.	Полухомут		2		2,96 кг
			–02	Полухомут			2	3,33 кг
64		4	ОБ-003	Резина пластина 6 КЩ-С				
				ГОСТ 7338-65 140×150	4	4	4	0,25 кг
				Стандартные изделия				
		5		Болт М20×100.36.019 фос.				
				ГОСТ 7796-70	4			0,293 кг
				Болт М20×110.36.019 фос				
				ГОСТ 7796-70		4		0,318 кг
				Болт М20×120.36.019 фос				
				ГОСТ 7796-70			4	0,342 кг
		6		Гайка М24.4.019 фос ГОСТ 5915-70	2	2	2	0,107 кг
		7		Гайка М20.4.019 фос ГОСТ 5915-70	4	4	4	0,0626 кг

7583/I 59

Изм.	Лист	№ докум.	Подпись	Дата	ОБ-000	Лист 2

Формат 11

Инв. № подл. | Подпись и дата | Взам. инв. № | Инв. № дубл. | Подпись и дата

Формат	Зона	Позиц.	Обозначение	Наименование	Кол. на исполн. ОБ-010-			Примечание
					–	01	02	
11		2	ОБ-011	Лист	4			2,63 кг
			– 01	Лист		4		2,56 кг
			– 02	Лист			4	2,66 кг
11		3	ОБ-012	Лист	1			13,4 кг
			– 01	Лист		1		15,5 кг
			– 02	Лист			1	19 кг
64		4	ОБ-013	Лист 610,0 ГОСТ 19903-70 ВСт3кп2 ГОСТ 14637-89				
				280×115	1			2,53 кг
			– 01	380×105		1		3,13 кг
			– 02	480×95			1	3,58 кг

Изм.	Лист	№ докумен.	Подпись	Дата	ОБ-010	Лист 2

Формат 11

59

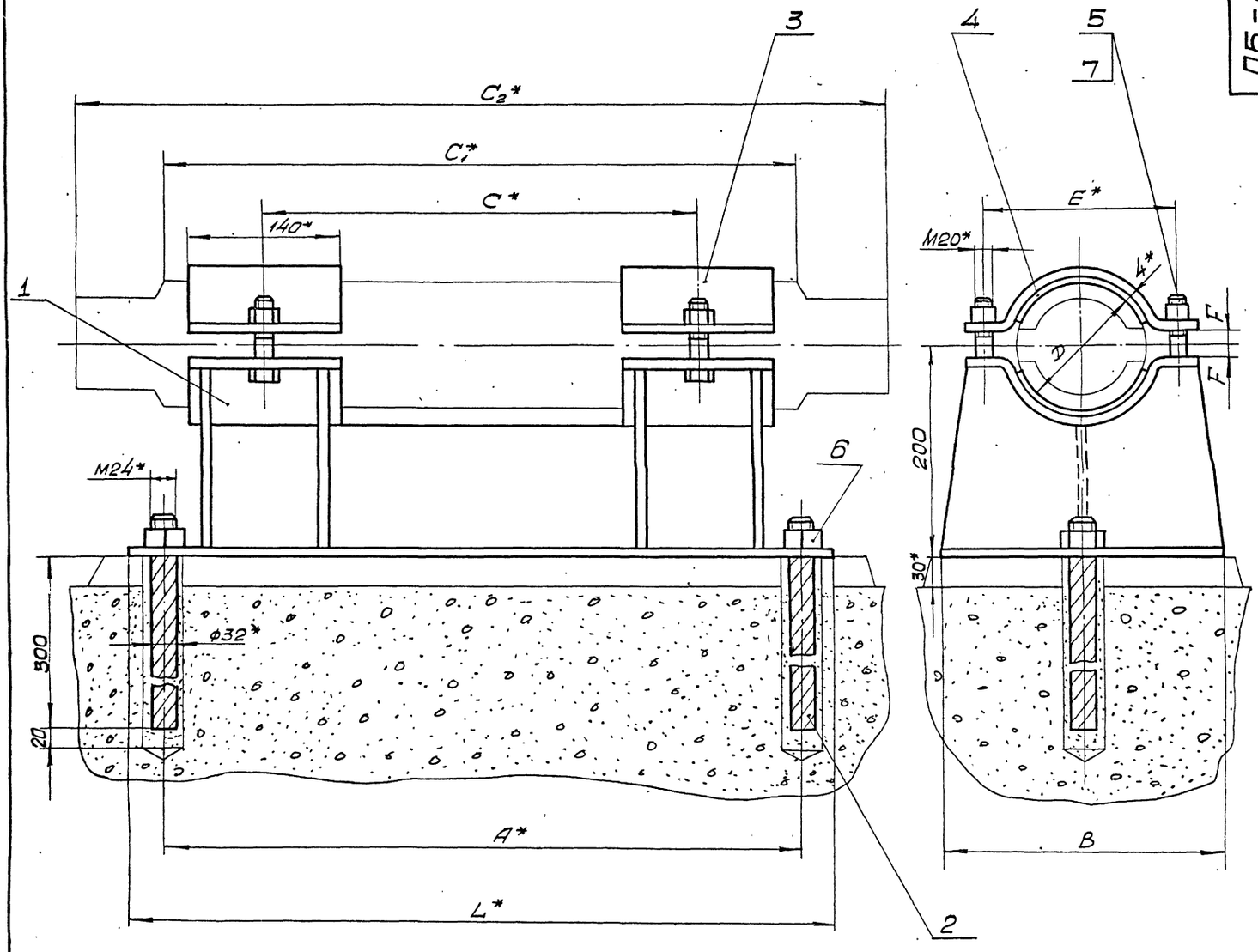

Обозначение	Шифр	Размеры, мм									Масса, кг
		D	L	A	B	C	C_1	C_2	E	F	
ОБ-000	ОБ-1	120	660	600	260	400	595	825	180	25	43,2
-01	ОБ-2	142	760	700	280	500	682	900	200	30	42,4
-02	ОБ-3	161	860	800	280	600	790	1020	230	35	47,4

1. Общие технические условия на изготовление угольного и горнорудного оборудования по ОСТ24.070.070.
2. Резину поз.4 клеить клеем №88Н ТУ МХП УТ3484-58.
3. Стержни поз. 2 заделать бетоном марки 300.

4* Размеры для справок.

7583/I 60

Изм.	Лист	№ документ.	Подпись	Дата
Разраб.		Малашенко		
Проверил		Ткаченко		
Руковод.		Котюк		
Н. контр.		Ткаченко		
Утвердил		Бездичевский		

ОБ-000СБ

Опора ОБ

Сборочный чертеж

Литера	Масса	Масштаб
	См. табл.	—

Лист | Листов 1

Южгипрошахт г. Харьков КО

Формат 22

Инв. № подл. | Подпись и дата | Взам. инв. № | Инв. № дубл. | Подпись и дата

100-90

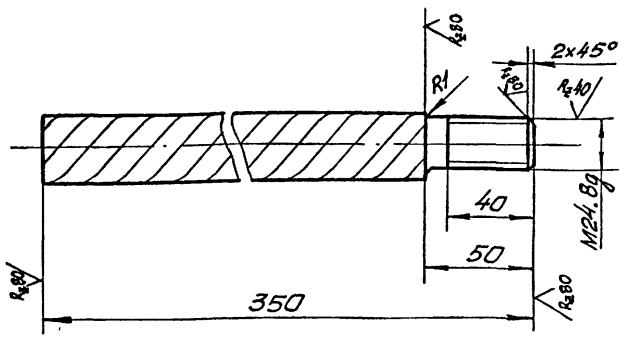

1. Предельные отклонения размеров по СМ8.
2. Антикоррозионное покрытие: эмаль ХВ-1100 ГОСТ 6993-70 черная, 3÷5 слоев по двум слоям грунта или цинковое толщиной 50мкм.

Изм.	Лист	№ докум.	Подпись	Дата
Разработ.		Малашенко		
Проверил		Ткаченко		
Руководил		Каток		
Н.контр.		Ткаченко		
Утвердил		Каток		

ОБ-001

Стержень

Литера	Масса	Масштаб
	2	1:2

Лист | Листов 1

Сталь 32А-II ГОСТ 5781-75 арматурная ВСт5пс2 ГОСТ 380-71

Южгипрошахт г. Харьков КО

Формат 11

200-90

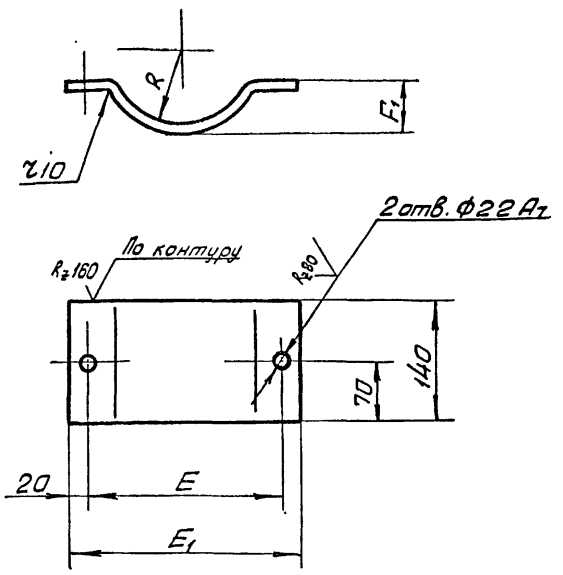

Обозначение	Размеры, мм				Масса, кг
	E	E1	R	F1	
ОБ-002	180	220	64	49	2,7
-01	200	240	75	55	2,96
-02	230	270	85	60	3,33

1. Антикоррозионное покрытие: эмаль ХВ-1100 ГОСТ 6993-70 черная, 3÷5 слоев по двум слоям грунта или цинковое толщиной 50мкм.
2. Неуказанные предельные отклонения размеров по СМ8.

Изм.	Лист	№ докум.	Подпись	Дата
Разработ.		Малашенко		
Проверил		Ткаченко		
Руководил		Каток		
Н.контр.		Ткаченко		
Утвердил		Каток		

ОБ-002

Полухомут

Литера	Масса	Масштаб
	См. табл.	—

Лист | Листов 1

Лист 610 ГОСТ 19903-74 ВСт3кп2 ГОСТ 14637-69

Южгипрошахт г. Харьков КО

Формат 11

110-90

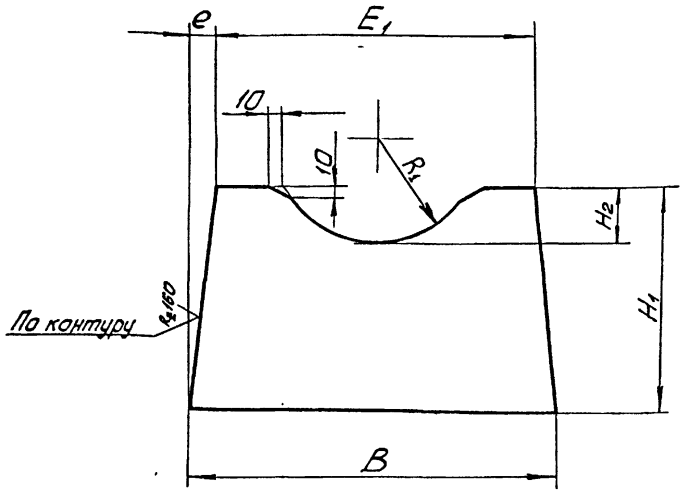

Обозначение	Размеры, мм						Масса, кг
	B	H1	e	E1	H2	R1	
ОБ-011	260	155	20	220	39	74	2,63
-01	260	150	10	240	45	85	2,56
-02	280	145	5	270	50	95	2,66

Предельные отклонения размеров по СМ8.

Изм.	Лист	№ докум.	Подпись	Дата
Разработ.		Малашенко		
Проверил		Ткаченко		
Руководил		Каток		
Н.контр.		Ткаченко		
Утвердил		Каток		

ОБ-011

Лист

Литера	Масса	Масштаб
	См. табл.	—

Лист | Листов 1

Лист 610 ГОСТ 19903-74 ВСт3кп2 ГОСТ 14637-69

Южгипрошахт г. Харьков КО

Формат 11

210-90

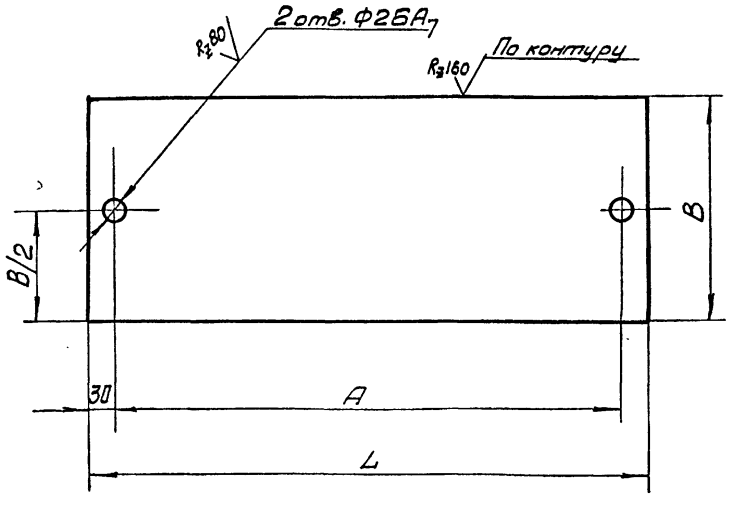

Обозначение	Размеры, мм			Масса, кг
	A	B	L	
ОБ-012	600	260	660	13,4
-01	700	260	760	15,5
-02	800	280	860	19

Неуказанные предельные отклонения размеров по СМ8.

7583/I 61

Изм.	Лист	№ докум.	Подпись	Дата
Разработ.		Малашенко		
Проверил		Ткаченко		
Руководил		Каток		
Н.контр.		Ткаченко		
Утвердил		Каток		

ОБ-012

Лист

Литера	Масса	Масштаб
	См. табл.	—

Лист | Листов 1

Лист 610 ГОСТ 19903-74 ВСт3кп2 ГОСТ 14637-69

Южгипрошахт г. Харьков КО

Формат 11

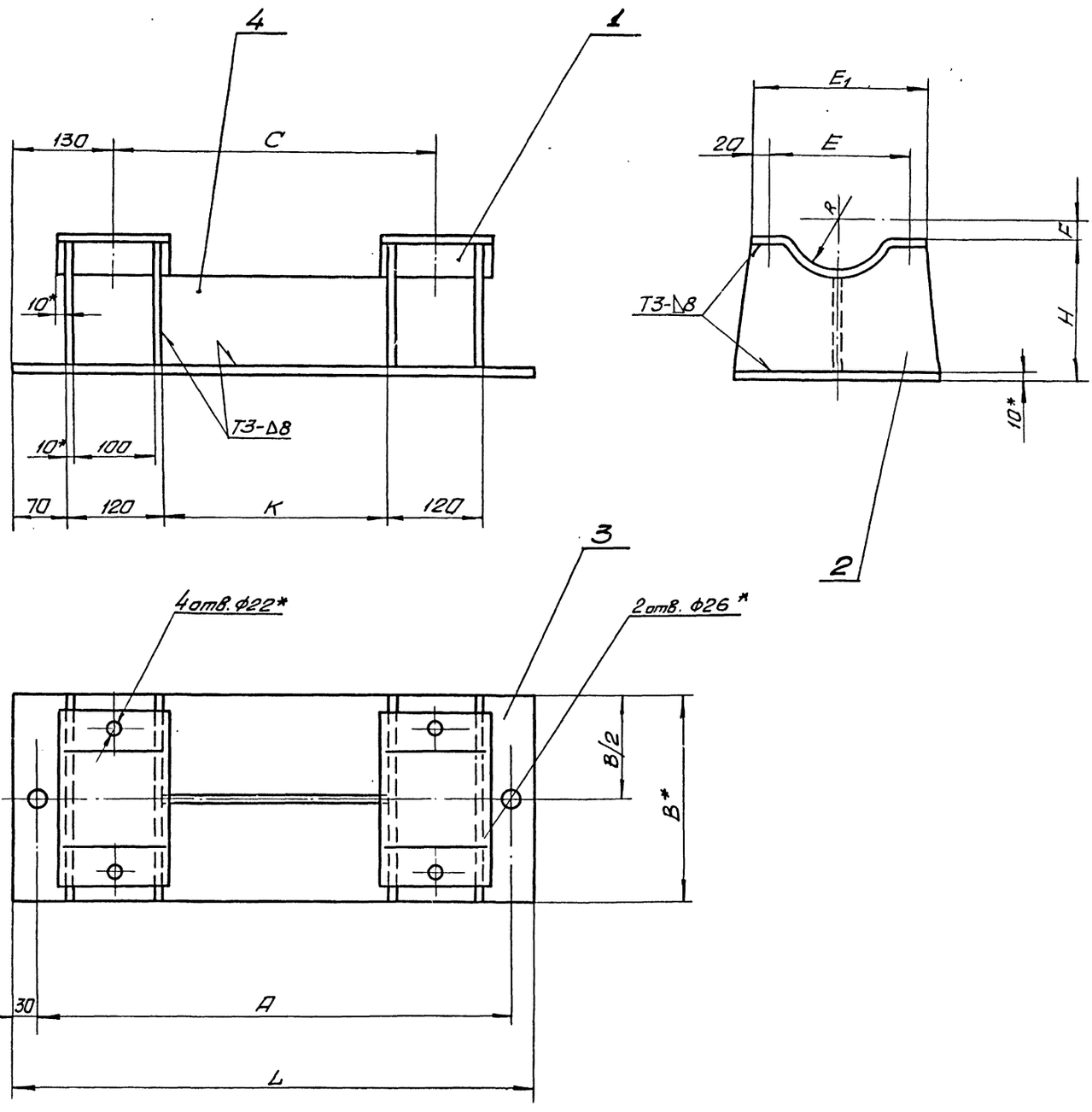

Обозначение	Размеры, мм										Масса, кг
	A	B	L	K	C	E	E_1	R	F	H	
ОБ-010	600	260	660	280	400	180	220	64	25	175	31,2
-01	700	260	760	380	500	200	240	75	30	170	29,7
-02	800	280	860	480	600	230	270	85	35	165	33,9

1. Сварные швы выполнить по ГОСТ 5264-68.
2. Сварку произвести электродами типа Э42 ГОСТ 9467-75.
3. Антикоррозионное покрытие: эмаль ХВ-1100 ГОСТ 6993-70 черная, 3÷5 слоев по двум слоям грунта или цинковое толщиной 50 мкм.
4. * Размеры для справок.

7583/I 62

Изм.	Лист	№ документа	Подпись	Дата
Разраб.		Малашенко		
Проверил		Ткаченко		
Руковод.		Каток		
Н. контр.		Ткаченко		
Утвердил		Бердичевский		

ОБ-010СБ

Опора

Сборочный чертеж

Литера	Масса	Масштаб
	см. табл.	—
Лист	Листов 1	

Южгипрошахт г. Харьков КО

Формат 22

Инв. № подл. | Подпись и дата | Взам. инв. № | Инв. № дубл. | Подпись и дата

Инв. № подл. | Подпись и дата | Взам. инв. № | Инв. № дубл. | Подпись и дата

Формат	Зона	Позиц.	Обозначение	Наименование	Кол. на исполн. КАД-000- —	01	02	03	04	05	06	07	08	09	Примечание
				Документация											
12			КАД-000СБ	Сборочный чертеж	×	×	×	×	×	×	×	×	×	×	
				Детали											
11		1	КАД-001	Планка	1										0,57кг
			-01	Планка		1									0,59кг
			-02	Планка			1								0,6 кг
			-03	Планка				1							0,62кг
			-04	Планка					1						0,69кг
			-05	Планка						1					0,71 кг

Лит.

Шифр	КАД1	КАД2	КАД3	КАД4	КАД5	КАД6	КАД7	КАД8	КАД9	КАД10

Изм.	Лист	№ докум.	Подпись	Дата	КАД-000			
Разработ.	Левина				Кронштейн КАД	Литера	Лист 1	Листов 2
Проверил	Ткаченко					Южгипрошахт г. Харьков		КО
Руковод.	Котак							
Н. контр.	Ткаченко							
Утвердил	Бердичевская							

Формат 11

Инв. № подл. | Подпись и дата | Взам. инв. № | Инв. № дубл. | Подпись и дата

Формат	Зона	Позиц.	Обозначение	Наименование	Кол. на исполн. КАК-000- —	01	Примечание
				Документация			
12			КАК-000СБ	Сборочный чертеж	×	×	
				Детали			
11		1	КАК-001	Скоба	1		0,96кг
			-01	Скоба		1	1,12 кг
11		2	КАК-002	Планка	1		0,44 кг
			-01	Планка		1	0,5 кг

Лит.

Шифр	КАК1	КАК2

Изм.	Лист	№ докумен.	Подпись	Дата	КАК-000			
Разработ.	Левина				Кронштейн КАК	Литера	Лист 1	Листов 2
Провери.	Ткаченко					Южгипрошахт г. Харьков		КО
Руковод.	Котак							
Н. контр.	Ткаченко							
Утвердил	Бердичевская							

Формат 11

Инв. № подл. | Подпись и дата | Взам. инв. № | Инв. № дубл. | Подпись и дата

Формат	Зона	Позиц.	Обозначение	Наименование	Кол. на исполн. КАД-000- —	01	02	03	04	05	06	07	08	09	Примечание
			-06	Планка							1				0,63кг
			-07	Планка								1			0,61кг
			-08	Планка									1		0,65кг
			-09	Планка										1	0,69кг
11		2	КАД-002	Прихват	1	1	1	1							0,2 кг
			-01	Прихват					1	1	1	1			0,205кг
			-02	Прихват									1	1	0,21 кг
				Стандартные изделия											
		3		Болт М12х45. 66.019фос											
				ГОСТ7796-70	1	1	1	1	1	1	1	1	1	1	0,052кг
		4		Гайка М12.8. 019фос											
				ГОСТ5915-70	1	1	1	1	1	1	1	1	1	1	0,015кг
		5		Шайба 12. 65Г. 019фос											
				ГОСТ6402-70	1	1	1	1	1	1	1	1	1	1	0,003кг
		6		Шайба 12. 04. 019фос											
				ГОСТ11371-68	1	1	1	1	1	1	1	1	1	1	0,006кг

7583/I 83

Изм.	Лист	№ докум.	Подпись	Дата	КАД-000	Лист 2

Формат 11

Инв. № подл. | Подпись и дата | Взам. инв. № | Инв. № дубл. | Подпись и дата

Формат	Зона	Позиц.	Обозначение	Наименование	Кол. на исполн. КАК-000- —	01	Примечание
				Стандартные изделия			
		3		Болт М12х35. 66.019фос			
				ГОСТ7796-70	1	1	0,043кг
		4		Гайка М12.8. 019фос			
				ГОСТ5915-70	1	1	0,015кг
		5		Шайба 12. 65Г. 019фос			
				ГОСТ6402-70	1	1	0,003кг

Изм.	Лист	№ докумен.	Подпись	Дата	КАК-000	Лист 2

Формат 11

КАД-001

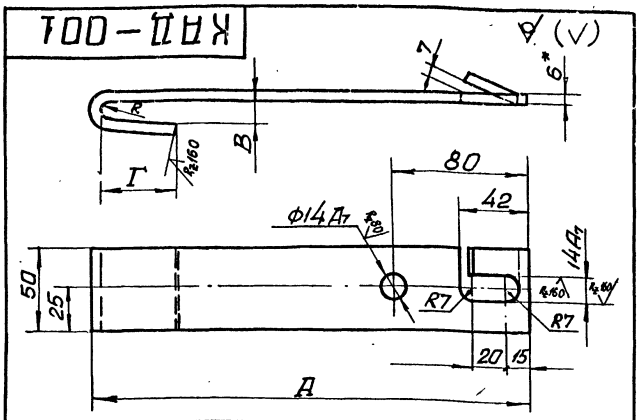

Обозначение	Размеры, мм				Масса, кг
	Д	В	Г	R	
КАД-001	200	10	34	3	0,57
-01	210				0,59
-02	215				0,6
-03	225				0,62
-04	245	14	40	5	0,69
-05	255				0,71
-06	220				0,63
-07	210	16	35	7	0,61
-08	230				0,65
-09	250	18	40		0,69

1. Неуказанные предельные отклонения размеров по СМ8.
2. Антикоррозионное покрытие: лак БТ-577 ГОСТ5631-70, черный, в 2 слоя.
3.* Размеры для справок.

Изм.	Лист	№ документ.	Подпись	Дата
Разработ.		Левина		
Проверил		Ткаченко		
Н. контр.		Ткаченко		
Утвердил		Коток		

КАД-001

Планка

Литера | Масса | Масштаб: См. табл. | –

Лист | Листов 1

Полоса 6х50 ГОСТ103-76 / ВСт3кп2 ГОСТ535-58

Южгипрошахт г. Харьков КО

Формат 11

КАД-002

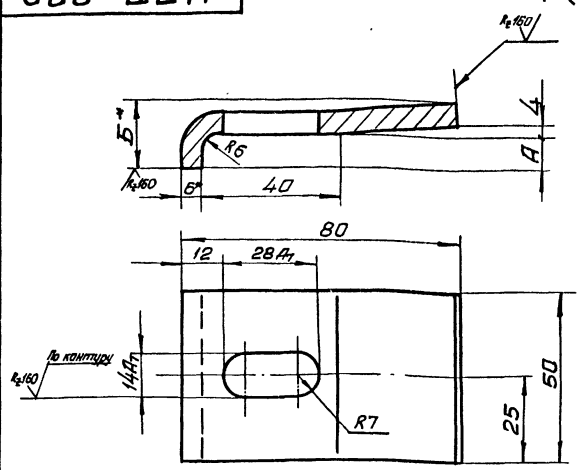

Обозначение	Размеры, мм		Масса, кг
	А	Б	
КАД-002	8	17	0,2
-01	10	19	0,205
-02	13	22	0,21

1. Неуказанные предельные отклонения размеров по СМ8.
2. Антикоррозионное покрытие: лак БТ-577 ГОСТ5631-70, черный, в 2 слоя.
3.* Размеры для справок.

Изм.	Лист	№ документ.	Подпись	Дата
Разработ.		Левина		
Проверил		Ткаченко		
Н. контр.		Коток		
Утвердил		Бородичевский		

КАД-002

Прихват

Литера | Масса | Масштаб: См. табл. | –

Лист | Листов 1

Полоса 6х50 ГОСТ103-76 / ВСт3кп2 ГОСТ535-58

Южгипрошахт г. Харьков КО

Формат 11

КАД-000СБ

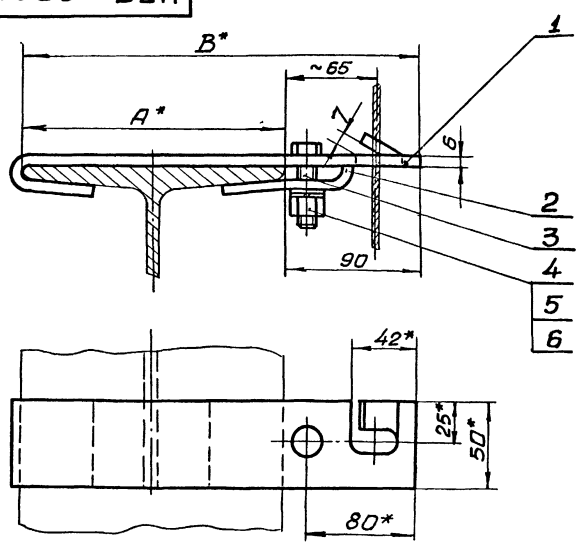

Обозначение	Шифр	№№ двутавров	Размеры, мм		Масса, кг
			А	В	
КАД-000	КАД1	20	100	190	0,85
-01	КАД2	22, 22С	110	200	0,87
-02	КАД3	24	115	205	0,88
-03	КАД4	27	125	215	0,9
-04	КАД5	36, 36С	145, 140	235	0,97
-05	КАД6	40	155	245	0,99
-06	КАД7	27С	122	212	0,91
-07	КАД8	24М	110	200	0,89
-08	КАД9	30М, 36М	130	220	0,94
-09	КАД10	45М	150	240	0,98

1. Общие технические условия на изготовление по ОСТ 24.070.01.
2.* Размеры для справок.

7583/I 64

Изм.	Лист	№ документ.	Подпись	Дата
Разработ.		Левина		
Проверил		Ткаченко		
Руководил		Коток		
Н. контр.		Ткаченко		
Утвердил		Бородичевский		

КАД-000СБ

Кронштейн КАД

Сборочный чертеж

Литера | Масса | Масштаб: См. табл. | –

Лист | Листов 1

Южгипрошахт г. Харьков КО

Формат 12

Инв. № подл. | Подпись и дата | Взам. инв. № | Инв. № дубл. | Подпись и дата

КАК-001

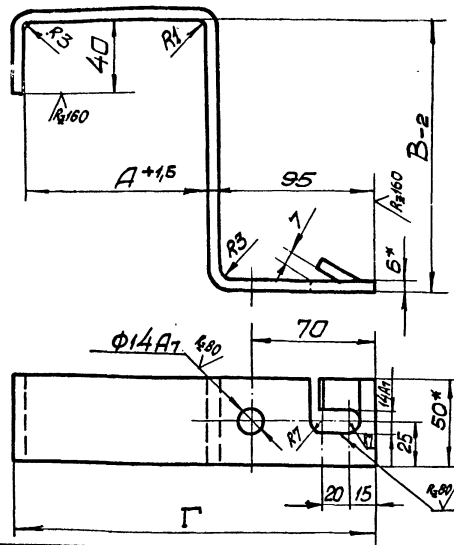

Обозначение	Размеры, мм А	В	Г	Масса, кг
КАК-001	104	170	205	0,96
-01	130	212	231	1,12

1. Неуказанные предельные отклонения размеров по СМ8.
2. Антикоррозионное покрытие: лак БТ-577 ГОСТ5631-70, черный, в 2 слоя.
3. * Размеры для справок.

Изм.	Лист	№ документа	Подпись	Дата
Разработал		Левина		
Проверил		Ткаченко		
Н. контр.		Ткаченко		
Утвердил		Коток		

КАК-001 Скоба

Полоса 6х50 ГОСТ103-76 / ВСт3кп2 ГОСТ535-58

Литера | Масса: См. табл. | Масштаб: -

Лист | Листов 1

Южгипрошахт г. Харьков КО

Формат 11

КАК-002

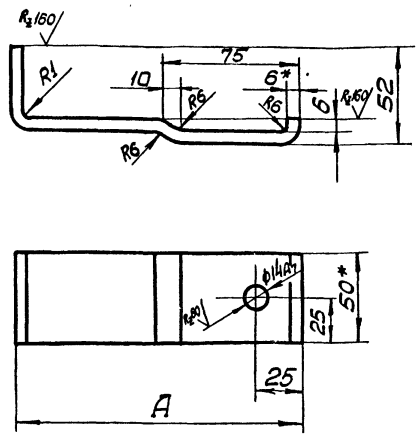

Обозначение	А, мм	Масса, кг
КАК-002	160	0,44
-01	186	0,5

1. Неуказанные предельные отклонения размеров по СМ8.
2. Антикоррозионное покрытие: лак БТ577 ГОСТ5631-70, черный, в 2 слоя.
3. Размеры для справок.

Изм.	Лист	№ документа	Подпись	Дата
Разработал		Левина		
Проверил		Ткаченко		
Н. контр.		Ткаченко		
Утвердил		Коток		

КАК-002 Планка

Полоса 6х50 ГОСТ103-76 / ВСт3кп2 ГОСТ535-58

Литера | Масса: См. табл. | Масштаб: -

Лист | Листов 1

Южгипрошахт г. Харьков КО

Формат 11

КАК-000СБ

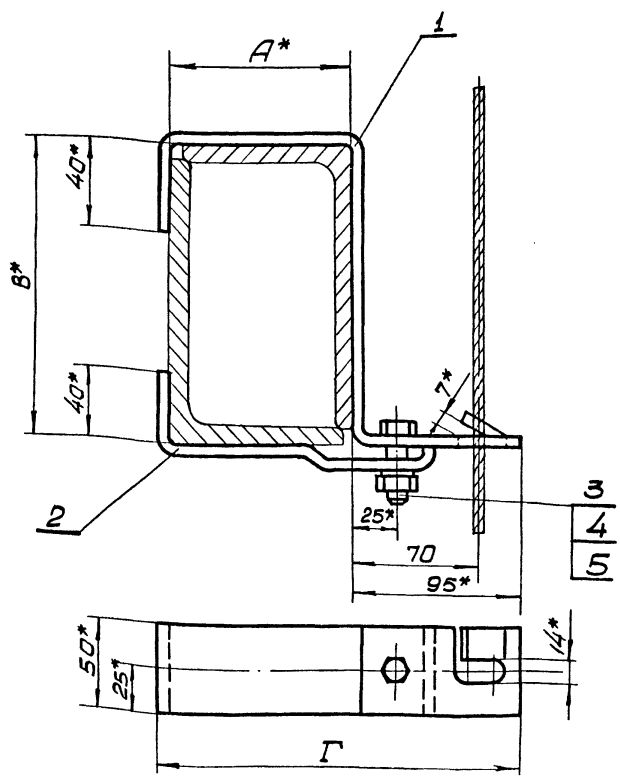

Обозначение	Шифр	Размеры, мм А	В	Г	Масса, кг
КАК-000	КАК1	104	170	205	1,46
-01	КАК2	130	212	231	1,68

1. Общие технические условия на изготовление по ОСТ24.070.01.
2. * Размеры для справок

7583/I 65

Изм.	Лист	№ документа	Подпись	Дата
Разработал		Левина		
Проверил		Ткаченко		
Руководил		Коток		
Н. контр.		Ткаченко		
Утвердил		Бердичевский		

КАК-000СБ Кронштейн КАК Сборочный чертеж

Литера | Масса: См. табл. | Масштаб: -

Лист | Листов 1

Южгипрошахт г. Харьков КО

Формат 12

Инв. № подл. | Подпись и дата | Взам. инв. № | Инв. № дубл. | Подпись и дата

Инв. № подл. | Подпись и дата | Взам. инв. № | Инв. № дубл. | Подпись и дата

Формат	Зона	Позиц.	Обозначение	Наименование	Кол. на исполн. 3Т-000- —	01	02	03	04	05	06	07	08	09	Примечание
				Документация											
22			3Т-000СБ	Сборочный чертеж	×	×	×	×	×	×	×	×	×	×	
				Сборочные единицы											
11		1	3Т-010	Скоба	1										
			— 01	Скоба		1									0,2 кг
			— 02	Скоба			1								0,22 кг
			— 03	Скоба				1							0,23 кг
															0,25 кг

Лит.

Шифр	3Т-1	3Т-2	3Т-3	3Т-4	3Т-5	3Т-6	3Т-7	3Т-8	3Т-9	3Т-10

Изм	Лист	№ документ	Подпись	Дата	3Т-000			
Разработ.		Левина			Зажим 3Т	Литера	Лист	Листов
Проверил		Ткаченко					1	3
Руковод.		Каток				Южгипрошахт г. Харьков		КО
Н. контр.		Ткаченко						
Утвердил		Бердичевский						

Формат 11

Инв. № подл. | Подпись и дата | Взам. инв. № | Инв. № дубл. | Подпись и дата

Формат	Зона	Позиц.	Обозначение	Наименование	Кол. на исполн. 3Т-000- 10	11	Примечание
				Документация			
22			3Т-000СБ	Сборочный чертеж	×	×	
				Детали			
22		2	3Т-001-11	Скоба	2		0,89 кг
			— 12	Скоба		2	0,96 кг
				Стандартные изделия			
		3		Болт М12-35.66.019 фос ГОСТ 7796-70	2	2	0,043 кг
		4		Гайка М12.8.019 фос ГОСТ 5916-70	2	2	0,011 кг
		5		Шайба 12. 019 фос ГОСТ 13463-77	2	2	0,003 кг

Лит.

Шифр	3Т-11	3Т-12

Изм	Лист	№ документ	Подпись	Дата	3Т-000	Лист 3

Формат 11

Инв. № подл. | Подпись и дата | Взам. инв. № | Инв. № дубл. | Подпись и дата

Формат	Зона	Позиц.	Обозначение	Наименование	Кол. на исполн. 3Т-000- —	01	02	03	04	05	06	07	08	09	Примечание
				Детали											
22		2	3Т-001	Скоба	1										
			— 01	Скоба		1									0,18 кг
			— 02	Скоба			1								0,2 кг
			— 03	Скоба				1							0,21 кг
			— 04	Скоба					2						0,23 кг
			— 05	Скоба						2					0,35 кг
			— 06	Скоба							2				0,39 кг
			— 07	Скоба								2			0,4 кг
			— 08	Скоба									2		0,81 кг
			— 09	Скоба										2	0,85 кг
															0,87 кг
				Стандартные изделия											
		3		Болт М12-22.66.019 фос ГОСТ 7796-70	2	2	2	2							0,032 кг
				Болт М12-25.66.019 фос ГОСТ 7796-70					2	2	2				0,034 кг
				Болт М12-35.66.019 фос ГОСТ 7796-70								2	2	2	0,043 кг
		4		Гайка М12.8.019 фос ГОСТ 5916-70	2	2	2	2	2	2	2	2	2	2	0,011 кг
		5		Шайба 12. 019 фос ГОСТ 13463-77	2	2	2	2	2	2	2	2	2	2	0,003 кг

7583/I 99

Изм	Лист	№ документ	Подпись	Дата	3Т-000	Лист 2

Формат 11

Инв. № подл. | Подпись и дата | Взам. инв. № | Инв. № дубл. | Подпись и дата

Обозначение	Наименование	Кол. на исполн. 3Т-010- —	01	02	03	Примечание
	Документация					
22 3Т-010СБ	Сборочный чертеж	×	×	×	×	
	Детали					
22 1 3Т-001	Скоба	1				0,18 кг
— 01	Скоба		1			0,2 кг
— 02	Скоба			1		0,21 кг
— 03	Скоба				1	0,23 кг
11 2 3Т-011	Отбойник	1	1	1	1	0,02 кг

Изм	Лист	№ документ	Подпись	Дата	3Т-010			
Разработ.		Левина			Скоба	Литера	Лист	Листов
Проверил		Ткаченко					1	1
Руковод.		Каток				Южгипрошахт г. Харьков		КО
Н. контр.		Ткаченко						
Утвердил		Бердичевский						

Формат 11

99

ЗТ-000СБ

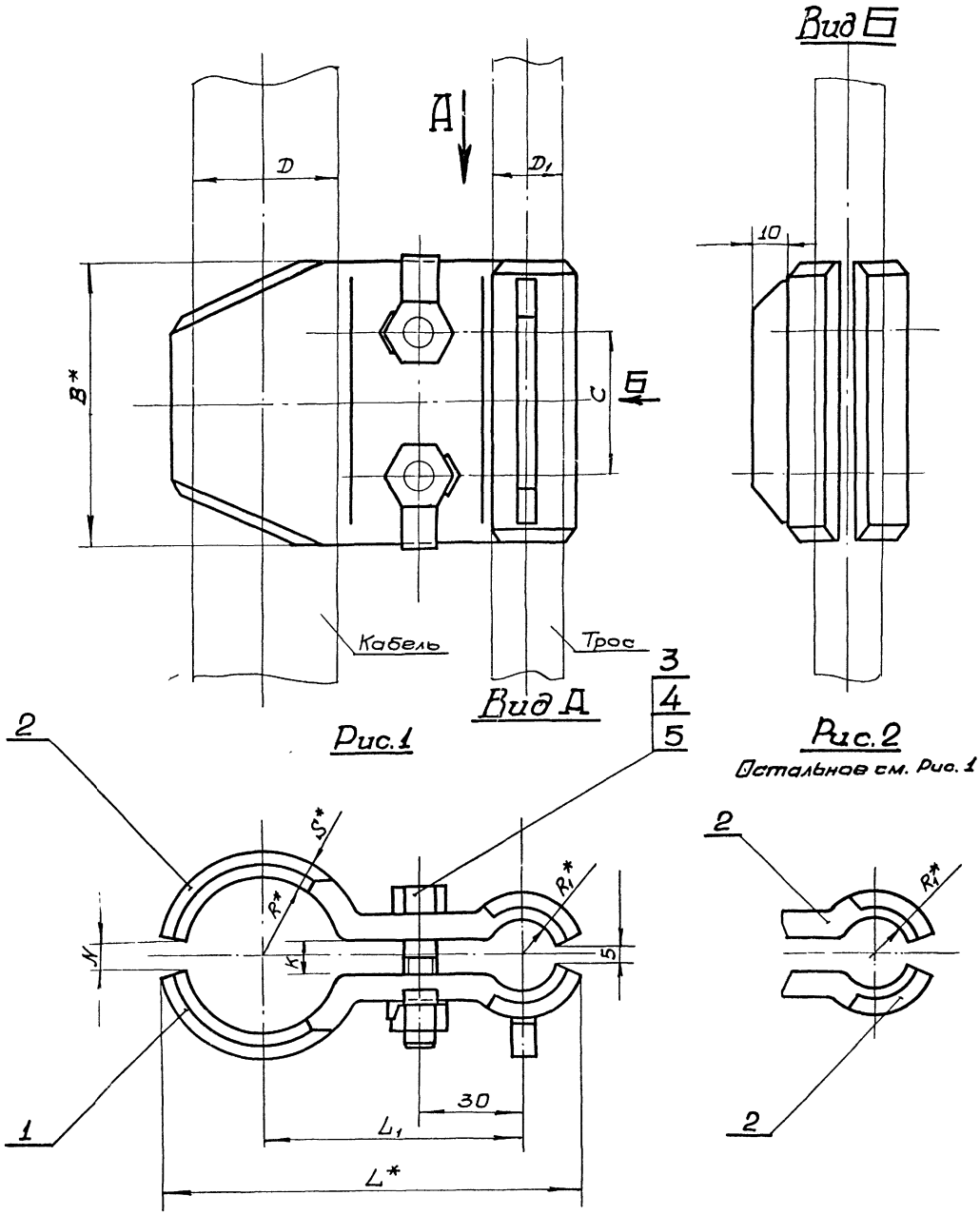

Рис.1

Рис.2

Остальное см. Рис. 1

Обозначение	Шифр	Размеры, мм											Масса, кг
		D	D_1	R	R_1	B	C	N	S	K	L	L_1	
ЗТ-000	ЗТ-1	17...19	14	9,5	7	70	36	6	4	4	84	60	0,47
-01	ЗТ-2	22...25		12,5							92	65	0,51
-02	ЗТ-3	26...27		13,5							93		0,53
-03	ЗТ-4	30...33		16,3							101	70	0,57
-04	ЗТ-5	36...39		19,5				8	6	5	108		0,82
-05	ЗТ-6	40...43		21,5							115	75	0,88
-06	ЗТ-7	45...47		23,5							117		0,9
-07	ЗТ-8	48...51	22	25,5	11	90	50	12	8	8	132	80	1,73
-08	ЗТ-9	55...58		29							135		1,81
-09	ЗТ-10	60...63		31,5							143	85	1,85
-11	ЗТ-11	65...68		34							145		1,89
-12	ЗТ-12	70...73		36,5							153	90	2,03

1. Общие технические условия на изготовление по ОСТ24.070.01.
2. * Размеры для справок

7583/I 67

Изм	Лист	№ документ	Подпись	Дата
Разраб.		Левина		
Проверил		Ткаченко		
Руковод		Коток		
Н. контр		Ткаченко		
Утвердил		Гордиченский		

ЗТ-000СБ

Зажим ЗТ

Сборочный чертеж

Литера	Масса	Масштаб
	См. табл.	–

Лист | Листов 1

ЮЖГИПРОШАХТ г. Харьков | КО

Формат 22

Инв. № подл. | Подпись и дата | Взам. инв. № | Инв. № дубл. | Подпись и дата

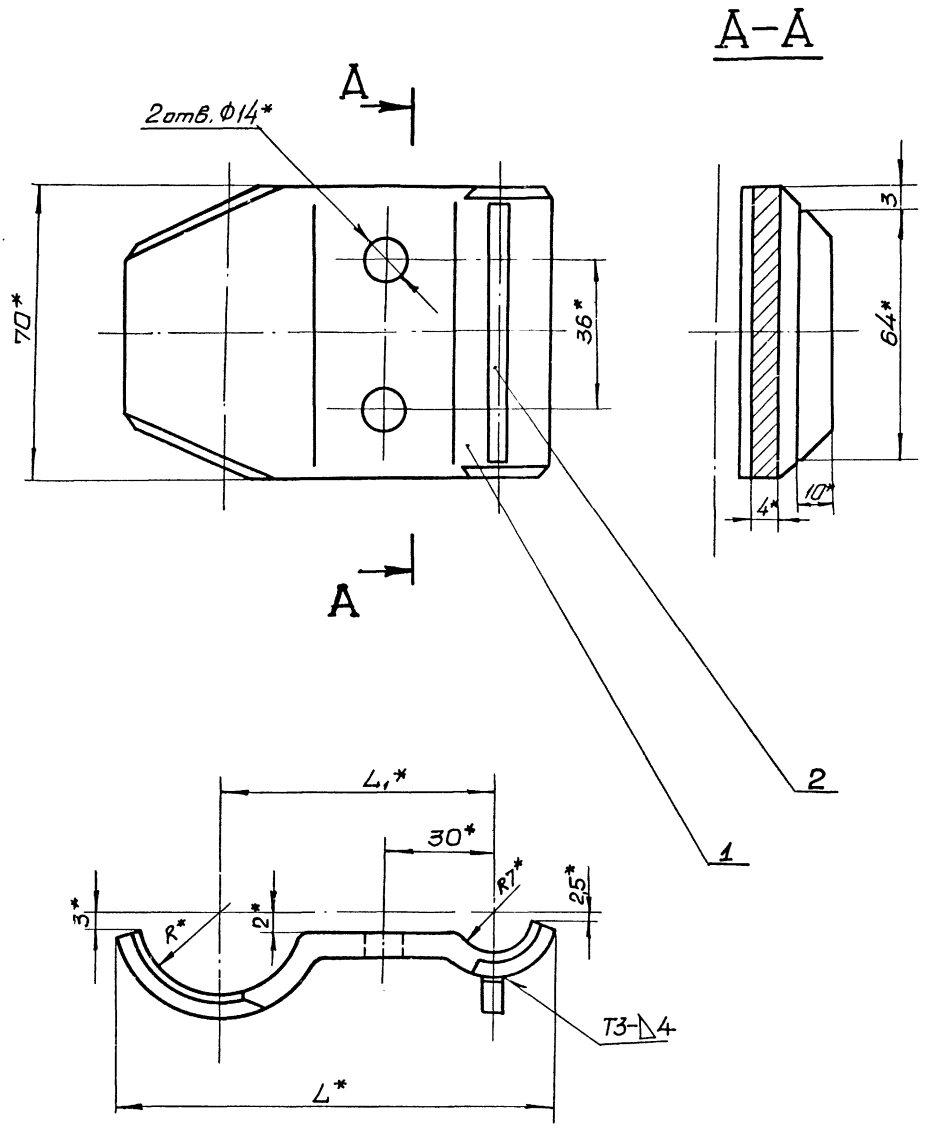

Обозначение	Размеры, мм			Масса, кг
	L	L1	R	
3Т-010	84	60	9,5	0,2
-01	92	65	12,5	0,22
-02	93		13,5	0,23
-03	101	70	16,5	0,25

1. Сварные швы выполнить по ГОСТ5264-69.
2. Сварку произвести электродами типа Э42 ГОСТ9467-75.
3. Предельные отклонения размеров по $СМ_8$.
4. * Размеры для справок.

7583/I 68

Изм.	Лист	№ документ.	Подпись	Дата	
Разраб.		Левина			
Проверил		Ткаченко			
Руковод.		Коток			
Н. контр.		Ткаченко			
Утвердил		Бердичевский			

3Т-010СБ

Скоба

Сборочный чертеж

Литера	Масса	Масштаб
	См. табл.	—
Лист	Листов 1	

Южгипрошахт г. Харьков КО

Формат 22

Инв. № подл. | Подпись и дата | Взам. инв. № | Инв. № дубл. | Подпись и дата

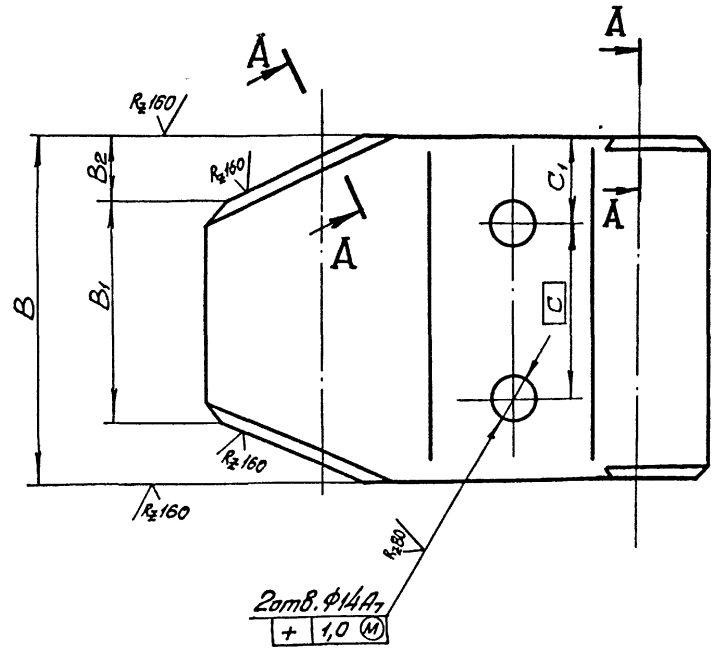

А А повернуто

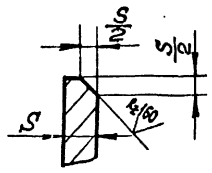

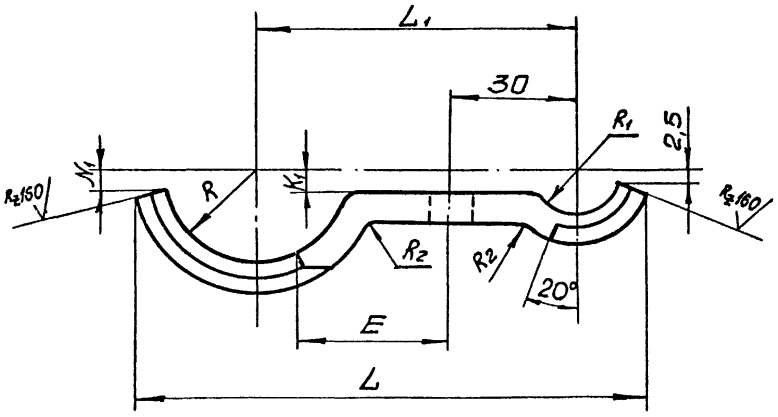

Обозначение	Размеры, мм. B	B_1	B_2	C	C_1	E	K_1	S	R_2	R	R_1	L	L_1	N_1	Масса, кг
3Т-001						25				9,5		84	60		0,18
-01										12,5		92	65	3	0,20
-02						30	2	4	4	13,5		93			0,21
-03	70	40	15	36	17					16,5	7	101	70		0,23
-04										19,5		108			0,36
-05							2,5	6	6	21,5		115	75	4	0,39
-06						35				23,5		117			0,4
-07										25,5		132	80		0,81
-08										29		136			0,85
-09	90	50	20	50	20		4	8	8	31,5	11	143	85	6	0,87
-10										34		145			0,89
-11						40				36,5		153	90		0,96

1. Неуказанные предельные отклонения размеров по $СМ_3$.
2. Антикоррозионные покрытие: лак БТ-577 ГОСТ5631-70, черный, в 2 слоя.
3. * Размеры для справок

7583/I (69)

Изм.	Лист	№ документ.	Подпись	Дата
Разраб.		Левина		
Проверил		Ткаченко		
Руковод.		Коток		
Н. контр.		Ткаченко		
Утвердил		Бородичев		

3Т-001

Скоба

Литера	Масса	Масштаб
	См. табл.	—
Лист	Листов	
	1	

Полоса ГОСТ103-76 / ВСт3кп2 ГОСТ535-58

ЮЖГИПРОШАХТ г. Харьков КО

Формат А2

Инв. № подл. | Подпись и дата | Инв. № дубл. | Взам. инв. № | Подпись и дата

gost.e-ecolog.ru