ТИПОВЫЕ КОНСТРУКЦИИ, ИЗДЕЛИЯ И УЗЛЫ ЗДАНИЙ И СООРУЖЕНИЙ

СЕРИЯ 5.407-73

ПРОКЛАДКА ШИНОПРОВОДОВ ПОСТОЯННОГО ТОКА СЕРИЙ ШМАД70У3 И ШМАДК70У3 НА 1600, 2500, 4000, 6300А

ВЫПУСК 1

ЧЕРТЕЖИ МОНТАЖНЫЕ

gost.e-ecolog.ru

ЦЕНТРАЛЬНЫЙ ИНСТИТУТ ТИПОВОГО ПРОЕКТИРОВАНИЯ
ГОССТРОЯ СССР

Москва, А-445, Смольная ул., 22

Сдано в печать I 1987 года

Заказ № 1030 Тираж 2520 экз.

ТИПОВЫЕ КОНСТРУКЦИИ, ИЗДЕЛИЯ И УЗЛЫ ЗДАНИЙ И СООРУЖЕНИЙ

СЕРИЯ 5.407-73

ПРОКЛАДКА ШИНОПРОВОДОВ ПОСТОЯННОГО ТОКА СЕРИЙ ШМАД70У3 И ШМАДК70У3 НА 1600, 2500, 4000, 6300А

ВЫПУСК 1

ЧЕРТЕЖИ МОНТАЖНЫЕ

РАЗРАБОТАНЫ
ВНИПИ ТЯЖПРОМЭЛЕКТРОПРОЕКТ
имени Ф.Б.ЯКУБОВСКОГО
ГЛАВЭЛЕКТРОМОНТАЖ
МИНМОНТАЖСПЕЦСТРОЯ СССР

УТВЕРЖДЕНЫ И
ВВЕДЕНЫ В ДЕЙСТВИЕ
МИНМОНТАЖСПЕЦСТРОЕМ СССР
ПРОТОКОЛ ОТ 17.11.86 г.

Директор института — Ю.Г. Барыбин
Главный инженер института — М.Г. Зименков
Начальник технического отдела — Л.Б. Годгельф
Начальник отдела типового проектирования — И.И. Лигерман

СОДЕРЖАНИЕ

Обозначение	Наименование	Стр.
	Титульный лист	
	Содержание	2
5.407-73.1.10МЧ	Установка шинопровода ШМАД70У3	
	или ШМАДК70У3 на стене.	3
	Монтажный чертеж	
5.407-73.1.20МЧ	Установка угловой секции шино-	4
	провода ШМАД70У3 или ШМАДК70У3	
	на стене (внутренний угол).	
	Монтажный чертеж	
5.407-73.1.30МЧ	Установка угловой секции шино-	5
	провода ШМАД70У3 или ШМАДК70У3	
	на стене (внешний угол).	
	Монтажный чертеж	
5.407-73.1.40МЧ	Установка шинопровода ШМАД70У3	6
	или ШМАДК70У3 на стойке.	
	Монтажный чертеж.	
5.407-73.1.50МЧ	Установка шинопровода ШМАД70У3	7
	или ШМАДК70У3 под перекрытием	
	из пустотных плит.	
	Монтажный чертеж	
5.407-73.1.60МЧ	Установка шинопровода ШМАД70У3	8
	или ШМАДК под перекрытием из	
	сборных железобетонных плит.	
	Монтажный чертеж	
5.407-73.1.70МЧ	Установка шинопровода ШМАД70У3	9
	или ШМАДК70У3 под перекрытием из	
	сборных железобетонных плит.	
	Монтажный чертеж	
5.407-73.1.80МЧ	Установка шинопровода ШМАД70У3	10
	или ШМАДК70У3 под монолитным	
	перекрытием. Монтажный	
	чертеж	

Обозначение	Наименование	Стр.
5.407-73.1.90МЧ	Проход шинопровода ШМАД70У3	11,12
	через стену толщиной 150мм	
	(тип.). Монтажный чертеж	
5.407-73.1.100МЧ	Проход шинопровода ШМАД70У3	13
	через стену толщиной 575,625,	
	725мм. Монтажный чертеж	
5.407-73.1.110МЧ	Проход шинопровода ШМАДК70У3	14,15
	через стену толщиной 150мм (тип).	
	Монтажный чертеж	
5.407-73.1.120МЧ	Проход шинопровода ШМАДК70У3	16
	через стену толщиной 575,625,	
	725мм. Монтажный чертеж	
5.407-73.1.130МЧ	Проход шинопровода ШМАД70У3	17,18
	через перекрытие.	
	Монтажный чертеж	
5.407-73.1.140МЧ	Проход шинопровода ШМАДК70У3	19,20
	через перекрытие.	
	Монтажный чертеж	

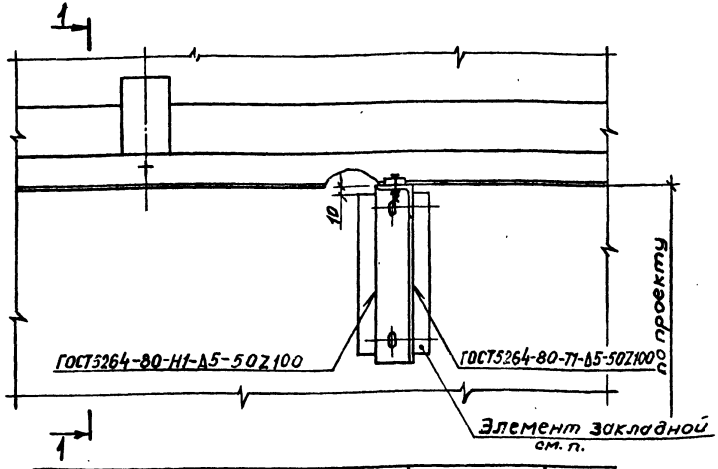

Разрез 1-1

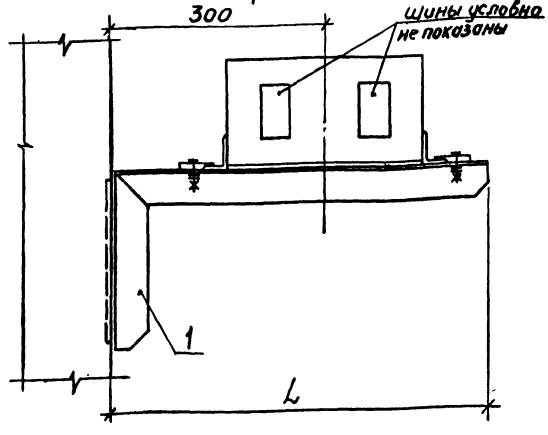

Обозначение	Номинальный ток шинопровода ШМАД70УЗ, ШМАДК70УЗ	Поз. 1	L, мм
5.407-73-1.10МЧ	1600, 2500	К881-1У3	530
-01	4000, 6300	К881-2У3	565

Марка, поз.	Обозначение	Наименование	Кол.	Масса ед., кг	Примечание
1	см. таблицу	Кронштейн	1		

Строительное задание на закладной элемент см. чертеж 5.407-73.0.130Д

Нач. отд.	Лигерман		
Н. контр.	Лукашевич		07.86
Гл. констр.	Лукашевич		
Рук. бриг.	Жарова		
Инж.	Бутылкина		

5.407-73.1.10 МЧ

Установка шинопровода ШМАД70УЗ или ШМАДК70УЗ на стене. Монтажный чертеж

Стадия	Лист	Листов
		1

ВНИПИ Тяжпромэлектропроект имени Ф.Б. Якубовского Москва

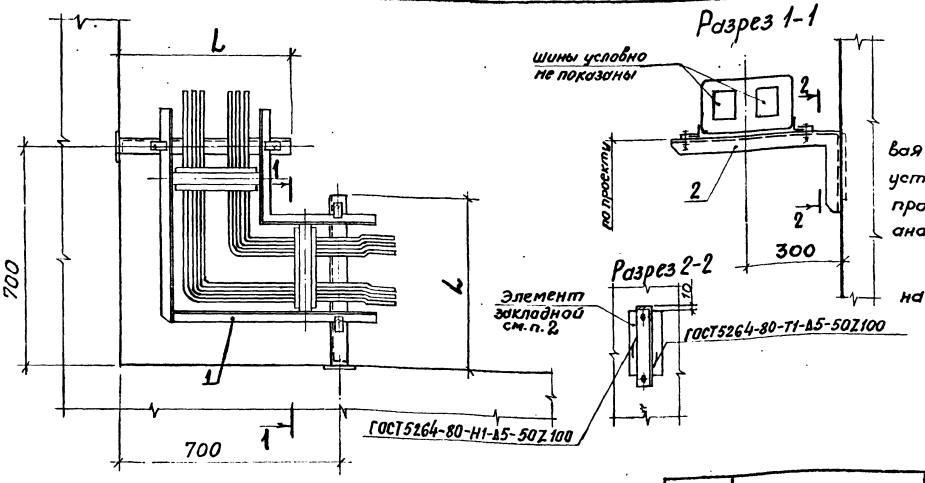

1. На чертеже показана угловая секция шинопровода ШМАД70У3, установку угловой секции шинопровода ШМАДК70У3 производят аналогично.

2. Строительное задание на закладной элемент см. чертеж 5.407-73.0.130Д

Марка, поз.	Обозначение	Наименование	Кол.	Масса ед., кг	Примечание
1	см. таблицу	Секция угловая	1		
2	см. таблицу	Кронштейн	2		

Обозначение	Номинальный ток шинопровода ШМАД70У3, ШМАДК70У3	поз. 1	поз. 2	L, мм
5.407-73.1.20МЧ	1600	У1696У3	К881-1У3	530
-01		У1696КУ3		
-02	2500	У1796У3		
-03		У1796КУ3		
-04	4000	У1896У3	К881-2У3	565
-05		У1896КУ3		
-06	6300	У2096У3		
-07		У2096КУ3		

				5.407-73.1.20МЧ			
Нач. отд.	Лигерман			Установка угловой секции шинопровода ШМАД70У3 или ШМАДК70У3 на стене (внутренний угол). Монтажный чертеж	Стадия	Лист	Листов
Н. контр.	Лукашевич		07.86 г.		Р		1
Гл. контр.	Лукашевич				ВНИПИ ТЯЖПРОМЭЛЕКТРОПРОЕКТ имени Ф.Б. Якубовского МОСКВА		
Рук. бриг.	Жарова						
Инж.	Бутылкина						

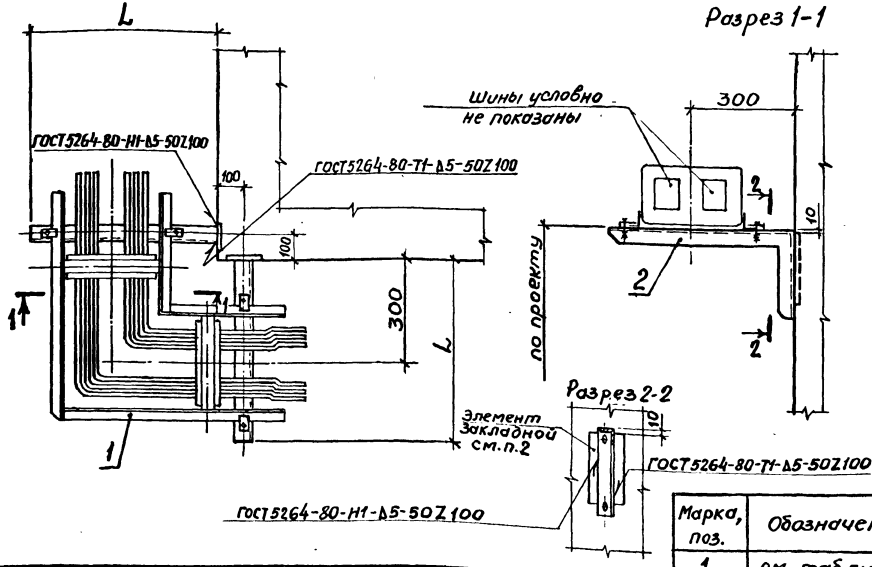

1. На чертеже показана угловая секция шинопровода ШМАД70У3, установку угловой секции шинопровода ШМАДК70У3 производят аналогично.

2. Строительное задание на закладной элемент см. чертеж 5.407-73.0.130Д

Марка, поз.	Обозначение	Наименование	Кол.	Масса ед, кг	Примечание
1	см. таблицу	Секция угловая	1		
2	см. таблицу	Кронштейн	2		

Обозначение	Номинальный ток шинопровода ШМАД70У3, ШМАДК70У3	поз.1	поз.2	L, мм
5.407-73.1.30МЧ	1600	У1696У3	К881-1У3	530
-01		У1696КУ3		
-02	2500	У1796У3		
-03		У1796КУ3		
-04	4000	У1896У3	К881-2У3	565
-05		У1896КУ3		
-06	6300	У2096У3		
-07		У2096КУ3		

Нач.отд	Зигерман			5.407-73.1.30 МЧ
Н.контр	Лукашевич		07.86	Установка угловой секции шинопровода ШМАД70У3 или ШМАДК70У3 на стене (внешний угол). Монтажный чертеж
Гл.конст	Лукашевич			
Рук.бриг	Жарова			
Инж.	Бутылкина			

Стадия	Лист	Листов
Р		1

ВНИПИ Тяжпромэлектропроект имени Ф.Б.Якубовского МОСКВА

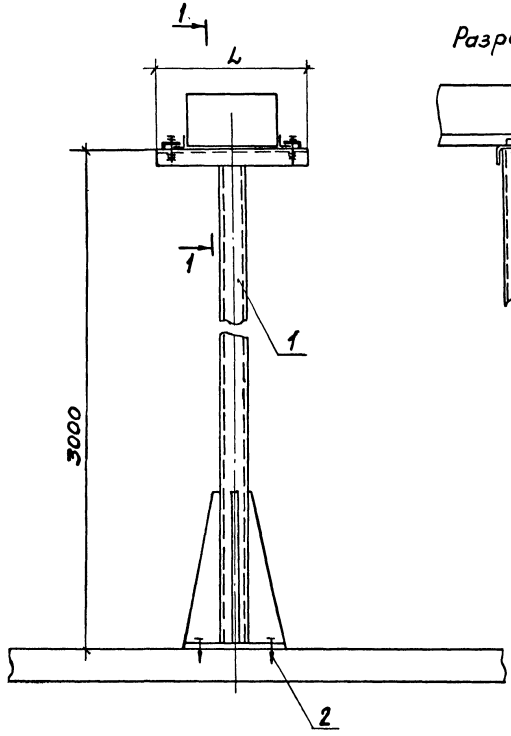

Разрез 1-1

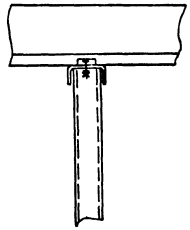

Обозначение	Номинальный ток шинопровода ШМАД 70У3, ШМАДК 70У3, А	L, мм	поз. 1
5.407-73.1.40мч	1600, 2500	460	К882-193
- 01	4000, 6300	530	К882-293

Разметка отверстий на полу

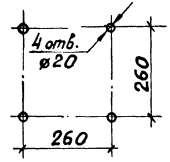

Марка, поз.	Обозначение	Наименование	Кол.	Масса ед., кг	Примечание
1	см. таблицу	Стойка напольная	1		
2		Дюбель У663У3	4		
		ТУ36-941-79			

Нач. отд.	Лигерман		
Н. контр.	Лукашевич		
Гл. конст.	Лукашевич		
Рук. бриг.	Жарова		
Инж.	Бутылкина		
Ст. техн.	Сергеева		

5.407-73.1.40мч

Установка шинопровода ШМАД 70У3 или ШМАДК 70У3 на стойке. Монтажный чертеж

Стадия	Лист	Листов
Р		1

ВНИПИ ТЯЖПРОМЭЛЕКТРОПРОЕКТ имени Ф.Б. ЯКУБОВСКОГО МОСКВА

Инв. № подл. | Подпись и дата | Взам. инв. №

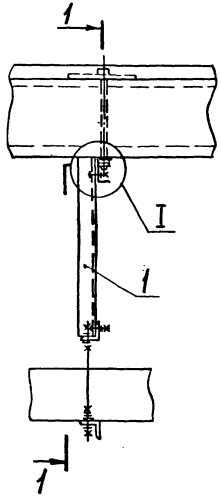

Разрез 1-1

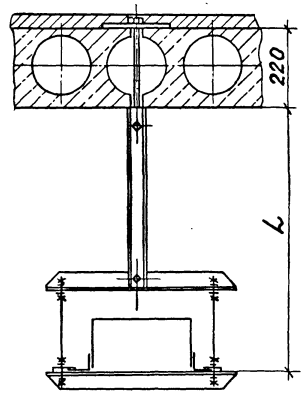

Обозначение	Номинальный ток шинопровода ШМАД70У3, ШМАДК70У3, А	≈ L, мм	поз. 1
5.407-73.1.50МЧ	1600, 2500	685	5.407-73.2.100-08
-01		1185	-09
-02		1685	-10
-03		2185	-11
-04	4000 6300	785	-20
-05		1285	-21
-06		1785	-22
-07		2285	-23

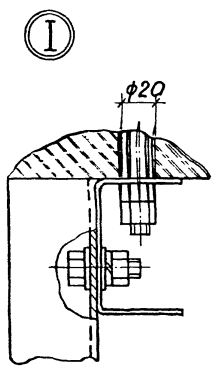

Марка, поз.	Обозначение	Наименование	Кол.	Масса ед, кг	Примечание
1	см. таблицу	Подвес	1		

Нач. отд.	Лигерман			5.407-73.1.50МЧ
Н. контр.	Лукашевич		01.16	Установка шинопроводов ШМАД70У3 или ШМАДК70У3 под перекрытием из пустотных плит. Монтажный чертеж
Гл. констр.	Лукашевич			
Рук. бриг.	Жарова			
Инж.	Бутылкина			
Ст. техн.	Сергеева			

Стадия	Лист	Листов
Р		1

ВНИПИ ТЯЖПРОМЭЛЕКТРОПРОЕКТ имени Ф.Б. ЯКУБОВСКОГО МОСКВА

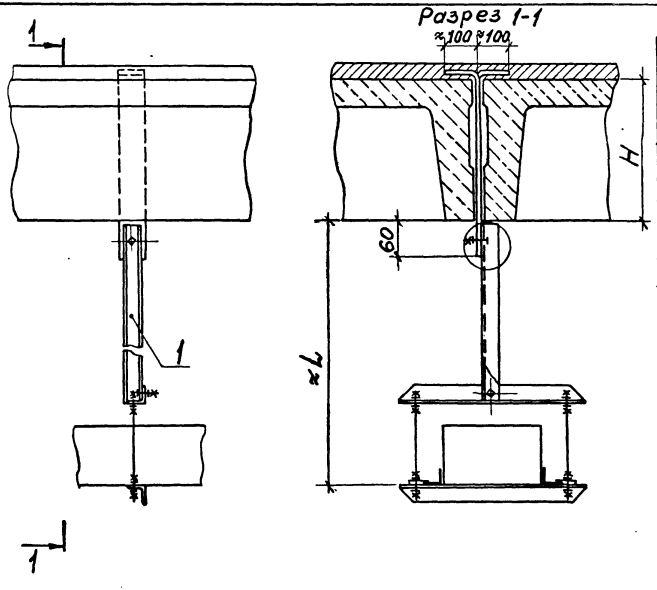

Обозначение	Номинальный ток шинопровода ШМАД70У3, ШМАДК70У3, А	Размеры, мм ≈L	Размеры, мм H	поз.1
5.407-73.2.60МЧ	1600 2500	690	300	5.407-73.2.200
-01		1190		-01
-02		1690		-02
-03		2190		-03
-04		690	400	-04
-05		1190		-05
-06		1690		-06
-07		2190		-07
-08	4000 6300	790	300	-08
-09		1290		-09
-10		1790		-10
-11		2290		-11
-12		790	400	-12
-13		1290		-13
-14		1790		-14
-15		2290		-15

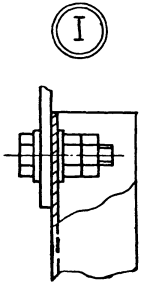

Марка, поз.	Обозначение	Наименование	Кол.	Масса ед., кг	Примечание
1	см. таблицу	Подвес	1		

Нач. отд.	Лигерман		
Н. контр.	Лукашевич		07.86
Гл. констр.	Лукашевич		
Рук. бриг.	Жарова		
Инж.	Бутырякина		
Ст. техн.	Сергеева		

5.407-73 .1.60МЧ

Установка шинопровода ШМАД70У3 или ШМАДК70У3 под перекрытием из сборных железобетонных плит. Монтажный чертеж

Стадия	Лист	Листов
Р		1

ВНИПИ ТЯЖПРОМЭЛЕКТРОПРОЕКТ ИМЕНИ Ч.Б. ЯКУБОВСКОГО МОСКВА

Инв. № подл. | Подп. и дата | Взам. инв. №

Копировал Формат А3

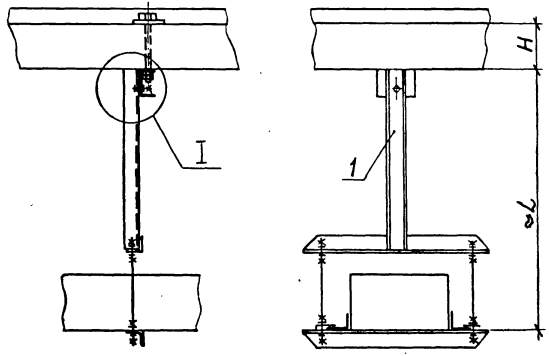

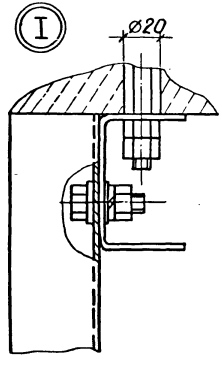

Обозначение	Номинальный ток шинопровода ШМАД70У3, ШМАДК70У3, А	Размеры, мм ≈L	Размеры, мм H	поз. 1
5.407-73.2.70МЧ	1600 2500	685	100	5.407-73.2.100
-01		1185		-01
-02		1685		-02
-03		2185		-03
-04		685	150	-04
-05		1185		-05
-06		1685		-06
-07		2185		-07
-08	4000 6300	785	100	-12
-09		1285		-13
-10		1785		-14
-11		2285		-15
-12		785	150	-16
-13		1285		-17
-14		1785		-18
-15		2285		-19

Марка, поз.	Обозначение	Наименование	Кол.	Масса ед., кг	Примечание
1	см. таблицу	Подвес	1		

Нач. отд.	Лигерман	
Н. контр.	Лукашевич	
Гл. констр.	Лукашевич	
Руководитель	Жарова	
Инж.	Бутылкина	
Ст. техн.	Сергеева	

5.407-73.1.70МЧ

Установка шинопровод ШМАД70У3 или ШМАДК70У3 под перекрытием из сборных железобетонных плит. Монтажный чертеж

Стадия	Лист	Листов
Р		1

ВНИПИ ТЯЖПРОМЭЛЕКТРОПРОЕКТ имени Ф.Э. Якубовского г. Орехова

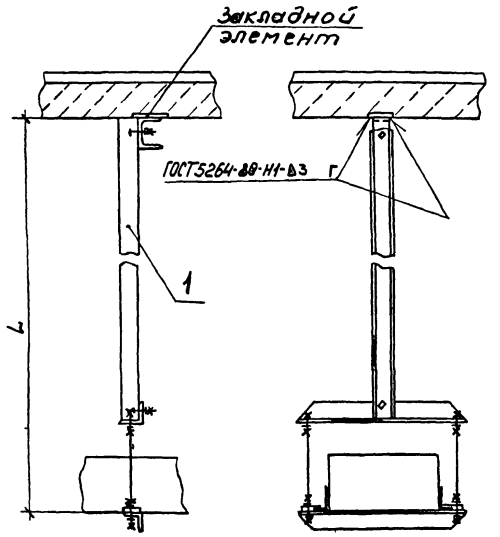

Обозначение	Номинальный ток шинопровода ШМАД 70У3, ШМАДК 70У3, А	≈ L, мм	Поз. 1
5.407-73.1.80МЧ	1600	685	5.407-73.2.300
-01		1185	-01
-02	2500	1685	-02
-03		2185	-03
-04	4000	785	-04
-05		1285	-05
-06	6300	1785	-06
-07		2285	-07

Марка, поз.	Обозначение	Наименование	Кол.	Масса ед, кг	Примечание
1	См. таблицу	Подвес	1		

Закладной элемент см. чертеж 5.407-73.0.170Д выпуск 0

Инв.№ подл. | Подп. и дата | Взам.инв.№

Нач.отд.	Ливерман			
Н.контр.	Лукашевич			
Гл.констр.	Лукашевич			
Рук.бриг.	Жарова			
Инж.	Бутылкина			
Ст.техн.	Сергеева			

5.407-73.1.80МЧ

Установка шинопровода ШМАД 70У3 или ШМАДК 70У3 под монолитным перекрытием. Монтажный чертеж

Стадия	Лист	Листов
Р	1	1

ВНИПИ ТЯЖПРОМЭЛЕКТРОПРОЕКТ имени Ф.Б.ЯКУБОВСКОГО МОСКВА

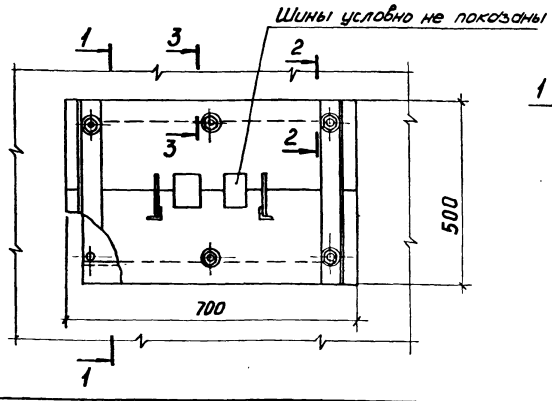

Разрез 1-1

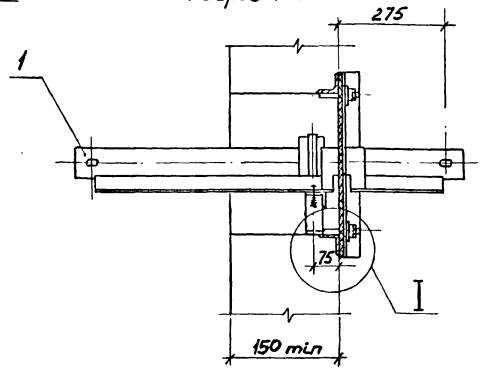

Обозначение	Номинальный ток шинопровода ШМАД 70У3, А	Поз. 1
5.407-73.1.90МЧ	1600	5.407-73.2.400
-01	2500	-01
-02	4000	-02
-03	6300	-03

1. При проходе шинопровода через стену сначала приваривают шпильки к обрамлению проема устанавливают секцию (поз.1), затем закрепляют плиту.
2. После установки плиты все щели уплотнить цементом с песком в отношении 1:10.
3. Шины в местах прохода через плиту обмотать изоляционной лентой.
4. Разрезы и узлы см. чертеж 5.407-73.1.90МЧ лист 2
5. Строительное задание на проем см. чертеж 5.407-73.0.140Д

Марка, поз.	Обозначение	Наименование	Кол.	Масса ед., кг.	Примечание
		Сборочные единицы			
1	см. таблицу	Секция	1		
2	5.407-73.2.2001	Плита	2		
		Прочие изделия			
3		Уголок К236, l = 400	2		
		ТУ36-1434-82			
		Стандартные изделия			
4		Шпилька М12х200 ГОСТ22043-76	3		разрезать пополам
5		Гайка М12 ГОСТ5915-70*	4		
6		Шайба 12 ГОСТ11371-78*	8		
7		Шайба 12 ГОСТ6402-70*	4		

Нач.отд.	Лигерман		
Ч.контр.	Лукашевич		07.76г
Гл.констр.	Лукашевич		
Рук.бриг.	Жарова		
Инж.	Бутылкина		
Ст.техн.	Сергеева		

5.407-73.1.90МЧ

Проход шинопровода ШМАД70У3 через стену толщиной 150мм (min). Монтажный чертеж

Стадия	Лист	Листов
Р	1	2

ВНИПИ ТЯЖПРОМЭЛЕКТРОПРОЕКТ ИМЕНИ Ф.Б.ЯКУБОВСКОГО МОСКВА

Разрез 2-2 м1:2

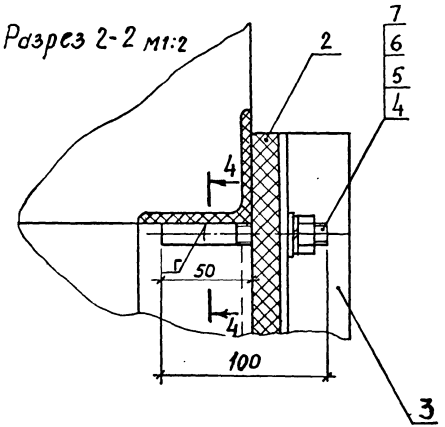

Разрез 4-4 м1:1

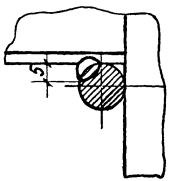

Разрез 3-3 м1:2

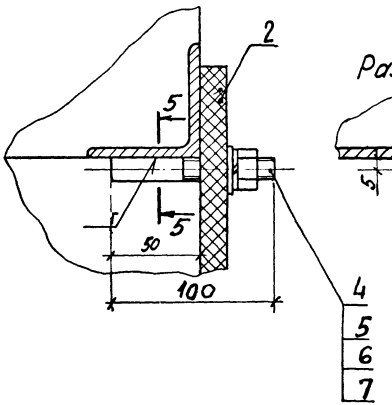

Разрез 5-5

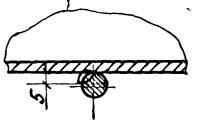

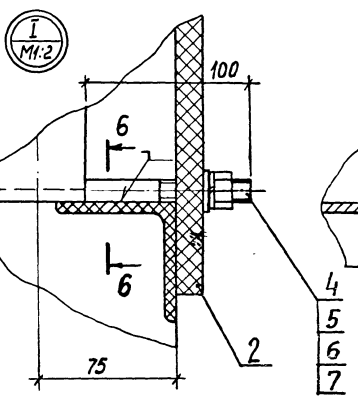

Разрез 6-6 м1:2

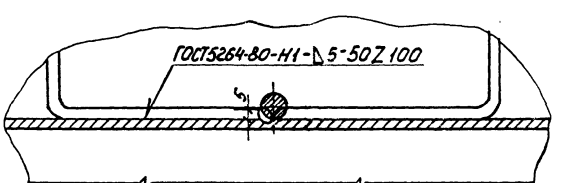

Инв.№подл. | Подп. и дата | Взам.инв.№

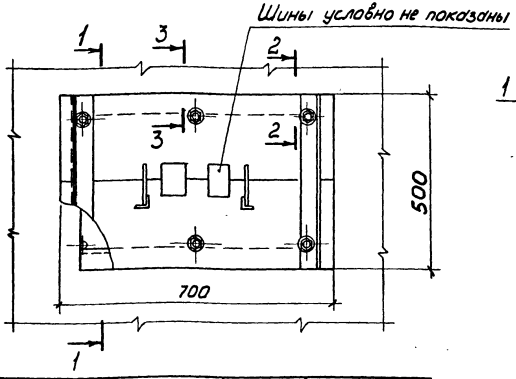

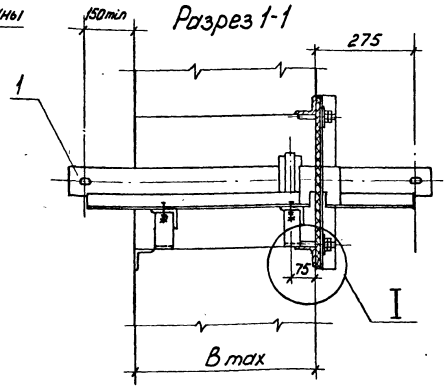

Обозначение	Номинальный ток шинопровода ШМАД 70 УЗ,А	В max, мм	Поз. 1
5.407-73.1.100МЧ	1600	575	5.407-73.2.500
-01	2500	575	-01
-02	4000	625	-02
-03	6300	725	-03

1. При проходе шинопровода через стену сначала приваривают шпильки к обрамлению проема, устанавливают секцию (поз. 1), затем закрепляют плиту.
2. После установки плиты все щели уплотнить цементом с песком в отношении 1:10.
3. Шины в местах прохода через плиту обмотать изоляционной лентой.
4. Разрезы и узлы см. чертеж 5.407-73.1.90МЧ лист 2.
5. Строительное задание на проем см. чертеж 5.407-73.0.150Д

Марка, поз.	Обозначение	Наименование	Кол.	Масса ед, кг	Примечание
		Сборочные единицы			
1	см. таблицу	Секция	1		
2	5.407-73.2.2001	Плита	2		
		Прочие изделия			
3		Уголок К236, ℓ = 400	2		
		ТУ36-1434-82			
		Стандартные изделия			
4		Шпилька М12×200 ГОСТ22043-76	3		разрезать пополам
5		Гайка М12 ГОСТ5915-70*	4		
6		Шайба 12 ГОСТ11371-78*	8		
7		Шайба 12 ГОСТ6402-70*	4		

Нач.отд.	Пигерман		
Н.контр.	Лукошевич		07.86г.
Гл.констр.	Лукошевич		
Рук.брит.	Жарова		
Инж.	Бутылкина		
Ст.техн.	Сергеева		

5.407-73.1.100МЧ

Проход шинопровода ШМАД 70УЗ через стену толщиной 575, 625, 725 мм. Монтажный чертеж

Стадия	Лист	Листов
Р		1

ВНИПИ ТЯЖПРОМЭЛЕКТРОПРОЕКТ ИМЕНИ Ф.Б.ЯКУБОВСКОГО ПРИРА

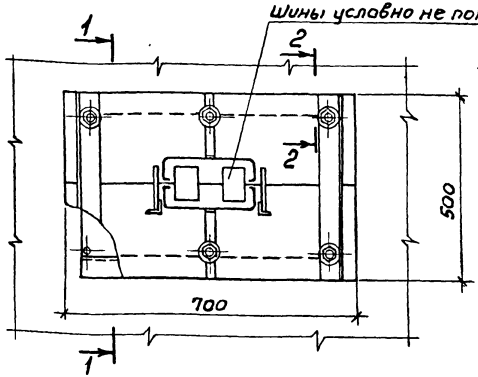

Разрез 1-1

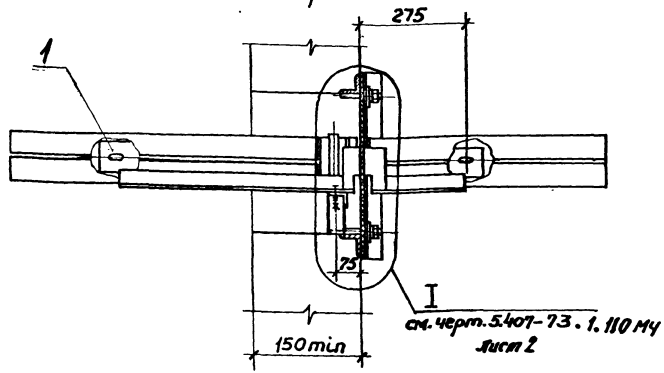

Обозначение	Номинальный ток шинопровода ШМАДК 7093, А	поз. 1
5.407-73.1.110 МЧ	1600	5.407-73.2.600
-01	2500	-01
-02	4000	-02
-03	6300	-03

1. При проходе шинопровода через стену сначала приваривают шпильки к обрамлению проёма, устанавливают секцию (поз.1), затем закрепляют плиту.

2. После установки плиты все щели уплотнить цементом с песком в отношении 1:10.

3. Шины в местах прохода через плиту обмотать изоляционной лентой.

4. Разрез 2-2 см. черт. 5.407-73.1.90 МЧ лист 2.

5. Строительное задание на проем см. чертеж 5.407-73.0.140Д

Марка, поз.	Обозначение	Наименование	Кол.	Масса ед., кг	Примечание
		Сборочные единицы			
1	см. таблицу	Секция	1		
2	5.407-73.2.2001	Плита	2		
		Прочие изделия			
3		Уголок К236, ℓ=500	2		
		ТУ36-1434-82			
		Стандартные изделия			
4		Шпилька М12×200 ГОСТ 22042-76	3		разрезать пополам
5		Гайка М12 ГОСТ 5915-70*	4		
6		Шайба 12 ГОСТ 11371-78*	8		
7		Шайба 12 ГОСТ 6402-70*	4		

Нач. отд.	Лиферман		
Н. контр.	Лукашевич		03.86
Гл. констр.	Лукашевич		
Рук. бриг.	Жарова		
Инж.	Бутылкина		
Ст. техн.	Сергеева		

5.407-73.1.110 МЧ

Проход шинопровода ШМАДК 7093 через стену толщиной 250 мм (min). Монтажный чертеж

Стадия	Лист	Листов
Р	1	2

ВНИПИ ТЯЖПРОМЭЛЕКТРОПРОЕКТ имени Ф.Б. Якубовского МОСКВА

Инв. № подл. | Подп. и дата | Взам. инв. №

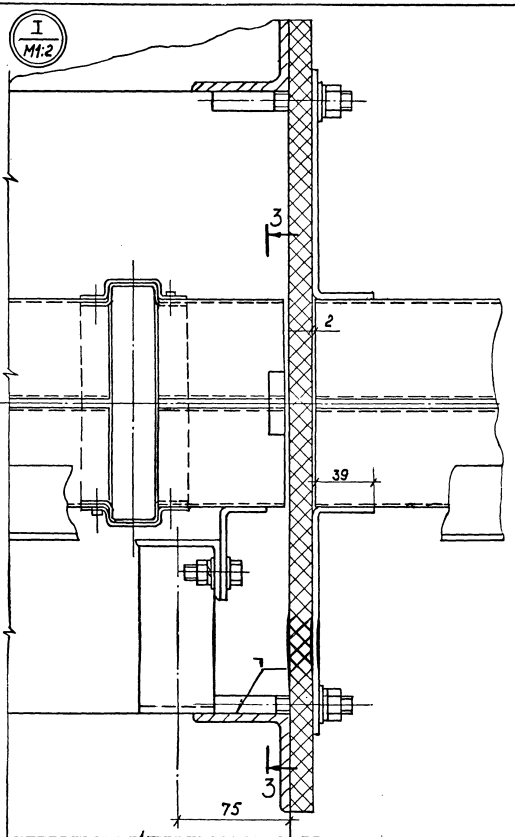

Разрез 3-3 м1:2

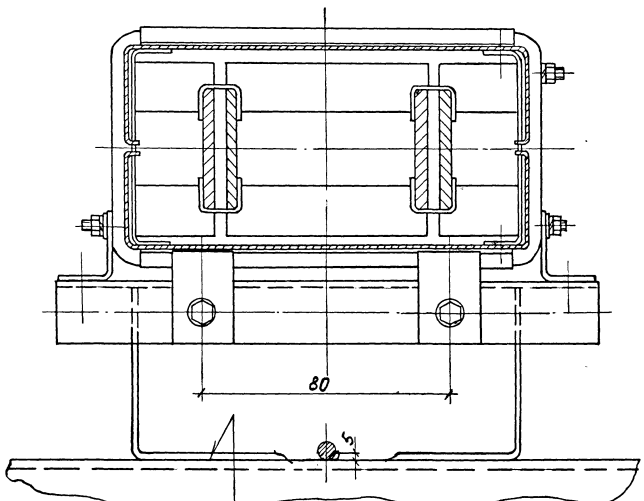

ГОСТ 5264-80-Н1-△6-50Z100

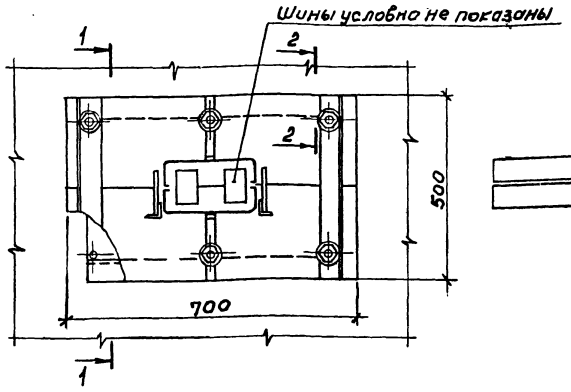

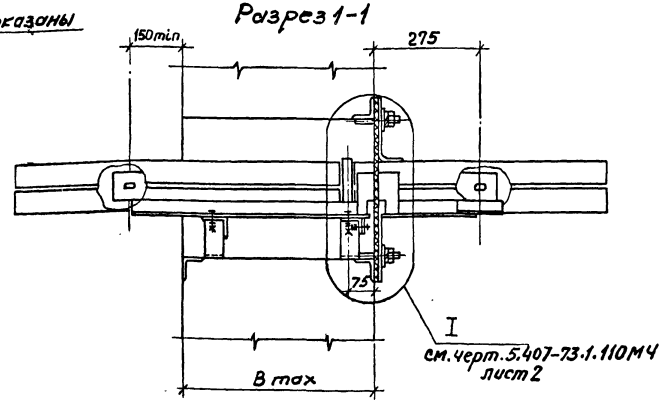

Обозначение	Номинальный ток шинопровода ШМАДК70У3,А	В max, мм	поз. 1
5.407-73.1.120МЧ	1600	575	5.407-73.2.700
-01	2500	575	-01
-02	4000	625	-02
-03	6300	725	-03

1. При проходе шинопровода через стену сначала приваривают шпильки к обрамлению проема, устанавливают секцию (поз. 1), затем закрепляют плиту.
2. После установки плиты все щели уплотнить цементом с песком в отношении 1:10.
3. Шины в местах прохода через плиту обмотать изоляционной лентой.
4. Разрез 2-2 см. черт. 5.407-73.1.90МЧ лист 2.
5. Строительное задание на проем см. чертеж 5.407-73.0.150Д.

Марка, поз.	Обозначение	Наименование	Кол.	Масса ед., кг	Примечание
		Сборочные единицы			
1	см. таблицу	Секция	1		
2	5.407-73.2.2001	Плита	2		
		Прочие изделия			
3		Уголок К236, ℓ=500	2		
		ТУ36-1434-82			
		Стандартные изделия			
4		Шпилька М17х240 ГОСТ22043-76	3		разрезать пополам
5		Гайка М12 ГОСТ5915-70*	4		
6		Шайба 12 ГОСТ11371-78*	8		
7		Шайба 12 ГОСТ6402-70*	4		

Нач.отд.	Лигерман		
Н.контр.	Лукашевич		07.86г
Гл.констр.	Лукашевич		
Рук.бриг.	Жарова		
Инж.	Бутылкина		
Ст.техн.	Сергеева		

5.407-73.1.120МЧ

Проход шинопровода ШМАДК70У3 через стену толщиной 575, 625, 725 мм. Монтажный чертеж

Стадия	Лист	Листов
Р		1

ВНИПИ ТЯЖПРОМЭЛЕКТРОПРОЕКТ ИМЕНИ Ф.Б.ЯКУБОВСКОГО МОСКВА

Инв.№ подл. | Подп. и дата | Взам. инв.№

21922-02 17

Разрез 4-4

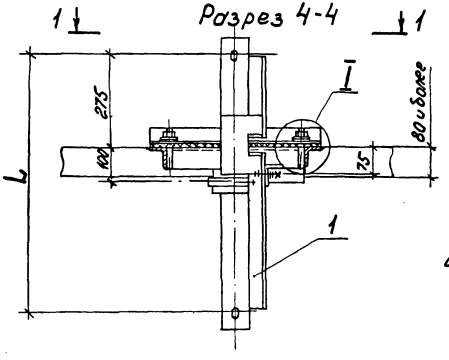

Обозначение	Номинальный ток шинопровода ШМАД 70, А	L, мм	Поз. 1
5.407-73 .1.130 МЧ	1600	1000	5.407-73.2.400
-01	2500	1000	-01
-02	4000	1050	-02
-03	6300	1150	-03

1. При проходе шинопровода через стену сначала приваривают шпильки к обрамлению проема, устанавливают секцию (поз.1), затем закрепляют плиту.
2. После установки плиты все щели уплотнить цементом с песком в отношении 1:10
3. Шины в местах прохода через плиту обмотать изоляционной лентой.
4. Разрезы и узлы см. чертеж 5.407-73 .1.130МЧ лист 2.
5. Строительное задание на проем см. чертеж 5.407-73 .0.160Д

Разрез 1-1

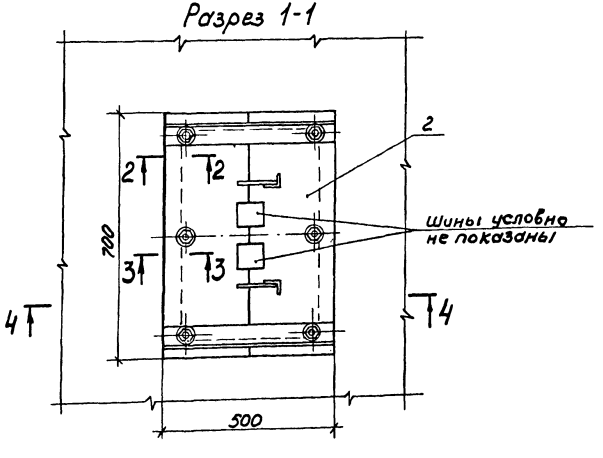

Марка, поз.	Обозначение	Наименование	Кол.	Масса, ед, кг.	Примечание
		Сборочные единицы			
1	см. таблицу	Секция	1		
2	5.407-73.2.2001	Плита	2		
		Прочие изделия			
3		Уголок К236, ℓ=500	2		
		ТУ36-1434-82			
		Стандартные изделия			
4		Шпилька М10×200 ГОСТ22043-76	3		разрезать пополам
5		Гайка М10 ГОСТ5915-70*	6		
6		Шайба 10 ГОСТ11371-78*	6		
7		Шайба 10 ГОСТ6402-70*	6		

Нач.отд.	Лигерман		
Н.контр.	Лукашевич		Ст.вн.
Гл.констр.	Лукашевич		
Рук.фрич.	Жарова		
Инж.	Бутылкина		
Ст.техн.	Сергеева		

5.407-73 .1.130 МЧ

Проход шинопровода ШМАД70У3 через перекрытие. Монтажный чертеж

Стадия	Лист	Листов
	1	2

ВНИПИ ТЯЖПРОМЭЛЕКТРОПРОЕКТ ИМЕНИ Ф.Б.ЯКУБОВСКОГО МОСКВА

21922-02 18

Разрез 2-2 м1:2

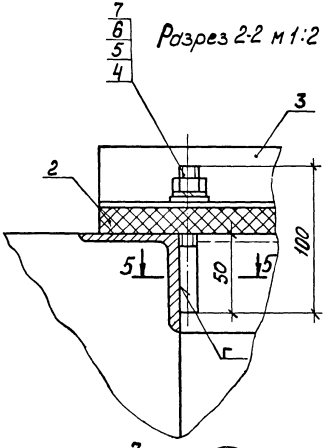

Разрез 5-5 м1:1

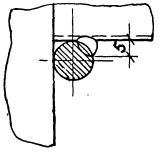

Разрез 3-3 м1:2

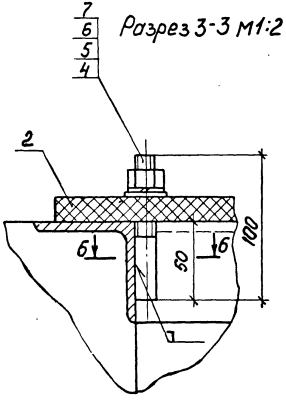

Разрез 6-6

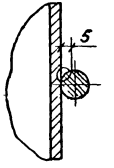

Разрез 7-7 м1:2

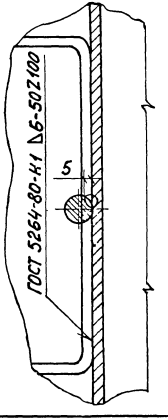

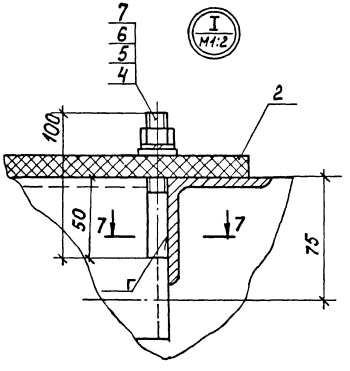

Инв.№ подл. | Подп. и дата | Взам.инв.№

Разрез 3-3

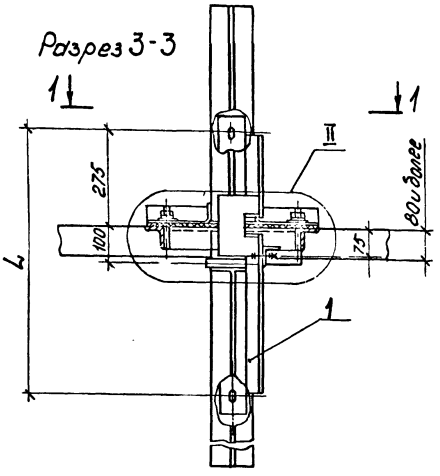

Разрез 1-1

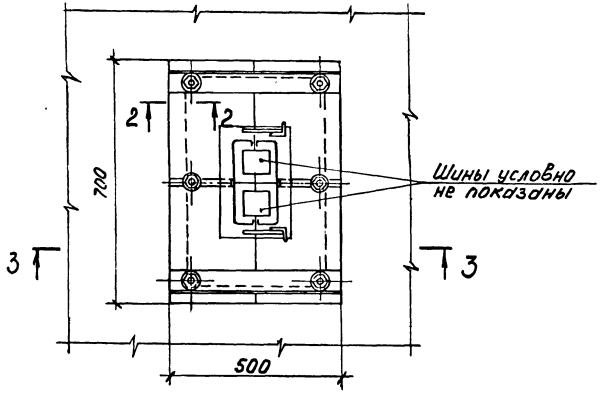

Обозначение	Номинальный ток шинопровода ШМАД К70, А	L, мм	Поз. 1
5.407-73.1.140 МЧ	1600	1000	5.407-73.2.600
-01	2500	1000	-01
-02	4000	1050	-02
-03	6300	1150	-03

1. При проходе шинопровода через перекрытие сначала приваривают шпильки к обрамлению проема, устанавливают секцию (поз.1), затем закрепляют плиту.

2. Шины в местах прохода через плиту обмотать изоляционной лентой.

3. Разрезы 2-2, 5-5 и узел I см. 5.407-73.1.130МЧ; узел II см. черт. 5.407-73.1.140МЧ лист 2.

4. Строительное задание на проем см. чертеж 5.407-73.0.160Д.

Марка, поз.	Обозначение	Наименование	Кол.	Масса ед, кг	Примечание
		Сборочные единицы			
1	см. таблицу	Секция	1		
2	5.407-73.2.2001	Плита	2		
		Прочие изделия			
3		Уголок К236, ℓ=500	2		
		ТУ36-1434-82			
		Стандартные изделия			
4		Шпилька М10×200 ГОСТ 22043-76	3		разрезать пополам
5		Гайка М10 ГОСТ 5915-70*	6		
6		Шайба 10 ГОСТ 11371-78*	6		
7		Шайба 10 ГОСТ 6402-70*	6		

Нач. отд.	Лигерман.		07.86г.
Н. контр.	Лукашевич		
Гл. констр.	Лукашевич		
Рук. бриг.	Жарова		
Инж.	Бутылкина		
Ст. техн.	Сергеева		

5.407-73.1.140МЧ

Проход шинопровода ШМАД К70 У3 через перекрытие. Монтажный чертеж

Стадия	Лист	Листов
	1	2

ВНИПИ ТЯЖПРОМЭЛЕКТРОПРОЕКТ имени Ф.Б. ЯКУБОВСКОГО МОСКВА

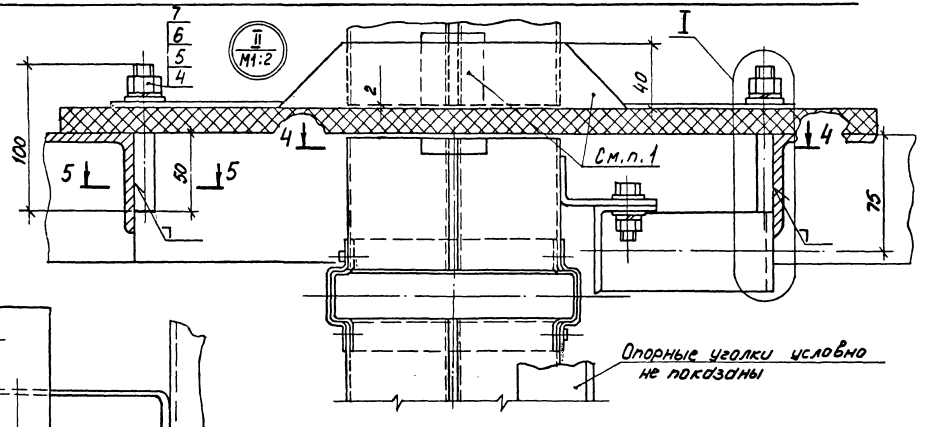

Разрез 4-4 м1:2

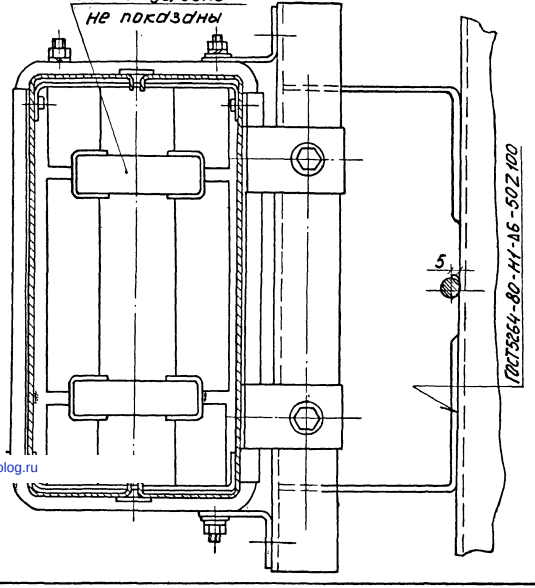

1. После установки плиты щели уплотнить цементом с песком в отношении 1:10 по периметру секции (поз. 1). Перед уплотнением щели закрыть стальным листом.

gost.e-ecolog.ru

Инв.№подл. | Подп. и дата | Взам.инв.№

5.407-73.1.140М4

Лист 2