ИЗДЕЛИЯ И УЗЛЫ ИНЖЕНЕРНОГО ОБОРУДОВАНИЯ ЗДАНИЙ

СЕРИЯ 5.407-55

Установка одиночных ящиков с рубильниками и предохранителями

ВЫПУСК 1

МОНТАЖНЫЕ ЧЕРТЕЖИ

РАЗРАБОТАНА
УГПИ ТЯЖПРОМЭЛЕКТРОПРОЕКТ
УКРГЛАВЭЛЕКТРОМОНТАЖ
МИНМОНТАЖСПЕЦСТРОЯ УССР

УТВЕРЖДЕНА И ВВЕДЕНА
В ДЕЙСТВИЕ
МИНМОНТАЖСПЕЦСТРОЕМ СССР
ПРОТОКОЛ ОТ 19.11. 1984г.

Директор института — М.А.Каменев
Главный инженер института — Е.Г.Поддубный
Начальник технического отдела — В.М.Марков
Начальник отдела типового проектирования — В.Л.Тюрин

gost.e-ecolog.ru

Содержание

Обозначение	Наименование	Стр.
	Титульный лист	1
	Содержание	2-3
5.407-55. 1.ПЗ	Пояснительная записка	3-5
5.407-55 1.10ГЧ	Ящики типа ЯПП-15У3, ЯРП-20У3, ВП-20МУ3, ЯБПВУ-1МУ3 и серии ЯТП-0,25У3. Габаритный чертеж.	6
5.407- 55. 1.20ГЧ	Ящики типа ЯБ1-2У3, ЯБПВУ-4У3, ЯК-250У3, ЯРП-100ПУ3. Габаритный чертеж.	7
5.407- 55. 1.30ГЧ	Ящики серий ЯВШ, ЯВЗ, ЯРП11 и типа ЯВЗШ-31-У2. Габаритный чертеж.	8
5.407- 55. 1.10Д	Расположение ящика типа ЯРП-100ПУ3 в цехе	9
5.407- 55. 1.10ТБ	Таблица выбора чертежей типовой серии	10-16
5.407- 55. 1.10	Ящик типа ЯПП-15У3. Монтажный чертеж.	17
5.407- 55. 1.20	Ящик типа ЯПП-15У3. Монтажный чертеж.	18
5.407- 55. 1.30	Ящик типа ЯРП-20У3. Монтажный чертеж.	19
5.407- 55. 1.40	Ящик типа ЯРП-20У3. Монтажный чертеж.	20
5.407- 55. 1.50	Ящик типа ВП-20МУ3. Монтажный чертеж.	21
5.407- 55. 1.60	Ящик типа ВП-20МУ3. Монтажный чертеж.	22
5.407- 55. 1.70	Ящик серии ЯТП-0,25У3. Монтажный чертеж.	23
5.407- 55. 1.80	Ящик серии ЯТП-0,25У3. Монтажный чертеж.	24
5.407- 55. 1.90	Ящик типа ЯБПВУ-1МУ3. Монтажный чертеж.	25
5.407- 55. 1.100	Ящик типа ЯБ1-2У3. Монтажный чертеж.	26
5.407- 55. 1.110	Ящик типа ЯБПВУ-4У3. Монтажный чертеж.	27
5.407- 55. 1.120	Ящик типа ЯРП-100ПУ3. Монтажный чертеж.	28
5.407- 55. 1.130	Ящик типа ЯРП-100ПУ3. Монтажный чертеж.	29
5.407- 55. 1.140	Ящик типа ЯК-250У3. Монтажный чертеж.	30
5.407- 55. 1.150	Ящик типа ЯК 250У3. Монтажный чертеж.	31
5.407- 55. 1.160	Ящики серии ЯВШ. Монтажный чертеж.	32
5.407- 55. 1.170	Ящик типа ЯВЗШ-31-У2. Монтажный чертеж.	33
5.407- 55. 1.180	Ящики серии ЯВЗ на 100А. Монтажный чертеж.	34
5.407- 55. 1.190	Ящики серии ЯВЗ на 200А. Монтажный чертеж.	35

Обозначение	Наименование	Стр.
5.407-55. 1.200	Ящики серии ЯВЗ на 315А.	
	Монтажный чертеж.	36
5.407-55. 1.210	Ящики серии ЯРП11.	
	Монтажный чертеж.	37
5.407-55. 1.220	Ящики типа ЯРП11-301-32У3	
	и ЯРП11-302-32У3. Монтажный	
	чертеж.	38
5.407-55. 1.230	Ящики типа ЯРП11-341-32У3	
	и ЯРП11-342-32У3. Монтажный	
	чертеж.	39
5.407-55. 1.240	Ящики типа ЯРП11-301-32У3 и	
	ЯРП11-302-32У3. Монтажный чертеж.	40
5.407-55. 1.250	Ящики типа ЯРП11-341-32У3	
	и ЯРП11-342-32У3. Монтажный	
	чертеж	41
5.407-55. 1.260	Ящики типа ЯРП11-301-54У1	
	и ЯРП11-302-54У1. Монтажный	
	чертеж.	42
5.407-55. 1.270	Ящики типа ЯРП11-341-54У1	
	и ЯРП11-342-54У1. Монтажный	
	чертеж.	43
5.407-55 1.280	Ящики типа ЯРП11-301-54У1 и	
	ЯРП11-302-54У1. Монтажный	
	чертеж	44
5.407-55 1.290	Ящики типа ЯРП11-341-54У1	
	и ЯРП11-342-54У1. Монтажный	
	чертеж.	45

Инв.№ подл. | Подпись и дата | Взам. инв.№

1. Исходные данные

Серия 5.407-55 выполнена на основании следующих материалов:

1) „Электромонтажные устройства и изделия. Справочник", М., Энергоатомиздат, 1983;

2) „Изделия заводов Укрглавэлектромонтажа. Номенклатурный каталог", М., ЦБНТИ Минмонтажспецстроя СССР, 1983;

3) каталог 06.01.05-79 „Ящики однолинейные серии ЯВШ";

4) письма Октябрьского завода низковольтной электроаппаратуры №27-15/11225 от 09.12.81 и N47/1952 от 26.03.84;

5) каталог 06.01.01-81 „Ящики серии ЯРП11".

2. Содержание

Серия содержит монтажные чертежи ящиков с рубильниками и предохранителями, чертежи изделий и материалы для проектирования и состоит из двух выпусков:

Инв.№ подл. | Подпись и дата | Взам. инв.№

Нач.отд.	Тюрин		
Гл.спец.	Богданов		X-84
Н.контр.	Богданов		
Рук.гр.	Кулик		X-84

5.407-55 .1.П3

Пояснительная записка

Стадия	Лист	Листов
	1	3

УГПИ ТЯЖПРОМЭЛЕКТРОПРОЕКТ ХАРЬКОВ

выпуск 1 - монтажные чертежи;
выпуск 2 - чертежи изделий.

Выпуск 1 содержит материалы для проектирования (таблица выбора чертежей типовой серии, габаритные чертежи ящиков с рубильниками и предохранителями и др. материалы) и монтажные чертежи ящиков с рубильниками и предохранителями при установке их на стене.

Выпуск 2 содержит чертежи изделий для изготовления их монтажными организациями.

3. Область применения

Серия предназначена для использования при выполнении проектных работ и работ в монтажной зоне по установке на стене в помещении в невзрывоопасной и непожароопасной зоне следующих ящиков:

1) ящик типа ЯПП-15У3 на номинальный ток 16А и напряжение 380В. Ящик комплектуется пускателем ПНВ-30 и тремя предохранителями Е27;

2) ящик типа ЯРП-20У3 на номинальный ток 20А и напряжение 380В. Ящик комплектуется рубильником и тремя предохранителями Е27;

3) ящик типа ВП-20МУ3 на номинальный ток 20А и напряжение 380В. Ящик комплектуется переключателем ПКП25 или ПВ3Х25 либо пускателем ПНВ-30 или ПНВ-32 и тремя предохранителями Е27;

4) ящики серии ЯТП-0,25У3 на напряжение 220В, с понижающим трансформатором для питания сетей местного освещения 12, 24 или 36В. Ящики комплектуются предохранителями Е27 или автоматическими выключателями АЕ1000, трансформатором ОСО-0,25 и штепсельной розеткой на 6А;

5) ящики на напряжение 380В типа ЯБПВУ-1МУ3 на номинальный ток 100А, типа ЯБ1-2У3 на номинальный ток 160 и 200А и типа ЯБПВУ-4У3 на номинальный ток 250 и 315А. Ящики комплектуются блоками „предохранитель-выключатель" с предохранителями типа ПН2;

6) ящик типа ЯРП-100ПУ3 на номинальный ток 100А и напряжение 380В. Ящик комплектуется переключателем ПКП100 и предохранителями ПН2;

7) ящик типа ЯК-250У3 на номинальный ток 250А и напряжение 380В. Ящик комплектуется рубильником на ток 250А и предохранителями ПН2;

8) ящики серии ЯВШ на номинальный ток 25,63 и 100А и напряжение 380 и 440В переменного тока и 220В постоянного тока. Ящик комплектуется пакетным выключателем серии ПВ и штепсельным разъемом;

9) ящик типа ЯВЗШ-31-У2 на номинальный ток 100А и напряжение 380В. Ящик комплектуется блоком „предохранитель-выключатель" и штепсельным разъемом;

10) ящики серии ЯВ3 на номинальный ток 100, 200 и 315А и напряжение 500В переменного тока и 220В постоянного тока. Ящики комплектуются блоками „предохранитель-выключатель", причем имеется исполнение, при котором вместо патронов предохранителя вставлены шинные перемычки;

11) ящики серии ЯРП11 на номинальный ток 100 и 250А и напряжение 380В переменного тока и 220В постоянного тока. Ящики комплектуются рубильником Р26 и предохранителями ПН2.

22207-01 5

4. Основные положения

4.1. К стене из тяжелого бетона или железобетона до марки М400 включительно ящики всех типов, а также короба и трубы для проводов и кабелей крепятся, по усмотрению электромонтажной организации, дюбель-гвоздями или дюбелями. Тип этих дюбелей указан на соответствующих монтажных чертежах.

4.2. К стене кирпичной (оштукатуренной и неоштукатуренной) кладки, выполненной из сплошного глиняного (красного) или силикатного (белого) кирпича до марки М150 включительно, а также к стене из легкого (с искусственным заполнителем) бетона и железобетона от марки М100 и выше ящики, короба и трубы крепятся, по усмотрению электромонтажной организации, одним из следующих способов:

1) ящики типов ЯПП-15У3, ЯРП-20У3, ВП-20МУ3 и ЯТП-0,25У3, короба и трубы - дюбель-гвоздями или дюбелями типа У658;

2) ящики прочих типов, короба и трубы - дюбелями, типы которых указаны на соответствующих монтажных чертежах, или болтами.

4.3. Зануление (заземление) ящиков, коробов и стальных труб для проводов и кабелей выполняют согласно конкретному проекту.

Для присоединения нулевых защитных (заземляющих) проводников к ящикам используются болты заземления, имеющиеся внутри и снаружи ящиков.

Для присоединения нулевых защитных (заземляющих) проводников к коробам, а также к конструкциям для установки ящиков, на этих коробах и конструкциях предусмотрены флажки.

5. Порядок пользования

5.1. Порядок пользования при проектировании.

5.1.1. Пользуясь „Таблицей выбора чертежей типовой серии" (см. черт. 5.407-55.1.10 ТБ), выбирают необходимые монтажные чертежи. Примененные в конкретном проекте монтажные чертежи указывают в спецификации чертежа с расположением электрооборудования, пример которого приведен на чертеже 5.407-55.1.10 Д.

5.1.2. Потребность в изделиях и материалах согласно монтажным чертежам указана в выпуске 2 в ведомости на черт. 5.407-55.2.ВП.

5.2. Порядок пользования при монтаже.

5.2.1. По чертежам изделий в промышленных базах электромонтажных организаций изготавливаются необходимые изделия. В монтажной зоне используются монтажные чертежи.

5.2.2. Марку дюбель-гвоздей, указанных в п.п. 4.1 и 4.2 (см. выше), следует выбирать по табл. 4 „Инструкции по применению пороховых инструментов при производстве монтажных и специальных строительных работ "ВСН 410-80, в зависимости от материала стены и материала и толщины пристреливаемой детали.

С выпуском настоящей серии исключается из числа действующих типовая серия 4.407-235 „Установка одиночных ящиков с рубильниками, автоматов, кнопок ПКЕ, ПКУ и сигнальных аппаратов."

Инв. № подл. | Подпись и дата | Взам. инв. №

20907 01 6

Ящик типа ЯПП-15У3
Масса 1,7кг; IP30

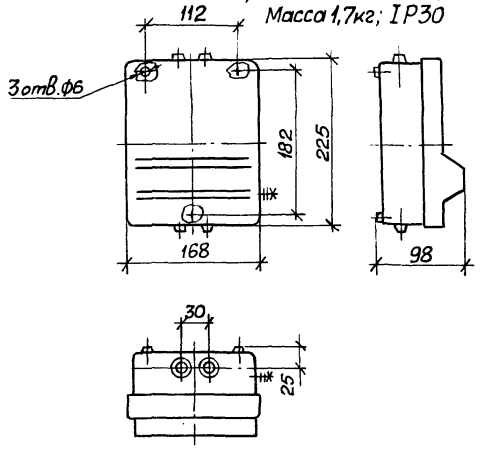

Ящик типа ЯРП-20У3
Масса 2,2кг; IP30

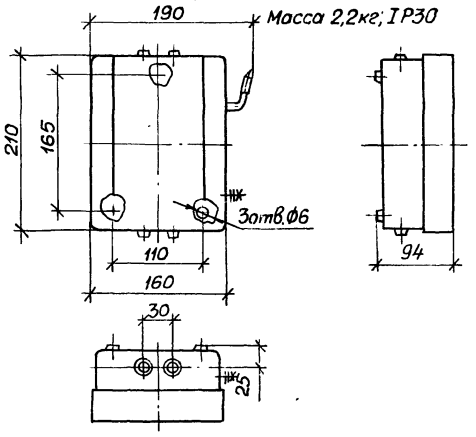

Ящик типа ВП-20МУ3
Масса 2,5кг; IP30

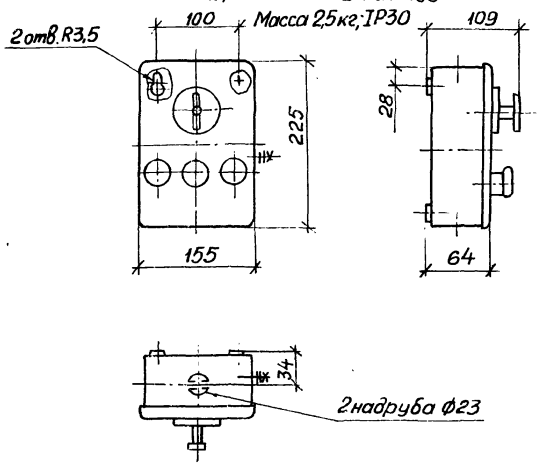

Ящик серии ЯТП-0,25У3
Масса 9,0кг; IP30

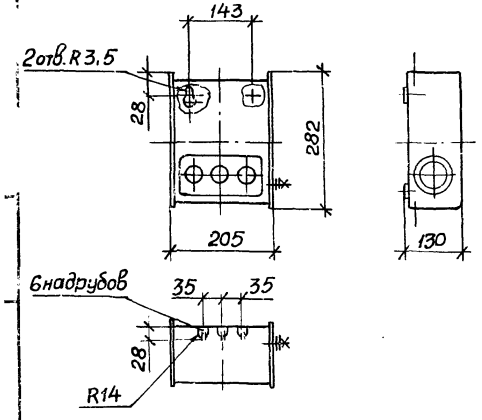

Ящик типа ЯБПВУ-1МУ3
Масса 6,5кг; IP54

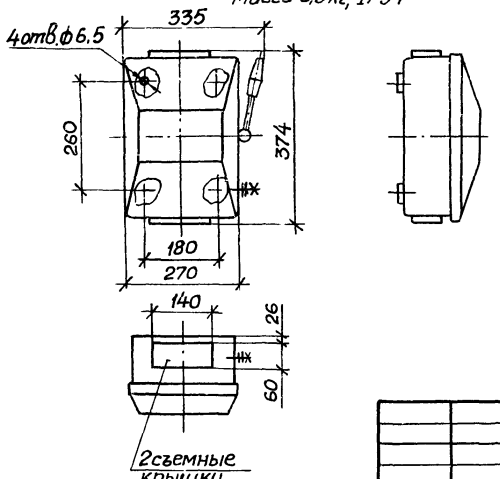

				5.407-55.1.10ГЧ	
Нач. отд.	Тюрин			Ящики типа ЯПП-15У3, ЯРП-20У3, ВП-20МУ3, ЯБПВУ-1МУ3 и серии ЯТП-0,25У3. Габаритный чертеж.	Стадия: — Лист: — Листов: 1
Гл. спец.	Богданов		X-84		УГПИ ТЯЖПРОМЭЛЕКТРОПРОЕКТ ХАРЬКОВ
Н. контр.	Богданов				
Рук гр.	Кулик		X-84		

Ящик типа ЯБ1-2У3
Масса 15,0кг; IP54

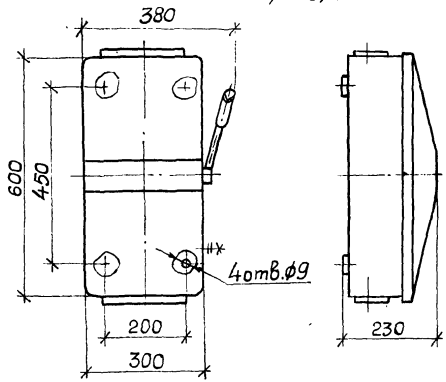

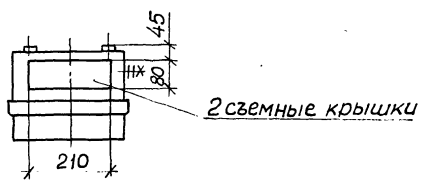

Ящик типа ЯБПВУ-4У3
Масса 26,7кг; IP54

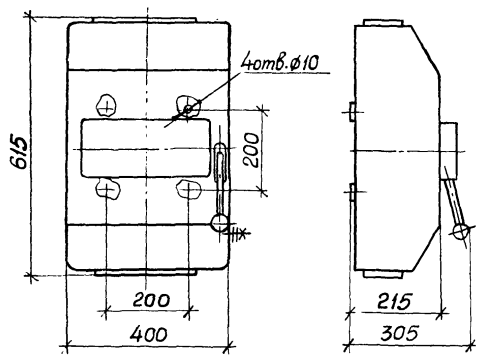

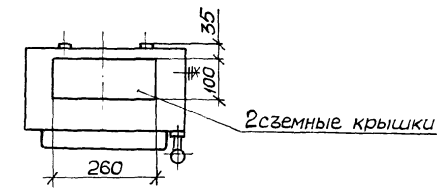

Ящик типа ЯК-250У3
Масса 17,0кг; IP20

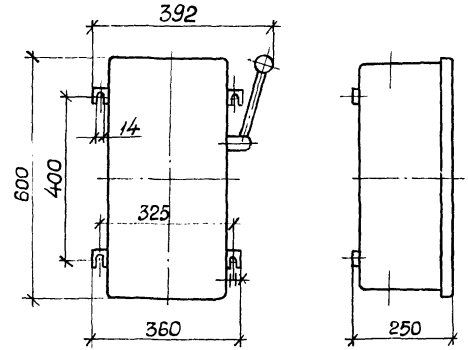

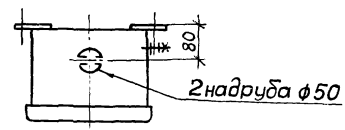

Ящик типа ЯРП-100П У3; масса 12,0кг; IP20

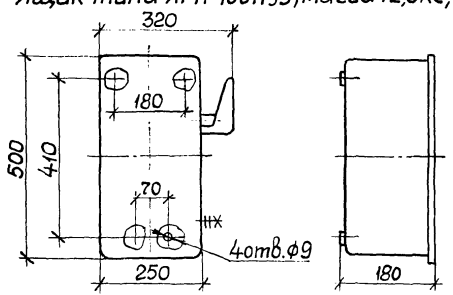

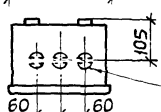

Инв.№ подл. | Подпись и дата | Взам.инв.№

Нач.отд	Тюрин			
Гл.спец.	Богданов			К-84
Н. контр.	Богданов			
Рук.гр.	Кулик			К-84

5.407-55.1.20ГЧ

Ящики типа ЯБ1-2У3, ЯБПВУ-4У3, ЯК-250У3, ЯРП-100П У3.
Габаритный чертеж.

Стадия	Лист	Листов
	1	

УГПИ ТЯЖПРОМЭЛЕКТРОПРОЕКТ ХАРЬКОВ

Ящики серии ЯВШ; IP X5

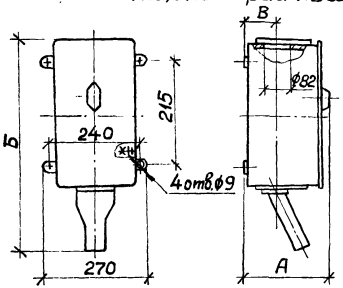

Тип ящика	Размеры, мм А	Б	В	Масса, кг
ЯВШ2-25У2	200	520	70	8,6
ЯВШ3-25У2				8,7
ЯВШ2-63У2			70	10,0
ЯВШ3-63У2				10,2
ЯВШ2-100У2		560		11,3
ЯВШ3-100У2	245		86	11,5

Ящики серии ЯВ3 на 200 и 315А; IP54

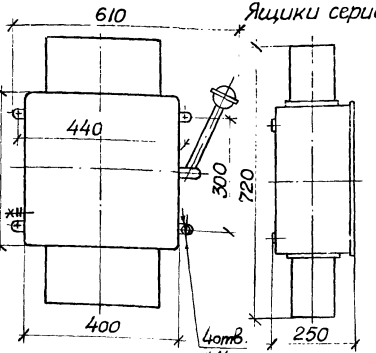

Тип ящика	Масса, кг
ЯВ3-22-У2	21,5
ЯВ3-32-У2	23,0
ЯВ3-22-1-У2	20,5
ЯВ3-32-1-У2	21,5
ЯВ3-23-У2	25,5
ЯВ3-33-У2	28,0
ЯВ3-23-1-У2	24,0
ЯВ3-33-1-У2	26,0

Ящики серии ЯРП11

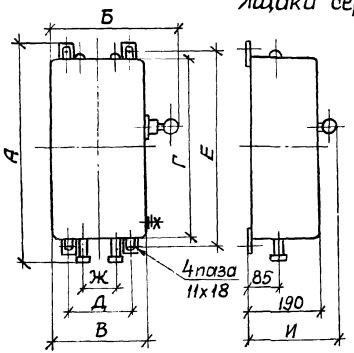

Тип ящика	Размеры, мм А	Б	В	Г	Д	Е	Ж	И	Масса, кг
ЯРП11-301-32У3	560	326	250	500	164	525	85	260	10,4
ЯРП11-302-32У3									9,5
ЯРП11-301-54У1	590								11,0
ЯРП11-302-54У1									10,1
ЯРП11-341-32У3	560	376	300	600	214	625	110	280	12,5
ЯРП11-342-32У3									11,1
ЯРП11-341-54У1	690								13,5
ЯРП11-342-54У1									12,1

Ящик типа ЯВ3Ш-31-У2; масса 16,5 кг; IP54

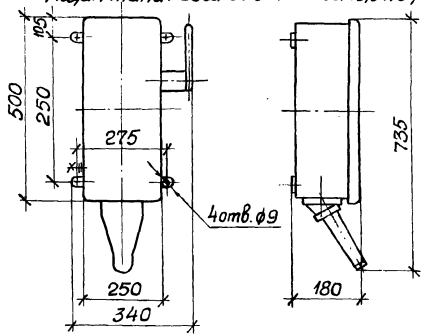

Ящики серии ЯВ3 на 100А; IP54

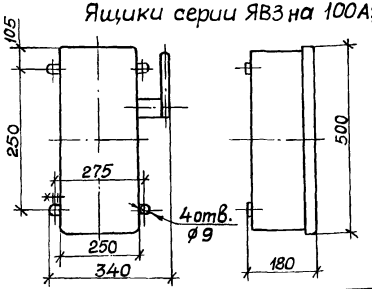

Тип ящика	Масса, кг
ЯВ3-31-У2	12,0
ЯВ3-31-1-У2	10,0

Нач. отд.	Тюрин		
Гл. спец.	Богданов		8-84
Н. контр.	Богданов		
Рук. гр.	Кулик		7-84

5.407-55.1.30ГЧ

Ящики серий ЯВШ, ЯВ3, ЯРП11 и типа ЯВ3Ш-31-У2. Габаритный чертеж.

Стадия	Лист	Листов
	1	

УГПИ ТЯЖПРОМЭЛЕКТРОПРОЕКТ ХАРЬКОВ

20207-01 9

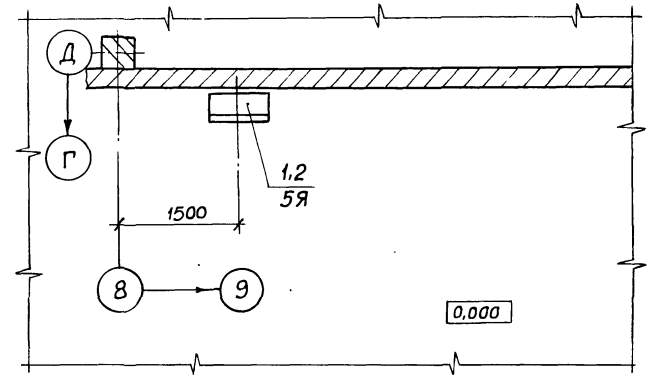

Марка, поз.	Обозначение	Наименование	Кол.	Масса ед., кг	Примечание
		Электрооборудование			
1	5Я	Ящик типа ЯРП-100ПУ3	1		
		Сборочные единицы			
2	5.407-55.1.120	Ящик типа ЯРП-100ПУ3.			
		Монтажный чертеж	1		

Инв. № подл. | Подпись и дата | Взам. инв. №

Нач. отд.	Тюрин		
Гл. спец.	Богданов		8-84
Н. контр.	Богданов		
Рук. гр.	Кулик		1-84
Инж.	Потиченко		

5.407-55.1.10Д

Расположение ящика типа ЯРП-100ПУ3 в цехе

Стадия	Лист	Листов
		1

УГПИ ТЯЖПРОМЭЛЕКТРОПРОЕКТ ХАРЬКОВ

Эскиз	Тип ящика	Место установки	Способ выполнения: питающей линии	Способ выполнения: отходящей линии	Обозначение монтажного чертежа
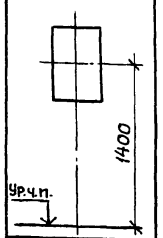	ЯПП-15У3	На стене	Кабелем или проводами сверху или снизу*		5.407-55 1.10
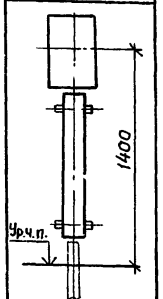			Кабелем или проводами сверху*	Кабелем или проводами снизу, в коробе	
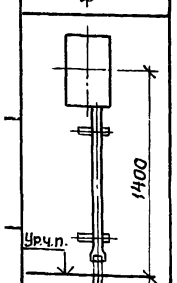				Кабелем или проводами снизу, в ПВХ(винипластовой) трубе	5.407-55 1.20
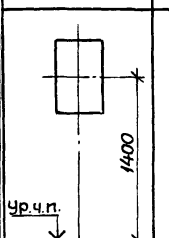	ЯРП-20У3	На стене	Кабелем или проводами сверху или снизу*		5.407-55 1.30
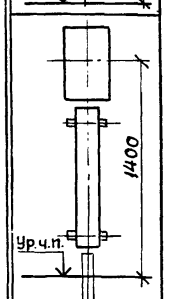			Кабелем или проводами сверху*	Кабелем или проводами снизу, в коробе	
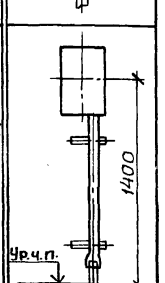				Кабелем или проводами снизу, в ПВХ(винипластовой) трубе	5.407-55 1.40

Нач отд.	Тюрин			
Гл спец.	Богданов			Х-89
Н.контр.	Богданов			
Рук. гр.	Кулик			1-64
Инж.	Потиченко			

5.407-55.1.10ТБ

Таблица выбора чертежей типовой серии

Стадия	Лист	Листов
	1	7

УГПИ ТЯЖПРОМЭЛЕКТРОПРОЕКТ ХАРЬКОВ

Эскиз	Тип ящика	Место установки	Способ выполнения: питающей линии	Способ выполнения: отходящей линии	Обозначение монтажного чертежа
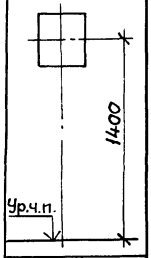	ВП-20МУ3	На стене	Кабелем или проводами сверху или снизу*		5.407-55 1.50
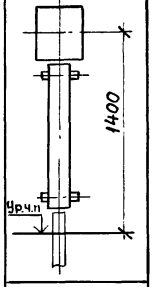			Кабелем или проводами сверху*	Кабелем или проводами снизу, в коробе*	
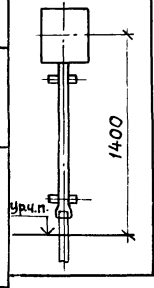				Проводами снизу, в ПВХ(винипластовой) трубе	5.407-55 1.60
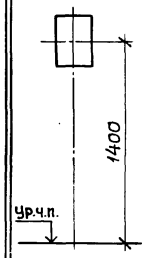	Серия ЯТП-0,25У3	На стене	Кабелем или проводами сверху или снизу*	Гибким кабелем-от розетки. Кабелем или проводами сверху или снизу*	5.407-55 1.70
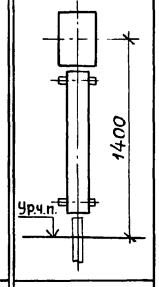			Кабелем или проводами сверху*	Гибким кабелем-от розетки. Кабелем или проводами снизу, в коробе	
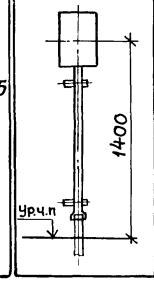				Гибким кабелем-от розетки. Кабелем или проводами снизу, в ПВХ(винипластовой)трубе	5.407-55 1.80

Инв.№ подл. | Подпись и дата | Взам.инв.№

Эскиз	Тип ящика	Место установки	Способ выполнения: питающей линии	Способ выполнения: отходящей линии	Обозначение монтажного чертежа
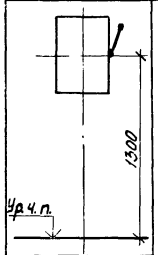	ЯБПВУ-1М43	На стене	Проводами сверху*	Проводами снизу *	5.407-55 1.90
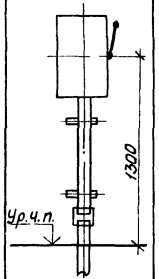				Проводами снизу, в стальной трубе	
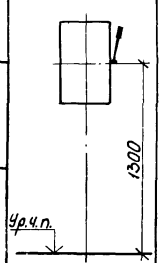	ЯБ1-243			Проводами снизу	5.407-55 1.100
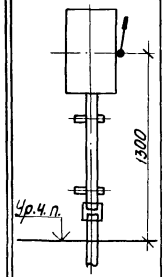	ЯБ1-243	На стене	Проводами сверху*	Проводами снизу, в стальной трубе	5.407-55 1.100
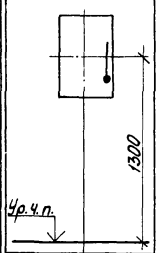	ЯБПВУ-443			Проводами снизу *	5.407-55 1.110
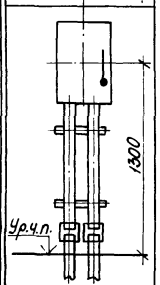				Проводами снизу, в стальных трубах	

Эскиз	Тип ящика	Место установки	Способ выполнения: питающей линии	Способ выполнения: отходящей линии	Обозначение монтажного чертежа
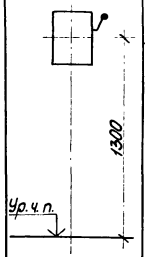	ЯРП-100ПУ3	На стене	Проводами сверху*	Проводами снизу*	5.407-55 1.120
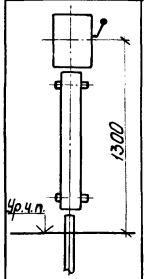				Проводами снизу, в коробе*	
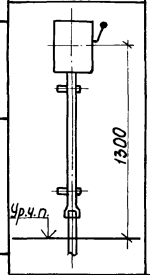				Проводами снизу, в ПВХ (винипластовой) трубе	5.407-55 1.130
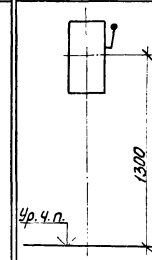	ЯК-250У3	На стене	Проводами сверху*	Проводами снизу*	5.407-55 1.140
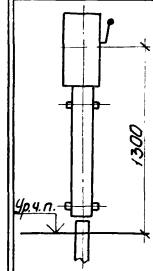				Проводами снизу, в коробе*	
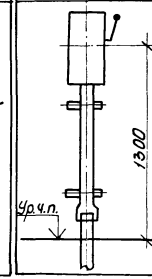				Проводами снизу, в ПВХ (винипластовой) трубе	5.407-55 1.150

Инв.№ подл. | Подпись и дата | Взам.инв.№

Эскиз	Тип ящика	Место установки	Способ выполнения: питающей линии	Способ выполнения: отходящей линии	Обозначение монтажного чертежа
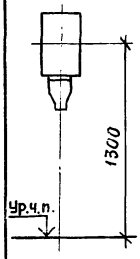	ЯВШ2-25У2 ЯВШ3-25У2 ЯВШ2-63У2 ЯВШ3-63У2 ЯВШ2-100У2 ЯВШ3-100У2	На стене	Кабелем или проводами сверху*	Гибким кабелем снизу*	5.407-55 1.160
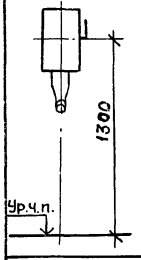	ЯВ3Ш-31-У2				5.407-55 1.170
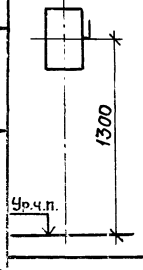	ЯВ3-31-У2 ЯВ3-31-1-У2			Кабелем или проводами снизу*	5.407-55 1.180

Эскиз	Тип ящика	Место установки	Способ выполнения: питающей линии	Способ выполнения: отходящей линии	Обозначение монтажного чертежа
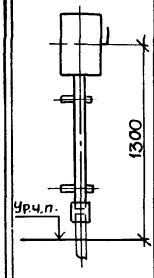	ЯВ3-31-У2 ЯВ3-31-1-У2	На стене	Кабелем или проводами сверху*	Кабелем или проводами снизу в стальной трубе	5.407-55 1.180
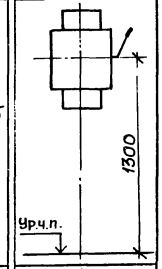	ЯВ3-22-У2 ЯВ3-32-У2 ЯВ3-22-1-У2 ЯВ3-32-1-У2		Кабелем (кабелями) или проводами сверху*	Кабелем или проводами снизу*	5.407-55 1.190
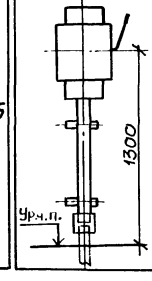				Кабелем или проводами снизу, в стальной трубе	

Эскиз	Тип ящика	Место установки	Способ выполнения: питающей линии	Способ выполнения: отходящей линии	Обозначение монтажного чертежа
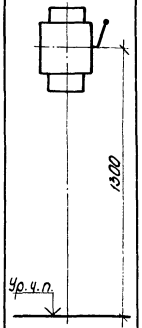	ЯВЗ-23-У2 ЯВЗ-33-У2 ЯВЗ-23-1-У2 ЯВЗ-33-1-У2	На стене	Кабелем (кабелями) или проводами сверху*	Кабелями или проводами снизу*	5.407-55 1.200
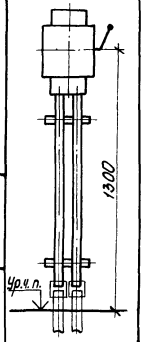				Кабелями или проводами снизу, в стальной трубе	

Эскиз	Тип ящика	Место установки	Способ выполнения: питающей линии	Способ выполнения: отходящей линии	Обозначение монтажного чертежа
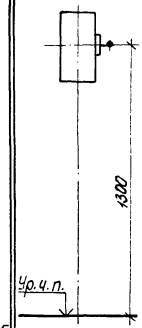	ЯРП11-301-32У3 ЯРП11-302-32У3 ЯРП11-341-32У3 ЯРП11-342-32У3 ЯРП11-301-54У1 ЯРП11-302-54У1 ЯРП11-341-54У1 ЯРП11-342-54У1	На стене	Кабелем или проводами сверху*	Кабелем или проводами снизу*	5.407-55 1.210
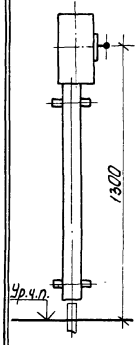	ЯРП11-301-32У3 ЯРП11-302-32У3			Кабелем или проводами снизу, в коробе	5.407-55 1.220
	ЯРП11-341-32У3 ЯРП11-342-32У3				5.407-55 1.230

Инв. № подл. | Подпись и дата | Взам. инв. №

5.407-55 1.10 ТБ

Лист 6

Эскиз	Тип ящика	Место установки	Способ выполнения		Обозначение монтажного чертежа
			питающей линии	отходящей линии	
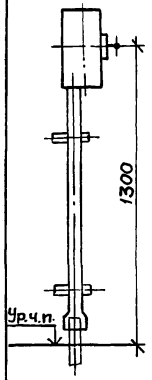	ЯРП11-301-32У3 ЯРП11-302-32У3	На стене	Кабелем или проводами сверху *	Проводами снизу, в ПВХ (винипластовой) трубе	5.407-55 1.240
	ЯРП11-341-32У3 ЯРП11-342-32У3				5.407-55 1.250
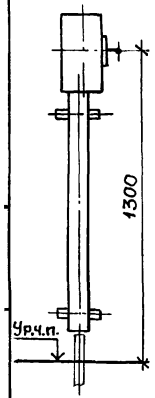	ЯРП11-301-54У1 ЯРП11-302-54У1		Кабелем сверху*, ввод кабеля через сальник	Кабелем снизу, в коробе	5.407-55 1.260
	ЯРП11-341-54У1 ЯРП11-342-54У1				5.407-55 1.270

Эскиз	Тип ящика	Место установки	Способ выполнения		Обозначение монтажного чертежа
			питающей линии	отходящей линии	
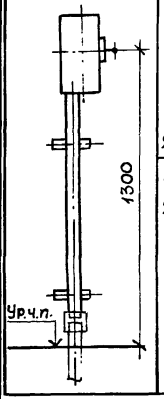	ЯРП11-301-54У1 ЯРП11-302-54У1	На стене	Кабелем сверху*, ввод кабеля через сальник	Проводами снизу, в стальной трубе	5.407-55 1.280
	ЯРП11-341-54У1 ЯРП11-342-54У1				5.407-55 1.290

* Способ выполнения линии – по конкретному проекту.

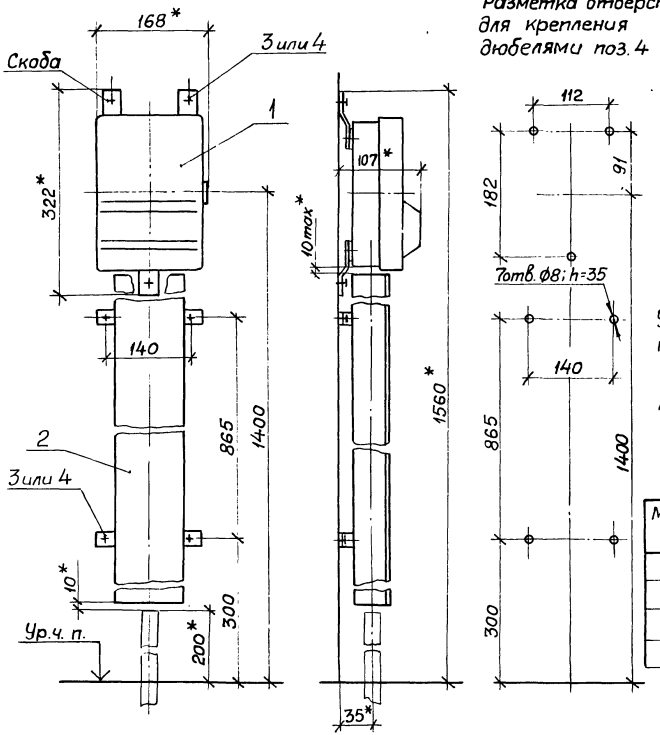

Разметка отверстий для крепления дюбелями поз. 4

Обозначение	Способ выполнения	
	питающей линии	отходящей линии
5.407-55.1.10	Кабелем или проводами сверху или снизу (по конкретному проекту)	
-01	Кабелем или проводами сверху (по конкретному проекту)	Кабелем или проводами снизу, в коробе

1.* Размеры для справок.

2. Крепление ящика и короба к стене выполнить, по усмотрению электромонтажников, дюбель-гвоздями поз. 3 или дюбелями поз. 4.

3. При креплении дюбелями поз. 4 ящик в сборе поз. 1 поставляется без скоб.

Марка, поз.	Обозначение	Наименование	Кол. на испол. 5.407-55.1.10 –	01		Масса ед., кг	Примечание
1	5.407-55.2.10	Ящик в сборе	1	1		1,8	См. п. 3
2	5.407-55.2.180-06	Короб	–	1		5,1	См. п. 4
3		Дюбель-гвоздь	3	7			См п 2
4		Дюбель У658У3	3	7			

Инв. № подл. | Подпись и дата | Взам. инв. №

Нач. отд.	Тюрин		
Гл. спец.	Богданов		5-84
Н. контр.	Богданов		
Рук. гр.	Кулик		1-64

5.407-55.1.10

Ящик типа ЯПП-1543. Монтажный чертеж.

Стадия	Лист	Листов
Р		1

УГПИ ТЯЖПРОМЭЛЕКТРОПРОЕКТ ХАРЬКОВ

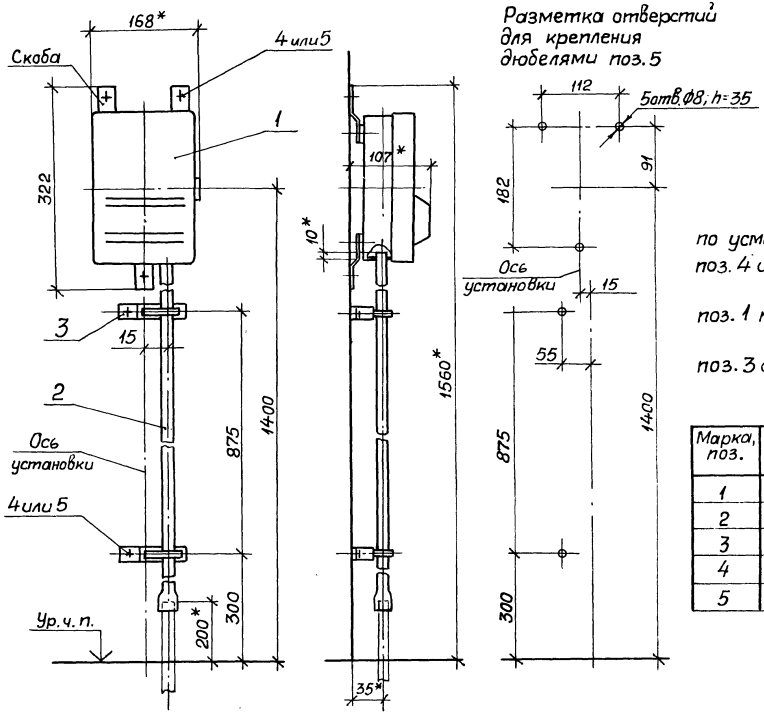

1.* Размеры для справок.

2. Крепление ящика и трубы к стене выполнить, по усмотрению электромонтажников, дюбель-гвоздями поз. 4 или дюбелями поз. 5.

3. При креплении дюбелями поз. 5 ящик в сборе поз. 1 поставляется без скоб.

4. При креплении дюбель-гвоздями поз. 4 скобы поз. 3 должны быть без отверстий Ø7.

Марка, поз.	Обозначение	Наименование	Кол.	Масса ед., кг	Примечание
1	5.407-55.2.10	Ящик в сборе	1	1,80	См. п. 3
2	5.407-55.1.21-05	Труба ПВХ (винипластовая)	1	0,21	
3	5.407-55.2.230-01	Скоба	2	0,13	См. п. 4
4		Дюбель-гвоздь	5		См. п. 2
5		Дюбель У658У3	5		

Нач. отд.	Тюрин			
Гл. спец.	Богданов		1-84	
Н. контр.	Богданов			
Рук. гр.	Кулик		1-84	

5.407-55.1.20

Ящик типа ЯПП-15У3. Монтажный чертеж.

Стадия	Лист	Листов
Р		1

УГПИ ТЯЖПРОМЭЛЕКТРОПРОЕКТ ХАРЬКОВ

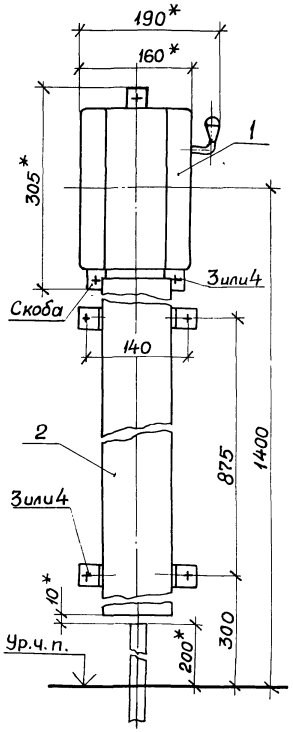

Разметка отверстий для крепления дюбелями поз. 4

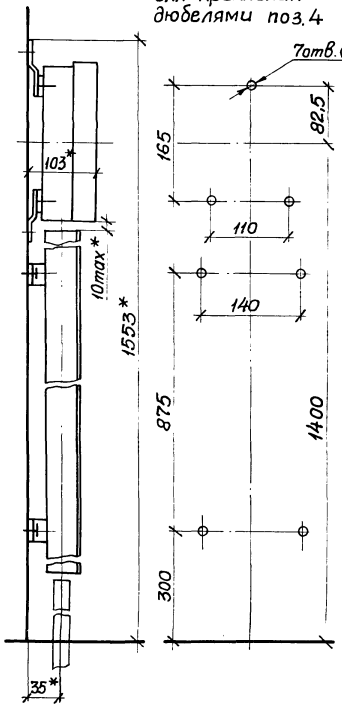

Обозначение	Способ выполнения	
	питающей линии	отходящей линии
5.407-55.1.30	Кабелем или проводами сверху или снизу (по конкретному проекту)	
-01	Кабелем или проводами сверху (по конкретному проекту)	Кабелем или проводами снизу, в коробе

1.* Размеры для справок.

2. Крепление ящика и короба к стене выполнить, по усмотрению электромонтажников, дюбель-гвоздями поз.3 или дюбелями поз. 4.

3. При креплении дюбелями поз. 4 ящик в сборе поз. 1 поставляется без скоб.

4. При креплении дюбель-гвоздями поз.3 короб поз.2 поставляется со скобами без отверстий.

Марка, поз.	Обозначение	Наименование	Кол. на испол. 5.407-55.1.30			Масса ед., кг	Примечание
			–	01			
1	5.407-55.2.20	Ящик в сборе	1	1		2,3	См.п.3
2	5.407-55.2.180-07	Короб	–	1		5,2	См.п.4
3		Дюбель-гвоздь	3	7			См.п.2
4		Дюбель У658У3	3	7			

Инв.№ подл. | Подпись и дата | Взам. инв.№

Нач.отд.	Тюрин			
Гл.спец.	Богданов			К-84
Н.контр.	Богданов			
Рук.гр.	Кулик			К-84

5.407-55.1.30

Ящик типа ЯРП-20-У3.

Монтажный чертеж.

Стадия	Лист	Листов
Р		1

УГПИ ТЯЖПРОМЭЛЕКТРОПРОЕКТ ХАРЬКОВ

20207-01 24

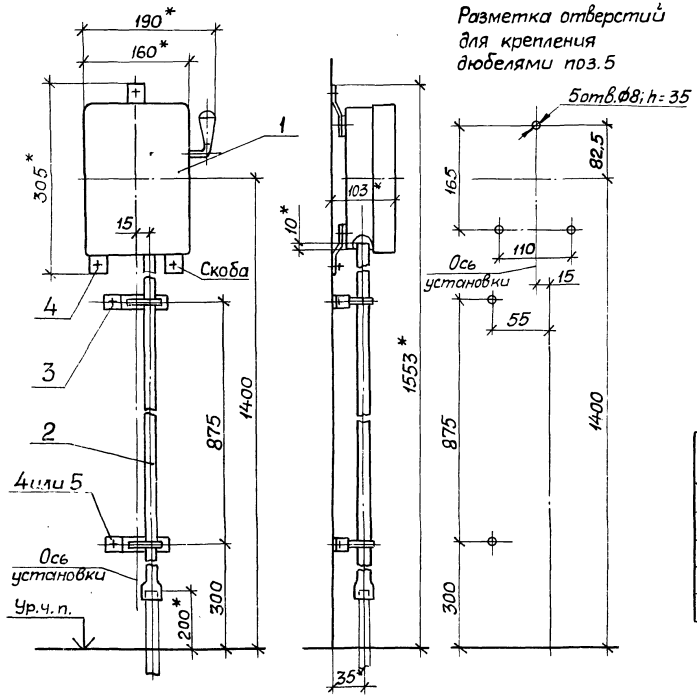

1.* Размеры для справок.

2. Крепление ящика и трубы к стене выполнить, по усмотрению электромонтажников, дюбель-гвоздями поз.4 или дюбелями поз.5.

3. При креплении дюбелями поз.5 ящик в сборе поз.1 поставляется без скоб.

4. При креплении дюбель-гвоздями поз.4 скобы поз.3 должны быть без отверстий ф7.

Марка, поз.	Обозначение	Наименование	Кол.	Масса ед., кг	Примечание
1	5.407-55.2.20	Ящик в сборе	1	2,30	См.п.3
2	5.407-55.1.21-06	Труба ПВХ (винипластовая)	1	0,21	
3	5.407-55.2.230-01	Скоба	2	0,13	См.п.4
4		Дюбель-гвоздь	5		См. п.2
5		Дюбель У658У3	5		

Нач.отд.	Тюрин		
Гл.спец.	Богданов		Σ-84
Н.контр.	Богданов		
Рук.гр.	Кулик		

5.407-55.1.40

Ящик типа ЯРП-20У3.

Монтажный чертеж

Стадия	Лист	Листов
Р		1

УГПИ ТЯЖПРОМЭЛЕКТРОПРОЕКТ ХАРЬКОВ

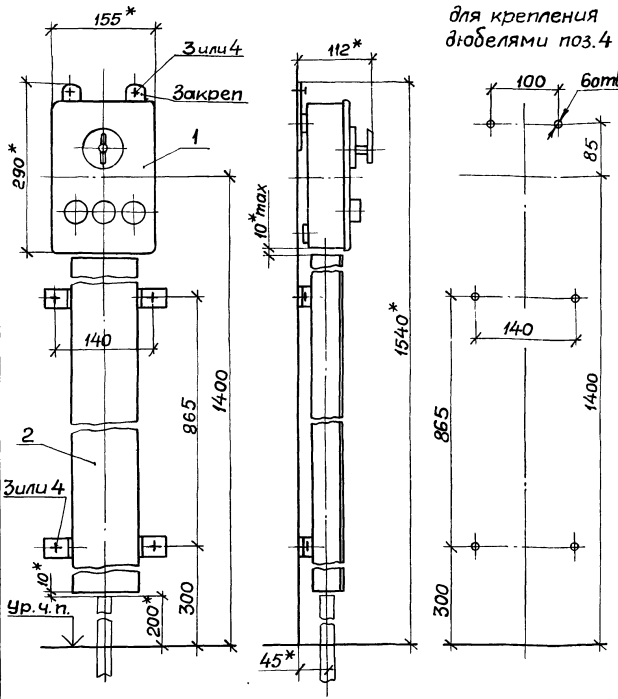

Разметка отверстий для крепления дюбелями поз. 4

Обозначение	Способ выполнения	
	питающей линии	отходящей линии
5.407-55.1.50	Кабелем или проводами сверху или снизу (по конкретному проекту)	
-01	Кабелем или проводами сверху (по конкретному проекту)	Кабелем или проводами снизу, в коробе

1.* Размеры для справок.

2. Крепление ящика и короба к стене выполнить, по усмотрению электромонтажников, дюбель-гвоздями поз.3 или дюбелями поз. 4.

3. При креплении дюбелями поз. 4 ящик в сборе поз.1 поставляется без закрепов.

4. При креплении дюбель-гвоздями поз. 3 короб поз. 2 поставляется со скобами без отверстий.

Марка, поз.	Обозначение	Наименование	Кол. на испол. 5.407-55.1.50 –	01		Масса ед., кг	Примечание
1	5.407-55.2.30	Ящик в сборе	1	1		2,6	См. п.3
2	5.407-55.2.180-06	Короб	–	1		5,1	См. п.4
3		Дюбель-гвоздь	2	6			См. п.2
4		Дюбель У658У3	2	6			

Нач.отд	Тюрин		
Гл.спец.	Богданов		Б-84
Н.контр.	Богданов		
Рук.гр.	Кулик		Б-84

5.407-55.1.50

Ящик типа ВП-20МУ3. Монтажный чертеж.

Стадия	Лист	Листов
Р		1

ЧГПИ ТЯЖПРОМЭЛЕКТРОПРОЕКТ ХАРЬКОВ

Инв.№ подл. | Подпись и дата | Взам.инв.№

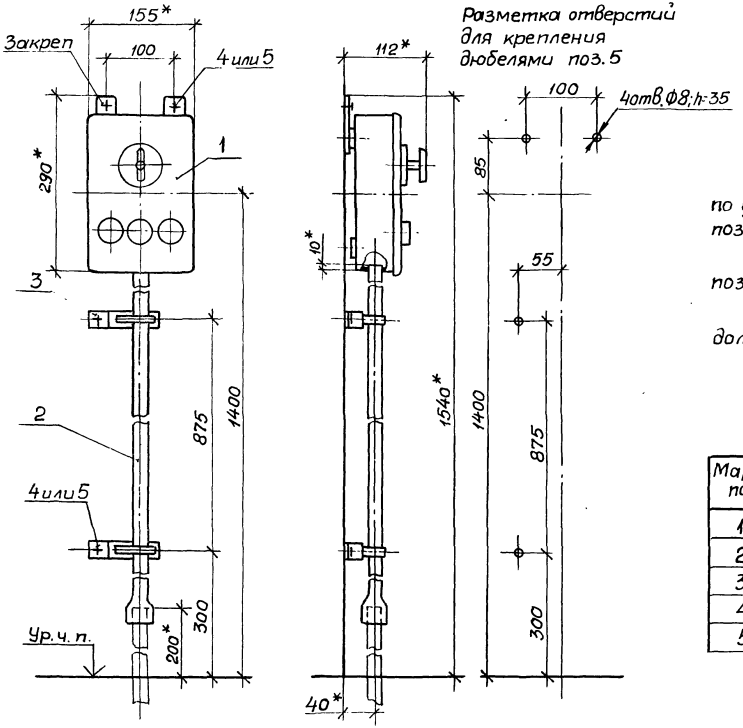

1.* Размеры для справок.

2. Крепление ящика и трубы к стене выполнить, по усмотрению электромонтажников, дюбель-гвоздями поз. 4 или дюбелями поз. 5.

3. При креплении дюбелями поз. 5 ящик в сборе поз. 1 поставляется без закрепов.

4. При креплении дюбель-гвоздями поз. 4 скобы поз. 3 должны быть без отверстий ф7.

Марка, поз.	Обозначение	Наименование	Кол.	Масса ед., кг	Примечание
1	5.407-55.2.30	Ящик в сборе	1	2,60	См. п. 3
2	5.407-55.1.21-05	Труба ПВХ (винипластовая)	1	0,21	
3	5.407-55.2.230-02	Скоба	2	0,13	См. п. 4
4		Дюбель-гвоздь	4		См. п. 2
5		Дюбель У658У3	4		

Нач. отд.	Тюрин			5.407-55.1.60	
Гл. спец.	Богданов		X-84	Ящик типа ВП-20МУ3. Монтажный чертеж.	Стадия: Р; Лист: 1; Листов: 6
Н. контр.	Богданов				УГПИ ТЯЖПРОМЭЛЕКТРОПРОЕКТ ХАРЬКОВ
Рук. гр.	Кулик		X-84		

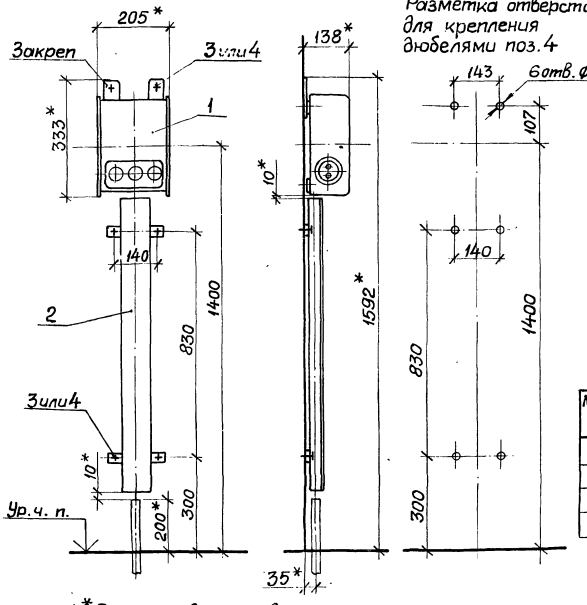

Обозначение	Способ выполнения	
	питающей линии	отходящей линии
5.407-55.1.70	Кабелем или проводами сверху или снизу (по конкретному проекту)	
-01	Кабелем или проводами сверху (по конкретному проекту)	Кабелем или проводами снизу, в коробе

Марка, поз.	Обозначение	Наименование	Кол. на исполн. 5.407-55.1.70 —	Кол. на исполн. 5.407-55.1.70 01		Масса ед., кг	Примечание
1	5.407-55.2.40	Ящик в сборе	1	1		9,1	См. п. 3
2	5.407-55.2.180-05	Короб	—	1		4,9	См. п. 4
3		Дюбель-гвоздь	2	6			См. п. 2
4		Дюбель У65В93	2	6			

1.* Размеры для справок.

2. Крепление ящика и короба к стене выполнить, по усмотрению электромонтажников, дюбель-гвоздями поз. 3 или дюбелями поз. 4.

3. При креплении дюбелями поз. 4 ящик в сборе поз. 1 поставляется без закрепов.

4. При креплении дюбель-гвоздями поз. 3 короб поз. 2 поставляется со скобами без отверстий.

Нач. отд	Тюрин		
Гл. спец.	Богданов		Т-84
Н. контр.	Богданов		
Рук. гр.	Кулик		Т-84

5.407-55.1.70

Ящик серии ЯТП-0,25У3. Монтажный чертеж.

Стадия	Лист	Листов
Р		1

УГПИ ТЯЖПРОМЭЛЕКТРОПРОЕКТ ХАРЬКОВ

Инв. № подл. | Подпись и дата | Взам. инв. №

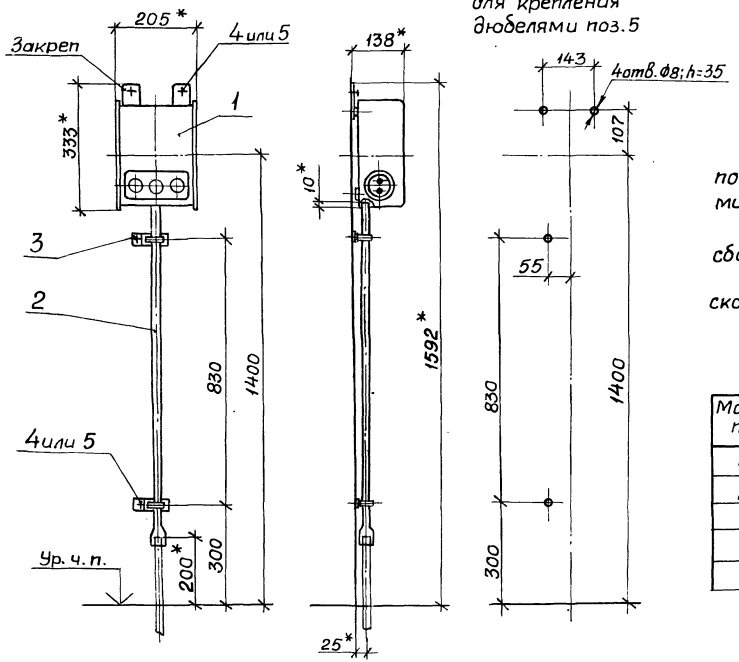

Разметка отверстий для крепления дюбелями поз. 5

1. *Размеры для справок.

2. Крепление ящика и трубы к стене выполнить, по усмотрению электромонтажников, дюбель-гвоздями поз. 4 или дюбелями поз. 5.

3. При креплении дюбелями поз. 5 ящик в сборе поз. 1 поставляется без закрепов.

4. При креплении дюбель-гвоздями поз. 4 скобы поз. 3 должны быть без отверстий ф7.

Марка, поз.	Обозначение	Наименование	Кол.	Масса ед., кг	Примечание
1	5.407-55.2.40	Ящик в сборе	1	9,1	См. п. 3
2	5.407-55.1.21-04	Труба ПВХ (винипластовая)	1	0,2	
3	5.407-55.2.230	Скоба	2	0,12	См. п. 4
4		Дюбель-гвоздь	4		См. п. 2
5		Дюбель У658У3	4		

Нач. отд.	Тюрин			5.407-55.1.80		
Гл. спец.	Богданов		К-84		Стадия	Лист	Листов
Н. контр.	Богданов			Ящик серии ЯТП-0,25 У3.	Р		1
Рук. гр.	Кулик		К-84	Монтажный чертеж.	УГПИ ТЯЖПРОМЭЛЕКТРОПРОЕКТ ХАРЬКОВ	

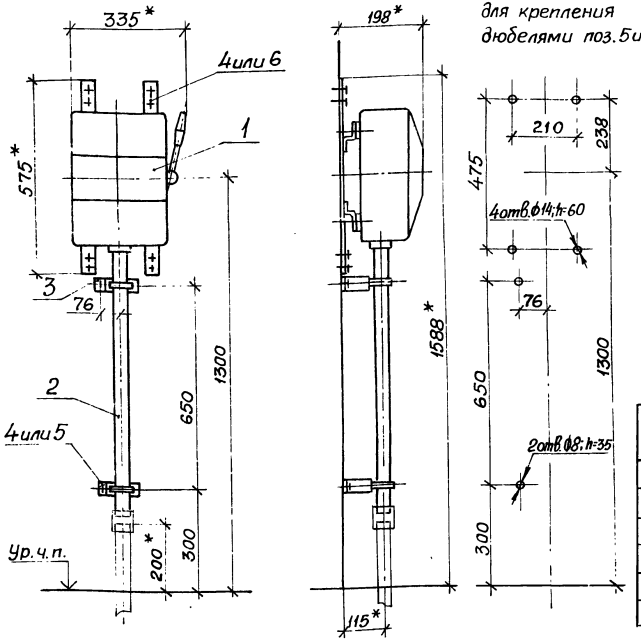

Разметка отверстий для крепления дюбелями поз.5 и 6

Обозначение	Способ выполнения	
	питающей линии	отходящей линии
5.407-55.1.90	Проводами сверху (по конкретному проекту)	Проводами снизу (по конкретному проекту)
-01		Проводами снизу, в стальной трубе

Марка, поз.	Обозначение	Наименование	Кол. на изд. 5.407-55.1.90 –	Кол. на изд. 5.407-55.1.90 01		Масса ед., кг	Примечание
1	5.407-55.2.50	Ящик в сборе	1	1		8,9	См.п.3
2	5.407-55.2.190-01	Труба в сборе	–	1		3,8	
3	5.407-55.2.240-01	Скоба	–	2		0,23	См.п.3
4		Дюбель-гвоздь	8	10			
5		Дюбель У658У3	–	2			См.п.2
6		Дюбель У661У3	4	4			

1.* Размеры для справок.

2. Крепление ящика и трубы к стене выполнить, по усмотрению электромонтажников, дюбель-гвоздями поз.4 или дюбелями поз.5 и поз.6.

3. При креплении дюбель-гвоздями поз.4: ящик в сборе поз.1 поставляется с конструкцией, не имеющей отверстий ф9; скобы поз.3 должны быть без отверстий ф7.

Нач.отд.	Тюрин			5.407-55.1.90
Гл.спец.	Богданов		8-84	Ящик типа ЯБПВУ-1МУ3. Монтажный чертеж.
Н.контр.	Богданов			Стадия Р; Лист; Листов 1
Рук.гр.	Кулик		1-84	УГПИ ТЯЖПРОМЭЛЕКТРОПРОЕКТ ХАРЬКОВ

Инв.№ подл. | Подпись и дата | Взам.инв.№

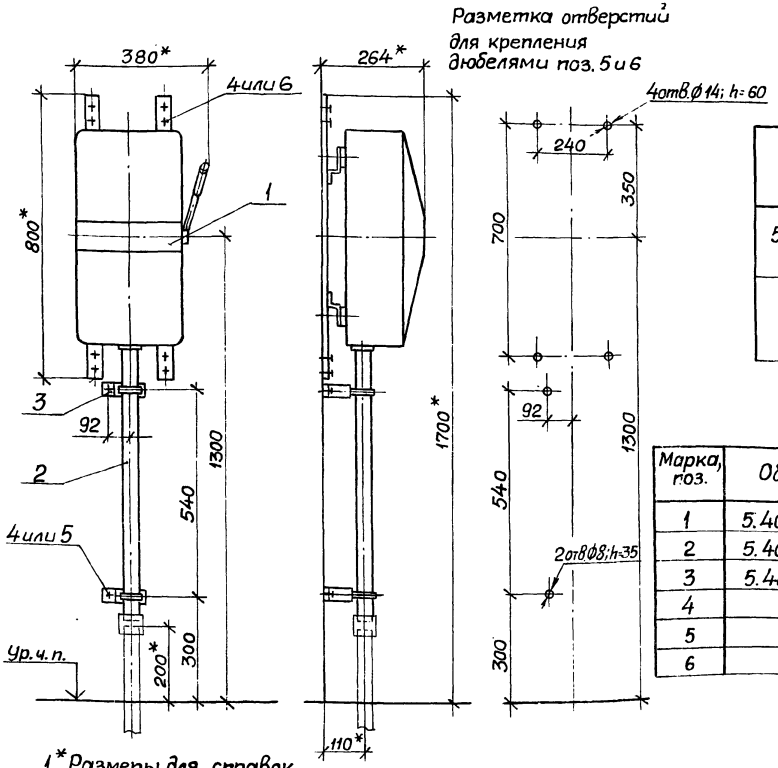

Обозначение	Способ выполнения	
	питающей линии	отходящей линии
5.407-55.1.100	Проводами сверху (по конкретному проекту)	Проводами снизу (по конкретному проекту)
-01		Проводами снизу, в стальной трубе

Марка, поз.	Обозначение	Наименование	Кол. на исполн. 5.407-55.1.100			Масса ед., кг	Примечание
			–	01			
1	5.407-55. 2.60	Ящик в сборе	1	1		17,9	См. п. 3
2	5.407-55. 2.210-01	Труба в сборе	–	1		5,1	
3	5.407-55. 2.240-03	Скоба	–	2		0,28	См. п. 3
4		Дюбель-гвоздь	8	10			См. п. 2
5		Дюбель У658У3	–	2			
6		Дюбель У661У3	4	4			

1.* Размеры для справок.

2. Крепление ящика и трубы к стене выполнить, по усмотрению электромонтажников, дюбель-гвоздями поз. 4 или дюбелями поз. 5 и поз. 6.

3. При креплении дюбель-гвоздями поз. 4: ящик в сборе поз. 1 поставляется с конструкцией, не имеющей отверстий Ø9; скобы поз. 3 должны быть без отверстий Ø7.

Нач. отд.	Тюрин		
Гл. спец.	Богданов		8-84
Н. контр.	Богданов		
Рук. гр.	Кулик		1-84

5.407-55.1.100

Ящик типа ЯБ1-2У3.

Монтажный чертеж.

Стадия	Лист	Листов
Р		1

УГПИ ТЯЖПРОМЭЛЕКТРОПРОЕКТ ХАРЬКОВ

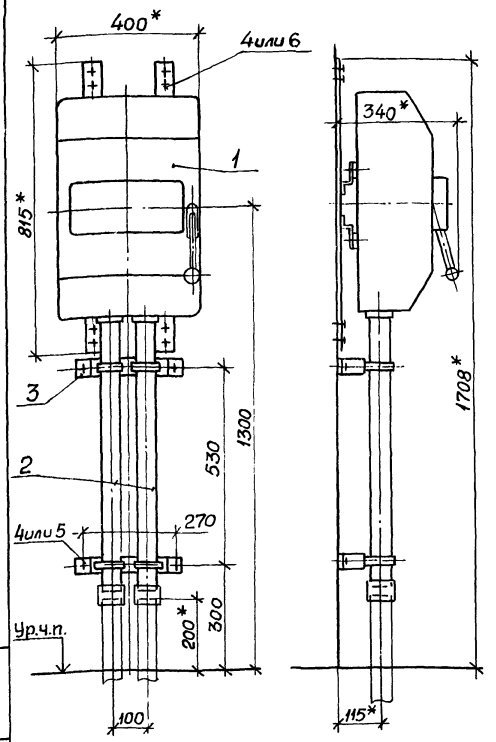

Разметка отверстий для крепления дюбелями поз. 5 и 6

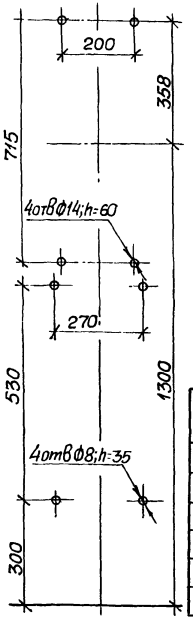

Обозначение	Способ выполнения	
	питающей линии	отходящей линии
5.407-55.1.110	Проводами сверху (по конкретному проекту)	Проводами снизу (по конкретному проекту)
-01		Проводами снизу, в стальных трубах

Марка, поз.	Обозначение	Наименование	Кол. на испол. 5.407-55.1.110 —	Кол. на испол. 5.407-55.1.110 01		Масса ед, кг	Примечание
1	5.407-55.2.70	Ящик в сборе	1	1		29,6	См. п. 3
2	5.407-55.2.200-01	Труба в сборе	—	2		3,7	
3	5.407-55.2.240	Скоба	—	2		0,57	См. п. 3
4		Дюбель-гвоздь	8	12			См. п. 2
5		Дюбель У658У3	—	4			
6		Дюбель У661У3	4	4			

1.* Размеры для справок.

2. Крепление ящика и труб к стене выполнить, по усмотрению электромонтажников, дюбель-гвоздями поз. 4 или дюбелями поз. 5 и поз. 6.

3. При креплении дюбель-гвоздями поз. 4; ящик в сборе поз. 1 поставляется с конструкцией, не имеющей отверстий ф9; скобы поз. 3 должны быть без отверстий ф7.

Нач. отд.	Тюрин		
Гл. спец.	Богданов		5-84
Н. контр.	Богданов		5-84
Рук. гр.	Кулик		1-84

5 407-55.1.110

Ящик типа ЯБПВУ-4У3.

Монтажный чертеж

Стадия	Лист	Листов
Р		1

ЧГПИ ТЯЖПРОМЭЛЕКТРОПРОЕКТ ХАРЬКОВ

Инв. № подл. | Подпись и дата | Взам. инв. №

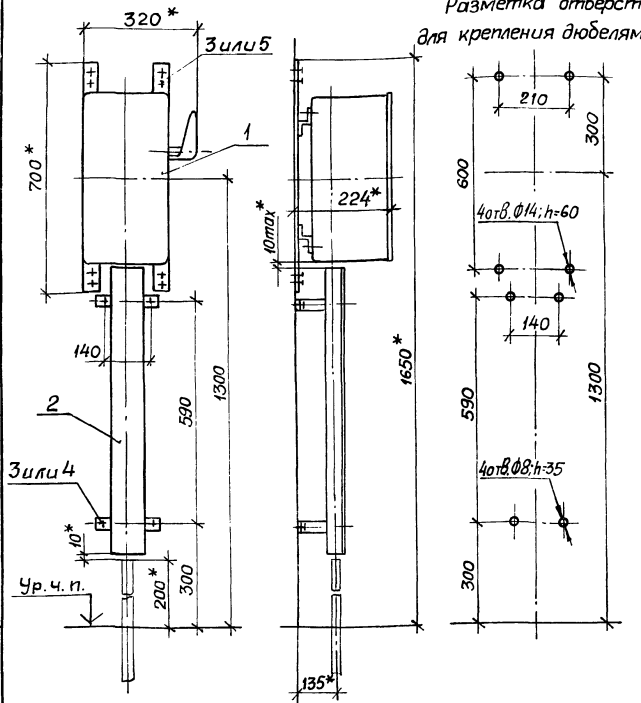

Разметка отверстий для крепления дюбелями поз. 4 и 5

Обозначение	Способ выполнения	
	питающей линии	отходящей линии
5.407-55.1.120	Проводами сверху (по конкретному проекту)	Проводами снизу (по конкретному проекту)
-01		Проводами снизу, в коробе

Марка, поз.	Обозначение	Наименование	Кол. на исполн. 5.407-55.1.120			Масса ед., кг	Примечание
			–	01			
1	5.407-55.2.80	Ящик в сборе	1	1		14,6	См. п. 3
2	5.407-55.2.180-04	Короб	–	1		4,2	
3		Дюбель-гвоздь	8	12			См. п. 2
4		Дюбель У658У3	–	4			
5		Дюбель У661У3	4	4			

1.* Размеры для справок.

2. Крепление ящика и короба к стене выполнить, по усмотрению электромонтажников, дюбель-гвоздями поз. 3 или дюбелями поз. 4 и поз. 5.

3. При креплении дюбель-гвоздями поз. 3: ящик в сборе поз. 1 поставляется с конструкцией, не имеющей отверстий ф 9; короб поз. 2 поставляется со скобами без отверстий.

Нач. отд.	Тюрин		
Гл. спец.	Богданов		Х-84
Н. контр.	Богданов		
Рук. гр.	Кулик		Х-84

5.407-55.1.120

Ящик типа ЯРП-100ПУ3.
Монтажный чертеж.

Стадия	Лист	Листов
Р		1

УГПИ ТЯЖПРОМЭЛЕКТРОПРОЕКТ ХАРЬКОВ

20207 01 29

Разметка отверстий
для крепления дюбелями поз. 5 и 6

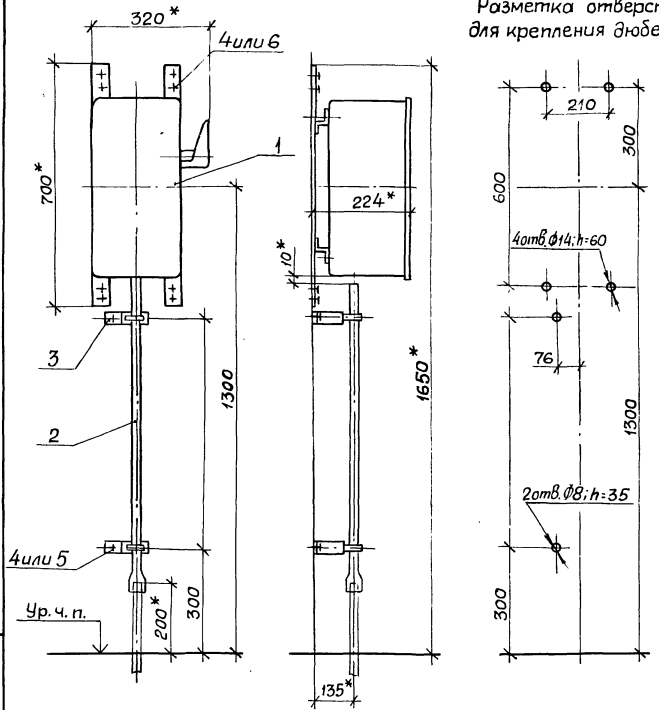

1.* Размеры для справок.

2. Крепление ящика и трубы к стене выполнить, по усмотрению электромонтажников, дюбель-гвоздями поз. 4 или дюбелями поз. 5 и поз. 6.

3. При креплении дюбель-гвоздями поз. 4: ящик в сборе поз. 1 поставляется с конструкцией, не имеющей отверстий ф9; скобы поз. 3 должны быть без отверстий ф 7.

Марка, поз.	Обозначение	Наименование	Кол.	Масса ед., кг	Примечание
1	5.407-55.2.80	Ящик в сборе	1	14,6	См. п. 3
2	5.407-55.1.21-03	Труба ПВХ (винипластовая)	1	0,4	
3	5.407-55.2.230-04	Скоба	2	0,26	См. п. 3
4		Дюбель-гвоздь	10		См. п. 2
5		Дюбель У658У3	2		
6		Дюбель У661 У3	4		

Нач. отд	Тюрин			
Гл. спец.	Богданов			X-84
Н. контр.	Богданов			
Рук. гр.	Кулик			I-86

5.407-55.1.130

Ящик типа ЯРП-100 ПУ3.
Монтажный чертеж.

Стадия	Лист	Листов
Р		1

УГПИ ТЯЖПРОМЭЛЕКТРОПРОЕКТ ХАРЬКОВ

Инв. № подл. | Подпись и дата | Взам. инв. №

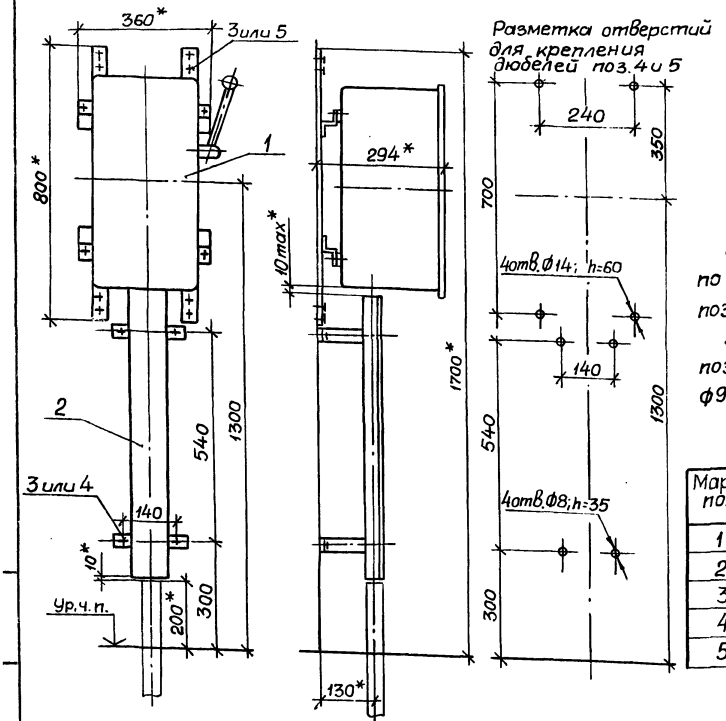

Обозначение	Способ выполнения	
	питающей линии	отходящей линии
5.407-55.1.140	Проводами сверху (по конкретному проекту)	Проводами снизу (по конкретному проекту)
-01		Проводами снизу, в коробе

1.* Размеры для справок.

2. Крепление ящика и короба к стене выполнить, по усмотрению электромонтажников, дюбель-гвоздями поз. 3 или дюбелями поз. 4 и поз. 5.

3. При креплении дюбель-гвоздями поз. 4: ящик в сборе поз. 1 поставляется с конструкцией, не имеющей отверстий ф9; короб поз. 2 поставляется со скобами без отверстий.

Марка, поз.	Обозначение	Наименование	Кол. на испол. 5.407-55.1.140			Масса ед., кг	Примечание
			–	01			
1	5.407-55.2.90	Ящик в сборе	1	1		20,3	См. п. 3
2	5.407-55.2.180-02	Короб	–	1		3,9	
3		Дюбель-гвоздь	8	12			См. п. 2
4		Дюбель У658У3	—	4			
5		Дюбель У661У3	4	4			

				5.407-55.1.140			
Нач. отд.	Тюрин			Ящик типа ЯК-250У3. Монтажный чертеж.	Стадия	Лист	Листов
Гл. спец.	Богданов		X-84		Р		1
Н. контр.	Богданов				УГПИ ТЯЖПРОМЭЛЕКТРОПРОЕКТ ХАРЬКОВ		
Рук. гр.	Кулик		I-84				

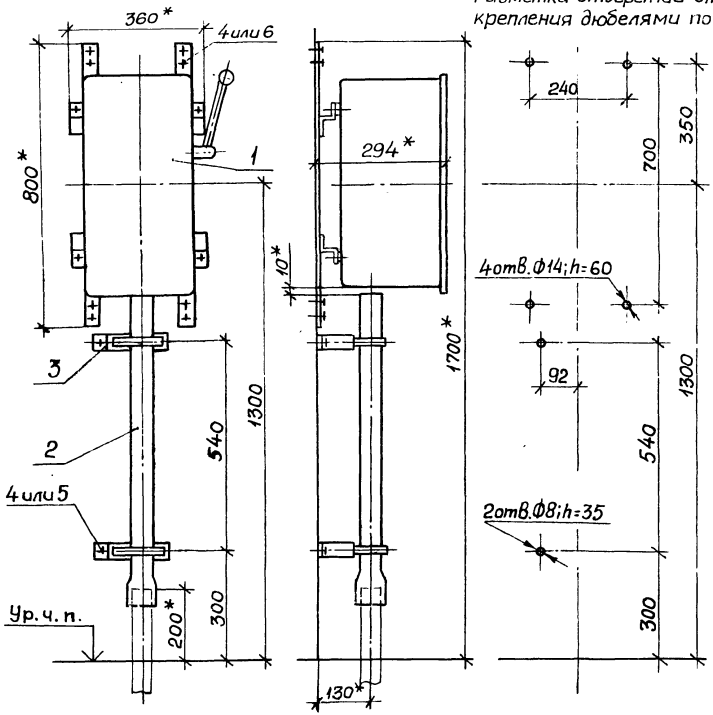

1.* Размеры для справок.

2. Крепление ящика и трубы к стене выполнить, по усмотрению электромонтажников, дюбель-гвоздями поз. 4 или дюбелями поз. 5 и поз. 6.

3. При креплении дюбель-гвоздями поз. 4: ящик в сборе поз. 1 поставляется с конструкцией, не имеющей отверстий Ф9; скобы поз. 3 должны быть без отверстий Ф7.

Марка, поз.	Обозначение	Наименование	Кол.	Масса ед., кг	Примечание
1	5.407-55.2.90.01	Ящик в сборе	1	20,3	См. п. 3
2	5.407-55.1.21-01	Труба ПВХ (винипластовая)	1	0,68	
3	5.407-55.2.230-05	Скоба	2	0,28	См. п. 3
4		Дюбель-гвоздь	10		См. п. 2
5		Дюбель У658 У3	2		
6		Дюбель У661 У3	4		

Инв. № подл. | Подпись и дата | Взам. инв. №

Нач. отд.	Тюрин			5.407-55.1.150
Гл. спец.	Богданов		Х-84	Ящик типа ЯК-250 У3. Монтажный чертеж.
Н. контр.	Богданов			
Рук. гр.	Кулик		Х-84	

Стадия	Лист	Листов
Р		1

УГПИ ТЯЖПРОМЭЛЕКТРОПРОЕКТ ХАРЬКОВ

Разметка отверстий для крепления дюбелями поз.3

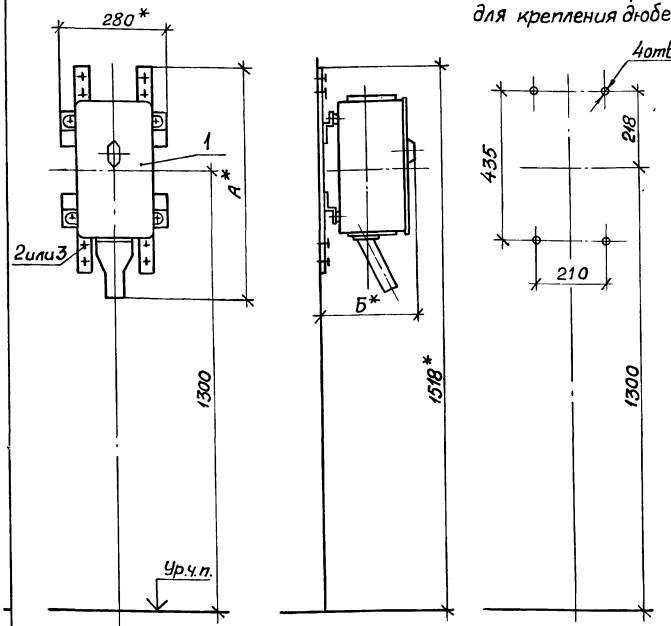

Обозначение	Тип ящика	Размер, мм А	Размер, мм Б	Поз.1 Обозначение	Поз.1 Масса, кг
5.407-55.1.160	ЯВШ2-25У2	620	234	5.407-55.2.100	10,8
	ЯВШ3-25У2				10,9
	ЯВШ2-63У2				12,2
	ЯВШ3-63У2				12,4
-01	ЯВШ2-100У2	660			13,5
-02	ЯВШ3-100У2		179		13,7

Марка, поз.	Обозначение	Наименование	Кол.	Масса ед., кг	Примечание
1	См. таблицу	Ящик в сборе	1		См.п.3
2		Дюбель-гвоздь	8		См.п.2
3		Дюбель У661У3	4		

1.* Размеры для справок.

2. Крепление ящика к стене выполнить, по усмотрению электромонтажников, дюбель-гвоздями поз.2 или дюбелями поз.3.

3. При креплении дюбель-гвоздями поз. 2 ящик в сборе поз. 1 поставляется с конструкцией, не имеющей отверстий ф9.

Нач.отд.	Тюрин			5.407-55.1.160
Гл.спец.	Богданов		Х-84	Ящики серии ЯВШ. Монтажный чертеж
Н.контр.	Богданов			Стадия Р; Лист; Листов 1
Рук.гр.	Кулик		1-84	ЧГПИ ТЯЖПРОМЭЛЕКТРОПРОЕКТ ХАРЬКОВ

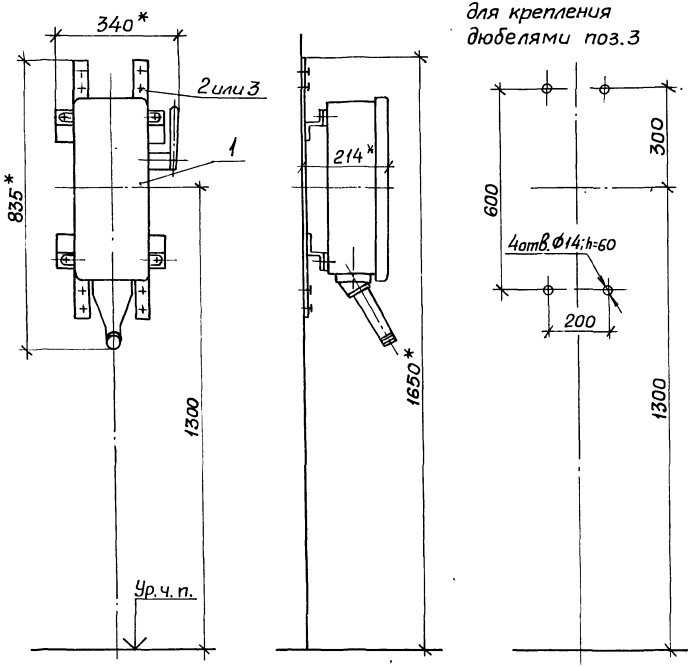

1.* Размеры для справок.

2. Крепление ящика к стене выполнить, по усмотрению монтажников, дюбель-гвоздями поз. 2 или дюбелями поз. 3.

3. При креплении дюбель-гвоздями поз. 2 ящик в сборе поз. 1 поставляется с конструкцией, не имеющей отверстий ф9.

Марка, поз.	Обозначение	Наименование	Кол.	Масса ед., кг	Примечание
1	5.407-55.2.110	Ящик в сборе	1	19,3	См. п. 3
2		Дюбель-гвоздь	8		См. п. 2
3		Дюбель У6614У3	4		

Инв. № подл. | Подпись и дата | Взам. инв. №

				5.407-55.1.170	
Нач. отд.	Тюрин			Стадия	Лист	Листов
Гл. спец.	Богданов		5-84	Р		1
Н. контр.	Богданов			Ящик типа ЯВЗШ-31-У2. Монтажный чертеж.	УГПИ ТЯЖПРОМЭЛЕКТРОПРОЕКТ ХАРЬКОВ	
Рук. гр.	Кулик		5-84			

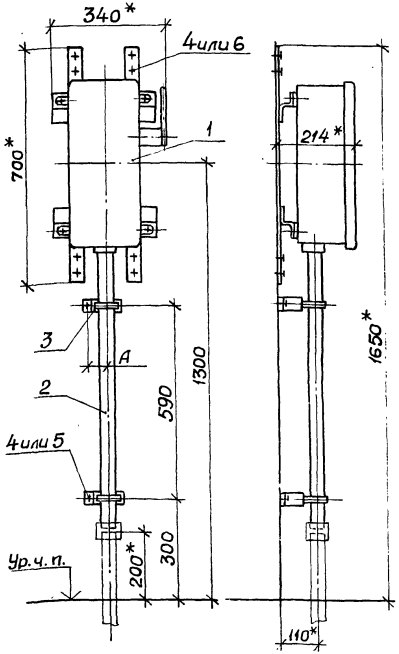

Разметка отверстий для крепления дюбелями поз.5 и 6

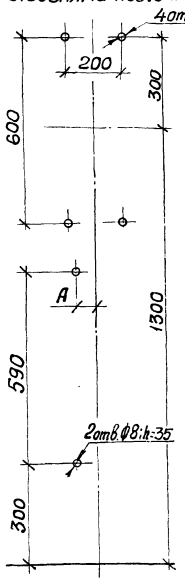

Таблица 1

Поз.1	
Тип ящика	Масса, кг
ЯВ3-31-У2	14,8
ЯВ3-31-1-У2	12,8

Таблица 2

Обозначение	А, мм	Способ выполнения	
		питающей линии	отходящей линии
5.407-55.1.180	—	Кабелем или проводами сверху (по конкретному проекту)	Кабелем или проводами снизу (по конкретному проекту)
-01	76		Проводами снизу, в стальной трубе
-02	92		Кабелем снизу, в стальной трубе

Марка, поз.	Обозначение	Наименование	Кол. на испол. 5.407-55.1.180 —	01	02	Масса ед., кг	Примечание
1	5.407-55.2.120	Ящик в сборе	1	1	1		См. табл. См. п.3
2	5.407-55.2.190	Труба в сборе		1		3,5	
2	5.407-55.2.210-02	Труба в сборе			1	5,4	
3	5.407-55.2.240	Скоба		1		0,23	См. п.3
3	5.407-55.2.240-03	Скоба			1	0,28	
4		Дюбель-гвоздь	8	10	10		См. п.2
5		Дюбель У658У3	—	4	4		
6		Дюбель У661У3	4	4	4		

1.* Размеры для справок.

2. Крепление ящика и трубы к стене выполнить, по усмотрению электромонтажников, дюбель-гвоздями поз.4 или дюбелями поз.5 и поз.6.

3. При креплении дюбель-гвоздями поз.4: ящик в сборе поз.1 поставляется с конструкцией, не имеющей отверстий Ø9; скобы поз.3 должны быть без отверстий Ø7.

Нач.отд.	Тюрин		
Гл.спец.	Богданов		5-84
Н.контр.	Богданов		
Рук.гр.	Кулик		1-84

5.407-55.1.180

Ящики серии ЯВ3 на 100А. Монтажный чертеж.

Стадия	Лист	Листов
Р		1

ЧГПИ ТЯЖПРОМЭЛЕКТРОПРОЕКТ ХАРЬКОВ

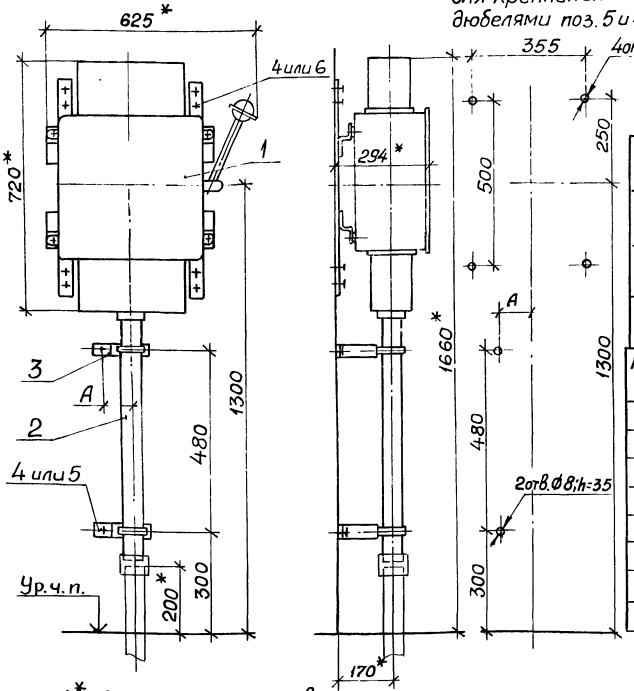

Таблица 1

Поз. 1	
Тип ящика	Масса, кг
ЯВ3-22-У2	26,2
ЯВ3-32-У2	27,7
ЯВ3-22-1-У2	25,2
ЯВ3-32-1-У2	26,2

Таблица 2

Обозначение	А, мм	Способ выполнения: питающей линии	Способ выполнения: отходящей линии
5.407-55.1.190	—	Кабелем или проводами сверху (по конкретному проекту)	Кабелем или проводами снизу (по конкретному проекту)
-01	92		Проводами снизу, в стальной трубе
-02	98		Кабелем снизу, в стальной трубе

Марка, поз.	Обозначение	Наименование	Кол. на испол. 5.407-55.1.190: —	01	02	Масса ед., кг	Примечание
1	5.407-55.2.130	Ящик в сборе	1	1	1		См. табл. 1 и См. п. 3
2	5.407-55.2.210	Труба в сборе	—	1	—	4,8	
2	5.407-55.2.220	Труба в сборе	—	—	1	6,3	
3	5.407-55.2.240-05	Скоба	—	2	—	0,33	См. п. 3
3	5.407-55.2.240-06	Скоба	—	—	2	0,40	
4		Дюбель-гвоздь	8	10	10		См. п. 2
5		Дюбель У658У3	—	2	2		
6		Дюбель У661У3	4	4	4		

1.* Размеры для справок.

2. Крепление ящика и трубы к стене выполнить, по усмотрению электромонтажников, дюбель-гвоздями поз. 4 или дюбелями поз. 5 и поз. 6.

3. При креплении дюбель-гвоздями поз. 4: ящик в сборе поз. 1 поставляется с конструкцией, не имеющей отверстий Ф9; скобы поз. 3 должны быть без отверстий Ф7.

Нач. отд.	Тюрин		
Гл. спец.	Богданов		8-84
Н. контр.	Богданов		
Рук. гр.	Кулик		8-84

5.407-55.1.190

Ящики серии ЯВ3 на 200А. Монтажный чертеж.

Стадия	Лист	Листов
Р		1

УГПИ ТЯЖПРОМЭЛЕКТРОПРОЕКТ ХАРЬКОВ

Инв. № подл. | Подпись и дата | Взам. инв. №

Разметка отверстий для крепления дюбелями поз. 5 и 6

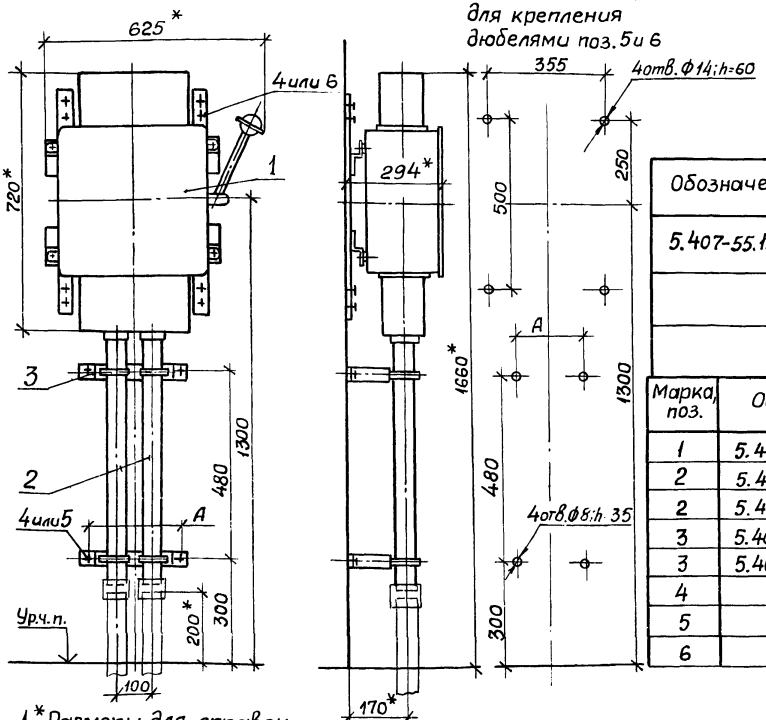

Таблица 1

Поз. 1	
Тип ящика	Масса, кг
ЯВ3-23-У2	30,2
ЯВ3-33-У2	32,7
ЯВ3-23-1-У2	28,7
ЯВ3-33-1-У2	30,7

Таблица 2

Обозначение	А, мм	Способ выполнения	
		питающей линии	отходящей линии
5.407-55.1.200	—	Кабелями или проводами сверху (по конкретному проекту)	Кабелями или проводами снизу (по конкретному проекту)
-01	270		Проводами снизу, в стальной трубе
-02	296		Кабелями снизу, в стальной трубе

Марка, поз.	Обозначение	Наименование	Кол. на исполн. 5.407-55.1.200			Масса ед., кг	Примечание
			—	01	02		
1	5.407-55. 2.130	Ящик в сборе	1	1	1		См. п. 3
2	5.407-55. 2.200	Труба в сборе	—	2	—	3,5	
2	5.407-55. 2.220	Труба в сборе	—	—	2	6,3	
3	5.407-55. 2.250-01	Скоба	—	2	—	0,64	См. п. 3
3	5.407-55. 2.250-02	Скоба	—	—	2	0,68	
4		Дюбель-гвоздь	8	12	12		См. п. 2
5		Дюбель У658У3	—	4	4		
6		Дюбель У661У3	4	4	4		

1.* Размеры для справок.

2. Крепление ящика и трубы к стене выполнить, по усмотрению электромонтажников, дюбель-гвоздями поз. 4 или дюбелями поз. 5 и поз. 6.

3. При креплении дюбель-гвоздями поз. 4: ящик в сборе поз. 1 поставляется с конструкцией, не имеющей отверстий ф9; скобы поз. 3 должны быть без отверстий ф 7.

Нач. отд.	Тюрин		
Гл. спец.	Богданов		5-83
Н. контр.	Богданов		
Рук. гр.	Кулик		1-84

5.407-55.1.200

Ящики серии ЯВ3 на 315А

Монтажный чертеж.

Стадия	Лист	Листов
Р		1

УГПИ ТЯЖПРОМЭЛЕКТРОПРОЕКТ ХАРЬКОВ

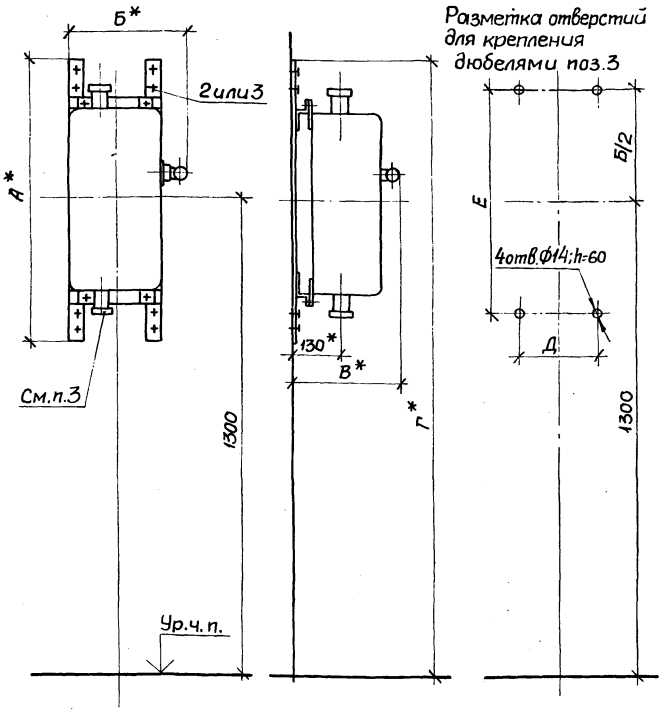

Обозначение	Тип ящика	Размер, мм А	Б	В	Г	Д	Е	Поз. 1 Обозначение	Масса, кг
5.407-55.1.210	ЯРП11-301-3243	700	260	304	1650	110	600	5.407-55.2.140	13,4
	ЯРП11-302-3243								12,5
-01	ЯРП11-301-5441							5.407-55.2.150	14,0
	ЯРП11-302-5441								13,1
-02	ЯРП11-341-3243	800	280	324	1700	140	700	5.407-55.2.140-01	16,3
	ЯРП11-342-3243								14,9
-03	ЯРП11-341-5441							5.407-55.2.150-01	17,3
	ЯРП11-342-5441								15,9

Марка, поз.	Обозначение	Наименование	Кол.	Масса ед., кг	Примечание
1	См. таблицу	Ящик в сборе	1		См. п. 4
2		Дюбель-гвоздь	8		См. п. 2
3		Дюбель У66143	4		

1. *Размеры для справок.

2. Крепление ящика к стене выполнить, по усмотрению электромонтажников, дюбель-гвоздями поз. 2 или дюбелями поз. 3.

3. Ящики со степенью защиты IP32 не имеют сальников.

4. При креплении дюбель-гвоздями поз. 2 ящик в сборе поз. 1 поставляется с конструкцией, не имеющей отверстий ф9.

Инв. № подл. | Подпись и дата | Взам. инв. №

Нач. отд.	Тюрин		
Гл. спец.	Богданов		Х-84
Н. контр.	Богданов		
Рук. гр.	Кулик		Х-84

5.407-55.1.210

Ящики серии ЯРП11. Монтажный чертеж.

Стадия	Лист	Листов
Р		1

УГПИ ТЯЖПРОМЭЛЕКТРОПРОЕКТ ХАРЬКОВ

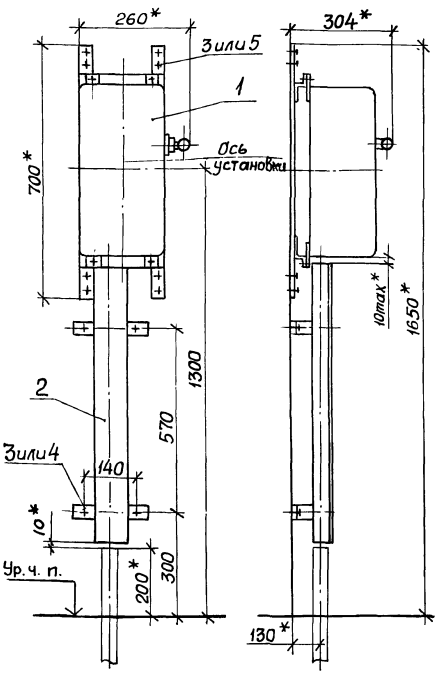

Разметка отверстий для крепления дюбелей поз.4 и 5

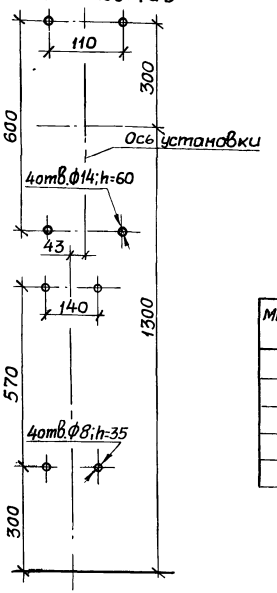

Поз.1	
Тип ящика	Масса, кг
ЯРП11-301-3293	13,4
ЯРП11-302-3293	12,5

Марка, поз.	Обозначение	Наименование	Кол.	Масса ед., кг	Примечание
1	5.407-55. 2.140	Ящик в сборе	1		См. табл. см. п.3
2	5.407-55. 2.180-03	Короб	1	4,0	См. п.3
3		Дюбель-гвоздь	12		См. п.2
4		Дюбель У658У3	4		
5		Дюбель У661У3	4		

1.* Размеры для справок.

2. Крепление ящика и короба к стене выполнить, по усмотрению электромонтажников, дюбель-гвоздями поз.3 или дюбелями поз.4 и поз.5.

3. При креплении дюбель-гвоздями поз.3: ящик в сборе поз.1 поставляется с конструкцией, не имеющей отверстий ф9; короб поз.2 поставляется со скобами без отверстий.

Нач.отд.	Тюрин			5.407-55.1.220
Гл.спец.	Богданов		8-84	Ящики типа ЯРП11-301-3293 и ЯРП11-302-3293. Монтажный чертеж.
Н.контр.	Богданов			Стадия Р; Лист; Листов 1
Рук.гр.	Кулик		5-85	ЧГПИ ТЯЖПРОМЭЛЕКТРОПРОЕКТ ХАРЬКОВ
Инж.	Потичечко			

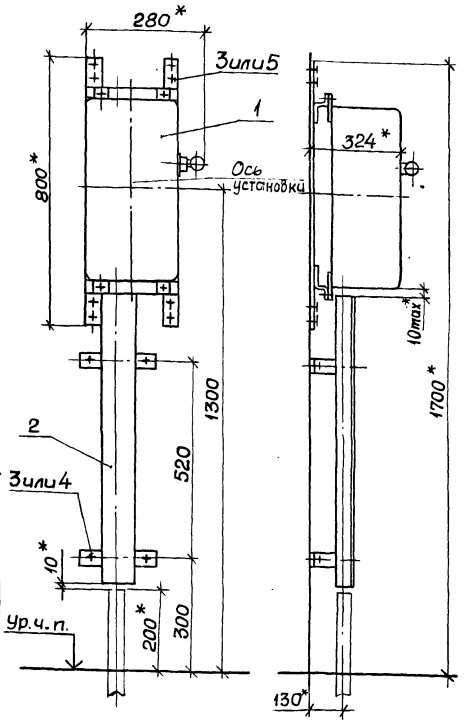

Разметка отверстий для крепления дюбелей поз. 4 и 5

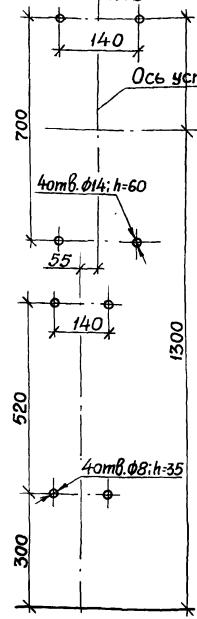

Поз. 1	
Тип ящика	Масса, кг
ЯРП11-341-3293	16,3
ЯРП11-342-3293	14,9

1.* Размеры для справок.

2. Крепление ящика и трубы к стене выполнить, по усмотрению электромонтажников, дюбель-гвоздями поз.3 или дюбелями поз.4 и поз.5.

3. При креплении дюбель-гвоздями поз.3: ящик в сборе поз.1 поставляется с конструкцией, не имеющей отверстий ф9; короб поз.2 поставляется со скобами без отверстий.

Марка, поз.	Обозначение	Наименование	Кол.	Масса ед, кг	Примечание
1	5.407-55.2.140-01	Ящик в сборе	1		См. табл. См. п.3
2	5.407-55.2.180-01	Короб	1	3,8	См. п.3
3		Дюбель-гвоздь	12		См. п.2
4		Дюбель У65893	4		
5		Дюбель У66193	4		

Инв.№подл. | Подпись и дата | Взам.инв.№

Нач.отд	Тюрин		
Гл.спец.	Богданов		8-84
Н.контр.	Богданов		
Рук.гр.	Кулик		1-84
Инж.	Потиченко		

5.407-55.1.230

Ящики типа ЯРП11-341-3293 и ЯРП11-342-3293. Монтажный чертеж.

Стадия	Лист	Листов
Р		1

УГПИ ТЯЖПРОМЭЛЕКТРОПРОЕКТ ХАРЬКОВ

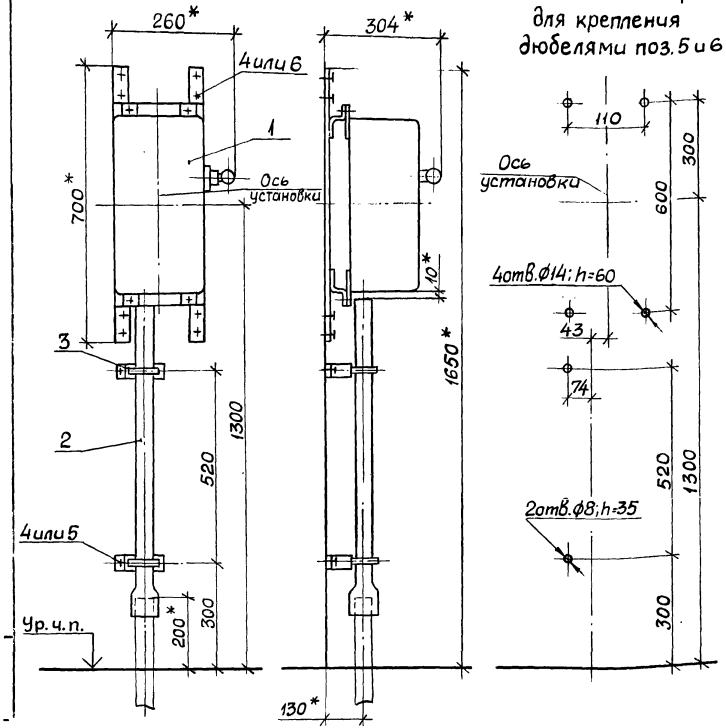

Разметка отверстий для крепления дюбелями поз. 5 и 6

Поз. 1	
Тип ящика	Масса, кг
ЯРП11-301-32У3	13,4
ЯРП11-302-32У3	12,5

1.* Размеры для справок.

2. Крепление ящика и трубы к стене выполнить, по усмотрению электромонтажников, дюбель-гвоздями поз. 4 или дюбелями поз. 5 и поз. 6.

3. При креплении дюбель-гвоздями поз. 4: ящик в сборе поз. 1 поставляется с конструкцией, не имеющей отверстий ф9; скобы поз. 3 должны быть без отверстий ф7.

Марка, поз.	Обозначение	Наименование	Кол.	Масса ед., кг	Примечание
1	5.407-55. 2.140	Ящик в сборе	1		См. табл. см. п. 3
2	5.407-55. 1.21-02	Труба ПВХ (винипластовая)	1	0,31	
3	5.407-55. 2.230-03	Скоба	1	0,24	См. п. 3
4		Дюбель-гвоздь	10		См. п. 2
5		Дюбель У658У3	2		
6		Дюбель У661У3	4		

Нач. отд	Тюрин		
Гл. спец.	Богданов		8-84
Н. контр.	Богданов		
Рук. гр.	Кулик		1-84
Инж.	Потиченко		

5.407-55.1.240

Ящики типа ЯРП11-301-32У3 и ЯРП11-302-32У3. Монтажный чертеж.

Стадия	Лист	Листов
Р		1

ЧГПИ ТЯЖПРОМЭЛЕКТРОПРОЕКТ ХАРЬКОВ

Разметка отверстий для крепления дюбелями поз. 5 и 6

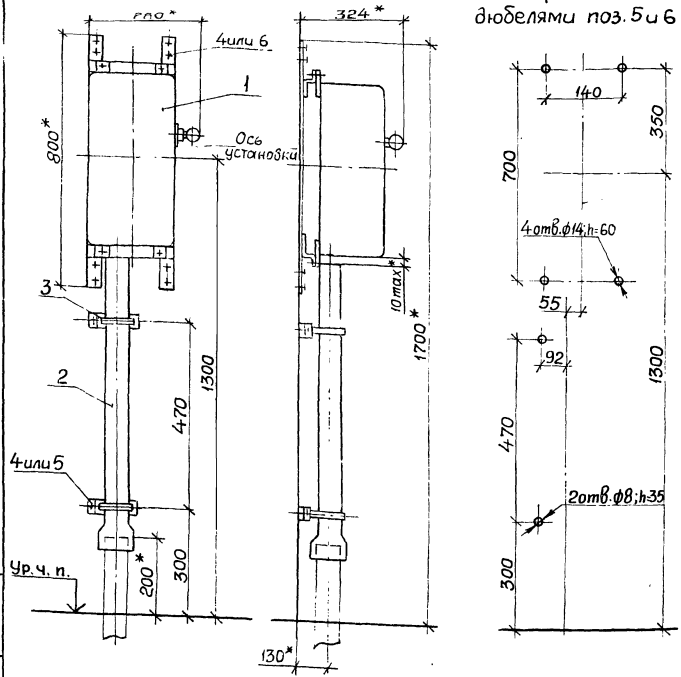

Поз. 1	
Тип ящика	Масса, кг
ЯРП11-341-32У3	16,3
ЯРП11-342-32У3	14,9

1.* Размеры для справок.

2. Крепление ящика и трубы к стене выполнить, по усмотрению электромонтажников, дюбель-гвоздями поз. 4 или дюбелями поз. 5 и поз. 6.

3. При креплении дюбель-гвоздями поз. 4: ящик в сборе поз. 1 поставляется с конструкцией, не имеющей отверстий ф9; скобы поз. 3 должны быть без отверстий ф7.

Марка, поз.	Обозначение	Наименование	Кол	Масса ед., кг	Примечание
1	5.407-55.2.140-01	Ящик в сборе	1		См. табл. См. п. 3
2	5.407-55.1.21	Труба ПВХ (винипластовая)	1	0,65	
3	5.407-55.2.230-05	Скоба	2	0,28	См. п. 3
4		Дюбель-гвоздь	10		
5		Дюбель У658У3	2		См. п. 2
6		Дюбель У661У3	4		

Инв. № подл. | Подпись и дата | Взам. инв. №

Нач. отд.	Тюрин			5.407-55.1.250	
Гл. спец.	Богданов		5-84	Ящики типа ЯРП11-341-32У3 и ЯРП11-342-32У3. Монтажный чертеж.	Стадия: Р; Лист: 1; Листов: 1
Н. контр.	Богданов		1-84		
Рук. гр.	Кулик				ЧГПИ ТЯЖПРОМЭЛЕКТРОПРОЕКТ ХАРЬКОВ
Инж.	Потиченко				

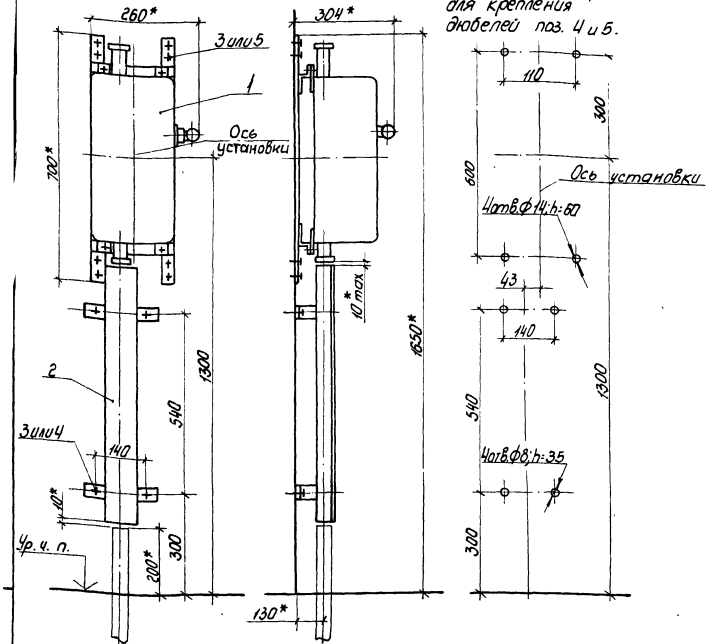

Поз. 1	
Тип ящика	Масса, кг
ЯРП11-301-54У1	14,0
ЯРП11-302-54У1	13,1

Марка, поз.	Обозначение	Наименование	Кол.	Масса ед. кг	Примечание
1	5.407-55.2.150	Ящик в сборе	1		См. табл. см. п. 3
2	5.407-55.2.180-02	Короб	1	3,9	См. п. 3
3		Дюбель-гвоздь	12		См. п. 2
4		Дюбель У658У3	4		
5		Дюбель У661У3	4		

1.* Размеры для справок.

2. Крепление ящика и короба к стене выполнить, по усмотрению электромонтажников, дюбель-гвоздями поз. 3 или дюбелями поз. 4 и поз. 5.

3. При креплении дюбель-гвоздями поз. 3: ящик в сборе поз. 1 поставляется с конструкцией, не имеющей отверстий ф 9; короб поз. 2 поставляется со скобами без отверстий.

Нач. отд.	Тюрин			5.407-55 1.260
Гл. спец.	Богданов		8-84	Ящики типа ЯРП11-301-54У1 и ЯРП11-302-54У1. Монтажный чертеж.
Н. контр.	Богданов			Стадия: Р; Лист: 1; Листов: 1
Рук. гр.	Кулик		1-80	УГПИ ТЯЖПРОМЭЛЕКТРОПРОЕКТ ХАРЬКОВ
Инж.	Потиченко			

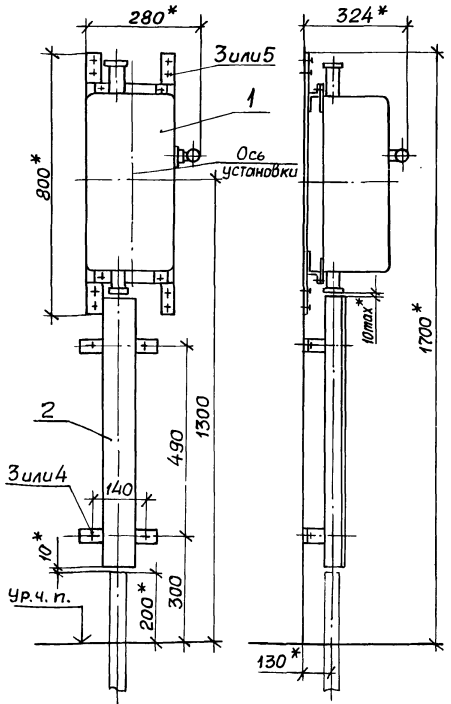

Разметка отверстий для крепления дюбелей поз 4 и 5

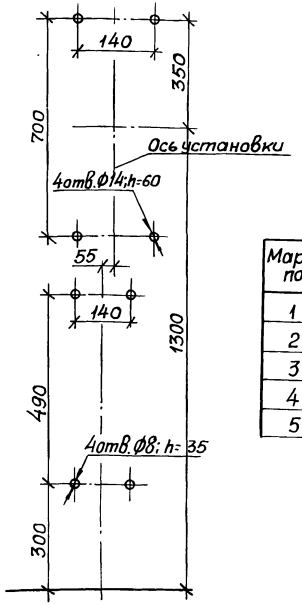

Поз. 1	
Тип ящика	Масса, кг
ЯРП11-341-54У1	17,3
ЯРП11-342-54У1	15,9

Марка, поз.	Обозначение	Наименование	Кол.	Масса ед., кг	Примечание
1	5.407-55.2.150-01	Ящик в сборе	1		См. табл. См. п. 3
2	5.407-55.2.180	Короб	1	3,7	См. п. 3
3		Дюбель-гвоздь	12		См. п. 2
4		Дюбель У658У3	4		
5		Дюбель У661У3	4		

1.* Размеры для справок.

2. Крепление ящика и короба к стене выполнить, по усмотрению электромонтажников, дюбель-гвоздями поз. 3 или дюбелями поз. 4 и поз. 5.

3. При креплении дюбель-гвоздями поз. 3 ящик в сборе поз. 1 поставляется с конструкцией, не имеющей отверстий Ø9; короб поз. 2 поставляется со скобами без отверстий.

Нач.отд.	Тюрин		
Гл.спец.	Богданов		X-84
Н.контр.	Богданов		
Рук.гр.	Кулик		1-64
Инж.	Потиченко		

5.407-55.1.270

Ящики типа ЯРП11-341-54У1 и ЯРП11-342-54У1. Монтажный чертеж.

Стадия	Лист	Листов
Р		1

УГПИ ТЯЖПРОМЭЛЕКТРОПРОЕКТ ХАРЬКОВ

Инв. № подл. | Подпись и дата | Взам. инв. №

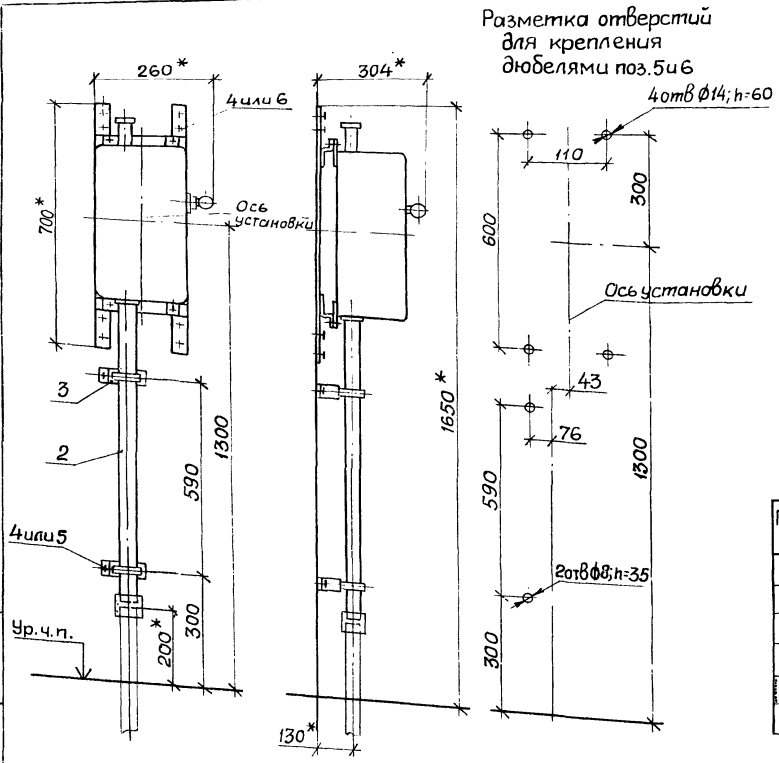

Поз. 1	
Тип ящика	Масса, кг
ЯРП11-301-54У1	14,0
ЯРП11-302-54У1	13,0

1.* Размеры для справок.

2. Крепление ящика и трубы к стене выполнить, по усмотрению электромонтажников, дюбель-гвоздями поз.4 или дюбелями поз.5 и поз.6.

3. При креплении дюбель-гвоздями поз. 4: ящик в сборе поз. 1 поставляется с конструкцией, не имеющей отверстий Ø9; скобы поз.3 должны быть без отверстий Ø7.

Марка, поз.	Обозначение	Наименование	Кол.	Масса ед., кг	Примечание
1	5.407-55. 2.150	Ящик в сборе	1		См. табл. см. п.3
2	5. 407-55. 2.190	Труба в сборе	1	3,5	
3	5. 407- 55. 2.240-02	Скоба	2	0,25	См. п.3
4		Дюбель-гвоздь	10		См. п.2
5		Дюбель У658У3	2		
6		Дюбель У661У3	4		

Нач. отд.	Тюрин			5.407-55.1.280
Гл. спец.	Богданов		X-84	Ящики типа ЯРП11-301-54У1 и ЯРП11-302-54У1. Монтажный чертеж.
Н. контр.	Богданов			Стадия: Р; Лист: 1; Листов: 1
Рук. гр.	Кулик		X-84	УГПИ ТЯЖПРОМЭЛЕКТРОПРОЕКТ ХАРЬКОВ
Инж.	Потиченко			

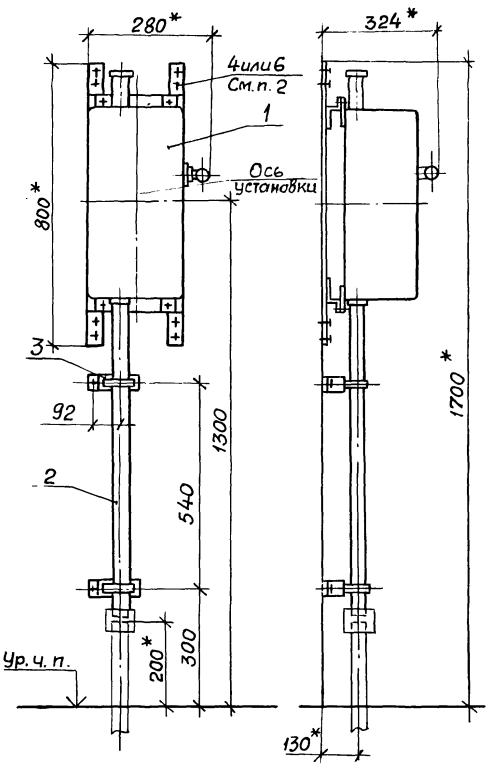

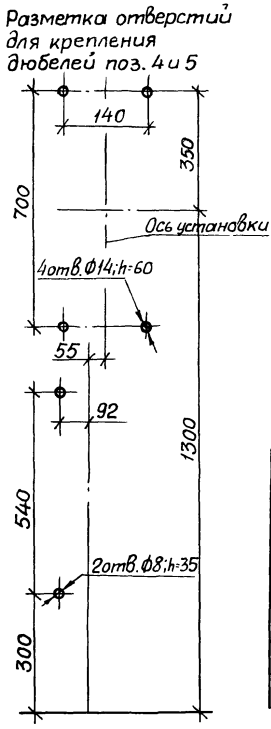

Поз.1	
Тип ящика	Масса, кг
ЯРП11-341-54У1	17,3
ЯРП11-342-54У1	15,9

1.* Размеры для справок.

2. Крепление ящика и трубы к стене выполнить, по усмотрению электромонтажников, дюбель-гвоздями поз. 4 или дюбелями поз. 5 и поз. 6.

3. При креплении дюбель-гвоздями поз. 4: ящик в сборе поз. 1 поставляется с конструкцией, не имеющей отверстий Ф9; скобы поз. 3 должны быть без отверстий Ф7.

Марка, поз.	Обозначение	Наименование	Кол.	Масса ед., кг	Примечание
1	5.407-55.2.150-01	Ящик в сборе	1		См. табл. См. п. 3
2	5.407-55.2.210-02	Труба в сборе	1	5,4	
3	5.407-55.2.240-04	Скоба	2	0,3	См п.3
4		Дюбель-гвоздь	10		См.п 2
5		Дюбель У658У3	2		
6		Дюбель У661У3	4		

Инв.№подл. | Подпись и дата | Взам.инв.№

gost.e-ecolog.ru

Нач.отд.	Тюрин			5.407-55.1.290	
Гл.спец.	Богданов		X-84	Ящики типа ЯРП11-341-54У1 и ЯРП11-342-54У1. Монтажный чертеж.	Стадия: Р; Лист; Листов: 1
Н.контр.	Богданов		X-84		
Рук.гр.	Кулик		X-84		УГПИ ТЯЖПРОМЭЛЕКТРОПРОЕКТ ХАРЬКОВ
Инж.	Потиченко				