ГОСУДАРСТВЕННЫЙ КОМИТЕТ ПО ГРАЖДАНСКОМУ СТРОИТЕЛЬСТВУ И АРХИТЕКТУРЕ
ПРИ ГОССТРОЕ СССР

ТИПОВЫЕ КОНСТРУКЦИИ И ДЕТАЛИ ЗДАНИЙ И СООРУЖЕНИЙ

ИИ-04

СБОРНЫЕ ЭЛЕМЕНТЫ ЗДАНИЙ КАРКАСНОЙ КОНСТРУКЦИИ

Серия ИИ-04-6

ДИАФРАГМЫ ЖЕСТКОСТИ

Выпуск 9

ДИАФРАГМЫ ЖЕСТКОСТИ
ДЛЯ ЗДАНИЙ С ВЫСОТОЙ ЭТАЖА 2.8 м

РАБОЧИЕ ЧЕРТЕЖИ

14613
ЦЕНА 0-78

gost.e-ecolog.ru

ЦЕНТРАЛЬНЫЙ ИНСТИТУТ ТИПОВОГО ПРОЕКТИРОВАНИЯ
ГОССТРОЯ СССР

Москва, А-445, Смольная ул 22

Сдано в печать 1978 года

Заказ № 5916 Тираж 2000 экз

ГОСУДАРСТВЕННЫЙ КОМИТЕТ ПО ГРАЖДАНСКОМУ СТРОИТЕЛЬСТВУ И АРХИТЕКТУРЕ
ПРИ ГОССТРОЕ СССР

ТИПОВЫЕ КОНСТРУКЦИИ И ДЕТАЛИ ЗДАНИЙ И СООРУЖЕНИЙ

ИИ-04
СБОРНЫЕ ЭЛЕМЕНТЫ ЗДАНИЙ КАРКАСНОЙ КОНСТРУКЦИИ

Серия ИИ-04-6
ДИАФРАГМЫ ЖЕСТКОСТИ
Выпуск 9

ДИАФРАГМЫ ЖЕСТКОСТИ ДЛЯ ЗДАНИЙ С ВЫСОТОЙ ЭТАЖА 2.8 м

РАБОЧИЕ ЧЕРТЕЖИ

Разработаны
ЦНИИЭП
торгово - бытовых
зданий и туристских
комплексов совместно
с НИИЖБ Госстроя СССР

Утверждены
с 1.10.77 г.
Государственным комитетом
по гражданскому строительству
и архитектуре при Госстрое СССР
Приказ №165 от 19.08.77г.

ЦНИИЭП бытовых зданий и туристских комплексов г. Москва
Гл. инж. ин-та Гнедовский
Нач. ОСК Волынский
Гл. инж. отд. Пригожий
Гл. конструктор отд. Пригожий
Гл. инж. пр-та
Рук. лаборатории Васильев
Ст. научн. сотр. Матков
НИИЖБ Госстроя СССР

	N листа	N стр.
Содержание		2
Пояснительная записка		3-4
Номенклатура	1	5
Диафрагмы жесткости Д2-26-28, Д-26-28. Опалубочный чертеж	2	6
Диафрагма жесткости Д2-41-28. Опалубочный чертеж	3	7
Диафрагмы жесткости Д2-56-28, Д1-56-28, Д-56-28 Опалубочный чертеж.	4	8
Диафрагма жесткости Д-62-28. Опалубочный чертеж.	5	9
Диафрагмы жесткости Д2-26-28, Д-26-28. Армирование.	6	10
Диафрагма жесткости Д2-41-28. Армирование.	7	11
Диафрагмы жесткости Д2-56-28. Д1-56-28. Д-56-28. Армирование.	8	12
Диафрагма жесткости Д-62-28. Армирование.	9	13
Опалубочные чертежи. Узел 1. Армирование. Узлы 2, 4.	10	14
Армирование. Узлы 3, 5.	11	15
Объемные каркасы ОК-1, ОК-2.	12	16
Объемные каркасы ОК-3, ОК-4.	13	17
Объемные каркасы ОК-5, ОК-6.	14	18
Объемные каркасы ОК-7, ОК-8.	15	19
Плоские каркасы К-1, К-2, К-3, К-4, К-5, К-6.	16	20
Плоские каркасы К-7, К-8, К-9, К-10, К-11, К-12, К-13.	17	21
Плоские каркасы К-14, К-15, К-16, К-17, К-18, К-19, К-20.	18.	22
Сетки С-1, С-2, С-3, С-4, С-1*, С-2*, С-3*, С-4*.		
Отдельный стержень ОС-1.	19.	23
Закладная деталь МД-2.	20.	24

Цинтпи комплексов г. Москва. Рук. гр. инж. Островa Рук. гр. инж. Осина

ТК 1976

Содержание

Серия ИИ-04-6 Выпуск 9 Лист

14613 3

Серия ИИ-04-6 выпуск 9 содержит рабочие чертежи сборных железобетонных диафрагм жесткости для каркасных зданий с высотой этажей 2 8 м Диафрагмы жесткости являются несущими элементами каркаса здания

Диафрагмы запроектированы трех типов:

1 Диафрагмы с симметричной двусторонней полкой для опирания плит перекрытия с двух сторон

2. Диафрагмы с односторонней полкой для опирания плит перекрытий с одной стороны, предназначенные для установки в лестничных клетках.

3. Плоские диафрагмы, не несущие нагрузки от перекрытия, предназначенные для установки перпендикулярно плоскости рам.

Рекомендации по расстановке диафрагм жесткости в зданиях приведены в серии ИИ-04-0 выпуски 6 и 16. Узлы крепления диафрагм жесткости между собой и с колоннами разработаны в серии ИИ-04-0 выпуск 16.

Диафрагмы жесткости законструированы в соответствии со СН и П II-В 1-62*

Марка бетона принята 300 Величина отпускной прочности бетона устанавливается предприятием-изготовителем по согласованию с потребителем и проектной организацией, согласно указаниям ГОСТ 13015-75

Допускаемые отклонения фактических размеров диафрагм жесткости от проектных и качество поверхности принимается по ГОСТ 12504-67

Арматура диафрагм принята из горячекатанной арматурной стали классов AI и AIII по ГОСТ 5781-75

Армирование диафрагм жесткости предусматривается из объемных каркасов марок „ОК" с выпусками стержней располагаемых в верхней и нижней зонах изделия, сварных сеток марок „С" и вертикальных плоских каркасов марок „К", фиксирующих положение сеток.

Сварные сетки и плоские каркасы выполняются с применением контактной точечной сварки в соответствии с ГОСТ 10922-75; ГОСТ 14098-68 и СН 393-69

Объемные каркасы собираются с применением точечной сварки с помощью подвесных сварочных клещей, а также вязки стержней вязальной проволокой.

Рекомендуется сборку пространственного каркаса для всей диафрагмы в целом производить на установке СМЖ-56 (вертикальная установка для сборки арматурных каркасов плитных изделий)

Фиксация закладных деталей МД-2 производится в форме при помощи съемных инвентарных фиксаторов - струбцин.

Изготовление диафрагм предусматривается в кассетных формах или формах-кантователях

Перевозку и хранение диафрагм жесткости следует осуществлять в вертикальном положении с применением подкладок и струбцин

ЦНИИЭП Зрелищных комплексов г. Москва
ГА инж. отд. Волынский
РА констр. отд. Пригожин
Рук. гр. инж. Островова

Т.К. 1976

Пояснительная записка

С упругими прокладками, обеспечивающими неподвижность панелей и сохранность лицевых поверхностей, выступающих полок и выпусков арматуры

При изготовлении и приемке диафрагм следует выполнять требования следующих нормативных и инструктивных документов:

а) ГОСТОВ:

ГОСТ 12504-67 „Панели бетонные и железобетонные для внутренних стен крупнопанельных зданий. Технические требования"

ГОСТ 13015-75 „Изделия железобетонные и бетонные. Общие технические требования" (измененная редакция с 1/I 1973 г)

ГОСТ 10180-74 „Бетон тяжелый. Методы определения прочности"

ГОСТ 8829-66 „Изделия железобетонные сборные. Методы испытаний и оценки прочности, жесткости и трещиностойкости"

ГОСТ 10922-75 „Арматура и закладные детали сварные для железобетонных конструкции. Технические требования и методы испытаний"

ГОСТ 14098-68 „Соединения сварные арматуры железобетонных изделий и конструкций Контактная и ванная сварка Основные типы и конструктивные элементы"

б) Главы СНиП III-16-73 „Бетонные и железобетонные конструкции сборные."

в) „Указаний по сварке соединений арматуры и закладных деталей железобетонных конструкций" СН-393-69

г) „Инструкции по технологии изготовления и установке стальных закладных деталей в сборных железобетонных и бетонных изделиях" СН 313-65

Принятая маркировка диафрагм жесткости:

I часть марки:

Д2 - диафрагма с двумя полками

Д1 - диафрагма с одной полкой

Д - диафрагма бесполочная

II часть марки:

26, 41, 56, 62 — длина диафрагмы в дециметрах

III - часть марки: 28 - высота этажа для которого предназначена диафрагма в дециметрах

ЦНИИЭП Зданий и туристских комплексов г. Москва

Гл. инж. отд. Волынский

Гл. констр. отд. Пригожин

Гл. инж. пр-та Пригорев

ТК 1976

Пояснительная записка

Серия ИИ-04-6

Выпуск 9 Лист

14613 5

Марка изделия	Эскиз	Размеры, мм l	b	h	Марка бетона	Масса изделия т	Объем бетона м3	Расход стали на 1 м3 бетона кг	Расход стали, кг А-I	А-III	Прокат на закладные детали кг	Итого	Анкеров
1	2	3	4	5	6	7	8	9	10	11	12	13	14
Д2-26-28	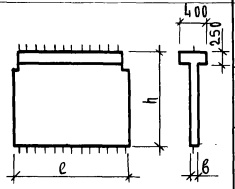	2560	140	2500	300	2.64	1.05	90.00	14.39	67.41 / 12.78	12.24	94.04	2.6
Д2-41-28		4060	140	2500	300	4.08	1.63	81.00	17.88	101.44 / 12.78	12.24	131.56	3.7
Д2-56-28		5560	140	2500	300	5.63	2.26	77.00	18.99	141.74 / 12.78	12.24	172.97	4.8
Д1-56-28	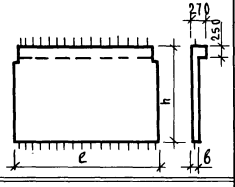	5560	140	2500	300	5.25	2.10	78.50	18.99	133.34 / 12.78	12.24	164.57	4.8
Д-26-28	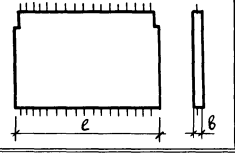	2560	140	2500	300	2.24	0.89	98.00	14.39	60.37 / 12.78	12.24	87.00	2.6
Д-56-28		5560	140	2500	300	4.85	1.94	81.00	18.99	124.94 / 12.78	12.24	156.17	4.8
Д-62-28		6160	140	2500	300	5.36	2.14	79.00	20.81	136.36 / 12.78	12.24	169.41	5.9

Примечание.

В графе 11 в знаменателе приведен расход стали на анкера закладных деталей.

Номенклатура

ЦНИИЭП зданий туристских комплексов г. Москва

Гл. инж. отд. Гл. конструктор отд. Гл. инж. пр-та Рук. гр. инж. Пригорев Островая

Куйбышевский Промстройпроект Проверил Пригожин Исполнил Пригорев Островая

ТК 1976

Серия ИИ-04-6 Выпуск 9 Лист 1

14613 6

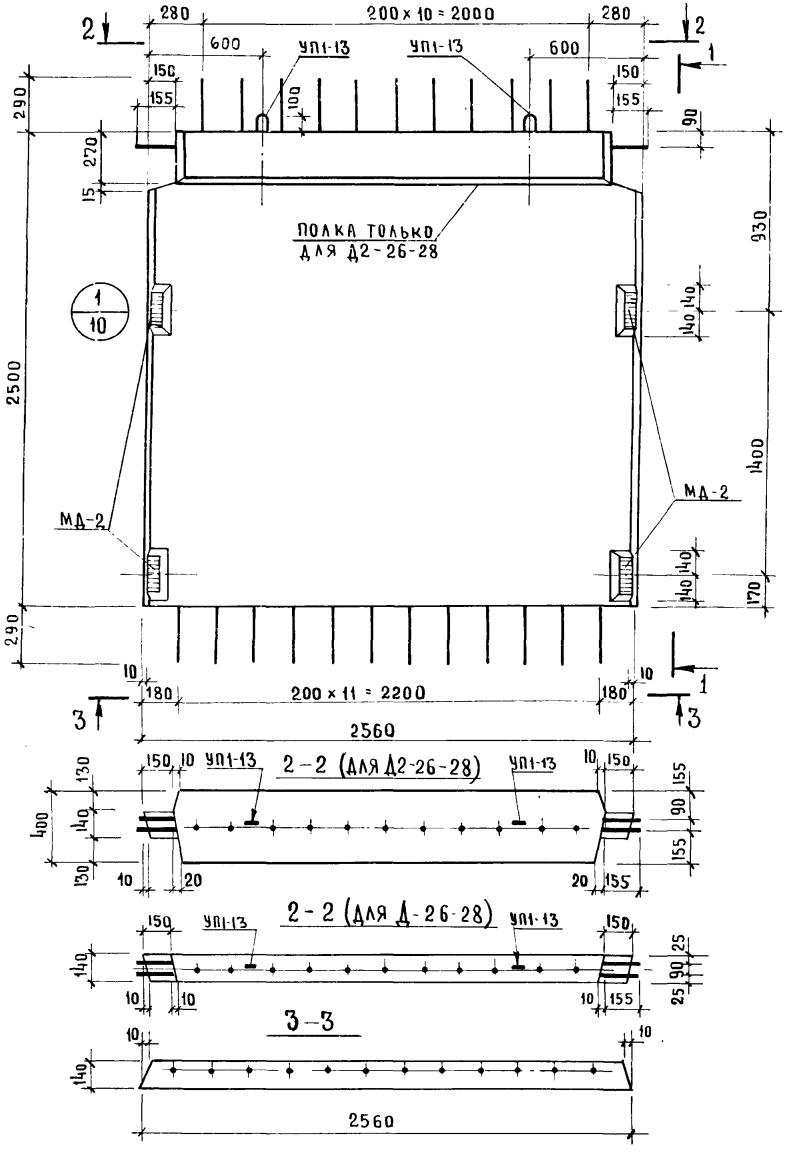

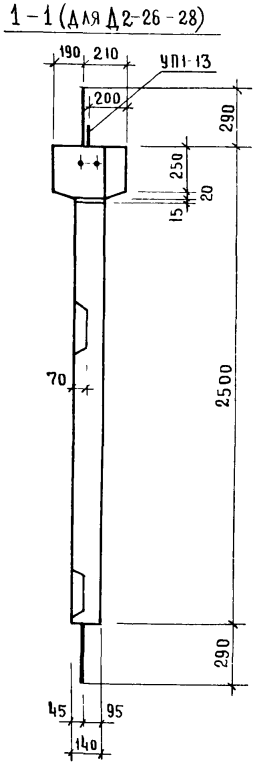

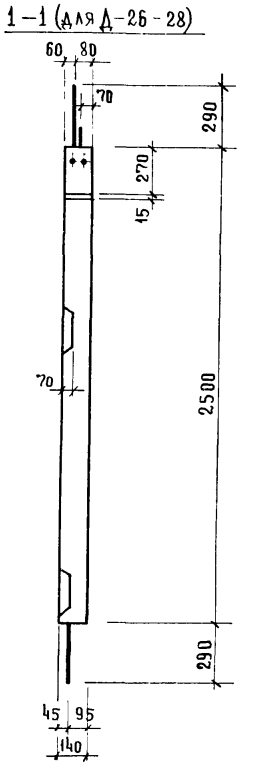

Примечание

Армирование диафрагмы см лист 6

Показатели на 1 диафрагму				
Марка диафрагмы	Масса т	Марка бетона	Объем бетона	Расход стали кг
Д2-26-28	2,64	300	1.05	94.04
Д-26-28	2,24	300	0.89	87.00

Диафрагмы жесткости Д2-26-28, Д-26-28. Опалубочный чертеж

Серия ИИ/04-6
Выпуск 9
Лист 2

г. Москва Рук гр инж Островa

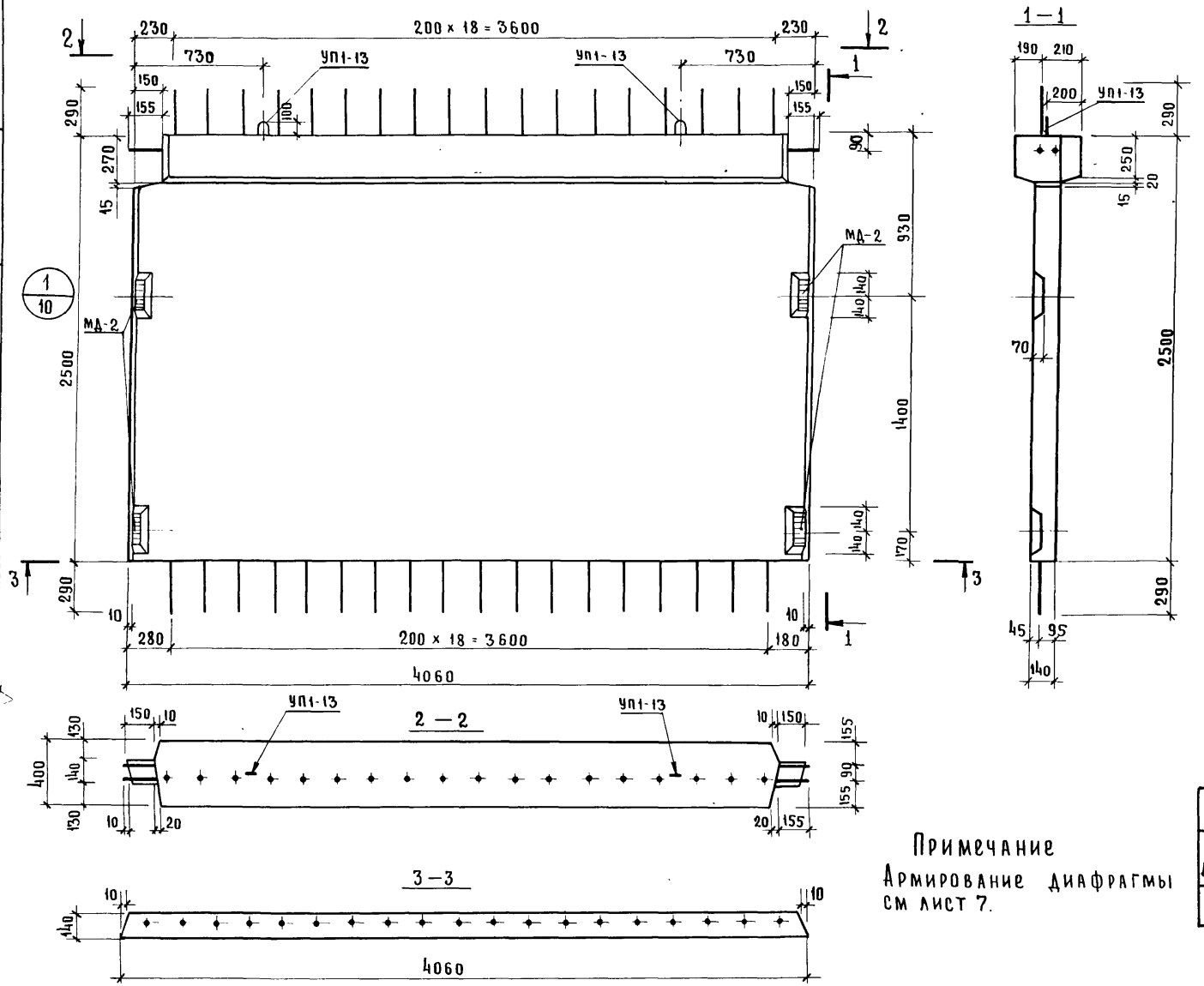

Примечание

Армирование диафрагмы см лист 7.

Показатели на 1 диафрагму				
Марка диафрагмы	Масса т	Марка бетона	Объем бетона м³	Расход стали кг
Д2-41-28	4 08	300	1,63	131.56

ТК 1976	Диафрагма жесткости Д2-41-28. Опалубочный чертеж	Серия ИИ-04-6	
		Выпуск 9	Лист 3

14613 8

ЦНИИЭП Бытовых зданий и туристских комплексов г. Москва

Гл инж отд		Волынский	Исполнил
Гл констр отд		Пригожий	Проверил
Гл инж пр-та		Пригорев	
Рук гр инж		Острова	
Соболева			
Носова			

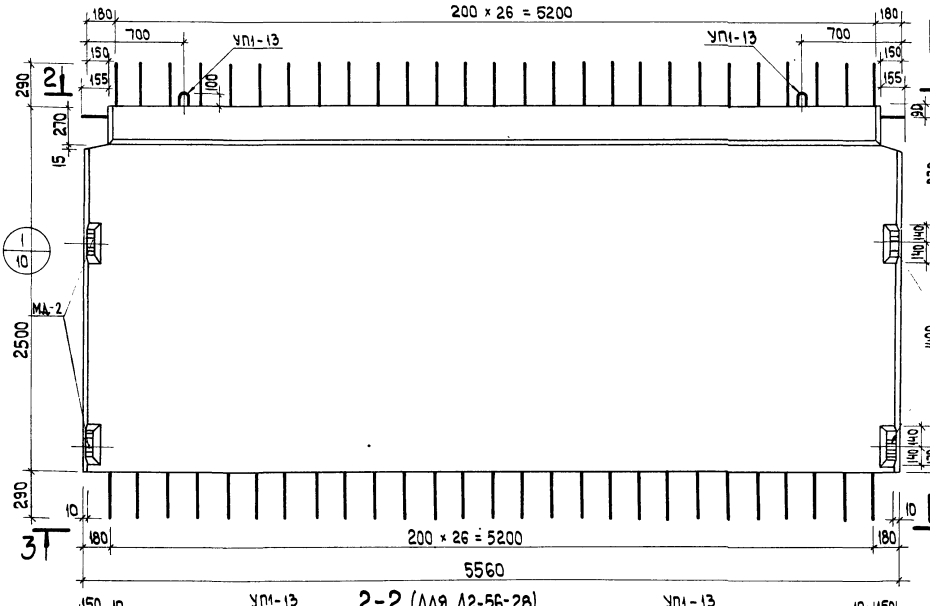

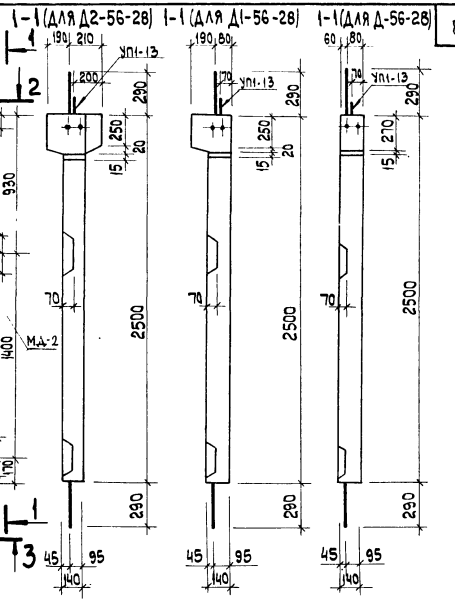

Показатели на 1 диафрагму				
Марка диафрагмы	Масса т	Марка бетона	Объем бетона	Расход стали, кг
Д2-56-28	5,63	300	2.26	172.97
Д1-56-28	5.25	300	2.10	164.57
Д-56-28	4.85	300	1.94	150.17

Примечание

Армирование диафрагмы см. лист 8.

Диафрагмы жесткости Д2-56-28, Д1-56-28, Д-56-28. Опалубочный чертеж.

ТК 1976

Серия ИИ-04-6

Выпуск 9

Лист 4

14613 9

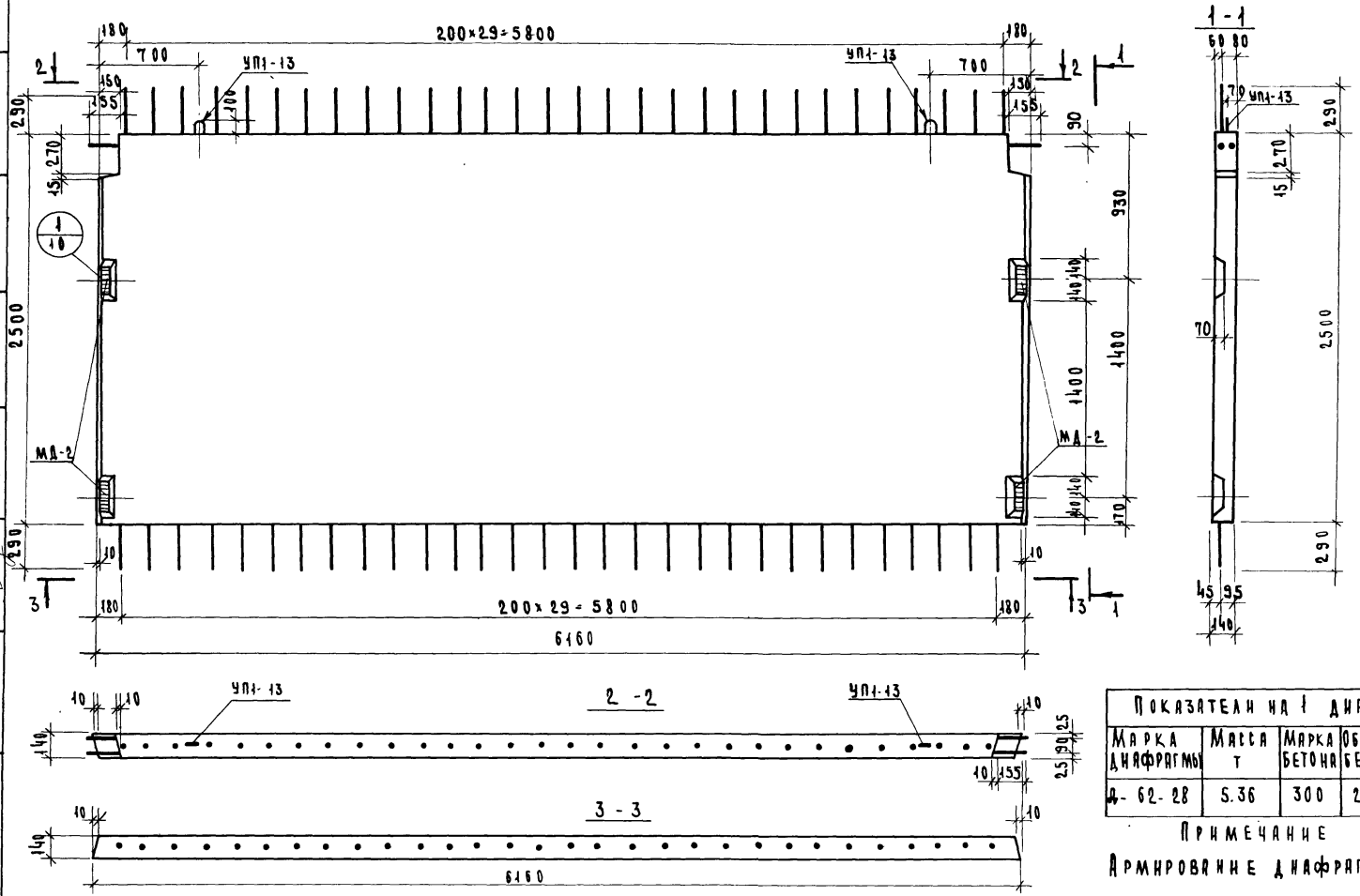

Показатели на 1 диафрагму				
Марка диафрагмы	Масса т	Марка бетона	Объем бетона м³	Расход стали кг
Д-62-28	5.36	300	2.14	169.41

Примечание

Армирование диафрагмы см. л. 9.

ТК 1976	Диафрагма жесткости Д-62-28. Опалубочный чертеж.	Серия ИИ-04-6	
		Выпуск 9	Лист 5

14613 10

Здания туристских комплексов г. Москва

Гл. констр. отд. Гл. инж. пр-та Рук. гр. инж.

Пригожий Пригорев Острова

Проверил

Носова

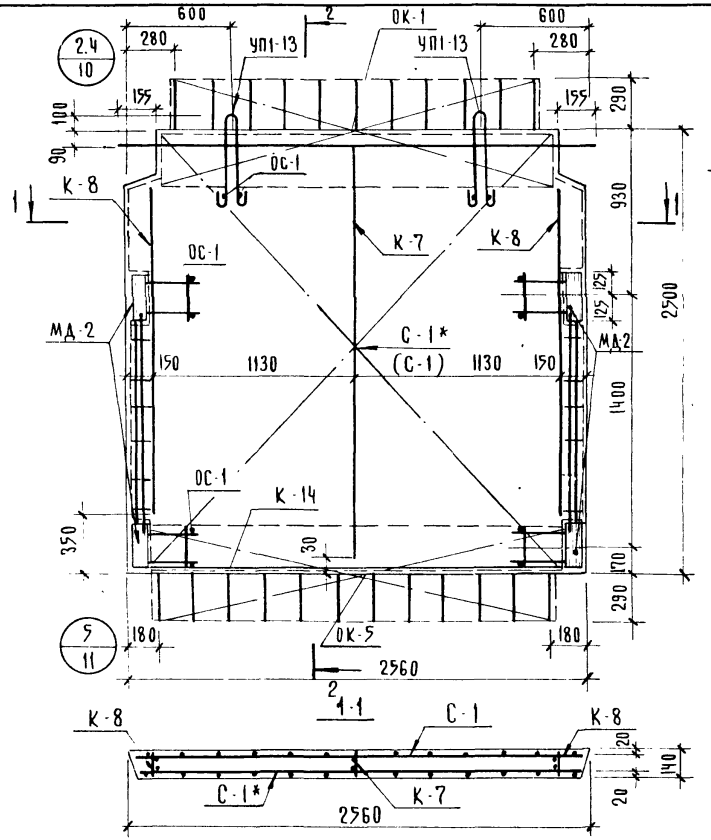

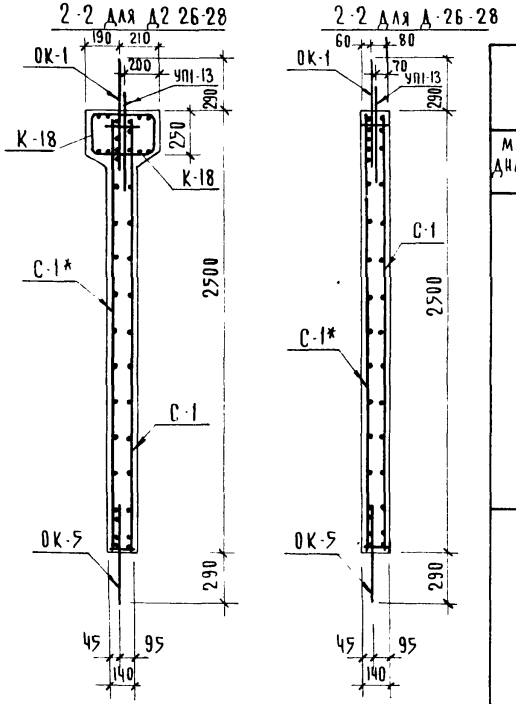

Спецификация марок арматурных изделий на одну диафрагму

Марка диафрагмы	Марка изделия	Кол. шт	Масса, кг 1 шт	Масса, кг Всего	Серия выпуск лист
Д-26-28	ОК-1	1	15.40	15.40	л. 12
	ОК-5	1	6.65	6.65	л. 14
	К-7	1	1.21	1.21	л. 17
	К-8	2	0.97	1.94	л. 17
	С-1	1	14.41	14.41	л. 19
	С-1*	1	14.41	14.41	л. 19
	ОС-1	12	0.03	0.36	л. 19
	МД-2	2	12.51	25.02	л. 20
	УП1-13	2	3.80	7.60	1.400-9 в. 1 л. 14
	Итого: 87.00				
Д2-26-28	ОК-1	1	15.40	15.40	л. 12
	ОК-5	1	6.65	6.65	л. 14
	К-7	1	1.21	1.21	л. 17
	К-8	2	0.97	1.94	л. 17
	К-18	2	3.52	7.04	л. 18
	С-1	1	14.41	14.41	л. 19
	С-1*	1	14.41	14.41	л. 19
	ОС-1	12	0.03	0.36	л. 19
	МД-2	2	12.51	25.02	л. 20
	УП1-13	2	3.80	7.60	1.400-9 в. 1 л. 14
	Итого 94.04				

Выборка стали на одну диафрагму, кг

Марка диафрагмы	Горячекатаная арматурная сталь ГОСТ 5781-75 А-III ф мм 18	10	6				Итого	А-I ф мм 20	6			Итого	Прокат в ст 3 пс ГОСТ 380-71* δ мм 12		Итого	Всего
Д-26-28	20.74	10.27	29.36				60.37	7.60	6.79			14.39	12.24		12.24	87.00
Д2-26-28	20.74	10.27	36.40				67.41	7.60	6.79			14.39	12.24		12.24	94.04

Примечание

Опалубочный чертеж см лист № 2

ТК 1976

Диафрагмы жесткости Д2-26-28, Д-26-28 Армирование

Серия ИИ-04-6 Выпуск 9 Лист 6

14613 11

ЦНИИЭП туристских комплексов г. Москва

Гл. конструктор ОПД Гл. инж. пр-та Рук. гр. инж. Пригожин Пригорев Острова Проверил Острова

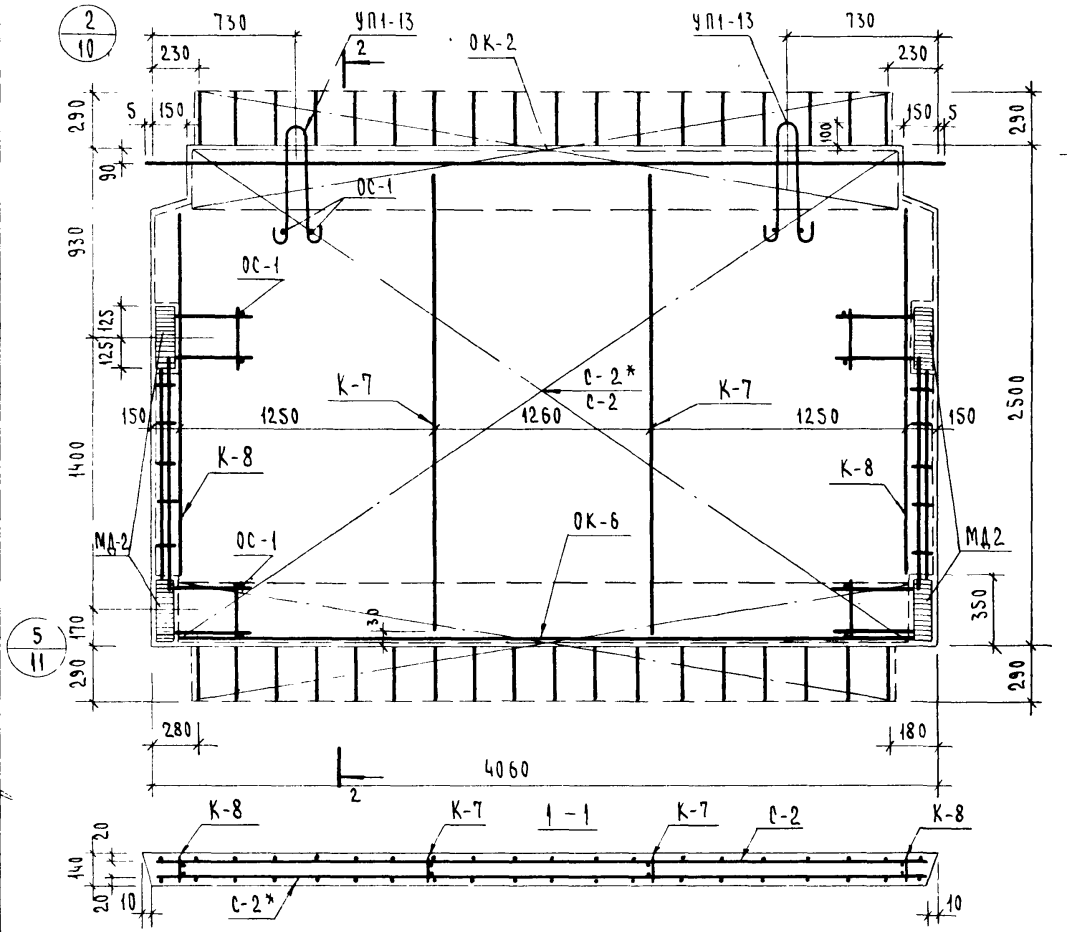

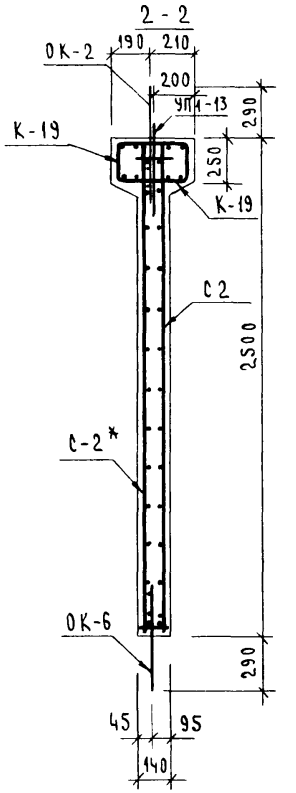

Спецификация марок арматурных изделий на одну диафрагму

Марка диафрагмы	Марка изделия	Кол шт	Масса, кг		Серия выпуск лист
			1 шт	всего	
Д2-41-28	ОК-2	1	25.16	25.16	л 12
	ОК-6	1	10.66	10.66	л 14
	К-7	2	1.21	2.42	л.17
	К-8	2	0.97	1.94	л.36,17
	ОС-1	12	0.03	0.36	л.19
	К-19	2	6.00	12.00	л.18
	С-2	1	2.320	2.320	л 19
	С-2*	1	23.20	23.20	л 19
	МД-2	2	12.51	25.02	л.20
	УП1-13	2	3.80	7.60	1.400-9 в.1 л 14
	Итого: 131.56				

Выборка стали на одну диафрагму, кг

Марка диафрагмы	Горячекатаная арматурная сталь ГОСТ 5781-75												Прокат Вст.3пс ГОСТ 380-71*			Всего
	А-III						Итого	А-I				Итого			Итого	
	ф мм							ф мм					δ мм			
	18	10	6	–	–	–		20	6				12			
Д2-41-28	26.68	15.82	58.94				101.44	7.60	10.28			17.88	12.24		12.24	131.56

Примечание

Опалубочный чертеж см лист 3

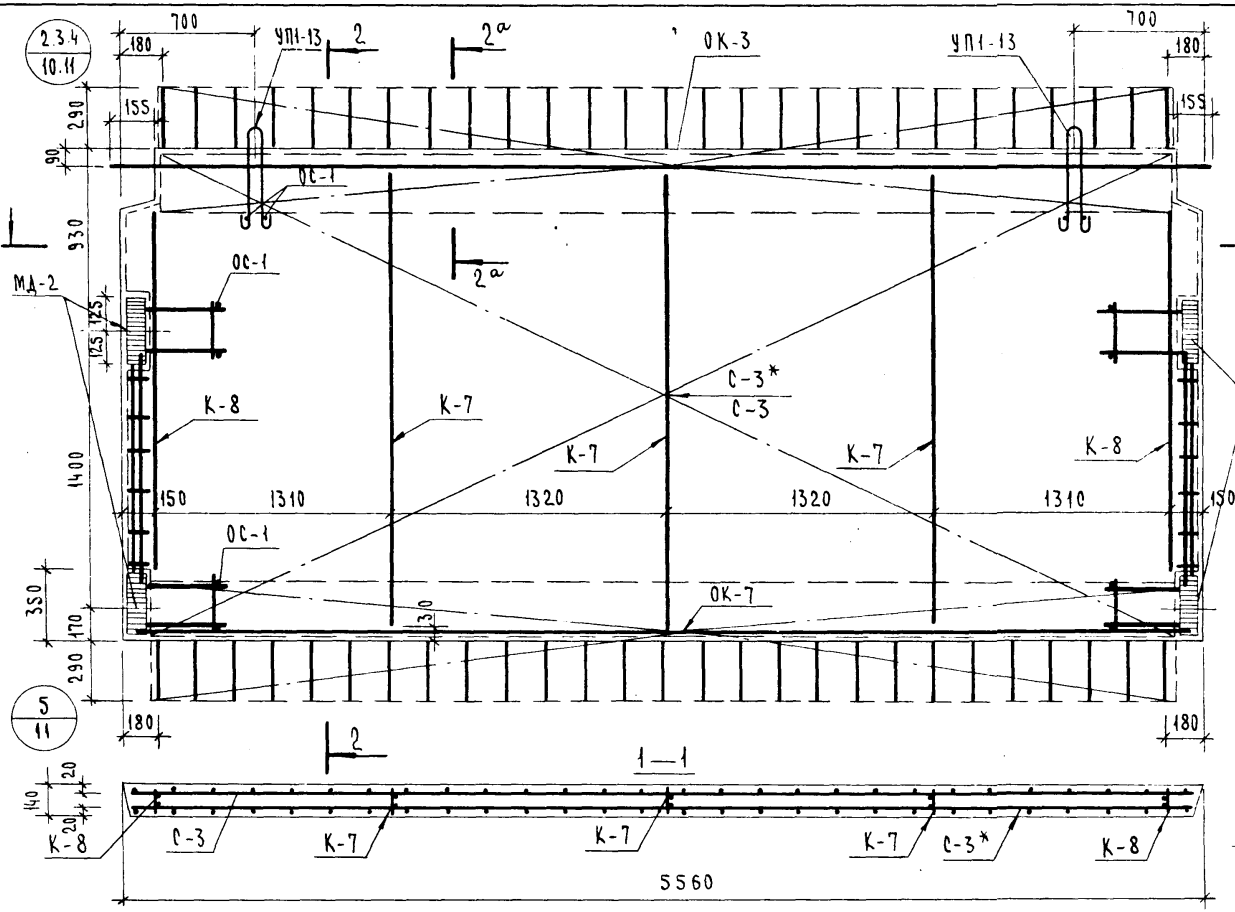

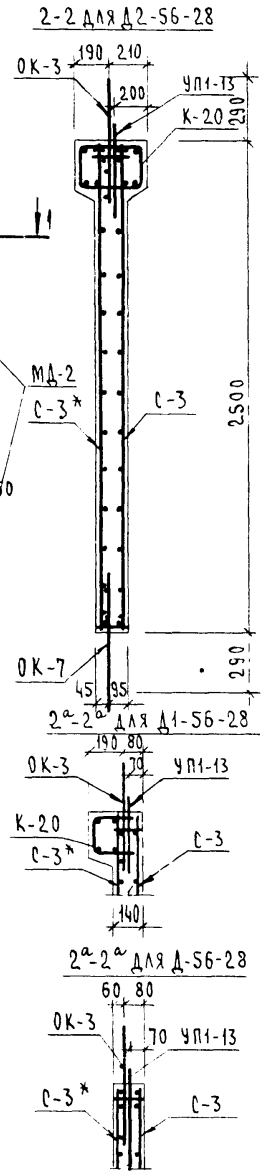

Спецификация марок арматурных изделий на одну диафрагму

Марка изделия	Марка армат изделия	Кол шт	Масса, кг 1 изд	Масса, кг всех	№№ серии выпуск лист
Д-56-28	ОК-3	1	35.33	35.33	Л.13
	ОК-7	1	19.29	19.29	Л.15
	С-3	1	31.50	31.50	Л.19
	С-3*	1	31.50	31.50	Л.19
	К-7	3	1.21	3.63	Л.17
	К-8	2	0.97	1.94	Л.17
	ОС-1	12	0.03	0.36	Л.19
	МД-2	2	12.51	25.02	Л.20
	УП1-13	2	3.80	7.60	1.400-9 В.1 Л.14
	Итого: 156.17				
Д1-56-28	ОК-3	1	35.33	35.33	Л.13
	ОК-7	1	19.29	19.29	Л.15
	С-3	1	31.50	31.50	Л.19
	С-3*	1	31.50	31.50	Л.19
	К-7	3	1.21	3.63	Л.17
	К-8	2	0.97	1.94	Л.17
	К-20	1	8.40	8.40	Л.18
	ОС-1	12	0.03	0.36	Л.19
	МД-2	2	12.51	25.02	Л.20
	УП1-13	2	3.80	7.60	1.400-9 В.1 Л.14
	Итого 164.57				
Д2-56-28	ОК-3	1	35.33	35.33	Л.13
	ОК-7	1	19.29	19.29	Л.15
	С-3	1	31.50	31.50	Л.19
	С-3*	1	31.50	31.50	Л.19
	К-7	3	1.21	3.63	Л.17
	К-8	2	0.97	1.94	Л.17
	К-20	2	8.40	16.80	Л.18
	ОС-1	8	0.03	0.24	Л.19
	МД-2	2	12.51	25.02	Л.20
	УП1-13	2	3.80	7.60	1.400-9 В.1 Л.14
	Итого: 172.97				

Выборка стали на одну диафрагму, кг

Марка диафрагмы	Горячекатаная арматурная сталь ГОСТ 5781-75 А-III ф мм 18	10	6	—	—	—	Итого	А-I ф мм 20	6	—	—	Итого	Прокат в ст.3 пс ГОСТ 380-71* δ мм 12	—	Итого	Всего
Д-56-28	39.64	21.76	63.54				124.94	7.60	11.39			18.99	12.24		12.24	156.17
Д1-56-28	39.64	21.76	71.94				133.34	7.60	11.39			18.99	12.24		12.24	164.57
Д2-56-28	39.64	21.76	80.34				141.74	7.60	11.39			18.99	12.24		12.24	172.97

Примечание.

Опалубочный чертеж см. лист 4.

ТК 1976

Диафрагмы жесткости Д2-56-28, Д1-56-28, Д-56-28. Армирование

Серия ИИ-04-6

Выпуск 9 | Лист 8

Г. Москва | Рук. гр. инж. | Островa

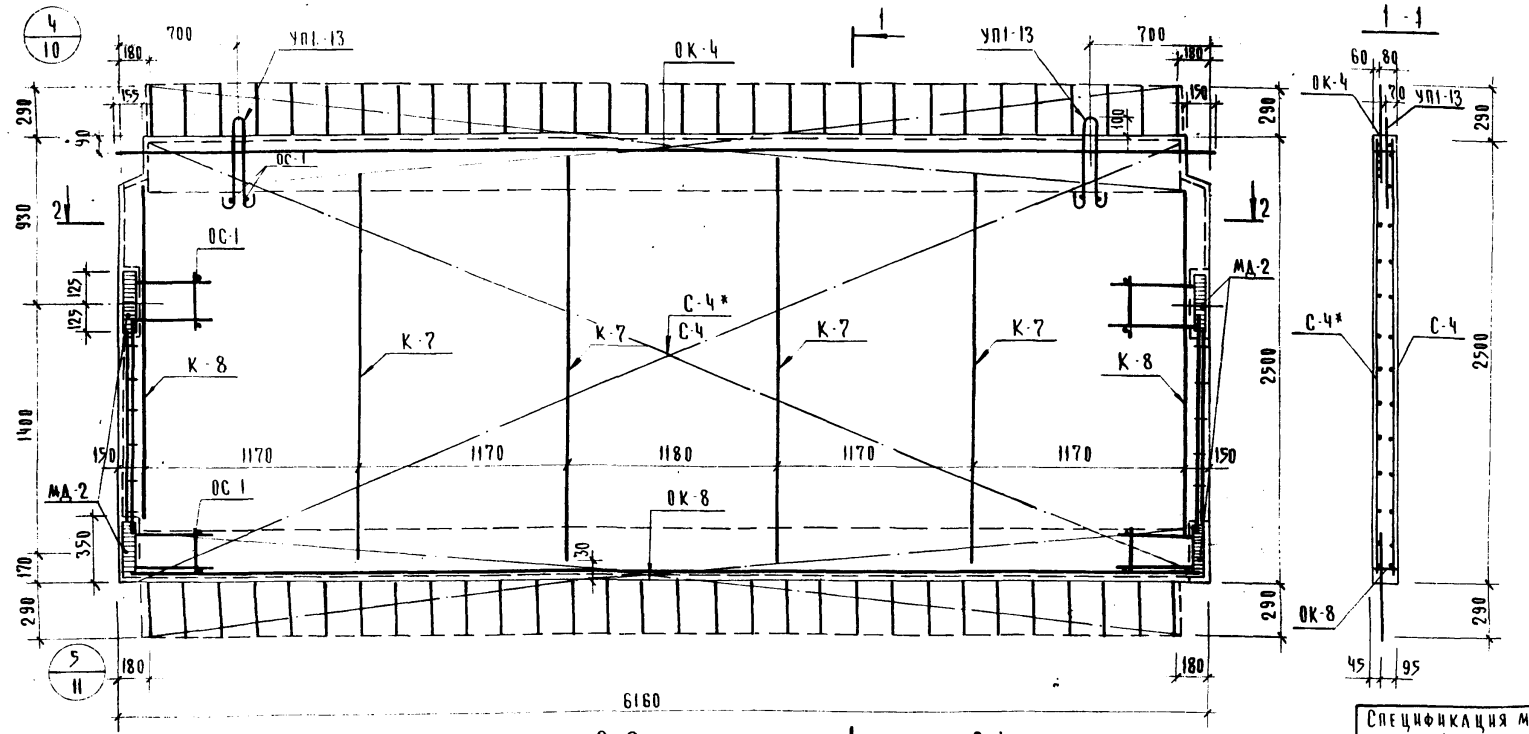

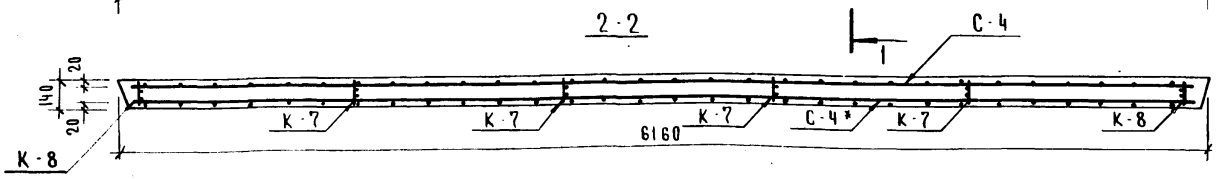

Выборка стали на одну диафрагму, кг															
Марка диафрагмы	Горячекатаная арматурная сталь ГОСТ 5781-75											Прокат в ст. 3 ПС ГОСТ 380-71*			Всего
	А-III							А-I							
	ϕ мм						Итого	ϕ мм				δ мм		Итого	
	18	10	6					20	6			12			
Д-62-28	35.18	31.24	69.94				136.36	7.60	13.21			20.81	12.24		12.24	169.41

Примечание

Опалубочный чертеж см. лист 5

Спецификация марок арматурных изделий на одну диафрагму

Марка изделия	Марка арматур. издел.	Кол-во шт.	Масса, кг 1 изд.	Масса, кг всех	№№ серии, выпуск, лист
Д-62-28	ОК-4	1	38.82	38.82	л. 13
	ОК-8	1	21.43	21.43	л. 15
	К-7	4	1.21	4.84	л. 17
	К-8	2	0.97	1.94	л. 17
	С-4	1	34.70	34.70	л. 19
	С-4*	1	34.70	34.70	л. 19
	ОС-1	12	0.03	0.36	л. 19
	МД-2	2	12.51	25.02	л. 20
	УП1-13	2	3.80	7.60	1.400-9 в. 1 л. 14
		Итого		169.41	

ЦНИИЭП Туристских комплексов г. Москва

Гл. конструктор Гл. инж. пр-та Рук. гр. инж.

Пригожин Пригорев Острова

Проверил

Острова

ТК 1976

Диафрагма жесткости Д-62-28 Армирование

Серия ИИ-04-6

Выпуск 9 Лист 9

14613 14

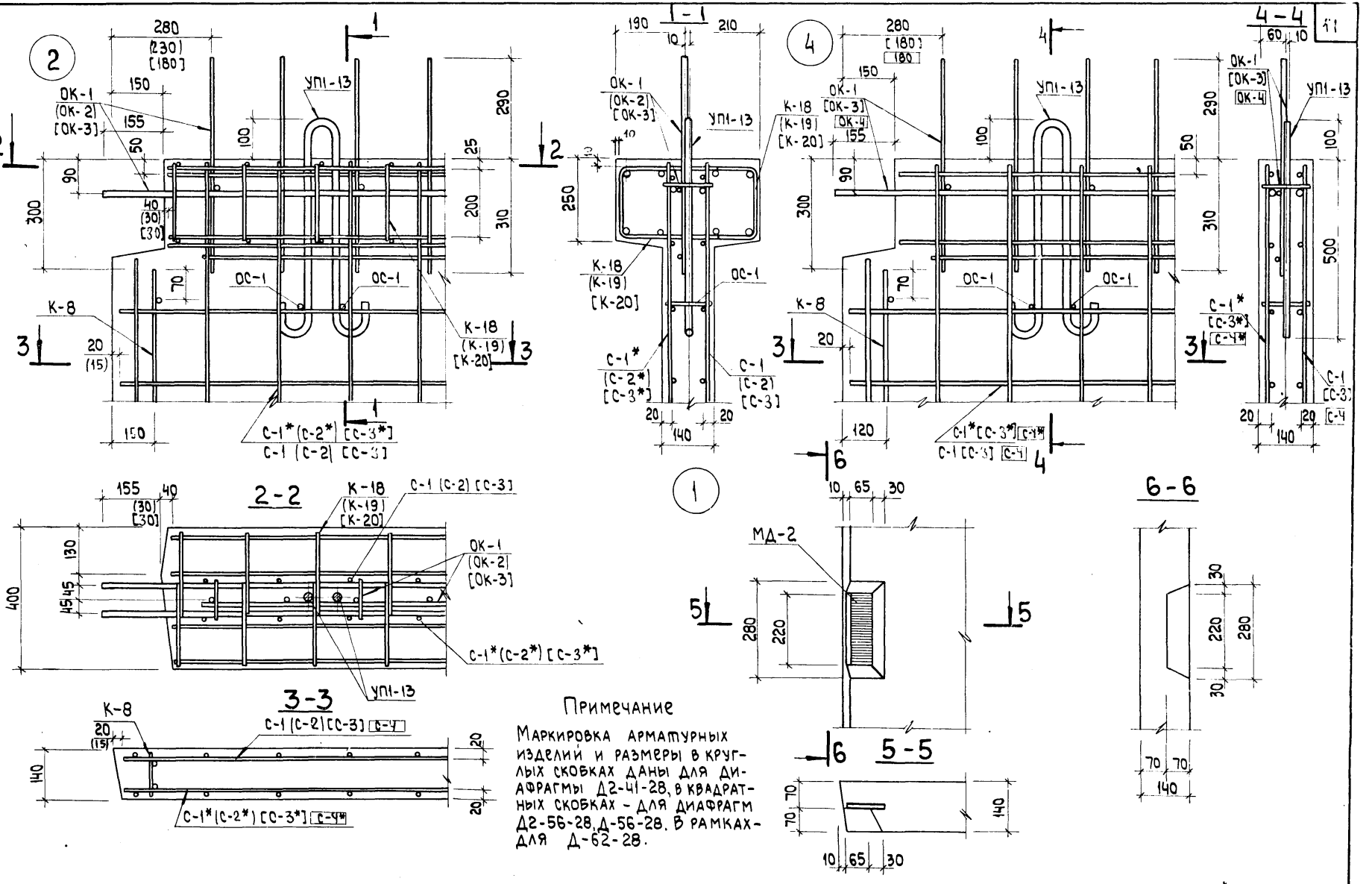

Примечание

Маркировка арматурных изделий и размеры в круглых скобках даны для диафрагмы Д2-41-28, в квадратных скобках – для диафрагм Д2-56-28, Д-56-28. В рамках – для Д-62-28.

ЦНИИЭП комплексов г. Москва
Гл. инж. пр-та Островова
Рук. гр. инж. Пригорел

ТК 1976

Опалубочные чертежи. Узел 1. Армирование. Узлы 2,4.

Серия ИИ-04-6
Выпуск 9
Лист 10

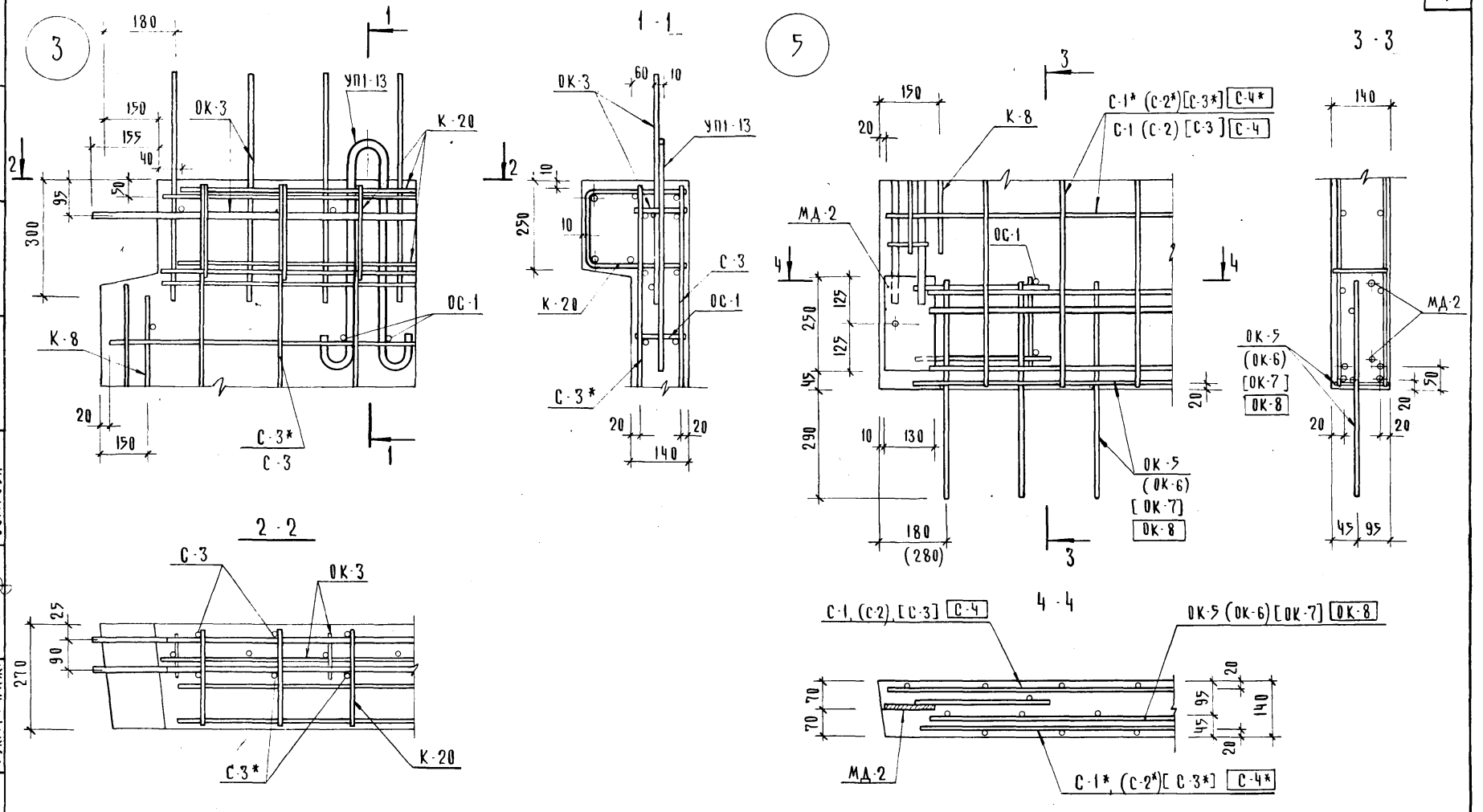

Примечания

В узле „5" маркировка арматурных изделий и размеры в круглых скобках даны для диафрагмы Д2-41-28, в квадратных скобках для Д2-56-28, Д1-56-28, Д56-28, в рамках - для Д-62-28

ТК 1976	Армирование Узлы 3,5	Серия ИИ-04-6	
		Выпуск 9	Лист 11

14613 16

Дасильева Носова
Исполнил Проверил
Лаинский Пригожин Пригорев Острова
Гл. инж. пр-та Гл. констр. Гл. инж. пр-та Рук. гр. инж.
Центральный Заданий и туристских комплексов г. Москва

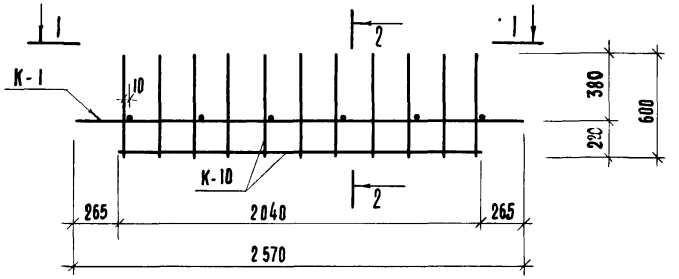

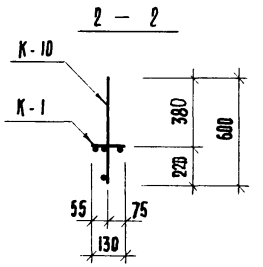

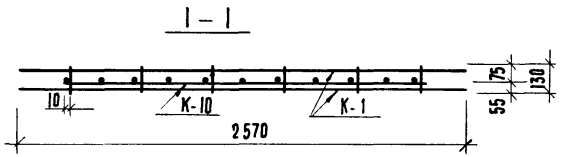

МАРКА ОБЪЕМНОГО КАРКАСА	МАРКА ИЗДЕЛИЯ	КОЛ-ВО ШТ	МАССА, КГ. ОДНОГО ИЗД.	МАССА, КГ. ВСЕХ ИЗД.	МАССА, КГ. ОБЩАЯ МАССА	№№ АЛЬБОМА И ЛИСТА
ОК-1	К-1	1	10,43	10,43	15,40	л. 16
	К-10	1	4,97	4,97		л. 17

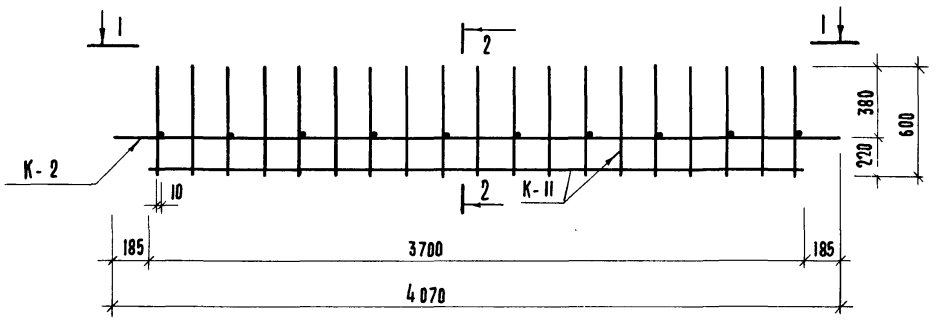

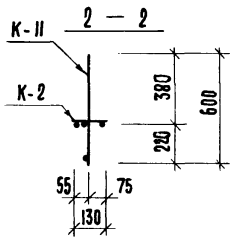

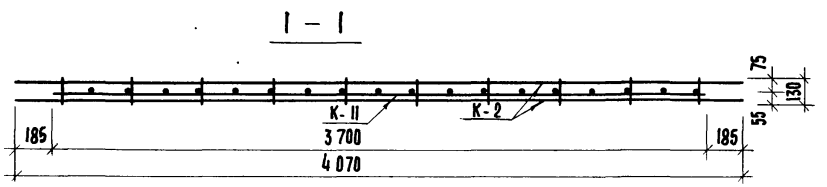

МАРКА ОБЪЕМНОГО КАРКАСА	МАРКА ИЗДЕЛИЯ	КОЛ-ВО ШТ.	МАССА, КГ. ОДНОГО ИЗД.	МАССА, КГ. ВСЕХ ИЗД	МАССА, КГ. ОБЩАЯ МАССА	№№ АЛЬБОМА И ЛИСТА
ОК-2	К-2	1	16,49	16,49	25,16	л. 16
	К-11	1	8,67	8,67		л. 17

ЦНИИЭП КОМПЛЕКСОВ г. МОСКВА | Гл. инж. пр-та Пригорев | Рук. гр. инж. Островова

ТК 1976

ОБЪЕМНЫЕ КАРКАСЫ ОК-1, ОК-2.

СЕРИЯ ИИ-04-6 | Выпуск 9 | Лист 12

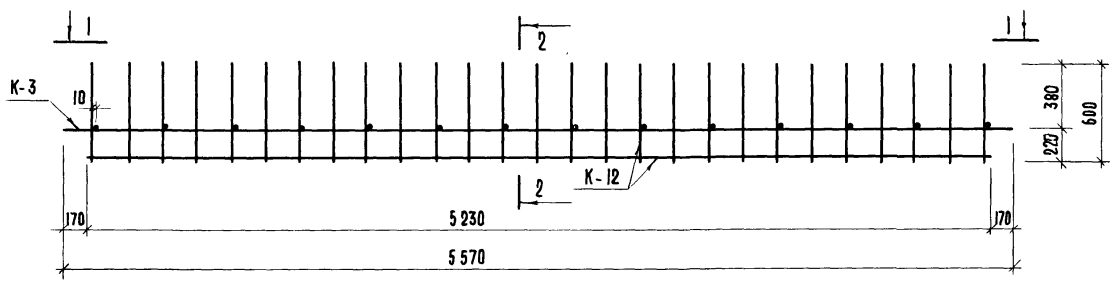

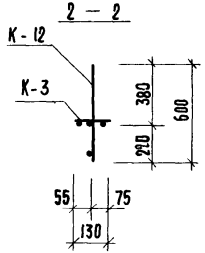

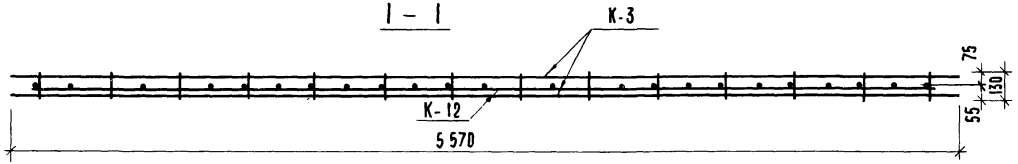

МАРКА ОБЪЕМНОГО КАРКАСА	МАРКА ИЗДЕЛ.	КОЛ-ВО ШТ.	МАССА, КГ ОДНОГО ИЗД.	МАССА, КГ ВСЕХ ИЗД.	МАССА, КГ ОБЩАЯ МАССА	№№ АЛЬБОМА И ЛИСТА
ОК-3	К-3	1	23,01	23,01	35,33	Л. 16
	К-12	1	12,32	12,32		Л. 17

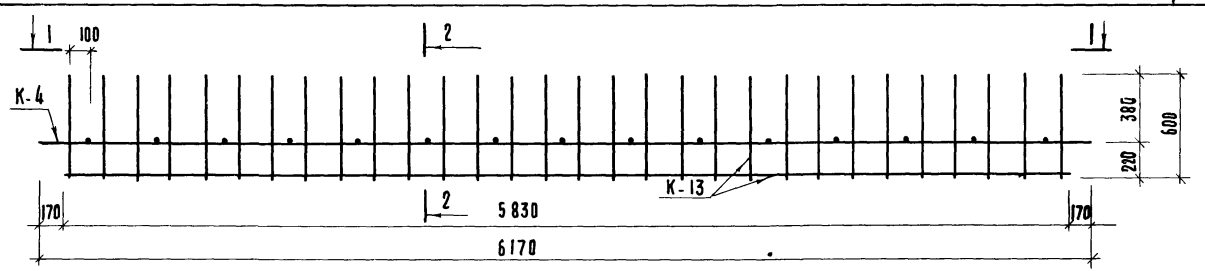

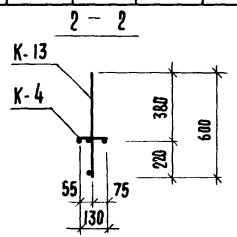

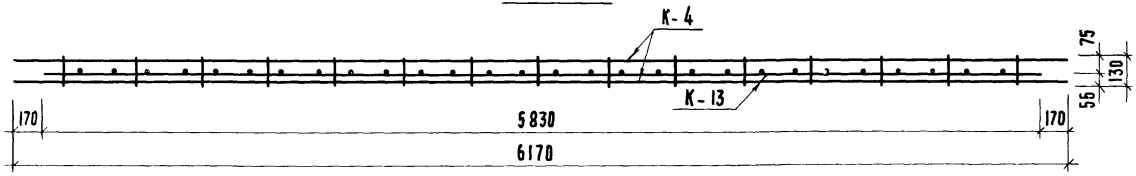

МАРКА ОБЪЕМНОГО КАРКАСА	МАРКА ИЗДЕЛ.	КОЛ-ВО ШТ.	МАССА, КГ. ОДНОГО ИЗД.	МАССА, КГ. ВСЕХ ИЗД.	МАССА, КГ. ОБЩАЯ МАССА	№№ АЛЬБОМА И ЛИСТА
ОК-4	К-4	1	25,14	25,14	38,82	Л. 16
	К-13	1	13,68	13,68		Л. 17

ЦНИИЭП БЫТОВЫХ ЗДАНИЙ И ТУРИСТСКИХ КОМПЛЕКСОВ Г. МОСКВА

ГА КОНСТР. ОТД. | ГЛ. ИНЖ. ОТД. | ГЛ. ИНЖ. ПР-ТА | РУК. ГР. ИНЖ.

ПРИГОЖИЙ | ВОЛЫНСКИЙ | ПРИГОРЕВ | ОСТРОВА

ИСПОЛНИЛ | ПРОВЕРИЛ

НОВОЖИЛОВА | НОСОВА

ТК 1976

Объемные каркасы ОК-3, ОК-4.

СЕРИЯ ИИ-04-6

ВЫПУСК 9 | ЛИСТ 13

14613 18

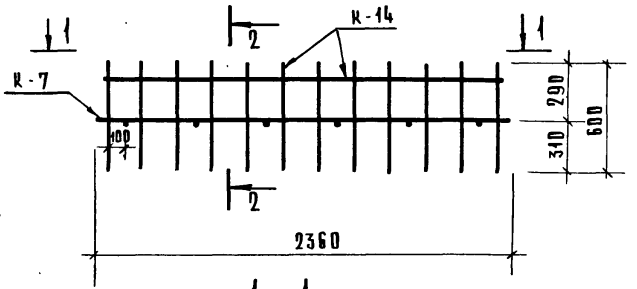

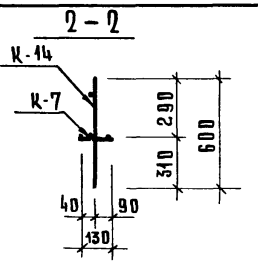

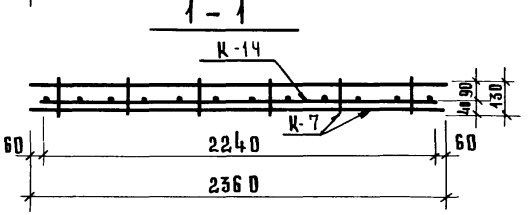

Марка объемного каркаса	Марка изделия	Кол-во шт.	Масса, кг			NN альбома и листа
			одного изд.	всех изд.	общая масса	
ОК-5	К-7	1	1,21	1,21	6.65	л. 17
	К-14	1	5,44	5,44		л. 18

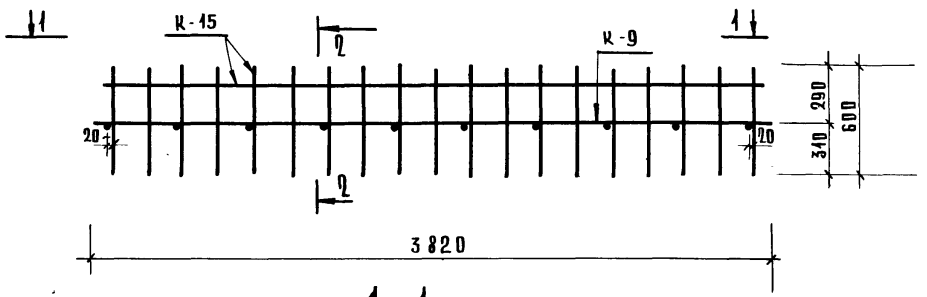

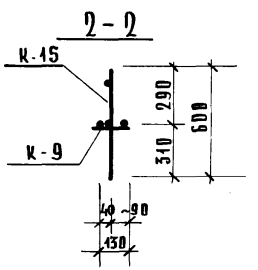

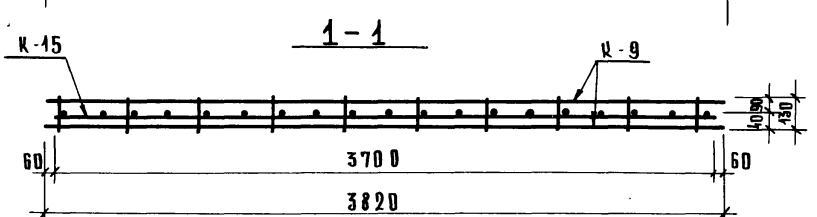

Марка объемного каркаса	Марка изделия	Кол-во шт	Масса, кг			NN альбома и листа
			одного изд.	всех изд.	общая масса	
ОК-6	К-9	1	1,99	1.99	10,66	л. 17
	К-15	1	8.67	8.67		л. 18

ТК	Объемные каркасы ОК-5, ОК-6.	Серия ИИ-04-6	
1976		Выпуск 9	Лист 14

ЦНИИПРОМЗЕМСТРОЙ КОМПЛЕКСОВ г. МОСКВА
ГЛ. ИНЖ. ПР-ТА РУК. ГР. ИНЖ.
ПРИГОРЕВ ОСТРОВА

14613 19 сусова

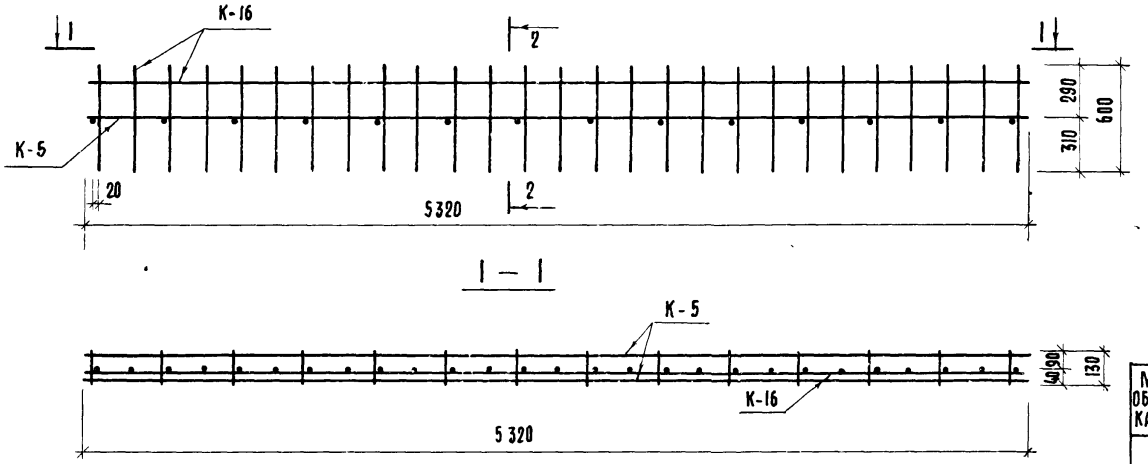

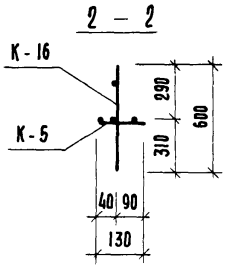

МАРКА ОБЪЕМНОГО КАРКАСА	МАРКА ИЗДЕЛ.	КОЛ-ВО ШТ.	МАССА, КГ. ОДНОГО ИЗД.	ВСЕХ ИЗД.	ОБЩАЯ МАССА	№№ АЛЬБОМА И ЛИСТА
ОК-7	К-5	1	6,97	6,97	19,29	Л. 16
	К-16	1	12,32	12,32		Л. 18

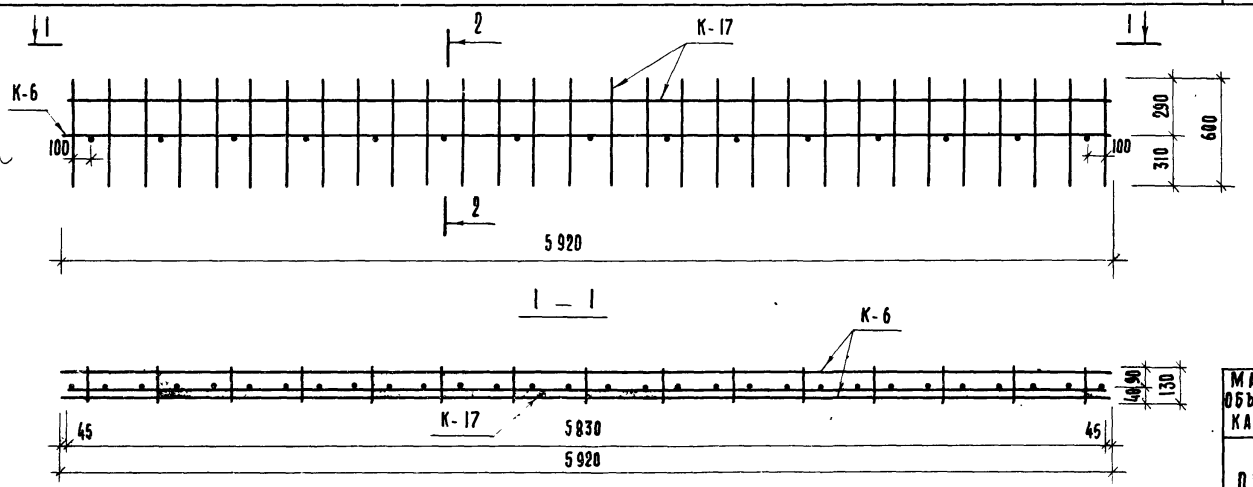

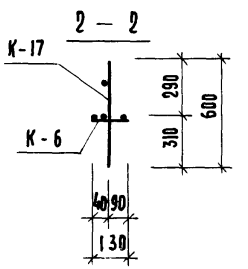

МАРКА ОБЪЕМНОГО КАРКАСА	МАРКА ИЗДЕЛ.	КОЛ-ВО ШТ.	МАССА, КГ. ОДНОГО ИЗД.	ВСЕХ ИЗД.	ОБЩАЯ МАССА	№№ АЛЬБОМА И ЛИСТА
ОК-8	К-6	1	7,75	7,75	21,43	Л. 16
	К-17	1	13,680	13,680		Л. 18

ТК 1976

ОБЪЕМНЫЕ КАРКАСЫ ОК-7, ОК-8.

СЕРИЯ ИИ-04-6

ВЫПУСК 9 | ЛИСТ 15

14613 20

ЦНИИЭП ТИПОВЫХ ЗДАНИЙ И ТУРИСТСКИХ КОМПЛЕКСОВ Г. МОСКВА

ГЛ. ИНЖ. ОТД. | ГЛ. КОНСТР. ОТД. | ГЛ. ИНЖ. ПР-ТА | ИСПОЛНИЛ.

ВОЛЫНСКИЙ | ПРИГОЖИЙ | ПРИГОРЕВ | ОСТРОВА

ИСПОЛНИЛ | ПРОВЕРИЛ

НОВОЖИЛОВА | НОСОВА

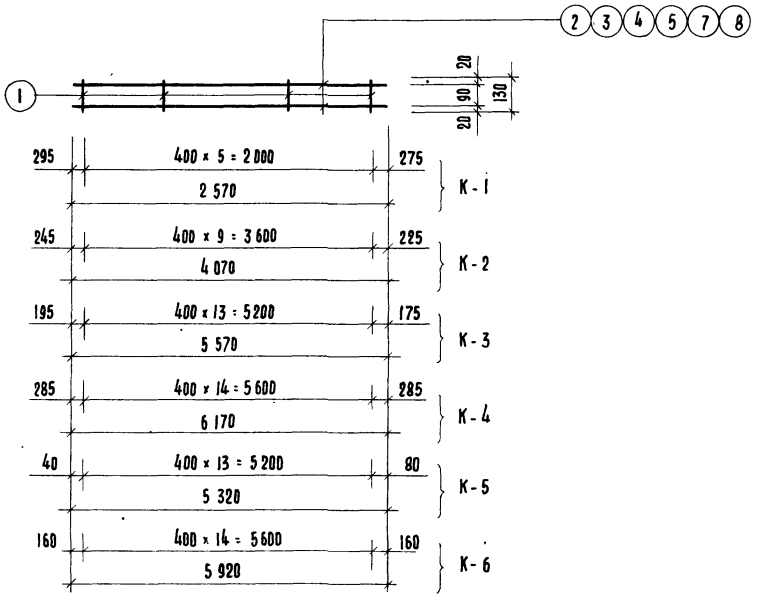

Марка изделия	№№ поз.	Ø или сеч. мм.	Длина мм.	Кол-во шт.	Масса, кг. позиц	Масса, кг. всех	Масса, кг. издел.
К-1	1	6 А I	130	6	0,029	0,17	10,43
	2	18 А III	2 570	2	5,13	10,26	
К-2	1	6 А I	130	10	0,029	0,29	16,49
	3	18 А III	4 070	2	8,10	16,20	
К-3	1	6 А I	130	14	0,029	0,406	23,01
	4	18 А III	5 570	2	11,30	22,60	
К-4	1	6 А I	130	15	0,029	0,435	25,14
	7	18 А III	6 170	2	12,35	24,70	
К-5	1	6 А I	130	14	0,029	0,41	6,97
	5	10 А III	5 320	2	3,28	6,56	
К-6	1	6 А I	130	16	0,029	0,465	7,75
	8	10 А III	5 920	2	3,64	7,28	

ПРИГОРЕВ
ОСТРОВА
РУК. ГР. ИНЖ.
Г. МОСКВА

ТК
1976

Плоские каркасы К-1, К-2, К-3, К-4, К-5, К-6.

СЕРИЯ ИИ-04-6
ВЫПУСК 9
ЛИСТ 16

14613 21

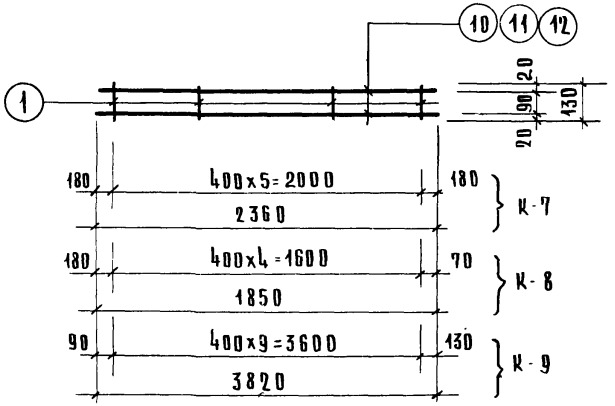

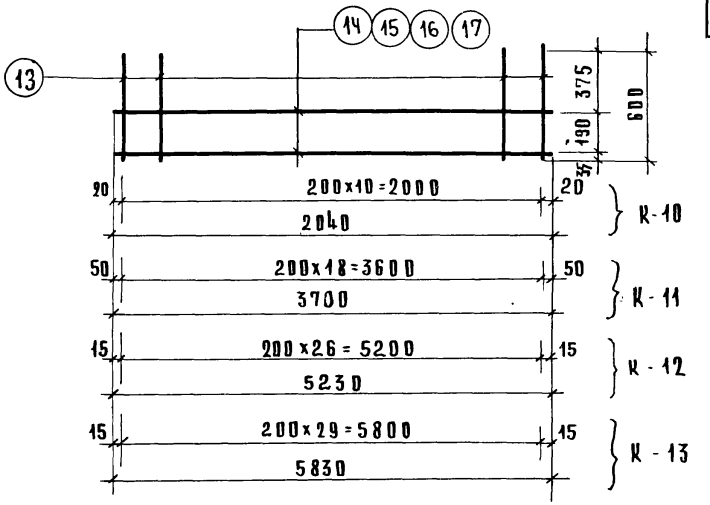

Марка изделия	NN поз.	ф или сечен. мм	Длина мм	кол.	Масса, кг поз.	всех	издел.
К-7	1	6 А I	130	6	0,029	0,17	1,21
	10	6 А I	2360	2	0.52	1.04	
К-8	1	6 А I	130	5	0,029	0,15	0,97
	11	6 А I	1850	2	0,41	0,82	
К-9	1	6А I	130	10	0,029	0,29	1,99
	12	6 А I	3820	2	0,85	1,70	

Марка издел.	NN поз.	ф или сечение	Длина мм	Кол.	Масса, кг поз.	всех	издел.
К-10	13	ф 10 А III	600	11	0,37	4,07	4,97
	14	ф 6 А I	2040	2	0,45	0,90	
К-11	13	ф 10А III	600	19	0,37	7,03	8,67
	15	ф 6 А I	3700	2	0,82	1,64	
К-12	13	ф 10А III	600	27	0,37	10,0	12,32
	16	ф 6 А I	5230	2	1,16	2,32	
К-13	13	ф 10А III	600	30	0,37	11,10	13,68
	17	ф 6 А I	5830	2	1,29	2,58	

ГИП Волынский
Гл. инж. отд. Пригорев
Гл. инж. пр-та Осина
Рук. гр. инж.
Задания и туристских комплексов г. Москва

ТК 1976

Плоские каркасы К-7, К-8, К-9, К-10, К-11, К-12, К-13.

Серия ИИ-04-6
Выпуск 9 | Лист 17

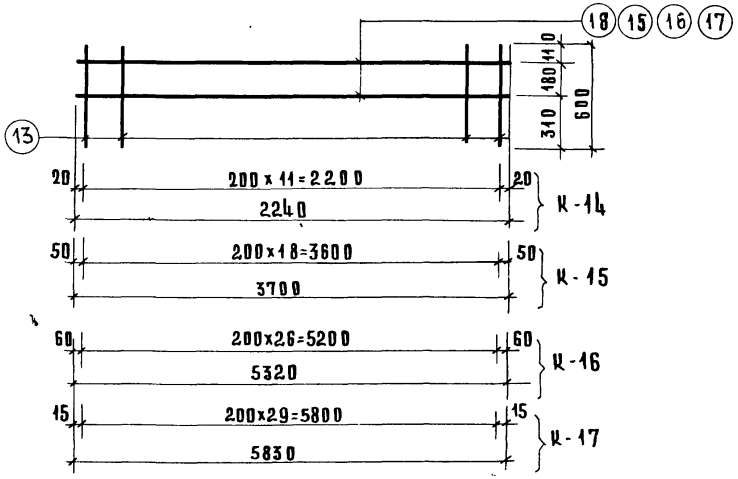

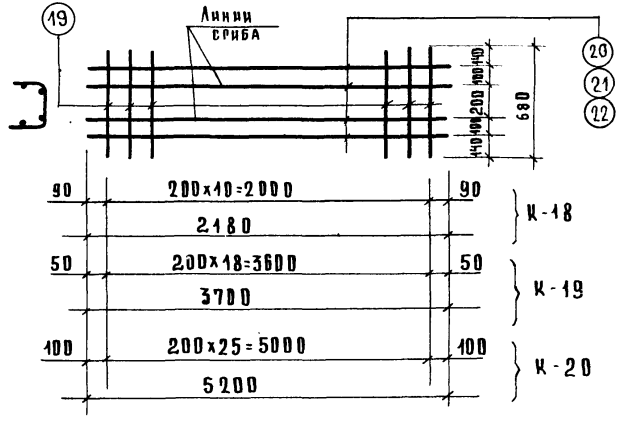

Марка каркаса	NN поз.	Сечение мм	Длина мм	Кол. шт.	Масса, кг. позиц.	Масса, кг. всех	Масса, кг. издел.
К-14	13	ф10А-III	600	12	0,37	4,44	5,44
	18	ф6А-I	2240	2	0,50	1.00	
К-15	13	ф10А-III	600	19	0,37	7,03	8,67
	15	ф6А-I	3700	2	0,82	1,64	
К-16	13	ф10А-III	600	27	0,37	10,0	12,32
	16	ф6А-I	5320	2	1,16	2,32	
К-17	13	ф10А-III	600	30	0,37	11,10	13,68
	17	ф6А-I	5830	2	1,29	2,58	

Марка изделия	NN поз.	ф или сеч. мм	Длина мм	Кол-во шт.	Масса, кг позиц.	Масса, кг всех	Масса, кг издел
К-18	19	6АIII	680	11	0.142	1,56	3,52
	20	6АIII	2180	4	0,49	1,96	
К-19	19	6АIII	680	19	0,142	2.70	6,00
	21	6АIII	3700	4	0,825	3.30	
К-20	19	6АIII	680	26	0,142	3.80	8,40
	22	6АIII	5200	4	1,15	4.60	

ЦНИИПП комплексов г. Москва | Гл. инж. пр-та | Рук. гр. инж. | Пригорев | Острова

ТК 1976

Плоские каркасы К-14, К-15, К-16, К-17, К-18, К-19, К-20.

Серия ИИ-04-6 | Выпуск 9 | Лист 18

14613 23 сусова

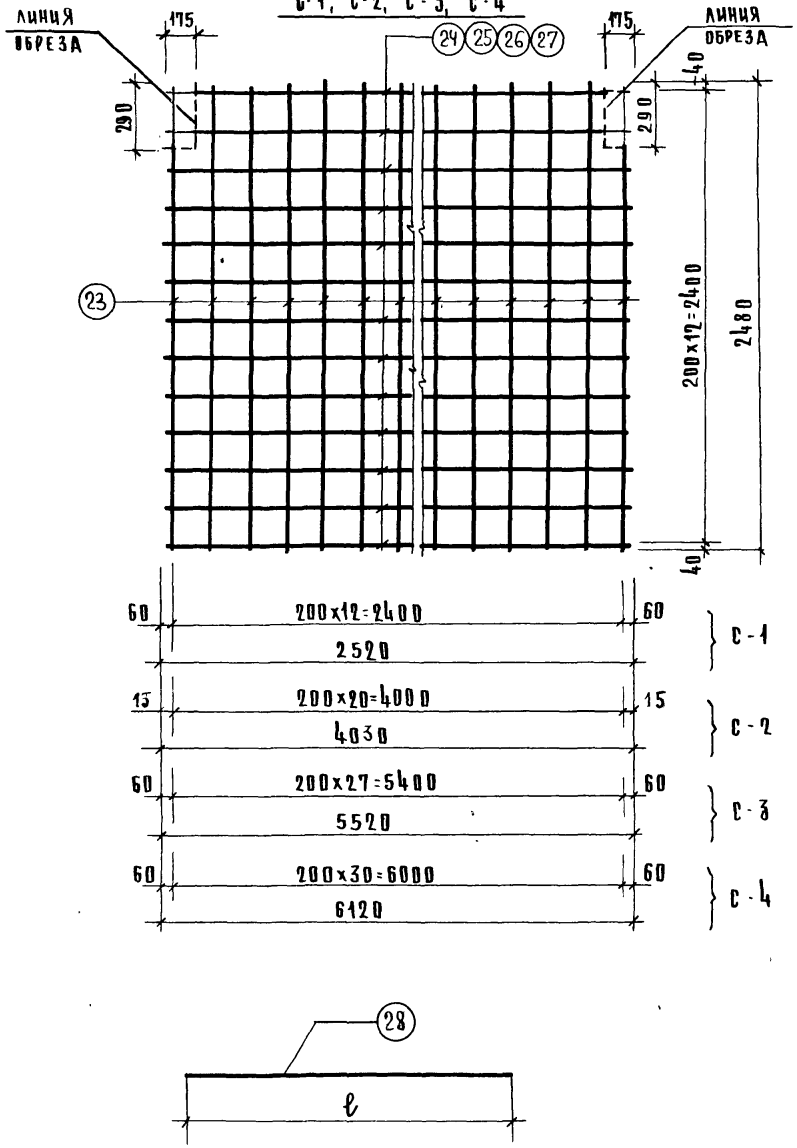

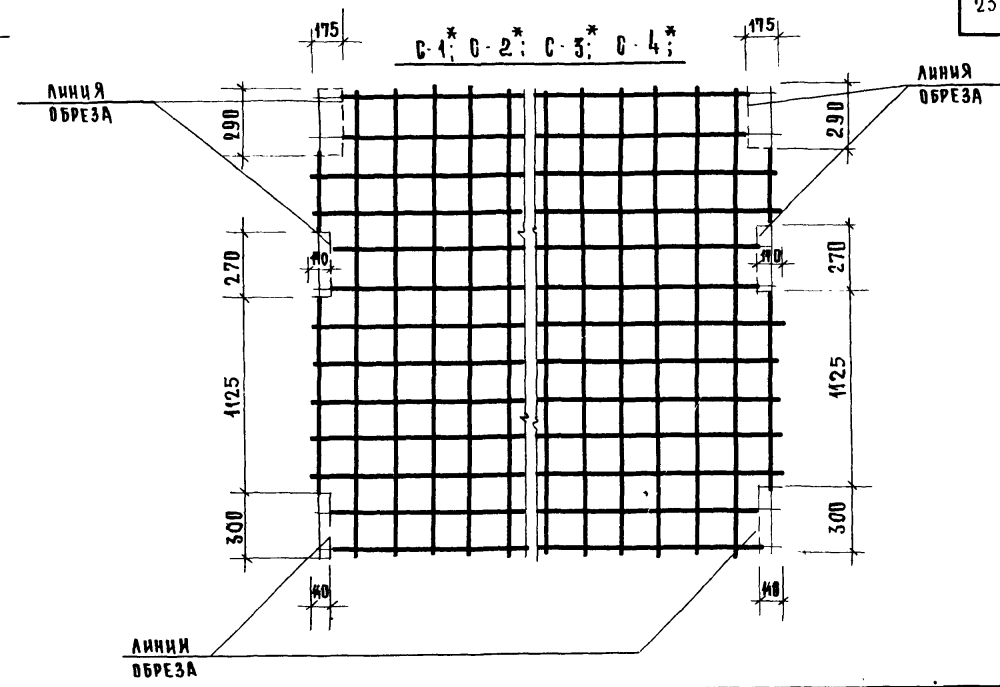

Примечание

Сетки С-1*, С-2*, С-3*, С-4* отличаются от сеток С-1, С-2, С-3, С-4 только наличием дополнительных вырезов.

Марка изд.	NN поз.	ϕ или сеч. мм	Длина мм	Кол-во шт.	Масса, кг позиц.	Масса, кг всех	Масса, кг изд.
С-1	23	6АIII	2480	13	0.55	7,15	14,41
С-1*	24	6АIII	2520	13	0.56	7,26	
С-2	23	6АIII	2480	21	0.55	11,50	23,20
С-2*	25	6АIII	4030	13	0,90	11,70	
С-3	23	6АIII	2480	28	0,55	15,40	31,50
С-3*	26	6АIII	5520	13	1,24	16,10	
С-4	23	6АIII	2480	31	0.55	17,0	34,70
С-4*	27	6АIII	6120	13	1.36	17,7	
ОС-1	28	ϕ6АIII	130	1	0,03	0,03	0,03

ЦНИИЭП зданий и туристских комплексов г. Москва

ГИП		НОВОЖИЛОВА
РА. ИНЖ. ОТД.		НОСОВА
РА. ИНЖ. ПР-ТА		ПРИГОРЕВ
РЭК. Р-Р. ИНЖ.		ОСТРОВА
ИСПОЛНИЛ		ПРОВЕРИЛ
ВОЛЫНСКИЙ		

ТК 1976

Сетки С-1, С-2, С-3, С-4, С-1*, С-2*, С-3*, С-4*. Отдельный стержень ОС-1.

Серия ИИ-04-6
Выпуск 9
Лист 19

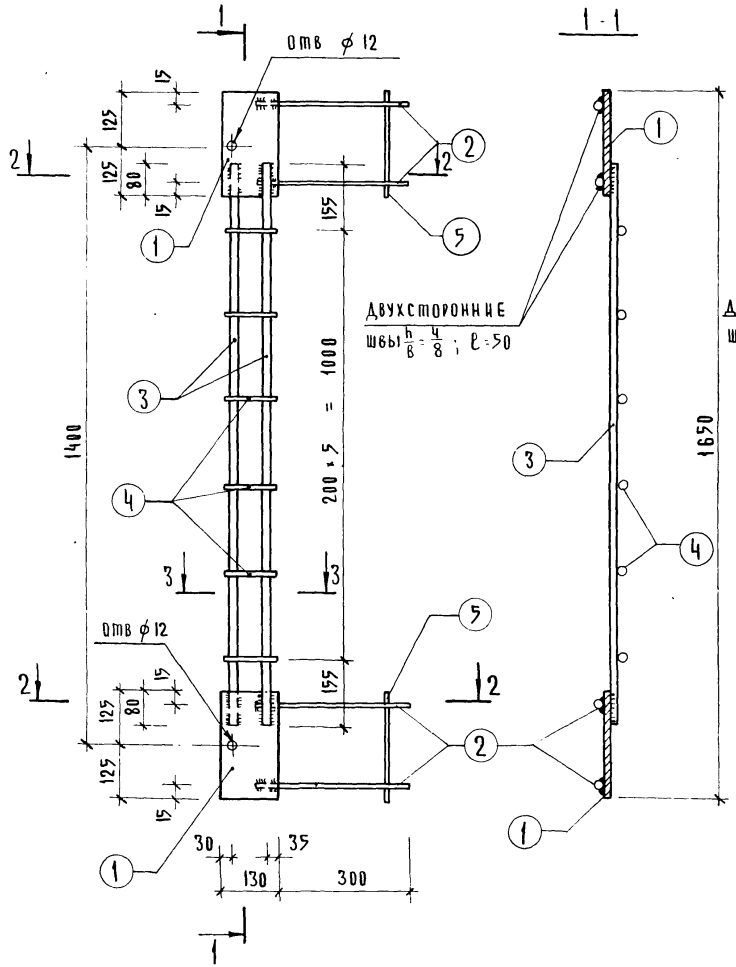

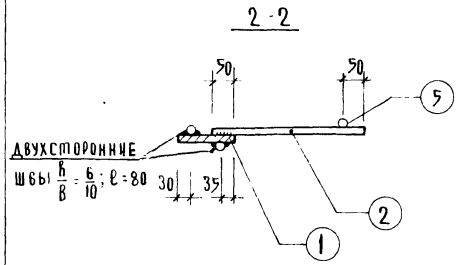

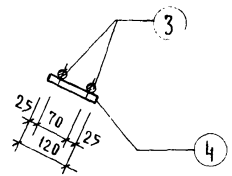

Наимен изд	№ поз	ф или сечение мм	Длина мм	Кол шт	Масса, кг поз.	Масса, кг всех	Масса, кг изд
МД-2	1	-12×130	250	2	3.06	6.12	12.51
	2	ф10 А III	350	4	0.22	0.88	
	3	ф18 А III	1310	2	2.62	5.24	
	4	ф6 А III	120	6	0.027	0.16	
	5	ф6 А III	250	2	0.055	0.11	

Примечание

Электросварку выполнять в соответствии с „Указаниями по сварке соединений арматуры и закладных деталей железобетонных конструкций" СН 393-69

gost.e-ecolog.ru