ГОСУДАРСТВЕННЫЙ КОМИТЕТ
ПО ГРАЖДАНСКОМУ СТРОИТЕЛЬСТВУ И АРХИТЕКТУРЕ
ПРИ ГОССТРОЕ СССР

ТИПОВЫЕ КОНСТРУКЦИИ И ДЕТАЛИ ЗДАНИЙ И СООРУЖЕНИЙ

ИИ-04

СБОРНЫЕ ЭЛЕМЕНТЫ ЗДАНИЙ КАРКАСНОЙ КОНСТРУКЦИИ

Серия ИИ-04-5

ПАНЕЛИ НАРУЖНЫХ СТЕН

Выпуск 24

Стеновые панели из легких и ячеистых бетонов
для зданий с высотой этажа 2,8 м

Арматурные изделия и закладные детали

РАБОЧИЕ ЧЕРТЕЖИ

gost.e-ecolog.ru

ГОСУДАРСТВЕННЫЙ КОМИТЕТ
ПО ГРАЖДАНСКОМУ СТРОИТЕЛЬСТВУ И АРХИТЕКТУРЕ
ПРИ ГОССТРОЕ СССР

ТИПОВЫЕ КОНСТРУКЦИИ И ДЕТАЛИ ЗДАНИЙ И СООРУЖЕНИЙ

ИИ-04

СБОРНЫЕ ЭЛЕМЕНТЫ ЗДАНИЙ КАРКАСНОЙ КОНСТРУКЦИИ

Серия ИИ-04-5

ПАНЕЛИ НАРУЖНЫХ СТЕН

Выпуск 24

Стеновые панели из легких и ячеистых бетонов
для зданий с высотой этажа 2,8 м

Арматурные изделия и закладные детали

РАБОЧИЕ ЧЕРТЕЖИ

Разработаны
ЦНИИЭП
торгово-бытовых
зданий и туристских
комплексов

Утверждены с 1.10.77г

Государственным комитетом
по гражданскому строительству
и архитектуре при Госстрое СССР
приказ № 165 от 19.08.77г

ЦНИИЭП торгово-бытовых зданий и туристских комплексов

Гл. инж. ин-та		Лепский
Нач. отдела		Недоревин
Гл. инж. отд.		Ярмарский
Гл. конструктор		Ярмарский
Гл. инж. пр.		Сиб

	Лист	стр
Содержание выпуска	—	2-3
Пояснительная записка	—	4-5
Пространственные каркасы ПК1-25; ПК1-30; ПК1-35	1	6
Пространственные каркасы ПК2-25; ПК2-30; ПК2-35	2	7
Пространственные каркасы ПК3-25; ПК3-30; ПК3-35; ПК4-25; ПК4-30; ПК4-35	3	8
Пространственные каркасы ПК5л-25; ПК5л-30; ПК5л-35	4	9
Пространственные каркасы ПК5пр-25; ПК5пр-30; ПК5пр-35	5	10
Пространственные каркасы ПК6л-25; ПК6л-30; ПК6л-35	6	11
Пространственные каркасы ПК6пр-25; ПК6пр-30; ПК6пр-35	7	12
Пространственные каркасы ПК7л-25; ПК7л-30; ПК7л-35; ПК7пр-25; ПК7пр-30; ПК7пр-35	8	13
Пространственные каркасы ПК8л-25; ПК8л-30; ПК8л-35	9	14
Пространственные каркасы ПК8пр-25; ПК8пр-30; ПК8пр-35	10	15
Пространственные каркасы ПК9л-25; ПК9л-30; ПК9л-35; ПК9пр-25; ПК9пр-30; ПК9пр-35	11	16
Пространственные каркасы ПК10-25; ПК10-30; ПК10-35	12	17
Пространственные каркасы ПК11-25; ПК11-30; ПК11-35	13	18
Пространственные каркасы ПК12-25; ПК12-30; ПК12-35	14	19
Пространственные каркасы ПК13-25; ПК13-30; ПК13-35	15	20
Пространственные каркасы ПК14л-25; ПК14л-30; ПК14л-35	16	21
Пространственные каркасы ПК14пр-25; ПК14пр-30; ПК14пр-35	17	22
Пространственные каркасы ПК15л-25; ПК15л-30; ПК15л-35	18	23
Пространственные каркасы ПК15пр-25; ПК15пр-30; ПК15пр-35;	19	24
Пространственные каркасы ПК16л-25; ПК16л-30; ПК16л-35	20	25
Пространственные каркасы ПК16пр-25; ПК16пр-30; ПК16пр-35	21	26

ЦНИИЭП торгово-бытовых зданий и туристских комплексов г. Москва

Нач. ОСК Гл. инж. отд. Гл. конструктор Гл. инж. пр-та

Рук. гр. инж. Рук. гр. инж.

Гнедовский Волынский Пригожий Ванян

Кочин Шанаурова

ТК 1976

Содержание выпуска

Серия ИИ-04-5

Выпуск 24 Лист —

14612 3

	Лист	Стр
Пространственные каркасы ПК17л-25; ПК17л-30; ПК17л-35	22	27
Пространственный каркас ПК17пр-25; ПК17пр-30; ПК17пр-35	23	28
Пространственный каркас ПК18л-25; ПК18л-30; ПК18л-35	24	29
Пространственный каркас ПК18пр-25; ПК18пр-30; ПК18пр-35	25	30
Пространственные каркасы ПК19-25; ПК19-30; ПК19-35; ПК20-25, ПК20-30; ПК20-35; ПК21-25; ПК21-30; ПК21-35; ПК22-25; ПК22-30; ПК22-35; ПК24-25	26	31
Пространственные каркасы ПК24-30; ПК24-35	27	32
Пространственные каркасы ПК26-25; ПК26-30	28	33
Пространственные каркасы ПК26-35; Спецификации на пространственные каркасы ПК19-25 ПК19-30; ПК19-35; ПК20-25; ПК20-30; ПК20-35; ПК21-25; ПК21-30; ПК21-35; ПК22-25; ПК22-30; ПК22-32	29	34
Пространственные каркасы ПК23-25; ПК23-30; ПК23-35	30	35
Пространственные каркасы ПК25-25; ПК25-30; ПК25-35	31	36
Плоские каркасы К1-25; К1-30; К1-35; К2-25; К2-30; К2-35; К3-25; К3-30; К3-35; К4-25; К4-30; К4-35; К11-25; К11-30; К11-35; К12-25; К12-30; К12-35; К13-25; К13-30; К13-35	32	37
Плоские каркасы К5т-25; К5т-30; К5т-35; К5н-25; К5н-30; К5н-35; К6т-25; К6т-30; К6т-35; К6н-25; К6н-30; К6н-35; К9-25; К9-30; К9-35	33	38
Плоские каркасы К7т-25; К7т-30; К7т-35; К7н-25; К7н-30; К7н-35; К8т-25; К8т-30; К8т-35; К8н-25; К8н-30; К8н-35	34	39
Плоские каркасы К14-25; К14-30; К14-35; К15-25; К15-30; К15-35; К16-25; К16-30; К16-35; К17-25; К17-30; К17-35	35	40
Закладные детали МН1-25; МН1-30; МН1-35; МН6	36	41
Закладные детали МН2-25; МН2-30; МН2-35; МН3-30; МН3-35; МН5-25; МН5-30; МН5-35	37	42
Закладные детали МН7; МН8. Петли П3-25; П3-30; П3-35. Отдельные стержни ОС1; ОС2; ОС3	38	43
Закладные детали МН4-25; МН4-30; МН4-35	39	44
Петли П1-25; П1-30; П1-35; П2-25; П2-30; П2-35	40	45
Узлы 1÷6	41	46

ЦНИИЭП торгово-бытовых зданий и туристских комплексов г. Москва

Нач. ОСК	Гл. инж. отд.	Гнедовский
Гл. констр.	Гл. инж. пр-та	Волынский
Рук. гр. инж.		Прирожин
		Ванян
		Кочин

ТК 1976

Содержание выпуска

Серия ИИ-04-5

Выпуск 24 | Лист –

14612 4.

Альбом содержит рабочие чертежи арматурных изделий и закладных деталей панелей наружных стен из легких и ячеистых бетонов для зданий с высотой этажа 2,8 м.

1. Для армирования стеновых панелей из легких и ячеистых бетонов одинаковых размеров приняты единые пространственные каркасы, состоящие из плоских горизонтальных каркасов и соединительных вертикальных стержней. Арматурные изделия рассчитаны на автоматические способы сварки и машинную сборку пространственных каркасов.

2. Сталь для арматурных каркасов принята класса AIII, марок 25Г2С или 35ГС, ГОСТ 5781-75 и класса BI, ГОСТ 6727-53* при условии соответствия требованиям п.3 настоящей пояснительной записки.

Для пластин закладных деталей марок МН должна применяться сталь марок ВМ Ст.3 пс3 или ВКСт.3 пс3, ГОСТ 380-71.

Анкеры закладных деталей изготовляются из стали AIII марок 25Г2С или 35ГС.

Монтажные петли изготавливаются из горячекатаной арматурной стали класса AI, ГОСТ 5781-75 марок Вст.3сп2 и Вст.3пс2, отвечающей требованиям ГОСТ 380-71. Для изготовления монтажных петель в изделиях, предназначенных для подъема и монтажа при температуре ниже -40°С, запрещается применять сталь марки Вст.3пс2.

3. В проектах привязки зданий, в зависимости от температурных условий монтажа и эксплуатации, характера нагрузок и агрессивных факторов среды, марки стали должны быть приведены в соответствие с указаниями СНиП II-В.1-62*, приложение III, табл. 37* и СН 390-69.

4. Сталь для изготовления арматурных изделий и закладных деталей, а также сварочные материалы (электроды и сварочная проволока) должны отвечать требованиям разделов 2.14 и 2.15 Указаний СН 393-69.

5. Все крестообразные соединения арматуры и приварка анкеров закладных деталей к арматуре должны выполняться только контактно-точечной сваркой с нормируемой прочностью.

Дуговая сварка крестообразных соединений не допускается.

В закладных деталях анкерные стержни должны привариваться к пластинам:

- внахлестку рельефной контактно-точечной сваркой (обозначение в рабочих чертежах при двух точках сварки Кр-Н2).
- в тавр под слоем флюса (обозначение в рабочих чертежах ф-т).

6. Плоские арматурные каркасы из двух продольных стержней, соединенных поперечными стержнями, рекомендуется изготовлять на автоматических линиях, например, линии на базе машины МТМК-3 х 100-3; МТМ-09 Ленинградского завода "Электрик" или аналогичных.

Рекомендуется изготовление каркасов с использованием бухтовой арматуры для продольных и поперечных стержней, причем непрерывная лента автоматически разрезается на каркасы заданной длины.

7. Плоские каркасы для панелей со скошенной торцевой гранью допускается изготовлять с приваркой крайнего наклонного стержня на одноэлектродной машине.

8. Тавровые соединения анкерных стержней с пластинами закладных деталей марок МН должны свариваться на полуавтоматической сварочной машине, например, типа АДФ-2001 или аналогичной. Не разрешается применение сварочных установок, не имеющих автоматического регулирования параметров режима сварки тавровых соединений, требуемого согласно СН393-69 §5.1 ÷ §5.13.

Анкеры рекомендуется отрезать на пресс-ножницах, причем величина скоса на срезе торца анкерного стержня должна быть не более 2 мм на каждые 10 мм диаметра.

Применение ручной дуговой сварки тавровых соединений закладных деталей не допускается.

Все нахлесточные соединения пластин с анкерами прямыми или отогнутыми следует выполнять рельефной контактно-точечной сваркой с двумя рельефами.

Рельефы в пластинах следует штамповать при помощи прессов мощностью не ниже 50т.

Для контактной сварки анкерных стержней с плоскими элементами необходимо использовать стандартные одноточечные машины типа МТП или МТ. Размеры рельефов и режимы сварки согласно Указаниям СН393-69, §4.37 ÷ §4.42.

9. Закладные детали МН1 изготавливаются контактно-точечной сваркой во всех местах пересечения с нормируемой прочностью.

10. Монтажные петли должны изготовляться на автоматических станках, например, типа СМЖ-212.

11. Пространственные арматурные каркасы стеновых панелей должны собираться в вертикальных установках серийного выпуска Белгородского завода "Стромашина"; следует применять двухстороннюю установку типа СМЖ-286 (индекс 7207/2СА) с четырьмя сварочными постами для одновременной сварки двух объемных каркасов или одностороннюю типа СМЖ-56А (индекс 7370/СА) с двумя сварочными постами. Для сварки рекомендуются подвесные машины МТПР-75 или МТПР 75 с модернизированными сварочными клещами типов КТП-1, КТР-75-8 или КТ-601.

Гл. инженер проекта — Шанаурова
Рук. гр. инж. — Рукгр инж
Гл. архитектор — Гнедовский
Гл. конструктор — Волынский
Гл. инж. пр. — Пригожий

Белгородское отделение Центрального института типового проектирования зданий и туристских комплексов г. Москва

Т.К. 1976

Пояснительная записка

Серия ИИ-04-5
Выпуск 24
Лист —

146-2 5

Для сварки каждой группы типоразмеров пространственных каркасов должны быть изготовлены сменные кондукторы, в которых следует фиксировать плоские каркасы, отдельные стержни, строповочные петли и закладные детали, подлежащие приварке к арматурному каркасу.

Кондуктор должен быть оборудован пружинными или грузовыми оттяжками для закрепления в растянутом положении горизонтальных плоских каркасов и иметь фиксаторы для закладных деталей, обеспечивающие точность их положения внутри формы в соответствии с проектом и требованиями ГОСТ 13015-75 § 4.14.

Кондукторы крепят на подъемной площадке машины СМЖ-56А или СМЖ-286.

Места установки плоских каркасов, стержней и других деталей обозначают на кондукторе прорезями или отверстиями в направляющих планках.

На кондукторе в местах фиксации закладных деталей и строповочных петель должны быть ограничительные планки соответственно внутренним размерам между бортами формы, с предельными отклонениями ± 3 мм.

Закладные детали и петли панелей и угловых блоков из легких и ячеистых бетонов крепятся к пространственному каркасу до установки его в форму контактно-точечной сваркой с нормируемой прочностью.

Закладную деталь марки МН5 для простеночных панелей следует приварить к пространственному каркасу, обеспечив плотное прилегание закладной детали к выступу на борту формы.

12. Сварку арматурных изделий и закладных деталей и контроль качества их изготовления следует выполнять согласно требованиям ГОСТ 10922-75; РОСТ 14098-68 и СН 393-69.

13. Отклонения в расстояниях между поперечными стержнями плоских каркасов, между плоскими каркасами, а также между соединительными стержнями пространственного каркаса не должны превышать ±10 мм.

Отклонения размеров по длине и ширине плоских каркасов и длине отдельных стержней не должны превышать + 5; - 10 мм.

Для контроля размеров арматурных каркасов и отдельных стержней должны применяться металлические шаблоны и измерительный инструмент с ценой деления 1 мм. Отклонения в размерах привязки монтажных петель не более: по длине панелей +20 мм, по зарублению -3 мм.

14. Все закладные детали должны иметь антикоррозийное покрытие, нанесенное методом металлизации согласно главе СНиП II-28-73.

В проекте привязки здания должны быть определены толщина и материал защитного покрытия, в зависимости от степени аррессивности среды для данного здания.

15. Для панелей наружных стен из ячеистых бетонов пространственный арматурный каркас вместе с приваренными к нему закладными деталями (ранее покрытыми металлизацией), должны подвергаться антикоррозийной защите в соответствии с указаниями "Инструкции по технологии изготовления изделий из ячеистых бетонов" СН277-70.

Для антикоррозийной защиты пространственных каркасов должны применяться цементно-битумные или цементно-полистирольные составы, которые наносят погружением готовых арматурных каркасов в ванну или методом распыления в электростатическом поле.

16. Пространственный арматурный каркас должен устанавливаться в форму после сушки антикоррозийного покрытия.

17. Для обеспечения проектной толщины защитного слоя бетона должны применяться пластмассовые или цементные фиксаторы, прикрепляемые к арматурным стержням. Пластмассовые фиксаторы защитного слоя следует закрепить на соединительных стержнях пространственного каркаса, а не на рабочей арматуре плоских каркасов.

Цементные (растворные) фиксаторы не допускаются к установке с фасадной стороны панелей, если для облицовки фасадов применяют керамическую или стеклянную плитку.

В проекте приняты следующие обозначения.

Буквенные обозначения:

К - плоский каркас

ПК пространственный каркас

МИ - закладные детали

П - монтажные петли

Буквенные индексы "А" и "ПР" обозначают принадлежность каркасов к панелям с левым и правым положением накески.

Цифровые обозначения:

Первая цифра - порядковый номер арматурных изделий, закладных деталей, монтажных петель

Вторая цифра - толщина панелей, в которых эти изделия устанавливаются

ГИП Шапиро
Рук. гр. Ким
Рябовских
Бобылевских
Приходин
Танкин
НМ. ВОК
гл. инженер
гл. конструкт.
гл. инж. пр.
Шапиро
Шакурова
ГПИ ЦЕП Госгражданстроя при Госстрое СССР по проектированию типовых бытовых зданий и туристских комплексов г. Москва

TR 1976

Пояснительная записка

Серия ИИ-04-5
Выпуск 24
Альбом -

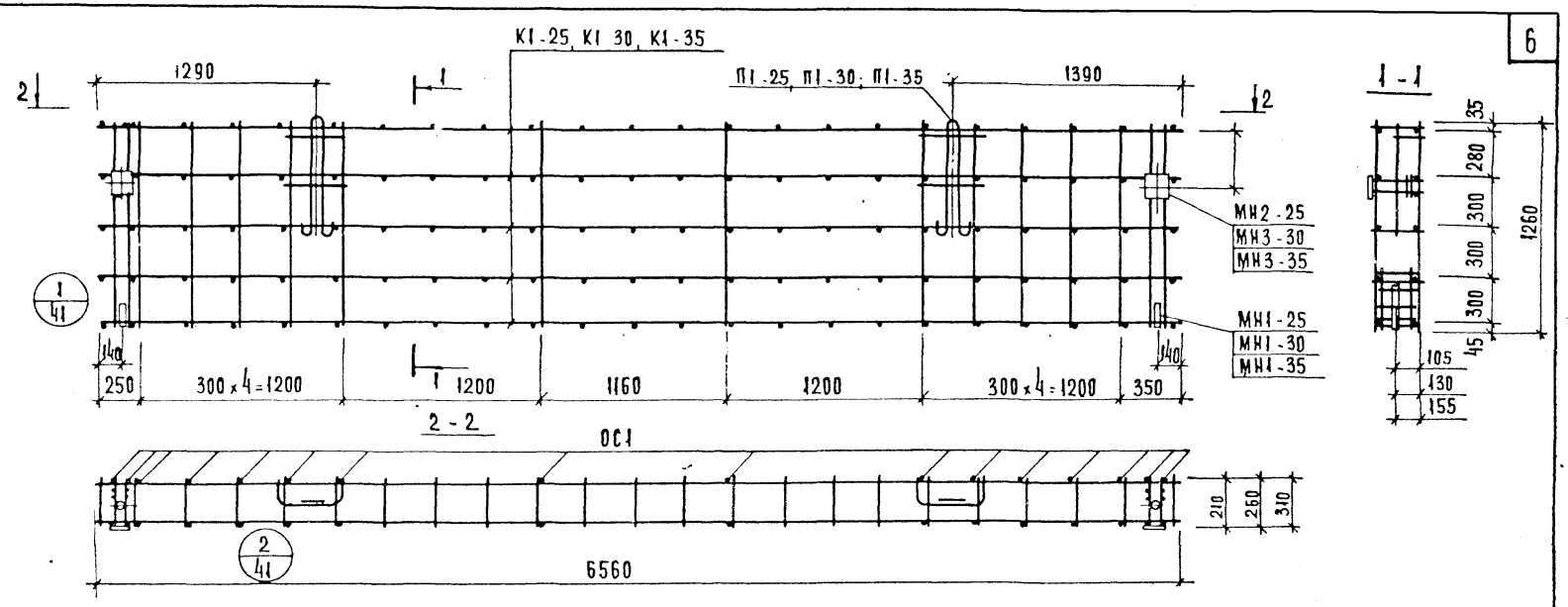

Спецификация арматурных изделий на пространственные каркасы

Марка каркаса	Марка арматурн. изделия	К-во шт	Масса, кг: Одного издел.	Всех издел.	Общая	Лист
ПК1-25	К1-25	5	8.58	42.90	68.22	32
	ОС1	28	0.20	5.60		38
	П1-25	2	4.28	8.56		40
	МН1-25	2	1.21	2.42		36
	МН2-25	2	4.37	8.74		37
ПК1-30	К1-30	5	8.70	43.50	70.78	32
	ОС1	28	0.20	5.60		38
	П1-30	2	4.34	8.68		40
	МН1-30	2	1.33	2.66		36
	МН3-30	2	5.17	10.34		37
ПК1-35	К1-35	5	8.81	44.05	71.93	32
	ОС1	28	0.20	5.60		38
	П1-35	2	4.40	8.80		40
	МН1-35	2	1.45	2.90		36
	МН3-35	2	5.29	10.58		37

Примечание.
Указания по сварке см. пояснительную записку.

Кочин	Васильева	Шанаурова
Рук. гр. инж.	Исполнил	Проверил
Гнедовский	Пригожий	Волынский
Ванян		
Нач. ОСК	Гл. констр.	Гл. инженер
Гл. инж. пр.		

Торгово-бытовых зданий и туристских комплексов г. Москва

ЦНИИЭП

ТК	Пространственные каркасы ПК1-25; ПК1-30; ПК1-35	Серия ИИ-04.5	
1976		Выпуск 24	Лист 1

14612 7

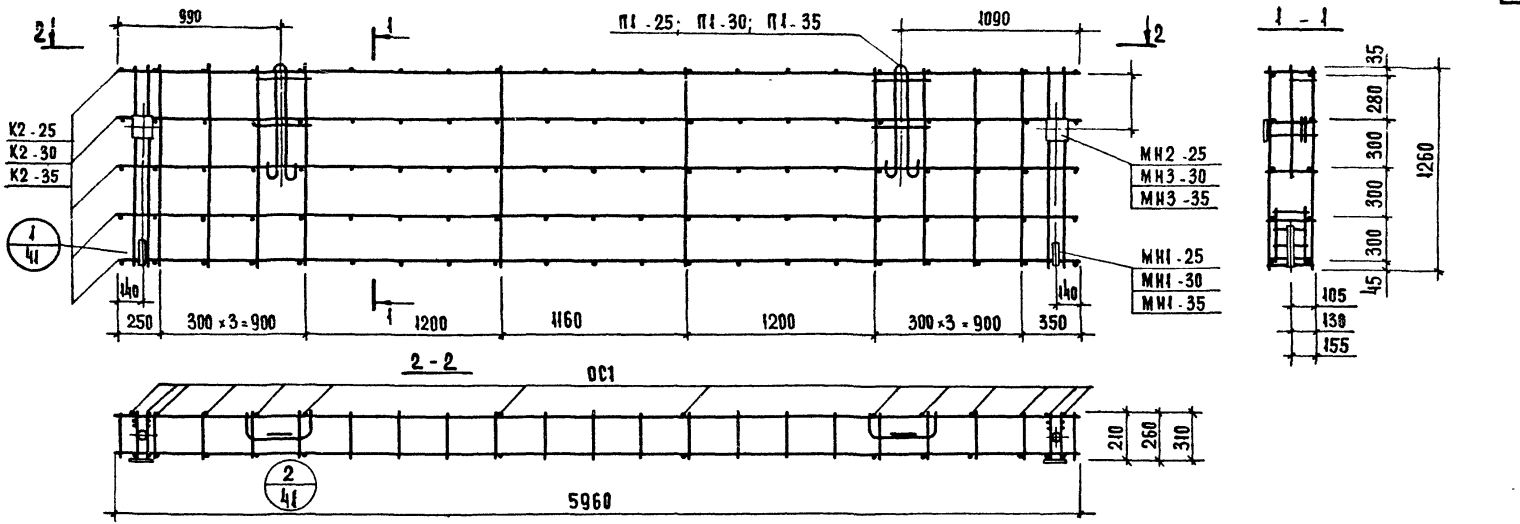

Примечание

Указания по сварке см. пояснительную записку

Спецификация арматурных изделий на пространственные каркасы

Марка каркаса	Марка арматурн. изделия	К-во шт	Масса, кг: Одного издел	Масса, кг: Всех издел	Масса, кг: Общая	Лист
ПК2-25	К2-25	5	5.16	25.80	50.32	32
	ОС1	24	0.20	4.80		38
	П1-25	2	4.28	8.56		40
	МН1-25	2	1.21	2.42		36
	МН2-25	2	4.37	8.74		37
ПК2-30	К2-30	5	5.27	26.35	52,83	32
	ОС1	24	0.20	4.80		38
	П1-30	2	4.34	8.68		40
	МН1-30	2	1.33	2.66		36
	МН3-30	2	5.17	10.34		37
ПК2-35	К2-35	5	5.37	26.85	53.93	32
	ОС1	24	0.20	4.80		38
	П1-35	2	4.40	8.80		40
	МН1-35	2	1.45	2.90		36
	МН3-35	2	5.29	10.58		37

Рук. группы	Гнедовский	Ковин	
Исполнил	Волынский	Маркин	
Проверил	Пригожин	Шанаурова	
Ванян			
Нач. отдела	Гл. инженер		
Гл. конструк.	Гл. инж. пр.		

ЦНИИЭП торгово-бытовых зданий и туристских комплексов г. Москва

ТК 1976

Пространственные каркасы ПК2-25; ПК2-30; ПК2-35

Серия ИИ-04.5 | Выпуск 24 | Лист 2

14612 8

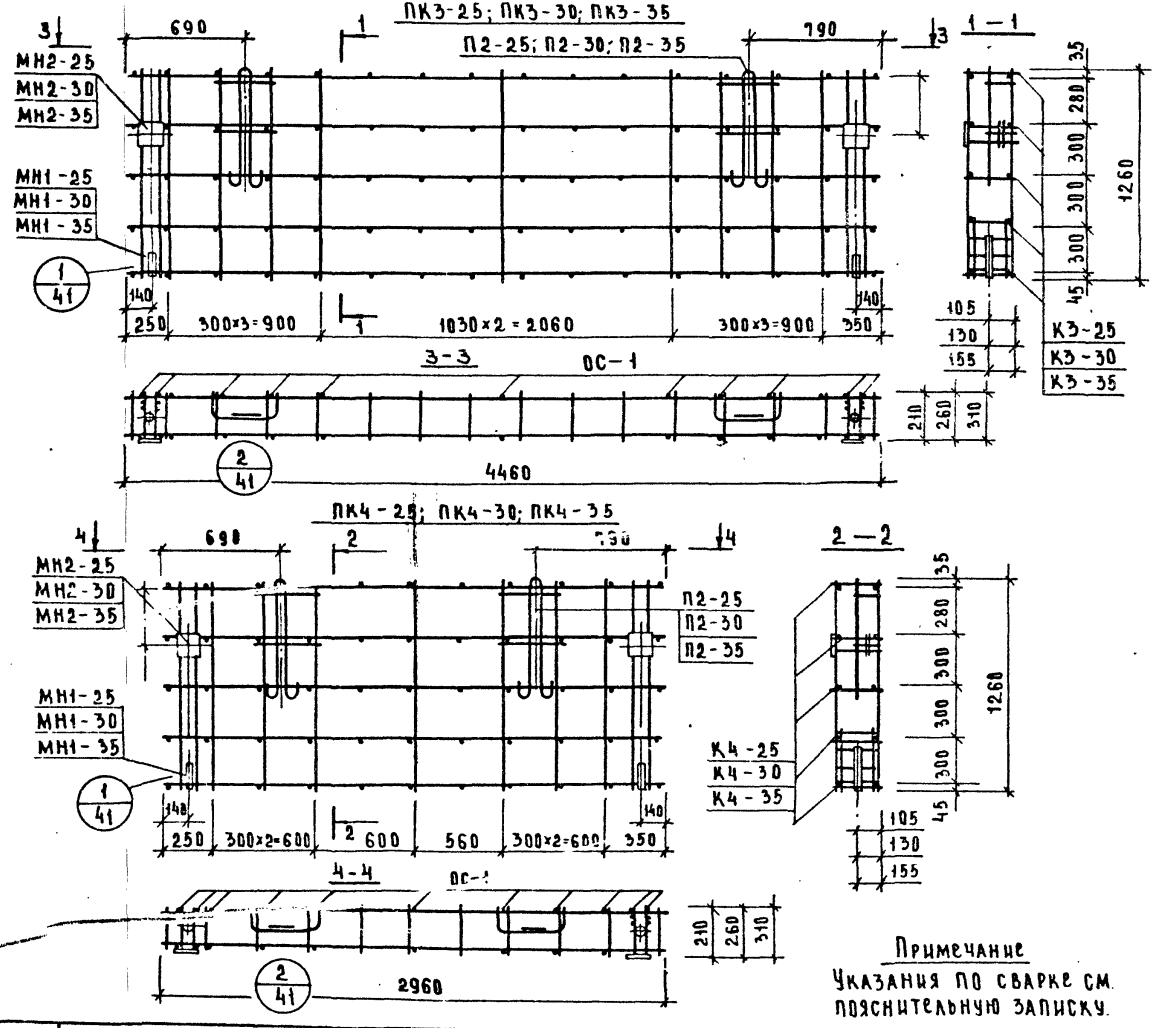

Примечание

Указания по сварке см. пояснительную записку.

Спецификация арматурных изделий на пространственные каркасы

Марка каркаса	Марка арматурн. изделия	Кол. шт.	Масса, кг: одного издел.	Масса, кг: всех издел.	Масса, кг: общая	Лист
ПК3-35	К3-35	5	2.48	12.40	33.06	32
	ОС-1	22	0.20	4.40		38
	П2-35	2	2.07	4.14		40
	МН1-35	2	1.45	2.90		36
	МН2-35	2	4.61	9.22		37
ПК3-30	К3-30	5	2.40	12.00	32.06	32
	ОС-1	22	0.20	4.40		38
	П2-30	2	2.01	4.02		40
	МН1-30	2	1.33	2.66		36
	МН2-30	2	4.49	8.98		37
ПК3-25	К3-25	5	2.32	11.60	31.06	32
	ОС-1	22	0.20	4.40		38
	П2-25	2	1.95	3.90		40
	МН1-25	2	1.21	2.42		36
	МН2-25	2	4.37	8.74		37
ПК4-35	К4-35	5	1.26	6.30	26.16	32
	ОС-1	18	0.20	3.60		38
	П2-35	2	2.07	4.14		40
	МН1-35	2	1.45	2.90		36
	МН2-35	2	4.61	9.22		37
ПК4-30	К4-30	5	1.21	6.05	25.31	32
	ОС-1	18	0.20	3.60		38
	П2-30	2	2.01	4.02		40
	МН1-30	2	1.33	2.66		36
	МН2-30	2	4.49	8.98		37
ПК4-25	К4-25	5	1.15	5.75	24.41	32
	ОС-1	18	0.20	3.60		38
	П2-25	2	1.95	3.90		40
	МН1-25	2	1.21	2.42		36
	МН2-25	2	4.37	8.74		37

Рук. группы	Кочин	
Исполнил	Маркин	
Проверил	Шанаурова	
Гнедовский		
Волынский		
Пригожий		
Ванян		
Нач. отдела		
Гл. инженер		
Гл. конструкт.		
Гл. инж. пр.		
Оргово-...ытовых ...аний и ...ристских ...мплексов		
Москва		

ЦЕНИНГ

ТК 1976

Пространственные каркасы ПК3-25; ПК3-30; ПК3-35; ПК4-25; ПК4-30; ПК4-35

Серия ИИ-04-5

Выпуск 24 | Лист 3

14612 9.

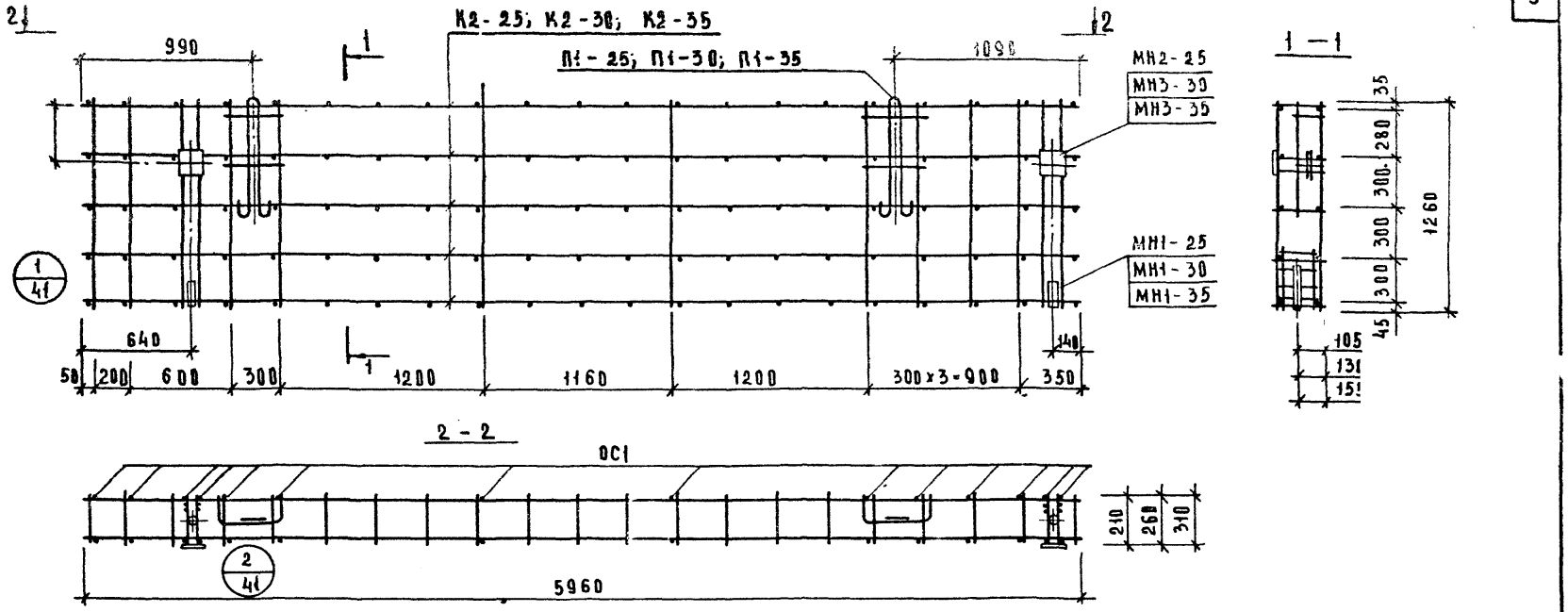

Примечание

Указания по сварке см. пояснительную записку

Спецификация арматурных изделий на пространственные каркасы.

Марка каркаса	Марка арматурн изделия	К-во шт	Масса, кг: Одного издел	Масса, кг: Всех издел	Масса, кг: Общая	Лист
ПК5л-25	К2-25	5	5.16	25.80	50.32	32
	ОС1	24	0.20	4.80		38
	П1-25	2	4.28	8.56		40
	МН1-25	2	1.21	2.42		36
	МН2-25	2	4.37	8.74		37
ПК5л-30	К2-30	5	5.27	26.35	52.83	32
	ОС1	24	0.20	4.80		38
	П1-30	2	4.34	8.68		40
	МН1-30	2	1.33	2.66		36
	МН3-30	2	5.17	10.34		37
ПК5л-35	К2-35	5	5.37	26.85	53,93	32
	ОС1	24	0.20	4.80		38
	П1-35	2	4.40	8.80		40
	МН1-35	2	1.45	2.90		36
	МН3-35	2	5.29	10.58		37

Рук. группы	Гнедовский	Исполнил	Кочин
	Волынский	Проверил	Маркин
			Шанаурова
Нач. отдела	Гл. инженер	Гл. конструкт.	Гл. инж. пр.
Торгово-бытовых зданий и туристских комплексов г. Москва	Цнииэп		

ТК 1976

Пространственные каркасы ПК5л-25; ПК5л-30; ПК5л-35

Серия ИИ-04-5

Выпуск 24 | Лист 4

14612 10

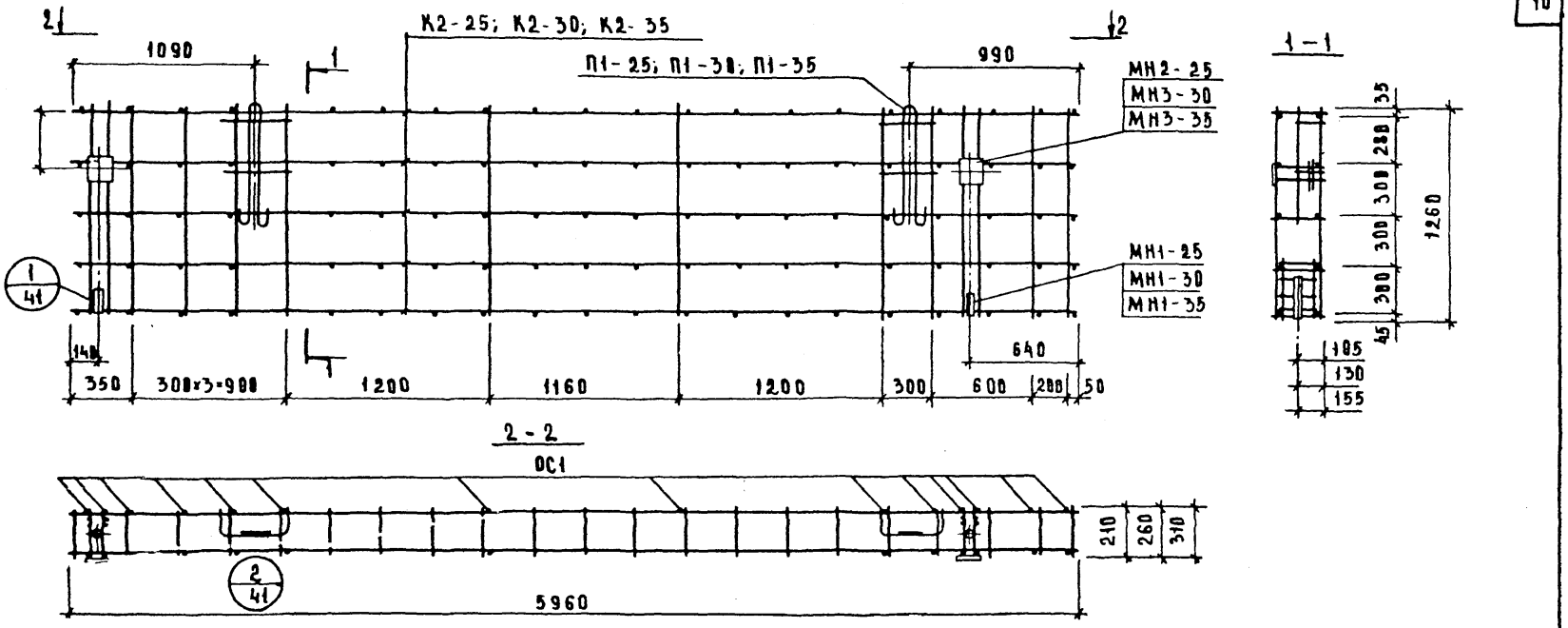

Примечание

Указания по сварке см. пояснительную записку.

Спецификация арматурных изделий на пространственные каркасы

Марка каркаса	Марка арматурн изделия	К-во шт.	Масса, кг: Одного издел.	Масса, кг: Всех издел.	Масса, кг: Общая	Лист
ПК5пр-25	К2-25	5	5.16	25.80	50.32	32
	ОС1	24	0.20	4.80		38
	П1-25	2	4.28	8.56		40
	МН1-25	2	1.21	2.42		36
	МН2-25	2	4.37	8.74		37
ПК5пр-30	К2-30	5	5.27	26.35	52.83	32
	ОС1	24	0.20	4.80		38
	П1-30	2	4.34	8.68		40
	МН1-30	2	1.33	2.66		36
	МН3-30	2	5.17	10.34		37
ПК5пр-35	К2-35	5	5.37	26.85	53.93	32
	ОС1	24	0.20	4.80		38
	П1-35	2	4.40	8.80		40
	МН1-35	2	1.45	2.90		36
	МН3-35	2	5.29	10.58		37

Нач. отдела	Гл. инженер	Гл. конструкт	Гл. инж. пр
Рук. группы	Исполнил	Проверил	Ванян
Кочин	Маркин	Шанхурова	

ЦНИИЭП торгово-бытовых зданий и туристских комплексов г. Москва

ТК 1976

Пространственные каркасы ПК5пр-25; ПК5пр-30; ПК5пр-35

Серия ИИ-04-5 | Выпуск 24 | Лист 5

14612 11

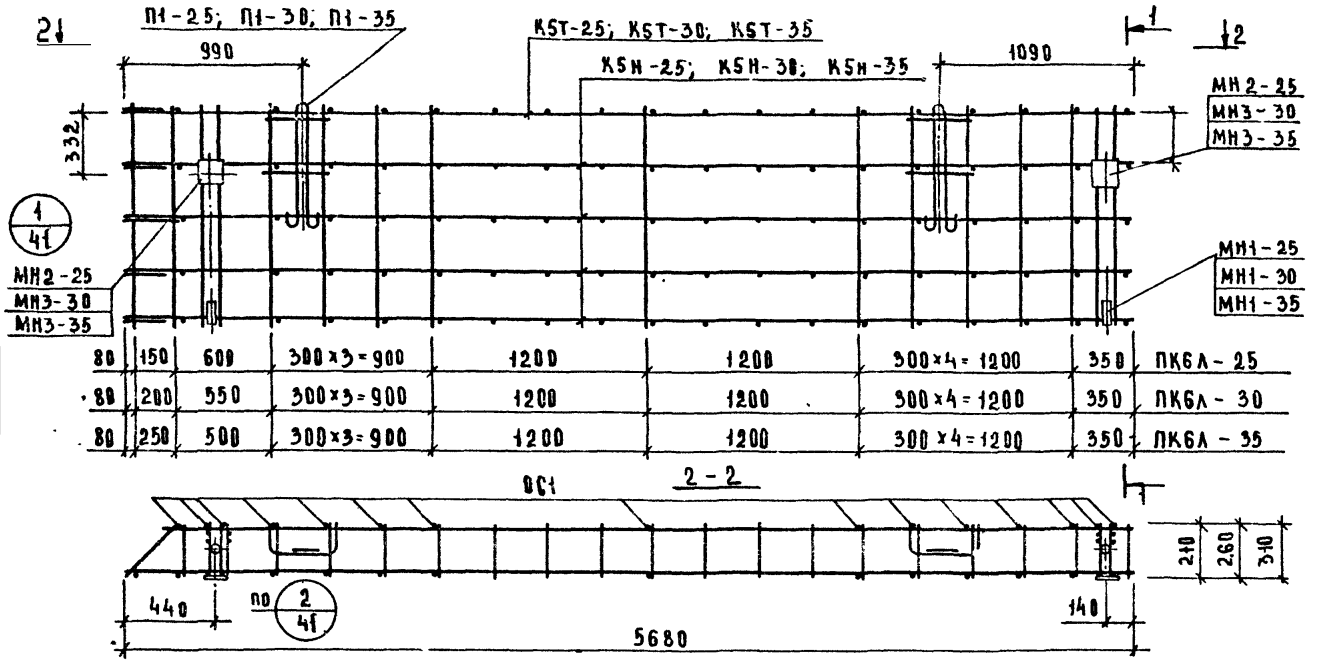

Спецификация арматурных изделий на пространственные каркасы

Марка каркаса	Марка арматурн. изделия	Кол. шт	Масса, кг одного издел.	Масса, кг всех издел.	Масса, кг общая	Лист
ПК6А-25	К5Н-25	4	4.86	19.44	49.42	33
	К5Т-25	1	4.86	4.86		33
	ОС1	27	0.20	5.40		38
	П1-25	2	4.28	8.56		40
	МН1-25	2	1.21	2.42		36
	МН2-25	2	4.37	8.74		37
ПК6А-30	К5Н-30	4	4.94	19.76	51.78	33
	К5Т-30	1	4.94	4.94		33
	ОС1	27	0.20	5.40		38
	П1-30	2	4.34	8.68		40
	МН1-30	2	1.33	2.66		36
	МН3-30	2	5.17	10.34		37
ПК6А-35	К5Н-35	4	5.01	20.04	52.73	33
	К5Т-35	1	5.01	5.01		33
	ОС1	27	0.20	5.40		38
	П1-35	2	4.40	8.80		40
	МН1-35	2	1.45	2.90		36
	МН3-35	2	5.29	10.58		37

Примечание

Указания по сварке см. пояснительную записку.

ЦНИИЭП торгово-бытовых зданий и туристских комплексов г. Москва
Нач. отдела Кочин
Гл. инженер Маркин
Гл. конструкт. Шанурова
Рук. группы Гнедовский
Исполнил Волынский
Проверил Пригожий
Гл. инж. пр. Ванян

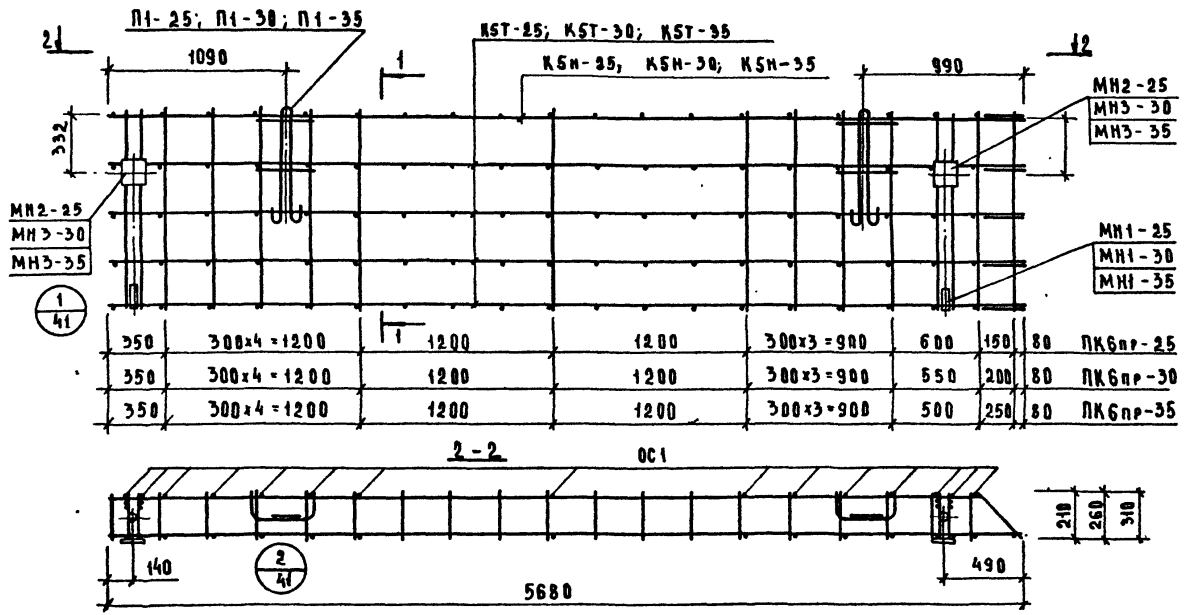

Спецификация арматурных изделий на пространственные каркасы

Марка каркаса	Марка арматурн. изделия	Кол. шт	Масса, кг: одного изд.	Масса, кг: всех изд.	Масса, кг: общая	Лист
ПК6пр-25	К5т-25	4	4.86	19.44	49.42	33
	К5м-25	1	4.86	4.86		33
	ОС1	27	0.20	5.40		38
	П1-25	2	4.28	8.56		40
	МН1-25	2	1.21	2.42		36
	МН2-25	2	4.37	8.74		37
ПК6пр-30	К5т-30	4	4.94	19.76	51.78	33
	К5м-30	1	4.94	4.94		33
	ОС1	27	0.20	5.40		38
	П1-30	2	4.34	8.68		40
	МН1-30	2	1.33	2.66		36
	МН3-30	2	5.49	10.98		37
ПК6пр-35	К5т-35	4	5.01	20.04	52.73	33
	К5м-35	1	5.01	5.01		33
	ОС1	27	0.20	5.40		38
	П1-35	2	4.40	8.80		40
	МН1-35	2	1.45	2.90		36
	МН3-35	2	5.29	10.58		37

Примечание

Указания по сварке см. пояснительную записку

Торговое бытовых зданий и туристских комплексов г. Москва
ЦНИИЭП
НАЧ. ОТДЕЛА КОЧИН
ГА ИНЖЕНЕР МАРКИН
ГА КОНСТРУКТ ШАНАУРОВА
ГА ИНЖ. ПР.
РУК. ГРУППЫ ГНЕДОВСКИЙ ИСПОЛНИЛА ВОЛЫНСКИЙ ПРОВЕРИЛ ПРИЛЕЖНИЙ

ТК 1976

Пространственные каркасы ПК6пр-25, ПК6пр-30, ПК6пр-35

Серия ИИ-04-5
Выпуск 24 Лист 7

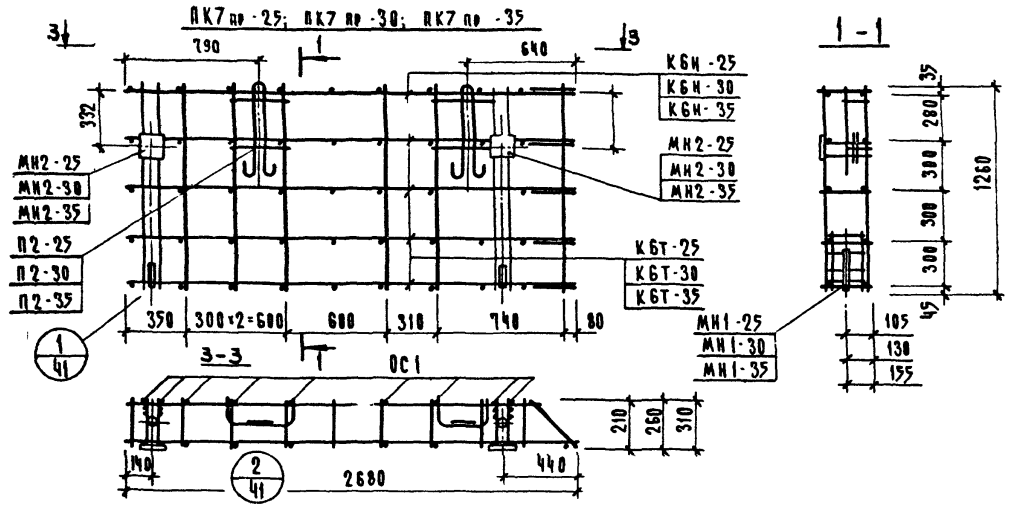

Спецификация арматурных изделий на пространственные каркасы

13

Марка каркаса	Марка арматурных изделий	К-во шт	Масса, кг одного изделия	Масса, кг всех изделий	Масса, кг общая	Лист
ПК7пр-25	КБТ-25	4	1.02	4.08	23.16	33
	КБН-25	1	1.02	1.02		33
	ОС1	15	0.20	3.00		38
	П2-25	2	1.95	3.90		40
	МН1-25	2	1.21	2.42		36
	МН2-25	2	4.37	8.74		37
ПК7пр-30	КБТ-30	4	1.06	4.24	23.96	33
	КБН-30	1	1.06	1.06		33
	ОС1	15	0.20	3.00		38
	П2-30	2	2.01	4.02		40
	МН1-30	2	1.33	2.66		36
	МН2-30	2	4.49	8.98		37
ПК7пр-35	КБТ-35	4	1.10	4.40	24.76	33
	КБН-35	1	1.10	1.10		33
	ОС1	15	0.20	3.00		38
	П2-35	2	2.07	4.14		40
	МН1-35	2	1.45	2.90		36
	МН2-35	2	4.61	9.22		37
ПК7А-25	КБН-25	4	1.02	4.08	23.16	33
	КБТ-25	1	1.02	1.02		33
	ОС1	15	0.20	3.00		38
	П2-25	2	1.95	3.90		40
	МН1-25	2	1.21	2.42		36
	МН2-25	2	4.37	8.74		37
ПК7А-30	КБН-30	4	1.06	4.24	23.96	33
	КБТ-30	1	1.06	1.06		33
	ОС1	15	0.20	3.0		38
	П2-30	2	2.01	4.02		40
	МН1-30	2	1.33	2.66		36
	МН2-30	2	4.49	8.98		37
ПК7А-35	КБН-35	4	1.10	4.40	24.76	33
	КБТ-35	1	1.10	1.10		33
	ОС1	15	0.20	3.0		38
	П2-35	2	2.07	4.14		40
	МН1-35	2	1.49	2.98		36
	МН2-35	2	4.61	9.22		37

Рук. группы Коган
Исполнил Макин
Проверил Шапурова
Гл. инженер Пигожий
Гл. конструктор Ванян
Нач. отдела Гнездовский
Гл. инж. пр. Волынский

ЦНИИЭП торгово-бытовых зданий и туристских комплексов г. Москва

Т.К 1976

Пространственные каркасы ПК7А-25; ПК7А-30; ПК7А-35; ПК7пр-25; ПК7пр-30; ПК7пр-35

Серия ИИ-04-5
Выпуск 24 | Лист 6

146.12 14

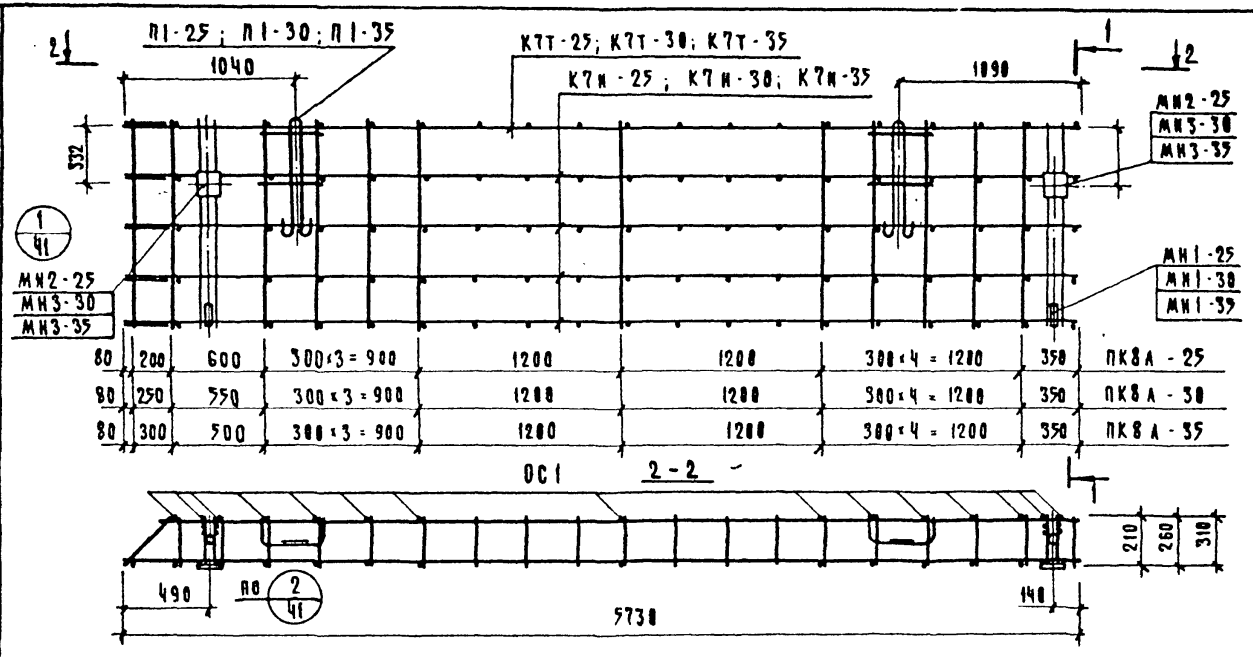

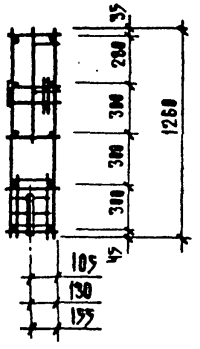

Спецификация арматурных изделий на пространственные каркасы

Марка каркаса	Марка арматурн. изделия	К-во шт.	Масса, кг одного изд.	Масса, кг всех изд.	Масса, кг общая	Лист
ПК8А-25	К7Н-25	4	4.89	19.56	49.57	34
	К7Т-25	1	4.89	4.89		34
	ОС1	27	0.20	5.40		38
	П1-25	2	4.28	8.56		40
	МН1-25	2	1.21	2.42		36
	МН2-25	2	4.37	8.74		37
ПК8А-30	К7Н-30	4	4.98	19.92	51.98	34
	К7Т-30	1	4.98	4.98		34
	ОС1	27	0.20	5.40		38
	П1-30	2	4.34	8.68		40
	МН1-30	2	1.33	2.66		36
	МН3-30	2	5.17	10.34		37
ПК8А-35	К7Н-35	4	5.05	20.20	52.93	34
	К7Т-35	1	5.05	5.05		34
	ОС1	27	0.20	5.40		38
	П1-35	2	4.40	8.80		40
	МН1-35	2	1.45	2.90		36
	МН3-35	2	5.29	10.58		37

Примечание

Указания по сварке см. пояснительную записку

Нач. отдела Васильева
Гл. инж. пр. Манзурова
Гл. констр. Исполнил Проверил
Гл. инж. пр. Гнедовский Волкинский
Укс. гр. инж. Пригожий Банин Котин

Торговый бытовой заказник строительных комплексов г. Москва

ЦНИИЭП

Т.К 1976

Пространственные каркасы ПК8А-25; ПК8А-30; ПК8А-35

Серия ИИ-04-9
Выпуск 24 Лист 9

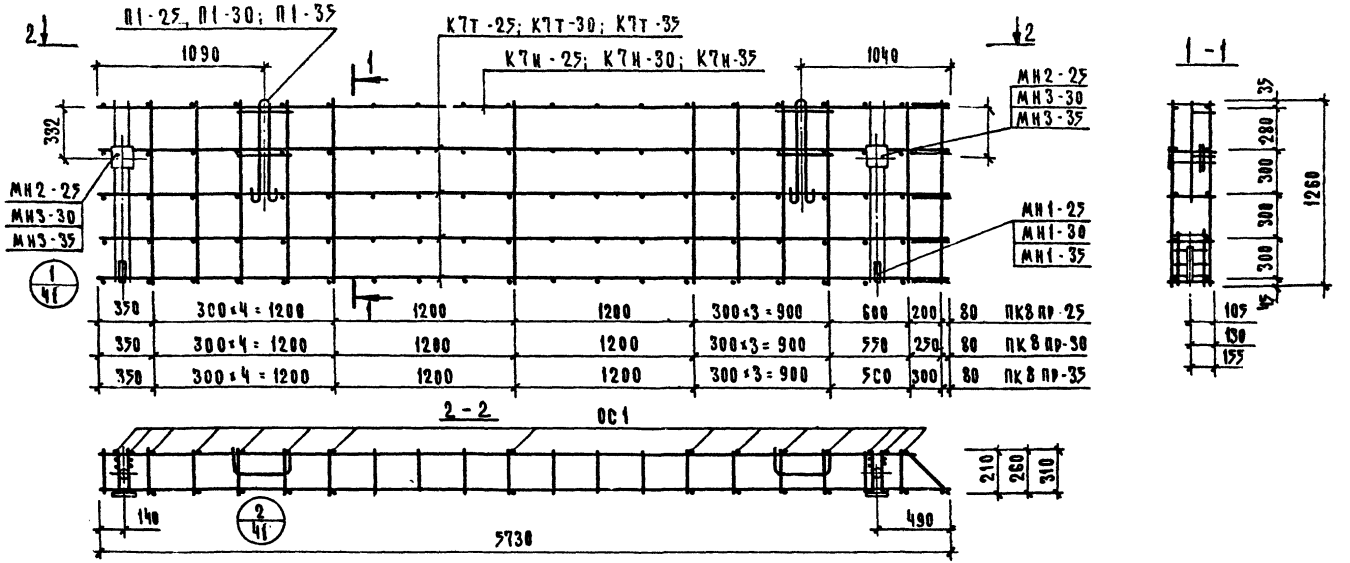

Спецификация арматурных изделий на пространственные каркасы

Марка каркаса	Марка арматур. изделия	К-во шт.	Масса, кг: одного изд.	Масса, кг: всех изд.	Масса, кг: общая	Лист
ПК8 пр-25	К7т-25	4	4.89	19.56	49.57	34
	К7н-25	1	4.89	4.89		34
	ОС1	27	0.20	5.40		38
	П1-25	2	4.28	8.56		40
	МН1-25	2	1.21	2.42		36
	МН2-25	2	4.37	8.74		37
ПК8 пр-30	К7т-30	4	4.98	19.92	51.98	34
	К7н-30	1	4.98	4.98		34
	ОС1	27	0.20	5.40		38
	П1-30	2	4.34	8.68		40
	МН1-30	2	1.33	2.66		36
	МН3-30	2	5.17	10.34		37
ПК8 пр-35	К7т-35	4	5.05	20.20	52.93	34
	К7н-35	1	5.05	5.05		34
	ОС1	27	0.20	5.40		38
	П1-35	2	4.40	8.80		40
	МН1-35	2	1.45	2.90		36
	МН3-35	2	5.29	10.58		37

Примечание

Указания по сварке см. пояснительную записку

ТК 1976

Пространственные каркасы ПК8 пр 25, ПК8 пр 30, ПК8 пр 35

Серия ИИ 04.5
Выпуск 24 | Лист 10

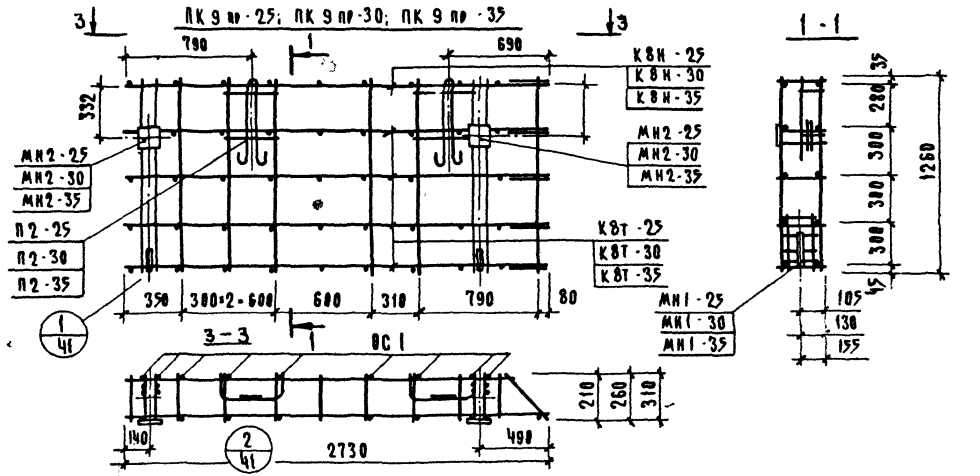

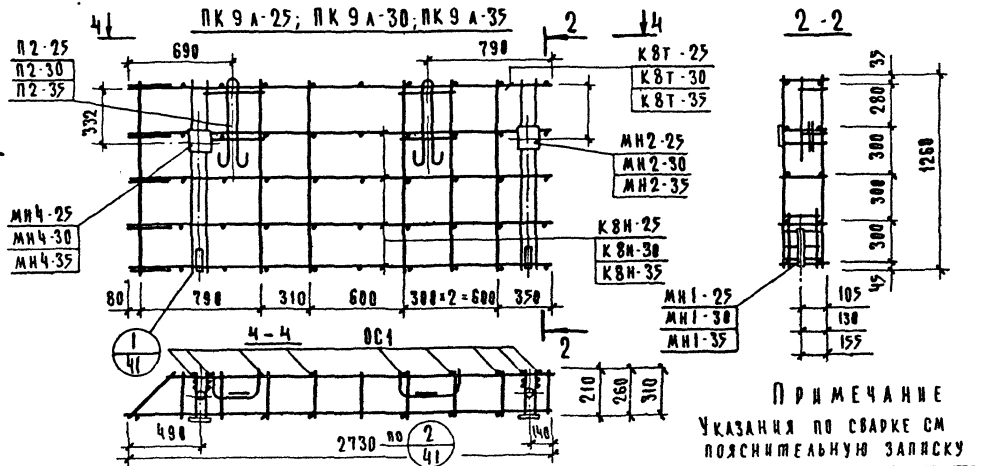

Примечание

Указания по сварке см пояснительную записку

Спецификация арматурных изделий на пространственные каркасы

16

Марка каркаса	Марка арматурн. изделия	К-во шт.	Масса, кг одного изд.	Масса, кг всех изд.	Масса, кг общая	Лист
ПК9 пр-25	КВТ-25	4	1.03	4.12	23.21	34
	КВН-25	1	1.03	1.03		34
	ВС I	15	0.20	3.00		38
	П2-25	2	1.95	3.90		40
	МН1-25	2	1.21	2.42		36
	МН2-25	2	4.37	8.74		37
ПК9 пр-30	КВТ-30	4	1.08	4.32	24.06	34
	КВН-30	1	1.08	1.08		34
	ВС I	15	0.20	3.00		38
	П2-30	2	2.01	4.02		40
	МН1-30	2	1.33	2.66		36
	МН2-30	2	4.49	8.98		37
ПК9 пр-35	КВТ-35	4	1.12	4.48	24.86	34
	КВН-35	1	1.12	1.12		34
	ВС I	15	0.20	3.00		38
	П2-35	2	2.07	4.14		40
	МН1-35	2	1.45	2.90		36
	МН2-35	1	4.61	9.22		37
ПК9А-25	КВН-25	4	1.03	4.12	23.21	34
	КВТ-25	1	1.03	1.03		34
	ВС I	15	0.20	3.00		38
	П2-25	2	1.95	3.90		40
	МН1-25	2	1.21	2.42		36
	МН2-25	1	4.37	8.74		37
ПК9А-30	КВН-30	4	1.08	4.32	24.06	34
	КВТ-30	1	1.08	1.08		34
	ВС I	15	0.20	3.0		38
	П2-30	2	2.01	4.02		40
	МН1-30	2	1.33	2.66		36
	МН2-30	1	4.49	8.98		37
ПК9А-35	КВН-35	4	1.12	4.48	24.86	34
	КВТ-35	1	1.12	1.12		34
	ВС I	15	0.20	3.0		38
	П2-35	2	2.07	4.14		40
	МН1-35	2	1.45	2.90		36
	МН2-35	1	4.61	9.22		37

Типовой блочный заглубленный торгово-конференц-комплекс в г. Москва

ГИП Гинзбург, ГА нач. отд. Васильева, ГА нач. отд. Шакурова, ГА конс. Исполина, ГА инж. пр. Пробирна, Рук. гр. инж. Ванян, Кочин

Т.К 1976

Пространственные каркасы ПК9А-25; ПК9А-30; ПК9А-35; ПК9пр-25; ПК9пр-30; ПК9пр-35

Серия ИИ-04-5, выпуск 24, лист 11

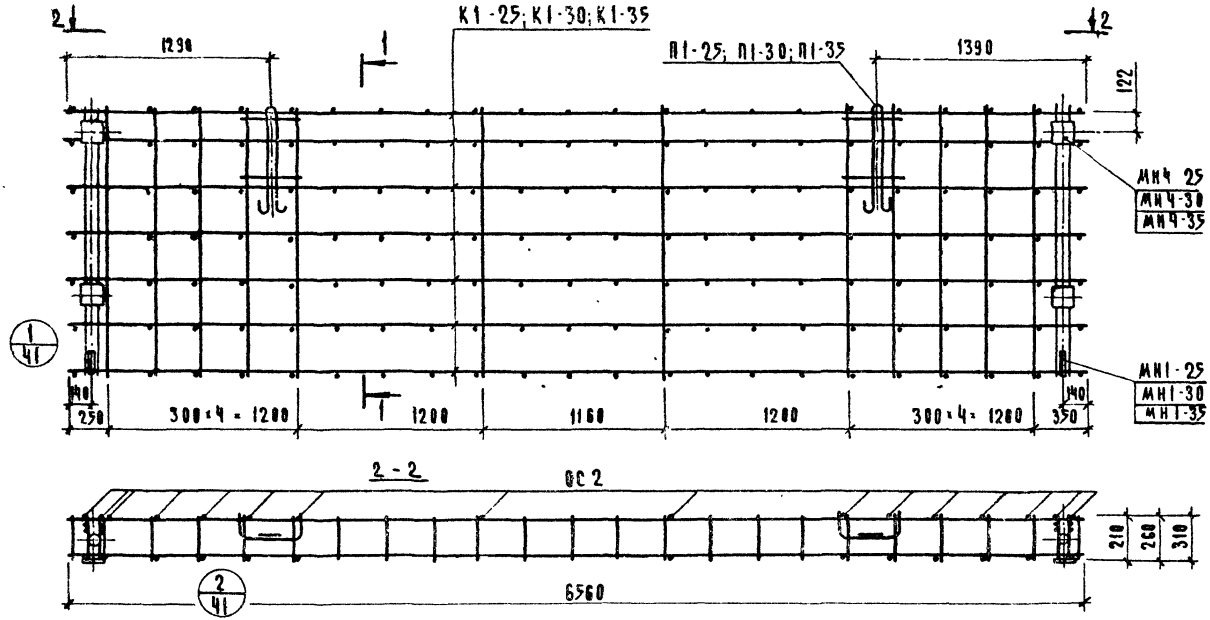

Спецификация арматурных изделий на пространственные каркасы

Марка каркаса	Марка арматурн. изделия	К-во шт	Масса, кг: одного изд.	Масса, кг: всех изд.	Масса, кг: общая	Лист
ПК 10-25	К1-25	7	8.58	60.06	94.20	32
	ОС2	28	0.27	7.56		38
	П1-25	2	4.28	8.56		40
	МН1-25	2	1.21	2.42		36
	МН4-25	2	7.80	15.60		39
ПК 10-30	К1-30	7	8.70	60.90	95.88	32
	ОС2	28	0.27	7.56		38
	П1-30	2	4.34	8.68		40
	МН1-30	2	1.33	2.66		36
	МН4-30	2	8.04	16.08		39
ПК 10-35	К1-35	7	8.81	61.67	97.49	32
	ОС2	28	0.27	7.56		38
	П1-35	2	4.40	8.80		40
	МН1-35	2	1.45	2.90		36
	МН4-35	2	8.28	16.56		39

Примечание

Указания по сварке см пояснительную записку

Т.К 1976

Пространственные каркасы ПК 10-25; ПК 10-30; ПК 10-35

Серия ИИ-04-5
Выпуск 24 Лист 12

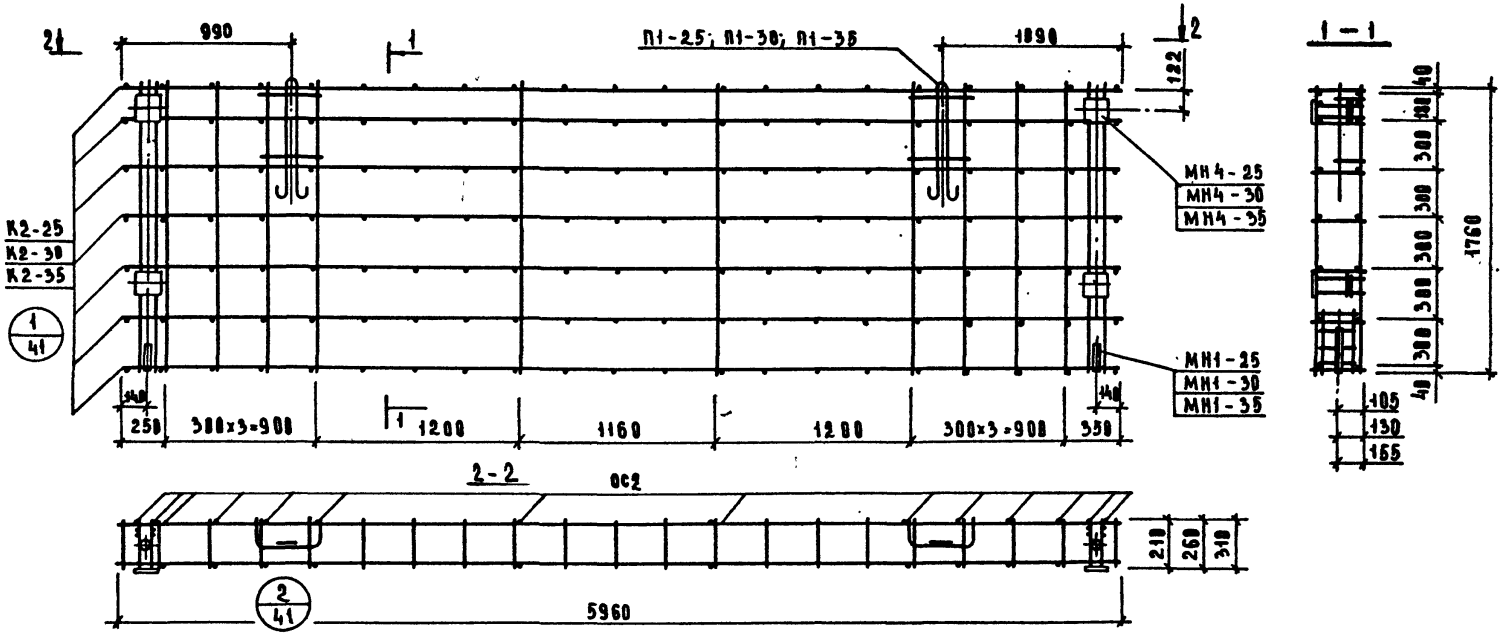

Спецификация арматурных изделий на пространственные каркасы

Марка каркаса	Марка арматурн. изделия	К-во шт.	Масса, кг: Одного издел.	Масса, кг: Всех издел.	Масса, кг: Общая	Лист
ПК11-25	К2-25	7	5.16	36,12	69.18	32
	ОС2	24	0.27	6.48		38
	П1-25	2	4.28	8.56		40
	МН1-25	2	1.21	2.42		36
	МН4-25	2	7.80	15.60		39
ПК11-30	К2-30	7	5.27	36.89	70.79	32
	ОС2	24	0.27	6.48		38
	П1-30	2	4.34	8.68		40
	МН1-30	2	1.33	2.66		36
	МН4-30	2	8.04	16.08		39
ПК11-35	К2-35	7	5.37	37.59	72,33	32
	ОС2	24	0.27	6.48		38
	П1-35	2	4.40	8.80		40
	МН1-35	2	1.45	2.90		36
	МН4-35	2	8.28	16.56		39

Примечание

Указания по сварке см. пояснительную записку.

Гнедовский	Рук гр инж.		Кочин
Волынский	Исполнил		Маркин
Прирожий	Проверил		Шанаурова
Ванян			
Нач ОСК			
Гл. инженер			
Гл. конструктор			
Гл. инж пр			

Торгово-бытовых зданий и туристских комплексов г. Москва

ЦНИИЭП

ТК 1976	Пространственные каркасы. ПК11-25, ПК11-30; ПК11-35	Серия ЦИ-04-5	
		Выпуск 24	Лист 13

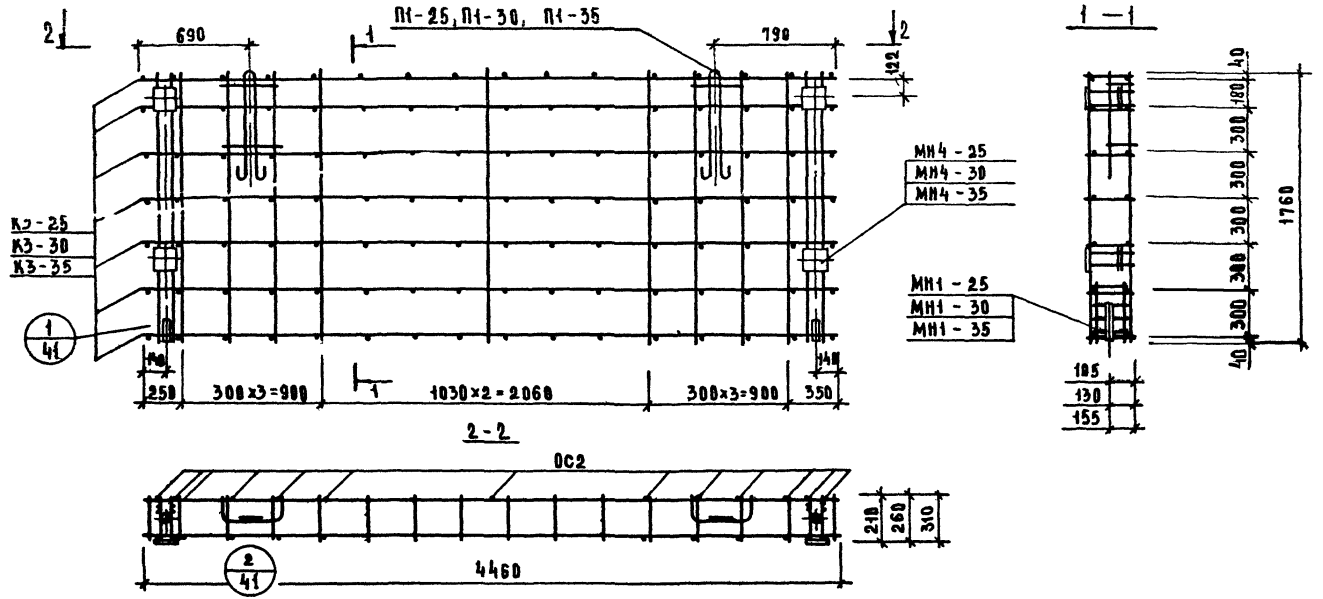

Спецификация арматурных изделий на пространственные каркасы

Марка каркаса	Марка арматурн изделия	Кол. шт.	Масса, кг: одного издел.	Масса, кг: всех издел.	Масса, кг: общая	Лист
ПК12-25	К3-25	7	2.32	16.24	48.76	32
	ОС2	22	0.27	5.94		38
	П1-25	2	4.28	8.56		40
	МН1-25	2	1.21	2.42		36
	МН4-25	2	7.80	15.60		39
ПК12-30	К3-30	7	2.40	16.80	50.16	32
	ОС2	22	0.27	5.94		38
	П1-30	2	4.34	8.68		40
	МН1-30	2	1.33	2.66		36
	МН4-30	2	8.04	16.08		39
ПК12-35	К3-35	7	2.48	17.36	51.56	32
	ОС2	22	0.27	5.94		38
	П1-35	2	4.40	8.80		40
	МН1-35	2	1.45	2.90		36
	МН4-35	2	8.28	16.56		39

Примечание

Указания по сварке см. пояснительную записку

Гнедовский	Волынский	Пригожий
Рук. гр. инж.	Исполнил	Проверил
Кочин	Маркин	Шанаурова
Нач. ОСК	Гл. инженер	Гл. конструктор
Торгово-бытовых зданий и туристских комплексов г. Москва	Гл. инж. пр.	

ЦЕПИНИЛ

ТК 1976

Пространственные каркасы ПК12-25; ПК12-30; ПК12-35

Серия ИИ-04-5

Выпуск 24 | Лист 1

14612 20

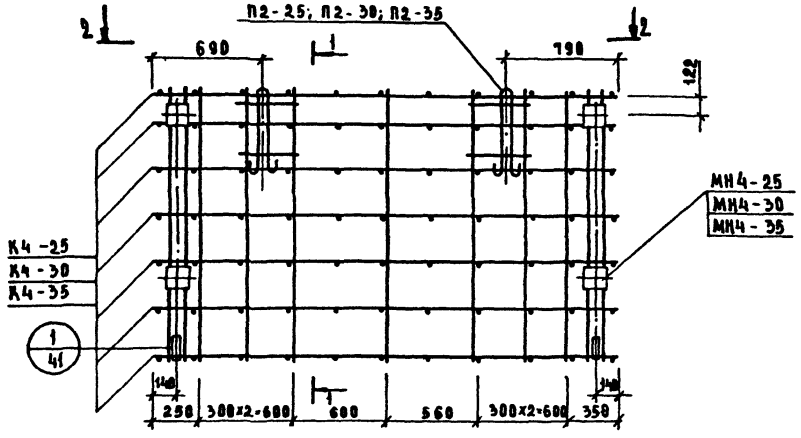

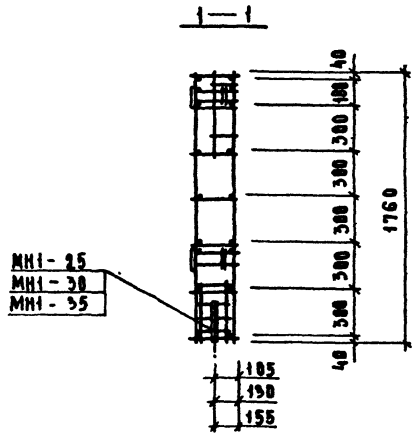

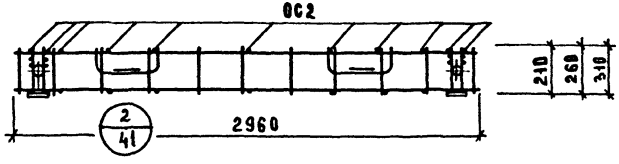

Спецификация арматурных изделий на пространственные каркасы

Марка каркаса	Марка арматурн. изделия	Кол. шт	Масса, кг: одного издел.	Масса, кг: всех издел.	Масса, кг: общая	Лист
ПК13-25	К4-25	7	1.15	8.05	34.83	32
	ОС2	18	0.27	4.86		38
	П2-25	2	1.95	3.90		40
	МН1-25	2	1.21	2.42		36
	МН4-25	2	7.80	15.60		39
ПК13-30	К4-30	7	1.21	8.47	36.09	32
	ОС2	18	0.27	4.86		38
	П2-30	2	2.01	4.02		40
	МН1-30	2	1.33	2.66		36
	МН4-30	2	8.04	16.08		39
ПК13-35	К4-35	7	1.26	8.82	37.28	32
	ОС2	18	0.27	4.86		38
	П2-35	2	2.07	4.14		40
	МН1-35	2	1.45	2.90		36
	МН4-35	2	8.28	16.56		39

Примечание

Указания по сварке см. пояснительную записку

Рук. гр. инж.	Гнедовский	Нач. оск	Кочин
Исполнил	Волынский	Инженер	Маркин
Проверил	Пригожин	Конструктор	Шанаурова
	Ванян	Гл. инж. пр.	

Торгово-бытовых зданий и туристских комплексов г. Москва

ЦЕПИНО

ТК 1976	Пространственные каркасы ПК13-25, ПК13-30; ПК13-35	Серия ИИ-04-5	
		Выпуск 24	Лист 15

14612 21

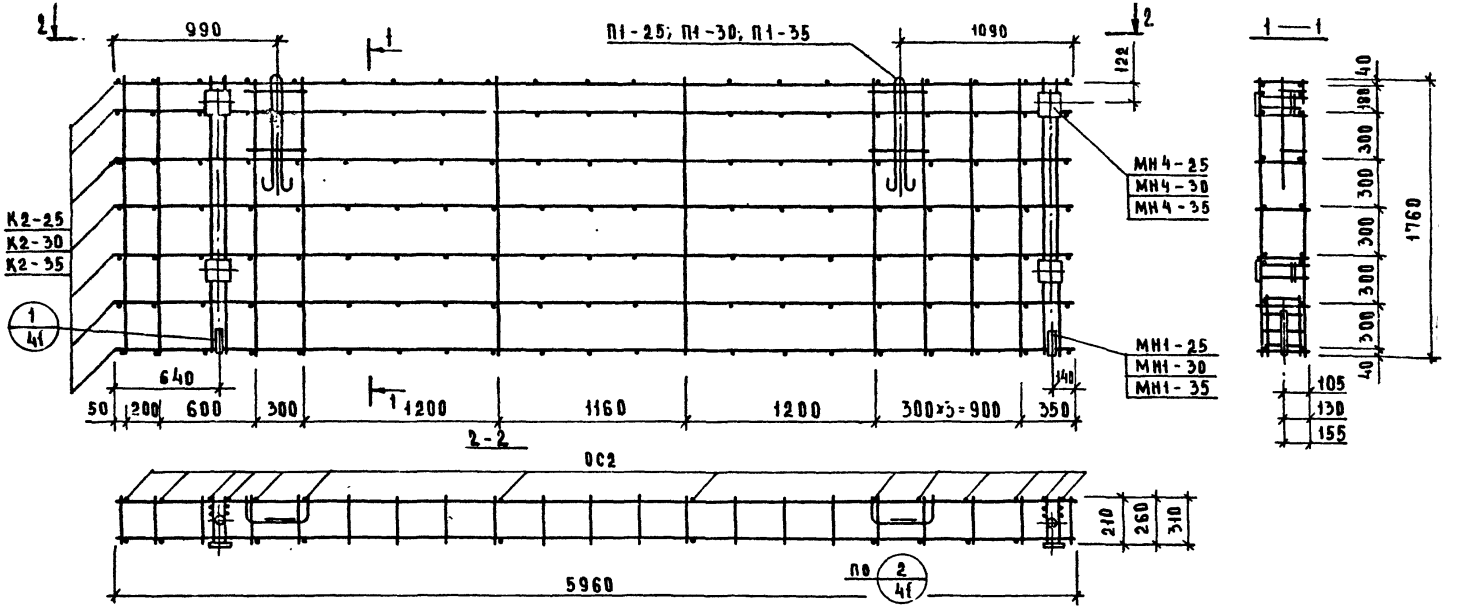

Спецификация арматурных изделий на пространственные каркасы

Марка каркаса	Марка арматурн. изделия	Кол. шт	Масса, кг одного изд.	Масса, кг всех изд.	Общая масса	Лист
ПК14А-25	К2-25	7	5.16	36.12	69.18	32
	ОС2	24	0.27	6.48		38
	П1-25	2	4.28	8.56		40
	МН1-25	2	1.21	2.42		36
	МН4-25	2	7.80	15.60		39
ПК14А-30	К2-30	7	5.27	36.89	70.79	32
	ОС2	24	0.27	6.48		38
	П1-30	2	4.34	8.68		40
	МН1-30	2	1.33	2.66		36
	МН4-30	2	8.04	16.08		39
ПК14А-35	К2-35	7	5.37	37.59	72.33	32
	ОС2	24	0.27	6.48		38
	П1-35	2	4.40	8.80		40
	МН1-35	2	1.45	2.90		36
	МН4-35	2	8.28	16.56		39

Примечание

Указания по сварке см. пояснительную записку

Рук. гр. инж.	Кочин	
Нач. отд.	Гнедовский	
Главный инженер	Большинский	
Главный конструктор	Пригожий	
Гл. инж. пр.	Данян	
Исполнил	Маркин	
Проверил	Шанаурова	

Торгово-бытовых зданий и туристских комплексов г. Москва

ЦНИИЭП

ТК 1976

Пространственные каркасы ПК14А-25, ПК14А-30, ПК14А-35

Серия ИИ-04-5
Выпуск 24
Лист 16

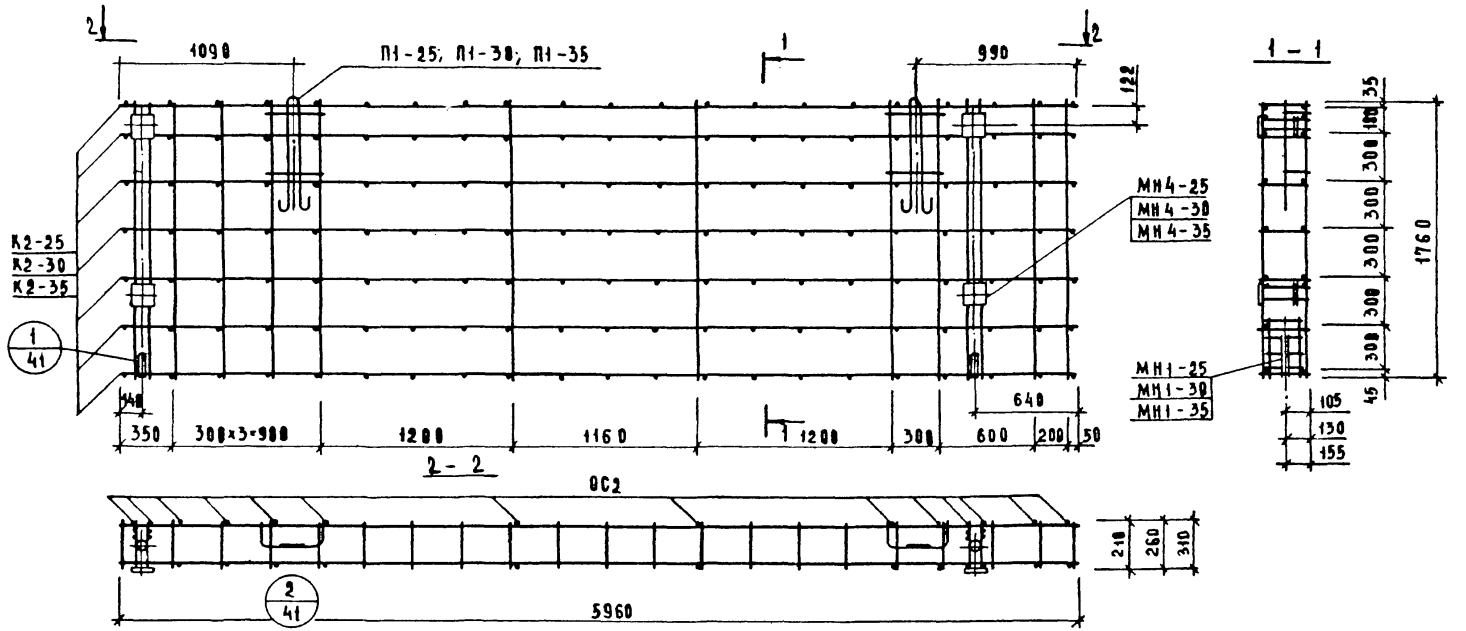

Спецификация арматурных изделий на пространственные каркасы

Марка каркаса	Марка арматурн изделия	Кол шт	Масса, кг. Одного издел.	Масса, кг. Всех издел.	Масса, кг. Общая	Лист
ПК14пр-25	К2-25	7	5.16	36.12	69.18	32
	ОС2	24	0.27	6.48		38
	П1-25	2	4.28	8.56		40
	МН1-25	2	1.21	2.42		36
	МН4-25	2	7.80	15.60		39
ПК14пр-30	К2-30	7	5.27	36.89	70.79	32
	ОС2	24	0.27	6.48		38
	П1-30	2	4.34	8.68		40
	МН1-30	2	1.33	2.66		36
	МН4-30	2	8.04	16.08		39
ПК14пр-35	К2-35	7	5.37	37.50	72,33	32
	ОС2	24	0.27	6.48		38
	П1-35	2	4.40	8.80		40
	МН1-35	2	1.45	2.90		36
	МН4-35	2	8.28	16.56		39

Примечание

Указания по сварке см. пояснительную записку

Кочин	Маркин	Шанаурова	
Рук. гр. инж	Исполнил	Проверил	
Гнедовский	Волынский	Пригожий	Ваняи
Нач. оск	Гл. инженер	Гл. конструктор	Гл. инж. пр.

Торгово-бытовых зданий и туристских комплексов г. Москва

ЦЕНТИНГ

ТК	Пространственные каркасы ПК14пр-25; ПК14пр-30; ПК14пр-35	Серия ИИ-04-5	
1976		Выпуск 24	Лист 17

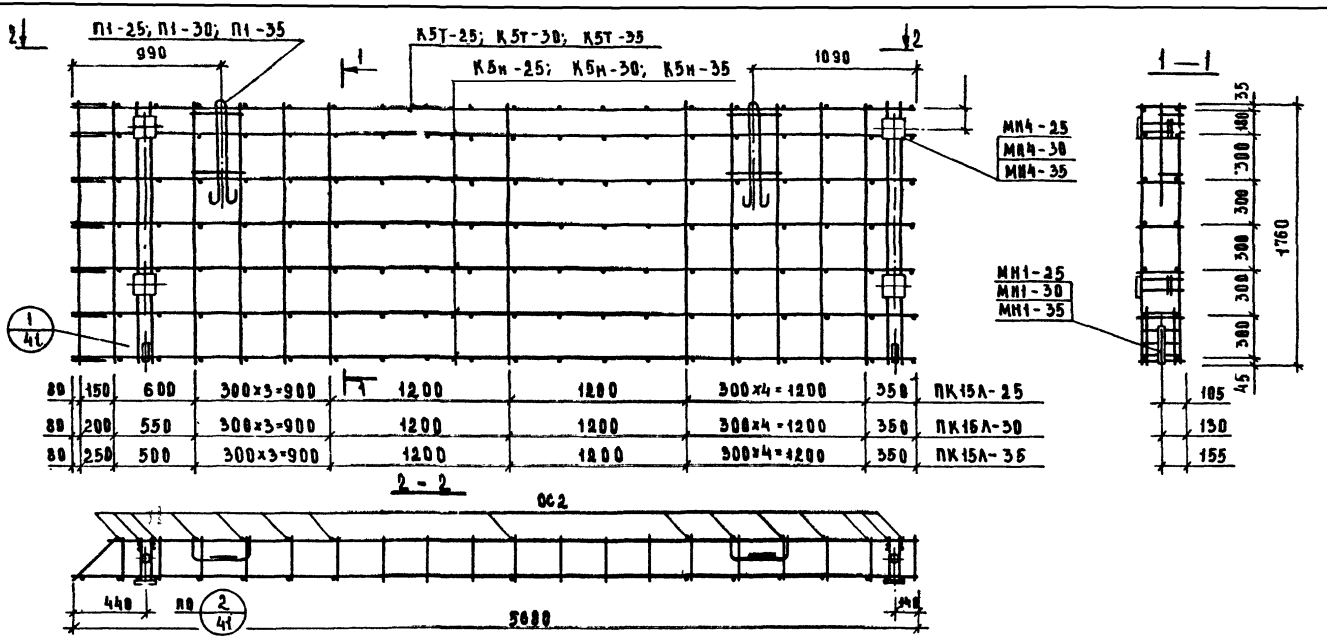

Спецификация арматурных изделий на пространственные каркасы

Марка каркаса	Марка арматурн изделия	К-во шт.	Масса, кг: одного издел.	Масса, кг: всех издел	Масса, кг: общая	Лист
ПК15Л-25	К5н-25	6	4.86	29.16	67.89	33
	К5Т-25	1	4.86	4.86		33
	ОС2	27	0.27	7.29		38
	П1-25	2	4.28	8.56		40
	МН1-25	2	1.21	2.42		36
	МН4-25	2	7.80	15.60		39
ПК15Л-30	К5н-30	6	4.94	29.64	69.29	33
	К5Т-30	1	4.94	4.94		33
	ОС2	27	0.27	7.29		38
	П1-30	2	4.34	8.68		40
	МН1-30	2	1.33	2.66		36
	МН4-30	2	8.04	16.08		39
ПК15Л-35	К5н-35	6	5.01	30.06	70.62	33
	К5Т-35	1	5.01	5.01		33
	ОС2	27	0.27	7.29		38
	П1-35	2	4.40	8.80		40
	МН1-35	2	1.45	2.90		36
	МН4-35	2	8.28	16.56		39

Примечание

Указания по сварке см. пояснительную записку.

Рук. гр. инж.	Гнедовский	Нач. ОСК	Торгово-бытовых зданий и туристских комплексов г. Москва
Исполнил	Волынский	Инженер	
Проверил	Пригожий	Конструктор	
	Банян	Гл. инж. пр.	
Кочин	Маркин	Шанаурова	

ЦНИИЭП

ТК 1976

Пространственные каркасы ПК15Л-25; ПК15Л-30; ПК15Л-35

Серия ИИ-04-5

Выпуск 24 | Лист 18

146.12 24

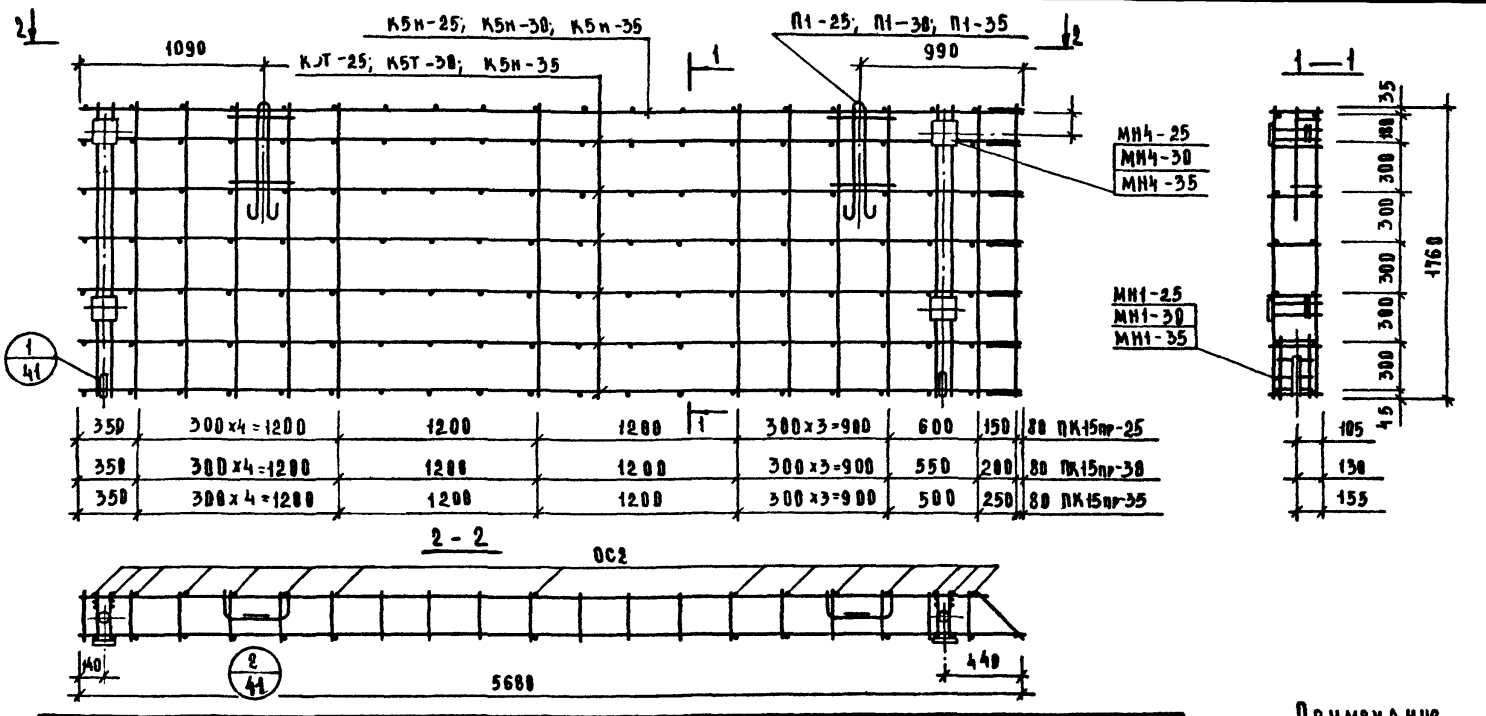

Спецификация арматурных изделий на пространственные каркасы

Марка каркаса	Марка арматурного изделия	Кол. шт	Масса, кг: одного изд.	Масса, кг: всех изд.	Общая масса	Лист
ПК 15 пр-25	К5т-25	6	4.86	29.16	67.89	33
	К5н-25	1	4.86	4.86		33
	ОС2	27	0.27	7.29		38
	П1-25	2	4.28	8.56		40
	МН1-25	2	1.21	2.42		36
	МН4-25	2	7.80	15.60		39
ПК 15 пр-30	К5т-30	6	4.94	29.64	69.29	33
	К5н-30	1	4.94	4.94		33
	ОС2	27	0.27	7.29		38
	П1-30	2	4.34	8.68		40
	МН1-30	2	1.33	2.66		36
	МН4-30	2	8.04	16.08		39
ПК 15пр-35	К5т-35	6	5.81	34.86	78.62	33
	К5н-35	1	5.81	5.81		33
	ОС2	27	0.27	7.29		38
	П1-35	2	4.40	8.80		40
	МН1-35	2	1.45	2.90		36
	МН4-35	2	8.28	16.56		39

Примечание

Указания по сварке см. пояснительную записку.

ГИП Гнедовский
Нач. отд. Волынский
Гл. инж. проекта Пригожин
Гл. конструктор Ванян
Нач. сект. Гл. инженер
Гл. инж. пр
Рук. гр. инж. исполнил Шапаурова
Проверил Маркин
ГПИ и НИИ торгово-бытовых зданий и туристских комплексов г. Москва

ТК 1976

Пространственные каркасы ПК15пр-25, ПК15пр-30, ПК15пр-35

Серия ИИ-04-5
Выпуск 24 | Лист 19

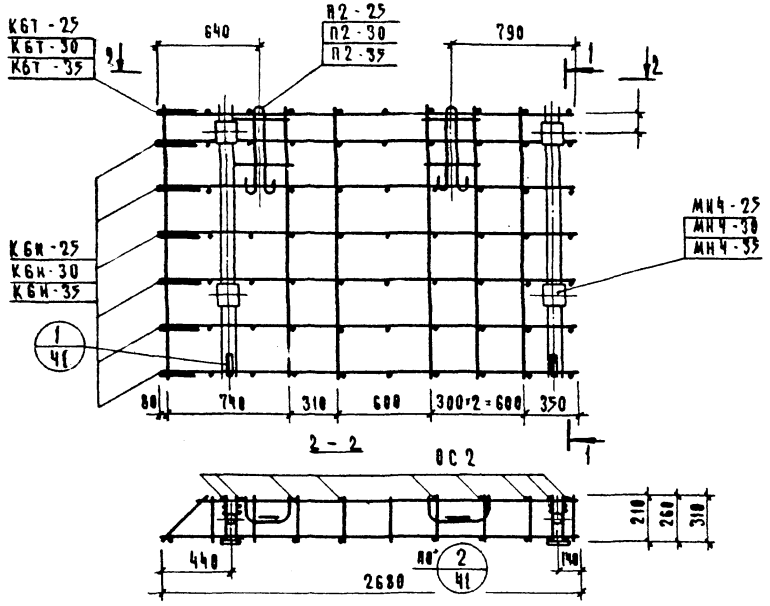

Спецификация арматурных изделий на пространственные каркасы

Марка каркаса	Марка арматурного изделия	К-во шт.	Масса, кг: одного изд.	Масса, кг: всех изд.	Масса, кг: общая	Лист
ПК16А-25	К6Н-25	6	1.02	6.12	33.11	33
	К6Т-25	1	1.02	1.02		33
	ОС2	15	0.27	4.05		38
	П2-25	2	1.95	3.90		40
	МН1-25	2	1.21	2.42		36
	МН4-25	2	7.80	15.60		39
ПК16А-30	К6Н-30	6	1.06	6.36	34.23	33
	К6Т-30	1	1.06	1.06		33
	ОС2	15	0.27	4.05		38
	П2-30	2	2.01	4.02		40
	МН1-30	2	1.33	2.66		36
	МН4-30	2	8.04	16.08		39
ПК16А-35	К6Н-35	6	1.10	6.60	35.35	33
	К6Т-35	1	1.10	1.10		33
	ОС2	15	0.27	4.05		38
	П2-35	2	2.07	4.14		40
	МН1-35	2	1.43	2.98		36
	МН4-35	2	8.28	16.56		39

Примечание

Указания по сварке см. пояснительную записку

Гл. инж. ПО Гл. инженер Гл. конструктор Гл. инж. ПО

Изм. Вск

Разраб. Гладкий Проверил Ломоносов Н. контр. Гладкий

Рук. гр. инж. Исполнил Проверил

Казин Маркин Макаренко

ЦНИИЭП торгово-бытовых и зрелищных комплексов г. Москва

Т.К. 1976

Пространственные каркасы ПК16А-25; ПК16А-30; ПК16А-35

Серия ИИ-04-5 Выпуск 24 Лист 2

14672 26

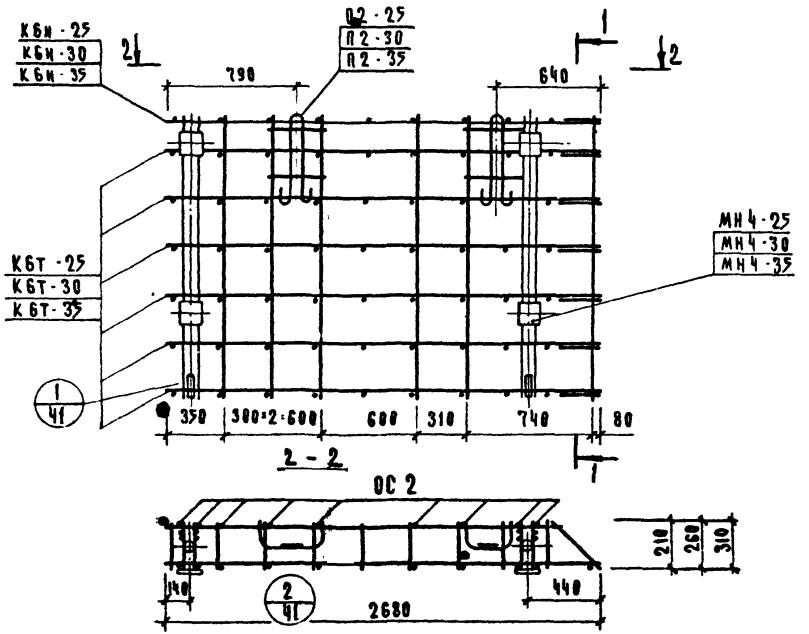

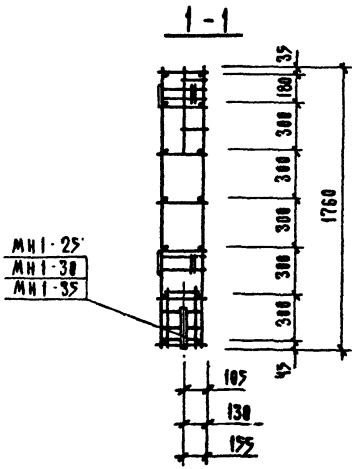

Примечание:
Указания по сварке см. пояснительную записку

Спецификация арматурных изделий на пространственные каркасы

Марка каркаса	Марка арматурн. изделия	К-во шт	Масса, кг одного изд.	Масса, кг всех изд.	Масса, кг общая	Лист
ПК 16 пр-25	КБТ-25	6	1.02	6.12	33.11	33
	КБн-25	1	1.02	1.02		33
	ОС2	15	0.27	4.05		38
	П2-25	2	1.95	3.90		40
	МН1-25	2	1.21	2.42		36
	МН4-25	2	7.80	15.60		39
ПК 16 пр-30	КБТ-30	6	1.06	6.36	34.23	33
	КБн-30	1	1.06	1.06		33
	ОС2	15	0.27	4.05		38
	П2-30	2	2.01	4.02		40
	МН1-30	2	1.33	2.66		36
	МН4-30	2	8.04	16.08		39
ПК 16 пр-35	КБТ-35	6	1.10	6.60	35.35	33
	КБн-35	1	1.10	1.10		33
	ОС2	15	0.27	4.05		38
	П2-35	2	2.07	4.14		40
	МН1-35	2	1.45	2.90		36
	МН4-35	2	8.28	16.56		39

Пространственные каркасы ПК 16 пр-25, ПК 16 пр-30; ПК 16 пр-35

Т.К 1976

Серия ИИ-04-5
Выпуск 24 | Лист 21

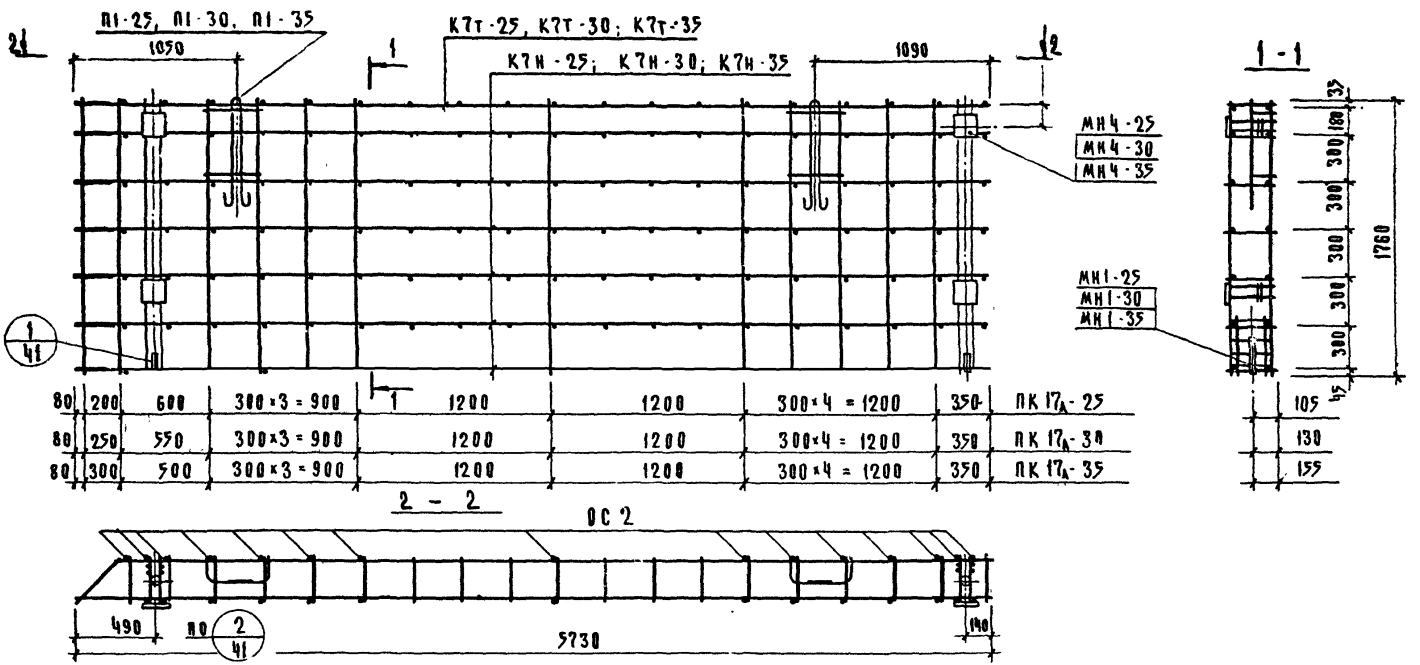

Спецификация арматурных изделий на пространственные каркасы

Марка каркаса	Марка арматурн. изделия	К-во шт	Масса, кг: одного изд.	всех изд.	общая	Лист
ПК 17А-25	К7н-25	6	4.89	29.34	68.10	34
	К7т-25	1	4.89	4.89		34
	ОС2	27	0.27	7.29		38
	П1-25	2	4.28	8.56		40
	МН1-25	2	1.21	2.42		36
	МН4-25	2	7.80	15.60		39
ПК 17А-30	К7н-30	6	4.98	29.88	69.57	34
	К7т-30	1	4.98	4.98		34
	ОС2	27	0.27	7.29		38
	П1-30	2	4.34	8.68		40
	МН1-30	2	1.33	2.66		36
	МН4-30	2	8.04	16.08		39
ПК 17А-35	К7н-35	6	5.05	30.30	70.90	34
	К7т-35	1	5.05	5.05		34
	ОС2	27	0.27	7.29		38
	П1-35	2	4.40	8.80		40
	МН1-35	2	1.45	2.90		36
	МН4-35	2	8.28	16.56		39

Примечание

Указания по сварке см. пояснительную записку

Нач. отдела	Гл. инж. отд.	Гл. конструктор
Гл. инж. отд.	Гл. конструктор	Гл. инж. пр.
Гл. конструктор	Гл. инж. пр.	Рук. гр. инж.
Гл. инж. пр.	Рук. гр. инж.	
Рук. гр. инж.		

Торгово-бытовых зданий и туристских комплексов г. Москва

ЦНИИЭП

Васильева, Шапарова, Шаяхметова, Пригожий, Баянян, Кочин

ТК 1976

Пространственные каркасы ПК 17А-25; ПК 17А-30; ПК 17А-35

Серия ИИ-04-5
Выпуск 24 | Альбом 22

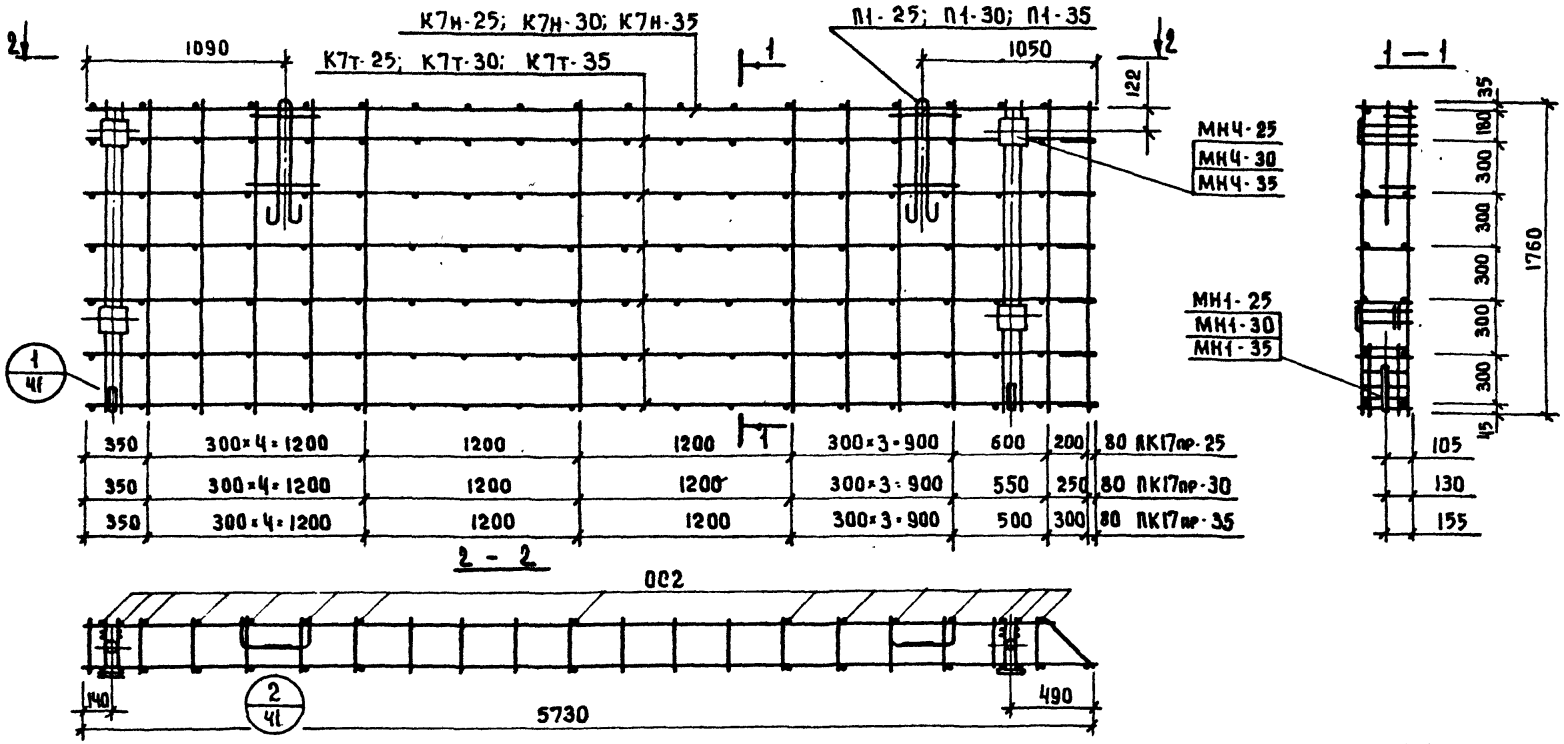

Спецификация арматурных изделий на пространственные каркасы

Марка каркаса	Марка арматурн изделия	К-во шт.	Масса, кг одного изд.	Масса, кг всех изд.	Масса, кг общая	Лист
ПК17пр-25	К7т-25	6	4.89	29.34	68.10	34
	К7н-25	1	4.89	4.89		34
	ОС2	27	0.27	7.29		38
	П1-25	2	4.28	8.56		40
	МН1-25	2	1.21	2.42		36
	МН4-25	2	7.80	15.60		39
ПК17пр-30	К7т-30	6	4.98	29.88	69.57	34
	К7н-30	1	4.98	4.98		34
	ОС2	27	0.27	7.29		38
	П1-30	2	4.34	8.68		40
	МН1-30	2	1.33	2.66		36
	МН4-30	2	8.04	16.08		39
ПК17пр-35	К7т-35	6	5.05	30.30	70.90	34
	К7н-35	1	5.05	5.05		34
	ОС2	27	0.27	7.29		38
	П1-35	2	4.40	8.80		40
	МН1-35	2	1.45	2.90		36
	МН4-35	2	8.28	16.56		39

Примечание

Указания по сварке см. пояснительную записку.

Торгово-бытовых зданий и туристских комплексов г. Москва

Нач. отд.	Гнедовский	
Гл. инж. отд.	Волынский	
Гл. конструк.	Пригожий	
Гл. инж. пр.	Ванян	
Рук. гр. инж.	Кочин	
Исполнил	Васильева	
Проверил	Ананурова	

ТК 1976

Пространственные каркасы ПК17пр-25; ПК17пр-30; ПК17пр-35.

Серия ИИ-04-5 Выпуск 24 Лист 23

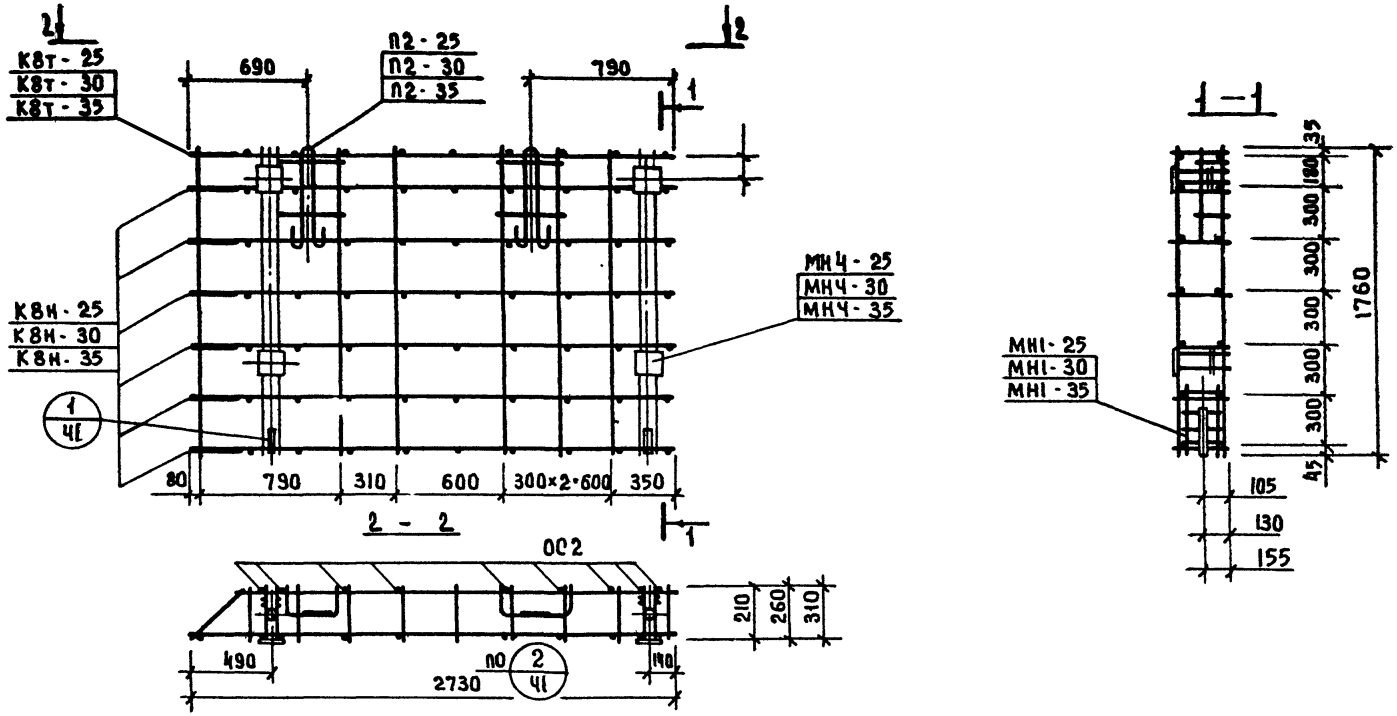

Спецификация арматурных изделий на пространственные каркасы

Марка каркаса	Марка арматурн. изделия	К-во шт	Масса, кг одного изд.	Масса, кг всех изд.	Масса, кг общая	Лист
ПК18л-25	К8н-25	6	1.03	6.18	33.18	34
	К8т-25	1	1.03	1.03		34
	002	15	0.27	4.05		38
	П2-25	2	1.95	3.90		40
	МН1-25	2	1.21	2.42		36
	МН4-25	2	7.80	15.60		39
ПК18л-30	К8н-30	6	1.08	6.48	34.37	34
	К8т-30	1	1.08	1.08		34
	002	15	0.27	4.05		38
	П2-30	2	2.01	4.02		40
	МН1-30	2	1.33	2.66		36
	МН4-30	2	8.04	16.08		39
ПК18л-35	К8н-35	6	1.12	6.72	35.49	34
	К8т-35	1	1.12	1.12		34
	002	15	0.27	4.05		38
	П2-35	2	2.07	4.14		40
	МН1-35	2	1.45	2.90		36
	МН4-35	2	8.28	16.56		39

Примечание

Указания по сварке см. пояснительную записку.

Нач. отд.	Гнедовский	
Гл. инж. от.	Волынский	
Гл. констр.	Пригожин	
Гл. инж. пр.	Ванян	
Рук. гр. инж.	Кочин	
Исполнил		Васильева
Проверил		Канаурова

Торгово-бытовых зданий и туристских комплексов г. Москва

ЦНИИЭП

ТК 1976

Пространственные каркасы ПК 18л-25; ПК 18л-30; ПК 18л-35.

Серия ИИ-04-5
Выпуск 24 Лист 24

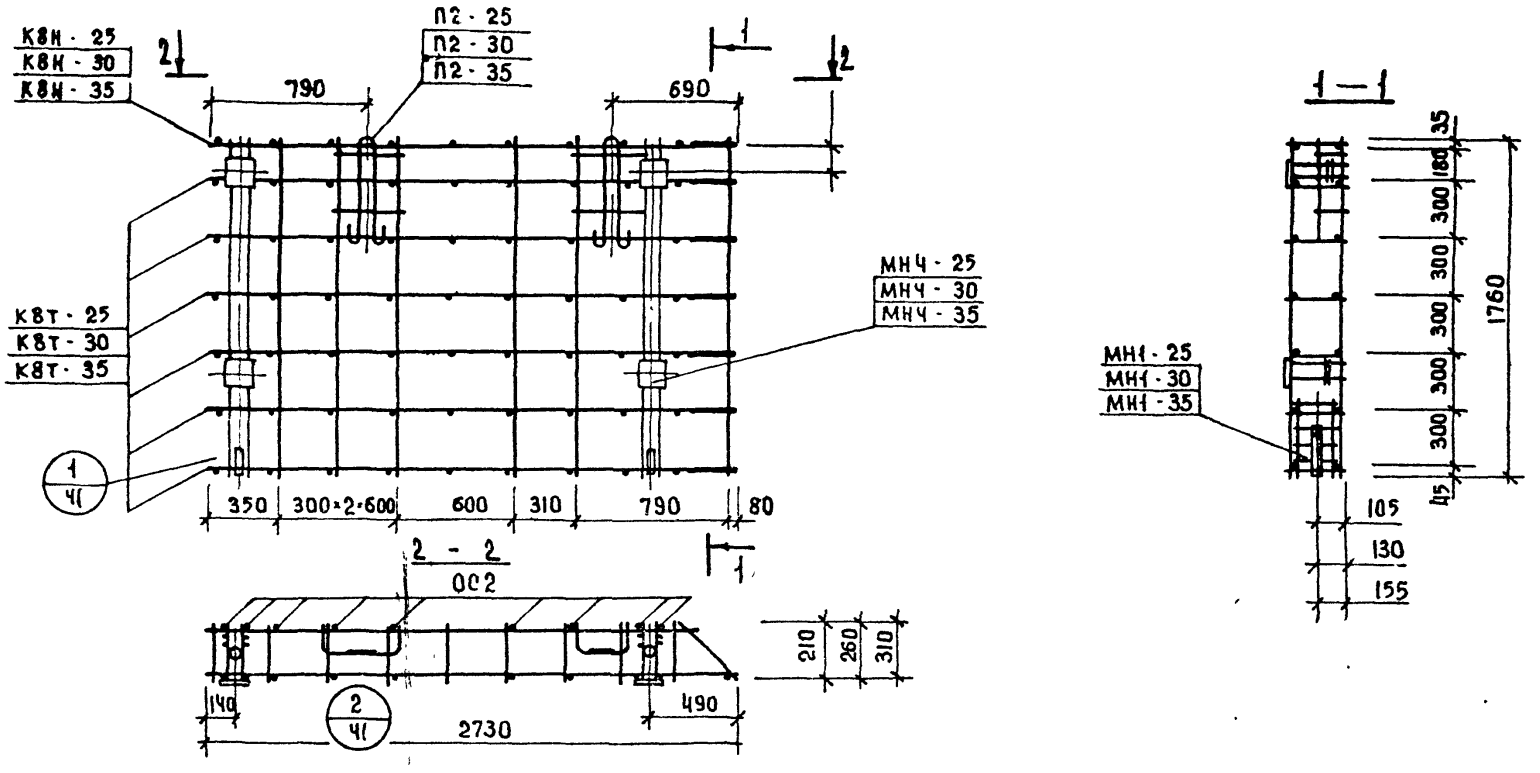

ПРИМЕЧАНИЕ

Указания по сварке см. пояснительную записку.

Спецификация арматурных изделий на пространственные каркасы

Марка каркаса	Марка арматурн изделия	Кол шт	Масса, кг: одного издел	Масса, кг: всех издел	Масса, кг: общая	Лист
ПК18пр-25	К8Т-25	6	1.03	6.18	33.18	34
	К8Н-25	1	1.03	1.03		34
	ОС2	15	0.27	4.05		38
	П2-25	2	1.95	3.90		40
	МН1-25	2	1.21	2.42		36
	МН4-25	2	7.80	15.60		39
ПК18пр-30	К8Т-30	6	1.08	6.48	34.37	34
	К8Н-30	1	1.08	1.08		34
	ОС2	15	0.27	4.05		38
	П2-30	2	2.01	4.02		40
	МН1-30	2	1.33	2.66		36
	МН4-30	2	8.04	16.08		39
ПК18пр-35	К8Т-35	6	1.12	6.72	35.49	34
	К8Н-35	1	1.12	1.12		34
	ОС2	15	0.27	4.05		38
	П2-35	2	2.07	4.14		40
	МН1-35	2	1.45	2.90		36
	МН4-35	2	8.28	16.56		39

Гнедовский	Исполнил	Васильева	
Волынский	Проверил	Шанаурова	
Пригожий			
Ванян			
Кочин			
Нач отдела			
Гл инж отд			
Гл констр			
Гл инж пр			
Рук гр инж			

Торгово бытовых зданий и туристских комплексов г. Москва

ТК 1976

Пространственный каркас ПК 18пр-25, ПК 18пр-30; ПК 18пр-35

Серия ИИ-04-5

Выпуск 24 | Лист 25

14612 31

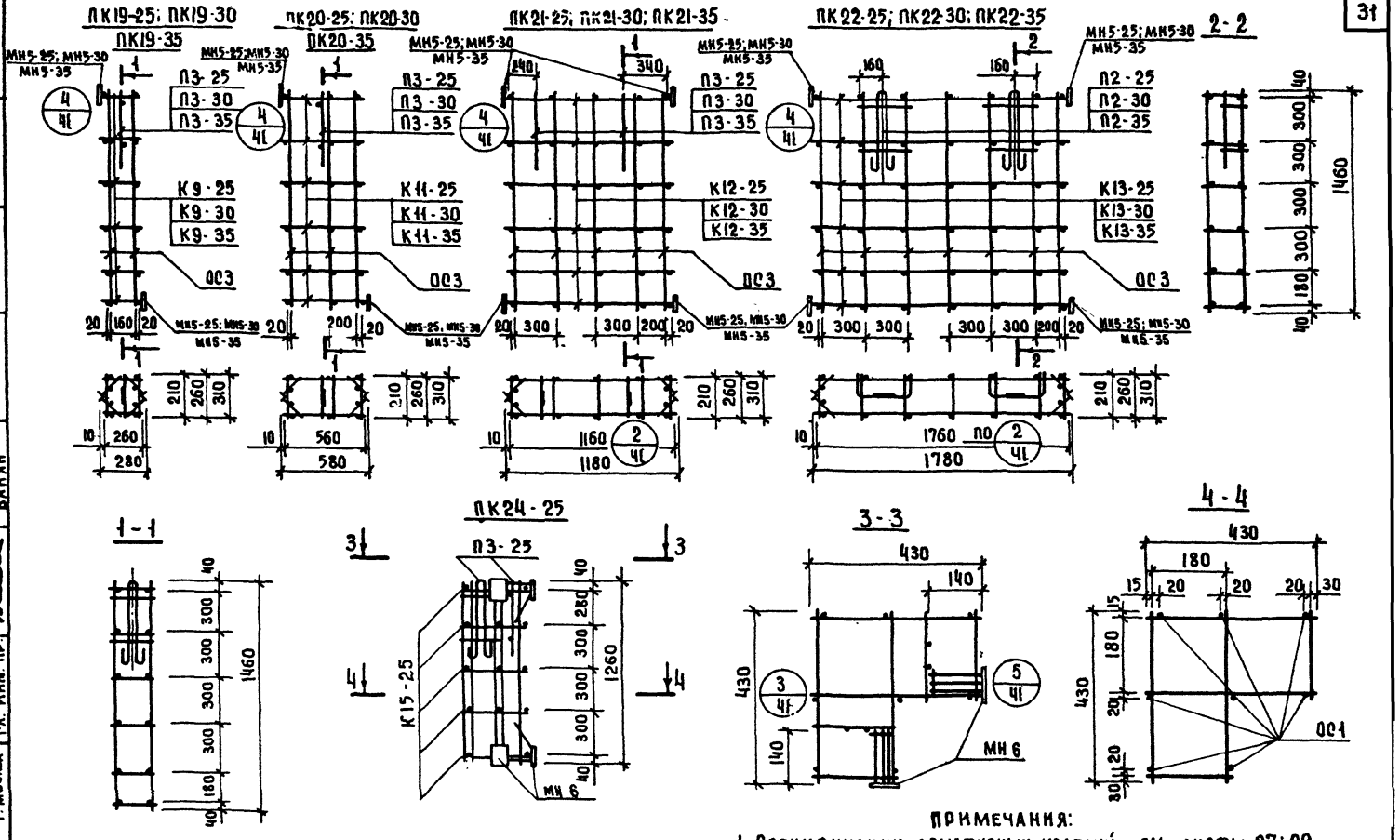

ПРИМЕЧАНИЯ:

1. Спецификации арматурных изделий см. листы 27; 29.
2. Указания по сварке см. пояснительную записку

ТК 1976	Пространственные каркасы ПК19-25; ПК19-30; ПК19-35; ПК20-25; ПК20-30; ПК20-35. ПК21-25; ПК21-30; ПК21-35; ПК22-25 ПК22-30; ПК22-35; ПК24-25.	Серия ИИ-04-5	
		Выпуск 24	Лист 26

Торгово бытовых зданий и туристских комплексов г. Москва

Нач. отдела	Гнедовский	Рук. группы	Кочин
Гл. инженер	Волынский	Исполнил	Маркин
Гл. конструкт.	Пригожин	Проверил	Шанаурова
Гл. инж. пр.	Ванян		

ЦНИИЭП

14612 32

ПК24-30

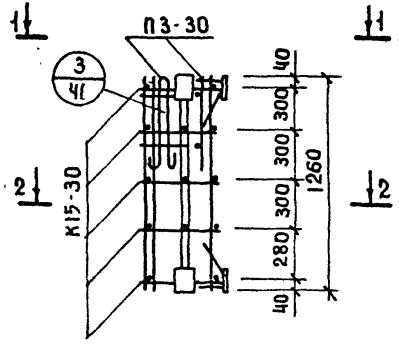

1—1

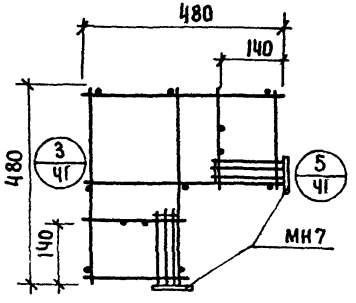

2-2

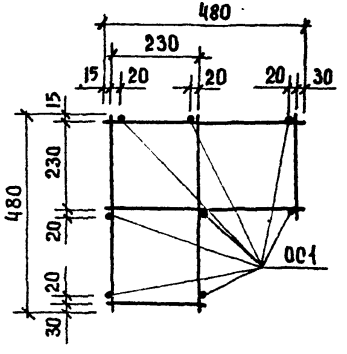

ПК24-35

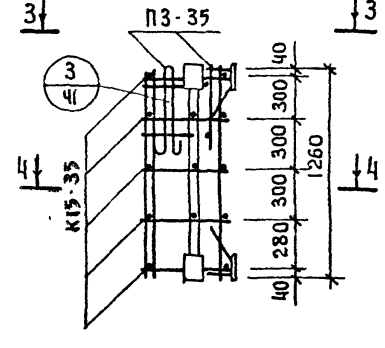

3-3

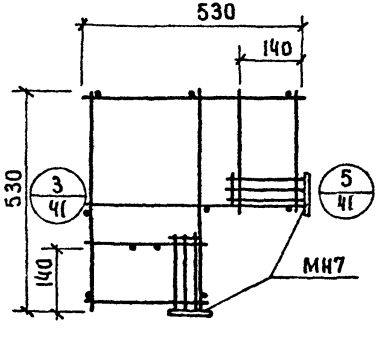

4-4

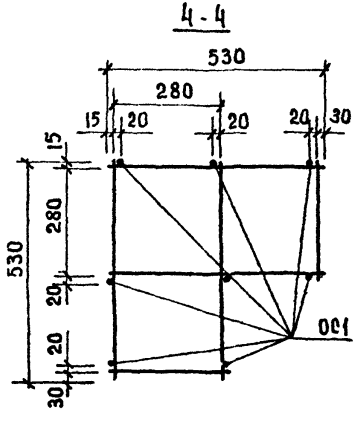

Спецификация арматурных изделий на пространственные каркасы

Марка каркаса	Марка арматурных изделия	К-во шт.	Масса, кг одного изд.	Масса, кг всех изд.	Масса, кг общ	Лист
ПК24-35	К15-35	5	0.42	2.10	16.92	35
	001	8	0.20	1.60		38
	П3-35	2	1.21	2.42		38
	МН7	4	2.70	10.80		38
ПК24-30	К15-30	5	0.38	1.90	18.60	35
	001	8	0.20	1.60		38
	П3-30	2	1.15	2.30		38
	МН7	4	2.70	10.80		38
ПК24-25	К15-25	5	0.34	1.70	16.04	35
	001	8	0.20	1.60		38
	П3-25	2	1.09	2.18		38
	МН6	4	2.64	10.56		36

Примечание

Указания по сварке см. пояснительную записку.

Нач. отдела	Гнедовский		
Гл. констр.	Пригожий	Проверил	Волынский
Гл. инженер	Волынский		
Гл. инж. пр.	Ванян		
Рук. группы	Кочин		
Исполнил	Маркин		
	Манаузова		

Торговo бытовых зданий и туристских комплексов г. Москва

ЦНИИЭП

ТК 1976

Пространственные каркасы ПК24-30; ПК24-35.

Серия ИИ-04-5 Выпуск 24 Лист 27

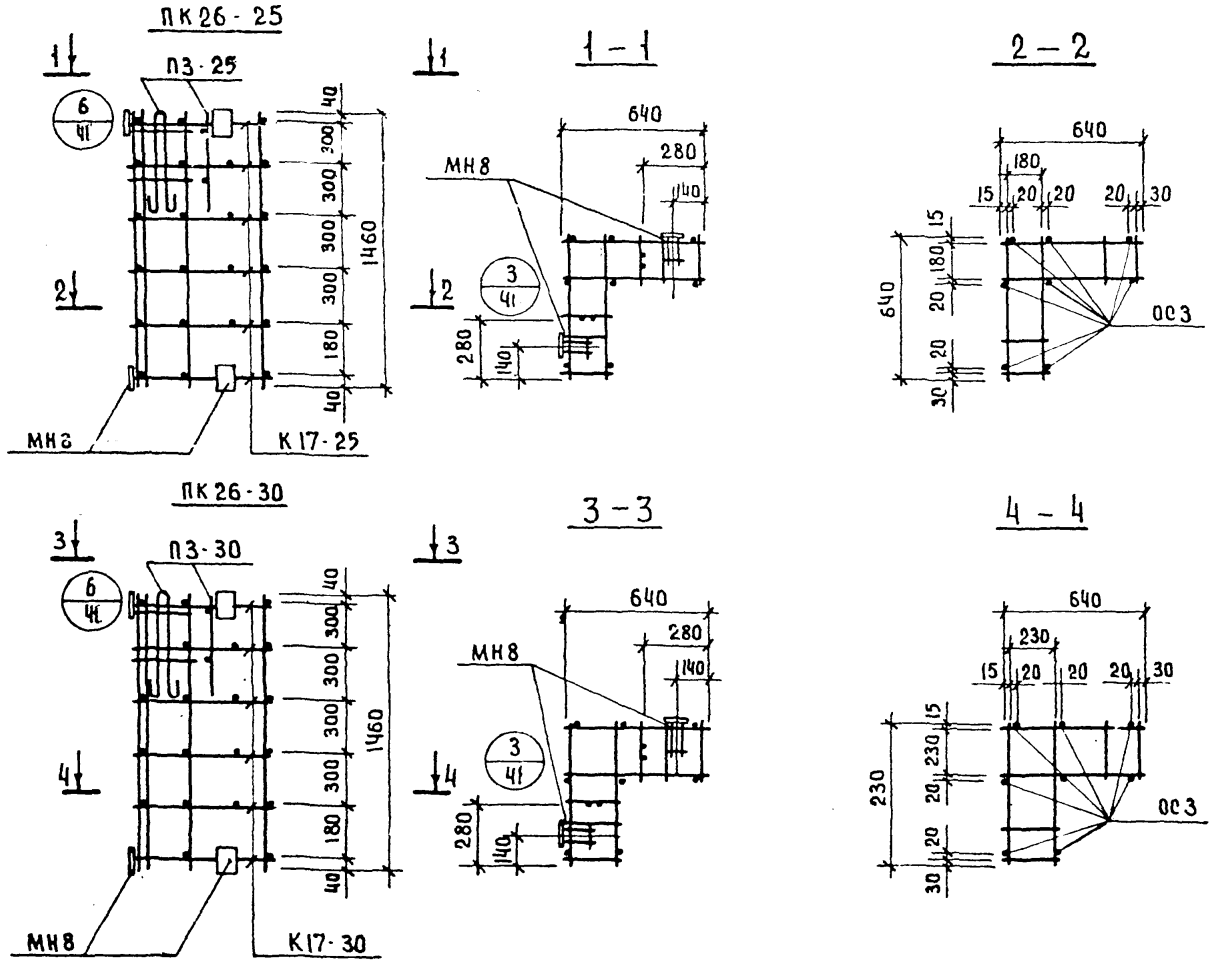

Спецификация арматурных изделий на пространственные каркасы.

Марка каркаса	Марка арматурн. изделия	К-во шт	Масса, кг: одного издел.	Масса, кг: всех издел.	Масса, кг: общая	Лист
ПК 26-30	К 17-30	6	0.56	3.36	11.22	35
	ОС3	8	0.22	1.76		38
	П3-30	2	1.15	2.30		38
	МН8	4	0.95	3.80		38
ПК 26-25	К17-25	6	0.52	3.12	10.86	35
	ОС3	8	0.22	1.76		38
	П3-25	2	1.09	2.18		38
	МН8	4	0.95	3.80		38

Примечание.
Указания по сварке см. пояснительную записку.

Кочин	Маркин	Шанаурова	
Рук группы	Исполнил	Проверил	
Гнедовский	Волынский	Пригожин	Ванян
Нач. отдела	Гл. инженер	Гл. констр.	Гл. инж. пр.

Торгово бытовых зданий и туристских комплексов г. Москва

ЦЕНИНИ

ТК 1976

Пространственные каркасы ПК26-25; ПК26-30.

Серия ИИ-04-5
Выпуск 24 | Лист 28

14612 34

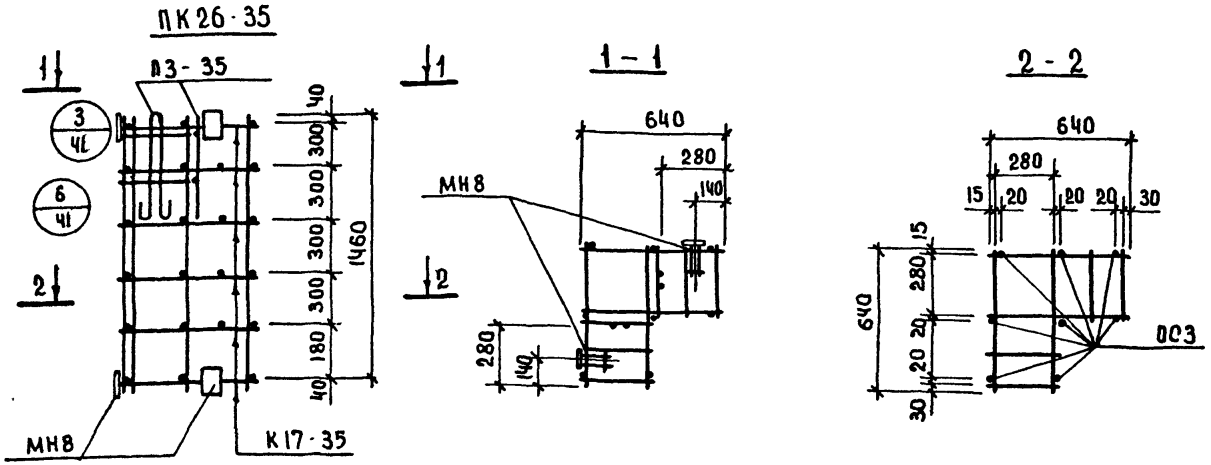

Спецификация арматурных изделии на пространственный каркас

Марка каркаса	Марка арматурн. изделия	К-во шт	Масса, кг: одного издел.	Масса, кг: всех издел.	Масса, кг: общая	Лист
ПК26-35	К17-35	6	0.60	3.60	11.58	35
	ОС3	8	0.22	1.76		38
	П3-35	2	1.21	2.42		38
	МН8	4	0.95	3.80		38

Примечание.
Указания по сварке см. пояснительную записку.

Спецификация арматурных изделии на пространственные каркасы.

Марка каркаса	Марка арматурн. изделия	К-во шт.	Масса, кг: одного издел.	Масса, кг: всех издел.	Масса, кг: общая	Лист
ПК19-35	К9-35	6	0.14	0.84	4.15	33
	ОС3	4	0.22	0.88		38
	МН5-35	2	0.61	1.22		37
	П3-35	1	1.21	1.21		38
ПК19-30	К9-30	6	0.13	0.78	3.95	33
	ОС3	4	0.22	0.88		38
	МН5-30	2	0.57	1.14		37
	П3-30	1	1.15	1.15		38
ПК19-25	К9-25	6	0.12	0.72	3.75	33
	ОС3	4	0.22	0.88		38
	МН5-25	2	0.53	1.06		37
	П3-25	1	1.09	1.09		38
ПК20-35	К11-35	6	0.27	1.62	5.37	32
	ОС3	6	0.22	1.32		38
	МН5-35	2	0.61	1.22		37
	П3-35	1	1.21	1.21		38
ПК20-30	К11-30	6	0.26	1.56	5.17	32
	ОС3	6	0.22	1.32		38
	МН5-30	2	0.57	1.14		37
	П3-30	1	1.15	1.15		38
ПК20-25	К11-25	6	0.24	1.44	4.91	32
	ОС3	6	0.22	1.32		38
	МН5-25	2	0.53	1.06		37
	П3-25	1	1.09	1.09		38
ПК21-35	К12-35	6	0.51	3.06	10.12	32
	ОС3	10	0.22	2.20		38
	МН5-35	4	0.61	2.44		37
	П3-35	2	1.21	2.42		38
ПК21-30	К12-30	6	0.49	2.94	9.72	32
	ОС3	10	0.22	2.20		38
	МН5-30	4	0.57	2.28		37
	П3-30	2	1.15	2.30		38
ПК21-25	К12-25	6	0.46	2.76	9.26	32
	ОС3	10	0.22	2.20		38
	МН5-25	4	0.53	2.12		37
	П3-25	2	1.09	2.18		38
ПК22-35	К13-35	6	0.76	4.56	14.22	32
	ОС3	14	0.22	3.08		38
	МН5-35	4	0.61	2.44		37
	П2-35	2	2.07	4.14		40
ПК22-30	К13-30	6	0.72	4.32	13.70	32
	ОС3	14	0.22	3.08		38
	МН5-30	4	0.57	2.28		37
	П2-30	2	2.01	4.02		40
ПК22-25	К13-25	6	0.69	4.14	13.24	32
	ОС3	14	0.22	3.08		38
	МН5-25	4	0.53	2.12		37
	П2-25	2	1.95	3.90		40

Торгово-бытовых зданий и туристских комплексов г. Москва	Нач. отдела	Гнедовский	Рук. группы
	Гл. инженер	Волынский	Исполнил
	Гл. констр.	Пригожий	Проверил
	Гл. инж. пр.	Ванян	
			Маркин
			Шанаурова

ТК 1976

Пространственный каркас ПК26-35. Спецификации на пространственные каркасы ПК19-25, ПК19-30; ПК19-35; ПК20-25; ПК20-30; ПК20-35; ПК21-25; ПК21-30; ПК21-35; ПК22-25; ПК22-30, ПК22-35.

Серия ИИ-04-5 | Выпуск 24 | Лист 29

14612 35

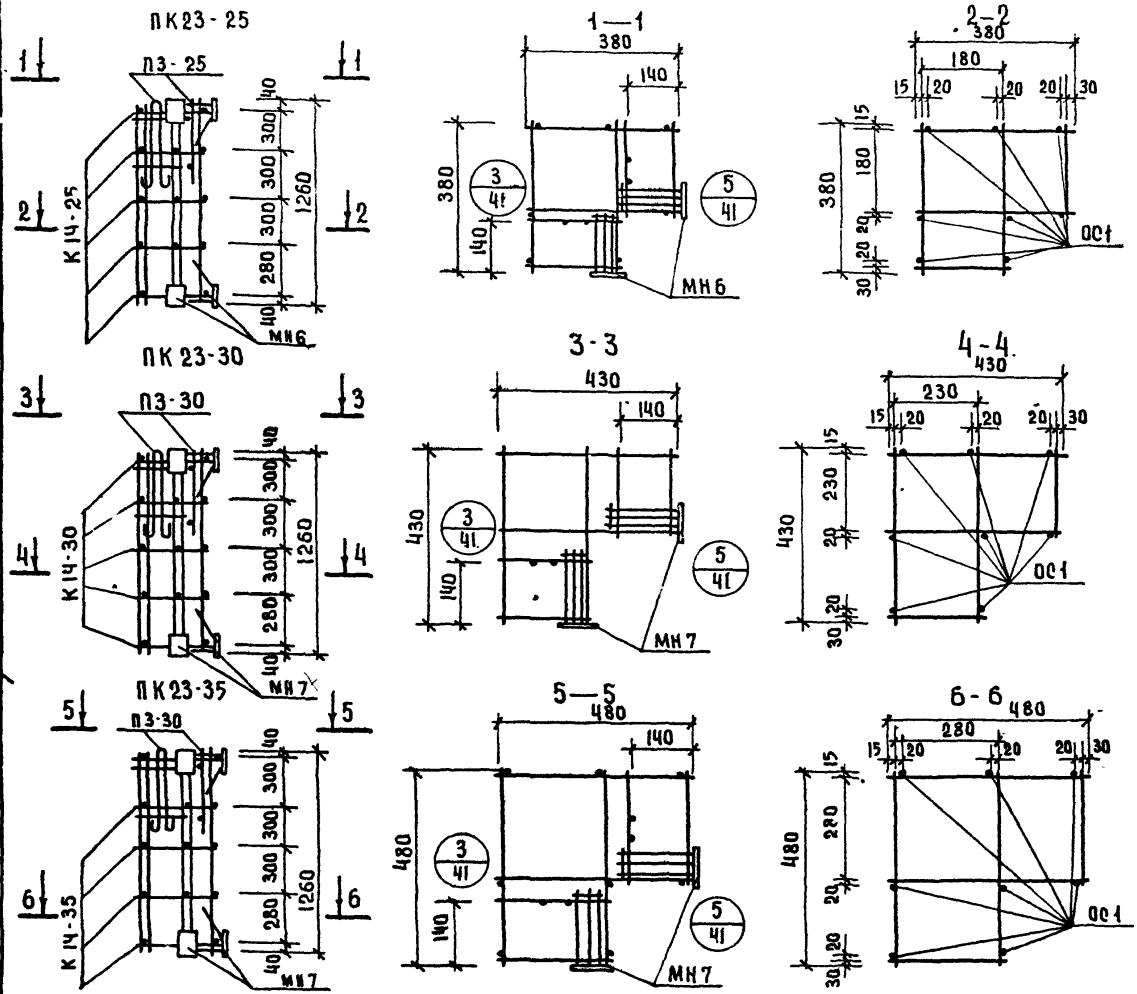

Спецификация арматурных изделий на пространственные каркасы

Марка каркаса	Марка арматур. изделия	Кол. шт	Масса, кг: одного издел.	всех издел.	общая	Лист
ПК23-35	К14-35	5	0.40	2.00	16.82	35
	ОС1	8	0.20	1.60		38
	П3-35	2	1.21	2.42		38
	МН7	4	2.70	10.80		38
ПК23-30	К14-30	5	0.36	1.80	16.50	35
	ОС1	8	0.20	1.60		38
	П3-30	2	1.15	2.30		38
	МН7	4	2.70	10.80		38
ПК23-25	К14-25	5	0.30	1.50	15.84	35
	ОС1	8	0.20	1.60		38
	П3-25	2	1.09	2.18		38
	МН6	4	2.64	10.56		36

Примечание

Указания по сварке см. пояснительную записку.

Нач. отд.	Гнедовский	Исполнил	Васильева
Гл. инж. отд.	Волынский	Проверил	Шакурова
Гл. констр.		Пригожин	
Гл. инж. пр.		Ваян	
Рук. гр. инж.		Кочин	

Торговых бытовых зданий и туристских комплексов г. Москва

ЦНИИЭП

ТК 1976

Пространственные каркасы ПК23-25; ПК23-30; ПК23-35.

Серия ИИ-04-5 · Выпуск 24 · Лист 30

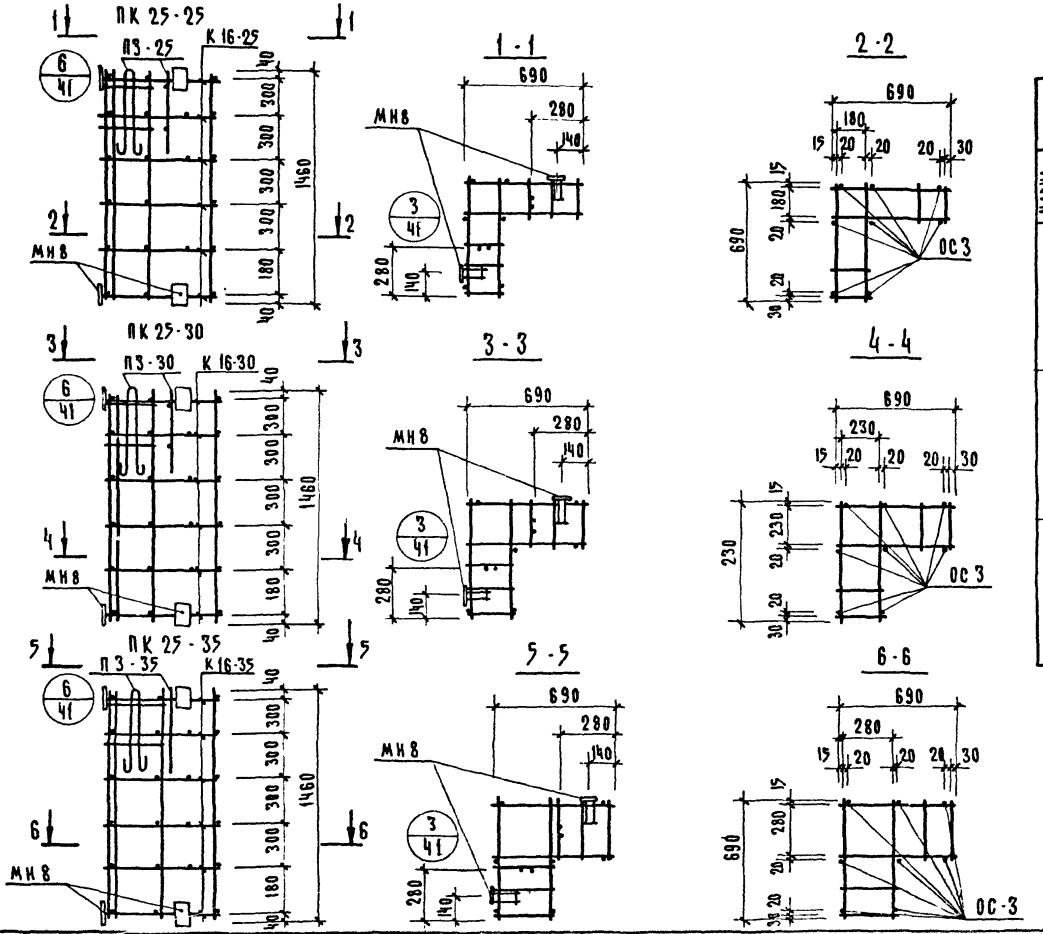

Спецификация арматурных изделий на пространственные каркасы

Марка каркаса	Марка арматур. изделия	Кол. шт	Масса, кг: одного изд.	Масса, кг: всех изд.	Масса, кг: общая	Лист
ПК 25-35	К 16-35	6	0.64	3.84	11.82	35
	ОС 3	8	0.22	1.76		38
	П3-35	2	1.21	2.42		38
	МН 8	4	0.95	3.80		38
ПК 25-30	К 16-30	6	0.60	3.60	11.46	35
	ОС 3	8	0.22	1.76		38
	П3-30	2	1.15	2.30		38
	МН 8	4	0.95	3.80		38
ПК 25-25	К 16-25	6	0.56	3.36	11.10	35
	ОС-3	8	0.22	1.76		38
	П3-25	2	1.09	2.18		38
	МН 8	4	0.95	3.80		38

Примечание

Указания по сварке см. пояснительную записку

Торгово-бытовых зданий и туристских комплексов г. Москва

Нач. отдела Гл. инж. отд. Гл. констр. Гл. инж. пр. Рук. гр. инж.

Гнедовский, Волынский, Пригожий, Ванян, Кочин

Исполнил Проверил

Васильева, Шанаурова

ТК 1976

Пространственные каркасы ПК25-25; ПК25-30, ПК 25-35

Серия ИИ-04-5

Выпуск 24 | Лист 31

14612 37

К1-25; К1-30; К1-35; К2-25, К2-30, К2-35;
К3-25, К3-30; К3-35; К4-25; К4-30, К4-35

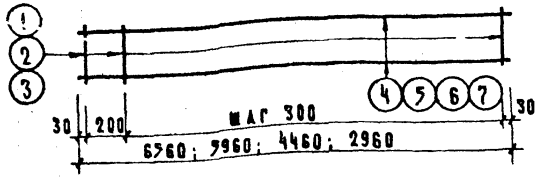

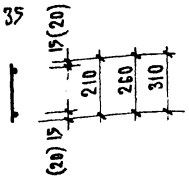

К11-25; К11-30; К11-35; К12-25; К12-30;
К12-35; К13-25; К13-30; К13-35

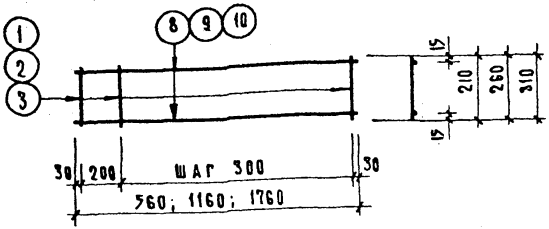

Примечания:

1. Указания по сварке и изготовлению см пояснительную записку
2. Размеры в скобках для каркасов К1 и К2

Марка каркаса	К-во поз	Сечение мм	Длина мм	Кол. шт.	Масса, кг позиц.	Масса, кг всех	Масса, кг издел.
К3-35	6	6АIII	4460	2	0.99	1.98	2.48
	3	4 AI	310	16	0.031	0.50	
К3-30	6	6АIII	4460	2	0.99	1.98	2.40
	2	4 AI	260	16	0.026	0.42	
К3-25	6	6АIII	4460	2	0.99	1.98	2.32
	1	4 AI	210	16	0.021	0.34	
К2-35	5	8АIII	5960	2	2.36	4.72	5.37
	3	4 AI	310	21	0.031	0.65	
К2-30	5	8АIII	5960	2	2.36	4.72	5.27
	2	4 AI	260	21	0.026	0.55	
К2-25	5	8АIII	5960	2	2.36	4.72	5.16
	1	4 AI	210	21	0.021	0.44	
К1-35	4	10АIII	6560	2	4.05	8.10	8.81
	3	4 AI	310	23	0.031	0.71	
К1-30	4	10АIII	6560	2	4.05	8.10	8.70
	2	4 AI	260	23	0.026	0.60	
К1-25	4	10АIII	6560	2	4.05	8.10	8.58
	1	4 AI	210	23	0.021	0.48	

Марка каркаса	К-во поз.	Сечение мм	Длина мм	Кол. шт.	Масса, кг позиц.	Масса, кг всех	Масса, кг издел.
К13-35	10	5 BI	1760	2	0.27	0.54	0.76
	3	4 BI	310	7	0.031	0.22	
К13-30	10	5 BI	1760	2	0.27	0.54	0.72
	8	4 BI	260	7	0.026	0.18	
К13-25	10	5 BI	1760	2	0.27	0.54	0.69
	1	4 BI	210	7	0.021	0.15	
К12-35	9	5 BI	1160	2	0.18	0.36	0.51
	3	4 BI	310	5	0.031	0.15	
К12-30	9	5 BI	1160	2	0.18	0.36	0.49
	2	4 BI	260	5	0.026	0.13	
К12-25	9	5 BI	1160	2	0.18	0.36	0.46
	1	4 BI	210	5	0.021	0.10	
К11-35	8	5 BI	560	2	0.09	0.18	0.27
	3	4 BI	310	3	0.031	0.09	
К11-30	8	5 BI	560	2	0.09	0.18	0.26
	2	4 BI	260	3	0.026	0.08	
К11-25	8	5 BI	560	2	0.09	0.18	0.24
	1	4 BI	210	3	0.021	0.06	
К4-35	7	5 BI	2960	2	0.46	0.92	1.26
	3	4 BI	310	11	0.031	0.34	
К4-30	7	5 BI	2960	2	0.46	0.92	1.21
	2	4 BI	260	11	0.026	0.29	
К4-25	7	5 BI	2960	2	0.46	0.92	1.15
	1	4 BI	210	11	0.021	0.23	

ТК 1976

Плоские каркасы К1-25; К1-30; К1-35; К2-25; К2-30; К2-35; К3-25; К3-30; К3-35; К4-25; К4-30; К4-35; К11-25; К11-30; К11-35; К12-25; К12-30; К12-35; К13-25; К13-30; К13-35

Серия ИИ-04-5 Выпуск 24 Лист 32

К5Т-25 (К6Н-25 ЗЕРКАЛЬНО)
К6Т-25 (К6Н-25 ЗЕРКАЛЬНО)

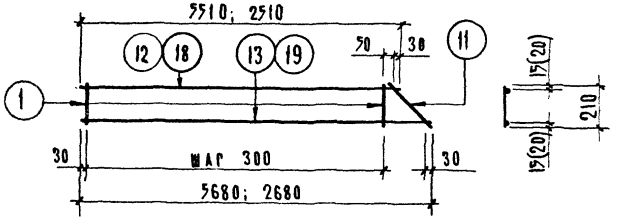

К5Т-30 (К5Н-30 ЗЕРКАЛЬНО)
К6Т-30 (К6Н-30 ЗЕРКАЛЬНО)

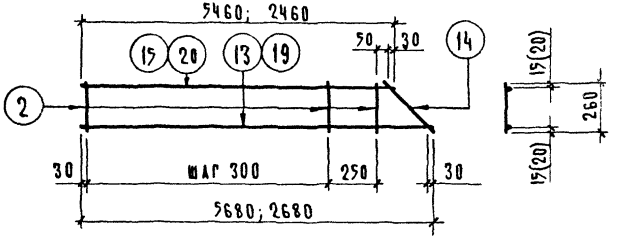

К5Т-35 (К5Н-35 ЗЕРКАЛЬНО)
К6Т-35 (К6Н-35 ЗЕРКАЛЬНО)

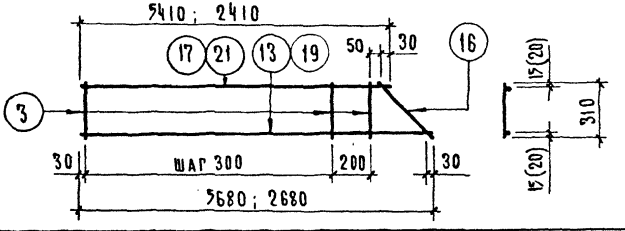

К9-25; К9-30; К9-35

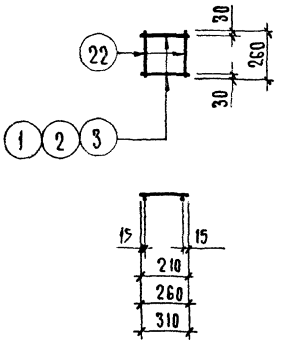

Примечания:

1. Указания по сварке и изготовлению см. пояснительную записку.
2. Размеры в скобках для каркасов К-5.

Марка каркаса	№ поз	Сечение мм	Длина мм	Кол. шт	Масса, кг: поз	Масса, кг: всех	Изделия	
К9-35	22	5ВI	260	2	0.04	0.08	0.14	
	3	4ВI	310	2	0.031	0.06		
К9-30	22	5ВI	260	2	0.04	0.08	0.13	
	2	4ВI	260	2	0.026	0.05		
К9-25	22	5ВI	260	2	0.04	0.08	0.12	
	1	4ВI	210	2	0.021	0.04		
К6Т-35 К6Н-35	21	5ВI	2410	1	0.37	0.37	1.10	
	19	5ВI	2680	1	0.41	0.41		
	16	4ВI	440	1	0.04	0.04		
	3	4ВI	310	9	0.031	0.28		
К6Т-30 К6Н-30	19	5ВI	2680	1	0.41	0.41	1.06	
	20	5ВI	2460	1	0.38	0.38		
	14	4ВI	360	1	0.04	0.04		
	2	4ВI	260	9	0.026	0.23		
К6Т-25 К6Н-25	19	5ВI	2680	1	0.41	0.41	1.02	
	18	5ВI	2510	1	0.39	0.39		
	11	4ВI	290	1	0.030	0.03		
	1	4ВI	210	9	0.021	0.19		
К5Т-35 К5Н-35	17	8АIII	5410	1	2.14	2.14	5.01	
	13	8АIII	5680	1	2.24	2.24		
	16	4ВI	440	1	0.04	0.04		
	3	4ВI	310	19	0.031	0.59		
К5Т-30 К5Н-30	13	8АIII	5680	1	2.24	2.24	4.94	
	15	8АIII	5460	1	2.16	2.16		
	14	4ВI	360	1	0.04	0.04		
	2	4ВI	260	19	0.026	0.50		
К5Т-25 К5Н 25	13	8АIII	5680	1	2.24	2.24	4.86	
	12	8АIII	5510	1	2.19	2.19		
	11	4ВI	290	1	0.030	0.03		
	1	4ВI	210	19	0.021	0.40		

Т.К. 1976

Плоские каркасы К5Т-25; К5Т-30; К5Т-35; К5Н-25; К5Н-30; К5Н-35; К6Т-25; К6Т-30; К6Т-35; К6Н-25; К6Н-30; К6Н-35; К9-25; К9-30; К9-35

Серия ИИ-04-5, выпуск 24, лист 33

К7т-25 (К7н-25 - зеркально)
К8т-25 (К8н-25 - зеркально)

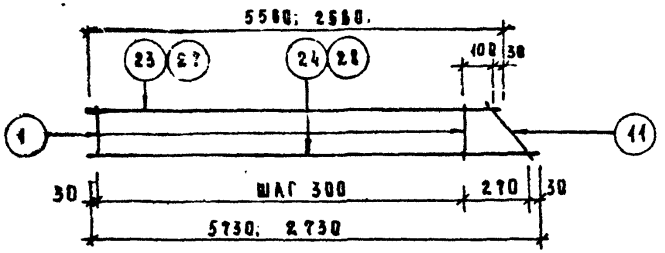

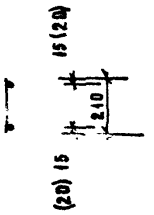

К7т-30 (К7н-30 - зеркально)
К8т-30 (К8н-30 - зеркально)

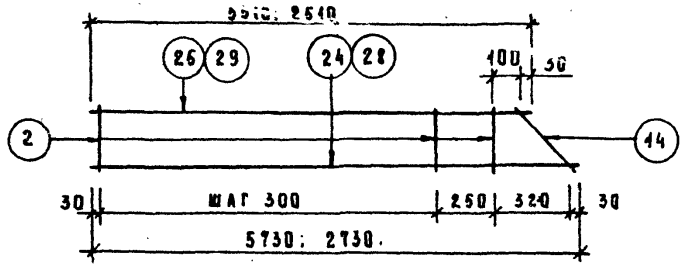

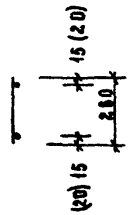

К7т-35 (К7н-35 - зеркально)
К8т-35 (К8н-35 - зеркально)

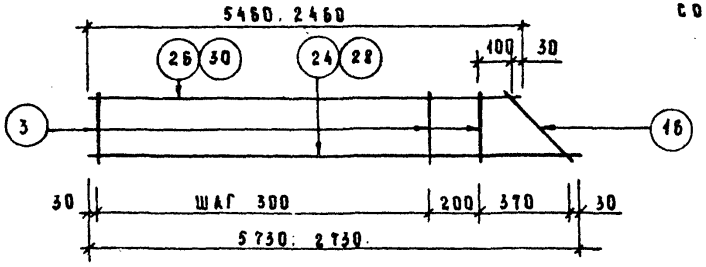

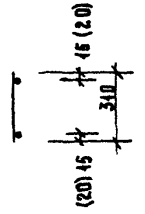

Примечания:

1. Указания по сварке и изготовлению см пояснительную записку
2. Размеры в скобках для каркасов К7

Марка каркаса	N N поз.	Сечен мм	Длина мм	Кол. шт.	Позиц масса, кг	Всех масса, кг	Издел
К8Т-35 К8Н-35	28	5 8I	2730	1	0.42	0.42	1.12
	30	5 8I	2460	1	0.38	0.38	
	16	4 8I	440	1	0.04	0.04	
	3	4 8I	310	9	0.031	0.28	
К8Т-30 К8Н-30	28	5 8I	2730	1	0.42	0.42	1.08
	29	5 8I	2510	1	0.39	0.39	
	14	4 8I	360	1	0.04	0.04	
	2	4 8I	260	9	0.026	0.23	
К8Т-25 К8Н-25	28	5 8I	2730	1	0.42	0.42	1.03
	27	5 8I	2560	1	0.39	0.39	
	11	4 8I	290	1	0.03	0.03	
	1	4 8I	210	9	0.021	0.19	
К7Т-35 К7Н-35	24	8 A III	5730	1	2.26	2.26	5.05
	26	8 A III	5460	1	2.16	2.16	
	16	4 8I	440	1	0.04	0.04	
	3	4 8I	310	19	0.031	0.59	
К7Т-30 К7Н-30	24	8 A III	5730	1	2.26	2.26	4.98
	25	8 A III	5510	1	2.18	2.18	
	14	4 8I	360	1	0.04	0.04	
	2	4 8I	260	19	0.026	0.50	
К7Т-25 К7Н-25	24	8 A III	5730	1	2.26	2.26	4.89
	23	8 A III	5560	1	2.20	2.20	
	11	4 8I	290	1	0.03	0.03	
	1	4 8I	210	19	0.021	0.40	

Плоские каркасы К7т-25; К7т-30; К7т-35; К7н-25; К7н-30; К7н-35
К8т-25, К8т-30; К8т-35; К8н-25; К8н-30; К8н-35

Нач отд.	Гнедовский	Исполнил	Васильева
Гл инж отд.	Золынский	Провер.	Кочин
Гл. конструк.	Пригожий		
Гл инж пр.	Ванин		
Рук гр инж	Шанурова		

Торгово бытовых зданий и туристских комплексов г. Москва

ТК 1376

Серия ИИ-04-5
Выпуск 24
Лист 34

14612 . 40

К 14-25, К 14-30, К 14-35, К 15-25, К 15-30, К 15-35

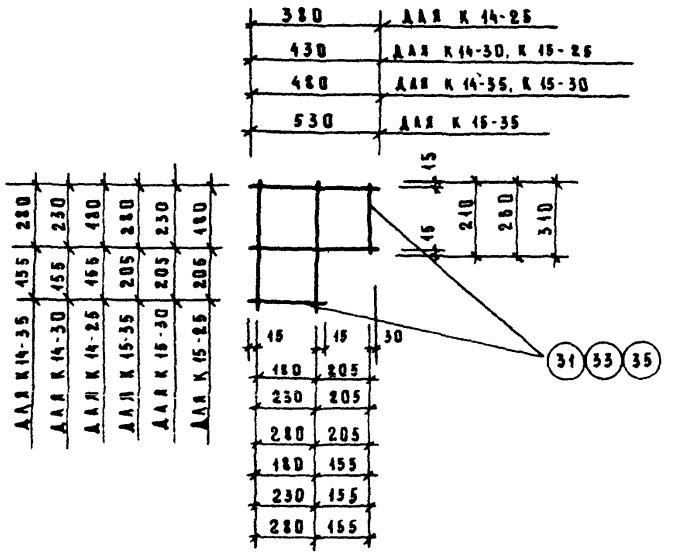

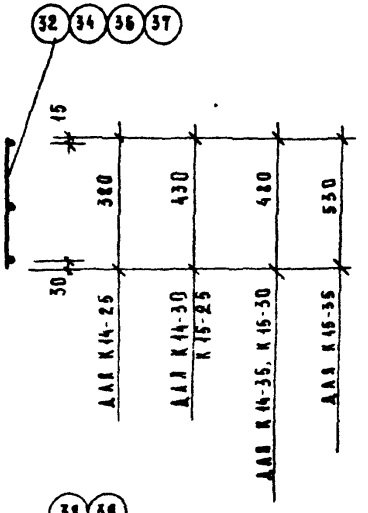

К 16-25, К 16-30, К 16-35, К 17-25, К 17-30, К 17-35

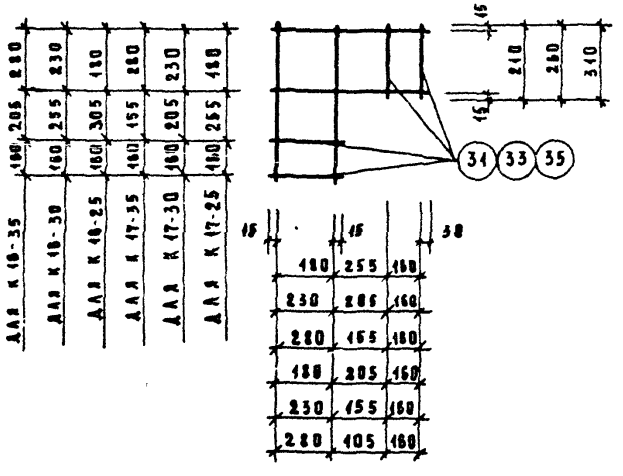

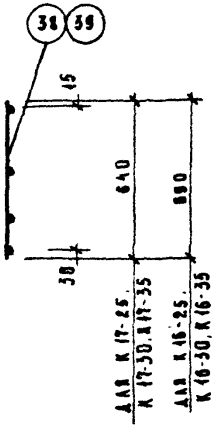

Марка каркаса	№ поз	Сечение мм	Длина мм	Кол шт	Масса, кг: позиц	Масса, кг: всех	Масса, кг: изделия
К 17-35	39	5 ВI	640	4	0.10	0.40	0.60
	35	5 ВI	310	4	0.05	0.20	
К 17-30	39	5 ВI	640	4	0.10	0.40	0.56
	33	5 ВI	260	4	0.04	0.16	
К 17-25	39	5 ВI	640	4	0.10	0.40	0.52
	31	5 ВI	210	4	0.03	0.12	
К 16-35	38	5 ВI	690	4	0.11	0.44	0.64
	35	5 ВI	310	4	0.05	0.20	
К 16-30	38	5 ВI	690	4	0.11	0.44	0.60
	33	5 ВI	260	4	0.04	0.16	
К 16-25	38	5 ВI	690	4	0.11	0.44	0.56
	31	5 ВI	210	4	0.03	0.12	
К 15-35	37	5 ВI	550	4	0.08	0.32	0.42
	35	5 ВI	310	2	0.05	0.10	
К 15-30	38	5 ВI	480	4	0.075	0.30	0.38
	33	5 ВI	260	2	0.04	0.08	
К 15-25	34	5 ВI	430	4	0.07	0.28	0.34
	31	5 ВI	210	2	0.03	0.06	
К 14-35	38	5 ВI	480	4	0.075	0.30	0.40
	35	5 ВI	310	2	0.05	0.10	
К 14-30	34	5 ВI	430	4	0.07	0.28	0.36
	33	5 ВI	260	2	0.04	0.08	
К 14-25	32	5 ВI	380	4	0.06	0.24	0.30
	31	5 ВI	210	2	0.03	0.06	

Гипровостокпромстрой Госстроя СССР. Главный инженер проекта Соколова. Исполнили: Гнедовский, Волынский, Пригожий, Ванин, Шамурова. Нач. к. осн. Гл. инж. отд. Гл. конструктор отд. Гл. инж. пр. Рук. гр. инж.

ЦИИЭП торгово-бытовых зданий и туристских комплексов г. Москва

ТК 1976

Плоские каркасы К 14-25, К 14-30, К 14-35, К 15-25, К 15-30, К 15-35, К 16-25, К 16-30, К 16-35, К 17-25, К 17-30, К 17-35

Серия ИИ-04-5 | Выпуск 24 | Лист 35

МН1-25; МН1-30; МН1-35

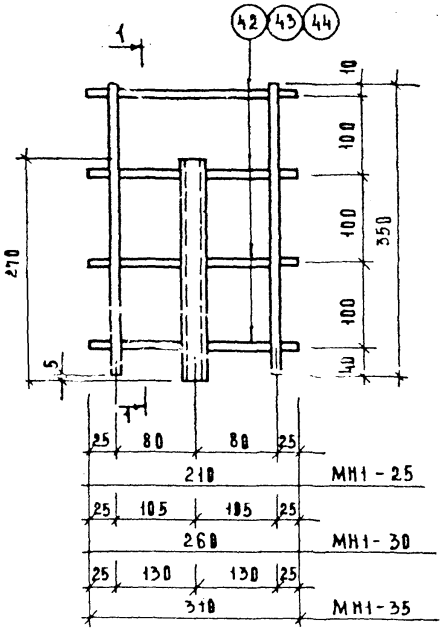

1-1

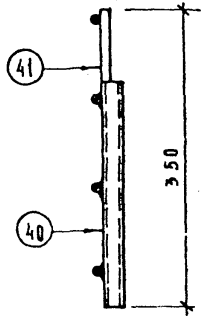

МН-6

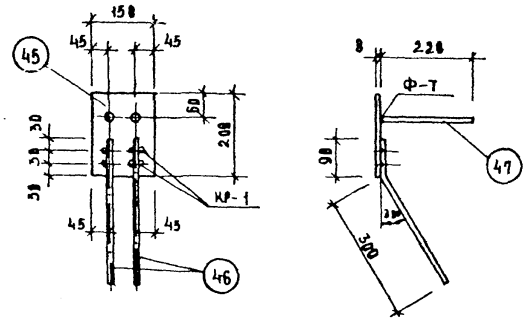

Марка изделий	№№ поз	Сечение мм	Длина мм	Кол. шт	Позиц.	Всех	Издел.
МН-6	47	10АIII	220	2	0.14	0.28	2.64
	46	10АIII	390	2	0.24	0.48	
	45	150×8	200	1	1.88	1.88	
МН1-35	44	10АI	310	4	0.19	0.76	1.45
	41	10АI	350	2	0.22	0.44	
	40	20×2	270	1	0.25	0.25	
МН1-30	43	10АI	260	4	0.16	0.64	1.33
	41	10АI	350	2	0.22	0.44	
	40	20×2	270	1	0.25	0.25	
МН1-25	42	10АI	210	4	0.13	0.52	1.21
	41	10АI	350	2	0.22	0.44	
	40	20×2	270	1	0.25	0.25	
					Масса, кг		

Примечания

1. Указания по сварке и изготовлению см. пояснительную записку.
2. При сварке МН1-25; МН1-30; МН1-35 принять меры против смятия трубки поз. 40

Маркин	Шанаурова		
Исполнил	Проверил		
Гнедовский	Волынский	Пригожий	Ванян
Нач. отдела	Гл. инж. отд.	Гл. констр.	Гл. инж. пр.
Торгово-бытовых зданий и туристских комплексов р. Москва	Рук. гр. инж.		

ЦНИИЭП

ТК 1976

Закладные детали МН1-25; МН1-30; МН1-35; МН6

Серия ИИ-04-5

Выпуск 24 | Лист 36

МН2-25; МН2-30; МН2-35; МН3-30; МН3-35

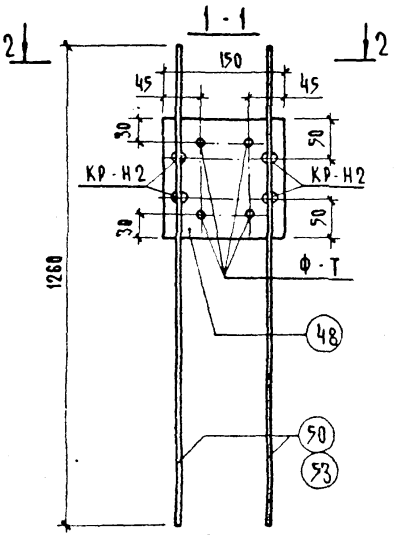

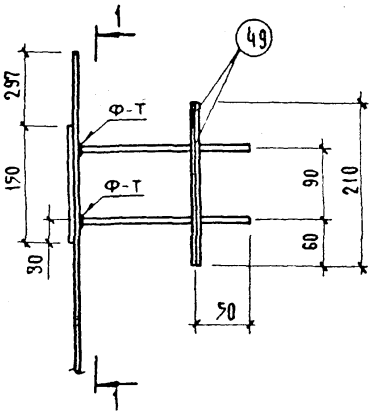

МН5-25; МН5-30; МН5-35

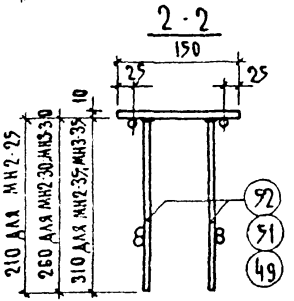

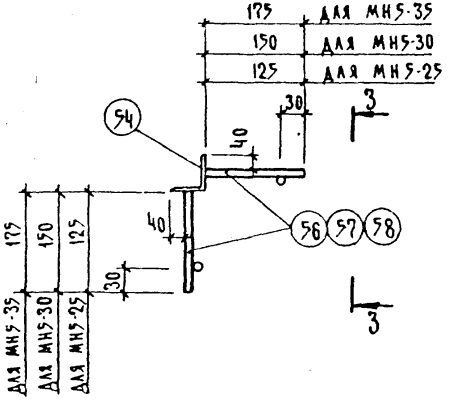

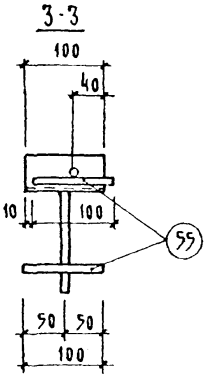

Марка изделия	№ поз.	Сечение мм	Длина мм	Кол. шт.	Масса, кг: Позиц.	Масса, кг: Всех	Масса, кг: Издел.
МН5-35	58	10 А III	175	2	0.11	0.22	0.61
	55	10 А III	100	2	0.06	0.12	
	54	L 45×4	100	1	0.27	0.27	
МН5-30	57	10 А III	150	2	0.09	0.18	0.57
	55	10 А III	100	2	0.06	0.12	
	54	L 45×4	100	1	0.27	0.27	
МН5-25	56	10 А III	125	2	0.07	0.14	0.53
	55	10 А III	100	2	0.06	0.12	
	54	L 45×4	100	1	0.27	0.27	
МН3-35	53	12 А III	1260	2	1.12	2.24	5.29
	52	10 А III	310	4	0.19	0.76	
	49	10 А III	210	4	0.13	0.52	
	48	-150×10	150	1	1.77	1.77	
МН3-30	53	12 А III	1260	2	1.12	2.24	5.17
	51	10 А III	260	4	0.16	0.64	
	49	10 А III	210	4	0.13	0.52	
	48	-150×10	150	1	1.77	1.77	
МН2-35	52	10 А III	310	4	0.19	0.76	4.81
	50	10 А III	1260	2	0.78	1.56	
	49	10 А III	210	4	0.13	0.52	
	48	-150×10	150	1	1.77	1.77	
МН2-30	51	10 А III	260	4	0.16	0.64	4.49
	50	10 А III	1260	2	0.78	1.56	
	49	10 А III	210	4	0.13	0.52	
	48	-150×10	150	1	1.77	1.77	
МН2-25	50	10 А III	1260	2	0.78	1.56	4.37
	49	10 А III	210	8	0.13	1.04	
	48	-150×10	150	1	1.77	1.77	

Гл. инж. отд. Гнедовский; Гл. констр. Волынский; Гл. инж. пр. Пригожин; Рук. гр. инж. Ванин; Испол. Кочин; Проверил Шанахуева; Маркин

Торгово-бытовых зданий и туристских комплексов г. Москва

ЦНИИЭП

ТК 1976

Закладные детали МН2-25; МН2-30; МН2-35; МН3-30; МН3-35; МН5-25; МН5-30; МН5-35

Серия ИИ-04-5 Выпуск 24 Лист 37

МН-7

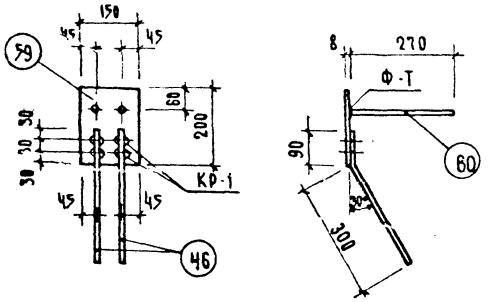

МН 8

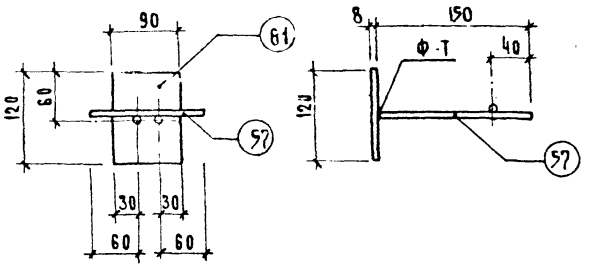

Петли П3-25; П3-30; П3-35

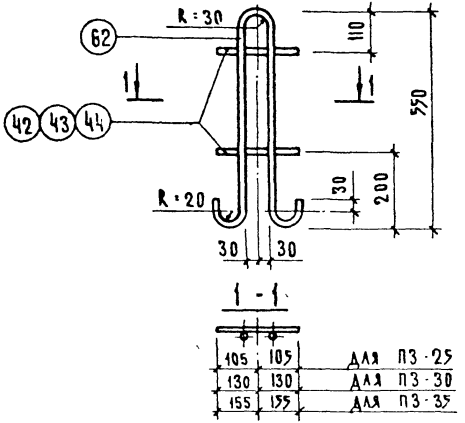

Примечание

Указания по сварке и изготовлению см. пояснительную записку

Марка изделия	Поз	Сечение мм	Длина мм	Кол шт	Масса, кг позиц	Масса, кг всех	Масса, кг издел.
ОС-3	–	5 ВI	1460	1	0.22	0.22	0.22
ОС-2	–	5 ВI	1760	1	0.27	0.27	0.27
ОС-1	–	5 ВI	1260	1	0.20	0.20	0.20
П3-35	44	10 АI	310	2	0.19	0.38	1.21
	62	10 АI	1335	1	0.83	0.83	
П3-30	43	10 АI	260	2	0.16	0.32	1.15
	62	10 АI	1335	1	0.83	0.83	
П3-25	42	10 АI	210	2	0.13	0.26	1.09
	62	10 АI	1335	1	0.83	0.83	
МН 8	57	10 АIII	150	3	0.09	0.27	0.95
	61	-90×8	120	1	0.68	0.68	
МН 7	60	10 АIII	270	2	0.17	0.34	2.70
	46	10 АIII	390	2	0.24	0.48	
	59	-150×8	200	1	1.88	1.88	

Нач. отд.	Гл. инж. отд.	Васильева	
Гл. констр.		Шамурова	
Гл. инж. пр.		Пригожин	
Рук. гр. инж.		Ванян	
		Кочин	
Исполнил		Гнедовский	
Проверил		Болынский	

ЦНИИЭП торгово-бытовых зданий и туристских комплексов г. Москва

Т.К. 1976

Закладные детали МН7; МН8. Петли П3-25; П3-30; П3-35. Отдельные стержни ОС1; ОС2; ОС3

Серия ИИ-04-5 Выпуск 24 Лист 38

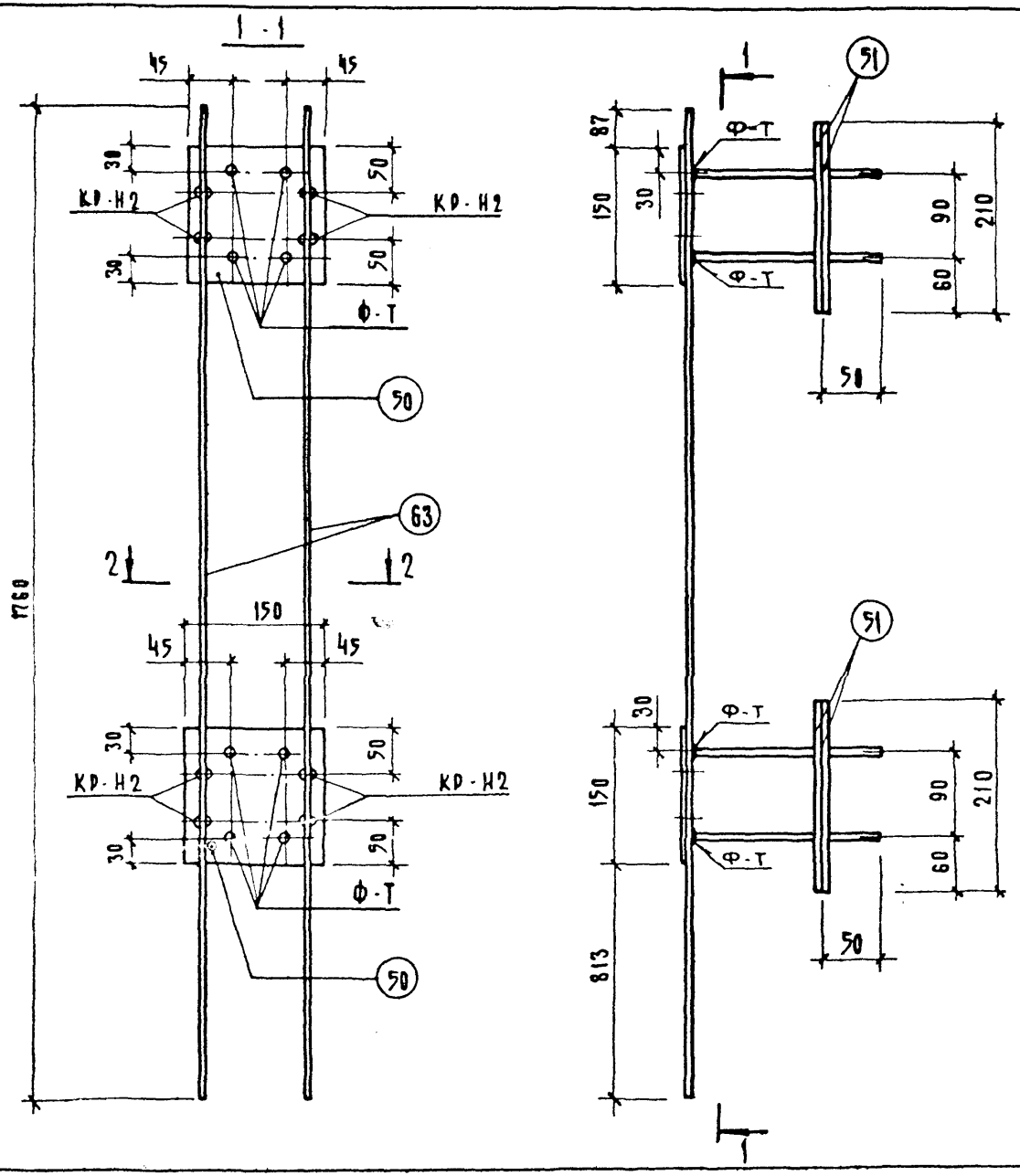

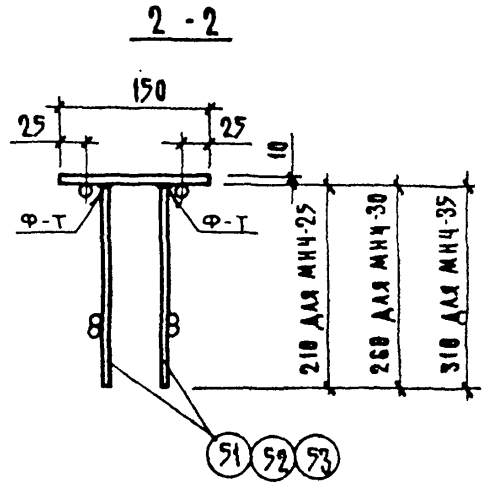

Примечание
Указание по сварке и изготовлению см. пояснительную записку

Марка изделия	№№ поз	Сечение мм	Длина мм	Кол. шт.	Позиц. масса, кг	Всех масса, кг	Издел.
МН4-35	63	10 А III	1760	2	1.09	2.18	8.28
	52	10 А III	310	8	0.19	1.52	
	49	10 А III	210	8	0.13	1.04	
	48	150×10	150	2	1.77	3.54	
МН4-30	63	10 А III	1760	2	1.09	2.18	8.04
	51	10 А III	260	8	0.16	1.28	
	49	10 А III	210	8	0.13	1.04	
	48	-150×10	150	2	1.77	3.54	
МН4-25	63	10 А III	1760	2	1.09	2.18	7.80
	49	10 А III	210	16	0.13	2.08	
	48	-150×10	150	2	1.77	3.54	

Торгово-бытовых зданий и туристских комплексов г. Москва

Нач. ОСК | Гл. инженер | Гл. констр. кт. | Гл. инж. пр. | Гнедовский | Волынский | Пригожий | Ванян | Рук. гр. инж. | Исполнил | Проверил | Кочин | Маркин | Шанаурова

ТК 1976

Закладные детали МН4-25; МН4-30; МН4-35

Серия ИИ-04-5 | Выпуск 24 | Лист 39

14612 45

П1-25 ; П1-30 ; П1-35

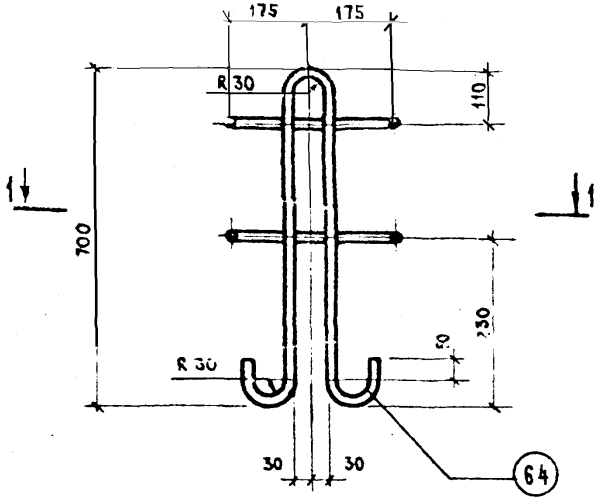

1 - 1

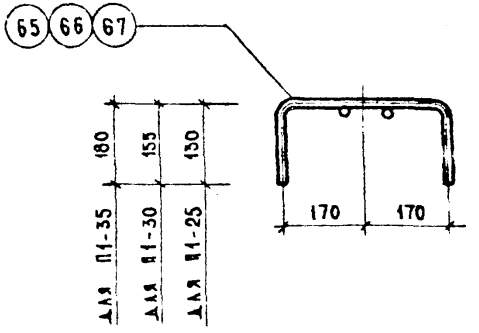

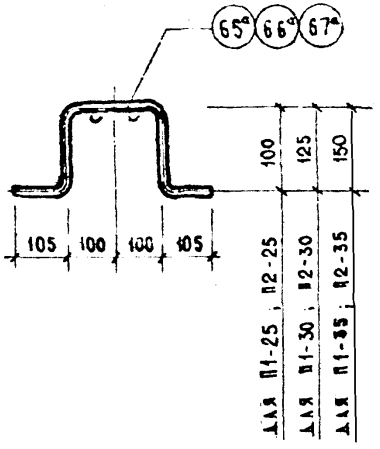

П2-25 ; П2-30 ; П2-35

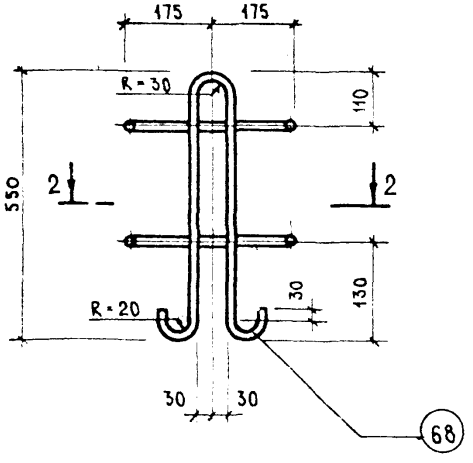

2 - 2

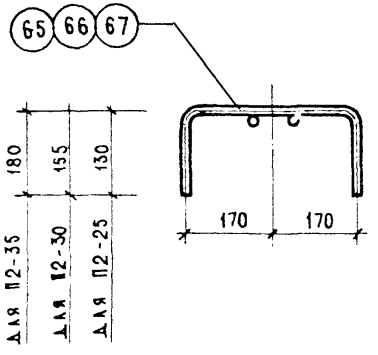

Марка изделия	Н и поз.	Сечен. мм.	Длина мм.	Кол. шт.	Масса, кг позиц	Масса, кг всех	Масса, кг издел
П2-35	68	12 AI	1345	1	1.19	1.19	2.07
	67	10 AI	720	2	0.44	0.88	
П2-30	68	12 AI	1345	1	1.19	1.19	2.01
	66	10 AI	670	2	0.41	0.82	
П2-25	68	12 AI	1345	1	1.19	1.19	1.95
	65	10 AI	620	2	0.38	0.76	
П1-35	67	10 AI	720	2	0.44	0.88	4.40
	64	18 AI	1760	1	3.52	3.52	
П1-30	66	10 AI	670	2	0.41	0.82	4.34
	64	18 AI	1760	1	3.52	3.52	
П1-25	65	10 AI	620	2	0.38	0.76	4.28
	64	18 AI	1760	1	3.52	3.52	

Примечания:

1. Указания по сварке и изготовлению см. пояснительную записку.
2. Скобу поз. 65;66;67 допускается заменить на 65а; 66а; 67а для возможности приварки без поворота клещей.

Нач. оск.	Гнедовский	Исполнил	Соколова
Гл. инж. отд.	Волынский	Проверил	Кочин
Гл. констр. отд.	Пригожин		
Гл. инж. пр.	Ваняя		
Рук. гр. инж.	Шанаурова		

ЦНИИЭП торгово-бытовых зданий и туристских комплексов г. Москва

ТК 1976

Петли П1-25; П1-30; П1-35; П2-25; П2-30; П2-35

Серия ИИ-04-5

Выпуск 24 | Лист 40

14612 45

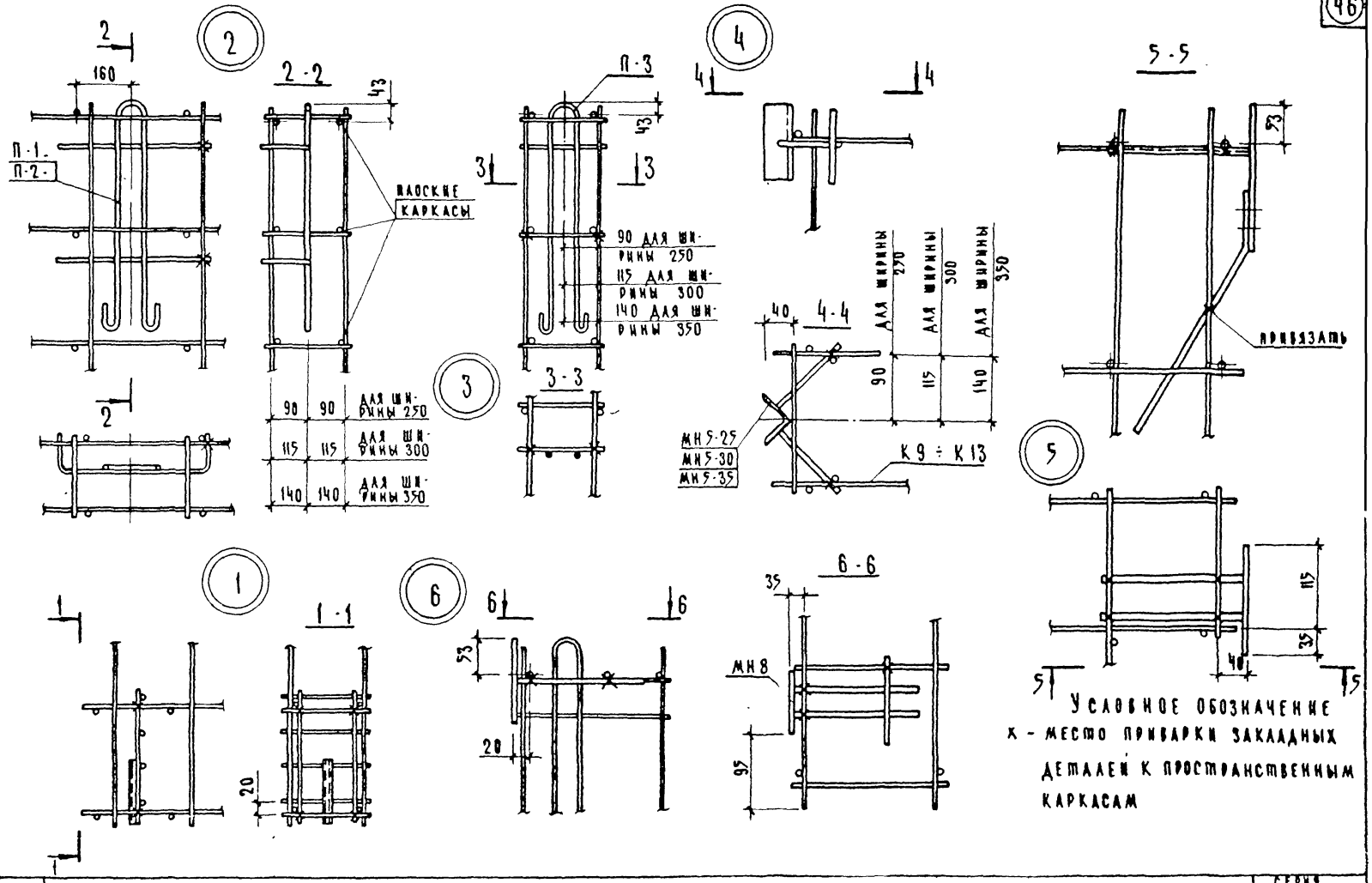

Условное обозначение
х - место приварки закладных деталей к пространственным каркасам

Кочин	Маркин	Шанаурова	
Рук гр инж	Исполнил	Проверил	
Гнедовский	Волынский	Пригожин	СНО
Нач оск	Гл инженер	Гл констр	Гл инж пр

Торгово-бытовых зданий и туристских комплексов г. Москва

ЦНИИЭП

ТК 1976	Узлы 1÷6	Серия ИИ-04 5	
		Выпуск 24	Лист 41

14612

ЦЕНТРАЛЬНЫЙ ИНСТИТУТ
ТИПОВОГО ПРОЕКТИРОВАНИЯ ГОССТРОЯ СССР
МИНСКИЙ ФИЛИАЛ

г.Минск, индекс 220600, ул Козлова,2
Сдано в печать 31 I 1979 г
Заказ № 414 тираж 319 экз
Инв № 14612 Цена 1-44

gost.e-ecolog.ru