ГОСУДАРСТВЕННЫЙ КОМИТЕТ СОВЕТА МИНИСТРОВ СССР ПО ДЕЛАМ СТРОИТЕЛЬСТВА
(ГОССТРОЙ СССР)

ТИПОВЫЕ КОНСТРУКЦИИ И ДЕТАЛИ ЗДАНИЙ И СООРУЖЕНИЙ

СЕРИЯ 1.431-8

ПЕРЕГОРОДКИ ИЗ СТАЛЬНОГО ПРОФИЛИРОВАННОГО ОЦИНКОВАННОГО ЛИСТА

ВЫПУСК 2
МОНТАЖНЫЕ УЗЛЫ

gost.e-ecolog.ru

ЦЕНТРАЛЬНЫЙ ИНСТИТУТ ТИПОВОГО ПРОЕКТИРОВАНИЯ
ГОССТРОЯ СССР
КИЕВСКИЙ ФИЛИАЛ
г.Киев-57, ул Эжена Потье, № 12

Заказ № 3 инв. № 12692 тираж 3700

Сдано в печать 2/I 1974г., цена 0-78

ГОСУДАРСТВЕННЫЙ КОМИТЕТ СОВЕТА МИНИСТРОВ СССР ПО ДЕЛАМ СТРОИТЕЛЬСТВА
(ГОССТРОЙ СССР)

ТИПОВЫЕ КОНСТРУКЦИИ И ДЕТАЛИ ЗДАНИЙ И СООРУЖЕНИЙ

СЕРИЯ 1.431-8

ПЕРЕГОРОДКИ ИЗ СТАЛЬНОГО ПРОФИЛИРОВАННОГО ОЦИНКОВАННОГО ЛИСТА

ВЫПУСК 2
МОНТАЖНЫЕ УЗЛЫ

РАЗРАБОТАНЫ
ГПИ ПРОМСТРОЙПРОЕКТ

УТВЕРЖДЕНЫ И ВВЕДЕНЫ В ДЕЙСТВИЕ
ГОССТРОЕМ СССР
с 1 МАРТА 1974 г
ПОСТАНОВЛЕНИЕ № 223
от 29 НОЯБРЯ 1973 г

Лист N		Стр.
	Пояснительная записка	4,5
1	Узлы 1, 2	6
2	Узлы 3, 4	7
3	Узлы 5, 6	8
4	Узлы 7, 8	9
5	Узлы 9, 10	10
6	Узел 11	11
7	Узел 12	12
8	Узел 13	13
9	Узел 14	14
10	Узлы 15, 16	15
11	Узел 17	16
12	Узел 18	17
13	Узлы 19, 20	18
14	Узел 21	19
15	Узлы 22, 23	20
16	Узел 24	21
17	Узлы 25, 26	22
18	Узел 27	23
19.	Узел 28	24
20	Узлы 29, 30	25
21	Узел 31	26

Инв. N 12692

Лист N		Стр.
22	Узел 32	27
23	Узел 33	28
24	Узел 34	29
25	Узел 35	30
26	Узел 36	31
27	Узел 37	32
28	Узел 38	33
29	Узел 39	34
30	Узел 40	35
31	Узлы 41, 42, 43, 44	36
32	Узлы 45, 46	37
33	Узлы 47, 48	38
34	Узел 49	39
35	Узлы 50, 51	40
36	Узлы 52, 53	41
37	Узел 54	42
38	Узел 55	43
39	Узлы 56, 57	44
40	Узлы 58, 59	45
41	Узел 60	46
42	Разрезы к узлу 60	47
43	Узел 61	48

Инв N 12692

ПРОМСТРОЙПРОЕКТ г. Москва

Гл. инж. пр. Беркинблит

Рук. бригады Фомина

Исполнит. Романова

ТК 1973

Содержание

Серия 1.431-8

Выпуск 2

Лист —

1. Перегородки из стального профилированного оцинкованного листа разработаны в 3-х выпусках:
   выпуск 0 - материал для проектирования
   Выпуск 1 - рабочие чертежи
   Выпуск 2 - монтажные узлы
2. В выпуске 2 разработаны монтажные узлы крепления элементов перегородок между собою, к полу, к колоннам здания и к нижеуказанным конструкциям покрытия:
   - пространственным решетчатым конструкциям типа „Модуль" и „Берлин",
   - стропильным фермам из трубчатых профилей,
   - рамным конструкциям типа „Плауэн".
3. Чертежи выпуска 2 предназначены для непосредственного использования на строительстве
4. Монтаж перегородок производить после заполнения проемов здания, окончания монтажа ограждающих конструкций.
5. Маркировка узлов, помещенных в данном выпуске должна быть нанесена на монтажных схемах рабочего проекта перегородок
6. Соединение элементов каркаса перегородок между собой и их крепление к конструкциям здания производить на болтах м10 и монтажной сварке.
7. Сварку производить электродами типа Э-42 ГОСТ 9467-60. Толщину сварных швов принимать по наименьшей толщине свариваемых элементов.
8. Стойки каркаса крепятся к подстилающему слою пола на самозаанкеривающихся болтах БКЦ конструкции НИИЖБ г. Москва.
9. Профилированные оцинкованные листы крепятся к ригелям каркаса самонарезающими болтами по ТУ 34-5815-70, а между собой соединяются комбинированными заклепками по ТУ 34-5814-70

Инв. N 12692

ТК 1973	Пояснительная записка	Серия 1.431-8	
		Выпуск 2	Лист —

ПРОМСТРОЙПРОЕКТ г. Москва

Рук. бригады Фомина
Исполнит. Пирожкова

Условные обозначения

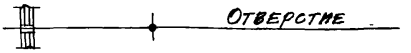
Отверстие

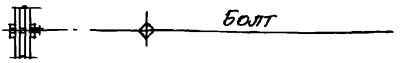
Болт

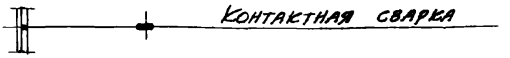
Контактная сварка

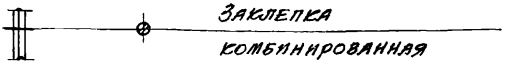
Заклепка комбинированная


Сварной шов заводской


Сварной шов монтажный

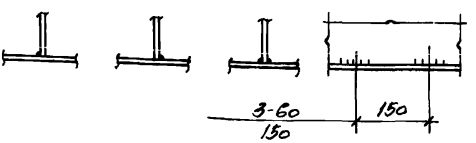

Прерывистый шов:

3 – толщина шва,
60 – длина шпонки,
150 – расстояние в осях шпонок

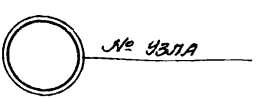
№ узла

Инв. N 12692

ПРОМСТРОЙПРОЕКТ
г. Москва
Гл. инж. пр. Верниковит
Рук. бригады Фомина
Исполнитель Романова

ТК 1973

Пояснительная записка (продолжение)

Серия 1.431-8
Выпуск 2
Лист —

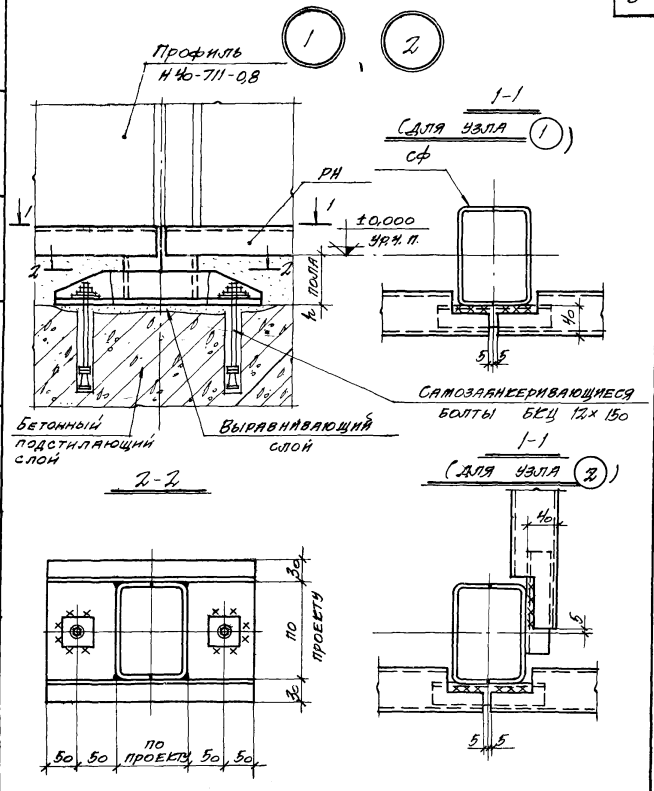

Инв. N 12692

ТК	Узлы 1, 2	Серия 1.431-8	
1973		Выпуск 2	Лист 1

Исполнитель Тихонова

г. Москва

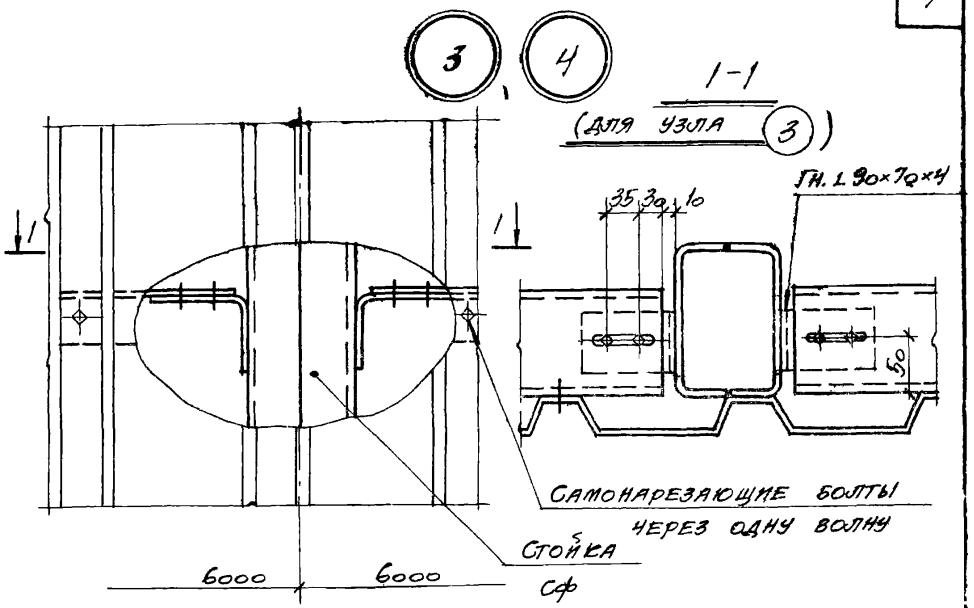

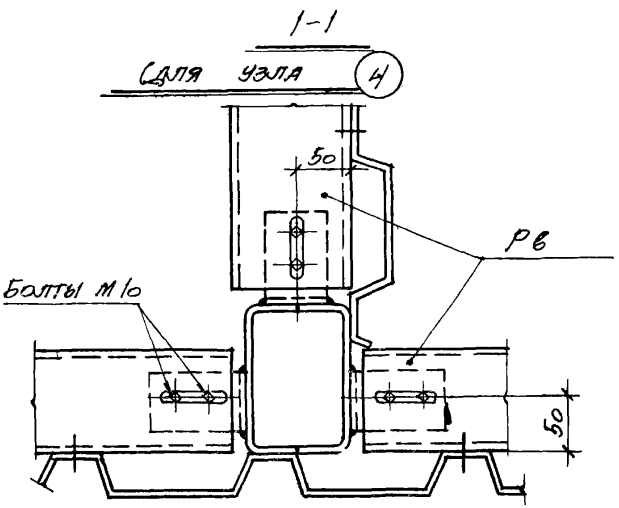

Инв. N 12692

ТК
1973

Узлы 3, 4

Серия 1.431-8
Выпуск 2
Лист 2

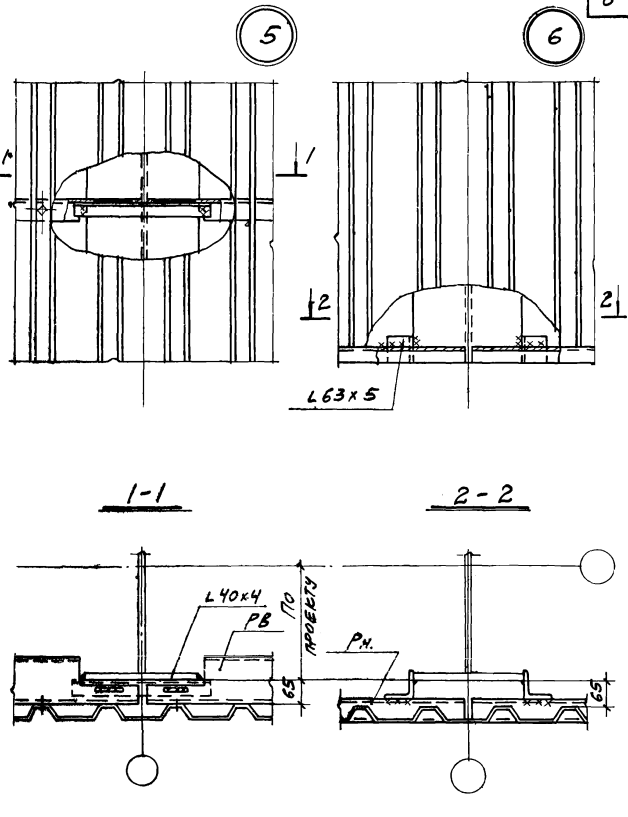

Инв. N 12692

ТК 1973	Узлы 5, 6	Серия 1.431-8	
		Выпуск 2	Лист 3

ПРОМСТРОЙПРОЕКТ г. Москва

Рук. бриг. Фомина

Исполнит. Тихонова

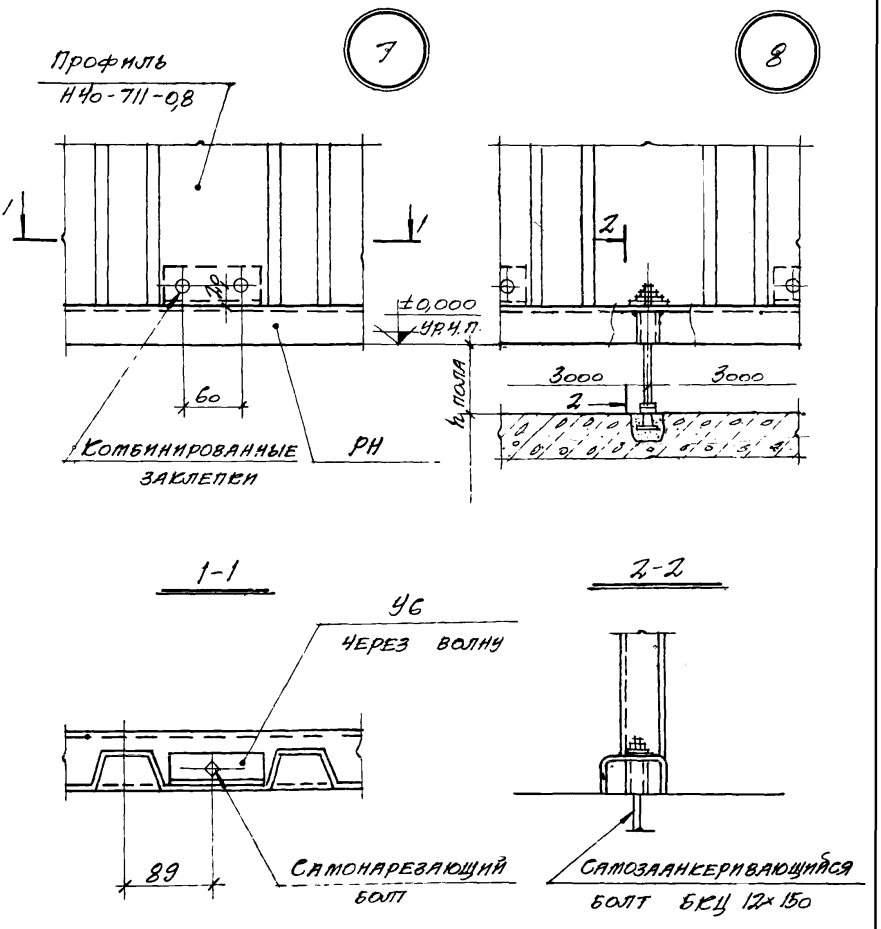

Инв. N 12692

ТК	Узлы 7, 8	Серия 1.431-8	
1973		Выпуск 2	Лист 4

ПРОМСТРОЙПРОЕКТ г. Москва

Подкопский, Беркинблит, Фомина, Тихонова

Проверил: Фомина

9

10

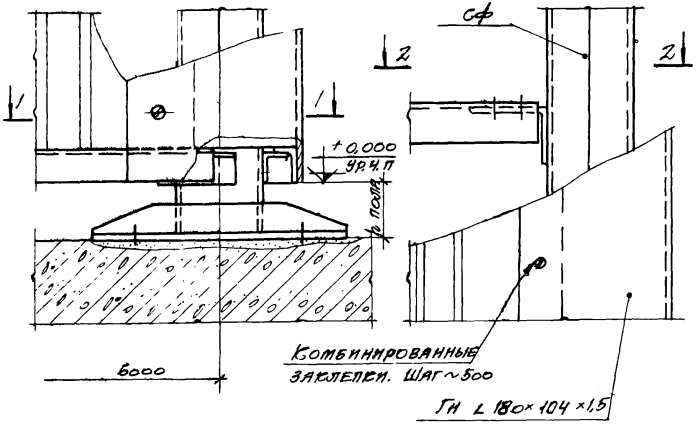

1-1

2-2

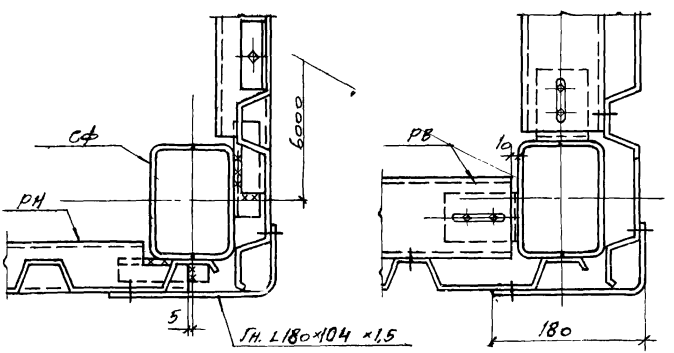

Инв. N 12692

Исполнитель Тихонова

г. Москва

ТК 1973	Узлы 9, 10	Серия 1.431-8	Выпуск 2	Лист 5

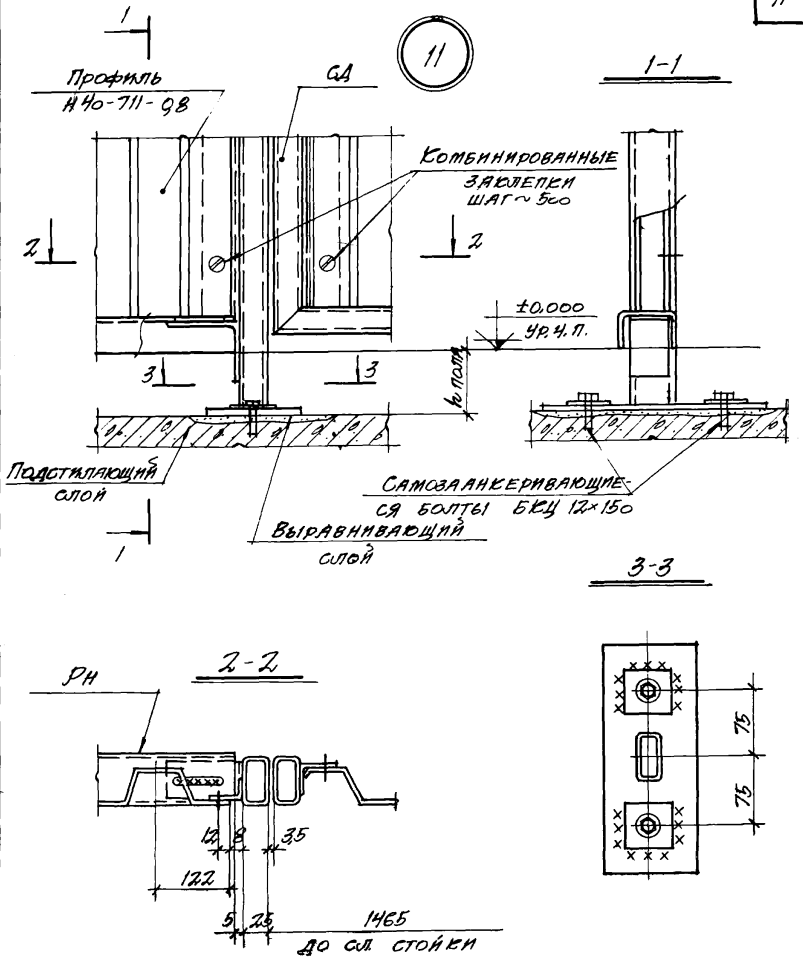

Инв № 12692

ТК 1973	Узел 11	Серия 1.431-8	
		Выпуск 2	Лист 6

ПРОМСТРОЙПРОЕКТ г. Москва

Гл. инж. пр. Беркинблит
Рук. бригады Фомина
Исполнитель Тихонова

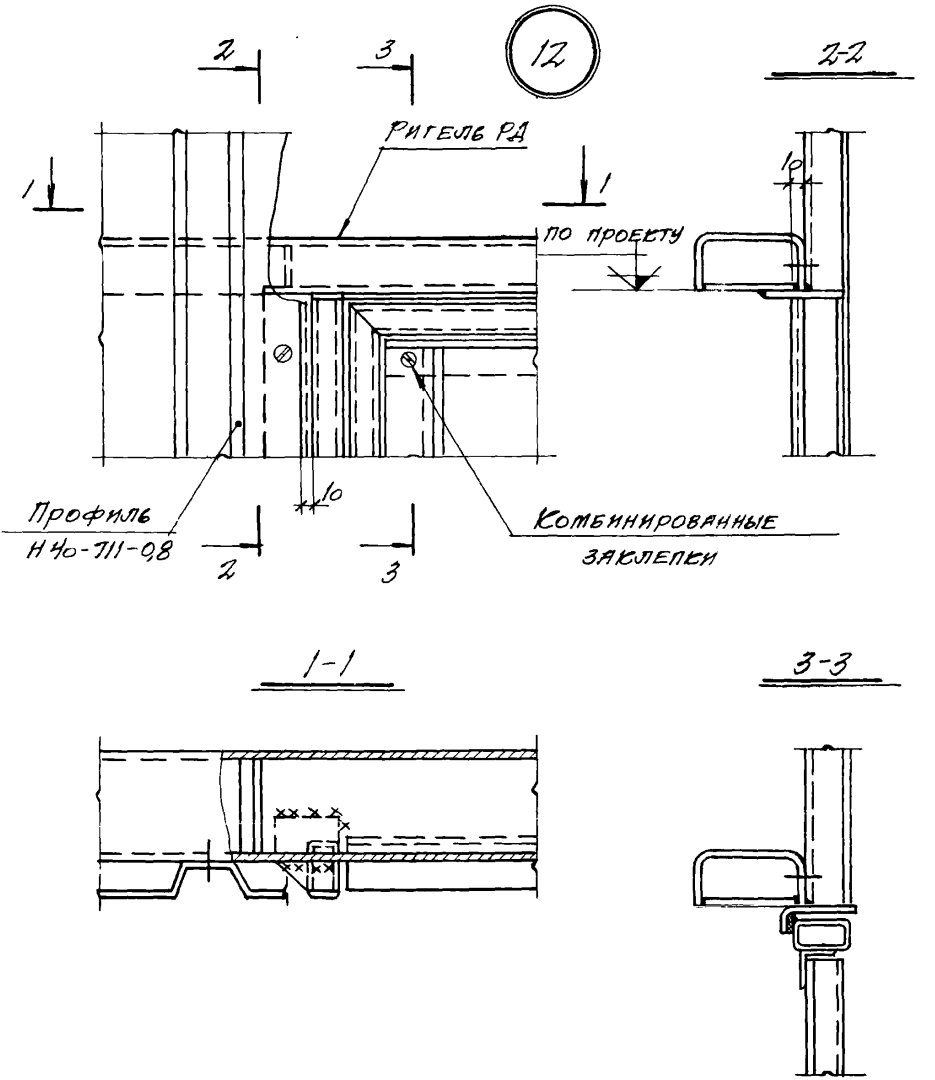

Инв. N 12692

ТК 1973	Узел 12	Серия 1.431-8	
		Выпуск 2	Лист 7

Рук. бригады Фомина
Исполнитель Тихонова
Г. Москва

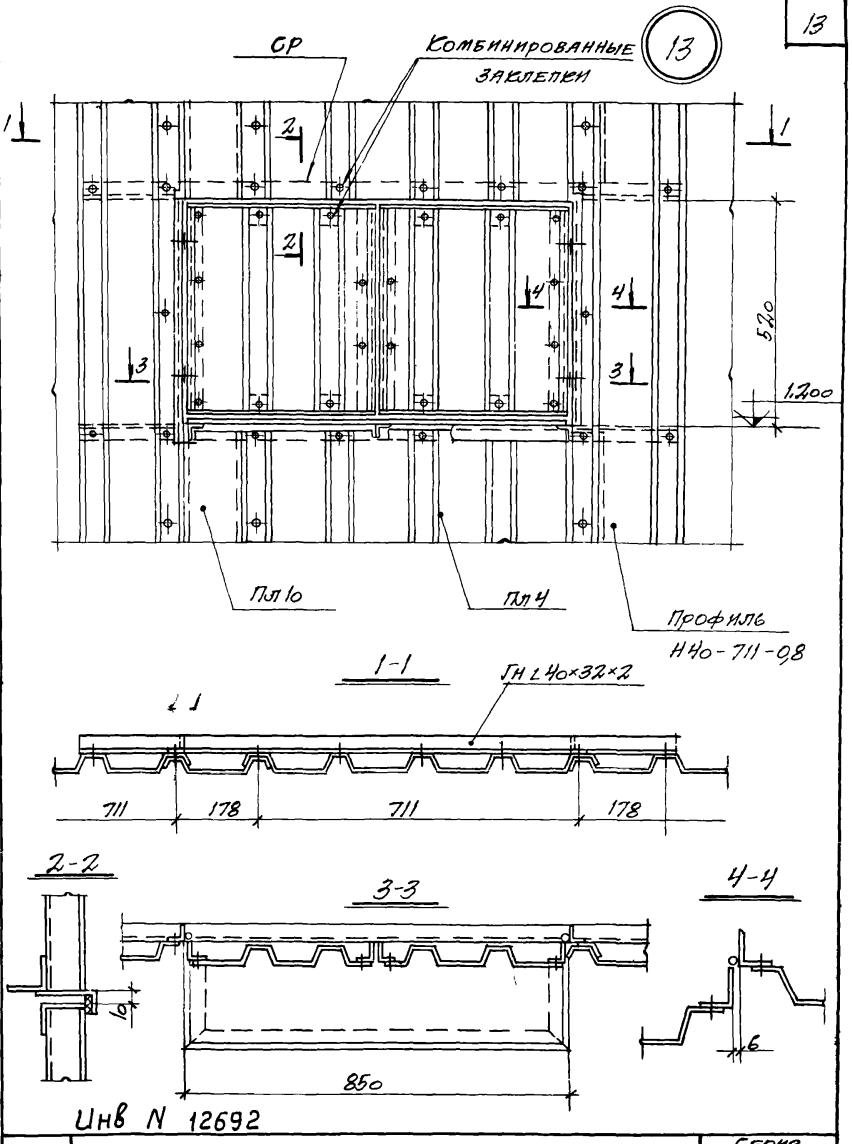

Инв N 12692

ТК 1973	Узел 13	Серия 1.431-8	
		Выпуск 2	Лист 8

ПРОМСТРОЙПРОЕКТ г. Москва

Нач. СКО N 2	Людковский	Проверил	Фомина
Гл. инж. г.р.	Беркиньолл		
Рук. бригады	Фомина		
Исполнитель	Тихонова		

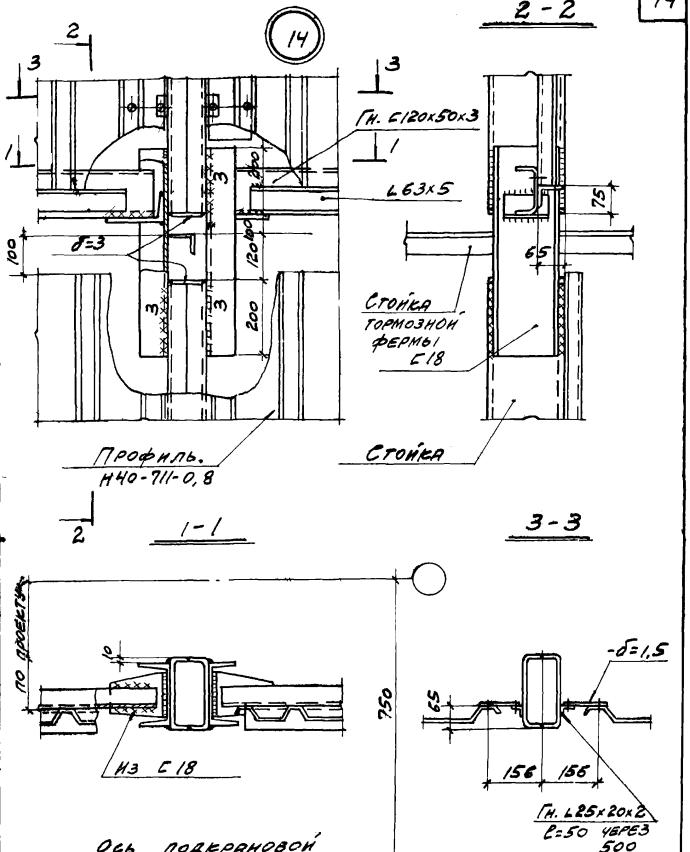

Инв. N 12692

Исполнитель Тихонова

г. Москва

ТК	Узел 14	Серия 1.431-8	
1973		Выпуск 2	Лист 9

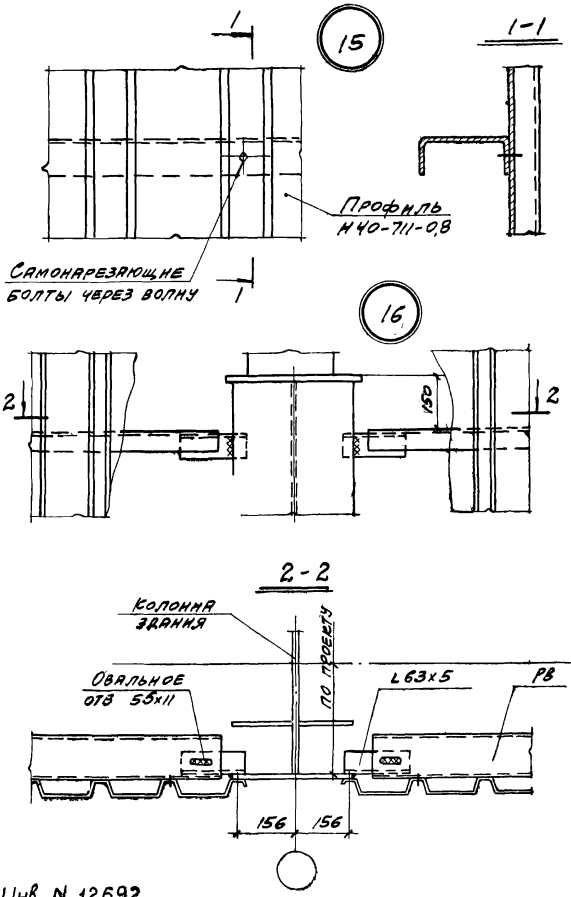

Инв N 12692

ТК 1973	Узлы 15, 16	Серия 1.431-8	
		Выпуск 2	Лист 10

ПРОМСТРОЙПРОЕКТ
Г. Москва

Ин. сл. п. Гл. инж. пр. Рук. бриг. Исполнит.
Лидеров Беркинблит Фомина Тихонова
Подсвил Фомина

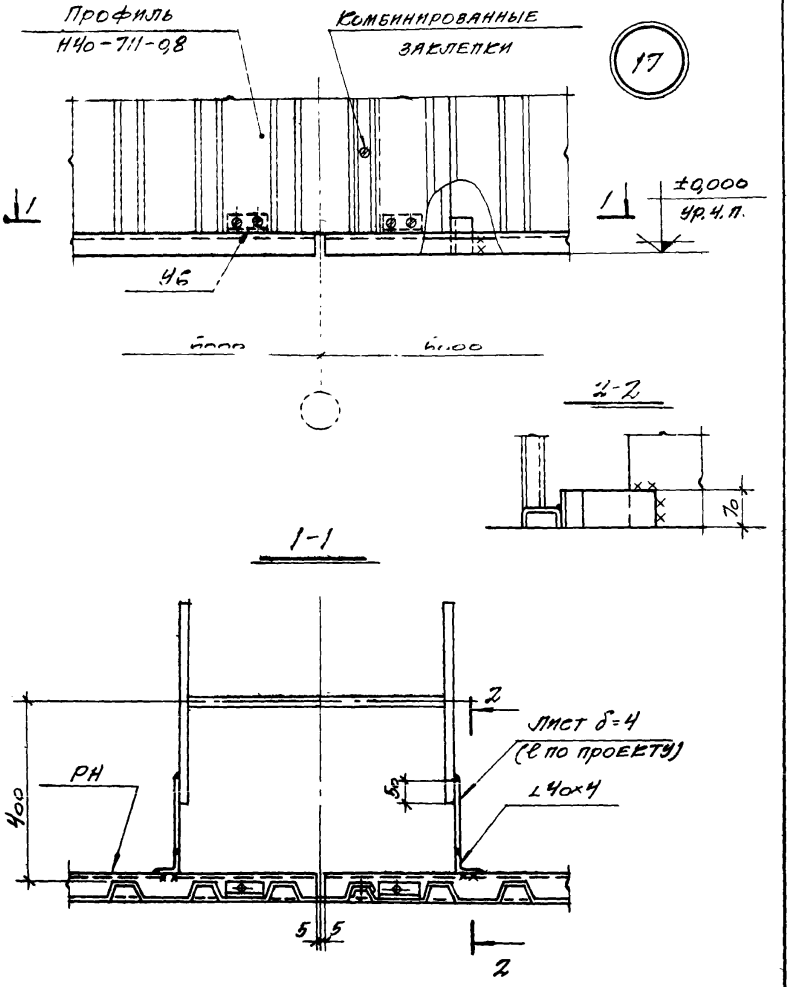

Инв. N 12692

ТИ	Узел 17	Серия 1.431-8	
1973		Выпуск 2	Лист 11

Госстроипроект г. Москва
Рук. бригады Фомина
Исполнитель Гнездилова

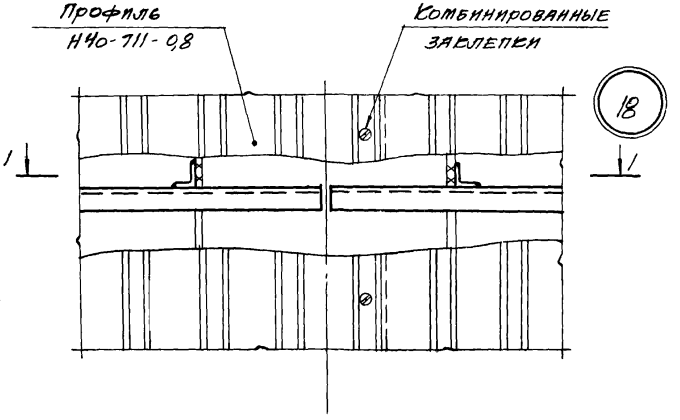

I-I

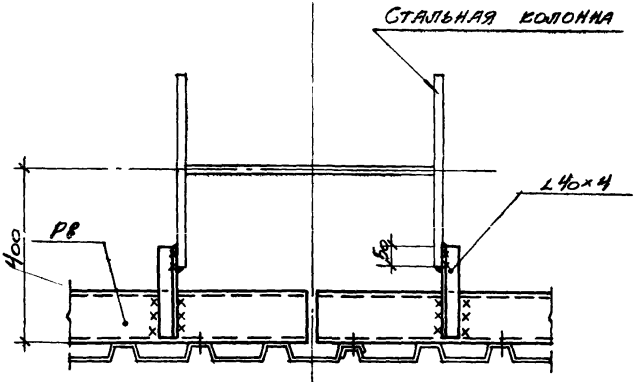

Инв. N 12692

ТК 1973	Узел 18	Серия 1.431-8 Выпуск 2 Лист 12

ПРОМСТРОЙПРОЕКТ г. Москва
Гл. инж. проекта
Рук. бригады
Исполнитель

19

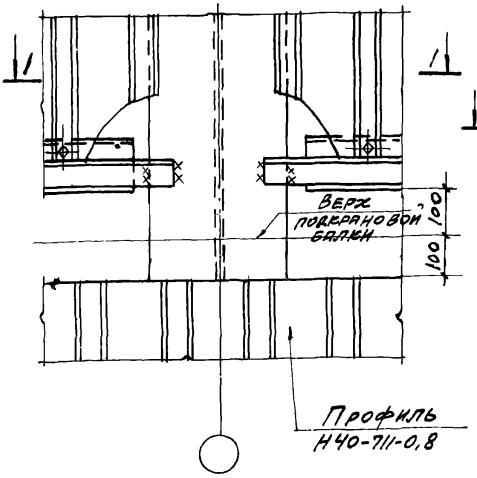

20

Комбинированные заклепки

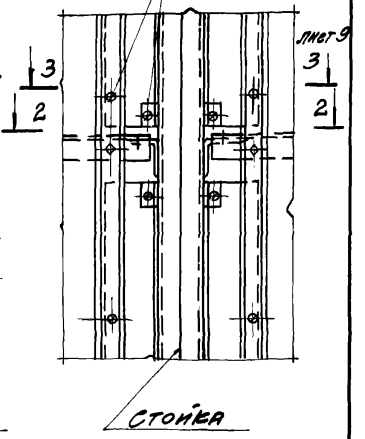

1-1

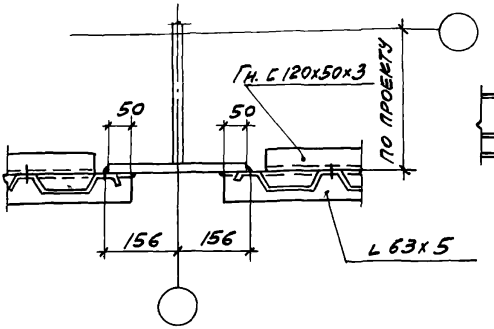

2-2

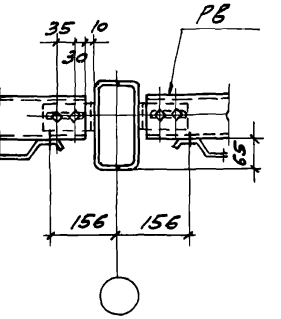

Инв. N 12692

ТК 1973	Узлы 19, 20	Серия 1.431-8 Выпуск 2 Лист 13

21

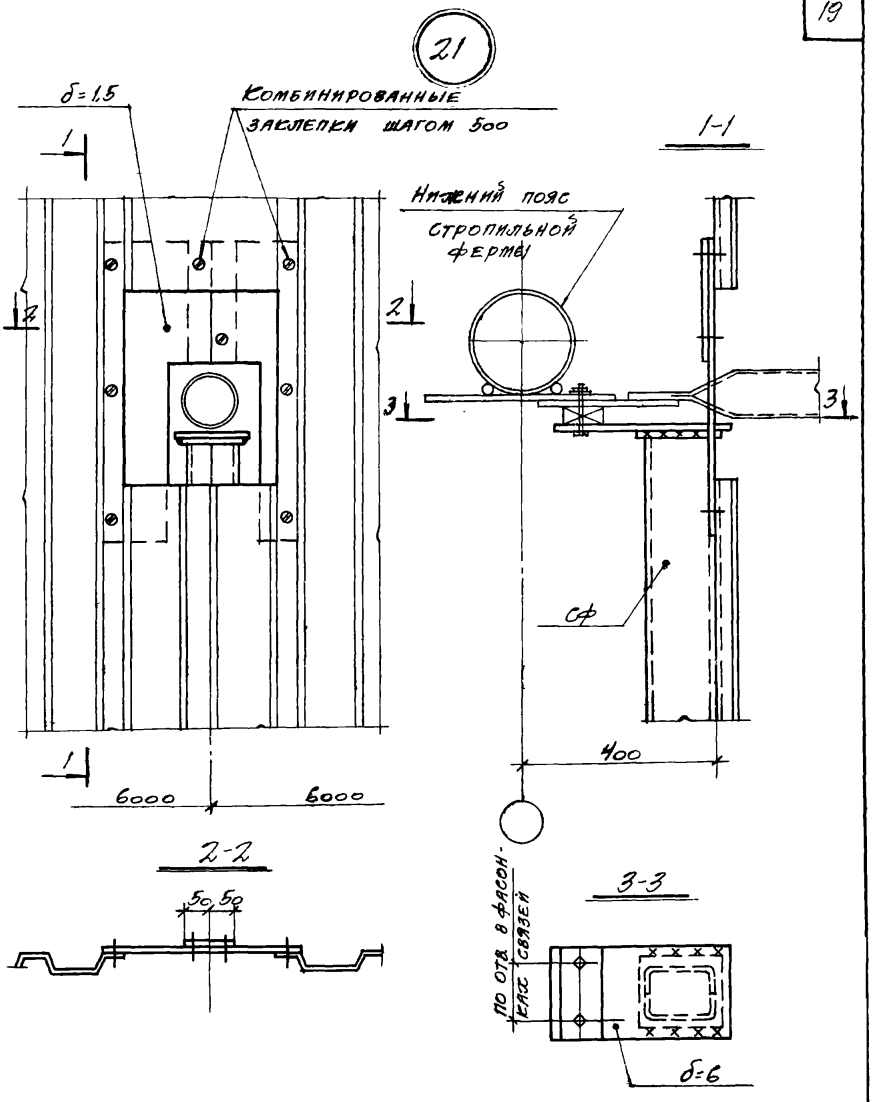

Инв. N 12692

ТК 1973	Узел 21	Серия 1.431-8	
		Выпуск 2	Лист 14

ПРОМСТРОЙПРОЕКТ г. Москва

Нач. СКО №2	Людковский		
Гл. инж. пр.	Беркинблит		
Рук. бригады	Фомина		
Исполнитель	Тихонова		
Проверил	Фомина		

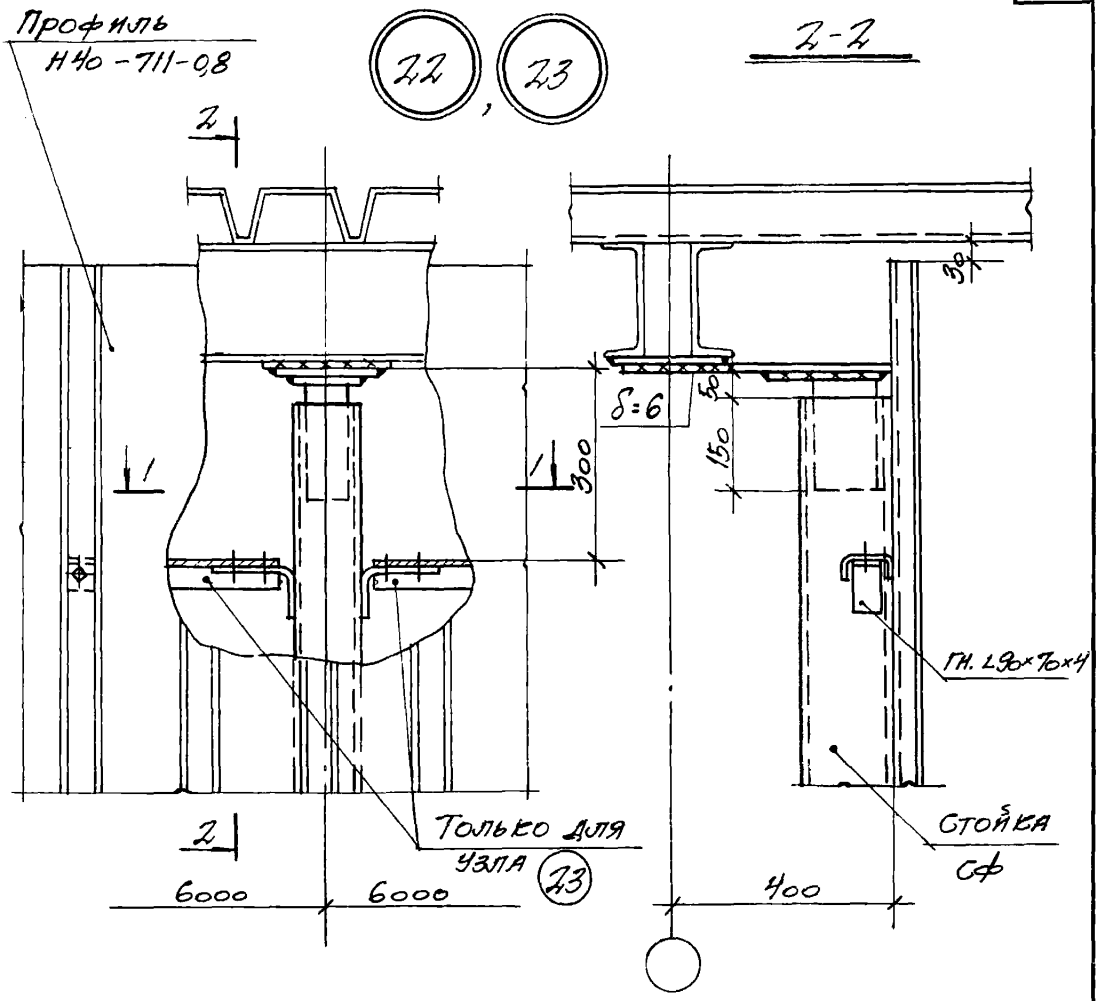

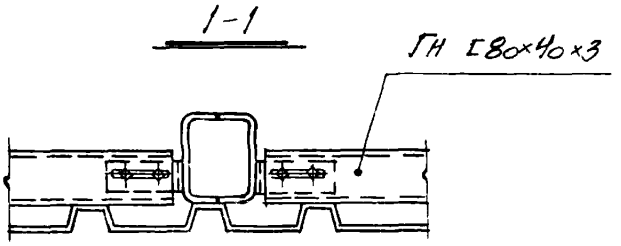

Инв. N 12692

ТК	Узлы 22, 23	Серия 1.431-8	
1973		Выпуск 2	Лист 15

Рук. бригады Фомина
Исполнитель Тихонова
г. Москва

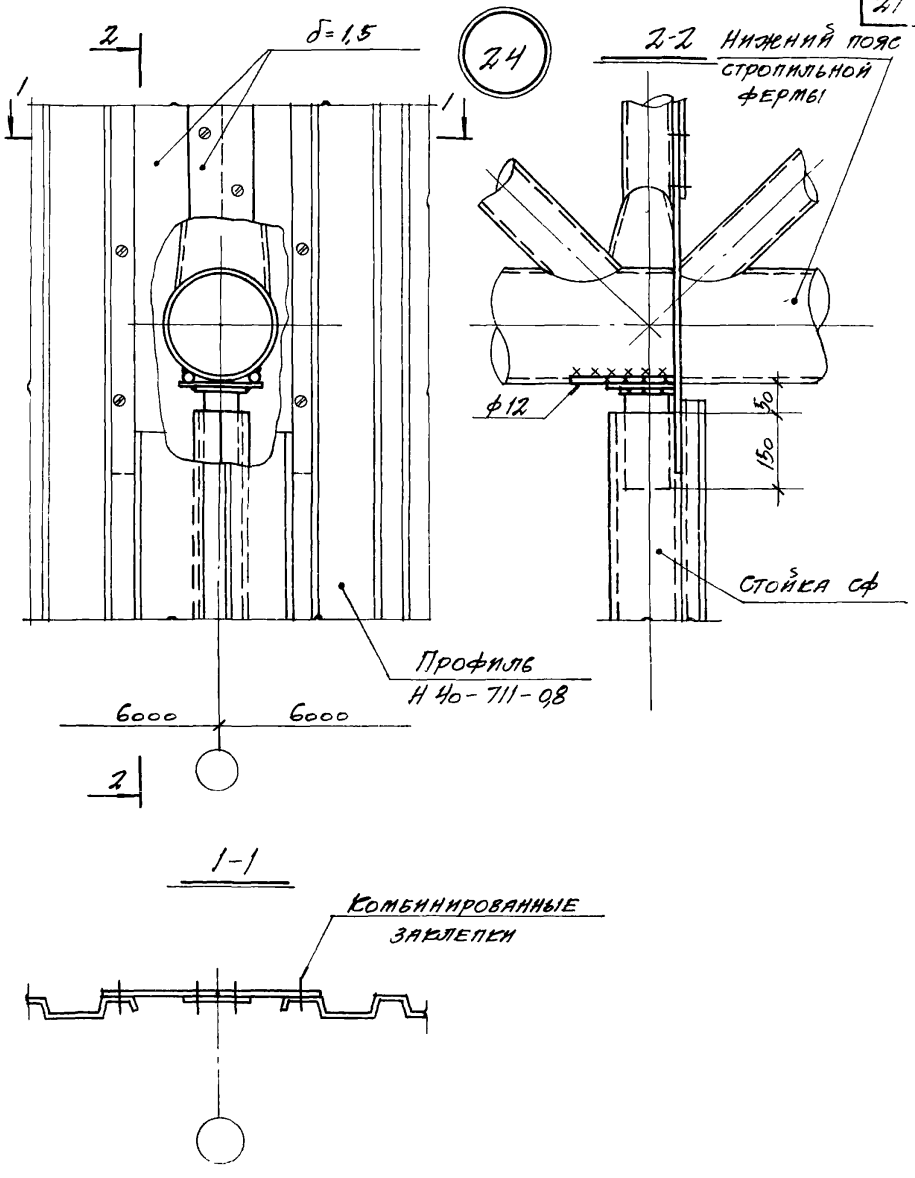

Инв. N 12692

ТК 1973	Узел 24	Серия 1.431-8	
		Выпуск 2	Лист 16

Гл. инж. пр.	Беркинблит	Проверил	Фомина
Рук. бригады	Фомина		
Исполнитель	Тихонова		

ГРОМСТРОЙПРОЕКТ г. Москва

25, 26

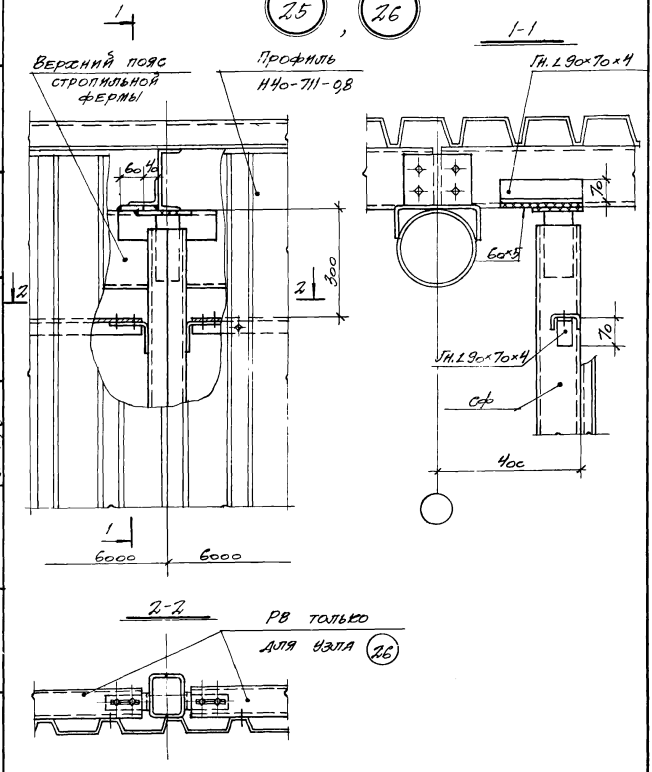

Инв. N 12692

ТК	Узлы 25, 26	Серия 1.431-8	
1973		Выпуск 2	Лист 17

Исполнитель Тихонова

Г. Москва

27

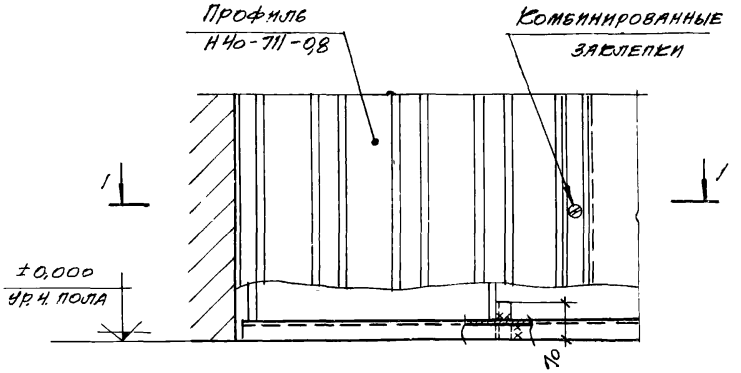

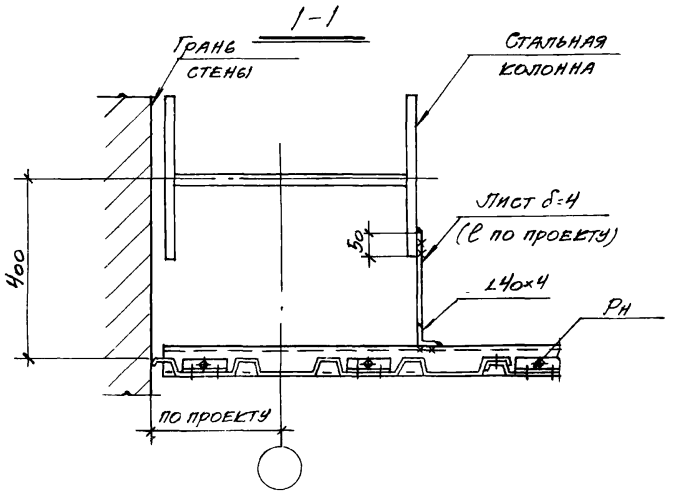

Инв. N 12692

ПРОМСТРОЙПРОЕКТ г. Москва	ТК 1973	Узел 27	Серия 1.431-8 Выпуск 7 Лист 18

Гл. инж. пр. Березинбилит
Рук. бригады Фомина
Исполнитель Романова

28

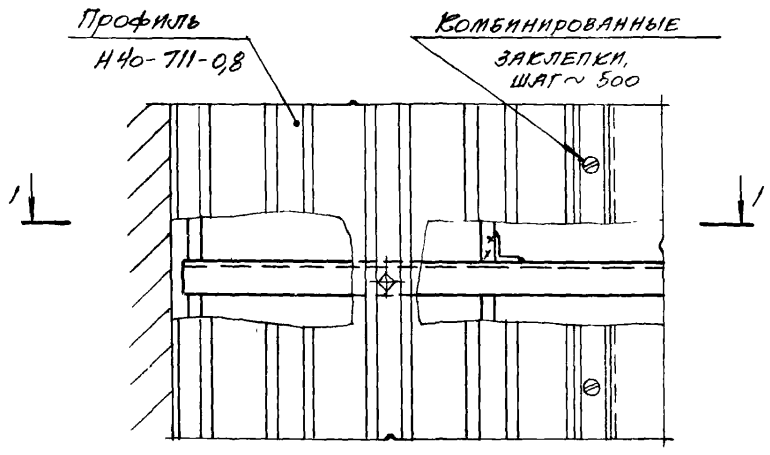

1-1

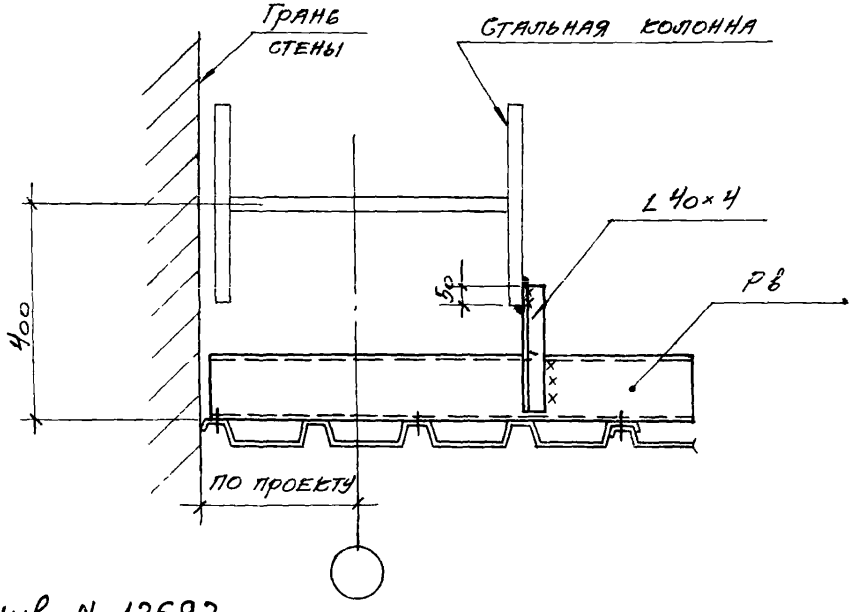

Инв. N 12692

ТК. 1973	Узел 28	Серия 1.431-8	
		Выпуск 2	Лист 19

Рук. бригады Фомина
Исполнитель Романова
г. Москва

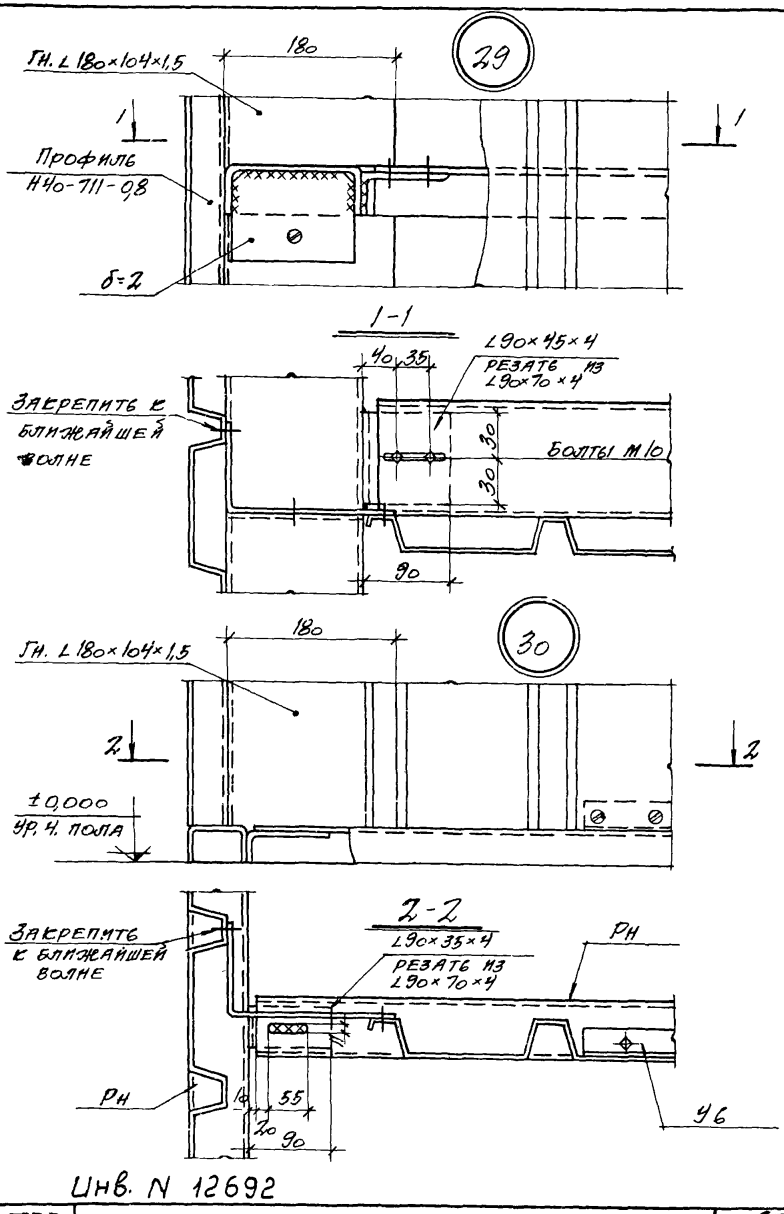

Инв. N 12692

ТК 1973	Узлы 29, 30	Серия 1.431-8	
		Выпуск 2	Лист 20

ПРОМСТРОЙПРОЕКТ г. Москва

Нач. СКО N2	Людковский	М. Лит	Проверил	Фомина
Гл. инж. пр.	Беркинблит			
Рук. бригады	Фомина			
Исполнитель	Романова			

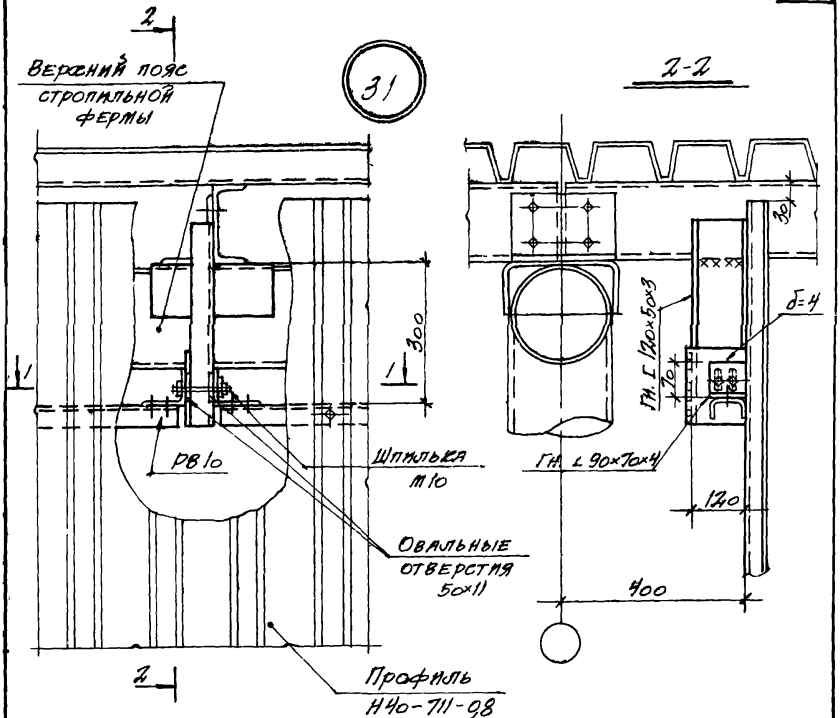

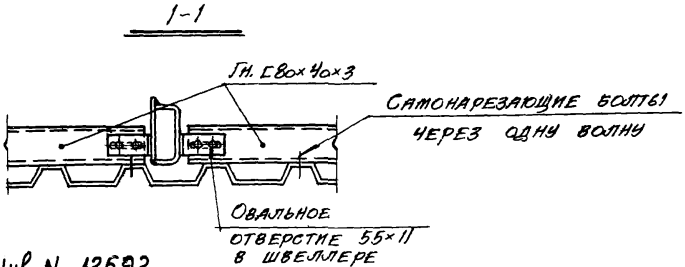

Инв. № 12692

ТК 1973	Узел 31	Серия 1.431-8	
		Выпуск 2	Лист 21

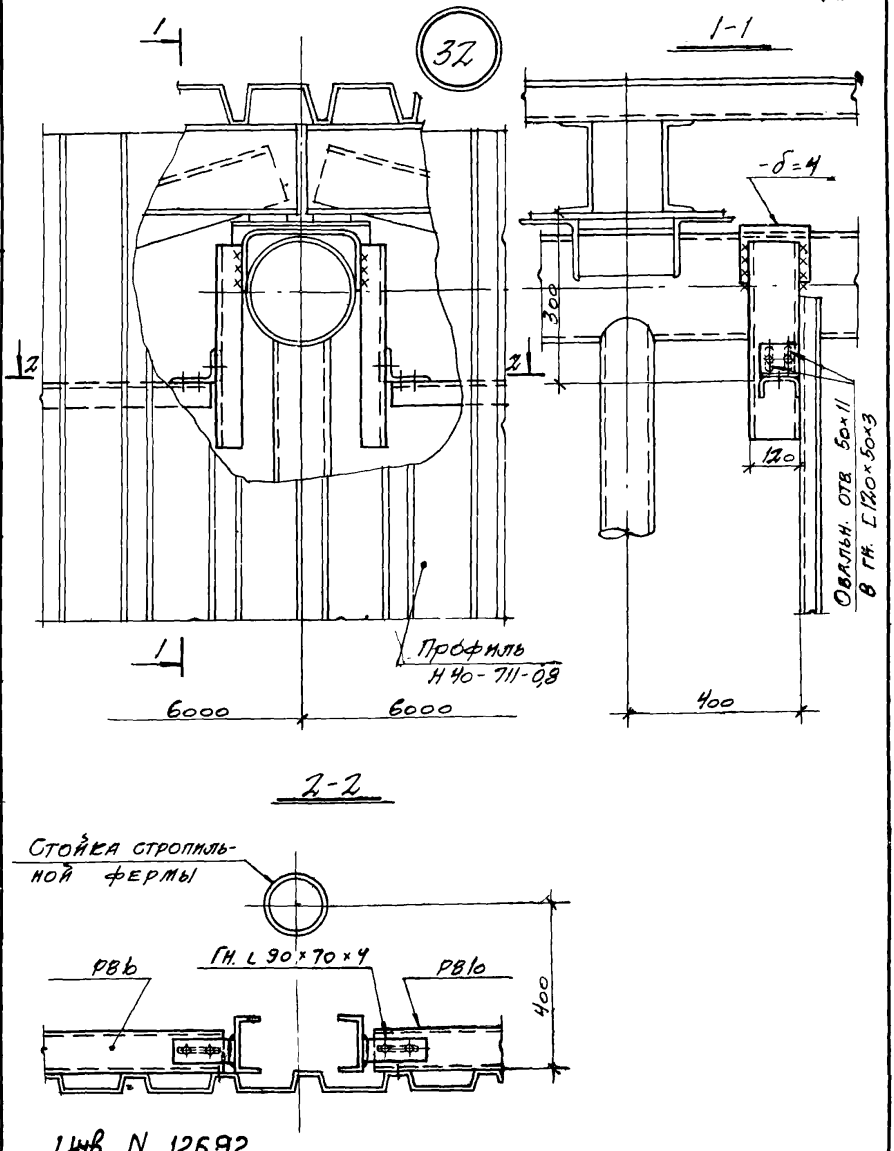

Инв. N 12692

ТК 1973	Узел 32	Серия 1.431-8	
		Выпуск 2	Лист 22

ПРОМСТРОЙПРОЕКТ г. Москва

Нач. СКО №2	Людковский	М. Лук	Проверил Фомина
Гл. инж. пр	Беркинблит		
Рук. бригады	Фомина		
Исполнитель	Тихонова		

33

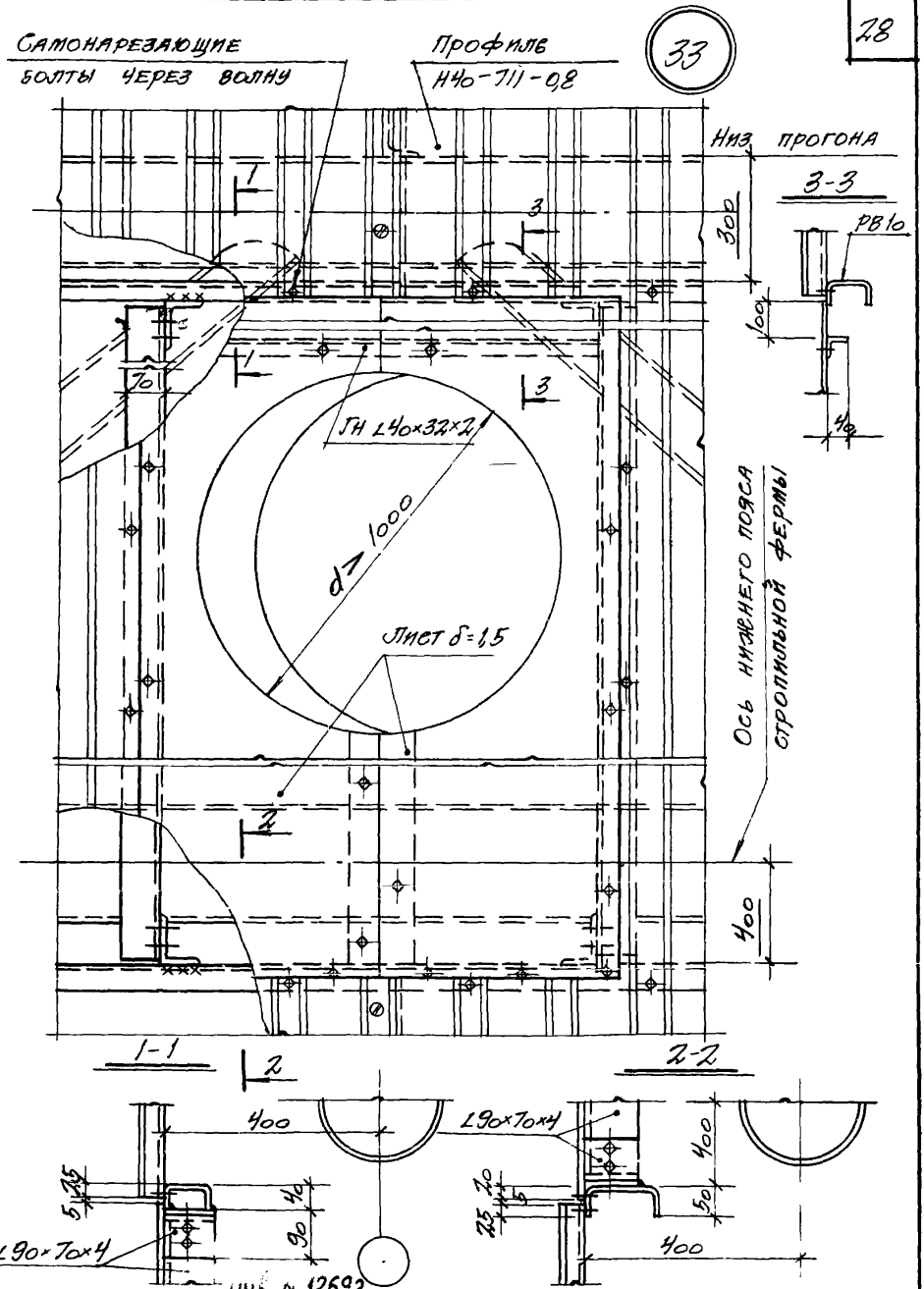

ТК 1973	Узел 33	Серия 1.431-8	
		Выпуск 2	Лист 23

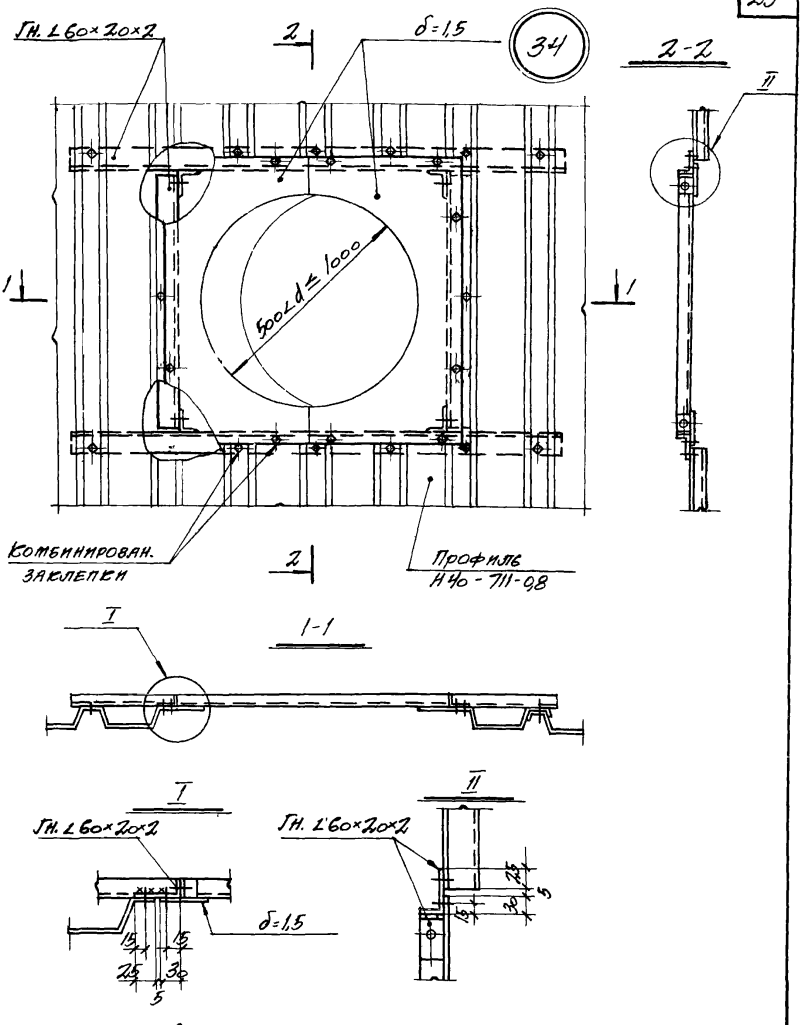

Инв. N 12692

ТК	Узел 34	Серия 1.431-8	
1973		Выпуск 2	Лист 24

ПРОМСТРОЙПРОЕКТ г. Москва

Нач. СКО №2	Людковский	Проверил	Фомина
Гл. инж. пр.	Беркинблит		
Рук. бригады	Фомина		
Исполнитель	Тихонова		

35

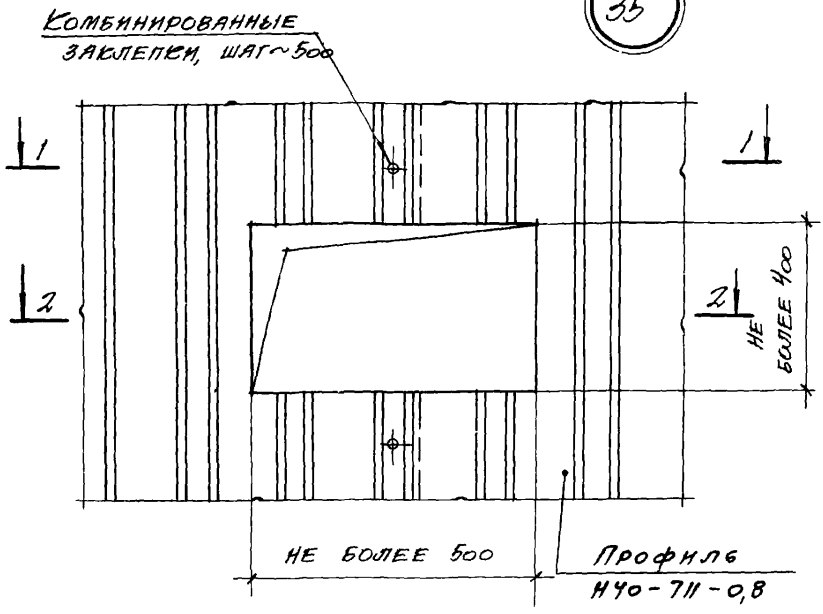

1-1

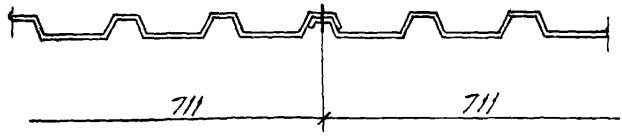

2-2

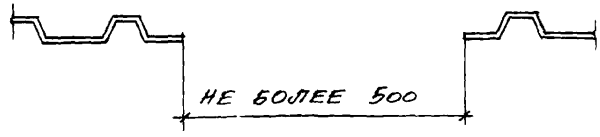

Инв. N 12692

ТК 1973	Узел 35	Серия 1.431-8	
		Выпуск 2	Лист 25

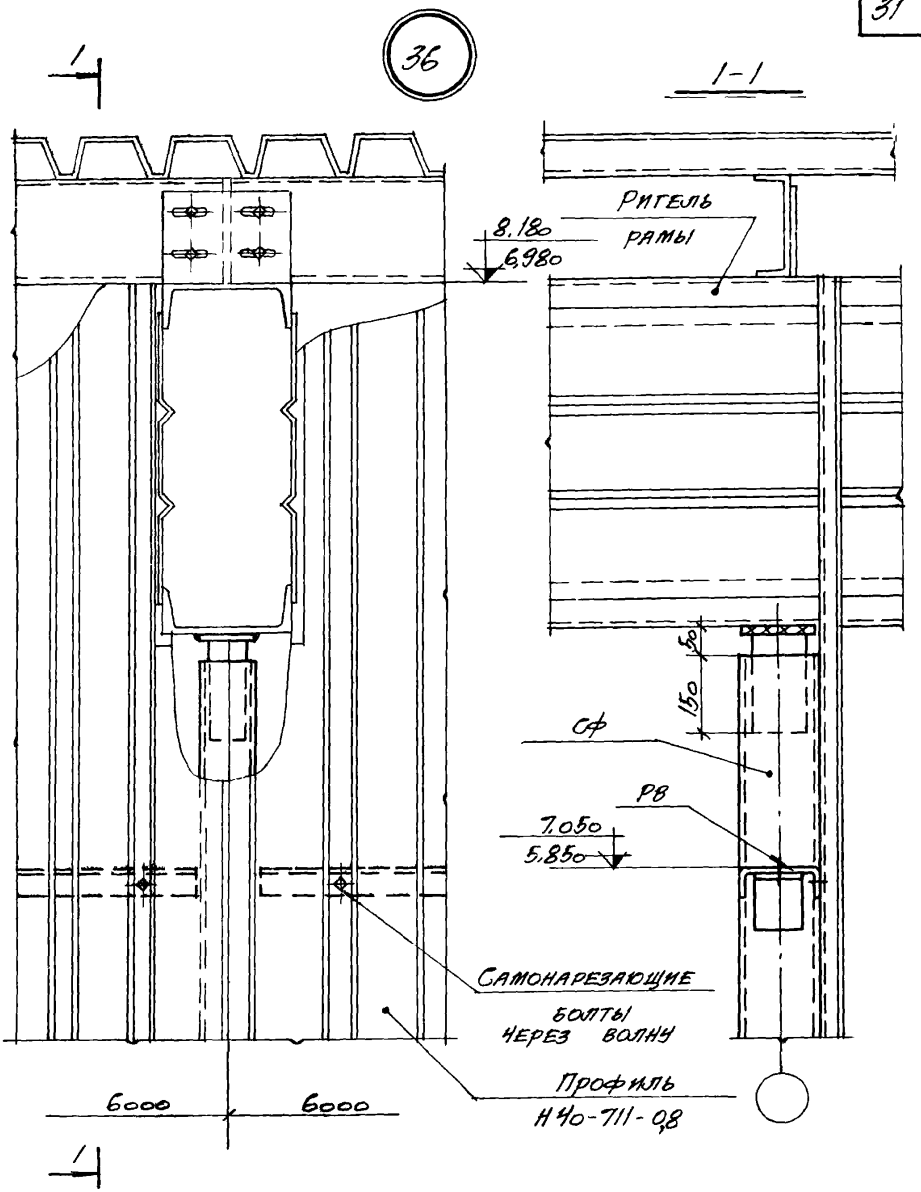

Инв. N 12692

ТК 1973	Узел 36	Серия 1.431-8	
		Выпуск 2	Лист 26

ПРОМСТРОЙПРОЕКТ г. Москва

Нач. СКО N2	Людковский	Проверил	Фомина
Гл. инж. пр.	Беркиньлит		
Рук. бригады	Фомина		
Исполнитель	Тихонова		

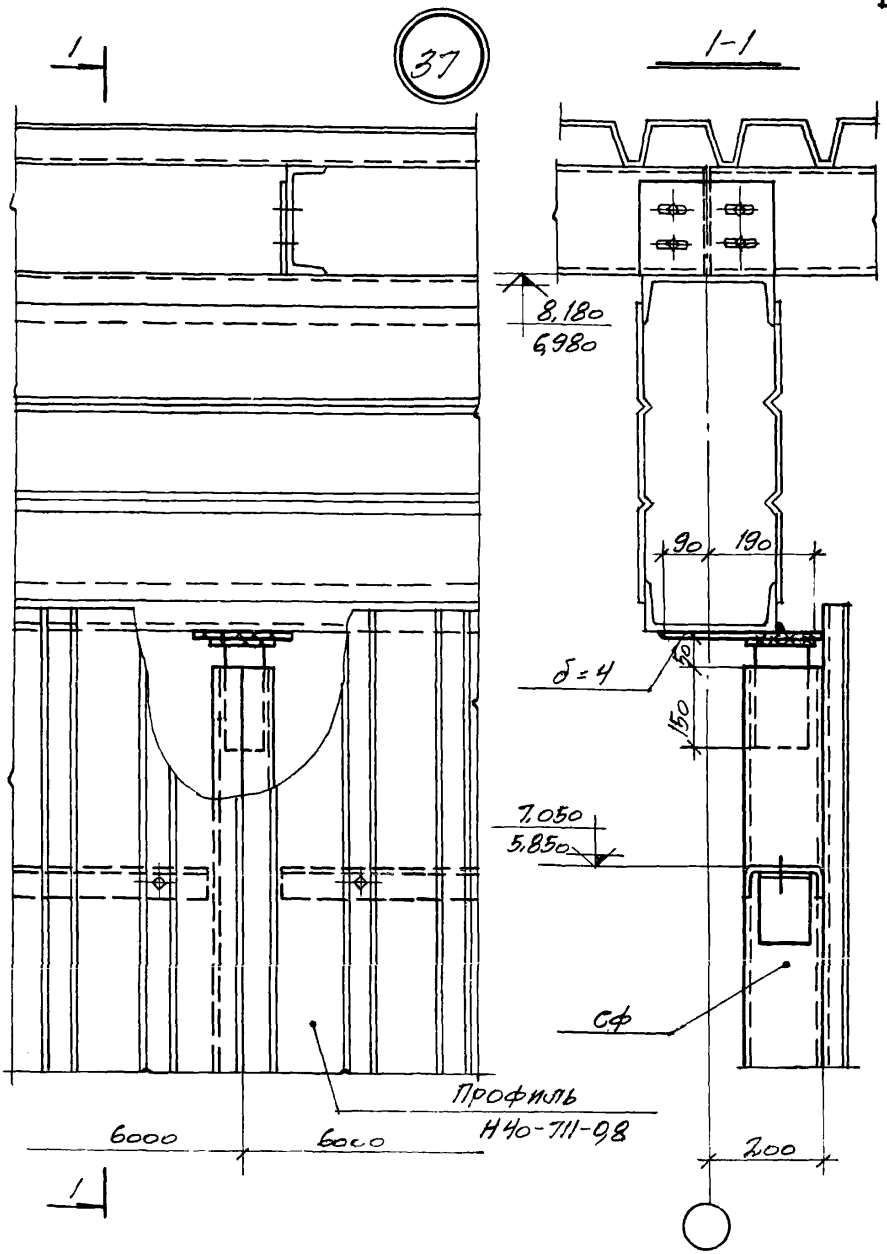

Инв. N 12692

ТК 1973	Узел 37	Серия 1.431-8	
		Выпуск 2	Лист 27

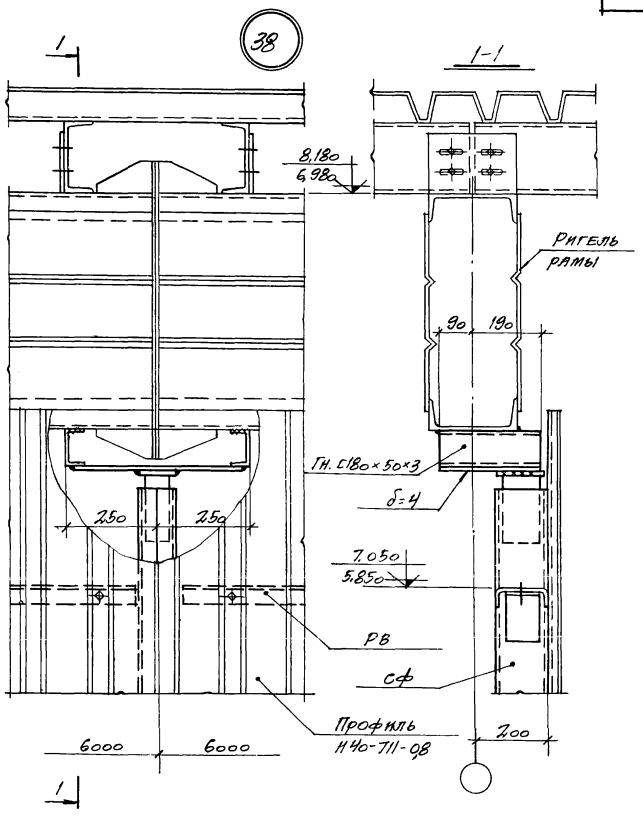

Инв. N 12692

ТК 1973	Узел 38	Серия 1.431-8	
		Выпуск 2	Лист 28

ПРОМСТРОЙПРОЕКТ г. Москва

Нач. СКО N2 Лидеовский
Гл. инж. пр. Березинский
Рук. бригады Фомина
Исполнитель Тихонова
Проверил Фомина

39

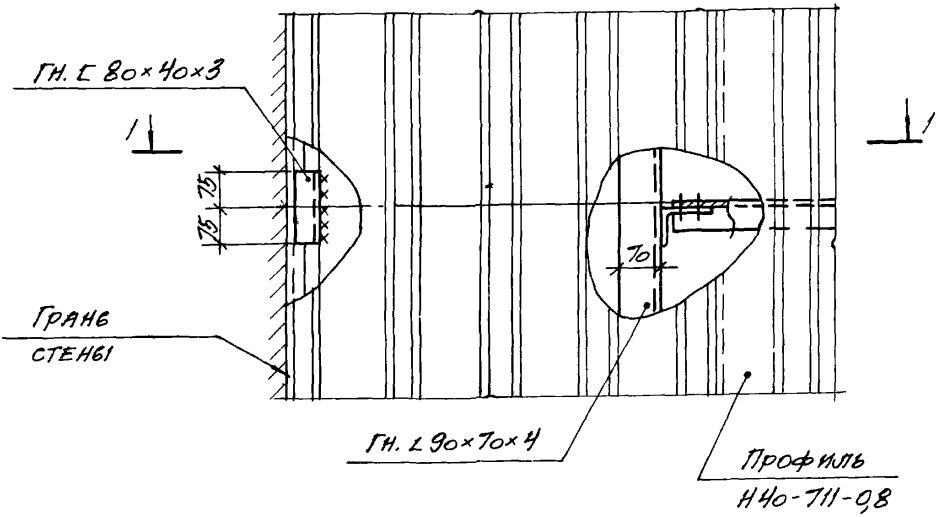

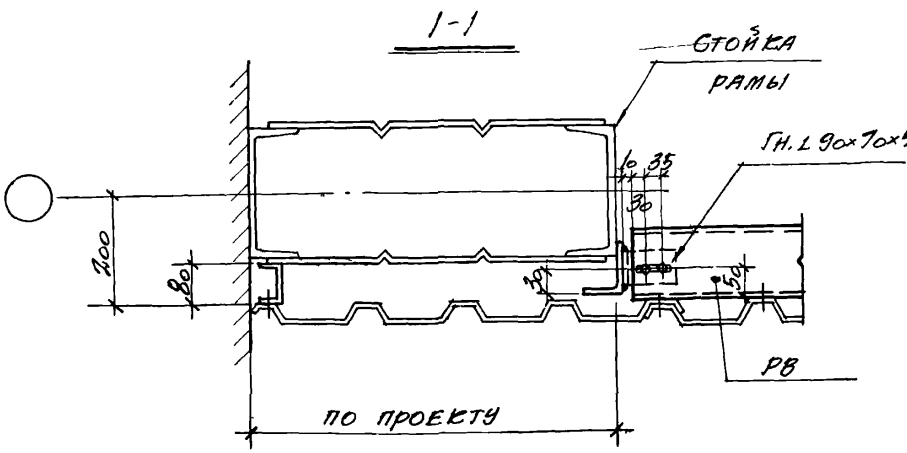

Инв. N 12692

ТК 1973	Узел 39	Серия 1.431-8
		Выпуск 2 / Лист 29

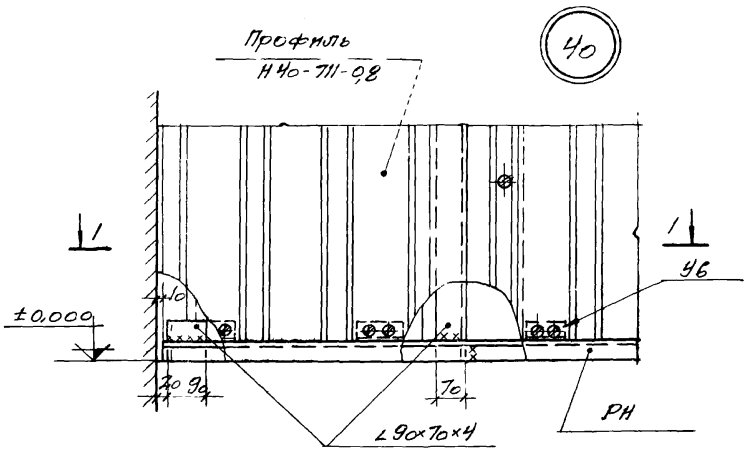

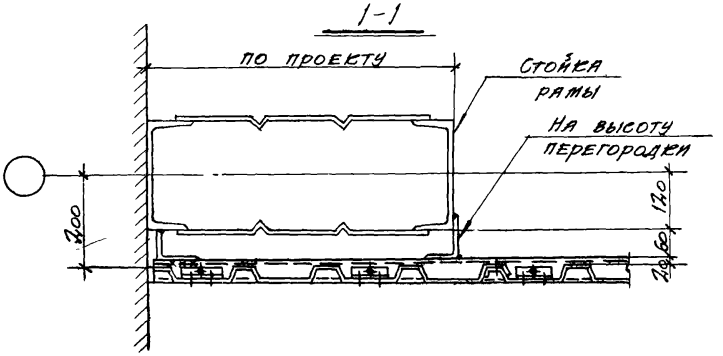

Инв. № 12692

ТК 1973	Узел 40	Серия 1.431-8	
		Выпуск 2	Лист 30

ПРОМСТРОЙПРОЕКТ г. Москва

Гл. инж. гр. Бернштейн
Рук. бригады Фомина
Исполнитель Тихонова

41, 42

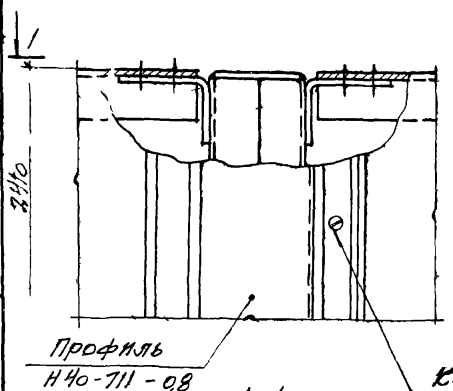

1-1
(для узла 41, 44)

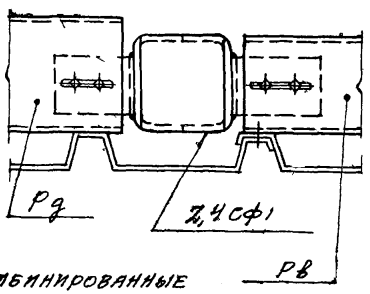

1-1
(для узла 42, 43)

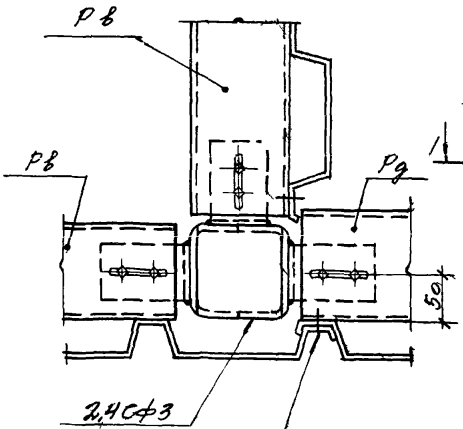

43, 44

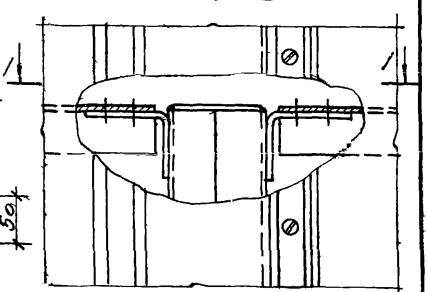

Инв. N 12692

ТК	Узлы 41, 42, 43, 44	Серия 1.431-8	
1973		Выпуск 2	Лист 31

Использование | Копирование

45, 46

2-2

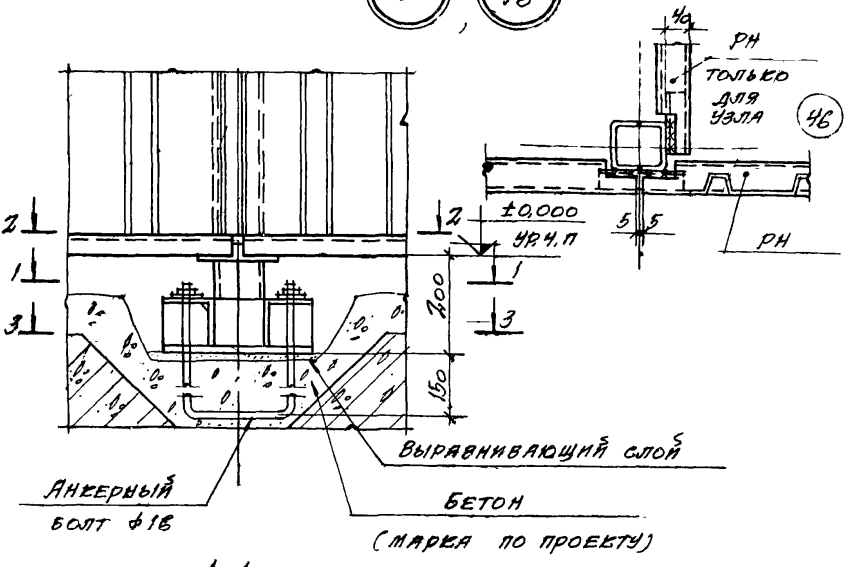

1-1

3-3

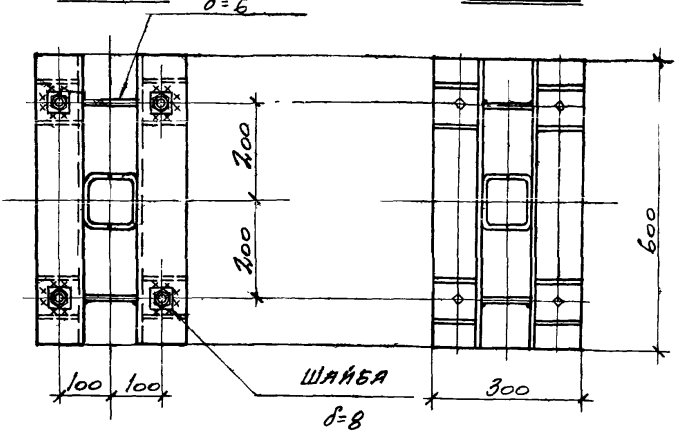

Инв. N 12692

ТК 1973	Узлы 45, 46	СЕРИЯ 1.431-8	
		ВЫПУСК 2	ЛИСТ 32

ПРОМСТРОЙПРОЕКТ г. Москва

Гл. инж. пр.	Беркинылит	
Рук бригады	Фомина	
Исполнитель	Тихонова	

47

48

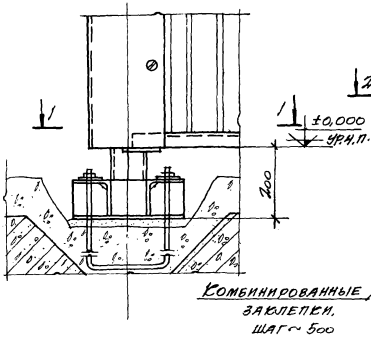

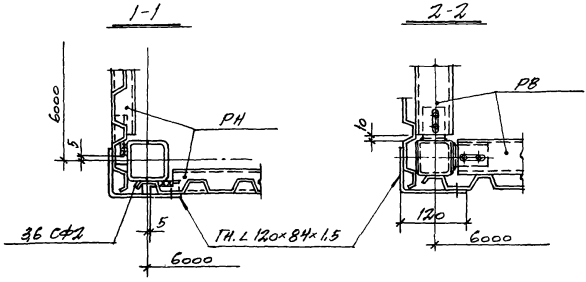

Инв. N 12692

ТК 1973	Узлы 47, 48	Серия 1.431-8	
		Выпуск 2	Лист 33

49

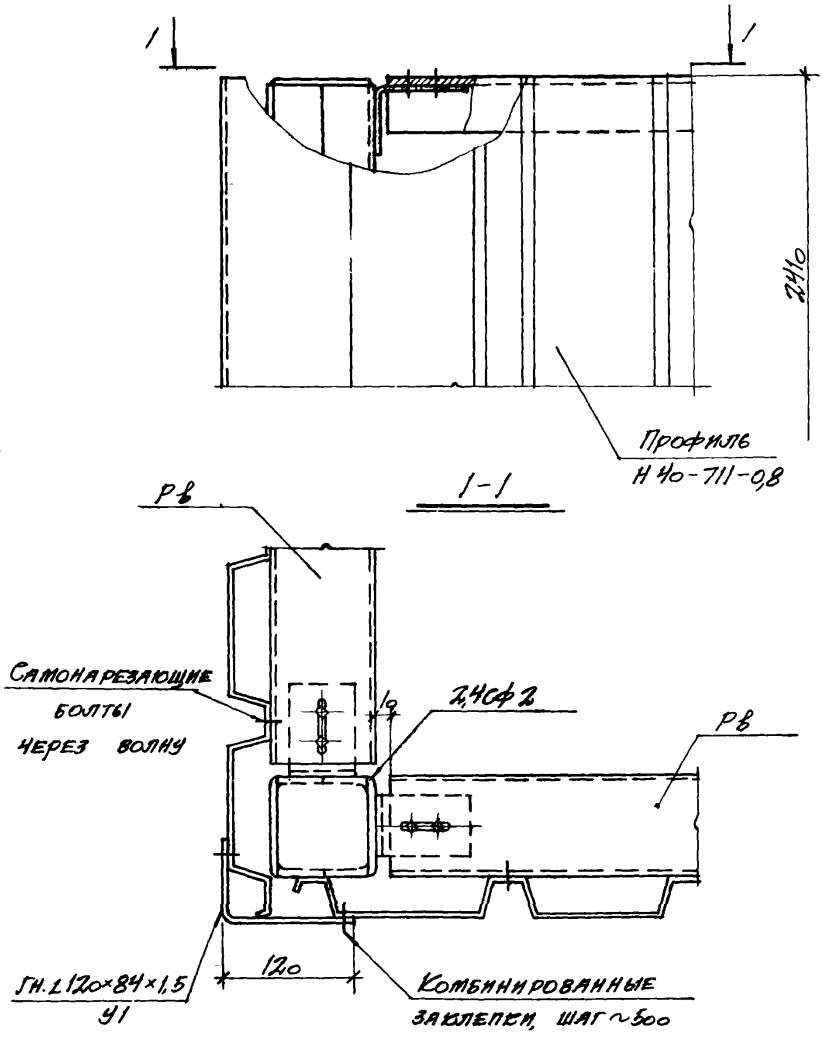

Инв. N 12692

ТК 1973	Узел 49	Серия 1.431-8	
		Выпуск 2.	Лист 34

ПРОМСТРОЙПРОЕКТ г. Москва

Гл. инж. пр.	Людковский	
Рук. бригады	Беркинблит	
Исполнитель	Фомина	
	Романова	
Проверил	Фомина	

Профиль Н40-711-98

50 , 51

1-1 (для узла 50)

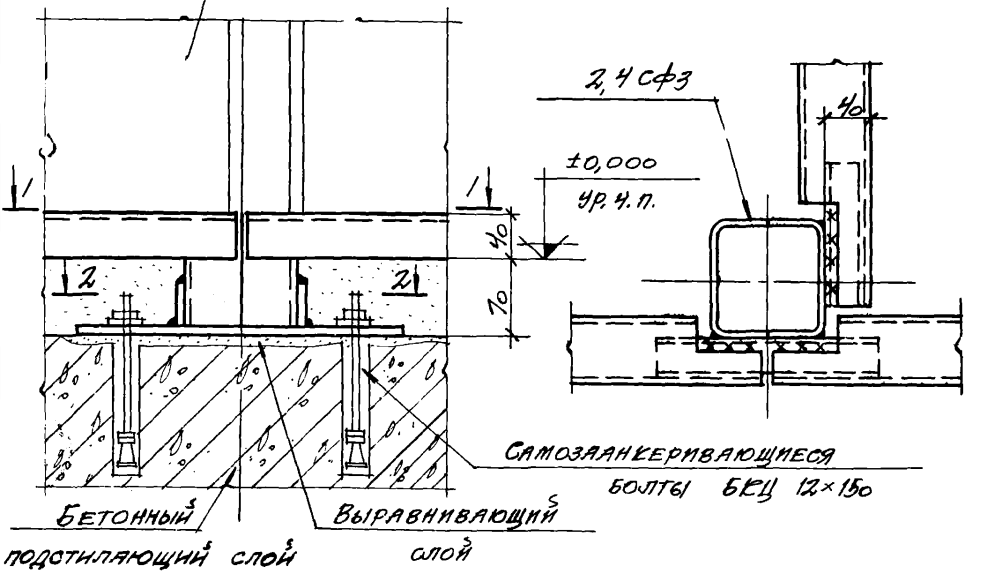

2-2

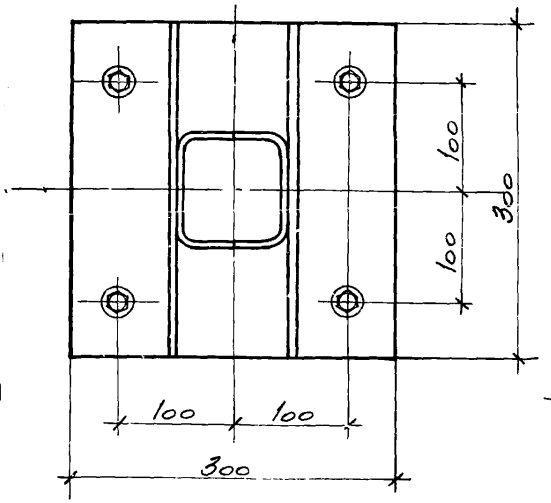

1-1 (для узла 51)

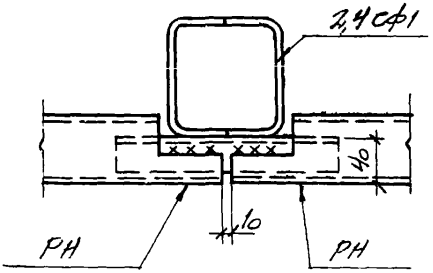

Инв. N 12692

ТК	Узлы 50, 51	Серия 1.431-8
1973		Выпуск 2 / Лист 35

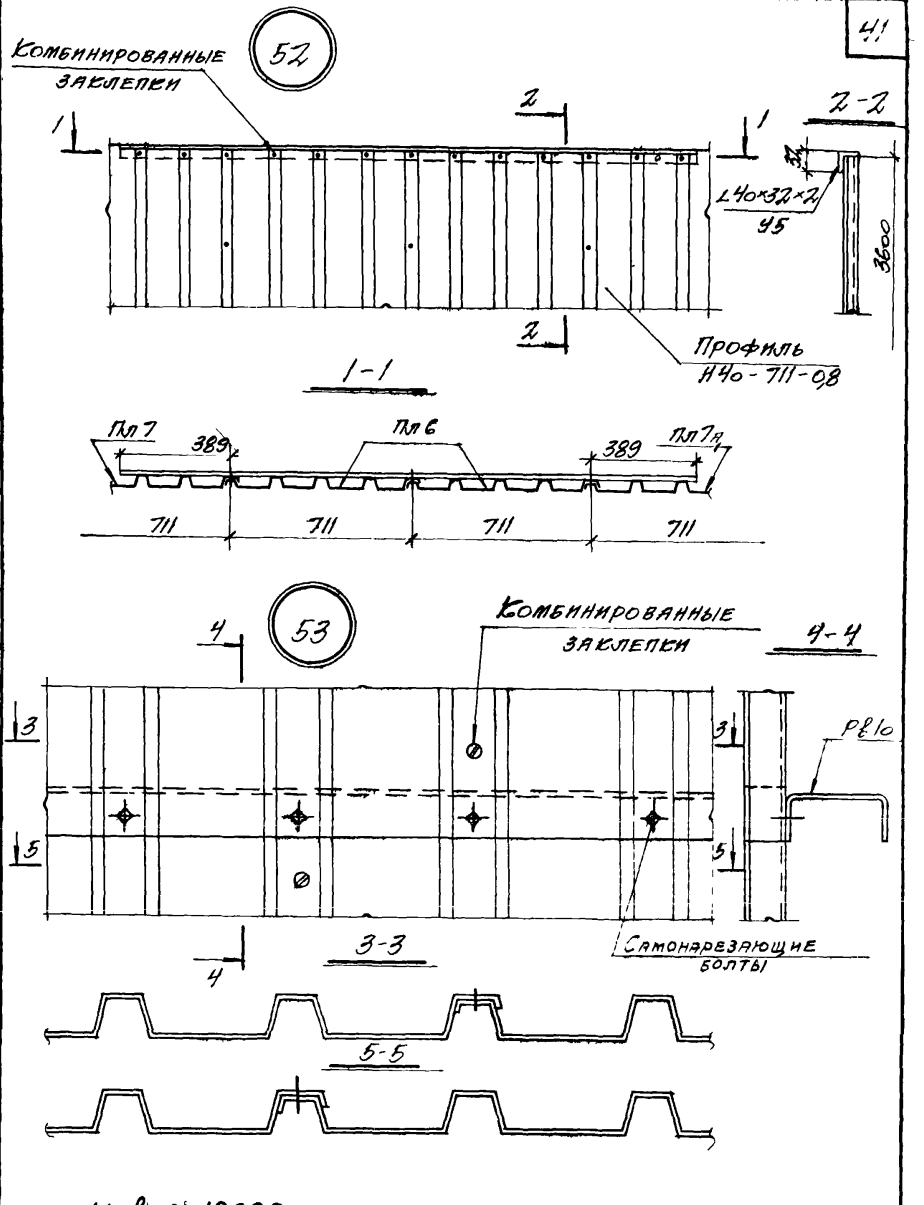

Инв. N 12692

ТК 1973	Узлы 52, 53	Серия 1.431-8	
		Выпуск 2	Лист 36

ПРОМСТРОЙПРОЕКТ г. Москва

Гл. инж. пр. Рук бригады Исполнитель: Подковский, Беркинблит, Фомина, Романова

Проверил: Фомина

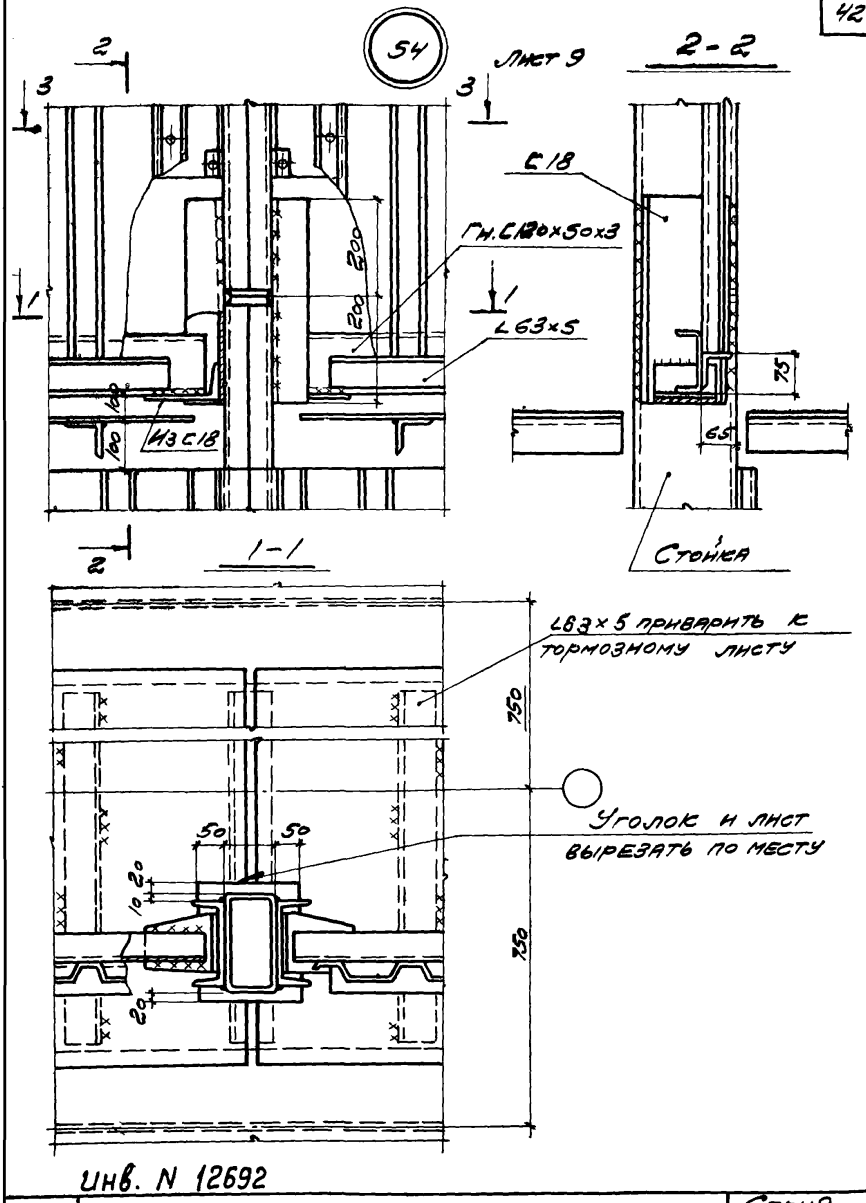

Инв. N 12692

ТК 1973	Узел 54	Серия 1.431-8	
		Выпуск 2	Лист 37

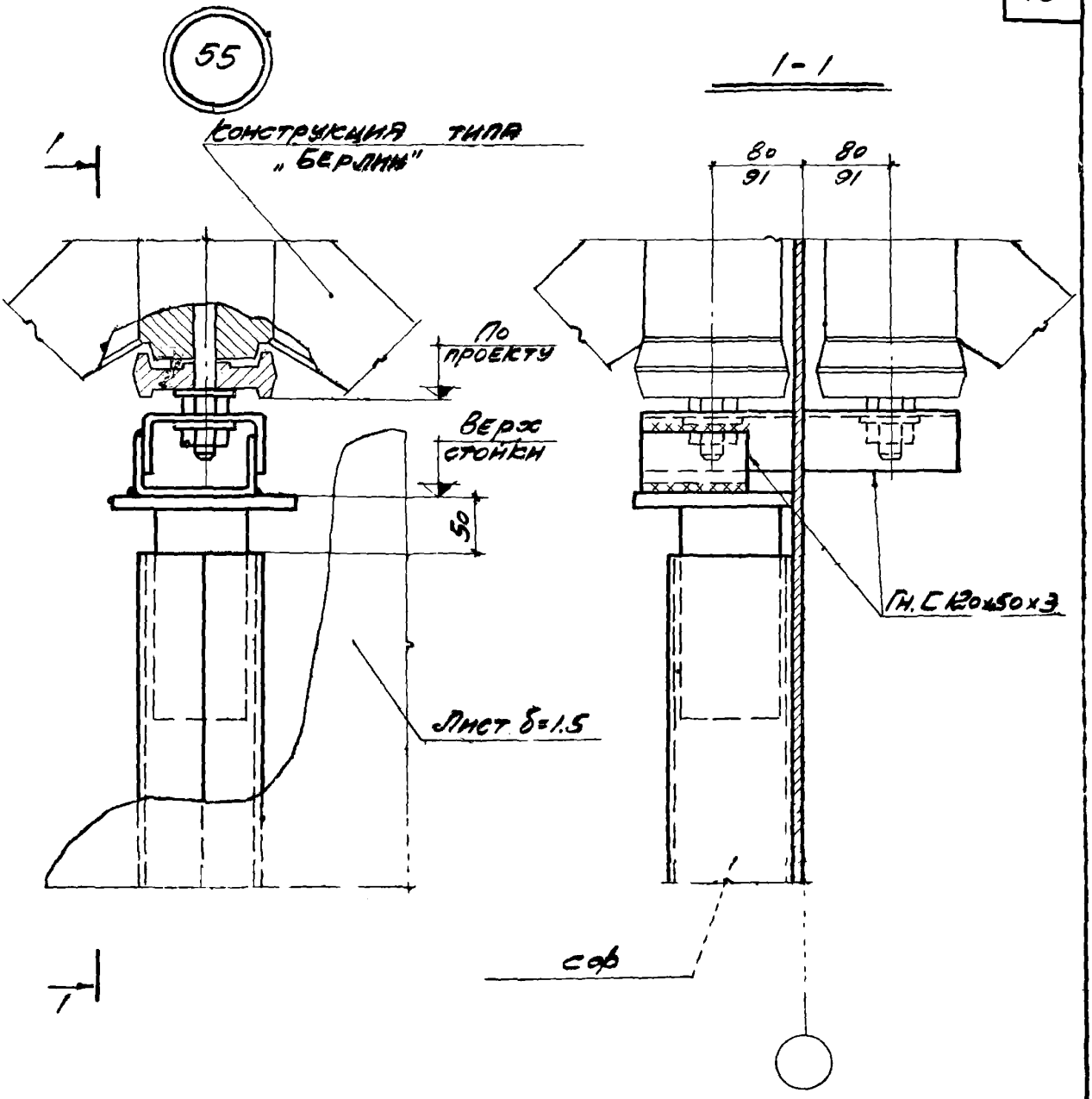

Инв: N 12692

ТК	Узел 55	Серия 1.431-8	
1973		Выпуск 2	Лист 38

ПРОМЕТРОЙПРОЕКТ г. Москва

Гл. инж. пр.	Беркинблит	
Рук. бриг.	Фомина	
Исполнит.	Пирожкова	

56

57

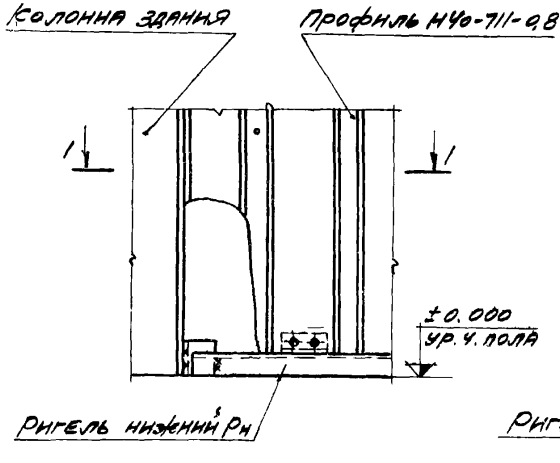

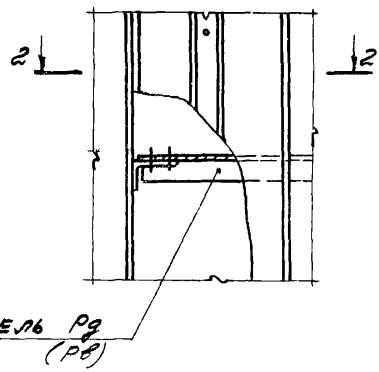

1-1

2-2

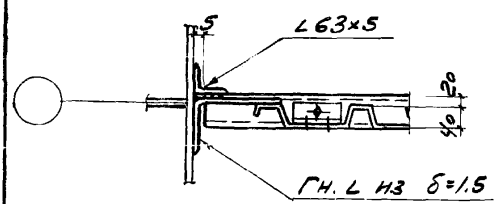

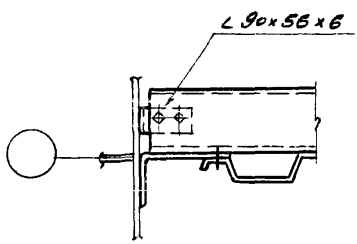

Инв. N 12692

ТК 1973	Узлы 56, 57	Серия 1.431-8
		Выпуск 2 / Лист 39

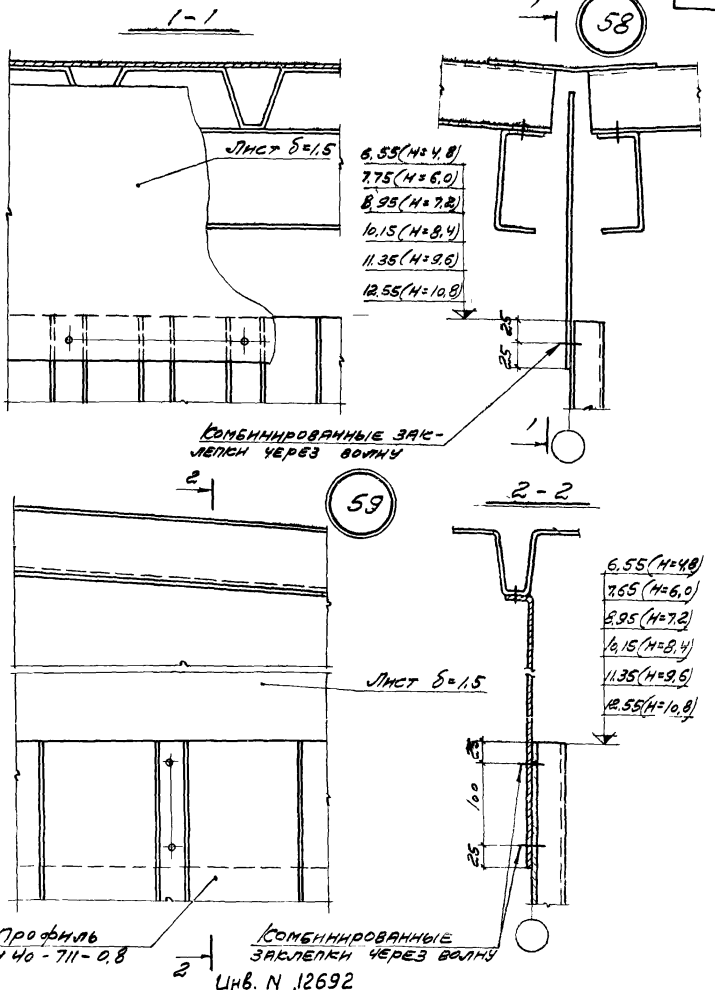

ТК	Узлы 58, 59	Серия 1.431-8	
1973		Выпуск 2	Лист 40

Рук. бриг. Фомина
Исполнит. Пирожкова

ПРОМСТРОЙПРОЕКТ г. Москва

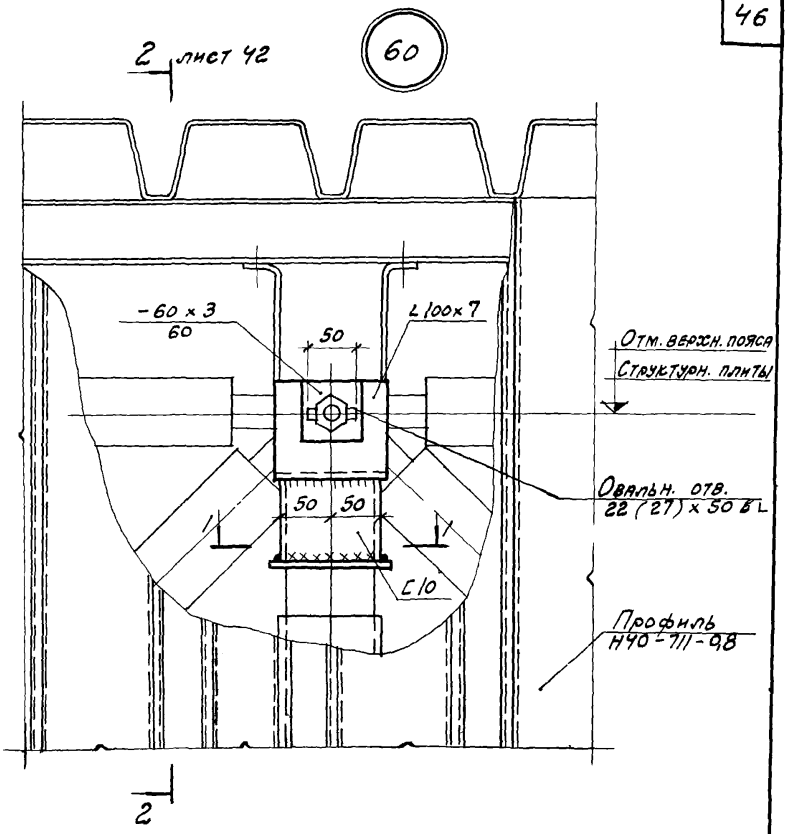

1-1

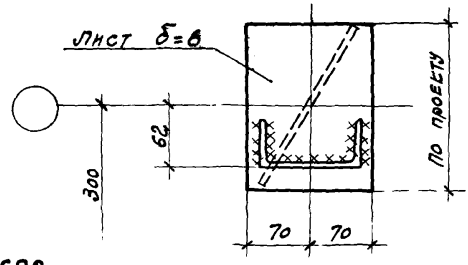

Инв. N 12692

ТК 1973	Узел 60	Серия 1.431-8	
		Выпуск 2	Лист 41

2-2

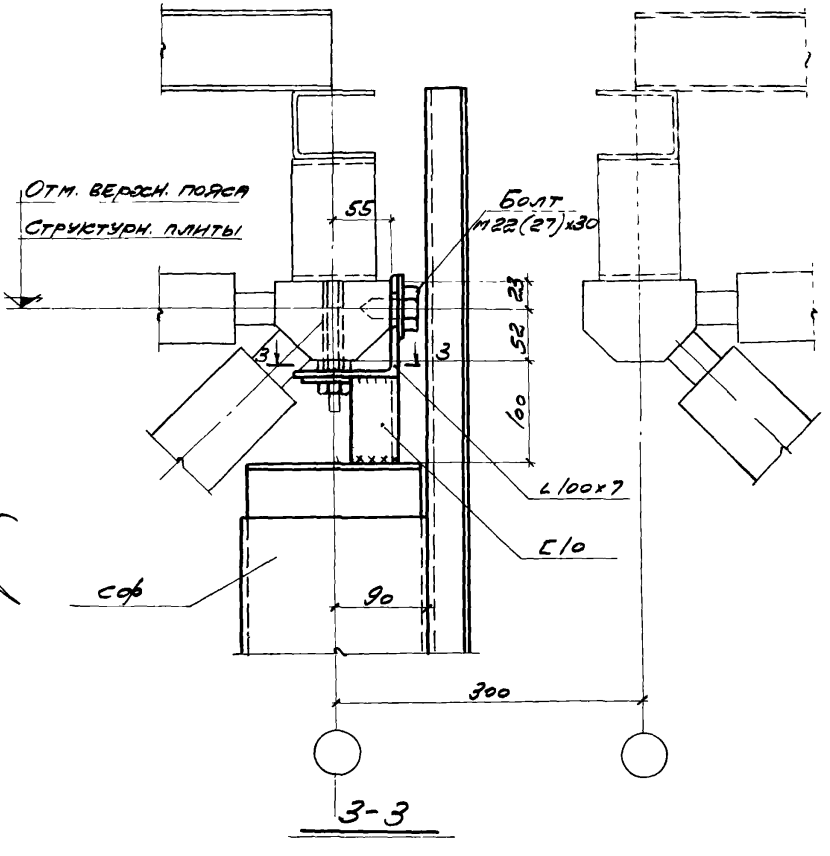

3-3

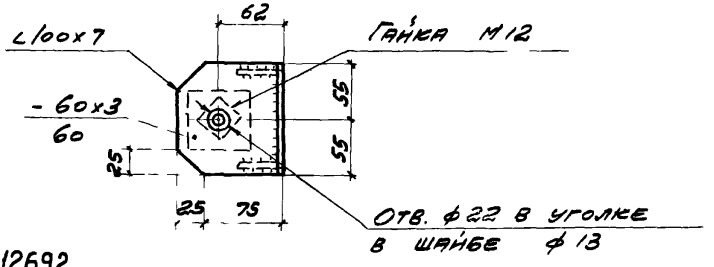

Инв. N 12692

ТК	Разрезы к узлу 60	Серия 1.431-8	
1973		Выпуск 2	Лист 42

ПРОМСТРОЙПРОЕКТ г. Москва

Нач. СКО N2	Людковский	Проверил	Фомина
Гл. спец.	Бархимович		
Рук. бриг.	Фомина		
Исполнит	Пирожкова		

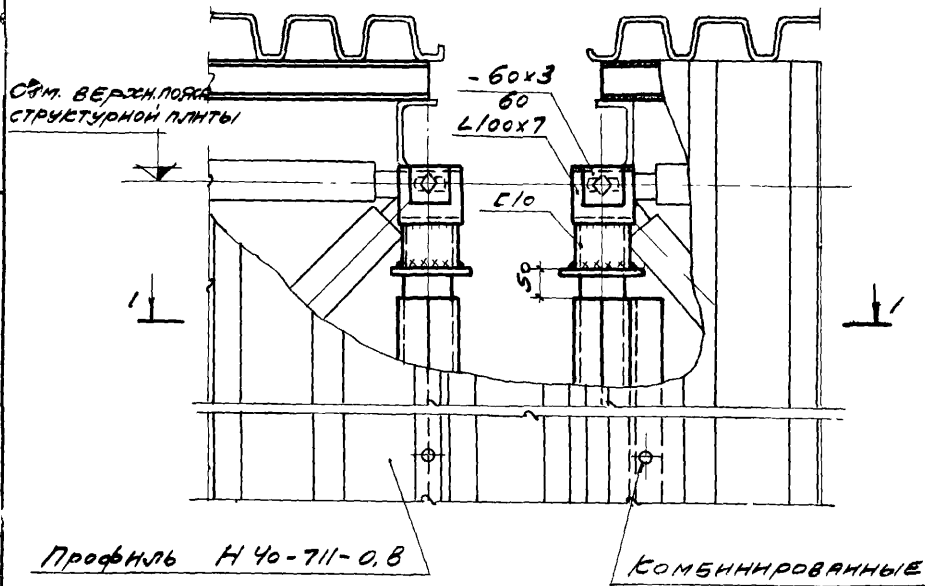

1-1

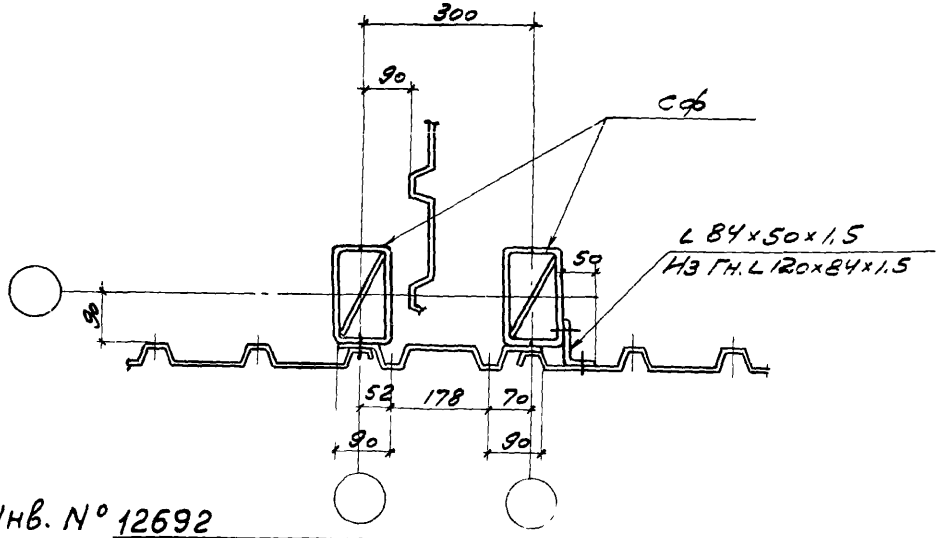

Инв. № 12692

gost.e-ecolog.ru

1К 1973	Узел 61	Серия 1.431-8 Выпуск 2 Лист 43