ГОСУДАРСТВЕННЫЙ КОМИТЕТ ПО ГРАЖДАНСКОМУ СТРОИТЕЛЬСТВУ И АРХИТЕКТУРЕ
ПРИ ГОССТРОЕ СССР

ТИПОВЫЕ КОНСТРУКЦИИ И ДЕТАЛИ ЗДАНИЙ И СООРУЖЕНИЙ

СЕРИЯ 1.152-7

ЛЕСТНИЧНЫЕ ПЛОЩАДКИ ПЛИТНОЙ КОНСТРУКЦИИ

ДЛЯ ЖИЛЫХ КРУПНОПАНЕЛЬНЫХ ЗДАНИЙ

ВЫПУСК 1

ПЛОЩАДКИ ДЛИНОЙ 220 И 280 СМ
К МАРШАМ ШИРИНОЙ 105 И 120 СМ

13664
ЦЕНА 2-22

gost.e-ecolog.ru

ЦЕНТРАЛЬНЫЙ ИНСТИТУТ ТИПОВОГО ПРОЕКТИРОВАНИЯ
ГОССТРОЯ СССР

Москва, А-445 Смольная ул 22

Сдано в печать 1975 года

Заказ № 8030 Тираж 5000 экз

ГОСУДАРСТВЕННЫЙ КОМИТЕТ ПО ГРАЖДАНСКОМУ СТРОИТЕЛЬСТВУ И АРХИТЕКТУРЕ ПРИ ГОССТРОЕ СССР

ТИПОВЫЕ КОНСТРУКЦИИ И ДЕТАЛИ ЗДАНИЙ И СООРУЖЕНИЙ

СЕРИЯ 1.152-7

ЛЕСТНИЧНЫЕ ПЛОЩАДКИ ПЛИТНОЙ КОНСТРУКЦИИ

ДЛЯ ЖИЛЫХ КРУПНОПАНЕЛЬНЫХ ЗДАНИЙ

ВЫПУСК 1

ПЛОЩАДКИ ДЛИНОЙ 220 И 280 СМ
К МАРШАМ ШИРИНОЙ 105 И 120 СМ

Разработаны ЦНИИЭП жилища Государственного комитета по гражданскому строительству и архитектуре при Госстрое СССР

Утверждены и введены в действие Госкомитетом по гражданскому строительству и архитектуре при Госстрое СССР с 1 декабря 1975 г Приказ №250 от 5 ноября 1975 г.

Наименование чертежей	№№ листов	№№ стр
Содержание	1с, 2с	2, 3
Пояснительная записка	1п-3п	4-6
Номенклатура	1н, 2н	7, 8
Лестничная площадка ЛП-22.12	1	9
Армирование ЛП-22.12	2	10
Лестничная площадка ЛП-22.15	3	11
Армирование ЛП-22.15	4	12
Лестничная площадка ЛП-22.18	5	13
Армирование ЛП-22.18	6	14
Лестничная площадка ЛП-22.21	7	15
Армирование ЛП-22.21	8	16
Лестничная площадка ЛП-24.12	9	17
Армирование ЛП-24.12	10	18
Лестничная площадка ЛП-24.15	11	19
Армирование ЛП-24.15	12	20
Лестничная площадка ЛП-24.18	13	21
Армирование ЛП-24.18	14	22
Лестничная площадка ЛП-24.21	15	23
Армирование ЛП-24.21	16	24
Лестничная площадка ЛП-24.12 в	17	25
Армирование ЛП-24.12 в	18	26
Лестничная площадка ЛП-24.15 в	19	27
Армирование ЛП-24.15 в	20	28
Лестничная площадка ЛП-24.18 в	21	29
Армирование ЛП-24.18 в	22	30
Лестничная площадка ЛП-24.21 в	23	31
Армирование ЛП-24.21 в	24	32
Лестничная площадка ЛП-28.12	25	33
Армирование ЛП-28.12	26	34
Лестничная площадка ЛП-28.15	27	35
Армирование ЛП-28.15	28	36
Лестничная площадка ЛП-28.18	29	37
Армирование ЛП-28.18	30	38
Лестничная площадка ЛП-28.21	31	39
Армирование ЛП-28.21	32	40

Наименование чертежей	№№ листов	№№ стр
Лестничная площадка ЛП-30.12	33	41
Армирование ЛП-30.12	34	42
Лестничная площадка ЛП-30.15	35	43
Армирование ЛП-30.15	36	44
Лестничная площадка ЛП-30.18	37	45
Армирование ЛП-30.18	38	46
Лестничная площадка ЛП-30.21	39	47
Армирование ЛП-30.21	40	48
Лестничная площадка ЛП-30.12в	41	49
Армирование ЛП-30.12в	42	50
Лестничная площадка ЛП-30.15в	43	51
Армирование ЛП-30.15в	44	52
Лестничная площадка ЛП-30.18в	45	53
Армирование ЛП-30.18в	46	54
Лестничная площадка ЛП-30.21в	47	55
Армирование ЛП-30.21в	48	56

Наименование чертежей	№№ листов	№№ стр
Детали 1,2,2а,3 / опалубочные /	49	57
Детали 3а,4 / опалубочные /	50	58
Детали 4а,4б / опалубочные /	51	59
Деталь 5 / опалубочная / Деталь 5 / армирование /	52	60
Детали 1,2,2а,3 / армирование /	53	61
Детали 3а,4 / армирование /	54	62
Детали 4а,4б / армирование /	55	63
Арматурные блоки АБЛП-28, АБЛП-22	56	64
Арматурные блоки АБЛП-30, АБЛП-24	57	65
Арматурные блоки АБЛП-30в, АБЛП-24в	58	66
Каркасы КЛ-1, КЛ-2, КЛ-3, КЛ-4	59	67
Сетки СЛ1 ÷ СЛ-16	60	68
Сетки СЛ-17 ÷ СЛ-20		
Закладная деталь ...-1	61	69
Петли строповочные ПЛ-1, ПЛ-2		
Прямые стержни ТЛ-1, ТЛ-2	62	70
Выборка стали	63,64	71,72

Рабочие чертежи лестничных площадок разработаны в соответствии с заданием Государственного Комитета по гражданскому строительству и архитектуре при Госстрое СССР от 26 марта 1975 г

Указанные чертежи предназначены для применения в жилых крупнопанельных зданиях с высотой этажа 2,8 м для строительства в обычных условиях в сочетании с лестничными маршами шириной 105 и 120 см плитной конструкции без фризовых ступеней.

Чертежи разработаны на основе ГОСТ 9818-72 "Лестничные марши и площадки железобетонные"

Опирание лестничных площадок (в том числе и несущих ребер) предусмотрено

а) в уровне этажа на поперечные стены лестничной клетки на глубину 70 мм.

б) для промежуточных лестничных площадок на консоли стен лестничной клетки на глубину 60 мм

Лестничные площадки маркируются по буквенно-цифровой системе Так например: ЛП-30.18 обозначает лестничная площадка плоская длиной 298 см, шириной 182 см; площадка на уровне верхнего этажа соответственно обозначена маркой ЛП-30.18в

Марки изделий проставляются на чертежах, в спецификациях проектов, в заказах заводам-изготовителям и на изделиях. Внесение изменений в обозначения марок не допускается

Лестничные площадки рассчитаны и законструированы в соответствии с требованиями СНиП II-В.1-62*

Временная расчетная нагрузка на площадки и марши 390 кг/м^2

Лестничные площадки должны изготовляться из тяжелого бетона марки 200 и армироваться: ребра площадок пространственными арматурными каркасами, а плиты площадок плоскими арматурными сетками.

В лестничных площадках предусматривается покрытие пола в заводских условиях мозаичным отделочным слоем из бетона марки "200" с объемным весом 2500 кг/м^3

Сварные каркасы и сетки изготовляются из стали:

а) стержневой горячекатаной периодического профиля класса А-III (ГОСТ 5781-61*) с расчетным сопротивлением R_a=3400 кг/см^2

б) стержневой горячекатаной круглой класса А-I (ГОСТ 5781-61*) с расчетным сопротивлением R_a=2100 кг/см^2

в) обыкновенной арматурной проволоки класса В-I (ГОСТ 6727-53*) с расчетным сопротивлением R_a=3150 кг/см^2

Для изготовления закладных деталей применяется полосовая сталь, отвечающая условиям свариваемости марок ВМСт. 3сп, ВМСт. 3пс, ВМСт. 3кп, ВКСт. 3сп, ВКСт. 3пс, ВКСт. 3кп

Для строповочных петель следует применять арматурную сталь класса А-I марок ВСт. 3сп2, ВСт. 3пс2; при температуре ниже -40° сталь марки ВСт3пс2 не применять.

Строповочные петли состоят из собственно петли и анкерных стержней, которые привариваются контактной точечной сваркой к петле или привязываются вязальной проволокой.

Строповочные петли привязываются к стержням плоских сеток, которые после установки в форму заводятся в прорези борта. Привязка петель в плане показана на опалубочных чертежах.

Сталь для изготовления арматурных сеток, каркасов, строповочных петель и закладных деталей должна удовлетворять требованиям ГОСТ 380-71.

Механические свойства стали должны проверяться в соответствии с ГОСТ 12004-66. Проверку прочности бетона следует производить в соответствии с ГОСТ 10180-67.

Изготовление сеток и каркасов должно производиться контактной точечной электросваркой в соответствии с требованиями СН 393-69.

При изготовлении лестничных площадок должно быть обеспечено проектное положение арматуры.

Изготовление закладных деталей и установку их в форму производить в соответствии с требованиями СН 393-65, издания 1968 г.

Величина отпускной прочности бетона устанавливается в зависимости от времени года, условий монтажа и срока загружения изделий.

В летний период разрешается отпуск изделий с завода-изготовителя с прочностью бетона, равной 70% от проектной.

При прочности менее 100% завод-изготовитель обязан гарантировать достижение бетоном в возрасте 28 дней проектной прочности.

Заводы-изготовители должны отпускать площадки с максимальной заводской готовностью: иметь нижнюю и боковые поверхности, подготовленные под окраску и законченную отделку пола.

Изготовление лестничных площадок предусмотрено в горизонтальных формах в проектном положении; съем площадок с поддонов и монтаж их должен производиться за четыре петли с использованием самобалансирующейся траверсы.

Лунки для строповочных петель после монтажа площадок должны быть заделаны под цвет пола раствором марки 100.

Изделия должны храниться на складах и транспортироваться в проектном положении с опиранием на деревянные подкладки.

Изготовление, приемку, паспортизацию, хранение и транспортирование изделий производить с учетом указаний СНиП I-В.5-62 и I-В.5.I-62, проверку прочности и жесткости по ГОСТ 8829-66, технические требования, правила приемки и метод испытания по ГОСТ 9818-72, монтаж по СНиП III-16-73.

Лестничные площадки применяются в лестничных клетках зданий I, II и III степени огнестойкости. Предел огнестойкости лестничных площадок составляет не менее 1 часа, что соответствует требованиям СН и П II-А.5-70, пункт 2,7.

На каждое изделие произвести испытание на огнестойкость согласно приложения 3 СН и П II-А.5-70.

Схема опирания лестничных площадок на стены в уровне этажа

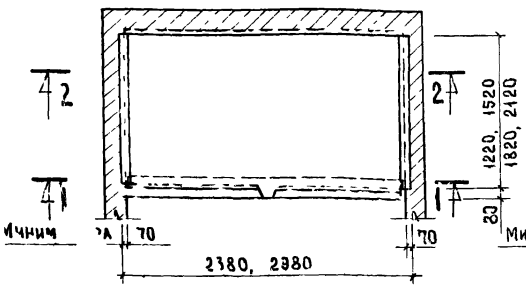

Схема опирания промежуточных лестничных площадок на консоли стен

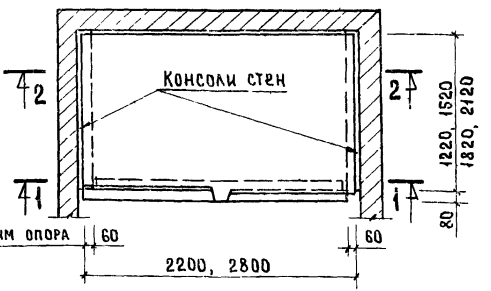

Расчетная схема и схема при испытании (по ГОСТу 8829-66)

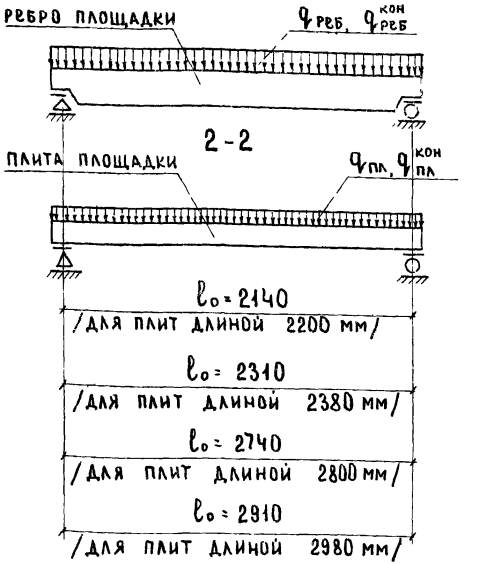

Расчетные нагрузки:

а) на ребро площадки
/с учетом собственной массы
ребра площадки/ - $q_{реб}$ = 1490 кгс/м

б) на плиту площадки
/с учетом собственной массы
плиты площадки/ - $q_{пл}$ = 940 кгс/м^2

Контрольные нагрузки, прикладываемые при испытании на прочность:

а) на ребро площадки
/за вычетом собственной массы
ребра площадки/ - $q^{кон}_{реб}$ = 1900 кгс/м

б) на плиту площадки
/за вычетом собственной массы
плиты площадки/ - $q^{кон}_{пл}$ = 800 кгс/м^2

Шаг (L_0) м	Марка изделия	Эскиз изделия	Геометрические характеристики: Длина мм	Ширина, мм: $в_п$	Ширина, мм: $в_1$	Площ $м^2$	Показатели расхода материалов на изделие: объём бетона $м^3$	объём мозаичн. слоя $м^3$	расход стали кг	Показатели расхода материалов на 1 $м^2$ изделия: объём бетона $м^3$	объём мозаичн. слоя $м^3$	расход стали кг	Масса изделия кг	7 № листа
2.40	ЛП-22.12	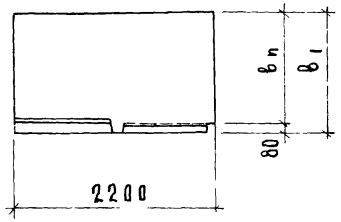	2200	1220	1300	2.85	0.547	0.055	21.48	0.192	0.019	7.55	1500	1
	ЛП-22.15			1520	1600	3.51	0.669	0.068	22.33	0.190	0.019	6.35	1840	3
	ЛП-22.18			1820	1900	4.17	0.785	0.082	24.96	0.188	00196	6.00	2160	5
	ЛП-22.21			2120	2200	4.83	0.902	0.095	25.78	0.186	0.0196	5.33	2490	7
	ЛП-24.12	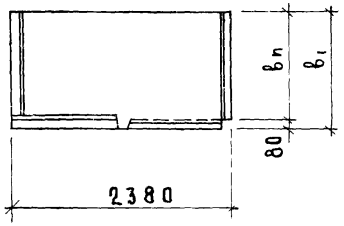	2380	1220	1300	3.09	0.577	0.055	24.98	0.186	0.018	8.07	1580	9
	ЛП-24.15			1520	1600	3.80	0.707	0.068	25.90	0.186	0.018	6.82	1940	11
	ЛП-24.18			1820	1900	4.51	0.831	0.082	28.63	0.184	0.018	6.35	2280	13
	ЛП-24.21			2120	2200	5.22	0.954	0.095	29.55	0.182	0.018	5.65	2620	15
	ЛП-24.12в	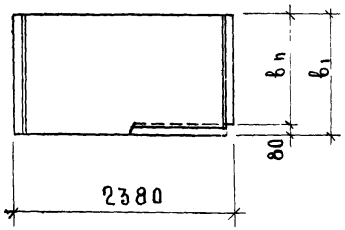	2380	1220	1300	3.09	0.585	0.055	27.40	0.189	0.018	8.86	1600	17
	ЛП-24.15в			1520	1600	3.80	0.715	0.068	28.32	0.188	0018	7.45	1960	19
	ЛП-24.18в			1820	1900	4.51	0.839	0.082	31.05	0.186	0.018	6.88	2300	21
	ЛП-24.21в			2120	2200	5.22	0.962	0.095	31.97	0.184	0.018	6.12	2650	23

ТК 1975

Номенклатура

Серия 1.152-7
Выпуск 1 Лист 1н

Шаг (L₀) м	Марка изделия	Эскиз изделия	Геометрические характеристики: Длина мм	Ширина, мм: b_n	Ширина, мм: b_1	Площадь м²	Показатели расхода материалов на изделие: Объем бетона м³	Объем мозаичн. слоя м³	Расход стали кг	На 1 м² изделия: Объем бетона м³	Объем мозаичн. слоя м³	Расход стали кг	Масса изделия кг	№ листа
3.00	ЛП-28.12	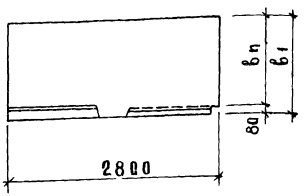	2800	1220	1300	3.63	0.701	0.070	27.79	0.193	0.019	7.65	1930	25
	ЛП-28.15			1520	1600	4.47	0.852	0.087	30.72	0.190	0.019	6.88	2340	27
	ЛП-28.18			1820	1900	5.31	1.024	0.104	32.47	0.193	0.0196	6.12	2830	29
	ЛП-28.21			2120	2200	6.14	1.206	0.121	34.15	0.197	0.0197	5.58	3320	31
	ЛП-30.12	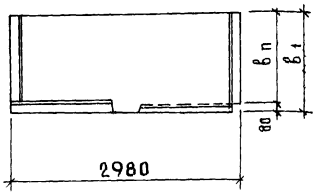	2980	1220	1300	3.87	0.734	0.070	32.28	0.189	0.0181	8.35	2000	33
	ЛП-30.15			1520	1600	4.75	0.893	0.087	35.39	0.188	0.0183	7.46	2450	35
	ЛП-30.18			1820	1900	5.64	1.044	0.104	37.17	0.186	0.0185	6.62	2880	37
	ЛП-30.21			2120	2200	6.54	1.209	0.121	38.97	0.185	0.0185	5.96	3330	39
	ЛП-30.12 в	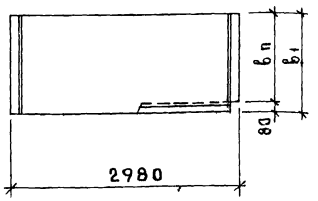	2980	1220	1300	3.87	0.742	0.070	35.91	0.192	0.0181	9.28	2030	41
	ЛП-30.15 в			1520	1600	4.75	0.901	0.087	39.02	0.190	0.018	8.22	2460	43
	ЛП-30.18 в			1820	1900	5.64	1.052	0.104	40.80	0.187	0.0185	7.25	2890	45
	ЛП-30.21 в			2120	2200	6.54	1.218	0.121	42.60	0.187	0.019	6.51	3350	47

Взамен

Рук. группы Р. Долмацина
Инженер А. Крейденко

ЦНИИЭП жилища

ТК 1975

Номенклатура

Серия 1.152-7
Выпуск 1
Лист 2 н

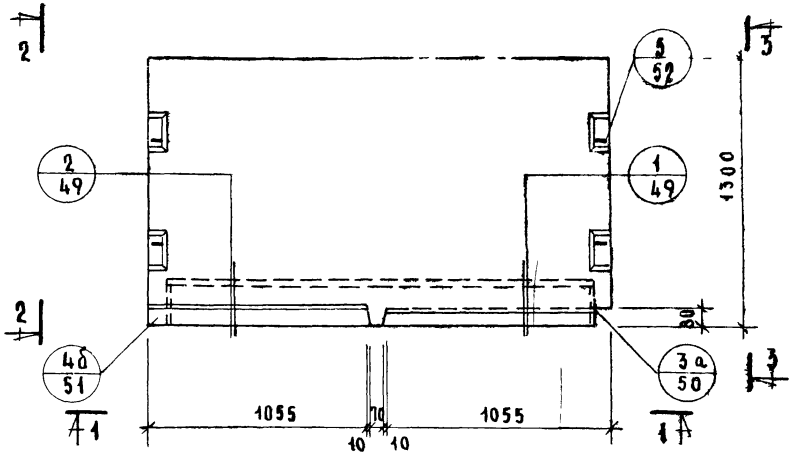

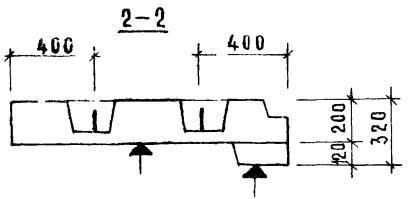

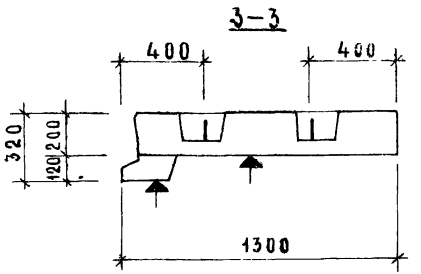

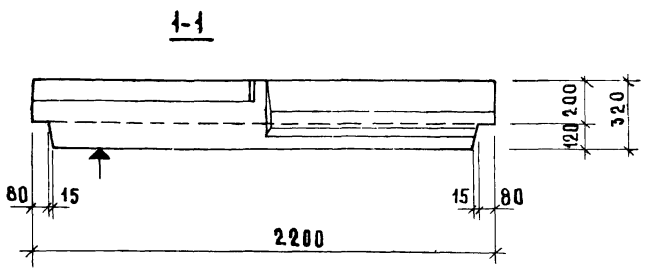

Характеристика изделия	
Масса, кг	1500
Объем бетона, м³	0,547
Объем мозаичного слоя, м³	0,055
Расход стали, кг	21,48
Проектная марка бетона по прочности на сжатие	200

Поверхности, отмеченные знаком ▲, должны быть гладкими подготовленными под окраску

Армирование см лист 2

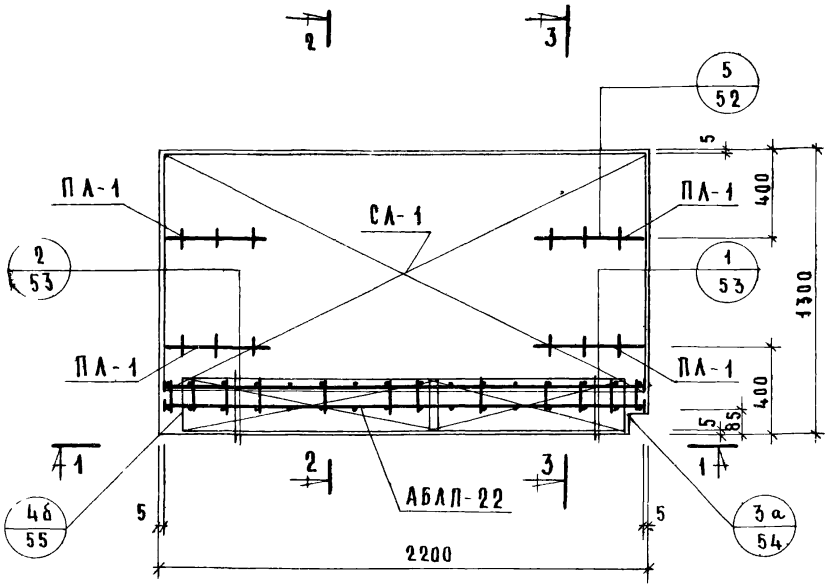

2–2

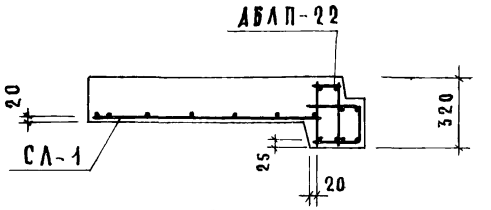

3–3

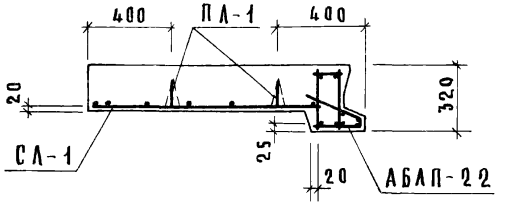

1–1

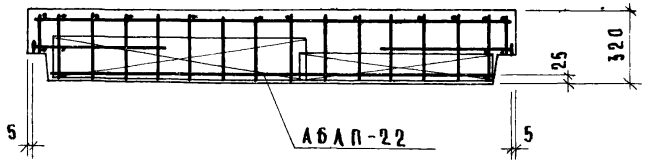

Спецификация арматурных изделий

Арматурное изделие	Кол шт	№№ листа	Арматурное изделие	Кол. шт.	№№ листа
АБЛП-22	1	56	ПЛ-1	4	62
СЛ-1	1	60			

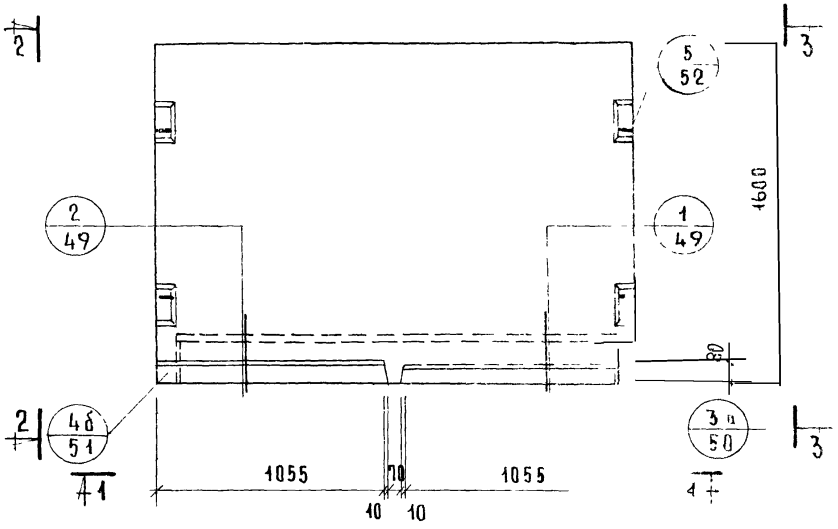

1-1

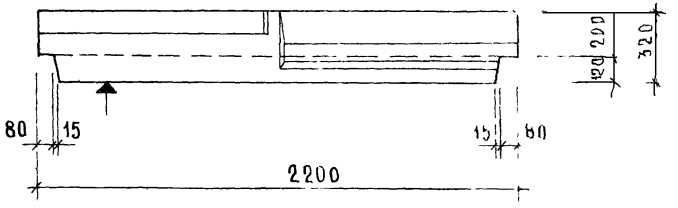

2-2

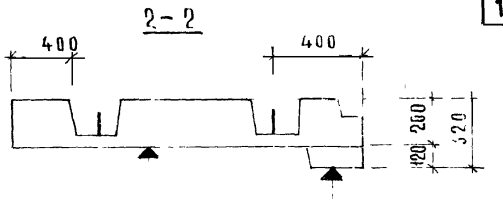

3-3

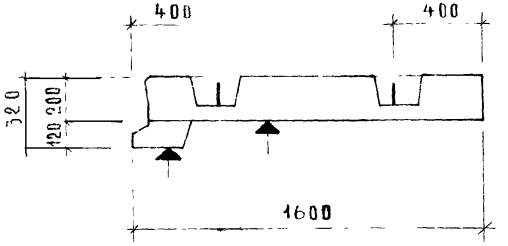

Характеристика изделия	
Масса, кг	1840
Объем бетона, $м^3$	0.669
Объем мозаичного слоя, $м^3$	0.068
Расход стали, кг	22.33
Проектная марка бетона по прочности на сжатие	200

Поверхности, отмеченные знаком ▲, должны быть гладкими подготовленными под окраску.

Армирование см. лист 4

ТК 1975

Лестничная площадка ЛП-22 15

серия 1.152-7
выпуск 1 | лист 3

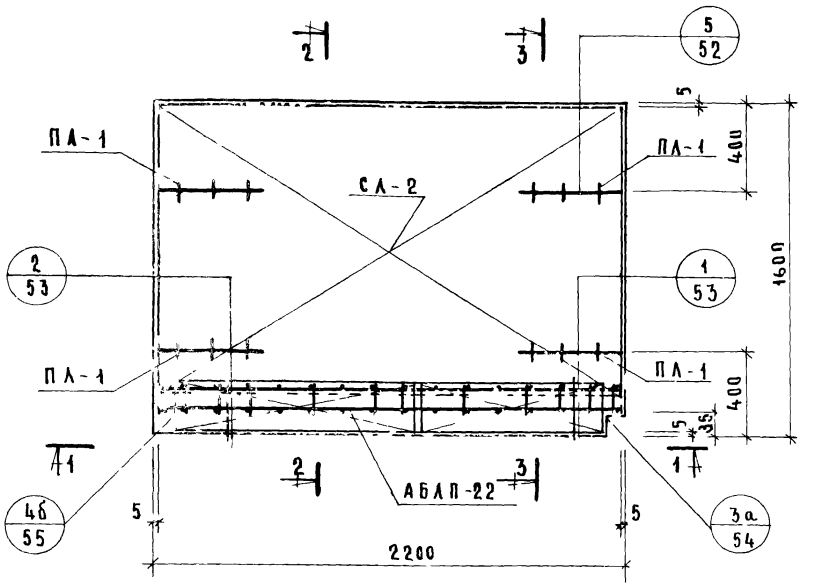



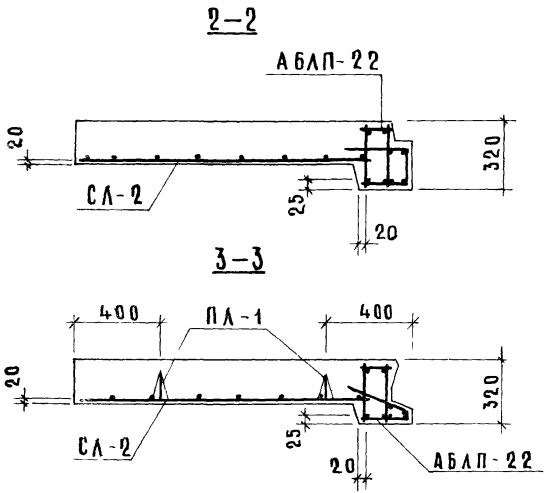

Спецификация арматурных изделий					
Арматурное изделие	Кол шт	NN листа	Арматурное изделие	Кол шт	NN листа
АБЛП-22	1	56	ПЛ-1	4	62
СЛ-2	1	60			

ЖИЛИЩА

ГЛ ИНЖ ПР Н.Лукин
ГЛ ИНЖ ПР Р.Долмацина
РУК ГРУППЫ Д.Кренденко
ИНЖЕНЕР

ВЗАМЕН

ТК 1975

Армирование ЛП-22.15

СЕРИЯ 1.152-7
ВЫПУСК 1
ЛИСТ 4

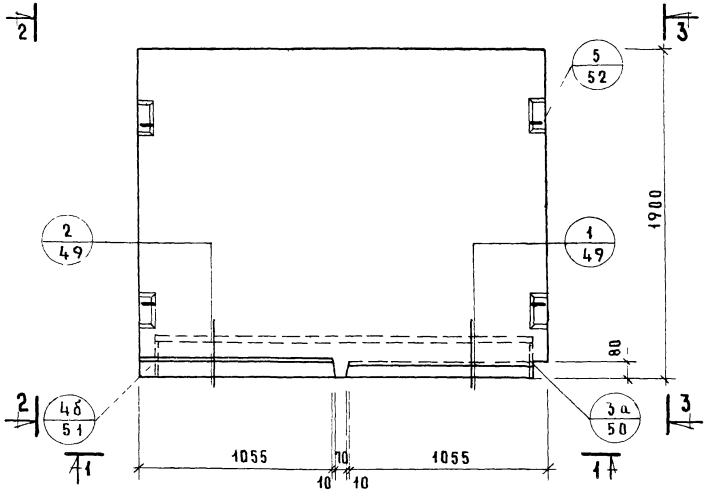

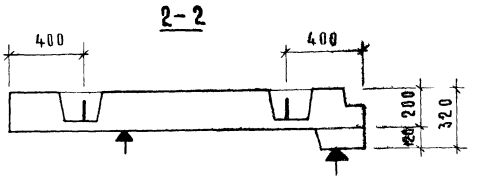

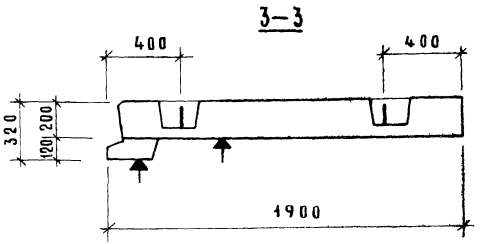

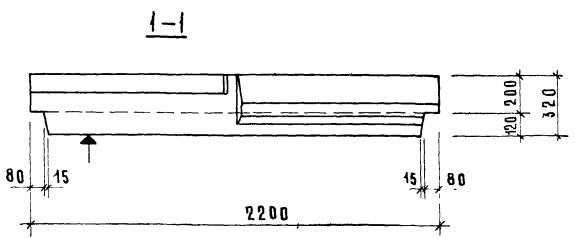

Характеристика изделия	
Масса, кг	2160
Объем бетона, м³	0.785
Объем мозаичного слоя, м³	0.082
Расход стали, кг	2496
Проектная марка бетона по прочности на сжатие	200

Поверхности, отмеченные знаком ▲, должны быть гладкими подготовленными под окраску

Армирование см. лист 6

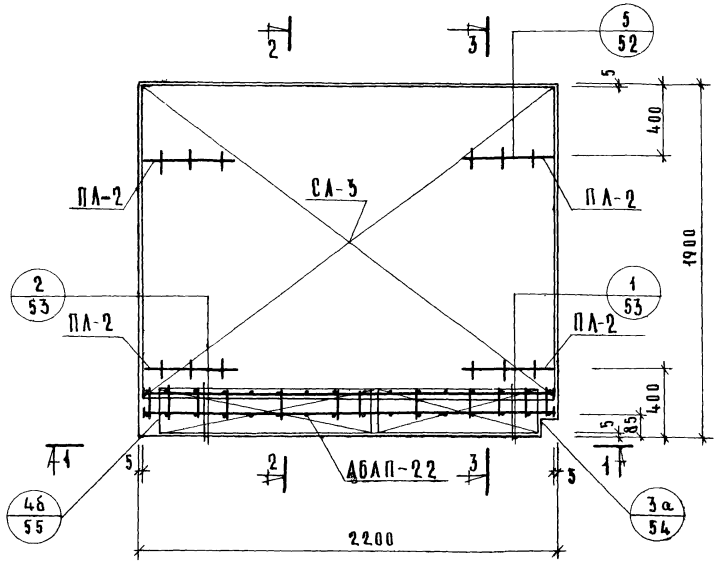

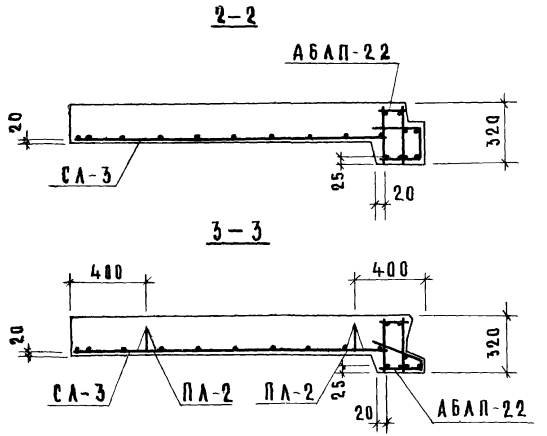

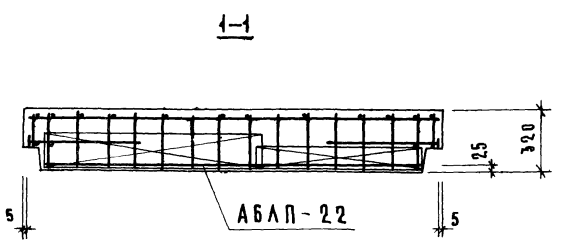

Спецификация арматурных изделий					
Арматурное изделие	Кол шт	NN листа	Арматурное изделие	Кол шт	NN листа
АБЛП-22	1	56	ПЛ-2	4	62
СА-3	1	60			

ЦНИИЭП жилища

Рук группы		Р Долмацина
Инженер		Д Крейденко

ТК 1975

Армирование ЛП-22.18

Серия 1.152-7	
Выпуск 1	Лист 6

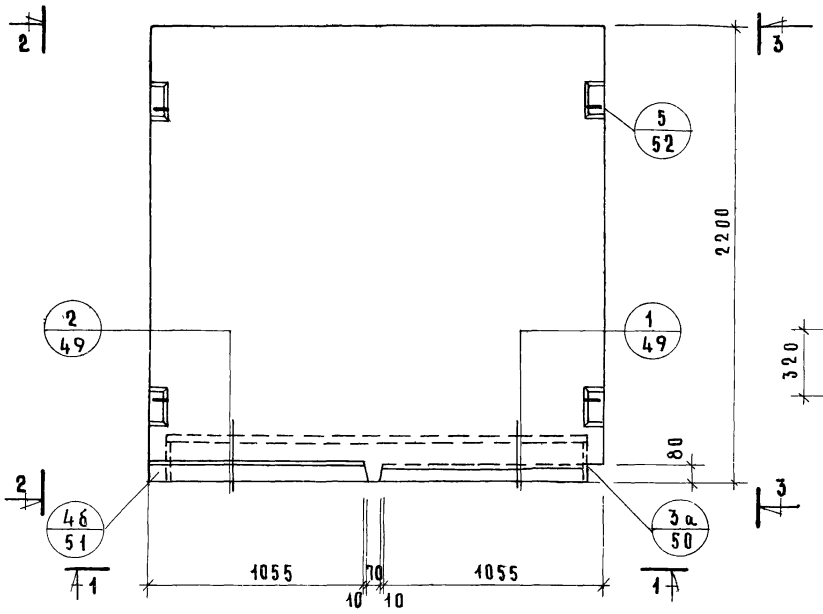

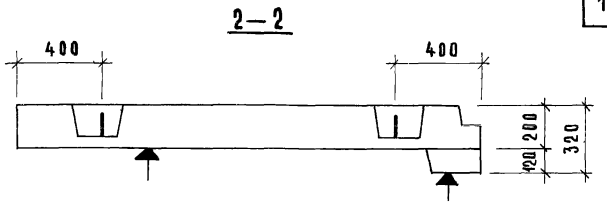

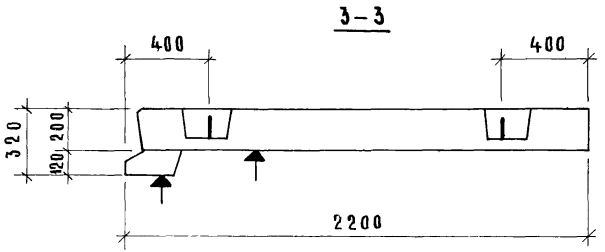

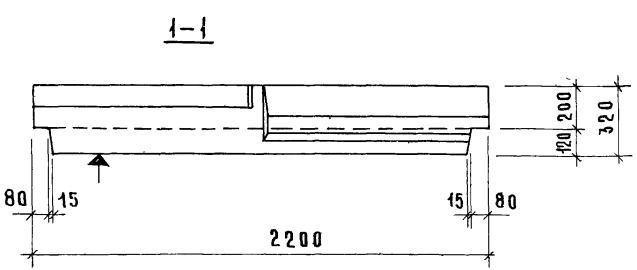

Характеристика изделия	
Масса, кг	2490
Объем бетона, $м^3$	0.902
Объем мозаичного слоя, $м^3$	0.095
Расход стали, кг	25.78
Проектная марка бетона по прочности на сжатие	200

Поверхности, отмеченные знаком ↑, должны быть гладкими подготовленными под окраску.

Армирование см. лист 8.

ТК 1975	Лестничная площадка ЛП-22 21.	серия 1.152-7	
		выпуск 1	лист 7

ЦНИИЭП жилища

Рук группы | Инженер | Р. Дымацина | Д. Кременко

Взамен

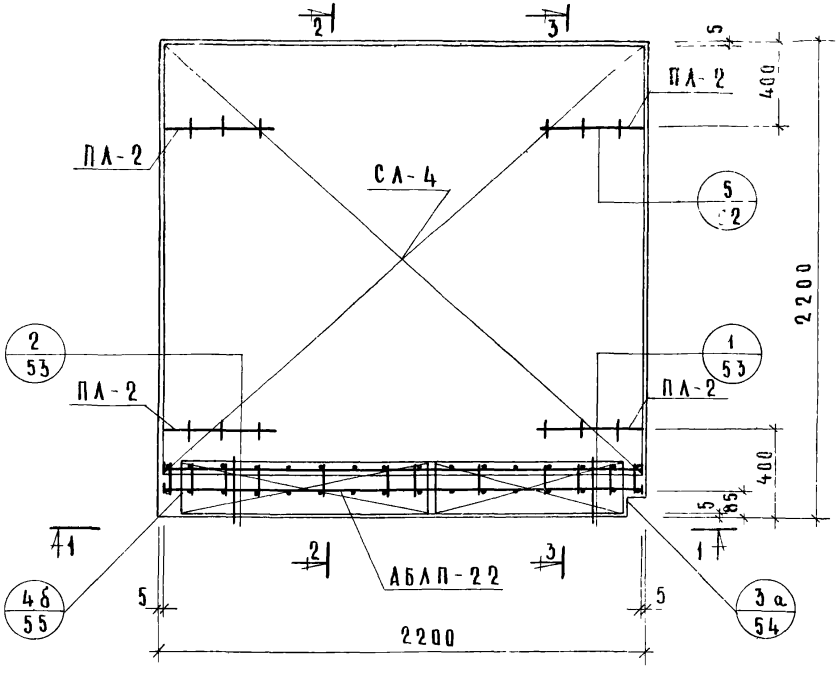

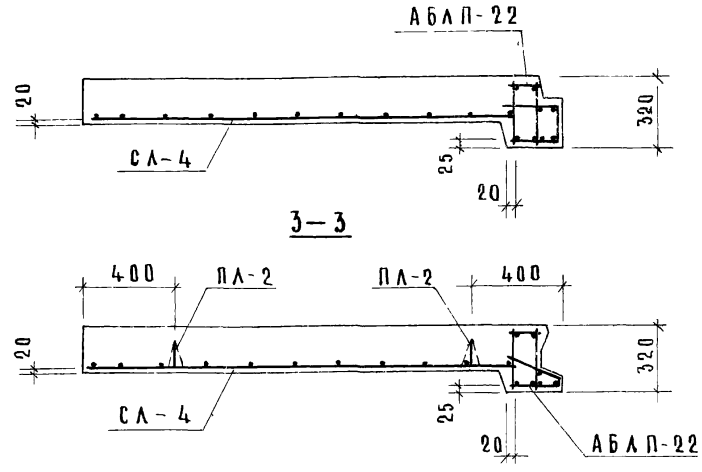

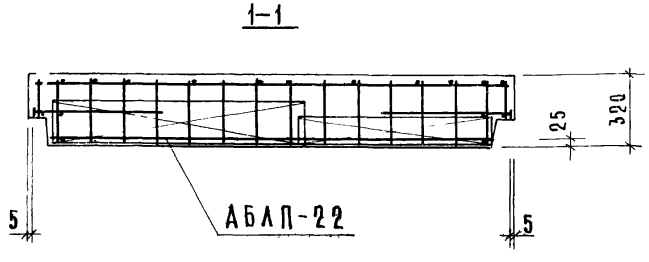

Спецификация арматурных изделий					
Арматурное изделие	Кол шт	NN листа	Арматурное изделие	Кол шт	NN листа
АБЛП-22	1	56	ПЛ-2	4	62
СЛ 4	1	60			

ЦНИИЭП ЖИЛИЩА

ГЛ. ИНЖ. ОТД. Н. Росинский
ГЛ. ИНЖ. ПР. П. Лукин
РУК. ГРУППЫ Р. Долмацина
ИНЖЕНЕР Д. Крейденко

ИНВЕНТ № | ВЗАМЕН

ТК 1975

Армирование ЛП-22.21.

СЕРИЯ 1.152-7
ВЫПУСК 1 | ЛИСТ 8

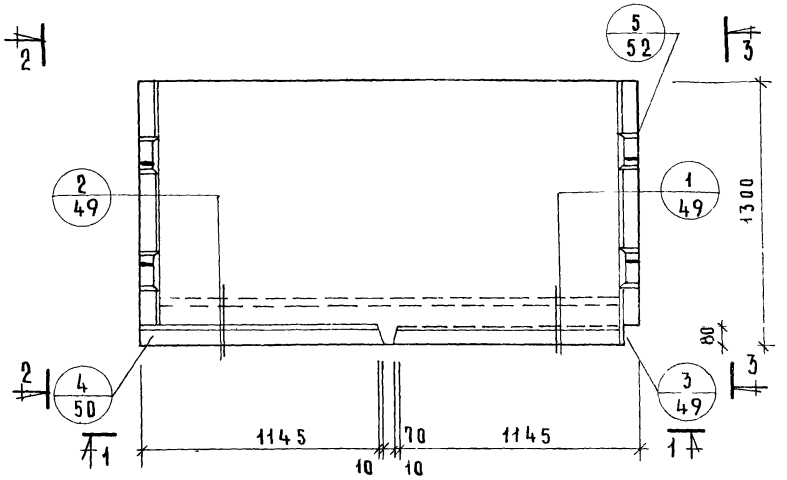

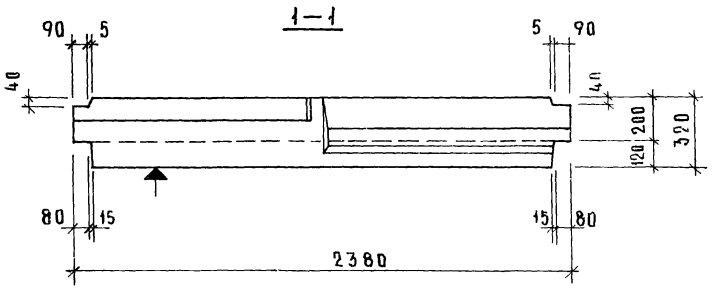

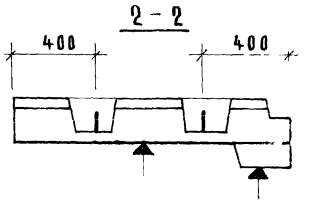

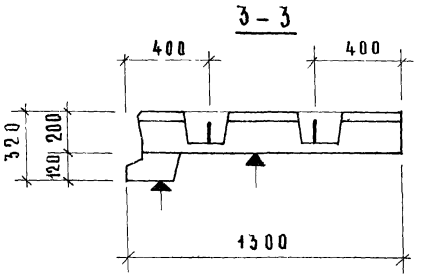

Характеристика изделия	
Масса, кг	1580
Объем бетона, $м^3$	0.577
Объем мозаичного слоя, $м^3$	0.055
Расход стали, кг	24.98
Проектная марка бетона по прочности на сжатие	200

Поверхности, отмеченные знаком ↑, должны быть гладкими подготовленными под окраску

Армирование см лист 10

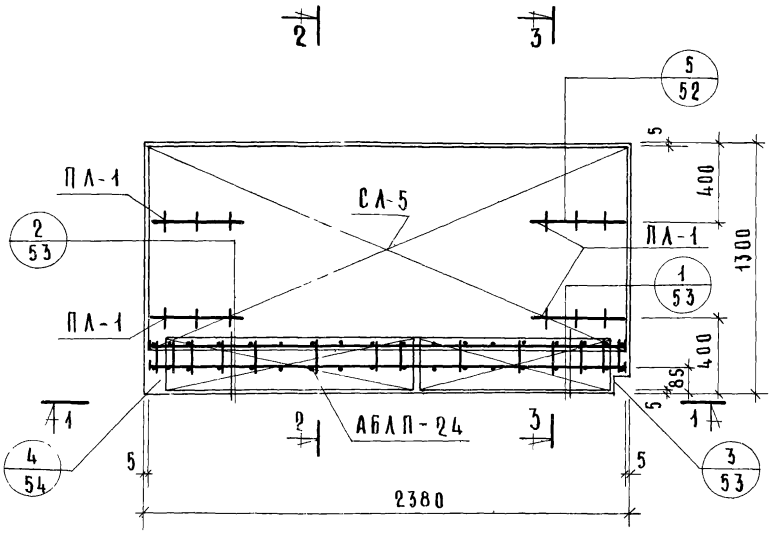

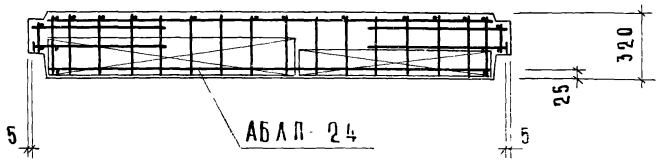

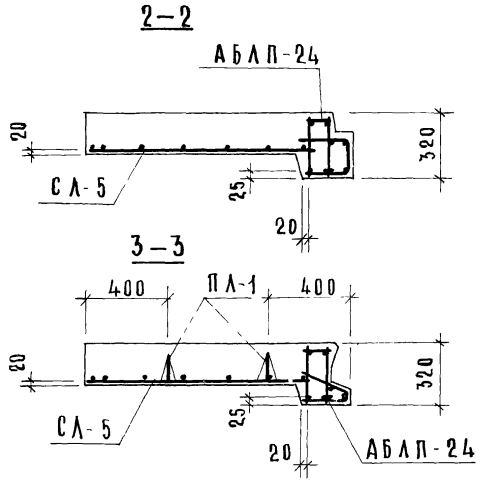

Спецификация арматурных изделий					
Арматурное изделие	Кол шт	NN листа	Арматурное изделие	Кол шт	NN листа
АБЛП-24	1	57	ПЛ-1	4	62
СЛ-5	1	60			

Инвен. №		
Взамен		
Гл инж отд		Н Росинский
Гл инж пр		П Лукин
Рук группы		Р Долмацина
Инженер		Д Кренденко

ЦНИИЭП ЖИЛИЩА

ТК 1975

Армирование ЛП-24.12

Серия 1.152-7	
Выпуск 1	Лист 10

13664 19

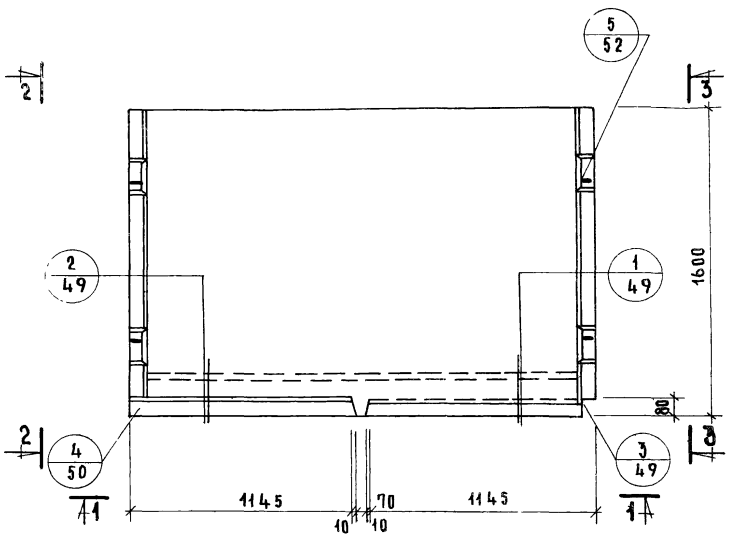

1—1

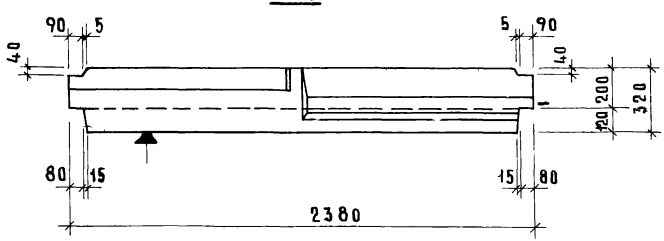

2—2

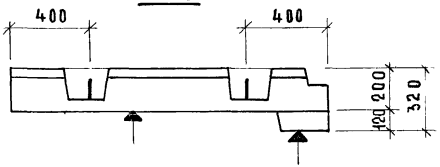

3—3

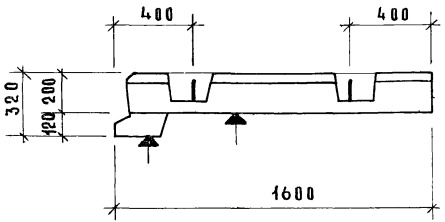

Характеристика изделия	
Масса, кг	1940
Объем бетона, м³	0.707
Объем мозаичного слоя, м³	0.068
Расход стали, кг	25.90
Проектная марка бетона по прочности на сжатие	200

Поверхности, отмеченные знаком ↑, должны быть гладкими подготовленными под окраску

Армирование см лист 12

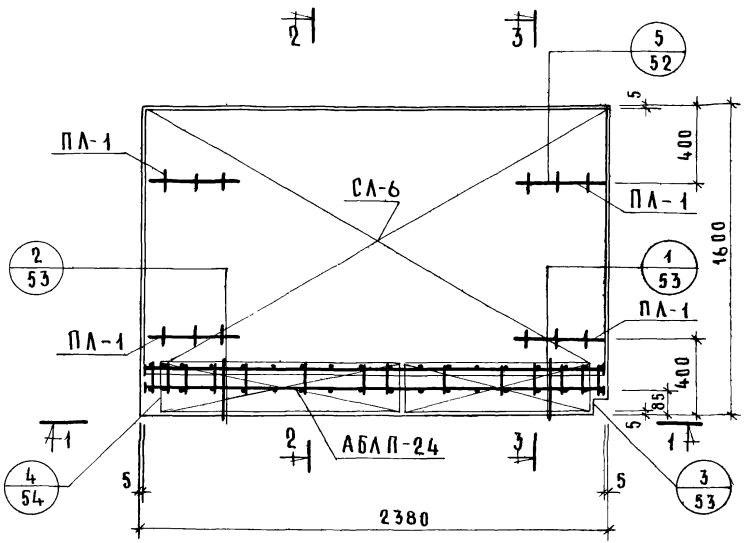

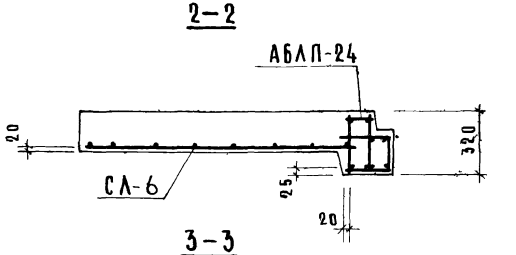

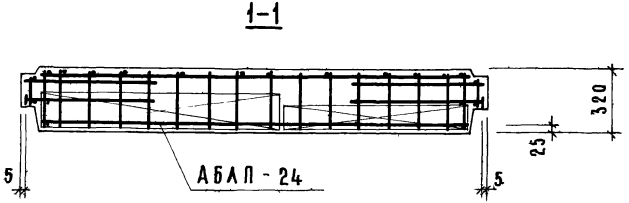

Спецификация арматурных изделий

Арматурное изделие	Кол шт	№№ листа	Арматурное изделие	Кол шт	№№ листа
АБЛП-24	1	57	ПЛ-1	4	62
СЛ-6	1	60			

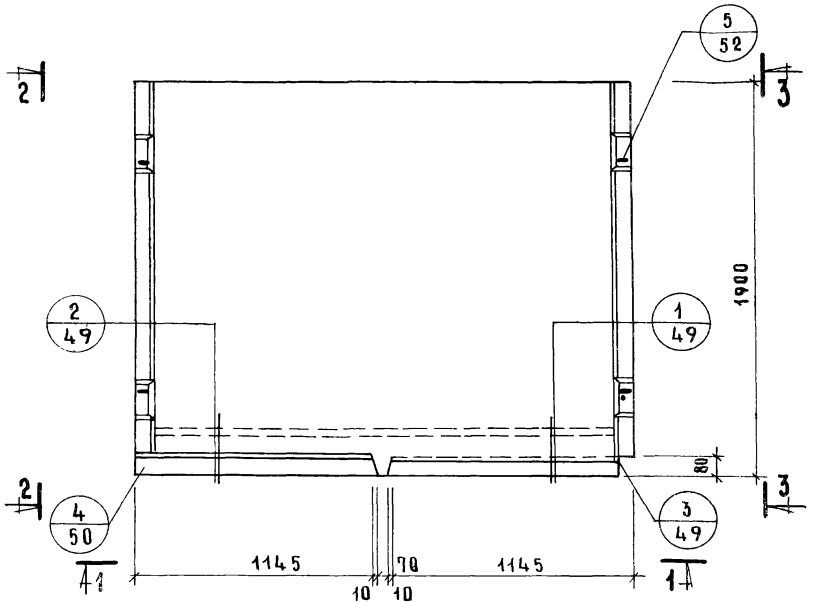

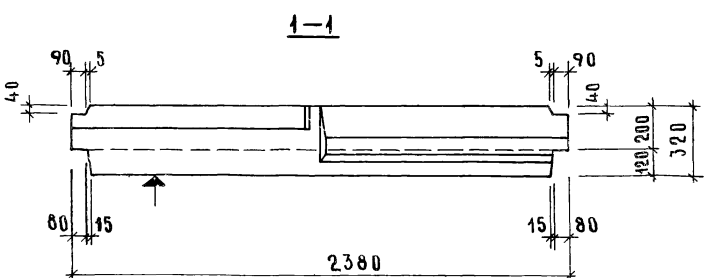

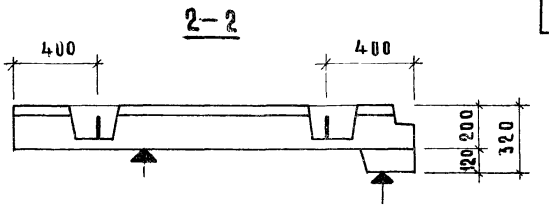

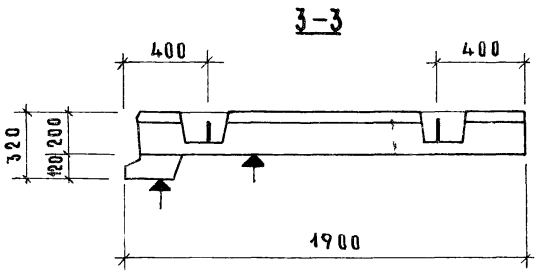

Характеристика изделия	
Масса, кг	2280
Объем бетона, $м^3$	0,831
Объем мозаичного слоя, $м^3$	0,082
Расход стали, кг	28,63
Проектная марка бетона по прочности на сжатие	200

Поверхности, отмеченные знаком ↑, должны быть гладкими подготовленными под окраску

Армирование см лист 14

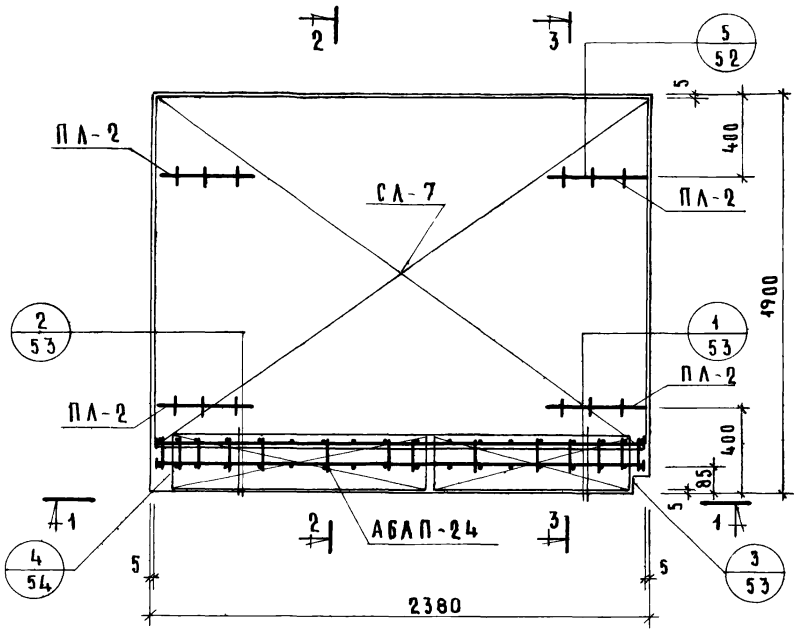

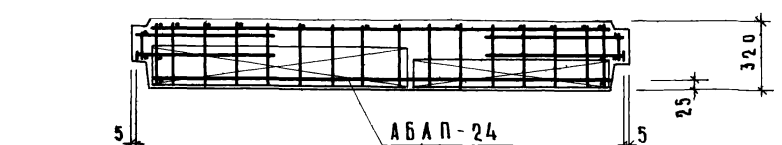

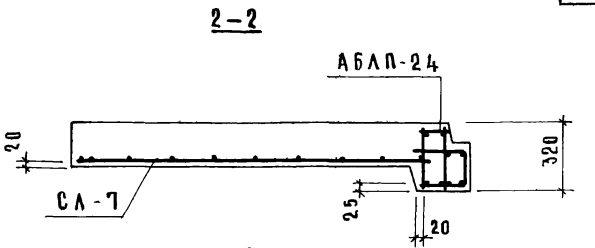

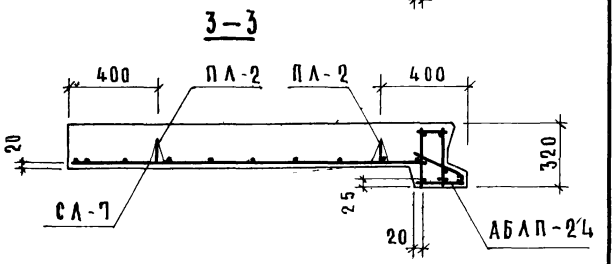

Спецификация арматурных изделий					
Арматурное изделие	Кол шт	NN листа	Арматурное изделие	Кол шт	NN листа
АБАП-24	1	57	ПЛ-2	4	62
СА-7	1	60			

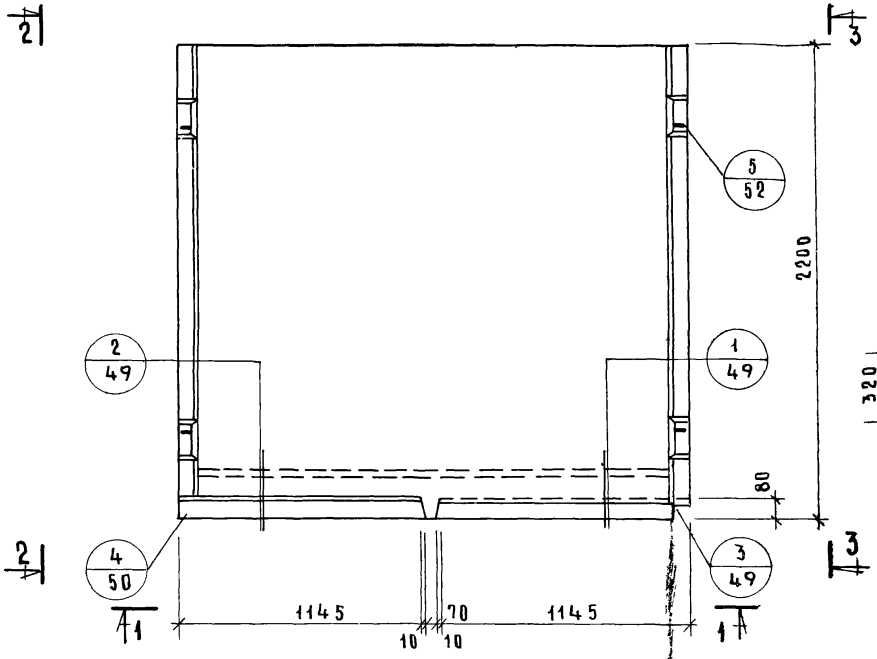

1—1

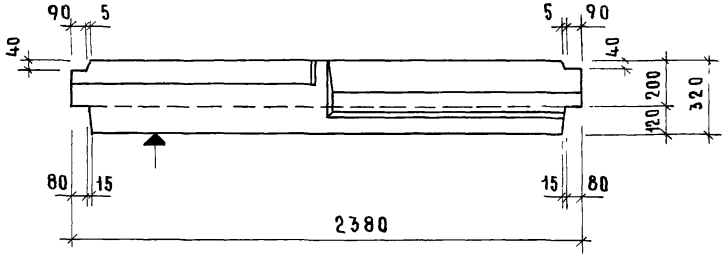

2—2

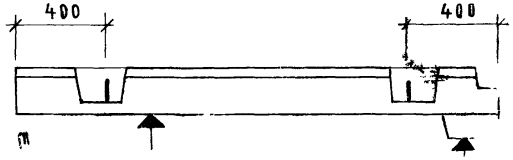

3—3

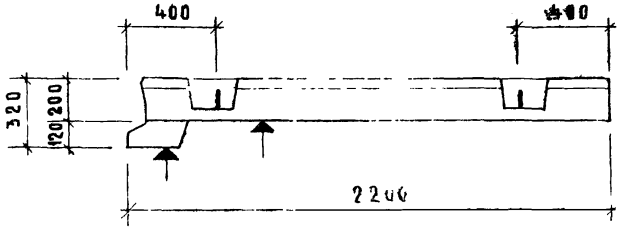

Характеристика изделия	
Масса, кг	2620
Объем бетона, $м^3$	0,954
Объем мозаичного слоя, $м^3$	0.095
Расход стали, кг	29,55
Проектная марка бетона по прочности на сжатие	200

Поверхности, отмеченные знаком ▲, должны быть гладкими подготовленными под окраску

Армирование см. лист 16

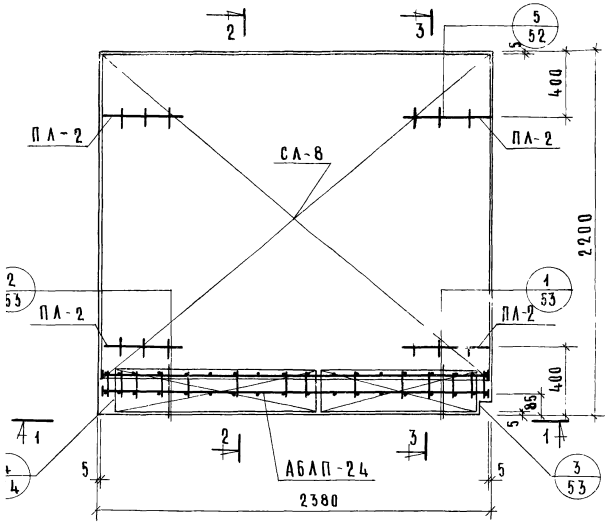

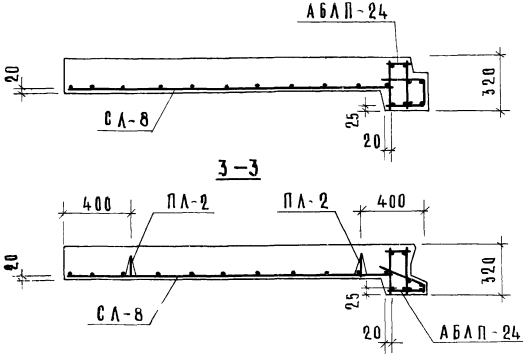

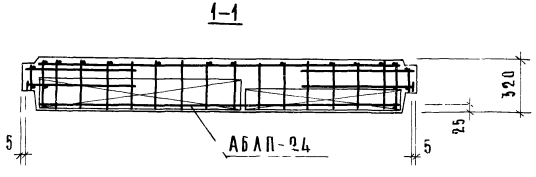

Спецификация арматурных изделий

Арматурное изделие	Кол шт	NN листа	Арматурное изделие	Кол шт	NN листа
АБЛП-24	1	57	ПЛ-2	4	62
СЛ-8	1	60			

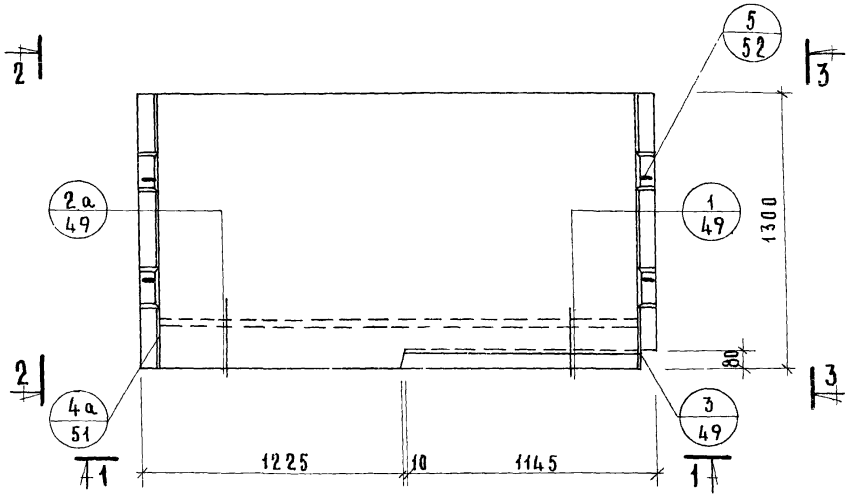

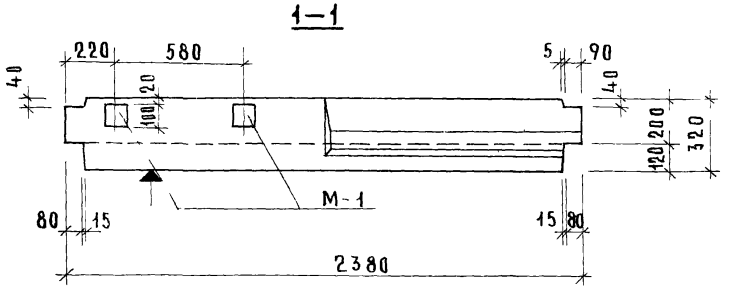

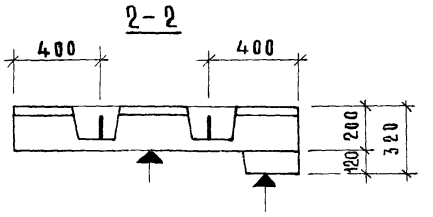

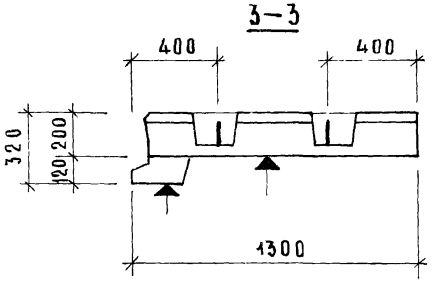

Характеристика изделия	
Масса, кг	1600
Объем бетона, м³	0.585
Объем мозаичного слоя, м³	0.055
Расход стали, кг	27.40
Проектная марка бетона по прочности на сжатие	200

Поверхности, отмеченные знаком ▲, должны быть гладкими подготовленными под окраску

Армирование см лист 18

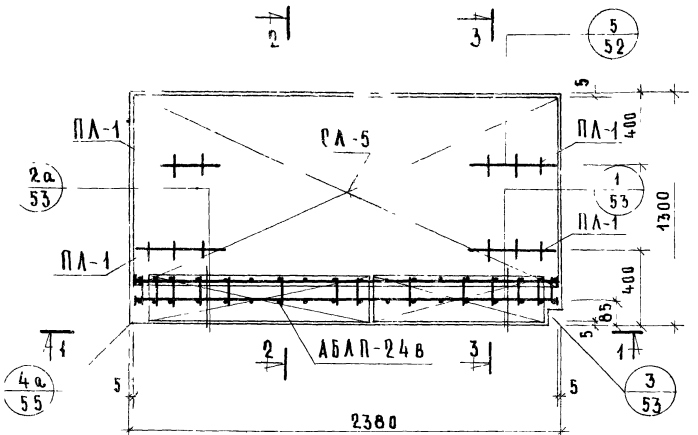

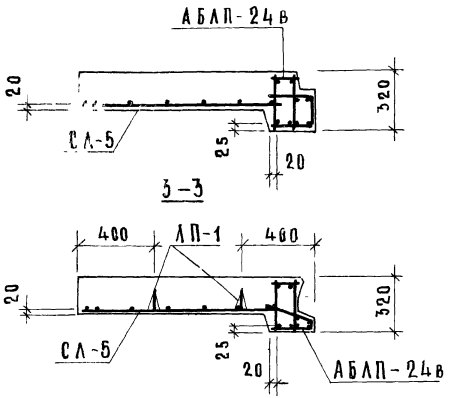

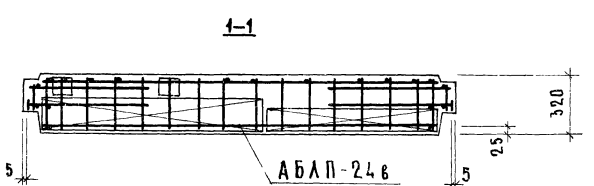

Спецификация арматурных изделий

Арматурное изделие	Кол шт	№№ листа	Арматурное изделие	Кол шт	№№ листа
АБЛП-24в	1	58	ПЛ-1	4	62
СЛ-5	1	60			

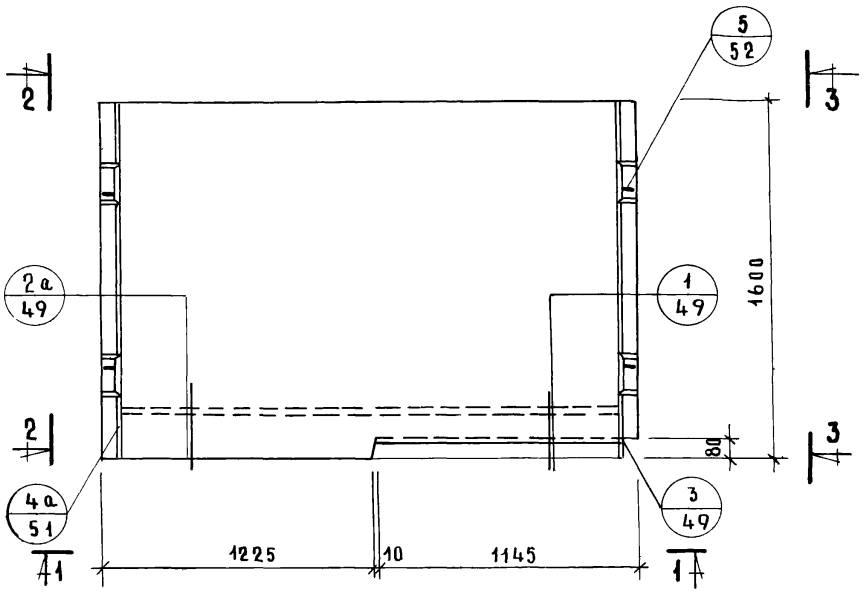

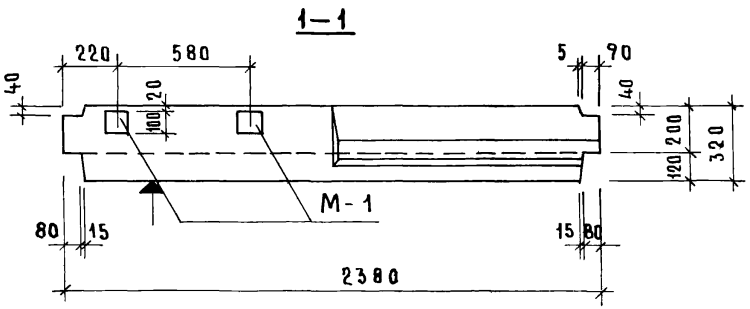

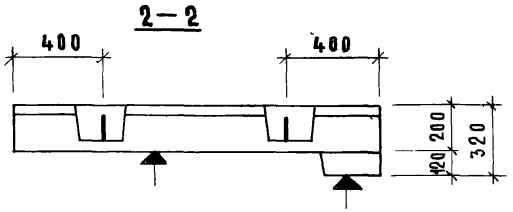

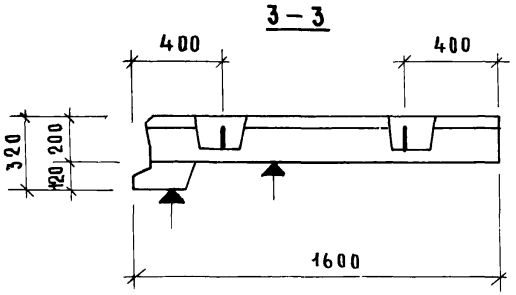

Характеристика изделия	
Масса, кг	1960
Объем бетона, $м^3$	0.715
Объем мозаичного слоя, $м^3$	0.068
Расход стали, кг	28.32
Проектная марка бетона по прочности на сжатие	200

Поверхности, отмеченные знаком ▲, должны быть гладкими подготовленными под окраску.

Армирование см. лист 20

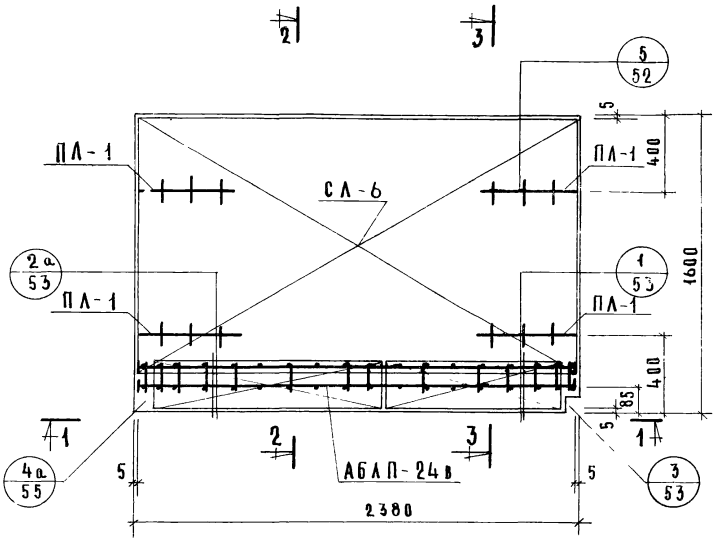

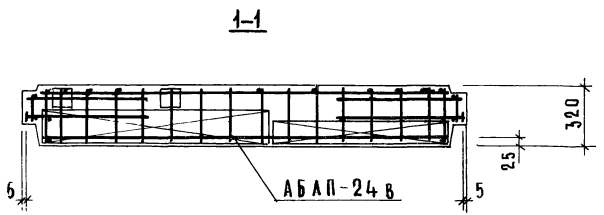

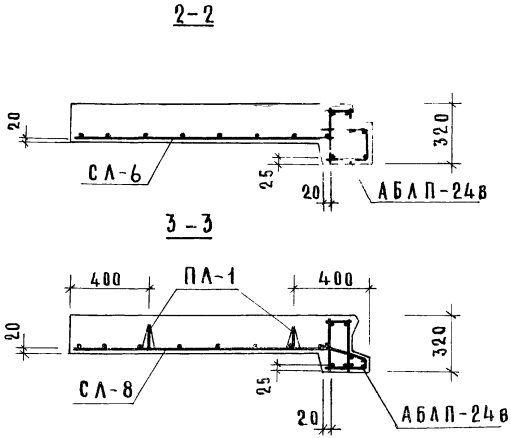

Спецификация арматурных изделий					
Арматурное изделие	Кол шт	NN листа	Арматурное изделие	Кол шт	NN листа
АБАП-24в	1	58	ПЛ-1	4	62
СЛ-6	1	60			

ТК 1975	Армирование ЛП-24.15в	серия 1.152-7	
		выпуск 1	лист 20

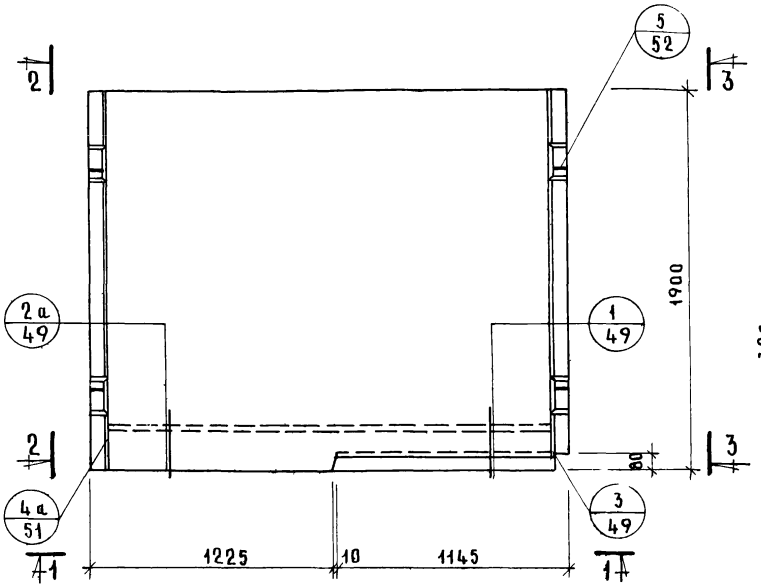

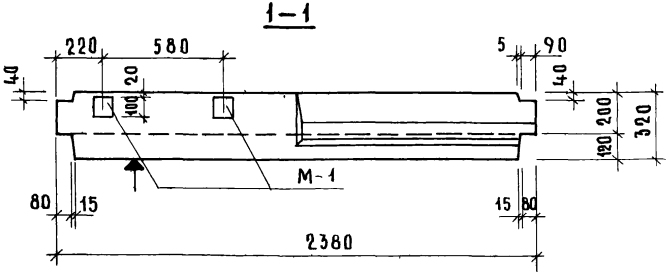

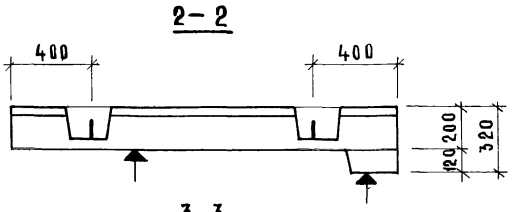

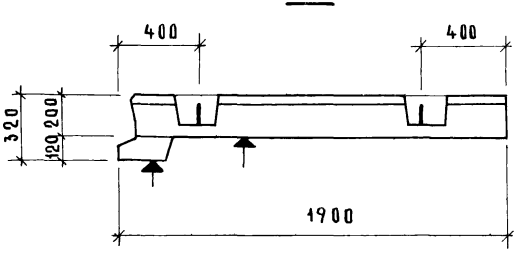

Характеристика изделия	
Масса, кг	2300
Объем бетона, $м^3$	0.839
Объем мозаичного слоя, $м^3$	0.082
Расход стали, кг	31.05
Проектная марка бетона по прочности на сжатие	200

Поверхности, отмеченные знаком ▲, должны быть гладкими подготовленными под окраску

Армирование см лист 22

ТК 1975

Лестничная площадка ЛП-24.18в

Серия 1.152-7
Выпуск 1
Лист 21

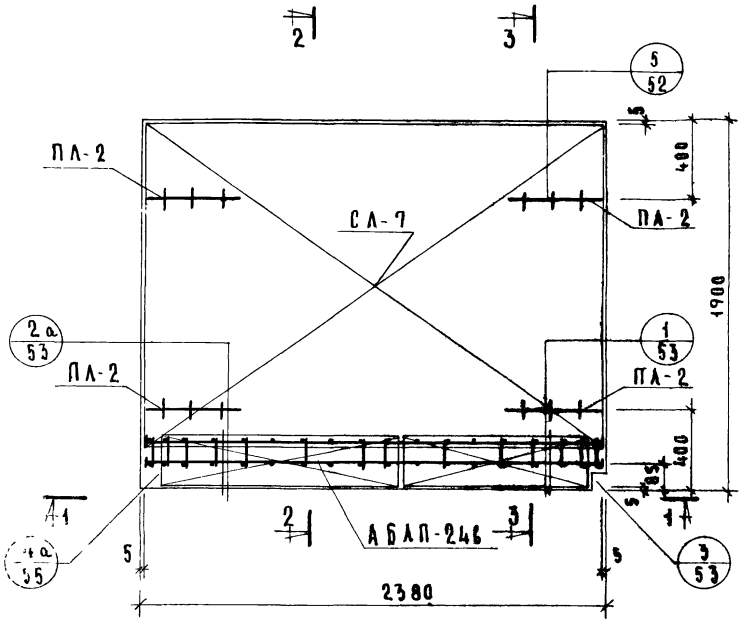

1-1



2-2

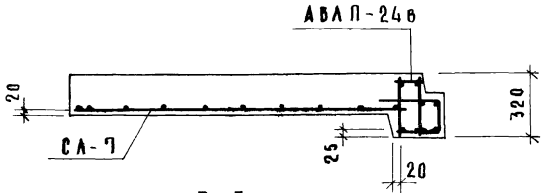

3-3

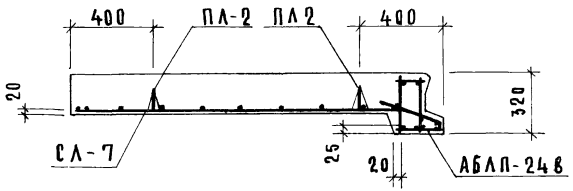

Спецификация арматурных изделий

Арматурное изделие	Кол шт	NN листа	Арматурное изделие	Кол шт	NN листа
АБЛП-24в	1	58	ПЛ-2	4	62
СЛ-7	1	60			

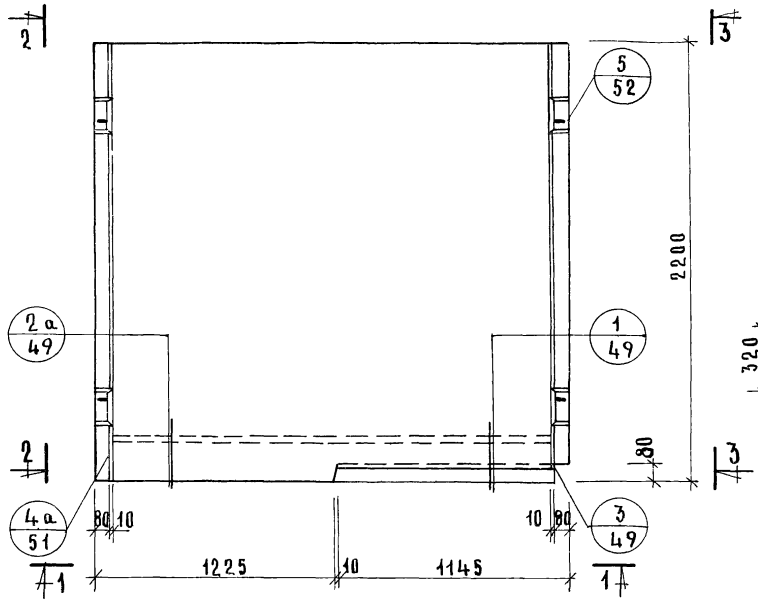

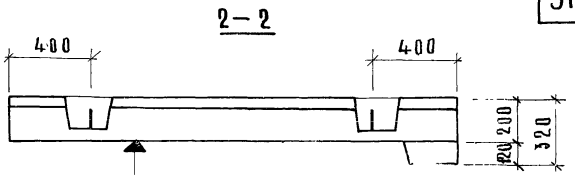

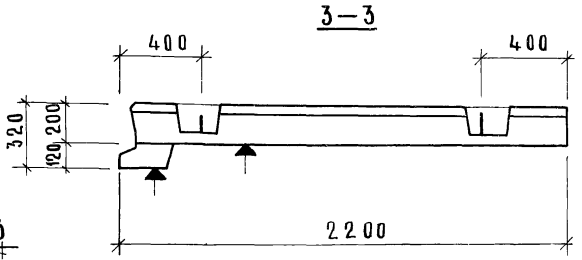

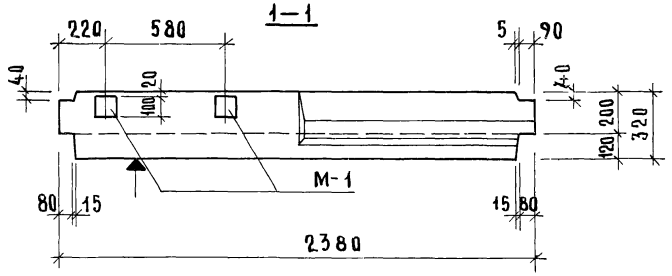

Характеристика изделия	
Масса, кг	2650
Объем бетона, м³	0.962
Объем мозаичного слоя, м³	0.095
Расход стали, кг	31.97
Проектная марка бетона по прочности на сжатие	200

Поверхности, отмеченные знаком ▲, должны быть гладкими подготовленными под окраску

Армирование см лист 24

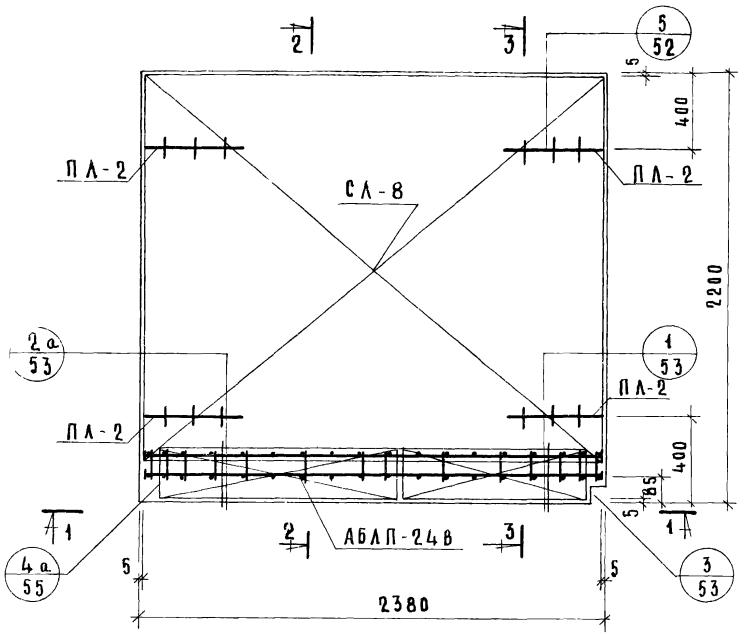

1–1

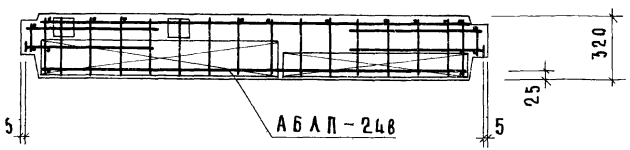

2–2

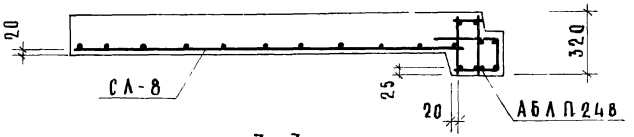

3–3

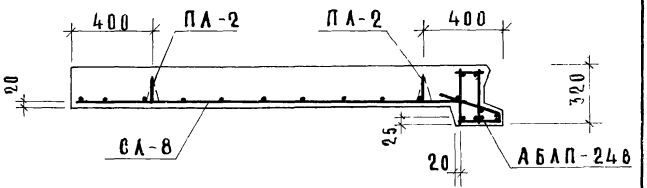

Спецификация арматурных изделий

Арматурное изделие	Кол шт	NN листа	Арматурное изделие	Кол шт	NN листа
АБЛП-24в	1	58	ПЛ-2	4	62
СЛ-8	1	60			

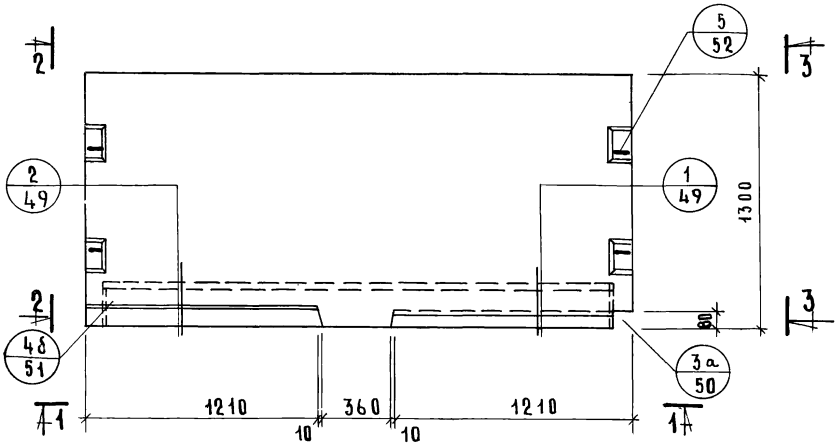

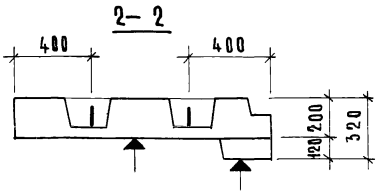

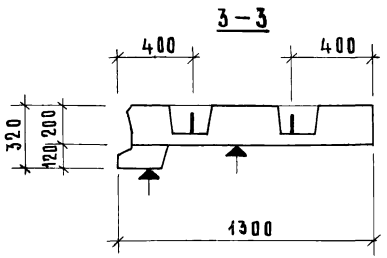

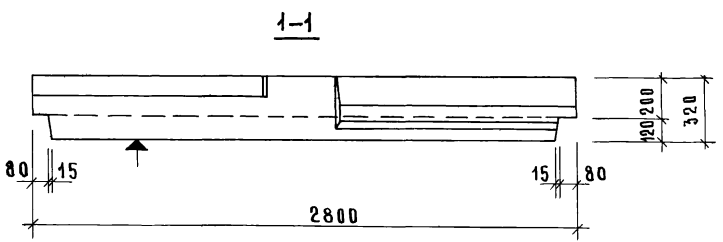

Характеристика изделия	
Масса, кг	1930
Объем бетона, м³	0.701
Объем мозаичного слоя, м³	0.070
Расход стали, кг	27.79
Проектная марка бетона по прочности на сжатие	200

Поверхности, отмеченные знаком ▲, должны быть гладкими подготовленными под окраску.

Армирование см. лист 26.

ТК 1975

Лестничная площадка ЛП-28.12

Серия 1.152-7
Выпуск 1
Лист 25

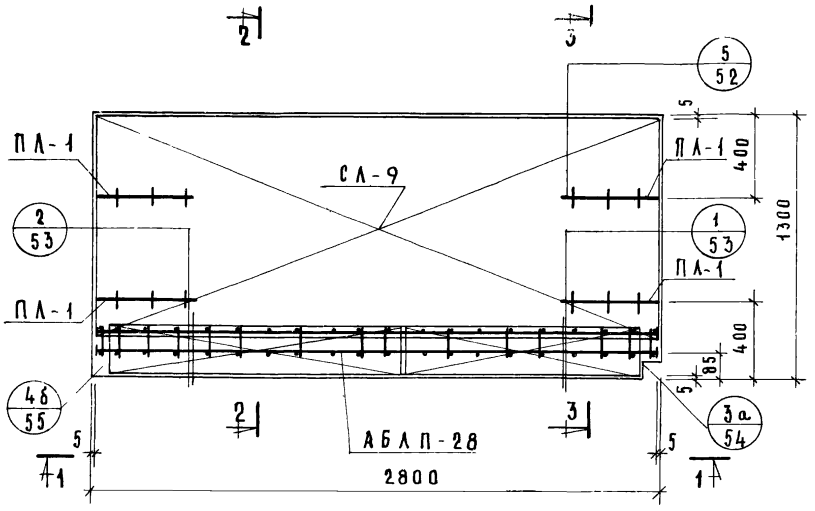

1–1

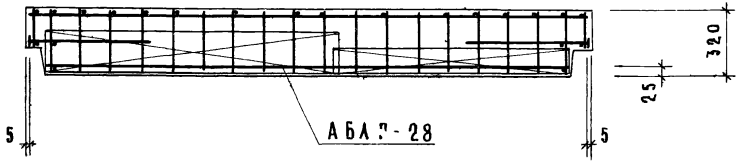

2–2

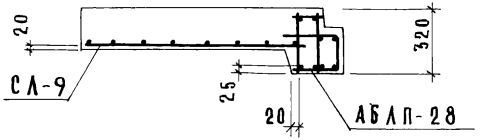

3–3

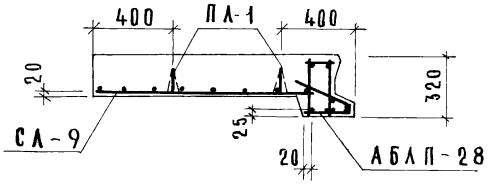

Спецификация арматурных изделий

Арматурное изделие	Кол шт	NN листа	Арматурное изделие	Кол шт	NN листа
АБЛП-28	1	56	ПЛ-1	4	62
СЛ-9	1	60			

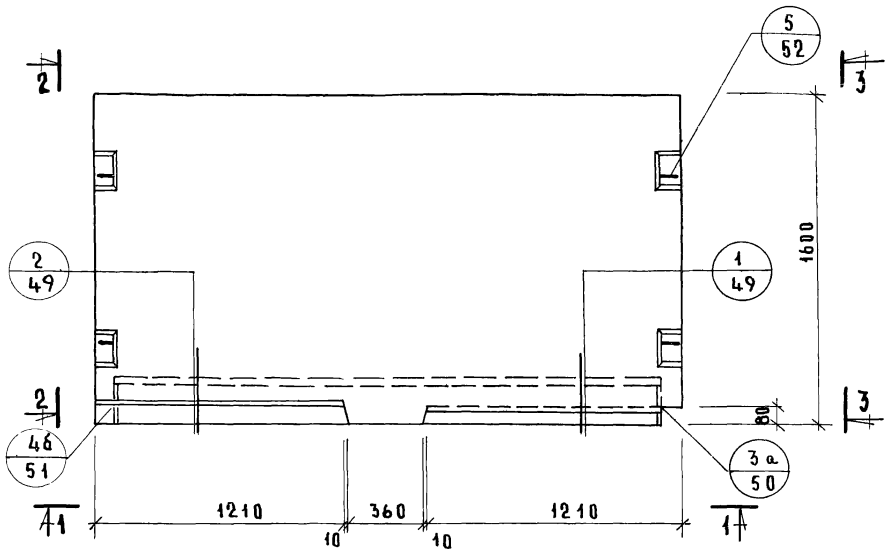

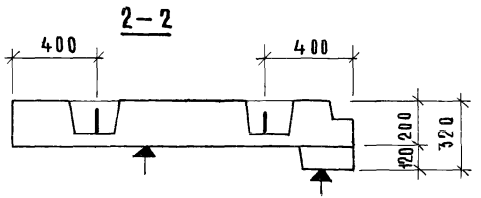

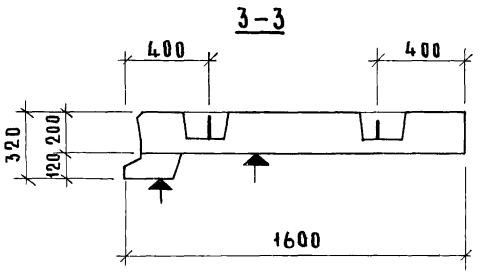

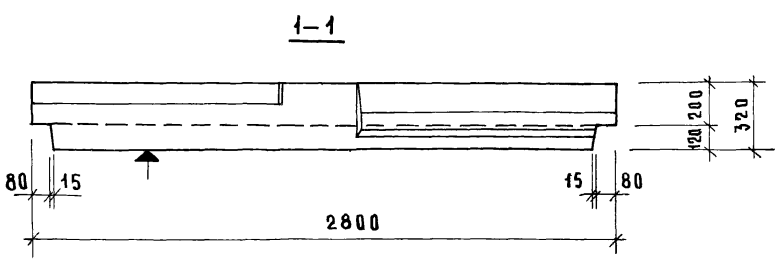

Характеристика изделия	
Масса, кг	2340
Объем бетона, $м^3$	0.852
Объем мозаичного слоя, $м^3$	0.087
Расход стали, кг	30.72
Проектная марка бетона по прочности на сжатие	200

Поверхности, отмеченные знаком ↑, должны быть гладкими подготовленными под окраску

Армирование см. лист 28

ТК 1975

Лестничная площадка ЛП-28.15

Серия 1.152-7
Выпуск 1
Лист 27

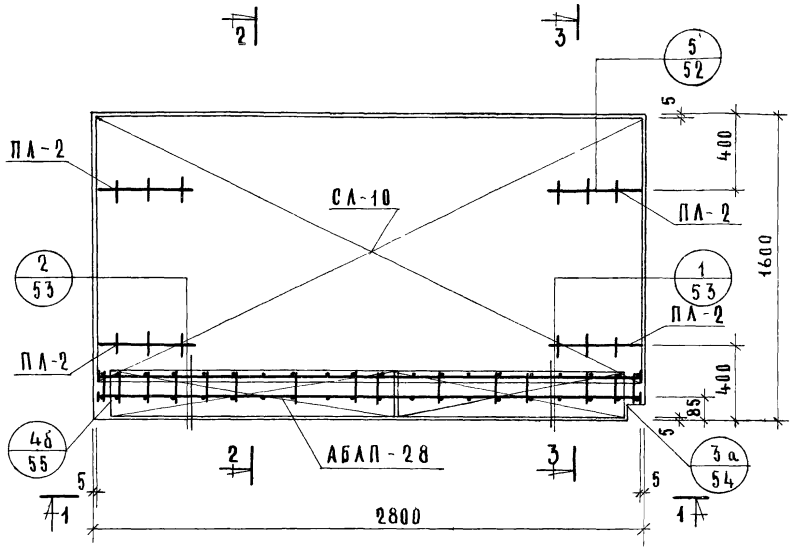

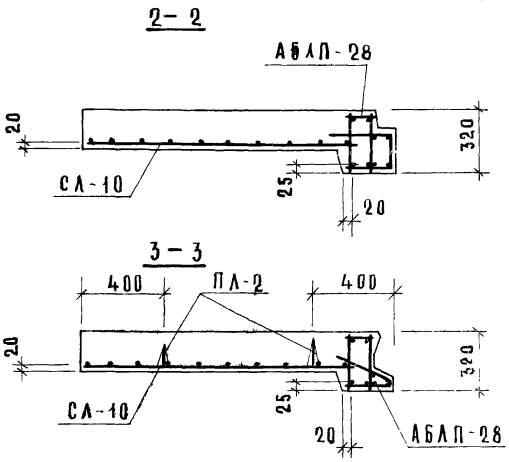

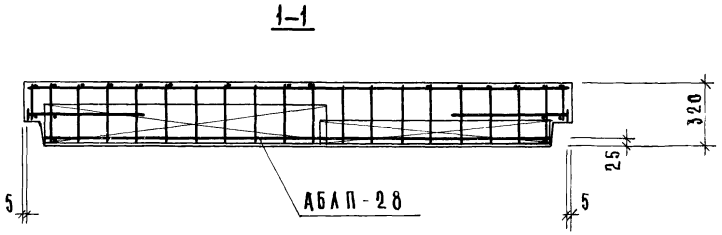

Спецификация арматурных изделий					
Арматурное изделие	Кол шт	NN листа	Арматурное изделие	Кол шт	NN листа
АБЛП-28	1	56	ПЛ-2	4	62
СЛ-10	1	60			

ЦНИИЭП жилища

Взамен

Гл.инж.пр. Рук.группы инженер. Р.Долмацина Д.Крейденко

ТК 1975

Армирование ЛП-28.15

серия 1.152-7

выпуск 1 лист 28

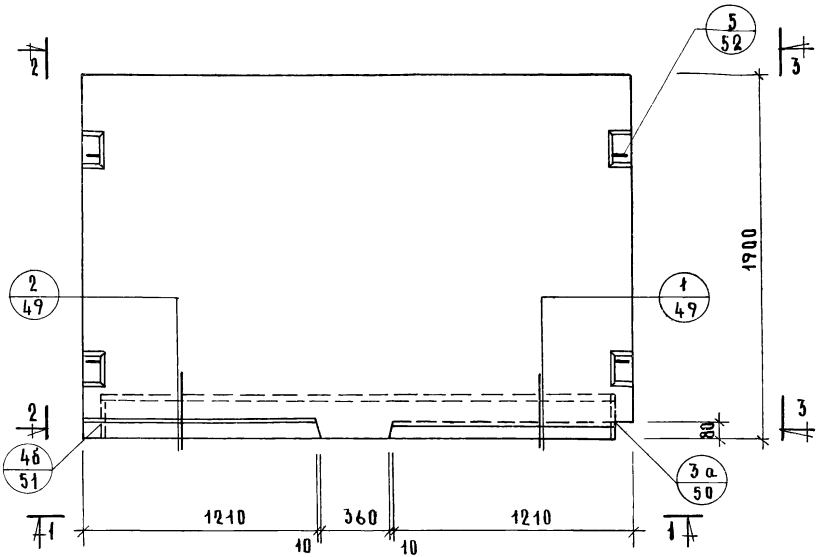

2—2

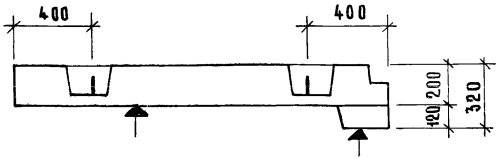

3—3

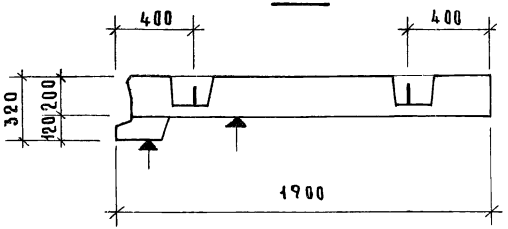

1—1

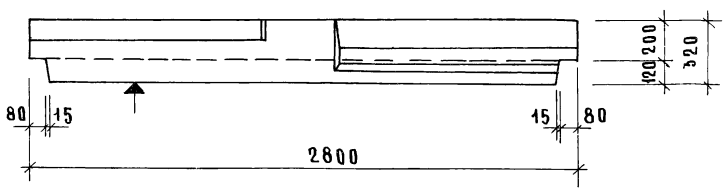

Характеристика изделия	
Масса, кг	2830
Объем бетона, $м^3$	1.024
Объем мозаичного слоя, $м^3$	0.104
Расход стали, кг	32.47
Проектная марка бетона по прочности на сжатие	200

Поверхности, отмеченные знаком ▲, должны быть гладкими подготовленными под окраску

Армирование см лист 30

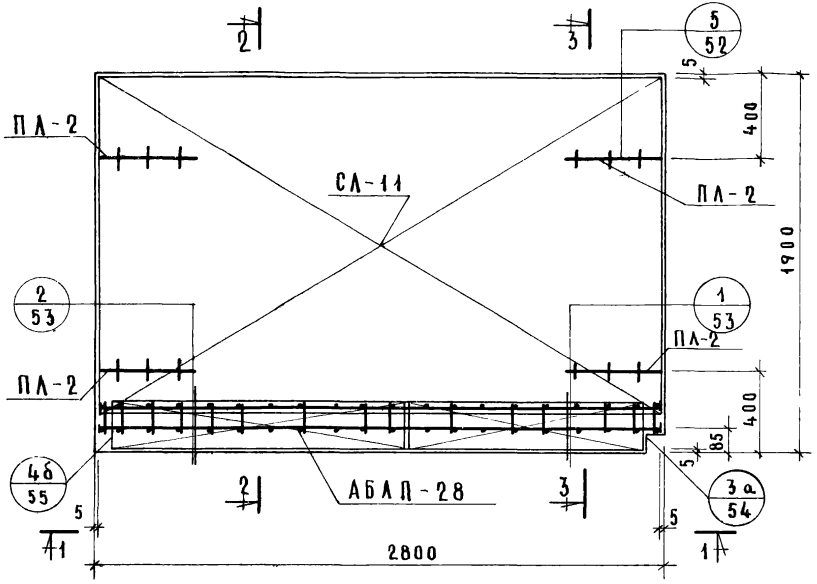

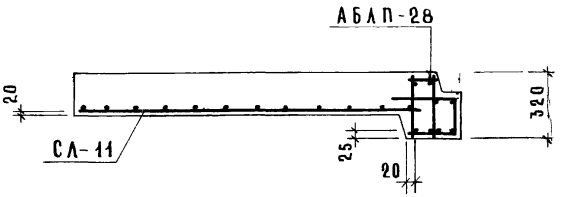

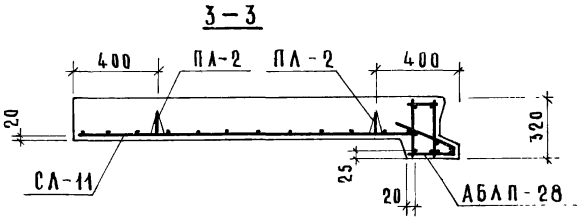

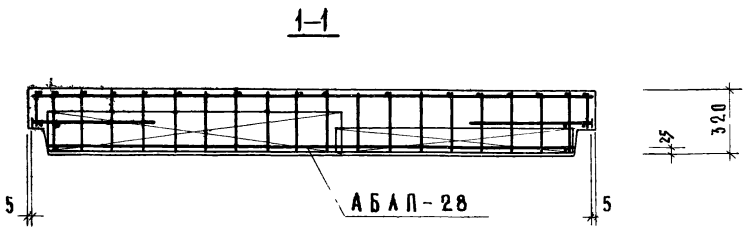

Спецификация арматурных изделий					
Арматурное изделие	Кол шт	NN листа	Арматурное изделие	Кол шт	NN листа
АБЛП-28	1	56	ПЛ-2	4	62
СЛ-11	1	60			

ТК 1975	Армирование ЛП-28.18	Серия 1.152-7	
		Выпуск 1	Лист 30

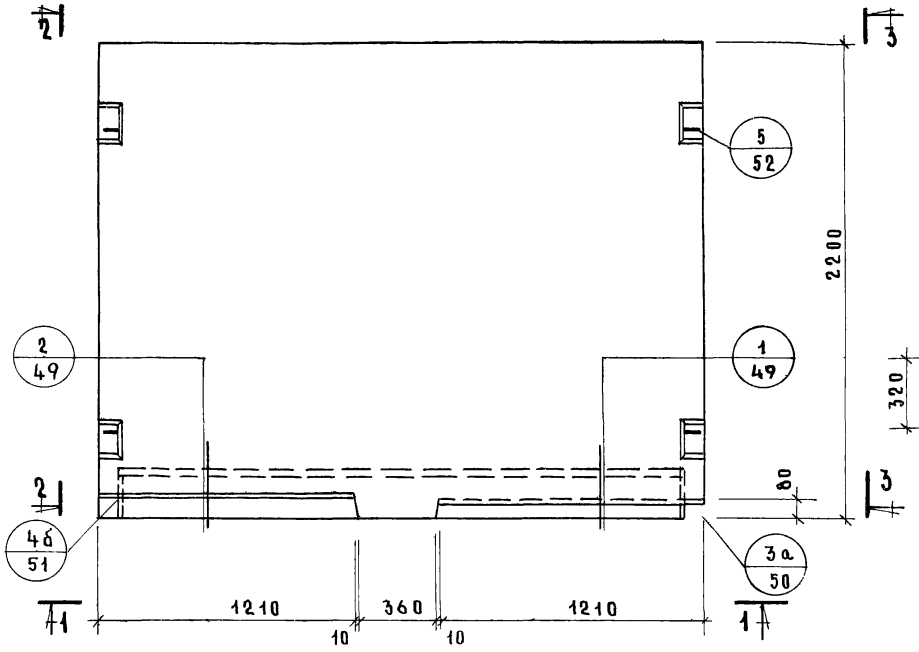

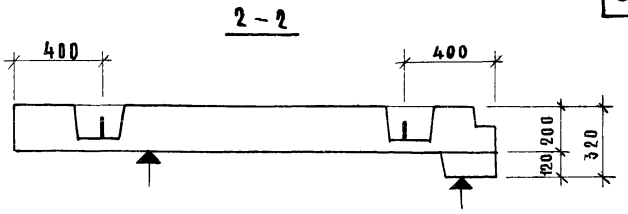

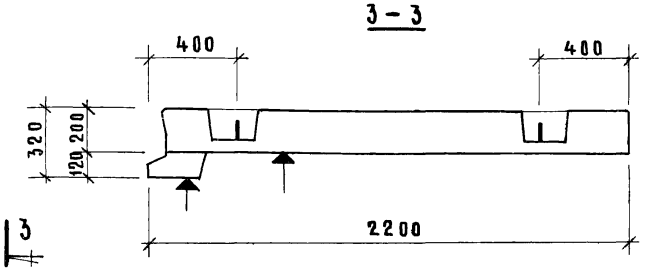

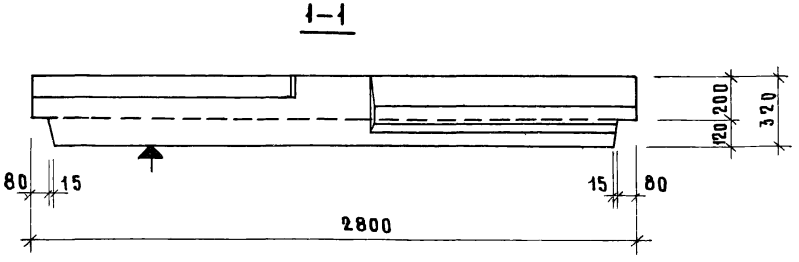

Характеристика изделия	
Масса, кг	3320
Объем бетона, м³	1.206
Объем мозаичного слоя, м³	0.121
Расход стали, кг	34.15
Проектная марка бетона по прочности на сжатие	200

Поверхности, отмеченные знаком ↑, должны быть гладкими подготовленными под окраску

Армирование см лист 32

ТК 1975	Лестничная площадка ЛП-28.21	Серия 1.152-7	
		Выпуск 1	Лист 31

Гипрогрупп Инженер Р. Долмацкий Д. Креиденко

13664 ЛП

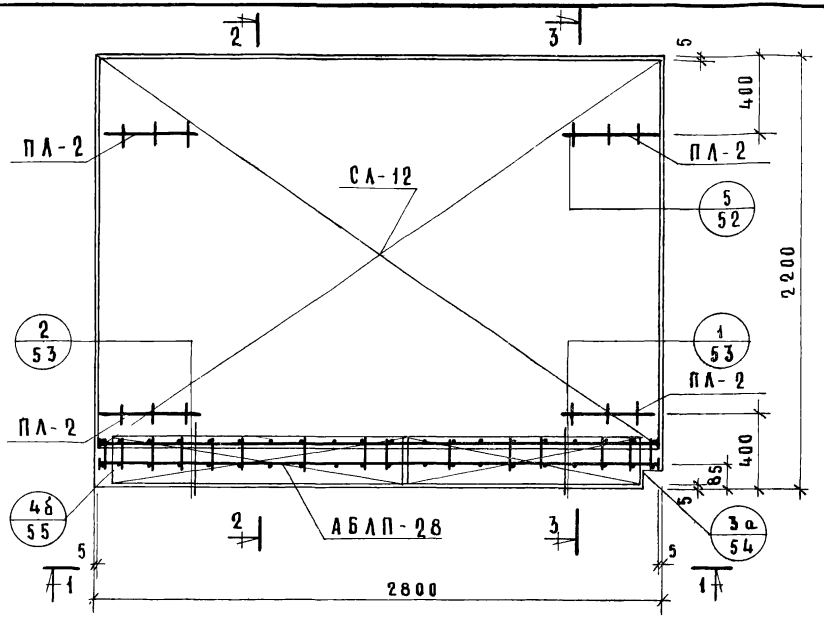

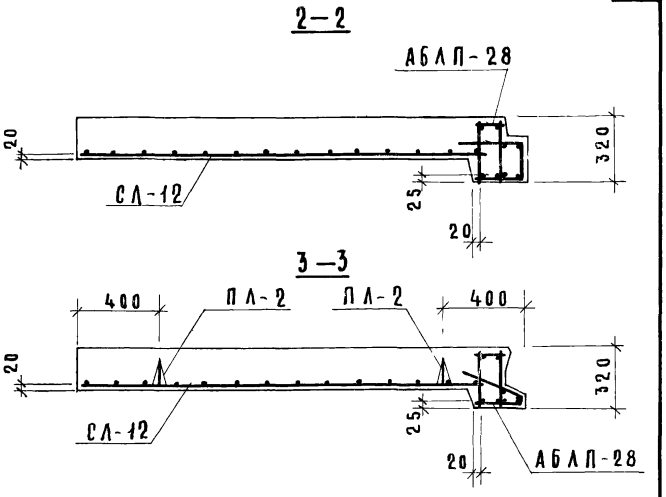



Спецификация арматурных изделий					
Арматурное изделие	Кол шт	NN листа	Арматурное изделие	Кол шт	NN листа
АБЛП-28	1	56	ПЛ-2	4	62
СЛ-12	1	60			

ГЛ. ИНЖ. ОТД.		Н. РОСИНСКИЙ
ГЛ. ИНЖ. ПР.		П. ЛУКИН
РУК. ГРУППЫ		Р. ДОЛМАЦИНА
ИНЖЕНЕР		А. КРЕЙДЕНКО

ЦНИИЭП ЖИЛИЩА

ТК 1975

Армирование ЛП-28.21

Серия 1.152-7

Выпуск 1 | Лист 52

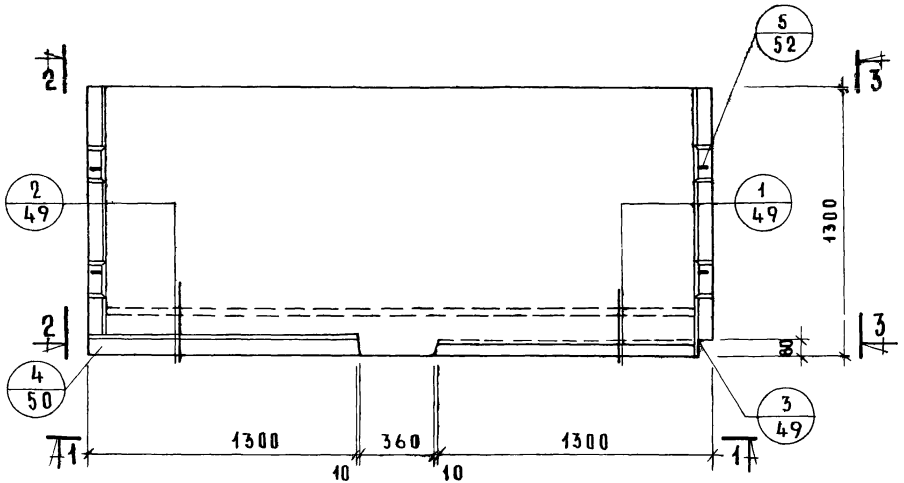

1-1

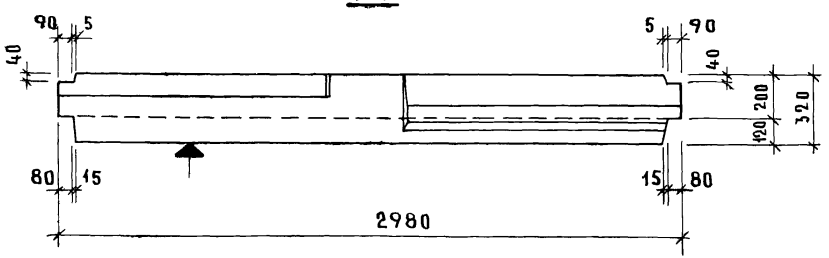

2-2

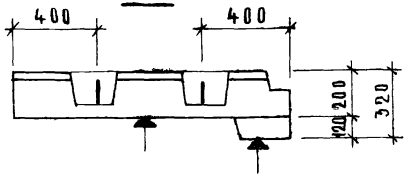

3-3

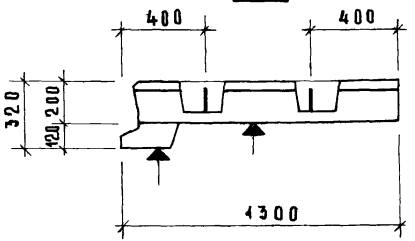

Характеристика изделия	
Масса, кг	2000
Объем бетона, м³	0.734
Объем мозаичного слоя, м³	0.070
Расход стали, кг	32.28
Проектная марка бетона по прочности на сжатие	200

Поверхности, отмеченные знаком ▲, должны быть гладкими подготовленными под окраску

Армирование см лист 34

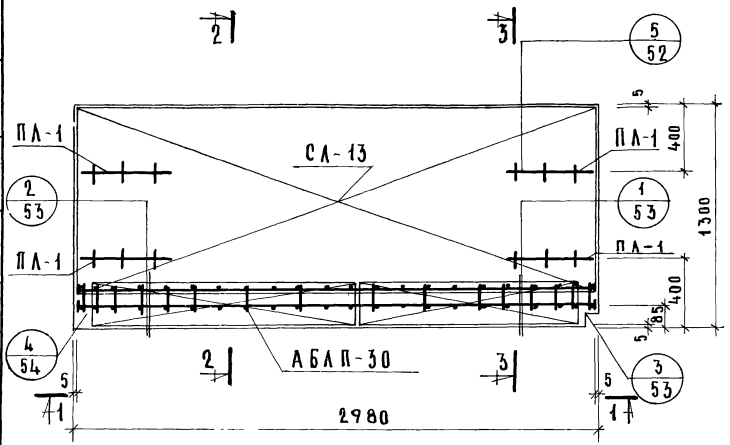

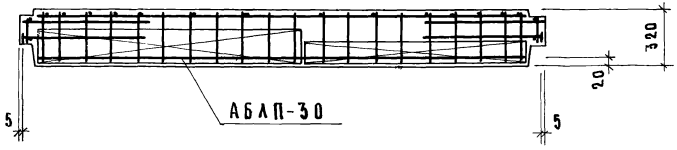

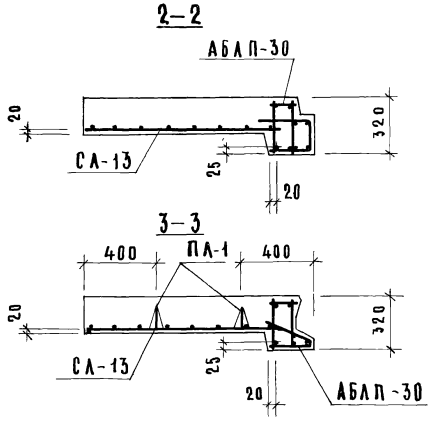

Спецификация арматурных изделий					
Арматурное изделие	Кол шт	NN листа	Арматурное изделие	Кол шт	NN листа
АБЛП-30	1	57	ПЛ-1	4	62
СЛ-13	1	60			

ГЛ. ИНЖ ОТД		Росинский
ГЛ. ИНЖ. ПР.		Паукин
РУК. ГРУППЫ		Ролмацина
ИНЖЕНЕР.		Д. Крейденко

№ взамен

ЦНИИЭП жилища

ТК 1975

Армирование ЛП—30.12

Серия 1.152-7

Выпуск 1 Лист 34

13664 43

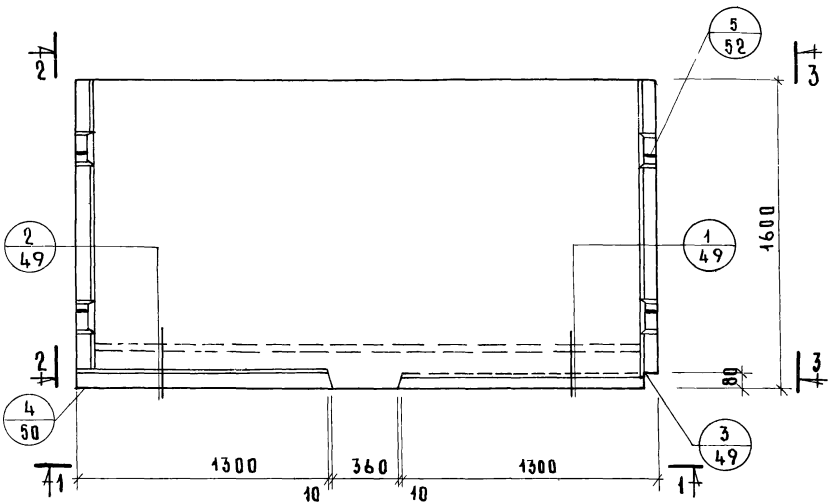

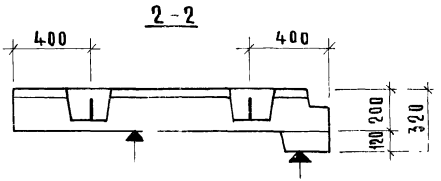

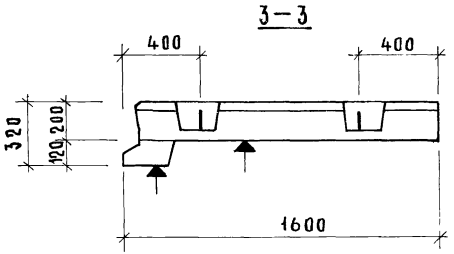

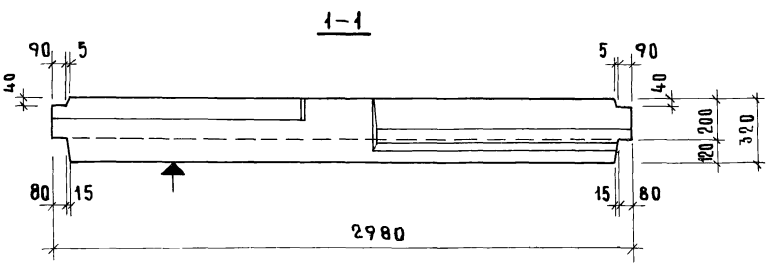

Характеристика изделия	
Масса, кг	2450
Объем бетона, $м^3$	0.893
Объем мозаичного слоя, $м^3$	0.087
Расход стали, кг	35.39
Проектная марка бетона по прочности на сжатие	200

Поверхности, отмеченные знаком ↑, должны быть гладкими подготовленными под окраску

Армирование см лист 36

ТК 1975

Лестничная площадка ЛП-30.15

серия 1.152-7
выпуск 1 | лист 35

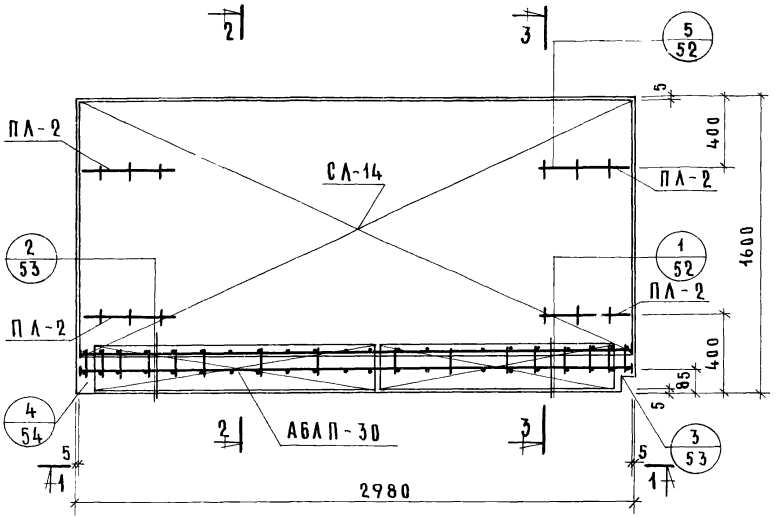

1–1

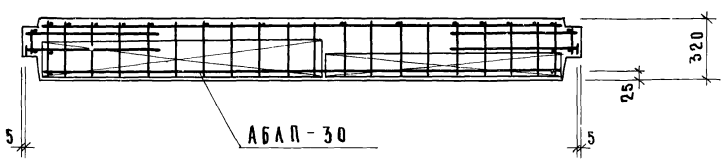

2–2

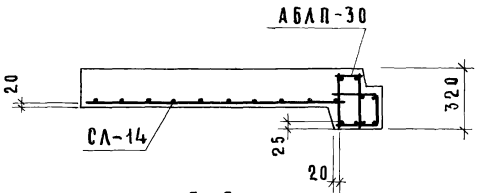

3–3

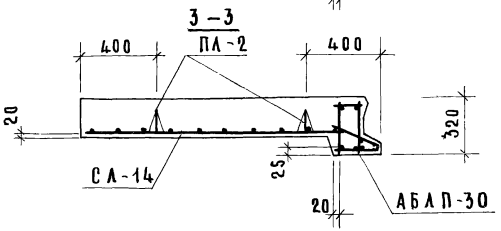

Спецификация арматурных изделий

Арматурное изделие	Кол шт	№№ листа	Арматурное изделие	Кол шт	№№ листа
АБЛП-30	1	57	ПЛ-2	4	62
СЛ-14	1	60			

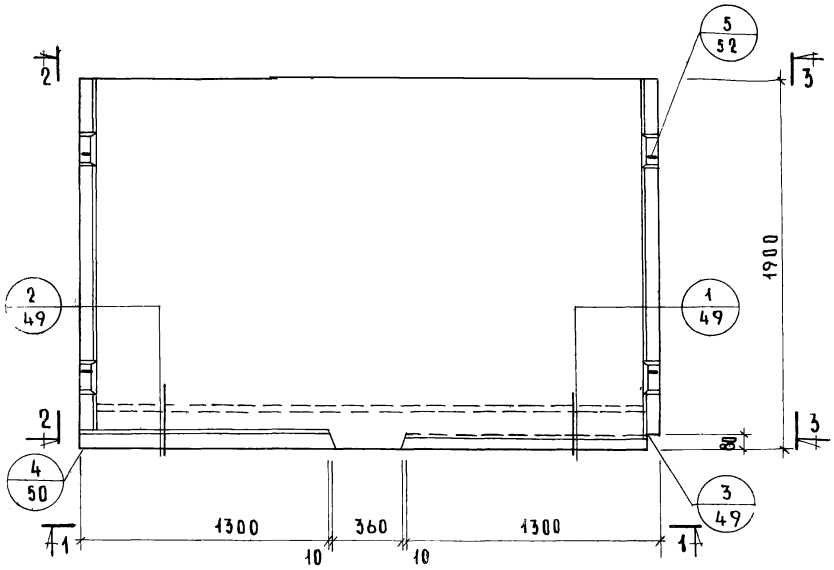

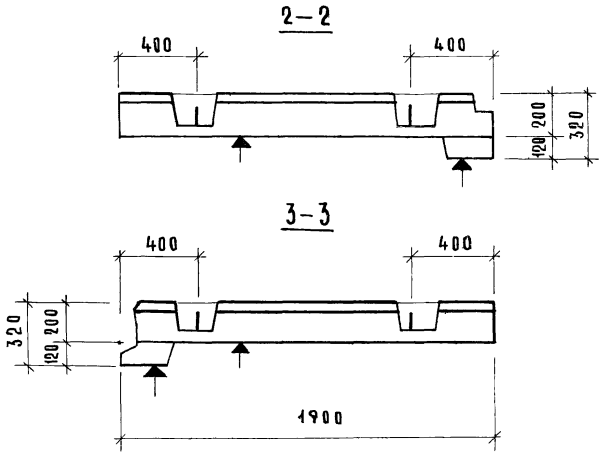

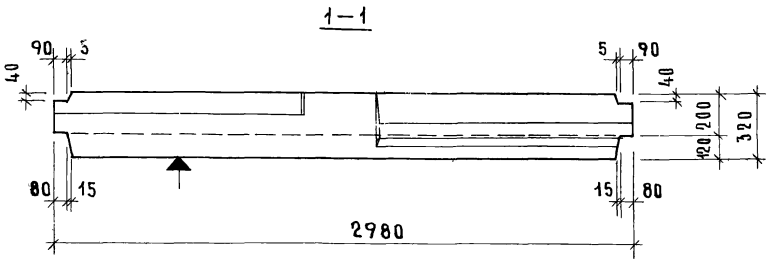

Характеристика изделия	
Масса, кг	2880
Объем бетона, $м^3$	1.044
Объем мозаичного слоя, $м^3$	0.104
Расход стали, кг	37.17
Проектная марка бетона по прочности на сжатие	200

Поверхности, отмеченные знаком ↑, должны быть гладкими подготовленными под окраску

Армирование см лист 38.

ТК 1975	Лестничная площадка ЛП-30.18	серия 1.152-7	
		выпуск 1	лист 37

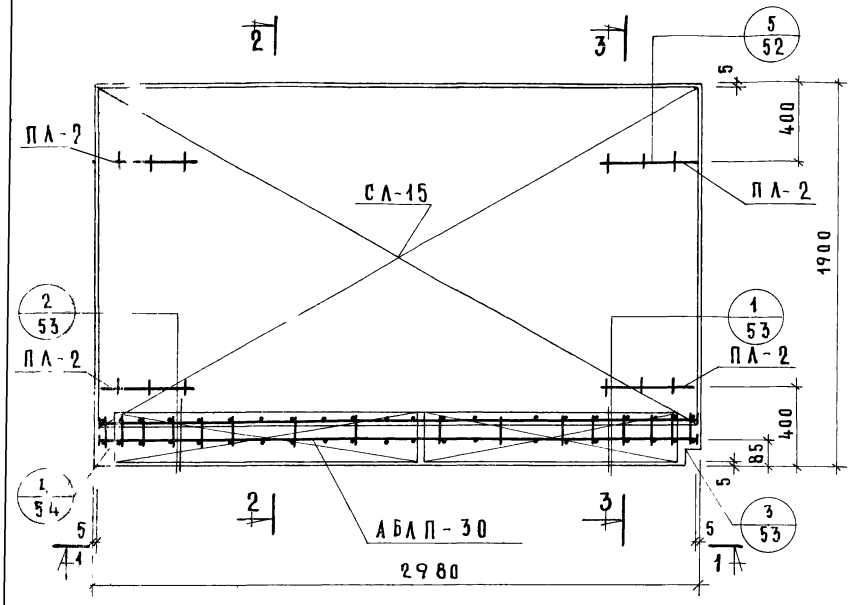

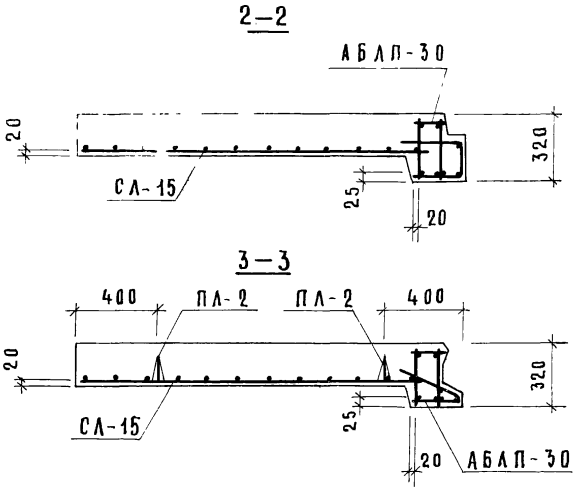

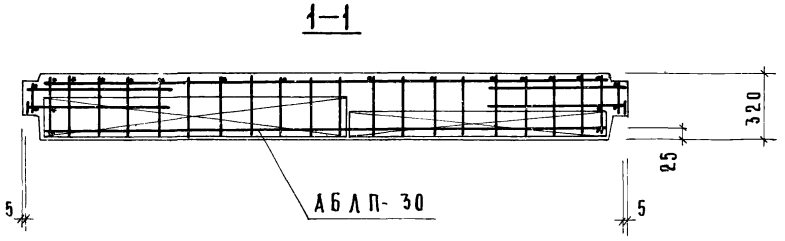

Спецификация арматурных изделий

Арматурное изделие	Кол шт	NN листа	Арматурное изделие	Кол шт	NN листа
АБЛП-30	1	57	ПЛ-2	4	62
СЛ-15	1	60			

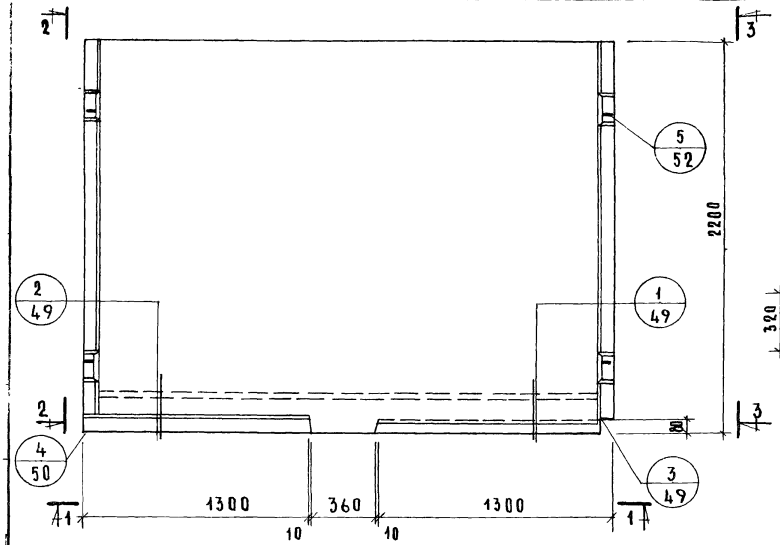

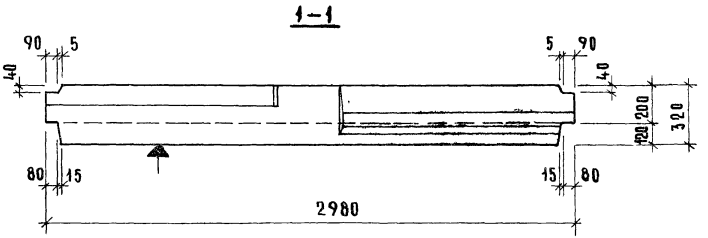

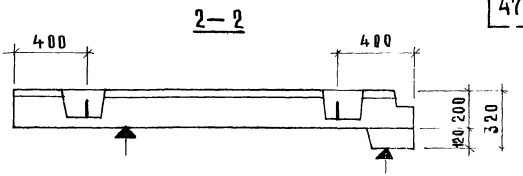

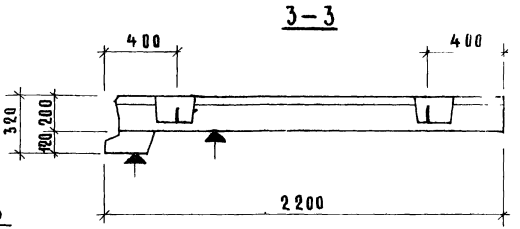

Характеристика изделия	
Масса, кг	3330
Объем бетона, м³	1.209
Объем мозаичного слоя, м³	0.121
Расход стали, кг	38.97
Проектная марка бетона по прочности на сжатие	200

Поверхности, отмеченные знаком ▲, должны быть гладкими подготовленными под окраску

Армирование см лист 40

ТК 1975

Лестничная площадка ЛП-30.21

Серия 1.152-7
Выпуск 1
Лист 39

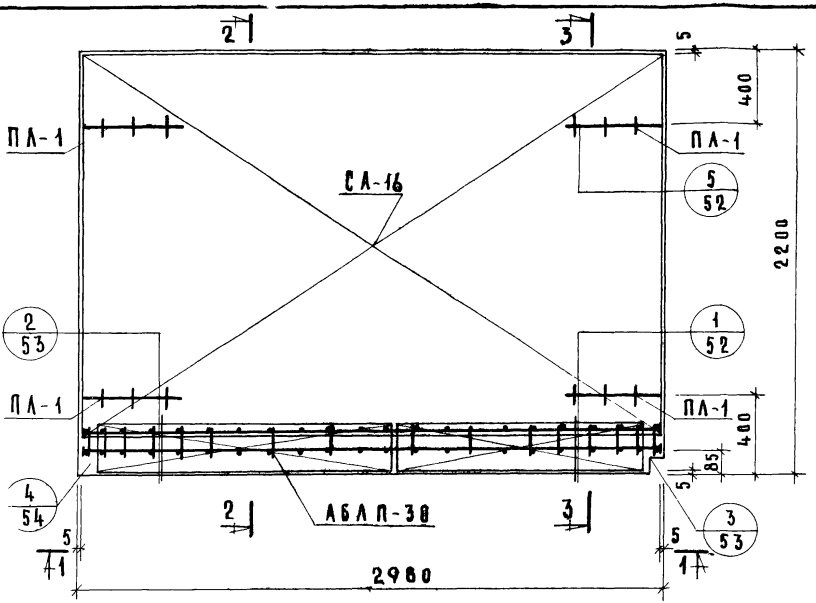

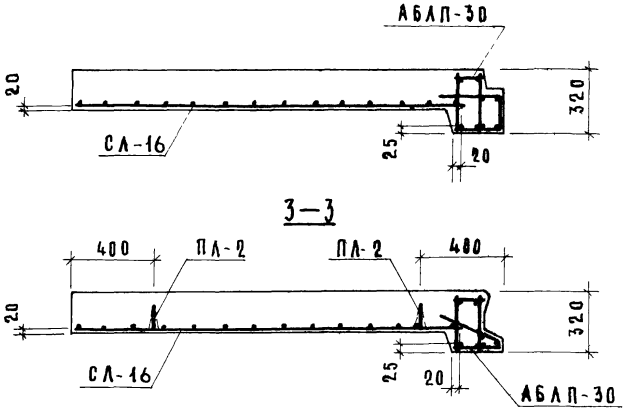

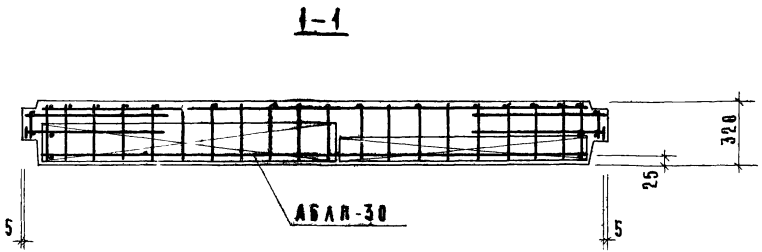

Спецификация арматурных изделий					
Арматурное изделие	Кол шт	NN листа	Арматурное изделие	Кол шт	NN листа
АБЛП-30	1	57	ПЛ-2	4	62
СЛ-16	1	60			

ТК 1975

Армирование ЛП-30.21

Серия 1.152-7

Выпуск 1 | Лист 40

Взамен
Инженер Лурейденко
Жилища
12554 49

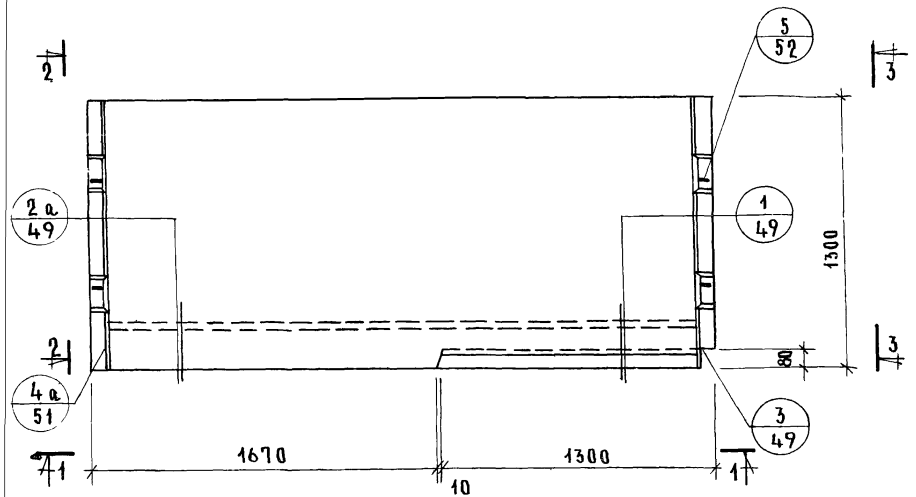

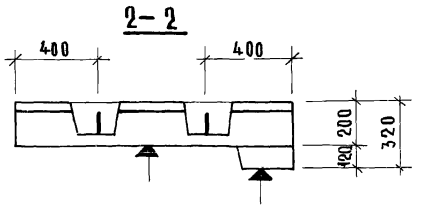

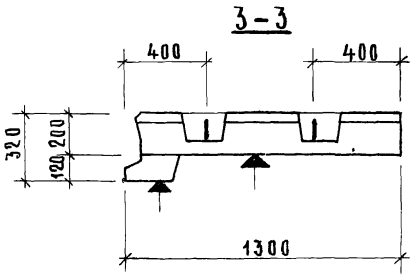

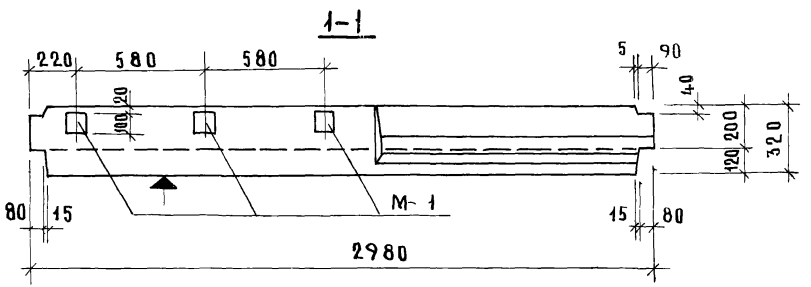

Характеристика изделия	
Масса, кг	2030
Объем бетона, м³	0.742
Объем мозаичного слоя, м³	0.070
Расход стали, кг	35.91
Проектная марка бетона по прочности на сжатие	200

Поверхности, отмеченные знаком ▲ должны быть гладкими подготовленными под окраску

Армирование см лист 42

ТК 1975

Лестничная площадка ЛП-30.12в.

Серия 1.152-7
Выпуск 1 | Лист 41

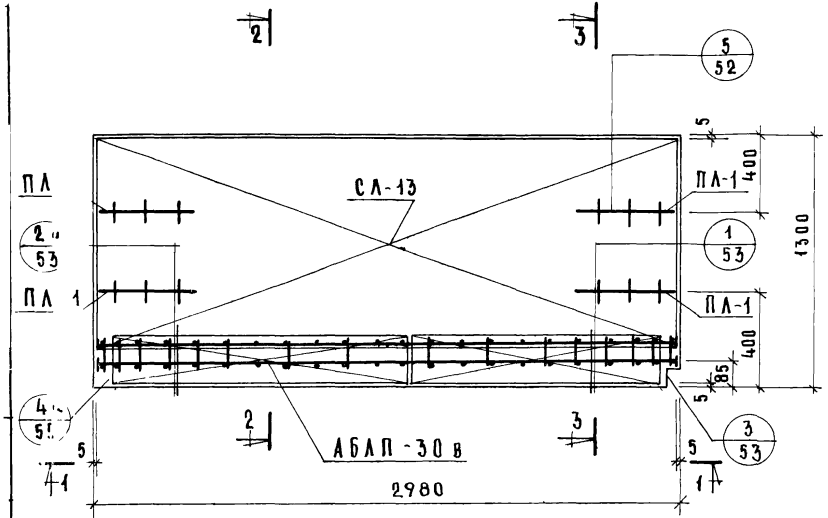

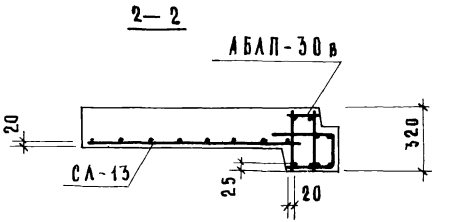

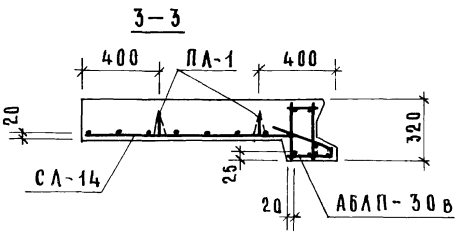

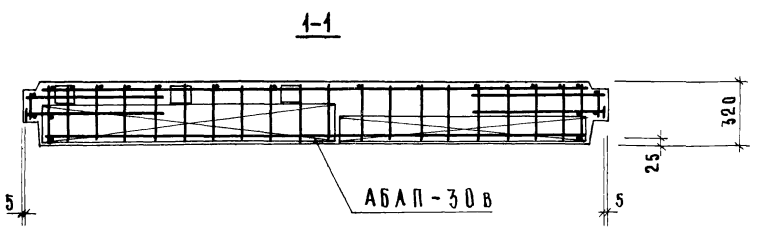

Спецификация арматурных изделий

Арматурное изделие	Кол шт	№ листа	Арматурное изделие	Кол шт	№ листа
АБЛП-30в	1	58	ПЛ-1	4	62
СЛ-13	1	60			

ТК 1975

Армирование ЛП—30.12в

Серия 1.152-7
Выпуск 1 Лист 42

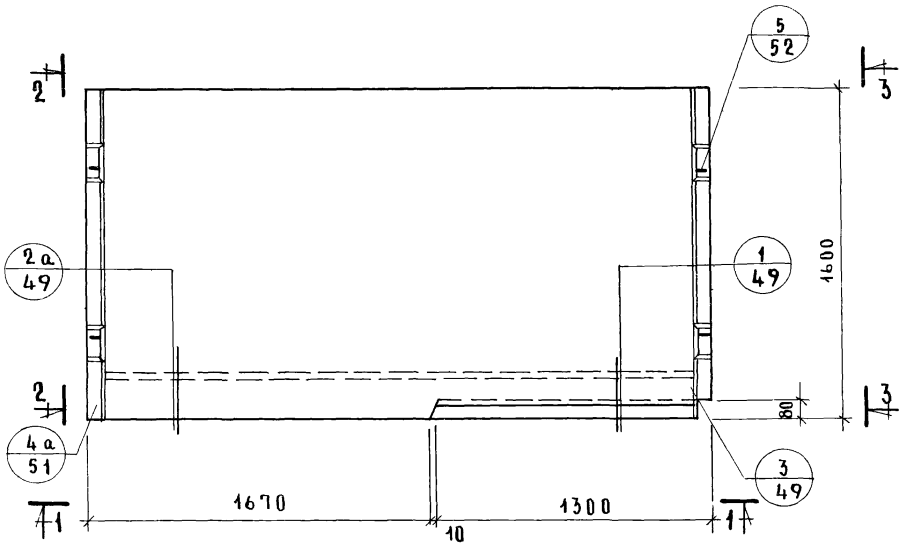

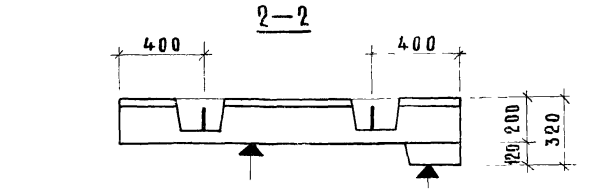

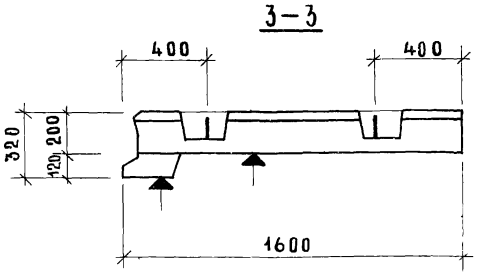

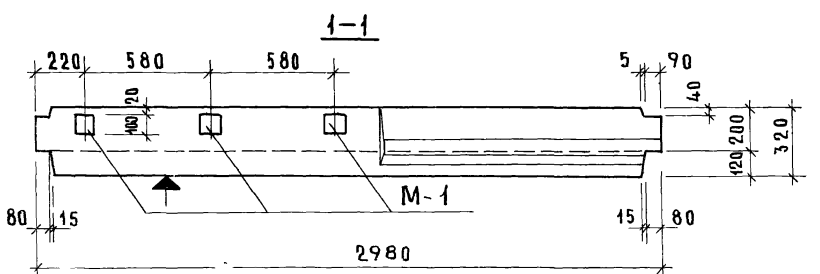

Характеристика изделия	
Масса, кг	2460
Объем бетона, м³	0,901
Объем мозаичного слоя, м³	0,087
Расход стали, кг	39,02
Проектная марка бетона по прочности на сжатие	200

Поверхности, отмеченные знаком ▲ должны быть гладкими подготовленными под окраску

Армирование см лист 44

ТК 1975

Лестничная площадка ЛП-30.15в

Серия 1.152-7
Выпуск 1 | Лист 43

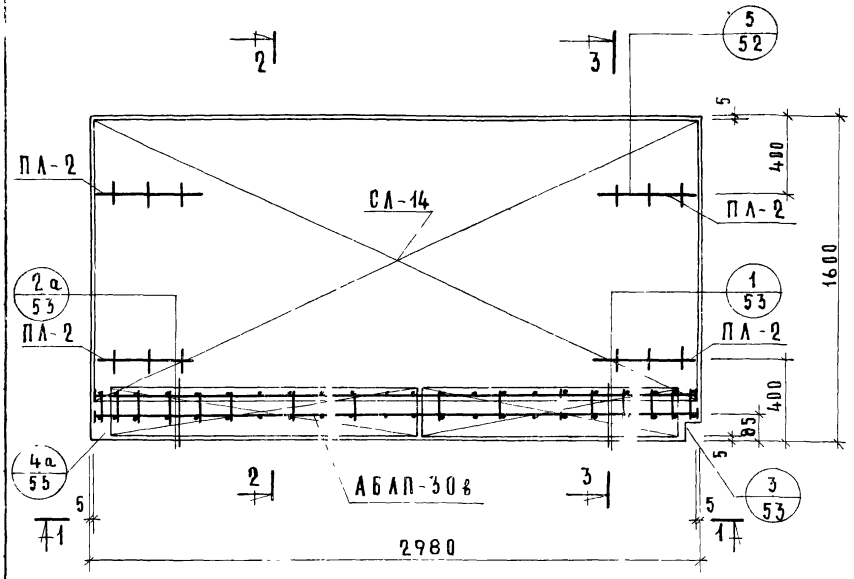

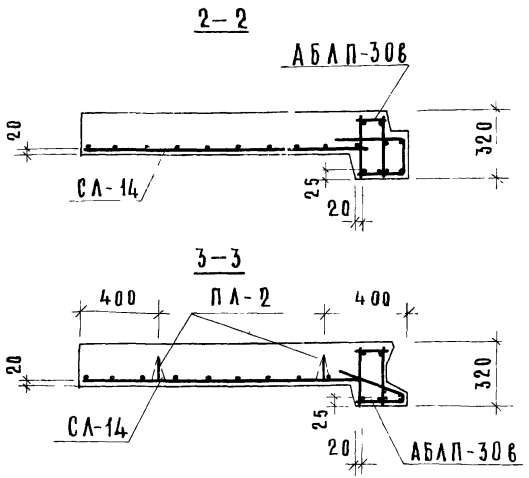

Спецификация арматурных изделий

Арматурное изделие	Кол шт	NN листа	Арматурное изделие	Кол шт	NN листа
АБЛП-30в	1	58	ПЛ-2	4	62
СЛ-14	1	60			

ТК 1975

Армирование ЛП—30 15в

серия 1.152-7
выпуск 1 лист 44

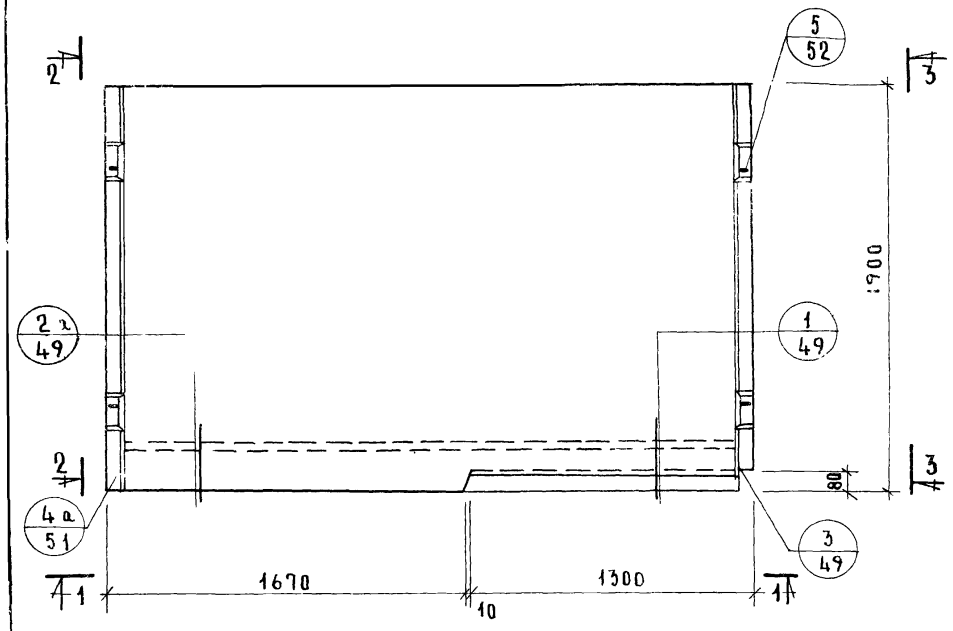

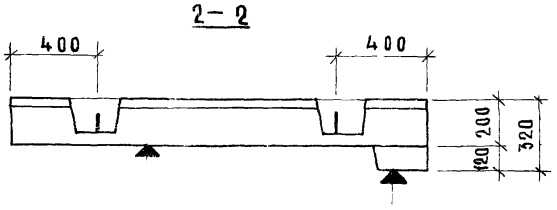

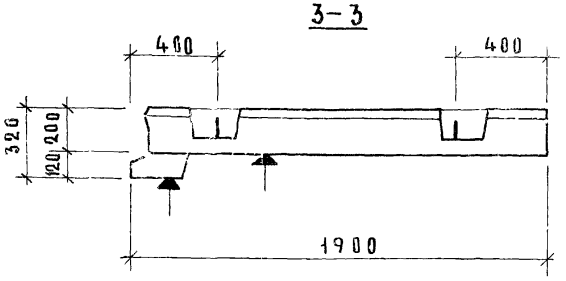

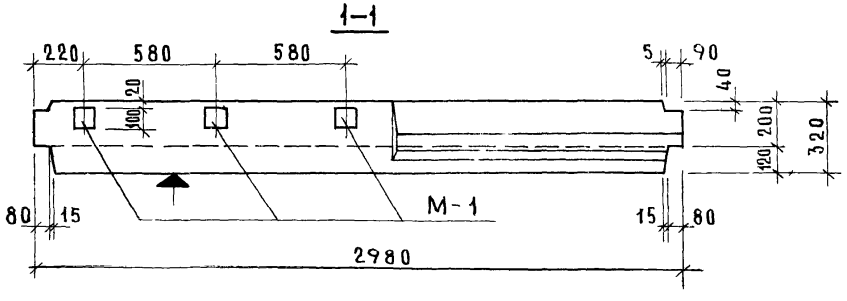

Характеристика изделия	
Масса, кг	2890
Объем бетона, м³	1,052
Объем мозаичного слоя, м³	0,104
Расход стали кг	40,80
Проектная марка бетона по прочности на сжатие	200

Поверхности, отмеченные знаком ▲, должны быть гладкими подготовленными под окраску

Армирование см лист 46

ТК 1975

Лестничная площадка АП-30.18в

серия 1.152-7
выпуск 1
лист 45

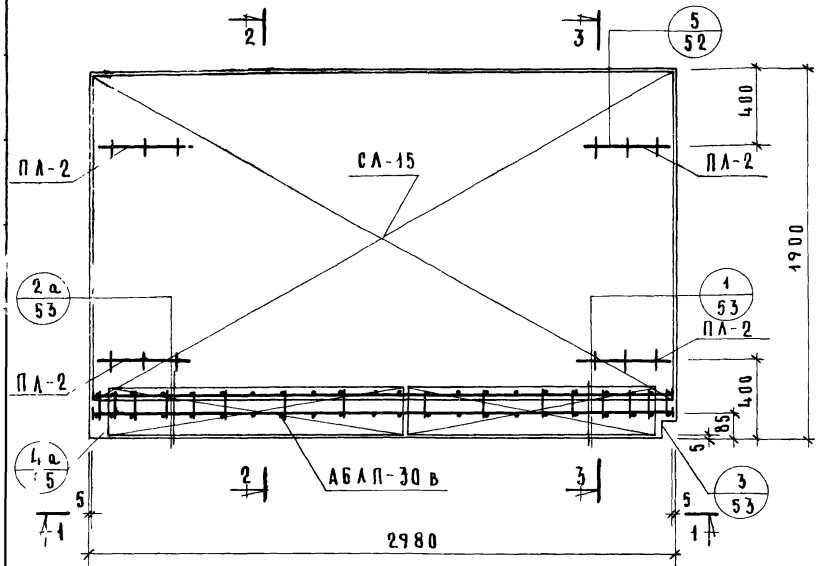

2-2

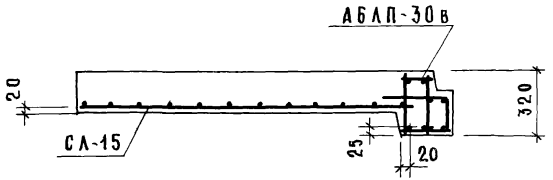

3-3

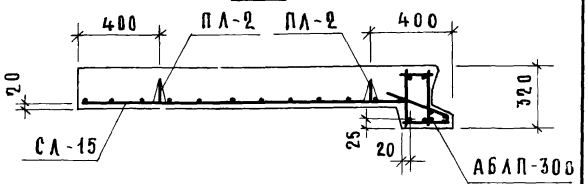

1-1

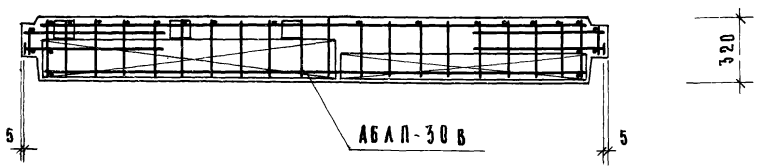

Спецификация арматурных изделий					
Арматурное изделие	Кол шт	NN листа	Арматурное изделие	Кол шт	NN листа
АБЛП-30в	1	58	ПЛ-2	4	62
СЛ-15	1	60			

ТК 1975	Армирование ЛП-30 18в	серия 1.152-7	
		выпуск 1	лист 46

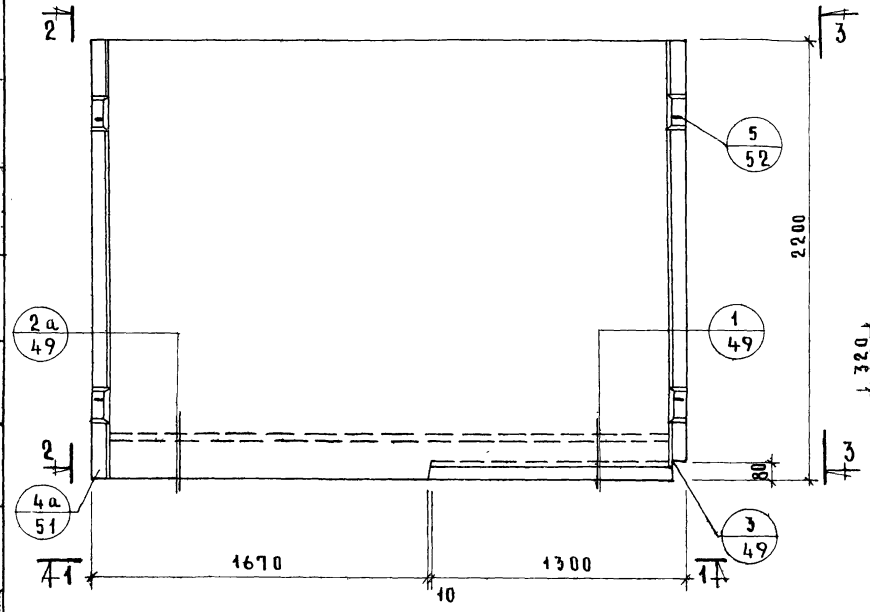

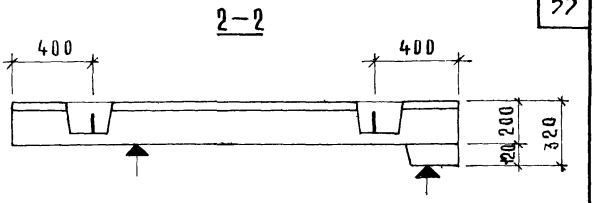

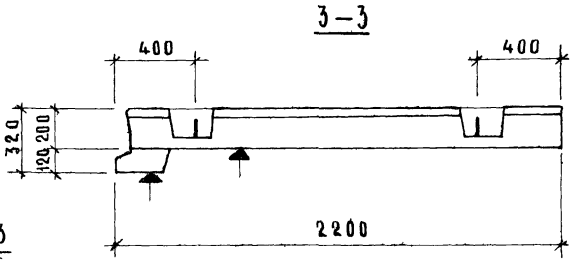

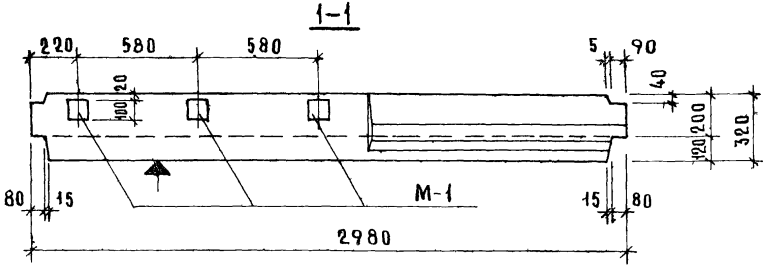

Характеристика изделия	
Масса, кг	3350
Объем бетона, м³	1218
Объем мозаичного слоя, м³	0121
Расход стали, кг	4260
Проектная марка бетона по прочности на сжатие	200

Поверхности, отмеченные знаком ▲ должны быть гладкими подготовленными под окраску

Армирование см лист 48

ТК 1975

Лестничная площадка ЛП-30.21в

серия 1.152-7
выпуск 1
лист 47

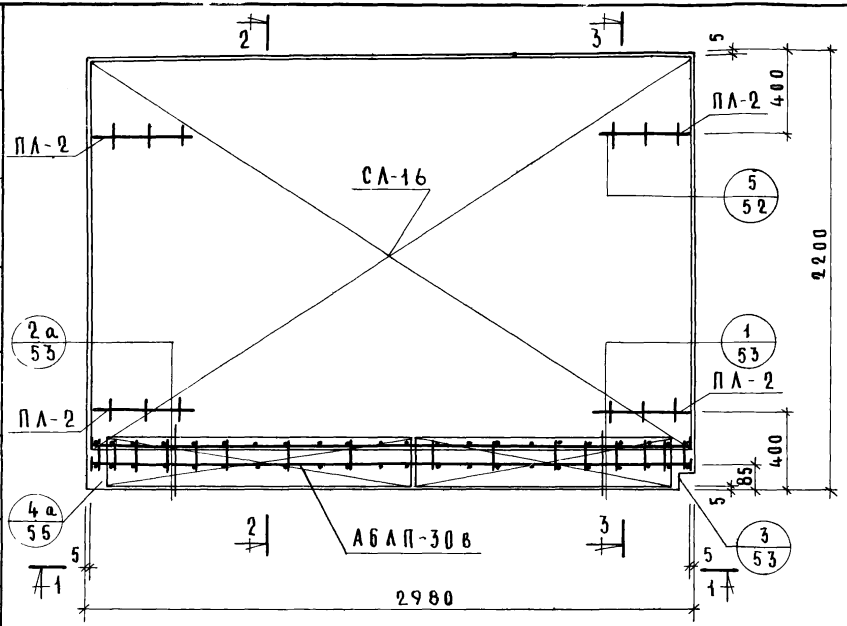

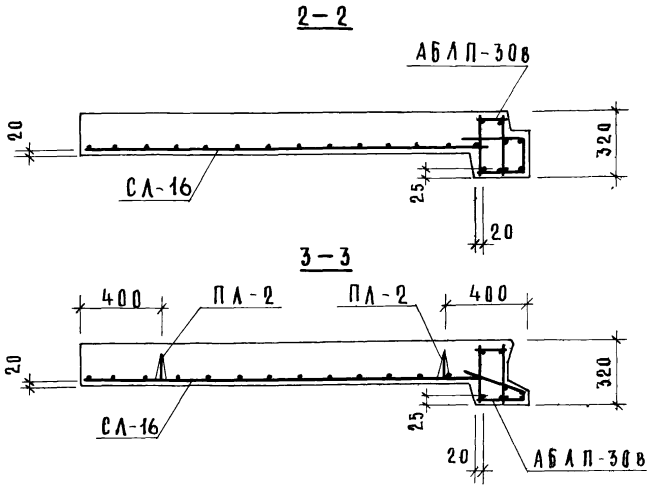

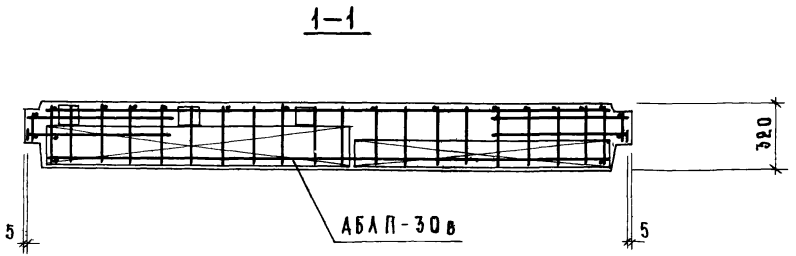

Спецификация арматурных изделий					
Арматурное изделие	Кол. шт.	№№ листа	Арматурное изделие	Кол. шт.	№№ листа
АБЛП-30в	1	58	ПЛ-2	4	62
СЛ-16	1	60			

ЦНИИЭП жилища

Рук. группы | инженер | А. Кренденко

ТК 1975

Армирование ЛП—30.21в

Серия 1.152-7

Выпуск 1 | Лист 48

1366н

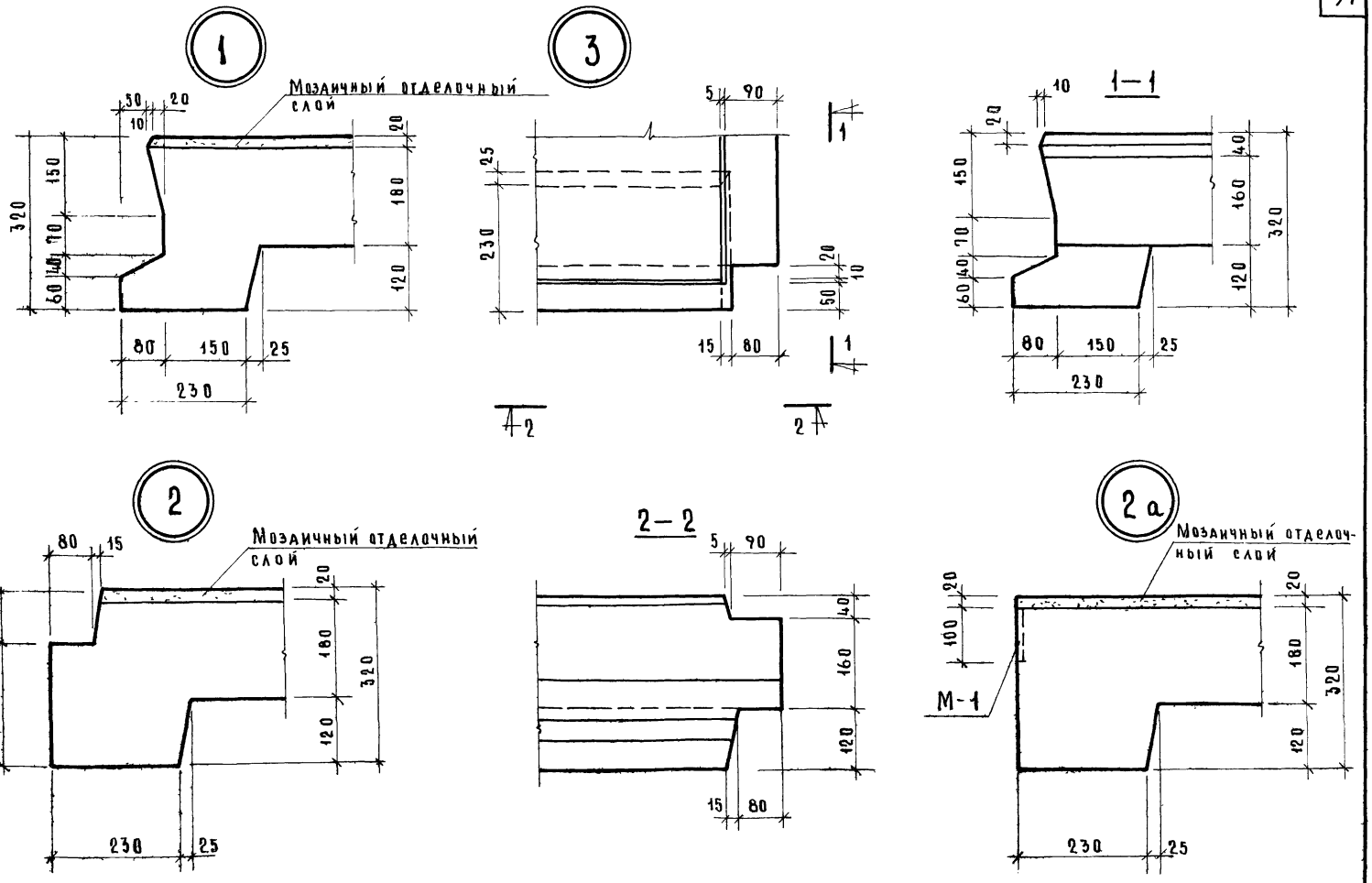

ТК 1975

Детали 1, 2, 2а, 3 /опалубочные/

серия 1.152-7
выпуск 1 | лист 49

3а

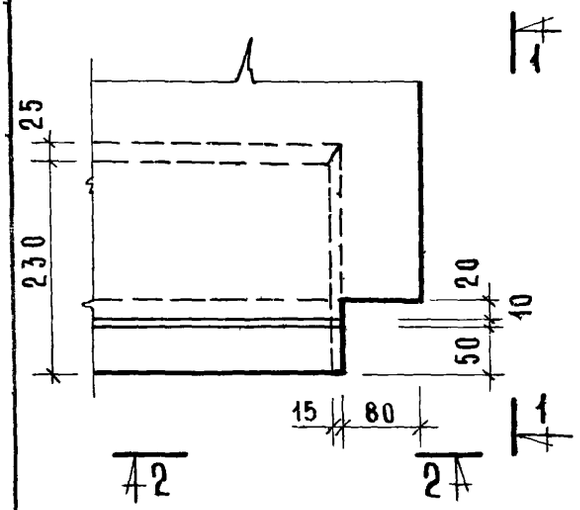

1–1

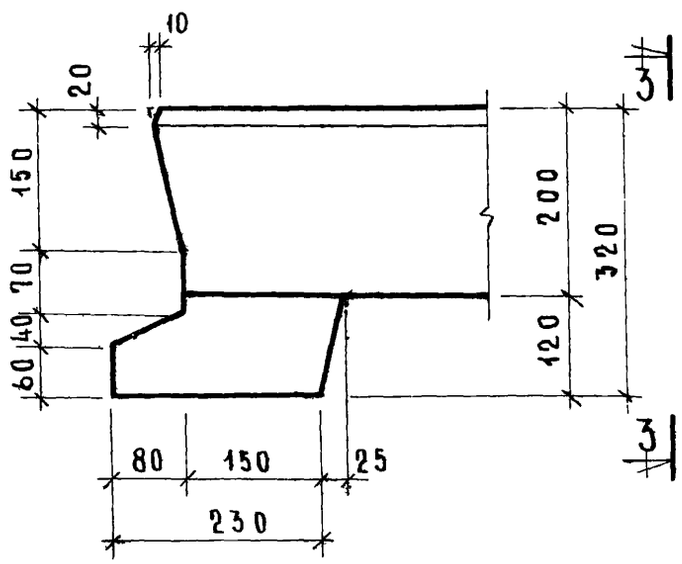

4

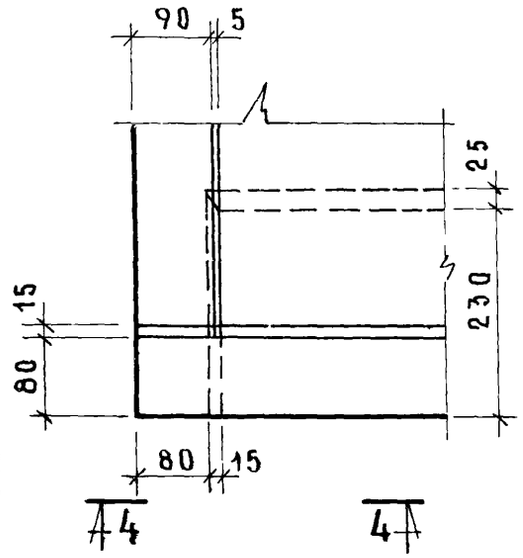

3–3

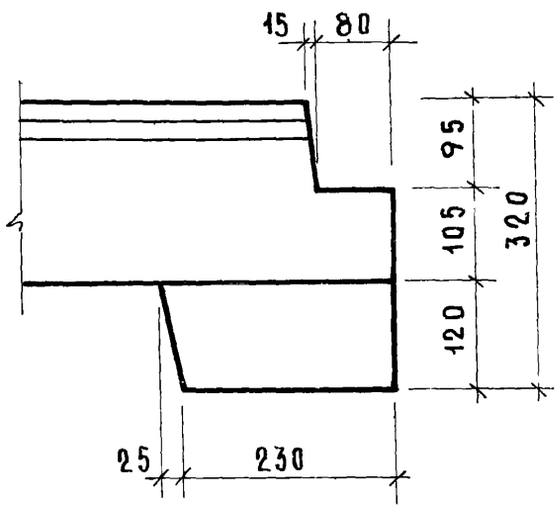

2–2

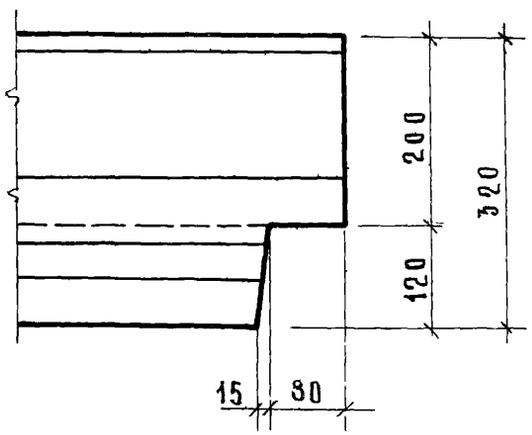

4–4

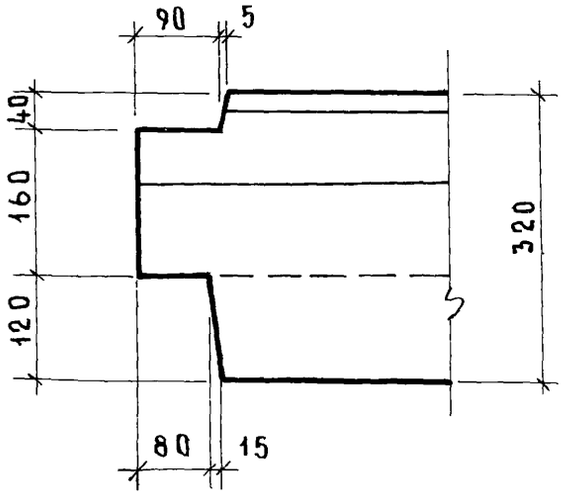

ТК 1975

Детали 3а, 4 /опалубочные/

Серия 1.152-7
Выпуск 1
Лист 50

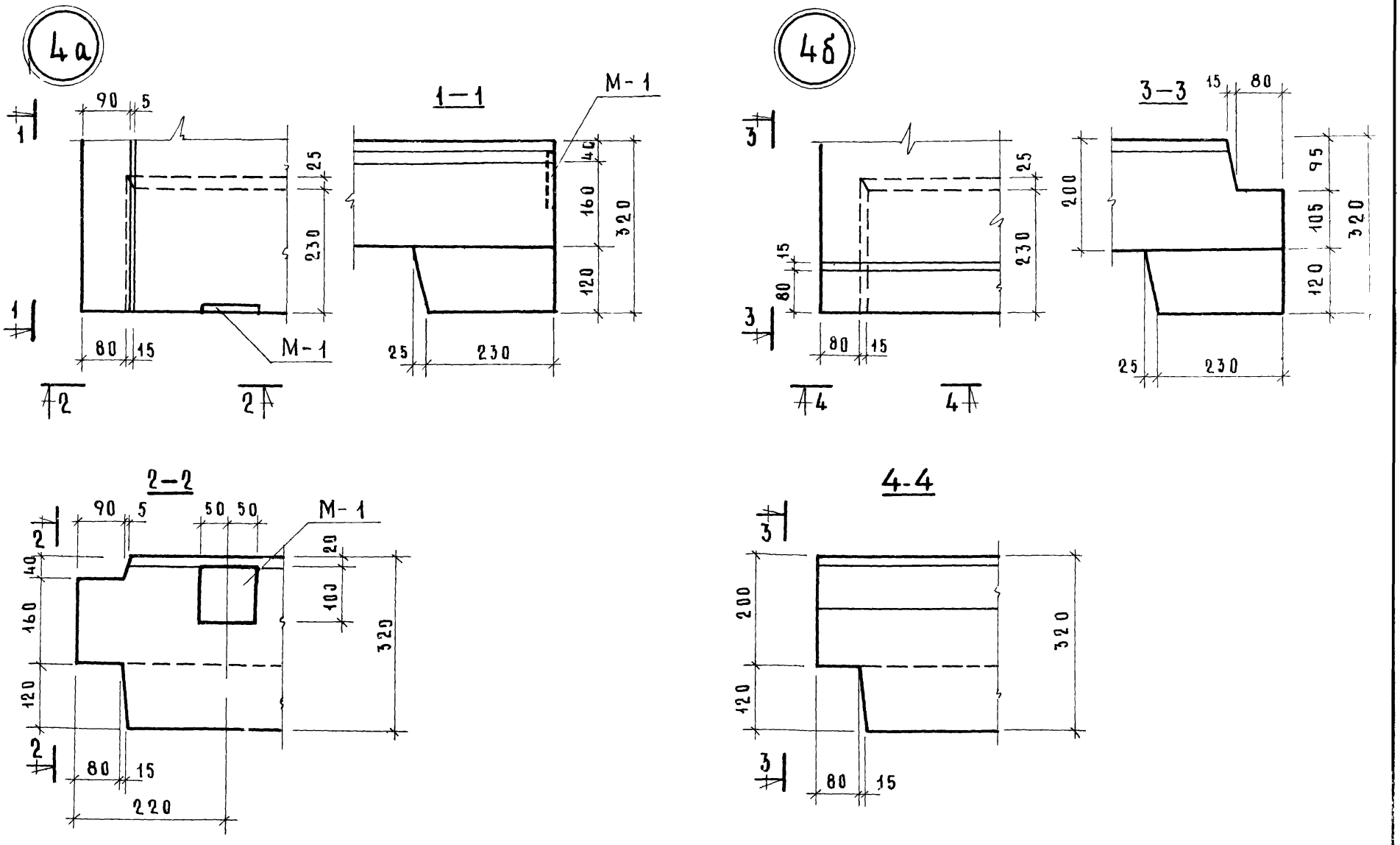

ЦНИИЭП ЖИЛИЩА

ГЛ. ИНЖ. ПР.		П. ЛУКИН
РУК. ГРУППЫ		Р. ДОЛМАЦИНА
ИНЖЕНЕР		Д. КРЕЙДЕНКО

ВЗАМЕН

ТК 1975

Детали 4а, 4б /опалубочные/

СЕРИЯ 1.152-7	
ВЫПУСК 1	ЛИСТ 51

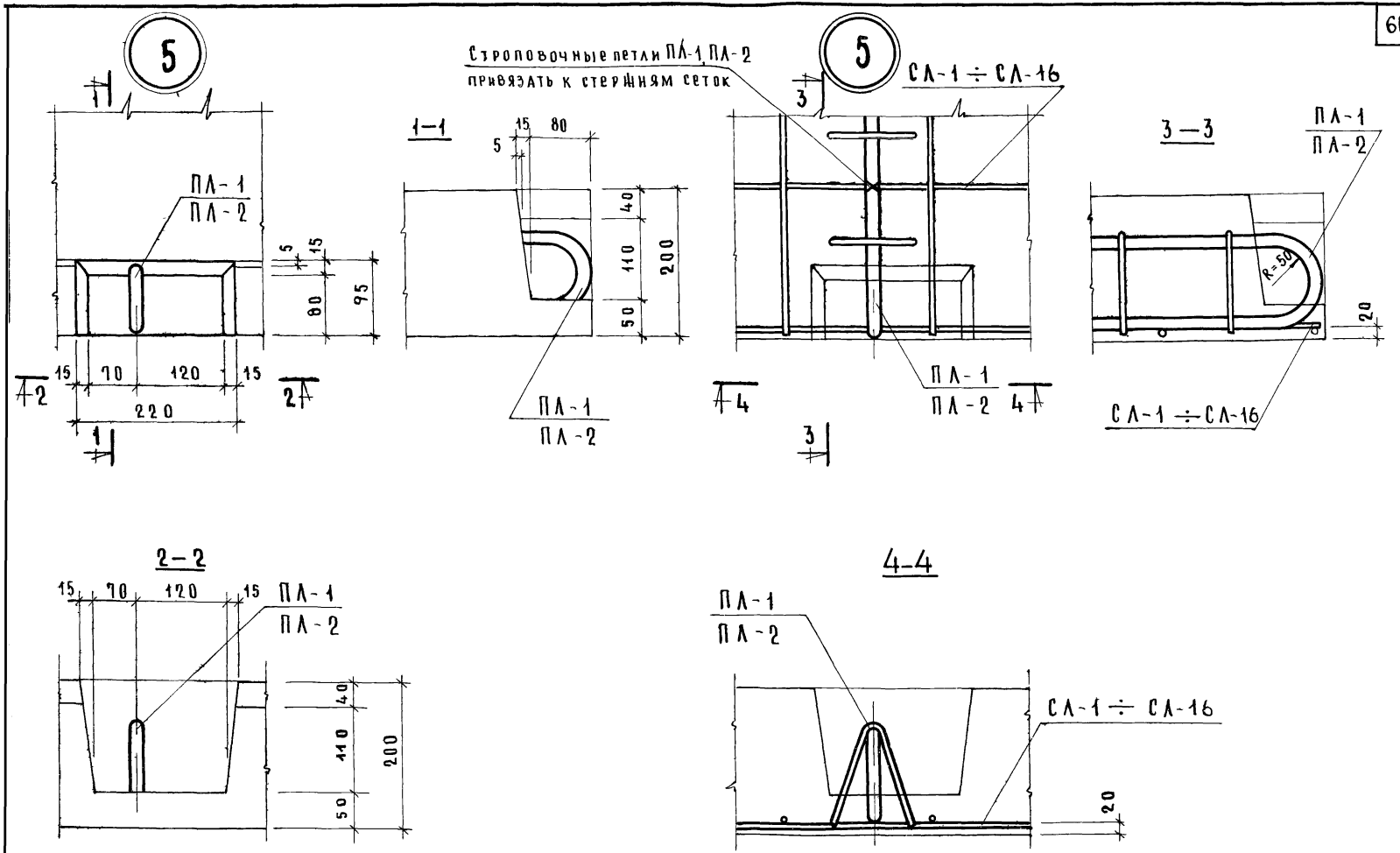

ТК 1975

Деталь 5 /опалубочная/ Деталь 5 /армирование/

серия 1-152-7
выпуск 1 лист 52

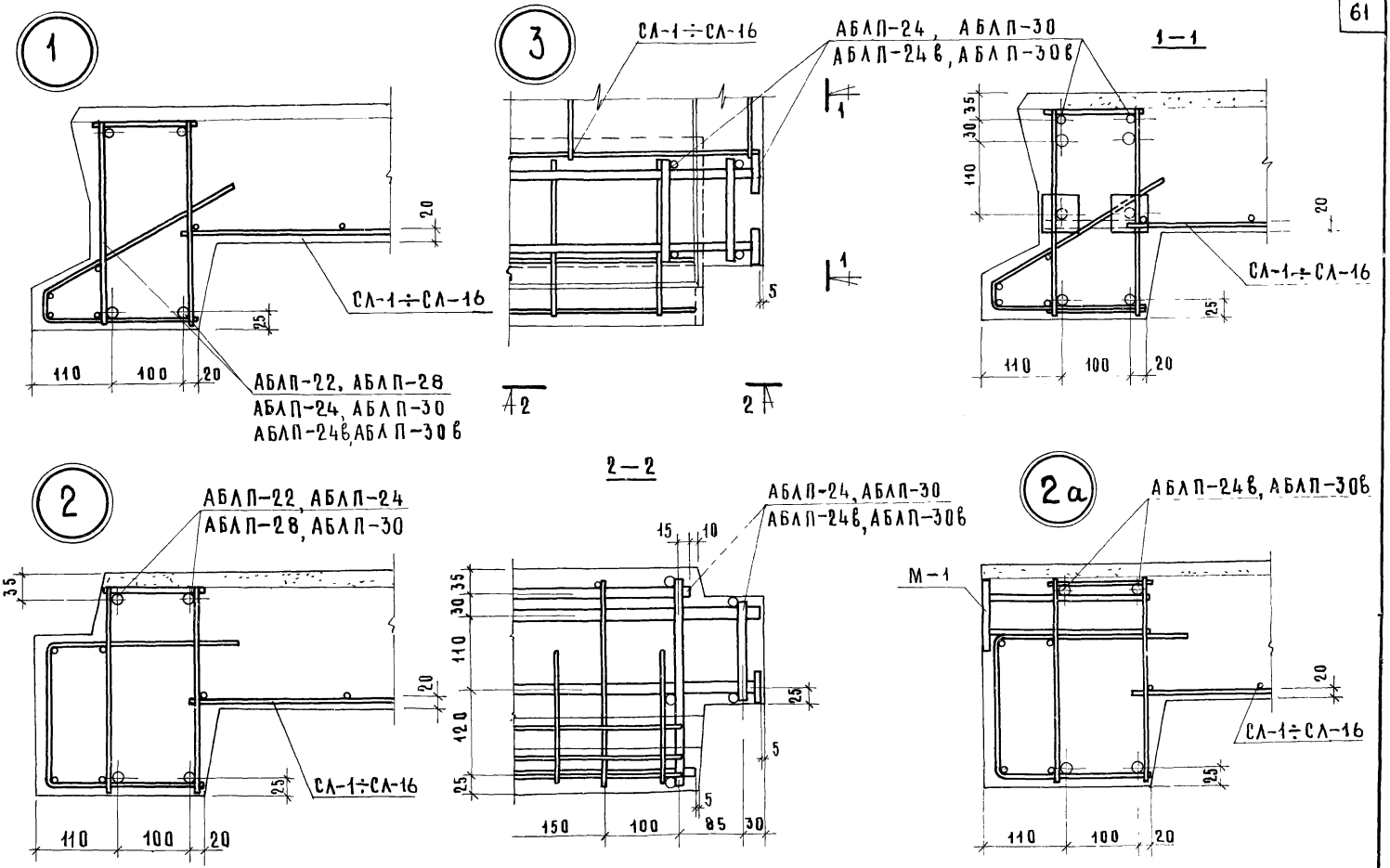

ТК 1975	Детали 1, 2, 2а, 3 /армирование/	серия 1.152-7	
		выпуск 1	лист 53

ЦНИИЭП жилища

Рук.группы Инженер

Р.Адамацина Д.Крейденко

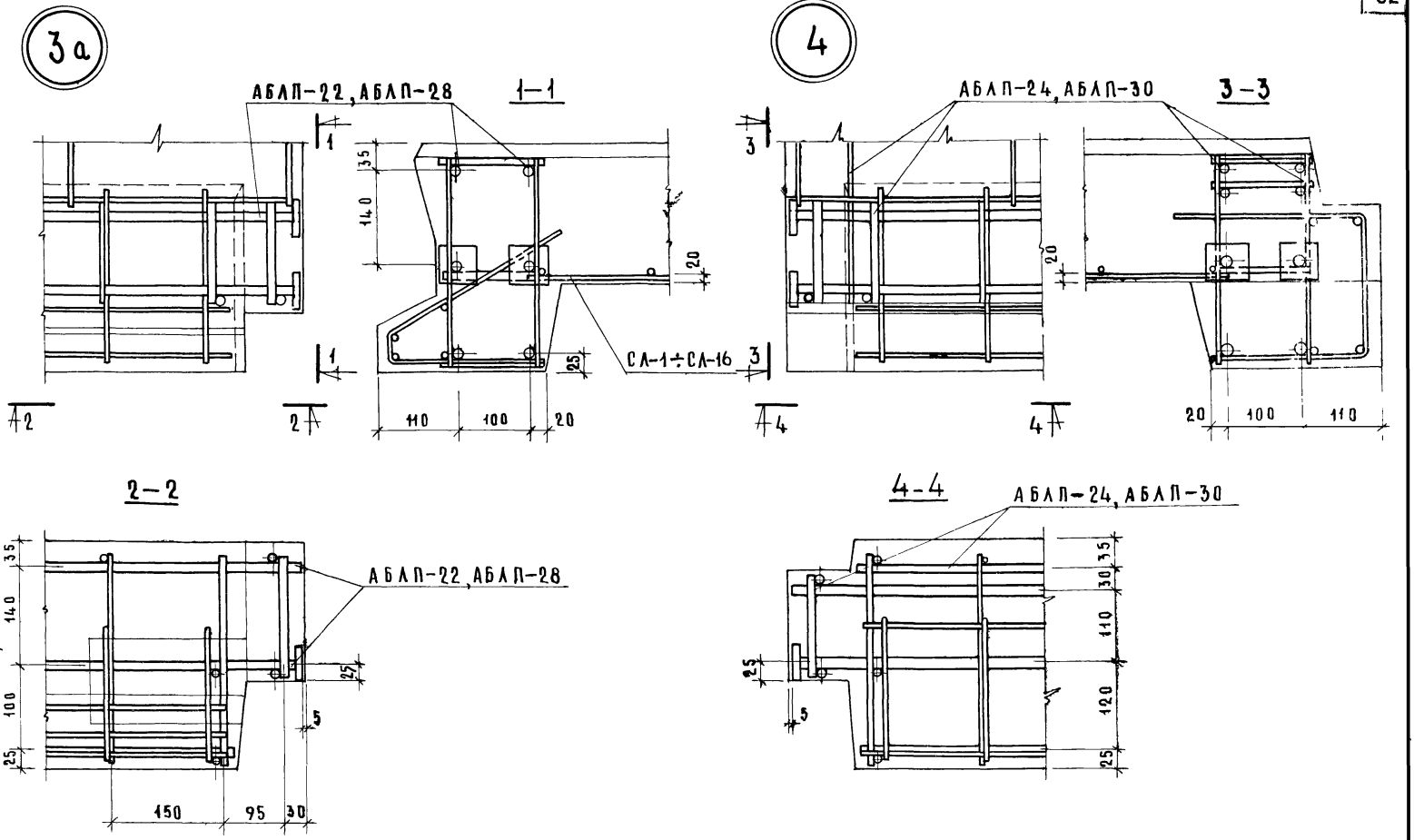

ТК 1975	Детали 3а, 4 /армирование/	серия 1.152-7	
		выпуск 1	лист 54

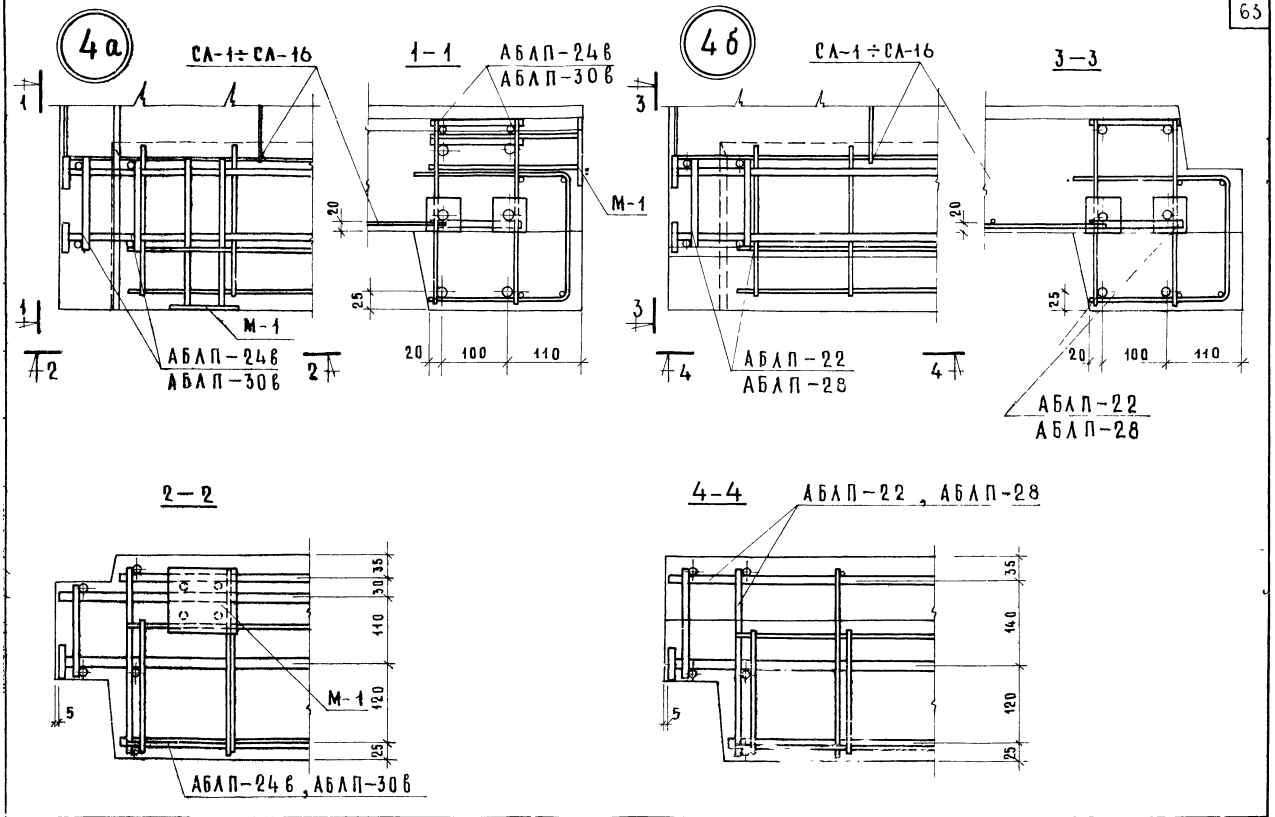

Детали 4а, 4б /армирование/

ТК 1975

серия 1.152-7
выпуск 1
лист 55

АБЛП-28

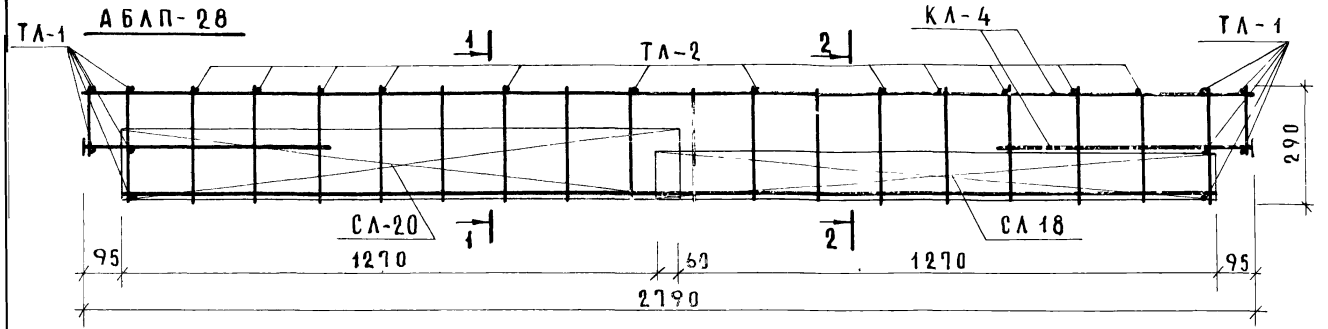

1–1

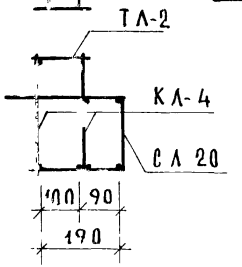

АБЛП-22.

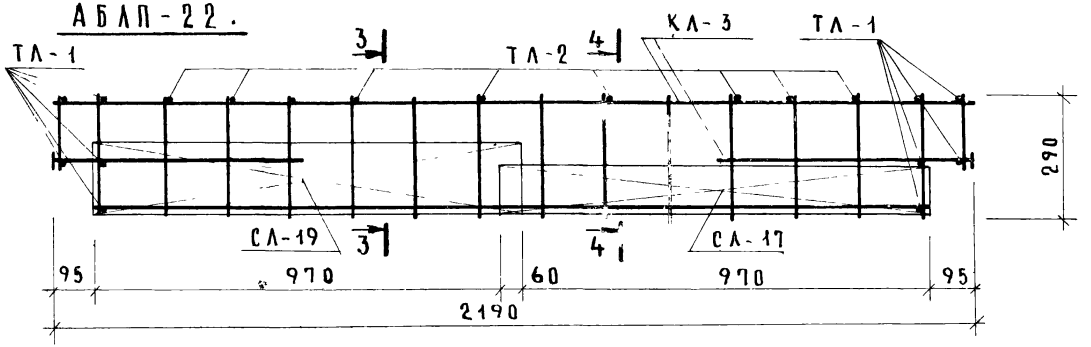

2–2

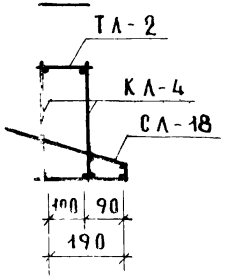

3–3

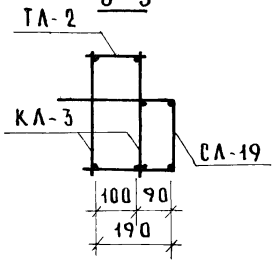

4–4

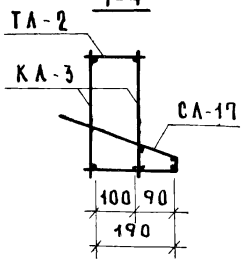

Все каркасы, сетки и отдельные стержни в местах пересечений свариваются контактной точечной сваркой

Арматурный блок	Арматурное изделие	Кол шт	NN листа	Арматурный блок	Арматурное изделие	Кол. шт.	NN листа
АБЛП-28	КЛ-4	2	59	АБЛП-22	КЛ-3	2	59
	СЛ-18	1	61		СЛ-17	1	61
	СЛ-20	1	61		СЛ-19	1	61
	ТЛ-1	10	62		ТЛ-1	10	62
	ТЛ-2	12	62		ТЛ-2	9	62

ТК 1975

Арматурные блоки АБЛП-28, АБЛП-22

серия 1.152-7
выпуск 1 | лист 56

АБЛП-30

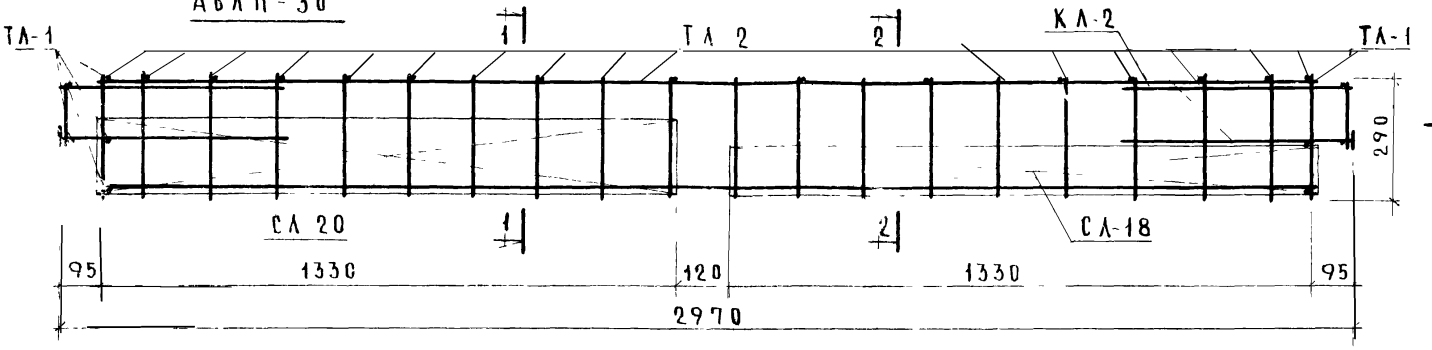

1–1

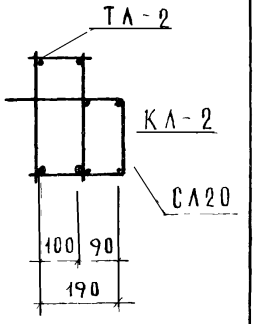

АБЛП-24

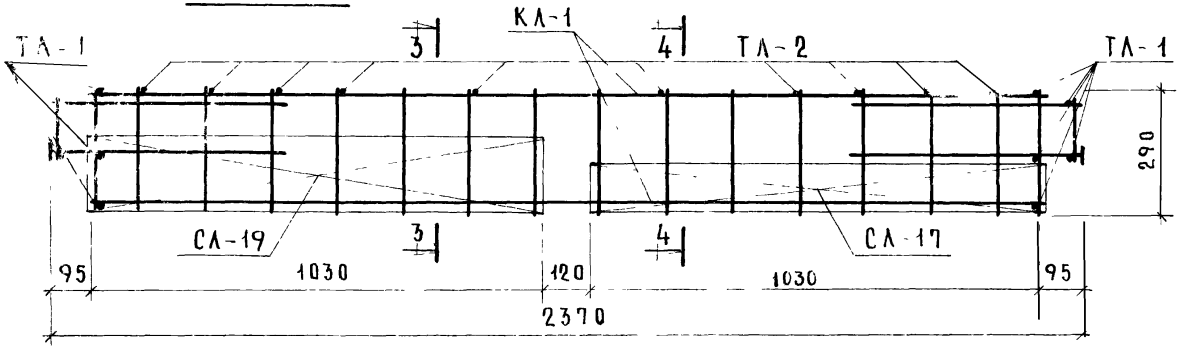

2–2

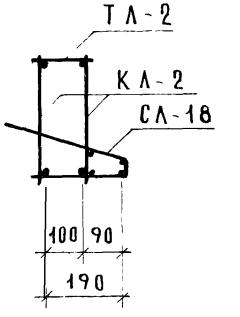

3–3

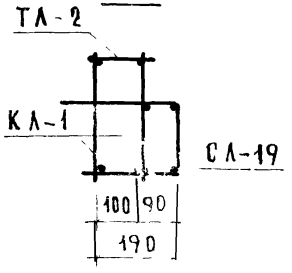

4–4

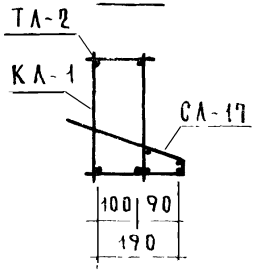

Все каркасы, сетки и отдельные стержни в местах пересечений свариваются контактной точечной сваркой

Арматурн блок	Арматурн изделие	Кол шт	№№ листа	Арматурн блок	Арматурн изделие	Кол шт	№№ листа
АБЛП-30	КЛ-2	2	59	АБЛП-24	КЛ-1	2	59
	СА-18	1	61		СА-17	1	61
	СА-20	1	61		СА-19	1	61
	ТА-1	10	62		ТА-1	10	62
	ТА-2	13	62		ТА-2	10	62

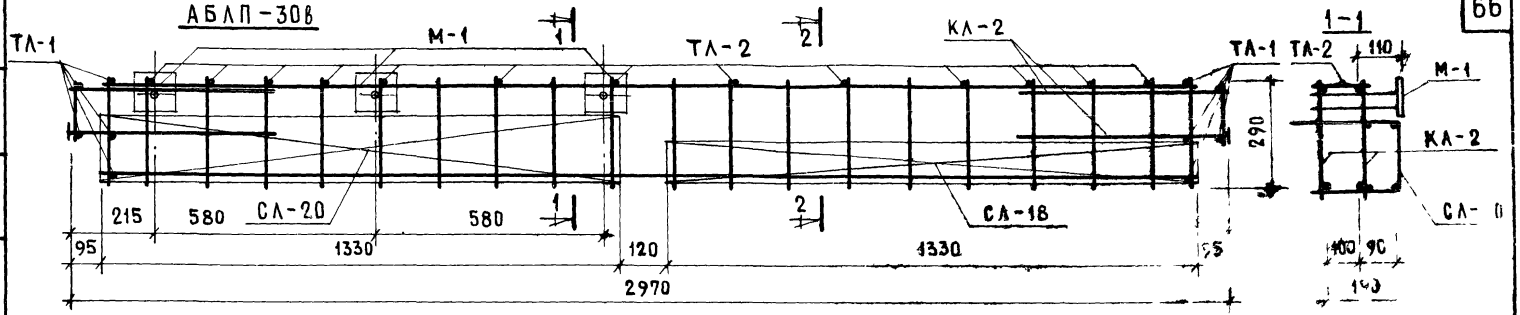

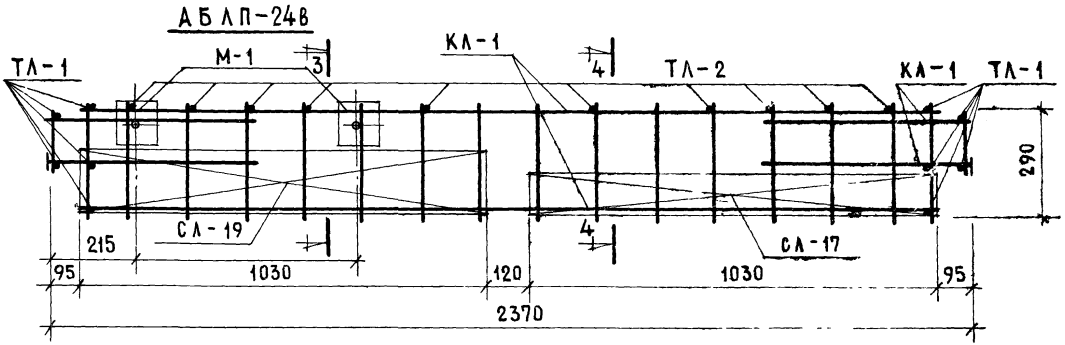

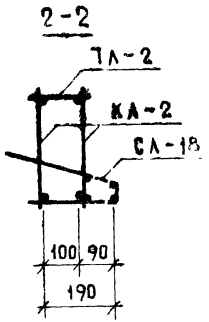

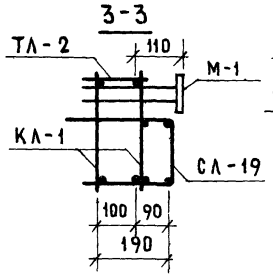

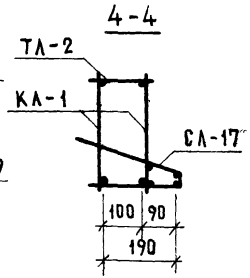

Все каркасы, сетки и отдельные стержни в местах пересечений свариваются контактной точечной сваркой

Арматурн. блок	Арматурн. изделие	Кол. шт.	№№ листа	Арматурн. блок	Арматурн. изделие	Кол. шт.	№№ листа
АБЛП-30в	КЛ-2	2	59	АБЛП-24в	КЛ-1	2	59
	СЛ-18	1	61		СЛ-17	1	61
	СЛ-20	1	61		СЛ-19	1	61
	ТЛ-1	10	62		ТЛ-1	10	62
	ТЛ-2	13	62		ТЛ-2	10	62
	М-1	3	61		М-1	2	61

ТК 1975

Арматурные блоки АБЛП-30в; АБЛП-24в

Серия 1.152-7
Выпуск 1
Лист 58

Инженер Юрий Дюбенко

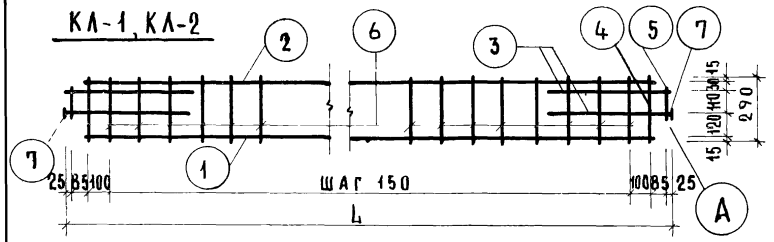

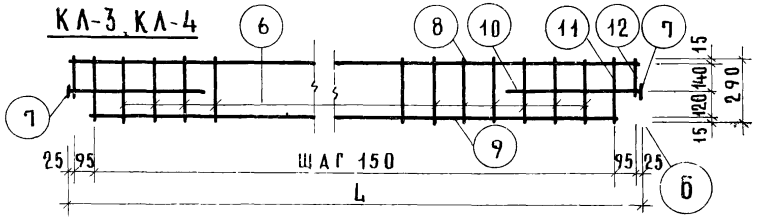

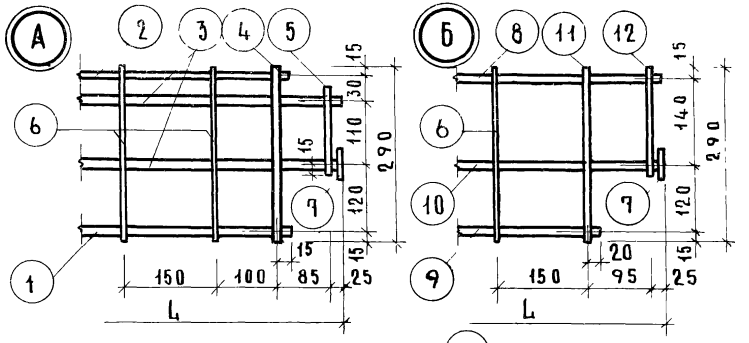

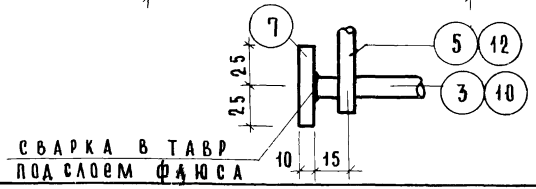

Спецификация

Арматурное изделие	Марка поз	Диаметр и профиль мм	Класс стали	Длина (L) мм	Кол
КЛ-1	1	10	AIII	2180	1
	2	10	AI	2180	1
	3	12	AIII	600	4
	4	10	AI	290	2
	5	10	AI	140	2
	6	5	BI	290	14
	7	−50×10		50	2
КЛ-2	1	12	AIII	2780	1
	2	10	AI	2780	1
	3	14	AIII	600	4
	4	10	AI	290	2
	5	10	AI	140	2
	6	5	BI	290	18
	7	−50×10		50	2
КЛ-3	6	5	BI	290	12
	7	−50×10		50	2
	8	10	AI	2190	1
	9	10	AIII	1990	1
	10	10	AIII	600	2
	11	10	AI	290	2
	12	10	AI	110	2
КЛ-4	6	5	BI	290	16
	7	−50×10		50	2
	8	10	A-I	2790	1
	9	12	AIII	2590	1
	10	12	AIII	600	2
	11	10	AI	290	2
	12	10	AI	110	2

Выборка

Диаметр и профиль мм	Класс стали	Общая длина м	Общая масса кг
12	AIII	2.40	2.13
10	AIII	2.18	1.34
10	AI	3.04	1.88
5	BI	4.06	0.63
−50×10		0.10	0.39
		итого	6.37
14	AIII	2.40	2.90
12	AIII	2.78	2.46
10	AI	3.64	2.26
5	BI	5.22	0.80
−50×10		0.10	0.39
		итого	8.81
10	AI	3.11	1.92
10	AIII	3.19	1.97
5	BI	3.48	0.54
−50×10		0.10	0.39
		итого	4.82
12	AIII	3.79	3.38
10	AI	3.71	2.29
5	BI	4.64	0.72
−50×10		0.10	0.39
		итого	6.78

ТК 1975

Каркасы КЛ-1, КЛ-2, КЛ-3, КЛ-4

Серия 1.152-7
Выпуск 1
Лист 59

СЛ1÷СЛ16

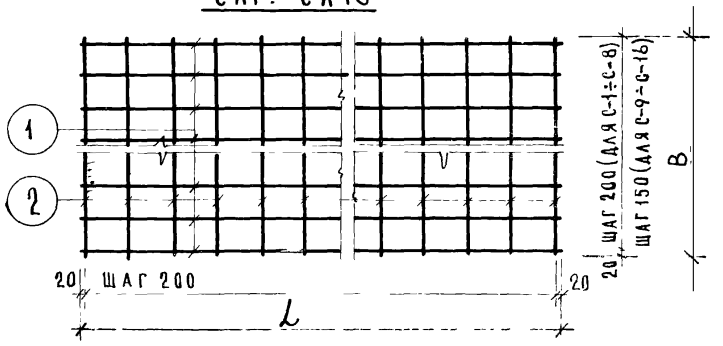

Спецификация

Арматурное изделие	Марка поз	Диаметр мм	Класс стали	Длина L, В мм	Кол
СЛ-1	1	6	AIII	2190	7
	2	4	BI	1090	12
СЛ-2	1	6	AIII	2190	8
	2	4	BI	1390	12
СЛ-3	1	6	AIII	2190	10
	2	4	BI	1690	12
СЛ-4	1	6	AIII	2190	11
	2	4	BI	1990	12
СЛ-5	1	6	AIII	2370	7
	2	4	BI	1090	13
СЛ-6	1	6	AIII	2370	8
	2	4	BI	1390	13

Выборка

Диаметр мм	Класс стали	Общая длина, м	Общая масса, кг
6	AIII	15.33	3.40
4	BI	13.08	1.29
	итого		4.69
6	AIII	17.52	3.89
4	BI	16.68	1.65
	итого		5.54
6	AIII	21.90	4.86
4	BI	20.28	2.01
	итого		6.87
6	AIII	24.09	5.33
4	BI	23.88	2.36
	итого		7.69
6	AIII	16.59	3.68
4	BI	14.17	1.40
	итого		5.08
6	AIII	18.96	4.21
4	BI	18.07	1.79
	итого		6.00

Спецификация

Арматурное изделие	Марка поз	Диаметр мм	Класс стали	Длина L, В мм	Кол
СЛ-7	1	6	AIII	2370	10
	2	4	BI	1690	13
СЛ-8	1	6	AIII	2370	11
	2	4	BI	1990	13
СЛ-9	1	6	AIII	2790	8
	2	4	BI	1090	15
СЛ-10	1	6	AIII	2790	10
	2	4	BI	1390	15
СЛ-11	1	6	AIII	2790	12
	2	4	BI	1690	15
СЛ-12	1	6	AIII	2790	14
	2	4	BI	1990	15
СЛ-13	1	6	AIII	2970	8
	2	4	BI	1090	16
СЛ-14	1	6	AIII	2970	10
	2	4	BI	1390	16
СЛ-15	1	6	AIII	2970	12
	2	4	BI	1690	16
СЛ-16	1	6	AIII	2970	14
	2	4	BI	1990	16

Выборка

Диаметр мм	Класс стали	Общая длина, м	Общая масса, кг
6	AIII	23.70	5.26
4	BI	21.97	2.17
	итого		7.43
6	AIII	26.07	5.79
4	BI	25.87	2.56
	итого		8.35
6	AIII	22.32	4.95
4	BI	16.35	1.62
	итого		6.57
6	AIII	27.90	6.20
4	BI	20.85	2.06
	итого		8.26
6	AIII	33.48	7.44
4	BI	25.35	2.51
	итого		9.95
6	AIII	39.06	8.68
4	BI	29.85	2.95
	итого		11.63
6	AIII	23.76	5.26
4	BI	17.44	1.73
	итого		6.99
6	AIII	29.70	6.60
4	BI	22.24	2.20
	итого		8.80
6	AIII	35.64	7.90
4	BI	27.04	2.68
	итого		10.58
6	AIII	41.58	9.23
4	BI	31.84	3.15
	итого		12.38

ТК 1975

Сетки СЛ-1÷СЛ-16

Серия 1.152-7
Выпуск 1
Лист 60

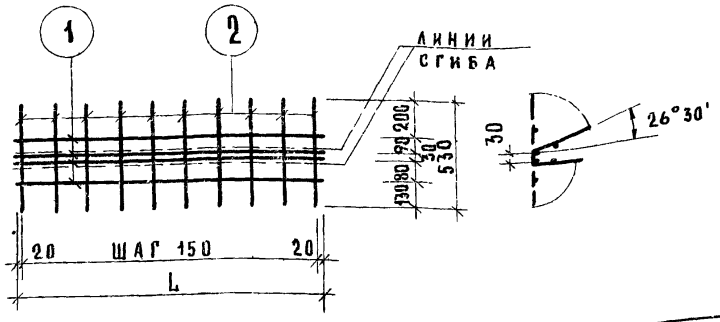

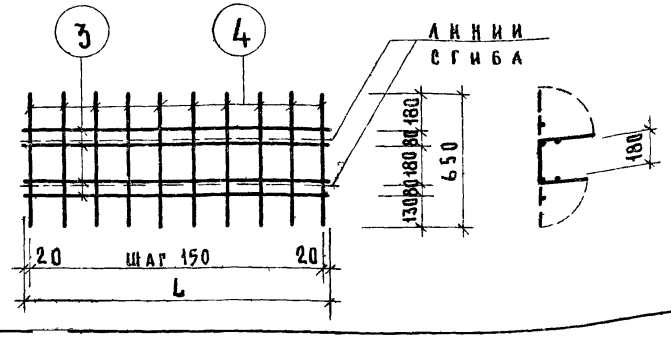

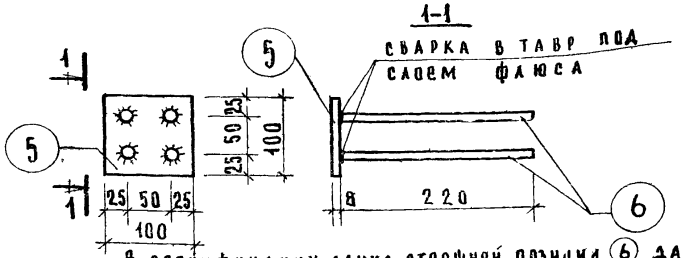

В спецификации длина стержней позиции ⑥ дана с учетом приварки их под слоем флюса.

Спецификация

Арматурное изделие	Марка поз	Диаметр мм	Класс стали	Длина мм	Кол
СЛ-17	1	4	BI	1030	4
	2	4	BI	530	8
СЛ-18	1	4	BI	1530	4
	2	4	BI	530	10
СЛ-19	1	4	BI	1030	4
	2	4	BI	650	8
СЛ-20	1	4	BI	1530	4
	2	4	BI	650	10

Закладные детали	Марка поз	Профиль	Диаметр профиля	Класс марка стали	Длина мм	Кол шт
М-1	5	—	100×8	ВМСт3кп	100	1
	6	ф	10	AIII	235	4

Выборка

69

Диаметр мм	Класс стали	Общая длина, м	Общая масса, кг
4	BI	8.36	0.83
4	BI	10.62	1.05
4	BI	9.32	0.92
4	BI	11.82	1.17

Профиль	Диаметр профиля	Класс марка стали	Общая длина м	Общая масса кг
—	100×8	ВМСт3кп	0,100	0,63
ф	10	AIII	0.94	0.58
		Итого		1.21

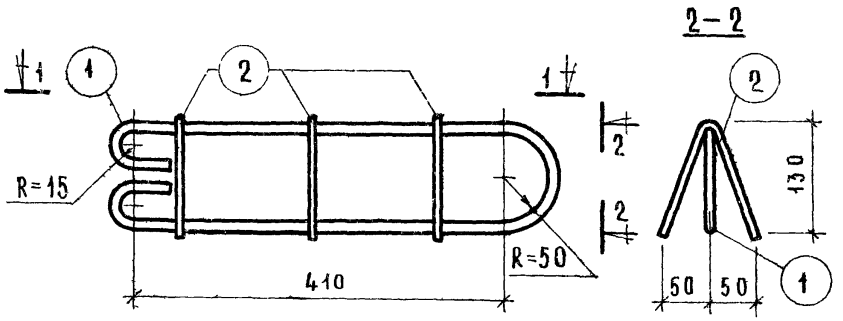

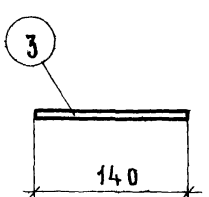

Спецификация						Выборка			
Арматурное изделие	Марка поз.	Диам. мм	Класс стали	Длина, мм	Кол. шт.	Диаметр мм	Класс стали	Общая длина, м	Общая масса, кг
ПЛ-1	1	10	AI	1200	1	10	AI	1.2	0.74
	2	8	AI	300	3	8	AI	0.9	0.36
						Итого			1.10
ПЛ-2	1	12	AI	1200	1	12	AI	1.2	1.065
	2	8	AI	300	3	8	AI	0.9	0.36
						Итого			1.425
ТЛ-1	3	10	AI	140	1	10	AI	140	0.087
ТЛ-2	3	4	BI	140	1	4	BI	140	0.014

ТК 1975

Петли строповочные ПЛ-1, ПЛ-2. Прямые стержни ТЛ-1, ТЛ-2

Серия 1.152-7
Выпуск 1
Лист 62

Марка лестничной площадки	Арматурные элементы и закладные детали											Показатели расхода стали на изделие, кг		
	ГОСТ	5781-61*						6727-53*		103-57*				
	Профиль и класс стали	ф12АIII	ф10АIII	ф6АIII	ф12АI	ф10АI	ф8АI	ф5ВI	ф4ВI	-50×10	-100×8	Армат изделия	Заклад детали	Всего
АП-22.12	Длина, м		6.38	15.33		12.42	3.60	6.96	32.02	0.20				
	Масса, кг		3.94	3.40		7.67	1.44	1.08	3.17	0.78		21.48		21.48
АП-22.15	Длина, м		6.38	17.52		12.42	3.60	6.96	35.62	0.20				
	Масса, кг		3.94	3.89		7.67	1.44	1.08	3.53	0.78		22.33		22.33
АП-22.18	Длина, м		6.38	21.90	4.80	7.62	3.60	6.96	39.22	0.20				
	Масса, кг		3.94	4.86	4.26	4.71	1.44	1.08	3.89	0.78		24.96		24.96
АП-22.21	Длина, м		6.38	24.09	4.80	7.62	3.60	6.96	42.82	0.20				
	Масса, кг		3.94	5.33	4.26	4.71	1.44	1.08	4.24	0.78		25.78		25.78
АП-24.12	Длина, м	4.80	4.36	16.59		12.28	3.60	8.12	33.25	0.20				
	Масса, кг	4.26	2.68	3.68		7.59	1.44	1.26	3.29	0.78		24.98		24.98
АП-24.15	Длина, м	4.80	4.36	18.96		12.28	3.60	8.12	37.15	0.20				
	Масса, кг	4.26	2.68	4.21		7.59	1.44	1.26	3.68	0.78		25.90		25.90
АП-24.18	Длина, м	4.80	4.36	23.70	4.80	7.48	3.60	8.12	41.05	0.20				
	Масса, кг	4.26	2.68	5.26	4.26	4.63	1.44	1.26	4.06	0.78		28.63		28.63
АП-24.21	Длина, м	4.80	4.36	26.07	4.80	7.48	3.60	8.12	44.95	0.20				
	Масса, кг	4.26	2.68	5.79	4.26	4.63	1.44	1.26	4.45	0.78		29.55		29.55
АП-24.12в	Длина, м	4.80	6.24	16.59		12.28	3.60	8.12	33.25	0.20	0.20			
	Масса, кг	4.26	3.84	3.68		7.59	1.44	1.26	3.29	0.78	1.26	24.98	2.42	27.40
АП-24.15в	Длина, м	4.80	6.24	18.96		12.28	3.60	8.12	37.15	0.20	0.20			
	Масса, кг	4.26	3.84	4.21		7.59	1.44	1.26	3.68	0.78	1.26	25.90	2.42	28.32
АП-24.18в	Длина, м	4.80	6.24	23.70	4.80	7.48	3.60	8.12	41.05	0.20	0.20			
	Масса, кг	4.26	3.84	5.26	4.26	4.63	1.44	1.26	4.06	0.78	1.26	28.63	2.42	31.05
АП-24.21в	Длина, м	4.80	6.24	26.07	4.80	7.48	3.60	8.12	44.95	0.20	0.20			
	Масса, кг	4.26	3.84	5.79	4.26	4.63	1.44	1.26	4.45	0.78	1.26	29.55	2.42	31.97

Марка лестничной площадки	Арматурные элементы и закладные детали												Показатели расхода стали на изделие кг		
	ГОСТ	5781 – 61*							6727-53*		103-57*				
	Профиль и класс стали	ф14 AIII	ф12 AIII	ф10 AIII	ф6 AIII	ф12 AI	ф10 AI	ф8 AI	ф5 BI	ф4 BI	-50×10	-100×8	Армат изделия	Заклад детали	Всего
ЛП-28.12	Длина м		7.58		22.32		13.62	3.60	9.28	40.47	0.20				
	Масса, кг		6.76		4.95		8.41	1.44	1.44	4.01	0.78		27.79		27.79
ЛП-28.15	Длина, м		7.58		27.90	4.80	8.82	3.60	9.28	44.97	0.20				
	Масса, кг		6.76		6.20	4.26	5.45	1.44	1.44	4.45	0.78		30.72		30.72
ЛП-28.18	Длина, м		7.58		33.48	4.80	8.82	3.60	9.28	49.47	0.20				
	Масса, кг		6.76		7.44	4.26	5.45	1.44	1.44	4.90	0.78		32.47		32.47
ЛП-28.21	Длина, м		7.58		39.06	4.80	12.42	3.60	9.28	53.97	0.20				
	Масса, кг		6.76		8.68	4.26	5.45	1.44	1.44	5.34	0.78		34.15		34.15
ЛП-30.12	Длина, м	4.80	5.56		23.76		13.48	3.60	10.44	41.70	0.20				
	Масса, кг	5.80	4.92		5.26		8.35	1.44	1.60	4.13	0.78		32.28		32.28
ЛП-30.15	Длина, м	4.80	5.56		29.70	4.80	8.68	3.60	10.44	46.50	0.20				
	Масса, кг	5.80	4.92		6.60	4.26	5.39	1.44	1.60	4.60	0.78		35.39		35.39
ЛП-30.18	Длина, м	4.80	5.56		35.64	4.80	8.62	3.60	10.44	51.30	0.20				
	Масса, кг	5.80	4.92		7.90	4.26	5.39	1.44	1.60	5.08	0.78		37.17		37.17
ЛП-30.21	Длина, м	4.80	5.56		41.58	4.80	8.62	3.60	10.44	56.10	0.20				
	Масса, кг	5.80	4.92		9.23	4.26	5.39	1.44	1.60	5.55	0.78		38.97		38.97
ЛП-30.12в	Длина, м	4.80	5.56	2.82	23.76		13.48	3.60	10.44	41.70	0.20	0.30			
	Масса, кг	5.80	4.92	1.74	5.26		8.35	1.44	1.60	4.13	0.78	1.89	32.28	3.63	35.91
ЛП-30.15в	Длина, м	4.80	5.56	2.82	29.70	4.80	8.68	3.60	10.44	46.50	0.20	0.30			
	Масса, кг	5.80	4.92	1.74	6.60	4.26	5.39	1.44	1.60	4.60	0.78	1.89	35.39	3.63	39.02
ЛП-30.18в	Длина, м	4.80	5.56	2.82	35.64	4.80	8.68	3.60	10.44	51.30	0.20	0.30			
	Масса, кг	5.80	4.92	1.74	7.90	4.26	5.39	1.44	1.60	5.08	0.78	1.89	37.17	3.63	40.80
ЛП-30.21в	на, м	4.80	5.56	2.82	41.58	4.80	8.68	3.60	10.44	56.10	0.20	0.30			
	Масса, кг	5.80	4.92	1.74	9.23	4.26	5.39	1.44	1.60	5.55	0.78	1.89	38.97	3.63	42.60

gost.e-ecolog.ru

ТК 1975

Выборка стали

13564 (3)